ОКПД 2 32.50.30.111

УТВЕРЖДАЮ
Директор ООО НПФ
«Реабилитационные технологии»

_____ А.В. Емельянов
«15» июля 2024 г.

Стол массажный терапевтический «Кинезо-Эксперт»
по ТУ 32.50.30-006-68709709-2023, в вариантах исполнения

варианты исполнения:
Стол массажный 2-х секционный
Стол массажный 3-х секционный
Стол массажный 7-ми секционный
Стол массажный 7-ми секционный двухмоторный

Руководство по эксплуатации

ММЦМ.941139.005 РЭ

Нижний Новгород
2024 г.

Перв. примен. | ММЦМ.941139.005 РЭ
Справ. №
Подпись и дата
Инв. № дубл.
Взам. инв. №
Подпись и дата
Инв. № подл.

ЭЛЕКТРОННАЯ КОПИЯ ОФОРМЛЕНА ЦЕНТРОМ ИСПЫТАНИЙ И РЕГИСТРАЦИИ МЕДИЦИНСКИХ ИЗДЕЛИЙ

Содержание

1 Назначение 4

2 Показания, противопоказания, область применения: 4

3 Технические характеристики 4

4 Комплектность столов 7

5 Устройство и конструкция столов 10

6 Указание мер безопасности 13

7 Подготовка рабочего места и порядок работы со столами 15

8 Маркировка столов 18

9 Упаковка столов 20

10 Техническое обслуживание 21

11 Транспортирование, хранение 22

12 Утилизация 22

13 Гарантии изготовителя 22

14 Адрес предприятия изготовителя 23

15 Перечень национальных и международных стандартов, которым соответствует изделие 23

16 Требования по параметрам электромагнитной совместимости 23

Приложение А 29

Приложение Б 33

ООО ЦИРМИ INFO@CIRMI.RU WWW.GOSZDRAVNADZOR.RU

Настоящее руководство по эксплуатации предназначено для ознакомления с устройством, принципом действия, конструкцией, эксплуатацией, инструкцией по применению, техническим обслуживанием Столов массажных терапевтических «Кинезо-Эксперт» по ТУ 32.50.30-006-68709709-2023, в вариантах исполнения: Стол массажный 2-х секционный, Стол массажный 3-х секционный, Стол массажный 7-ми секционный, Стол массажный 7-ми секционный двухмоторный (далее по тексту - столы).

Столы имеют следующие обозначения:

№ п/п	Наименование стола	Обозначение стола
1	Стол массажный 2-х секционный	СМТ-«Кинезо-Эксперт»-2
2	Стол массажный 3-х секционный	СМТ-«Кинезо-Эксперт»-3
3	Стол массажный 7-ми секционный	СМТ-«Кинезо-Эксперт»-7
4	Стол массажный 7-ми секционный двухмоторный	СМТ-«Кинезо-Эксперт»-7/2М

Вид климатического исполнения – УХЛ 4.2 по ГОСТ 15150.

Класс в зависимости от потенциального риска применения – 1, в соответствии с приказом от 6 июня 2012 г. №4н «Об утверждении номенклатурной классификации медицинских изделий».

По электробезопасности, согласно ГОСТ Р МЭК 60601-1, изделие классифицируется как изделие класса II с рабочей частью типа B.

Степень защиты, обеспечиваемые оболочками (код IP) согласно ГОСТ 14254: IP54.

Режим работы: Непродолжительный режим работы (регулировка высоты): 2 мин. / 18 мин. (вкл/выкл.).

Изделие непригодно для эксплуатации в среде с повышенным содержанием кислорода.

Вид контакта с организмом человека - изделия, не контактирующие с телом человека.

ООО ЦИРМИ INFO@CIRMI.RU WWW.GOSZDRAVNADZOR.RU

1 Назначение

Стол массажный терапевтический «Кинезо-Эксперт» по ТУ 32.50.30-006-68709709-2023, в вариантах исполнения предназначен для дополнительной терапии различного типа (например, массажа, кинезотерапии) с целью мобилизации и реабилитации пациентов с поражением ЦНС, нарушении двигательной активности, в том числе ОНМК (острого нарушения мозгового кровообращения) и ЧМТ (черепно-мозговой травмы).

2 Показания, противопоказания, область применения:

Показания для применения медицинского изделия:

- необходимость проведения массажа, мануальной терапии;
- необходимость реабилитационных занятий при:
  - заболеваниях и травмах, связанных с поражением ЦНС;
  - нарушении двигательной активности вследствие таких заболеваний, как:
    - детский церебральный паралич;
    - острое нарушение мозгового кровообращения, ранний восстановительный, поздний восстановительный и период последствий;
    - травмы головного или спинного мозга;
    - травмы опорно-двигательного аппарата.

Противопоказания к применению медицинского изделия:

- противопоказаний нет.

Область применения:

Столы применяются в больницах, реабилитационных и медицинских центрах, санаториях, массажных кабинетах и кабинетах мануальной терапии.

3 Технические характеристики

3.1 Габаритные размеры ложа столов, приведены в таблице 2.

ООО ЦИРМИ INFO@CIRMI.RU WWW.GOSZDRAVNADZOR.RU

Таблица 2 – Габаритные размеры ложа столов

Параметры, габариты		Типы столов			
		СМТ «Кинезо-Эксперт»-Х			
Х		2	3	7	7/2М
Количество секций		2	3	7	7
Длина ложа, мм ±10%	передней секции	450	450	450	450
	средней секции	-	780	780	550
	задней секции	1550	760	760	990
	общая	2030	2030	2030	2030
Ширина ложа, мм, ±10%		720	720	720	720

3.2 Габаритные размеры столов и комплектующих должны соответствовать указанным в приложении А. Допустимые отклонения габаритных размеров ±10 %.

Диаметр колес столов – 75 мм, допустимое отклонение не более ± 3 мм.

3.3 Масса столов и комплектующих должна быть:

- Стол массажный 2-х секционный..... 90 кг
- Стол массажный 3-х секционный.....90 кг
- Стол массажный 7-ми секционный..... 94 кг
- Стол массажный 7-ми секционный двухмоторный..... 114 кг
- Клин для реабилитационных упражнений 25 х 60 х 70 см..... 1,8 кг
- Клин для реабилитационных упражнений 20 х 35 х 50 см..... 0,7 кг
- Валик для реабилитационных упражнений ø 50 х 100 см..... 8,7 кг
- Валик для реабилитационных упражнений ø 25 х 100 см..... 2,5 кг
- Валик для реабилитационных упражнений ø 20 х 60 см.....1 кг
- Валик для реабилитационных упражнений ø 15 х 60 см.....0,6 кг
- Полувалик для реабилитационных упражнений 10 х 15 х 60 см..... 0,3 кг
- Полувалик для реабилитационных упражнений 15 х 15 х 60 см..... 0,7 кг

Отклонение массы столов и комплектующих от данных величин не должно превышать ±10%

3.4 Равномерно распределенная нагрузка на поверхность ложа столов, в режиме подъема/удержания не более 150 кг.

ООО ЦИРМИ INFO@CIRMI.RU WWW.GOSZDRAVNADZOR.RU

3.5 Максимальная и минимальная высоты подъема/опускания поверхности ложа стола находятся в диапазоне:

- нижняя точка от 450 до 550 мм;
- верхняя точка от 950 до 1050 мм.

3.6 Время подъема/опускания ложа стола от нижней до верхней точки без нагрузки не более - 60 с.

3.7 Время подъема/опускания ложа стола от нижней до верхней точки под нагрузкой 150 кг не более - 90 с.

3.8 Скорость подъема и опускания ложа стола под действием собственной массы, когда столы находятся без нагрузки и с нагрузкой 150 кг не более - 35 мм/с.

3.9 Самопроизвольное опускание ложа стола при нагрузке 150 кг не более – 5 мм за 1 ч..

3.10 Характеристики электропитания столов приведены в таблице 3.

Таблица 3

Параметр	Значение параметра
Тип сети электропитания	Однофазная сеть электропитания
Номинальное напряжение сети электропитания, В	230
Диапазон рабочих напряжений сети электропитания, В	195…255
Номинальная частота напряжения сети электропитания, Гц	50 ± 0,5
Максимальная потребляемая мощность от сети электропитания, В · А, при номинальном напряжении сети электропитания, не более	150

3.10.1 Для защиты стола и электросети от токов короткого замыкания и токов перегрузки в блоке управления установлен предохранитель (стеклянный, 2 А, 250 В, 5х20 мм). При необходимости, замена предохранителя проводится обслуживающим персоналом при помощи инструмента.

3.11 Столы обеспечивают непрерывное время работы в течении 8 часов

3.12 Столы при максимальной нагрузке на ложе должны работать в режиме регулировки высоты ложа в течение 2 мин, затем в режиме статического удержания в течение 18 мин (регулировка высоты: 2 мин / 18 мин (вкл./выкл.)).

ООО ЦИРМИ INFO@CIRMI.RU WWW.GOSZDRAVNADZOR.RU

3.13 Усилие, необходимое для равномерного передвижения столов, по горизонтальному бесшовному каменному полу не превышает 200 Н. В заторможенном положении столы не должны передвигаться от усилия менее 300 Н.

3.14 Усилия, необходимые для приведения в действие исполнительных механизмов привода и управления при нагрузке на ложе столов 150 кг, а также для фиксации элементов столов:

- 50 Н – для ручек управления (рукоятка регулировки ножной и головной секций (ручка блокировки газовых пружин));
- 150 Н – для ручек привода элементов столов (ножной рамный переключатель);
- 30 Н – для ручек фиксаторов элементов столов (зажимные рычаги, фиксаторы);
- 300 Н – для кронштейна перевода в режим транспортирования столов (установка на колёса).

3.15 Корректированный уровень звуковой мощности столов 60 дБ(А).

3.16 Наружные поверхности столов устойчивы к дезинфекции по МУ 287-113 от 30.12.98 г. 3 %-м раствором перекиси водорода по ГОСТ 177-88 с добавлением 0,5 %-го раствора моющего средства типа "Лотос", "Астра" по ГОСТ 25644-96 или 1 %-м раствором хлорамина по ТУ 6-01-4689387-16-89.

3.17 Срок службы стола — 10 лет или 10000 часов эксплуатации.

3.18 Время установления рабочего режима не более 10 с.

4 Комплектность столов

1. Комплект поставки «Стол массажный 2-х секционный, СМТ-«Кинезо-Эксперт»-2 – ТУ 32.50.30-006-68709709-2023, в составе»:

1. Стол массажный 2-х секционный, СМТ-«Кинезо-Эксперт»-2..... -1 шт.
2. Паспорт..... -1 шт.
3. Руководство по эксплуатации..... -1 шт.

Принадлежности:

1. Клин для реабилитационных упражнений 25 х 60 х 70 см (при необходимости) ..... -1 шт.
2. Клин для реабилитационных упражнений 20 х 35 х 50 см (при необходимости) ..... -1 шт.
3. Валик для реабилитационных упражнений ø 50 х 100 см (при необходимости) ..... -1 шт.
4. Валик для реабилитационных упражнений ø 25 х 100 см (при необходимости) ..... -1 шт.
5. Валик для реабилитационных упражнений ø 20 х 60 см (при необходимости) ..... -1 шт.

ООО ЦИРМИ INFO@CIRMI.RU WWW.GOSZDRAVNADZOR.RU

6. Валик для реабилитационных упражнений ø 15 х 60 см (при необходимости) ..... -1 шт.

7. Полувалик для реабилитационных упражнений 10 х 15 х 60 см (при необходимости) ..... -1 шт.

8. Полувалик для реабилитационных упражнений 15 х 15 х 60 см (при необходимости) ..... -1 шт.

2. Комплект поставки «Стол массажный 3-х секционный СМТ-«Кинезо-Эксперт»-3 – ТУ 32.50.30-006-68709709-2023, в составе:»:

1. Стол массажный 3-х секционный, СМТ-«Кинезо-Эксперт»-3..... -1 шт.

2. Паспорт..... -1 шт.

3. Руководство по эксплуатации..... -1 шт.

Принадлежности:

1. Клин для реабилитационных упражнений 25 х 60 х 70 см (при необходимости) ..... -1 шт.

2. Клин для реабилитационных упражнений 20 х 35 х 50 см (при необходимости) ..... -1 шт.

3. Валик для реабилитационных упражнений ø 50 х 100 см (при необходимости) ..... -1 шт.

4. Валик для реабилитационных упражнений ø 25 х 100 см (при необходимости) ..... -1 шт.

5. Валик для реабилитационных упражнений ø 20 х 60 см (при необходимости) ..... -1 шт.

6. Валик для реабилитационных упражнений ø 15 х 60 см (при необходимости) ..... -1 шт.

7. Полувалик для реабилитационных упражнений 10 х 15 х 60 см (при необходимости) ..... -1 шт.

8. Полувалик для реабилитационных упражнений 15 х 15 х 60 см (при необходимости) ..... -1 шт.

3. Комплект поставки «Стол массажный 7-ми секционный, СМТ-«Кинезо-Эксперт»-7 – ТУ 32.50.30-006-68709709-2023, в составе:»:

1. Стол массажный 7-ми секционный, СМТ-«Кинезо-Эксперт»-7..... -1 шт.

2. Паспорт..... -1 шт.

3. Руководство по эксплуатации..... -1 шт.

Принадлежности:

1. Клин для реабилитационных упражнений 25 х 60 х 70 см (при необходимости) ..... -1 шт.

2. Клин для реабилитационных упражнений 20 х 35 х 50 см (при необходимости) ..... -1 шт.

3. Валик для реабилитационных упражнений ø 50 х 100 см (при необходимости) ..... -1 шт.

4. Валик для реабилитационных упражнений ø 25 х 100 см (при необходимости) ..... -1 шт.

5. Валик для реабилитационных упражнений ø 20 х 60 см (при необходимости) ..... -1 шт.

6. Валик для реабилитационных упражнений ø 15 х 60 см (при необходимости) ..... -1 шт.

ООО ЦИРМИ INFO@CIRMI.RU WWW.GOSZDRAVNADZOR.RU

7. Полувалик для реабилитационных упражнений 10 х 15 х 60 см (при необходимости) ..... -1 шт.

8. Полувалик для реабилитационных упражнений 15 х 15 х 60 см (при необходимости) ..... -1 шт.

4. Комплект поставки «Стол массажный 7-ми секционный двухмоторный СМТ-«Кинезо-Эксперт»-7/2М – ТУ 32.50.30-006-68709709-2023, в составе:»:

1. Стол массажный 7-ми секционный двухмоторный, СМТ-«Кинезо-Эксперт»-7/2М . -1 шт.

2. Паспорт..... -1 шт.

3. Руководство по эксплуатации..... -1 шт.

Принадлежности:

1. Клин для реабилитационных упражнений 25 х 60 х 70 см (при необходимости) ..... -1 шт.

2. Клин для реабилитационных упражнений 20 х 35 х 50 см (при необходимости) ..... -1 шт.

3. Валик для реабилитационных упражнений ø 50 х 100 см (при необходимости) ..... -1 шт.

4. Валик для реабилитационных упражнений ø 25 х 100 см (при необходимости) ..... -1 шт.

5. Валик для реабилитационных упражнений ø 20 х 60 см (при необходимости) ..... -1 шт.

6. Валик для реабилитационных упражнений ø 15 х 60 см (при необходимости) ..... -1 шт.

7. Полувалик для реабилитационных упражнений 10 х 15 х 60 см (при необходимости) ..... -1 шт.

8. Полувалик для реабилитационных упражнений 15 х 15 х 60 см (при необходимости) ..... -1 шт.

ООО ЦИРМИ INFO@CIRMI.RU WWW.GOSZDRAVNADZOR.RU

5 Устройство и конструкция столов

5.1 Внешний вид столов и комплектующих представлен в приложении А.

5.2 Конструкция столов такова, что при различных положениях ложа стола создается возможность проведения лечебных процедур с максимальным комфортом для пациента и врача.

5.3 Конструкция столов выполнена из сварных стальных окрашенных профилей и состоит из следующих основных конструктивных узлов и блоков, рисунок 1:

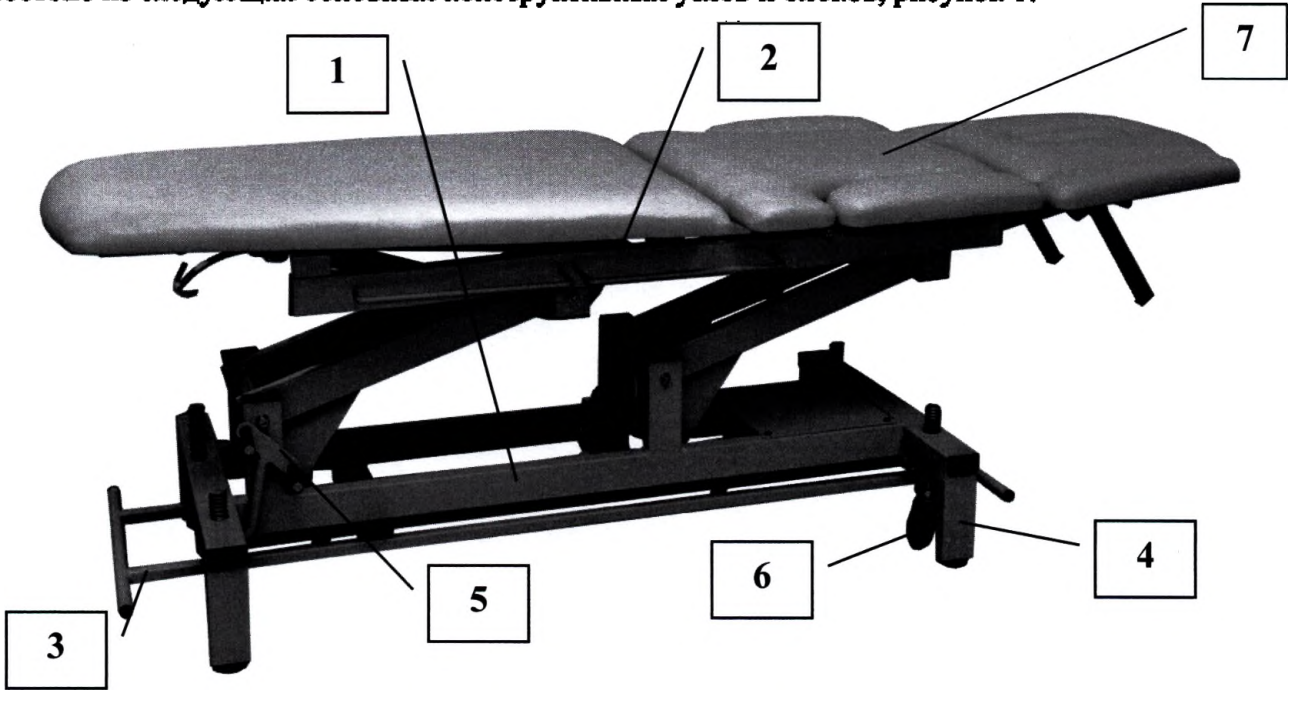

Рисунок 1 – Внешний вид стола массажного 7-ми секционного двухмоторного (вид сбоку)

5.3.1 Нижняя рама стола (рисунок 1 поз.1) представляет собой базовое несущее основание стола.

5.3.2 На нижней раме в торцах стола смонтированы узлы механического переключения, с помощью рычага, (рисунок 1 поз.5) типа опоры стола:

— четыре стационарные ножки (рисунок 1 поз.4) со встроенными винтовыми опорами, позволяющими компенсировать неровности пола (базовый режим эксплуатации стола).

— четыре ходовых колеса (рисунок 1 поз.6). (режим транспортирования стола).

Внимание: столы не предназначены для транспортировки пациента. Колёса предна-

ООО ЦИРМИ INFO@CIRMI.RU WWW.GOSZDRAVNADZOR.RU

значены только для транспортировки самого стола без пациента.

5.3.3 На нижней раме смонтирован рамный переключатель регулировки высоты ложа стола с помощью электропривода (актуатора) (рисунок 1 поз.3), который регулирует высоту стола путём его толкания вперёд/назад.

5.3.4 На нижней раме стола установлен электропривод (актуатор) (рисунок 2 поз.1), который предназначен для плавной регулировки высоты стола.

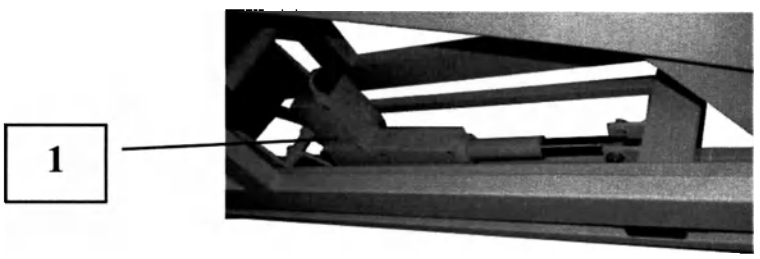

Рисунок 2 – Электропривод (актуатор) для изменения высоты стола

5.3.5 Верхняя рама стола (рисунок 1 поз.2), представляет собой плоскость для крепления ложа стола (рисунок 1 поз. 7).

5.3.6 Ложе стола в зависимости от модификации может состоять из:

— 2-х секций для модификации «СМТ-«Кинезо-Эксперт» - 2»;

— 3-х секций для модификаций «СМТ-«Кинезо-Эксперт» - 3»;

— 7- ми секций для модификаций «СМТ-«Кинезо-Эксперт» - 7» и «СМТ-«Кинезо-Эксперт» - 7/2М».

5.4 Ложе стола дает возможность занятия удобной позиции пациента для проведения лечебного сеанса, с регулировкой угла подъема и опускания передней и задней секции с помощью газовых амортизаторов (рисунок 3 поз. 1) (в столах модификации «СМТ-«Кинезо-Эксперт»-2 регулируется только передняя секция).

ООО ЦИРМИ INFO@CIRMI.RU WWW.GOSZDRAVNADZOR.RU

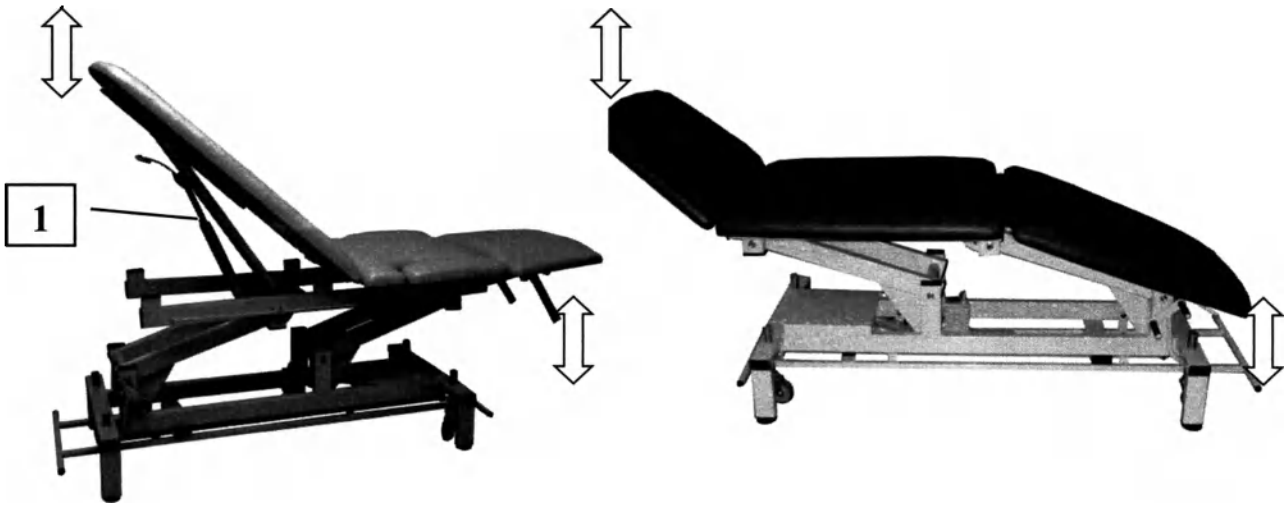

Рисунок 3 – Изменение положения передней и задней секций (как пример изображены столы модификации «СМТ-«Кинезо-Эксперт»-3 и «СМТ-«Кинезо-Эксперт»-7/2М).

5.5 Изменение положения ложа стола в центральной части стола модификации «СМТ-«Кинезо-Эксперт» - 7/2М» производится с помощью верхнего электропривода (рисунок 4 поз. 1). Управление верхним электроприводом производится с помощью малогабаритных пультов управления, которые размещены на обратной стороне боковых поверхностей центральной секции ложа пациента с двух сторон (рисунок 10).

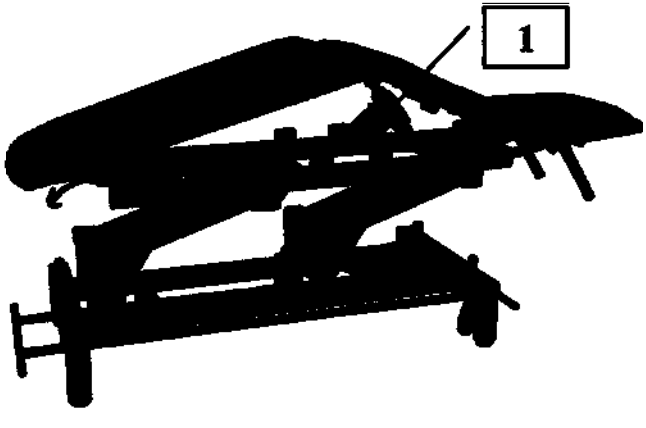

Рисунок 4 – Изменения положения центральной секции (стол модификации «СМТ-«Кинезо-Эксперт» - 7/2М»)

5.6 Ложе столов модификаций «СМТ-«Кинезо-Эксперт»-7» и «СМТ-«Кинезо-Эксперт»-7/2М» имеет бесступенчато регулируемые в вертикальной плоскости передние подлокотники (рисунок 5 поз. 1) и опускаемые опоры под плечи (рисунок 5 поз. 2).

ООО ЦИРМИ INFO@CIRMI.RU WWW.GOSZDRAVNADZOR.RU

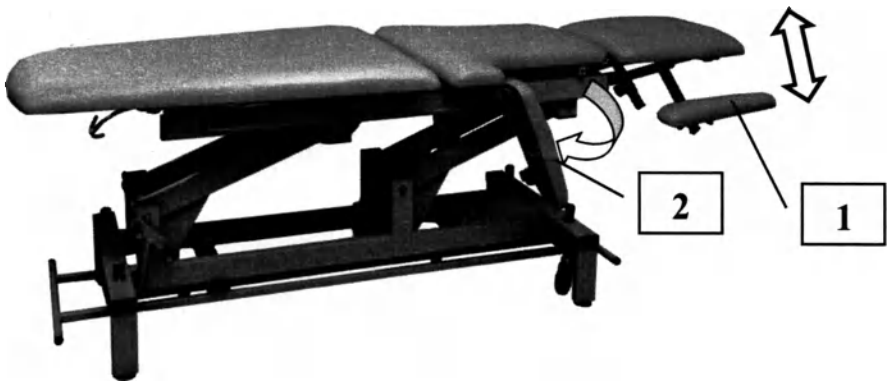

Рисунок 5 – Регулируемые подлокотники и опоры под плечи (как пример изображён стол модификации «СМТ-«Кинезо-Эксперт» - 7/2М»)

5.7 Простота и надежность функций, отличная эргономика, качественные материалы, мягкие закругленные края столов максимально обезопасят пациента при проведении лечебных процедур.

6 Указание мер безопасности

6.1 Основные меры безопасности:

- используйте только исправную розетку при подключении электропривода столов к электросети;
- столы разрешается использовать только в присутствии врача или квалифицированного персонала изучившего инструкцию и правила пользования столами;
- не рекомендуется использовать столы в сырых и влажных помещениях;
- не рекомендуется класть какие либо предметы на кабель питания;
- не рекомендуется размещать кабель электропитания в местах, где часто проходят люди.

6.2 Столы имеют ограниченную нагрузочную способность! Масса пациента не должна превышать 150 кг.

6.3 Не разрешается использовать на столе более одного пациента при проведении лечебной терапии.

6.4 Перед проведением перемещения или чисткой столов необходимо отключить вилку электропитания из розетки.

ООО ЦИРМИ INFO@CIRMI.RU WWW.GOSZDRAVNADZOR.RU

6.5 Не рекомендуется проводить сервисное обслуживание столов своими силами. Если электропривод столов не функционирует, обратитесь к специалистам фирмы производителя столов.

6.6 При возникновении нештатных ситуаций:

- поврежден кабель электропитания или сетевая вилка;
- электропривод стола поврежден;
- электропривод стола работает нестабильно или издает необычный шум;

необходимо отключить кабель электропитания и связаться со специалистами фирмы изготовителя.

6.7 По электробезопасности стол соответствует требованиям ГОСТ Р МЭК 60601-1 для изделий класса II с рабочей частью типа B.

6.8 Специалисты, обслуживающие стол, должны изучить эксплуатационную документацию на него, рекомендации по поддержанию стола в рабочем состоянии, порядок работы на нем, и при эксплуатации его не допускать нарушений, связанных с риском для пациентов.

6.9 Столы допускается эксплуатировать только после обучения и инструктажа персонала, а также, после доведения до сведения пользователя / пациента мер безопасности и рисков при использовании столов.

6.10 При эксплуатации стола, а также при его техническом обслуживании и ремонте необходимо соблюдать правила техники безопасности.

6.11 Изготовитель не несет никакой ответственности за любой ущерб здоровью людей и материальный ущерб по вине пользователя, обслуживающего персонала, медицинского персонала.

6.12 Запрещается модифицировать, изменять конструкцию столов, а также подключать их к стороннему оборудованию.

6.13 Поврежденные кабели, разъемы, клеммы должны быть немедленно заменены квалифицированным обслуживающим персоналом.

6.14 Перед первым использованием необходимо провести ввод в эксплуатацию столов, путём проверки механизма перевода в транспортное состояние системы колёс, а также про-

ООО ЦИРМИ INFO@CIRMI.RU WWW.GOSZDRAVNADZOR.RU

верки холостого хода (без пациента) регулировки высоты и регулировки углов всех секций столов.

6.15 Во избежание контакта материалов столов и комплектующих с телом человека использовать одноразовые простыни, зарегистрированные на территории РФ в установленном порядке. СИЗ в комплект поставки МИ не входит.

7 Подготовка рабочего места и порядок работы со столами

7.1 Перед установкой стола в помещении следует выбрать место для эксплуатации стола, чтобы после установки стола с каждой его стороны осталось пространство шириной минимум 80 см (рисунок 6).

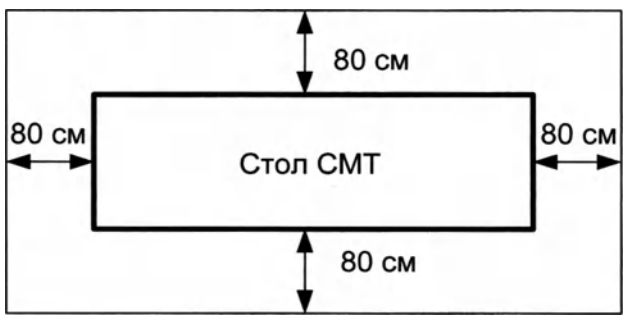

Рисунок 6 – Выбор места для эксплуатации стола

7.2 Установка стола на рабочем месте

В помещениях для размещения столов - пол должен быть ровным. Базовая нижняя рама стола имеет четыре регулируемые по высоте ножки для обеспечения устойчивости стола.

После установки стола на рабочем месте необходимо провести регулировку по высоте ножек стола для обеспечения его устойчивости. Для этого необходимо расфиксировать стопорную гайку на опоре стола (на той, под которой образовался зазор между полом и опорой), выкрутить опору до момента устранения зазора (против часовой стрелки), тем самым обеспечив устойчивость стола, далее зафиксировать стопорную гайку обратно.

7.3 Для перемещения столов внутри помещения нижняя рама стола оснащена блоком четырех ходовых колес, которые освобождаются при помощи педальных рычагов, расположенных в торцах у основания столов, (рисунок 7, поз.1). При верхнем положении педального рычага стол опирается на 4 ножки – это базовый режим при эксплуатации стола, в нижнем положении рычага стол опирается на блок колес и доступен для перемещения.

ООО ЦИРМИ INFO@CIRMI.RU WWW.GOSZDRAVNADZOR.RU

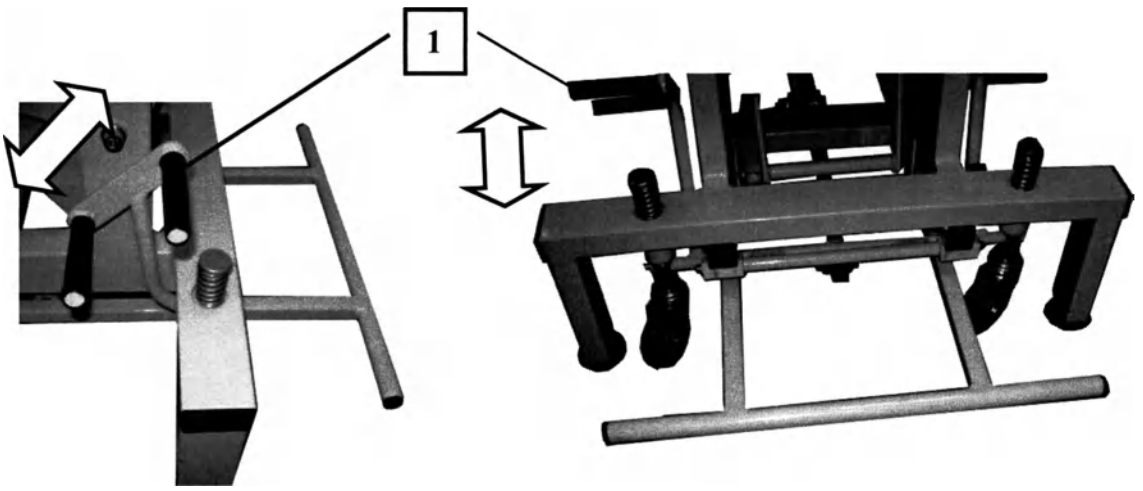

Рисунок 7 – Переключение режима работы стола - для транспортирования и эксплуатации

7.4 Регулировка высоты стола

7.4.1 Подъем / опускание ложа стола осуществляется путем перемещения и удерживания в крайнем левом / правом положении управляющего элемента манипулятора (рисунок 8 поз. 1). После достижения максимальной или минимальной высоты сервомотор выключается автоматически.

Внимание! Подъём / опускание ложа стола осуществляется только при верхнем положении педального рычага (рисунок 7 поз.1), т.е. в базовом режиме при эксплуатации стола.

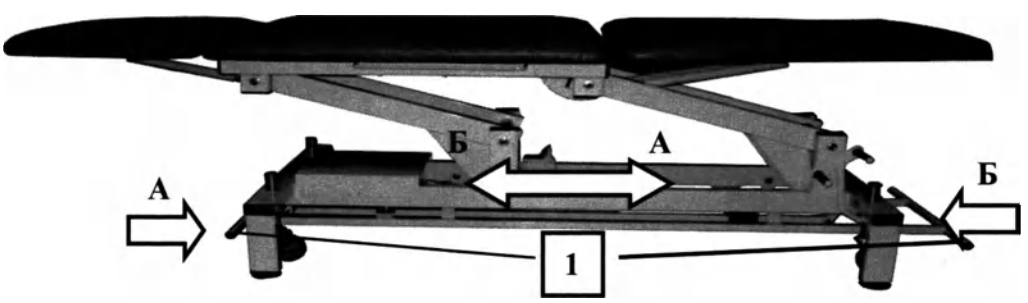

Рисунок 8 – Регулировка высоты стола - подъем / опускание ложа

А - вниз (опустить), Б – вверх (поднять)

7.4.2 Для столов массажных 7-ми секционных двухмоторных дополнительное управление электроприводом (актуатором) стола производится с помощью двух независимых малогабаритных пультов управления (рисунок 9) размещаемых на обратной стороне боковых поверхностей центральной секции ложа пациента с двух сторон (рисунок 10 поз.1).

ООО ЦИРМИ INFO@CIRMI.RU WWW.GOSZDRAVNADZOR.RU

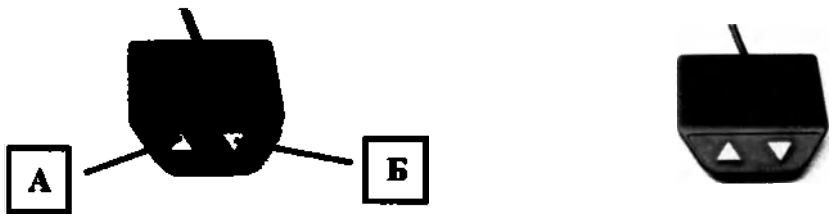

Рисунок 9 - Пульты управления электроприводами (актуаторами) стола А - вверх (поднять), Б вниз (опустить)

Рисунок 10 – Места размещения пультов управления электроприводом (актуатором) стола 7-ми секционного двухмоторного

7.5 Регулировка угла подъема/опускания передней (задней) части стола

Для изменения наклона передней (задней) части стола следует снять блокировку газового амортизатора отжимая и придерживая рукоятку (стопор) (рисунок 11 поз.1), установить требуемое положение передней (задней) секции и снова заблокировать газовый амортизатор, отпуская рукоятку (стопор). На столах 2-х секционных регулировку угла наклона имеет только передняя секция.

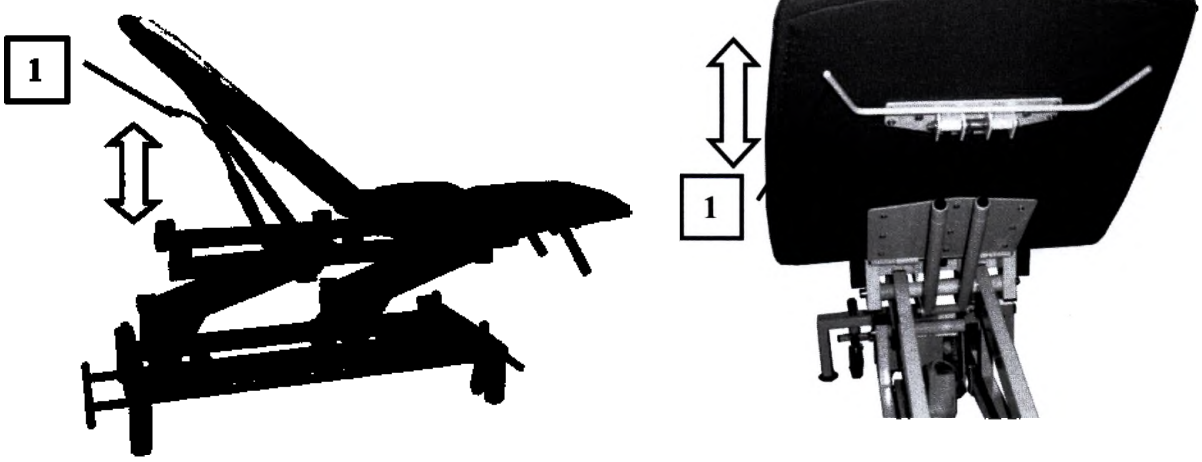

Рисунок 11 - Регулировка угла подъема/опускания передней (задней) части стола

7.6 Регулировка положения передних подлокотников и опор под плечи для столов массажных 7-ми секционных.

ООО ЦИРМИ INFO@CIRMI.RU WWW.GOSZDRAVNADZOR.RU

7.6.1 Бесступенчатая регулировка передних подлокотников производится путем перемещения передних подлокотников вдоль направляющих профилей для каждого пациента индивидуально с последующим закреплением их положения фиксаторами (рисунок 12 поз. 1).

7.6.2 Регулировка положения опор под плечи из горизонтального положения в вертикальное производится путем разблокировки фиксатора (рисунок 12 поз 2).

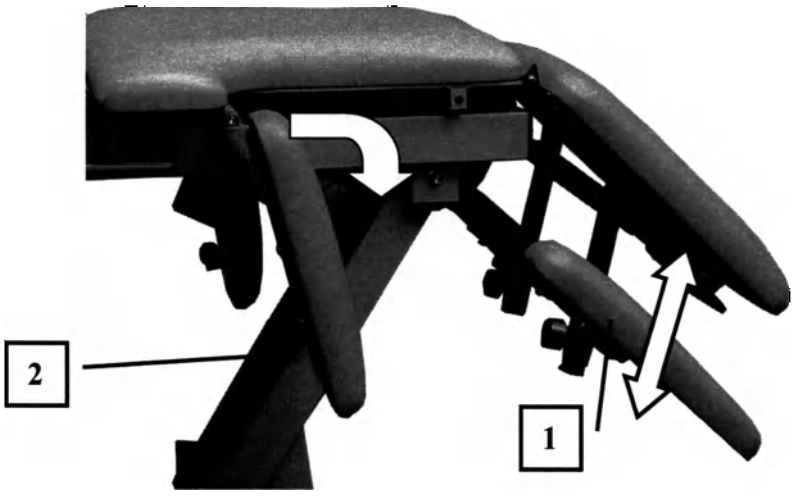

Рисунок 12- Регулировка положения передних подлокотников и опор под плечи

7.7 Для эксплуатации стола должны быть соблюдены общие требования к безопасности рабочего места специалиста, проводящего лечебные процедуры.

7.8 Подключить вилку кабеля электропитания стола в сетевую розетку с напряжением ~230 В (50 Гц) и электроприводы (актуаторы) стола готовы к работе.

7.9 После завершения работы со столом необходимо обесточить электропривод (актуатор), отсоединить вилку электропитания из розетки.

8 Маркировка столов

8.1 Маркировка столов соответствует требованиям ГОСТ Р 50444-2020 и ГОСТ Р МЭК 60601-1-2022, ГОСТ Р ИСО 15223-1-2023.

8.2 На каждом столе имеется маркировка, на которой содержится следующая информация::

— наименование и товарный знак предприятия-изготовителя;

— обозначение варианта исполнения стола;

— идентификационный (заводской) номер;

— дата выпуска стола массажного;

ООО ЦИРМИ INFO@CIRMI.RU WWW.GOSZDRAVNADZOR.RU

— номинальное напряжение (в вольтах);

— условное обозначение рода тока (~);

— обозначение частоты питающего напряжения;

— номинальная потребляемая мощность в В·А;

— обозначение технических условий;

— режим работы;

— степень защиты, обеспечиваемая оболочками (Код IP);

— символ «Обратитесь к инструкции п эксплуатации»;

— символ «Осторожно!»;

— символ «Рабочая часть типа В»;

— символ «Изделие класса II».

8.3 На транспортной таре имеется ярлык, на котором содержится следующая информация:

— товарный знак предприятия-изготовителя;

— наименование изделия;

— идентификационный (заводской) номер;

— дата выпуска (год и месяц);

— обозначение технических условий;

— условия хранения и транспортирования.

8.4 На прочих комплектующих, указанных в комплекте поставки, маркировка должна соответствовать требованиям ГОСТ Р 50444-2020.

На маркировке должно быть указано:

— наименование и контактная информация предприятия-изготовителя;

— наименование стола;

— наименование комплектующих;

— серийный номер;

— дата изготовления (месяц, год).

8.5 Маркировка газовой пружины содержит следующую информацию:

— товарный знак и/или наименование предприятия-изготовителя;

— наименование;

— модель;

ООО ЦИРМИ INFO@CIRMI.RU WWW.GOSZDRAVNADZOR.RU

— предупреждающие надписи: «ВНИМАНИЕ! ВЫСОКОЕ ДАВЛЕНИЕ», «НЕ РАЗБИРАТЬ», «НЕ НАГРЕВАТЬ», «НЕ ДЕФОРМИРОВАТЬ» и соответствующие символы;

— дата выпуска.

8.6 Маркировка актуатора содержит следующую информацию:

— товарный знак и/или наименование предприятия-изготовителя, адрес производства;

— модель;

— номинальное напряжение и вид тока;

— максимальная нагрузка;

— рабочий цикл;

— дата производства;

— предупреждающие надписи;

— символ «Осторожно!»;

— символ «Особая утилизация»;

— символ «Использовать внутри помещений»;

— единый знак соответствия на территории Европейского союза;

— единый знак обращения на рынке Евразийского экономического союза.

8.7 Транспортная маркировка по ГОСТ 14192-96. На тару должны быть нанесены манипуляционные знаки, соответствующие значениям: «Хрупкое, осторожно», «Верх», «Беречь от влаги» и надписи «Условия хранения», «Штабелировать запрещается», «Не кантовать».

8.8 Маркировка наносится способом, обеспечивающим устойчивость надписей к воздействующим факторам внешней среды в процессе эксплуатации.

8.9 Внешний вид наклеек (табличек) представлен в приложении Б.

9 Упаковка столов

9.1 Упаковка столов по ГОСТ Р 50444-2020.

9.2 Столы вместе с комплектующими обёртываются поролоном (или изолоном) и полиэтиленовой лентой и помещаются в потребительскую тару с фиксацией от перемещения во время транспортировки. Эксплуатационная документация вкладывается в ящик потребительской тары. Транспортная тара соответствует требованиям ГОСТ 5959.

ООО ЦИРМИ INFO@CIRMI.RU WWW.GOSZDRAVNADZOR.RU

10 Техническое обслуживание

10.1 Конструкция стола сделана из прочных материалов и рассчитана на длительную эксплуатацию без проведения ремонтных и профилактических работ.

10.2 Техническое обслуживание столов должен проводить квалифицированный обслуживающий персонал по техническому обслуживанию, изучивший документацию на тренажеры, порядок работы с ними, а также меры безопасности.

10.3 Перед проведением перемещения, техническим обслуживанием или чисткой (дезинфекцией) столов необходимо отключить вилку электропитания из розетки.

10.4 При техническом обслуживании и ремонте стола необходимо соблюдать правила техники безопасности.

10.5 Техническое обслуживание стола заключается в поддержании его в рабочем состоянии в течение всего жизненного цикла.

10.6 Техническое обслуживание на столе выполняется по плану один раз в полгода.

Операции технического обслуживания должны содержать следующие этапы:

— дезинфекция, протирка, промывка и т.п. - наружные поверхности составных частей стола должны обрабатываться 3% раствором перекиси водорода по ГОСТ 177 с добавлением 0,5 % моющего средства типа «Лотос» по ГОСТ 25644;

— проверка крепежа – проверить надежность крепления соединения рычагов с нижним и верхним каркасом. Подтяжка фиксирующих шайб с помощью шестигранного ключа на 8;

— проверка работоспособности газовых упоров – проверить на наличие свободного хода ручки разблокировки газовых упоров, люфт более 1 мм не допускается. Наличие масляных подтёков на штоке и корпусе газовых упоров говорит о неисправности газового упора. При неисправности газового упора необходимо его заменить.

— проверка кабеля электропитания на повреждения, в случае повреждения заменить кабель на исправный;

— проверка работы механизма перевода в транспортное состояние системы колёс.

10.7 В случае необходимости проведения сервисного обслуживания столов следует обратиться к изготовителю стола

ООО ЦИРМИ INFO@CIRMI.RU WWW.GOSZDRAVNADZOR.RU

11 Транспортирование, хранение

11.1 Столы транспортируются всеми видами транспорта в крытых транспортных средствах в соответствии с требованиями ГОСТ Р 50444-2020 и правилами перевозки грузов, действующим на каждом виде транспорта.

11.2 Условия транспортирования столов - по условиям хранения 5 (ОЖ4) по ГОСТ 15150 при температуре окружающей среды от минус 50 до плюс 50°С и относительной влажности воздуха до 100% при температуре плюс 25°С.

11.3 Столы в упаковке предприятия-изготовителя должны храниться на складах поставщика и потребителя в условиях хранения 2(С) по ГОСТ 15150 при температуре окружающей среды от минус 20 до плюс 40°С и относительной влажности воздуха до 98% при температуре плюс 25°С.

11.4 После транспортирования в условиях отрицательных температур столов в транспортной упаковке должны быть выдержаны при нормальных условиях не менее 24 ч.

12 Утилизация

12.1 Стол не представляет опасности для жизни, здоровья людей и окружающей среды после окончания срока службы (эксплуатации) и не требует проведения специальных мероприятий по подготовке и отправке составных частей на утилизацию.

12.2 Стол не имеет компонентов, содержащих золото и другие драгметаллы. Электронные и электрические компоненты стола должны утилизироваться отдельно от бытовых отходов.

12.3 Утилизация или уничтожение не представляющих опасность составных частей после окончания срока службы (эксплуатации) осуществляется в соответствии с СанПиН 2.1.3684 как отходы класса А.

13 Гарантии изготовителя

13.1 Предприятие-изготовитель гарантирует соответствие столов требованиям настоящей технической документации при соблюдении условий эксплуатации, транспортирования и хранения.

13.2 Гарантийный срок эксплуатации – 12 месяцев со дня ввода установки в эксплуатацию, но не более 18 месяцев со дня изготовления.

ООО ЦИРМИ INFO@CIRMI.RU WWW.GOSZDRAVNADZOR.RU

13.3 Гарантийный срок хранения – 6 месяцев с момента изготовления.

14 Адрес предприятия изготовителя

ООО НПФ «Реабилитационные технологии»

тел. 8 800 444 70 86

эл. почта info@madin.ru

сайт www.madin.ru

Юридический адрес: 603136, Нижегородская область, г. Нижний Новгород, ул. имени Генерала Ивлиева И.Д., д.39, кв.64.

Адрес места производства: 603136, Нижегородская Обл., Павловский Муниципальный Район, Сельское Поселение Калининский Сельсовет, Деревня Лаптево, Территория Заводская-1, Дом 1.

15 Перечень национальных и международных стандартов, которым соответствует изделие

– ГОСТ Р 50444-2020 «Приборы, аппараты и оборудование медицинские. Общие технические требования»;
– ГОСТ Р МЭК 60601-1-2022 «Изделия медицинские электрические. Часть 1. Общие требования безопасности с учетом основных функциональных характеристик»;
– ГОСТ Р МЭК 60601-1-2-2014 «Изделия медицинские электрические. Часть 1-2. Общие требования безопасности с учетом основных функциональных характеристик. Параллельный стандарт. Электромагнитная совместимость. Требования и испытания»;
– ГОСТ Р МЭК 60601-1-6-2014 «Изделия медицинские электрические. Часть 1-6. Общие требования безопасности с учетом основных функциональных характеристик. Дополнительный стандарт. Эксплуатационная пригодность»
– ГОСТ Р МЭК 62366-1-2023 «Изделия медицинские. Часть 1. Проектирование медицинских изделий с учетом эксплуатационной пригодности»;
– ГОСТ ISO 14971-2021 «Изделия медицинские. Применение менеджмента риска к медицинским изделиям»;
– ГОСТ Р ИСО 15223-1-2023 «Изделия медицинские. Символы, применяемые для передачи информации, предоставляемой изготовителем. Часть 1. Основные требования»

16 Требования по параметрам электромагнитной совместимости

Требования по параметрам электромагнитной эмиссии

Руководство и декларация изготовителя – электромагнитная эмиссия		
Массажный стол предназначается для применения в электромагнитной обстановке, определенной ниже. Покупателю или пользователю стола следует обеспечить его применение в указанной обстановке.		
Испытание на электромагнитную эмиссию	**Соответствие**	**Электромагнитная обстановка указания**

ООО ЦИРМИ INFO@CIRMI.RU WWW.GOSZDRAVNADZOR.RU

Руководство и декларация изготовителя – электромагнитная эмиссия		
Массажный стол предназначается для применения в электромагнитной обстановке, определенной ниже. Покупателю или пользователю стола следует обеспечить его применение в указанной обстановке.		
Испытание на электромагнитную эмиссию	**Соответствие**	**Электромагнитная обстановка указания**
Радиопомехи по СИСПР 11	Группа 1	Массажный стол использует радиочастотную энергию только для выполнения внутренних функций. Уровень эмиссии радиочастотных помех является низким и, вероятно, не приведет к нарушениям функционирования, расположенного вблизи оборудования.
Радиопомехи по СИСПР 11	Класс Б	Массажный стол пригоден для применения в любых местах размещения, включая жилые дома и здания, непосредственно подключенные к распределительной электрической сети, питающей жилые дома.
Гармонические составляющие потребляемого тока по МЭК 61000-3-2	Не применяют	
Колебания напряжения и фликер по МЭК 61000-3-3	Не применяют	

Требования по параметрам помехоустойчивости

Руководство и декларация изготовителя – помехоустойчивость			
Массажный стол предназначается для применения в электромагнитной обстановке, определенной ниже. Покупателю или пользователю массажного стола следует обеспечить его применение в указанной обстановке.			
Испытание на помехоустойчивость	**Испытательный уровень по МЭК 60601**	**Уровень соответствия**	**Электромагнитная обстановка - указания**
Электростатические разряды (ЭСР) по МЭК 61000-4-2	± 6 кВ - контактный разряд ± 8 кВ - воздушный разряд	± 6 кВ - контактный разряд ± 8 кВ - воздушный разряд	Пол в помещении из дерева, бетона или керамической плитки. При полах, покрытых синтетическим материалом, относительная влажность воздуха – не менее 30 %.
Наносекундные импульсные помехи по МЭК 61000-4-4	± 2 кВ – для линий электропитания ± 1 кВ – для линий ввода-вывода	± 2 кВ – для линий электропитания	Качество электрической энергии в сети в соответствии с типичными условиями коммерческой или больничной обстановки.

ООО ЦИРМИ INFO@CIRMI.RU WWW.GOSZDRAVNADZOR.RU

Руководство и декларация изготовителя – помехоустойчивость			
Массажный стол предназначается для применения в электромагнитной обстановке, определенной ниже. Покупателю или пользователю массажного стола следует обеспечить его применение в указанной обстановке.			
Испытание на помехоустойчивость	**Испытательный уровень по МЭК 60601**	**Уровень соответствия**	**Электромагнитная обстановка - указания**
Микросекундные импульсные помехи большой энергии по МЭК 61000-4-5	± 1 кВ – при подаче помех по схеме «провод-провод» ± 2 кВ – при подаче помехи по схеме «провод-земля»	± 1 кВ – при подаче помех по схеме «провод-провод» ± 2 кВ – при подаче помехи по схеме «провод-земля»	Качество электрической энергии в сети следует обеспечить в соответствии с типичными условиями коммерческой или больничной обстановки.
Провалы, прерывания и изменения напряжения во входных линиях электропитания по МЭК 61000-4-11	< 5 % UH (провал напряжения > 95 % UH) в течение 0,5 периода 40 % UH (провал напряжения 60 % UH) в течение 5 периодов 70 % UH (провал напряжения 30 % UH) в течение 25 периодов < 5 % UH (провал напряжения > 95 % UH) в течение 5 с	< 5 % UH (провал напряжения > 95 % UH) в течение 0,5 периода	Качество электрической энергии в сети в соответствии с типичными условиями коммерческой или больничной обстановки. Если пользователю необходимо обеспечить непрерывную работу в условиях возможных прерываний сетевого напряжения, рекомендуется питание столов осуществлять от источника бесперебойного питания или батареи.
Магнитное поле промышленной частоты по МЭК 61000-4-8	3 А / м	3 А / м	Уровни магнитного поля промышленной частоты следует обеспечить в соответствии с типичными условиями коммерческой или больничной обстановки.
Примечание – U_H – уровень напряжения электрической сети до момента подачи испытательного воздействия			

ООО ЦИРМИ INFO@CIRMI.RU WWW.GOSZDRAVNADZOR.RU

Требования по параметрам помехоустойчивости к наведенным помехам

Руководство и декларация изготовителя – помехоустойчивость			
Массажный стол предназначается для применения в электромагнитной обстановке, определенной ниже. Покупателю или пользователю стола следует обеспечить ее применение в указанной обстановке.			
Испытание на помехоустойчивость	**Испытательный уровень по МЭК 60601**	**Уровень соответствия**	**Электромагнитная обстановка - указания**
Кондуктивные помехи, наведенные радиочастотными электромагнитными полями по МЭК 61000-4-6	3 В (среднеквадратичное значение) в полосе от 150 кГц до 80 МГц	3 В (среднеквадратичное значение)	Расстояние между используемыми радиотелефонными Установками связи и любым элементом стола, включая кабели, должно быть не меньше рекомендуемого пространственного разноса, которые рассчитывается в соответствии с приведенными ниже выражениями применительно к частоте передатчика. Рекомендуемый пространственный разнос составляет: $d = 1.2 \cdot \sqrt{P}$
Излучаемое радиочастотное электромагнитное поле по МЭК 61000-4-3	3 В / м в полосе от 80 МГц до 2,5 ГГц	3 В / м	$d = 1.2 \cdot \sqrt{P}$ (от 80 до 800 МГц) $d = 2.3 \cdot \sqrt{P}$ (от 800 МГц до 2,5 ГГц) Напряженность поля при распространении радиоволн от стационарных радиопередатчиков, по результатам наблюдений за электромагнитной обстановкойа), должна быть ниже, чем уровень соответствия в каждой полосе частотb). Помехи могут иметь место вблизи оборудования, маркированного знаком

ООО ЦИРМИ INFO@CIRMI.RU WWW.GOSZDRAVNADZOR.RU

[a] Напряженность поля при распространении радиоволн от стационарных радиопередатчиков, таких как базовые станции радиотелефонных сетей (сотовых / беспроводных) и наземных подвижных радиостанций, любительских радиостанций, AM и FM радиовещательных передатчиков, телевизионных передатчиков, не может быть определена расчетным путем с достаточной точностью. Для этого должны быть осуществлены практические измерения напряженности поля. Если измеренные значения в месте размещения стола больше применимых уровней соответствия, то следует проводить наблюдения за работой стола с целью проверки его нормального функционирования. Если в процессе наблюдения выявляется отклонение от нормального функционирования, то необходимо принять дополнительные меры, такие как, переориентировка или перемещение установки.

[b] Вне полосы частот от 150 кГц до 80 МГц следует обеспечить напряженность поля менее 1 В / м.

Примечания

1. На частотах 80 и 800 МГц применяют большее значение напряженности поля.
2. Приведенные выражения применимы не во всех случаях. На распространение электромагнитных волн влияет поглощение или отражение от конструкций, объектов или людей.

Рекомендуемые значения пространственного разноса

Рекомендуемые значения пространственного разноса между портативными и подвижными радиочастотными средствами связи и столом.

Массажный стол предназначается для применения в электромагнитной обстановке, при которой осуществляется контроль уровней излучаемых помех. Покупатель или пользователь стола может избежать влияния электромагнитных помех, обеспечивая минимальный пространственный разнос между портативными и подвижными радиочастотными средствами связи (передатчиками) и столом, как рекомендуется ниже, с учетом максимальной выходной мощности средств связи.

Номинальная максимальная выходная мощность передатчика, Вт	Пространственный разнос, м, в зависимости от частоты передатчика		
	$d = 1.2 \cdot \sqrt{P}$ в полосе от 150 кГц до 80 МГц	$d = 1.2 \cdot \sqrt{P}$ в полосе от 80 до 800 МГц	$d = 2.3 \cdot \sqrt{P}$ в полосе от 800 МГц до 2,5 ГГц
0,01	0,12	0,12	0,23
0,1	0,38	0,38	0,73
1	1,2	1,2	2,3
10	3,8	3,8	7,3

ООО ЦИРМИ INFO@CIRMI.RU WWW.GOSZDRAVNADZOR.RU

100	12	12	23

Примечания

1. На частотах 80 и 800 МГц применяют большее значение напряженности поля.
2. Приведенные выражения применимы не во всех случаях. На распространение электромагнитных волн влияет поглощение или отражение от конструкций, объектов или людей.
3. При определении рекомендуемых значений пространственного разноса d для передатчиков с номинальной максимальной выходной мощностью, не указанной в таблице, в приведенные выражения подставляют номинальную максимальную выходную мощность P в ваттах, указанную в документации изготовителя передатчика.

ООО ЦИРМИ INFO@CIRMI.RU WWW.GOSZDRAVNADZOR.RU

Приложение А

Внешний вид и габаритные размеры столов и комплектующих:

1. **Стол массажный 2-х секционный:**

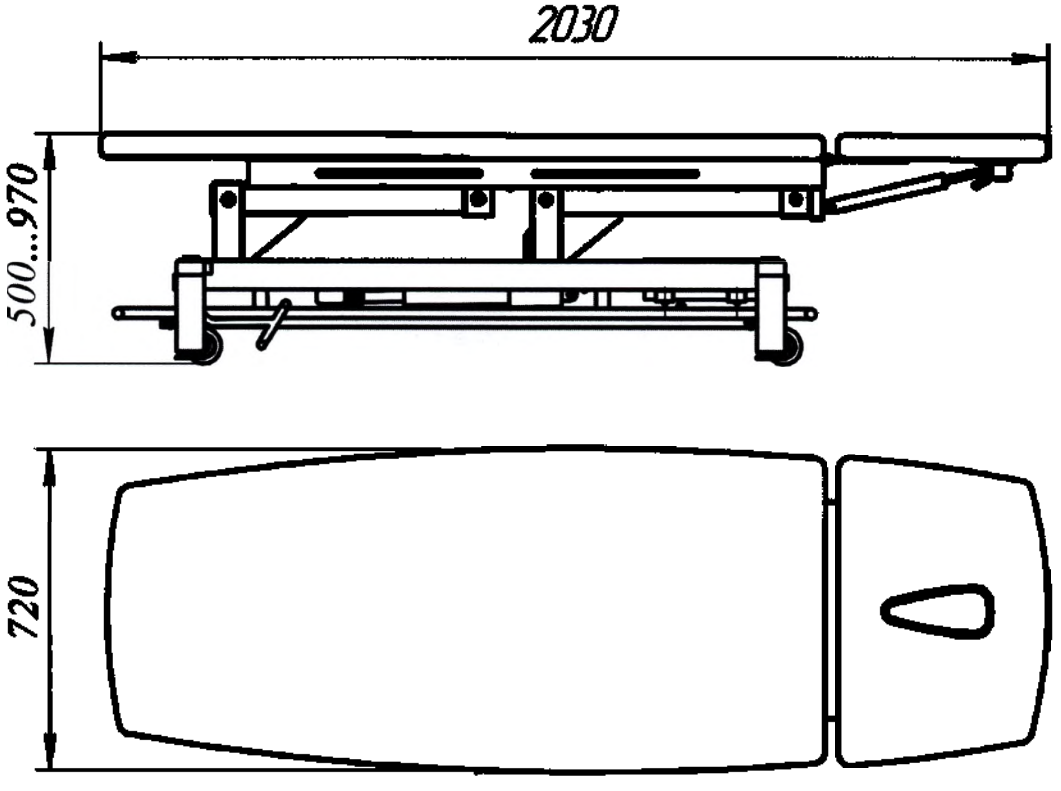

2. **Стол массажный 3-х секционный:**

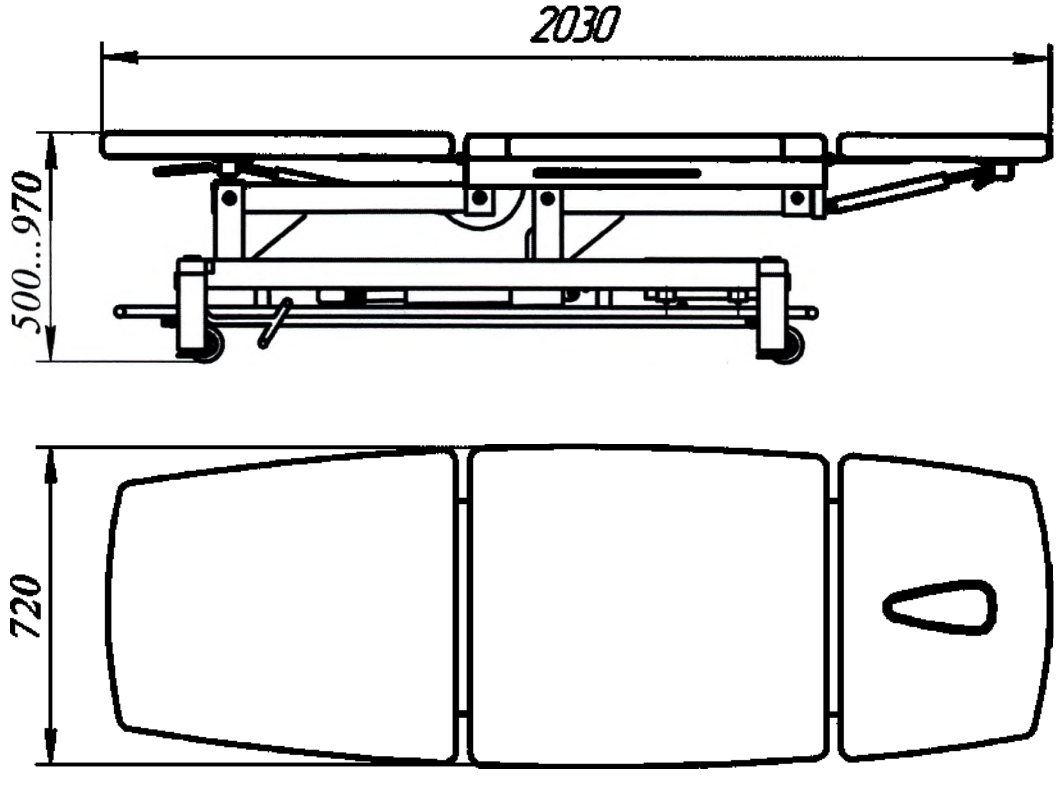

ООО ЦИРМИ INFO@CIRMI.RU WWW.GOSZDRAVNADZOR.RU

3. Стол массажный 7-ми секционный:

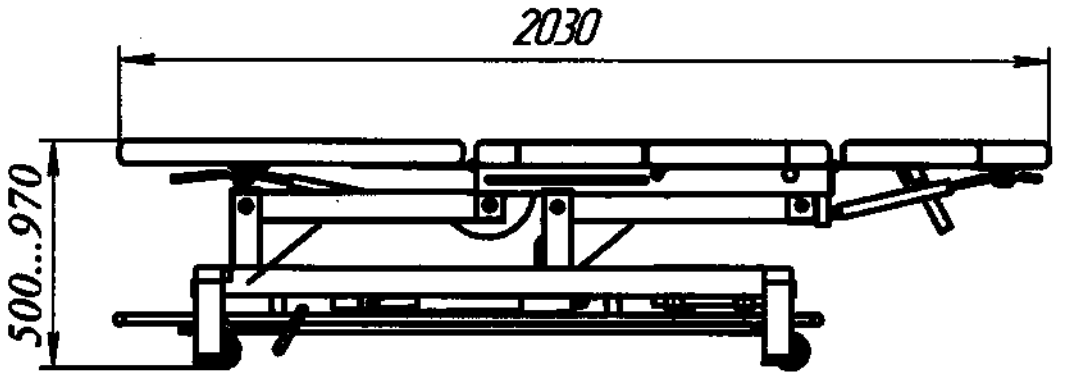

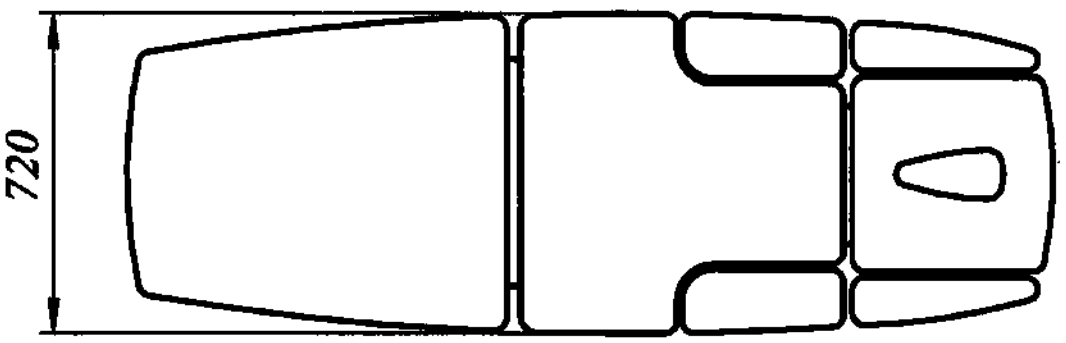

4. Стол массажный 7-ми секционный двухмоторный:

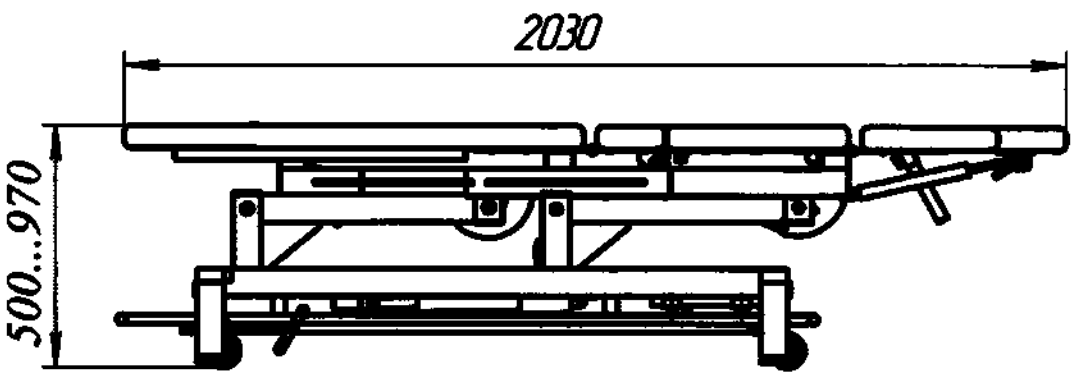

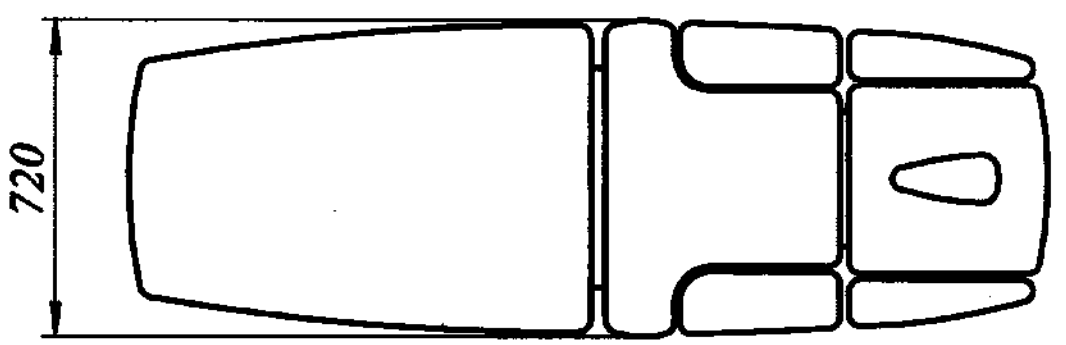

ООО ЦИРМИ INFO@CIRMI.RU WWW.GOSZDRAVNADZOR.RU

5. **Клин для реабилитационных упражнений 25х60х70 см:**

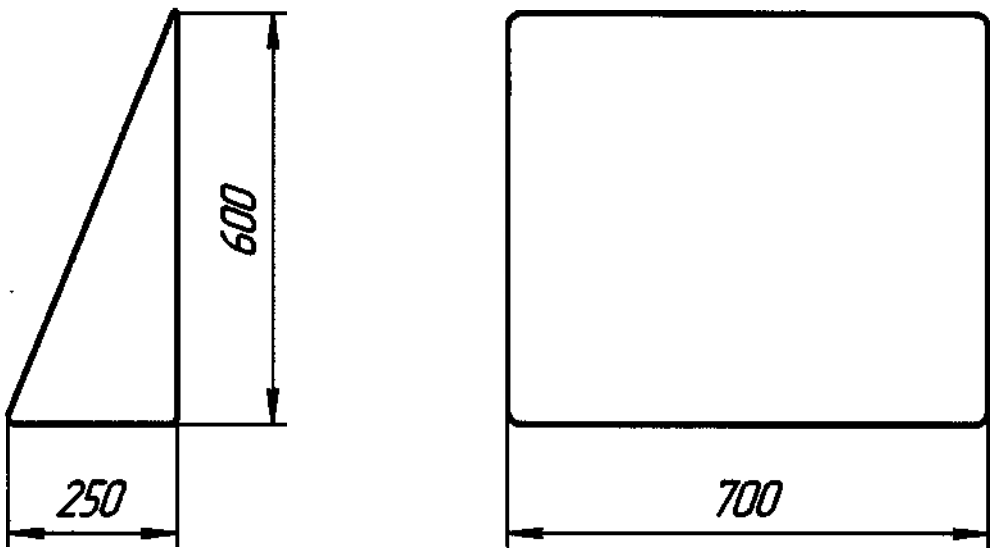

6. **Клин для реабилитационных упражнений 20х35х50 см:**

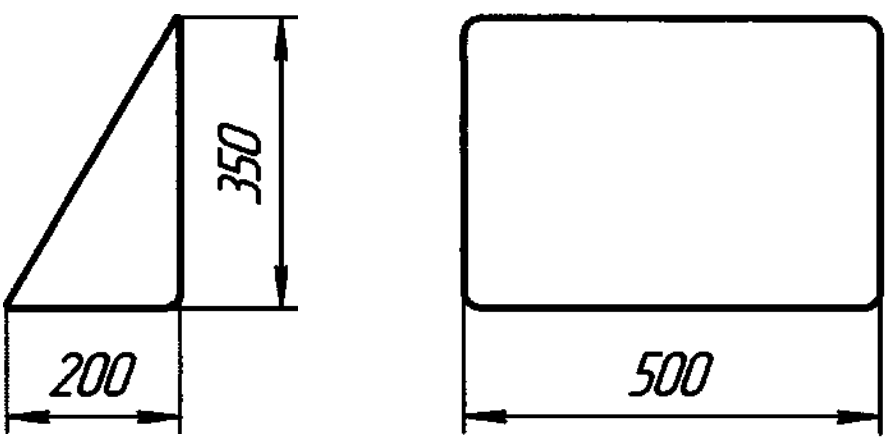

7. **Валик для реабилитационных упражнений ø 50х100 см:**

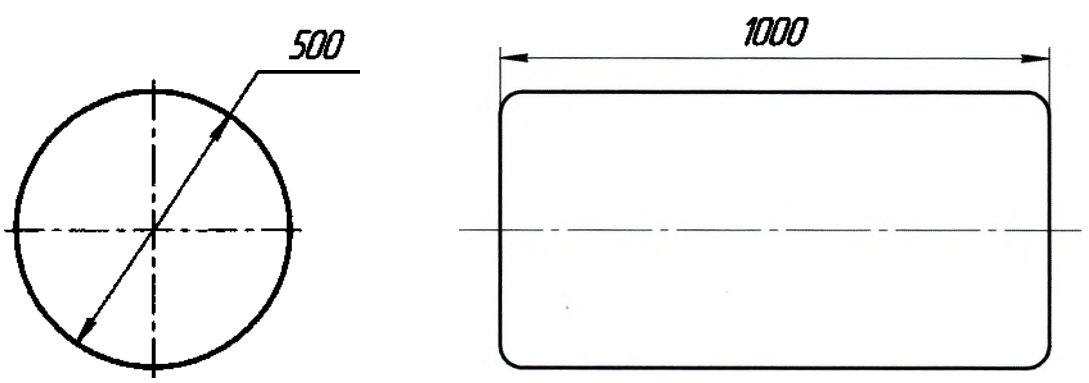

ООО ЦИРМИ INFO@CIRMI.RU WWW.GOSZDRAVNADZOR.RU

8. **Валик для реабилитационных упражнений ø 25х100 см:**

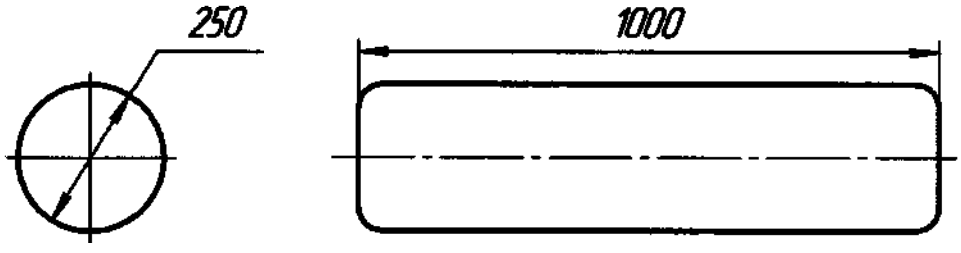

9. **Валик для реабилитационных упражнений ø 20х60 см:**

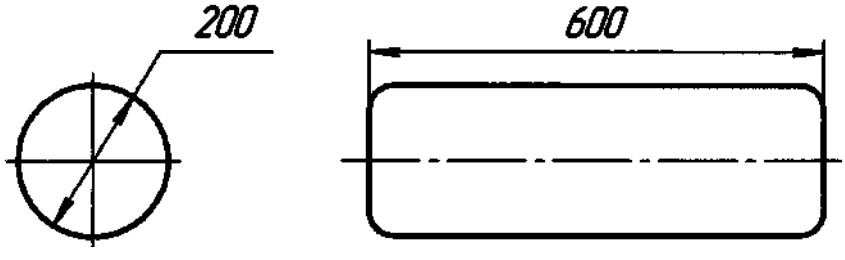

10. **Валик для реабилитационных упражнений ø 15х60 см:**

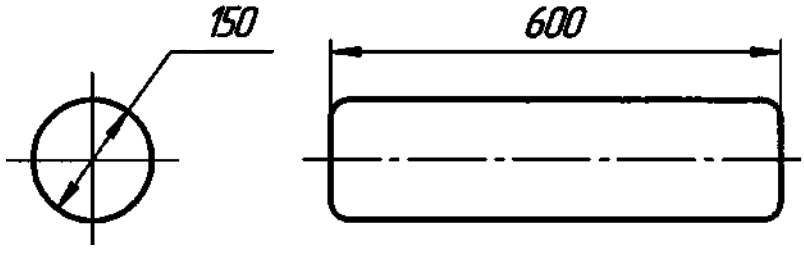

11. **Полувалик для реабилитационных упражнений 10х15х60 см:**

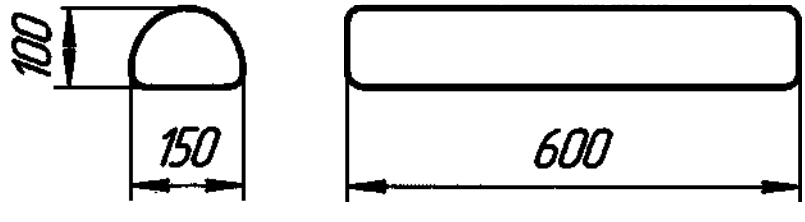

12. **Полувалик для реабилитационных упражнений 15х15х60 см:**

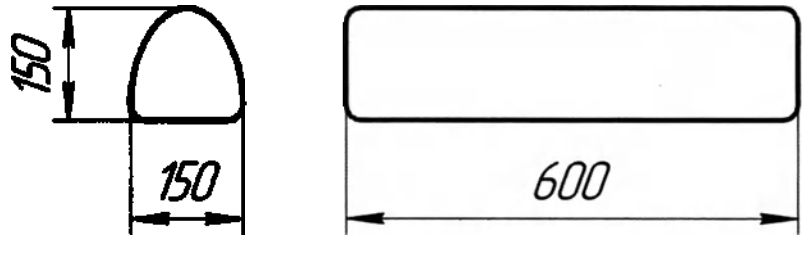

ООО ЦИРМИ INFO@CIRMI.RU WWW.GOSZDRAVNADZOR.RU

Приложение Б

Общий вид наклеек (табличек) на столы и комплектующие:

1. Стол массажный 2-х секционный, СМТ-«Кинезо-Эксперт»-2

Стол массажный терапевтический
"Кинезо-Эксперт"
по ТУ 32.50.30-006-68709709-2023,
в вариантах исполнения

вариант исполнения
Стол массажный 2-х секционный, СМТ-«Кинезо-Эксперт»-2

Номинальное напряжение питания	230 В ~
Диапазон рабочих напряжений питания	195...255 В
Номинальная частота напряжения питания	50 ± 0,5 Гц
Максимальная потребляемая мощность	150 В · А

Непродолжительный режим работы (регулировка высоты): 2 мин. / 18 мин. (вкл /выкл)

IP54

Изготовитель: ООО НПФ «Реабилитационные технологии».
Россия, 603136, Нижегородская область, г. Нижний Новгород,
ул. им. Генерала Иванова И. Д., д.39, кв.64

Заводской номер:

Дата изготовления:

2. Стол массажный 3-х секционный, СМТ-«Кинезо-Эксперт»-3

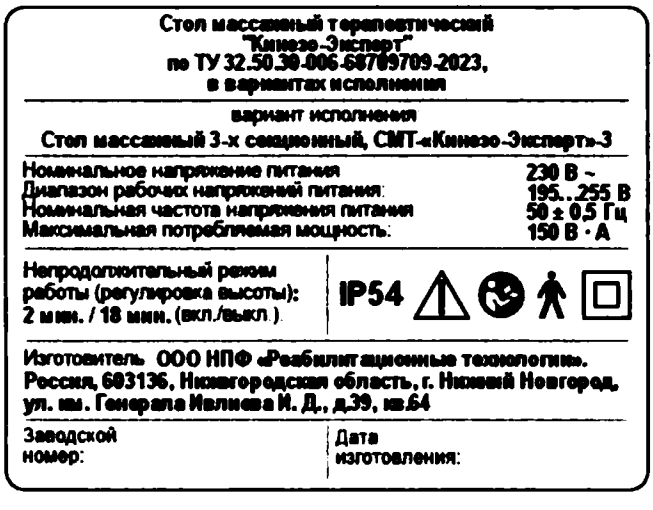
Стол массажный терапевтический
"Кинезо-Эксперт"
по ТУ 32.50.30-006-68709709-2023,
в вариантах исполнения

вариант исполнения
Стол массажный 3-х секционный, СМТ-«Кинезо-Эксперт»-3

Номинальное напряжение питания	230 В ~
Диапазон рабочих напряжений питания	195...255 В
Номинальная частота напряжения питания	50 ± 0,5 Гц
Максимальная потребляемая мощность	150 В · А

Непродолжительный режим работы (регулировка высоты): 2 мин. / 18 мин. (вкл./выкл.)

IP54

Изготовитель ООО НПФ «Реабилитационные технологии».
Россия, 603136, Нижегородская область, г. Нижний Новгород,
ул. им. Генерала Иванова И. Д., д.39, кв.64

Заводской номер:

Дата изготовления:

3. Стол массажный 7-ми секционный, СМТ-«Кинезо-Эксперт»-7

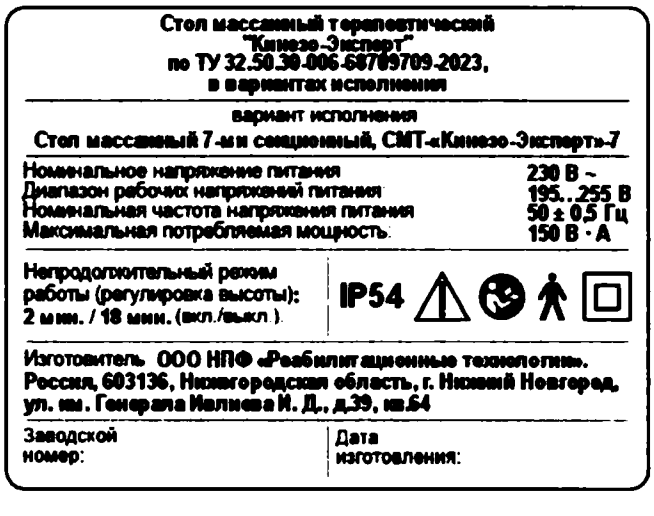
Стол массажный терапевтический
"Кинезо-Эксперт"
по ТУ 32.50.30-006-68709709-2023,
в вариантах исполнения

вариант исполнения
Стол массажный 7-ми секционный, СМТ-«Кинезо-Эксперт»-7

Номинальное напряжение питания	230 В ~
Диапазон рабочих напряжений питания	195...255 В
Номинальная частота напряжения питания	50 ± 0,5 Гц
Максимальная потребляемая мощность	150 В · А

Непродолжительный режим работы (регулировка высоты): 2 мин. / 18 мин. (вкл./выкл.)

IP54

Изготовитель ООО НПФ «Реабилитационные технологии».
Россия, 603136, Нижегородская область, г. Нижний Новгород,
ул. им. Генерала Иванова И. Д., д.39, кв.64

Заводской номер:

Дата изготовления:

ООО ЦИРМИ INFO@CIRMI.RU WWW.GOSZDRAVNADZOR.RU

4. Стол массажный 7-ми секционный двухмоторный, СМТ-«Кинезо-Эксперт»-7/2М

Стол массажный терапевтический
"Кинезо-Эксперт"
по ТУ 32.50.30-006-68709709-2023,
в вариантах исполнения

вариант исполнения:
Стол массажный 7-ми секционный двухмоторный,
СМТ-«Кинезо-Эксперт»-7/2М

Номинальное напряжение питания:	230 В ~
Диапазон рабочих напряжений питания:	195...255 В
Номинальная частота напряжения питания:	50 ± 0,5 Гц
Максимальная потребляемая мощность:	150 В · А

Непродолжительный режим работы (регулировка высоты): 2 мин. / 18 мин. (вкл /выкл)

IP54

Изготовитель: ООО НПФ «Реабилитационные технологии».
Россия, 603136, Нижегородская область, г. Нижний Новгород,
ул. им. Генерала Иванова И. Д., д.39, кв.64

Заводской номер:	Дата изготовления:

5. Маркировка, содержащая массу стола и безопасную рабочую нагрузку:

Безопасная рабочая нагрузка	Масса
150 кг	

6. Клин для реабилитационных упражнений 25х60х70 см:

ООО НПФ «Реабилитационные технологии».
Россия, 603136, Нижегородская область,
г. Нижний Новгород,
ул. им. Генерала Иванова И. Д., д.39, кв.64

Стол массажный терапевтический
"Кинезо-Эксперт" по ТУ 32.50.30-006-68709709-2023,
в вариантах исполнения

Клин для реабилитационных упражнений
25 х 60 х 70 см

Серийный номер:	Дата изготовления:

7. Клин для реабилитационных упражнений 20х35х50 см:

ООО НПФ «Реабилитационные технологии».
Россия, 603136, Нижегородская область,
г. Нижний Новгород,
ул. им. Генерала Иванова И. Д., д.39, кв.64

Стол массажный терапевтический
"Кинезо-Эксперт" по ТУ 32.50.30-006-68709709-2023,
в вариантах исполнения

Клин для реабилитационных упражнений
20 х 35 х 50 см

Серийный номер:	Дата изготовления:

ООО ЦИРМИ INFO@CIRMI.RU WWW.GOSZDRAVNADZOR.RU

8. Валик для реабилитационных упражнений ø 50х100 см:

ООО НПФ «Реабилитационные технологии».
Россия, 603136, Нижегородская область,
г. Нижний Новгород,
ул. им. Генерала Иванова И. Д., д.39, кв.64

Стол массажный терапевтический
"Кинезо-Эксперт" по ТУ 32.50.30-006-68709709-2023,
в вариантах исполнения

Валик для реабилитационных упражнений
ø 50 х 100 см

Серийный номер: | Дата изготовления:

9. Валик для реабилитационных упражнений ø 25х100 см:

ООО НПФ «Реабилитационные технологии».
Россия, 603136, Нижегородская область,
г. Нижний Новгород,
ул. им. Генерала Иванова И. Д., д.39, кв.64

Стол массажный терапевтический
"Кинезо-Эксперт" по ТУ 32.50.30-006-68709709-2023,
в вариантах исполнения

Валик для реабилитационных упражнений
ø 25 х 100 см

Серийный номер: | Дата изготовления:

10. Валик для реабилитационных упражнений ø 20х60 см:

ООО НПФ «Реабилитационные технологии».
Россия, 603136, Нижегородская область,
г. Нижний Новгород,
ул. им. Генерала Иванова И. Д., д.39, кв.64

Стол массажный терапевтический
"Кинезо-Эксперт" по ТУ 32.50.30-006-68709709-2023,
в вариантах исполнения

Валик для реабилитационных упражнений
ø 20 х 60 см

Серийный номер: | Дата изготовления:

11. Валик для реабилитационных упражнений ø 15х60 см:

ООО НПФ «Реабилитационные технологии».
Россия, 603136, Нижегородская область,
г. Нижний Новгород,
ул. им. Генерала Иванова И. Д., д.39, кв.64

Стол массажный терапевтический
"Кинезо-Эксперт" по ТУ 32.50.30-006-68709709-2023,
в вариантах исполнения

Валик для реабилитационных упражнений
ø 15 х 60 см

Серийный номер: | Дата изготовления:

ООО ЦИРМИ INFO@CIRMI.RU WWW.GOSZDRAVNADZOR.RU

12. Полувалик для реабилитационных упражнений 10х15х60 см:

ООО НПФ «Реабилитационные технологии».
Россия, 603136, Нижегородская область,
г. Нижний Новгород,
ул. им. Генерала Иванова И. Д., д.39, кв.64

Стол массажный терапевтический
"Кинезо-Эксперт" по ТУ 32.50.30-006-68709709-2023,
в вариантах исполнения

Полувалик
для реабилитационных упражнений
10 х 15 х 60 см

Серийный номер:	Дата изготовления:

13. Полувалик для реабилитационных упражнений 15х15х60 см:

ООО НПФ «Реабилитационные технологии».
Россия, 603136, Нижегородская область,
г. Нижний Новгород,
ул. им. Генерала Иванова И. Д., д.39, кв.64

Стол массажный терапевтический
"Кинезо-Эксперт" по ТУ 32.50.30-006-68709709-2023,
в вариантах исполнения

Полувалик
для реабилитационных упражнений
15 х 15 х 60 см

Серийный номер:	Дата изготовления:

14. Маркировка газовой пружины:

ООО ЦИРМИ INFO@CIRMI.RU WWW.GOSZDRAVNADZOR.RU

15. Маркировка актуатора:

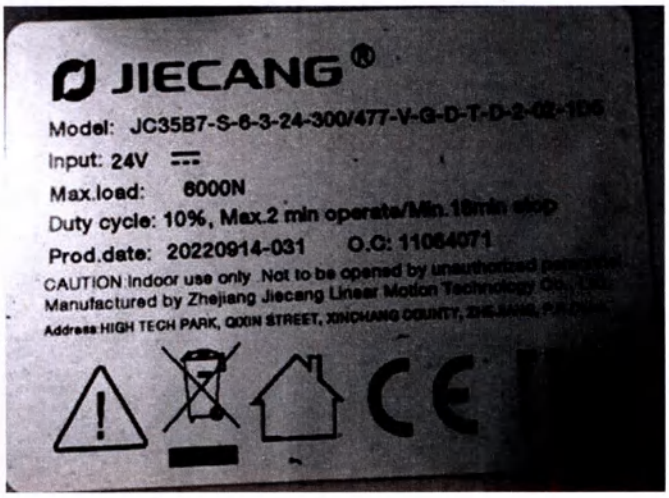	
Оригинальная маркировка	Маркировка на русском языке

Пояснения по знакам безопасности и символам на наклейках (табличках):

Символ	Назначение
~	Переменный ток
IP 54	Изделие с защитой от попадания пыли и защитой от попадания брызг воды.
	Обратиться к инструкции по эксплуатации
	Общий знак предупреждения
	Рабочая часть типа В
	Изделие КЛАССА II
	Опасность поражения электрическим током

ООО ЦИРМИ INFO@CIRMI.RU WWW.GOSZDRAVNADZOR.RU

230 В	Напряжение 230 В
	Осторожно
	Хрупкое. Осторожно
	Верх
	Не кантовать
	Штабелировать запрещается
	Беречь от влаги
	Не выбрасывать
CE	европейское соответствие
EAC	Евразийское соответствие (Eurasian Conformity). Единый знак обращения на рынке Евразийского экономического союза

ООО ЦИРМИ INFO@CIRMI.RU WWW.GOSZDRAVNADZOR.RU

	Не разбирать
	Не нагревать
	Не деформировать
	Использовать внутри помещений

ООО ЦИРМИ INFO@CIRMI.RU WWW.GOSZDRAVNADZOR.RU

ООО НПФ Реабилитационные технологии

Количество тридцать девять

(39) листов

Директор _____ Емельянов А.В.

ООО ЦИРМИ INFO@CIRMI.RU WWW.GOSZDRAVNADZOR.RU

ОКПД 2 32.50.30.111

УТВЕРЖДАЮ
Директор ООО НПФ
«Реабилитационные технологии»

_____ А.В. Емельянов
«15» июля 2024 г.

Стол массажный терапевтический «Кинезо-Эксперт»
по ТУ 32.50.30-006-68709709-2023, в вариантах исполнения

варианты исполнения:
Стол массажный 2-х секционный
Стол массажный 3-х секционный
Стол массажный 7-ми секционный
Стол массажный 7-ми секционный двухмоторный

Паспорт

ММЦМ.941139.005 ПС

Нижний Новгород
2024 г.

Перв. примен. | ММЦМ.941139.005 ПС
Справ. №
Подпись и дата
Инв. № дубл.
Взам. инв. №
Подпись и дата
Инв. № подл.

ООО ЦИРМИ INFO@CIRMI.RU WWW.GOSZDRAVNADZOR.RU

Содержание

1 Общие указания 3

2 Основные технические характеристики 3

3 Комплектность столов 4

4 Сведения об утилизации 6

5 Гарантии изготовителя 6

6 Транспортирование и хранение 6

7 Свидетельство о приемке 6

8 Сведения о рекламациях 9

9 Учет технического обслуживания 10

10 Гарантийный талон 11

ООО ЦИРМИ INFO@CIRMI.RU WWW.GOSZDRAVNADZOR.RU

1 Общие указания

Настоящий паспорт предназначен для ознакомления с основными техническими характеристиками Столов массажных терапевтических «Кинезо-Эксперт» по ТУ 32.50.30-006-68709709-2023, в вариантах исполнения: Стол массажный 2-х секционный, Стол массажный 3-х секционный, Стол массажный 7-ми секционный, Стол массажный 7-ми секционный двухмоторный (далее по тексту - столы), а также, для отражения сведений об их комплектности и приемке.

Перед эксплуатацией необходимо ознакомится с руководством по эксплуатации на столы.

Столы имеют следующие обозначения:

№ п/п	Наименование стола	Обозначение стола
1	Стол массажный 2-х секционный	СМТ-«Кинезо-Эксперт»-2
2	Стол массажный 3-х секционный	СМТ-«Кинезо-Эксперт»-3
3	Стол массажный 7-ми секционный	СМТ-«Кинезо-Эксперт»-7
4	Стол массажный 7-ми секционный двухмоторный	СМТ-«Кинезо-Эксперт»-7/2М

2 Основные технические характеристики

2.1 Условия эксплуатации

2.1.1 Столы при эксплуатации устойчивы к климатическим воздействиям по ГОСТ Р 50444 и ГОСТ 15150 для вида климатического исполнения УХЛ 4.2.

2.1.2 Столы эксплуатируются при следующих условиях:

– температура окружающей среды от плюс 10 до плюс 35°С;

– давление от 645 до 795 мм рт. ст.;

– влажность от 45 до 80 %.

2.2 Остальные технические характеристики приведены в руководстве по эксплуатации на столы.

ООО ЦИРМИ INFO@CIRMI.RU WWW.GOSZDRAVNADZOR.RU

3 Комплектность столов

1. Комплект поставки «Стол массажный 2-х секционный, СМТ-«Кинезо-Эксперт»-2 – ТУ 32.50.30-006-68709709-2023, в составе»:

1. Стол массажный 2-х секционный, СМТ-«Кинезо-Эксперт»-2…….. -1 шт.
2. Паспорт…….. -1 шт.
3. Руководство по эксплуатации…… -1 шт.

Принадлежности:

1. Клин для реабилитационных упражнений 25 х 60 х 70 см (при необходимости) …... -1 шт.
2. Клин для реабилитационных упражнений 20 х 35 х 50 см (при необходимости) …... -1 шт.
3. Валик для реабилитационных упражнений ø 50 х 100 см (при необходимости) …… -1 шт.
4. Валик для реабилитационных упражнений ø 25 х 100 см (при необходимости) …… -1 шт.
5. Валик для реабилитационных упражнений ø 20 х 60 см (при необходимости) …..... -1 шт.
6. Валик для реабилитационных упражнений ø 15 х 60 см (при необходимости) …..... -1 шт.
7. Полувалик для реабилитационных упражнений 10 х 15 х 60 см (при необходимости) …….. -1 шт.
8. Полувалик для реабилитационных упражнений 15 х 15 х 60 см (при необходимости) ……..... -1 шт.

2. Комплект поставки «Стол массажный 3-х секционный СМТ-«Кинезо-Эксперт»-3 – ТУ 32.50.30-006-68709709-2023, в составе:»:

1. Стол массажный 3-х секционный, СМТ-«Кинезо-Эксперт»-3…….. -1 шт.
2. Паспорт…….. -1 шт.
3. Руководство по эксплуатации…… -1 шт.

Принадлежности:

1. Клин для реабилитационных упражнений 25 х 60 х 70 см (при необходимости) …... -1 шт.
2. Клин для реабилитационных упражнений 20 х 35 х 50 см (при необходимости) …... -1 шт.
3. Валик для реабилитационных упражнений ø 50 х 100 см (при необходимости) …… -1 шт.
4. Валик для реабилитационных упражнений ø 25 х 100 см (при необходимости) …… -1 шт.
5. Валик для реабилитационных упражнений ø 20 х 60 см (при необходимости) …..... -1 шт.
6. Валик для реабилитационных упражнений ø 15 х 60 см (при необходимости) …..... -1 шт.
7. Полувалик для реабилитационных упражнений 10 х 15 х 60 см (при необходимости) ……..... -1 шт.
8. Полувалик для реабилитационных упражнений 15 х 15 х 60 см (при необходимости) ……..... -1 шт.

ООО ЦИРМИ INFO@CIRMI.RU WWW.GOSZDRAVNADZOR.RU

3. Комплект поставки «Стол массажный 7-ми секционный, СМТ-«Кинезо-Эксперт»-7 – ТУ 32.50.30-006-68709709-2023, в составе:»:

1. Стол массажный 7-ми секционный, СМТ-«Кинезо-Эксперт»-7..... -1 шт.
2. Паспорт..... -1 шт.
3. Руководство по эксплуатации..... -1 шт.

Принадлежности:

1. Клин для реабилитационных упражнений 25 х 60 х 70 см (при необходимости) ..... -1 шт.
2. Клин для реабилитационных упражнений 20 х 35 х 50 см (при необходимости) ..... -1 шт.
3. Валик для реабилитационных упражнений ø 50 х 100 см (при необходимости) ..... -1 шт.
4. Валик для реабилитационных упражнений ø 25 х 100 см (при необходимости) ..... -1 шт.
5. Валик для реабилитационных упражнений ø 20 х 60 см (при необходимости) ..... -1 шт.
6. Валик для реабилитационных упражнений ø 15 х 60 см (при необходимости) ..... -1 шт.
7. Полувалик для реабилитационных упражнений 10 х 15 х 60 см (при необходимости) ..... -1 шт.
8. Полувалик для реабилитационных упражнений 15 х 15 х 60 см (при необходимости) ..... -1 шт.

4. Комплект поставки «Стол массажный 7-ми секционный двухмоторный СМТ-«Кинезо-Эксперт»-7/2М – ТУ 32.50.30-006-68709709-2023, в составе:»:

1. Стол массажный 7-ми секционный двухмоторный, СМТ-«Кинезо-Эксперт»-7/2М . -1 шт.
2. Паспорт..... -1 шт.
3. Руководство по эксплуатации..... -1 шт.

Принадлежности:

1. Клин для реабилитационных упражнений 25 х 60 х 70 см (при необходимости) ..... -1 шт.
2. Клин для реабилитационных упражнений 20 х 35 х 50 см (при необходимости) ..... -1 шт.
3. Валик для реабилитационных упражнений ø 50 х 100 см (при необходимости) ..... -1 шт.
4. Валик для реабилитационных упражнений ø 25 х 100 см (при необходимости) ..... -1 шт.
5. Валик для реабилитационных упражнений ø 20 х 60 см (при необходимости) ..... -1 шт.
6. Валик для реабилитационных упражнений ø 15 х 60 см (при необходимости) ..... -1 шт.
7. Полувалик для реабилитационных упражнений 10 х 15 х 60 см (при необходимости) ..... -1 шт.
8. Полувалик для реабилитационных упражнений 15 х 15 х 60 см (при необходимости) ..... -1 шт.

ООО ЦИРМИ INFO@CIRMI.RU WWW.GOSZDRAVNADZOR.RU

4 Сведения об утилизации

4.1 Столы не представляют опасности для жизни, здоровья людей и окружающей среды после окончания срока службы (эксплуатации) и не требует проведения специальных мероприятий по подготовке и отправке составных частей столов на утилизацию.

4.2 Стол не имеет компонентов, содержащих золото и другие драгметаллы. Электронные и электрические компоненты стола должны утилизироваться отдельно от бытовых отходов.

4.3 Утилизация или уничтожение не представляющих опасность составных частей после окончания срока службы (эксплуатации) осуществляется в соответствии с СанПиН 2.1.3684 как отходы класса А.

5 Гарантии изготовителя

5.1 Предприятие-изготовитель гарантирует соответствие столов требованиям настоящей технической документации при соблюдении условий эксплуатации, транспортирования и хранения.

5.2 Гарантийный срок эксплуатации – 12 месяцев со дня ввода установки в эксплуатацию, но не более 18 месяцев со дня изготовления.

5.3 Гарантийный срок хранения – 6 месяцев с момента изготовления.

6 Транспортирование и хранение

6.1 Столы транспортируются всеми видами транспорта в крытых транспортных средствах в соответствии с требованиями ГОСТ Р 50444-2020 и правилами перевозки грузов, действующим на каждом виде транспорта.

6.2 Условия транспортирования столов - по условиям хранения 5 (ОЖ4) по ГОСТ 15150-69 при температуре окружающей среды от минус 50 до плюс 50°С и относительной влажности воздуха до 100% при температуре плюс 25°С.

6.3 Столы в упаковке предприятия-изготовителя хранятся на складах поставщика и потребителя в условиях хранения 2(С) по ГОСТ 15150-69 при температуре окружающей среды от минус 20 до плюс 40°С и относительной влажности воздуха до 98% при температуре плюс 25°С.

ООО ЦИРМИ INFO@CIRMI.RU WWW.GOSZDRAVNADZOR.RU

6.4 После транспортирования в условиях отрицательных температур стол в транспортной упаковке должен быть выдержан при нормальных условиях не менее 24 ч.

ООО ЦИРМИ INFO@CIRMI.RU WWW.GOSZDRAVNADZOR.RU

7 Свидетельство о приемке

Стол массажный терапевтический «Кинезо-Эксперт»_____ (СМТ-«Кинезо-Эксперт»_____), заводской №_____ изготовлен в соответствии с действующей технической документацией и с требованиями ТУ 32.50.50-006-68709709-2023, проверен и признан годным для эксплуатации.

Дата изготовления:_____

ОТК

М.П _____ _____

(личная подпись) (расшифровка подписи)

_____

(год, месяц, число)

ООО ЦИРМИ INFO@CIRMI.RU WWW.GOSZDRAVNADZOR.RU

8 Сведения о рекламациях

8.1 В случае отказа стола после пуска в эксплуатацию в период действия гарантийных обязательств, потребитель должен направить в адрес предприятия-изготовителя следующие документы:

- заявку на ремонт с указанием;
- дефектную ведомость;
- гарантийный талон.

8.2 Все рекламации регистрируются потребителем в таблице 2.

Таблица 2 – Таблица регистрации рекламаций

Дата отказа	Количество часов работы Стола до отказа	Краткое содержание неисправности	Дата направления рекламации	Меры, принятые по рекламации	Примечание

ООО ЦИРМИ INFO@CIRMI.RU WWW.GOSZDRAVNADZOR.RU

9 Учет технического обслуживания

Дата	Вид технического обслуживания	Наработка		Основание (наименование, номер и дата документа)	Должность, фамилия и подпись		Примечание
		после последнего ремонта	с начала эксплуатации		выполнившего работу	проверившего работу	

ООО ЦИРМИ INFO@CIRMI.RU WWW.GOSZDRAVNADZOR.RU

10 Гарантийный талон

на гарантийный ремонт (техническое обслуживание) Стола массажного терапевтического «Кинезо-Эксперт»

_____ _____

заводской номер дата изготовления

продан _____

(дата, подпись и штамп торгующей организации)

введен в эксплуатацию _____

(дата, подпись)

По вопросам, касающимся гарантийных обязательств, необходимо обращаться к производителю:

ООО НПФ «Реабилитационные технологии»

тел. 8 800 444 70 86

эл. почта info@madin.ru

сайт www.madin.ru

юридический адрес: 603136, Нижегородская область, г. Нижний Новгород, ул. имени Генерала Ивлиева И.Д., д.39, кв.64.

адрес места производства: 603136, Нижегородская Обл., Павловский Муниципальный Район, Сельское Поселение Калининский Сельсовет, Деревня Лаптево, Территория Заводская-1, Дом 1.

_____ Подпись руководителя
предприятия и
печать

ООО ЦИРМИ INFO@CIRMI.RU WWW.GOSZDRAVNADZOR.RU

ООО НПФ Реабилитационные технологии

Количество одиннадцать

(11) листов

Директор _____ Емельянов А.В.

ООО ЦИРМИ INFO@CIRMI.RU WWW.GOSZDRAVNADZOR.RU

ОКПД 2 32.50.30.111

УТВЕРЖДАЮ
Директор ООО НПФ
«Реабилитационные технологии»

_____ А.В. Емельянов
«15» июля 2024 г.

Стол массажный терапевтический «Кинезо-Эксперт»
по ТУ 32.50.30-006-68709709-2023, в вариантах исполнения

варианты исполнения:
Стол массажный 1-секционный для Бобат и Войта терапии, 1200 мм
Стол массажный 2-х секционный для Бобат и Войта терапии, 1200 мм
Стол массажный 3-х секционный для Бобат и Войта терапии, 1200 мм
Стол массажный 1-секционный для Бобат и Войта терапии, 1600 мм
Стол массажный 2-х секционный для Бобат и Войта терапии, 1600 мм
Стол массажный 3-х секционный для Бобат и Войта терапии, 1600 мм

Руководство по эксплуатации

ММЦМ.941139.006 РЭ

Нижний Новгород
2023 г.

Перв. примен. | ММЦМ.941139.006 РЭ
Справ. №
Подпись и дата
Инв. № дубл.
Взам. инв. №
Подпись и дата
Инв. № подл.

ООО ЦИРМИ INFO@CIRMI.RU WWW.GOSZDRAVNADZOR.RU

Содержание

1 Назначение 5

2 Показания, противопоказания, область применения: 5

3 Технические характеристики 5

4 Комплектность столов 9

5 Устройство и конструкция столов 12

6 Указание мер безопасности 15

7 Подготовка рабочего места и порядок работы со столами 17

8 Маркировка столов 20

9 Упаковка столов 22

10 Техническое обслуживание 22

11 Транспортирование, хранение 23

12 Утилизация 24

13 Гарантии изготовителя 24

14 Адрес предприятия изготовителя 24

15 Перечень национальных и международных стандартов, которым соответствует изделие 25

16 Требования по параметрам электромагнитной совместимости 25

Приложение А 30

Приложение Б 41

ООО ЦИРМИ INFO@CIRMI.RU WWW.GOSZDRAVNADZOR.RU

Настоящее руководство по эксплуатации предназначено для ознакомления с устройством, принципом действия, конструкцией, эксплуатацией, инструкцией по применению, техническим обслуживанием Столов массажных терапевтических «Кинезо-Эксперт» по ТУ 32.50.30-006-68709709-2023, в вариантах исполнения: Стол массажный 1-секционный для Бобат и Войта терапии, 1200 мм, Стол массажный 2-х секционный для Бобат и Войта терапии, 1200 мм, Стол массажный 3-х секционный для Бобат и Войта терапии, 1200 мм, Стол массажный 1-секционный для Бобат и Войта терапии, 1600 мм, Стол массажный 2-х секционный для Бобат и Войта терапии, 1600 мм, Стол массажный 3-х секционный для Бобат и Войта терапии, 1600 мм (далее по тексту - столы).

Столы для Бобат и Войта терапии могут иметь возможность управления с ручного пульта управления – опция [Р], либо с ножной педали управления – опция [Н].

Столы имеют следующие обозначения:

№ п/п	Наименование стола	Обозначение стола
1	Стол массажный 1-секционный для Бобат и Войта терапии, 1200 мм, опция [Р]	СМТ-«Кинезо-Эксперт»-Б1.1
2	Стол массажный 1-секционный для Бобат и Войта терапии, 1200 мм, опция [Н]	СМТ-«Кинезо-Эксперт»-Б1.2
3	Стол массажный 2-х секционный для Бобат и Войта терапии, 1200 мм, опция [Р]	СМТ-«Кинезо-Эксперт»-Б2.1
4	Стол массажный 2-х секционный для Бобат и Войта терапии, 1200 мм, опция [Н]	СМТ-«Кинезо-Эксперт»-Б2.2
5	Стол массажный 3-х секционный для Бобат и Войта терапии, 1200 мм, опция [Р]	СМТ-«Кинезо-Эксперт»-Б3.1
6	Стол массажный 3-х секционный для Бобат и Войта терапии, 1200 мм, опция [Н]	СМТ-«Кинезо-Эксперт»-Б3.2
7	Стол массажный 1-секционный для Бобат и Войта терапии, 1600 мм, опция [Р]	СМТ-«Кинезо-Эксперт»-Б1.3
8	Стол массажный 1-секционный для Бобат и Войта терапии, 1600 мм, опция [Н]	СМТ-«Кинезо-Эксперт»-Б1.4
9	Стол массажный 2-х секционный для Бобат и Войта терапии, 1600 мм, опция [Р]	СМТ-«Кинезо-Эксперт»-Б2.3
10	Стол массажный 2-х секционный для Бобат и Войта терапии, 1600 мм, опция [Н]	СМТ-«Кинезо-Эксперт»-Б2.4
11	Стол массажный 3-х секционный для Бобат и Войта терапии, 1600 мм, опция [Р]	СМТ-«Кинезо-Эксперт»-Б3.3
12	Стол массажный 3-х секционный для Бобат и Войта терапии, 1600 мм, опция [Н]	СМТ-«Кинезо-Эксперт»-Б3.4

ООО ЦИРМИ INFO@CIRMI.RU WWW.GOSZDRAVNADZOR.RU

Вид климатического исполнения – УХЛ 4.2 по ГОСТ 15150.

Класс в зависимости от потенциального риска применения – 1, в соответствии с приказом от 6 июня 2012 г. №4н «Об утверждении номенклатурной классификации медицинских изделий».

По электробезопасности, согласно ГОСТ Р МЭК 60601-1, изделие классифицируется как изделие класса II с рабочей частью типа B.

Степень защиты, обеспечиваемые оболочками (код IP) согласно ГОСТ 14254: IP54.

Режим работы: Непродолжительный режим работы (регулировка высоты): 2 мин. / 18 мин. (вкл/выкл.).

Изделие непригодно для эксплуатации в среде с повышенным содержанием кислорода.

Вид контакта с организмом человека - изделия, не контактирующие с телом человека.

ООО ЦИРМИ INFO@CIRMI.RU WWW.GOSZDRAVNADZOR.RU

1 Назначение

Стол массажный терапевтический «Кинезо-Эксперт» по ТУ 32.50.30-006-68709709-2023, в вариантах исполнения предназначен для дополнительной терапии различного типа (например, массажа, кинезотерапии) с целью мобилизации и реабилитации пациентов с поражением ЦНС, нарушении двигательной активности, в том числе ОНМК (острого нарушения мозгового кровообращения) и ЧМТ (черепно-мозговой травмы).

2 Показания, противопоказания, область применения:

Показания для применения медицинского изделия:

- необходимость проведения массажа, мануальной терапии, реабилитации по методикам Бобат и Войта терапии и другим кинезотерапевтическим методикам;
- необходимость реабилитационных занятий при:
  - заболеваниях и травмах, связанных с поражением ЦНС;
  - нарушении двигательной активности вследствие таких заболеваний, как:
    - детский церебральный паралич;
    - острое нарушение мозгового кровообращения, ранний восстановительный, поздний восстановительный и период последствий;
    - травмы головного или спинного мозга;
    - травмы опорно-двигательного аппарата.

Противопоказания к применению медицинского изделия:

- противопоказаний нет.

Область применения:

Столы применяются в больницах, реабилитационных и медицинских центрах, санаториях, массажных кабинетах и кабинетах мануальной терапии.

3 Технические характеристики

3.1 Габаритные размеры ложа столов, приведены в таблице 2.

Таблица 2 – Габаритные размеры ложа столов

Параметры, габариты	Модификации столов											
	СМТ «Кинезо-Эксперт»-Х											
Х	Б1.1	Б2.1	Б3.1	Б1.2	Б2.2	Б3.2	Б1.3	Б2.3	Б3.3	Б1.4	Б2.4	Б3.4
Количество секций	1	2	3	1	2	3	1	2	3	1	2	3

ООО ЦИРМИ INFO@CIRMI.RU WWW.GOSZDRAVNADZOR.RU

Параметры, габариты		Модификации столов											
		СМТ «Кинезо-Эксперт»-Х											
Х		Б1.1	Б2.1	Б3.1	Б1.2	Б2.2	Б3.2	Б1.3	Б2.3	Б3.3	Б1.4	Б2.4	Б3.4
Длина ложа, мм, ±10%	передней секции	-	660	660	-	660	660	-	660	660	-	660	660
	средней секции	2000	-	660	2000	-	660	2000	-	660	2000	-	660
	задней секции	-	1320	660	-	1320	660	-	1320	660	-	1320	660
	общая	2000						2000					
Ширина ложа, мм, ±10%		1200						1600					

3.2 Габаритные размеры столов и комплектующих должны соответствовать указанным в приложении А. Допустимые отклонения габаритных размеров ±10 %.

3.3 Масса столов и комплектующих должна быть:

—Стол массажный 1-секционный для Бобат и Войта терапии, 1200 мм, опция [Р]..... 117 кг

—Стол массажный 1-секционный для Бобат и Войта терапии, 1200 мм, опция [Н]..... 120 кг

—Стол массажный 2-х секционный для Бобат и Войта терапии, 1200 мм, опция [Р]..... 122 кг

—Стол массажный 2-х секционный для Бобат и Войта терапии, 1200 мм, опция [Н]..... 125 кг

—Стол массажный 3-х секционный для Бобат и Войта терапии, 1200 мм, опция [Р]..... 127 кг

—Стол массажный 3-х секционный для Бобат и Войта терапии, 1200 мм, опция [Н]..... 130 кг

—Стол массажный 1-секционный для Бобат и Войта терапии, 1600 мм, опция [Р]..... 157 кг

—Стол массажный 1-секционный для Бобат и Войта терапии, 1600 мм, опция [Н]..... 160 кг

—Стол массажный 2-х секционный для Бобат и Войта терапии, 1600 мм, опция [Р]..... 162 кг

—Стол массажный 2-х секционный для Бобат и Войта терапии, 1600 мм, опция [Н]..... 165 кг

—Стол массажный 3-х секционный для Бобат и Войта терапии, 1600 мм, опция [Р]..... 167 кг

—Стол массажный 3-х секционный для Бобат и Войта терапии, 1600 мм, опция [Н]..... 170 кг

Отклонение массы столов и комплектующих от данных величин не должно превышать ±10%

Диаметр колес столов – 75 мм, допустимое отклонение не более ± 3 мм.

ООО ЦИРМИ INFO@CIRMI.RU WWW.GOSZDRAVNADZOR.RU

3.4 Равномерно распределенная нагрузка на поверхность ложа столов, в режиме подъема/удержания не более 150 кг.

3.5 Максимальная и минимальная высоты подъема/опускания поверхности ложа стола находятся в диапазоне:

- нижняя точка от 450 до 550 мм;
- верхняя точка от 950 до 1050 мм.

3.6 Время подъема/опускания ложа стола от нижней до верхней точки без нагрузки не более - 60 с.

3.7 Время подъема/опускания ложа стола от нижней до верхней точки под нагрузкой 150 кг не более - 90 с.

3.8 Скорость подъема и опускания ложа стола под действием собственной массы, когда столы находятся без нагрузки и с нагрузкой 150 кг не более - 35 мм/с.

3.9 Самопроизвольное опускание ложа стола при нагрузке 150 кг не более - 5 мм за 1 ч.

3.10 Характеристики электропитания столов приведены в таблице 3.

Таблица 3

Параметр	Значение параметра
Тип сети электропитания	Однофазная сеть электропитания
Номинальное напряжение сети электропитания, В	230
Диапазон рабочих напряжений сети электропитания, В	195…255
Номинальная частота напряжения сети электропитания, Гц	50 ± 0,5
Максимальная потребляемая мощность от сети электропитания, В · А, при номинальном напряжении сети электропитания	150

3.10.1 Для защиты стола и электросети от токов короткого замыкания и токов перегрузки в блоке управления установлен предохранитель (стеклянный, 2 А, 250 В, 5х20 мм). При необходимости, замена предохранителя проводится обслуживающим персоналом при помощи инструмента.

ООО ЦИРМИ INFO@CIRMI.RU WWW.GOSZDRAVNADZOR.RU

3.11 Столы при максимальной нагрузке на ложе должны работать в режиме регулировки высоты ложа в течение не более 2 мин, затем в режиме статического удержания в течение 18 мин.

3.12 Усилие, необходимое для равномерного передвижения столов, по горизонтальному бесшовному каменному полу не превышает 200 Н. В заторможенном положении столы не передвигаются от усилия менее 300 Н.

3.13 Усилия, необходимые для приведения в действие исполнительных механизмов привода и управления при нагрузке на ложе столов 150 кг, а также для фиксации элементов столов:

- 50 Н – для ручек управления (рукоятка регулировки ножной и головной секций (ручка блокировки газовых пружин));
- 150 Н – для ручек привода элементов столов (ножной рамный переключатель);
- 300 Н – для кронштейна перевода в режим транспортирования столов (установка на колёса).

3.14 Корректированный уровень звуковой мощности столов 60 дБ(А).

3.15 Наружные поверхности столов устойчивы к дезинфекции по МУ 287-113 от 30.12.98 г. 3 %-м раствором перекиси водорода по ГОСТ 177-88 с добавлением 0,5 %-го раствора моющего средства типа “Лотос”, “Астра” по ГОСТ 25644-96 или 1 %-м раствором хлорамина по ТУ 6-01-4689387-16-89.

3.16 Металлические и неметаллические неорганические покрытия должны быть выполнены по ГОСТ 9.303-84 для группы условий эксплуатации 1.

3.17 Лакокрасочные покрытия должны быть выполнены по ГОСТ 9.032 для группы условий эксплуатации УХЛ 4 по ГОСТ 9.104-79.

3.18 Столы при эксплуатации должны быть устойчивы к механическим воздействиям для изделий группы 2 по ГОСТ Р 50444-2020.

3.19 Столы в транспортной упаковке должны быть устойчивы к механическим воздействиям для групп 3-5, возникающими при транспортировании по ГОСТ Р 50444-2020.

3.20 Столы при эксплуатации должны быть устойчивы к воздействиям климатических факторов для вида климатического исполнения УХЛ 4.2 по ГОСТ 15150-69.

ООО ЦИРМИ INFO@CIRMI.RU WWW.GOSZDRAVNADZOR.RU

3.21 Столы при транспортировании должны быть устойчивы к воздействию климатических факторов по ГОСТ 15150-69 для условий хранения 5.

3.22 Столы при хранении должны быть устойчивы к воздействию климатических факторов по ГОСТ 15150-69 для условий хранения 2.

3.23 Срок службы стола — 10 лет или 10000 часов эксплуатации.

3.24 Время установления рабочего режима не более 10 с.

4 Комплектность столов

1. Комплект поставки «Стол массажный 1-секционный для Бобат и Войта терапии, 1200 мм, опция [Р], СМТ-«Кинезо-Эксперт»-Б1.1 – ТУ 32.50.30-006-68709709-2023, в составе:»:

1. Стол массажный 1-секционный для Бобат и Войта терапии, 1200 мм, опция [Р], СМТ-«Кинезо-Эксперт»-Б1.1..... -1 шт.
2. Паспорт..... -1 шт.
3. Руководство по эксплуатации..... -1 шт.

2. Комплект поставки «Стол массажный 1-секционный для Бобат и Войта терапии, 1200 мм, опция [Н], СМТ-«Кинезо-Эксперт»-Б1.2 – ТУ 32.50.30-006-68709709-2023, в составе:»:

1. Стол массажный 1-секционный для Бобат и Войта терапии, 1200 мм, опция [Н], СМТ-«Кинезо-Эксперт»-Б1.2..... -1 шт.
2. Паспорт..... -1 шт.
3. Руководство по эксплуатации..... -1 шт.

3. Комплект поставки «Стол массажный 2-х секционный для Бобат и Войта терапии, 1200 мм, опция [Р], СМТ-«Кинезо-Эксперт»-Б2.1 – ТУ 32.50.30-006-68709709-2023, в составе:»:

1. Стол массажный 2-х секционный для Бобат и Войта терапии, 1200 мм, опция [Р], СМТ-«Кинезо-Эксперт»-Б2.1..... -1 шт.
2. Паспорт..... -1 шт.
3. Руководство по эксплуатации..... -1 шт.

ООО ЦИРМИ INFO@CIRMI.RU WWW.GOSZDRAVNADZOR.RU

4. Комплект поставки «Стол массажный 2-х секционный для Бобат и Войта терапии, 1200 мм, опция [Н], СМТ-«Кинезо-Эксперт»-Б2.2 – ТУ 32.50.30-006-68709709-2023, в составе:»:

1. Стол массажный 2-х секционный для Бобат и Войта терапии, 1200 мм, опция [Н], СМТ-«Кинезо-Эксперт»-Б2.2..... -1 шт.
2. Паспорт..... -1 шт.
3. Руководство по эксплуатации..... -1 шт.

5. Комплект поставки «Стол массажный 3-х секционный для Бобат и Войта терапии, 1200 мм, опция [Р], СМТ-«Кинезо-Эксперт»-Б3.1 – ТУ 32.50.30-006-68709709-2023, в составе:»:

1. Стол массажный 3-х секционный для Бобат и Войта терапии, 1200 мм, опция [Р], СМТ-«Кинезо-Эксперт»-Б3.1..... -1 шт.
2. Паспорт..... -1 шт.
3. Руководство по эксплуатации..... -1 шт.

6. Комплект поставки «Стол массажный 3-х секционный для Бобат и Войта терапии, 1200 мм, опция [Н], СМТ-«Кинезо-Эксперт»-Б3.2 – ТУ 32.50.30-006-68709709-2023, в составе:»:

1. Стол массажный 3-х секционный для Бобат и Войта терапии, 1200 мм, опция [Н], СМТ-«Кинезо-Эксперт»-Б3.2..... -1 шт.
2. Паспорт..... -1 шт.
3. Руководство по эксплуатации..... -1 шт.

7. Комплект поставки «Стол массажный 1-секционный для Бобат и Войта терапии, 1600 мм, опция [Р], СМТ-«Кинезо-Эксперт»-Б1.3 – ТУ 32.50.30-006-68709709-2023, в составе:»:

1. Стол массажный 1-секционный для Бобат и Войта терапии, 1600 мм, опция [Р], СМТ-«Кинезо-Эксперт»-Б1.3..... -1 шт.
2. Паспорт..... -1 шт.
3. Руководство по эксплуатации..... -1 шт.

ООО ЦИРМИ INFO@CIRMI.RU WWW.GOSZDRAVNADZOR.RU

8. Комплект поставки «Стол массажный 1-секционный для Бобат и Войта терапии, 1600 мм, опция [Н], СМТ-«Кинезо-Эксперт»-Б1.4 – ТУ 32.50.30-006-68709709-2023, в составе:»:

1. Стол массажный 1-секционный для Бобат и Войта терапии, 1600 мм, опция [Н], СМТ-«Кинезо-Эксперт»-Б1.4..... -1 шт.
2. Паспорт..... -1 шт.
3. Руководство по эксплуатации..... -1 шт.

9. Комплект поставки «Стол массажный 2-х секционный для Бобат и Войта терапии, 1600 мм, опция [Р], СМТ-«Кинезо-Эксперт»-Б2.3 – ТУ 32.50.30-006-68709709-2023, в составе:»:

1. Стол массажный 2-х секционный для Бобат и Войта терапии, 1600 мм, опция [Р], СМТ-«Кинезо-Эксперт»-Б2.3..... -1 шт.
2. Паспорт..... -1 шт.
3. Руководство по эксплуатации..... -1 шт.

10. Комплект поставки «Стол массажный 2-х секционный для Бобат и Войта терапии, 1600 мм, опция [Н], СМТ-«Кинезо-Эксперт»-Б2.4 – ТУ 32.50.30-006-68709709-2023, в составе:»:

1. Стол массажный 2-х секционный для Бобат и Войта терапии, 1600 мм, опция [Н], СМТ-«Кинезо-Эксперт»-Б2.4..... -1 шт.
2. Паспорт..... -1 шт.
3. Руководство по эксплуатации..... -1 шт.

11. Комплект поставки «Стол массажный 3-х секционный для Бобат и Войта терапии, 1600 мм, опция [Р], СМТ-«Кинезо-Эксперт»-Б3.3 – ТУ 32.50.30-006-68709709-2023, в составе:»:

1. Стол массажный 3-х секционный для Бобат и Войта терапии, 1600 мм, опция [Р], СМТ-«Кинезо-Эксперт»-Б3.3..... -1 шт.
2. Паспорт..... -1 шт.
3. Руководство по эксплуатации..... -1 шт.

ООО ЦИРМИ INFO@CIRMI.RU WWW.GOSZDRAVNADZOR.RU

12. Комплект поставки «Стол массажный 3-х секционный для Бобат и Войта терапии, 1600 мм, опция [Н], СМТ-«Кинезо-Эксперт»-Б3.4 – ТУ 32.50.30-006-68709709-2023, в составе:»:

1. Стол массажный 3-х секционный для Бобат и Войта терапии, 1600 мм, опция [Н], СМТ-«Кинезо-Эксперт»-Б3.4..... -1 шт.
2. Паспорт..... -1 шт.
3. Руководство по эксплуатации..... -1 шт.

5 Устройство и конструкция столов

5.1 Внешний вид столов и комплектующих представлены в приложении А.

5.2 Конструкция столов такова, что при различных положениях ложа стола создается возможность проведения лечебных процедур с максимальным комфортом для пациента и врача.

5.3 Конструкция выполнена из сварных стальных окрашенных профилей и состоит из следующих основных конструктивных узлов и блоков, рисунок 1:

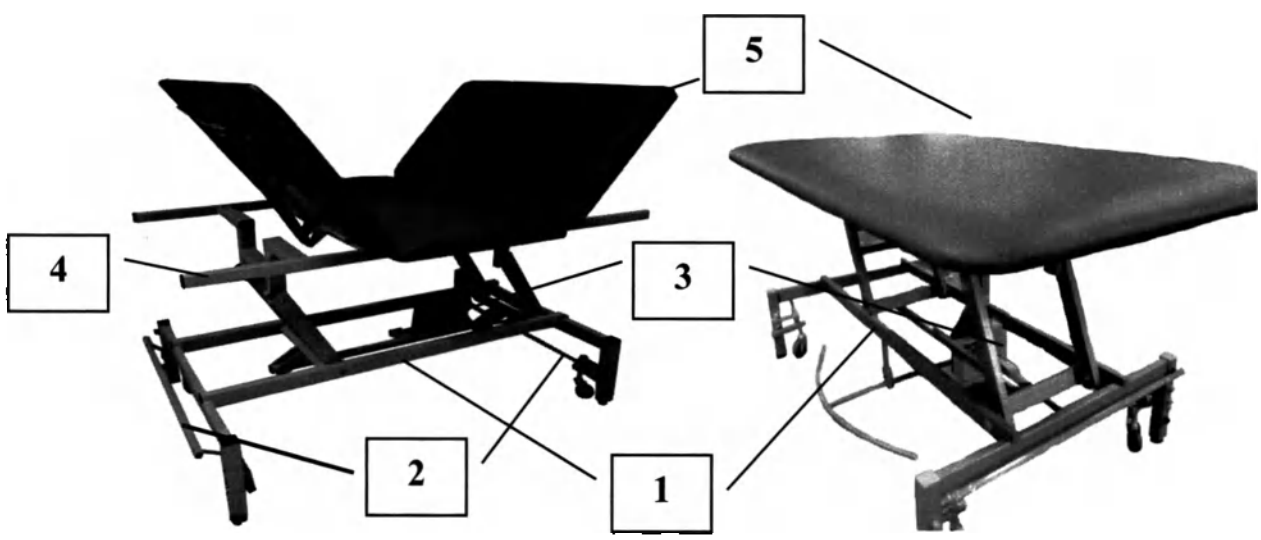

Рисунок 1 – Внешний вид стола массажного 3-х секционного для Бобат и Войта терапии, 1200 мм, опция [Р] (вид слева) и стола массажного 1- секционного для Бобат и Войта терапии, 1200 мм, опция [Н] (вид справа)

ООО ЦИРМИ INFO@CIRMI.RU WWW.GOSZDRAVNADZOR.RU

5.3.1 Нижняя рама стола, рисунок 1 поз.1, представляет собой базовое несущее основание стола, стоящее на четырех ножках, встроенные в них винтовые опоры позволяют компенсировать неровности пола.

5.3.2 На нижней раме стола в торцах установлены два узла транспортировочных колес для перемещения стола. Колеса связаны попарно: два передних колеса опускаются с помощью кронштейна спереди и два задних колеса – сзади, рисунок 1 поз.2.

Внимание: столы не предназначены для транспортировки пациента. Колёса стола предназначены только для транспортировки самого стола без пациента.

5.3.3 На нижней раме стола установлен электропривод (актуатор), рисунок 1 поз.3 и рисунок 2 поз.1, который предназначен для плавной регулировки высоты стола.

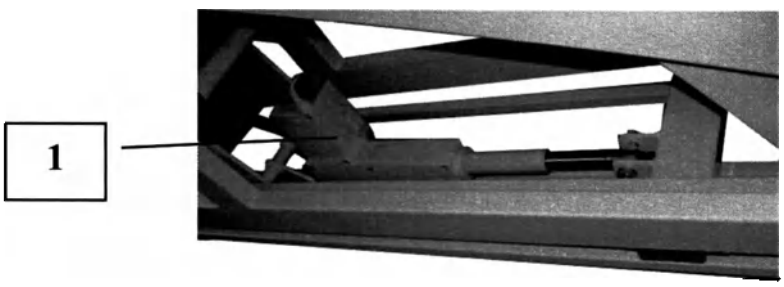

Рисунок 2 – Электропривод (актуатор) для изменения высоты стола

5.3.4 Верхняя рама стола, рисунок 1 поз.4, представляет собой силовые направляющие профили для удержания ложа стола, рисунок 1 поз. 5.

5.3.5 Ложе стола может состоять из: 1 секции в модификациях «СМТ-«Кинезо-Эксперт»-Б1.1 (Б1.2/Б1.3/Б1.4)»; 2-х секций в модификациях «СМТ-«Кинезо-Эксперт»-Б2.1 (Б2.2/Б2.3/Б2.4)»; 3-х секций в модификациях «СМТ-«Кинезо-Эксперт»-Б3.1 (Б3.2/Б3.3/Б3.4)». Секции изготовлены из фанеры, внешнее покрытие секций выполнено из поролона и обтянуты искусственной кожей.

5.4 Для удобства пациента в модификациях столов «СМТ-«Кинезо-Эксперт»-Б2.1 (Б2.2/Б2.3/Б2.4)» передние секции ложа стола и столов «СМТ-«Кинезо-Эксперт»-Б3.1 (Б3.2/Б3.3/Б3.4)» передние и задние секции ложа стола оборудованы газовыми амортизаторами для регулировки угла наклона секции (пример на рисунке 3 поз. 1).

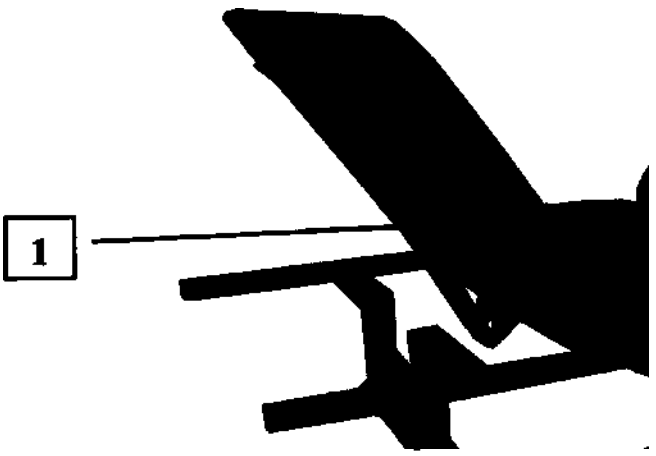

Рисунок 3 – Подъем и опускания передней/задней секции с помощью газовых амортизаторов

5.5 Для управления электроприводом столы оборудованы либо ручным пультом управления (опция [Р]) (рисунок 4), либо ножной педалью управления (опция [Н]) (рисунок 5, поз. 1). С их помощью осуществляется плавный подъем/опускание ложа стола в горизонтальной плоскости. Для ручного пульта управления подъём/опускание осуществляется путём нажатия на соответствующую кнопку на пульте. Для ножной педали управления подъём/опускание осуществляется путём перемещения и удерживания в крайнем левом/правом положении управляющего элемента манипулятора (рисунок 5 поз. 1). После достижения максимальной или минимальной высоты электропривод отключается автоматически.

Рисунок 4 – Ручной пульт управления (опция [Р]).

ООО ЦИРМИ INFO@CIRMI.RU WWW.GOSZDRAVNADZOR.RU

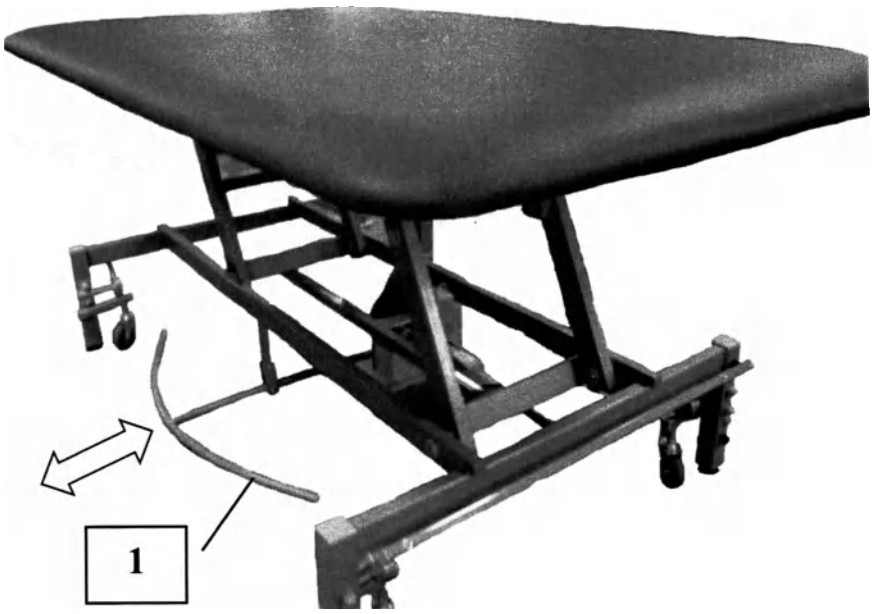

Рисунок 5 – Ножная педаль управления (опция [Н]).

5.6 Простота и надежность функций, отличная эргономика, качественные материалы, мягкие закругленные края столов максимально обезопасят пациента при проведении лечебных процедур.

6 Указание мер безопасности

6.1 Основные меры безопасности:

- используйте только исправную розетку при подключении электропривода столов к электросети;
- столы разрешается использовать только в присутствии врача или квалифицированного персонала изучившего инструкцию и правила пользования столами;
- не рекомендуется использовать столы в сырых и влажных помещениях;
- не рекомендуется класть какие либо предметы на кабель питания;
- не рекомендуется размещать кабель электропитания в местах, где часто проходят люди.

6.2 Столы имеют ограниченную нагрузочную способность! Масса пациента не должна превышать 150 кг.

6.3 Не разрешается использовать на столе более одного пациента при проведении лечебной терапии.

ООО ЦИРМИ INFO@CIRMI.RU WWW.GOSZDRAVNADZOR.RU

6.4 Перед проведением перемещения или чисткой столов необходимо отключить вилку электропитания из розетки.

6.5 Не рекомендуется проводить сервисное обслуживание столов своими силами. Если электропривод столов не функционирует, обратитесь к специалистам фирмы производителя столов.

6.6 При возникновении нештатных ситуаций:

- поврежден кабель электропитания или сетевая вилка;
- электропривод стола поврежден;
- электропривод стола работает нестабильно или издает необычный шум;

необходимо отключить кабель электропитания и связаться со специалистами фирмы изготовителя.

6.7 По безопасности стол соответствует требованиям ГОСТ Р МЭК 60601-1 и выполняться по классу защиты II и типу B.

6.8 Специалисты, обслуживающие стол, должны изучить эксплуатационную документацию на него, рекомендации по поддержанию стола в рабочем состоянии, порядок работы на нем, и при его эксплуатации не допускать нарушений, связанных с риском для пациентов.

6.9 Столы допускается эксплуатировать только после обучения и инструктажа персонала, а также, после доведения до сведения пользователя / пациента мер безопасности и рисков при использовании столов.

6.10 При эксплуатации стола, а также при его техническом обслуживании и ремонте необходимо соблюдать правила техники безопасности.

6.11 Изготовитель не несет никакой ответственности за любой ущерб здоровью людей и материальный ущерб по вине пользователя, обслуживающего персонала, медицинского персонала.

6.12 Запрещается модифицировать, изменять конструкцию столов, а также подключать их к стороннему оборудованию.

6.13 Поврежденные кабели, разъемы, клеммы должны быть немедленно заменены квалифицированным обслуживающим персоналом.

ООО ЦИРМИ INFO@CIRMI.RU WWW.GOSZDRAVNADZOR.RU

6.14 Перед первым использованием необходимо провести ввод в эксплуатацию столов, путём проверки механизма перевода в транспортное состояние системы колёс, а также проверки холостого хода (без пациента) регулировки высоты ложа и углов передней/задней секции столов.

6.15 Во избежание контакта материалов столов с телом человека использовать одноразовые простыни, зарегистрированные на территории РФ в установленном порядке. СИЗ в комплект поставки МИ на входит.

7 Подготовка рабочего места и порядок работы со столами

7.1 Перед установкой стола в помещении следует выбрать место для эксплуатации стола, чтобы после установки стола с каждой его стороны осталось пространство шириной минимум 80 см (рисунок 6).

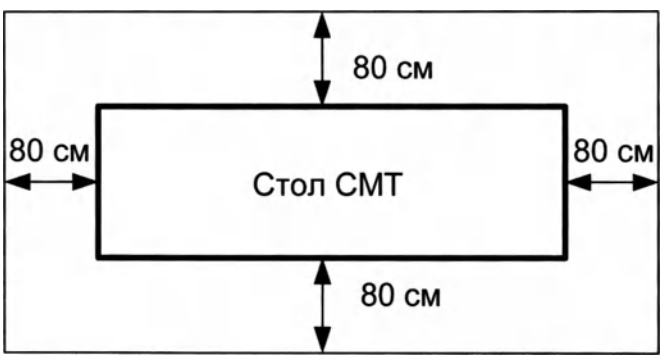

Рисунок 6 – Выбор места для эксплуатации стола

7.2 Установка стола на рабочем месте

7.2.1 В помещениях для размещения столов - пол должен быть ровным. Базовая нижняя рама стола имеет четыре регулируемые по высоте ножки для обеспечения устойчивости стола.

7.2.2 После установки стола на рабочем месте необходимо провести регулировку по высоте ножек стола для обеспечения его устойчивости. Для этого необходимо расфиксировать стопорную гайку на опоре стола (на той, под которой образовался зазор между полом и опорой), выкрутить опору до момента устранения зазора (против часовой стрелки), тем самым обеспечив устойчивость стола, далее зафиксировать стопорную гайку обратно.

7.2.3 Для перемещения столов внутри помещения нижняя рама стола оснащена колесными парами размещенными в торцах стола. Перемещение колесных пар вниз в режим транспортировки осуществляется торцевыми кронштейнами сверху вниз, рисунок 7 поз.1.

ООО ЦИРМИ INFO@CIRMI.RU WWW.GOSZDRAVNADZOR.RU

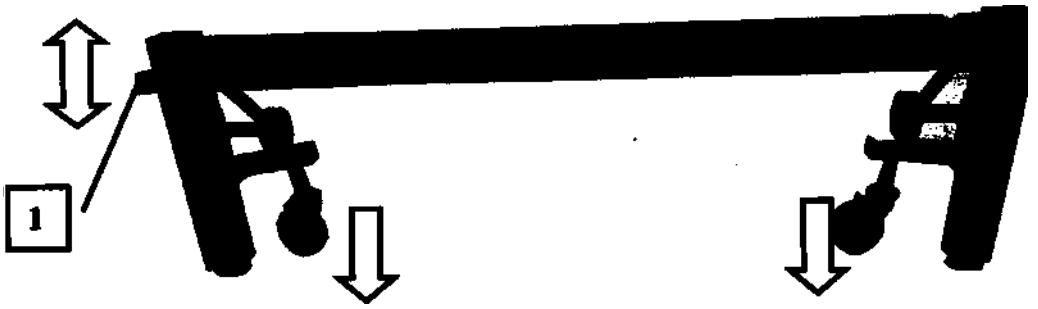

Рисунок 7 – Опускание (подъем) колесных пар для транспортирования стола

7.2.4 Для приведения стола в режим эксплуатации производится обратная операция: торцевой кронштейн переводится снизу в верх и стол опирается на четыре стационарные ножки.

7.3 Регулировка высоты стола - подъем (опускание) ложа

7.3.1 Подъем (опускание) ложа стола осуществляется с помощью электропривода (актуатора) управляемого либо с помощью ручного пульта управления (опция [Р]), рисунок 8, поз.1, либо с помощью ножной педалью управления (опция [Н]), рисунок 9, поз 1. Подъём/опускание стола с помощью ножной педали управления описано в п. 3.5. После достижения максимальной или минимальной высоты электропривод выключается автоматически.

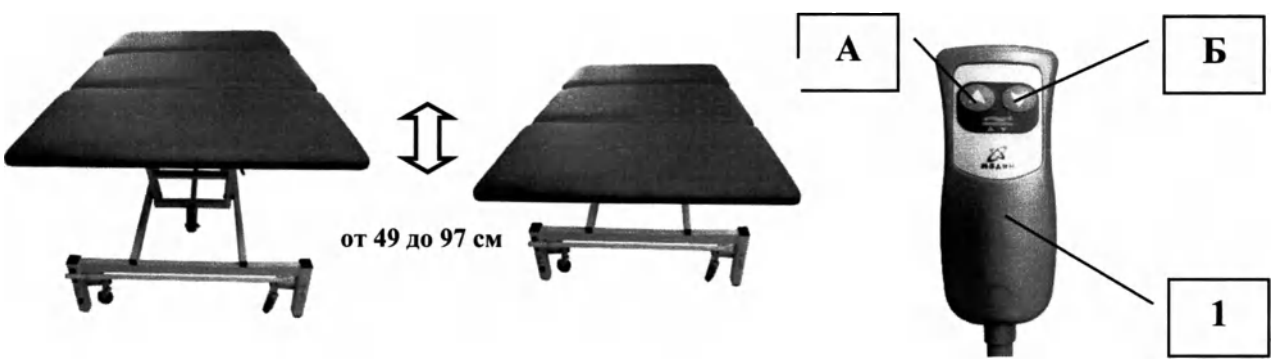

Рисунок 8 - Регулировка высоты стола ручным пультом управления (опция [Р])
А - вверх (поднять), Б вниз (опустить).

ООО ЦИРМИ INFO@CIRMI.RU WWW.GOSZDRAVNADZOR.RU

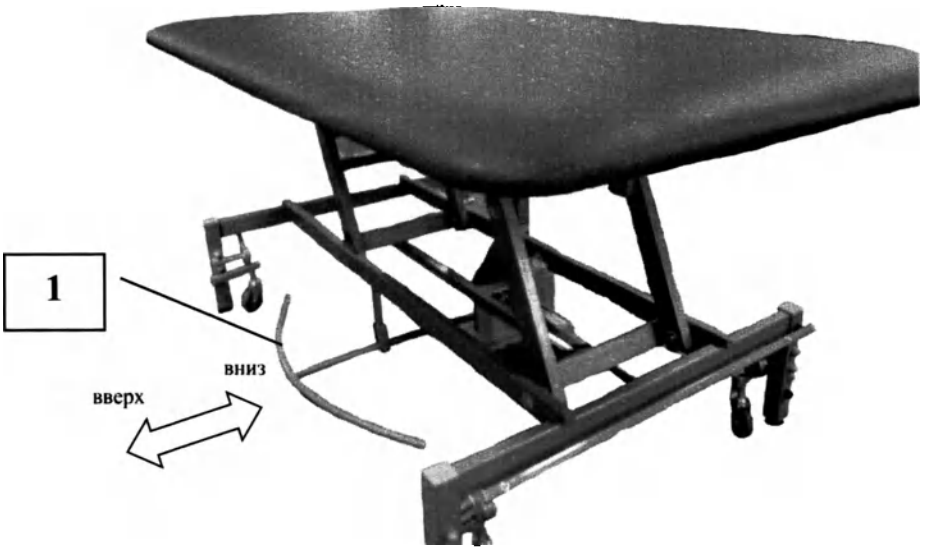

Рисунок 9 – Регулировка высоты стола ножной педалью управления (опция [Н]).

7.4 Регулировка угла подъема/опускания передней секции стола в модификациях «СМТ-«Кинезо-Эксперт»-Б2.1 (Б2.2/Б2.3/Б2.4)» или передней/задней секции стола в модификациях «СМТ-«Кинезо-Эксперт»-Б3.1 (Б3.2/Б3.3/Б3.4)».

7.4.1 Для изменения угла передней секции столов в модификациях «СМТ-«Кинезо-Эксперт»-Б2.1 (Б2.2/Б2.3/Б2.4)» или передней/задней секции стола в модификациях «СМТ-«Кинезо-Эксперт»-Б3.1 (Б3.2/Б3.3/Б3.4)», следует снять блокировку газового амортизатора (рисунок 10 поз.1), отжимая и придерживая рукоятку (стопор) (рисунок 10 поз.2), установить требуемое положение передней (задней) секции и снова заблокировать газовый амортизатор, отпуская рукоятку (стопор).

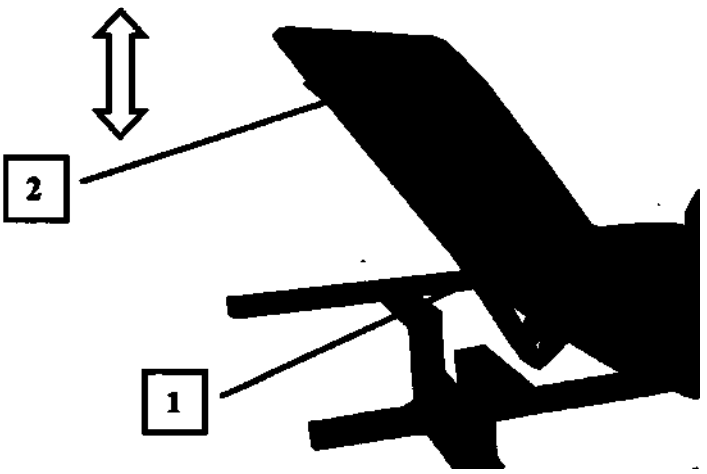

Рисунок 10 - Регулировка угла подъема/опускания передней (задней) секции стола.

7.5 Для эксплуатации стола должны быть соблюдены общие требования к безопасности рабочего места специалиста, проводящего лечебные процедуры.

ООО ЦИРМИ INFO@CIRMI.RU WWW.GOSZDRAVNADZOR.RU

7.6 Подключить вилку кабеля электропитания стола в сетевую розетку с напряжением ~230 В (50 Гц), после чего электропривод (актуатор) стола будет готов к работе.

7.7 После завершения работы со столом необходимо обесточить электропривод (актуатор), отсоединить вилку электропитания из розетки.

8 Маркировка столов

8.1 Маркировка столов соответствует требованиям ГОСТ Р 50444-2020 и ГОСТ Р МЭК 60601-1-2022, ГОСТ Р ИСО 15223-1-2023.

8.2 На каждом столе имеется маркировка, на которой содержится следующая информация::

— наименование и товарный знак предприятия-изготовителя;
— обозначение варианта исполнения стола;
— идентификационный (заводской) номер;
— дата выпуска стола массажного;
— номинальное напряжение (в вольтах);
— условное обозначение рода тока (~);
— обозначение частоты питающего напряжения;
— номинальная потребляемая мощность в В·А;
— обозначение технических условий;
— режим работы;
— степень защиты, обеспечиваемая оболочками (Код IP);
— символ «Обратитесь к инструкции п эксплуатации»;
— символ «Осторожно!»;
— символ «Рабочая часть типа В»;
— символ «Изделие класса II».

8.3 На транспортной таре имеется ярлык, на котором содержится следующая информация:

— товарный знак предприятия-изготовителя;
— наименование изделия;
— идентификационный (заводской) номер;
— дата выпуска (год и месяц);
— обозначение технических условий;

ООО ЦИРМИ INFO@CIRMI.RU WWW.GOSZDRAVNADZOR.RU

— условия хранения и транспортирования.

8.4 На прочих комплектующих, указанных в комплекте поставки, маркировка должна соответствовать требованиям ГОСТ Р 50444-2020.

На маркировке должно быть указано:

— наименование и контактная информация предприятия-изготовителя;

— наименование стола;

— наименование комплектующих;

— серийный номер;

— дата изготовления (месяц, год).

8.5 Маркировка газовой пружины содержит следующую информацию:

— товарный знак и/или наименование предприятия-изготовителя;

— наименование;

— модель;

— предупреждающие надписи: «ВНИМАНИЕ! ВЫСОКОЕ ДАВЛЕНИЕ», «НЕ РАЗБИРАТЬ», «НЕ НАГРЕВАТЬ», «НЕ ДЕФОРМИРОВАТЬ» и соответствующие символы;

— дата выпуска.

8.6 Маркировка актуатора содержит следующую информацию:

— товарный знак и/или наименование предприятия-изготовителя, адрес производства;

— модель;

— номинальное напряжение и вид тока;

— максимальная нагрузка;

— рабочий цикл;

— дата производства;

— предупреждающие надписи;

— символ «Осторожно!»;

— символ «Особая утилизация»;

— символ «Использовать внутри помещений»;

— единый знак соответствия на территории Европейского союза;

— единый знак обращения на рынке Евразийского экономического союза.

8.7 Маркировка ручного пульта управления должна содержать следующую информацию:

— товарный знак и/или наименование предприятия-изготовителя, адрес производства;

ООО ЦИРМИ INFO@CIRMI.RU WWW.GOSZDRAVNADZOR.RU

— серия
— тип
— серийный номер;
— символ «Особая утилизация»;
— символ «Обратитесь к инструкции по применению»;
— единый знак соответствия на территории Европейского союза;

8.8 Транспортная маркировка по ГОСТ 14192-96. На тару должны быть нанесены манипуляционные знаки, соответствующие значениям: «Хрупкое, осторожно», «Верх», «Беречь от влаги» и надписи «Условия хранения», «Штабелировать запрещается», «Не кантовать».

8.9 Маркировка наносится способом, обеспечивающим устойчивость надписей к воздействующим факторам внешней среды в процессе эксплуатации.

8.10 Внешний вид наклеек (табличек) представлен в приложении Б.

9 Упаковка столов

9.1 Упаковка столов по ГОСТ Р 50444-2020.

9.2 Столы вместе с комплектующими обёртываются поролоном (или изолоном) и полиэтиленовой лентой и помещаются в потребительскую тару с фиксацией от перемещения во время транспортировки. Эксплуатационная документация вкладывается в ящик потребительской тары. Транспортная тара соответствует требованиям ГОСТ 5959.

10 Техническое обслуживание

10.1 Конструкция стола сделана из прочных материалов и рассчитана на длительную эксплуатацию без проведения ремонтных и профилактических работ.

10.2 Техническое обслуживание столов должен проводить квалифицированный обслуживающий персонал по техническому обслуживанию, изучивший документацию на тренажеры, порядок работы с ними, а также меры безопасности.

10.3 Перед проведением перемещения, техническим обслуживанием или чисткой (дезинфекцией) столов необходимо отключить вилку электропитания из розетки.

10.4 При техническом обслуживании и ремонте стола необходимо соблюдать правила техники безопасности.

ООО ЦИРМИ INFO@CIRMI.RU WWW.GOSZDRAVNADZOR.RU

10.5 Техническое обслуживание на столе выполняется по плану один раз в полгода.

10.6 Техническое обслуживание стола заключается в поддержании его в рабочем состоянии в течение всего жизненного цикла.

Операции технического обслуживания должны содержать следующие этапы:

— дезинфекция, протирка, промывка и т.п. - наружные поверхности составных частей стола должны обрабатываться 3% раствором перекиси водорода по ГОСТ 177 с добавлением 0,5 % моющего средства типа «Лотос» по ГОСТ 25644;

— проверка крепежа – проверить надежность крепления соединения рычагов с нижним и верхним каркасом. Подтяжка фиксирующих шайб с помощью шестигранного ключа на 8;

— проверка работоспособности газовых упоров – проверить на наличие свободного хода ручки разблокировки газовых упоров, люфт более 1 мм не допускается. Наличие масляных подтёков на штоке и корпусе газовых упоров говорит о неисправности газового упора. При неисправности газового упора необходимо его заменить.

— проверка кабеля электропитания на повреждения, в случае повреждения заменить кабель на исправный;

— проверка работы механизма перевода в транспортное состояние системы колёс.

10.7 В случае необходимости проведения сервисного обслуживания столов следует обратиться к изготовителю стола.

11 Транспортирование, хранение

11.1 Столы транспортируются всеми видами транспорта в крытых транспортных средствах в соответствии с требованиями ГОСТ Р 50444-2020 и правилами перевозки грузов, действующим на каждом виде транспорта.

11.2 Условия транспортирования столов - по условиям хранения 5 (ОЖ4) по ГОСТ 15150 при температуре окружающей среды от минус 50 до плюс 50°С и относительной влажности воздуха до 100% при температуре плюс 25°С.

11.3 Столы в упаковке предприятия-изготовителя должны храниться на складах поставщика и потребителя в условиях хранения 2(С) по ГОСТ 15150 при температуре окружающей среды от минус 20 до плюс 40°С и относительной влажности воздуха до 98% при температуре плюс 25°С.

ООО ЦИРМИ INFO@CIRMI.RU WWW.GOSZDRAVNADZOR.RU

11.4 После транспортирования в условиях отрицательных температур столов в транспортной упаковке должны быть выдержаны при нормальных условиях не менее 24 ч.

12 Утилизация

12.1 Стол не представляет опасности для жизни, здоровья людей и окружающей среды после окончания срока службы (эксплуатации) и не требует проведения специальных мероприятий по подготовке и отправке составных частей на утилизацию.

12.2 Стол не имеет компонентов, содержащих золото и другие драгметаллы. Электронные и электрические компоненты стола должны утилизироваться отдельно от бытовых отходов.

12.3 Утилизация или уничтожение не представляющих опасность составных частей после окончания срока службы (эксплуатации) осуществляется в соответствии с СанПиН 2.1.3684 как отходы класса А.

13 Гарантии изготовителя

13.1 Предприятие-изготовитель гарантирует соответствие столов требованиям настоящей технической документации при соблюдении условий эксплуатации, транспортирования и хранения.

13.2 Гарантийный срок эксплуатации – 12 месяцев со дня ввода установки в эксплуатацию, но не более 18 месяцев со дня изготовления.

13.3 Гарантийный срок хранения – 6 месяцев с момента изготовления.

14 Адрес предприятия изготовителя

ООО НПФ «Реабилитационные технологии»

тел. 8 800 444 70 86

эл. почта info@madin.ru

сайт www.madin.ru

Юридический адрес: 603136, Нижегородская область, г. Нижний Новгород, ул. имени Генерала Ивлиева И.Д., д.39, кв.64.

Адрес места производства: 603136, Нижегородская Обл., Павловский Муниципальный Район, Сельское Поселение Калининский Сельсовет, Деревня Лаптево, Территория Заводская-1, Дом 1.

ООО ЦИРМИ INFO@CIRMI.RU WWW.GOSZDRAVNADZOR.RU

15 Перечень национальных и международных стандартов, которым соответствует изделие

– ГОСТ Р 50444-2020 «Приборы, аппараты и оборудование медицинские. Общие технические требования»;

– ГОСТ Р МЭК 60601-1-2022 «Изделия медицинские электрические. Часть 1. Общие требования безопасности с учетом основных функциональных характеристик»;

– ГОСТ Р МЭК 60601-1-2-2014 «Изделия медицинские электрические. Часть 1-2. Общие требования безопасности с учетом основных функциональных характеристик. Параллельный стандарт. Электромагнитная совместимость. Требования и испытания»;

– ГОСТ Р МЭК 60601-1-6-2014 «Изделия медицинские электрические. Часть 1-6. Общие требования безопасности с учетом основных функциональных характеристик. Дополнительный стандарт. Эксплуатационная пригодность»

– ГОСТ Р МЭК 62366-1-2023 «Изделия медицинские. Часть 1. Проектирование медицинских изделий с учетом эксплуатационной пригодности»;

– ГОСТ ISO 14971-2021 «Изделия медицинские. Применение менеджмента риска к медицинским изделиям»;

– ГОСТ Р ИСО 15223-1-2023 «Изделия медицинские. Символы, применяемые для передачи информации, предоставляемой изготовителем. Часть 1. Основные требования»

16 Требования по параметрам электромагнитной совместимости

Требования по параметрам электромагнитной эмиссии

Руководство и декларация изготовителя – электромагнитная эмиссия		
Массажный стол предназначается для применения в электромагнитной обстановке, определенной ниже. Покупателю или пользователю стола следует обеспечить его применение в указанной обстановке.		
Испытание на электромагнитную эмиссию	**Соответствие**	**Электромагнитная обстановка указания**
Радиопомехи по СИСПР 11	Группа 1	Массажный стол использует радиочастотную энергию только для выполнения внутренних функций. Уровень эмиссии радиочастотных помех является низким и, вероятно, не приведет к нарушениям функционирования, расположенного вблизи оборудования.
Радиопомехи по СИСПР 11	Класс Б	Массажный стол пригоден для применения в любых местах размещения, включая жилые дома и здания, непосредственно подключенные к распределительной электрической сети, питающей жилые дома.
Гармонические составляющие потребляемого тока по МЭК 61000-3-2	Не применяют	
Колебания напряжения и фликер по МЭК 61000-3-3	Не применяют	

ООО ЦИРМИ INFO@CIRMI.RU WWW.GOSZDRAVNADZOR.RU

Требования по параметрам помехоустойчивости

Руководство и декларация изготовителя – помехоустойчивость			
Массажный стол предназначается для применения в электромагнитной обстановке, определенной ниже. Покупателю или пользователю массажного стола следует обеспечить его применение в указанной обстановке.			
Испытание на помехоустойчивость	**Испытательный уровень по МЭК 60601**	**Уровень соответствия**	**Электромагнитная обстановка - указания**
Электростатические разряды (ЭСР) по МЭК 61000-4-2	± 6 кВ - контактный разряд ± 8 кВ - воздушный разряд	± 6 кВ - контактный разряд ± 8 кВ - воздушный разряд	Пол в помещении из дерева, бетона или керамической плитки. При полах, покрытых синтетическим материалом, относительная влажность воздуха – не менее 30 %.
Наносекундные импульсные помехи по МЭК 61000-4-4	± 2 кВ – для линий электропитания ± 1 кВ – для линий ввода-вывода	± 2 кВ – для линий электропитания	Качество электрической энергии в сети в соответствии с типичными условиями коммерческой или больничной обстановки.
Микросекундные импульсные помехи большой энергии по МЭК 61000-4-5	± 1 кВ – при подаче помех по схеме «провод-провод» ± 2 кВ – при подаче помехи по схеме «провод-земля»	± 1 кВ – при подаче помех по схеме «провод-провод» ± 2 кВ – при подаче помехи по схеме «провод-земля»	Качество электрической энергии в сети следует обеспечить в соответствии с типичными условиями коммерческой или больничной обстановки.
Провалы, прерывания и изменения напряжения во входных линиях электропитания по МЭК 61000-4-11	< 5 % UH (провал напряжения > 95 % UH) в течение 0,5 периода 40 % UH (провал напряжения 60 % UH) в течение 5 периодов 70 % UH (провал напряжения 30 % UH) в течение 25 периодов < 5 % UH (провал напряжения > 95 % UH) в течение 5 с	< 5 % UH (провал напряжения > 95 % UH) в течение 0,5 периода	Качество электрической энергии в сети в соответствии с типичными условиями коммерческой или больничной обстановки. Если пользователю необходимо обеспечить непрерывную работу в условиях возможных прерываний сетевого напряжения, рекомендуется питание столов осуществлять от источника бесперебойного питания или батареи.
Магнитное поле промышленной	3 А / м	3 А / м	Уровни магнитного поля промышленной частоты

ООО ЦИРМИ INFO@CIRMI.RU WWW.GOSZDRAVNADZOR.RU

Руководство и декларация изготовителя – помехоустойчивость			
Массажный стол предназначается для применения в электромагнитной обстановке, определенной ниже. Покупателю или пользователю массажного стола следует обеспечить его применение в указанной обстановке.			
Испытание на помехоустойчивость	**Испытательный уровень по МЭК 60601**	**Уровень соответствия**	**Электромагнитная обстановка - указания**
частоты по МЭК 61000-4-8			следует обеспечить в соответствии с типичными условиями коммерческой или больничной обстановки.
Примечание – U_H – уровень напряжения электрической сети до момента подачи испытательного воздействия			

Требования по параметрам помехоустойчивости к наведенным помехам

Руководство и декларация изготовителя – помехоустойчивость			
Массажный стол предназначается для применения в электромагнитной обстановке, определенной ниже. Покупателю или пользователю стола следует обеспечить ее применение в указанной обстановке.			
Испытание на помехоустойчивость	**Испытательный уровень по МЭК 60601**	**Уровень соответствия**	**Электромагнитная обстановка - указания**
Кондуктивные помехи, наведенные радиочастотными электромагнитными полями по МЭК 61000-4-6	3 В (среднеквадратичное значение) в полосе от 150 кГц до 80 МГц	3 В (среднеквадратичное значение)	Расстояние между используемыми радиотелефонными Установками связи и любым элементом стола, включая кабели, должно быть не меньше рекомендуемого пространственного разноса, которые рассчитывается в соответствии с приведенными ниже выражениями применительно к частоте передатчика. Рекомендуемый пространственный разнос составляет: $d = 1.2 \cdot \sqrt{P}$

ООО ЦИРМИ INFO@CIRMI.RU WWW.GOSZDRAVNADZOR.RU

Излучаемое радиочастотное электромагнитное поле по МЭК 61000-4-3	3 В / м в полосе от 80 МГц до 2,5 ГГц	3 В / м	$d = 1.2 \cdot \sqrt{P}$ (от 80 до 800 МГц) $d = 2.3 \cdot \sqrt{P}$ (от 800 МГц до 2,5 ГГц) Напряженность поля при распространении радиоволн от стационарных радиопередатчиков, по результатам наблюдений за электромагнитной обстановкойа), должна быть ниже, чем уровень соответствия в каждой полосе частотb). Помехи могут иметь место вблизи оборудования, маркированного знаком

[a] Напряженность поля при распространении радиоволн от стационарных радиопередатчиков, таких как базовые станции радиотелефонных сетей (сотовых / беспроводных) и наземных подвижных радиостанций, любительских радиостанций, AM и FM радиовещательных передатчиков, телевизионных передатчиков, не может быть определена расчетным путем с достаточной точностью. Для этого должны быть осуществлены практические измерения напряженности поля. Если измеренные значения в месте размещения стола больше применимых уровней соответствия, то следует проводить наблюдения за работой стола с целью проверки его нормального функционирования. Если в процессе наблюдения выявляется отклонение от нормального функционирования, то необходимо принять дополнительные меры, такие как, переориентировка или перемещение установки.

[b] Вне полосы частот от 150 кГц до 80 МГц следует обеспечить напряженность поля менее 1 В / м.

Примечания

1. На частотах 80 и 800 МГц применяют большее значение напряженности поля.
2. Приведенные выражения применимы не во всех случаях. На распространение электромагнитных волн влияет поглощение или отражение от конструкций, объектов или людей.

ООО ЦИРМИ INFO@CIRMI.RU WWW.GOSZDRAVNADZOR.RU

Рекомендуемые значения пространственного разноса

Рекомендуемые значения пространственного разноса между портативными и подвижными радиочастотными средствами связи и столом.

Массажный стол предназначается для применения в электромагнитной обстановке, при которой осуществляется контроль уровней излучаемых помех. Покупатель или пользователь стола может избежать влияния электромагнитных помех, обеспечивая минимальный пространственный разнос между портативными и подвижными радиочастотными средствами связи (передатчиками) и столом, как рекомендуется ниже, с учетом максимальной выходной мощности средств связи.

Номинальная максимальная выходная мощность передатчика, Вт	Пространственный разнос, м, в зависимости от частоты передатчика		
	$d = 1.2 \cdot \sqrt{P}$ в полосе от 150 кГц до 80 МГц	$d = 1.2 \cdot \sqrt{P}$ в полосе от 80 до 800 МГц	$d = 2.3 \cdot \sqrt{P}$ в полосе от 800 МГц до 2,5 ГГц
0,01	0,12	0,12	0,23
0,1	0,38	0,38	0,73
1	1,2	1,2	2,3
10	3,8	3,8	7,3
100	12	12	23

Примечания

1. На частотах 80 и 800 МГц применяют большее значение напряженности поля.
2. Приведенные выражения применимы не во всех случаях. На распространение электромагнитных волн влияет поглощение или отражение от конструкций, объектов или людей.
3. При определении рекомендуемых значений пространственного разноса d для передатчиков с номинальной максимальной выходной мощностью, не указанной в таблице, в приведенные выражения подставляют номинальную максимальную выходную мощность P в ваттах, указанную в документации изготовителя передатчика.

ООО ЦИРМИ INFO@CIRMI.RU WWW.GOSZDRAVNADZOR.RU

Приложение А

1. Стол массажный 1-секционный для Бобат и Войта терапии, 1200 мм, опция [Р]:

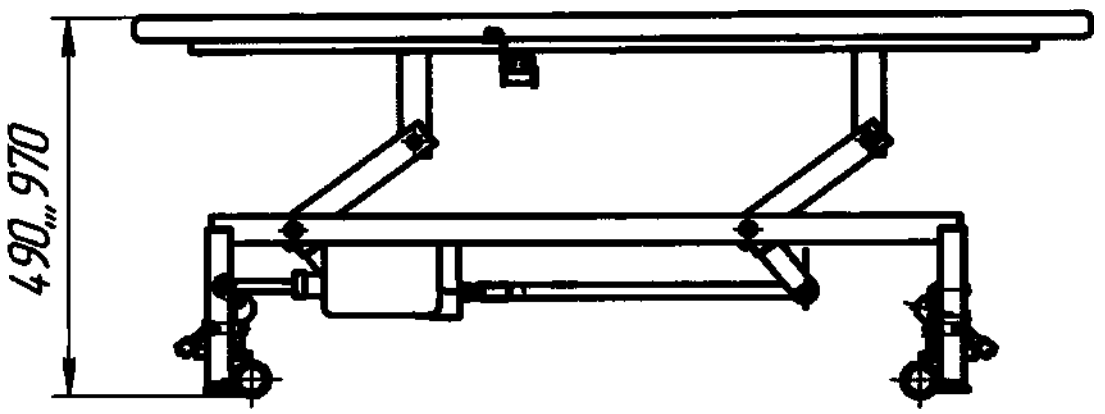

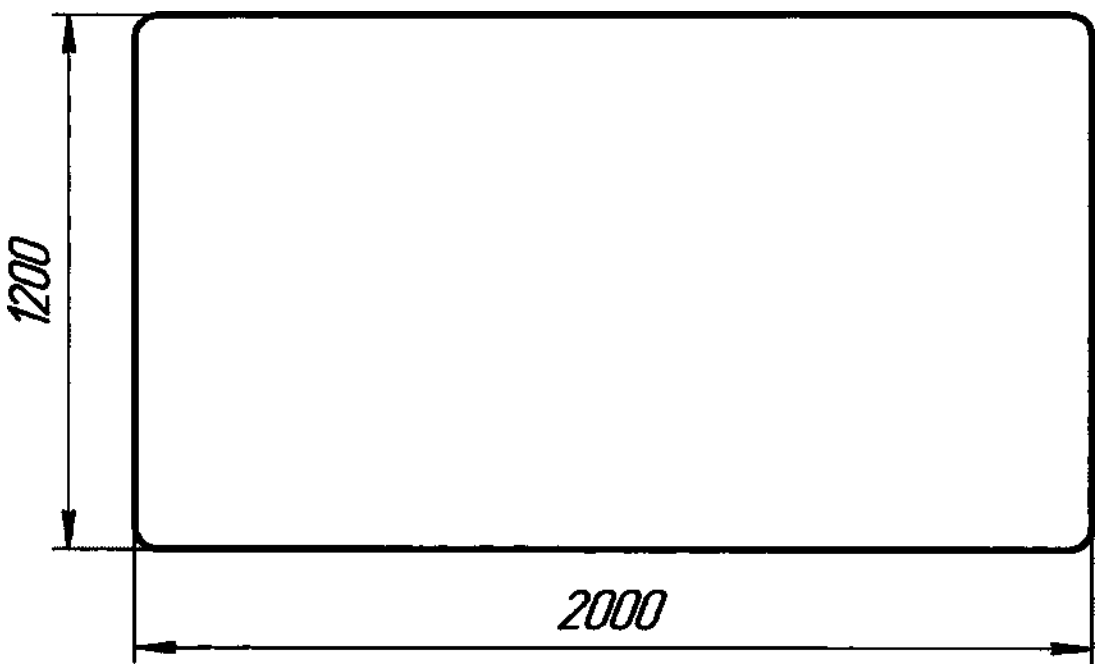

ООО ЦИРМИ INFO@CIRMI.RU WWW.GOSZDRAVNADZOR.RU

2. Стол массажный 1-секционный для Бобат и Войта терапии, 1200 мм, опция [Н]:

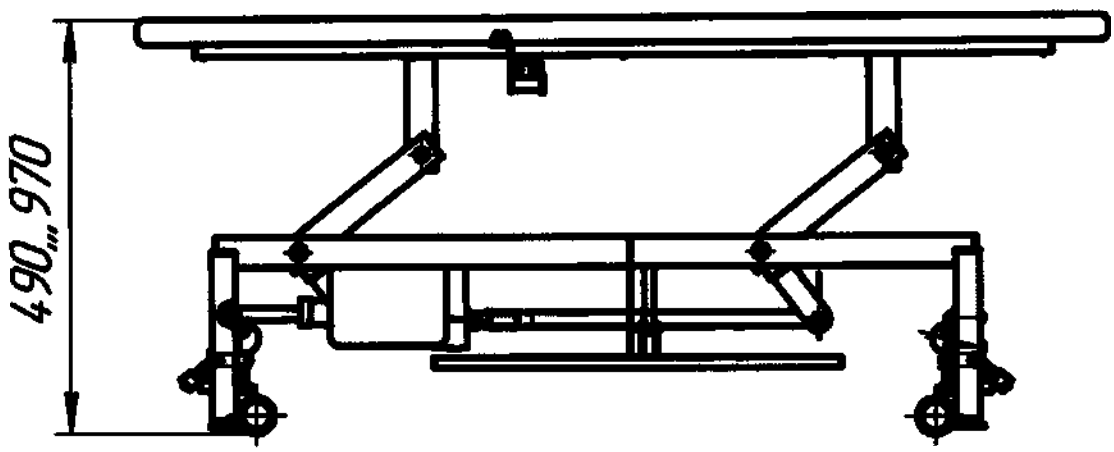

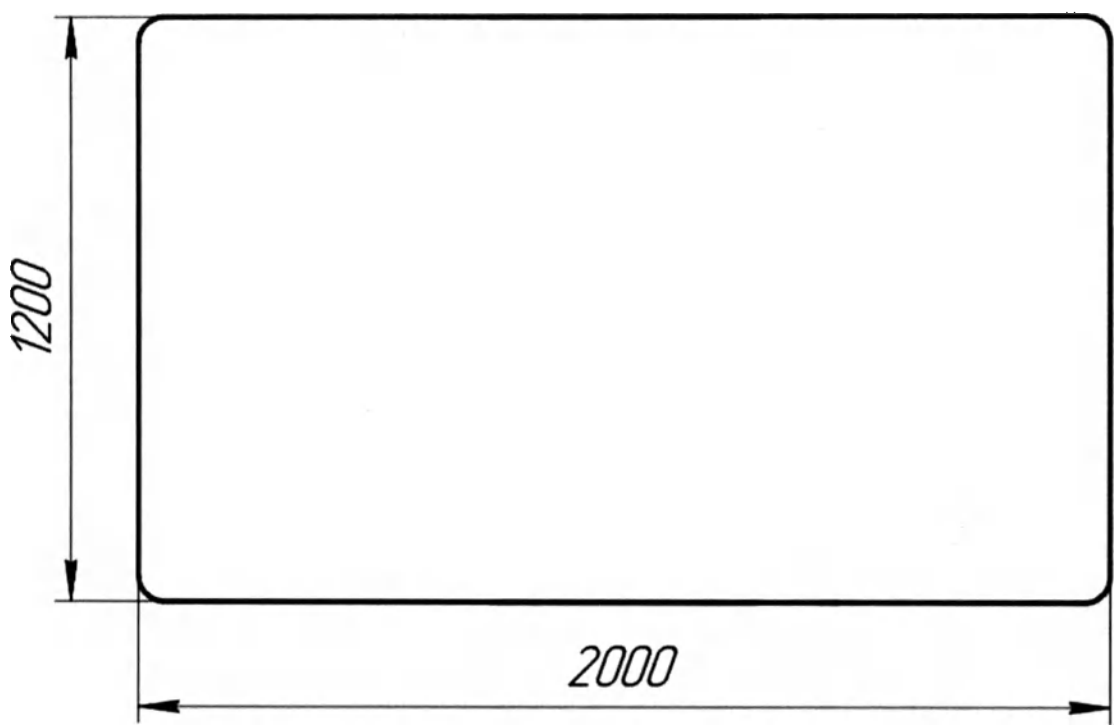

ООО ЦИРМИ INFO@CIRMI.RU WWW.GOSZDRAVNADZOR.RU

3. **Стол массажный 2-х секционный для Бобат и Войта терапии, 1200 мм, опция [Р]:**

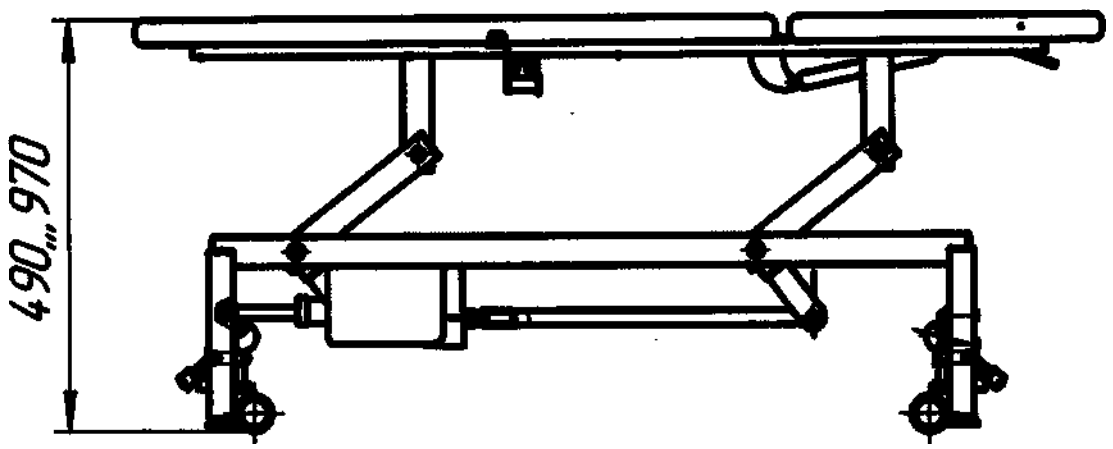

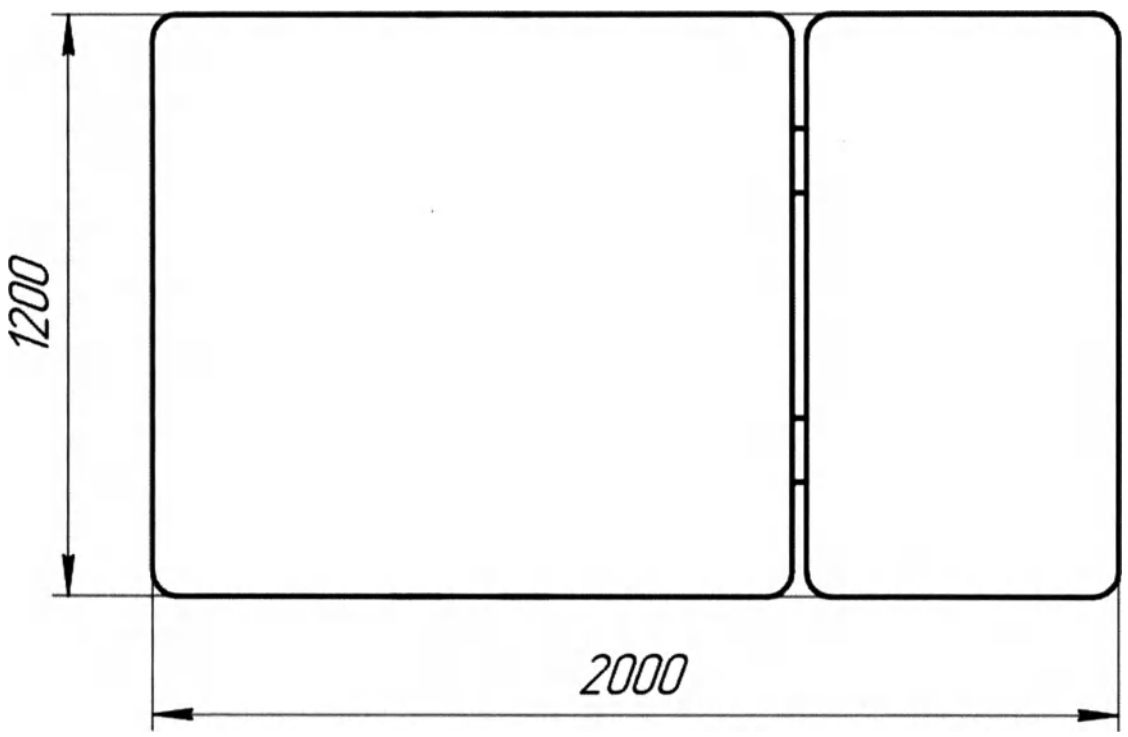

ООО ЦИРМИ INFO@CIRMI.RU WWW.GOSZDRAVNADZOR.RU

4. Стол массажный 2-х секционный для Бобат и Войта терапии, 1200 мм, опция [Н]:

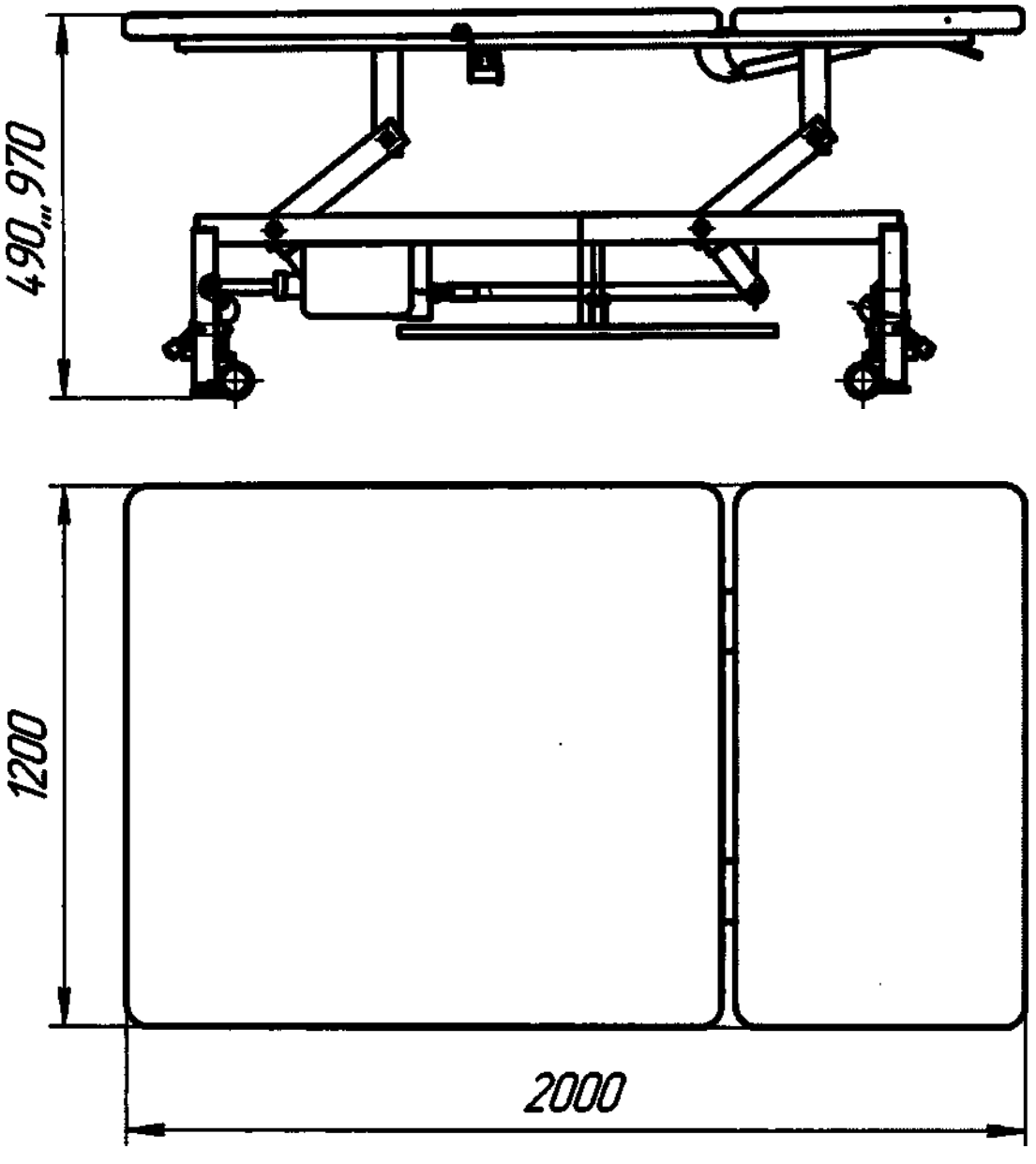

ООО ЦИРМИ INFO@CIRMI.RU WWW.GOSZDRAVNADZOR.RU

5. **Стол массажный 3-х секционный для Бобат и Войта терапии, 1200 мм, опция [Р]:**

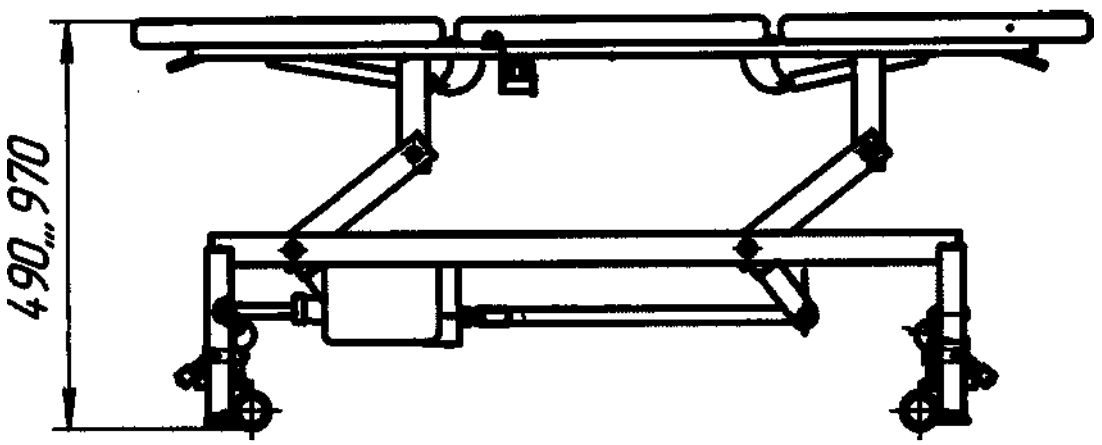

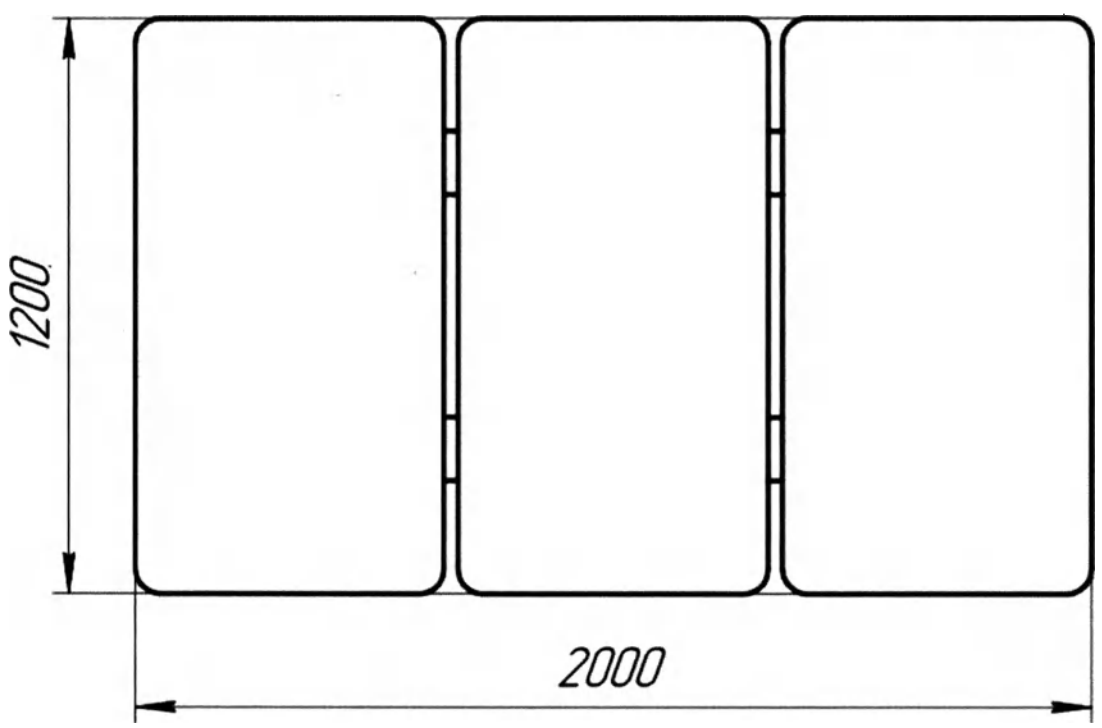

ООО ЦИРМИ INFO@CIRMI.RU WWW.GOSZDRAVNADZOR.RU

6. Стол массажный 3-х секционный для Бобат и Войта терапии, 1200 мм, опция [Н]:

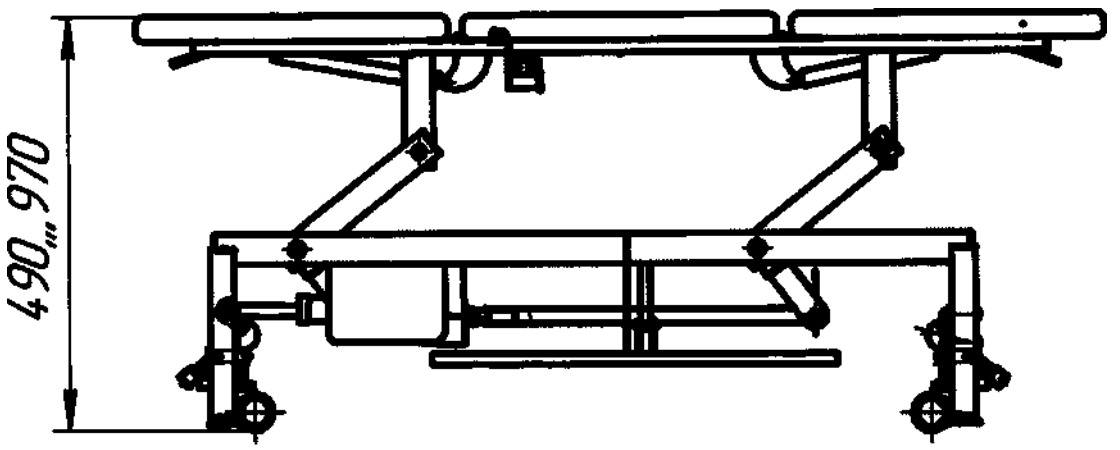

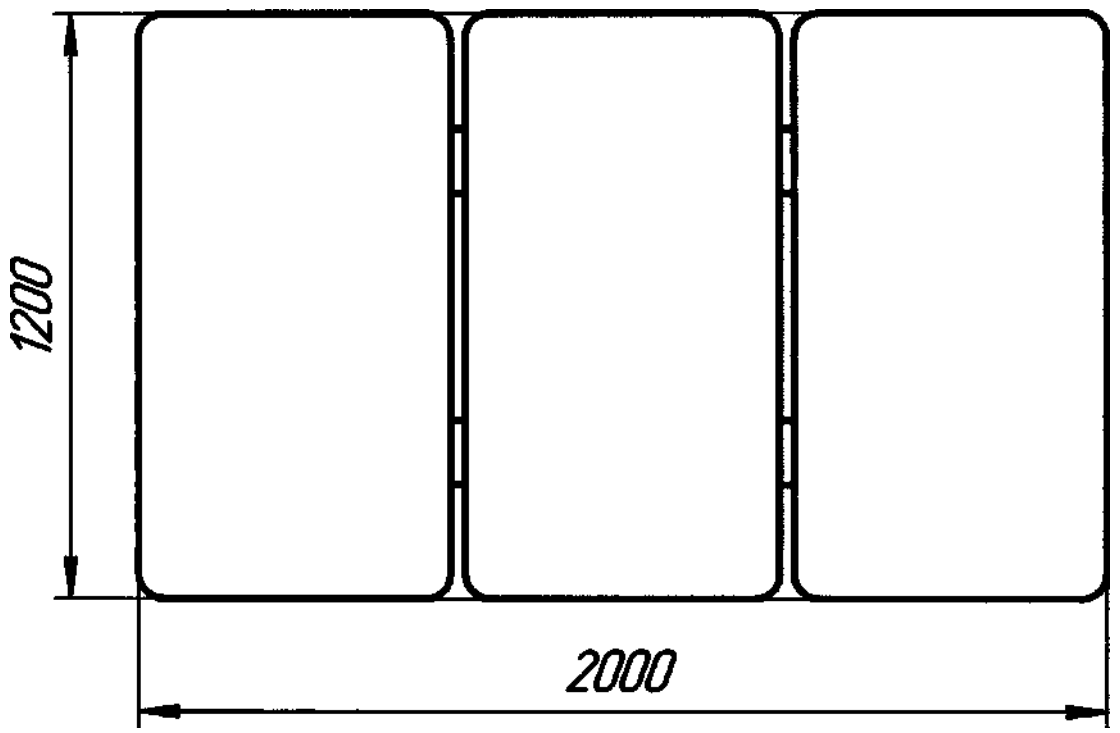

ООО ЦИРМИ INFO@CIRMI.RU WWW.GOSZDRAVNADZOR.RU

7. Стол массажный 1-секционный для Бобат и Войта терапии, 1600 мм, опция [Р]:

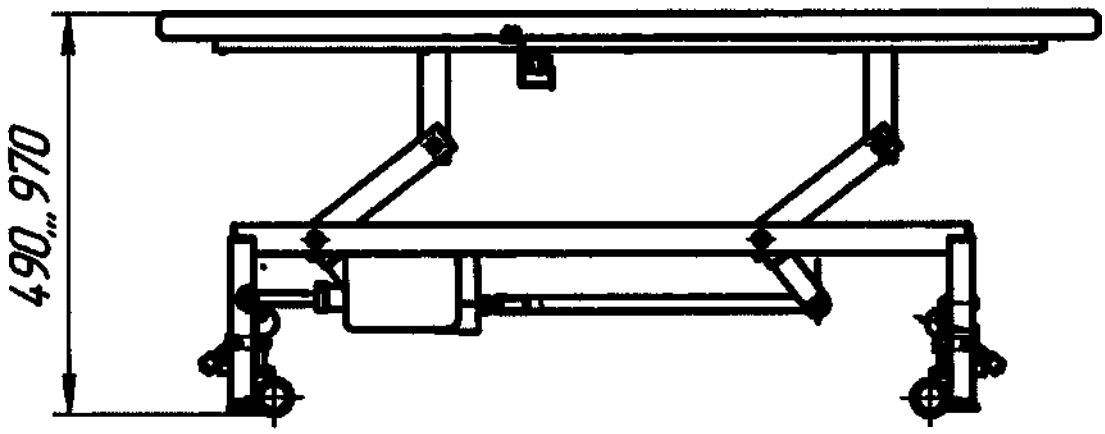

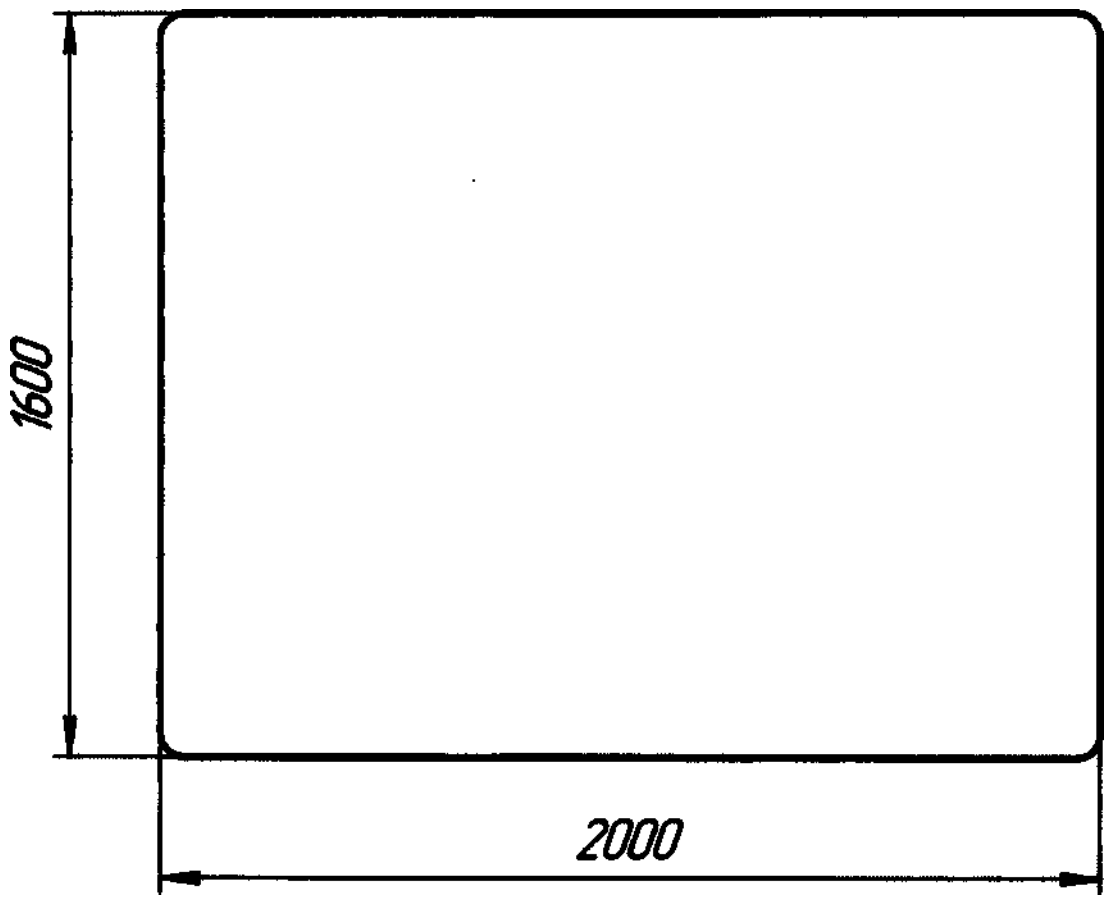

ООО ЦИРМИ INFO@CIRMI.RU WWW.GOSZDRAVNADZOR.RU

8. Стол массажный 1-секционный для Бобат и Войта терапии, 1600 мм, опция [Н]:

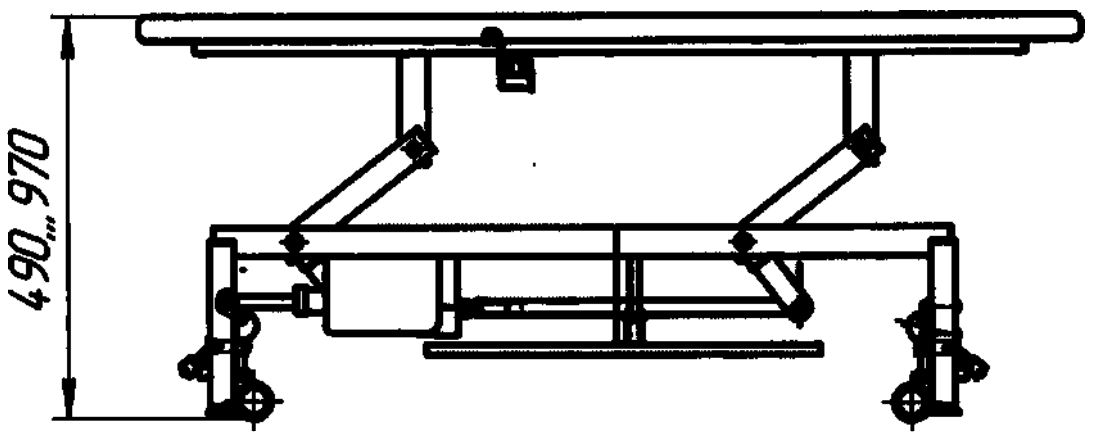

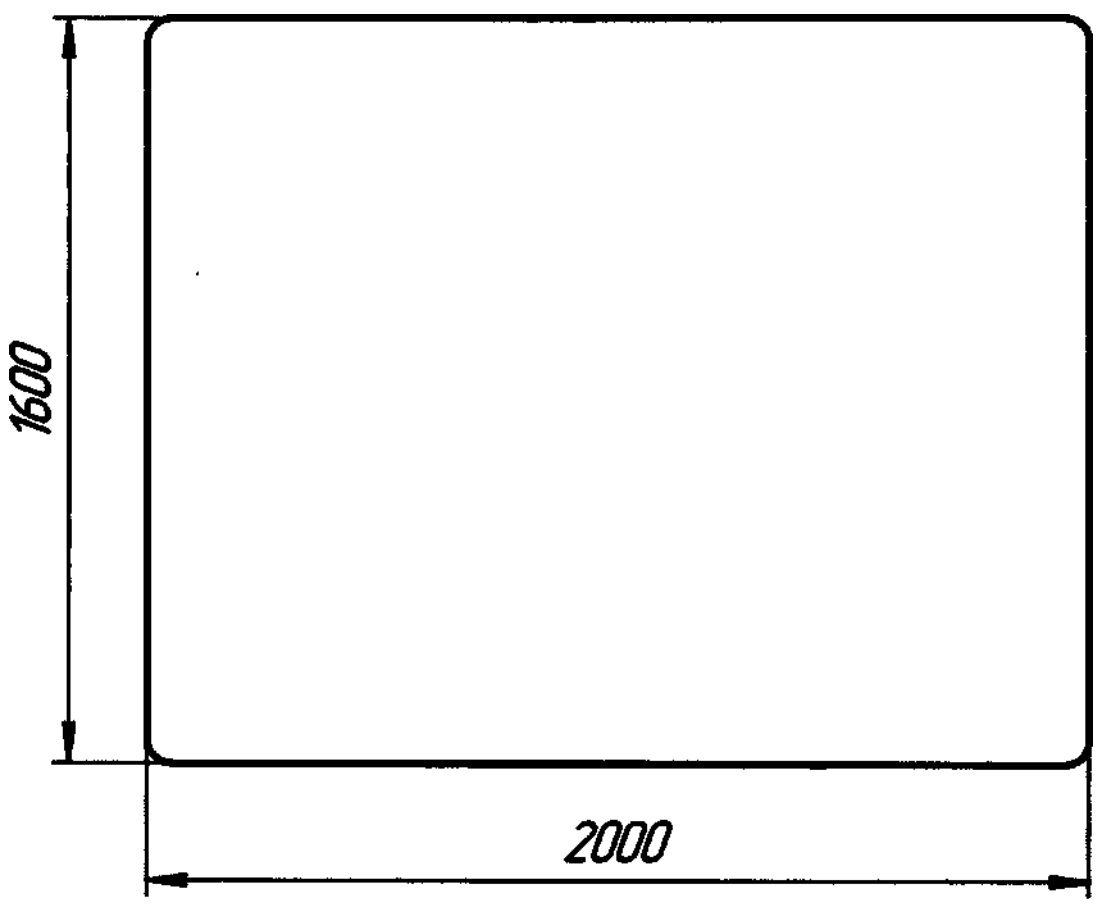

ООО ЦИРМИ INFO@CIRMI.RU WWW.GOSZDRAVNADZOR.RU

9. Стол массажный 2-х секционный для Бобат и Войта терапии, 1600 мм, опция [Р]:

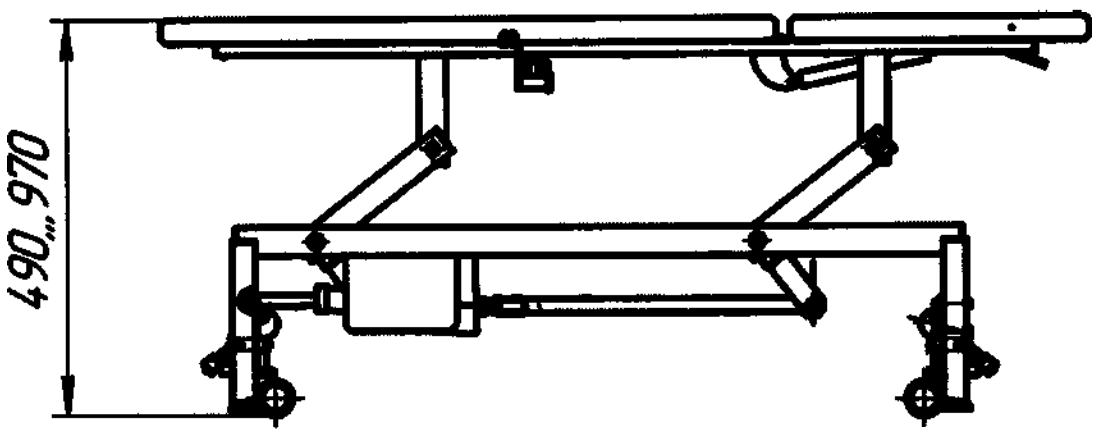

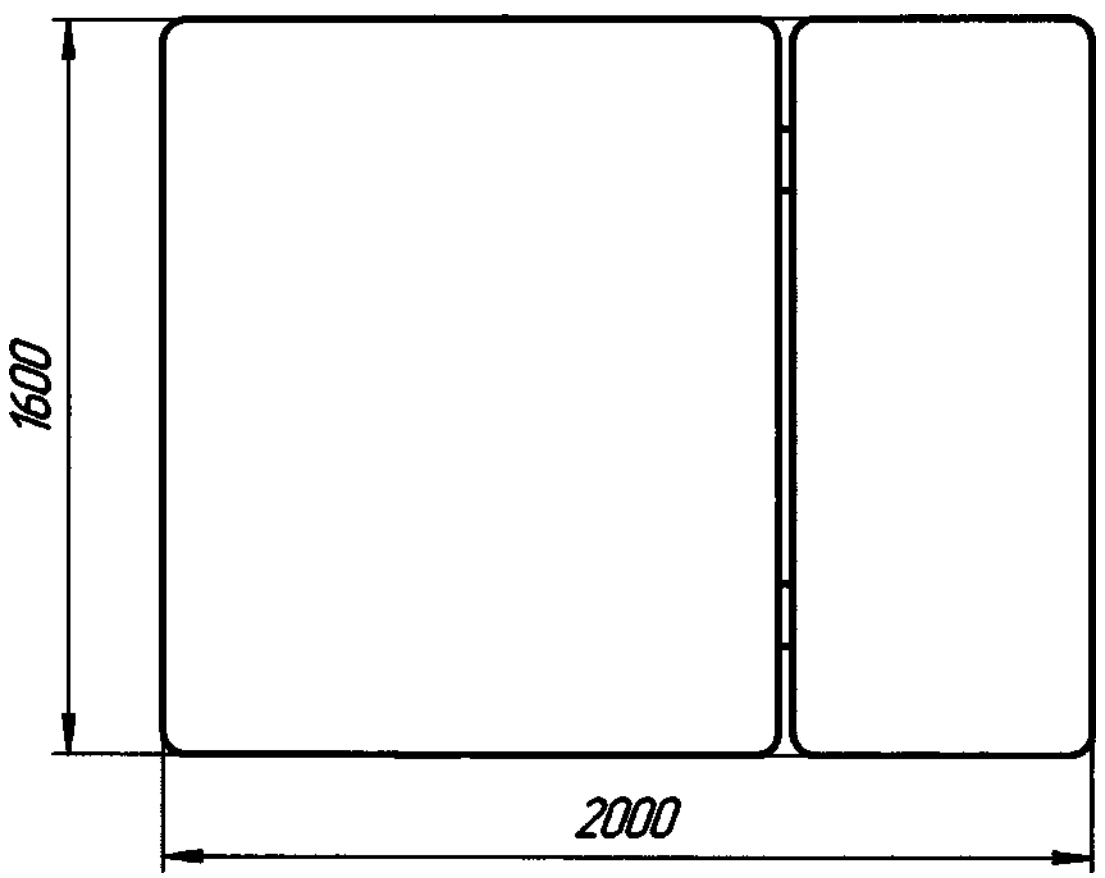

10. Стол массажный 2-х секционный для Бобат и Войта терапии, 1600 мм, опция [Н]:

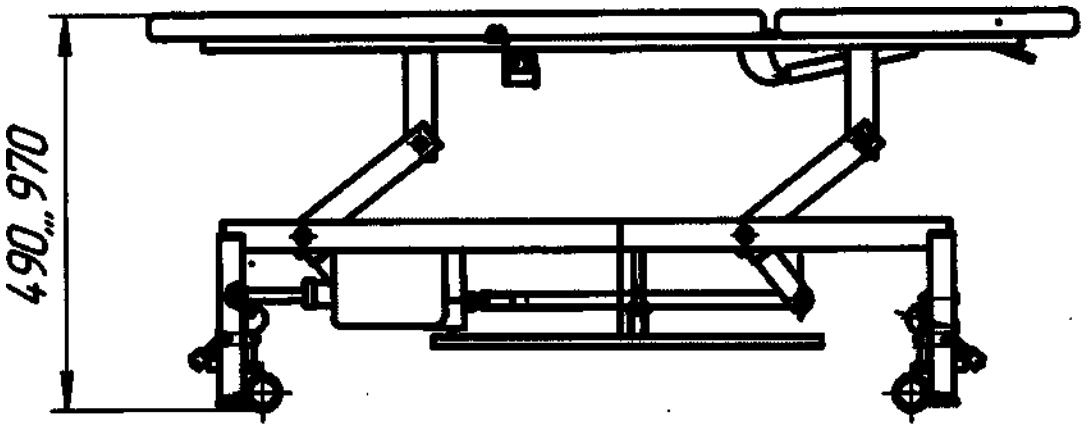

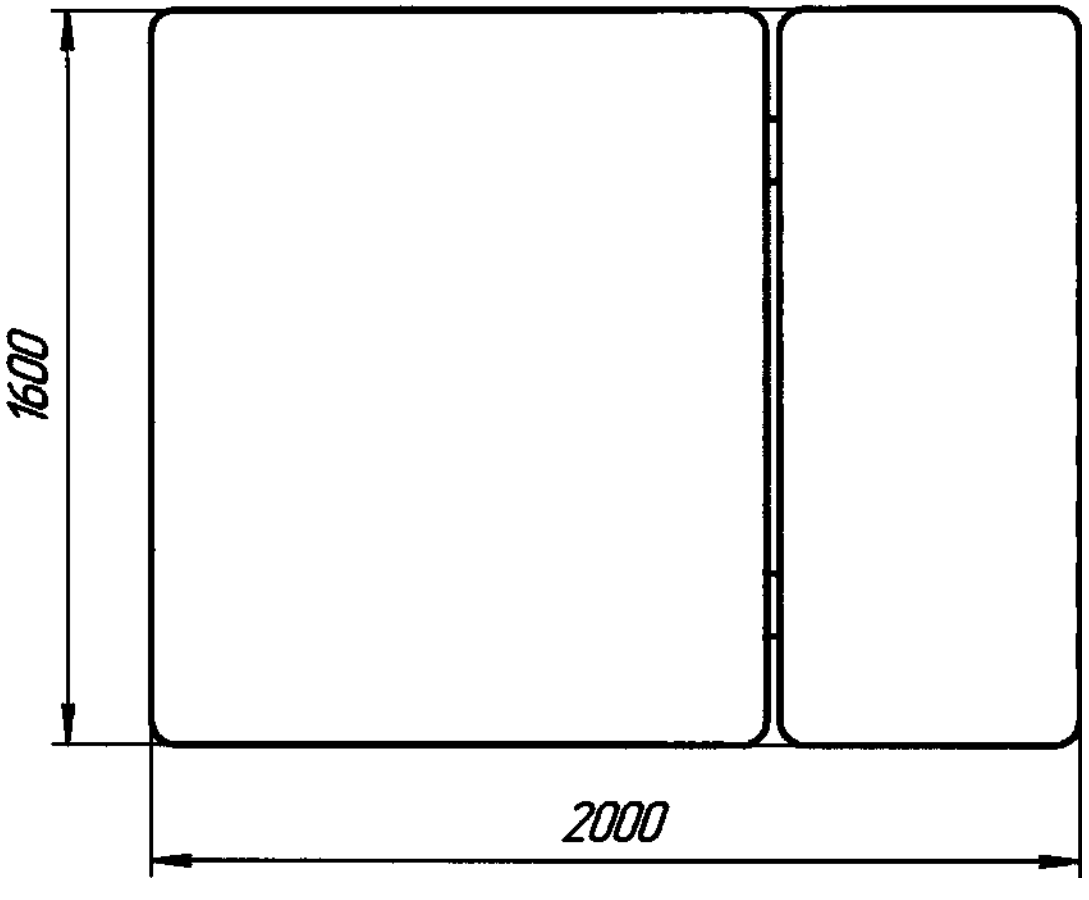

ООО ЦИРМИ INFO@CIRMI.RU WWW.GOSZDRAVNADZOR.RU

11. Стол массажный 3-х секционный для Бобат и Войта терапии, 1600 мм, опция [Р]:

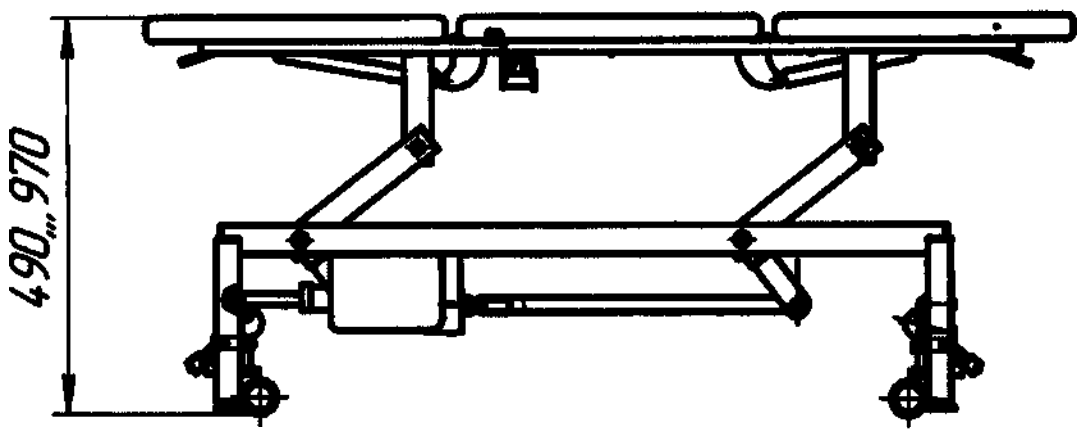

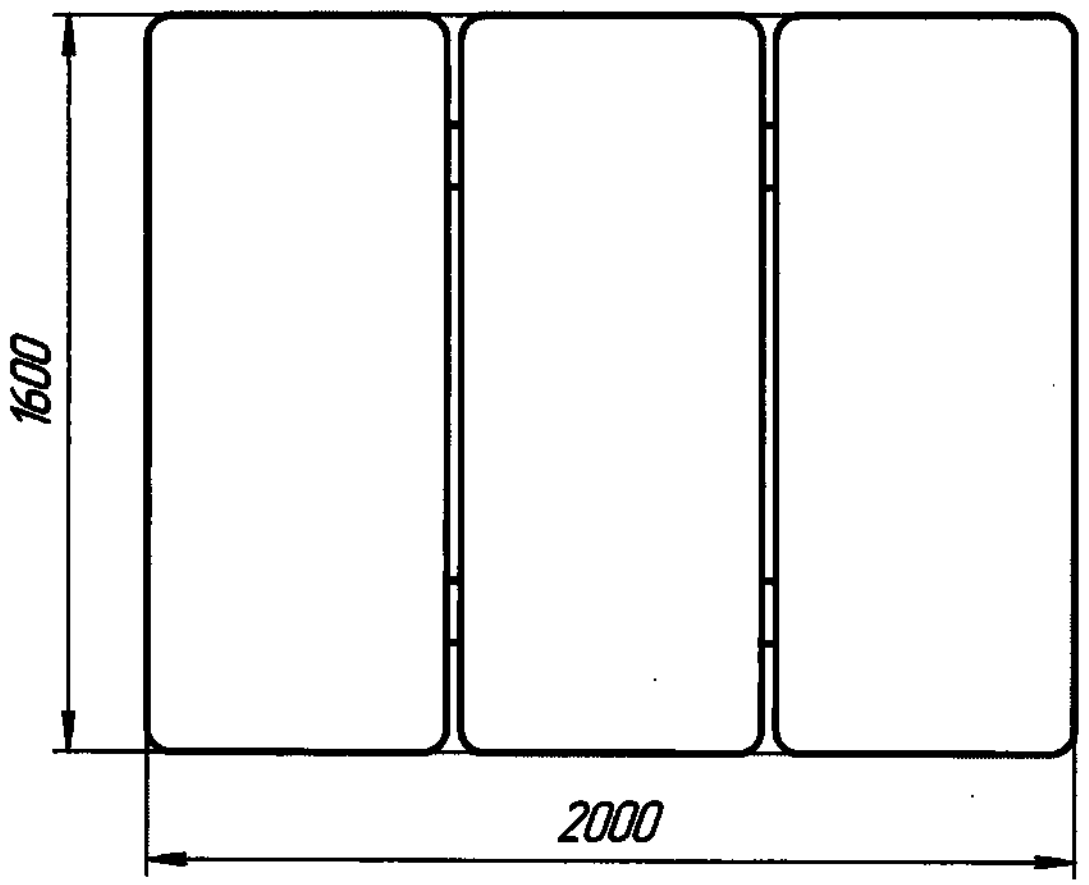

ООО ЦИРМИ INFO@CIRMI.RU WWW.GOSZDRAVNADZOR.RU

12. Стол массажный 3-х секционный для Бобат и Войта терапии, 1600 мм, опция [Н]:

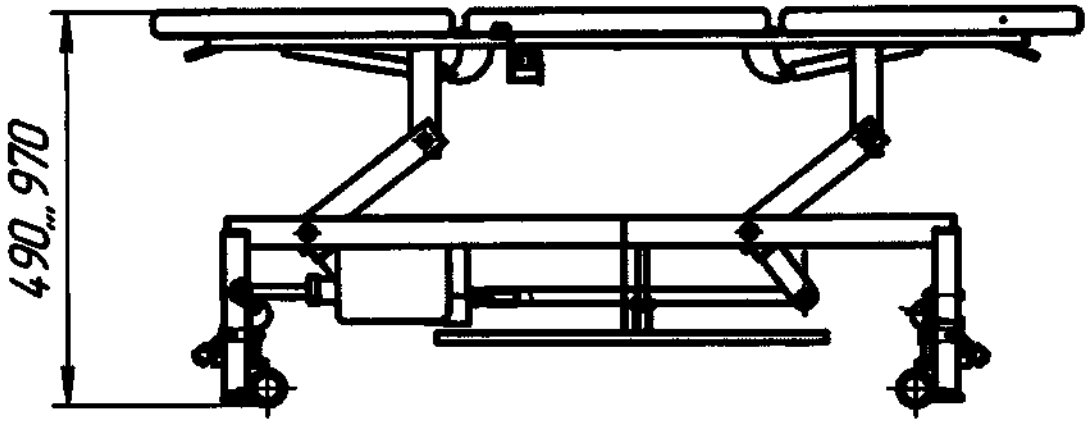

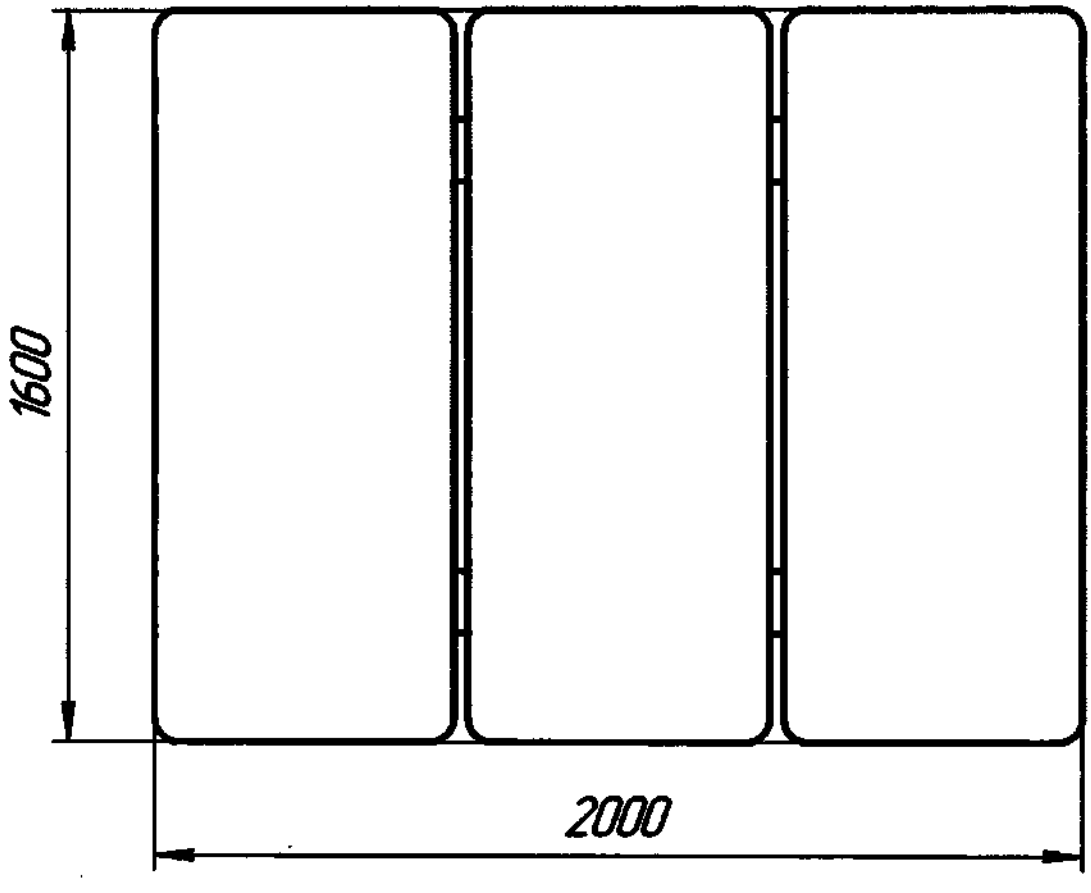

ООО ЦИРМИ INFO@CIRMI.RU WWW.GOSZDRAVNADZOR.RU

Приложение Б

На рисунке ниже приведен общий вид наклеек (табличек) на столы.

1. Стол массажный 1-секционный для Бобат и Войта терапии, 1200 мм, опция [Р], СМТ-«Кинезо-Эксперт»-Б1.1

Стол массажный терапевтический
"Кинезо-Эксперт"
по ТУ 32.50.30.006-68709709-2023,
в вариантах исполнения

вариант исполнения
Стол массажный 1-секционный для Бобат и Войта терапии, 1200 мм, опция [Р], СМТ-«Кинезо-Эксперт»-Б1.1

Номинальное напряжение питания	230 В ~
Диапазон рабочих напряжений питания	195...255 В
Номинальная частота напряжения питания	50 ± 0,5 Гц
Максимальная потребляемая мощность	150 В · А

Непродолжительный режим работы (регулировка высоты): 2 мин. / 18 мин. (вкл./выкл.) | IP54

Изготовитель: ООО НПФ «Реабилитационные технологии». Россия, 603136, Нижегородская область, г. Нижний Новгород, ул. им. Генерала Иванова И. Д., д.39, кв.64

Заводской номер | Дата изготовления

2. / Стол массажный 1-секционный для Бобат и Войта терапии, 1200 мм, опция [Н], СМТ-«Кинезо-Эксперт»-Б1.2

Стол массажный терапевтический
"Кинезо-Эксперт"
по ТУ 32.50.30.006-68709709-2023,
в вариантах исполнения

вариант исполнения
Стол массажный 1-секционный для Бобат и Войта терапии, 1200 мм, опция [Н], СМТ-«Кинезо-Эксперт»-Б1.2

Номинальное напряжение питания	230 В ~
Диапазон рабочих напряжений питания	195...255 В
Номинальная частота напряжения питания	50 ± 0,5 Гц
Максимальная потребляемая мощность	150 В · А

Непродолжительный режим работы (регулировка высоты): 2 мин. / 18 мин. (вкл./выкл.) | IP54

Изготовитель: ООО НПФ «Реабилитационные технологии». Россия, 603136, Нижегородская область, г. Нижний Новгород, ул. им. Генерала Иванова И. Д., д.39, кв.64

Заводской номер | Дата изготовления

3. / Стол массажный 2-х секционный для Бобат и Войта терапии, 1200 мм, опция [Р], СМТ-«Кинезо-Эксперт»-Б2.1

Стол массажный терапевтический
"Кинезо-Эксперт"
по ТУ 32.50.30.006-68709709-2023,
в вариантах исполнения

вариант исполнения
Стол массажный 2-х секционный для Бобат и Войта терапии, 1200 мм, опция [Р], СМТ-«Кинезо-Эксперт»-Б2.1

Номинальное напряжение питания	230 В ~
Диапазон рабочих напряжений питания	195...255 В
Номинальная частота напряжения питания	50 ± 0,5 Гц
Максимальная потребляемая мощность	150 В · А

Непродолжительный режим работы (регулировка высоты): 2 мин. / 18 мин. (вкл./выкл.) | IP54

Изготовитель: ООО НПФ «Реабилитационные технологии». Россия, 603136, Нижегородская область, г. Нижний Новгород, ул. им. Генерала Иванова И. Д., д.39, кв.64

Заводской номер | Дата изготовления

ООО ЦИРМИ INFO@CIRMI.RU WWW.GOSZDRAVNADZOR.RU

4. / Стол массажный 2-х секционный для Бобат и Войта терапии, 1200 мм, опция [Н], СМТ-«Кинезо-Эксперт»-Б2.2

Стол массажный терапевтический
"Кинезо-Эксперт"
по ТУ 32.50.30-006-68709709-2023,
в вариантах исполнения

вариант исполнения
Стол массажный 2-х секционный для Бобат и Войта терапии, 1200 мм, опция [Н], СМТ-«Кинезо-Эксперт»-Б2.2

Номинальное напряжение питания	230 В ~
Диапазон рабочих напряжений питания	195...255 В
Номинальная частота напряжения питания:	50 ± 0,5 Гц
Максимальная потребляемая мощность	150 В · А

Непродолжительный режим работы (регулировка высоты): 2 мин. / 18 мин. (вкл./выкл.) IP54

Изготовитель ООО НПФ «Реабилитационные технологии». Россия, 603136, Нижегородская область, г. Нижний Новгород, ул. им. Генерала Ивлиева И. Д., д.39, кв.64

Заводской номер | Дата изготовления

5. / Стол массажный 3-х секционный для Бобат и Войта терапии, 1200 мм, опция [Р], СМТ-«Кинезо-Эксперт»-Б3.1

Стол массажный терапевтический
"Кинезо-Эксперт"
по ТУ 32.50.30-006-68709709-2023,
в вариантах исполнения

вариант исполнения
Стол массажный 3-х секционный для Бобат и Войта терапии, 1200 мм, опция [Р], СМТ-«Кинезо-Эксперт»-Б3.1

Номинальное напряжение питания	230 В ~
Диапазон рабочих напряжений питания	195...255 В
Номинальная частота напряжения питания	50 ± 0,5 Гц
Максимальная потребляемая мощность	150 В · А

Непродолжительный режим работы (регулировка высоты): 2 мин. / 18 мин. (вкл./выкл.) IP54

Изготовитель: ООО НПФ «Реабилитационные технологии». Россия, 603136, Нижегородская область, г. Нижний Новгород, ул. им. Генерала Ивлиева И. Д., д.39, кв.64

Заводской номер | Дата изготовления

6. / Стол массажный 3-х секционный для Бобат и Войта терапии, 1200 мм, опция [Н], СМТ-«Кинезо-Эксперт»-Б3.2

Стол массажный терапевтический
"Кинезо-Эксперт"
по ТУ 32.50.30-006-68709709-2023,
в вариантах исполнения

вариант исполнения
Стол массажный 3-х секционный для Бобат и Войта терапии, 1200 мм, опция [Н], СМТ-«Кинезо-Эксперт»-Б3.2

Номинальное напряжение питания	230 В ~
Диапазон рабочих напряжений питания	195...255 В
Номинальная частота напряжения питания:	50 ± 0,5 Гц
Максимальная потребляемая мощность	150 В · А

Непродолжительный режим работы (регулировка высоты): 2 мин. / 18 мин. (вкл./выкл.) IP54

Изготовитель: ООО НПФ «Реабилитационные технологии». Россия, 603136, Нижегородская область, г. Нижний Новгород, ул. им. Генерала Ивлиева И. Д., д.39, кв.64

Заводской номер | Дата изготовления

ООО ЦИРМИ INFO@CIRMI.RU WWW.GOSZDRAVNADZOR.RU

7. / Стол массажный 1-секционный для Бобат и Войта терапии, 1600 мм, опция [Р], СМТ-«Кинезо-Эксперт»-Б1.3

Стол массажный терапевтический
"Кинезо-Эксперт"
по ТУ 32.50.30-006-68709709-2023,
в вариантах исполнения

вариант исполнения:
Стол массажный 1-секционный для Бобат и Войта терапии, 1600 мм, опция [Р], СМТ-«Кинезо-Эксперт»-Б1.3

Номинальное напряжение питания	230 В ~
Диапазон рабочих напряжений питания	195...255 В
Номинальная частота напряжения питания	50 ± 0,5 Гц
Максимальная потребляемая мощность	150 В · А

Непродолжительный режим работы (регулировка высоты): 2 мин. / 18 мин. (вкл./выкл.) IP54

Изготовитель: ООО НПФ «Реабилитационные технологии». Россия, 603136, Нижегородская область, г. Нижний Новгород, ул. им. Генерала Иванова И. Д., д.39, кв.64

Заводской номер | Дата изготовления

8. Стол массажный 1-секционный для Бобат и Войта терапии, 1600 мм, опция [Н], СМТ-«Кинезо-Эксперт»-Б1.4

Стол массажный терапевтический
"Кинезо-Эксперт"
по ТУ 32.50.30-006-68709709-2023,
в вариантах исполнения

вариант исполнения:
Стол массажный 1-секционный для Бобат и Войта терапии, 1600 мм, опция [Н], СМТ-«Кинезо-Эксперт»-Б1.4

Номинальное напряжение питания:	230 В ~
Диапазон рабочих напряжений питания	195...255 В
Номинальная частота напряжения питания:	50 ± 0,5 Гц
Максимальная потребляемая мощность	150 В · А

Непродолжительный режим работы (регулировка высоты): 2 мин. / 18 мин. (вкл./выкл.) IP54

Изготовитель: ООО НПФ «Реабилитационные технологии». Россия, 603136, Нижегородская область, г. Нижний Новгород, ул. им. Генерала Иванова И. Д., д.39, кв.64

Заводской номер | Дата изготовления:

9. Стол массажный 2-х секционный для Бобат и Войта терапии, 1600 мм, опция [Р], СМТ-«Кинезо-Эксперт»-Б2.3

Стол массажный терапевтический
"Кинезо-Эксперт"
по ТУ 32.50.30-006-68709709-2023,
в вариантах исполнения

вариант исполнения:
Стол массажный 2-х секционный для Бобат и Войта терапии, 1600 мм, опция [Р], СМТ-«Кинезо-Эксперт»-Б2.3

Номинальное напряжение питания	230 В ~
Диапазон рабочих напряжений питания:	195...255 В
Номинальная частота напряжения питания	50 ± 0,5 Гц
Максимальная потребляемая мощность	150 В · А

Непродолжительный режим работы (регулировка высоты): 2 мин. / 18 мин. (вкл./выкл.) IP54

Изготовитель: ООО НПФ «Реабилитационные технологии». Россия, 603136, Нижегородская область, г. Нижний Новгород, ул. им. Генерала Иванова И. Д., д.39, кв.64

Заводской номер: | Дата изготовления:

ООО ЦИРМИ INFO@CIRMI.RU WWW.GOSZDRAVNADZOR.RU

10. Стол массажный 2-х секционный для Бобат и Войта терапии, 1600 мм, опция [Н], СМТ-«Кинезо-Эксперт»-Б2.4

Стол массажный терапевтический
"Кинезо-Эксперт"
по ТУ 32.50.30-006-68709709-2023,
в вариантах исполнения

вариант исполнения
Стол массажный 2-х секционный для Бобат и Войта терапии, 1600 мм, опция [Н], СМТ-«Кинезо-Эксперт»-Б2.4

Номинальное напряжение питания	230 В ~
Диапазон рабочих напряжений питания:	195...255 В
Номинальная частота напряжения питания	50 ± 0,5 Гц
Максимальная потребляемая мощность	150 В · А

Непродолжительный режим работы (регулировка высоты): 2 мин. / 18 мин. (вкл./выкл.)

IP54

Изготовитель ООО НПФ «Реабилитационные технологии». Россия, 603136, Нижегородская область, г. Нижний Новгород, ул. им. Генерала Ивлиева И. Д., д.39, кв.64

Заводской номер: Дата изготовления

11. Стол массажный 3-х секционный для Бобат и Войта терапии, 1600 мм, опция [Р], СМТ-«Кинезо-Эксперт»-Б3.3

Стол массажный терапевтический
"Кинезо-Эксперт"
по ТУ 32.50.30-006-68709709-2023,
в вариантах исполнения

вариант исполнения
Стол массажный 3-х секционный для Бобат и Войта терапии, 1600 мм, опция [Р], СМТ-«Кинезо-Эксперт»-Б2.3

Номинальное напряжение питания	230 В ~
Диапазон рабочих напряжений питания	195...255 В
Номинальная частота напряжения питания	50 ± 0,5 Гц
Максимальная потребляемая мощность	150 В · А

Непродолжительный режим работы (регулировка высоты): 2 мин. / 18 мин. (вкл./выкл.)

IP54

Изготовитель ООО НПФ «Реабилитационные технологии». Россия, 603136, Нижегородская область, г. Нижний Новгород, ул. им. Генерала Ивлиева И. Д., д.39, кв.64

Заводской номер: Дата изготовления:

12. Стол массажный 3-х секционный для Бобат и Войта терапии, 1600 мм, опция [Н], СМТ-«Кинезо-Эксперт»-Б3.4

Стол массажный терапевтический
"Кинезо-Эксперт"
по ТУ 32.50.30-006-68709709-2023,
в вариантах исполнения

вариант исполнения
Стол массажный 3-х секционный для Бобат и Войта терапии, 1600 мм, опция [Н], СМТ-«Кинезо-Эксперт»-Б3.4

Номинальное напряжение питания	230 В ~
Диапазон рабочих напряжений питания	195...255 В
Номинальная частота напряжения питания	50 ± 0,5 Гц
Максимальная потребляемая мощность	150 В · А

Непродолжительный режим работы (регулировка высоты): 2 мин. / 18 мин. (вкл./выкл.)

IP54

Изготовитель ООО НПФ «Реабилитационные технологии». Россия, 603136, Нижегородская область, г. Нижний Новгород, ул. им. Генерала Ивлиева И. Д., д.39, кв.64

Заводской номер: Дата изготовления:

ООО ЦИРМИ INFO@CIRMI.RU WWW.GOSZDRAVNADZOR.RU

13. Маркировка, содержащая массу стола и безопасную рабочую нагрузку:

Безопасная рабочая нагрузка	Масса
150 кг	

14. Маркировка газовой пружины:

15. Маркировка актуатора:

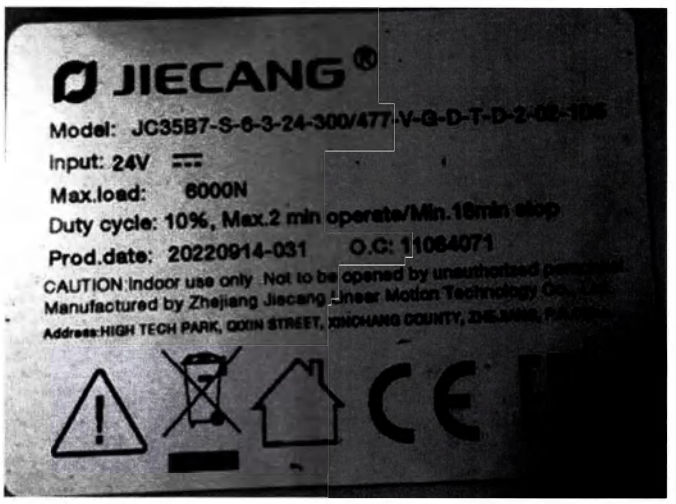	
Оригинальная маркировка	Маркировка на русском языке

ООО ЦИРМИ INFO@CIRMI.RU WWW.GOSZDRAVNADZOR.RU

16. Маркировка ручного пульта управления:

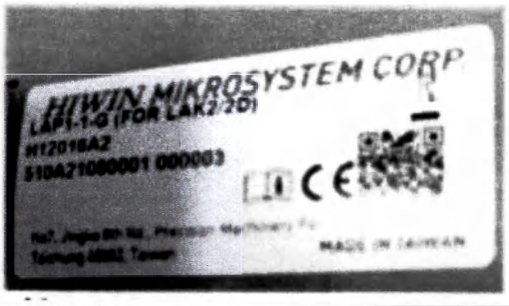	КОРПОРАЦИЯ ХИВИН МИКРОСИСТЕМ **Серия** **Тип** **Серийный номер** №7 улица Цзинкэ, парк машиностроения в Тайчжуне, Тайчжун 40852, Тайвань. **СДЕЛАНО В ТАЙВАНЕ**
Оригинальная маркировка	Маркировка на русском языке

Пояснения по знакам безопасности и символам на наклейках (табличках):

Символ	Назначение
~	Переменный ток
IP 54	Изделие с защитой от попадания пыли и защитой от попадания брызг воды.
	Обратиться к инструкции по эксплуатации
	Общий знак предупреждения
	Рабочая часть типа В
	Изделие КЛАССА II
	Опасность поражения электрическим током
230 В	Напряжение 230 В
	Осторожно

ООО ЦИРМИ INFO@CIRMI.RU WWW.GOSZDRAVNADZOR.RU

	Обратитесь к инструкции по применению
	Хрупкое. Осторожно
	Верх
	Не кантовать
	Штабелировать запрещается
	Беречь от влаги
	Не выбрасывать
	европейское соответствие
	Евразийское соответствие (Eurasian Conformity). Единый знак обращения на рынке Евразийского экономического союза
	Не разбирать

ООО ЦИРМИ INFO@CIRMI.RU WWW.GOSZDRAVNADZOR.RU

	Не нагревать
	Не деформировать
	Использовать внутри помещений

ООО ЦИРМИ INFO@CIRMI.RU WWW.GOSZDRAVNADZOR.RU

ООО НПФ Реабилитационные технологии

Количество сорок девять

(49) листов

Директор _____ Емельянов А.В.

ООО ЦИРМИ INFO@CIRMI.RU WWW.GOSZDRAVNADZOR.RU

Перв. примен. | ММЦМ.941139.006 ПС
Справ. №
Подпись и дата
Инв. № дубл.
Взам. инв. №
Подпись и дата
Инв. № подл.

ОКПД 2 32.50.30.111

УТВЕРЖДАЮ
Директор ООО НПФ
«Реабилитационные технологии»

А.В. Емельянов
«15» июля 2024 г.

Стол массажный терапевтический «Кинезо-Эксперт»
по ТУ 32.50.30-006-68709709-2023, в вариантах исполнения

варианты исполнения:
Стол массажный 1-секционный для Бобат и Войта терапии, 1200 мм
Стол массажный 2-х секционный для Бобат и Войта терапии, 1200 мм
Стол массажный 3-х секционный для Бобат и Войта терапии, 1200 мм
Стол массажный 1-секционный для Бобат и Войта терапии, 1600 мм
Стол массажный 2-х секционный для Бобат и Войта терапии, 1600 мм
Стол массажный 3-х секционный для Бобат и Войта терапии, 1600 мм

Паспорт

ММЦМ.941139.006 ПС

Нижний Новгород
2024 г.

ООО ЦИРМИ INFO@CIRMI.RU WWW.GOSZDRAVNADZOR.RU

Содержание

1 Общие указания 3
2 Основные технические характеристики 4
3 Комплектность столов 4
4 Сведения об утилизации 7
5 Гарантии изготовителя 8
6 Транспортирование и хранение 8
7 Свидетельство о приемке 9
8 Сведения о рекламациях 10
9 Учет технического обслуживания 11
10 Гарантийный талон 12

ООО ЦИРМИ INFO@CIRMI.RU WWW.GOSZDRAVNADZOR.RU

1 Общие указания

Настоящий паспорт предназначен для ознакомления с основными техническими характеристиками Столов массажных терапевтических «Кинезо-Эксперт» по ТУ 32.50.30-006-68709709-2023, в вариантах исполнения: Стол массажный 1-секционный для Бобат и Войта терапии, 1200 мм, Стол массажный 2-х секционный для Бобат и Войта терапии, 1200 мм, Стол массажный 3-х секционный для Бобат и Войта терапии, 1200 мм, Стол массажный 1-секционный для Бобат и Войта терапии, 1600 мм, Стол массажный 2-х секционный для Бобат и Войта терапии, 1600 мм, Стол массажный 3-х секционный для Бобат и Войта терапии, 1600 мм (далее по тексту - столы), а также, для отражения сведений об их комплектности и приемке.

Перед эксплуатацией необходимо ознакомится с руководством по эксплуатации на столы.

Столы для Бобат и Войта терапии могут иметь возможность управления с ручного пульта управления – опция [Р], либо с ножной педали управления – опция [Н].

Столы имеют следующие обозначения:

№ п/п	Наименование стола	Обозначение стола
1	Стол массажный 1-секционный для Бобат и Войта терапии, 1200 мм, опция [Р]	СМТ-«Кинезо-Эксперт»-Б1.1
2	Стол массажный 1-секционный для Бобат и Войта терапии, 1200 мм, опция [Н]	СМТ-«Кинезо-Эксперт»-Б1.2
3	Стол массажный 2-х секционный для Бобат и Войта терапии, 1200 мм, опция [Р]	СМТ-«Кинезо-Эксперт»-Б2.1
4	Стол массажный 2-х секционный для Бобат и Войта терапии, 1200 мм, опция [Н]	СМТ-«Кинезо-Эксперт»-Б2.2
5	Стол массажный 3-х секционный для Бобат и Войта терапии, 1200 мм, опция [Р]	СМТ-«Кинезо-Эксперт»-Б3.1
6	Стол массажный 3-х секционный для Бобат и Войта терапии, 1200 мм, опция [Н]	СМТ-«Кинезо-Эксперт»-Б3.2
7	Стол массажный 1-секционный для Бобат и Войта терапии, 1600 мм, опция [Р]	СМТ-«Кинезо-Эксперт»-Б1.3
8	Стол массажный 1-секционный для Бобат и Войта терапии, 1600 мм, опция [Н]	СМТ-«Кинезо-Эксперт»-Б1.4
9	Стол массажный 2-х секционный для Бобат и Войта терапии, 1600 мм, опция [Р]	СМТ-«Кинезо-Эксперт»-Б2.3
10	Стол массажный 2-х секционный для Бобат и Войта терапии, 1600 мм, опция [Н]	СМТ-«Кинезо-Эксперт»-Б2.4

ООО ЦИРМИ INFO@CIRMI.RU WWW.GOSZDRAVNADZOR.RU

№ п/п	Наименование стола	Обозначение стола
11	Стол массажный 3-х секционный для Бобат и Войта терапии, 1600 мм, опция [Р]	СМТ-«Кинезо-Эксперт»-Б3.3
12	Стол массажный 3-х секционный для Бобат и Войта терапии, 1600 мм, опция [Н]	СМТ-«Кинезо-Эксперт»-Б3.4

2 Основные технические характеристики

2.1 Условия эксплуатации

2.1.1 Столы при эксплуатации устойчивы к климатическим воздействиям по ГОСТ Р 50444-2020 и ГОСТ 15150-69 для вида климатического исполнения УХЛ 4.2.

2.1.2 Столы эксплуатируются при следующих условиях:

- температура окружающей среды от плюс 10 до плюс 35°С;
- давление от 645 до 795 мм рт. ст.;
- влажность от 45 до 80%.

2.2 Остальные технические характеристики приведены в руководстве по эксплуатации на столы.

3 Комплектность столов

1. Комплект поставки «Стол массажный 1-секционный для Бобат и Войта терапии, 1200 мм, опция [Р], СМТ-«Кинезо-Эксперт»-Б1.1 – ТУ 32.50.30-006-68709709-2023, в составе:»:

1. Стол массажный 1-секционный для Бобат и Войта терапии, 1200 мм, опция [Р], СМТ-«Кинезо-Эксперт»-Б1.1..... -1 шт.
2. Паспорт..... -1 шт.
3. Руководство по эксплуатации..... -1 шт.

2. Комплект поставки «Стол массажный 1-секционный для Бобат и Войта терапии, 1200 мм, опция [Н], СМТ-«Кинезо-Эксперт»-Б1.2 – ТУ 32.50.30-006-68709709-2023, в составе:»:

1. Стол массажный 1-секционный для Бобат и Войта терапии, 1200 мм, опция [Н], СМТ-«Кинезо-Эксперт»-Б1.2..... -1 шт.
2. Паспорт..... -1 шт.

ООО ЦИРМИ INFO@CIRMI.RU WWW.GOSZDRAVNADZOR.RU

3. Руководство по эксплуатации..... -1 шт.

3. Комплект поставки «Стол массажный 2-х секционный для Бобат и Войта терапии, 1200 мм, опция [Р], СМТ-«Кинезо-Эксперт»-Б2.1 – ТУ 32.50.30-006-68709709-2023, в составе:»:

1. Стол массажный 2-х секционный для Бобат и Войта терапии, 1200 мм, опция [Р], СМТ-«Кинезо-Эксперт»-Б2.1..... -1 шт.
2. Паспорт..... -1 шт.
3. Руководство по эксплуатации..... -1 шт.

4. Комплект поставки «Стол массажный 2-х секционный для Бобат и Войта терапии, 1200 мм, опция [Н], СМТ-«Кинезо-Эксперт»-Б2.2 – ТУ 32.50.30-006-68709709-2023, в составе:»:

1. Стол массажный 2-х секционный для Бобат и Войта терапии, 1200 мм, опция [Н], СМТ-«Кинезо-Эксперт»-Б2.2..... -1 шт.
2. Паспорт..... -1 шт.
3. Руководство по эксплуатации..... -1 шт.

5. Комплект поставки «Стол массажный 3-х секционный для Бобат и Войта терапии, 1200 мм, опция [Р], СМТ-«Кинезо-Эксперт»-Б3.1 – ТУ 32.50.30-006-68709709-2023, в составе:»:

1. Стол массажный 3-х секционный для Бобат и Войта терапии, 1200 мм, опция [Р], СМТ-«Кинезо-Эксперт»-Б3.1..... -1 шт.
2. Паспорт..... -1 шт.
3. Руководство по эксплуатации..... -1 шт.

6. Комплект поставки «Стол массажный 3-х секционный для Бобат и Войта терапии, 1200 мм, опция [Н], СМТ-«Кинезо-Эксперт»-Б3.2 – ТУ 32.50.30-006-68709709-2023, в составе:»:

1. Стол массажный 3-х секционный для Бобат и Войта терапии, 1200 мм, опция [Н], СМТ-«Кинезо-Эксперт»-Б3.2..... -1 шт.
2. Паспорт..... -1 шт.
3. Руководство по эксплуатации..... -1 шт.

ООО ЦИРМИ INFO@CIRMI.RU WWW.GOSZDRAVNADZOR.RU

7. Комплект поставки «Стол массажный 1-секционный для Бобат и Войта терапии, 1600 мм, опция [Р], СМТ-«Кинезо-Эксперт»-Б1.3 – ТУ 32.50.30-006-68709709-2023, в составе:»:

1. Стол массажный 1-секционный для Бобат и Войта терапии, 1600 мм, опция [Р], СМТ-«Кинезо-Эксперт»-Б1.3…… -1 шт.
2. Паспорт…….. -1 шт.
3. Руководство по эксплуатации…… -1 шт.

8. Комплект поставки «Стол массажный 1-секционный для Бобат и Войта терапии, 1600 мм, опция [Н], СМТ-«Кинезо-Эксперт»-Б1.4 – ТУ 32.50.30-006-68709709-2023, в составе:»:

1. Стол массажный 1-секционный для Бобат и Войта терапии, 1600 мм, опция [Н], СМТ-«Кинезо-Эксперт»-Б1.4…… -1 шт.
2. Паспорт…….. -1 шт.
3. Руководство по эксплуатации…… -1 шт.

9. Комплект поставки «Стол массажный 2-х секционный для Бобат и Войта терапии, 1600 мм, опция [Р], СМТ-«Кинезо-Эксперт»-Б2.3 – ТУ 32.50.30-006-68709709-2023, в составе:»:

1. Стол массажный 2-х секционный для Бобат и Войта терапии, 1600 мм, опция [Р], СМТ-«Кинезо-Эксперт»-Б2.3…… -1 шт.
2. Паспорт…….. -1 шт.
3. Руководство по эксплуатации…… -1 шт.

10. Комплект поставки «Стол массажный 2-х секционный для Бобат и Войта терапии, 1600 мм, опция [Н], СМТ-«Кинезо-Эксперт»-Б2.4 – ТУ 32.50.30-006-68709709-2023, в составе:»:

1. Стол массажный 2-х секционный для Бобат и Войта терапии, 1600 мм, опция [Н], СМТ-«Кинезо-Эксперт»-Б2.4…… -1 шт.
2. Паспорт…….. -1 шт.
3. Руководство по эксплуатации…… -1 шт.

ООО ЦИРМИ INFO@CIRMI.RU WWW.GOSZDRAVNADZOR.RU

11. Комплект поставки «Стол массажный 3-х секционный для Бобат и Войта терапии, 1600 мм, опция [Р], СМТ-«Кинезо-Эксперт»-Б3.3 – ТУ 32.50.30-006-68709709-2023, в составе:»:

1. Стол массажный 3-х секционный для Бобат и Войта терапии, 1600 мм, опция [Р], СМТ-«Кинезо-Эксперт»-Б3.3…… -1 шт.
2. Паспорт…….. -1 шт.
3. Руководство по эксплуатации…… -1 шт.

12. Комплект поставки «Стол массажный 3-х секционный для Бобат и Войта терапии, 1600 мм, опция [Н], СМТ-«Кинезо-Эксперт»-Б3.4 – ТУ 32.50.30-006-68709709-2023, в составе:»:

1. Стол массажный 3-х секционный для Бобат и Войта терапии, 1600 мм, опция [Н], СМТ-«Кинезо-Эксперт»-Б3.4…… -1 шт.
2. Паспорт…….. -1 шт.
3. Руководство по эксплуатации…… -1 шт.

4 Сведения об утилизации

4.1 Столы не представляют опасности для жизни, здоровья людей и окружающей среды после окончания срока службы (эксплуатации) и не требует проведения специальных мероприятий по подготовке и отправке составных частей столов на утилизацию.

4.2 Стол не имеет компонентов, содержащих золото и другие драгметаллы. Электронные и электрические компоненты стола должны утилизироваться отдельно от бытовых отходов.

4.3 Утилизация или уничтожение не представляющих опасность составных частей после окончания срока службы (эксплуатации) осуществляется в соответствии с СанПиН 2.1.3684 как отходы класса А.

ООО ЦИРМИ INFO@CIRMI.RU WWW.GOSZDRAVNADZOR.RU

5 Гарантии изготовителя

5.1 Предприятие-изготовитель гарантирует соответствие столов требованиям настоящей технической документации при соблюдении условий эксплуатации, транспортирования и хранения.

5.2 Гарантийный срок эксплуатации – 12 месяцев со дня ввода установки в эксплуатацию, но не более 18 месяцев со дня изготовления.

5.3 Гарантийный срок хранения – 6 месяцев с момента изготовления.

6 Транспортирование и хранение

6.1 Столы транспортируются всеми видами транспорта в крытых транспортных средствах в соответствии с требованиями ГОСТ Р 50444-2020 и правилами перевозки грузов, действующим на каждом виде транспорта.

6.2 Условия транспортирования столов - по условиям хранения 5 (ОЖ4) по ГОСТ 15150-69 при температуре окружающей среды от минус 50 до плюс 50°С и относительной влажности воздуха до 100% при температуре плюс 25°С.

6.3 Столы в упаковке предприятия-изготовителя хранятся на складах поставщика и потребителя в условиях хранения 2(С) по ГОСТ 15150-69 при температуре окружающей среды от минус 20 до плюс 40°С и относительной влажности воздуха до 98% при температуре плюс 25°С.

6.4 После транспортирования в условиях отрицательных температур стол в транспортной упаковке должен быть выдержан при нормальных условиях не менее 24 ч.

ООО ЦИРМИ INFO@CIRMI.RU WWW.GOSZDRAVNADZOR.RU

7 Свидетельство о приемке

Стол массажный терапевтический «Кинезо-Эксперт»_____ (СМТ-«Кинезо-Эксперт»_____), заводской №_____ изготовлен в соответствии с действующей технической документацией и с требованиями ТУ 32.50.50-006-68709709-2023, проверен и признан годным для эксплуатации.

Дата изготовления:_____

ОТК

М.П _____ _____

(личная подпись) (расшифровка подписи)

_____

(год, месяц, число)

ООО ЦИРМИ INFO@CIRMI.RU WWW.GOSZDRAVNADZOR.RU

8 Сведения о рекламациях

8.1 В случае отказа стола после пуска в эксплуатацию в период действия гарантийных обязательств, потребитель должен направить в адрес предприятия-изготовителя следующие документы:

- заявку на ремонт с указанием;
- дефектную ведомость;
- гарантийный талон.

8.2 Все рекламации регистрируются потребителем в таблице 2.

Таблица 2 – Таблица регистрации рекламаций

Дата отказа	Количество часов работы Стола до отказа	Краткое содержание неисправности	Дата направления рекламации	Меры, принятые по рекламации	Примечание

Перв. примен. ММЦМ.941139.006 ПС
Справ. №
Подпись и дата
Инв. № дубл.
Взам. инв. №
Подпись и дата
Инв. № подл.
Изм. Лист № докум. Подпись Дата
ООО ЦИРМИ INFO@CIRMI.RU WWW.GOSZDRAVNADZOR.RU

9 Учет технического обслуживания

Дата	Вид технического обслуживания	Наработка		Основание (наименование, номер и дата документа)	Должность, фамилия и подпись		Примечание
		после последнего ремонта	с начала эксплуатации		выполнившего работу	проверившего работу	

ООО ЦИРМИ INFO@CIRMI.RU WWW.GOSZDRAVNADZOR.RU

10 Гарантийный талон

на гарантийный ремонт (техническое обслуживание) Стола массажного терапевтического «Кинезо-Эксперт»

_____ _____

заводской номер дата изготовления

продан _____

(дата, подпись и штамп торгующей организации)

введен в эксплуатацию _____

(дата, подпись)

По вопросам, касающимся гарантийных обязательств, необходимо обращаться к производителю:

ООО НПФ «Реабилитационные технологии»

тел. 8 800 444 70 86

эл. почта info@madin.ru

сайт www.madin.ru

юридический адрес: 603136, Нижегородская область, г. Нижний Новгород, ул. имени Генерала Ивлиева И.Д., д.39, кв.64.

адрес места производства: 603136, Нижегородская Обл., Павловский Муниципальный Район, Сельское Поселение Калининский Сельсовет, Деревня Лаптево, Территория Заводская-1, Дом 1.

_____ Подпись руководителя предприятия и печать

ООО ЦИРМИ INFO@CIRMI.RU WWW.GOSZDRAVNADZOR.RU

ООО НПФ Реабилитационные технологии

Количество двенадцать

(12) листов

Директор _____ Емельянов А.В.

ООО ЦИРМИ INFO@CIRMI.RU WWW.GOSZDRAVNADZOR.RU

ОКПД 2 32.50.30.111

УТВЕРЖДАЮ
Директор ООО НПФ
«Реабилитационные технологии»

А.В. Емельянов
«15» июля 2024 г.

Стол массажный терапевтический «Кинезо-Эксперт»
по ТУ 32.50.30-006-68709709-2023, в вариантах исполнения

варианты исполнения:

Стол массажный 1-секционный с функцией вертикализации одномоторный
Стол массажный 1-секционный с функцией вертикализации двухмоторный
Стол массажный 2-х секционный с функцией вертикализации двухмоторный

Руководство по эксплуатации

ММЦМ.941139.009 РЭ

Нижний Новгород
2024 г.

Перв. примен. | ММЦМ.941139.009 РЭ
Справ. №
Подпись и дата
Инв. № дубл.
Взам. инв. №
Подпись и дата
Инв. № подл.

ООО ЦИРМИ INFO@CIRMI.RU WWW.GOSZDRAVNADZOR.RU

Содержание

1 Назначение 4

2 Показания, противопоказания, область применения: 4

3 Технические характеристики 5

4 Комплектность столов 9

5 Устройство и конструкция столов 11

6 Указание мер безопасности 15

7 Подготовка рабочего места и порядок работы со столами 18

8 Маркировка столов 25

9 Упаковка столов 27

10 Техническое обслуживание 27

11 Транспортирование, хранение 29

12 Утилизация 30

13 Гарантии изготовителя 30

14 Адрес предприятия изготовителя 31

15 Перечень национальных и международных стандартов, которым соответствует изделие 31

16 Требования по параметрам электромагнитной совместимости 32

Приложение А 37

Приложение Б 40

ООО ЦИРМИ INFO@CIRMI.RU WWW.GOSZDRAVNADZOR.RU

Настоящее руководство по эксплуатации предназначено для ознакомления с устройством, принципом действия, конструкцией, эксплуатацией, инструкцией по применению, техническим обслуживанием Столов массажных терапевтических «Кинезо-Эксперт» по ТУ 32.50.30-006-68709709-2023, в вариантах исполнения: Стол массажный 1-секционный с функцией вертикализации одномоторный, Стол массажный 1-секционный с функцией вертикализации двухмоторный, Стол массажный 2-х секционный с функцией вертикализации двухмоторный (далее по тексту – стол, стол-вертикализатор).

Столы имеют следующие обозначения:

№ п/п	Модификации столов массажных терапевтических	Обозначение
1	Стол массажный 1-секционный с функцией вертикализации одномоторный	СМТВ-«Кинезо-Эксперт»-1
2	Стол массажный 1-секционный с функцией вертикализации двухмоторный.	СМТВ-«Кинезо-Эксперт»-1/2М
3	Стол массажный 2-х секционный с функцией вертикализации двухмоторный.	СМТВ-«Кинезо-Эксперт»-2/2М

Вид климатического исполнения – УХЛ 4.2 по ГОСТ 15150.

Класс в зависимости от потенциального риска применения – 1, в соответствии с приказом от 6 июня 2012 г. №4н «Об утверждении номенклатурной классификации медицинских изделий».

По электробезопасности, согласно ГОСТ Р МЭК 60601-1, изделие классифицируется как изделие класса II с рабочей частью типа B с возможностью питания от внутреннего источника питания.

Степень защиты, обеспечиваемые оболочками (код IP) согласно ГОСТ 14254: IP54.

Режим работы: Непродолжительный режим работы (регулировка высоты): 2 мин. / 18 мин. (вкл/выкл.).

Изделие непригодно для эксплуатации в среде с повышенным содержанием кислорода.

Вид контакта с организмом человека - изделия, не контактирующие с телом человека.

ООО ЦИРМИ INFO@CIRMI.RU WWW.GOSZDRAVNADZOR.RU

1 Назначение

Стол массажный терапевтический «Кинезо-Эксперт» по ТУ 32.50.30-006-68709709-2023, в вариантах исполнения предназначен для дополнительной терапии различного типа (например, массажа, кинезотерапии) с целью мобилизации и реабилитации пациентов с поражением ЦНС, нарушении двигательной активности, в том числе ОНМК (острого нарушения мозгового кровообращения) и ЧМТ (черепно-мозговой травмы).

2 Показания, противопоказания, область применения:

Показания для применения медицинского изделия:

- период любой острой церебральной недостаточности, в том числе ОНМК (острого нарушения мозгового кровообращения) и ЧМТ (черепно-мозговой травмы);
- постельный режим более 48 часов для предупреждения гипотрофии мышц, нарушения ортостатической функции.

Противопоказания к применению медицинского изделия:

- острый инфаркт миокарда;
- субарахноидальное кровоизлияние при неклипированной аневризме;
- шок;
- терминальное состояние, сопровождающееся нарушением регуляции артериального давления, частоты сердечных сокращений, тяжелой интоксикацией и нарушением дыхания;
- тромбоэмболия легочной артерии, нарастающий тромбоз или наличие флотирующего тромба (в отсутствие кава-фильтра)
- нестабилизированный перелом позвоночника, таза, нижних конечностей;
- высокий риск патологического перелома костей (например, тяжёлый остеопороз);
- нестабильный клинический статус пациента.

Область применения:

Столы применяются в больницах, реабилитационных и медицинских центрах, санаториях, массажных кабинетах и кабинетах мануальной терапии.

ООО ЦИРМИ INFO@CIRMI.RU WWW.GOSZDRAVNADZOR.RU

3 Технические характеристики

3.1 Габаритные размеры ложа столов, приведены в таблице 2.

Таблица 2 – Габаритные размеры ложа столов

Обозначение	Кол-во секций	Длина ложа, мм, ±10%				Ширина ложа, мм, ±10%
		Передняя секция	Средняя секция	Задняя секция	Общая	
СМТВ-«Кинезо-Эксперт»-1	1	-	1850	-	1850	650
СМТВ-«Кинезо-Эксперт»-1/2М	1	-	1850	-	1850	650
СМТВ-«Кинезо-Эксперт»-2/2М	2	630	-	1220	1850	650

3.2 Габаритные размеры столов и комплектующих должны соответствовать указанным в приложении А. Допустимые отклонения габаритных размеров ±10 %.

Диаметр колес столов – 125 мм, допустимое отклонение не более ± 3 мм.

3.3 Масса столов и комплектующих должна быть:

— Стол массажный 1-секционный с функцией вертикализации одномоторный ..... 130 кг

— Стол массажный 1-секционный с функцией вертикализации двухмоторный ..... 135 кг

— Стол массажный 2-х секционный с функцией вертикализации двухмоторный ..... 137 кг

— Ремень для фиксации тела 16 х 215 см ..... 0,55 кг

— Ремень для фиксации ног 26 х 200 см..... 0,35 кг

— Жёсткая опора для фиксации тела пациента 22,3 х 28,4 х 82,5 см ..... 5,3 кг

Отклонение массы столов и комплектующих от данных величин не должно превышать ±10%

3.4 Равномерно распределенная нагрузка на поверхность ложа столов, в режиме подъема/удержания не более 150 кг.

3.5 Максимальная и минимальная высоты подъема/опускания поверхности ложа стола находятся в диапазоне:

нижняя точка ..... от 450 до 550 мм

верхняя точка..... от 950 до 1050 мм

ООО ЦИРМИ INFO@CIRMI.RU WWW.GOSZDRAVNADZOR.RU

для столов СМТВ-«Кинезо-Эксперт»-1:

фиксированная высота..... от 650 до 750 мм

3.6 Время подъема/опускания ложа стола от нижней до верхней точки без нагрузки - не более 60 с.

3.7 Время подъема/опускания ложа стола от нижней до верхней точки под нагрузкой 150 кг - не более 90 с.

3.8 Скорость подъема и опускания ложа стола под действием собственной массы, когда столы находятся без нагрузки и с нагрузкой 150 кг - не более 35 мм/с.

3.9 Самопроизвольное опускание ложа стола при нагрузке 150 кг - не более 5 мм за 1 ч.

3.10 Регулировка угла наклона для вариантов исполнений столов с функцией вертикализации должна быть в диапазоне..... от 0 до 90 градусов.

3.11 Характеристики электропитания столов приведены в таблице 3.

Таблица 3

Параметр	Значение параметра
Тип сети электропитания	Однофазная сеть электропитания
Номинальное напряжение сети электропитания, В	230
Диапазон рабочих напряжений сети электропитания, В	195...255
Номинальная частота напряжения сети электропитания, Гц	50 ± 0,5
Максимальная потребляемая мощность от сети электропитания, В · А, при номинальном напряжении сети электропитания	200

3.12 Требования к параметрам резервного источника питания (для массажных столов модификации СМТВ-«Кинезо-Эксперт-1 (1/2М; 2/2М)»).

3.12.1 Параметры аккумуляторов резервного источника питания должны соответствовать приведённым в таблице 4:

ООО ЦИРМИ INFO@CIRMI.RU WWW.GOSZDRAVNADZOR.RU

Таблица 4 – Параметры аккумуляторов

Параметр	Значение параметра
Тип аккумуляторов	Pb (свинцово-кислотный), необслуживаемый
Количество аккумуляторов, шт	2
Номинальное напряжение одного аккумулятора, В	12
Максимальное напряжение одного аккумулятора, В	14.1
Емкость одного аккумулятора, А · ч	3,2
Габаритные размеры (Д x Ш x В), мм	134 x 67 x 67 (отклонение не более ± 1 мм)
Тип клемм	F1(FASTON)

3.13 Резервный источник питания предназначен для аварийного опускания ложа стола в исходное положение в условиях отсутствия штатного сетевого питающего напряжения.

3.14 Заряд аккумуляторов резервного источника питания производится автоматически без участия пользователя / пациента.

3.15 Состояние аккумуляторов резервного источника питания (уровень заряда и возможная неисправность аккумуляторных батарей) должно индицироваться на блоке управления электроприводом массажного стола.

3.16 Блок управления электроприводом должен автоматически переходить на питание от резервного источника при пропадании сетевого питающего напряжения.

3.17 Резервный источник питания (модификация столов СМТВ-«Кинезо-Эксперт-1 (1/2М; 2/2М)») при полностью заряженных аккумуляторах обеспечивает 2 цикла подъем / опускание ложа стола и 2 цикла приведения из вертикального положения в горизонтальное ложе стола.

3.18 Требования к времени заряда резервного источника питания

3.18.1 Время полного заряда аккумуляторных батарей резервного источника питания (модификация столов СМТВ-«Кинезо-Эксперт-1 (1/2М; 2/2М)») от сети электропитания - 8 часов.

ООО ЦИРМИ INFO@CIRMI.RU WWW.GOSZDRAVNADZOR.RU

3.19 Требования к периодичности замены аккумуляторных батарей резервного источника питания (модификация столов СМТВ-«Кинезо-Эксперт-1 (1/2М; 2/2М)»).

3.19.1 Средний срок службы аккумуляторных батарей резервного источника питания (модификация столов СМТВ-«Кинезо-Эксперт-1 (1/2М; 2/2М)») 3 года.

3.19.2 Неисправность аккумуляторных батарей должна индицироваться на индикаторе блока управления электроприводом.

3.19.3 В случае выхода из строя аккумуляторных батарей для обеспечения работоспособности стола-вертикализатора при отсутствии питающего напряжения необходимо заменить аккумуляторные батареи аналогичными новыми.

3.20 Столы при максимальной нагрузке на ложе должны работать в режиме регулировки высоты ложа в течение не более 2 мин, затем в режиме статического удержания в течение 18 мин.

3.21 Усилие, необходимое для равномерного передвижения столов, по горизонтальному бесшовному каменному полу не превышает 200 Н. В заторможенном положении столы не передвигаются от усилия менее 300 Н.

3.22 Усилия, необходимые для приведения в действие исполнительных механизмов привода и управления при нагрузке на ложе столов 150 кг, а также для фиксации элементов столов:

- 50 Н – для ручек управления (рукоятка регулировки головной секций (ручка блокировки газовых пружин));
- 30 Н – для ручек фиксаторов элементов столов (зажимные рычаги, фиксаторы);
- 300 Н – для фиксации тормоза колёс.

3.23 Корректированный уровень звуковой мощности столов не более 60 дБ(А).

3.24 Наружные поверхности столов устойчивы к дезинфекции по МУ 287-113 от 30.12.98 г. 3 %-м раствором перекиси водорода по ГОСТ 177-88 с добавлением 0,5 %-го раствора моющего средства типа “Лотос”, “Астра” по ГОСТ 25644-96 или 1 %-м раствором хлорамина по ТУ 6-01-4689387-16-89.

3.25 Металлические и неметаллические неорганические покрытия должны быть выполнены по ГОСТ 9.303-84 для группы условий эксплуатации 1.

ООО ЦИРМИ INFO@CIRMI.RU WWW.GOSZDRAVNADZOR.RU

3.26 Лакокрасочные покрытия должны быть выполнены по ГОСТ 9.032 для группы условий эксплуатации УХЛ 4 по ГОСТ 9.104-79.

3.27 Столы при эксплуатации должны быть устойчивы к механическим воздействиям для изделий группы 2 по ГОСТ Р 50444-2020.

3.28 Столы в транспортной упаковке должны быть устойчивы к механическим воздействиям для групп 3-5, возникающими при транспортировании по ГОСТ Р 50444-2020.

3.29 Столы при эксплуатации должны быть устойчивы к воздействиям климатических факторов для вида климатического исполнения УХЛ 4.2 по ГОСТ 15150-69.

3.30 Столы при транспортировании должны быть устойчивы к воздействию климатических факторов по ГОСТ 15150-69 для условий хранения 5.

3.31 Столы при хранении должны быть устойчивы к воздействию климатических факторов по ГОСТ 15150-69 для условий хранения 2, но при температуре окружающей среды от минус 20 до плюс 40°С и относительной влажности воздуха до 98% при температуре плюс 25°С.

3.32 Срок службы стола — 10 лет или 10000 часов эксплуатации.

3.33 Время установления рабочего режима должно быть не более 10 с.

4 Комплектность столов

1. Комплект поставки «Стол массажный 1-секционный с функцией вертикализации одномоторный СМТВ-«Кинезо-Эксперт»-1 – ТУ 32.50.30-006-68709709-2023, в составе:»:

1. Стол массажный 1-секционный с функцией вертикализации одномоторный, СМТВ-«Кинезо-Эксперт»-1..... -1 шт.
2. Ремень для фиксации тела 16 х 215 см..... -1 шт.
3. Ремень для фиксации ног 26 х 200 см..... -1 шт.
4. Паспорт..... -1 шт.
5. Руководство по эксплуатации..... -1 шт.

Принадлежности:

1. Жёсткая опора для фиксации тела пациента 22,3 х 28,4 х 82,5 см (при -1 шт.

ООО ЦИРМИ INFO@CIRMI.RU WWW.GOSZDRAVNADZOR.RU

необходимости)……

2. Комплект поставки «Стол массажный 1-секционный с функцией вертикализации двухмоторный СМТВ-«Кинезо-Эксперт»-1/2М – ТУ 32.50.30-006-68709709-2023, в составе:»:

1. Стол массажный 1-секционный с функцией вертикализации двухмоторный, СМТВ-«Кинезо-Эксперт»-1/2М…… -1 шт.
2. Ремень для фиксации тела 16 х 215 см…… -1 шт.
3. Ремень для фиксации ног 26 х 200 см…… -1 шт.
4. Паспорт…… -1 шт.
5. Руководство по эксплуатации…… -1 шт.

Принадлежности:

1. Жёсткая опора для фиксации тела пациента 22,3 х 28,4 х 82,5 см (при необходимости)…… -1 шт.

3. Комплект поставки «Стол массажный 2-х секционный с функцией вертикализации двухмоторный СМТВ-«Кинезо-Эксперт»-2/2М – ТУ 32.50.30-006-68709709-2023, в составе:»:

1. Стол массажный 2-х секционный с функцией вертикализации двухмоторный, СМТВ-«Кинезо-Эксперт»-2/2М…… -1 шт.
2. Ремень для фиксации тела 16 х 215 см…… -1 шт.
3. Ремень для фиксации ног 26 х 200 см…… -1 шт.
4. Паспорт…… -1 шт.
5. Руководство по эксплуатации…… -1 шт.

Принадлежности:

1. Жёсткая опора для фиксации тела пациента 22,3 х 28,4 х 82,5 см (при необходимости)…… -1 шт.

ООО ЦИРМИ INFO@CIRMI.RU WWW.GOSZDRAVNADZOR.RU

5 Устройство и конструкция столов

5.1 Внешний вид столов и комплектующих представлен в приложении А.

5.2 Конструкция столов-вертикализаторов выполнена из сварных стальных окрашенных профилей. Конструкция стола обеспечивает высокую устойчивость ложа стола благодаря широко разнесенным колесам большого размера.

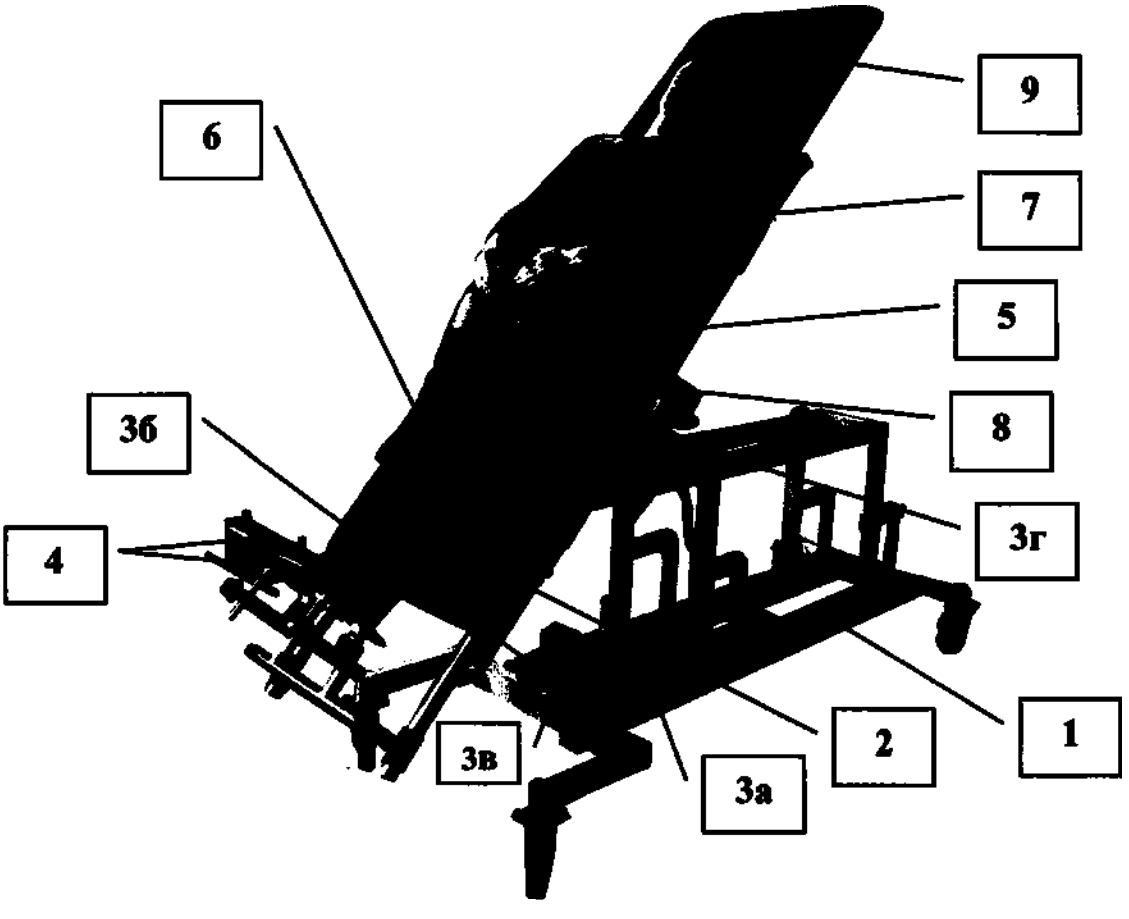

Рисунок 1 – Внешний вид стола массажного 1-го секционного с функцией вертикализации двухмоторного

5.3 Столы-вертикализаторы состоят из следующих основных базовых блоков и узлов:

5.3.1 Нижняя рама (рисунок 1 поз.1) представляет собой несущее основание стола-вертикализатора, с блоком четырех ходовых колес.

На нижней раме стола-вертикализатора смонтированы:

— блок электронного управления электроприводом (актуатором) (рисунок 1 поз.3а),

ООО ЦИРМИ INFO@CIRMI.RU WWW.GOSZDRAVNADZOR.RU

— блок резервного питания с аккумуляторами (рисунок 1 поз.3б);

— электропривод с сервомотором (актуатором) (рисунок 1 поз.3в), для подъёма/опускания ложа стола-вертикализатора в горизонтальной плоскости (в модификациях «СМТВ «Кинезо-Эксперт»-1/2М» и «СМТВ «Кинезо-Эксперт»-2/2М»);

— электропривод с сервомотором (актуатором) (рисунок 1 поз.3г) для подъема ложа стола-вертикализатора из горизонтального положения в вертикальное (во всех модификациях).

5.3.2 Верхняя рама (рисунок 1 поз.2) представляет собой плоскость для крепления ложа стола-вертикализатора (рисунок 1 поз. 9). На боковой поверхности верхней рамы расположены специальные направляющие профили (рельсы) (рисунок 1 поз.5) и крепление для монтажа принадлежностей (ремня для фиксации тела, ремня для фиксации ног, жёсткой опоры для фиксации тела пациента).

5.3.3 Верхняя рама и ложе стола-вертикализатора служат для размещения и фиксации пациента в области грудного отдела и ног с помощью мягких ремней с липучками (рисунок 1 поз.6, 7).

5.3.4 В нижней части верхней рамы размещены две опоры для ног, (рисунок 1 поз.4), положение которых можно регулировать по высоте и углу наклона индивидуально для каждого пациента.

5.3.5 Ложе (рисунок 1 поз.9) состоит из одной секции в модификациях «СМТВ «Кинезо-Эксперт» - 1» и «СМТВ «Кинезо-Эксперт»-1/2М», либо двух секций в модификации «СМТВ «Кинезо-Эксперт»-2/2М». Регулировка передней секции 2-х секционного стола-вертикализатора производится с помощью газовых амортизаторов, рисунок 2, поз.1. Секции изготовлены из фанеры, внешнее покрытие секций выполнено из поролона и обтянуты искусственной кожей.

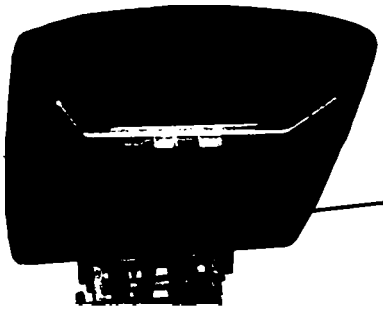

ООО ЦИРМИ INFO@CIRMI.RU WWW.GOSZDRAVNADZOR.RU

Рисунок 2 – Передняя секция ложа стола массажного 2-х секционного с функцией вертикализации двухмоторного.

5.4 Электронный блок управления и блок резервного питания, рисунок 3, предназначены для управления электроприводами (актуаторами) стола-вертикализатора.

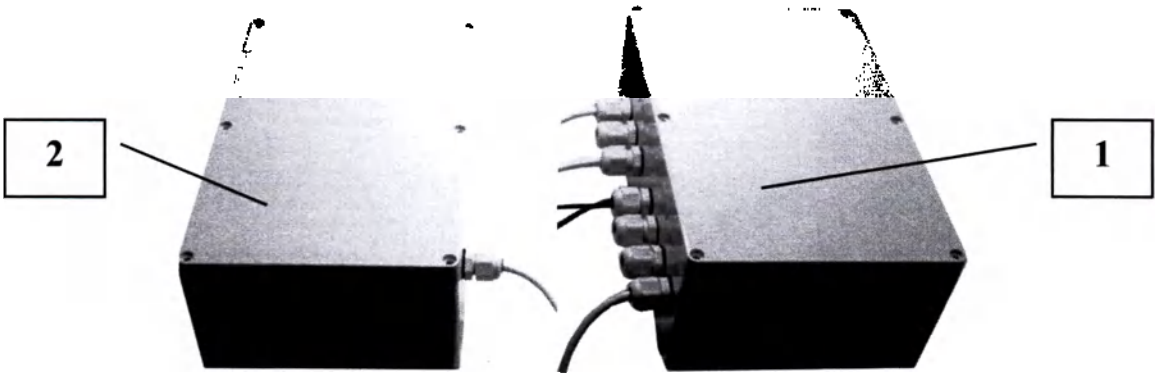

Рисунок 3 – Блок резервного питания и блок управления

5.4.1 Электронный блок управления, рисунок 3 поз.1, подключается к сети ~230 В, 50 Гц. На боковой стенке блока расположены два светодиодных индикатора зелёного цвета.

Светодиодный индикатор «Режим» служит для отображения текущего состояния электронного блока управления (смотри таблицу 5).

Таблица 5 – Состояние блока управления

Состояние светодиодного индикатора «Режим»	Состояние блока управления
Индикатор не горит	Отсутствует подключение к сети электропитания
Индикатор горит постоянно	Блок подключен к сети электропитания, находится в состоянии готовности
Индикатор мигает с частотой ~ 3 Гц	Нажатие кнопки на ручном пульте управления, активный режим (перемещение ложа стола вертикализатора)
Индикатор мигает с частотой ~ 1 Гц	Защита от перегрузки (п. 6.9)

ООО ЦИРМИ INFO@CIRMI.RU WWW.GOSZDRAVNADZOR.RU

С помощью светодиодного индикатора «АКБ» отображается состояние и уровень заряда аккумуляторных батарей (смотри таблицу 6).

Таблица 6 – Состояние и уровень заряда аккумуляторных батарей

Состояние светодиодного индикатора «АКБ»	Состояние и уровень заряда аккумуляторов
Индикатор мигает с частотой ~ 10 Гц	Заряжается, текущий заряд менее 60%
Индикатор мигает с частотой ~ 5 Гц	Заряжается, текущий заряд менее 70%
Индикатор мигает с частотой ~ 2.5 Гц	Заряжается, текущий заряд менее 80%
Индикатор мигает с частотой ~ 1 Гц	Заряжается, текущий заряд менее 90%
Индикатор мигает с частотой ~ 0.5 Гц	Заряжается, текущий заряд менее 100%
Индикатор горит постоянно	Аккумуляторы полностью заряжены
Индикатор не горит	Неисправность, требуется проведение технического обслуживания с проверкой цепей заряда, аккумуляторных батарей и заменой последних (при необходимости).

Примечание: индикация состояния и уровня заряда аккумуляторов резервного источника питания осуществляется только при подключении стола-вертикализатора к сети электропитания.

Для защиты стола-вертикализатора и электросети от токов короткого замыкания и токов перегрузки в блоке управления установлен предохранитель (стеклянный 3.15 А 250 В, 5х20 мм). При необходимости, замена предохранителя проводится обслуживающим персоналом при помощи инструмента.

5.4.2 Резервный источник питания (рисунок 3 поз. 2) подключается к блоку управления. Внутри резервного источника питания смонтированы два аккумулятора, которые предназначены для обеспечения работоспособности электроприводов (актуаторов) при отключении сети ~230 В, 50 Гц. На боковой стенке расположен переключатель, который включает и отключает резервный источник питания.

Внимание! При длительном отключении стола-вертикализатора от сети электропитания, для предотвращения разряда аккумуляторных батарей, необходимо отключить резервный источник питания (перевести переключатель в положение ВЫКЛ). После подключения стола-вертикализатора к сети электропитания необходимо включить резервный источник питания (перевести переключатель в положение ВКЛ) для обеспечения аварийного опускания стола и зарядки аккумуляторных батарей.

ООО ЦИРМИ INFO@CIRMI.RU WWW.GOSZDRAVNADZOR.RU

5.5 Пульт управления, рисунок 4, предназначен для управления электроприводами стола-вертикализатора. Он имеет два режима работы:

- Подъем / опускание ложа стола-вертикализатора в горизонтальной плоскости (в модификациях «СМТВ «Кинезо-Эксперт»-1/2М» и «СМТВ «Кинезо-Эксперт»-2/2М»);
- подъем / опускание ложа стола-вертикализатора из горизонтального положения в вертикальное.

Рисунок 4 – Пульт управления

5.6 Простота и надежность функций, отличная эргономика, качественные материалы, мягкие закругленные края столов-вертикализаторов максимально обезопасят пациента при проведении лечебных процедур.

6 Указание мер безопасности

6.1 Основные меры безопасности:

- используйте только исправную розетку при подключении электропривода столов к электросети;
- столы разрешается использовать только в присутствии врача или квалифицированного персонала изучившего инструкцию и правила пользования столами;
- не рекомендуется использовать столы в сырых и влажных помещениях;
- не рекомендуется класть какие либо предметы на кабель питания;
- не рекомендуется размещать кабель электропитания в местах, где часто проходят люди.

6.2 Столы имеют ограниченную нагрузочную способность! Масса пациента не должна превышать 150 кг.

ООО ЦИРМИ INFO@CIRMI.RU WWW.GOSZDRAVNADZOR.RU

6.3 При проведении вертикализации с пациентом колеса должны быть развернуты вдоль нижней рамы и заблокированы.

6.4 При проведении лечебной терапии не разрешается размещать более одного пациента на столе-вертикализаторе.

6.5 Перед проведением перемещения или чисткой столов-вертикализаторов необходимо отключить вилку электропитания из розетки.

6.6 Не рекомендуется проводить сервисное обслуживание столов своими силами. Если электропривод столов не функционирует, обратитесь к специалистам фирмы производителя столов.

Внимание! Если электропривод столов не функционирует, это может быть связано с загрязнением магнитов, очистите оба магнита от загрязнения (протрите сухой ветошью) см. рисунок 5 поз. 1 и рисунок 6 поз. 1.Если это не помогло, обратитесь к специалистам фирмы производителя столов-вертикализаторов.

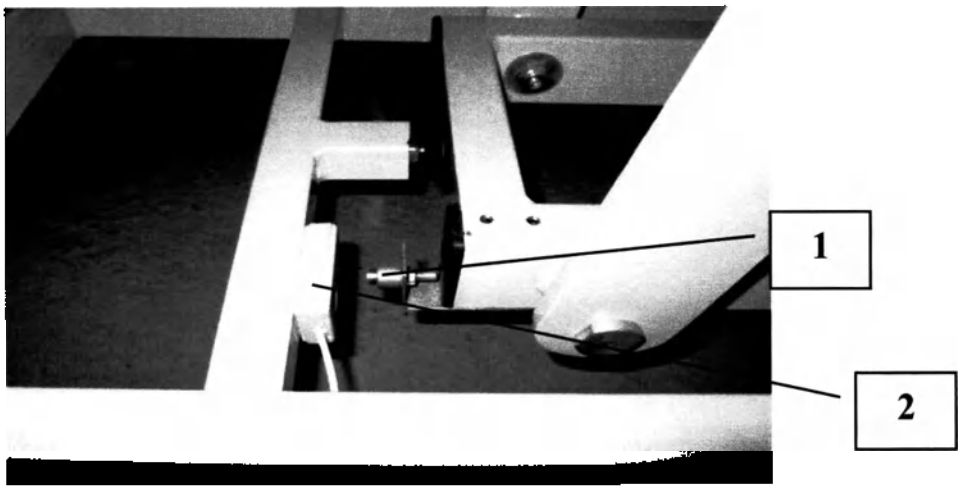

Рисунок 5 – Нижний магнит

ООО ЦИРМИ INFO@CIRMI.RU WWW.GOSZDRAVNADZOR.RU

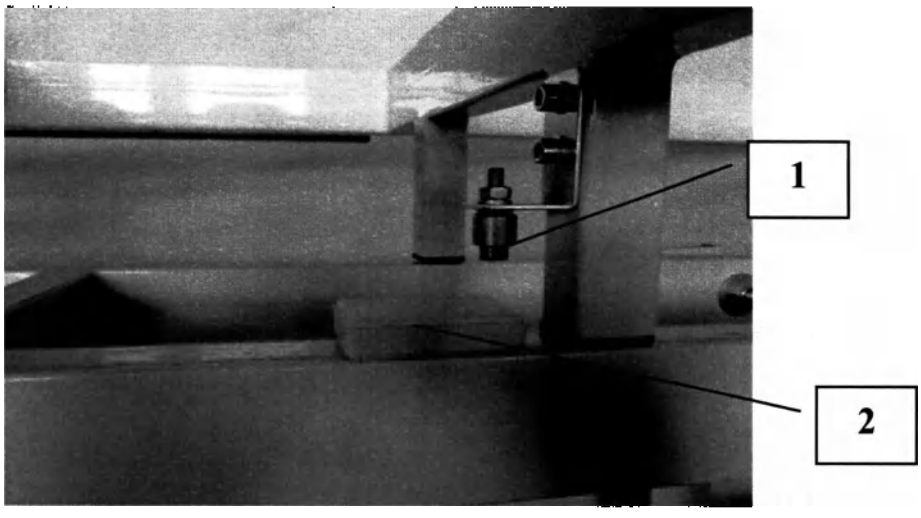

Рисунок 6 – Верхний магнит

Магниты и датчики позволяют отследить положение узлов конструкции стола-вертикализатора. Датчик (рисунок 5 поз. 2 и рисунок 6 поз. 2) начинает светиться при приближении к нему магнита (рисунок 5 поз. 1 и рисунок 6 поз. 1), что сигнализирует о том, что магнит попал в зону видимости данного датчика, в следствии чего определяется положение верхней или нижней рамы стола-вертикализатора. Это необходимо для правильного алгоритма работы тренажёра.

6.7 При возникновении нештатных ситуаций:

- поврежден кабель электропитания или сетевая вилка;
- электропривод стола поврежден;
- электропривод стола работает нестабильно или издает необычный шум;

необходимо отключить кабель электропитания и связаться со специалистами фирмы изготовителя.

6.8 По электробезопасности стол соответствует требованиям ГОСТ Р МЭК 60601-1 для изделий класса II с рабочей частью типа B.

6.9 Функция защиты от перегрузки.

Функция защиты от перегрузки предназначена для предотвращения повреждения стола-вертикализатора в результате превышения максимальной нагрузки или попадания в механизм посторонних предметов. Во время движения стола-вертикализатора, осуществляется контроль тока потребления соответствующего актуатора. При превышении током допустимого предела (устанавливается изготовителем) происходит аварийная остановка движения. Повторное использование стола-вертикализатора возможно не менее

ООО ЦИРМИ INFO@CIRMI.RU WWW.GOSZDRAVNADZOR.RU

чем через 5 секунд. Если причина, вызвавшая срабатывание защиты не устранена, происходит повторное отключение движения.

6.10 Специалисты, обслуживающие стол, должны изучить эксплуатационную документацию на него, рекомендации по поддержанию стола в рабочем состоянии, порядок работы на нем, и при эксплуатации его не допускать нарушений, связанных с риском для пациентов.

6.11 Столы допускается эксплуатировать только после обучения и инструктажа персонала, а также, после доведения до сведения пользователя / пациента мер безопасности и рисков при использовании столов.

6.12 При эксплуатации стола, а также при его техническом обслуживании и ремонте необходимо соблюдать правила техники безопасности.

6.13 Изготовитель не несет никакой ответственности за любой ущерб здоровью людей и материальный ущерб по вине пользователя, обслуживающего персонала, медицинского персонала.

6.14 Запрещается модифицировать, изменять конструкцию столов, а также подключать их к стороннему оборудованию.

6.15 Поврежденные кабели, разъемы, клеммы должны быть немедленно заменены квалифицированным обслуживающим персоналом.

6.16 Перед первым использованием необходимо провести ввод в эксплуатацию столов-вертикализаторов, путём проверки системы блокировки колёс, проверки холостого хода (без пациента) регулировки высоты и угла ложа, проверки регулировки опор для ног.

6.17 Во избежание контакта материалов столов-вертикализаторов и комплектующих с телом человека использовать одноразовые простыни, зарегистрированные на территории РФ в установленном порядке. СИЗ в комплект поставки МИ на входит.

7 Подготовка рабочего места и порядок работы со столами

7.1 Перед установкой стола-вертикализатора в помещении следует выбрать место для его эксплуатации, чтобы после установки стола-вертикализатора с каждой его стороны осталось пространство шириной минимум 80 см (рисунок 7).

ООО ЦИРМИ INFO@CIRMI.RU WWW.GOSZDRAVNADZOR.RU

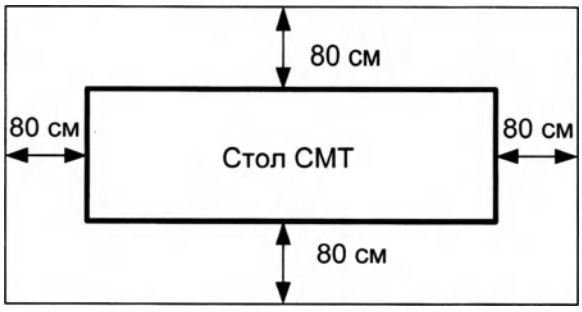

Рисунок 7 – Выбор места для эксплуатации стола-вертикализатора

7.2 Установка стола-вертикализатора на рабочем месте

7.2.1 В помещениях для размещения столов-вертикализаторов - пол должен быть ровным. Базовая нижняя рама стола-вертикализатора имеет четыре ножки с колесами, имеющими механизмы блокировки движения для обеспечения устойчивости стола-вертикализатора в процессе эксплуатации.

Внимание! Столы-вертикализаторы не предназначены для транспортировки пациента. Колёса на столе-вертикализаторе предназначены только для транспортировки самого стола-вертикализатора без пациента.

Внимание! При проведении вертикализации с пациентом колеса должны быть выставлены наружу вдоль нижней рамы и заблокированы (рисунок 8). Это необходимо для повышения устойчивости и предотвращения опрокидывания.

Рисунок 8 – Блокировка/разблокировка колес

7.2.2 Для перемещения столов-вертикализаторов внутри помещения производится разблокировка четырех ходовых колес.

7.3 Пациент при проведении сеанса терапии на столе-вертикализаторе должен быть закреплен ремнями (рисунок 1 поз.6, 7 и рисунок 9).

ООО ЦИРМИ INFO@CIRMI.RU WWW.GOSZDRAVNADZOR.RU

Рисунок 9 – Фиксация ног пациента ремнем для фиксации ног

7.3.1 Ремень для фиксации тела охватывают тело пациента в районе грудной части, ремень для фиксации ног охватывает ноги в районе коленного сустава. Оба ремня заходят под рельс, выходят из-под него и концы накладываются поверх самого ремня, фиксируясь липучками.

7.3.2 Внешний вид и габариты ремней представлены в приложении А.

7.4 Для удобства пациента на боковой поверхности верхней рамы к специальным направляющим профилям (рельсам) монтируются принадлежности (столешница и жёсткая опора для фиксации тела пациента), рисунок 10.

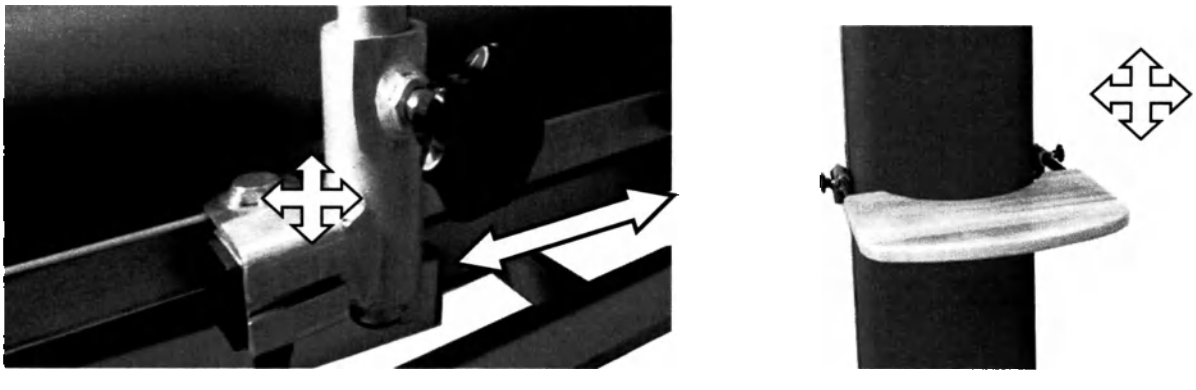

Рисунок 10 – Монтаж и регулировка столешницы или жёсткой опоры для фиксации тела пациента.

Регулировка столешницы производится в двух плоскостях (вверх-вниз и по глубине), регулировка опоры для фиксации тела пациента производится в одной плоскости (вверх-вниз), затем производится их закрепление фиксатором.

7.5 Регулировка опор для ног

ООО ЦИРМИ INFO@CIRMI.RU WWW.GOSZDRAVNADZOR.RU

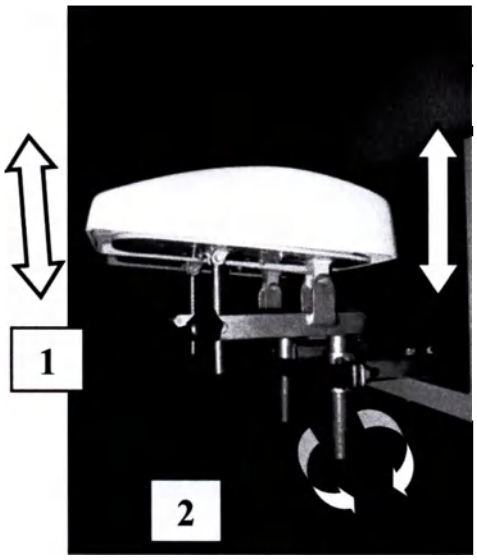

Рисунок 11– Регулировка опор для ног

Регулировка опор для ног для каждого пациента производится индивидуально. Проводится регулировка по высоте и углу поворота каждой из опор, (путём разблокировки рычага (рисунок 11 поз.2), выставления нужного положения и фиксацией рычага обратно) и регулировка угла наклона стопы (для этого нужно разблокировать рычаг (рисунок 11 поз.1), выставить необходимый угол стопы и зафиксировать рычаг обратно). Диапазон изменения угла наклона стопы от -16 град. до +18 град. (угол относительно горизонта).

7.6 Регулировка высоты ложа стола-вертикализатора - подъем (опускание) ложа (для модификаций «СМТВ «Кинезо-Эксперт»-1/2М» и «СМТВ «Кинезо-Эксперт»-2/2М»)

Подъем (опускание) ложа стола-вертикализатора (для модификаций «СМТВ «Кинезо-Эксперт»-1/2М» и «СМТВ «Кинезо-Эксперт»-2/2М») осуществляется с помощью нижнего электропривода (актуатора) управляемого с помощью пульта управления (рисунок 12 поз.1). После достижения максимальной или минимальной высоты сервомотор выключается автоматически.

ООО ЦИРМИ INFO@CIRMI.RU WWW.GOSZDRAVNADZOR.RU

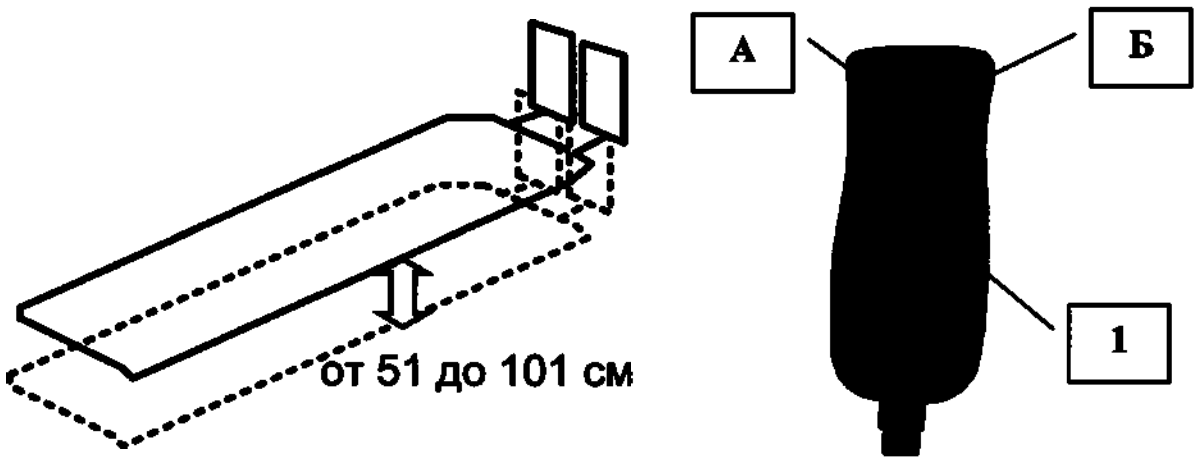

Рисунок 12 - Регулировка высоты ложа стола-вертикализатора подъем (опускание) ложа (для модификаций «СМТВ «Кинезо-Эксперт»-1/2М» и «СМТВ «Кинезо-Эксперт»-2/2М»)

А - вверх (поднять), Б вниз (опустить)

7.7 Регулировка угла подъема/опускания ложа стола-вертикализатора из горизонтального положение в вертикальное.

Изменения наклона ложа стола-вертикализатора из горизонтального положения в вертикальное осуществляется с помощью верхнего электропривода (актуатора) управляемого с помощью пульта управления (рисунок 13, поз.2). Изменение угла наклона отображается на шкале, которая находится на боковой части стола-вертикализатора (рисунок 14 поз. 1).

Внимание! Верхний электропривод (актуатора) начинает работать только в том случае, если ложе стола находится в верхнем горизонтальном положении.

После достижения вертикального положения ложа стола сервомотор электропривода выключается автоматически.

ООО ЦИРМИ INFO@CIRMI.RU WWW.GOSZDRAVNADZOR.RU

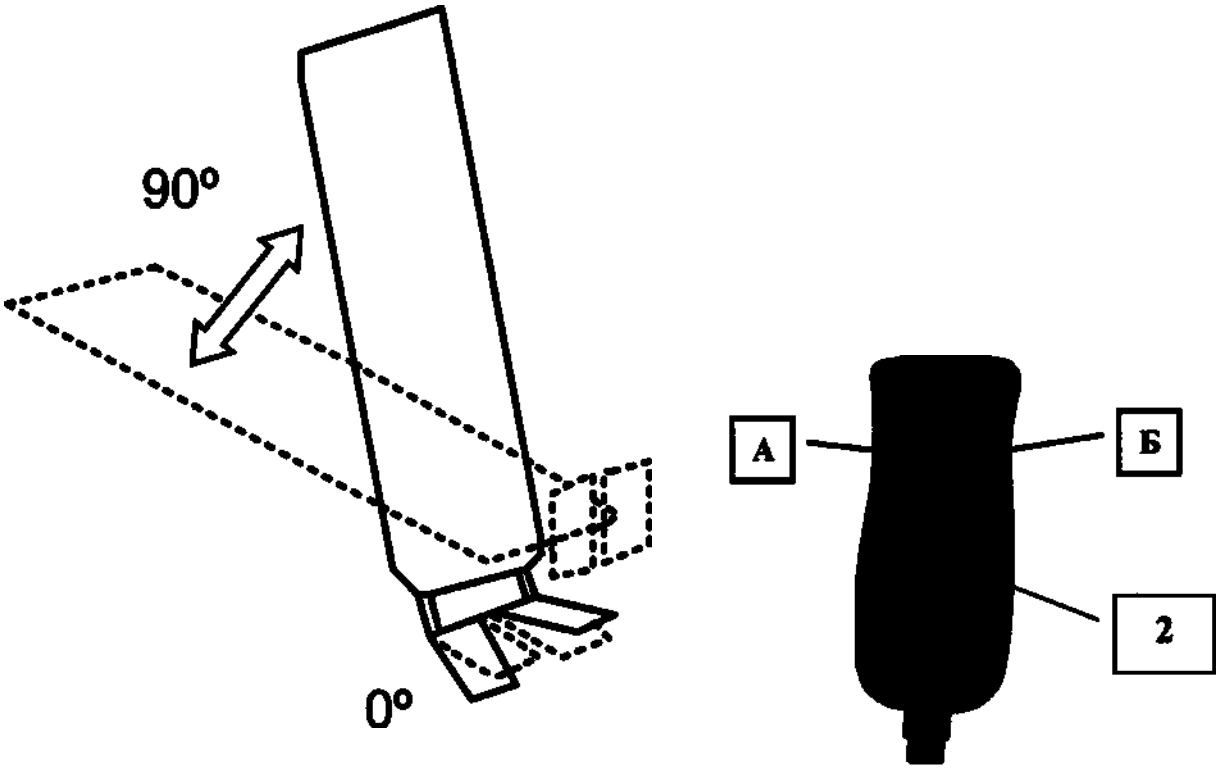

Рисунок 13 – Регулировка положения стола-вертикализатора из горизонтального положения в вертикальное

А - вверх (поднять), **Б** - вниз (опустить)

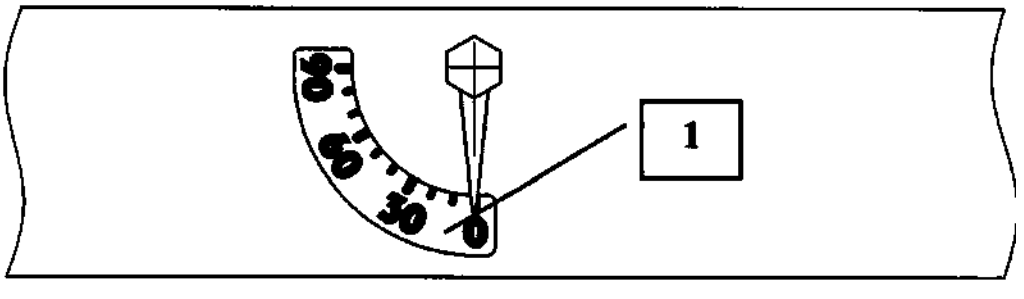

Рисунок 14 – Шкала измерения угла наклона стола-вертикализатора.

7.8 Для эксплуатации стола-вертикализатора должны быть соблюдены общие требования к безопасности рабочего места специалиста, проводящего процедуры.

7.9 Подключить вилку кабеля электропитания блока управления стола-вертикализатора в сетевую розетку с напряжением ~230 В (50 Гц) и включить переключатель питания на боковой стенке блока в положение «1», при этом стол-вертикализатор сразу готов к работе. Дополнительно будет включен электронный блок резервного питания, внутри которого находятся два аккумулятора и начнется режим зарядки аккумуляторных батарей. Полный заряд аккумуляторных батарей составляет не более 8

ООО ЦИРМИ INFO@CIRMI.RU WWW.GOSZDRAVNADZOR.RU

часов. При длительном перерыве в работе стола-вертикализатора (более 1 месяца) рекомендуется отключать блок резервного питания от сети, в остальных случаях блок резервного питания рекомендуется не отключать от сети.

7.10 В случае пропадания электрической сети ~230 В (50 Гц) электронный блок управления будет функционировать от резервного блока питания, для выполнения действий по приведению стола-вертикализатора и пациента в безопасное положение.

ООО ЦИРМИ INFO@CIRMI.RU WWW.GOSZDRAVNADZOR.RU

8 Маркировка столов

8.1 Маркировка столов соответствует требованиям ГОСТ Р 50444-2020 и ГОСТ Р МЭК 60601-1-2022, ГОСТ Р ИСО 15223-1-2023.

8.2 На каждом столе имеется маркировка, на которой содержится следующая информация:

— наименование и товарный знак предприятия-изготовителя;

— обозначение варианта исполнения стола;

— идентификационный (заводской) номер;

— дата выпуска стола массажного;

— номинальное напряжение (в вольтах);

— условное обозначение рода тока (~);

— обозначение частоты питающего напряжения;

— номинальная потребляемая мощность в В·А;

— обозначение технических условий;

— режим работы;

— степень защиты, обеспечиваемая оболочками (Код IP);

— символ «Обратитесь к инструкции п эксплуатации»;

— символ «Осторожно!»;

— символ «Рабочая часть типа В»;

— символ «Изделие класса II».

8.3 На транспортной таре имеется ярлык, на котором содержится следующая информация:

— товарный знак предприятия-изготовителя;

— наименование изделия;

— идентификационный (заводской) номер;

— дата выпуска (год и месяц);

— обозначение технических условий;

— условия хранения и транспортирования.

8.4 На прочих комплектующих, указанных в комплекте поставки, маркировка должна соответствовать требованиям ГОСТ Р 50444-2020.

На маркировке должно быть указано:

— наименование и контактная информация предприятия-изготовителя;

ООО ЦИРМИ INFO@CIRMI.RU WWW.GOSZDRAVNADZOR.RU

— наименование стола;

— наименование комплектующих;

— рекомендации по уходу (указывается на ремнях для фиксации);

— серийный номер;

— дата изготовления (месяц, год).

8.5 Маркировка аккумуляторов должна содержать следующую информацию:

— товарный знак и/или наименование предприятия-изготовителя

— наименование

— модель

— номинальное напряжение

— емкость

— использование в режиме ожидания

— циклическое использование

— максимальный начальный ток

— символ «Код переработки»

— символ «Особая утилизация»

— знак соответствия при обязательной сертификации продукции в РФ

8.6 Маркировка газовой пружины содержит следующую информацию:

— товарный знак и/или наименование предприятия-изготовителя;

— наименование;

— модель;

— предупреждающие надписи: «ВНИМАНИЕ! ВЫСОКОЕ ДАВЛЕНИЕ», «НЕ РАЗБИРАТЬ», «НЕ НАГРЕВАТЬ», «НЕ ДЕФОРМИРОВАТЬ» и соответствующие символы;

— дата выпуска.

8.7 Маркировка актуатора содержит следующую информацию:

— товарный знак и/или наименование предприятия-изготовителя, адрес производства;

— модель;

— номинальное напряжение и вид тока;

— максимальная нагрузка;

— рабочий цикл;

— дата производства;

— предупреждающие надписи;

— символ «Осторожно!»;

ООО ЦИРМИ INFO@CIRMI.RU WWW.GOSZDRAVNADZOR.RU

— символ «Особая утилизация»;

— символ «Использовать внутри помещений»;

— единый знак соответствия на территорни Европейского союза;

— единый знак обращения на рынке Евразийского экономического союза.

8.8 Маркировка ручного пульта управления должна содержать следующую информацию:

— товарный знак и/или наименование предприятия-изготовителя, адрес производства;

— серия

— тип

— серийный номер;

— символ «Особая утилизация»;

— символ «Обратитесь к инструкции по примененню»;

— единый знак соответствия на территории Европейского союза;

8.9 Транспортная маркировка по ГОСТ 14192-96. На тару должны быть нанесены манипуляционные знаки, соответствующие значениям: «Хрупкое, осторожно», «Верх», «Беречь от влаги» и надписи «Условия хранения», «Штабелировать запрещается», «Не кантовать».

8.10 Маркировка наносится способом, обеспечивающим устойчивость надписей к воздействующим факторам внешней среды в процессе эксплуатации.

8.11 Внешний вид наклеек (табличек) представлен в приложении Б.

9 Упаковка столов

9.1 Упаковка столов по ГОСТ Р 50444-2020.

9.2 Столы вместе с комплектующими обёртываются поролоном (или изолоном) и полиэтиленовой лентой и помещаются в потребительскую тару с фиксацией от перемещения во время транспортировки. Эксплуатационная документация вкладывается в ящик потребительской тары. Транспортная тара соответствует требованиям ГОСТ 5959.

10 Техническое обслуживание

10.1 Конструкция стола сделана из прочных материалов и рассчитана на длительную эксплуатацию без проведения ремонтных и профилактических работ.

ООО ЦИРМИ INFO@CIRMI.RU WWW.GOSZDRAVNADZOR.RU

10.2 Техническое обслуживание столов должен проводить квалифицированный обслуживающий персонал по техническому обслуживанию, изучивший документацию на тренажеры, порядок работы с ними, а также меры безопасности.

10.3 Перед проведением перемещения, техническим обслуживанием или чисткой (дезинфекцией) столов необходимо отключить вилку электропитания из розетки.

10.4 При техническом обслуживании и ремонте стола необходимо соблюдать правила техники безопасности.

10.5 Техническое обслуживание стола заключается в поддержании его в рабочем состоянии в течение всего жизненного цикла.

10.6 Техническое обслуживание на столе выполняется по плану один раз в полгода.

Операции технического обслуживания должны содержать следующие этапы:

— дезинфекция, протирка, промывка и т.п. - наружные поверхности составных частей стола должны обрабатываться 3% раствором перекиси водорода по ГОСТ 177 с добавлением 0,5 % моющего средства типа «Лотос» по ГОСТ 25644;

— проверка крепежа – проверить надежность крепления соединения рычагов с нижним и верхним каркасом. Подтяжка фиксирующих шайб с помощью шестигранного ключа на 8;

— проверка работоспособности газовых упоров – проверить на наличие свободного хода ручки разблокировки газовых упоров, люфт более 1 мм не допускается. Наличие масляных подтёков на штоке и корпусе газовых упоров говорит о неисправности газового упора. При неисправности газового упора необходимо его заменить.

— проверка кабеля электропитания на повреждения, в случае повреждения заменить кабель на исправный;

— проверка работы механизма перевода в транспортное состояние системы колёс (проверка работы системы блокировки/разблокировки колёс).

10.7 В случае необходимости проведения сервисного обслуживания столов следует обратиться к изготовителю стола.

10.8 Замена аккумуляторных батарей резервного источника питания стола-вертикализатора.

Столы-вертикализаторы имеют в своем составе резервный источник питания (аккумуляторные батареи).

ООО ЦИРМИ INFO@CIRMI.RU WWW.GOSZDRAVNADZOR.RU

Внимание!

Перед проведением технического обслуживания необходимо отсоединить вилку кабеля сети электропитания стола-вертикализатора от розетки сети электропитания.

Внимание!

Запрещается замена аккумуляторных батарей на включенных столах-вертикализаторах.

Внимание!

Тип применяемых аккумуляторных батарей приведен в таблице 4.

Порядок замены аккумуляторных батарей:

- отключите вилку кабеля сети электропитания блока управления стола-вертикализатора от розетки сети электропитания для того, чтобы полностью обесточить оборудование;
- для получения доступа к аккумуляторным батареям следует снять крышку блока резервного источника питания, отвернув винты по периметру крышки;
- снять провода с клемм аккумуляторных батарей;
- отвернуть винты крепежных скоб АКБ и снять их;
- заменить аккумуляторные батареи новыми, соблюдая правильность подключения проводов;
- сборку произвести в обратной последовательности.

11 Транспортирование, хранение

11.1 Столы транспортируются всеми видами транспорта в крытых транспортных средствах в соответствии с требованиями ГОСТ Р 50444-2020 и правилами перевозки грузов, действующим на каждом виде транспорта.

11.2 Условия транспортирования столов - по условиям хранения 5 (ОЖ4) по ГОСТ 15150 при температуре окружающей среды от минус 50 до плюс 50°С и относительной влажности воздуха до 100% при температуре плюс 25°С.

11.3 Столы в упаковке предприятия-изготовителя должны храниться на складах поставщика и потребителя в условиях хранения 2(С) по ГОСТ 15150 при температуре окружающей среды от минус 20 до плюс 40°С и относительной влажности воздуха до 98% при температуре плюс 25°С.

ООО ЦИРМИ INFO@CIRMI.RU WWW.GOSZDRAVNADZOR.RU

11.4 После транспортирования в условиях отрицательных температур столов в транспортной упаковке должны быть выдержаны при нормальных условиях не менее 24 ч.

12 Утилизация

12.1 Стол не представляет опасности для жизни, здоровья людей и окружающей среды после окончания срока службы (эксплуатации) и не требует проведения специальных мероприятий по подготовке и отправке составных частей на утилизацию.

12.2 Стол не имеет компонентов, содержащих золото и другие драгметаллы. Электронные и электрические компоненты стола должны утилизироваться отдельно от бытовых отходов.

12.3 Утилизация или уничтожение не представляющих опасность составных частей после окончания срока службы (эксплуатацин) осуществляется в соответствии с СанПиН 2.1.3684 как отходы класса А.

12.4 Утилизация аккумуляторных батарей для массажных столов модификации СМТВ-«Кинезо-Эксперт-1 (1/2М; 2/2М)», осуществляется в соответствии с инструкцией по обращению с отходами Г класса опасности, они должны быть утилизированы в организации, имеющие лицензию на деятельность по сбору, использованию, обезвреживанию, транспортировки опасных отходов.

13 Гарантии изготовителя

13.1 Предприятие-изготовитель гарантирует соответствие столов требованиям настоящей технической документации при соблюдении условий эксплуатации, транспортирования и хранения.

13.2 Гарантийный срок эксплуатации – 12 месяцев со дня ввода установки в эксплуатацию, но не более 18 месяцев со дня изготовления.

13.3 Гарантийный срок хранения – 6 месяцев с момента изготовления.

ООО ЦИРМИ INFO@CIRMI.RU WWW.GOSZDRAVNADZOR.RU

14 Адрес предприятия изготовителя

ООО НПФ «Реабилитационные технологии»

тел. 8 800 444 70 86

эл. почта info@madin.ru

сайт www.madin.ru

Юридический адрес: 603136, Нижегородская область, г. Нижний Новгород, ул. имени Генерала Ивлиева И.Д., д.39, кв.64.

Адрес места производства: 603136, Нижегородская Обл., Павловский Муниципальный Район, Сельское Поселение Калининский Сельсовет, Деревня Лаптево, Территория Заводская-1, Дом 1.

15 Перечень национальных и международных стандартов, которым соответствует изделие

– ГОСТ Р 50444-2020 «Приборы, аппараты и оборудование медицинские. Общие технические требования»;
– ГОСТ Р МЭК 60601-1-2022 «Изделия медицинские электрические. Часть 1. Общие требования безопасности с учетом основных функциональных характеристик»;
– ГОСТ Р МЭК 60601-1-2-2014 «Изделия медицинские электрические. Часть 1-2. Общие требования безопасности с учетом основных функциональных характеристик. Параллельный стандарт. Электромагнитная совместимость. Требования и испытания»;
– ГОСТ Р МЭК 60601-1-6-2014 «Изделия медицинские электрические. Часть 1-6. Общие требования безопасности с учетом основных функциональных характеристик. Дополнительный стандарт. Эксплуатационная пригодность»
– ГОСТ Р МЭК 62366-1-2023 «Изделия медицинские. Часть 1. Проектирование медицинских изделий с учетом эксплуатационной пригодности»;
– ГОСТ ISO 14971-2021 «Изделия медицинские. Применение менеджмента риска к медицинским изделиям»;
– ГОСТ Р ИСО 15223-1-2023 «Изделия медицинские. Символы, применяемые для передачи информации, предоставляемой изготовителем. Часть 1. Основные требования»

ООО ЦИРМИ INFO@CIRMI.RU WWW.GOSZDRAVNADZOR.RU

16 Требования по параметрам электромагнитной совместимости

Требования по параметрам электромагнитной эмиссии

Руководство и декларация изготовителя – электромагнитная эмиссия		
Массажный стол предназначается для применения в электромагнитной обстановке, определенной ниже. Покупателю или пользователю стола следует обеспечить его применение в указанной обстановке.		
Испытание на электромагнитную эмиссию	**Соответствие**	**Электромагнитная обстановка указания**
Радиопомехи по СИСПР 11	Группа 1	Массажный стол использует радиочастотную энергию только для выполнения внутренних функций. Уровень эмиссии радиочастотных помех является низким и, вероятно, не приведет к нарушениям функционирования, расположенного вблизи оборудования.
Радиопомехи по СИСПР 11	Класс Б	Массажный стол пригоден для применения в любых местах размещения, включая жилые дома и здания, непосредственно подключенные к распределительной электрической сети, питающей жилые дома
Гармонические составляющие потребляемого тока по МЭК 61000-3-2	Не применяют	
Колебания напряжения и фликер по МЭК 61000-3-3	Не применяют	

Требования по параметрам помехоустойчивости

Руководство и декларация изготовителя – помехоустойчивость			
Массажный стол предназначается для применения в электромагнитной обстановке, определенной ниже. Покупателю или пользователю массажного стола следует обеспечить его применение в указанной обстановке.			
Испытание на помехоустойчивость	**Испытательный уровень по МЭК 60601**	**Уровень соответствия**	**Электромагнитная обстановка - указания**
Электростатические разряды (ЭСР) по МЭК 61000-4-2	± 6 кВ - контактный разряд ± 8 кВ - воздушный разряд	± 6 кВ - контактный разряд ± 8 кВ - воздушный разряд	Пол в помещении из дерева, бетона или керамической плитки. При полах, покрытых синтетическим материалом, относительная влажность воздуха – не менее 30 %.
Наносекундные импульсные помехи по МЭК 61000-4-4	± 2 кВ – для линий электропитания ± 1 кВ – для линий ввода-вывода	± 2 кВ – для линий электропитания	Качество электрической энергии в сети в соответствии с типичными условиями коммерческой или больничной обстановки.

ООО ЦИРМИ INFO@CIRMI.RU WWW.GOSZDRAVNADZOR.RU

Руководство и декларация изготовителя – помехоустойчивость			
Массажный стол предназначается для применения в электромагнитной обстановке, определенной ниже. Покупателю или пользователю массажного стола следует обеспечить его применение в указанной обстановке.			
Испытание на помехоустойчивость	**Испытательный уровень по МЭК 60601**	**Уровень соответствия**	**Электромагнитная обстановка - указания**
Микросекундные импульсные помехи большой энергии по МЭК 61000-4-5	± 1 кВ – при подаче помех по схеме «провод-провод» ± 2 кВ – при подаче помехи по схеме «провод-земля»	± 1 кВ – при подаче помех по схеме «провод-провод» ± 2 кВ – при подаче помехи по схеме «провод-земля»	Качество электрической энергии в сети следует обеспечить в соответствии с типичными условиями коммерческой или больничной обстановки.
Провалы, прерывания и изменения напряжения во входных линиях электропитания по МЭК 61000-4-11	< 5 % UH (провал напряжения > 95 % UH) в течение 0,5 периода 40 % UH (провал напряжения 60 % UH) в течение 5 периодов 70 % UH (провал напряжения 30 % UH) в течение 25 периодов < 5 % UH (провал напряжения > 95 % UH) в течение 5 с	< 5 % UH (провал напряжения > 95 % UH) в течение 0,5 периода	Качество электрической энергии в сети в соответствии с типичными условиями коммерческой или больничной обстановки. Если пользователю необходимо обеспечить непрерывную работу в условиях возможных прерываний сетевого напряжения, рекомендуется питание столов осуществлять от источника бесперебойного питания или батареи.
Магнитное поле промышленной частоты по МЭК 61000-4-8	3 А / м	3 А / м	Уровни магнитного поля промышленной частоты следует обеспечить в соответствии с типичными условиями коммерческой или больничной обстановки.
Примечание – U_H – уровень напряжения электрической сети до момента подачи испытательного воздействия			

ООО ЦИРМИ INFO@CIRMI.RU WWW.GOSZDRAVNADZOR.RU

Требования по параметрам помехоустойчивости к наведенным помехам

Руководство и декларация изготовителя – помехоустойчивость			
Массажный стол предназначается для применения в электромагнитной обстановке, определенной ниже. Покупателю или пользователю стола следует обеспечить ее применение в указанной обстановке.			
Испытание на помехоустойчивость	**Испытательный уровень по МЭК 60601**	**Уровень соответствия**	**Электромагнитная обстановка - указания**
Кондуктивные помехи, наведенные радиочастотными электромагнитными полями по МЭК 61000-4-6	3 В (среднеквадратичное значение) в полосе от 150 кГц до 80 МГц	3 В (среднеквадратичное значение)	Расстояние между используемыми радиотелефонными Установками связи и любым элементом стола, включая кабели, должно быть не меньше рекомендуемого пространственного разноса, которые рассчитывается в соответствии с приведенными ниже выражениями применительно к частоте передатчика. Рекомендуемый пространственный разнос составляет: $d = 1.2 \cdot \sqrt{P}$
Излучаемое радиочастотное электромагнитное поле по МЭК 61000-4-3	3 В / м в полосе от 80 МГц до 2,5 ГГц	3 В / м	$d = 1.2 \cdot \sqrt{P}$ (от 80 до 800 МГц) $d = 2.3 \cdot \sqrt{P}$ (от 800 МГц до 2,5 ГГц) Напряженность поля при распространении радиоволн от стационарных радиопередатчиков, по результатам наблюдений за электромагнитной обстановкойа), должна быть ниже, чем уровень соответствия в каждой полосе частотb). Помехи могут иметь место вблизи оборудования, маркированного знаком

ООО ЦИРМИ INFO@CIRMI.RU WWW.GOSZDRAVNADZOR.RU

[a] Напряженность поля при распространении радиоволн от стационарных радиопередатчиков, таких как базовые станции радиотелефонных сетей (сотовых / беспроводных) и наземных подвижных радиостанций, любительских радиостанций, AM и FM радиовещательных передатчиков, телевизионных передатчиков, не может быть определена расчетным путем с достаточной точностью. Для этого должны быть осуществлены практические измерения напряженности поля. Если измеренные значения в месте размещения стола больше применимых уровней соответствия, то следует проводить наблюдения за работой стола с целью проверки его нормального функционирования. Если в процессе наблюдения выявляется отклонение от нормального функционирования, то необходимо принять дополнительные меры, такие как, переориентировка или перемещение установки.

[b] Вне полосы частот от 150 кГц до 80 МГц следует обеспечить напряженность поля менее 1 В / м.

Примечания

1. На частотах 80 и 800 МГц применяют большее значение напряженности поля.
2. Приведенные выражения применимы не во всех случаях. На распространение электромагнитных волн влияет поглощение или отражение от конструкций, объектов или людей.

Рекомендуемые значения пространственного разноса

Рекомендуемые значения пространственного разноса между портативными и подвижными радиочастотными средствами связи и столом.

Массажный стол предназначается для применения в электромагнитной обстановке, при которой осуществляется контроль уровней излучаемых помех. Покупатель или пользователь стола может избежать влияния электромагнитных помех, обеспечивая минимальный пространственный разнос между портативными и подвижными радиочастотными средствами связи (передатчиками) и столом, как рекомендуется ниже, с учетом максимальной выходной мощности средств связи.

Номинальная максимальная выходная мощность передатчика, Вт	Пространственный разнос, м, в зависимости от частоты передатчика		
	$d = 1.2 \cdot \sqrt{P}$ в полосе от 150 кГц до 80 МГц	$d = 1.2 \cdot \sqrt{P}$ в полосе от 80 до 800 МГц	$d = 2.3 \cdot \sqrt{P}$ в полосе от 800 МГц до 2,5 ГГц
0,01	0,12	0,12	0,23
0,1	0,38	0,38	0,73
1	1,2	1,2	2,3
10	3,8	3,8	7,3

ООО ЦИРМИ INFO@CIRMI.RU WWW.GOSZDRAVNADZOR.RU

100	12	12	23

Примечания

1. На частотах 80 и 800 МГц применяют большее значение напряженности поля.
2. Приведенные выражения применимы не во всех случаях. На распространение электромагнитных волн влияет поглощение или отражение от конструкций, объектов или людей.
3. При определении рекомендуемых значений пространственного разноса d для передатчиков с номинальной максимальной выходной мощностью, не указанной в таблице, в приведенные выражения подставляют номинальную максимальную выходную мощность P в ваттах, указанную в документации изготовителя передатчика.

ООО ЦИРМИ INFO@CIRMI.RU WWW.GOSZDRAVNADZOR.RU

Приложение А

Внешний вид и габаритные размеры столов и комплектующих:

1. Стол массажный 1-секционный с функцией вертикализации одномоторный:

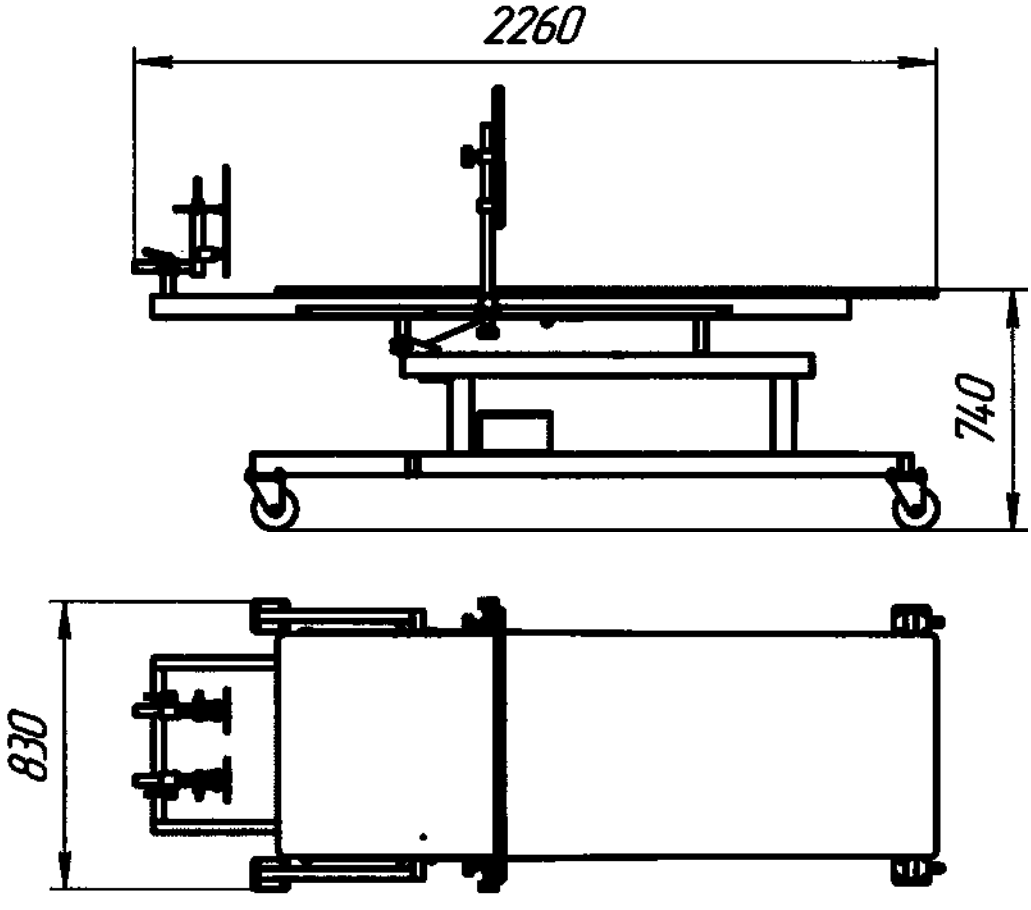

ООО ЦИРМИ INFO@CIRMI.RU WWW.GOSZDRAVNADZOR.RU

2. Стол массажный 1-секционный с функцией вертикализации двухмоторный:

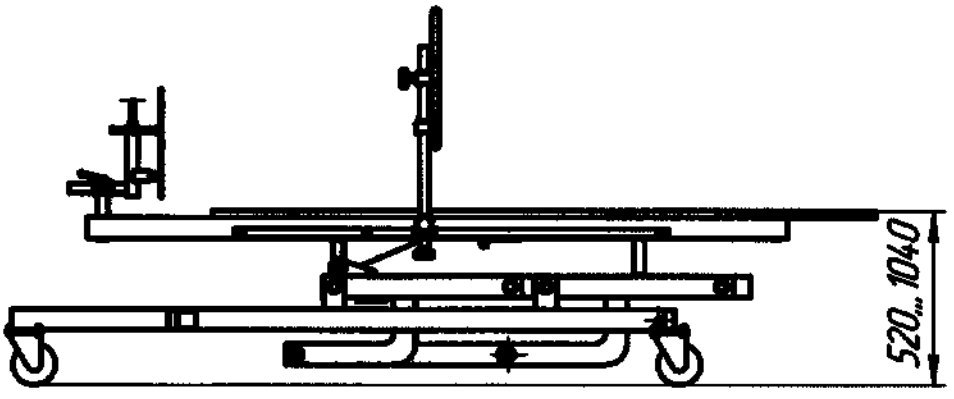

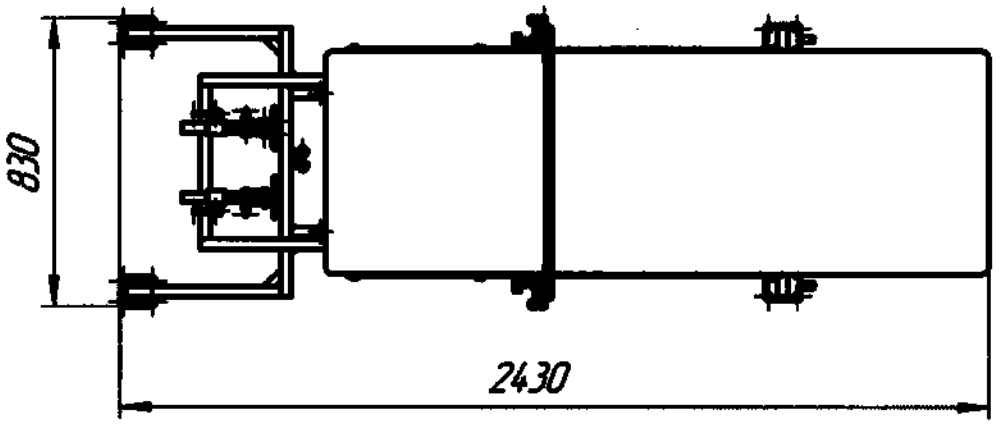

3. Стол массажный 2-х секционный с функцией вертикализации двухмоторный:

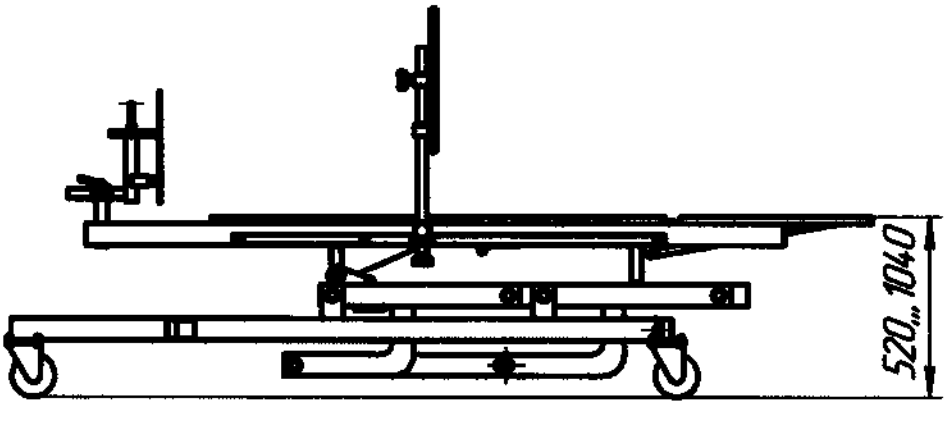

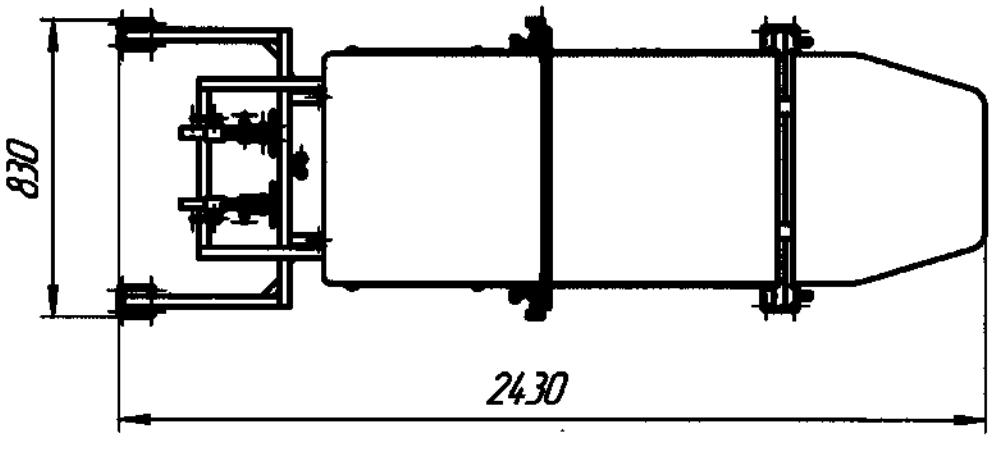

ООО ЦИРМИ INFO@CIRMI.RU WWW.GOSZDRAVNADZOR.RU

4. **Ремень для фиксации тела 16 х 215 см:**

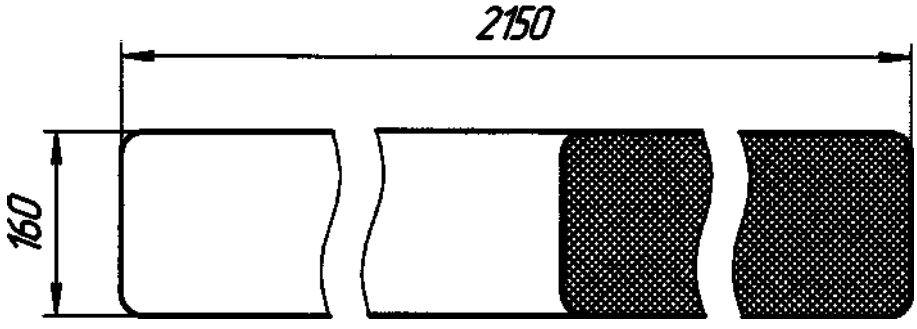

5. **Ремень для фиксации ног 26 х 200 см:**

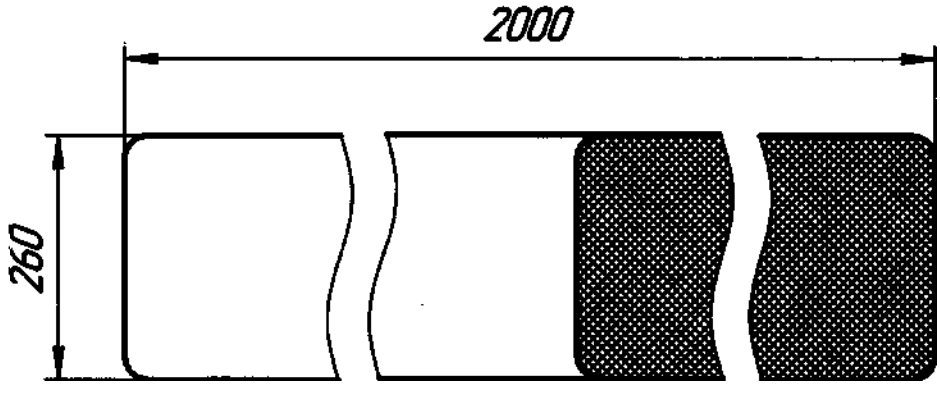

6. **Жёсткая опора для фиксации тела пациента 22,3 х 28,4 х 82,5 см:**

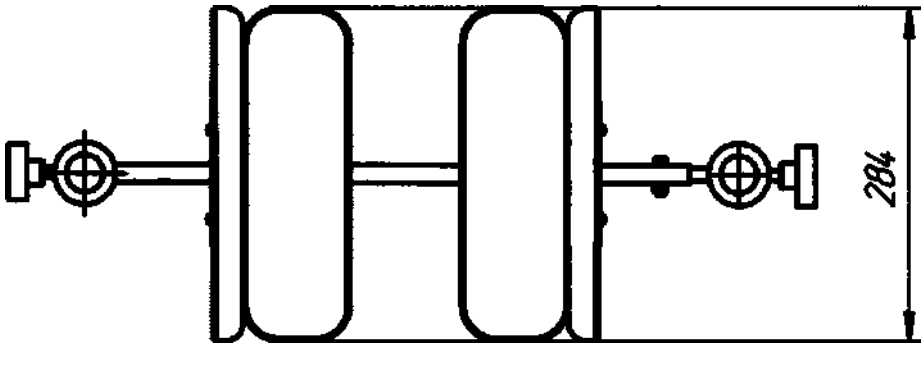

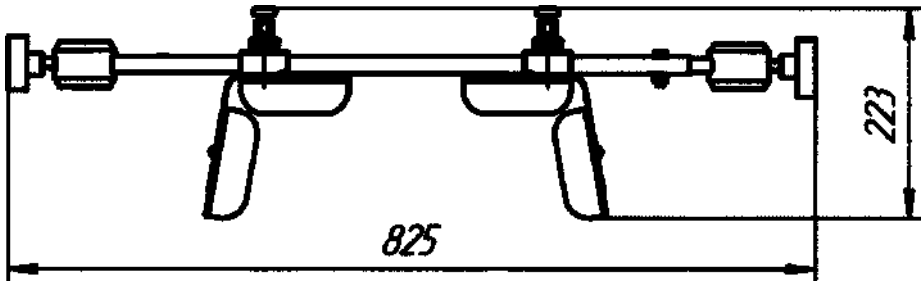

ООО ЦИРМИ INFO@CIRMI.RU WWW.GOSZDRAVNADZOR.RU

Приложение Б

Общий вид наклеек (табличек) на столы и комплектующие:

1. Стол массажный 1-секционный с функцией вертикализации одномоторный, СМТВ-«Кинезо-Эксперт»-1

Стол массажный терапевтический
"Кинезо-Эксперт"
по ТУ 32.50.30-006-68709709-2023,
в вариантах исполнения

вариант исполнения:
Стол массажный 1-секционный с функцией вертикализации одномоторный, СМТВ-«Кинезо-Эксперт»-1

Номинальное напряжение питания	230 В ~
Диапазон рабочих напряжений питания	195...255 В
Номинальная частота напряжения питания	50 ± 0,5 Гц
Максимальная потребляемая мощность	200 В · А

Непродолжительный режим работы (регулировка высоты): 2 мин. / 18 мин. (вкл./выкл.) | IP54

В качестве резервного источника питания стола используются свинцово-кислотные аккумуляторы

Изготовитель: ООО НПФ «Реабилитационные технологии». Россия, 603136, Нижегородская область, г. Нижний Новгород, ул. им. Генерала Ивлиева И. Д., д.39, кв.64

Заводской номер | Дата изготовления

2. Стол массажный 1-секционный с функцией вертикализации двухмоторный, СМТВ-«Кинезо-Эксперт»-1/2М

Стол массажный терапевтический
"Кинезо-Эксперт"
по ТУ 32.50.30-006-68709709-2023,
в вариантах исполнения

вариант исполнения
Стол массажный 1-секционный с функцией вертикализации двухмоторный, СМТВ-«Кинезо-Эксперт»-1/2М

Номинальное напряжение питания	230 В ~
Диапазон рабочих напряжений питания:	195...255 В
Номинальная частота напряжения питания	50 ± 0,5 Гц
Максимальная потребляемая мощность	200 В · А

Непродолжительный режим работы (регулировка высоты): 2 мин. / 18 мин. (вкл./выкл.) | IP54

В качестве резервного источника питания стола используются свинцово-кислотные аккумуляторы

Изготовитель: ООО НПФ «Реабилитационные технологии». Россия, 603136, Нижегородская область, г. Нижний Новгород, ул. им. Генерала Ивлиева И. Д., д.39, кв.64

Заводской номер: | Дата изготовления

ООО ЦИРМИ INFO@CIRMI.RU WWW.GOSZDRAVNADZOR.RU

3. Стол массажный 2-х секционный с функцией вертикализации двухмоторный, СМТВ-«Кинезо-Эксперт»-2/2М

Стол массажный терапевтический
"Кинезо-Эксперт"
по ТУ 32.50.30-006-68709709-2023,
в вариантах исполнения

вариант исполнения:
Стол массажный 2-х секционный с функцией вертикализации двухмоторный, СМТВ-«Кинезо-Эксперт»-2/2М

Номинальное напряжение питания	230 В ~
Диапазон рабочих напряжений питания:	195...255 В
Номинальная частота напряжения питания:	50 ± 0,5 Гц
Максимальная потребляемая мощность:	200 В · А

Непродолжительный режим работы (регулировка высоты): 2 мин. / 18 мин. (вкл./выкл.) IP54

В качестве резервного источника питания стола используются свинцово-кислотные аккумуляторы

Изготовитель: ООО НПФ «Реабилитационные технологии».
Россия, 603136, Нижегородская область, г. Нижний Новгород,
ул. им. Генерала Иванова И. Д., д.39, кв.64

Заводской номер: | Дата изготовления:

4. Маркировка, содержащая массу стола-вертикализатора и безопасную рабочую нагрузку:

Безопасная рабочая нагрузка	Масса
150 кг	

5. Ремень для фиксации тела:

ООО НПФ «Реабилитационные технологии».
Россия, 603136, Нижегородская область,
г. Нижний Новгород,
ул. им. Генерала Иванова И. Д., д.39, кв.64

Стол массажный терапевтический
"Кинезо-Эксперт" по ТУ 32.50.30-006-68709709-2023,
в вариантах исполнения

Ремень для фиксации тела
16 х 215 см

40°

стирка с вещами, схожими по цвету

Серийный номер: | Дата изготовления:

ООО ЦИРМИ INFO@CIRMI.RU WWW.GOSZDRAVNADZOR.RU

6. Ремень для фиксации ног:

ООО НПФ «Реабилитационные технологии».
Россия, 603136, Нижегородская область,
г. Нижний Новгород,
ул. им. Генерала Ивлиева И. Д., д.39, кв.64

Стол массажный терапевтический
"Кинезо-Эксперт" по ТУ 32.50.30-006-68709709-2023,
в вариантах исполнения

Ремень для фиксации ног
26 x 200 см

стирка с вещами, схожими по цвету

Серийный номер:	Дата изготовления:

7. Жёсткая опора для фиксации тела пациента:

ООО НПФ «Реабилитационные технологии».
Россия, 603136, Нижегородская область,
г. Нижний Новгород,
ул. им. Генерала Ивлиева И. Д., д.39, кв.64

Стол массажный терапевтический
"Кинезо-Эксперт" по ТУ 32.50.30-006-68709709-2023,
в вариантах исполнения

Жёсткая опора для фиксации
тела пациента 22,3 x 28,4 x 82,5 см

Серийный номер:	Дата изготовления:

8. Маркировка газовой пружины:

9. Маркировка актуатора:

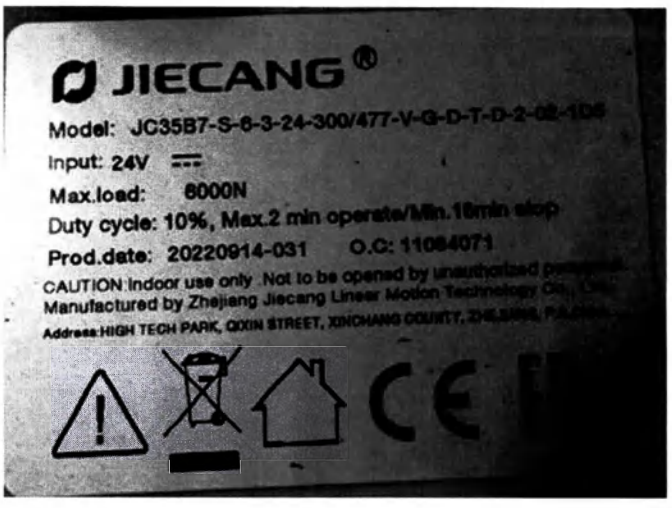	JIECANG® Модель: **JC35B7-S-6-3-24-300/477-V-G-D-T-D-2-02-1D5** Входное напряжение **24В** ⎓ | Макс. нагрузка **6000 N** Режим работы: **10%, 2 мин/18 мин (работа макс/пауза мин)** ВНИМАНИЕ Только для использования внутри помещений. Запрещается вскрывать посторонним лицам. Изготовитель Zhejiang Jiecang Linear Motion Technology Co., Ltd. Адрес: ПАРК ВЫСОКИХ ТЕХНОЛОГИЙ, улица ЦИСИН, округ СИНЬЧАН, провинция ЧЖЭЦЗЯН, КНР. Дата производства | Номер произв. заказа
Оригинальная маркировка	Маркировка на русском языке

10. Маркировка ручного пульта управления:

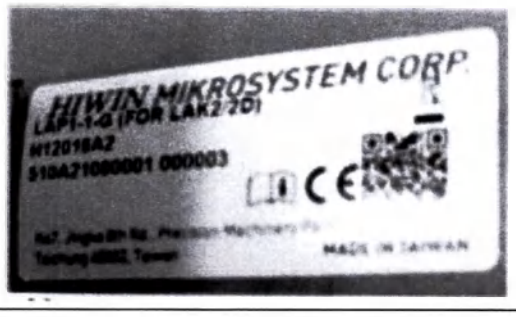	*КОРПОРАЦИЯ ХИВИН МИКРОСИСТЕМ* **Серия** **Тип** **Серийный номер** №7 улица Цзинкэ, парк машиностроения в Тайчжуне, Тайчжун 40852, Тайвань. **СДЕЛАНО В ТАЙВАНЕ**
Оригинальная маркировка	Маркировка на русском языке

ООО ЦИРМИ INFO@CIRMI.RU WWW.GOSZDRAVNADZOR.RU

Пояснения по знакам безопасности и символам на наклейках (табличках):

Символ	Назначение
~	Переменный ток
IP 54	Изделие с защитой от попадания пыли и защитой от попадания брызг воды.
	Обратиться к инструкции по эксплуатации
	Общий знак предупреждения
	Рабочая часть типа B
	Изделие КЛАССА II
	Опасность поражения электрическим током
230 В	Напряжение 230 В
	Осторожно. Аккумуляторные батареи
40°	Стирка в воде до 40°C
	Нельзя гладить
	Отбеливание запрещено
	Химическая чистка любыми растворителями запрещена
	Машинная сушка категорически запрещена

ООО ЦИРМИ INFO@CIRMI.RU WWW.GOSZDRAVNADZOR.RU

	Осторожно
	Обратитесь к инструкции по применению
	Хрупкое. Осторожно
	Верх
	Не кантовать
	Штабелировать запрещается
	Беречь от влаги
	Не выбрасывать
	европейское соответствие
	Евразийское соответствие (Eurasian Conformity). Единый знак обращения на рынке Евразийского экономического союза

ООО ЦИРМИ INFO@CIRMI.RU WWW.GOSZDRAVNADZOR.RU

	Не разбирать
	Не нагревать
	Не деформировать
	Использовать внутри помещений

ООО ЦИРМИ INFO@CIRMI.RU WWW.GOSZDRAVNADZOR.RU

ООО НПФ Реабилитационные технологии

Количество сорок шесть

(46) листов

Директор _____ Емельянов А.В.

ООО ЦИРМИ INFO@CIRMI.RU WWW.GOSZDRAVNADZOR.RU

ОКПД 2 32.50.30.111

УТВЕРЖДАЮ
Директор ООО НПФ
«Реабилитационные технологии»

_____ А.В. Емельянов
«15» июля 2024 г.

Стол массажный терапевтический «Кинезо-Эксперт»
по ТУ 32.50.30-006-68709709-2023, в вариантах исполнения

варианты исполнения:
Стол массажный 1-секционный с функцией вертикализации одномоторный
Стол массажный 1-секционный с функцией вертикализации двухмоторный
Стол массажный 2-х секционный с функцией вертикализации двухмоторный

Паспорт

ММЦМ.941139.009 ПС

Нижний Новгород
2024 г.

Перв. примен. | ММЦМ.941139.009 ПС
Справ. №
Подпись и дата
Инв. № дубл.
Взам. инв. №
Подпись и дата
Инв. № подл.

ООО ЦИРМИ INFO@CIRMI.RU WWW.GOSZDRAVNADZOR.RU

Содержание

1 Общие указания 3

2 Основные технические характеристики 3

3 Комплектность столов 4

4 Сведения об утилизации 5

5 Гарантии изготовителя 6

6 Транспортирование и хранение 6

7 Свидетельство о приемке 7

8 Сведения о рекламациях 8

9 Учет технического обслуживания 9

10 Гарантийный талон 10

ООО ЦИРМИ INFO@CIRMI.RU WWW.GOSZDRAVNADZOR.RU

1 Общие указания

Настоящий паспорт предназначен для ознакомления с основными техническими характеристиками Столов массажных терапевтических «Кинезо-Эксперт» по ТУ 32.50.30-006-68709709-2023, в вариантах исполнения: Стол массажный 1-секционный с функцией вертикализации одномоторный, Стол массажный 1-секционный с функцией вертикализации двухмоторный, Стол массажный 2-х секционный с функцией вертикализации двухмоторный (далее по тексту – стол, стол-вертикализатор), а также, для отражения сведений об их комплектности и приемке.

Перед эксплуатацией необходимо ознакомится с руководством по эксплуатации на столы.

Столы имеют следующие обозначения:

№ п/п	Наименование стола	Обозначение стола
1	Стол массажный 1-секционный с функцией вертикализации одномоторный	СМТВ-«Кинезо-Эксперт»-1
2	Стол массажный 1-секционный с функцией вертикализации двухмоторный.	СМТВ-«Кинезо-Эксперт»-1/2М
3	Стол массажный 2-х секционный с функцией вертикализации двухмоторный.	СМТВ-«Кинезо-Эксперт»-2/2М

2 Основные технические характеристики

2.1 Условия эксплуатации

2.1.1 Столы при эксплуатации устойчивы к климатическим воздействиям по ГОСТ Р 50444 и ГОСТ 15150 для вида климатического исполнения УХЛ 4.2.

2.1.2 Столы эксплуатируются при следующих условиях:

– температура окружающей среды от плюс 10 до плюс 35°С;

– давление от 645 до 795 мм рт. ст.;

– влажность от 45 до 80%.

2.2 Остальные технические характеристики приведены в руководстве по эксплуатации на столы.

ООО ЦИРМИ INFO@CIRMI.RU WWW.GOSZDRAVNADZOR.RU

3 Комплектность столов

1. Комплект поставки «Стол массажный 1-секционный с функцией вертикализации одномоторный СМТВ-«Кинезо-Эксперт»-1 – ТУ 32.50.30-006-68709709-2023, в составе:»:

1. Стол массажный 1-секционный с функцией вертикализации одномоторный, СМТВ-«Кинезо-Эксперт»-1…… -1 шт.
2. Ремень для фиксации тела 16 х 215 см…… -1 шт.
3. Ремень для фиксации ног 26 х 200 см…… -1 шт.
4. Паспорт…… -1 шт.
5. Руководство по эксплуатации…… -1 шт.

Принадлежности:

1. Жёсткая опора для фиксации тела пациента 22,3 х 28,4 х 82,5 см (при необходимости)…… -1 шт.

2. Комплект поставки «Стол массажный 1-секционный с функцией вертикализации двухмоторный СМТВ-«Кинезо-Эксперт»-1/2М – ТУ 32.50.30-006-68709709-2023, в составе:»:

1. Стол массажный 1-секционный с функцией вертикализации двухмоторный, СМТВ-«Кинезо-Эксперт»-1/2М…… -1 шт.
2. Ремень для фиксации тела 16 х 215 см…… -1 шт.
3. Ремень для фиксации ног 26 х 200 см…… -1 шт.
4. Паспорт…… -1 шт.
5. Руководство по эксплуатации…… -1 шт.

Принадлежности:

1. Жёсткая опора для фиксации тела пациента 22,3 х 28,4 х 82,5 см (при необходимости)…… -1 шт.

3. Комплект поставки «Стол массажный 2-х секционный с функцией вертикализации двухмоторный СМТВ-«Кинезо-Эксперт»-2/2М – ТУ 32.50.30-006-68709709-2023, в составе:»:

1. Стол массажный 2-х секционный с функцией вертикализации двухмоторный, СМТВ-«Кинезо-Эксперт»-2/2М…… -1 шт.

ООО ЦИРМИ INFO@CIRMI.RU WWW.GOSZDRAVNADZOR.RU

2. Ремень для фиксации тела 16 х 215 см..... -1 шт.

3. Ремень для фиксации ног 26 х 200 см..... -1 шт.

4. Паспорт..... -1 шт.

5. Руководство по эксплуатации..... -1 шт.

Принадлежности:

1. Жёсткая опора для фиксации тела пациента 22,3 х 28,4 х 82,5 см (при необходимости)..... -1 шт.

4 Сведения об утилизации

4.1 Столы не представляют опасности для жизни, здоровья людей и окружающей среды после окончания срока службы (эксплуатации) и не требует проведения специальных мероприятий по подготовке и отправке составных частей столов на утилизацию.

4.2 Стол не имеет компонентов, содержащих золото и другие драгметаллы. Электронные и электрические компоненты стола должны утилизироваться отдельно от бытовых отходов.

4.3 Утилизация или уничтожение не представляющих опасность составных частей после окончания срока службы (эксплуатации) осуществляется в соответствии с СанПиН 2.1.3684 как отходы класса А.

4.4 Утилизация аккумуляторных батарей для массажных столов модификации СМТВ-«Кинезо-Эксперт-1 (1/2М; 2/2М)», осуществляется в соответствии с инструкцией по обращению с отходами Г класса опасности, они должны быть утилизированы в организации, имеющие лицензию на деятельность по сбору, использованию, обезвреживанию, транспортировки опасных отходов.

ООО ЦИРМИ INFO@CIRMI.RU WWW.GOSZDRAVNADZOR.RU

5 Гарантии изготовителя

5.1 Предприятие-изготовитель гарантирует соответствие столов требованиям настоящей технической документации при соблюдении условий эксплуатации, транспортирования и хранения.

5.2 Гарантийный срок эксплуатации – 12 месяцев со дня ввода установки в эксплуатацию, но не более 18 месяцев со дня изготовления.

5.3 Гарантийный срок хранения – 6 месяцев с момента изготовления.

6 Транспортирование и хранение

6.1 Столы транспортируются всеми видами транспорта в крытых транспортных средствах в соответствии с требованиями ГОСТ Р 50444-2020 и правилами перевозки грузов, действующим на каждом виде транспорта.

6.2 Условия транспортирования столов - по условиям хранения 5 (ОЖ4) по ГОСТ 15150-69 при температуре окружающей среды от минус 50 до плюс 50°С и относительной влажности воздуха до 100% при температуре плюс 25°С.

6.3 Стол в упаковке предприятия-изготовителя хранятся на складах поставщика и потребителя в условиях хранения 2(С) по ГОСТ 15150-69 при температуре окружающей среды от минус 20 до плюс 40°С и относительной влажности воздуха до 98% при температуре плюс 25°С.

6.4 После транспортирования в условиях отрицательных температур стол в транспортной упаковке должен быть выдержан при нормальных условиях не менее 24 ч.

ООО ЦИРМИ INFO@CIRMI.RU WWW.GOSZDRAVNADZOR.RU

7 Свидетельство о приемке

Стол массажный терапевтический «Кинезо-Эксперт»_____ (СМТВ-«Кинезо-Эксперт»____), заводской №_____ изготовлен в соответствии с действующей технической документацией и с требованиями ТУ 32.50.50-006-68709709-2023, проверен и признан годным для эксплуатации.

Дата изготовления:_____

ОТК

М.П _____ _____

(личная подпись) (расшифровка подписи)

_____

(год, месяц, число)

ООО ЦИРМИ INFO@CIRMI.RU WWW.GOSZDRAVNADZOR.RU

8 Сведения о рекламациях

8.1 В случае отказа стола после пуска в эксплуатацию в период действия гарантийных обязательств, потребитель должен направить в адрес предприятия-изготовителя следующие документы:

- заявку на ремонт с указанием;
- дефектную ведомость;
- гарантийный талон.

8.2 Все рекламации регистрируются потребителем в таблице 2.

Таблица 2 – Таблица регистрации рекламаций

Дата отказа	Количество часов работы Стола до отказа	Краткое содержание неисправности	Дата направления рекламации	Меры, принятые по рекламации	Примечание

ООО ЦИРМИ INFO@CIRMI.RU WWW.GOSZDRAVNADZOR.RU

9 Учет технического обслуживания

Дата	Вид технического обслуживания	Наработка		Основание (наименование, номер и дата документа)	Должность, фамилия и подпись		Примечание
		после последнего ремонта	с начала эксплуатации		выполнившего работу	проверившего работу	

ООО ЦИРМИ INFO@CIRMI.RU WWW.GOSZDRAVNADZOR.RU

10 Гарантийный талон

на гарантийный ремонт (техническое обслуживание) Стола массажного терапевтического «Кинезо-Эксперт»

_____ _____

заводской номер дата изготовления

продан _____

(дата, подпись и штамп торгующей организации)

введен в эксплуатацию _____

(дата, подпись)

По вопросам, касающимся гарантийных обязательств, необходимо обращаться к производителю:

ООО НПФ «Реабилитационные технологии»

тел. 8 800 444 70 86

эл. почта info@madin.ru

сайт www.madin.ru

юридический адрес: 603136, Нижегородская область, г. Нижний Новгород, ул. имени Генерала Ивлиева И.Д., д.39, кв.64.

адрес места производства: 603136, Нижегородская Обл., Павловский Муниципальный Район, Сельское Поселение Калининский Сельсовет, Деревня Лаптево, Территория Заводская-1, Дом 1.

_____ Подпись руководителя
предприятия и
печать

ООО ЦИРМИ INFO@CIRMI.RU WWW.GOSZDRAVNADZOR.RU

ООО НПФ Реабилитационные технологии

Количество десять

(10) листов

Директор _____ Емельянов А.В.

ООО ЦИРМИ INFO@CIRMI.RU WWW.GOSZDRAVNADZOR.RU