ООО «Айболит-2000»
Производство медицинской мебели

Утверждаю:
Директор ООО «Айболит-2000»
Ильин В.А. _____
«01» декабря 2023 г.

РУКОВОДСТВО ПО ЭКСПЛУАТАЦИИ

(Эксплуатационная документация)

Стол лабораторный

по ТУ 32.50.30-029-51768895-2023

СЛ1.152016.001 РЭ

Версия 1.0
г. Нижний Новгород
2023

1.Наименование медицинского изделия

Стол лабораторный по ТУ 32.50.30-029-51768895-2023 (Далее – изделие, стол).

2.Назначение. Общая информация.

Стол лабораторный предназначен для организации рабочего места при проведении лабораторных исследований.

— **Варианты исполнения изделия:**

1. Стол лабораторный СЛ-1000х600Б
2. Стол лабораторный СЛ-1000х700Б
3. Стол лабораторный СЛ-1200х600Б
4. Стол лабораторный СЛ-1200х700Б
5. Стол лабораторный СЛ-1300х600Б
6. Стол лабораторный СЛ-1300х700Б
7. Стол лабораторный СЛ-1800х600Б
8. Стол лабораторный СЛ-1800х700Б
9. Стол лабораторный СЛ-900-2Х
10. Стол лабораторный СЛ-1200-2Х
11. Стол лабораторный СЛ-1200х600Б-10М
12. Стол лабораторный СЛ-1200х700Б-10М
13. Стол лабораторный СЛ-1500х600Б-10М
14. Стол лабораторный СЛ-1500х700Б-10М
15. Стол лабораторный СЛ-1200х600Б-10В
16. Стол лабораторный СЛ-1200х700Б-10В
17. Стол лабораторный СЛ-1500х600Б-10В

ЭЛЕКТРОННАЯ КОПИЯ ОФОРМЛЕНА ЦЕНТРОМ ИСПЫТАНИЙ И РЕГИСТРАЦИИ МЕДИЦИНСКИХ ИЗДЕЛИЙ

18. Стол лабораторный СЛ-1500х700Б-10В
19. Стол лабораторный СЛ-1200х600Б-11М
20. Стол лабораторный СЛ-1200х700Б-11М
21. Стол лабораторный СЛ-1500х600Б-11М
22. Стол лабораторный СЛ-1500х700Б-11М
23. Стол лабораторный СЛ-1200х600Б-11В
24. Стол лабораторный СЛ-1200х700Б-11В
25. Стол лабораторный СЛ-1500х600Б-11В
26. Стол лабораторный СЛ-1500х700Б-11В
27. Стол лабораторный СЛ-1200х600Б-03М
28. Стол лабораторный СЛ-1200х700Б-03М
29. Стол лабораторный СЛ-1500х600Б-03М
30. Стол лабораторный СЛ-1500х700Б-03М
31. Стол лабораторный СЛ-1200х600Б-03В
32. Стол лабораторный СЛ-1200х700Б-03В
33. Стол лабораторный СЛ-1500х600Б-03В
34. Стол лабораторный СЛ-1500х700Б-03В
35. Стол лабораторный СЛ-1200х600Б-02М
36. Стол лабораторный СЛ-1200х700Б-02М
37. Стол лабораторный СЛ-1500х600Б-02М
38. Стол лабораторный СЛ-1500х700Б-02М
39. Стол лабораторный СЛ-1200х600Б-02В
40. Стол лабораторный СЛ-1200х700Б-02В
41. Стол лабораторный СЛ-1500х600Б-02В
42. Стол лабораторный СЛ-1500х700Б-02В
43. Стол лабораторный СЛУ-1300х1600Б
44. Стол лабораторный СЛУ-1600х1300Б
45. Стол лабораторный СЛ-1300х600-03В
46. Стол лабораторный СЛ-1300х700-03В-1
47. Стол лабораторный СЛ-1500х600-14В
48. Стол лабораторный СЛ-650х520-20М
49. Стол лабораторный СЛ-900х520-20М
50. Стол лабораторный СЛ-650х520-20В
51. Стол лабораторны1 СЛ-900х520-20В
52. Стол лабораторный СЛУН-1400х2000М
53. Стол лабораторный СЛУН-1400х2000В
54. Стол лабораторный СЛУН-2000х1400М
55. Стол лабораторный СЛУН-2000х1400В
56. Стол лабораторный СЛУН-1400х2700М
57. Стол лабораторный СЛУН-1400х2700В
58. Стол лабораторный СЛУН-2700х1400М
59. Стол лабораторный СЛУН-2700х1400В
60. Стол лабораторный СЛН-2000х600Л-08М
61. Стол лабораторный СЛН-2000х600Л-08В
62. Стол лабораторный СЛН-2000х600П-08М
63. Стол лабораторный СЛН-2000х600П-08В
64. Стол лабораторный СЛН-2000х700Л-08М
65. Стол лабораторный СЛН-2000х700Л-08В
66. Стол лабораторный СЛН-2000х700П-08М
67. Стол лабораторный СЛН-2000х700П-08В

- **Область применения:** медицинские лаборатории, лечебно-профилактические учреждения широкого профиля.
- **Пользователи:** Медицинский персонал, осуществляющий лабораторные исследования.

- **Противопоказания:** индивидуальная непереносимость материала.
- **Побочные эффекты:** не выявлены.

ООО ЦИРМИ INFO@CIRMI.RU WWW.GOSZDRAVNADZOR.RU

— **Класс в зависимости от потенциального риска применения** – 1 в соответствии с приказом от 6 июня 2012 г. №4н «Об утверждении номенклатурной классификации медицинских изделий».

— **Вид медицинского изделия в соответствии с номенклатурной классификацией** – 156900 согласно Приказу Минздрава России №4н от 6 июня 2012 г.

— **Вид климатического исполнения изделия** – УХЛ 4.2 по ГОСТ 15150.

— **Классификация в соответствии с ГОСТ 10993-1** по продолжительности контакта - категория А, по виду контакта - контакт с неповрежденной кожей.

— **Пример обозначения изделия при заказе и в других документах:**
Стол лабораторный СЛ-1000х600Б по ТУ 32.50.30-029-51768895-2023.

— **Пример сокращённого наименования:** СЛ-1000х600Б.

3. Маркировка

3.1. Маркировка - по ГОСТ Р 50444.

3.2. На каждом изделии прикреплена идентификационная наклейка, на которой указаны:

- ✓ наименование и/или товарный знак предприятия-изготовителя, адрес предприятия-изготовителя
- ✓ наименование изделия (модели)
- ✓ заводской номер
- ✓ номер и дата РУ
- ✓ обозначение настоящих технических условий
- ✓ гарантийный срок эксплуатации
- ✓ гарантийный срок хранения
- ✓ средний срок службы
- ✓ символ «Обратитесь к инструкции по применению» и «Запрещено утилизировать с бытовым мусором»

3.3. Транспортная маркировка содержит:

- ✓ наименование и/или товарный знак предприятия-изготовителя, адрес предприятия-изготовителя
- ✓ наименование изделия (модели)
- ✓ дату изготовления
- ✓ заводской номер
- ✓ обозначение настоящих технических условий
- ✓ условия хранения и транспортирования
- ✓ комплект поставки
- ✓ номер и дату РУ
- ✓ количество пакетов
- ✓ цвет корпуса/цвет фасада
- ✓ фотографичесое изображение варианта исполнения

3.4. Потребительская (транспортная) маркировка нанесена на бумажные или картонные ярлыки, или непосредственно на упаковку, ярлыки прикрепляют к упаковке клеем или другими материалами, обеспечивающими сохранность груза и маркировки.

3.5. На потребительскую (транспортную) упаковку нанесены манипуляционные знаки, соответствующие значениям: «Беречь от влаги». Знак «Верх», наносится при необходимости, если изделие нельзя переворачивать.

3.6. Допускается, по решению производителя, указывать в маркировке дополнительную информацию для потребителя (например, штриховой код; сведения о сертификации и др.).

3.7. Используемые символы маркировки и расшифровка представлены в таблице 1.

Таблица 1 – Расшифровка символов

Символ	Толкование
	Обратитесь к инструкции по применению
	Верх
	Беречь от влаги

ООО ЦИРМИ INFO@CIRMI.RU WWW.GOSZDRAVNADZOR.RU

	Запрещено утилизировать с бытовым мусором
	Хрупкое, обращаться осторожно
	Товарный знак предприятия-изготовителя

4. Упаковка

4.1. Для транспортирования изделия упакованы в пакет согласно таблице 2.

Таблица 2

Название пакета, его номер	Материал для упаковки	Производитель
Пакет №1, 2 и т.д.	Пленка полиэтиленовая марки «Н» ГОСТ 10354-82, толщина пленки 60 мкм, размер 1,5 м рукав х 100 м	ООО «НИЖПОЛИМЕРУПАК» г. Дзержинск
	Картон гофрированный Марка Т23 Профиль С размер листа 1200х2200 мм, ТУ 17.21.11-003-01304831-2018 из гофрированного картона по ГОСТ 7376	ООО «Нижкартон» г. Н. Новгород
	Лента клейкая BOPP (скотч) ТУ 2293-001-48009358-2007, толщина 45 мкм, ширина ленты 48 мм, длина 66 м	ООО «Т.С.Н.» г. Санкт-Петербург

5. Требования охраны окружающей среды

5.1 Изделие при испытаниях, транспортировании, хранении и эксплуатации не наносит вреда окружающей среде, здоровью и генетическому фонду человека.

5.2 При соблюдении указаний к применению и утилизации изделие не оказывает вредного воздействия на окружающую среду.

5.3 Отходы, образующиеся после применения изделия по назначению, установленному производителем, а также использованные изделия подлежат утилизации в соответствии с п. 11.

6. Сырье, материалы и покупные изделия

6.1. При производстве изделия применяются сырье и материалы, имеющие сопроводительные документы о качестве предприятия-производителя.

6.2. Входной контроль сырья, материалов и покупных изделий, применяемых при производстве изделия, проводится в соответствии с требованиями ГОСТ 24297.

6.3. Материалы, применяемые для изготовления изделия, не содержат ядовитых (токсичных) компонентов, а также не воздействуют на цвет поверхности (пола, одежды, кожи пользователя), с которой контактируют те или иные детали при нормальной эксплуатации.

7. Указания к применению

7.1. Изделие предназначено для эксплуатации внутри помещений при следующих климатических условиях: при температуре воздуха от плюс 10°С до плюс 35°С, относительной влажности до 80%, при температуре 25°С.

7.2. Запрещается вставать или садится на изделие.

7.3. При закрывании дверки или задвигании ящика необходимо соблюдать осторожность во избежании защемления рук.

7.4. Меры предосторожности при обнаружении неисправностей (например, потрескивание горизонтальных поверхностей, опор) и/или механических повреждений частей изделия, способность снизить устойчивость к нагружению, устойчивости изделия, падению или опрокидованию, необходимо освободить стол от нагрузки к обратиться к предприятию-изготовителю.

8. Техническое обслуживание

Сборка изделия производится специалистами сервисной службы предприятия-производителя. Техническое обслуживание включает в себя периодический осмотр целостности покрытий и проверку надежности резьбовых соединений - 1 раз в месяц. В случае ослабления резьбовых соединений необходимо затянуть их ключом.

ООО ЦИРМИ INFO@CIRMI.RU WWW.GOSZDRAVNADZOR.RU

Не допускается:

- механическая чистка с использованием абразивных, хлоросодержащих и кислотных средств;
- использование металлических щеток, жестких губок при очистке;
- длительный контакт с ржавыми предметами;
- умышленно царапать поверхность.

Ремонт изделия производится обученными специалистами предприятия-производителя или специалистами сервисной службы предприятия-изготовителя. Категорически запрещается разбирать изделие без представителя предприятия-изготовителя. Послегарантийное обслуживание и ремонт изделия, должны производиться на предприятии-изготовителе.

9. Транспортирование и хранение

9.1. Условия транспортирования изделий - по условиям хранения 5 ГОСТ 15150 - при температуре от минус 50 от до плюс 50°С, относительная влажность до 100%, при температуре 25°С.

9.2. Изделие в упаковке предприятия-изготовителя должно храниться в крытых отапливаемых помещениях отправителя (получателя) при температуре от плюс 5 °С до плюс 40 °С и относительной влажности воздуха не более 80 %.

10. Гарантии изготовителя

10.1. Изготовитель гарантирует соответствие изделия требованиям настоящего руководства по эксплуатации, при соблюдении потребителем условий эксплуатации, транспортирования и хранения.

10.2. Гарантийный срок эксплуатации изделия 12 месяцев со дня продажи предприятием-изготовителем.

10.3. Гарантийный срок хранения изделия 6 месяцев со дня изготовления.

11. УТИЛИЗАЦИЯ

11.1. Утилизация должна проводиться по правилам, установленным СанПиН 2.1.3684-21.

11.2. Утилизировать использованное изделие и упаковочные материалы в соответствии с СанПиН 2.1.3684-21 как отходы класса А (эпидемиологические безопасные отходы, по составу приближенные к твердым коммунальным отходам).

12.Адрес изготовителя:

Россия, 603108, г. Нижний Новгород, ул. Электровозная, 7 Г
ООО «Айболит-2000» Тел/факс (831)417-89-98
E-mail: info@aybolit2000.ru

Приложение: №1 - 16 на 56 листах.

ООО ЦИРМИ INFO@CIRMI.RU WWW.GOSZDRAVNADZOR.RU

1. Назначение

Стол лабораторный в вариантах исполнения: **СЛ-1000х600Б, СЛ-1000х700Б, СЛ-1200х600Б, СЛ-1200х700Б, СЛ-1300х600Б, СЛ-1300х700Б, СЛ-1800х600Б, СЛ-1800х700Б** (в дальнейшем стол) предназначен для проведение лабораторных исследований.

2. Описание

Исполнение	Внешний вид	Описание
СЛ-1000х600Б		Стол лабораторный с пристенным бортиком. Каркас стола выполнен из алюм.профиля, заполнение влагостойкое ЛДСП, столешница пластик. Установлен на регулируемые ножки. В столешнице установлена заглушка кабель-канал. **Габаритные размеры: длина 1000±5 мм, ширина 600±5 мм, высота 820±10 мм**
СЛ-1000х700Б		Стол лабораторный с пристенным бортиком. Каркас стола выполнен из алюм.профиля, заполнение влагостойкое ЛДСП, столешница пластик. Установлен на регулируемые ножки. В столешнице установлена заглушка кабель-канал. **Габаритные размеры: длина 1000±5 мм, ширина 700±5 мм, высота 820±10 мм**
СЛ-1200х600Б		Стол лабораторный с пристенным бортиком. Каркас стола выполнен из алюм.профиля, заполнение влагостойкое ЛДСП, регулируемые ножки. В столешнице установлена заглушка кабель-канал. **Габаритные размеры: длина 1200±5 мм, ширина 600±5 мм, высота 820±10 мм**
СЛ-1200х700Б		Стол лабораторный с пристенным бортиком. Каркас стола выполнен из алюм.профиля, заполнение влагостойкое ЛДСП, столешница пластик. Установлен на регулируемые ножки. В столешнице установлена заглушка кабель-канал. **Габаритные размеры: длина 1200±5 мм, ширина 700±5 мм, высота 820±10 мм**
СЛ-1300х600Б		Стол лабораторный с пристенным бортиком. Каркас стола выполнен из алюм.профиля, заполнение влагостойкое ЛДСП, столешница пластик. Установлен на регулируемые ножки. В столешнице установлена заглушка кабель-канал. **Габаритные размеры: длина 1300±5 мм, ширина 600±5 мм, высота 820±10 мм**
СЛ-1300х700Б		Стол лабораторный с пристенным бортиком. Каркас стола выполнен из алюм.профиля, заполнение влагостойкое ЛДСП, столешница пластик. Установлен на регулируемые ножки. В столешнице установлена заглушка кабель-канал. **Габаритные размеры: длина 1300±5 мм, ширина 700±5 мм, высота 820±10 мм**
СЛ-1800х600Б		Стол лабораторный с пристенным бортиком. Каркас стола выполнен из алюм.профиля, заполнение влагостойкое ЛДСП, столешница пластик. Установлен на регулируемые ножки. В столешнице установлена заглушка кабель-канал. **Габаритные размеры: длина 1800±5 мм, ширина 600±5 мм, высота 820±10 мм**

ООО ЦИРМИ INFO@CIRMI.RU WWW.GOSZDRAVNADZOR.RU

Исполнение	Внешний вид	Описание
СЛ-1800х700Б		Стол лабораторный с пристенным бортиком. Каркас стола выполнен из алюм.профиля, заполнение влагостойкое ЛДСП, столешница пластик. Установлен на регулируемые ножки. В столешнице установлена заглушка кабель-канал. **Габаритные размеры: длина 1800±5 мм, ширина 700±5 мм, высота 820±10 мм**

3. Комплект поставки

Пакет №1

1. Столешница
   - 1000х600 – 1 шт. **для СЛ-1000х600Б**
   - 1000х700 – 1 шт. **для СЛ-1000х700Б**
   - 1200х600 – 1 шт. **для СЛ-1200х600Б**
   - 1200х700 – 1 шт. **для СЛ-1200х700Б**
   - 1300х600 – 1 шт. **для СЛ-1300х600Б**
   - 1300х700 – 1 шт. **для СЛ-1300х700Б**
   - 1800х600 – 1 шт. **для СЛ-1800х600Б**
   - 1800х700 – 1 шт. **для СЛ-1800х700Б**
2. Бортик пристенный
   - 996 – 1 шт. **для СЛ-1000х600Б, СЛ-1000х700Б**
   - 1196 – 1 шт. **для СЛ-1200х600Б, СЛ-1200х700Б**
   - 1296 – 1 шт. **для СЛ-1300х600Б, СЛ-1300х700Б**
   - 1796 – 1 шт. **для СЛ-1800х600Б, СЛ-1800х700Б**
3. Панель задняя
   - 900 – 1 шт. **для СЛ-1000х600Б, СЛ-1000х700Б**
   - 1100 – 1 шт. **для СЛ-1200х600Б, СЛ-1200х700Б**
   - 1200 – 1 шт. **для СЛ-1300х600Б, СЛ-1300х700Б**
   - 1700 – 1 шт. **для СЛ-1800х600Б, СЛ-1800х700Б**

Пакет №2

4. Боковина правая в сборе
   - 525 – 1 шт. **для СЛ-1000х600Б, СЛ-1200х600Б, СЛ-1300х600Б, СЛ-1800х600Б**
   - 625 – 1 шт. **для СЛ-1000х700Б, СЛ-1200х700Б, СЛ-1300х700Б, СЛ-1800х700Б**
5. Боковина вая в сборе
   - 525 – 1 шт. **для СЛ-1000х600Б, СЛ-1200х600Б, СЛ-1300х600Б, СЛ-1800х600Б**
   - 625 – 1 шт. **для СЛ-1000х700Б, СЛ-1200х700Б, СЛ-1300х700Б, СЛ-1800х700Б**
6. Саморез 3,5х16 DIN 7981 – 6 шт.
7. Шкант мебельный 8х30
   - – 7 шт. **для СЛ-1000х600Б, СЛ-1000х700Б**
   - – 8 шт. **для СЛ-1200х600Б, СЛ-1200х700Б для СЛ-1300х600Б, СЛ-1300х700Б для СЛ-1800х600Б, СЛ-1800х700Б**
8. Шток эксцентрика
   - – 6 шт. **для СЛ-1000х600Б, СЛ-1000х700Б**
   - – 7 шт. **для СЛ-1200х600Б, СЛ-1200х700Б для СЛ-1300х600Б, СЛ-1300х700Б**
   - – 8 шт. **для СЛ-1800х600Б, СЛ-1800х700Б**
9. Эксцентрик
   - – 6 шт. **для СЛ-1000х600Б, СЛ-1000х700Б**
   - – 7 шт. **для СЛ-1200х600Б, СЛ-1200х700Б для СЛ-1300х600Б, СЛ-1300х700Б**
   - – 8 шт. **для СЛ-1800х600Б, СЛ-1800х700Б**
10. Заглушка эксцентрика
    - – 6 шт. **для СЛ-1000х600Б, СЛ-1000х700Б**
    - – 7 шт. **для СЛ-1200х600Б, СЛ-1200х700Б для СЛ-1300х600Б, СЛ-1300х700Б**
    - – 8 шт. **для СЛ-1800х600Б, СЛ-1800х700Б**
11. Евровинт 7х50
    - – 3 шт. **для СЛ-1000х600Б, СЛ-1000х700Б**
    - – 4 шт. **для СЛ-1200х600Б, СЛ-1200х700Б**
    - – 5 шт. **для СЛ-1800х600Б, СЛ-1800х700Б**

ООО ЦИРМИ INFO@CIRMI.RU WWW.GOSZDRAVNADZOR.RU

12. Заглушка евровинта – 3 шт. **для СЛ-1000х600Б, СЛ-1000х700Б**
– 4 шт. **для СЛ-1200х600Б, СЛ-1200х700Б, СЛ-1300х600Б, СЛ-1300х700Б**
– 5 шт. **для СЛ-1800х600Б, СЛ-1800х700Б**
13. Ключ к евровинту – 1 шт.
14. Руководство по эксплуатации – 1 шт.

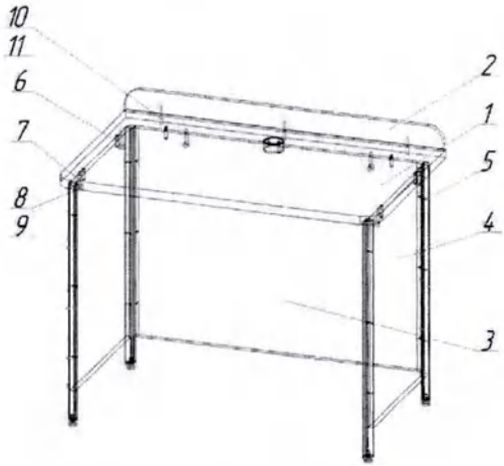

4. Инструкция по сборке

4.1. Распаковать стол и комплектующие. Сборка ведется двумя сборщиками на ровной поверхности.
4.2. Уложить столешницу (1) лицевой стороной на ровную, чистую горизонтальную поверхность.
4.3. Установить шканты (7) в подготовленные глухие отверстия диаметром 8 мм, до упора при помощи молотка **(в отверстия диаметром 5 мм шканты не вставлять).** Ввернуть в подготовленные отверстия диаметром 5 штоки эксцентриков (5) до упора, т.е. на величину резьбы.
4.4. Установить в подготовленные отверстия на боковых и задней панелях эксцентрики (9). Установить боковины (4, 5) и заднюю панель стола (3) на столешнице (1) так, чтобы головки штоков и шканты вошли в подготовленные отверстия панелей. **Особого давления на панели не прилагать.**
4.5. С помощью крестовой отвертки или шестигранного ключа, поворачивая по часовой стрелке эксцентрики, притянуть столешницу к торцам боковых и задней панелей. Закрыть эксцентрики заглушками (10).
4.6. Закрепить заднюю панель (3) к профилям боковин (4, 5) при помощи саморезов 3,5х16 – 6 шт (6).
4.7. Перевернуть стол.
4.8. Закрепить на столешнице пристенный бортик при помощи евровинтов 7х50 (11). Шляпки евровинтов закрыть заглушками.
4.9. Отрегулировать ножки стола при необходимости.
4.10. Изделие готово к эксплуатации.

ООО ЦИРМИ INFO@CIRMI.RU WWW.GOSZDRAVNADZOR.RU

Приложение 2
к руководству по эксплуатации СЛ1.152016.001 РЭ

1. Назначение

Стол лабораторный в вариантах исполнения: **СЛ-900-2Х, СЛ-1200-2Х** (в дальнейшем стол) предназначен для проведение лабораторных исследований.

2. Описание

Исполнение	Внешний вид	Описание
СЛ-900-2х		Стол лабораторный с двухсторонний. Каркас стола выполнен из алюм.профиля, заполнение влагостойкое ЛДСП, столешница пластик. Установлен на регулируемые ножки. **Габаритные размеры:** **длина 900±5 мм, ширина 700±5 мм,** **высота 750±10 мм**
СЛ-1200-2х		Стол лабораторный с двухсторонний. Каркас стола выполнен из алюм.профиля, заполнение влагостойкое ЛДСП, столешница пластик. Установлен на регулируемые ножки. **Габаритные размеры:** **длина 1200±5 мм, ширина 700±5 мм,** **высота 750±10 мм**

3. Комплект поставки

Пакет №1

1. Столешница
   - 900х700 – 1 шт. **для СЛ-900-2Х**
   - 1200х700 – 1 шт. **для СЛ-1200-2Х**
2. Панель задняя
   - 814 – 1 шт. **для СЛ-900-2Х**
   - 1114 – 1 шт. **для СЛ-1200-2Х**

Пакет №2

3. Боковина правая в сборе – 1 шт.
4. Боковина левая в сборе – 1 шт.
5. Шкант мебельный 8х30 – 10 шт.
6. Шток эксцентрика – 12 шт. **для СЛ-900-2Х**
   – 13 шт. **для СЛ-1200-2Х**
7. Эксцентрик – 12 шт. **для СЛ-900-2Х**
   – 13 шт. **для СЛ-1200-2Х**
8. Заглушка эксцентрика – 12 шт. **для СЛ-900-2Х**
   – 13 шт. **для СЛ-1200-2Х**
9. Руководство по эксплуатации – 1 шт.

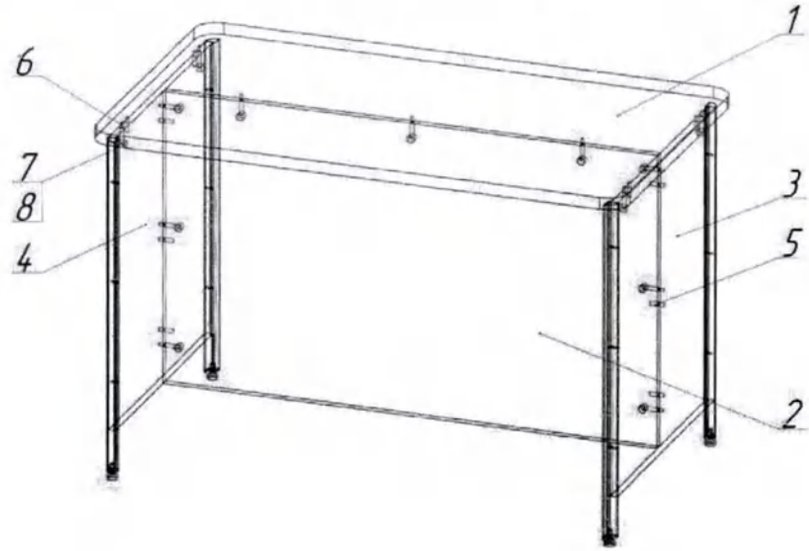

ООО ЦИРМИ INFO@CIRMI.RU WWW.GOSZDRAVNADZOR.RU

4. Инструкция по сборке.

4.1. Распаковать стол и комплектующие. Сборка ведется двумя сборщиками на ровной, чистой поверхности.
4.2. Уложить столешницу (1) лицевой стороной на ровную горизонтальную поверхность.
4.3. Установить шканты (7) в подготовленные глухие отверстия диаметром 8 мм, до упора при помощи молотка **(в отверстия диаметром 5 мм шканты не вставлять).** Ввернуть в подготовленные отверстия диаметром 5 штоки эксцентриков (5) до упора, т.е. на величину резьбы.
4.4. Установить в подготовленные отверстия на боковых и задней панелях эксцентрики (9). Установить боковины (4, 5) и заднюю панель стола (3) на столешнице (1) так, чтобы головки штоков и шканты вошли в подготовленные отверстия панелей. **Особого давления на панели не прилагать.**
4.5. С помощью крестовой отвертки, поворачивая по часовой стрелке эксцентрики, притянуть столешницу к торцам боковых панелей. Аналогично закрепить заднюю панель. Закрыть эксцентрики заглушками (10).
4.6. Перевернуть стол.
4.7. Закрепить на столешнице пристенный бортик при помощи евровинтов 7х50 (11). Шляпки евровинтов закрыть заглушками.
4.8. Отрегулировать ножки стола при необходимости.
4.9.Стол готов к эксплуатации.

ООО ЦИРМИ INFO@CIRMI.RU WWW.GOSZDRAVNADZOR.RU

Приложение 3
к руководству по эксплуатации СЛ1.152016.001 РЭ

1. Назначение

Стол лабораторный в вариантах исполнения: **СЛ-1200х600Б-11М, СЛ-1200х700Б-11М, СЛ-1500х600Б-11М, СЛ-1500х700Б-11М, СЛ-1200х600Б-11В, СЛ-1200х700Б-11В, СЛ-1500х600Б-11В, СЛ-1500х700Б-11В** (в дальнейшем стол) предназначен для проведение лабораторных исследований, хранение расходных материалов, лабораторной посуды.

2. Описание

Исполнение	Внешний вид	Описание
СЛ-1200х600Б-11М		Стол лабораторный с пристенным бортиком и тумбой. В тумбе один ящик и одна полка. Каркас стола выполнен из алюм.профиля, заполнение влагостойкое ЛДСП, столешница пластик. Установлен на регулируемые ножки. В столешнице установлена заглушка кабель-канал. Фасады из металла. **Габаритные размеры: длина 1200±5 мм, ширина 600±5 мм, высота 820±10 мм**
СЛ-1200х700Б-11М		Стол лабораторный с пристенным бортиком и тумбой. В тумбе один ящик и одна полка. Каркас стола выполнен из алюм.профиля, заполнение влагостойкое ЛДСП, столешница пластик. Установлен на регулируемые ножки. В столешнице установлена заглушка кабель-канал. Фасады из металла. **Габаритные размеры: длина 1200±5 мм, ширина 700±5 мм, высота 820±10 мм**
СЛ-1500х600Б-11М		Стол лабораторный с пристенным бортиком и тумбой. В тумбе один ящик и одна полка. Каркас стола выполнен из алюм.профиля, заполнение влагостойкое ЛДСП, столешница пластик. Установлен на регулируемые ножки. В столешнице установлена заглушка кабель-канал. Фасады из металла.

Исполнение	Внешний вид	Описание
		Габаритные размеры: длина 1500±5 мм, ширина 600±5 мм, высота 820±10 мм
СЛ-1500х700Б-11М		Стол лабораторный с пристенным бортиком и тумбой. В тумбе один ящик и одна полка. Каркас стола выполнен из алюм.профиля, заполнение влагостойкое ЛДСП, столешница пластик. Установлен на регулируемые ножки. В столешнице установлена заглушка кабель-канал. Фасады из металла. **Габаритные размеры: длина 1500±5 мм, ширина 700±5 мм, высота 820±10 мм**
СЛ-1200х600Б-11В		Стол лабораторный с пристенным бортиком и тумбой. В тумбе один ящик и одна полка. Каркас стола выполнен из алюм.профиля, заполнение влагостойкое ЛДСП, столешница пластик. Установлен на регулируемые ножки. В столешнице установлена заглушка кабель-канал. Фасады из влагостойкого ЛДСП. **Габаритные размеры: длина 1200±5 мм, ширина 600±5 мм, высота 820±10 мм**
СЛ-1200х700Б-11В		Стол лабораторный с пристенным бортиком и тумбой. В тумбе один ящик и одна полка. Каркас стола выполнен из алюм.профиля, заполнение влагостойкое ЛДСП, столешница пластик. Установлен на регулируемые ножки. В столешнице установлена заглушка кабель-канал. Фасады из влагостойкого ЛДСП. **Габаритные размеры: длина 1200±5 мм, ширина 700±5 мм, высота 820±10 мм**

ООО ЦИРМИ INFO@CIRMI.RU WWW.GOSZDRAVNADZOR.RU

Исполнение	Внешний вид	Описание
СЛ-1500х600Б-11В		Стол лабораторный с пристенным бортиком и тумбой. В тумбе один ящик и одна полка. Каркас стола выполнен из алюм.профиля, заполнение влагостойкое ЛДСП, столешница пластик. Установлен на регулируемые ножки. В столешнице установлена заглушка кабель-канал. Фасады из влагостойкого ЛДСП. **Габаритные размеры: длина 1500±5 мм, ширина 600±5 мм, высота 820±10 мм**
СЛ-1500х700Б-11В		Стол лабораторный с пристенным бортиком и тумбой. В тумбе один ящик и одна полка. Каркас стола выполнен из алюм.профиля, заполнение влагостойкое ЛДСП, столешница пластик. Установлен на регулируемые ножки. В столешнице установлена заглушка кабель-канал. Фасады из влагостойкого ЛДСП. **Габаритные размеры: длина 1500±5 мм, ширина 700±5 мм, высота 820±10 мм**

3. Комплект поставки

Пакет №1

1. Столешница

1200х600	– 1 шт.	**для СЛ-1200х600Б-11М, СЛ-1200х600Б-11В**
1200х700	– 1 шт.	**для СЛ-1200х700Б-11М, СЛ-1200х700Б-11В**
1500х600	– 1 шт.	**для СЛ-1500х600Б-11М, СЛ-1500х600Б-11В**
1500х700	– 1 шт.	**для СЛ-1500х700Б-11М, СЛ-1500х700Б-11В**

2. Бортик пристенный

1196	– 1 шт.	**для СЛ-1200х600Б-11М, СЛ-1200х600Б-11В СЛ-1200х700Б-11М, СЛ-1200х700Б-11В**
1496	– 1 шт.	**для СЛ-1500х600Б-11М, СЛ-1500х600Б-11В СЛ-1500х700Б-11М, СЛ-1500х700Б-11В**

3. Панель задняя

1100	– 1 шт.	**для СЛ-1200х600Б-11М, СЛ-1200х600Б-11В СЛ-1200х700Б-11М, СЛ-1200х700Б-11В**
1400	– 1 шт.	**для СЛ-1500х600Б-11М, СЛ-1500х600Б-11В СЛ-1500х700Б-11М, СЛ-1500х700Б-11В**

4. Панель нижняя – 1 шт.
5. Панель полки съемной – 1 шт.
6. Панель дверки – 1 шт.
7. Профиль тумбы поперечный – 1 шт.
8. Панель ящика фасадная – 1 шт.
9. Панель ящика боковая правая – 1 шт.
10. Панель ящика боковая левая – 1 шт.
11. Панель ящика задняя – 1 шт.
12. Панель ящика нижняя – 1 шт.

Пакет №2

13. Боковина правая в сборе

525	– 1 шт.	**для СЛ-1200х600Б-11М, СЛ-1200х600Б-11В СЛ-1500х600Б-11М, СЛ-1500х600Б-11В**
625	– 1 шт.	**для СЛ-1200х700Б-11М, СЛ-1200х700Б-11В СЛ-1500х700Б-11М, СЛ-1500х700Б-11В**

ООО ЦИРМИ INFO@CIRMI.RU WWW.GOSZDRAVNADZOR.RU

14.	Боковина левая в сборе		
	525	– 1 шт.	для СЛ-1200х600Б-11М, СЛ-1200х600Б-11В СЛ-1500х600Б-11М, СЛ-1500х600Б-11В
	625	– 1 шт.	для СЛ-1200х700Б-11М, СЛ-1200х700Б-11В СЛ-1500х700Б-11М, СЛ-1500х700Б-11В
15.	Боковина средняя в сборе		
	507	– 1 шт.	для СЛ-1200х600Б-11М, СЛ-1200х600Б-11В СЛ-1500х600Б-11М, СЛ-1500х600Б-11В
	607	– 1 шт.	для СЛ-1200х700Б-11М, СЛ-1200х700Б-11В СЛ-1500х700Б-11М, СЛ-1500х700Б-11В
16.	Саморез 3,5х16 DIN 7981	– 12 шт.	
17.	Шкант мебельный 8х30	– 16 шт.	
18.	Шток эксцентрика	– 19 шт.	
19.	Эксцентрик	– 15 шт.	
20.	Эксцентрик для ящика малый	– 4 шт.	
21.	Заглушка эксцентрика	– 15 шт.	
22.	Заклейка эксцентрика малого	– 4 шт.	
23.	Евровинт 7х50	– 7 шт.	для СЛ-1200х600Б-11М, СЛ-1200х600Б-11В СЛ-1200х700Б-11М, СЛ-1200х700Б-11В
		– 4 шт.	для СЛ-1500х600Б-10М, СЛ-1500х600Б-10В СЛ-1500х700Б-10М, СЛ-1500х700Б-10В
24.	Заглушка евровинта	– 3 шт.	для СЛ-1200х600Б-11М, СЛ-1200х600Б-11В СЛ-1200х700Б-11М, СЛ-1200х700Б-11В
		– 4 шт.	для СЛ-1500х600Б-10М, СЛ-1500х600Б-10В СЛ-1500х700Б-10М, СЛ-1500х700Б-10В
25.	Полкодержатель	– 4 шт.	
26.	Петля 4-х шарнирная	– 2 шт.	
27.	Подкладка под петлю	– 2 шт.	
28.	Евровинт 6,3х13	– 4 шт.	
29.	Евровинт 6,3х20	– 4 шт.	
30.	Саморез 3,5х16 ГОСТ 1145-80	– 4 шт.	
31.	Ручка-скоба	– 2 шт.	
32.	Винт 4х20 DIN 967	– 4 шт.	
33.	Упор дверной	– 1 шт.	
34.	Подкладка под упор	– 1 шт.	
35.	Демпфер самоклеющийся	– 1 шт.	
36.	Направляющие скрытого монтажа	– 1 шт.	
37.	Ключ к евровинту	– 1 шт.	
38.	Руководство по эксплуатации	– 1 шт.	

ООО ЦИРМИ INFO@CIRMI.RU WWW.GOSZDRAVNADZOR.RU

4. Инструкция по сборке.

4.1. Распаковать стол и комплектующие. Сборка ведется двумя сборщиками на ровной, чистой поверхности.

4.2. Уложить панель боковую правую (13) на ровную горизонтальную поверхность. При помощи подкладок для петель (27) и евровинтов (28) прикрепить ответную планку петли к боковой панели (13) через подготовленные отверстия. При помощи евровинтов (29) прикрепить направляющие (36) к боковым панелям (13, 15) через подготовленные отверстия.

4.3. Уложить столешницу (1) лицевой стороной на ровную горизонтальную поверхность. Во избежание повреждения поверхности столешницы, рекомендуемся подложить под неё ровный картон.

4.4. Установить шканты (17) в подготовленные глухие отверстия диаметром 8 мм, до упора при помощи молотка **(в отверстия диаметром 5 мм шканты не вставлять).** Ввернуть в подготовленные отверстия диаметром 5 штоки эксцентриков (18) до упора, т.е. на величину резьбы.

4.5. Установить в подготовленные отверстия на боковых, нижней и задней панелях эксцентрики (19). Установить боковины (13, 14, 15), нижнюю (4) и заднюю панель стола (3) на столешницу (1) так, чтобы головки штоков и шканты вошли в подготовленные отверстия панелей. **Особого давления на панели не прилагать.**

4.6. С помощью крестовой отвертки или шестигранного ключа, поворачивая по часовой стрелке эксцентрики, притянуть столешницу к торцам боковых и задней панелей. Закрыть эксцентрики заглушками (21).

4.7. Закрепить заднюю панель (3) к профилям боковин (13, 14) при помощи саморезов 3,5x16 (16).

4.8. К панели нижней (4) прикрепить профиль (7) при помощи саморезов (16).

4.9. Перевернуть стол.

4.10. Закрепить на столешнице пристенный бортик при помощи евровинтов 7x50 (23). Шляпки евровинтов закрыть заглушками (24).

4.11. Отрегулировать ножки стола при необходимости.

4.12. Установить и прикрепить шарнирные петли (26) на панель дверки (6), двумя саморезами (30).

4.13. Отрегулировать положение панели дверки и величину зазоров с помощью регулировочных винтов шарнирной петли.

4.14. Установить на боковые панели (13, 15) полкодержатели (25). Уложить полку (5).

4.15. К панели нижней с помощью подкладки под упор и саморезов (16) прикрепить упор (33). Наклеить на упор (33) демпфер (35).

4.16. Установить ручку (31) через подготовленные отверстия в дверки (6) и панели ящика фасадной (8) использую винты идущие в комплекте или винты (32).

4.17. Собрать каркас ящика, соединить панели боковые (9, 10) и панель заднюю ящика (11) при помощи евровинтов (22). Вложить в паз боковых панелей (9, 10), панель ящика нижнюю (12).

4.18. Установить в подготовленные отверстия на боковых панелях ящика (9, 10) эксцентрики (20).

4.19. Установить боковины (9, 10) на панель ящика фасадную (8) так, чтобы головки штоков и шканты вошли в подготовленные отверстия панелей. **Особого давления на панели не прилагать.**

4.20. С помощью крестовой отвертки или ключа, поворачивая по часовой стрелке эксцентрики, притянуть столешницу к торцам боковых и задней панелей. Закрыть эксцентрики заглушками (22).

4.21. Установить ящик на направляющие (36). **(см. схему).**

4.22. Стол готов к эксплуатации.

ООО ЦИРМИ INFO@CIRMI.RU WWW.GOSZDRAVNADZOR.RU

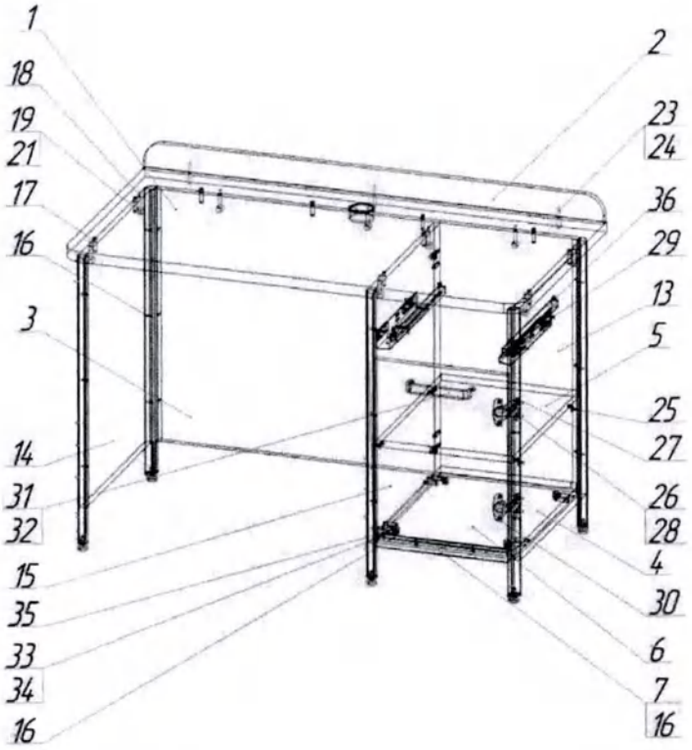

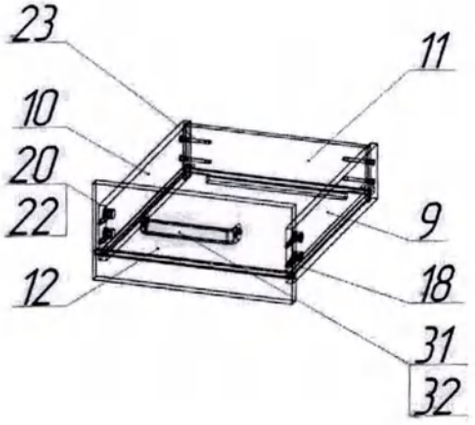

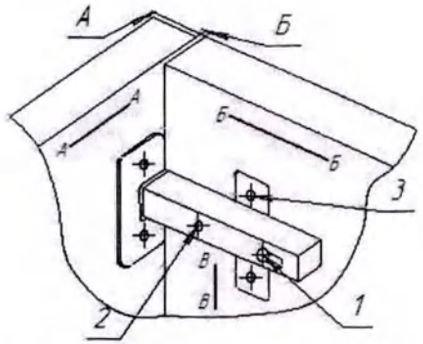

Регулирование петель осуществляется с помощью винтов 1 и 2 по двум координатам, указанным стрелками А–А и Б–Б и с помощью шурупов планки петли по координатам, указанным стрелками В–В.

1. Ослабляется винт1, что дает возможность перемещения дверки в направлениях по стрелкам Б–Б, изменяя размер "Б".
2. Регулировочным винтом 2 дверка перемещается по стрелкам А–А, изменяя размер "А".
3. Ослабив шурупы3 планок петель, получаем возможность перемещения дверки по направлению стрелок В–В.
4. После регулировки винт1 и шурупы планки петли завертываются до отказа.
5. Предусмотренный зазор между дверьми – 3 мм.

Во избежании поломки петель открывать и закрывать двери следует плавно, открывая не более чем на 90° к плоскости шкафа.

ООО ЦИРМИ INFO@CIRMI.RU WWW.GOSZDRAVNADZOR.RU

1. Установка направляющих на боковых стенках корпуса в соответствии со схемой присадки.

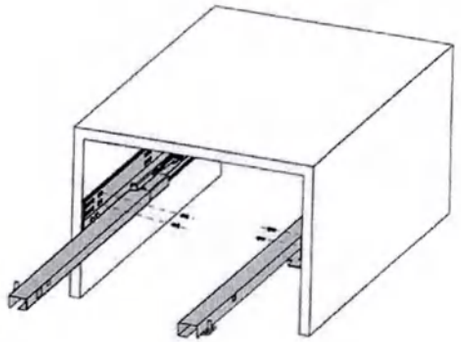

2. Установка ящика и регулировка фасада.
Выдвиньте подвижные элементы направляющих.
2.1 Крючки направляющих введите в зацепление с отверстиями в задней стенке ящика.
2.2 Вставьте ящик отверстиями, расположенными снизу на боковых стенках, на цапфы подвижных элементов направляющих.
2.3 Отрегулируйте высоту фасада ящика.

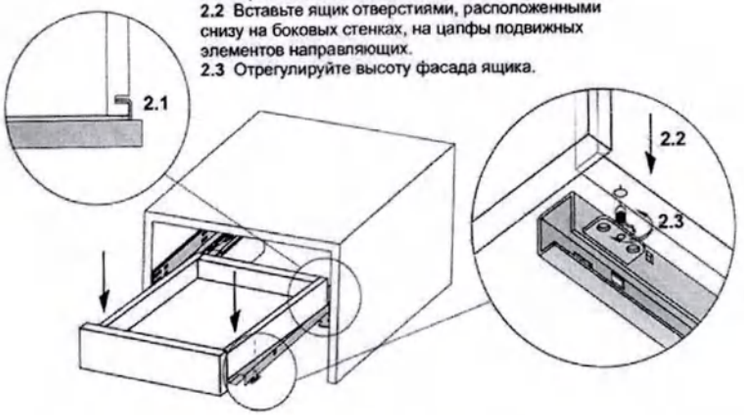

3. 3.1 Закрепите фиксаторами подвижные элементы направляющих с боковыми стенками ящика.
3.2 Задвиньте ящик.

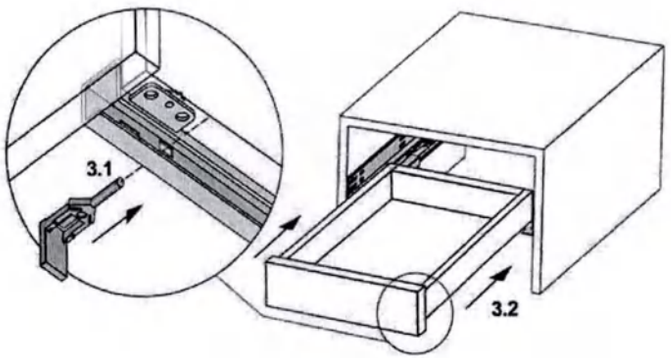

4. Снятие ящика.
4.1 Выдвиньте фиксаторы.
4.2 Освободите ящик от цапф подвижных элементов направляющих.
4.3 Снимите ящик с направляющих.

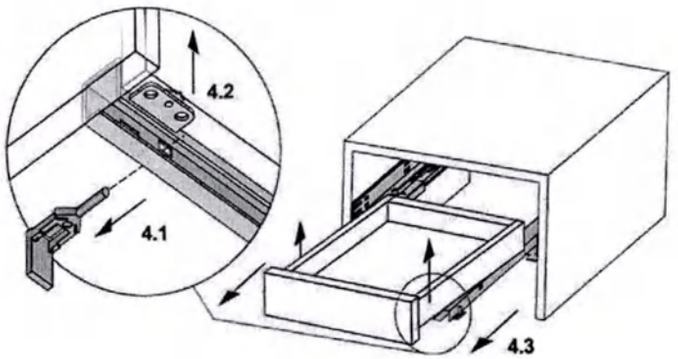

ООО ЦИРМИ INFO@CIRMI.RU WWW.GOSZDRAVNADZOR.RU

Приложение 4
к руководству по эксплуатации СЛ1.152016.001 РЭ

1. Назначение

Стол лабораторный в вариантах исполнения: **СЛ-1200х600Б-10М, СЛ-1200х700Б-10М, СЛ-1500х600Б-10М, СЛ-1500х700Б-10М, СЛ-1200х600Б-10В, СЛ-1200х700Б-10В, СЛ-1500х600Б-10В, СЛ-1500х700Б-10В** (в дальнейшем стол) предназначен для проведение лабораторных исследований, хранение расходных материалов, лабораторной посуды.

2. Описание

Исполнение	Внешний вид	Описание
СЛ-1200х600Б-10М		Стол лабораторный с пристенным бортиком и тумбой. В тумбе одна полка. Каркас стола выполнен из алюм. профиля, заполнение влагостойкое ЛДСП, столешница пластик. Установлен на регулируемые ножки. В столешнице установлена заглушка кабель-канал. Дверка из металла. **Габаритные размеры: длина 1200±5 мм, ширина 600±5 мм, высота 820±10 мм**
СЛ-1200х700Б-10М		Стол лабораторный с пристенным бортиком и тумбой. В тумбе одна полка. Каркас стола выполнен из алюм. профиля, заполнение влагостойкое ЛДСП, столешница пластик. Установлен на регули-руемые ножки. В столешнице устанвлена заглушка кабель-канал. Дверка из металла. **Габаритные размеры: длина 1200±5 мм, ширина 700±5 мм, высота 820±10 мм**
СЛ-1500х600Б-10М		Стол лабораторный с пристенным бортиком и тумбой. В тумбе одна полка. Каркас стола выполнен из алюм. профиля, заполнение влагостойкое ЛДСП, столешница пластик. Установлен на регулируемые ножки. В столешнице установлена заглушка кабель-канал. Дверка из металла. **Габаритные размеры: длина 1500±5 мм, ширина 600±5 мм, высота 820±10 мм**
СЛ-1500х700Б-10М		Стол лабораторный с пристенным бортиком и тумбой. В тумбе одна полка. Каркас стола выполнен из алюм. профиля, заполнение влагостойкое ЛДСП, столешница пластик. Установлен на регулирумые ножки. В столешнице установлена заглушка кабель-канал. Дверка из металла. **Габаритные размеры: длина 1500±5 мм, ширина 700±5 мм, высота 820±10 мм**
СЛ-1200х600Б-10В		Стол лабораторный с пристенным бортиком и тумбой. В тумбе одна полка. Каркас стола выполнен из алюм. профиля, заполнение влагостойкое ЛДСП, столешница пластик. Установлен на регулирумые ножки. В столешнице установлена заглушка кабель-канал. Дверка из влагостойкого ЛДСП. **Габаритные размеры: длина 1200±5 мм, ширина 600±5 мм, высота 820±10 мм**
СЛ-1200х700Б-10В		Стол лабораторный с пристенным бортиком и тумбой. В тумбе одна полка. Каркас стола выполнен из алюм. профиля, заполнение влагостойкое ЛДСП, столешница пластик. Установлен на регулирумые ножки. В столешнице установлена заглушка кабель-канал. Дверка из влагостойкого ЛДСП. **Габаритные размеры: длина 1200±5 мм, ширина 700±5 мм, высота 820±10 мм**

ООО ЦИРМИ INFO@CIRMI.RU WWW.GOSZDRAVNADZOR.RU

Исполнение	Внешний вид	Описа
СЛ-1500х600Б-10В		Стол лабораторный с пристенным бортиком и тумбой. В тумбе одна полка. Каркас стола выполнен из алюм. профиля, заполнение влагостойкое ЛДСП, столешница пластик. Установлен на регулирумые ножки. В столешнице установлена заглушка кабель-канал. Дверка из влагостойкого ЛДСП. **Габаритные размеры: длина 1500±5 мм, ширина 600±5 мм, высота 820±10 мм**
СЛ-1500х700Б-10В		Стол лабораторный с пристенным бортиком и тумбой. В тумбе одна полка. Каркас стола выполнен из алюм. профиля, заполнение влагостойкое ЛДСП, столешница пластик. Установлен на регулирумые ножки. В столешнице установлена заглушка кабель-канал. Дверка из влагостойкого ЛДСП. **Габаритные размеры: длина 1500±5 мм, ширина 700±5 мм, высота 820±10 мм**

3. Комплект поставки

Пакет №1

1. Столешница

1200х600	– 1 шт.	**для СЛ-1200х600Б-10М, СЛ-1200х600Б-10В**
1200х700	– 1 шт.	**для СЛ-1200х700Б-10М, СЛ-1200х700Б-10В**
1500х600	– 1 шт.	**для СЛ-1500х600Б-10М, СЛ-1500х600Б-10В**
1500х700	– 1 шт.	**для СЛ-1500х700Б-10М, СЛ-1500х700Б-10В**

2. Бортик пристенный

1196	– 1 шт.	**для СЛ-1200х600Б-10М, СЛ-1200х600Б-10В СЛ-1200х700Б-10М, СЛ-1200х700Б-10В**
1496	– 1 шт.	**для СЛ-1500х600Б-10М, СЛ-1500х600Б-10В СЛ-1500х700Б-10М, СЛ-1500х700Б-10В**

3. Панель задняя

1100	– 1 шт.	**для СЛ-1200х600Б-10М, СЛ-1200х600Б-10В СЛ-1200х700Б-10М, СЛ-1200х700Б-10В**
1400	– 1 шт.	**для СЛ-1500х600Б-10М, СЛ-1500х600Б-10В СЛ-1500х700Б-10М, СЛ-1500х700Б-10В**

4. Панель нижняя – 1 шт.
5. Панель полки съемной – 1 шт.
6. Панель дверки – 1 шт.
7. Профиль тумбы поперечный – 1 шт.

Пакет №2

8. Боковина правая в сборе

525	– 1 шт.	**для СЛ-1200х600Б-10М, СЛ-1200х600Б-10В СЛ-1500х600Б-10М, СЛ-1500х600Б-10В**
625	– 1 шт.	**для СЛ-1200х700Б-10М, СЛ-1200х700Б-10В СЛ-1500х700Б-10М, СЛ-1500х700Б-10В**

9. Боковина левая в сборе

525	– 1 шт.	**для СЛ-1200х600Б-10М, СЛ-1200х600Б-10В СЛ-1500х600Б-10М, СЛ-1500х600Б-10В**

ООО ЦИРМИ INFO@CIRMI.RU WWW.GOSZDRAVNADZOR.RU

	625	– 1 шт.	для СЛ)0х700Б-10М, СЛ-1200х700Б-10В СЛ-1500х700Б-10М, СЛ-1500х700Б-10В
10.	Боковина средняя в сборе		
	525	– 1 шт.	для СЛ-1200х600Б-10М, СЛ-1200х600Б-10В СЛ-1500х600Б-10М, СЛ-1500х600Б-10В
	625	– 1 шт.	для СЛ-1200х700Б-10М, СЛ-1200х700Б-10В СЛ-1500х700Б-10М, СЛ-1500х700Б-10В
11.	Саморез 3,5х16 DIN 7981	– 12 шт.	
12.	Шкант мебельный 8х30	– 16 шт.	
13.	Шток эксцентрика	– 15 шт.	
14.	Эксцентрик	– 15 шт.	
15.	Заглушка эксцентрика	– 15 шт.	
16.	Евровинт 7х50		
		– 3 шт.	для СЛ-1200х600Б-10М, СЛ-1200х600Б-10В СЛ-1200х700Б-10М, СЛ-1200х700Б-10В
		– 4 шт.	для СЛ-1500х600Б-10М, СЛ-1500х600Б-10В СЛ-1500х700Б-10М, СЛ-1500х700Б-10В
16.	Заглушка к евровинту		
		– 3 шт.	для СЛ-1200х600Б-10М, СЛ-1200х600Б-10В СЛ-1200х700Б-10М, СЛ-1200х700Б-10В
		– 4 шт.	для СЛ-1500х600Б-10М, СЛ-1500х600Б-10В СЛ-1500х700Б-10М, СЛ-1500х700Б-10В

17.	Полкодержатель	– 4 шт.
18.	Петля 4-х шарнирная	– 2 шт.
19.	Подкладка под петлю	– 2 шт.
20.	Евровинт 6,3х20	– 4 шт.
21.	Саморез 3,5х16 ГОСТ 1145-80	– 4 шт.
22.	Ручка-скоба	– 1 шт.
23.	Винт 4х20 DIN 967	– 2 шт.
24.	Упор дверной	– 2 шт.
25.	Подкладка под упор	– 1 шт.
26.	Демпфер самоклеющийся	– 2 шт.
27.	Ключ к евровинту	– 1 шт.
28.	Руководство по эксплуатации	– 1 шт.

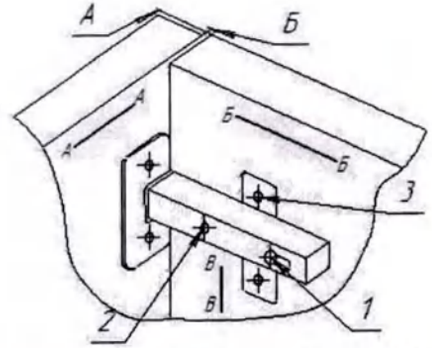

Регулирование петель осуществляется с помощью винтов 1 и 2 по двум координатам, указанным стрелками А–А и Б–Б и с помощью шурупов планки петли по координатам, указанным стрелками В–В.

1. Ослабляется винт1, что дает возможность перемещения дверки в направлениях по стрелкам Б–Б, изменяя размер "Б".
2. Регулировочным винтом 2 дверка перемещается по стрелкам А–А, изменяя размер "А".
3. Ослабив шурупы3 планок петель, получаем возможность перемещения дверки по направлению стрелок В–В.
4. После регулировки винт1 и шурупы планки петли завертываются до отказа.
5. Предусмотренный зазор между дверьми – 3 мм.

Во избежании поломки петель открывать и закрывать двери следует плавно, открывая не более чем на 90° к плоскости шкафа.

ООО ЦИРМИ INFO@CIRMI.RU WWW.GOSZDRAVNADZOR.RU

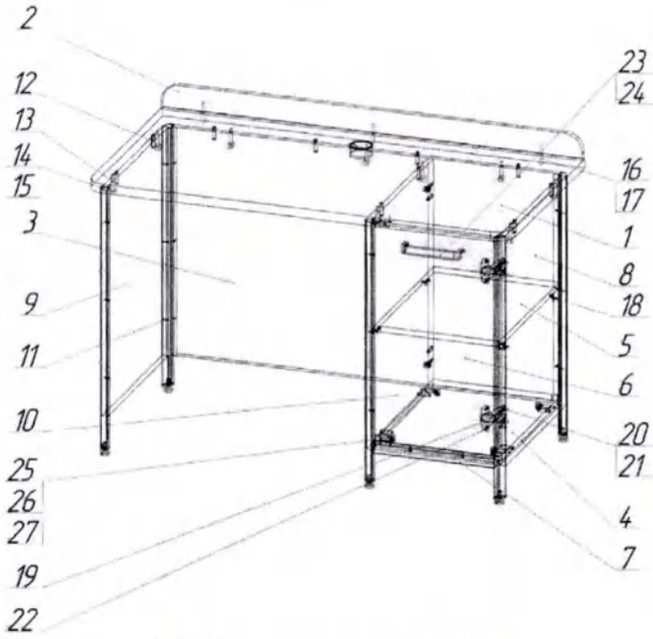

4. Инструкция по сборке.

4.1. Распаковать стол и комплектующие. Сборка ведется двумя сборщиками на ровной, чистой поверхности.

4.2. Уложить панель боковую правую (8) на ровную горизонтальную поверхность. При помощи подкладок для петель (20) и евровинтов (21) прикрепить ответную планку петли к боковой панели (8) через подготовленные отверстия.

4.3. Уложить столешницу (1) лицевой стороной на ровную горизонтальную поверхность. Во избежание повреждения поверхности столешницы, рекомендуемся подложить под неё ровный картон.

4.4. Установить шканты (12) в подготовленные глухие отверстия диаметром 8 мм, до упора при помощи молотка **(в отверстия диаметром 5 мм шканты не вставлять).** Ввернуть в подготовленные отверстия диаметром 5 штоки эксцентриков (13) до упора, т.е. на величину резьбы.

4.5. Установить в подготовленные отверстия на боковых, нижней и задней панелях эксцентрики (14). Установить боковины (8, 9, 10), нижнюю (4) и заднюю панель стола (3) на столешницу (1) так, чтобы головки штоков и шканты вошли в подготовленные отверстия панелей. **Особого давления на панели не прилагать**

4.6. С помощью кр овой отвертки или шестигранного ключа, поворачивая по часовой стрелке эксцентрики, притянуть столешницу к торцам боковых и задней панелей. Закрыть эксцентрики заглушками (10).

4.7. Закрепить заднюю панель (3) к профилям боковин (4, 5) при помощи саморезов 3,5x16 (11).

4.8. К панели нижней (4) прикрепить профиль (7) при помощи саморезов (11).

4.9. Перевернуть стол.

4.10. Закрепить на столешнице пристенный бортик при помощи евровинтов 7x50 (16). Шляпки евровинтов закрыть заглушками (17).

4.11. Отрегулировать ножки стола при необходимости.

4.12. Установить и прикрепить шарнирные петли (19) на панель дверки (6), двумя саморезами (22).

4.13. Отрегулировать положение панели дверки и величину зазоров с помощью регулировочных винтов шарнирной петли.

4.14. Установить на боковые панели (8, 10) полкодержатели (18). Уложить полку (5).

4.15. К панели нижней с помощью подкладки под упор и саморезов (11) прикрепить упор (25). Наклеить на упор (25) демпфер (27). Сверху на столешницу также прикрепить упор без использования подкладки под упор (26).

4.16. Установить ручку (23) через подготовленные отверстия в дверки (6) использую винты идущие в комплекте или винты (24).

4.17. Стол готов к эксплуатации.

ООО ЦИРМИ INFO@CIRMI.RU WWW.GOSZDRAVNADZOR.RU

Приложение 5
к руководству по эксплуатации СЛ1.152016.001 РЭ

1. Назначение

Стол лабораторный в вариантах исполнения: **СЛ-1200х600Б-03М, СЛ-1200х700Б-03М, СЛ-1500х600Б-03М, СЛ-1500х700Б-03М, СЛ-1200х600Б-03В, СЛ-1200х700Б-03В, СЛ-1500х600Б-03В, СЛ-1500х700Б-03В** (в дальнейшем стол) предназначен для проведение лабораторных исследований, хранение расходных материалов, лабораторной посуды.

2. Описание

Исполнение	Внешний вид	Описание
СЛ-1200х600Б-03М		Стол лабораторный с пристенным бортиком и тумбой. В тумбе три ящика. Каркас стола выполнен из алюм. профиля, заполнение влагостойкое ЛДСП, столешница пластик.Установлен на регулируемые ножки. В столешнице установлена заглушка кабель-канал. Фасады из металла. **Габаритные размеры: длина 1200±5 мм, ширина 600±5 мм, высота 820±10 мм**
СЛ-1200х700Б-02М		Стол лабораторный с пристенным бортиком и тумбой. В тумбе три ящика. Каркас стола выполнен из алюм. профиля, заполнение влагостойкое ЛДСП, столешница пластик.Установлен на регулируемые ножки. В столешнице установлена заглушка кабель-канал. Фасады из металла. **Габаритные размеры: длина 1200±5 мм, ширина 700±5 мм, высота 820±10 мм**
СЛ-1500х600Б-03М		Стол лабораторный с пристенным бортиком и тумбой. В тумбе три ящика. Каркас стола выполнен из алюм. профиля, заполнение влагостойкое ЛДСП, столешница пластик.Установлен на регулируемые ножки. В столешнице установлена заглушка кабель-канал. Фасады из металла. **Габаритные размеры: длина 1500±5 мм, ширина 600±5 мм, высота 820±10 мм**
СЛ-1500х700Б-03М		Стол лабораторный с пристенным бортиком и тумбой. В тумбе три ящика. Каркас стола выполнен из алюм. профиля, заполнение влагостойкое ЛДСП, столешница пластик.Установлен на регулируемые ножки. В столешнице установлена заглушка кабель-канал. Фасады из металла. **Габаритные размеры: длина 1500±5 мм, ширина 700±5 мм, высота 820±10 мм**
СЛ-1200х600Б-03В		Стол лабораторный с пристенным бортиком и тумбой. В тумбе три ящика. Каркас стола выполнен из алюм. профиля, заполнение влагостойкое ЛДСП, столешница пластик.Установлен на регулируемые ножки. В столешнице установлена заглушка кабель-канал. Фасады из влагостойкого ЛДСП. **Габаритные размеры: длина 1200±5 мм, ширина 600±5 мм, высота 820±10 мм**
СЛ-1200х700Б-03В		Стол лабораторный с пристенным бортиком и тумбой. В тумбе три ящика. Каркас стола выполнен из алюм. профиля, заполнение влагостойкое ЛДСП, столешница пластик.Установлен на регулируемые ножки. В столешнице установлена заглушка кабель-канал. Фасады из влагостойкого ЛДСП. **Габаритные размеры: длина 1200±5 мм, ширина 700±5 мм, высота 820±10 мм**

ООО ЦИРМИ INFO@CIRMI.RU WWW.GOSZDRAVNADZOR.RU

Исполнение	Внешний вид	Описание
СЛ-1500х600Б-03В		Стол лабораторный с пристенным бортиком и тумбой. В тумбе три ящика. Каркас стола выполнен из алюм. профиля, заполнение влагостойкое ЛДСП, столешница пластик.Установлен на регулируемые ножки. В столешнице установлена заглушка кабель-канал. Фасады из влагостойкого ЛДСП. **Габаритные размеры: длина 1500±5 мм, ширина 600±5 мм, высота 820±10 мм**
СЛ-1500х700Б-03В		Стол лабораторный с пристенным бортиком и тумбой. В тумбе три ящика. Каркас стола выполнен из алюм. профиля, заполнение влагостойкое ЛДСП, столешница пластик.Установлен на регулируемые ножки. В столешнице установлена заглушка кабель-канал. Фасады из влагостойкого ЛДСП. **Габаритные размеры: длина 1500±5 мм, ширина 700±5 мм, высота 820±10 мм**

3. Комплект поставки

Пакет №1

1. Столешница

1200х600	– 1 шт.	**для СЛ-1200х600Б-03М, СЛ-1200х600Б-03В**
1200х700	– 1 шт.	**для СЛ-1200х700Б-03М, СЛ-1200х700Б-03В**
1500х600	– 1 шт.	**для СЛ-1500х600Б-03М, СЛ-1500х600Б-03В**
1500х700	– 1 шт.	**для СЛ-1500х700Б-03М, СЛ-1500х700Б-03В**

2. Бортик прис ный

1196	– 1 шт.	**для СЛ-1200х600Б-03М, СЛ-1200х600Б-03В, СЛ-1200х700Б-03М, СЛ-1200х700Б-03В**
1496	– 1 шт.	**для СЛ-1500х600Б-03М, СЛ-1500х600Б-03В, СЛ-1500х700Б-03М, СЛ-1500х700Б-03В**

3. Панель задняя

1100	– 1 шт.	**для СЛ-1200х600Б-03М, СЛ-1200х600Б-03В, СЛ-1200х700Б-03М, СЛ-1200х700Б-03В**
1400	– 1 шт.	**для СЛ-1500х600Б-03М, СЛ-1500х600Б-03В, СЛ-1500х700Б-03М, СЛ-1500х700Б-03В**

4. Панель нижняя – 1 шт.
5. Профиль тумбы поперечный – 1 шт.
6. Панель ящика фасадная – 3 шт.
7. Панель ящика боковая правая – 3 шт.
8. Панель ящика боковая левая – 3 шт.
9. Панель ящика задняя – 3 шт.
10. Панель ящика нижняя – 3 шт.

Пакет №2

11. Боковина правая в сборе

~~600~~525	– 1 шт.	**для СЛ-1200х600Б-03М, СЛ-1200х600Б-03В, СЛ-1500х600Б-03М, СЛ-1500х600Б-03В**
~~700~~625	– 1 шт.	**для СЛ-1200х700Б-03М, СЛ-1200х700Б-03В, СЛ-1500х700Б-03М, СЛ-1500х700Б-03В**

ООО ЦИРМИ INFO@CIRMI.RU WWW.GOSZDRAVNADZOR.RU

12.	Боковина левая в сборе		
	525	– 1 шт.	для СЛ-1200х600Б-03М, СЛ-1200х600Б-03В, СЛ-1500х600Б-03М, СЛ-1500х600Б-03В
	625	– 1 шт.	для СЛ-1200х700Б-03М, СЛ-1200х700Б-03В, СЛ-1500х700Б-03М, СЛ-1500х700Б-03В
13.	Боковина средняя в сборе		
	507	– 1 шт.	для СЛ-1200х600Б-03М, СЛ-1200х600Б-03В, СЛ-1500х600Б-03М, СЛ-1500х600Б-03В
	607	– 1 шт.	для СЛ-1200х700Б-03М, СЛ-1200х700Б-03В, СЛ-1500х700Б-03М, СЛ-1500х700Б-03В
14.	Саморез 3,5х16 DIN 7981	– 8 шт.	
15.	Шкант мебельный 8х30	– 16 шт.	
16.	Шток эксцентрика	– 27 шт.	
17.	Эксцентрик	– 15 шт.	
18.	Эксцентрик малый	– 12 шт.	
19.	Заглушка эксцентрика	– 15 шт.	
20.	Заглушка эксцентрика малого	– 12 шт.	
21.	Евровинт 7х50		
		– 11 шт.	для СЛ-1200х600Б-03М, СЛ-1200х600Б-03В, СЛ-1200х700Б-03М, СЛ-1200х700Б-03В
		– 12 шт.	для СЛ-1500х600Б-03М, СЛ-1500х600Б-03В, СЛ-1500х700Б-03М, СЛ-1500х700Б-03В
22.	Заглушка ев винта		
		– 3 шт.	для СЛ-1200х600Б-03М, СЛ-1200х600Б-03В, СЛ-1200х700Б-03М, СЛ-1200х700Б-03В
		– 4 шт.	для СЛ-1500х600Б-03М, СЛ-1500х600Б-03В, СЛ-1500х700Б-03М, СЛ-1500х700Б-03В
23.	Евровинт 6,3х20	– 12 шт.	
24.	Ручка-скоба	– 3 шт.	
25.	Винт 4х20	– 6 шт.	
26.	Направляющие скрытого монтажа	– 3 шт.	
27.	Ключ к евровинту	– 1 шт.	
28.	Руководство по эксплуатации	– 1 шт.	

4. Инструкция по сборке.

ООО ЦИРМИ INFO@CIRMI.RU WWW.GOSZDRAVNADZOR.RU

4.1. Распаковать стол и комплектующие. Сборка ведется двумя сборщиками на чистой, ровной поверхности.

4.2. Уложить панель боковую правую (11) на ровную горизонтальную поверхность. При помощи евровинтов (23) прикрепить направляющие (26) к боковым панелям (11, 13) через подготовленные отверстия.

4.3. Уложить столешницу (1) лицевой стороной на ровную горизонтальную поверхность.

4.4. Установить шканты (15) в подготовленные глухие отверстия диаметром 8 мм, до упора при помощи молотка **(в отверстия диаметром 5 мм шканты не вставлять).** Ввернуть в подготовленные отверстия диаметром 5 штоки эксцентриков (16) до упора, т.е. на величину резьбы.

4.5. Установить в подготовленные отверстия на боковых, нижней и задней панелях эксцентрики (17). Установить боковины (11, 12, 13), нижнюю (4) и заднюю панель стола (3) на столешницу (1) так, чтобы головки штоков и шканты вошли в подготовленные отверстия панелей. **Особого давления на панели не прилагать.**

4.6. С помощью крестовой отвертки или ключа (27), поворачивая по часовой стрелке эксцентрики, притянуть столешницу к торцам боковых и задней панелей. Закрыть эксцентрики заглушками (19).

4.7. Закрепить заднюю панель (3) к профилям боковин (11, 12) при помощи саморезов 3,5х16 (14).

4.8. К панели нижней (4) прикрепить профиль (7) при помощи саморезов (14).

4.9. Перевернуть стол.

4.10. Закрепить на столешнице пристенный бортик при помощи евровинтов 7х50 (21). Шляпки евровинтов закрыть заглушками (22).

4.11. Отрегулировать ножки стола при необходимости.

4.12. Собрать каркас ящика, соединить панели боковые (7, 8) и панель заднюю ящика (9) при помощи евровинтов (21). Вложить в паз боковых панелей (7, 8), панель ящика нижнюю (10).

4.13. Установить в подготовленные отверстия на боковых панелях ящика (7, 8) эксцентрики (19).

4.14. Установить боковины (7, 8) на панель ящика фасадную (6) так, чтобы головки штоков и шканты вошли в подготовленные отверстия панелей. **Особого давления на панели не прилагать.**

4.15. С помощью крестовой отвертки или ключа (27), поворачивая по часовой стрелке эксцентрики, притянуть столешницу к торцам боковых и задней панелей. Закрыть эксцентрики заклейками (20).

4.16. Установить ящик на направляющие (26). **(см. схему)**

4.17. Установить ручку (24) через подготовленные отверстия в панели ящика фасадной (6) используя винты идущие в комплекте или винты (25).

4.18. Стол готов к эксплуатации.

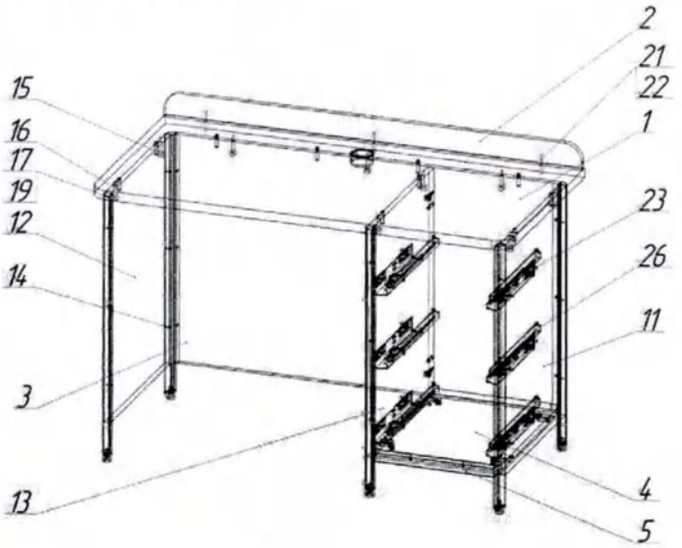

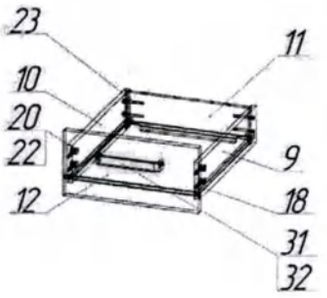

ООО ЦИРМИ INFO@CIRMI.RU WWW.GOSZDRAVNADZOR.RU

1. Установка направляющих на боковых стенках корпуса в соответствии со схемой присадки.

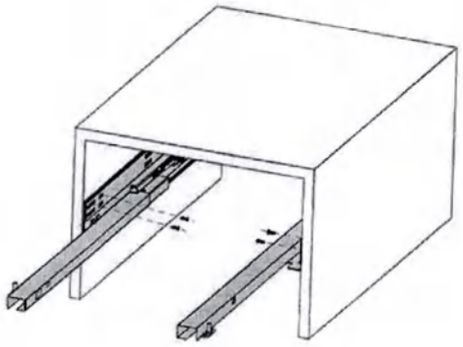

2. Установка ящика и регулировка фасада.
Выдвиньте подвижные элементы направляющих.
2.1 Крючки направляющих введите в зацепление с отверстиями в задней стенке ящика.
2.2 Вставьте ящик отверстиями, расположенными снизу на боковых стенках, на цапфы подвижных элементов направляющих.
2.3 Отрегулируйте высоту фасада ящика.

3. **3.1** Закрепите фиксаторами подвижные элементы направляющих с боковыми стенками ящика.
3.2 Задвиньте ящик.

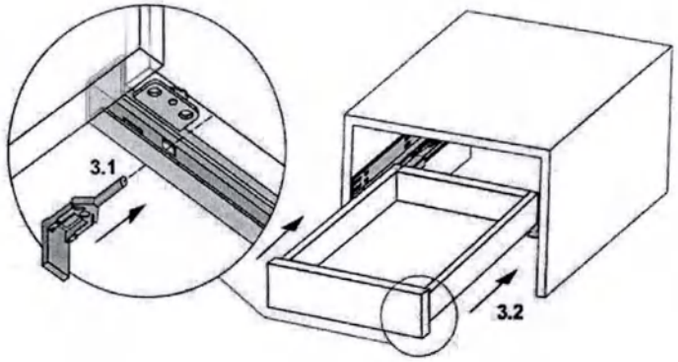

4. Снятие ящика.
4.1 Выдвиньте фиксаторы.
4.2 Освободите ящик от цапф подвижных элементов направляющих.
4.3 Снимите ящик с направляющих.

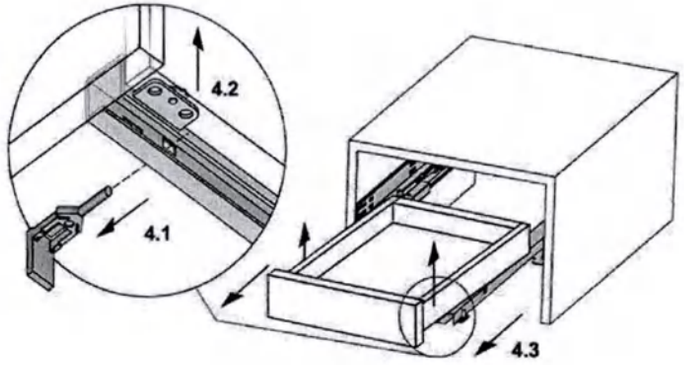

ООО ЦИРМИ INFO@CIRMI.RU WWW.GOSZDRAVNADZOR.RU

Приложение 6
к руководству по эксплуатации СЛ1.152016.001 РЭ

1. Назначение

Стол лабораторный в вариантах исполнения: **СЛ-1200х600Б-02М, СЛ-1200х700Б-02М, СЛ-1500х600Б-02М, СЛ-1500х700Б-02М, СЛ-1200х600Б-02В, СЛ-1200х700Б-02В, СЛ-1500х600Б-02В, СЛ-1500х700Б-02В** (в дальнейшем стол) предназначен для проведение лабораторных исследований, хранение расходных материалов, лабораторной посуды.

2. Описание

Исполнение	Внешний вид	Описание
СЛ-1200х600Б-02М		Стол лабораторный с пристенным бортиком и тумбой. В тумбе два ящика. Каркас стола выполнен из алюм. профиля, заполнение влагостойкое ЛДСП, столешница пластик. Установлен на регулируемые ножки. В столешнице установлена заглушка кабель-канал. Фасады из металла. **Габаритные размеры: длина 1200±5 мм, ширина 600±5 мм, высота 820±10 мм**
СЛ-1200х700Б-02М		Стол лабораторный с пристенным бортиком и тумбой. В тумбе два ящика. Каркас стола выполнен из алюм. профиля, заполнение влагостойкое ЛДСП, столешница пластик. Установлен на регулируемые ножки. В столешнице установлена заглушка кабель-канал. Фасады из металла. **Габаритные размеры: длина 1200±5 мм, ширина 700±5 мм, высота 820±10 мм**
СЛ-1500х600Б-02М		Стол лабораторный с пристенным бортиком и тумбой. В тумбе два ящика. Каркас стола выполнен из алюм. профиля, заполнение влагостойкое ЛДСП, столешница пластик. Установлен на регулируемые ножки. В столешнице установлена заглушка кабель-канал. Фасады из металла. **Габаритные размеры: длина 1500±5 мм, ширина 600±5 мм, высота 820±10 мм**
СЛ-1500х700Б-02М		Стол лабораторный с пристенным бортиком и тумбой. В тумбе два ящика. Каркас стола выполнен из алюм. профиля, заполнение влагостойкое ЛДСП, столешница пластик. Установлен на регулируемые ножки. В столешнице установлена заглушка кабель-канал. Фасады из металла. **Габаритные размеры: длина 1500±5 мм, ширина 700±5 мм, высота 820±10 мм**
СЛ-1200х600Б-02В		Стол лабораторный с пристенным бортиком и тумбой. В тумбе два ящика. Каркас стола выполнен из алюм. профиля, заполнение влагостойкое ЛДСП, столешница пластик. Установлен на регулируемые ножки. В столешнице установлена заглушка кабель-канал. Фасады из влагостойкого ЛДСП. **Габаритные размеры: длина 1200±5 мм, ширина 600±5 мм, высота 820±10 мм**
СЛ-1200х700Б-02В		Стол лабораторный с пристенным бортиком и тумбой. В тумбе два ящика. Каркас стола выполнен из алюм. профиля, заполнение влагостойкое ЛДСП, столешница пластик. Установлен на регулируемые ножки. В столешнице установлена заглушка кабель-канал. Фасады из влагостойкого ЛДСП.

ООО ЦИРМИ INFO@CIRMI.RU WWW.GOSZDRAVNADZOR.RU

Исполнение	Внешний вид	Описание
		Габаритные размеры: длина 1200±5 мм, ширина 700±5 мм, высота 820±10 мм
СЛ-1500х600Б-02В		Стол лабораторный с пристенным бортиком и тумбой. В тумбе два ящика. Каркас стола выполнен из алюм. профиля, заполнение влагостойкое ЛДСП, столешница пластик. Установлен на регулируемые ножки. В столешнице установлена заглушка кабель-канал. Фасады из влагостойкого ЛДСП. **Габаритные размеры: длина 1500±5 мм, ширина 600±5 мм, высота 820±10 мм**
СЛ-1500х700Б-02В		Стол лабораторный с пристенным бортиком и тумбой. В тумбе два ящика. Каркас стола выполнен из алюм. профиля, заполнение влагостойкое ЛДСП, столешница пластик. Установлен на регулируемые ножки. В столешнице установлена заглушка кабель-канал. Фасады из влагостойкого ЛДСП. **Габаритные размеры: длина 1500±5 мм, ширина 700±5 мм, высота 820±10 мм**

3. Комплект поставки

Пакет №1

1. Столешница

1200х600	– 1 шт.	**для СЛ-1200х600Б-02М СЛ-1200х600Б-02В**
1200х700	– 1 шт.	**для СЛ-1200х700Б-02М, СЛ-1200х700Б-02В**
1500х600	– 1 шт.	**для СЛ-1500х600Б-02М, СЛ-1500х600Б-02В**
500х700	– 1 шт.	**для СЛ-1500х700Б-02М, СЛ-1500х700Б-02В**

2. Бортик пристенный

1196	– 1 шт.	**для СЛ-1200х600Б-02М, СЛ-1200х600Б-02В, СЛ-1200х700Б-02М, СЛ-1200х700Б-02В**
1496	– 1 шт.	**для СЛ-1500х600Б-02М, СЛ-1500х600Б-02В, СЛ-1500х700Б-02М, СЛ-1500х700Б-02В**

3. Панель задняя

1100	– 1 шт.	**для СЛ-1200х600Б-02М, СЛ-1200х600Б-02В, СЛ-1200х700Б-02М, СЛ-1200х700Б-02В**
1400	– 1 шт.	**для СЛ-1500х600Б-02М СЛ-1500х600Б-02В, СЛ-1500х700Б-02М, СЛ-1500х700Б-02В**

Пакет №2

4. Боковина правая в сборе

525	– 1 шт.	**для СЛ-1200х600Б-02М, СЛ-1200х600Б-02В, СЛ-1500х600Б-02М, СЛ-1500х600Б-02В**
625	– 1 шт.	**для СЛ-1200х700Б-02М, СЛ-1200х700Б-02В, СЛ-1500х700Б-02М, СЛ-1500х700Б-02В**

5. Боковина левая в сборе

525	– 1 шт.	**для СЛ-1200х600Б-02М, СЛ-1200х600Б-02В, СЛ-1500х600Б-02М, СЛ-1500х600Б-02В**
625	– 1 шт.	**для СЛ-1200х700Б-02М, СЛ-1200х700Б-02В, СЛ-1500х700Б-02М, СЛ-1500х700Б-02В**

ООО ЦИРМИ INFO@CIRMI.RU WWW.GOSZDRAVNADZOR.RU

Пакет №3

6.	Тумба	– 1 шт.	
7.	Шкант мебельный 8х30	– 12 шт.	
8.	Шток эксцентрика	– 7 шт.	
9.	Эксцентрик	– 7 шт.	
10.	Заглушка эксцентрика	– 7 шт.	
11.	Евровинт 7х50		
		– 3 шт.	**для СЛ-1200х600Б-02М, СЛ-1200х600Б-02В, СЛ-1200х700Б-02М, СЛ-1200х700Б-02В**
		– 4 шт.	**для СЛ-1500х600Б-02М, СЛ-1500х600Б-02В, СЛ-1500х700Б-02М, СЛ-1500х700Б-02В**
14.	Заглушка евровинта		
		– 3 шт.	**для СЛ-1200х600Б-02М, СЛ-1200х600Б-02В, СЛ-1200х700Б-02М, СЛ-1200х700Б-02М**
		– 4 шт.	**для СЛ-1500х600Б-02М, СЛ-1500х600Б-02В, СЛ-1500х700Б-02М, СЛ-1500х700Б-02В**
15.	Саморез 4х30 ГОСТ 1145-80	– 8 шт.	
16.	Ключ к евровинту	– 1 шт.	
17	Руководство по эксплуатации	– 1 шт.	

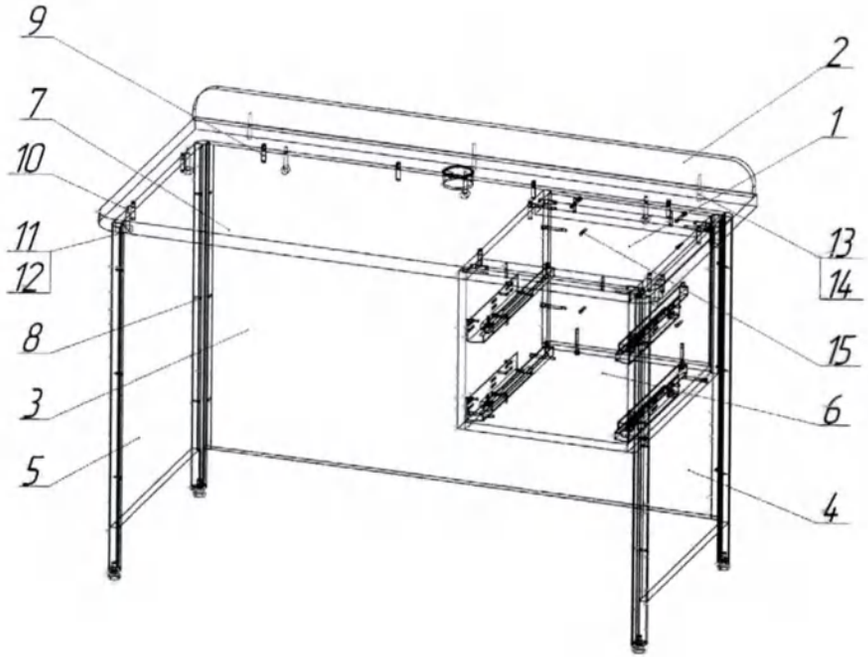

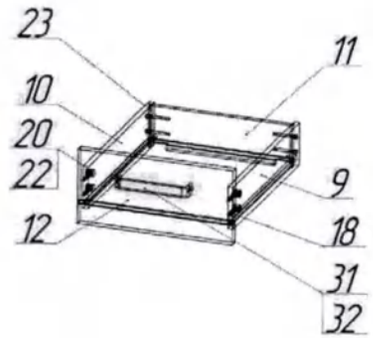

4. Инструкция по сборке.

4.1. Распаковать стол и комплектующие. Сборка ведется двумя сборщиками на чистой, ровной поверхности.

4.2. Уложить столешницу (1) лицевой стороной на ровную горизонтальную поверхность. Во избежание повреждения поверхности столешницы, рекомендуемся подложить под неё ровный картон.

4.3. Установить шканты (9) в подготовленные глухие отверстия

ООО ЦИРМИ INFO@CIRMI.RU WWW.GOSZDRAVNADZOR.RU

диаметром 8 мм, до упора при помощи молотка (**в отверстия диаметром 5 мм шканты не вставлять).** Ввести в подготовленные отверстия диаметром 5 штоки эксцентриков (10) до упора, т.е. на величину резьбы.

4.4. Установить в подготовленные отверстия на боковых и задней панелях эксцентрики (11). Установить боковины (4, 5) и заднюю панель стола (3) на столешнице (1) так, чтобы головки штоков и шканты вошли в подготовленные отверстия панелей. **Особого давления на панели не прилагать.**

4.5. С помощью крестовой отвертки или ключа, поворачивая по часовой стрелке эксцентрики, притянуть столешницу к торцам боковых и задней панелей. Закрыть эксцентрики заглушками (12).

4.6. Закрепить заднюю панель (3) к профилям боковин (4, 5) при помощи саморезов 3,5x16 (8).

4.7. Выдвинуть ящики из тумбы, перевернуть и при помощи шкантов (9) и саморезов (15) закрепить каркас тумбы к столешнице (1) и задней стенки (3).

4.8. Перевернуть стол.

4.9. Вставить ящики в тумбы **(см. схему)**.

4.10. Закрепить на столешнице пристенный бортик при помощи евровинтов 7x50 (13). Шляпки евровинтов закрыть заглушками (14).

4.11. Отрегулировать ножка стола при необходимости.

4.12. Стол готов к эксплуатации.

ООО ЦИРМИ INFO@CIRMI.RU WWW.GOSZDRAVNADZOR.RU

1. Установка направляющих на боковых стенках корпуса в соответствии со схемой присадки.

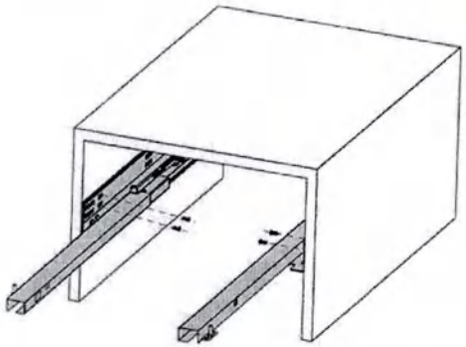

2. Установка ящика и регулировка фасада.
Выдвиньте подвижные элементы направляющих.
2.1 Крючки направляющих введите в зацепление с отверстиями в задней стенке ящика.
2.2 Вставьте ящик отверстиями, расположенными снизу на боковых стенках, на цапфы подвижных элементов направляющих.
2.3 Отрегулируйте высоту фасада ящика.

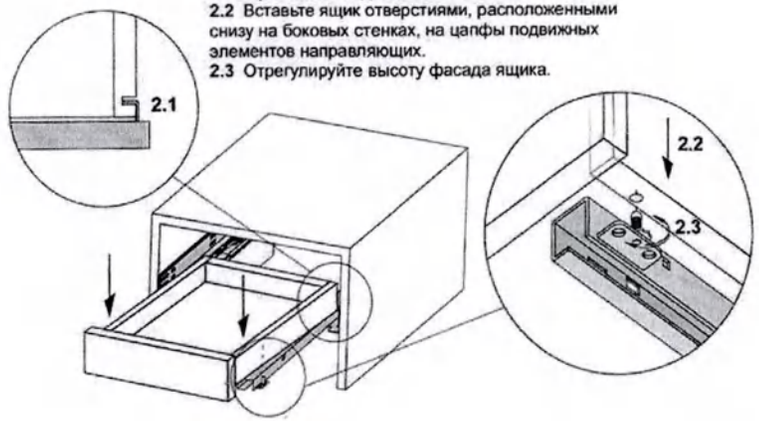

3. **3.1** Закрепите фиксаторами подвижные элементы направляющих с боковыми стенками ящика.
3.2 Задвиньте ящик.

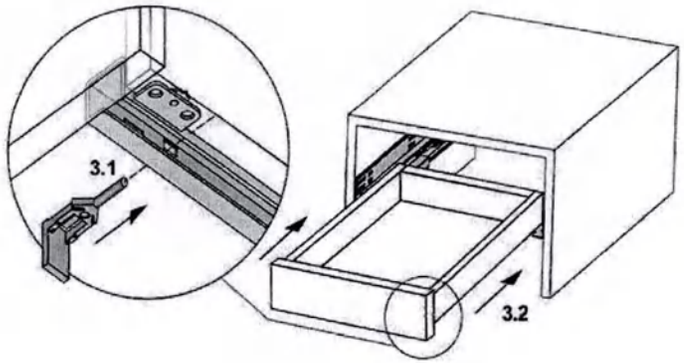

4. Снятие ящика.
4.1 Выдвиньте фиксаторы.
4.2 Освободите ящик от цапф подвижных элементов направляющих.
4.3 Снимите ящик с направляющих.

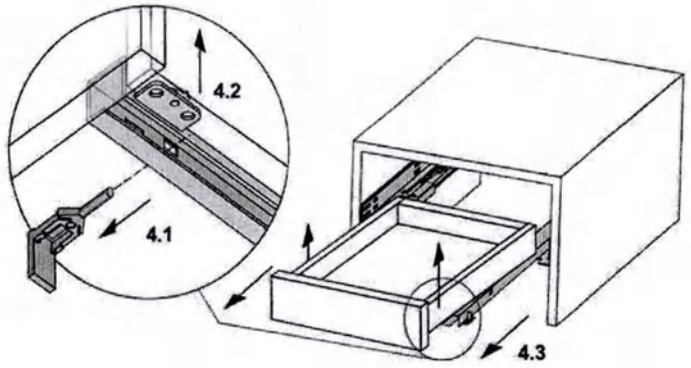

ООО ЦИРМИ INFO@CIRMI.RU WWW.GOSZDRAVNADZOR.RU

Приложение 7
к руководству по эксплуатации СЛ1.152016.001 РЭ

1. Назначение

Стол лабораторный в вариантах исполнения: **СЛУ-1300х1600Б, СЛУ-1600х1300Б** (в дальнейшем стол) предназначен для проведение лабораторных исследований.

2. Описание

Исполнение	Внешний вид	Описание
СЛУ-1300х1600Б		Стол лабораторный угловой с пристенным бортиком. Каркас стола выполнен из алюм. профиля, заполнение влагостойкое ЛДСП, столешница пластик.Установлен на регулируемые ножки. В столешнице установлена заглушка кабель-канал. **Габаритные размеры: длина 1300±5 мм, ширина 1600±5 мм, высота 820±10 мм**
СЛУ-1600х1300Б		Стол лабораторный угловой с пристенным бортиком. Каркас стола выполнен из алюм. профиля, заполнение влагостойкое ЛДСП, столешница пластик.Установлен на регулируемые ножки. В столешнице установлена заглушка кабель-канал. **Габаритные размеры: длина 1600±5 мм, ширина 1300±5 мм, высота 820±10 мм**

3. Комплект поставки

Пакет №1

1.	Столешница		
	1300х1600	– 1 шт.	**для СЛУ-1300х1600Б**
	1600х1300	– 1 шт.	**для СЛУ-1600х1300Б**
2.	Бортик пристенный большой 1579	– 1 шт.	
3.	Бортик пристенный малый 1296	– 1 шт.	
4.	Панель задняя большая 1475х625	– 1 шт.	
5.	Панель задняя малая 1175х625	– 1 шт.	

Пакет №2

6.	Боковина правая в сборе	– 1 шт.	
7.	Боковина левая в сборе	– 1 шт.	
8.	Профиль средний	– 1 шт.	
9.	Саморез 3,5х16 DIN 7981	– 12 шт.	
10.	Шкант мебельный 8х30	– 12 шт.	
11.	Шток ксцентрика	– 10 шт.	
12.	Эксцентрик	– 12 шт.	
13.	Заглушка эксцентрика	– 12 шт.	
14.	Евровинт 7х50	– 8 шт.	
15.	Заглушка евровинта	– 8 шт.	
16.	Ключ к евровинту	– 1 шт.	
17.	Руководство по эксплуатации	– 1 шт.	

ООО ЦИРМИ INFO@CIRMI.RU WWW.GOSZDRAVNADZOR.RU

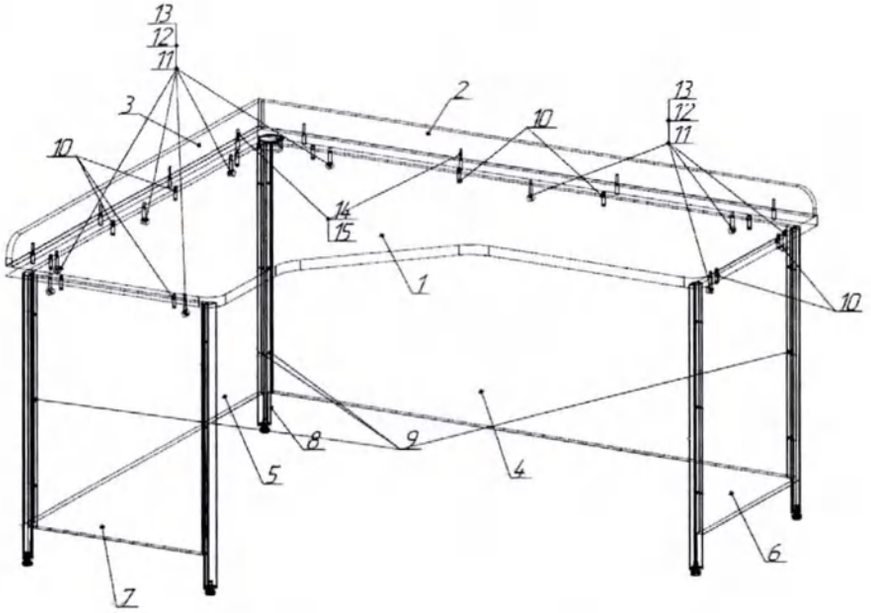

Рис.1 Сборка стола СЛУ-1300х1600Б

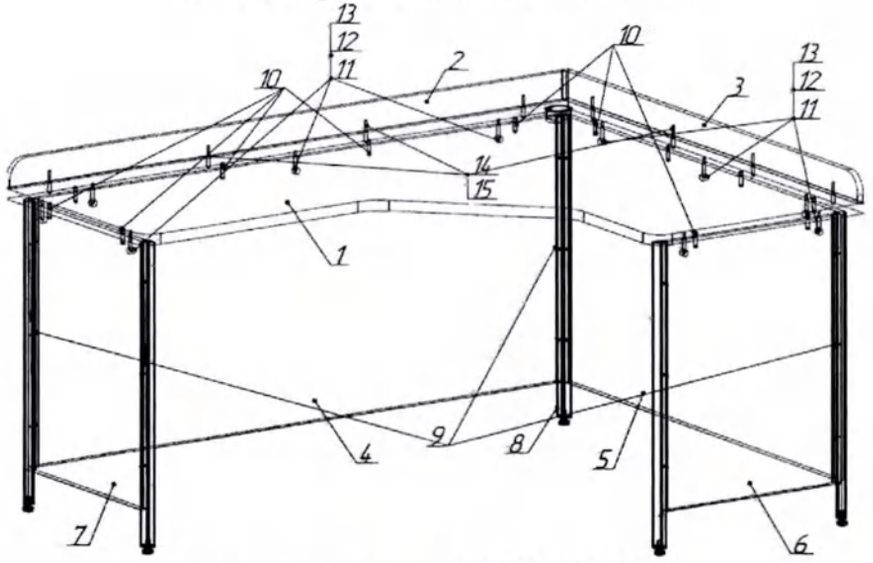

Рис.2 Сборка стола СЛУ-1600х1300Б

4. Инструкция по сборке.

4.1. Распаковать стол и комплектующие. Сборка ведется двумя сборщиками на ровной, чистой поверхности.

4.2. Уложить столешницу (1) лицевой стороной на ровную горизонтальную поверхность.

4.3. Установить шканты (10) в подготовленные глухие отверстия диаметром 8 мм, до упора при помощи молотка **(в отверстия диаметром 5 мм шканты не вставлять).** Ввернуть в подготовленные отверстия диаметром 5 штоки эксцентриков (11) до упора, т.е. на величину резьбы.

4.4. Установить в подготовленные отверстия на боковых и задней панелях эксцентрики (12). Установить боковины (6, 7) и задние панели стола (4, 5) на столешнице (1) так, чтобы головки штоков и шканты вошли в подготовленные отверстия панелей. **Особого давления на панели не прилагать.**

4.5. С помощью крестовой отвертки или ключа, поворачивая по часовой стрелке эксцентрики, притянуть столешницу к торцам боковых и задней панелей. Закрыть эксцентрики заглушками (13).

4.6. Закрепить задние панели (4,5) к профилям боковин (6,7) и среднему профилю (8) при помощи саморезов 3,5х16 – 12 шт.

4.7. Перевернуть стол.

4.8. Закрепить на столешнице пристенные бортики при помощи евровинтов 7х50 (14). Шляпки евровинтов закрыть заглушками.

4.9. Отрегулировать ножки стола при необходимости.

4.10. Стол готов к эксплуатации.

ООО ЦИРМИ INFO@CIRMI.RU WWW.GOSZDRAVNADZOR.RU

Приложение 8
к руководству по эксплуатации СЛ1.152016.001 РЭ

1. Назначение

Стол лабораторный в варианте исполнения: **СЛ-1300х600-03В** (в дальнейшем стол) предназначен для проведения лабораторных исследований, хранение расходных материалов, лабораторной посуды.

2. Описание

Исполнение	Внешний вид	Описание
СЛ-1300х 600-03В		Стол лабораторный с тумбой. В тумбе три ящика. Каркас стола из влагостойкого ЛДСП, столешница пластик. Установлен на регулируемые ножки. Фасады из влагостойкого ЛДСП. **Габаритные размеры: длина 1304±5 мм, ширина 604±5 мм, высота 731±10 мм**

3. Комплект поставки

Пакет №1

1.	Тумба	– 1 шт.	
2.	Ножка регулируемая	– 6 шт.	
3.	Шуруп 4х16 ГОСТ 1145-80	– 24 шт.	
4.	Шток эксцентрика	– 6 шт.	
5.	Эксцентрик	– 6 шт.	
6.	Заглушка эксцентрика	– 6 шт.	
7.	Евровинт 7х50	– 12 шт.	
8.	Заглушка евровинта	– 10 шт.	
9.	Ручка-скоба	– 3 шт.	
10.	Винт 4х35 DIN 967	– 6 шт.	
11.	Ключ к евровинту	– 1 шт.	
12.	Руководство по эксплуатации	– 1 шт.	

Пакет №2

13.	Столешница	– 1 шт.	
14.	Стенка задняя	– 1 шт.	
15.	Стенка боковая	– 1 шт.	
16.	Планка горизонтальная	– 1 шт.	
17.	Планка вертикальная	– 1 шт.	

4. Инструкция по сборке.

4.1. Сборку проводить при помощи двух сборщиков на чистой, ровной поверхности. Распаковать тумбу (1). Вынуть ящики из тумбы.

4.2. Перевернуть тумбу (1). Установить ножки (2) снизу тумбы (1) и планки горизонтальной (16) при помощи шурупов (3). Перевернуть тумбу.

4.3. Соединить горизонтальную планку (16) с боковой стенкой (15) при помощи винтов (7) и ключа (11).

4.4. Соединить вертикальную планку (17) с боковой (15) и горизонтальной (16), при помощи евровинтов (7) и ключа (11).

4.5. Вставить штоки эксцентриков (4) в отверстия диаметром 8 мм в столешнице (13) до упора.

4.6. С помощью **второго сборщика** установить слева от тумбы на расстоянии собранную боковую панель, так чтобы фасады были на одной стороне. Придерживая ее, сверху установить столешницу (13) так, чтобы головки штоков вошли в подготовленные отверстия в верхних торцах боковой панели и тумбы. **Особого давления на столешницу не прилагать.**

4.7. Установить в подготовленные отверстия на боковой панели и боковых панелях тумбы эксцентрики (15). С помощью крестовой отвертки или ключа (16) поворачивая по часовой стрелке эксцентрики притянуть столешницу к торцам боковых панелей. Закрыть эксцентрики заглушками (6).

4.8. На задние торцы тумбы и боковой стенки установить заднюю стенку (14), чтобы отверстия под винты на торцах и на задней панели совместились. Закрепить евровинтами (7) заднюю стенку к столу и закрыть головки винтов заглушками (8).

4.9. Установить ручки (9) на ящиках при помощи винтов 4х35 (10).

4.10. Вставить ящики в направляющие планки.

4.11. Отрегулировать ножки при необходимости. Стол готов к эксплуатации.

ООО ЦИРМИ INFO@CIRMI.RU WWW.GOSZDRAVNADZOR.RU

ООО ЦИРМИ INFO@CIRMI.RU WWW.GOSZDRAVNADZOR.RU

Приложение 9
к руководству по эксплуатации СЛ1.152016.001 РЭ

1. Назначение

Стол лабораторный в варианте исполнения: **СЛ-1300х600-03В-1** (в дальнейшем стол) предназначен для проведения лабораторных исследований, храненииерасходных материалов, лабораторной посуды.

2. Описание

Исполнение	Внешний вид	Описание
СЛ-1300х 600-03В-1		Стол лабораторный с подкатной тумбой. В тумбе три ящика. Каркас стола из влагостойкого ЛДСП, столешница пластик. Установлен на регулируемые ножки. Фасады из влагостойкого ЛДСП. **Габаритные размеры: длина 1304±5 мм, ширина 704±5 мм, высота 760±10 мм**

3. Комплект поставки

Пакет №1

1.	Тумба	– 1 шт.	
2.	Опора колесная	– 4 шт.	
3.	Шуруп 4х16 ГОСТ 1145-80	– 16 шт.	
4.	Ручка-скоба	– 3 шт.	
5.	Винт 4х35 DIN 967	– 6 шт.	

Пакет №2

6.	Столешница	– 1 шт.	
7.	Стенка задняя	– 1 шт.	
8.	Стенка боковая	– 2 шт.	
9.	Шток эксцентрика	– 5 шт.	
10.	Эксцентрик	– 5 шт.	
11.	Заглушка эксцентрика	– 5 шт.	
12.	Евровинт 7х50	– 4 шт.	
13.	Заглушка евровинта	– 4 шт.	
14.	Ножка Р105 (гайка М6)	– 4 шт.	
15.	Ключ к евровинту	– 1 шт.	
16.	Руковод	о по эксплуатации	– 1 шт.	

4. Инструкция по сборке.

4.1. Распаковать **пакет № 2**. **Сборка ведется 2-мя сборщиками на ровной, чистой поверхности.**
4.2. Забить на нижней стороне боковых панелей (8) ножки (14) в подготовленные отверстия. Перевернуть панели.
4.3. Закрепить заднюю панель (7) к боковым (8) при помощи евровинтов 7х50 (12) через подготовленные отверстия. У задней панели облицованный торец должен быть снизу.
4.4. Уложить столешницу (6) лицевой стороной на ровную, горизонтальную поверхность. Вставить штоки эксцентриков (9) в отверстия диаметром 8 мм в столешнице (6) до упора.
4.5. Перевернуть столешницу и установить ее на каркас стола, так чтобы головки штоков вошли в подготовленные отверстия на боковых панелях, задней и передней панелях. **Особого давления на столешницу не прилагать.**
4.6. Установить в подготовленные отверстия на боковых и задней панелях эксцентрики (10). С помощью крестовой отвертки или ключа (15) поворачивая по часовой стрелке эксцентрики притянуть столешницу к торцам боковых панелей. Закрыть эксцентрики заглушками (11).
4.7. Установить на евровинты 7х50 (12) заглушки (13).
4.8. Снять упаковку с **пакета № 1**, вынуть ящики из тумбы.
4.9. Перевернуть тумбу нижней панелью вверх. Закрепить колесные опоры (2) при помощи шурупов 4х16 (3) на расстоянии примерно 50 мм от края с каждой стороны.
4.10. Установить ручки (4) на ящиках при помощи винтов 4х35 (5).
4.11. Установить ящики в тумбу.
4.12. Стол готов к эксплуатации.

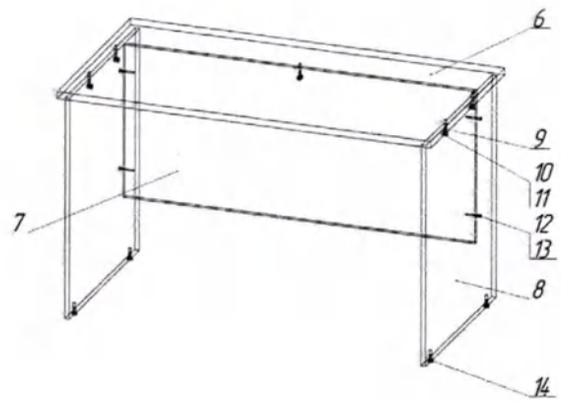

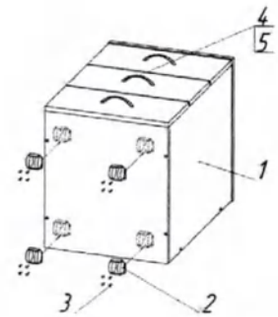

ООО ЦИРМИ INFO@CIRMI.RU WWW.GOSZDRAVNADZOR.RU

Приложение 10
к руководству по эксплуатации СЛ1.152016.001 РЭ

1. Назначение

Стол лабораторный в варианте исполнения: **СЛ-1500х600-14В** (в дальнейшем стол) предназначен для проведения лабораторных исследований, хранение расходных материалов, лабораторной посуды.

2. Описание

Исполнение	Внешний вид	Описание
СЛ-1500х 600-14В		Каркас стола из влагостойкого ЛДСП, столешница пластик. Установлен на регулируемые ножки. Фасады из влагостойкого ЛДСП. **Габаритные размеры: длина 1504±5 мм, ширина 604±5 мм, высота 731±10 мм**

3. Комплект поставки

Пакет №1

1.	Тумба с 3 мя ящиками	– 1 шт.	
2.	Ножка регулируемая	– 8 шт.	
3.	Шуруп 4х16 ГОСТ 1145-80	– 32 шт.	
4.	Шток эксцентрика	– 8 шт.	
5.	Эксцентрик	– 8 шт.	
6.	Заглушка эксцентрика	– 8 шт.	
7.	Евровинт 7х50	– 8 шт.	
8.	Заглушка евровинта	– 8 шт.	
9.	Ручка-скоба	– 4 шт.	
10.	Винт 4х35 DIN 967	– 8 шт.	
11.	Ключ к евровинту	– 1 шт.	
12.	Руководство по эксплуатации	– 1 шт.	

Пакет №2

13.	Тумба с ящиком и дверкой	– 1 шт.	

Пакет №3

14.	Столешница	– 1 шт.	
15.	Стенка задняя	– 1 шт.	

4. Инструкция по сборке.

4.1. Сборка проводится при помощи двух сборщиков на чистой, ровной поверхности.
4.2. Распаковать тумбы (1, 13) панели (14,15). Вынуть ящики из тумб.
4.3. Перевернуть тумбы (14,152). Установить ножки (2) снизу тумб (14,15) при помощи шурупов (3). Перевернуть тумбы.
4.4.Вставить штоки эксцентриков (4) в отверстия диаметром 8 мм в столешнице (14) до упора.
4.5. С помощью **второго сборщика** установить тумбы на расстоянии друг от друга, так чтобы фасады были на одной стороне. Сверху установить столешницу (14) так, чтобы головки штоков вошли в подготовленные отверстия в верхних торцах боковой панелей тумб. **Особого давления на столешницу не прилагать.**
4.6. Установить в подготовленные отверстия на боковых панелях тумб эксцентрики (5). С помощью крестовой отвертки или ключа (11) поворачивая по часовой стрелке эксцентрики притянуть столешницу к торцам боковых панелей. Закрыть эксцентрики заглушками (6).
4.7. На задние торцы тумб установить заднюю стенку (15), чтобы отверстия под винты на торцах и на задней панели совместились. Закрепить винтами (7) заднюю панель к столу и закрыть винты заглушками (8).
4.8. Установить ручки (9) на ящиках при помощи винтов 4х35 (10).
4.9. Вставить ящики в направляющие планки.
4.10. Стол готов к эксплуатации.

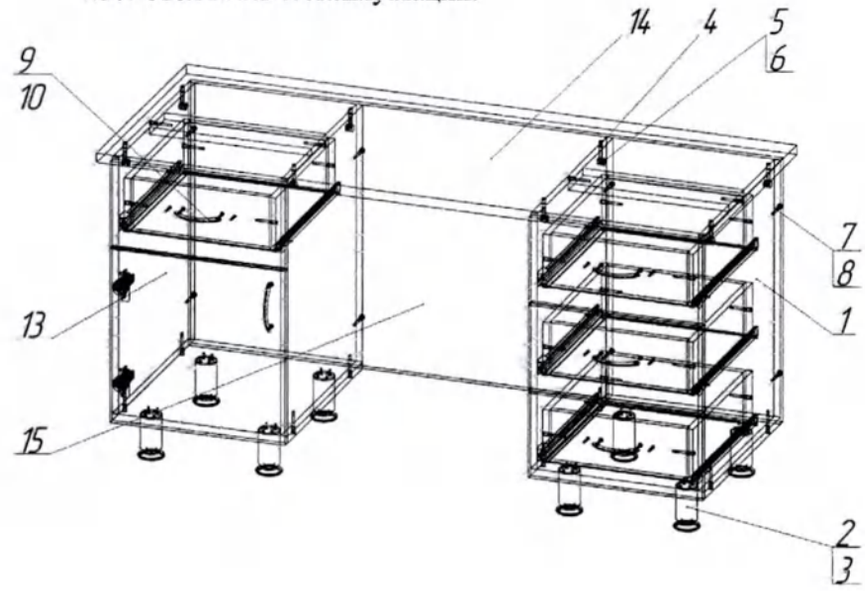

ООО ЦИРМИ INFO@CIRMI.RU WWW.GOSZDRAVNADZOR.RU

Приложение 11
к руководству по эксплуатации СЛ1.152016.001 РЭ

1. Назначение

Стол лабораторный в вариантах исполнения: **СЛ-650х520-20М, СЛ-900х520-20М, СЛ-650х520-20В, СЛ-900х520-20В** (в дальнейшем стол) предназначен для проведение лабораторных исследований, хранение расходных материалов, лабораторной посуды.

2. Описание

Исполнение	Внешний вид	Описание
СЛ-650х520-20М		Стол лабораторный с тумбой. В тумбе одна полка и две дверки. Каркас стола выполнен из алюм.профиля, заполнение влагостойкое ЛДСП, столешница пластик. Установлен на регулируемые ножки. Фасады из металла. **Габаритные размеры: длина 652±5 мм, ширина 526±5 мм, высота 687±10 мм**
СЛ-900х520-20М		Стол лабораторный с тумбой. В тумбе одна полка и две дверки. Каркас стола выполнен из алюм.профиля, заполнение влагостойкое ЛДСП, столешница пластик. Установлен на регулируемые ножки. Фасады из металла. **Габаритные размеры: длина 902±5 мм, ширина 526±5 мм, Высота687±10 мм**
СЛ-650х520-20В		Стол лабораторный с тумбой. В тумбе одна полка и две дверки. Каркас стола выполнен из алюм.профиля, заполнение влагостойкое ЛДСП, столешница пластик. Установлен на регулируемые ножки. Фасады из влагостойкого ЛДСП. **Габаритные размеры: длина 652±5 мм, ширина 526±5 мм, высота 687±10 мм**
СЛ-900х520-20В		Стол лабораторный с тумбой. В тумбе одна полка и две дверки. Каркас стола выполнен из алюм.профиля, заполнение влагостойкое ЛДСП, столешница пластик. Установлен на регулируемые ножки. Фасады из влагостойкого ЛДСП. **Габаритные размеры: длина 902±5 мм, ширина 526±5 мм, высота 687±10 мм**

4. Комплект поставки

1. Стол – 1 шт.
2. Полка – 1 шт.
3. Ножка регулируемая – 4 шт.
4. Саморез 4х20 ГОСТ 1145-80 – 16 шт.
5. Полкодержатель – 4 шт.
6. Ручка-скоба 320 – 2 шт.
7. Винт 4х20 DIN 967 – 4 шт.
8. Руководство по эксплуатации – 1 шт.

ООО ЦИРМИ INFO@CIRMI.RU WWW.GOSZDRAVNADZOR.RU

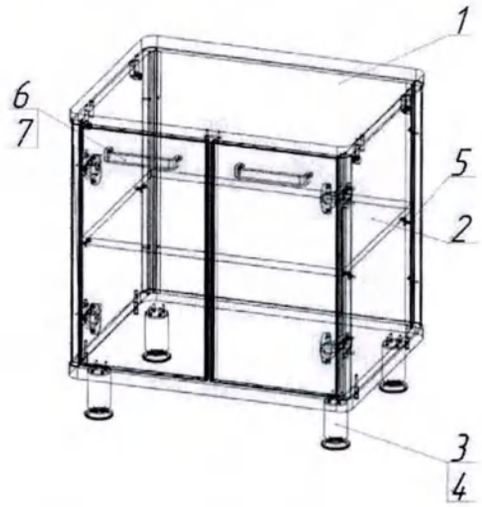

3. Инструкция по сборке.

3.1. Распаковать стол и комплектующие.
3.2. Сборку проводить при помощи двух сборщиков на чистой, ровной поверхности.
3.3. Установить ручки (7) в рабочее положение при помощи винтов 4х20 (8).
3.4. Закрепить ножки на нижней панели стола при помощи шурупов (4).
3.5. Установить полкодержатели (5) в отверстия боковин стола и положить на них полку (2).
3.6. Стол готов к эксплуатации.

ООО ЦИРМИ INFO@CIRMI.RU WWW.GOSZDRAVNADZOR.RU

Приложение 12
к руководству по эксплуатации СЛ1.152016.001 РЭ

1. Назначение

Стол лабораторный в вариантах исполнения: **СЛУН-1400х2000М, СЛУН-1400х2000В, СЛУН-2000х1400М, СЛУН-2000х1400В** (в дальнейшем стол) предназначен для проведение лабораторных исследований, хранение расходных материалов, лабораторной посуды.

2. Описание

Исполнение	Внешний вид	Описание
СЛУН-1400х2000М		Стол лабораторный угловой с надстройкой. Справа установлена тумба с 4мя ящиками. Каркас стола выполнен из алюм.профиля, заполнение влаго-стойкое ЛДСП, столешница пластик. В столеш-нице установлена заглушка кабель-канал. Установлен на регулируемые ножки. Фасады из металла. **Габаритные размеры: длина 1400±5 мм, ширина 2000±5 мм, высота 1100±10 мм**
СЛУН-1400х2000В		Стол лабораторный угловой с надстройкой. Справа установлена тумба с 4мя ящиками. Каркас стола выполнен из алюм.профиля, заполнение влаго-стойкое ЛДСП, столешница пластик. В столеш-нице установлена заглушка кабель-канал. Установлен на регулируемые ножки. Фасады из влагостойкого ЛДСП. **Габаритные размеры: длина 1400±5 мм, ширина 2000±5 мм, высота 1100±10 мм**
СЛУН-2000х1400М		Стол лабораторный угловой с надстройкой. Слева установлена тумба с 4мя ящиками. Каркас стола выполнен из алюм.профиля, заполнение влагостойкое ЛДСП, столешница пластик. В столешнице установлена заглушка кабель-канал. Установлен на регулируемые ножки. Фасады из металла. **Габаритные размеры: длина 2000±5 мм, ширина 1400±5 мм, высота 1100±10 мм**
СЛУН-2000х1400В		Стол лабораторный угловой с надстройкой. Слева установлена тумба с 4мя ящиками. Каркас стола выполнен из алюм.профиля, заполнение влагостойкое ЛДСП, столешница пластик. В столешнице установлена заглушка кабель-канал. Установлен на регулируемые ножки. Фасады из влагостойкого ЛДСП. **Габаритные размеры: длина 2000±5 мм, ширина 1400±5 мм, высота 1100±10 мм**

ООО ЦИРМИ INFO@CIRMI.RU WWW.GOSZDRAVNADZOR.RU

3. Комплект поставки

Пакет №1

1. Столешница стола

1976x1376	– 1 шт.	**для СЛУН-2000x1400М, СЛУН-2000x1400В**
1376x1976	– 1 шт.	**для СЛУН-1400x2000М, СЛУН-1400x2000В**

2. Столешница надстройки

2000x1400	– 1 шт.	**для СЛУН-2000x1400М, СЛУН-2000x1400В**
1400x2000	– 1 шт.	**для СЛУН-1400x2000М, СЛУН-1400x2000В**

Пакет №2

3.	Боковина стола	– 2 шт.	
4.	Боковина стола средняя	– 2 шт.	
5.	Боковина надстройки	– 4 шт.	
6.	Боковина средняя надстройки	– 2 шт.	
7.	Полка надстройки малая	– 2 шт.	
8.	Полка надстройки малая	– 2 шт.	
9.	Подкладка монтажная под опоры	– 4 шт.	

Пакет №3

10.	Панель фронтальная средняя 1055x900	– 1 шт.	
11.	Панель фронтальная левая 1055x684	– 1 шт.	
12.	Панель фронтальная правая 1055x1284	– 1 шт.	

Пакет №4

13.	Профиль передний левый	– 1 шт.	
14.	Профиль передний правый	– 1 шт.	
15.	Профиль передний средний	– 2 шт.	
16.	Профиль задний	– 4 шт.	
17.	Профиль надстройки	– 4 шт.	
18.	Саморез 3,5x16 DIN 7981	– 50 шт.	
19.	Шкант мебельный 8x30	– 20 шт.	
20.	Шток эксцентрика	– 28 шт.	
21.	Эксцентрик	– 28 шт.	
22.	Заглушка эксцентрика	– 28 шт.	
23.	Евровинт 7x70	– 4 шт.	
24.	Уголок мебельный пластиковый	– 5 шт.	
25.	Уголок крепежный	– 4 шт.	
26.	Полкодержатель для стекла с присоской и доп. упором	– 16 шт.	
27.	Саморез 4,5x30 ГОСТ 1145-80	– 12 шт.	
28.	Саморез 3,5x16 ГОСТ 1145-80	– 26 шт.	
29.	Саморез 4,2x16 DIN 968	– 8 шт.	
30.	Ключ к евровинту	– 1 шт.	
31.	Руководство по эксплуатации	– 1 шт.	

Пакет №5

32.	Тумба	– 1 шт.
33.	Ручка	– 4 шт.
34.	Винт 4x20 DIN 967	– 8 шт.

ООО ЦИРМИ INFO@CIRMI.RU WWW.GOSZDRAVNADZOR.RU

4. Инструкция по сборке.

4.1. Распаковать стол и комплектующие. Сборка ведется двумя сборщиками на чистой, ровной поверхности.

4.2. Закрепить профиль (13, 14) на боковинах стола (2) при помощи саморезов 3,5х16 (18) (см. рис. 1). Панель расположить на полочке заподлицо с верхним торцом профиля. На рисунке показана левая боковина стола, правая собирается зеркально.

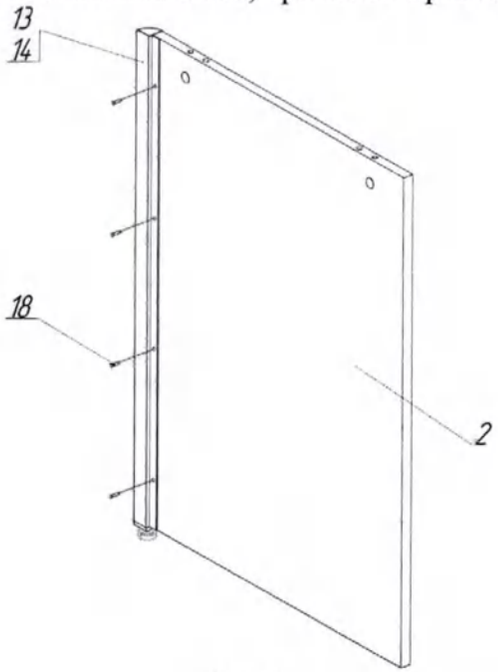

Рис.1

4.3. Закрепить профиль (15) на средних опорах стола аналогичным образом. Полочка профилей на панели опор должна располагаться, как показано на рис. 2.

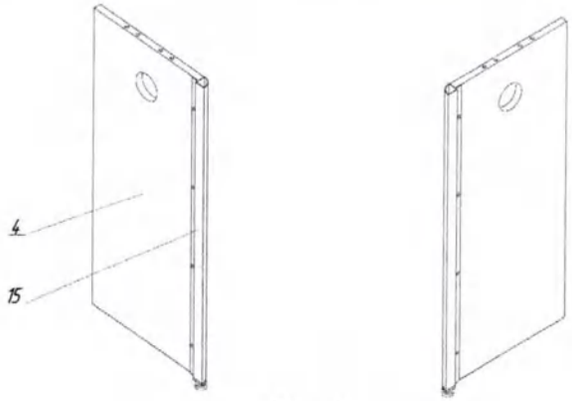

Рис. 2

4.4. Уложить столешницу (1) лицевой стороной на ровную горизонтальную поверхность (с лицевой стороны установлена заглушка кабель-канала).

4.5. Установить шканты (19) в подготовленные глухие отверстия диаметром 8 мм, до упора при помощи молотка **(в отверстия диаметром 5 мм шканты не вставлять).** Ввернуть в подготовленные отверстия диаметром 5 штоки эксцентриков (20) до упора, т.е. на величину резьбы.

4.6. Установить в подготовленные отверстия на боковых и задней панелях эксцентрики (21). Установить боковины и средние стойки стола на столешнице так, чтобы головки штоков и шканты вошли в подготовленные отверстия панелей. **Особого давления на панели не прилагать.**

4.7. С помощью крестовой отвертки или ключа, поворачивая по часовой стрелке эксцентрики (21), притянуть столешницу к торцам боковых и задней панелей. Закрыть эксцентрики заглушками (22) (рис. 3).

ООО ЦИРМИ INFO@CIRMI.RU WWW.GOSZDRAVNADZOR.RU

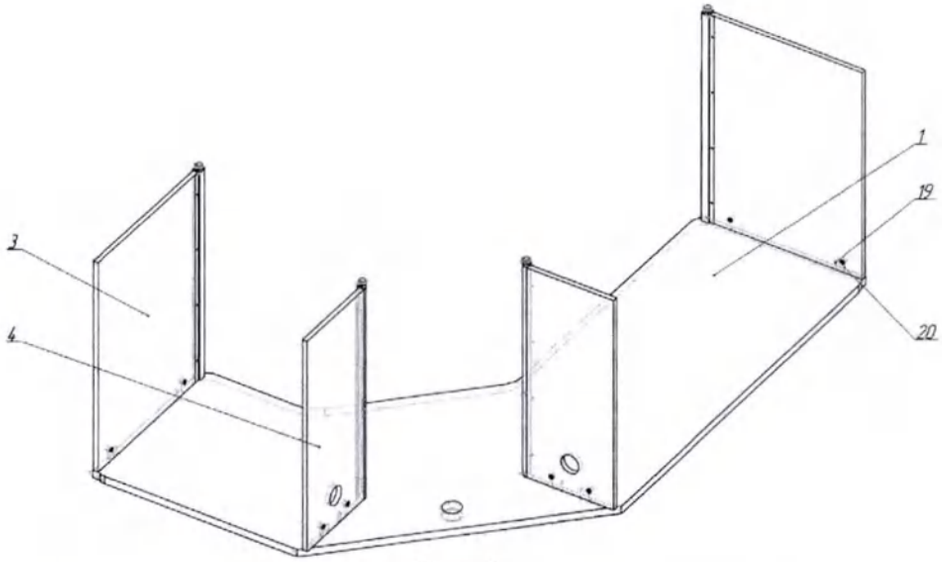

Рис. 3

4.8.Перевернуть стол. Под передние углы боковин и средних стоек временно подложить подкладки монтажные (входят в комплект поставки).

4.9.Закрепить задние профиля (16) на боковинах и стойках стола при помощи саморезов 3,5х16 (17) как показано на рис. 4.

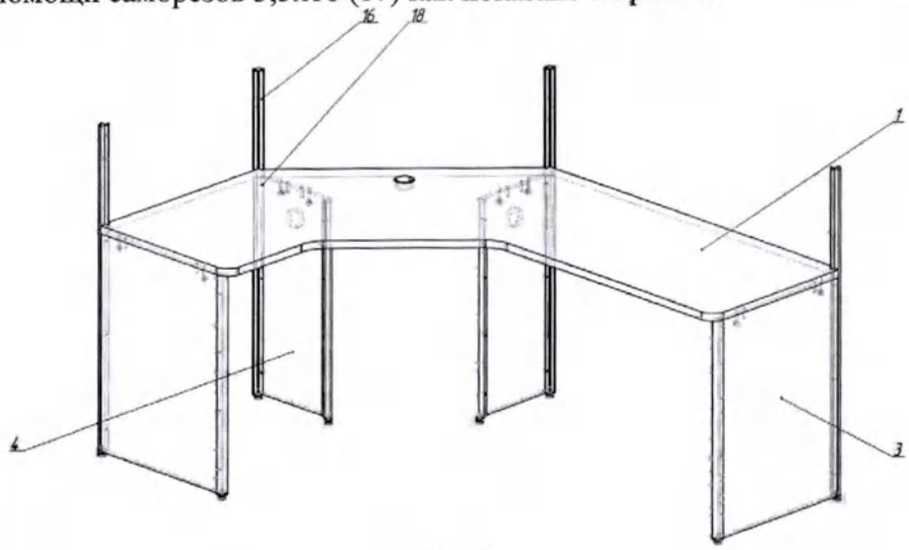

Рис.4

4.10.Закрепить пр[ ] ля надстройки на панелях надстройки при помощи саморезов 3,5х16 (17). При этом полочка профиля должна располагаться со стороны глухих отверстий под эксцентрик в пласти панели.

4.11.Установить в подготовленные отверстия столешницы штоки экцентриков (20).

4.12.Установить в подготовленные отверстия на панелях надстройки эксцентрики (21).

4.13.Установить ранее собранные стойки надстройки на столешнице так, чтобы головки штоков и шканты вошли в подготовленные отверстия панелей. **Особого давления на панели не прилагать** (рис. 5).

4.14.С помощью крестовой отвертки или ключа, поворачивая по часовой стрелке эксцентрики, притянуть панели надстройки к столешнице стола. Закрыть эксцентрики заглушками (рис. 5) (22).

4.15.Дополнительно закрепить панели надстройки на передних профилях при помощи саморезов 3,5х16 (рис. 5) (18).

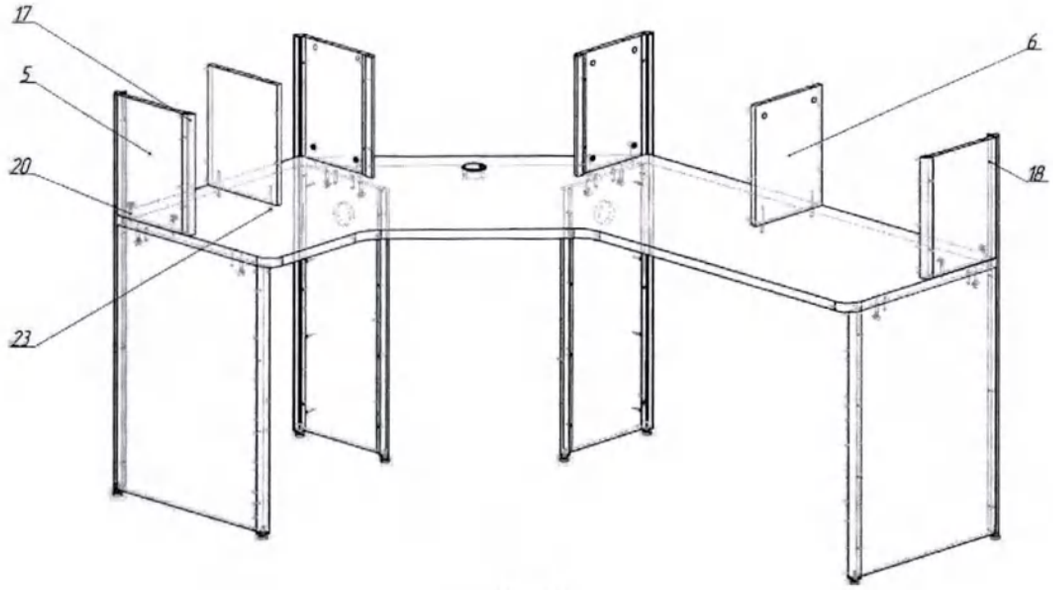

Рис.5

ООО ЦИРМИ INFO@CIRMI.RU WWW.GOSZDRAVNADZOR.RU

4.16.Закрепить средние панели надстройки при помощи евровинтов 7х70 (рис. 5) (23).

4.17.Уложить столешницу надстройки лицевой стороной на ровную горизонтальную поверхность, крепежными отверстиями вверх.

4.18.Установить шканты (19) в подготовленные глухие отверстия диаметром 8 мм, до упора при помощи молотка **(в отверстия диаметром 5 мм шканты не вставлять).** Ввернуть в подготовленные отверстия диаметром 5 штоки эксцентриков (20) до упора, т.е. на величину резьбы.

4.19.Установить в подготовленные отверстия на панелях надстройки эксцентрики (21). Установить столешницу надстройки на панелях надстройки так, чтобы головки штоков (20) и шканты (19) вошли в подготовленные отверстия панелей. **Особого давления на панели не прилагать.**

4.20.С помощью крестовой отвертки или ключа, поворачивая по часовой стрелке эксцентрики, притянуть столешницу надстройки к панелям надстройки. Закрыть эксцентрики заглушками (рис. 6).

Рис.6

4.21.Закрепить на средних передних профилях среднюю фронтальную панель стола при помощи саморезов 4,5х30 (27), закрутив их в торец фронтальной панели в подготовленные сквозных отверстия средних опор стола и стоек надстройки (рис.7).

4.22.Правую и левую фронтальные панели закрепить на полочках передних профилей при помощи саморезов 3,5х16 (рис.7) (18).

4.23.Дополнительно закрепить фронтальные панели уголками, как показано на рис.7. К столешнице надстройки фронтальные панели крепятся пластиковыми уголками и саморезами 3,5х16 (28), к столешнице стола – металлическими уголками с пластиковой заглушкой и саморезами 3,5х16 (28) (рис.7).

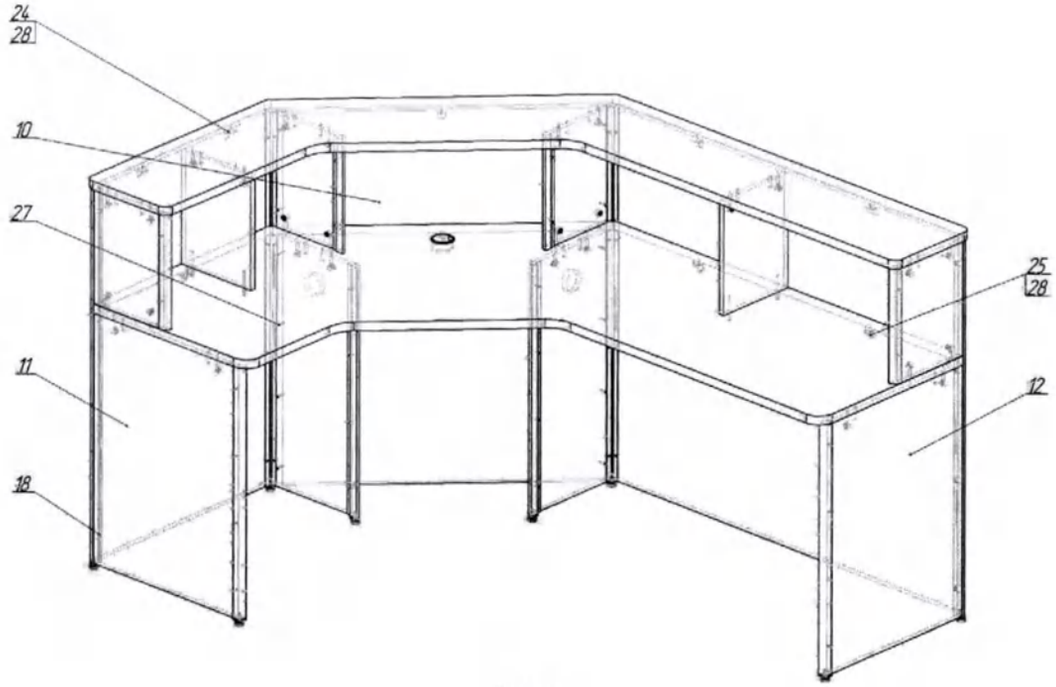

Рис.7

ООО ЦИРМИ INFO@CIRMI.RU WWW.GOSZDRAVNADZOR.RU

4.24.Отрегулировать ножки стола при необходимос---
Установить полки надстройки на полкодержате....
4.25. Распаковать тумбу и комплектующие.
4.26. Установить ручки на ящиках в рабочее положение при помощи винтов 4х20 (33).

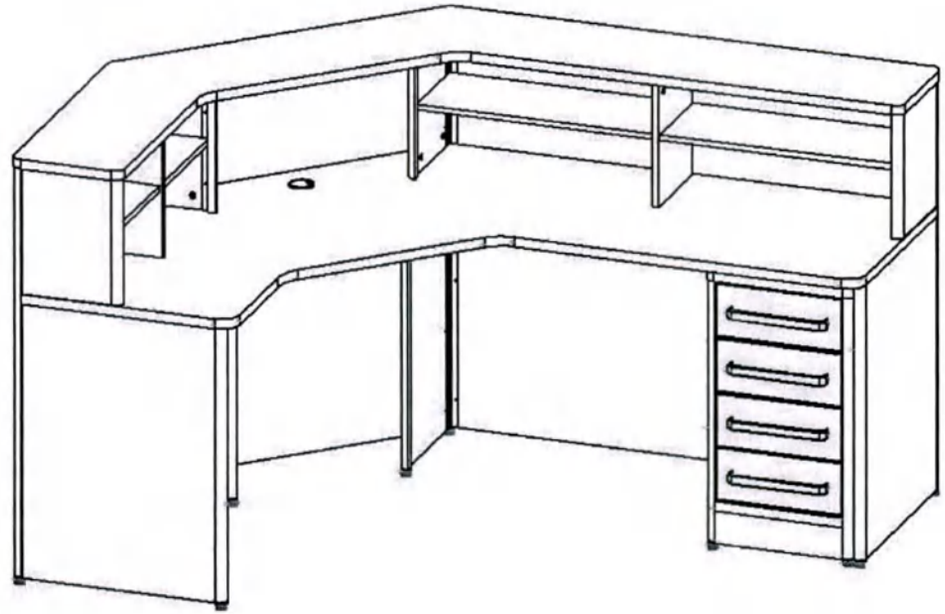

Рис.8 СЛУН 1400х2000М, СЛУН 1400х2000В

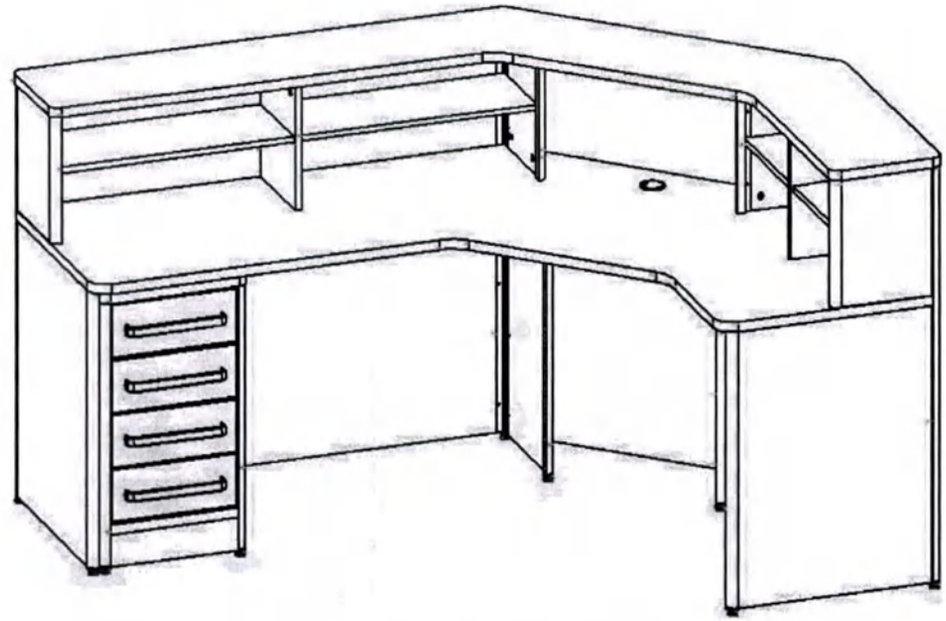

Рис.9 СЛУН 2000х1400М, СЛУН 2000х1400В

ООО ЦИРМИ INFO@CIRMI.RU WWW.GOSZDRAVNADZOR.RU

Приложение 13
к руководству по эксплуатации СЛ1.152016.001 РЭ

1. Назначение

Стол лабораторный в вариантах исполнения: **СЛУН-1400х2700М, СЛУН-1400х2700В, СЛУН-2700х1400М, СЛУН-2700х1400В** (в дальнейшем стол) предназначен для проведение лабораторных исследований, хранение расходных материалов, лабораторной посуды.

2. Описание

Исполнение	Внешний вид	Описание
СЛУН-1400х2700М		Стол лабораторный угловой с надстройкой. Справа установлена тумба с 4мя ящиками. Каркас стола выполнен из алюм. профиля, заполнение влагостойкое ЛДСП, столешница пластик.В столешнице установлена заглушка кабель-канал. Установлен на регулируемые ножки. Фасады из металла. **Габаритные размеры: длина 1400±5 мм, ширина 2700±5 мм, высота 1100±10 мм**
СЛУН-1400х2700В		Стол лабораторный угловой с надстройкой. Справа установлена тумба с 4мя ящиками. Каркас стола выполнен из алюм. профиля, заполнение влагостойкое ЛДСП, столешница пластик.В столешнице установлена заглушка кабель-канал. Установлен на регулируемые ножки. Фасады из влагостойкого ЛДСП. **Габаритные размеры: длина 1400±5 мм, ширина 2700±5 мм, высота 1100±10 мм**
СЛУН-2700х1400М		Стол лабораторный угловой с надстройкой. Слева установлена тумба с 4мя ящиками. Каркас стола выполнен из алюм. профиля, заполнение влагостойкое ЛДСП, столешница пластик.В столешнице установлена заглушка кабель-канал. Установлен на регулируемые ножки. Фасады из металла. **Габаритные размеры: длина 2700±5 мм, ширина 1400±5 мм, высота 1100±10 мм**
СЛУН-2700х1400В		Стол лабораторный угловой с надстройкой. Слева установлена тумба с 4мя ящиками. Каркас стола выполнен из алюм. профиля, заполнение влагостойкое ЛДСП, столешница пластик.В столешнице установлена заглушка кабель-канал. Установлен на регулируемые ножки. Фасады из влагостойкого ЛДСП. **Габаритные размеры: длина 2700±5 мм, ширина 1400±5 мм, высота 1100±10 мм**

ООО ЦИРМИ INFO@CIRMI.RU WWW.GOSZDRAVNADZOR.RU

3. Комплект поставки

Пакет №1

1. Столешница стола

2676x1376	– 1 шт.	**для СЛУН-2700x1400М, СЛУН-2700x1400В**
1396x2676	– 1 шт.	**для СЛУН-1400x2700М, СЛУН-1400x2700В**

2. Столешница надстройки

2700x1400	– 1 шт.	**для СЛУН-2700x1400М, СЛУН-2700x1400В**
1400x2700	– 1 шт.	**для СЛУН-1400x2700М, СЛУН-1400x2700В**

Пакет №2

3.	Боковина стола	– 2 шт.	
4.	Боковина стола средняя	– 2 шт.	
5.	Боковина надстройки	– 4 шт.	
6.	Боковина средняя надстройки	– 2 шт.	
7.	Полка надстройки малая	– 2 шт.	
8.	Полка надстройки малая	– 2 шт.	
9.	Подкладка монтажная под опоры	– 4 шт.	

Пакет №3

10.	Панель фронтальная средняя 1055x900	– 1 шт.	
11.	Панель фронтальная 1055x684	– 1 шт.	
12.	Панель фронтальная 1055x1984	– 1 шт.	

Пакет №4

13.	Профиль передний левый	– 1 шт.	
14.	Профиль передний правый	– 1 шт.	
15.	Профиль передний средний	– 2 шт.	
16.	Профиль задний	– 4 шт.	
17.	Профиль надстройки	– 4 шт.	
18.	Саморез 3,5x16 DIN 7981	– 50 шт.	
19.	Шкант мебельный 8x30	– 20 шт.	
20.	Шток эксцентрика	– 28 шт.	
21.	Эксцентрик	– 28 шт.	
22.	Заглушка эксцентрика	– 28 шт.	
23.	Евровинт 7x70	– 4 шт.	
24.	Уголок мебельный пластиковый	– 5 шт.	
25.	Уголок крепежный	– 4 шт.	
26.	Полкодержатель для стекла с присоской и доп. упором	– 16 шт.	
27.	Саморез 4,5x30 ГОСТ 1145-80	– 12 шт.	
28.	Саморез 3,5x16 ГОСТ 1145-80	– 26 шт.	
29.	Саморез 4,2x16 DIN 968	– 8 шт.	
30.	Ключ к евровинту	– 1 шт.	
31.	Руководство по эксплуатации	– 1 шт.	

Пакет №5

32.	Тумба	– 1 шт.
33.	Ручка-скоба	– 4 шт.
34.	Винт 4x20 DIN 967	– 8 шт.

ООО ЦИРМИ INFO@CIRMI.RU WWW.GOSZDRAVNADZOR.RU

4. Инструкция по сборке.

4.1. Распаковать стол и комплектующие. Сборка ведется двумя сборщиками на чистой, ровной поверхности.

4.2. Закрепить профиль (13, 14) на боковинах стола (2) при помощи саморезов 3,5х16 (18) (см. рис. 1). Панель расположить на полочке заподлицо с верхним торцом профиля. На рисунке показана левая боковина стола, правая собирается зеркально.

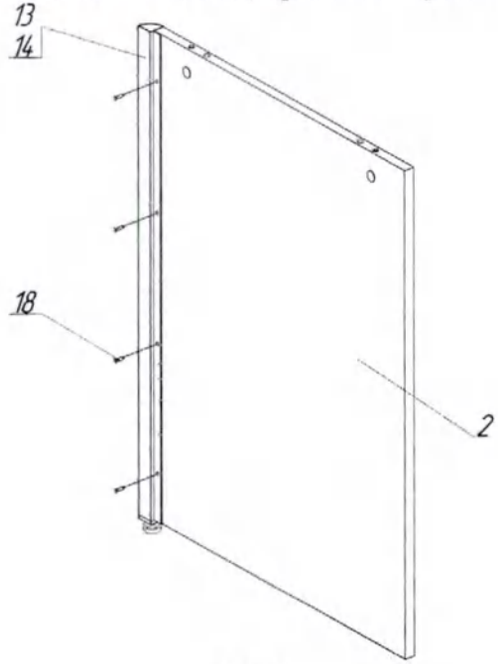

Рис.1

4.3. Закрепить профиль (15) на средних опорах стола аналогичным образом. Полочка профилей на панели опор должна располагаться, как показано на рис. 2.

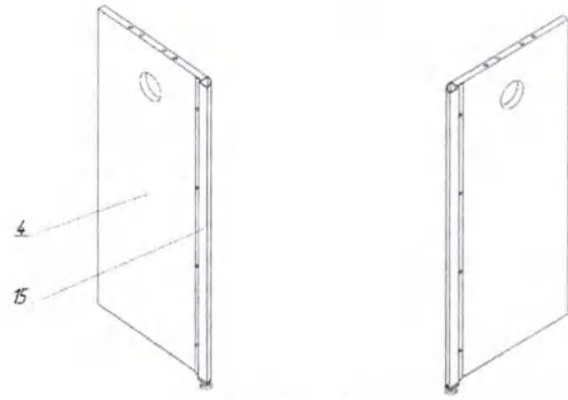

Рис. 2

4.4. Уложить столешницу (1) лицевой стороной на ровную горизонтальную поверхность (с лицевой стороны установлена заглушка кабель-канала).

4.5. Установить шканты (19) в подготовленные глухие отверстия диаметром 8 мм, до упора при помощи молотка **(в отверстия диаметром 5 мм шканты не вставлять).** Ввернуть в подготовленные отверстия диаметром 5 штоки эксцентриков (20) до упора, т.е. на величину резьбы.

4.6. Установить в подготовленные отверстия на боковых и задней панелях эксцентрики (21). Установить боковины и средние стойки стола на столешнице так, чтобы головки штоков и шканты вошли в подготовленные отверстия панелей. **Особого давления на панели не прилагать.**

4.7. С помощью крестовой отвертки или ключа, поворачивая по часовой стрелке эксцентрики (21), притянуть столешницу к торцам боковых и задней панелей. Закрыть эксцентрики заглушками (22) (рис. 3).

4.10. Закрепить профиля надстройки на панелях надстройки при помощи саморезов 3,5х16 (17). При этом полочка профиля должна располагаться со стороны глухих отверстий под эксцентрик в пласти панели.

4.11. Установить в подготовленные отверстия столешницы штоки

ООО ЦИРМИ INFO@CIRMI.RU WWW.GOSZDRAVNADZOR.RU

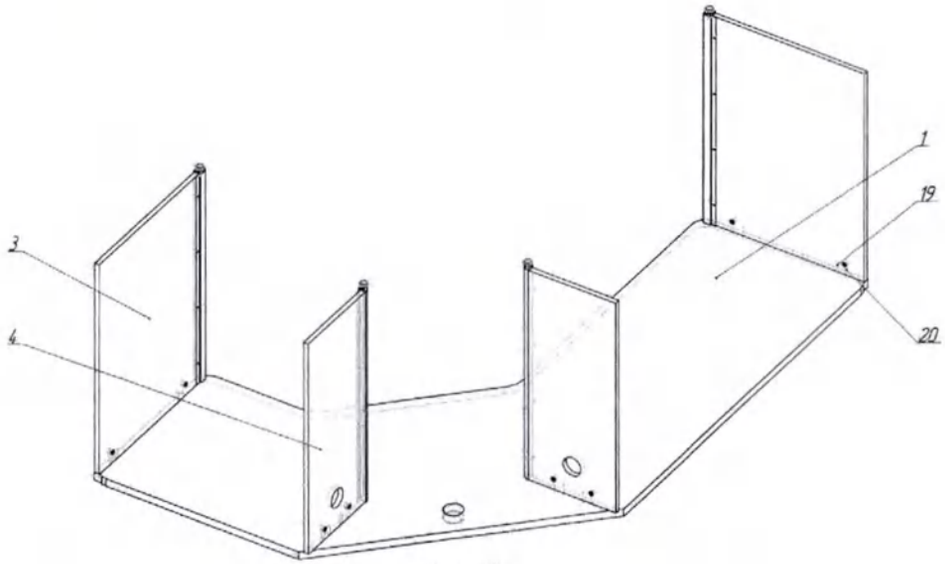

Рис. 3

4.8.Перевернуть стол. Под передние углы боковин и средних стоек временно подложить подкладки монтажные (входят в комплект поставки).

4.9.Закрепить задние профиля (16) на боковинах и стойках стола при помощи саморезов 3,5х16 (17) как показано на рис. 4.

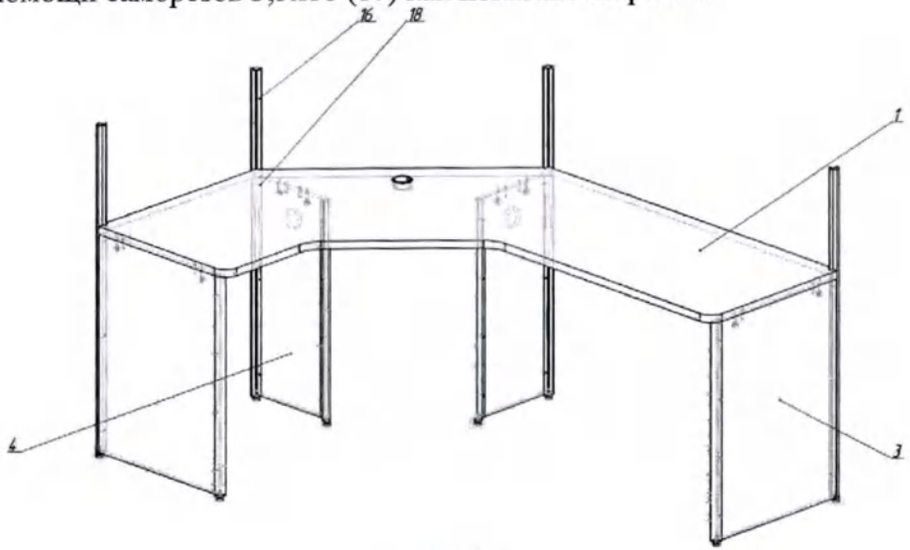

Рис.4

ООО ЦИРМИ INFO@CIRMI.RU WWW.GOSZDRAVNADZOR.RU

экцентриков (.

4.12.Установить в подготовленные отверстия на панелях надстройки эксцентрики (21).

4.13.Установить ранее собранные стойки надстройки на столешнице так, чтобы головки штоков и шканты вошли в подготовленные отверстия панелей. **Особого давления на панели не прилагать** (рис. 5).

4.14.С помощью крестовой отвертки или ключа, поворачивая по часовой стрелке эксцентрики, притянуть панели надстройки к столешнице стола. Закрыть эксцентрики заглушками (рис. 5) (22).

4.15.Дополнительно закрепить панели надстройки на передних профилях при помощи саморезов 3,5х16 (рис. 5) (18).

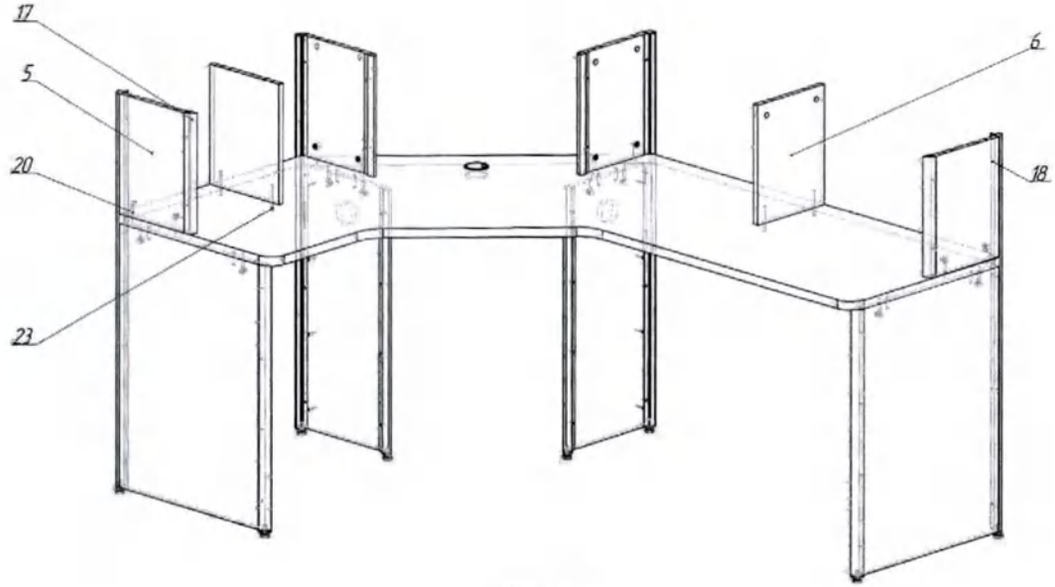

Рис.5

4.21.Закрепить на средних передних профилях среднюю фронтальную панель стола при помощи саморезов 4,5х30 (27), закрутив их в торец фронтальной панели в подготовленные сквозных отверстия средних опор стола и стоек надстройки (рис.7).

4.16.Закрепить средние панели надстройки при пом и евровинтов 7х70 (рис. 5) (23).

4.17.Уложить столешницу надстройки лицевой стороной на ровную горизонтальную поверхность, крепежными отверстиями вверх.

4.18.Установить шканты (19) в подготовленные глухие отверстия диаметром 8 мм, до упора при помощи молотка **(в отверстия диаметром 5 мм шканты не вставлять).** Ввернуть в подготовленные отверстия диаметром 5 штоки эксцентриков (20) до упора, т.е. на величину резьбы.

4.19.Установить в подготовленные отверстия на панелях надстройки эксцентрики (21). Установить столешницу надстройки на панелях надстройки так, чтобы головки штоков (20) и шканты (19) вошли в подготовленные отверстия панелей. **Особого давления на панели не прилагать.**

4.20.С помощью крестовой отвертки или ключа, поворачивая по часовой стрелке эксцентрики, притянуть столешницу надстройки к панелям надстройки. Закрыть эксцентрики заглушками (рис. 6).

Рис.6

4.22.Правую и лев фронтальные панели закрепить на полочках передних профилей при помощи саморезов 3,5х16 (рис.7) (18).

4.23.Дополнительно закрепить фронтальные панели уголками, как показано на рис.7. К столешнице надстройки фронтальные панели крепятся пластиковыми уголками и саморезами 3,5х16 (28), к столешнице стола – металлическими уголками с пластиковой заглушкой и саморезами 3,5х16 (28) (рис.7).

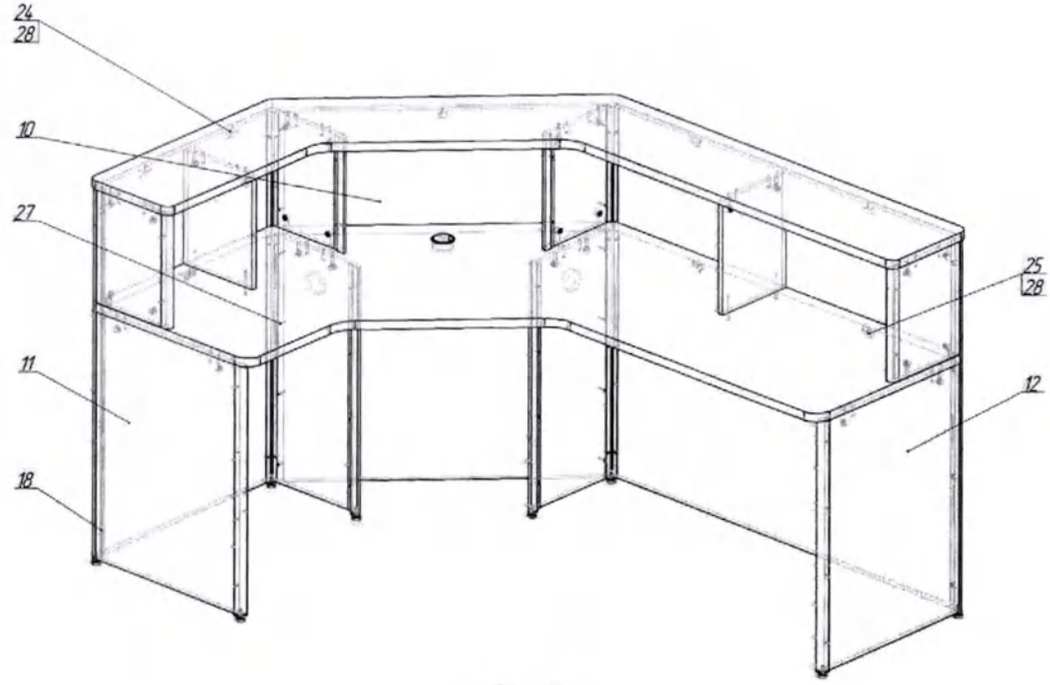

Рис.7

ООО ЦИРМИ INFO@CIRMI.RU WWW.GOSZDRAVNADZOR.RU

4.24. Отрегулировать ножки стола при необходимос
Установить полки надстройки на полкодержате....
4.25. Распаковать тумбу и комплектующие.
4.26. Установить ручки на ящиках в рабочее положение при помощи винтов 4х20 (33).

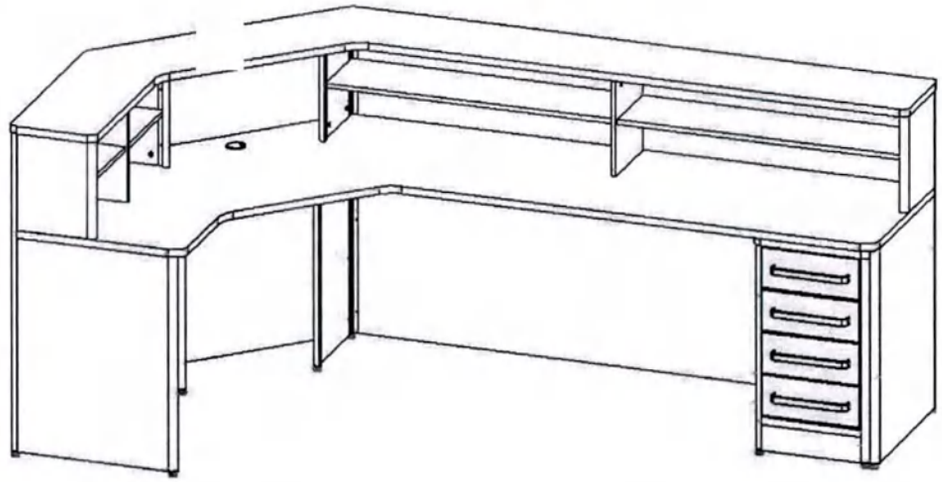

Рис.8 СЛУН 1400х2700М, СЛУН 1400х2700В

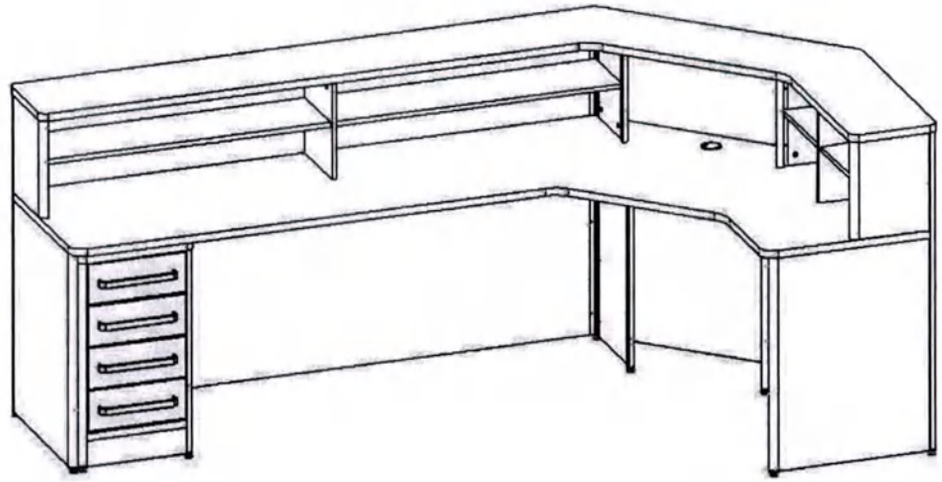

Рис.9 СЛУН 2700х1400М, СЛУН 2700х1400В

ООО ЦИРМИ INFO@CIRMI.RU WWW.GOSZDRAVNADZOR.RU

Приложение 14
к руководству по эксплуатации СЛ1.152016.001 РЭ

1. Назначение

Стол лабораторный в вариантах исполнения: **СЛН-2000х600Л-08М, СЛН-2000х600Л-08В, СЛН-2000х700Л-08М, СЛН-2000х700Л-08В** (в дальнейшем стол) предназначен для проведение лабораторных исследований, хранение расходных материалов, лабораторной посуды.

2. Описание

Исполнение	Внешний вид	Описание
СЛН-2000х600Л-08М		Стол лабораторный с надстройкой на 2 рабочих места. Каждое место содержит тумбу с 4мя ящиками. Каркас стола выполнен из алюм. профиля, заполнение влагостойкое ЛДСП, столешница пластик. В столешнице установлена заглушка кабель-канал. Установлен на регулируемые ножки. Фасады из металла. **Габаритные размеры: длина 2000±5 мм, ширина 600±5 мм, высота 1200±10 мм**
СЛН-2000х600Л-08В		Стол лабораторный с надстройкой на 2 рабочих места. Каждое место содержит тумбу с 4мя ящиками. Каркас стола выполнен из алюм. профиля, заполнение влагостойкое ЛДСП, столешница пластик. В столешнице установлена заглушка кабель-канал. Установлен на регулируемые ножки. Фасады из влагостойкого ЛДСП. **Габаритные размеры: длина 2000±5 мм, ширина 700±5 мм, высота 1200±10 мм**
СЛН-2000х700Л-08М		Стол лабораторный с надстройкой на 2 рабочих места. Каждое место содержит тумбу с 4мя ящиками. Каркас стола выполнен из алюм. профиля, заполнение влагостойкое ЛДСП, столешница пластик. В столешнице установлена заглушка кабель-канал. Установлен на регулируемые ножки. Фасады из металла. **Габаритные размеры: длина 2000±5 мм, ширина 600±5 мм, высота 1200±10 мм**
СЛН-2000х700Л-08В		Стол лабораторный с надстройкой на 2 рабочих места. Каждое место содержит тумбу с 4мя ящиками. Каркас стола выполнен из алюм. профиля, заполнение влагостойкое ЛДСП, столешница пластик. В столешнице установлена заглушка кабель-канал. Установлен на регулируемые ножки. Фасады из влагостойкого ЛДСП. **Габаритные размеры: длина 2000±5 мм, ширина 700±5 мм, высота 1200±10 мм**

ООО ЦИРМИ INFO@CIRMI.RU WWW.GOSZDRAVNADZOR.RU

3. Комплект поставки

Пакет №1

1. Столешница стола

2000x579	– 1 шт.	**для СЛН-2000x600Л-08М, СЛН-2000x600Л-08В**
2000x679	– 1 шт.	**для СЛН-2000x700Л-08М, СЛН-2000x700Л-08В**

2. Столешница надстройки

2000x300	– 1 шт.	**для СЛН-2000x600Л-08М, СЛН-2000x600Л-08В**
2000x300	– 1 шт.	**для СЛН-2000x700Л-08М, СЛН-2000x700Л-08В**

Пакет №2

3. Боковина стола

705x522	– 2 шт.	**для СЛН-2000x600Л-08М, СЛН-2000x600Л-08В**
705x622	– 2 шт.	**для СЛН-2000x700Л-08М, СЛН-2000x700Л-08В**

4. Боковина надстройки – 2 шт.
5. Боковина средняя надстройки – 3 шт.
6. Полка надстройки – 4 шт.
7. Подкладка монтажная под опоры – 2 шт.

Пакет №3

8. Панель фронтальная средняя 1155x1944 – 1 шт.

Пакет №4

9. Профиль передний левый – 1 шт.
10. Профиль передний правый – 1 шт.
11. Профиль задний правый – 1 шт.
12. Профиль задний левый – 1 шт.
13. Профиль надстройки – 2 шт.
14. Саморез 3,5x16 DIN 7981 – 16 шт.
15. Шкант мебельный 8x30 – 14 шт.
16. Шток эксцентрика – 18 шт.
17. Эксцентрик – 18 шт.
18. Заглушка эксцентрика – 18 шт.
19. Евровинт 7x70 – 6 шт.
20. Уголок мебельный пластиковый – 4 шт.
21. Уголок крепежный – 4 шт.
22. Полкодержатель для стекла с присоской и доп. упором – 16 шт.
23. Саморез 3,5x16 ГОСТ 1145-80 – 24 шт.
24. Саморез 4,2x16 DIN 968 – 16 шт.
25. Ключ к евровинту – 1 шт.
26. Руководство по эксплуатации – 1 шт.

Пакет №5

27. Тумба – 1 шт.
28. Ручка – 4 шт.
29. Винт 4x20 DIN 967 – 8 шт.

Пакет №6

30. Тумба – 1 шт.
31. Ручка – 4 шт.
32. Винт 4x20 DIN 967 – 8 шт.

ООО ЦИРМИ INFO@CIRMI.RU WWW.GOSZDRAVNADZOR.RU

4. Инструкция по сборке.

4.1. Распаковать стол и комплектующие. Сборка ведется двумя сборщиками на чистой, ровной поверхности.

4.2. Закрепить профиль (9,10) на боковинах стола при помощи саморезов 3,5х16 (14) (см. рис. 1). Панель расположить на полочке заподлицо с верхним торцом профиля. На рисунке показана левая боковина стола, правая собирается зеркально.

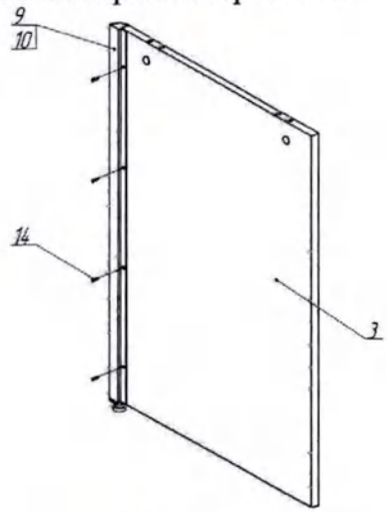

Рисунок 1

4.3. Уложить столешницу (1) лицевой стороной на ровную горизонтальную поверхность (с лицевой стороны столешницы установлена заглушка кабель-канал).

4.4. Установить шканты (15) в подготовленные глухие отверстия диаметром 8 мм, до упора при помощи молотка **(в отверстия диаметром 5 мм шканты не вставлять).** Ввернуть в подготовленные отверстия диаметром 5 штоки эксцентриков (16) до упора, т.е. на величину резьбы.

4.5. Установить в подготовленные отверстия на боковых и задней панелях эксцентрики (17). Установить боковины и средние стойки стола на столешнице так, чтобы головки штоков и шканты вошли в подготовленные отверстия панелей. **Особого давления на панели не прилагать.**

4.9. Закрепить профиля надстройки на панелях надстройки при помощи саморезов 3,5х16 (14). При этом полочка профиля должна

4.6. С помощью кр овой отвертки или ключа, поворачивая по часовой стрелке эксцен ки, притянуть столешницу к торцам боковых панелей. Закрыть эксцентрики заглушками (18) (рисунок 2).

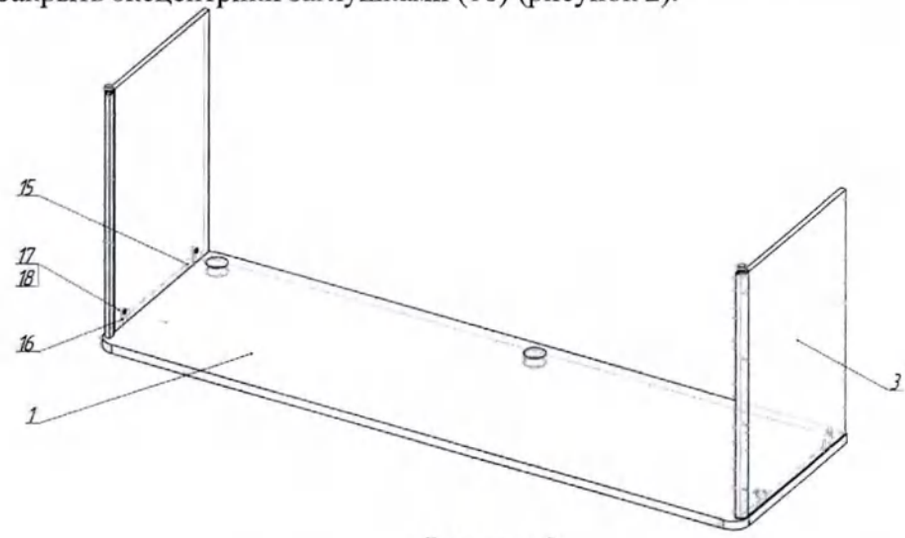

Рисунок 2

4.7. Перевернуть стол. Под передние углы боковин временно подложить подкладки монтажные под опоры (7) (входят в комплект поставки).

4.8. Закрепить передние профиля на боковинах стола при помощи саморезов 3,5х16 (14) как показано на рисунке 3.

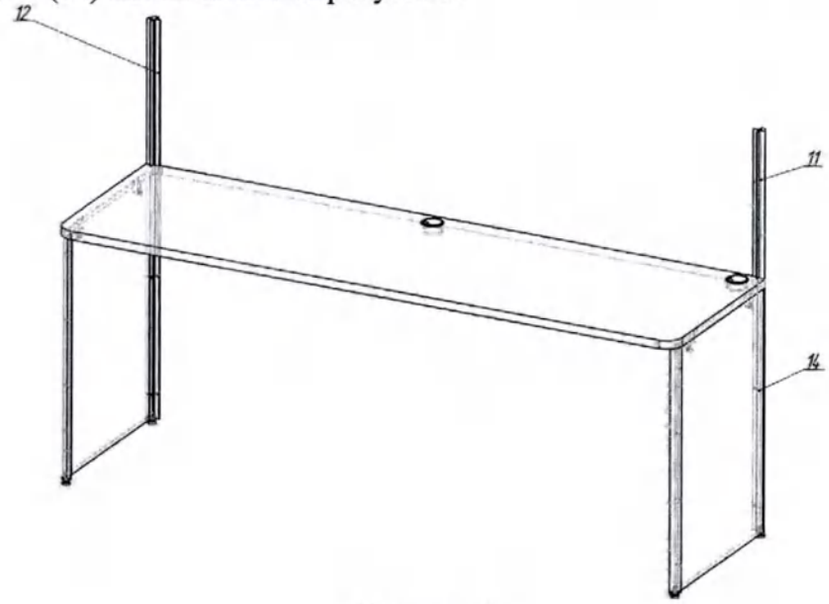

Рисунок 3

ООО ЦИРМИ INFO@CIRMI.RU WWW.GOSZDRAVNADZOR.RU

располагаться со стороны глухих отверстий под эксцентрик в пласти панели.

4.10. Установить в подготовленные отверстия столешницы штоки экцентриков(16).

4.11. Установить в подготовленные отверстия на панелях надстройки эксцентрики(17).

4.12. Установить ранее собранные стойки надстройки на столешнице так, чтобы головки штоков и шканты вошли в подготовленные отверстия панелей. **Особого давления на панели не прилагать** (рисунок 4).

4.13. С помощью крестовой отвертки или ключа, поворачивая по часовой стрелке эксцентрики, притянуть панели надстройки к столешнице стола. Закрыть эксцентрики заглушками (18) (рисунок 4).

4.14. Дополнительно закрепить боковые панели надстройки на передних профилях при помощи саморезов 3,5x16 (14) (рисунок 4).

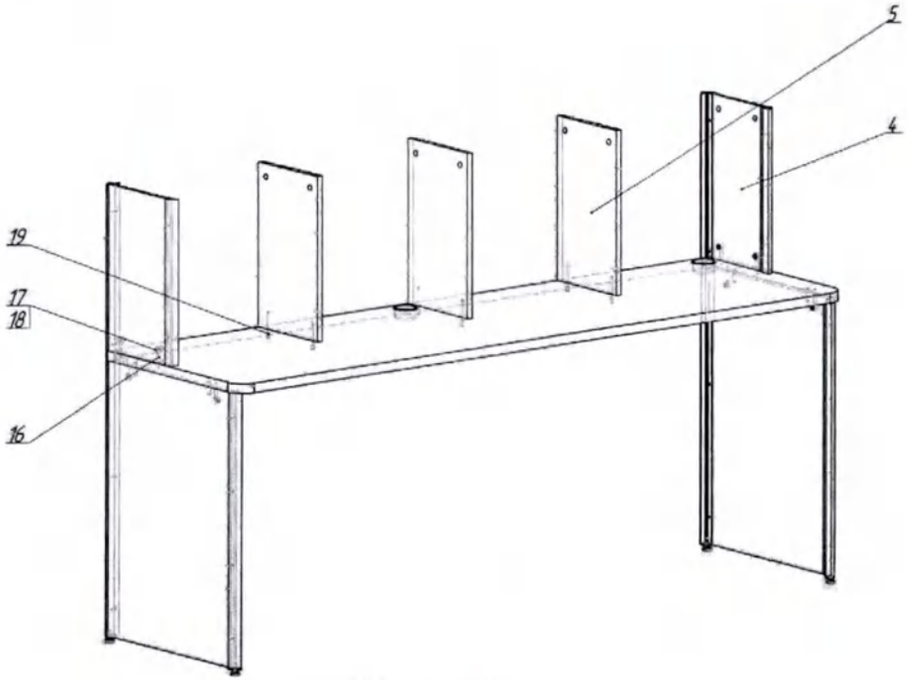

Рисунок 4

4.15. Закрепить средние панели надстройки при помощи евровинтов 7x70 (19) (рисунок 4).

4.16. Уложить столешницу надстройки лицевой стороной на ровную горизонтальную поверхность, крепежными отверстиями вверх.

4.17. Установить шканты (15) в подготовленные глухие отверстия диаметром 8 мм, до упора при помощи молотка **(в отверстия диаметром 5 мм шканты не вставлять).** Ввернуть в подготовленные отверстия диаметром 5 штоки эксцентриков до упора, т.е. на величину резьбы.

4.18. Установить в подготовленные отверстия на панелях надстройки эксцентрики (17). Установить столешницу надстройки на панелях надстройки так, чтобы головки штоков и шканты вошли в подготовленные отверстия панелей. **Особого давления на панели не прилагать.**

4.19. С помощью крестовой отвертки или ключа, поворачивая по часовой стрелке эксцентрики, притянуть столешницу надстройки к панелям надстройки. Закрыть эксцентрики заглушками (18) (рисунок 5).

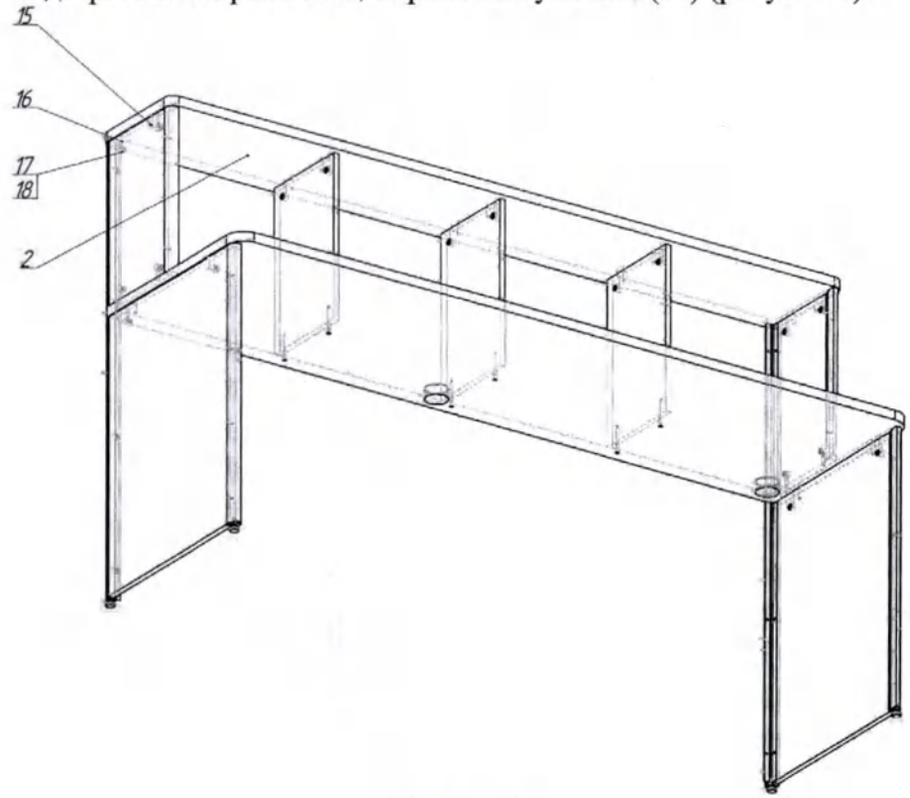

Рисунок 5

ООО ЦИРМИ INFO@CIRMI.RU WWW.GOSZDRAVNADZOR.RU

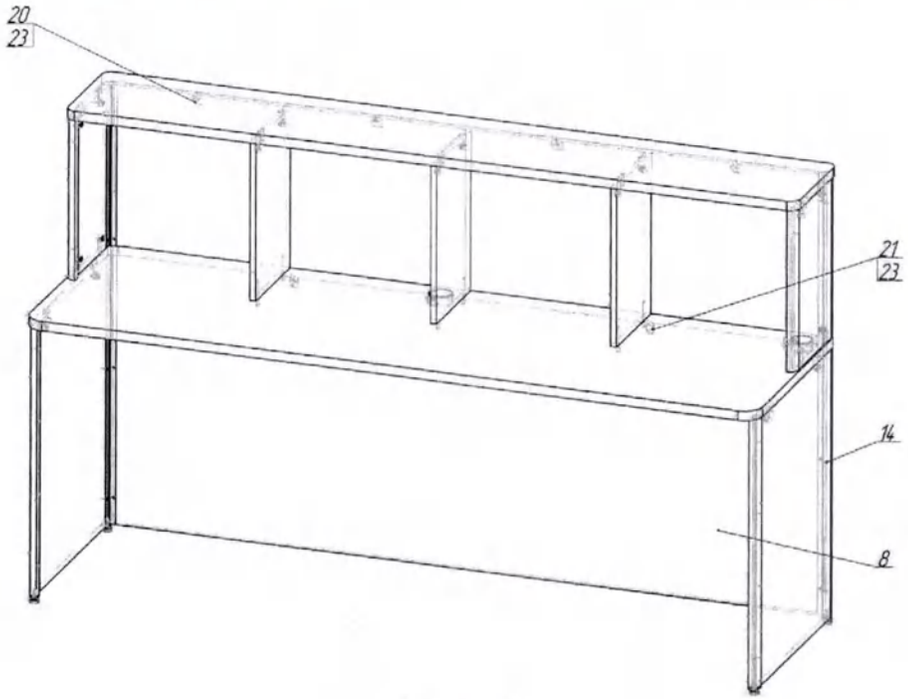

Рисунок 6

4.21.Дополнительно закрепить фронтальную панель уголками, как показано на рисунке 6. К столешнице надстройки фронтальные панели крепятся пластиковыми уголками и саморезами 3,5х16 (23), к столешнице стола – металлическими уголками с пластиковой заглушкой и саморезами 3,5х16 (23) (рисунок 6).

4.22.Отрегулировать опоры стола при необходимости.

4.23.Установить полки надстройки на полкодержатели .

4.24.Распаковать тумбы и комплектующие.

4.25.Установить ручки тумб на ящиках в рабочее положение при помощи винтов 4х20 (29).

4.26.Установить тумбы согласно схеме стола. Стол готов к эксплуатации.

4.20.Закрепить на ючках передних профилей фронтальную панель стола при помощи саморезов 3,5х16 (рисунок 6).

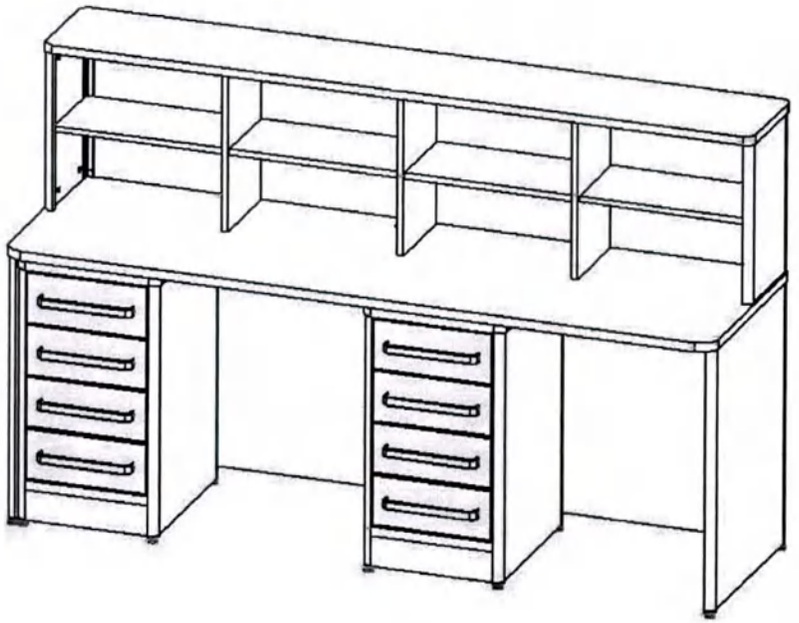

ООО ЦИРМИ INFO@CIRMI.RU WWW.GOSZDRAVNADZOR.RU

Приложение 15
к руководству по эксплуатации СЛ1.152016.001 РЭ

1. Назначение

Стол лабораторный в вариантах исполнения: **СЛН-2000х600П-08М, СЛН-2000х600П-08В, СЛН-2000х700П-08М, СЛН-2000х700П-08В** (в дальнейшем стол) предназначен для проведение лабораторных исследований, хранение расходных материалов, лабораторной посуды.

2. Описание

Исполнение	Внешний вид	Описание
СЛН-2000х600П-08М		Стол лабораторный с надстройкой на 2 рабочих места. Каждое место содержит тумбу с 4мя ящиками. Каркас стола выполнен из алюм. профиля, заполнение влагостойкое ЛДСП, столешница пластик. В столешнице установлена заглушка кабель-канал. Установлен на регулируемые ножки. Фасады из металла. **Габаритные размеры: длина 2000±5 мм, ширина 600±5 мм, высота 1200±10 мм**
СЛН-2000х600П-08В		Стол лабораторный с надстройкой на 2 рабочих места. Каждое место содержит тумбу с 4мя ящиками. Каркас стола выполнен из алюм. профиля, заполнение влагостойкое ЛДСП, столешница пластик. В столешнице установлена заглушка кабель-канал. Установлен на регулируемые ножки. Фасады из влагостойкого ЛДСП. **Габаритные размеры: длина 2000±5 мм, ширина 700±5 мм, высота 1200±10 мм**
СЛН-2000х700П-08М		Стол лабораторный с надстройкой на 2 рабочих места. Каждое место содержит тумбу с 4мя ящиками. Каркас стола выполнен из алюм. профиля, заполнение влагостойкое ЛДСП, столешница пластик. В столешнице установлена заглушка кабель-канал. Установлен на регулируемые ножки. Фасады из металла. **Габаритные размеры: длина 2000±5 мм, ширина 600±5 мм, высота 1200±10 мм**
СЛН-2000х700П-08В		Стол лабораторный с надстройкой на 2 рабочих места. Каждое место содержит тумбу с 4мя ящиками. Каркас стола выполнен из алюм. профиля, заполнение влагостойкое ЛДСП, столешница пластик. В столешнице установлена заглушка кабель-канал. Установлен на регулируемыеножки. Фасады из влагостойкого ЛДСП. **Габаритные размеры: длина 2000±5 мм, ширина 700±5 мм, высота 1200±10 мм**

ООО ЦИРМИ INFO@CIRMI.RU WWW.GOSZDRAVNADZOR.RU

3. Комплект поставки

Пакет №1

1. Столешница стола

2000x579	– 1 шт.	**для СЛН-2000x600П-08М, СЛН-2000x600П-08В**
2000x679	– 1 шт.	**для СЛН-2000x700П-08М, СЛН-2000x700П-08В**

2. Столешница надстройки

2000x300	– 1 шт.	**для СЛН-2000x600П-08М, СЛН-2000x600П-08В**
2000x300	– 1 шт.	**для СЛН-2000x700П-08М, СЛН-2000x700П-08В**

Пакет №2

3. Боковина стола

705x522	– 2 шт.	**для СЛН-2000x600П-08М, СЛН-2000x600П-08В**
705x622	– 2 шт.	**для СЛН-2000x700П-08М, СЛН-2000x700П-08В**

4. Боковина надстройки – 2 шт.
5. Боковина средняя надстройки – 3 шт.
6. Полка надстройки – 4 шт.
7. Подкладка монтажная под опоры – 2 шт.

Пакет №3

8. Панель фронтальная средняя 1155x1944 – 1 шт.

Пакет №4

9. Профиль передний левый – 1 шт.
10. Профиль передний правый – 1 шт.
11. Профиль задний правый – 1 шт.
12. Профиль задний левый – 1 шт.
13. Профиль надстройки – 2 шт.
14. Саморез 3,5x16 DIN 7981 – 16 шт.
15. Шкант мебельный 8x30 – 14 шт.
16. Шток эксцентрика – 18 шт.
17. Эксцентрик – 18 шт.
18. Заглушка эксцентрика – 18 шт.
19. Евровинт 7x70 – 6 шт.
20. Уголок мебельный пластиковый – 4 шт.
21. Уголок крепежный – 4 шт.
22. Полкодержатель для стекла с присоской и доп. упором – 16 шт.
23. Саморез 3,5x16 ГОСТ 1145-80 – 24 шт.
24. Саморез 4,2x16 DIN 968 – 16 шт.
25. Ключ к евровинту – 1 шт.
26. Руководство по эксплуатации – 1 шт.

Пакет №5

27. Тумба – 1 шт.
28. Ручка – 4 шт.
29. Винт 4x20 DIN 967 – 8 шт.

Пакет №6

30. Тумба – 1 шт.
31. Ручка – 4 шт.
32. Винт 4x20 DIN 967 – 8 шт.

ООО ЦИРМИ INFO@CIRMI.RU WWW.GOSZDRAVNADZOR.RU

4. Инструкция по сборке.

4.1. Распаковать стол и комплектующие. Сборка ведется двумя сборщиками на чистой, ровной поверхности.

4.2. Закрепить профиль (9,10) на боковинах стола при помощи саморезов 3,5х16 (14) (см. рис. 1). Панель расположить на полочке заподлицо с верхним торцом профиля. На рисунке показана левая боковина стола, правая собирается зеркально.

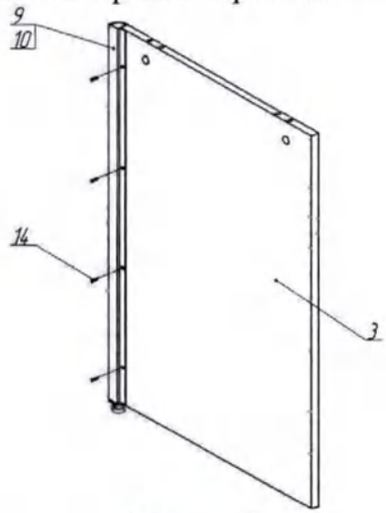

Рисунок 1

4.3. Уложить столешницу (1) лицевой стороной на ровную горизонтальную поверхность (с лицевой стороны столешницы установлена заглушка кабель-канал).

4.4. Установить шканты (15) в подготовленные глухие отверстия диаметром 8 мм, до упора при помощи молотка **(в отверстия диаметром 5 мм шканты не вставлять).** Ввернуть в подготовленные отверстия диаметром 5 штоки эксцентриков (16) до упора, т.е. на величину резьбы.

4.5. Установить в подготовленные отверстия на боковых и задней панелях эксцентрики (17). Установить боковины и средние стойки стола на столешнице так, чтобы головки штоков и шканты вошли в подготовленные отверстия панелей. **Особого давления на панели не прилагать.**

4.9. Закрепить профиля надстройки на панелях надстройки при помощи саморезов 3,5х16 (14). При этом полочка профиля должна

4.6. С помощью кр овой отвертки или ключа, поворачивая по часовой стрелке эксцентрики, притянуть столешницу к торцам боковых панелей. Закрыть эксцентрики заглушками (18) (рисунок 2).

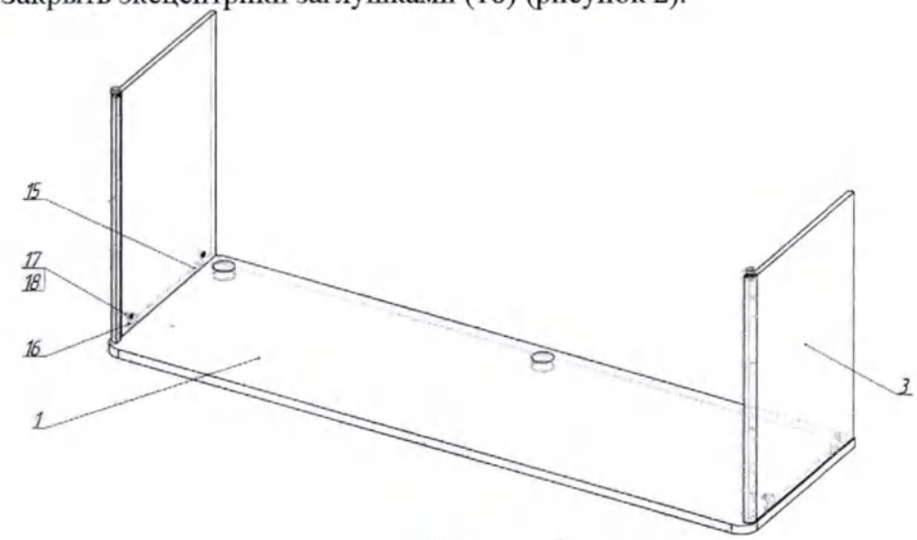

Рисунок 2

4.7. Перевернуть стол. Под передние углы боковин временно подложить подкладки монтажные под опоры (7) (входят в комплект поставки).

4.8. Закрепить передние профиля на боковинах стола при помощи саморезов 3,5х16 (14) как показано на рисунке 3.

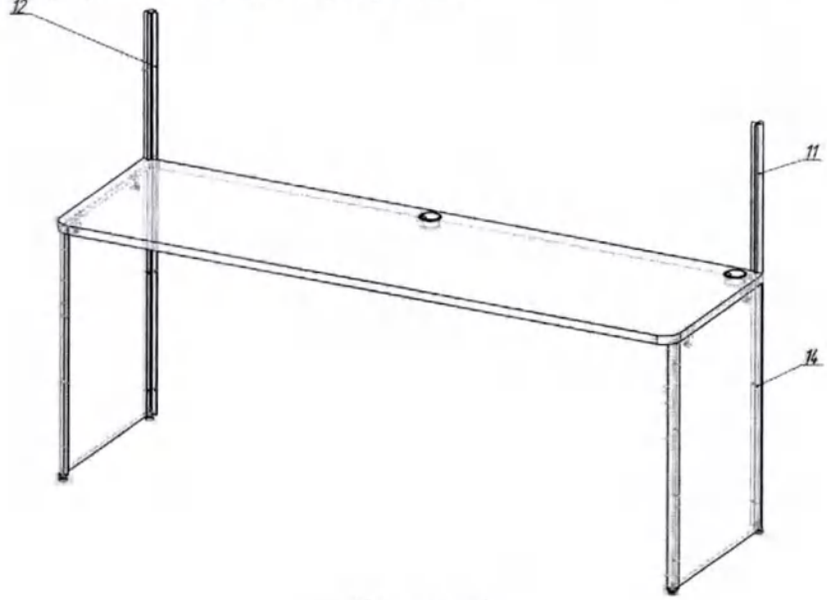

Рисунок 3

ООО ЦИРМИ INFO@CIRMI.RU WWW.GOSZDRAVNADZOR.RU

располагаться со стороны глухих отверстий под эксцентрик в пласти панели.

4.10. Установить в подготовленные отверстия столешницы штоки экцентриков(16).

4.11. Установить в подготовленные отверстия на панелях надстройки эксцентрики(17).

4.12. Установить ранее собранные стойки надстройки на столешнице так, чтобы головки штоков и шканты вошли в подготовленные отверстия панелей. **Особого давления на панели не прилагать** (рисунок 4).

4.13. С помощью крестовой отвертки или шестигранного ключа, поворачивая по часовой стрелке эксцентрики, притянуть панели надстройки к столешнице стола. Закрыть эксцентрики заглушками (18) (рисунок 4).

4.14. Дополнительно закрепить боковые панели надстройки на передних профилях при помощи саморезов 3,5x16 (14) (рисунок 4).

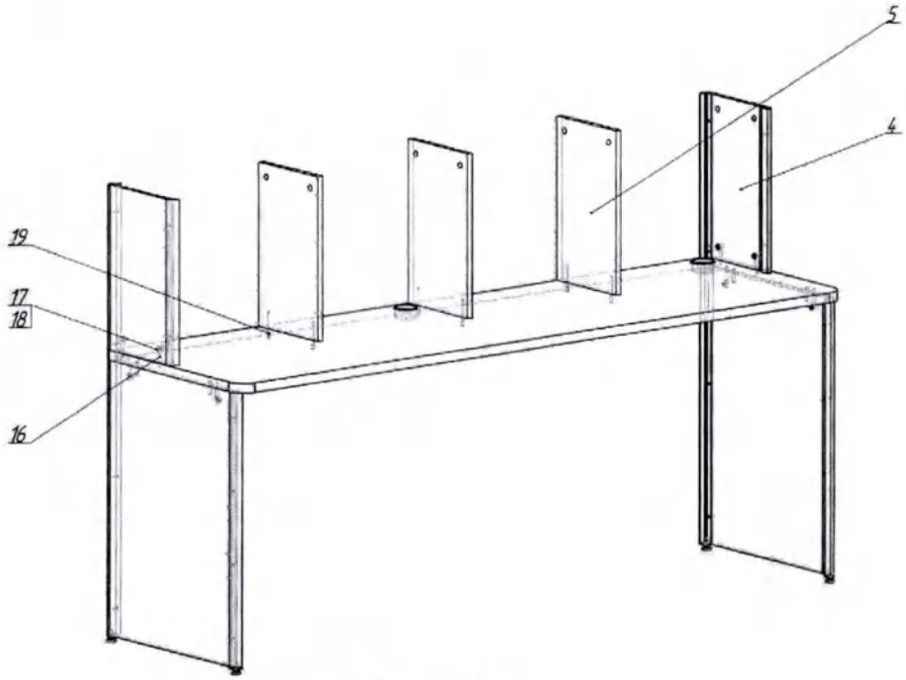

Рисунок 4

4.15. Закрепить средние панели надстройки при помощи евровинтов 7x70 (19) (рисунок 4).

4.16. Уложить столешницу надстройки лицевой стороной на ровную горизонтальную поверхность, крепежными отверстиями вверх.

4.17. Установить шканты (15) в подготовленные глухие отверстия диаметром 8 мм, до упора при помощи молотка **(в отверстия диаметром 5 мм шканты не вставлять).** Ввернуть в подготовленные отверстия диаметром 5 штоки эксцентриков до упора, т.е. на величину резьбы.

4.18. Установить в подготовленные отверстия на панелях надстройки эксцентрики (17). Установить столешницу надстройки на панелях надстройки так, чтобы головки штоков и шканты вошли в подготовленные отверстия панелей. **Особого давления на панели не прилагать.**

4.19. С помощью крестовой отвертки или шестигранного ключа, поворачивая по часовой стрелке эксцентрики, притянуть столешницу надстройки к панелям надстройки. Закрыть эксцентрики заглушками (18) (рисунок 5).

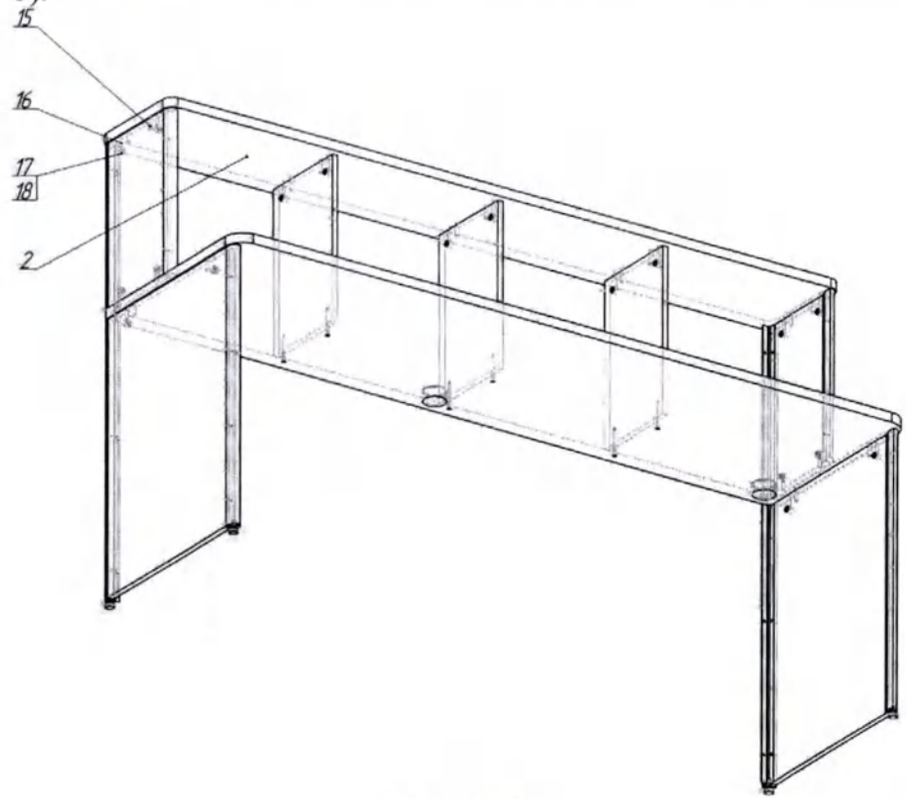

Рисунок 5

ООО ЦИРМИ INFO@CIRMI.RU WWW.GOSZDRAVNADZOR.RU

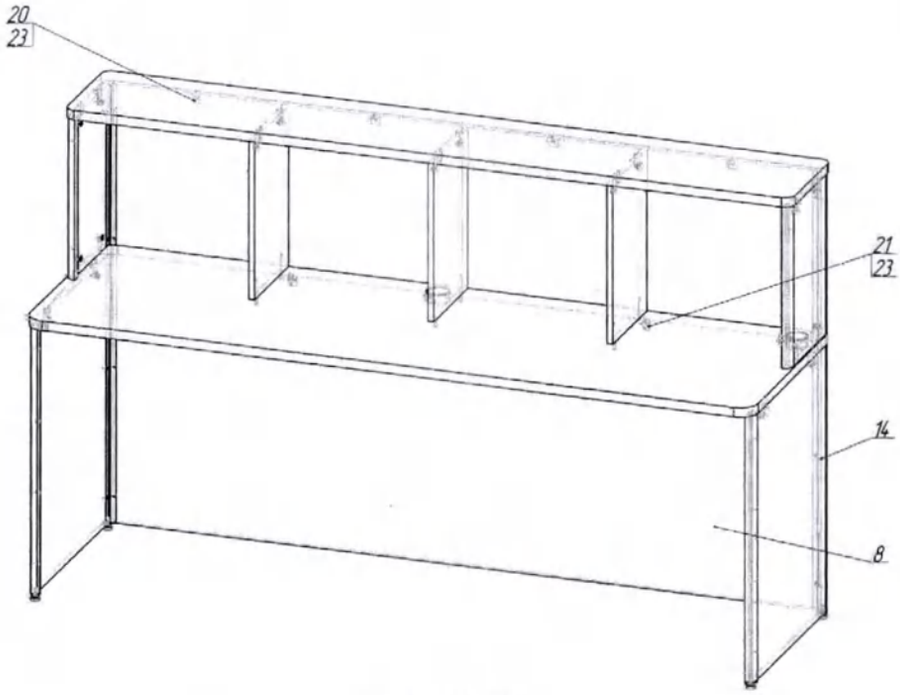

Рисунок 6

4.21.Дополнительно закрепить фронтальную панель уголками, как показано на рисунке 6. К столешнице надстройки фронтальные панели крепятся пластиковыми уголками и саморезами 3,5х16 (23), к столешнице стола – металлическими уголками с пластиковой заглушкой и саморезами 3,5х16 (23) (рисунок 6).

4.22.Отрегулировать опоры стола при необходимости.

4.23.Установить полки надстройки на полкодержатели .

4.24.Распаковать тумбы и комплектующие.

4.25.Установить ручки тумб на ящиках в рабочее положение при помощи винтов 4х20 (29).

4.26. Установить тумбы согласно схеме стола. Стол готов к эксплуатации.

4.20.Закрепить на ючках передних профилей фронтальную панель стола при помощи саморезов 3,5х16 (рисунок 6).

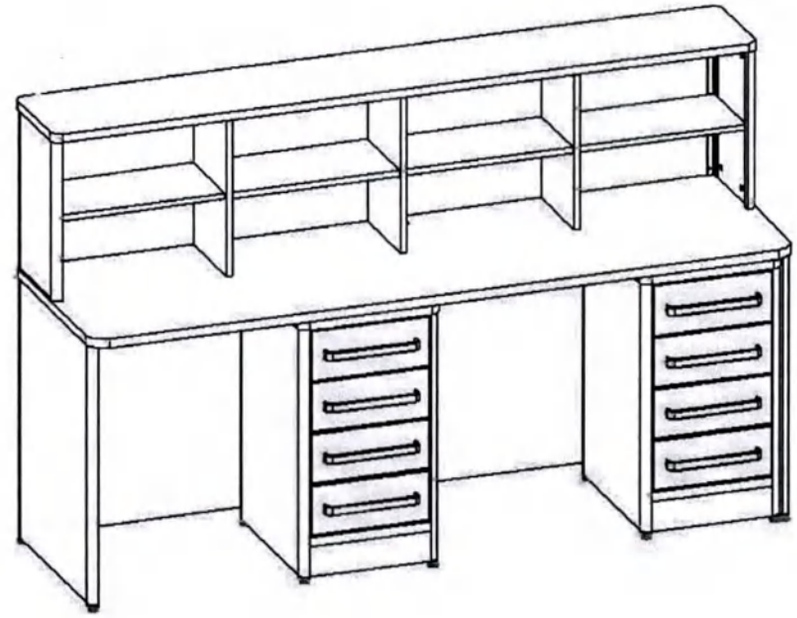

ООО ЦИРМИ INFO@CIRMI.RU WWW.GOSZDRAVNADZOR.RU

Всего прошито, пронумеровано
и скреплено печатью
60 (шестьдесят) листа(ов)
Рамазанова О.1 Ф.И.О.
_____ личная подпись

ООО ЦИРМИ INFO@CIRMI.RU WWW.GOSZDRAVNADZOR.RU