УТВЕРЖДАЮ
Директор
ООО «АБ Мед»

_____Киселева А.А.
«__»_____2024 г.

Тумба медицинская «АВАНТА»
по ТУ 32.50.30-009-92135860-2022

**Руководство по эксплуатации**

АШМП.324299.100

ЭЛЕКТРОННАЯ КОПИЯ ОФОРМЛЕНА ЦЕНТРОМ ИСПЫТАНИЙ И РЕГИСТРАЦИИ МЕДИЦИНСКИХ ИЗДЕЛИЙ

# СОДЕРЖАНИЕ

1 КЛАССИФИКАЦИЯ МЕДИЦИНСКОГО ИЗДЕЛИЯ ..... 4
2 ОПИСАНИЕ И РАБОТА ..... 4
3 ТЕХНИЧЕСКИЕ ТРЕБОВАНИЯ ..... 5
4 ТРЕБОВАНИЯ БЕЗОПАСНОСТИ ..... 25
5 ИСПОЛЬЗОВАНИЕ ПО НАЗНАЧЕНИЮ ..... 25
6 ТЕХНИЧЕСКОЕ ОБСЛУЖИВАНИЕ И РЕМОНТ ..... 26
7 УКАЗАНИЯ ПО ЭКСПЛУАТАЦИИ ..... 27
8 ТРАНСПОРТИРОВАНИЕ И ХРАНЕНИЕ ..... 28
9 ТРЕБОВАНИЯ УТИЛИЗАЦИИ И ОХРАНЫ ОКРУЖАЮЩЕЙ СРЕДЫ ..... 28
10 СВИДЕТЕЛЬСТВО О ПРИЁМКЕ ..... 29
11 СВИДЕТЕЛЬСТВО ОБ УПАКОВЫВАНИИ ..... 29
12 СВЕДЕНИЯ О РЕКЛАМАЦИЯХ ..... 29
13 ГАРАНТИИ ИЗГОТОВИТЕЛЯ ..... 30
14 СВЕДЕНИЯ ОБ ИССЛЕДОВАНИИ НА ЖИВОТНЫХ ..... 31
15 СВЕДЕНИЯ О МАТЕРИАЛАХ ЧЕЛОВЕЧЕСКОГО И ЖИВОТНОГО ПРОИСХОЖДЕНИЯ, СОДЕРЖАЩИХСЯ В МЕДИЦИНСКОМ ИЗДЕЛИИ ..... 31
16 СВЕДЕНИЯ О НАЛИЧИИ ЛЕКАРСТВЕННЫХ СРЕДСТВ В СОСТАВЕ МЕДИЦИНСКОГО ИЗДЕЛИЯ ..... 31
17 СВЕДЕНИЯ О СТЕРИЛИЗАЦИИ ..... 31
ПРИЛОЖЕНИЕ А ..... 32
ПРИЛОЖЕНИЕ Б ..... 34



ООО ЦИРМИ INFO@CIRMI.RU WWW.GOSZDRAVNADZOR.RU

Настоящее Руководство по эксплуатации распространяется на Тумбу медицинскую АВАНТА (далее – тумба, изделие) и представляет собой объединенный с паспортом документ, содержащий сведения о назначении, конструкции, принципе действия и характеристиках тумбы, необходимые для правильной эксплуатации, транспортирования, хранения, обслуживания и утилизации, а также сведения, удостоверяющие гарантии изготовителя.

⚠ Информация, важная для безопасного применения тумбы отмечена предупредительным треугольником с восклицательным знаком. Этим указаниям следует уделять особое внимание.

⚠ К эксплуатации допускается медицинский персонал и пациенты, детально изучившие настоящее Руководство по эксплуатации.

⚠ **ВНИМАНИЕ! Модификация изделия не допускается!**

⚠ Ремонт изделия может осуществляться только квалифицированным специально обученным персоналом сервисных центров.

По всем вопросам, касающимся использования тумбы, необходимо обращаться к изготовителю:

Общество с ограниченной ответственностью «АБ Мед» (ООО «АБ Мед»)
Адрес: 109388, г. Москва, ул. Гурьянова, д. 30, пом.106,107
Тел.: +7 (473) 260-44-47, 260-44-48, 260-44-49
E-mail: direktor_vol@mail.ru

⚠ Изготовитель не несет ответственности за ущерб, вызванный использованием изделия в целях, отличающихся от указанных в данном руководстве по эксплуатации.



ООО ЦИРМИ INFO@CIRMI.RU WWW.GOSZDRAVNADZOR.RU

# 1 КЛАССИФИКАЦИЯ МЕДИЦИНСКОГО ИЗДЕЛИЯ

В зависимости от потенциального риска применения тумба относится к классу 1 (согласно приказу министерства здравоохранения Российской Федерации №4н от 06.06.2012).

В зависимости от устойчивости к климатическим воздействиям тумба относится к виду УХЛ4.2 по ГОСТ 15150.

В зависимости от воспринимаемых механических воздействий при эксплуатации тумба относится к группе 2 по ГОСТ Р 50444.

По требованиям безопасности тумба соответствует ГОСТ Р 50444, ГОСТ Р МЭК 60601-1, ГОСТ Р МЭК 60601-1-6, ГОСТ Р МЭК 62366.

Перечень документов, на которые даны ссылки в настоящем документе, приведен в приложении А

Настоящее Руководство разработано в соответствие с требованиями ГОСТ Р 2.106, ГОСТ Р 2.601, ГОСТ Р 2.610.

# 2 ОПИСАНИЕ И РАБОТА

## 2.1 Назначение и условия применения

Тумба предназначена для специализированных помещений, отделений различных лечебно- профилактических учреждений с целью размещения перевязочного материала, медицинской посуды, медицинских инструментов.

Условия применения: лечебно-профилактические учреждения.

## 2.2 Потенциальные потребители

Медицинский персонал.

## 2.3 Показания

Оснащение специализированных помещений, отделений различных лечебно-профилактических учреждений для размещения перевязочного материала, медицинской посуды, медицинских инструментов.

## 2.4 Противопоказания

Индивидуальная непереносимость материала.

## 2.5 Побочные эффекты

Побочные эффекты не наблюдаются при соблюдении требований настоящего руководства по эксплуатации и противопоказаний.

## 2.6 Меры предосторожности

⚠ **Внимание!**

- Используйте тумбу только в соответствии с данным руководством.
- Персонал допускается к работе с тумбой только после детального изучения настоящего руководства по эксплуатации.



ООО ЦИРМИ INFO@CIRMI.RU WWW.GOSZDRAVNADZOR.RU

- В случае нарушения правил эксплуатации тумбы, установленных изготовителем, может ухудшаться защита, примененная в данном изделии.

- Запрещается самостоятельное изготовление и замена составных частей тумбы.

- Обнаруженные во время осмотра неполадки должны быть немедленно устранены, а если это невозможно, то эксплуатация тумбы должна быть прекращена.

- Уход за тумбой осуществлять в соответствии с данным руководством.

- Не допускается применять соду, порошки, пасты и другие абразивные материалы, не предназначенные для ухода за тумбой.

- Не следует ставить на поверхность тумбы горячие предметы без теплоизоляционной прокладки.

- Не допускается ударов жесткими предметами.

## 3 ТЕХНИЧЕСКИЕ ТРЕБОВАНИЯ

### 3.1 Основные параметры и характеристики

3.1.1 Тумба соответствует требованиям ГОСТ Р 50444, настоящих технических условий и комплектов конструкторской документации согласно таблице 1.

Таблица 1 – Полный (номенклатурный) перечень изделий.

| **Модель** | **Наименование** | **Обозначение документа** | **№ Рисунка** |
|---|---|---|---|
| С-10 «Стандарт» | Тумба «АВАНТА» | АШМП.324299.101 | Рис. 1 |
| С-03 «Стандарт» | Тумба «АВАНТА» | АШМП.324299.101 | Рис. 2 |
| С-04 «Стандарт» | Тумба «АВАНТА» | АШМП.324299.101 | Рис. 3 |
| КН-10 «Классик» | Тумба «АВАНТА» | АШМП.324299.102 | Рис. 4 |
| КН-12 «Классик» | Тумба «АВАНТА» | АШМП.324299.102 | Рис. 5 |
| КН-14У «Классик» | Тумба «АВАНТА» | АШМП.324299.102 | Рис. 6 |
| КН-03 «Классик» | Тумба «АВАНТА» | АШМП.324299.102 | Рис. 7 |
| КН-03К «Классик» | Тумба «АВАНТА» | АШМП.324299.102 | Рис. 8 |
| КН-04 «Классик» | Тумба «АВАНТА» | АШМП.324299.103 | Рис. 9 |
| КН-04К «Классик» | Тумба «АВАНТА» | АШМП.324299.103 | Рис. 10 |
| КН-05 «Классик» | Тумба «АВАНТА» | АШМП.324299.103 | Рис. 11 |
| КН-05К «Классик» | Тумба «АВАНТА» | АШМП.324299.103 | Рис. 12 |
| ПЦ-10 «Премиум» | Тумба «АВАНТА» | АШМП.324299.104 | Рис. 13 |
| ПЦ-12 «Премиум» | Тумба «АВАНТА» | АШМП.324299.104 | Рис. 14 |
| ПЦ-13 «Премиум» | Тумба «АВАНТА» | АШМП.324299.104 | Рис. 15 |
| ПЦ-14У «Премиум» | Тумба «АВАНТА» | АШМП.324299.104 | Рис. 16 |



ООО ЦИРМИ INFO@CIRMI.RU WWW.GOSZDRAVNADZOR.RU

| | | | |
|---|---|---|---|
| ПЦ-03 «Премиум» | Тумба «АВАНТА» | АШМП.324299.104 | Рис. 17 |
| ПЦ-04 «Премиум» | Тумба «АВАНТА» | АШМП.324299.104 | Рис. 18 |
| ПЦ-05 «Премиум» | Тумба «АВАНТА» | АШМП.324299.104 | Рис. 19 |
| ПЦ-06 «Премиум» | Тумба «АВАНТА» | АШМП.324299.104 | Рис. 20 |
| В-10 «VIP» | Тумба «АВАНТА» | АШМП.324299.104 | Рис. 21 |
| В-12 «VIP» | Тумба «АВАНТА» | АШМП.324299.104 | Рис. 22 |
| В-14У «VIP» | Тумба «АВАНТА» | АШМП.324299.104 | Рис. 23 |
| В-03 «VIP» | Тумба «АВАНТА» | АШМП.324299.104 | Рис. 24 |
| В-03К «VIP» | Тумба «АВАНТА» | АШМП.324299.104 | Рис. 25 |
| В-04 «VIP» | Тумба «АВАНТА» | АШМП.324299.104 | Рис. 26 |
| В-04К «VIP» | Тумба «АВАНТА» | АШМП.324299.104 | Рис. 27 |
| В-30 «VIP» | Тумба «АВАНТА» | АШМП.324299.104 | Рис. 28 |
| В-30К «VIP» | Тумба «АВАНТА» | АШМП.324299.104 | Рис. 29 |
| В-31 «VIP» | Тумба «АВАНТА» | АШМП.324299.104 | Рис. 30 |
| В-31К «VIP» | Тумба «АВАНТА» | АШМП.324299.104 | Рис. 31 |
| В-40 «VIP» | Тумба «АВАНТА» | АШМП.324299.104 | Рис. 32 |
| В-40К «VIP» | Тумба «АВАНТА» | АШМП.324299.104 | Рис. 33 |
| В-41 «VIP» | Тумба «АВАНТА» | АШМП.324299.104 | Рис. 34 |
| В-41К «VIP» | Тумба «АВАНТА» | АШМП.324299.104 | Рис. 35 |

3.1.2 Конструкция и внешний вид тумбы соответствует рисункам № 1-51 Приложения Б.

3.1.3 Массогабаритные характеристики тумбы соответствуют указанным в таблице 2. Допускаемое отклонение размеров ±8 мм. Допускаемое отклонение массы ±0,8 кг.

Таблица 2 – Массогабаритные характеристики

| **Наименование** | **Габаритные размеры (ШхВхГ), мм** | **Масса, кг** |
|---|---|---|
| **Тумбы** | | |
| С-10 «Стандарт» | 500x850x600 | 25,9 |
| С-03 «Стандарт» | 500x850x600 | 27,4 |
| С-04 «Стандарт» | 500x850x600 | 39,2 |
| КН-10 «Классик» | 510x860x600 | 20,8 |
| КН-12 «Классик» | 510x860x600 | 28,7 |
| КН-14У «Классик» | 320x860x600 | 20,7 |



ООО ЦИРМИ INFO@CIRMI.RU WWW.GOSZDRAVNADZOR.RU

| | | |
|---|---|---|
| КН-03 «Классик» | 510x860x600 | 28,2 |
| КН-03К «Классик» | 510x798x628 | 33,0 |
| КН-04 «Классик» | 510x860x600 | 37,7 |
| КН-04К «Классик» | 510x798x628 | 38,1 |
| КН-05 «Классик» | 510x860x600 | 31,8 |
| КН-05К «Классик» | 510x798x628 | 33,6 |
| ПЦ-10 «Премиум» | 540x875x600 | 25,3 |
| ПЦ-12 «Премиум» | 540x875x600 | 28,4 |
| ПЦ-13 «Премиум» | 540x875x600 | 29,2 |
| ПЦ-14У «Премиум» | 350x875x600 | 25,8 |
| ПЦ-03 «Премиум» | 540x875x600 | 32,8 |
| ПЦ-04 «Премиум» | 540x875x600 | 41,5 |
| ПЦ-05 «Премиум» | 540x875x600 | 35,5 |
| ПЦ-06 «Премиум» | 540x875x600 | 37,5 |
| В-10 «VIP» | 540x897x600 | 43,1 |
| В-12 «VIP» | 540x897x600 | 45,1 |
| В-14У «VIP» | 350x897x600 | 33,6 |
| В-03 «VIP» | 540x897x600 | 50,1 |
| В-03К «VIP» | 540x835x628 | 47,7 |
| В-04 «VIP» | 540x897x600 | 53,6 |
| В-04К «VIP» | 540x835x628 | 46,9 |
| В-30 «VIP» | 835x897x600 | 67,6 |
| В-30К «VIP» | 835x835x628 | 67,2 |
| В-31 «VIP» | 1030x897x600 | 73,7 |
| В-31К «VIP» | 1030x845x628 | 73,8 |
| В-40 «VIP» | 835x897x600 | 71,3 |
| В-40К «VIP» | 835x835x628 | 71,4 |
| В-41 «VIP» | 1030x897x600 | 79,6 |
| В-41К «VIP» | 1030x835x628 | 79,3 |

3.1.4 В таблице 3 указаны массогабаритные характеристики съемных составляющих тумбы. Допускаемое отклонение размеров ±8 мм. Допускаемое отклонение массы ±0,8 кг.

Таблица 3. Массогабаритные характеристики

| **Наименование** | **Габаритные размеры (ШхВхГ), мм** | **Масса, кг** | **№ Рисунка** |
|---|---|---|---|
| **Вставки для маленьких ящиков** | | | |



ООО ЦИРМИ INFO@CIRMI.RU WWW.GOSZDRAVNADZOR.RU

| | | | |
|---|---|---|---|
| ВМ-01 | 428х43х423 | 0,35 | Рис.36 |
| ВМ-02 | 428х43х423 | 0,35 | Рис.37 |
| ВМ-32 | 428х43х423 | 0,35 | Рис.38 |
| ВМ-35 | 428х43х423 | 0,35 | Рис. 39 |
| ВМ-36 | 428х43х423 | 0,35 | Рис.40 |
| ВМ-04 | 428х43х423 | 0,35 | Рис.41 |
| ВМ-05 | 428х43х423 | 0,35 | Рис.42 |
| ВМ-09 | 428х43х423 | 0,35 | Рис.43 |
| ВМ-12 | 428х43х423 | 0,35 | Рис.44 |
| ВМ-14 | 428х43х423 | 0,35 | Рис. 45 |
| **Вставки для средних ящиков** | | | |
| ВС-01 | 428х130х423 | 0,55 | Рис.46 |
| ВС-02 | 428х130х423 | 0,55 | Рис.47 |
| ВС-03 | 428х130х423 | 0,55 | Рис. 48 |
| ВС-04 | 428х130х423 | 0,55 | Рис. 49 |
| **Вставки для больших ящиков** | | | |
| ВГ-01 | 428х217х423 | 0,75 | Рис. 50 |
| ВГ-02 | 428х217х423 | 0,75 | Рис. 51 |
| **Дополнительные Вставки для тумб серии VIP** | | | |
| ВМ-41 | 43х453х428 | 0,38 | Рис. 52 |
| ВМ-42 | 43х453х428 | 0,38 | Рис. 53 |
| ВМ-44 | 43х453х428 | 0,38 | Рис. 54 |
| ВМ-46 | 43х453х428 | 0,38 | Рис. 55 |
| ВС-41 | 130х453х428 | 0,61 | Рис. 56 |
| ВС-42 | 130х453х428 | 0,61 | Рис. 57 |
| ВГ-41 | 217х453х428 | 0,76 | Рис. 58 |
| ВГ-42 | 217х453х428 | 0,76 | Рис. 59 |
| ВМ-51 | 43х292х428 | 0,22 | Рис. 60 |
| ВМ-52 | 43х292х428 | 0,22 | Рис. 61 |
| ВМ-54 | 43х292х428 | 0,22 | Рис. 62 |
| ВМ-55 | 43х292х428 | 0,22 | Рис. 63 |
| ВС-51 | 130х292х428 | 0,5 | Рис. 64 |
| ВС-52 | 130х292х428 | 0,5 | Рис. 65 |
| ВГ-51 | 217х292х428 | 0,4 | Рис. 66 |
| ВГ-52 | 217х292х428 | 0,4 | Рис. 67 |



ООО ЦИРМИ INFO@CIRMI.RU WWW.GOSZDRAVNADZOR.RU

3.1.5 Столешницы тумб, полки и днища ящиков выдерживают двукратную номинальную равномерно распределенную нагрузку. За номинальную принимают нагрузку массой:

- на столешницу и тумбы (20±1) кг;
- на полку металлическую (15±1) кг;
- на дно ящика (5±1) кг

3.1.6 Количество и размеры ящиков и полок, а также их расположение соответствуют рисункам № 1-35 Приложения В. Предельные отклонения размеров не превышают ± 4 мм.

3.1.7 Фасады дверей и ящиков тумб изготавливаются из листовой холоднокатаной и оцинкованной стали, окрашенной полиэфирной порошковой краской, или окрашенной оцинкованной стали, облицованной закаленным стеклом. Толщина фасадов 20,5±1,0 мм.

3.1.8 Каркас тумб имеет сварную конструкцию, выполненную из сложносогнутых стальных профилей.

3.1.9 Наружные боковые стенки и декоративные панели тумб изготавливаются из листового холоднокатаного металла, толщиной 0,5-1,0 мм. Внутренние боковые стенки изготавливаются из листового металла толщиной 0,5 мм.

3.1.10 Дверцы тумбы открываются и закрываться плавно, без перекосов, с усилием не более 20 Н.

3.1.11 Ящики тумбы имеют устройство для предотвращения выпадения их из корпуса.

3.1.12 Двери тумбы и ящики без замков имеют устройство, предотвращающее их самопроизвольное открывание.

3.1.13 На изделия могут устанавливаться замки:

- замок на дверь;
- замок на ящики;
- Центральный замок с ключом на ящики.

3.1.14 Замок на каждый ящик устанавливается на внутренней стороне фасада ящика, цилиндр замка с замочной скважиной располагается по центру наружного фасада.

3.1.15 Замок на дверь тумбы устанавливается на внутренней стороне фасада, цилиндр замка с замочной скважиной располагается на наружном фасаде двери.

3.1.16 Центральный замок с ключом на ящики тумбы запирает одновременно все ящики тумбы. Цилиндр замка с замочной скважиной находится с правой стороны декоративной накладки, расположенной над верхним ящиком. Запорный механизм замка, состоящий из штанг и рычагов установлен над верхним ящиком и за задними стенками ящиков. Блокировка открывания ящиков осуществляется за счет зацепления запирающих деталей со скобами на задней стенке ящиков.



ООО ЦИРМИ INFO@CIRMI.RU WWW.GOSZDRAVNADZOR.RU

3.1.17 Выдвижные ящики тумбы имеют свободный ход без заеданий и перекосов, с усилием выдвигания не более 30 Н.

3.1.18 Тумба устойчиво стоит на опорах. Зазор между одной из опор и поверхностью пола не превышает 3 мм.

3.1.19 Тумбы оснащены четырьмя колесами со следующими характеристиками:

- в зависимости от варианта исполнения колеса могут быть трех типоразмеров – диаметром 50 мм, 75 мм, 125 мм;
- Два из четырех колес должны иметь тормозные устройства;
- Усилие срабатывания тормозного устройства не более 30 Н;
- Усилие перемещения при снятых тормозах не более 120 Н;
- Усилие, вызывающее начало движения, при включенных тормозах не менее 190 Н.

3.1.20 Защитные и защитно-декоративные покрытия для поверхностей фурнитуры и деталей из металла по ГОСТ 9.032, ГОСТ 9.301, ГОСТ 9.303 для изделий группы условий 1.

3.1.21 Наружные поверхности тумбы устойчивы к дезинфекции по МУ 287-113 3 % раствором перекиси водорода по ГОСТ 177 с добавлением 0,5 % раствора моющего средства типа «Лотос» по ГОСТ 25644 или 1 % раствором хлорамина по ТУ 9392-031-00203306-2003.

3.1.22 Тумба при эксплуатации устойчива к воздействию климатических факторов внешней среды в соответствии с требованиями для изделий исполнения УХЛ 4.2 по ГОСТ 15150.

3.1.23 Тумба обладает устойчивостью к механическим воздействиям при эксплуатации, соответствующим требованиям к изделиям группы 2 по ГОСТ Р 50444.

3.1.24 Тумба в транспортной таре обладает прочностью к воздействию климатических факторов при транспортировании в условиях 5 по ГОСТ 15150. Тумба в транспортной таре обладает прочностью к воздействию климатических факторов при хранении в условиях 2 по ГОСТ 15150.

3.1.25 Тумба в транспортной упаковке обладает прочностью к механическим воздействиям при транспортировании, соответствующим требованиям ГОСТ Р 50444.

3.1.26 Изделие не имеет дефектов.

3.2 Требования к сырью, материалам и покупным изделиям

3.2.1 Материалы, сырье и покупные изделия, применяемые при изготовлении тумбы, соответствуют требованиям стандартов или технических условий на эти материалы, сырье и покупные изделия, предусмотренные действующим законодательством, и имеют сопроводительные документы о качестве предприятия-поставщика.

3.2.2 Входной контроль сырья, материалов и покупных изделий, применяемых при производстве тумбы, проводится в соответствии с требованиями ГОСТ 24297.

3.2.3 Для изготовления тумбы используются сырье, материалы и покупные изделия, которые имеют кратковременный контакт с неповрежденной кожей. Перечень этих материалов указан в таблице 4. Цветовая гамма медицинского изделия соответствует спектру



ООО ЦИРМИ INFO@CIRMI.RU WWW.GOSZDRAVNADZOR.RU

цветов по таблице RAL classic, поэтому в таблице 4 указаны основные цвета (красители), при смешении которых в разных пропорциях, можно получить весь остальной спектр цветов по таблице RAL classic.

Таблица 4 - Сырье, материалы и покупные изделия

| **Наименование** | **Марка и производитель материала** |
|---|---|
| Боковые стенки тумб | Сталь лист холоднокатаный, марка 08пс<br>**Изготовитель:** ПАО «Северсталь», Россия |
| Вставка в ящик ВМ-35 | Листы из ударопрочного полистирола, размер: 3000х2000х2 мм гл\мат<br>**Изготовитель**: ООО «Платтен», Россия |
| Фасадные поверхности тумб | Оцинкованная сталь, марка 08пс<br>**Изготовитель**: ПАО «Северсталь», Россия |
| Ручки дверей и ящиков | Алюминиевый пруток (сплав АМг5)<br>**Изготовитель**: ООО «КраМЗ», Россия |
| Ручки дверей и ящиков для тумб серии VIP | Профиль прессованный из алюминиевого сплава, АД31<br>**Изготовитель**: ООО «МИ Групп», Россия |
| Рабочие поверхности тумбы | Плиты древесноволокнистые облицованные бумажно-слоистым декоративным пластиком (столешницы) по ТУ 5534-00246242352-2009.<br>**Изготовитель**: ООО «Скиф», Россия<br>или<br>Плиты древесноволокнистые облицованные бумажно-слоистым декоративным пластиком (столешницы), марка «СЛОТЕКС»<br>**Изготовитель**: АО «Слотекс», Россия |
| Фасадные поверхности тумб серии VIP | Стекло закаленное строительное бесцветное, толщина 4 мм<br>**Изготовитель**: АО «Балтийское стекло», Россия |
| Декоративная и защитная окраска поверхностей | Краска полиэфирная порошковая марка «PrimaTek»:<br>1. Зеленый (Наименование вещества по IUPAC: [1,2,3,4,8,9,10,11,15,16,17,18,22,23,24,25-Гексадекахлор-29H,31H-фталоцианинат(2-)-N29, N30, N31, N32]меди(SP-4-2);<br>2. Красный (Наименование вещества по IUPAC: 5,12-дигидро-2,9-диметилхино[2,3-b]акридин-7,14-дион);<br>3. Синий (Наименование вещества по IUPAC: [29H, 31H-Фталоцианинат (2)- N29, N30, N31, N32] меди (SP-4-1).<br>4. Титан диоксид (белый)<br>**Изготовитель:** ООО «НПК «Приматек»», Россия |



ООО ЦИРМИ INFO@CIRMI.RU WWW.GOSZDRAVNADZOR.RU

| | |
|---|---|
| | * Цветовая гамма медицинского изделия соответствует спектру цветов по таблице RAL classic и смешение данных пигментов в разной пропорции дает весь спектр цветов по таблице RAL classic. От RAL 1000 до RAL 9023. |

3.3 Требования к надежности

3.3.1 Средняя наработка на отказ (То) не менее 5000 часов.

3.3.2 Средний срок службы тумбы составляет 10 лет. Критерием предельного состояния тумбы считается невозможность или нецелесообразность ее восстановления (или использования).

3.4 Комплектность

3.4.1 Комплект поставки включает в себя:

Тумба медицинская «АВАНТА» по ТУ 32.50.30-009-92135860-2022:

I.Варианты исполнения:

1. Тумба медицинская «АВАНТА» С-10 «Стандарт»:
   - 1.1 Тумба С-10 – 1 шт.
   - 1.2 Замок на дверь с ключом (при необходимости) – 1 шт.
   - 1.3 Руководство по эксплуатации – 1 шт.
2. Тумба медицинская «АВАНТА» С-03 «Стандарт»:
   - 2.1 Тумба С-03 – 1 шт.
   - 2.2 Замок с ключом на ящик (при необходимости) – 3 шт.
   - 2.3 Центральный замок с ключом (при необходимости) – 1 шт.
   - 2.4 Вставка в ящик ВМ-01 (при необходимости) – 1 шт.
   - 2.5 Вставка в ящик ВМ-02 (при необходимости) – 1 шт.
   - 2.6 Вставка в ящик ВМ-32 (при необходимости) – 1 шт.
   - 2.7 Вставка в ящик ВМ-35 (при необходимости) – 1 шт.
   - 2.8 Вставка в ящик ВМ-36 (при необходимости) – 1 шт.
   - 2.9 Вставка в ящик ВМ-04 (при необходимости) – 1 шт.
   - 2.10 Вставка в ящик ВМ-05 (при необходимости) – 1 шт.
   - 2.11 Вставка в ящик ВМ-09 (при необходимости) – 1 шт.
   - 2.12 Вставка в ящик ВМ-12 (при необходимости) – 1 шт.
   - 2.13 Вставка в ящик ВМ-14 (при необходимости) – 1 шт.
   - 2.14 Вставка в ящик ВС-01 (при необходимости) – 1 шт.
   - 2.15 Вставка в ящик ВС-02 (при необходимости) – 1 шт.
   - 2.16 Вставка в ящик ВС-03 (при необходимости) – 1 шт.
   - 2.17 Вставка в ящик ВС-04 (при необходимости) – 1 шт.
   - 2.18 Вставка в ящик ВГ-01 (при необходимости) – 1 шт.
   - 2.19 Вставка в ящик ВС-02 (при необходимости) – 1 шт.
   - 2.20 Руководство по эксплуатации – 1 шт.
3. Тумба медицинская «АВАНТА» С-04 «Стандарт» в составе:
   - 3.1 Тумба С-04 – 1 шт.
   - 3.2 Замок с ключом на ящик (при необходимости) – 4 шт.
   - 3.3 Центральный замок с ключом (при необходимости) 1 шт.
   - 3.4 Вставка в ящик ВМ-01 (при необходимости) – 1 шт.



ООО ЦИРМИ INFO@CIRMI.RU WWW.GOSZDRAVNADZOR.RU

3.5 Вставка в ящик ВМ-02 (при необходимости) – 1 шт.
3.6 Вставка в ящик ВМ-32 (при необходимости) – 1 шт.
3.7 Вставка в ящик ВМ-35 (при необходимости) – 1 шт.
3.8 Вставка в ящик ВМ-36 (при необходимости) – 1 шт.
3.9 Вставка в ящик ВМ-04 (при необходимости) – 1 шт.
3.10 Вставка в ящик ВМ-05 (при необходимости) – 1 шт.
3.11 Вставка в ящик ВМ-09 (при необходимости) – 1 шт.
3.12 Вставка в ящик ВМ-12 (при необходимости) – 1 шт.
3.13 Вставка в ящик ВМ-14 (при необходимости) – 1 шт.
3.14 Вставка в ящик ВС-01 (при необходимости) – 1 шт.
3.15 Вставка в ящик ВС-02 (при необходимости) – 1 шт.
3.16 Вставка в ящик ВС-03 (при необходимости) – 1 шт.
3.17 Вставка в ящик ВС-04 (при необходимости) – 1 шт.
3.18 Вставка в ящик ВГ-01 (при необходимости) – 1 шт.
3.19 Вставка в ящик ВС-02 (при необходимости) – 1 шт.
3.20 Руководство по эксплуатации - 1 шт.

4. Тумба медицинская «АВАНТА» КН-10 «Классик» -в составе:
4.1 Тумба КН-10 – 1 шт.
4.2 Замок на дверь с ключом (при необходимости) – 1 шт.
4.3 Руководство по эксплуатации – 1 шт.

5. Тумба медицинская «АВАНТА» КН-12 «Классик» -в составе:
5.1 Тумба КН-12 – 1 шт.
5.2 Замок на дверь с ключом (при необходимости) 1 шт.
5.3 Замок с ключом на ящик (при необходимости) – 1 шт.
5.4 Вставка в ящик ВМ-01 (при необходимости) – 1 шт.
5.5 Вставка в ящик ВМ-02 (при необходимости) – 1 шт.
5.6 Вставка в ящик ВМ-32 (при необходимости) – 1 шт.
5.7 Вставка в ящик ВМ-35 (при необходимости) – 1 шт.
5.8 Вставка в ящик ВМ-36 (при необходимости) – 1 шт.
5.9 Вставка в ящик ВМ-04 (при необходимости) – 1 шт.
5.10 Вставка в ящик ВМ-05 (при необходимости) – 1 шт.
5.11 Вставка в ящик ВМ-09 (при необходимости) – 1 шт.
5.12 Вставка в ящик ВМ-12 (при необходимости) – 1 шт.
5.13 Вставка в ящик ВМ-14 (при необходимости) – 1 шт.
5.14 Руководство по эксплуатации - 1 шт.

6. Тумба медицинская «АВАНТА» КН-14У «Классик» -в составе:
6.1 Тумба КН-14У – 1 шт.
6.2 Замок на дверь с ключом (при необходимости) – 1 шт.
6.3 Руководство по эксплуатации – 1 шт.

7. Тумба медицинская «АВАНТА» КН-03 «Классик» -в составе:
7.1 Тумба КН-03 – 1 шт.
7.2 Замок с ключом на ящик (при необходимости) – 3 шт.
7.3 Центральный замок с ключом с ключом на ящик (при необходимости) – 1 шт.
7.4 Вставка в ящик ВС-01 (при необходимости) – 1 шт.
7.5 Вставка в ящик ВС-02 (при необходимости) – 1 шт.
7.6 Вставка в ящик ВС-03 (при необходимости) – 1 шт.
7.7 Вставка в ящик ВС-04 (при необходимости) – 1 шт.
7.8 Вставка в ящик ВГ-01 (при необходимости) – 1 шт.
7.9 Вставка в ящик ВС-02 (при необходимости) – 1 шт.



ООО ЦИРМИ INFO@CIRMI.RU WWW.GOSZDRAVNADZOR.RU

7.10 Руководство по эксплуатации – 1 шт.

**8.** Тумба медицинская «АВАНТА» КН-03К «Классик» -в составе:

8.1 Тумба КН-03К – 1 шт.
8.2 Замок с ключом на ящик (при необходимости) – 3 шт.
8.3 Центральный замок с ключом с ключом на ящик (при необходимости) – 1 шт.
8.4 Вставка в ящик ВС-01 (при необходимости) – 1 шт.
8.5 Вставка в ящик ВС-02 (при необходимости) – 1 шт.
8.6 Вставка в ящик ВС-03 (при необходимости) – 1 шт.
8.7 Вставка в ящик ВС-04 (при необходимости) – 1 шт.
8.8 Вставка в ящик ВГ-01 (при необходимости) – 1 шт.
8.9 Вставка в ящик ВС-02 (при необходимости) – 1 шт.
8.10 Руководство по эксплуатации – 1 шт.

9. Тумба медицинская «АВАНТА» КН-04 «Классик» -в составе:

9.1 Тумба КН-04 – 1шт.
9.2 Замок с ключом на ящик (при необходимости) – 4 шт.
9.3 Центральный замок с ключом с ключом на ящик (при необходимости) – 1 шт.
9.4 Вставка в ящик ВМ-01 (при необходимости) – 1 шт.
9.5 Вставка в ящик ВМ-02 (при необходимости) – 1 шт.
9.6 Вставка в ящик ВМ-32 (при необходимости) – 1 шт.
9.7 Вставка в ящик ВМ-35 (при необходимости) – 1 шт.
9.8 Вставка в ящик ВМ-36 (при необходимости) – 1 шт.
9.9 Вставка в ящик ВМ-04 (при необходимости) – 1 шт.
9.10 Вставка в ящик ВМ-05 (при необходимости) – 1 шт.
9.11 Вставка в ящик ВМ-09 (при необходимости) – 1 шт.
9.12 Вставка в ящик ВМ-12 (при необходимости) – 1 шт.
9.13 Вставка в ящик ВМ-14 (при необходимости) – 1 шт.
9.14 Вставка в ящик ВС-01 (при необходимости) – 1 шт.
9.15 Вставка в ящик ВС-02 (при необходимости) – 1 шт.
9.16 Вставка в ящик ВС-03 (при необходимости) – 1 шт.
9.17 Вставка в ящик ВС-04 (при необходимости) – 1 шт.
9.18 Вставка в ящик ВГ-01 (при необходимости) – 1 шт.
9.19 Вставка в ящик ВС-02 (при необходимости) – 1 шт.
9.20 Руководство по эксплуатации – 1 шт.

10. Тумба медицинская «АВАНТА» КН-04К «Классик» -в составе:

10.1Тумба КН-04К – 1 шт.
10.2Замок с ключом на ящик (при необходимости) – 4 шт.
10.3Центральный замок с ключом с ключом на ящик (при необходимости) – 1 шт.
10.4 Вставка в ящик ВМ-01 (при необходимости) – 1 шт.
10.5 Вставка в ящик ВМ-02 (при необходимости) – 1 шт.
10.6 Вставка в ящик ВМ-32 (при необходимости) – 1 шт.
10.7 Вставка в ящик ВМ-35 (при необходимости) – 1 шт.
10.8 Вставка в ящик ВМ-36 (при необходимости) – 1 шт.
10.9 Вставка в ящик ВМ-04 (при необходимости) – 1 шт.
10.10 Вставка в ящик ВМ-05 (при необходимости) – 1 шт.
10.11 Вставка в ящик ВМ-09 (при необходимости) – 1 шт.
10.12 Вставка в ящик ВМ-12 (при необходимости) – 1 шт.
10.13 Вставка в ящик ВМ-14 (при необходимости) – 1 шт.
10.14 Вставка в ящик ВС-01 (при необходимости) – 1 шт.
10.15 Вставка в ящик ВС-02 (при необходимости) – 1 шт.



ООО ЦИРМИ INFO@CIRMI.RU WWW.GOSZDRAVNADZOR.RU

10.16 Вставка в ящик ВС-03 (при необходимости) – 1 шт.
10.17 Вставка в ящик ВС-04 (при необходимости) – 1 шт.
10.18 Вставка в ящик ВГ-01 (при необходимости) – 1 шт.
10.19 Вставка в ящик ВС-02 (при необходимости) – 1 шт.
10.20 Руководство по эксплуатации – 1 шт.

11. Тумба медицинская «АВАНТА» КН-05 «Классик» -в составе:
11.1 Тумба КН-05 – 1 шт.
11.2 Замок с ключом на ящик (при необходимости) – 5 шт.
11.3 Центральный замок с ключом с ключом на ящик (при необходимости) – 1 шт.
11.4 Вставка в ящик ВМ-01 (при необходимости) – 1 шт.
11.5 Вставка в ящик ВМ-02 (при необходимости) – 1 шт.
11.6 Вставка в ящик ВМ-32 (при необходимости) – 1 шт.
11.7 Вставка в ящик ВМ-35 (при необходимости) – 1 шт.
11.8 Вставка в ящик ВМ-36 (при необходимости) – 1 шт.
11.9 Вставка в ящик ВМ-04 (при необходимости) – 1 шт.
11.10 Вставка в ящик ВМ-05 (при необходимости) – 1 шт.
11.11 Вставка в ящик ВМ-09 (при необходимости) – 1 шт.
11.12 Вставка в ящик ВМ-12 (при необходимости) – 1 шт.
11.13 Вставка в ящик ВМ-14 (при необходимости) – 1 шт.
11.14 Вставка в ящик ВС-01 (при необходимости) – 1 шт.
11.15 Вставка в ящик ВС-02 (при необходимости) – 1 шт.
11.16 Вставка в ящик ВС-03 (при необходимости) – 1 шт.
11.17 Вставка в ящик ВС-04 (при необходимости) – 1 шт.
11.18 Вставка в ящик ВГ-01 (при необходимости) – 1 шт.
11.19 Вставка в ящик ВС-02 (при необходимости) – 1 шт.
11.20 Руководство по эксплуатации – 1 шт.

12. Тумба медицинская «АВАНТА» КН-05К «Классик» -в составе:
12.1 Тумба КН-05К – 1 шт.
12.2 Замок с ключом на ящик (при необходимости) – 5 шт.
12.3 Центральный замок с ключом с ключом на ящик (при необходимости) – 1 шт.
12.4 Вставка в ящик ВМ-01 (при необходимости) – 1 шт.
12.5 Вставка в ящик ВМ-02 (при необходимости) – 1 шт.
12.6 Вставка в ящик ВМ-32 (при необходимости) – 1 шт.
12.7 Вставка в ящик ВМ-35 (при необходимости) – 1 шт.
12.8 Вставка в ящик ВМ-36 (при необходимости) – 1 шт.
12.9 Вставка в ящик ВМ-04 (при необходимости) – 1 шт.
12.10 Вставка в ящик ВМ-05 (при необходимости) – 1 шт.
12.11 Вставка в ящик ВМ-09 (при необходимости) – 1 шт.
12.12 Вставка в ящик ВМ-12 (при необходимости) – 1 шт.
12.13 Вставка в ящик ВМ-14 (при необходимости) – 1 шт.
12.14 Вставка в ящик ВС-01 (при необходимости) – 1 шт.
12.15 Вставка в ящик ВС-02 (при необходимости) – 1 шт.
12.16 Вставка в ящик ВС-03 (при необходимости) – 1 шт.
12.17 Вставка в ящик ВС-04 (при необходимости) – 1 шт.
12.18 Вставка в ящик ВГ-01 (при необходимости) – 1 шт.
12.19 Вставка в ящик ВС-02 (при необходимости) – 1 шт.
12.20 Руководство по эксплуатации – 1 шт.

13. Тумба медицинская «АВАНТА» ПЦ-10 «Премиум» -в составе:
13.1 Тумба ПЦ-10 – 1 шт.



ООО ЦИРМИ INFO@CIRMI.RU WWW.GOSZDRAVNADZOR.RU

13.2 Замок на дверь с ключом (при необходимости) – 1 шт.
13.3 Руководство по эксплуатации 1 шт.

14. Тумба медицинская «АВАНТА» ПЦ-12 «Премиум» -в составе:
14.1 Тумба ПЦ-12 – 1 шт.
14.2 Замок на дверь с ключом (при необходимости) – 1 шт.
14.3 Замок с ключом на ящик (при необходимости) – 1 шт.
14.4 Вставка в ящик ВС-01 (при необходимости) – 1 шт.
14.5 Вставка в ящик ВС-02 (при необходимости) – 1 шт.
14.6 Вставка в ящик ВС-03 (при необходимости) – 1 шт.
14.7 Вставка в ящик ВС-04 (при необходимости) – 1 шт.
14.8 Вставка в ящик ВГ-01 (при необходимости) – 1 шт.
14.9 Вставка в ящик ВС-02 (при необходимости) – 1 шт.
14.10 Руководство по эксплуатации – 1 шт.
15. Тумба медицинская «АВАНТА» ПЦ-13 «Премиум» -в составе:
15.1 Тумба ПЦ-13 – 1 шт.
15.2 Замок на дверь с ключом (при необходимости) – 1 шт.
15.3 Замок с ключом на ящик (при необходимости) – 2 шт.
15.4 Вставка в ящик ВМ-01 (при необходимости) – 1 шт.
15.5 Вставка в ящик ВМ-02 (при необходимости) – 1 шт.
15.6 Вставка в ящик ВМ-32 (при необходимости) – 1 шт.
15.7 Вставка в ящик ВМ-35 (при необходимости) – 1 шт.
15.8 Вставка в ящик ВМ-36 (при необходимости) – 1 шт.
15.9 Вставка в ящик ВМ-04 (при необходимости) – 1 шт.
15.10 Вставка в ящик ВМ-05 (при необходимости) – 1 шт.
15.11 Вставка в ящик ВМ-09 (при необходимости) – 1 шт.
15.12 Вставка в ящик ВМ-12 (при необходимости) – 1 шт.
15.13 Вставка в ящик ВМ-14 (при необходимости) – 1 шт.
15.14 Руководство по эксплуатации – 1 шт.
16. Тумба медицинская «АВАНТА» ПЦ-14У «Премиум» -в составе:
16.1 Тумба ПЦ-14У – 1 шт.
16.2 Замок на дверь с ключом (при необходимости) – 1 шт.
16.3 Руководство по эксплуатации – 1 шт.
17. Тумба медицинская «АВАНТА» ПЦ-03 «Премиум» -в составе:
17.1 Тумба ПЦ-03 – 1 шт.
17.2 Замок с ключом на ящик (при необходимости) – 3 шт.
17.3 Центральный замок с ключом с ключом на ящик (при необходимости) – 1 шт.
17.4 Вставка в ящик ВС-01 (при необходимости) – 1 шт.
17.5 Вставка в ящик ВС-02 (при необходимости) – 1 шт.
17.6 Вставка в ящик ВС-03 (при необходимости) – 1 шт.
17.7 Вставка в ящик ВС-04 (при необходимости) – 1 шт.
17.8 Вставка в ящик ВГ-01 (при необходимости) – 1 шт.
17.9 Вставка в ящик ВС-02 (при необходимости) – 1 шт.
17.10 Руководство по эксплуатации – 1 шт.
18. Тумба медицинская «АВАНТА» ПЦ-04 «Премиум» -в составе:
18.1 Тумба ПЦ-04 – 1 шт.
18.2 Замок с ключом на ящик (при необходимости) – 4 шт.
18.3 Центральный замок с ключом с ключом на ящик (при необходимости) – 1 шт.
18.4 Вставка в ящик ВМ-01 (при необходимости) – 1 шт.
18.5 Вставка в ящик ВМ-02 (при необходимости) – 1 шт.



ООО ЦИРМИ INFO@CIRMI.RU WWW.GOSZDRAVNADZOR.RU

18.6 Вставка в ящик ВМ-32 (при необходимости) – 1 шт.
18.7 Вставка в ящик ВМ-35 (при необходимости) – 1 шт.
18.8 Вставка в ящик ВМ-36 (при необходимости) – 1 шт.
18.9 Вставка в ящик ВМ-04 (при необходимости) – 1 шт.
18.10 Вставка в ящик ВМ-05 (при необходимости) – 1 шт.
18.11 Вставка в ящик ВМ-09 (при необходимости) – 1 шт.
18.12 Вставка в ящик ВМ-12 (при необходимости) – 1 шт.
18.13 Вставка в ящик ВМ-14 (при необходимости) – 1 шт.
18.14 Вставка в ящик ВС-01 (при необходимости) – 1 шт.
18.15 Вставка в ящик ВС-02 (при необходимости) – 1 шт.
18.16 Вставка в ящик ВС-03 (при необходимости) – 1 шт.
18.17 Вставка в ящик ВС-04 (при необходимости) – 1 шт.
18.18 Вставка в ящик ВГ-01 (при необходимости) – 1 шт.
18.19 Вставка в ящик ВС-02 (при необходимости) – 1 шт.
18.20 Руководство по эксплуатации – 1 шт.

19. Тумба медицинская «АВАНТА» ПЦ-05 «Премиум» -в составе:
19.1 Тумба ПЦ-05 – 1 шт.
19.2 Замок с ключом на ящик (при необходимости) – 5 шт.
19.3 Центральный замок с ключом с ключом на ящик (при необходимости) – 1 шт.
19.4 Вставка в ящик ВМ-01 (при необходимости) – 1 шт.
19.5 Вставка в ящик ВМ-02 (при необходимости) – 1 шт.
19.6 Вставка в ящик ВМ-32 (при необходимости) – 1 шт.
19.7 Вставка в ящик ВМ-35 (при необходимости) – 1 шт.
19.8 Вставка в ящик ВМ-36 (при необходимости) – 1 шт.
19.9 Вставка в ящик ВМ-04 (при необходимости) – 1 шт.
19.10 Вставка в ящик ВМ-05 (при необходимости) – 1 шт.
19.11 Вставка в ящик ВМ-09 (при необходимости) – 1 шт.
19.12 Вставка в ящик ВМ-12 (при необходимости) – 1 шт.
19.13 Вставка в ящик ВМ-14 (при необходимости) – 1 шт.
19.14 Вставка в ящик ВС-01 (при необходимости) – 1 шт.
19.15 Вставка в ящик ВС-02 (при необходимости) – 1 шт.
19.16 Вставка в ящик ВС-03 (при необходимости) – 1 шт.
19.17 Вставка в ящик ВС-04 (при необходимости) – 1 шт.
19.18 Вставка в ящик ВГ-01 (при необходимости) – 1 шт.
19.19 Вставка в ящик ВС-02 (при необходимости) – 1 шт.
19.20 Руководство по эксплуатации – 1 шт.

20. Тумба медицинская «АВАНТА» ПЦ-06 «Премиум» -в составе:
20.1 Тумба ПЦ-06 – 1 шт.
20.2 Замок с ключом на ящик (при необходимости) – 6 шт.
20.3 Центральный замок с ключом с ключом на ящик (при необходимости) – 1 шт.
20.4 Вставка в ящик ВМ-01 (при необходимости) – 1 шт.
20.5 Вставка в ящик ВМ-02 (при необходимости) – 1 шт.
20.6 Вставка в ящик ВМ-32 (при необходимости) – 1 шт.
20.7 Вставка в ящик ВМ-35 (при необходимости) – 1 шт.
20.8 Вставка в ящик ВМ-36 (при необходимости) – 1 шт.
20.9 Вставка в ящик ВМ-04 (при необходимости) – 1 шт.
20.10 Вставка в ящик ВМ-05 (при необходимости) – 1 шт.
20.11 Вставка в ящик ВМ-09 (при необходимости) – 1 шт.
20.12 Вставка в ящик ВМ-12 (при необходимости) – 1 шт.



ООО ЦИРМИ INFO@CIRMI.RU WWW.GOSZDRAVNADZOR.RU

20.13 Вставка в ящик ВМ-14 (при необходимости) – 1 шт.
20.14 Вставка в ящик ВС-01 (при необходимости) – 1 шт.
20.15 Вставка в ящик ВС-02 (при необходимости) – 1 шт.
20.16 Вставка в ящик ВС-03 (при необходимости) – 1 шт.
20.17 Вставка в ящик ВС-04 (при необходимости) – 1 шт.
20.18 Вставка в ящик ВГ-01 (при необходимости) – 1 шт.
20.19 Вставка в ящик ВС-02 (при необходимости) – 1 шт.
20.20 Руководство по эксплуатации – 1 шт.

21. Тумба медицинская «АВАНТА» В-10 «VIP» -в составе:
    21.1 Тумба В-10 – 1 шт.
    21.2 Замок на дверь с ключом (при необходимости) – 1 шт.
    21.3 Руководство по эксплуатации – 1 шт.
22. Тумба медицинская «АВАНТА» В-12 «VIP» -в составе:
    22.1 Тумба В-12 – 1 шт.
    22.2 Замок на дверь с ключом (при необходимости) – 1 шт.
    22.3 Замок с ключом на ящик (при необходимости) – 1 шт.
    22.4 Вставка в ящик ВМ-01 (при необходимости) – 1 шт.
    22.5 Вставка в ящик ВМ-02 (при необходимости) – 1 шт.
    22.6 Вставка в ящик ВМ-32 (при необходимости) – 1 шт.
    22.7 Вставка в ящик ВМ-35 (при необходимости) – 1 шт.
    22.8 Вставка в ящик ВМ-36 (при необходимости) – 1 шт.
    22.9 Вставка в ящик ВМ-04 (при необходимости) – 1 шт.
    22.10 Вставка в ящик ВМ-05 (при необходимости) – 1 шт.
    22.11 Вставка в ящик ВМ-09 (при необходимости) – 1 шт.
    22.12 Вставка в ящик ВМ-12 (при необходимости) – 1 шт.
    22.13 Вставка в ящик ВМ-14 (при необходимости) – 1 шт.
    22.14 Вставка в ящик ВМ-55 (при необходимости) – 1 шт.
    22.15 Вставка в ящик ВМ-46 (при необходимости) – 1 шт.
    22.16 Руководство по эксплуатации – 1 шт.
23. Тумба медицинская «АВАНТА» В-14У «VIP» -в составе:
    23.1 Тумба В-14У – 1 шт.
    23.2 Замок на дверь с ключом (при необходимости) - 1 шт.
    23.3 Руководство по эксплуатации – 1 шт.
24. Тумба медицинская «АВАНТА» В-03 «VIP» -в составе:
    24.1 Тумба В-03 – 1 шт.
    24.2 Замок с ключом на ящик (при необходимости) – 3 шт.
    24.3 Центральный замок с ключом с ключом на ящик (при необходимости) – 1 шт.
    24.4 Вставка в ящик ВС-01 (при необходимости) – 1 шт.
    24.5 Вставка в ящик ВС-02 (при необходимости) – 1 шт.
    24.6 Вставка в ящик ВС-03 (при необходимости) – 1 шт.
    24.7 Вставка в ящик ВС-04 (при необходимости) – 1 шт.
    24.8 Вставка в ящик ВГ-01 (при необходимости) – 1 шт.
    24.9 Вставка в ящик ВС-02 (при необходимости) – 1 шт.
    24.10 Вставка в ящик ВГ-52 (при необходимости) – 1 шт.
    24.11 Вставка в ящик ВС-42 (при необходимости) – 1 шт.
    24.12 Вставка в ящик ВС-52 (при необходимости) – 1 шт
    24.13 Вставка в ящик ВГ-42 (при необходимости) – 1шт.
    24.14 Руководство по эксплуатации – 1 шт.
25. Тумба медицинская «АВАНТА» В-03К «VIP» -в составе:



ООО ЦИРМИ INFO@CIRMI.RU WWW.GOSZDRAVNADZOR.RU

25.1 Тумба В-03К – 1 шт.
25.2 Замок с ключом на ящик (при необходимости) – 3 шт.
25.3 Центральный замок с ключом с ключом на ящик (при необходимости) – 1 шт.
25.4 Вставка в ящик ВС-01 (при необходимости) – 1 шт.
25.5 Вставка в ящик ВС-02 (при необходимости) – 1 шт.
25.6 Вставка в ящик ВС-03 (при необходимости) – 1 шт.
25.7 Вставка в ящик ВС-04 (при необходимости) – 1 шт.
25.8 Вставка в ящик ВГ-01 (при необходимости) – 1 шт.
25.9 Вставка в ящик ВС-02 (при необходимости) – 1 шт.
25.10 Вставка в ящик ВС-42 (при необходимости) – 1 шт.
25.11 Вставка в ящик ВС-52 (при необходимости) – 1 шт
25.12 Вставка в ящик ВГ-42 (при необходимости) – 1шт.
25.13 Руководство по эксплуатации – 1 шт.

26. Тумба медицинская «АВАНТА» В-04 «VIP» -в составе:
26.1 Тумба В-04 – 1 шт.
26.2 Замок с ключом на ящик (при необходимости) – 4 шт.
26.3 Центральный замок с ключом с ключом на ящик (при необходимости) – 1 шт.
26.4 Вставка в ящик ВМ-01 (при необходимости) – 1 шт.
26.5 Вставка в ящик ВМ-02 (при необходимости) – 1 шт.
26.6 Вставка в ящик ВМ-32 (при необходимости) – 1 шт.
26.7 Вставка в ящик ВМ-35 (при необходимости) – 1 шт.
26.8 Вставка в ящик ВМ-36 (при необходимости) – 1 шт.
26.9 Вставка в ящик ВМ-04 (при необходимости) – 1 шт.
26.10 Вставка в ящик ВМ-05 (при необходимости) – 1 шт.
26.11 Вставка в ящик ВМ-09 (при необходимости) – 1 шт.
26.12 Вставка в ящик ВМ-12 (при необходимости) – 1 шт.
26.13 Вставка в ящик ВМ-14 (при необходимости) – 1 шт.
26.14 Вставка в ящик ВС-01 (при необходимости) – 1 шт.
26.15 Вставка в ящик ВС-02 (при необходимости) – 1 шт.
26.16 Вставка в ящик ВС-03 (при необходимости) – 1 шт.
26.17 Вставка в ящик ВС-04 (при необходимости) – 1 шт.
26.18 Вставка в ящик ВГ-01 (при необходимости) – 1 шт.
26.19 Вставка в ящик ВС-02 (при необходимости) – 1 шт.
26.20 Вставка в ящик ВС-42 (при необходимости) – 1 шт.
26.21 Вставка в ящик ВС-52 (при необходимости) – 1 шт
26.22 Вставка в ящик ВГ-42 (при необходимости) – 1шт.
26.23 Вставка в ящик ВМ-55 (при необходимости) – 1 шт.
26.24 Вставка в ящик ВМ-46 (при необходимости) – 1 шт.
26.25 Руководство по эксплуатации – 1 шт.

27. Тумба медицинская «АВАНТА» В-04К «VIP» -в составе:
27.1 Тумба В-04К – 1 шт.
27.2 Замок с ключом на ящик (при необходимости) – 4 шт.
27.3 Центральный замок с ключом с ключом на ящик (при необходимости) – 1 шт.
27.4 Вставка в ящик ВМ-01 (при необходимости) – 1 шт.
27.5 Вставка в ящик ВМ-02 (при необходимости) – 1 шт.
27.6 Вставка в ящик ВМ-32 (при необходимости) – 1 шт.
27.7 Вставка в ящик ВМ-35 (при необходимости) – 1 шт.
27.8 Вставка в ящик ВМ-36 (при необходимости) – 1 шт.
27.9 Вставка в ящик ВМ-04 (при необходимости) – 1 шт.



ООО ЦИРМИ INFO@CIRMI.RU WWW.GOSZDRAVNADZOR.RU

27.10 Вставка в ящик ВМ-05 (при необходимости) – 1 шт.
27.11 Вставка в ящик ВМ-09 (при необходимости) – 1 шт.
27.12 Вставка в ящик ВМ-12 (при необходимости) – 1 шт.
27.13 Вставка в ящик ВМ-14 (при необходимости) – 1 шт.
27.14 Вставка в ящик ВС-01 (при необходимости) – 1 шт.
27.15 Вставка в ящик ВС-02 (при необходимости) – 1 шт.
27.16 Вставка в ящик ВС-03 (при необходимости) – 1 шт.
27.17 Вставка в ящик ВС-04 (при необходимости) – 1 шт.
27.18 Вставка в ящик ВГ-01 (при необходимости) – 1 шт.
27.19 Вставка в ящик ВС-02 (при необходимости) – 1 шт.
27.20 Вставка в ящик ВС-42 (при необходимости) – 1 шт.
27.21 Вставка в ящик ВС-52 (при необходимости) – 1 шт
27.22 Вставка в ящик ВГ-42 (при необходимости) – 1шт.
27.23 Вставка в ящик ВМ-55 (при необходимости) – 1 шт.
27.24 Вставка в ящик ВМ-46 (при необходимости) – 1 шт.
27.25 Руководство по эксплуатации – 1 шт.

28. Тумба медицинская «АВАНТА» В-30 «VIP» -в составе:
28.1 Тумба В-30 – 1 шт.
28.2 Замок с ключом на ящик (при необходимости) – 3 шт.
28.3 Центральный замок с ключом с ключом на ящик (при необходимости) – 1 шт.
28.4 Вставка в ящик ВС-01 (при необходимости) – 1 шт.
28.5 Вставка в ящик ВС-02 (при необходимости) – 1 шт.
28.6 Вставка в ящик ВС-03 (при необходимости) – 1 шт.
28.7 Вставка в ящик ВС-04 (при необходимости) – 1 шт.
28.8 Вставка в ящик ВГ-01 (при необходимости) – 1 шт.
28.9 Вставка в ящик ВС-02 (при необходимости) – 1 шт.
28.10 Вставка в ящик ВС-42 (при необходимости) – 1 шт.
28.11 Вставка в ящик ВС-52 (при необходимости) – 1 шт
28.12 Вставка в ящик ВГ-42 (при необходимости) – 1шт.
28.13 Руководство по эксплуатации – 1 шт.

29. Тумба медицинская «АВАНТА» В-30К «VIP» -в составе:
29.1 Тумба В-30К – 1 шт.
29.2 Замок с ключом на ящик (при необходимости) – 3 шт.
29.3 Центральный замок с ключом с ключом на ящик (при необходимости) – 1 шт.
29.4 Вставка в ящик ВС-01 (при необходимости) – 1 шт.
29.5 Вставка в ящик ВС-02 (при необходимости) – 1 шт.
29.6 Вставка в ящик ВС-03 (при необходимости) – 1 шт.
29.7 Вставка в ящик ВС-04 (при необходимости) – 1 шт.
29.8 Вставка в ящик ВГ-01 (при необходимости) – 1 шт.
29.9 Вставка в ящик ВС-02 (при необходимости) – 1 шт.
29.10 Вставка в ящик ВС-42 (при необходимости) – 1 шт.
29.11 Вставка в ящик ВС-52 (при необходимости) – 1 шт
29.12 Вставка в ящик ВГ-42 (при необходимости) – 1шт.
29.13 Руководство по эксплуатации – 1 шт.

30. Тумба медицинская «АВАНТА» В-31 «VIP» -в составе:
30.1 Тумба В-31 – 1 шт.
30.2 Замок с ключом на ящик (при необходимости) – 3 шт.
30.3 Центральный замок с ключом с ключом на ящик (при необходимости) – 1 шт.
30.4 Вставка в ящик ВС-01 (при необходимости) – 1 шт.



ООО ЦИРМИ INFO@CIRMI.RU WWW.GOSZDRAVNADZOR.RU

30.5 Вставка в ящик ВС-02 (при необходимости) – 1 шт.
30.6 Вставка в ящик ВС-03 (при необходимости) – 1 шт.
30.7 Вставка в ящик ВС-04 (при необходимости) – 1 шт.
30.8 Вставка в ящик ВГ-01 (при необходимости) – 1 шт.
30.9 Вставка в ящик ВС-02 (при необходимости) – 1 шт.
30.10 Вставка в ящик ВС-42 (при необходимости) – 1 шт.
30.11 Вставка в ящик ВС-52 (при необходимости) – 1 шт
30.12 Вставка в ящик ВГ-42 (при необходимости) – 1шт.
30.13 Руководство по эксплуатации – 1 шт.

31. Тумба медицинская «АВАНТА» В-31К «VIP» -в составе:
31.1 Тумба В-31К – 1 шт.
31.2 Замок с ключом на ящик (при необходимости) – 3 шт.
31.3 Центральный замок с ключом с ключом на ящик (при необходимости) – 1 шт.
31.4 Вставка в ящик ВС-01 (при необходимости) – 1 шт.
31.5 Вставка в ящик ВС-02 (при необходимости) – 1 шт.
31.6 Вставка в ящик ВС-03 (при необходимости) – 1 шт.
31.7 Вставка в ящик ВС-04 (при необходимости) – 1 шт.
31.8 Вставка в ящик ВГ-01 (при необходимости) – 1 шт.
31.9 Вставка в ящик ВС-02 (при необходимости) – 1 шт.
31.10 Вставка в ящик ВС-42 (при необходимости) – 1 шт.
31.11 Вставка в ящик ВС-52 (при необходимости) – 1 шт
31.12 Вставка в ящик ВГ-42 (при необходимости) – 1шт.
31.13 Руководство по эксплуатации – 1 шт.

32. Тумба медицинская «АВАНТА» В-40 «VIP» -в составе:
32.1 Тумба В-40 – 1 шт.
32.2 Замок с ключом на ящик (при необходимости) – 4 шт.
32.3 Центральный замок с ключом с ключом на ящик (при необходимости) – 1 шт.
32.4 Вставка в ящик ВМ-01 (при необходимости) – 1 шт.
32.5 Вставка в ящик ВМ-02 (при необходимости) – 1 шт.
32.6 Вставка в ящик ВМ-32 (при необходимости) – 1 шт.
32.7 Вставка в ящик ВМ-35 (при необходимости) – 1 шт.
32.8 Вставка в ящик ВМ-36 (при необходимости) – 1 шт.
32.9 Вставка в ящик ВМ-04 (при необходимости) – 1 шт.
32.10 Вставка в ящик ВМ-05 (при необходимости) – 1 шт.
32.11 Вставка в ящик ВМ-09 (при необходимости) – 1 шт.
32.12 Вставка в ящик ВМ-12 (при необходимости) – 1 шт.
32.13 Вставка в ящик ВМ-14 (при необходимости) – 1 шт.
32.14 Вставка в ящик ВС-01 (при необходимости) – 1 шт.
32.15 Вставка в ящик ВС-02 (при необходимости) – 1 шт.
32.16 Вставка в ящик ВС-03 (при необходимости) – 1 шт.
32.17 Вставка в ящик ВС-04 (при необходимости) – 1 шт.
32.18 Вставка в ящик ВГ-01 (при необходимости) – 1 шт.
32.19 Вставка в ящик ВС-02 (при необходимости) – 1 шт.
32.20 Вставка в ящик ВС-42 (при необходимости) – 1 шт.
32.21 Вставка в ящик ВС-52 (при необходимости) – 1 шт
32.22 Вставка в ящик ВГ-42 (при необходимости) – 1шт.
32.23 Вставка в ящик ВМ-55 (при необходимости) – 1 шт.
32.24 Вставка в ящик ВМ-46 (при необходимости) – 1 шт.
32.25 Руководство по эксплуатации – 1 шт.



ООО ЦИРМИ INFO@CIRMI.RU WWW.GOSZDRAVNADZOR.RU

33. Тумба медицинская «АВАНТА» В-40К «VIP» -в составе:
    - 33.1 Тумба В-40К – 1 шт.
    - 33.2 Замок с ключом на ящик (при необходимости) – 4 шт.
    - 33.3 Центральный замок с ключом с ключом на ящик (при необходимости) – 1 шт.
    - 33.4 Вставка в ящик ВМ-01 (при необходимости) – 1 шт.
    - 33.5 Вставка в ящик ВМ-02 (при необходимости) – 1 шт.
    - 33.6 Вставка в ящик ВМ-32 (при необходимости) – 1 шт.
    - 33.7 Вставка в ящик ВМ-35 (при необходимости) – 1 шт.
    - 33.8 Вставка в ящик ВМ-36 (при необходимости) – 1 шт.
    - 33.9 Вставка в ящик ВМ-04 (при необходимости) – 1 шт.
    - 33.10 Вставка в ящик ВМ-05 (при необходимости) – 1 шт.
    - 33.11 Вставка в ящик ВМ-09 (при необходимости) – 1 шт.
    - 33.12 Вставка в ящик ВМ-12 (при необходимости) – 1 шт.
    - 33.13 Вставка в ящик ВМ-14 (при необходимости) – 1 шт.
    - 33.14 Вставка в ящик ВС-01 (при необходимости) – 1 шт.
    - 33.15 Вставка в ящик ВС-02 (при необходимости) – 1 шт.
    - 33.16 Вставка в ящик ВС-03 (при необходимости) – 1 шт.
    - 33.17 Вставка в ящик ВС-04 (при необходимости) – 1 шт.
    - 33.18 Вставка в ящик ВГ-01 (при необходимости) – 1 шт.
    - 33.19 Вставка в ящик ВС-02 (при необходимости) – 1 шт.
    - 33.20 Вставка в ящик ВС-42 (при необходимости) – 1 шт.
    - 33.21 Вставка в ящик ВС-52 (при необходимости) – 1 шт
    - 33.22 Вставка в ящик ВГ-42 (при необходимости) – 1шт.
    - 33.23 Вставка в ящик ВМ-55 (при необходимости) – 1 шт.
    - 33.24 Вставка в ящик ВМ-46 (при необходимости) – 1 шт.
    - 33.25 Руководство по эксплуатации – 1 шт.
34. Тумба медицинская «АВАНТА» В-41 «VIP» -в составе:
    - 34.1 Тумба В-41 – 1 шт.
    - 34.2 Замок с ключом на ящик (при необходимости) – 4 шт.
    - 34.3 Центральный замок с ключом с ключом на ящик (при необходимости) – 1 шт.
    - 34.4 Вставка в ящик ВМ-01 (при необходимости) – 1 шт.
    - 34.5 Вставка в ящик ВМ-02 (при необходимости) – 1 шт.
    - 34.6 Вставка в ящик ВМ-32 (при необходимости) – 1 шт.
    - 34.7 Вставка в ящик ВМ-35 (при необходимости) – 1 шт.
    - 34.8 Вставка в ящик ВМ-36 (при необходимости) – 1 шт.
    - 34.9 Вставка в ящик ВМ-04 (при необходимости) – 1 шт.
    - 34.10 Вставка в ящик ВМ-05 (при необходимости) – 1 шт.
    - 34.11 Вставка в ящик ВМ-09 (при необходимости) – 1 шт.
    - 34.12 Вставка в ящик ВМ-12 (при необходимости) – 1 шт.
    - 34.13 Вставка в ящик ВМ-14 (при необходимости) – 1 шт.
    - 34.14 Вставка в ящик ВС-01 (при необходимости) – 1 шт.
    - 34.15 Вставка в ящик ВС-02 (при необходимости) – 1 шт.
    - 34.16 Вставка в ящик ВС-03 (при необходимости) – 1 шт.
    - 34.17 Вставка в ящик ВС-04 (при необходимости) – 1 шт.
    - 34.18 Вставка в ящик ВГ-01 (при необходимости) – 1 шт.
    - 34.19 Вставка в ящик ВС-02 (при необходимости) – 1 шт.
    - 34.20 Вставка в ящик ВС-42 (при необходимости) – 1 шт.
    - 34.21 Вставка в ящик ВС-52 (при необходимости) – 1 шт
    - 34.22 Вставка в ящик ВГ-42 (при необходимости) – 1шт.



ООО ЦИРМИ INFO@CIRMI.RU WWW.GOSZDRAVNADZOR.RU

34.23 Вставка в ящик ВМ-55 (при необходимости) – 1 шт.
34.24 Вставка в ящик ВМ-46 (при необходимости) – 1 шт.
34.25 Руководство по эксплуатации – 1 шт.

35. Тумба медицинская «АВАНТА» В-41К «VIP» -в составе:
35.1 Тумба В-41К – 1 шт.
35.2 Замок с ключом на ящик (при необходимости) – 4 шт.
35.3 Центральный замок с ключом с ключом на ящик (при необходимости) – 1 шт.
35.4 Вставка в ящик ВМ-01 (при необходимости) – 1 шт.
35.5 Вставка в ящик ВМ-02 (при необходимости) – 1 шт.
35.6 Вставка в ящик ВМ-32 (при необходимости) – 1 шт.
35.7 Вставка в ящик ВМ-35 (при необходимости) – 1 шт.
35.8 Вставка в ящик ВМ-36 (при необходимости) – 1 шт.
35.9 Вставка в ящик ВМ-04 (при необходимости) – 1 шт.
35.10 Вставка в ящик ВМ-05 (при необходимости) – 1 шт.
35.11 Вставка в ящик ВМ-09 (при необходимости) – 1 шт.
35.12 Вставка в ящик ВМ-12 (при необходимости) – 1 шт.
35.13 Вставка в ящик ВМ-14 (при необходимости) – 1 шт.
35.14 Вставка в ящик ВС-01 (при необходимости) – 1 шт.
35.15 Вставка в ящик ВС-02 (при необходимости) – 1 шт.
35.16 Вставка в ящик ВС-03 (при необходимости) – 1 шт.
35.17 Вставка в ящик ВС-04 (при необходимости) – 1 шт.
35.18 Вставка в ящик ВГ-01 (при необходимости) – 1 шт.
35.19 Вставка в ящик ВС-02 (при необходимости) – 1 шт.
35.20 Вставка в ящик ВС-42 (при необходимости) – 1 шт.
35.21 Вставка в ящик ВС-52 (при необходимости) – 1 шт
35.22 Вставка в ящик ВГ-42 (при необходимости) – 1шт.
35.23 Вставка в ящик ВМ-55 (при необходимости) – 1 шт.
35.24 Вставка в ящик ВМ-46 (при необходимости) – 1 шт.
35.25 Руководство по эксплуатации – 1 шт.

3.5 Маркировка

3.5.1 Маркировка тумбы соответствует ГОСТ Р 50444 и ГОСТ Р ИСО 15223-1.

3.5.2 На каждом изделии есть этикетка, на которой указано (Рис.1):

- наименование изделия, его исполнение;
- обозначение настоящих технических условий;
- номер регистрационного удостоверения;
- гарантийный срок эксплуатации;
- срок службы;
- товарный знак;
- «серийный номер»;

- «изготовитель»;
- «дата изготовления» (месяц и год изготовления);



ООО ЦИРМИ INFO@CIRMI.RU WWW.GOSZDRAVNADZOR.RU

- «обратитесь к инструкции по применению»;

Рисунок 1. – шаблон маркировки изделия

3.5.3 Транспортная маркировка по ГОСТ 14192.

3.5.4 Транспортная маркировка нанесена на бумажные или картонные ярлыки, или непосредственно на тару, ярлыки прикрепляют к упаковке клеем или другими материалами, обеспечивающими сохранность груза и маркировки.

3.5.5 На каждую транспортную тару нанесены манипуляционные знаки, соответствующие значениям (Рис. 2):

«Хрупкое. Осторожно»;

«Беречь от влаги»;

«Верх».

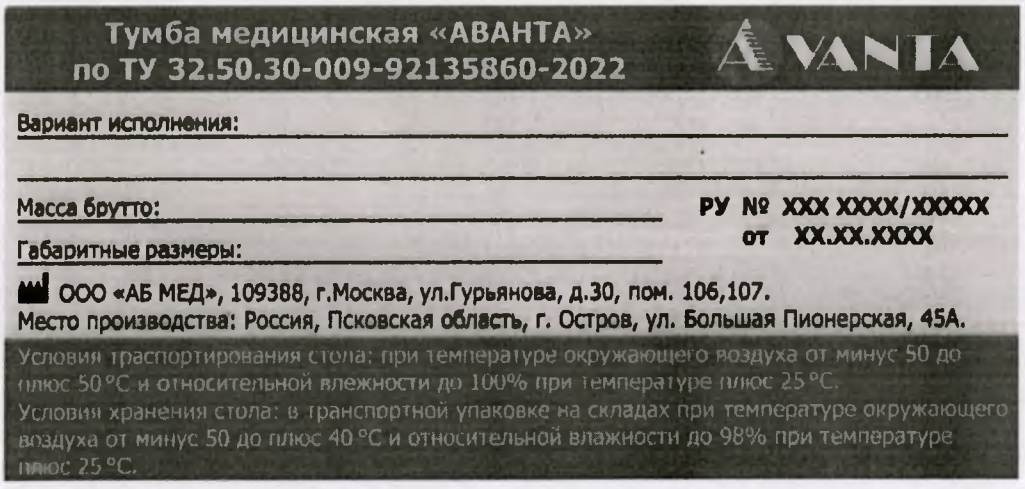


Рисунок 2. - шаблон транспортной маркировки



ООО ЦИРМИ INFO@CIRMI.RU WWW.GOSZDRAVNADZOR.RU

3.6 Упаковка

3.6.1 Упаковка соответствует требованиям ГОСТ Р 50444 и конструкторской документации.

3.6.2 Ножки и крепежные детали плотно упакованы с помощью полиэтиленовой пленки, уложены и укреплены внутри упаковочной тары.

3.6.3 Тумба уложена в транспортную тару: ящик типа V по ГОСТ 2991 или типа III по ГОСТ 12082 и закреплен от перемещения с помощью упругого материала ППС 17 или ППС 25 по ГОСТ 15588 или деревянными упорами в соответствии с инструкцией на упаковку каждого вида изделий.

3.6.4 Упаковочные картонные коробки заклеены и стянуты полипропиленовой лентой. При необходимости, для транспортировки картонная упаковка изделий может быть установлена в деревянную обрешетку.

3.6.5 Эксплуатационная документация помещена в пакет из полиэтиленовой пленки по ГОСТ 10354, герметично закрыта и уложена или прикреплена внутри одного из ящиков или тумбы.

3.6.6 Допускаются иные способы упаковки, обеспечивающие защиту тумбы от воздействия механических и климатических факторов во время транспортирования и хранения, а также наиболее полное использование вместимости транспортных средств и удобство выполнения разгрузочно-погрузочных работ.

## 4 ТРЕБОВАНИЯ БЕЗОПАСНОСТИ

По санитарно-химическим, токсикологическим и биологическим показателям тумба соответствует требованиям стандартов серии ГОСТ ISO 10993-1, ГОСТ Р 52770, а также нормативных документов, утвержденных в установленном порядке.

## 5 ИСПОЛЬЗОВАНИЕ ПО НАЗНАЧЕНИЮ

### 5.1 Эксплуатационные ограничения

⚠ Каждое изделие проходит перед продажей специальную проверку изготовителем. Тем не менее, при транспортировке могут произойти непредвиденные повреждения, не связанные с производством изделия.

Пожалуйста, проведите визуальную оценку упаковки, состояния комплектующих тумбы, чтобы убедиться в отсутствии различных вмятин, сколов и повреждений от ударов. Если Вы обнаружите повреждения, обратитесь к Изготовителю.

### 5.2 Подготовка к эксплуатации

При использовании изделия впервые после его приобретения проверьте соответствие комплектности, предусмотренного п.3.4 настоящего руководства по эксплуатации.

Аккуратно распакуйте тумбу и выбросите упаковочный материал.



ООО ЦИРМИ INFO@CIRMI.RU WWW.GOSZDRAVNADZOR.RU

Перед началом использования тумбы убедитесь, что отсутствуют повреждения каких-либо частей, нарушения целостности соединительных элементов.

5.3 Порядок работы с изделием

⚠ Перед первым использованием тумбы рекомендуется осуществить дезинфекцию в соответствии с требованиями раздела 6.2.

Последовательность действий при работе с тумбой:

- подготовьте тумбу к работе согласно разделу 5.2;
- завершение работы с изделием:
- убрать рабочее место;
- протереть начисто рабочее место от остатков рабочего процесса.

## 6 ТЕХНИЧЕСКОЕ ОБСЛУЖИВАНИЕ И РЕМОНТ

### 6.1 Техническое обслуживание

При эксплуатации тумба не требует особого технического обслуживания. Тем не менее, для продления среднего срока эксплуатации и безопасной работы необходимо регулярно контролировать отсутствие механических повреждений частей тумбы.

Так же необходимо обеспечивать очистку и дезинфекцию частей тумбы согласно разделу 7.2 настоящего Руководства.

### 6.2 Уход и дезинфекция

Удаляйте следы загрязнений при помощи влажной тряпки.

Внешние и внутренние доступные поверхности тумбы протрите салфеткой, смоченной в дезинфицирующем растворе, затем протрите насухо мягкой тканью. В качестве дезинфицирующего раствора рекомендуется использовать 3 % раствор перекиси водорода по ГОСТ 177 с добавлением 0,5 % моющего средства типа «Лотос» по ГОСТ 25644, 1 % раствором хлорамина по ТУ 9392-031-00203306-2003 или иными средствами согласно МУ 287-113.

⚠ Не допускается применять соду, порошки, пасты и другие абразивные материалы, не предназначенные для ухода за тумбой.

⚠ Не следует ставить на поверхность тумбы горячие предметы без теплоизоляционной прокладки.

### 6.3 Ремонт

Если в процессе подготовки тумбы к работе, эксплуатации или обслуживания выявлены дефекты или неполадки, которые не удается устранить согласно разделу 6 *(Возможные неисправности и способы их устранения)* настоящего Руководства, то необходимо обратиться к Изготовителю или в ближайший сервисный центр для проверки, ремонта или замены частей тумбы.



ООО ЦИРМИ INFO@CIRMI.RU WWW.GOSZDRAVNADZOR.RU

⚠ Во время ремонта соблюдаются требования безопасности, изложенные в данном Руководстве по эксплуатации.

Персоналу сервисного центра необходимо заносить в таблицу 5 сведения о проведенном ремонте.

Таблица 5– Сведения о проведенном ремонте

| № | Дата проведения | Организация, должность, исполнитель | Неисправность, замечания, проведенные работы | Подпись исполнителя |
|---|---|---|---|---|
| | | | | |
| | | | | |

## 7 УКАЗАНИЯ ПО ЭКСПЛУАТАЦИИ

7.1 Использование тумбы осуществлять в соответствии с настоящим Руководством по эксплуатации.

7.2 К эксплуатации тумбы допускается медицинский персонал и пациенты, детально изучившие руководство по эксплуатации.

7.3 Учитывайте информацию, полученную из предупредительных знаков, и соблюдайте меры предосторожности, работая с тумбой.

7.4 В период эксплуатации тумбы для продления среднего срока эксплуатации и безопасной работы изделия и его частей необходимо осуществлять регулярный профилактический осмотр на отсутствие механических повреждений.

7.5 Медицинская тумба эксплуатируется в условиях лечебно-профилактические учреждения.

7.6 Использование медицинской тумбы не по назначению, или с неисправными элементами запрещается.

7.7 Уход за поверхностями тумбы осуществляется регулярно. Необходимо протирать поверхности мягкой тканью, с использованием моющих и дезинфицирующих средств. Применение абразивосодержащих чистящих средств для ухода за медицинской тумбой запрещается.

7.8 При эксплуатации медицинской тумбы не следует допускать длительного контакта поверхностей с водой. В случае попадания воды на поверхности тумбы, внутрь ящиков, следует удалять влагу мягкой сухой тканью или бумажной салфеткой.



ООО ЦИРМИ INFO@CIRMI.RU WWW.GOSZDRAVNADZOR.RU

7.9 Необходимо оберегать поверхности тумбы от механических повреждений, которые могут быть вызваны воздействием твердых или острых предметов, абразивных составов, применением чрезмерных нагрузок. Не следует проводить или ударять по поверхностям твердыми и острыми предметами.

## 8 ТРАНСПОРТИРОВАНИЕ И ХРАНЕНИЕ

8.1 Транспортирование и хранение тумбы производится в соответствии с требованиями ГОСТ Р 50444.

8.2 Транспортирование тумбы может осуществляться железнодорожным, автомобильным, речным и воздушным видами транспорта в крытых транспортных средствах.

8.3 Крепление транспортной упаковки в транспортных средствах и перевозка продукции на них производится согласно правилам, действующим на соответствующих видах транспорта.

8.4 Условия транспортирования тумбы соответствуют условиям хранения 5 по ГОСТ 15150 (при температуре окружающего воздуха от минус 50 до плюс 50°С и относительной влажности до 100%).

8.5 Условия хранения тумбы в транспортной упаковке на складах изготовителя (потребителя) соответствуют условиям хранения 1 по ГОСТ 15150 (при температуре окружающего воздуха от плюс 5 до плюс 40 °С и относительной влажности до 80 %).

## 9 ТРЕБОВАНИЯ УТИЛИЗАЦИИ И ОХРАНЫ ОКРУЖАЮЩЕЙ СРЕДЫ

9.1 Утилизация осуществляется в соответствии с правилами сбора, учёта и утилизации, установленными уполномоченным федеральным органом исполнительной власти, предусмотренным СанПиН 2.1.3684.

9.2 Согласно СанПиН 2.1.3684 тумба относится к классу А – эпидемиологически безопасные отходы.

9.3 Перед утилизацией тумба подвергается санитарной обработке в соответствии с методическими указаниями МУ 287-113.

9.4 Тумба подлежит утилизации в случае:

- окончания срока службы;
- повреждения (поломки, нарушения целостности) без возможности восстановления;
- подтверждения фактов и обстоятельств, создающих угрозу жизни и здоровью пользователей и свидетельствующих о невыполнении предусмотренного назначения.

9.5 Утилизации подлежит вся упаковка, в том числе и транспортная. Утилизации подвергаются отдельно бумага, полиэтилен и пластмасса.



ООО ЦИРМИ INFO@CIRMI.RU WWW.GOSZDRAVNADZOR.RU

## 10 СВИДЕТЕЛЬСТВО О ПРИЁМКЕ

Тумба медицинская «АВАНТА» по ТУ 32.50.30-009-92135860-2022 производства ООО «АБ Мед».

Исполнение _____

Заводской номер _____

принята в соответствии с обязательными требованиями государственных стандартов, действующей технической документации и признана годной для эксплуатации.

Представитель ОТК

_____ _____ _____

(личная подпись) (расшифровка подписи)

(дата)

## 11 СВИДЕТЕЛЬСТВО ОБ УПАКОВЫВАНИИ

Тумба медицинская «АВАНТА» по ТУ ТУ 32.50.30-009-92135860-2022 производства ООО «АБ Мед».

Исполнение _____

Заводской номер _____

упакована на предприятии-изготовителе ООО «АБ Мед» согласно требованиям, предусмотренным в действующей технической документации.

Упаковывание произвел _____ _____ _____

(личная подпись) (расшифровка подписи)

(дата)

## 12 СВЕДЕНИЯ О РЕКЛАМАЦИЯХ

Претензии в адрес изготовителя представляют при несоответствии поставляемого изделия, его тары, упаковки, маркировки и комплектности требованиям сопроводительной документации.

Все предъявленные рекламации регистрируются заводом-изготовителем и содержат сведения о принятых мерах.

Рекламация, полученная изготовителем, рассматривается в десятидневный срок.

О принятых мерах письменно сообщается потребителю.

Для определения причин повреждений необходимо составить акт, в котором указаны:

- наименование, обозначение, заводской номер изделия;
- дата получения изделия с завода-изготовителя и номер документа, по которому оно получено;
- детальное описание повреждения;



ООО ЦИРМИ INFO@CIRMI.RU WWW.GOSZDRAVNADZOR.RU

- предполагаемая причина повреждения;
- наименование поврежденных частей и т.д.

Предприятие-изготовить принимает рекламацию, если не установлена вина получателя в возникновении дефекта в изделии.

## 13 ГАРАНТИИ ИЗГОТОВИТЕЛЯ

13.1 Изготовитель гарантирует соответствие качества тумбы требованиям технических условий при соблюдении потребителем условий и правил транспортирования, хранения и эксплуатации.

13.2 Гарантийный срок эксплуатации – 12 месяцев со дня продажи предприятием-изготовителем.

13.3 Гарантийный срок хранения – 3 месяца со дня изготовления.

Гарантийный талон

Гарантийный талон заполняется при покупке тумбы. Без предъявления заполненного талона или при неправильном его заполнении претензии по качеству не принимаются.

Вариант исполнения _____, в составе:

_____

Дата продажи: _____

Наименование торговой организации: _____

Штамп торговой организации и подпись продавца: _____

Претензий к приобретённой тумбе не имею, с правилами эксплуатации и условиями гарантийного обслуживания ознакомлен:

_____Подпись покупателя

Сервисный центр расположен по адресу:

Адрес: …….

Тел. …….

Покупатель _____

Контактный телефон _____

**Заполняется в сервисном центре**

**Уважаемые покупатели!**

При покупке убедитесь в том, что продавец полностью заполнил гарантийный талон и поставил печать.

Сохраняйте гарантийный талон в течение всего гарантийного срока.

В случае, если изделие не соответствует требованиям технических условий в гарантийный период, обратитесь к изготовителю.

Гарантийный срок эксплуатации изделия указан в настоящем Руководстве и исчисляется с даты продажи. При обнаружении несоответствия изделия требованиям технических условий



ООО ЦИРМИ INFO@CIRMI.RU WWW.GOSZDRAVNADZOR.RU

покупателю гарантируется бесплатный ремонт или обмен на аналогичный товар надлежащего качества.

Производитель оставляет за собой право отказа по гарантийному обязательству в случае несоблюдения изложенных ниже условий гарантии:

– Гарантия действует только при правильном и четком заполнении гарантийного талона с указанием, даты продажи, четкой печатью фирмы-продавца.

Изделие снимается с гарантийного обслуживания в случаях:

– если гарантийный талон не предоставлен или информация в нем не полная, неразборчивая или содержит исправления;

– несовпадения заводского номера изделия с гарантийным талоном;

– наличия механических повреждений;

– несоблюдения правил эксплуатации изделия и т.д.

## 14 СВЕДЕНИЯ ОБ ИССЛЕДОВАНИИ НА ЖИВОТНЫХ

Исследования на животных не проводились.

## 15 СВЕДЕНИЯ О МАТЕРИАЛАХ ЧЕЛОВЕЧЕСКОГО И ЖИВОТНОГО ПРОИСХОЖДЕНИЯ, СОДЕРЖАЩИХСЯ В МЕДИЦИНСКОМ ИЗДЕЛИИ

Изделие не содержит материалов животного или человеческого происхождения.

## 16 СВЕДЕНИЯ О НАЛИЧИИ ЛЕКАРСТВЕННЫХ СРЕДСТВ В СОСТАВЕ МЕДИЦИНСКОГО ИЗДЕЛИЯ

Изделие не включает в себя лекарственные средства для медицинского применения и фармацевтические субстанции.

## 17 СВЕДЕНИЯ О СТЕРИЛИЗАЦИИ

Изделие предназначено для многократного применения и не стерилизуется в процессе эксплуатации.



ООО ЦИРМИ INFO@CIRMI.RU WWW.GOSZDRAVNADZOR.RU

## ПРИЛОЖЕНИЕ А

## ССЫЛОЧНЫЕ НОРМАТИВНЫЕ ДОКУМЕНТЫ

Таблица А.1

| **Обозначение документа, на который дана ссылка** | **Наименование документа** |
|---|---|
| ГОСТ 15150-69 | Машины, приборы и другие технические изделия. Исполнения для различных климатических районов. Категории, условия эксплуатации, хранения и транспортирования в части воздействия климатических факторов внешней среды |
| ГОСТ Р 50444-2020 | Приборы, аппараты и оборудование медицинские. Общие технические условия |
| ГОСТ 2.114-2016 | ЕСКД. Технические условия |
| ГОСТ 2.105-2019 | ЕСКД. Общие требования к текстовым документам |
| ГОСТ 2.104-2006 | ЕСКД. Основные надписи |
| ГОСТ 24297-2013 | Верификация закупленной продукции. Организация проведения и методы контроля |
| ГОСТ 9.032-74 | Единая система защиты от коррозии и старения (ЕСЗКС). Покрытия лакокрасочные. Группы, технические требования и обозначения |
| ГОСТ 9.301-86 | Единая система защиты от коррозии и старения (ЕСЗКС). Покрытия металлические и неметаллические неорганические. Общие требования |
| ГОСТ 9.303-84 | Единая система защиты от коррозии и старения (ЕСЗКС). Покрытия металлические и неметаллические неорганические. Общие требования к выбору |
| ГОСТ 177-88 | Водорода перекись. Технические условия |
| ГОСТ 25644-96 | Средства моющие синтетические порошкообразные. Общие технические требования |
| ГОСТ 24053-2021 | Плиты древесно-стружечные и древесно-волокнистые. Детали мебельные. Метод определения покоробленности |
| ГОСТ Р ИСО 15223-1-2023 | Изделия медицинские. Символы, применяемые для передачи информации, предоставляемой изготовителем. Часть 1. Основные требования |
| ГОСТ 14192-96 | Маркировка грузов |
| ГОСТ Р 15.013-2016 | Система разработки и постановки продукции на производство |
| ГОСТ Р 15.011-96 | Система разработки и постановки продукции на производство. Патентные исследования |
| ГОСТ 7.32-2017 | Система стандартов по информации, библиотечному и издательскому делу |
| ГОСТ ISO 10993-1-2011 | Изделия медицинские. Оценка биологического действия медицинских изделий |

ООО ЦИРМИ INFO@CIRMI.RU WWW.GOSZDRAVNADZOR.RU

| | |
|---|---|
| МУ-287-113 от 30 декабря 1998 г. | Методические указания по дезинфекции, предстерилизационной очистки и стерилизации изделий медицинского назначения. Методы, средства и режимы |
| ГОСТ Р 8.568-2017 | Аттестация испытательного оборудования. Основные положения |
| ГОСТ 9.302-88 | Единая система защиты от коррозии и старения. Покрытия металлические и неметаллические неорганические. Методы контроля |
| ГОСТ ISO 14971-2021 | Изделия медицинские. Применение менеджмента риска к медицинским изделиям |
| ГОСТ Р 52770-2016 | Изделия медицинские. Требования безопасности. Методы санитарно-химических и токсикологических испытаний |
| СанПин 2.1.3684-21 | Санитарно-эпидемиологические требования к содержанию территорий городских и сельских поселений, к водным объектам, питьевой воде и питьевому водоснабжению населения, атмосферному воздуху, почвам, жилым помещениям, эксплуатации производственных, общественных помещений, организации и проведению санитарно-противоэпидемических (профилактических) мероприятий |
| Приказ министерства здравоохранения Российской федерации № 4н от 06.06.2012 | Об утверждении номенклатурной классификации медицинских изделий |
| Федеральный Закон от 26 июня 2008 г. N 102-ФЗ | Об обеспечении единства измерений |

ООО ЦИРМИ INFO@CIRMI.RU WWW.GOSZDRAVNADZOR.RU

ПРИЛОЖЕНИЕ Б

(справочное)

*Конструкция и внешний вид*

СЕРИЯ «СТАНДАРТ»

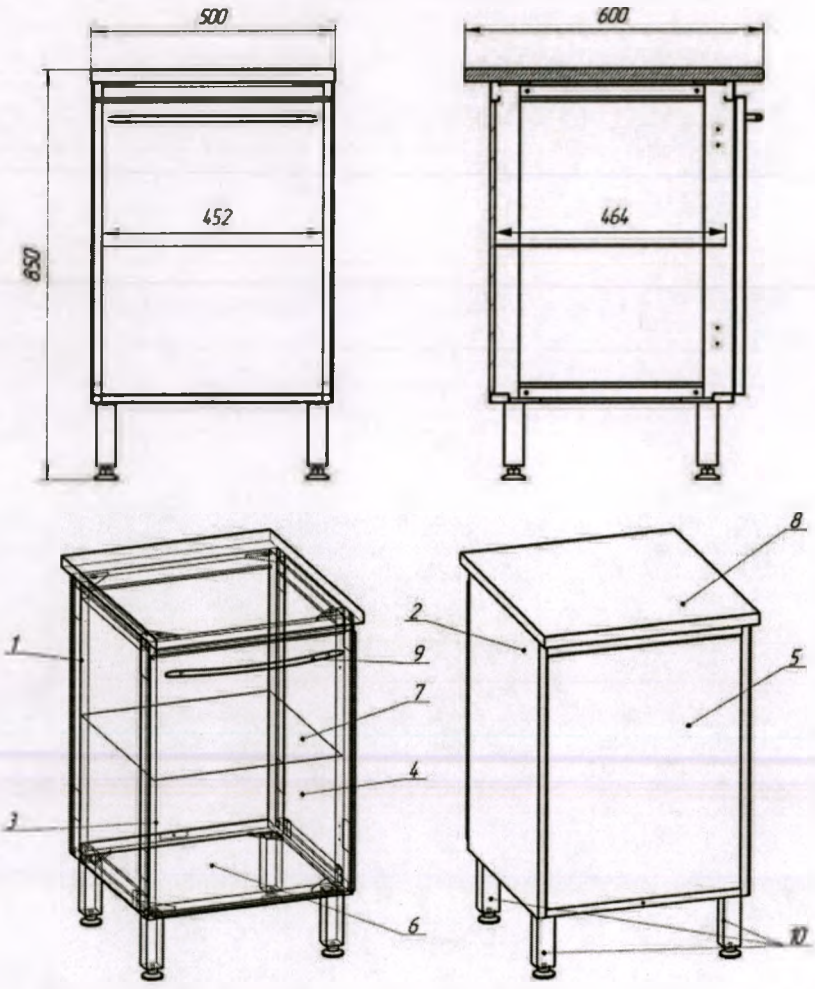


Рисунок № 1 Тумба медицинская *«АВАНТА»* модель: С-10 «Стандарт»

Таблица № 1

| Позиция | Наименование | Кол-во |
|---|---|---|
| 1 | Каркас | 1 |
| 2 | Наружная боковина | 2 |
| 3 | Дверь | 1 |
| 4 | Внутренняя боковина | 2 |
| 5 | Задняя стенка | 1 |
| 6 | Поддон | 1 |
| 7 | Полка | 1 |
| 8 | Столешница | 1 |
| 9 | Ручка | 1 |
| 10 | Ножка | 4 |

ООО ЦИРМИ INFO@CIRMI.RU WWW.GOSZDRAVNADZOR.RU

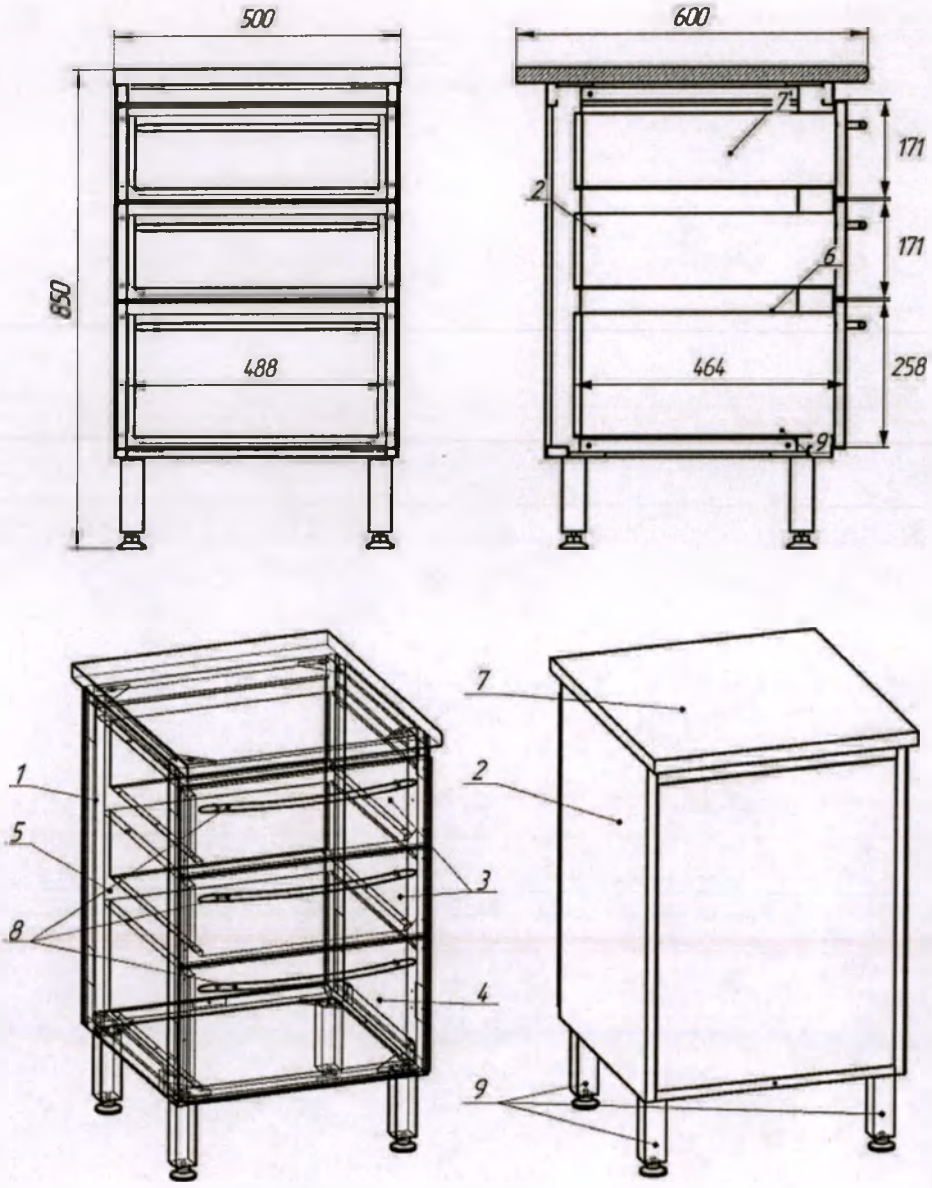


Рисунок № 2 Тумба медицинская *«АВАНТА»* модель: С-03 «Стандарт»

Таблица № 2

| Позиция | Наименование | Кол-во |
|---|---|---|
| 1 | Каркас | 1 |
| 2 | Наружная боковина | 2 |
| 3 | Ящик большой | 1 |
| 4 | Ящик средний | 2 |
| 5 | Внутренняя боковина | 2 |
| 6 | Задняя стенка | 1 |
| 7 | Столешница | 1 |
| 8 | Ручка | 3 |
| 9 | Подставка на колесах | 1 |

ООО ЦИРМИ INFO@CIRMI.RU WWW.GOSZDRAVNADZOR.RU

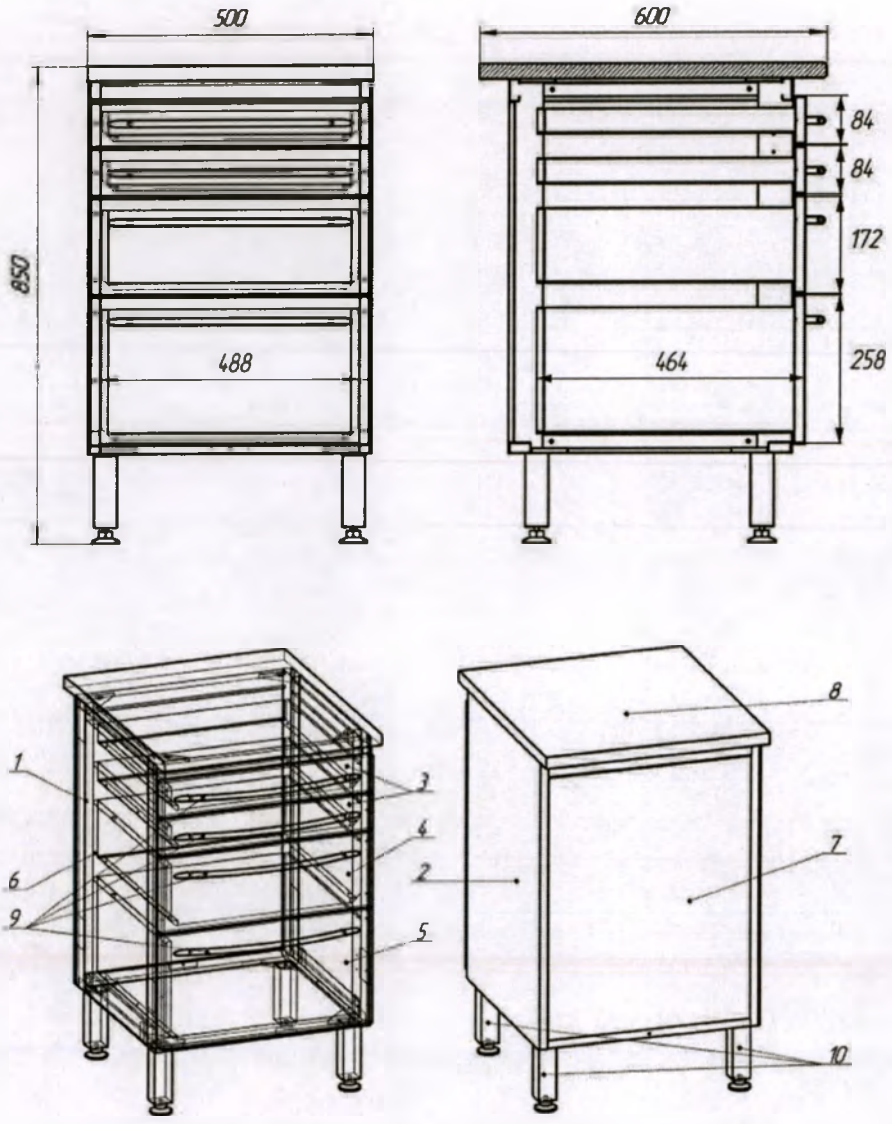


Рисунок № 3 Тумба медицинская *«АВАНТА»* модель: С-04 «Стандарт»

Таблица № 3

| Позиция | Наименование | Кол-во |
|---|---|---|
| 1 | Каркас | 1 |
| 2 | Наружная боковина | 2 |
| 3 | Ящик маленький | 2 |
| 4 | Ящик средний | 1 |
| 5 | Ящик большой | 1 |
| 6 | Внутренняя боковина | 2 |
| 7 | Задняя стенка | 1 |
| 8 | Столешница | 1 |
| 9 | Ножка | 4 |
| 10 | Ручка | 4 |

ООО ЦИРМИ INFO@CIRMI.RU WWW.GOSZDRAVNADZOR.RU

СЕРИЯ «КЛАССИК»

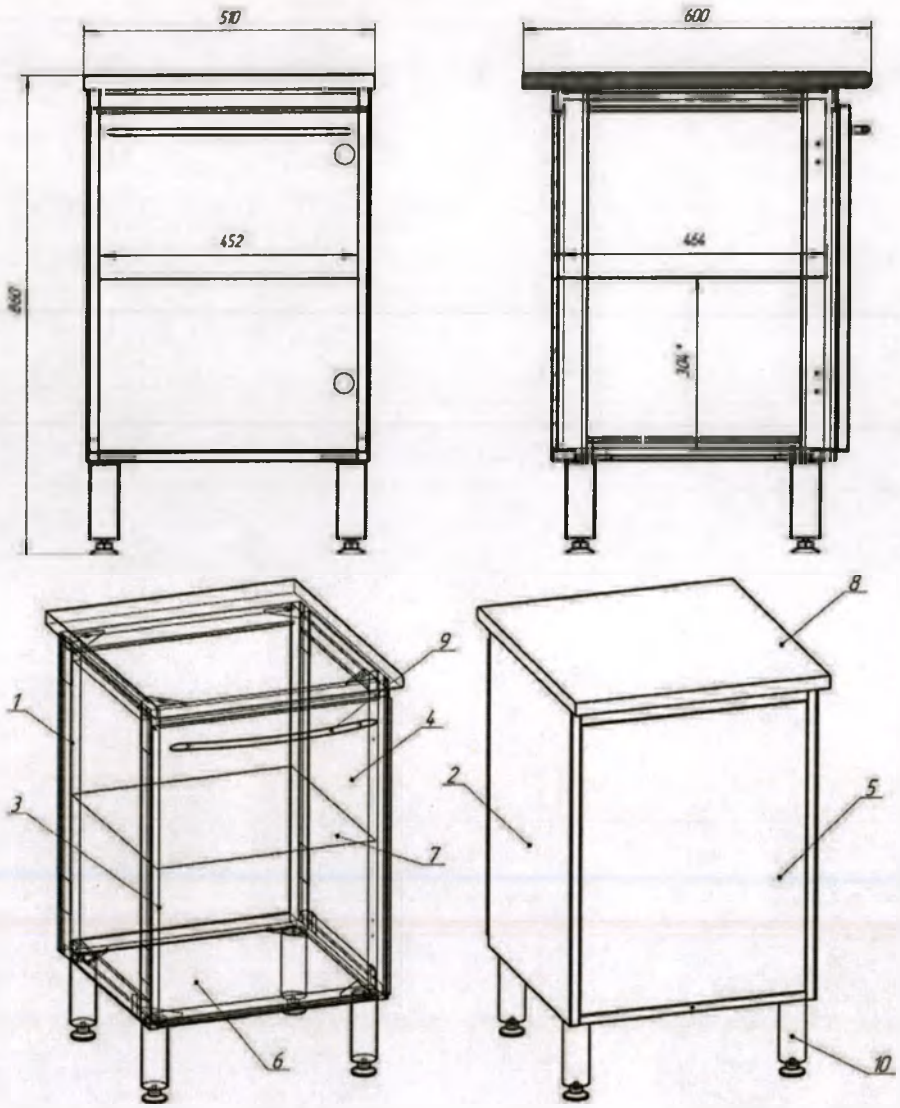


Рисунок № 4 Тумба медицинская *«АВАНТА»* модель: КН-10 «Классик»

Таблица № 4

| **Позиция** | **Наименование** | **Кол-во** |
|---|---|---|
| 1 | Каркас | 1 |
| 2 | Наружная боковина | 2 |
| 3 | Дверь | 1 |
| 4 | Внутренняя боковина | 2 |
| 5 | Задняя стенка | 1 |
| 6 | Поддон | 1 |
| 7 | Полка | 1 |
| 8 | Столешница | 1 |
| 9 | Ручка | 1 |
| 10 | Ножка | 4 |

ООО ЦИРМИ INFO@CIRMI.RU WWW.GOSZDRAVNADZOR.RU

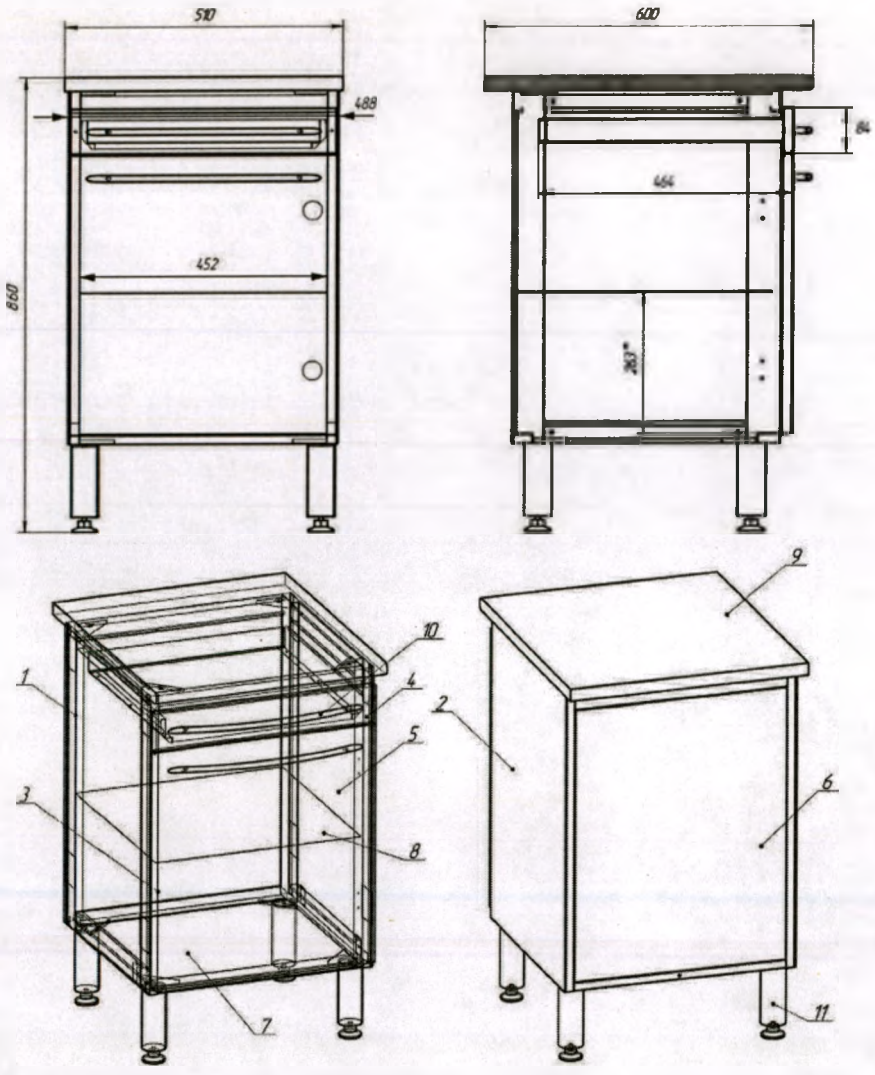


Рисунок № 5 Тумба медицинская *«АВАНТА»* модель: КН-12 «Классик»

Таблица № 5

| **Позиция** | **Наименование** | **Кол-во** |
|---|---|---|
| 1 | Каркас | 1 |
| 2 | Наружная боковина | 2 |
| 3 | Дверь | 1 |
| 4 | Ящик маленький | 1 |
| 5 | Внутренняя боковина | 2 |
| 6 | Задняя стенка | 1 |
| 7 | Поддон | 1 |
| 8 | Полка | 1 |
| 9 | Столешница | 1 |
| 10 | Ручка | 2 |
| 11 | Ножка | 4 |

ООО ЦИРМИ INFO@CIRMI.RU WWW.GOSZDRAVNADZOR.RU

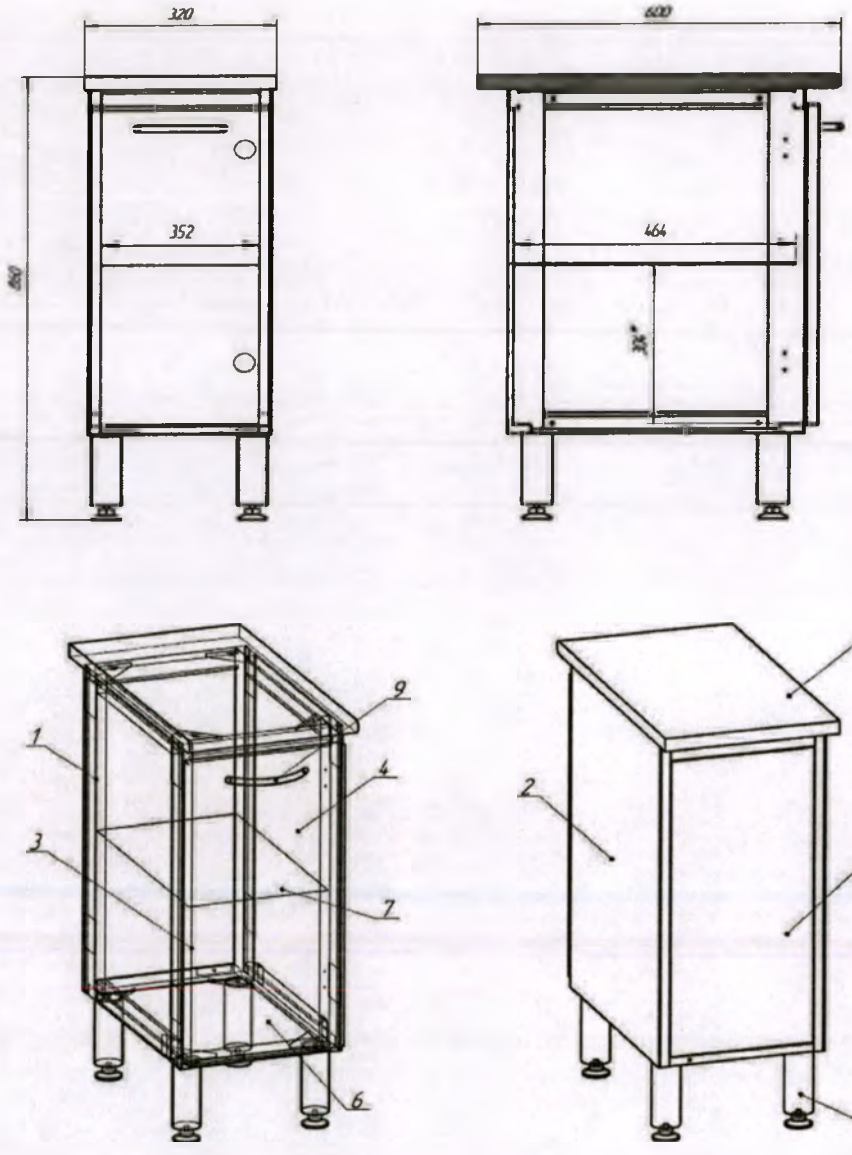


Рисунок № 6 Тумба медицинская *«АВАНТА»* модель: КН-14У «Классик»

Таблица № 6

| Позиция | Наименование | Кол-во |
|---|---|---|
| 1 | Каркас | 1 |
| 2 | Наружная боковина | 2 |
| 3 | Дверь | 1 |
| 4 | Внутренняя боковина | 2 |
| 5 | Задняя стенка | 1 |
| 6 | Поддон | 1 |
| 7 | Полка | 1 |
| 8 | Столешница | 1 |
| 9 | Ручка | 1 |
| 10 | Ножка | 4 |

ООО ЦИРМИ INFO@CIRMI.RU WWW.GOSZDRAVNADZOR.RU

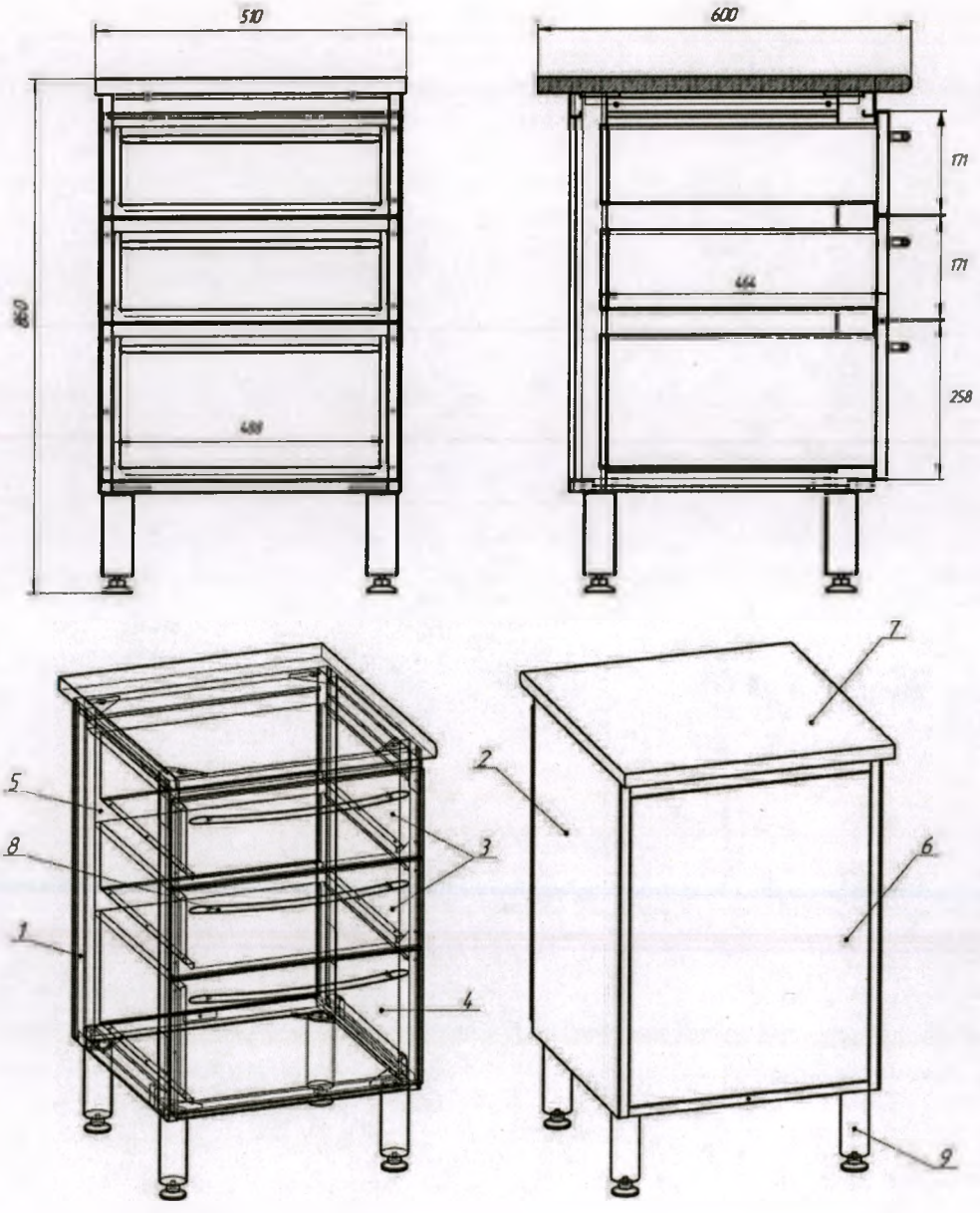


Рисунок № 7 Тумба медицинская *«АВАНТА»* модель: КН-03 «Классик»

Таблица № 7

| Позиция | Наименование | Кол-во |
|---|---|---|
| 1 | Каркас | 1 |
| 2 | Наружная боковина | 2 |
| 3 | Ящик средний | 2 |
| 4 | Ящик большой | 1 |
| 5 | Внутренняя боковина | 2 |
| 6 | Задняя стенка | 1 |
| 7 | Столешница | 1 |
| 8 | Ручка | 3 |
| 9 | Ножка | 4 |

ООО ЦИРМИ INFO@CIRMI.RU WWW.GOSZDRAVNADZOR.RU

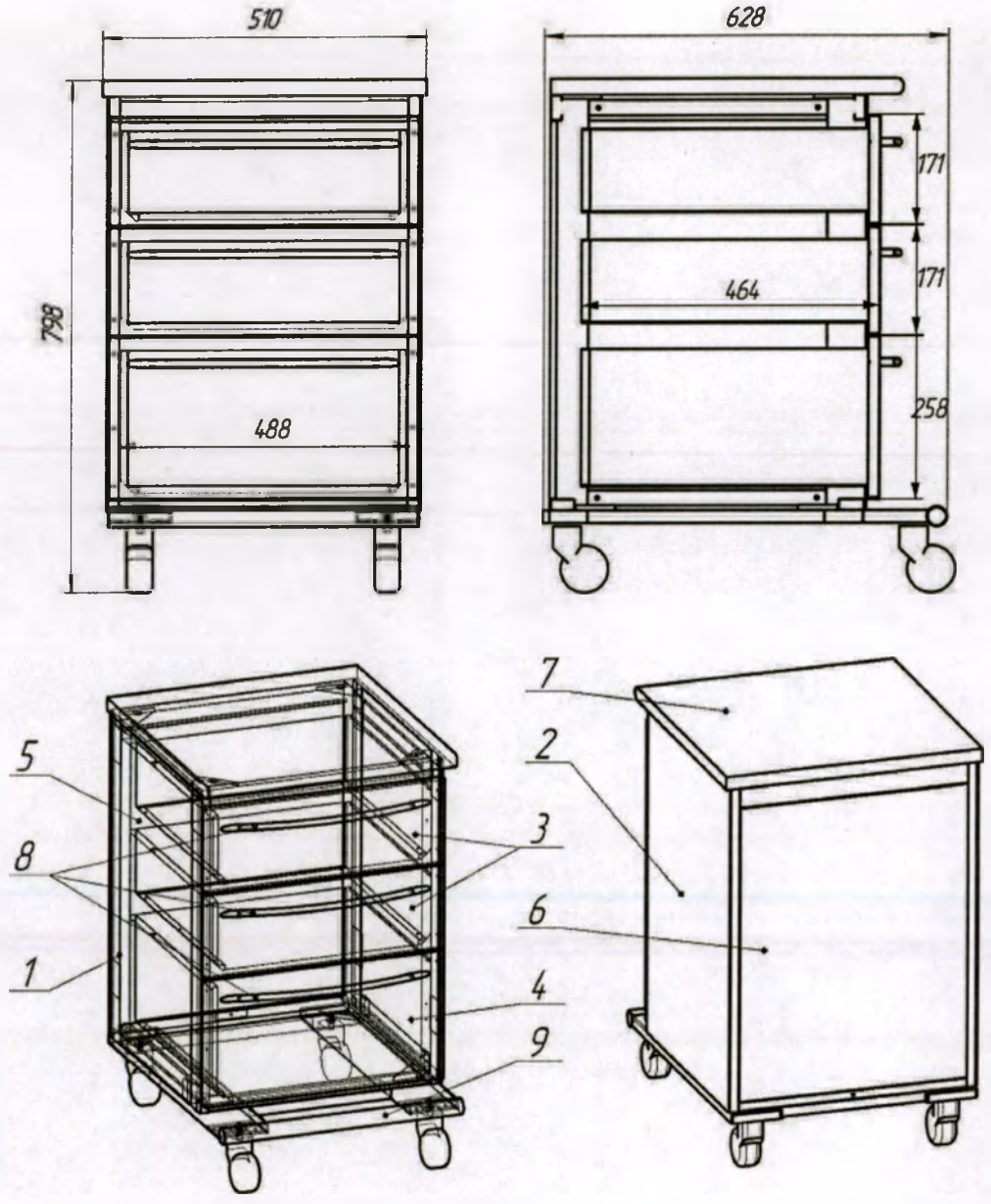


Рисунок № 8 Тумба медицинская *«АВАНТА»* модель: КН-03К «Классик»

Таблица № 8

| Позиция | Наименование | Кол-во |
|---|---|---|
| 1 | Каркас | 1 |
| 2 | Наружная боковина | 2 |
| 3 | Ящик средний | 2 |
| 4 | Ящик большой | 1 |
| 5 | Внутренняя боковина | 2 |
| 6 | Задняя стенка | 1 |
| 7 | Столешница | 1 |
| 8 | Ручка | 3 |
| 9 | Подставка на колесах | 1 |

ООО ЦИРМИ INFO@CIRMI.RU WWW.GOSZDRAVNADZOR.RU

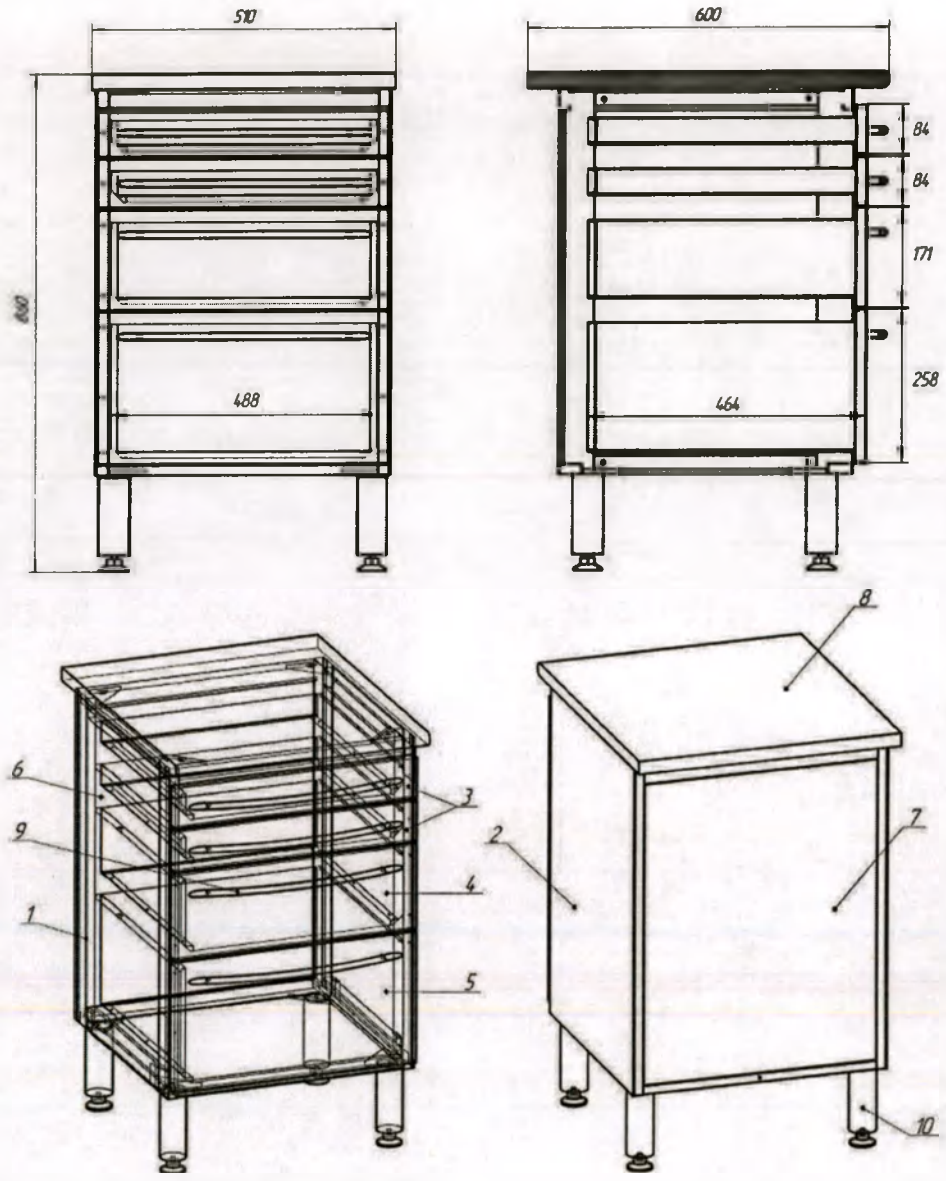


Рисунок № 9 Тумба медицинская *«АВАНТА»* модель: КН-04 «Классик»

Таблица № 9

| Позиция | Наименование | Кол-во |
|---|---|---|
| 1 | Каркас | 1 |
| 2 | Наружная боковина | 2 |
| 3 | Ящик маленький | 2 |
| 4 | Ящик средний | 1 |
| 5 | Ящик большой | 1 |
| 6 | Внутренняя боковина | 2 |
| 7 | Задняя стенка | 1 |
| 8 | Столешница | 1 |
| 9 | Ручка | 4 |
| 10 | Ножка | 4 |

ООО ЦИРМИ INFO@CIRMI.RU WWW.GOSZDRAVNADZOR.RU

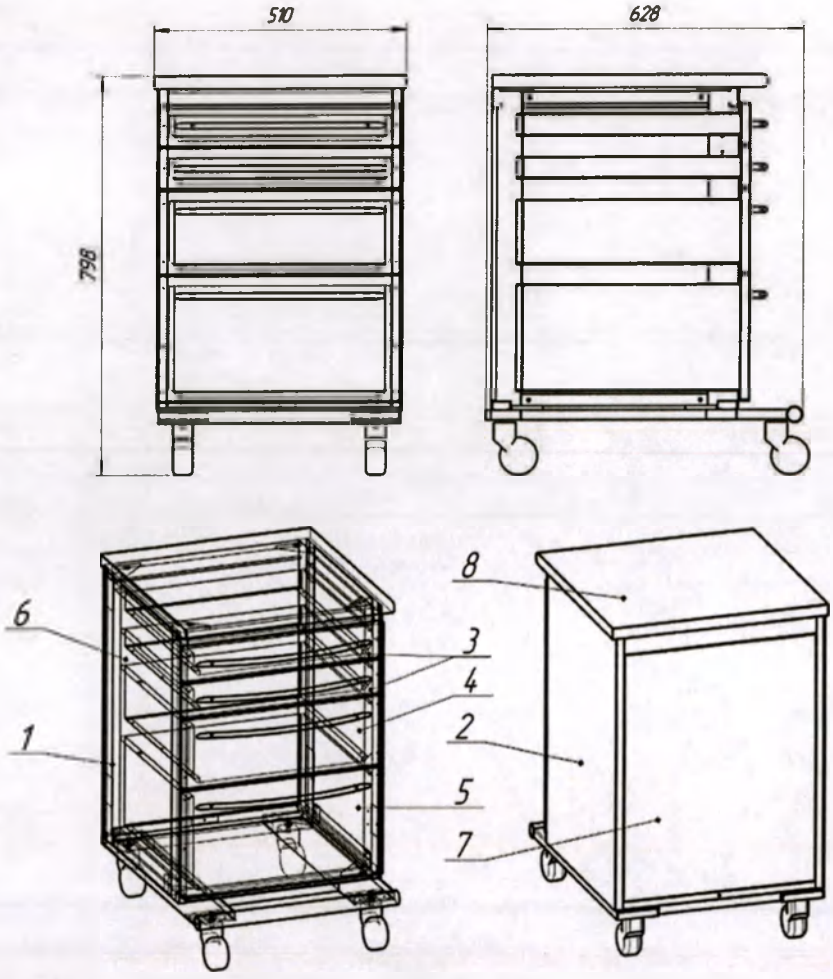


Рисунок № 10 Тумба медицинская *«АВАНТА»* модель: КН-04К «Классик»

Таблица № 10

| **Позиция** | **Наименование** | **Кол-во** |
|---|---|---|
| 1 | Каркас | 1 |
| 2 | Наружная боковина | 2 |
| 3 | Ящик маленький | 2 |
| 4 | Ящик средний | 1 |
| 5 | Ящик большой | 1 |
| 6 | Внутренняя боковина | 2 |
| 7 | Задняя стенка | 1 |
| 8 | Столешница | 1 |
| 9 | Ручка | 4 |
| 10 | Подставка на колесах | 1 |

ООО ЦИРМИ INFO@CIRMI.RU WWW.GOSZDRAVNADZOR.RU

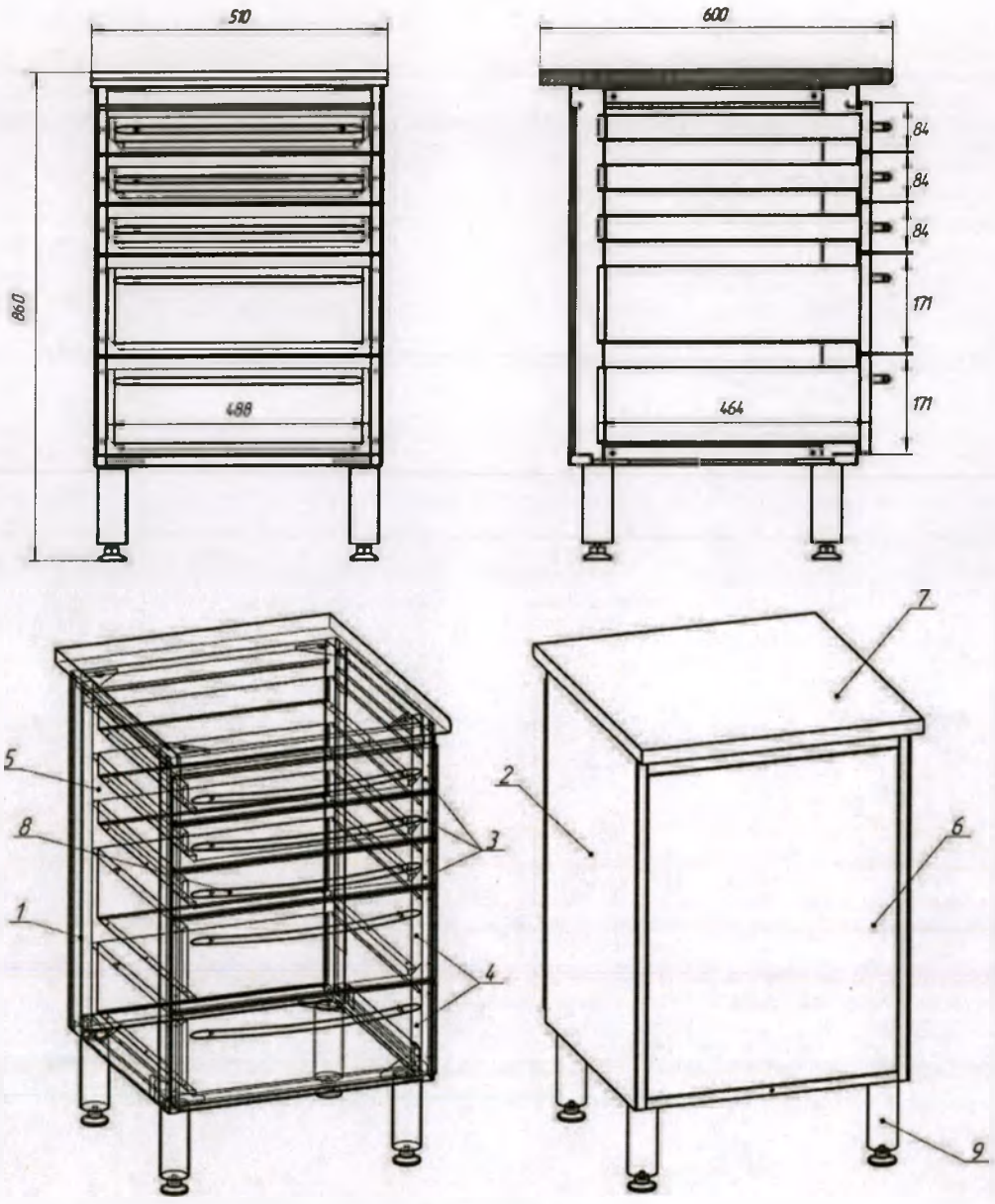


Рисунок № 11 Тумба медицинская *«АВАНТА»* модель: КН-05 «Классик»

Таблица № 11

| Позиция | Наименование | Кол-во |
|---|---|---|
| 1 | Каркас | 1 |
| 2 | Наружная боковина | 2 |
| 3 | Ящик маленький | 3 |
| 4 | Ящик средний | 2 |
| 5 | Внутренняя боковина | 2 |
| 6 | Задняя стенка | 1 |
| 7 | Столешница | 1 |
| 8 | Ручка | 5 |
| 9 | Ножка | 4 |

ООО ЦИРМИ INFO@CIRMI.RU WWW.GOSZDRAVNADZOR.RU

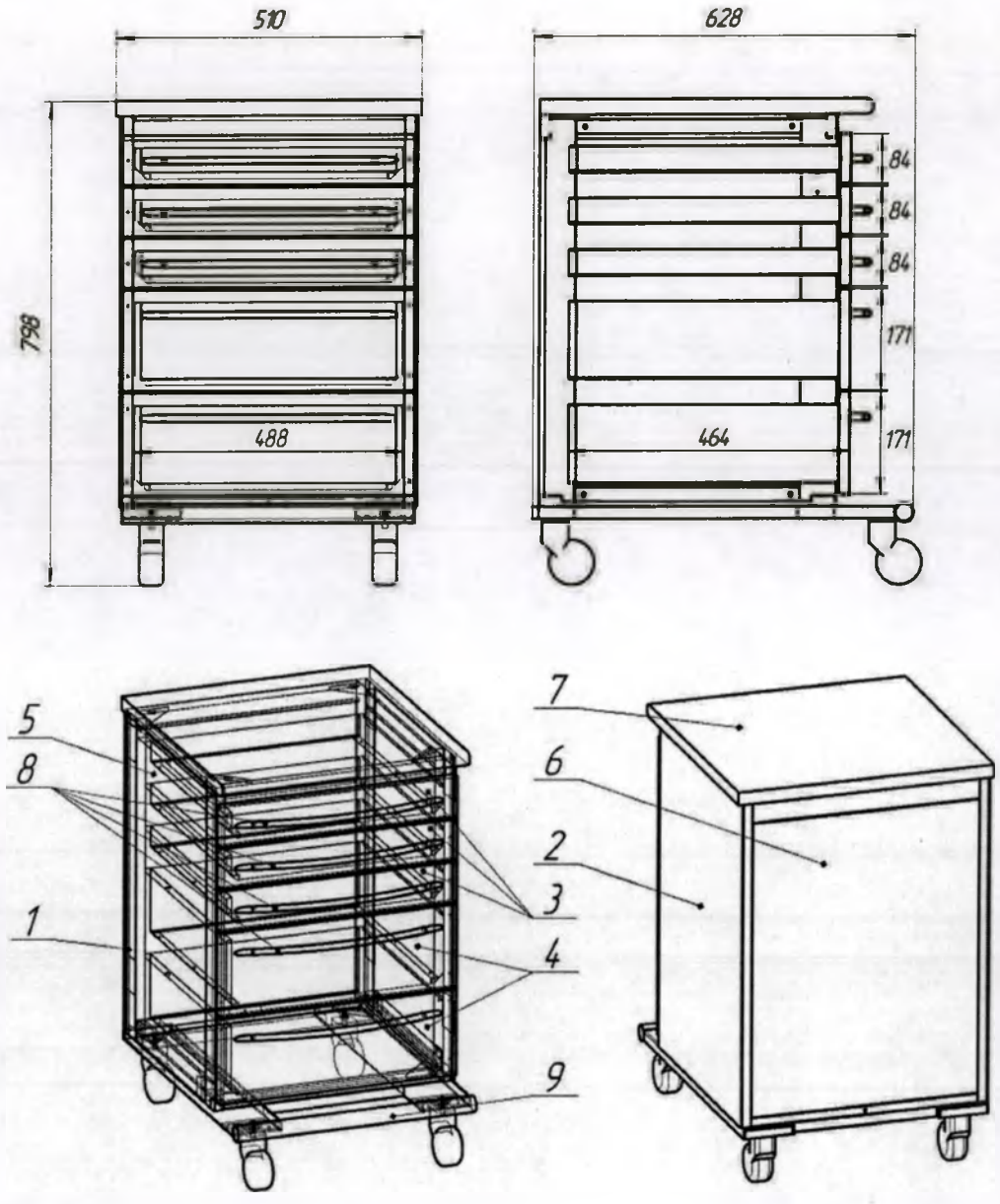


Рисунок № 12 Тумба медицинская *«АВАНТА»* модель: КН-05К «Классик»

Таблица № 12

| Позиция | Наименование | Кол-во |
|---|---|---|
| 1 | Каркас | 1 |
| 2 | Наружная боковина | 2 |
| 3 | Ящик маленький | 3 |
| 4 | Ящик средний | 2 |
| 5 | Внутренняя боковина | 2 |
| 6 | Задняя стенка | 1 |
| 7 | Столешница | 1 |
| 8 | Ручка | 5 |
| 9 | Подставка на колесах | 1 |

ООО ЦИРМИ INFO@CIRMI.RU WWW.GOSZDRAVNADZOR.RU

СЕРИЯ «ПРЕМИУМ»

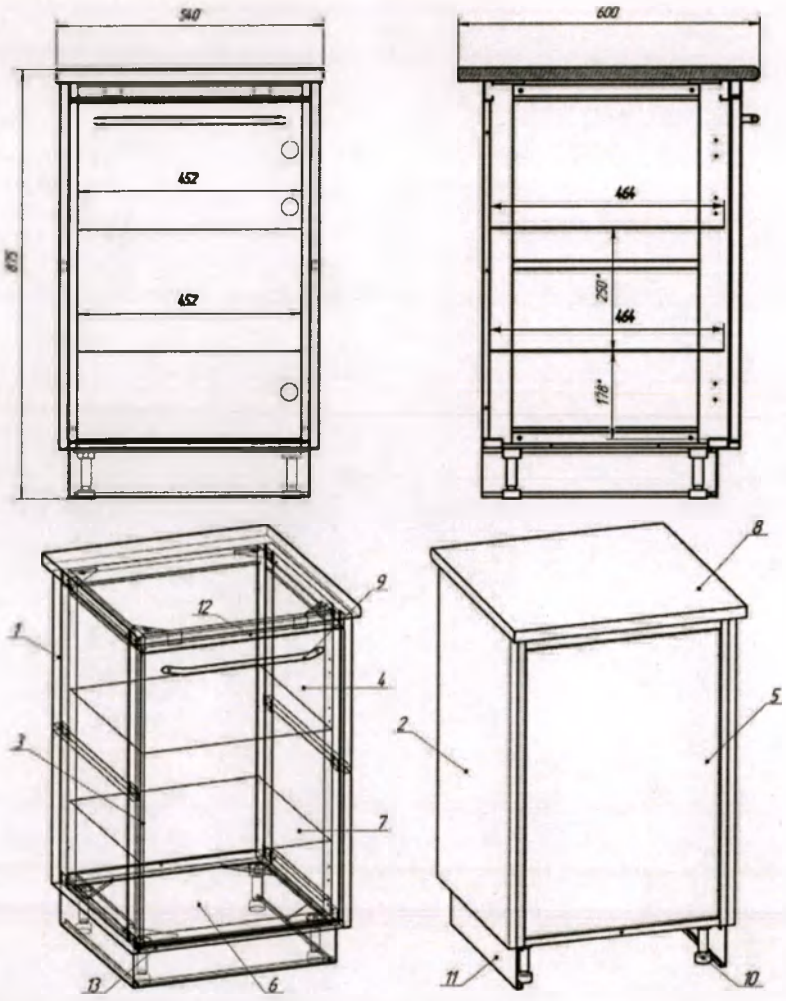


Рисунок № 13 Тумба медицинская *«АВАНТА»* модель: ПЦ-10 «Премиум»

Таблица № 13

| **Позиция** | **Наименование** | **Кол-во** |
|---|---|---|
| 1 | Каркас | 1 |
| 2 | Наружная боковина | 2 |
| 3 | Дверь | 1 |
| 4 | Внутренняя боковина | 2 |
| 5 | Задняя стенка | 1 |
| 6 | Поддон | 1 |
| 7 | Полка | 2 |
| 8 | Столешница | 1 |
| 9 | Ручка | 1 |
| 10 | Ножка | 4 |
| 11 | Цоколь | 3 |
| 12 | Декор. накладка верхняя | 1 |
| 13 | Декор. накладка нижняя | 1 |

ООО ЦИРМИ INFO@CIRMI.RU WWW.GOSZDRAVNADZOR.RU

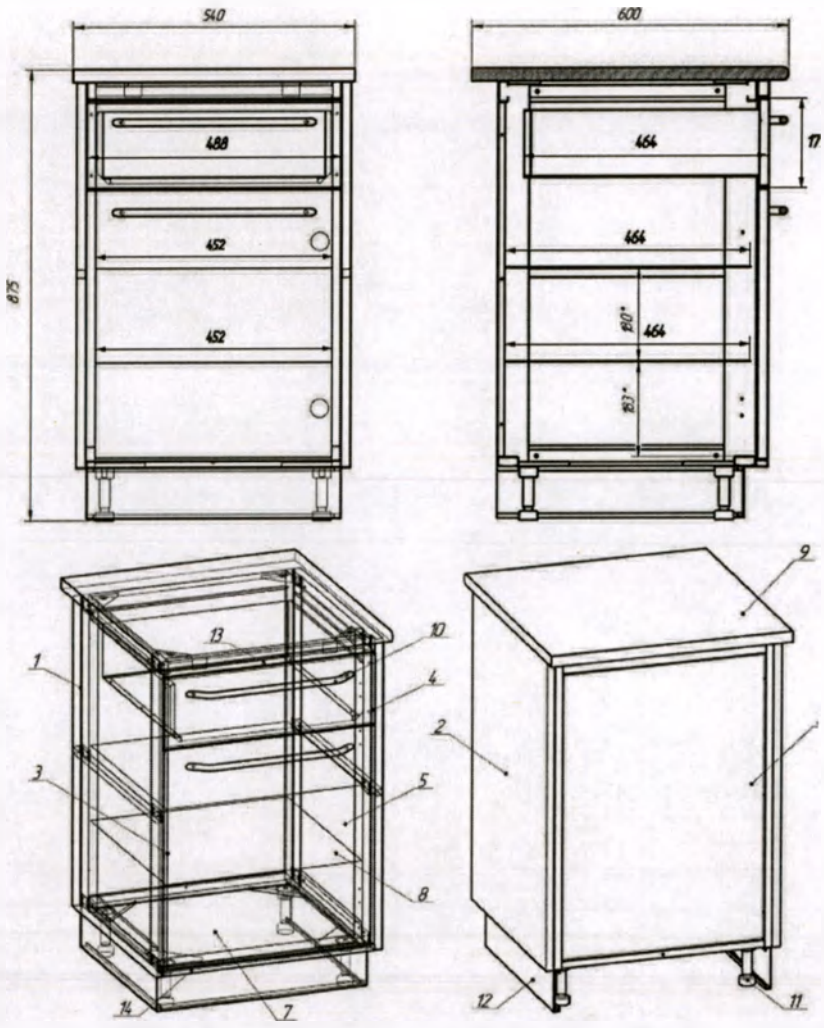


Рисунок № 14 Тумба медицинская *«АВАНТА»* модель: ПЦ-12 «Премиум»

Таблица № 14

| **Позиция** | **Наименование** | **Кол-во** |
|---|---|---|
| 1 | Каркас | 1 |
| 2 | Наружная боковина | 2 |
| 3 | Дверь | 1 |
| 4 | Ящик средний | 1 |
| 5 | Внутренняя боковина | 2 |
| 6 | Задняя стенка | 1 |
| 7 | Поддон | 1 |
| 8 | Полка | 2 |
| 9 | Столешница | 1 |
| 10 | Ручка | 2 |
| 11 | Ножка | 4 |
| 12 | Цоколь | 3 |
| 13 | Декор. накладка верхняя | 1 |
| 14 | Декор. накладка нижняя | 1 |

ООО ЦИРМИ INFO@CIRMI.RU WWW.GOSZDRAVNADZOR.RU

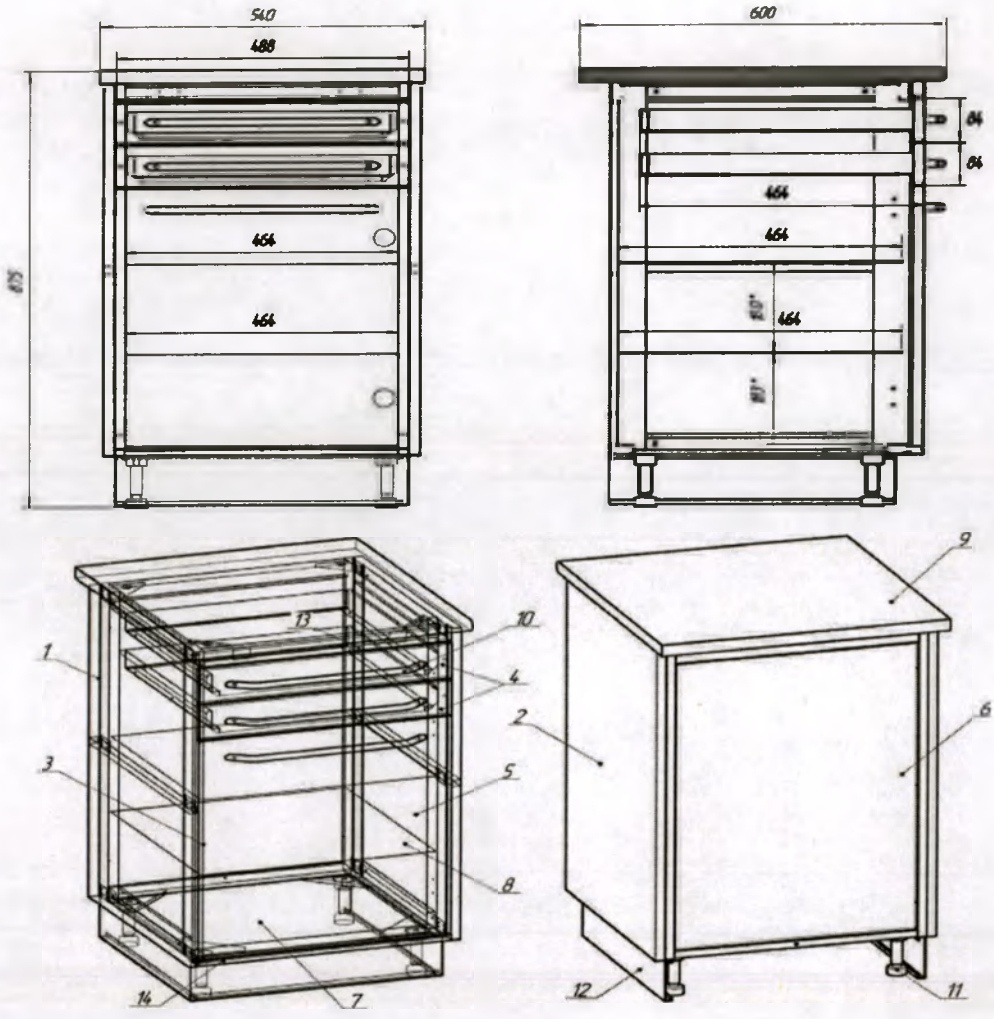


Рисунок № 15 Тумба медицинская *«АВАНТА»* модель: ПЦ-13 «Премиум»

Таблица № 15

| Позиция | Наименование | Кол-во |
|---|---|---|
| 1 | Каркас | 1 |
| 2 | Наружная боковина | 2 |
| 3 | Дверь | 1 |
| 4 | Ящик маленький | 2 |
| 5 | Внутренняя боковина | 2 |
| 6 | Задняя стенка | 1 |
| 7 | Поддон | 1 |
| 8 | Полка | 2 |
| 9 | Столешница | 1 |
| 10 | Ручка | 3 |
| 11 | Ножка | 4 |
| 12 | Цоколь | 3 |
| 13 | Декор. накладка верхняя | 1 |
| 14 | Декор. накладка нижняя | 1 |

ООО ЦИРМИ INFO@CIRMI.RU WWW.GOSZDRAVNADZOR.RU

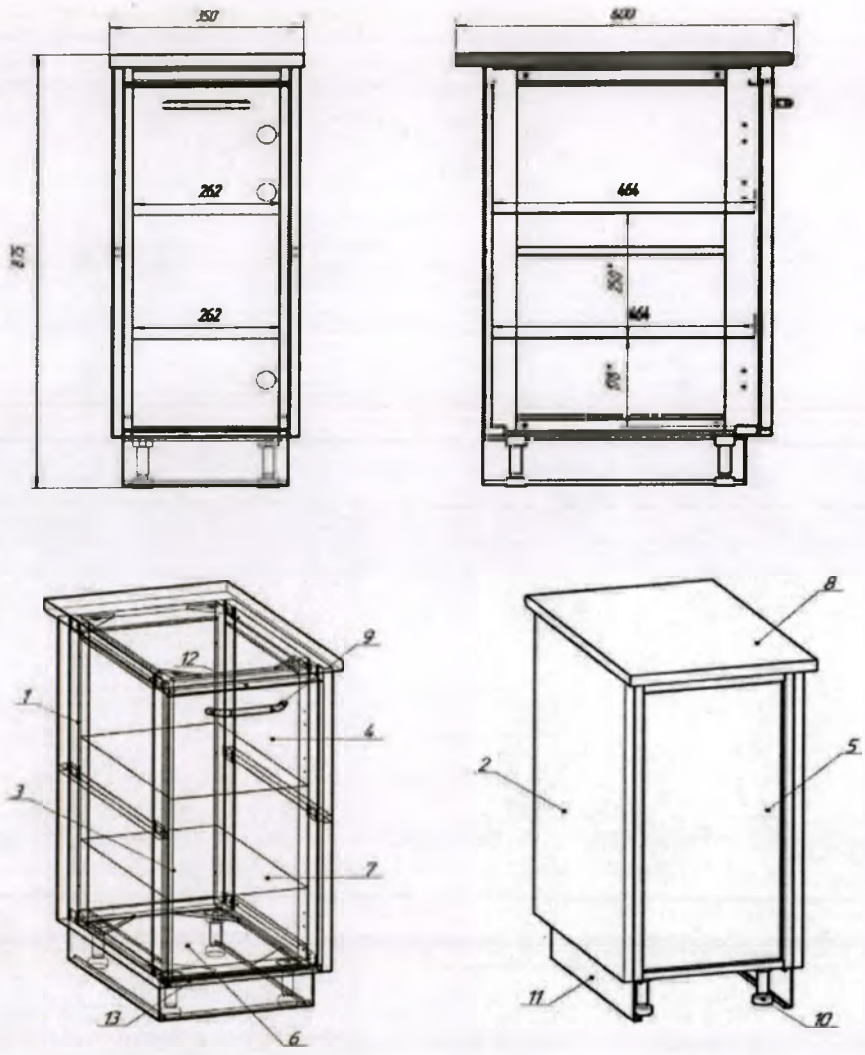


Рисунок № 16 Тумба медицинская *«АВАНТА»* модель: ПЦ-14У «Премиум»

Таблица № 16

| **Позиция** | **Наименование** | **Кол-во** |
|---|---|---|
| 1 | Каркас | 1 |
| 2 | Наружная боковина | 2 |
| 3 | Дверь | 1 |
| 4 | Внутренняя боковина | 2 |
| 5 | Задняя стенка | 1 |
| 6 | Поддон | 1 |
| 7 | Полка | 2 |
| 8 | Столешница | 1 |
| 9 | Ручка | 1 |
| 10 | Ножка | 4 |
| 11 | Цоколь | 3 |
| 12 | Декор. накладка верхняя | 1 |
| 13 | Декор. накладка нижняя | 1 |

ООО ЦИРМИ INFO@CIRMI.RU WWW.GOSZDRAVNADZOR.RU

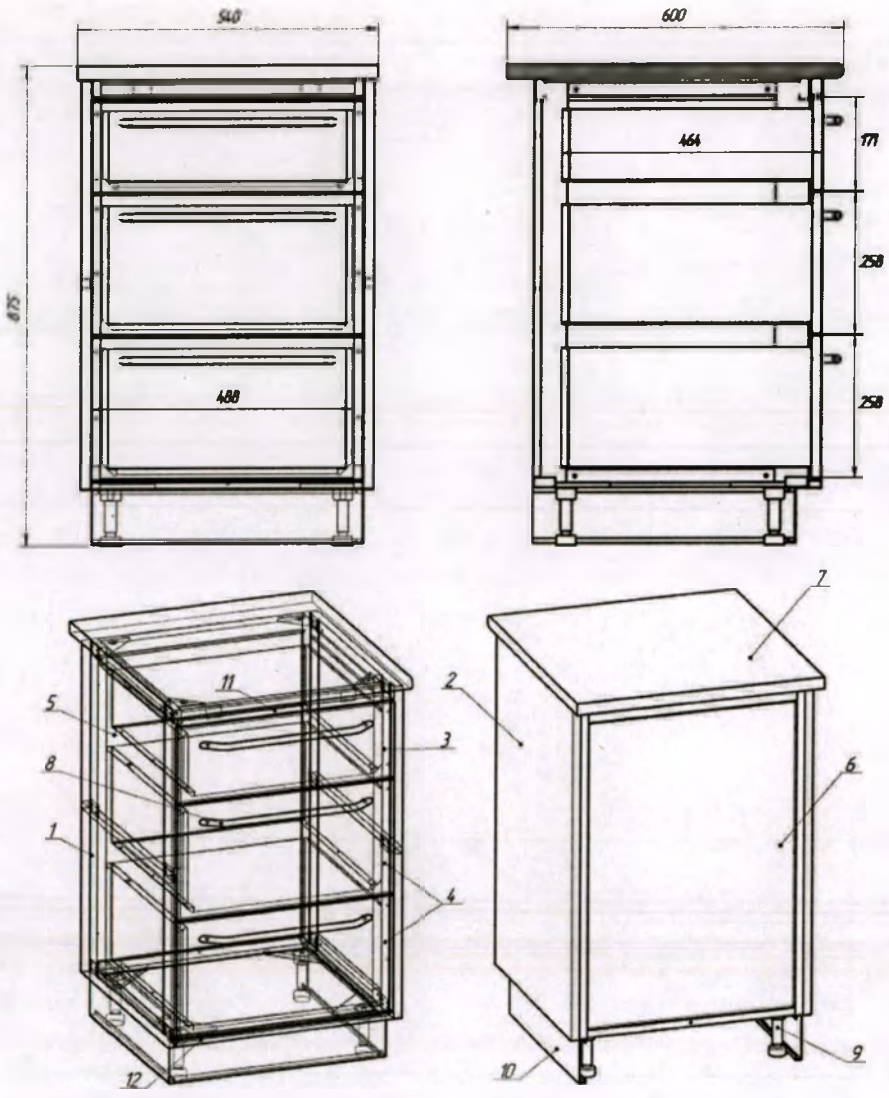


Рисунок № 17 Тумба медицинская *«АВАНТА»* модель: ПЦ-03 «Премиум»

Таблица № 17

| **Позиция** | **Наименование** | **Кол-во** |
|---|---|---|
| 1 | Каркас | 1 |
| 2 | Наружная боковина | 2 |
| 3 | Ящик средний | 1 |
| 4 | Ящик большой | 2 |
| 5 | Внутренняя боковина | 2 |
| 6 | Задняя стенка | 1 |
| 7 | Столешница | 1 |
| 8 | Ручка | 3 |
| 9 | Ножка | 4 |
| 10 | Цоколь | 3 |
| 11 | Декор. накладка верхняя | 1 |
| 12 | Декор. накладка нижняя | 1 |

ООО ЦИРМИ INFO@CIRMI.RU WWW.GOSZDRAVNADZOR.RU

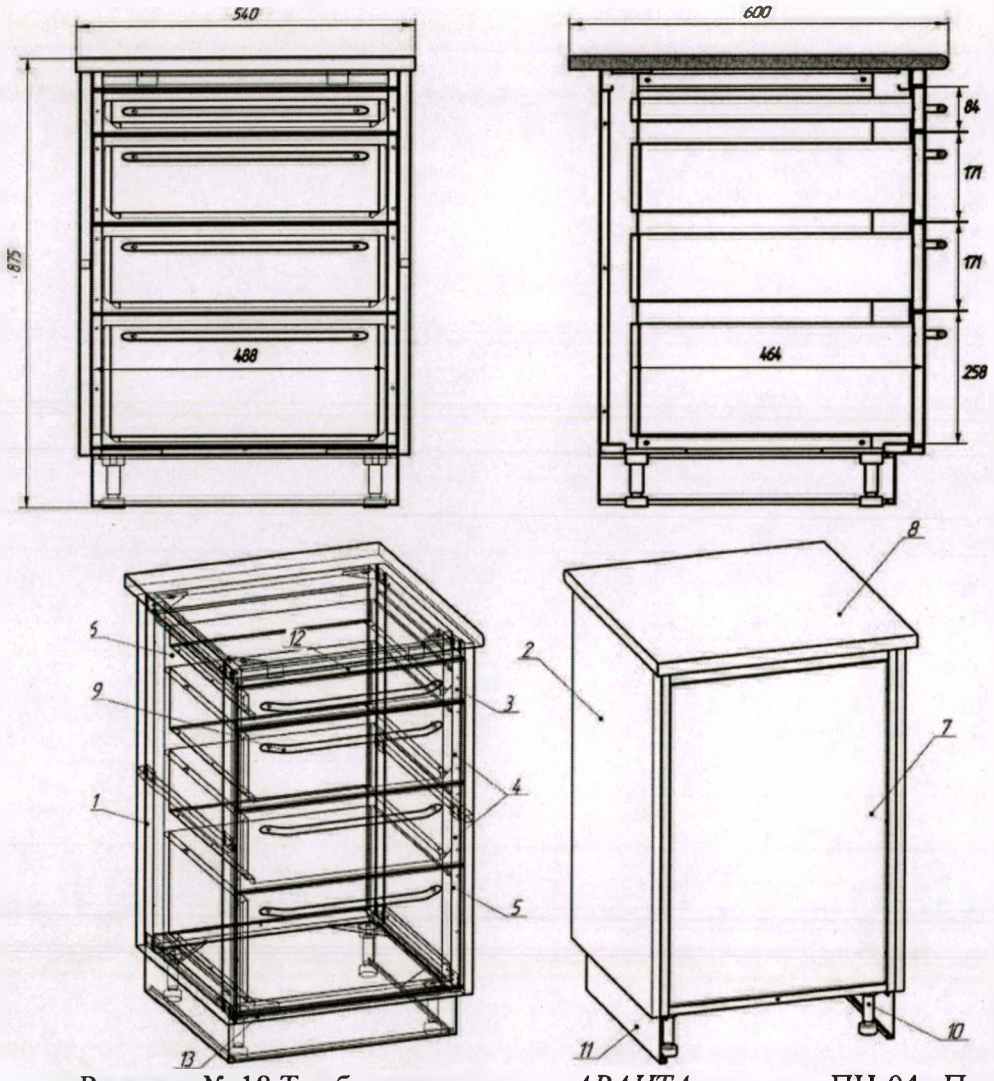


Рисунок № 18 Тумба медицинская *«АВАНТА»* модель: ПЦ-04 «Премиум»

Таблица № 18

| Позиция | Наименование | Кол-во |
|---|---|---|
| 1 | Каркас | 1 |
| 2 | Наружная боковина | 2 |
| 3 | Ящик маленький | 1 |
| 4 | Ящик средний | 2 |
| 5 | Ящик большой | 1 |
| 6 | Внутренняя боковина | 2 |
| 7 | Задняя стенка | 1 |
| 8 | Столешница | 1 |
| 9 | Ручка | 4 |
| 10 | Ножка | 4 |
| 11 | Цоколь | 3 |
| 12 | Декор. накладка верхняя | 1 |
| 13 | Декор. накладка нижняя | 1 |

ООО ЦИРМИ INFO@CIRMI.RU WWW.GOSZDRAVNADZOR.RU

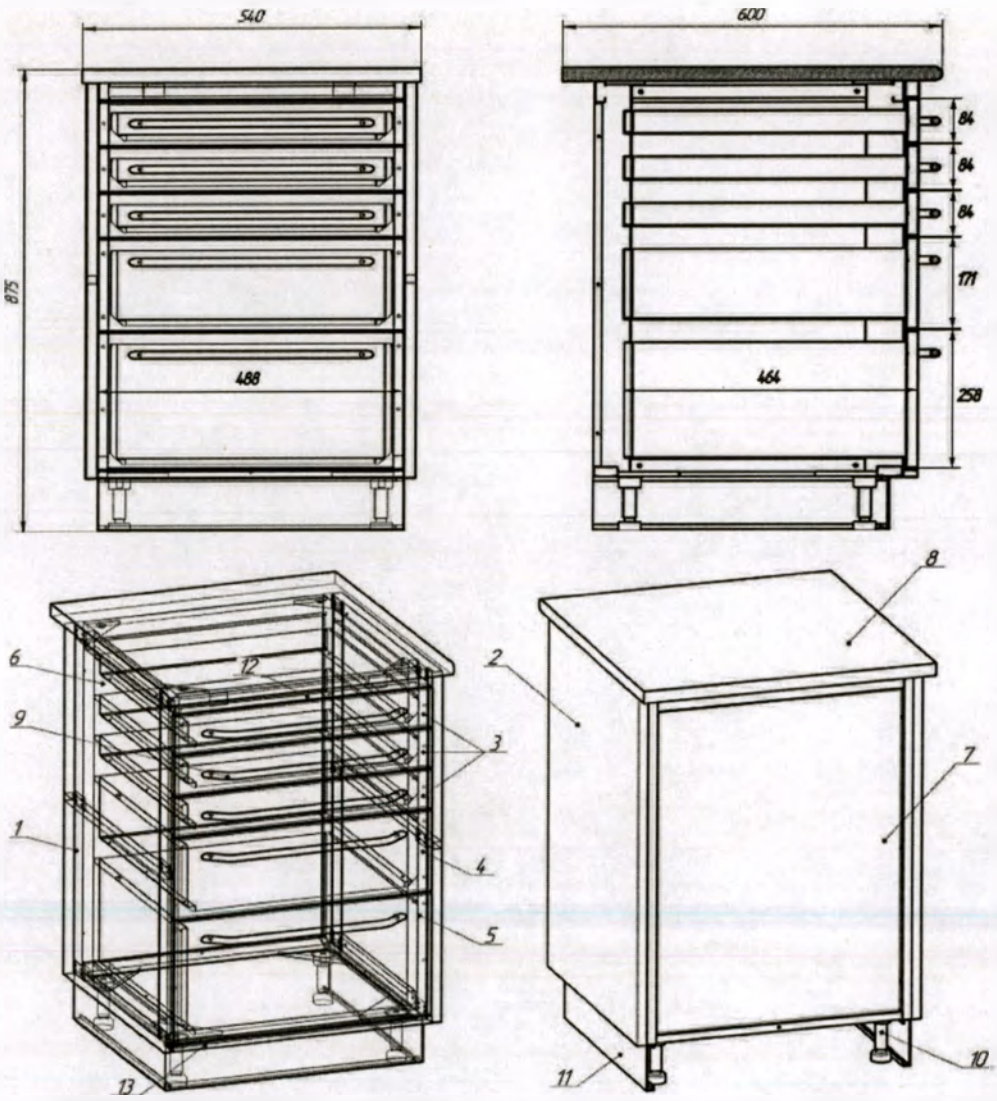


Рисунок № 19 Тумба медицинская *«АВАНТА»* модель: ПЦ-05 «Премиум»

Таблица № 19

| **Позиция** | **Наименование** | **Кол-во** |
|---|---|---|
| 1 | Каркас | 1 |
| 2 | Наружная боковина | 2 |
| 3 | Ящик маленький | 3 |
| 4 | Ящик средний | 1 |
| 5 | Ящик большой | 1 |
| 6 | Внутренняя боковина | 2 |
| 7 | Задняя стенка | 1 |
| 8 | Столешница | 1 |
| 9 | Ручка | 5 |
| 10 | Ножка | 4 |
| 11 | Цоколь | 3 |
| 12 | Декор. накладка верхняя | 1 |
| 13 | Декор. накладка нижняя | 1 |

ООО ЦИРМИ INFO@CIRMI.RU WWW.GOSZDRAVNADZOR.RU

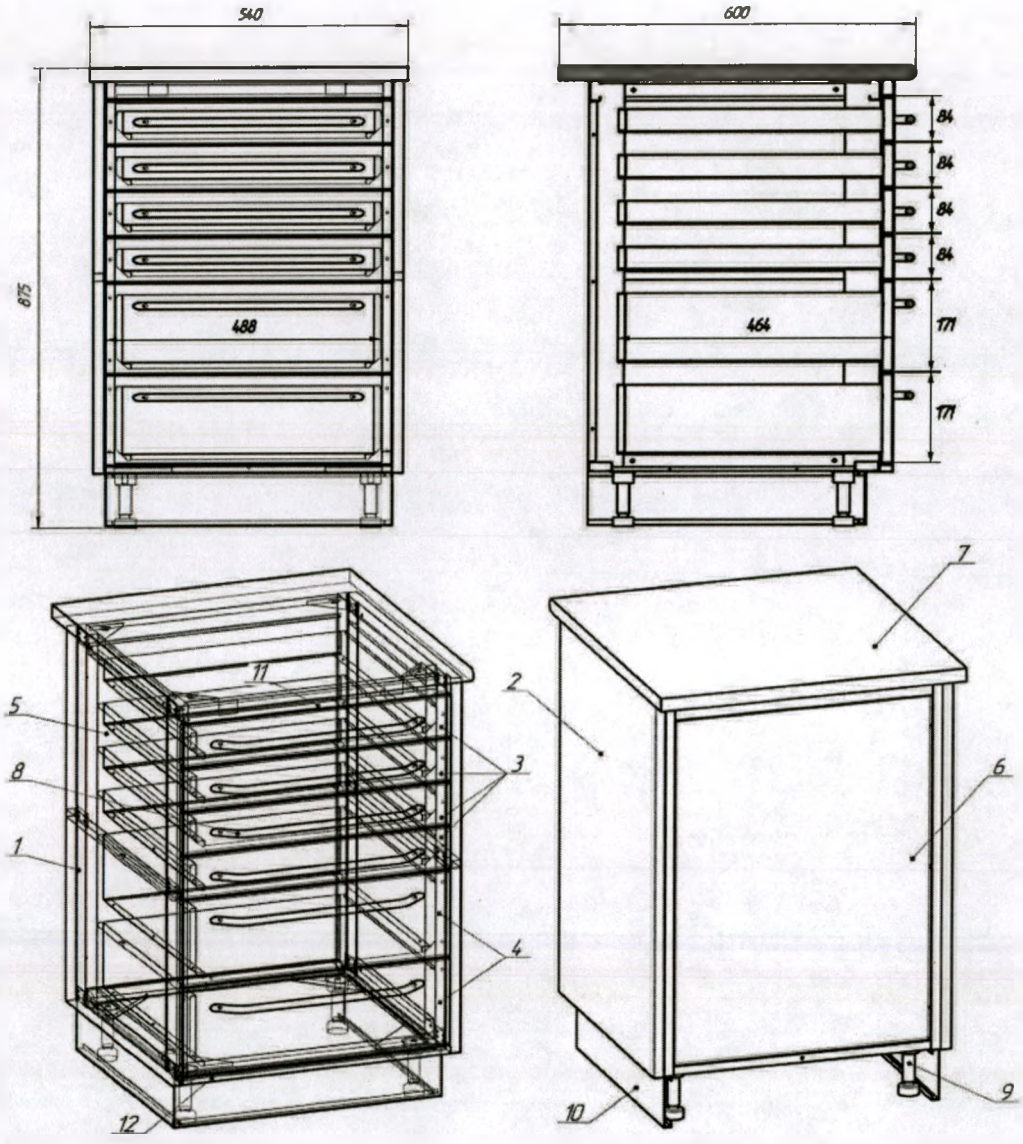


Рисунок № 20 Тумба медицинская *«АВАНТА»* модель: ПЦ-06 «Премиум»

Таблица № 20

| **Позиция** | **Наименование** | **Кол-во** |
|---|---|---|
| 1 | Каркас | 1 |
| 2 | Наружная боковина | 2 |
| 3 | Ящик маленький | 4 |
| 4 | Ящик средний | 2 |
| 5 | Внутренняя боковина | 2 |
| 6 | Задняя стенка | 1 |
| 7 | Столешница | 1 |
| 8 | Ручка | 6 |
| 9 | Ножка | 4 |
| 10 | Цоколь | 3 |
| 11 | Декор. накладка верхняя | 1 |
| 12 | Декор. накладка нижняя | 1 |

ООО ЦИРМИ INFO@CIRMI.RU WWW.GOSZDRAVNADZOR.RU

СЕРИЯ «VIP»

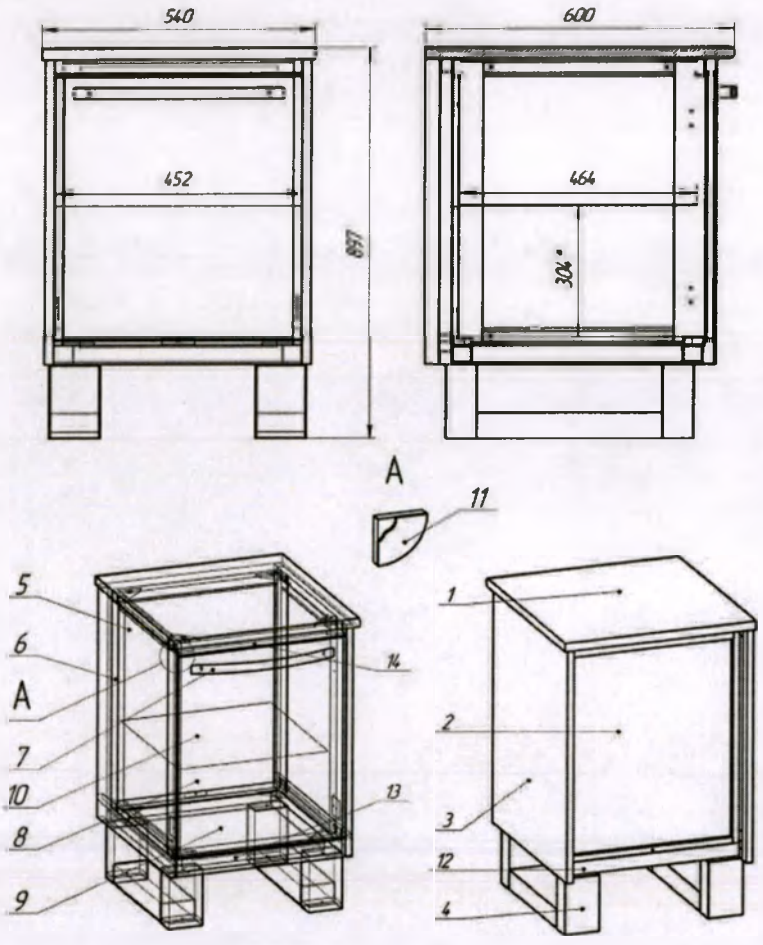


Рисунок № 21 Тумба медицинская *«АВАНТА»* модель: В-10 «VIP»

Таблица № 21

| **Позиция** | **Наименование** | **Кол-во** |
|---|---|---|
| 1 | Столешница | 1 |
| 2 | Задняя стенка | 1 |
| 3 | Боковина | 2 |
| 4 | Ножка | 2 |
| 5 | Внутренняя боковина | 2 |
| 6 | Каркас | 1 |
| 7 | Ручка | 1 |
| 8 | Дверь | 1 |
| 9 | Поддон | 1 |
| 10 | Полка | 1 |
| 11 | Стекло на дверь | 1 |
| 12 | Подставка | 1 |
| 13 | Декоративная накладка верхняя | 1 |
| 14 | Декоративная накладка нижняя | 1 |

ООО ЦИРМИ INFO@CIRMI.RU WWW.GOSZDRAVNADZOR.RU

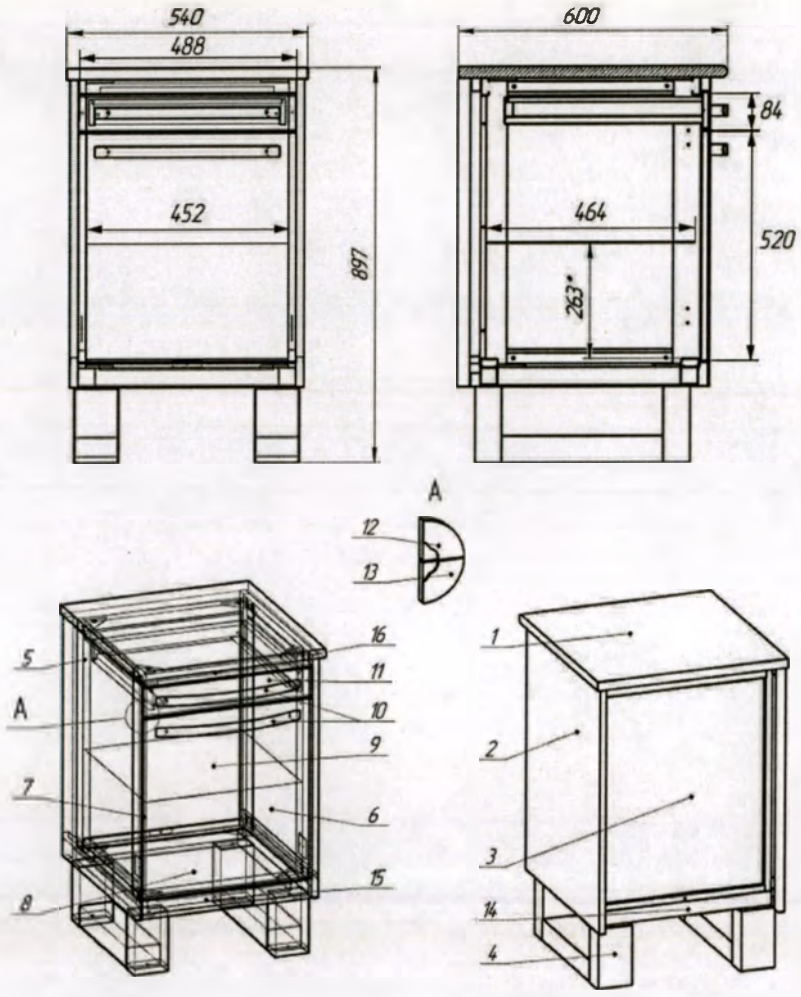


Рисунок № 22 Тумба медицинская *«АВАНТА»* модель: В-12 «VIP»

Таблица № 22

| Позиция | Наименование | Кол-во |
|---|---|---|
| 1 | Столешница | 1 |
| 2 | Боковина | 2 |
| 3 | Задняя стенка | 1 |
| 4 | Ножка | 2 |
| 5 | Внутренняя боковина | 2 |
| 6 | Дверь | 1 |
| 7 | Каркас | 1 |
| 8 | Поддон | 1 |
| 9 | Полка | 1 |
| 10 | Ручка | 2 |
| 11 | Ящик маленький | 1 |
| 12 | Стекло на ящик малое | 1 |
| 13 | Стекло на дверь | 1 |
| 14 | Подставка | 1 |

ООО ЦИРМИ INFO@CIRMI.RU WWW.GOSZDRAVNADZOR.RU

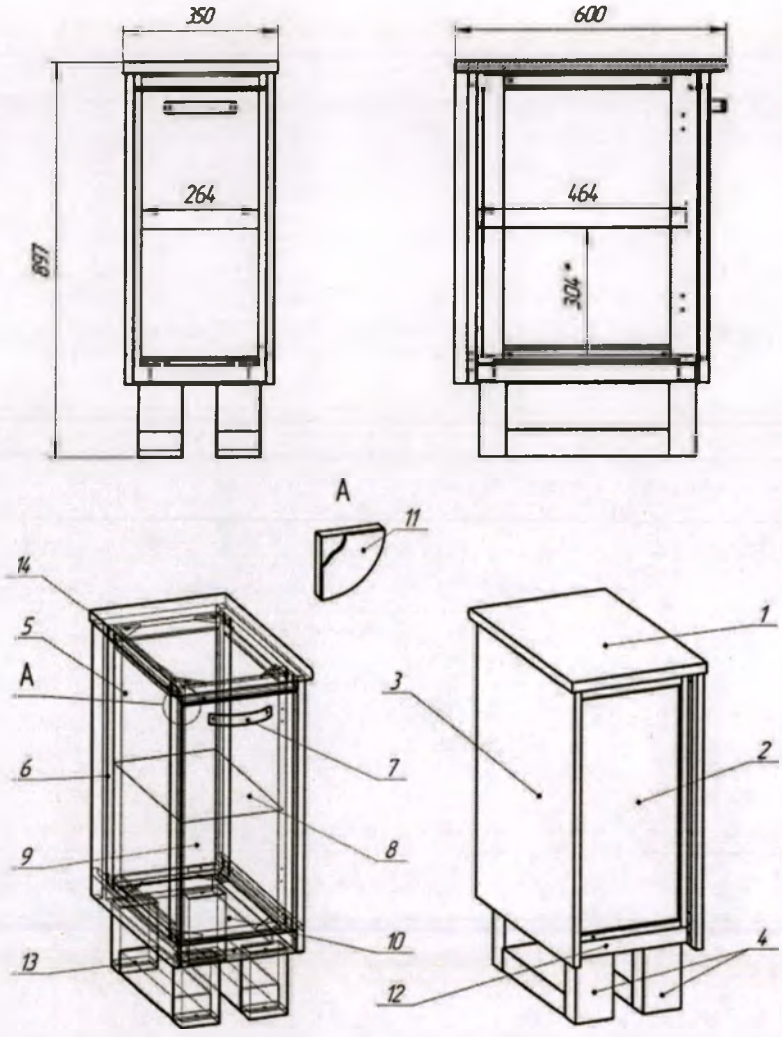


Рисунок № 23 Тумба медицинская *«АВАНТА»* модель: В-14У «VIP»

Таблица № 23

| **Позиция** | **Наименование** | **Кол-во** |
|---|---|---|
| 1 | Столешница | 1 |
| 2 | Задняя стенка | 1 |
| 3 | Боковина | 2 |
| 4 | Ножка | 2 |
| 5 | Внутренняя боковина | 2 |
| 6 | Каркас | 1 |
| 7 | Ручка | 1 |
| 8 | Полка | 1 |
| 9 | Дверь | 1 |
| 10 | Поддон | 1 |
| 11 | Стекло на дверь | 1 |
| 12 | Подставка | 1 |
| 13 | Декоративная накладка нижняя | 1 |
| 14 | Декоративная накладка верхняя | 1 |

ООО ЦИРМИ INFO@CIRMI.RU WWW.GOSZDRAVNADZOR.RU

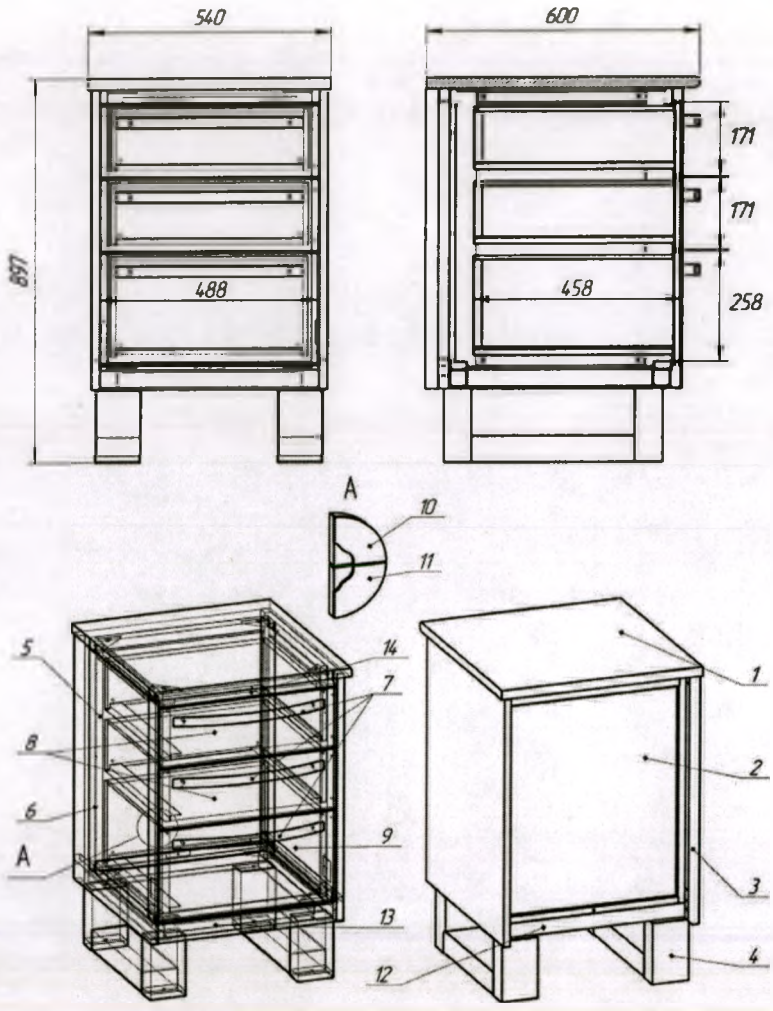


Рисунок № 24 Тумба медицинская *«АВАНТА»* модель: В-03 «VIP»

Таблица № 24

| **Позиция** | **Наименование** | **Кол-во** |
|---|---|---|
| 1 | Столешница | 1 |
| 2 | Задняя стенка | 1 |
| 3 | Боковина | 2 |
| 4 | Ножка | 2 |
| 5 | Внутренняя боковина | 2 |
| 6 | Каркас | 1 |
| 7 | Ручка | 3 |
| 8 | Средний ящик | 2 |
| 9 | Большой ящик | 1 |
| 10 | Стекло на ящик среднее | 2 |
| 11 | Стекло на ящик большое | 1 |
| 12 | Подставка | 1 |
| 13 | Декоративная накладка нижняя | 1 |
| 14 | Декоративная накладка верхняя | 1 |

ООО ЦИРМИ INFO@CIRMI.RU WWW.GOSZDRAVNADZOR.RU

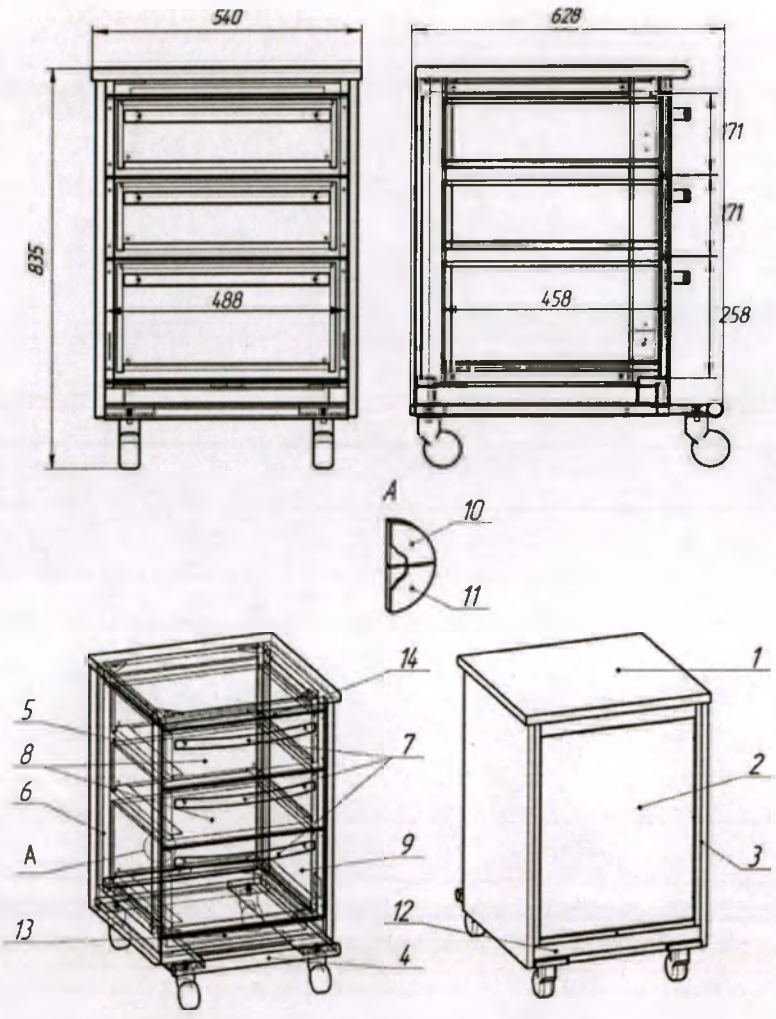


Рисунок № 25 Тумба медицинская *«АВАНТА»* модель: В-03К «VIP»

Таблица № 25

| Позиция | Наименование | Кол-во |
|---|---|---|
| 1 | Столешница | 1 |
| 2 | Задняя стенка | 1 |
| 3 | Боковина | 2 |
| 4 | Подставка на колесах | 1 |
| 5 | Внутренняя боковина | 2 |
| 6 | Каркас | 1 |
| 7 | Ручка | 3 |
| 8 | Средний ящик | 2 |
| 9 | Большой ящик | 1 |
| 10 | Стекло на ящик среднее | 2 |
| 11 | Стекло на ящик большое | 1 |
| 12 | Декоративная накладка нижняя | 1 |
| 13 | Декоративная накладка верхняя | 1 |

ООО ЦИРМИ INFO@CIRMI.RU WWW.GOSZDRAVNADZOR.RU

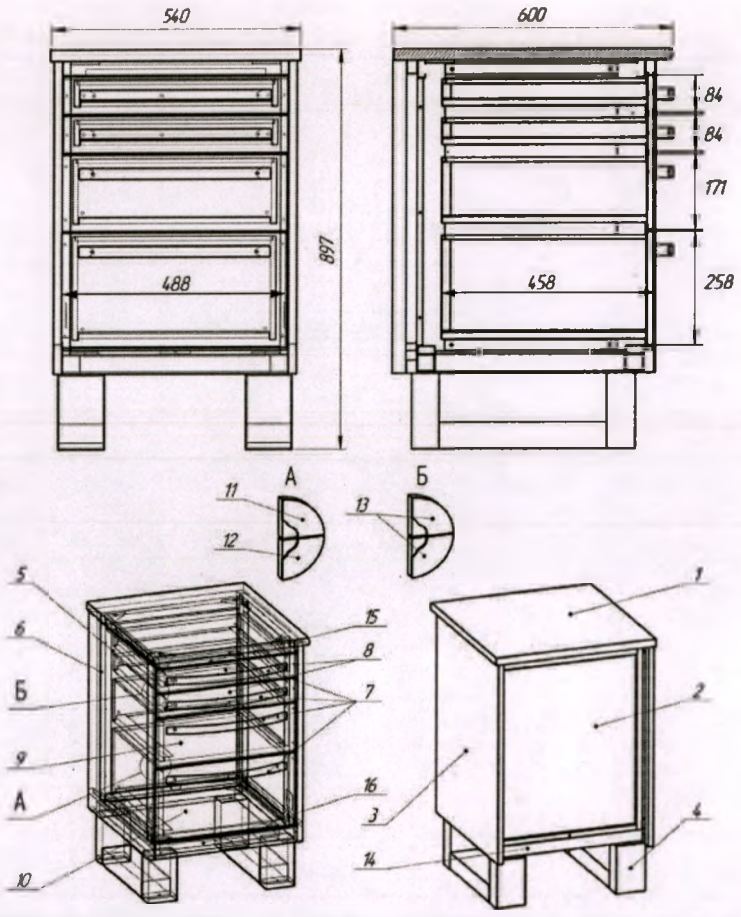


Рисунок № 26 Тумба медицинская *«АВАНТА»* модель: В-04 «VIP»

Таблица № 26

| Позиция | Наименование | Кол-во |
|---|---|---|
| 1 | Столешница | 1 |
| 2 | Задняя стенка | 1 |
| 3 | Боковина | 2 |
| 4 | Ножка | 2 |
| 5 | Внутренняя боковина | 2 |
| 6 | Каркас | 1 |
| 7 | Ручка | 4 |
| 8 | Ящик маленький | 2 |
| 9 | Ящик средний | 1 |
| 10 | Ящик большой | 1 |
| 11 | Стекло на ящик среднее | 1 |
| 12 | Стекло на ящик большое | 1 |
| 13 | Стекло на ящик малое | 2 |
| 14 | Подставка | 1 |
| 15 | Накладка декоративная верхняя | 1 |
| 16 | Накладка декоративная нижняя | 1 |

ООО ЦИРМИ INFO@CIRMI.RU WWW.GOSZDRAVNADZOR.RU

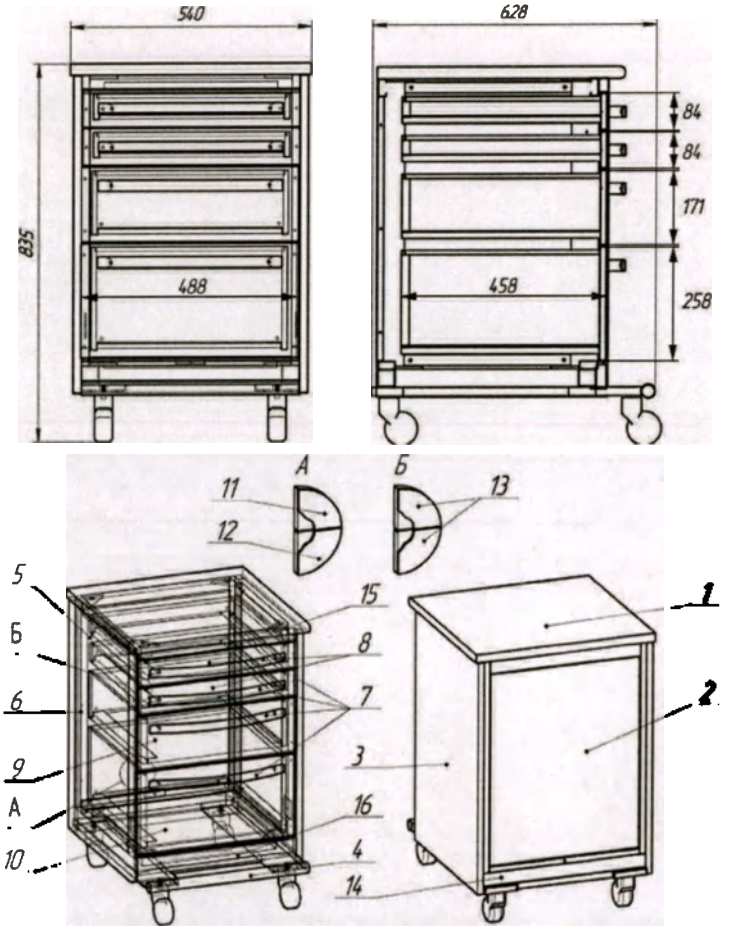


Рисунок № 27 Тумба медицинская *«АВАНТА»* модель: В-04К «VIP»

Таблица №.27

| Позиция | Наименование | Кол-во |
|---|---|---|
| 1 | Столешница | 1 |
| 2 | Задняя стенка | 1 |
| 3 | Боковина | 2 |
| 4 | Подставка на колесах | 1 |
| 5 | Внутренняя боковина | 2 |
| 6 | Каркас | 1 |
| 7 | Ручка | 4 |
| 8 | Ящик маленький | 2 |
| 9 | Ящик средний | 1 |
| 10 | Ящик большой | 1 |
| 11 | Стекло на ящик среднее | 1 |
| 12 | Стекло на ящик большое | 1 |
| 13 | Стекло на ящик малое | 2 |
| 14 | Подставка | 1 |
| 15 | Накладка декоративная верхняя | 1 |
| 16 | Накладка декоративная нижняя | 1 |

ООО ЦИРМИ INFO@CIRMI.RU WWW.GOSZDRAVNADZOR.RU

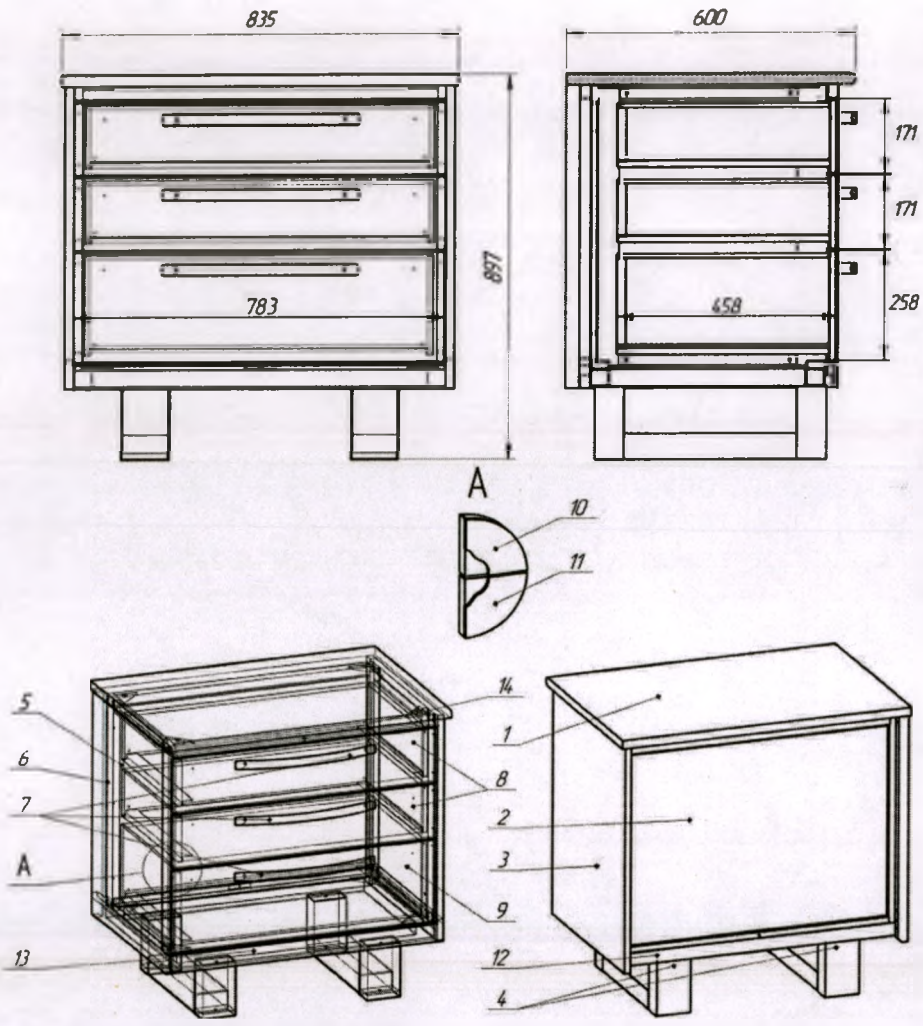


Рисунок № 28 Тумба медицинская *«АВАНТА»* модель: В-30 «VIP»

Таблица № 28

| Позиция | Наименование | Кол-во |
|---|---|---|
| 1 | Столешница | 1 |
| 2 | Задняя стенка | 1 |
| 3 | Боковина | 2 |
| 4 | Ножки | 2 |
| 5 | Внутренняя боковина | 2 |
| 6 | Каркас | 1 |
| 7 | Ручка | 3 |
| 8 | Ящик средний | 2 |
| 9 | Ящик большой | 1 |
| 10 | Стекло на ящик среднее | 2 |
| 11 | Стекло на ящик большое | 1 |
| 12 | Подставка | 1 |
| 13 | Накладка декоративная нижняя | 1 |
| 14 | Накладка декоративная верхняя | 1 |

ООО ЦИРМИ INFO@CIRMI.RU WWW.GOSZDRAVNADZOR.RU

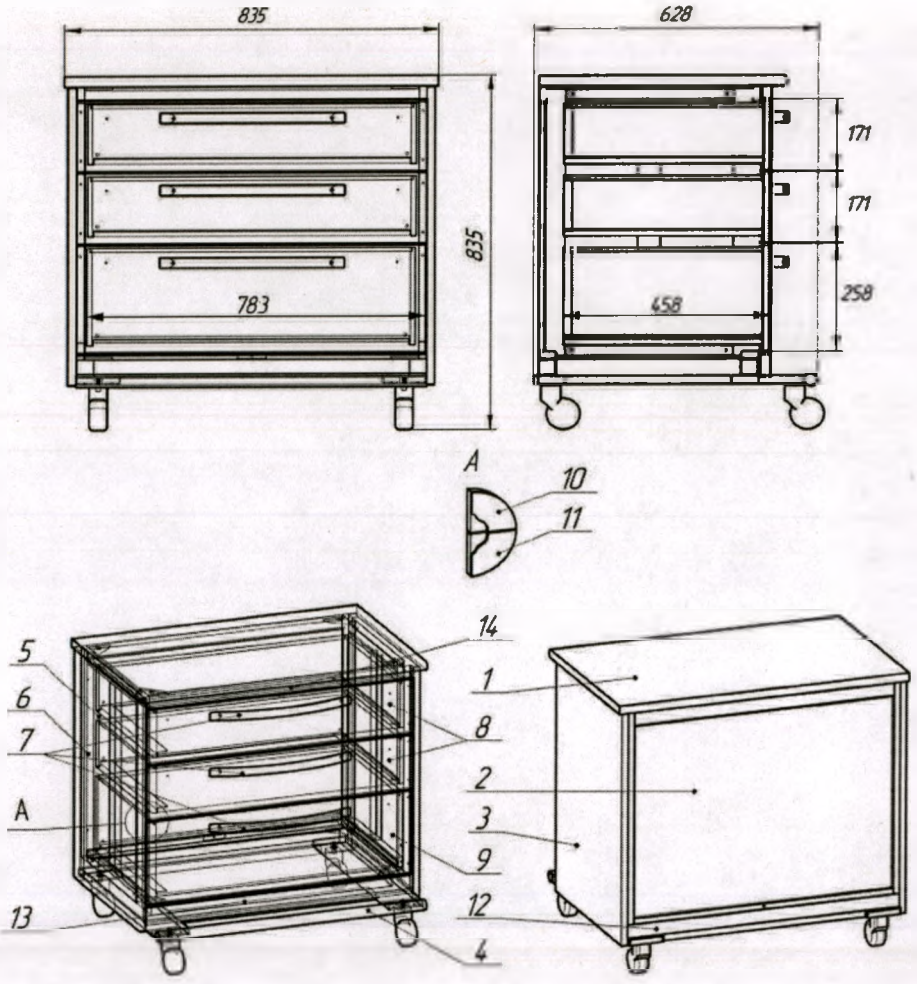


Рисунок № 29 Тумба медицинская *«АВАНТА»* модель: В-30К «VIP»

Таблица №.29

| Позиция | Наименование | Кол-во |
|---|---|---|
| 1 | Столешница | 1 |
| 2 | Задняя стенка | 1 |
| 3 | Боковина | 2 |
| 4 | Подставка на колесах | 1 |
| 5 | Внутренняя боковина | 2 |
| 6 | Корпус | 1 |
| 7 | Ручка | 3 |
| 8 | Ящик средний | 2 |
| 9 | Ящик большой | 1 |
| 10 | Стекло на ящик среднее | 2 |
| 11 | Стекло на ящик большое | 1 |
| 12 | Подставка | 1 |
| 13 | Накладка декоративная нижняя | 1 |
| 14 | Накладка декоративная верхняя | 1 |

ООО ЦИРМИ INFO@CIRMI.RU WWW.GOSZDRAVNADZOR.RU

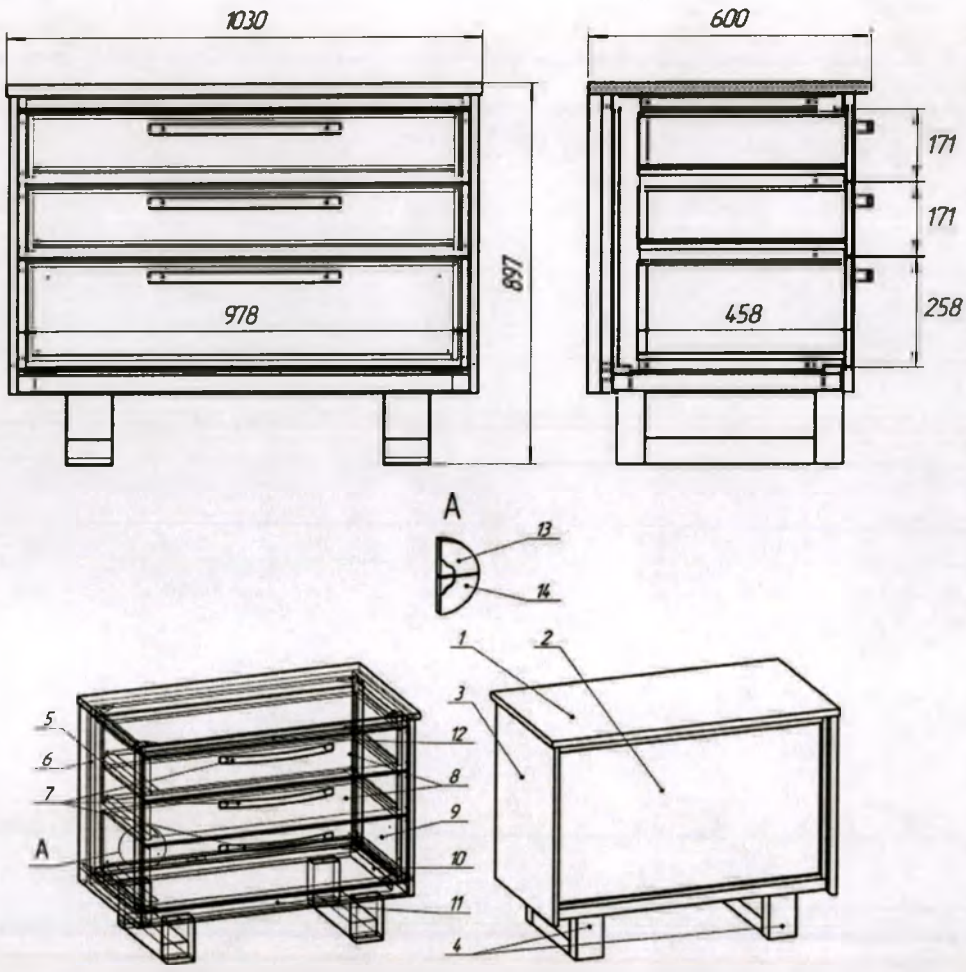


Рисунок № 30 Тумба медицинская *«АВАНТА»* модель: В-31 «VIP»

Таблица № 30

| Позиция | Наименование | Кол-во |
|---|---|---|
| 1 | Столешница | 1 |
| 2 | Задняя стенка | 1 |
| 3 | Боковина | 2 |
| 4 | Ножки | 2 |
| 5 | Внутренняя боковина | 2 |
| 6 | Каркас | 1 |
| 7 | Ручка | 3 |
| 8 | Ящик средний | 2 |
| 9 | Ящик большой | 1 |
| 10 | Подставка | 1 |
| 11 | Накладка декоративная нижняя | 1 |
| 12 | Накладка декоративная верхняя | 1 |
| 13 | Стекло на ящик среднее | 2 |
| 14 | Стекло на ящик большое | 1 |

ООО ЦИРМИ INFO@CIRMI.RU WWW.GOSZDRAVNADZOR.RU

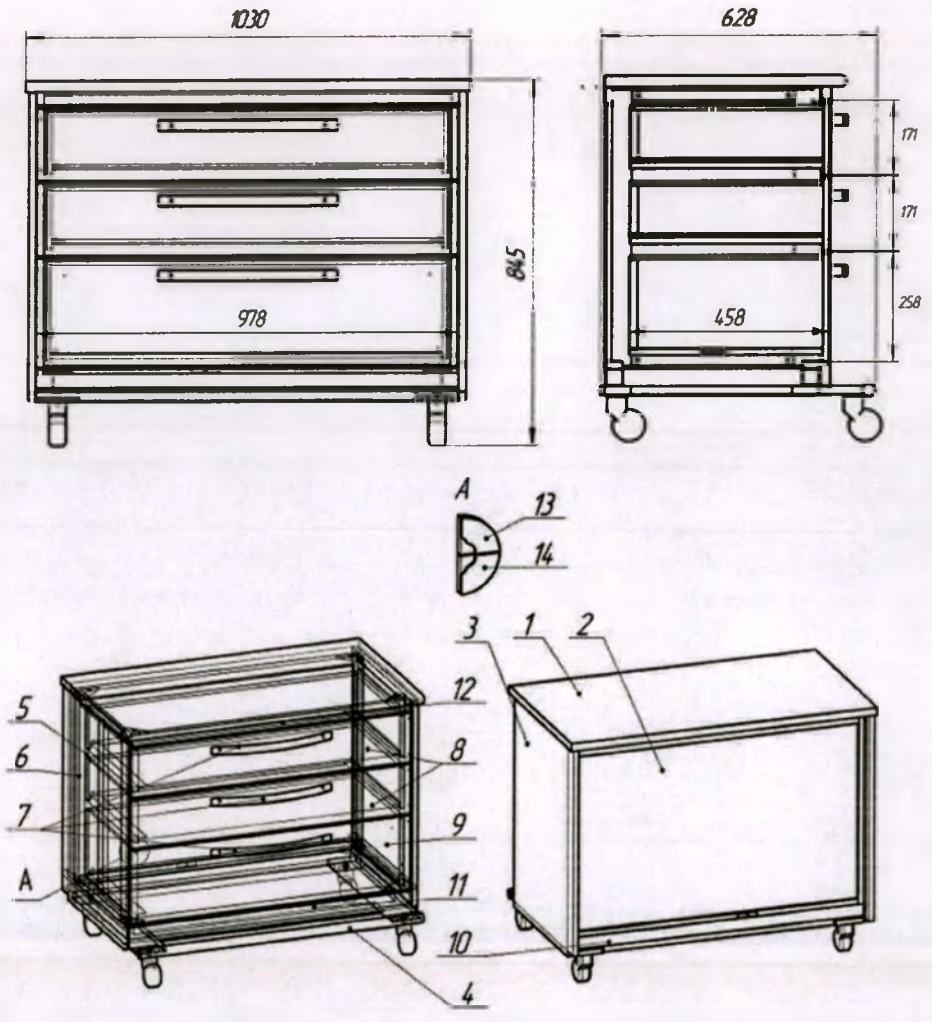


Рисунок № 31 Тумба медицинская *«АВАНТА»* модель: В-31К «VIP»

Таблица № 31

| Позиция | Наименование | Кол-во |
|---|---|---|
| 1 | Столешница | 1 |
| 2 | Задняя стенка | 1 |
| 3 | Боковина | 2 |
| 4 | Ножки | 2 |
| 5 | Внутренняя боковина | 2 |
| 6 | Корпус | 1 |
| 7 | Ручка | 3 |
| 8 | Ящик средний | 2 |
| 9 | Ящик большой | 1 |
| 10 | Подставка | 1 |
| 11 | Накладка декоративная нижняя | 1 |
| 12 | Накладка декоративная верхняя | 1 |
| 13 | Стекло на ящик среднее | 2 |
| 14 | Стекло на ящик большое | 1 |

ООО ЦИРМИ INFO@CIRMI.RU WWW.GOSZDRAVNADZOR.RU

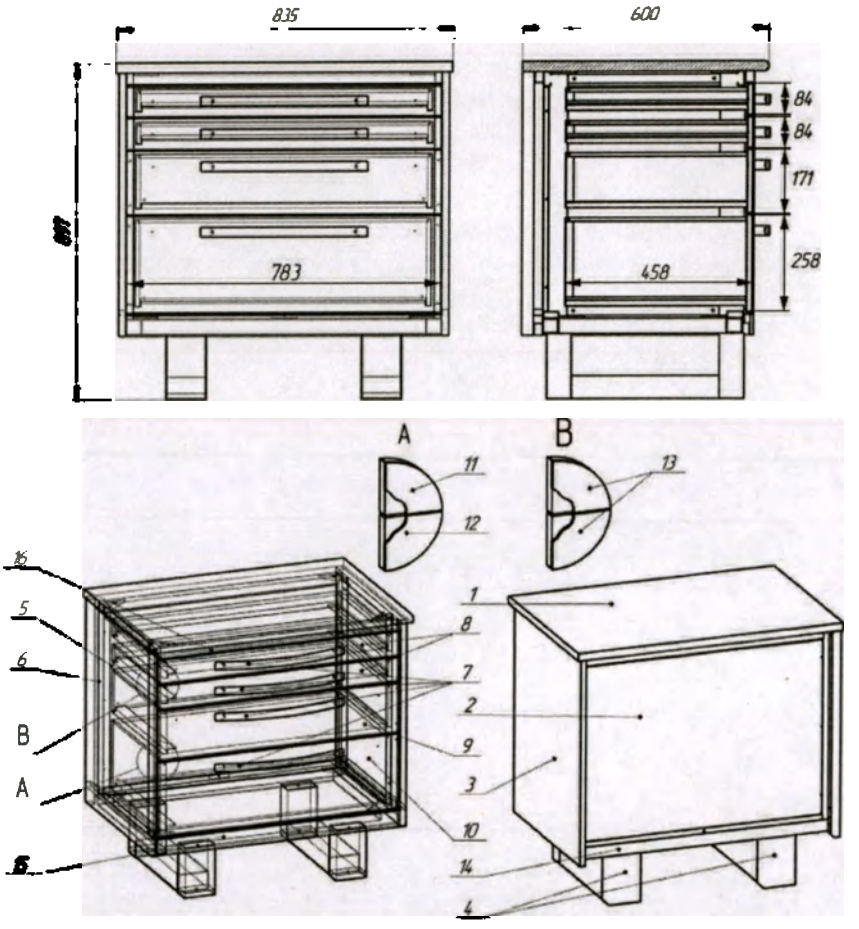


Рисунок № 32 Тумба медицинская *«АВАНТА»* модель: В-40 «VIP»

Таблица № 32

| **Позиция** | **Наименование** | **Кол-во** |
|---|---|---|
| 1 | Столешница | 1 |
| 2 | Задняя стенка | 1 |
| 3 | Боковина | 2 |
| 4 | Ножки | 2 |
| 5 | Внутренняя боковина | 2 |
| 6 | Каркас | 1 |
| 7 | Ручка | 4 |
| 8 | Ящик маленький | 2 |
| 9 | Ящик средний | 1 |
| 10 | Ящик большой | 1 |
| 11 | Стекло на ящик среднее | 1 |
| 12 | Стекло на ящик большое | 1 |
| 13 | Стекло на ящик малое | 2 |
| 14 | Подставка | 1 |
| 15 | Накладка декоративная нижняя | 1 |
| 16 | Накладка декоративная верхняя | 1 |

ООО ЦИРМИ INFO@CIRMI.RU WWW.GOSZDRAVNADZOR.RU

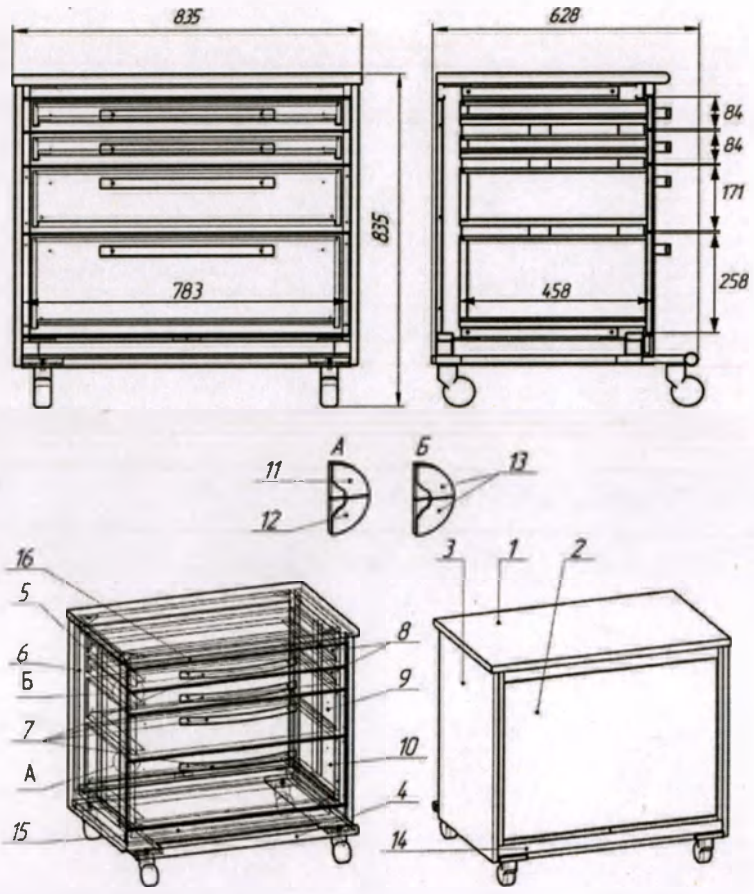


Рисунок № 33 Тумба медицинская *«АВАНТА»* модель: В-40К «VIP»

Таблица № 33

| Позиция | Наименование | Кол-во |
|---|---|---|
| 1 | Столешница | 1 |
| 2 | Задняя стенка | 1 |
| 3 | Боковина | 2 |
| 4 | Ножки | 2 |
| 5 | Внутренняя боковина | 2 |
| 6 | Корпус | 1 |
| 7 | Ручка | 4 |
| 8 | Ящик маленький | 2 |
| 9 | Ящик средний | 1 |
| 10 | Ящик большой | 1 |
| 11 | Стекло на ящик среднее | 1 |
| 12 | Стекло на ящик большое | 1 |
| 13 | Стекло на ящик малое | 2 |
| 14 | Подставка | 1 |
| 15 | Накладка декоративная нижняя | 1 |
| 16 | Накладка декоративная верхняя | 1 |

ООО ЦИРМИ INFO@CIRMI.RU WWW.GOSZDRAVNADZOR.RU

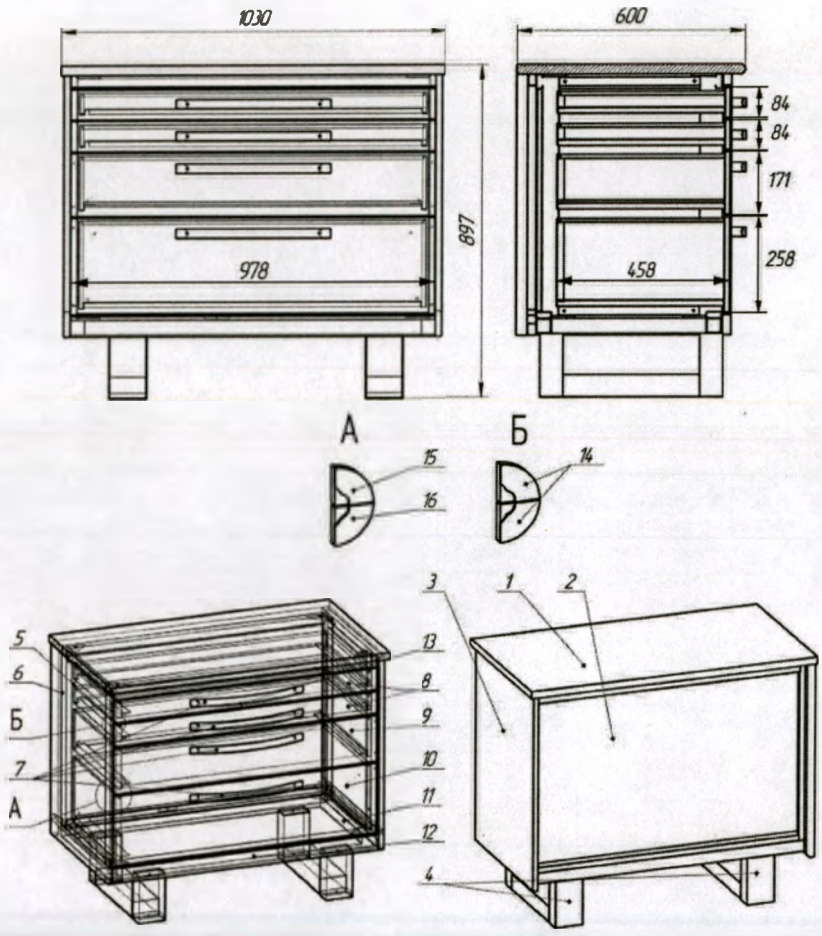


Рисунок № 34 Тумба медицинская *«АВАНТА»* модель: В-41 «VIP»

Таблица № 34

| Позиция | Наименование | Кол-во |
|---|---|---|
| 1 | Столешница | 1 |
| 2 | Задняя стенка | 1 |
| 3 | Боковина | 2 |
| 4 | Ножки | 2 |
| 5 | Внутренняя боковина | 2 |
| 6 | Каркас | 1 |
| 7 | Ручка | 4 |
| 8 | Ящик маленький | 2 |
| 9 | Ящик средний | 1 |
| 10 | Ящик большой | 1 |
| 11 | Подставка | 1 |
| 12 | Накладка декоративная нижняя | 1 |
| 13 | Накладка декоративная верхняя | 1 |
| 14 | Стекло на ящик малое | 2 |
| 15 | Стекло на ящик среднее | 1 |
| 16 | Стекло на ящик большое | 1 |

ООО ЦИРМИ INFO@CIRMI.RU WWW.GOSZDRAVNADZOR.RU

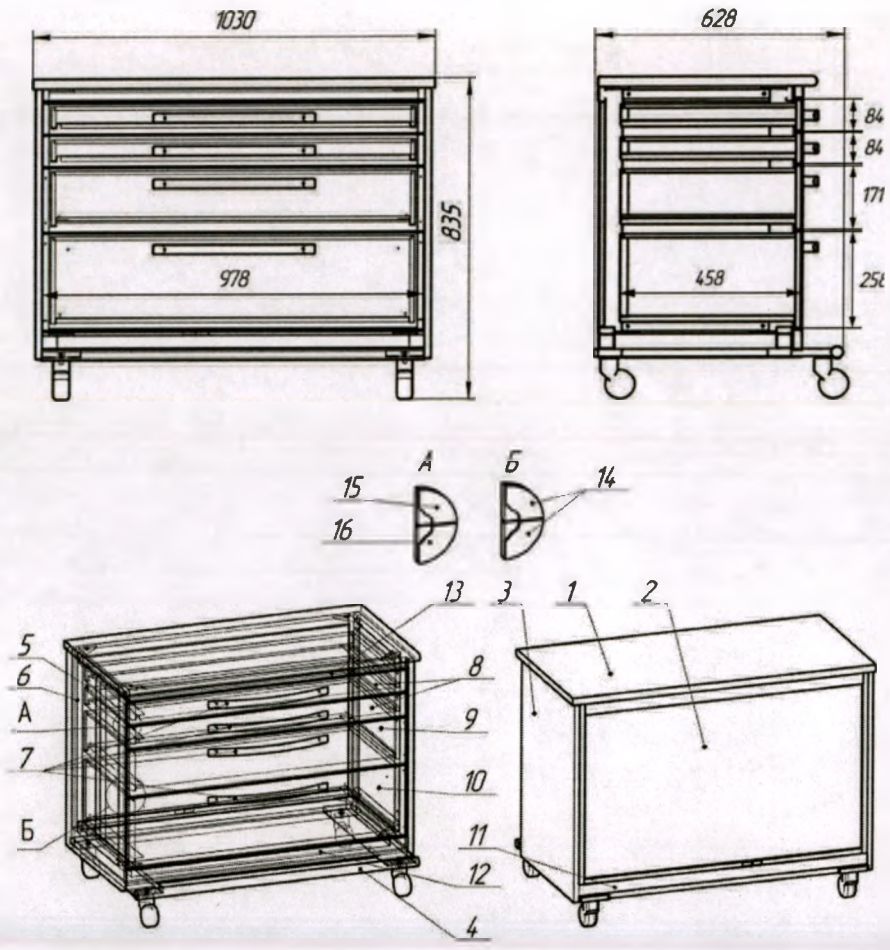


Рисунок № 35 Тумба медицинская *«АВАНТА»* модель: В-41К «VIP»

Таблица № 35

| Позиция | Наименование | Кол-во |
|---|---|---|
| 1 | Столешница | 1 |
| 2 | Задняя стенка | 1 |
| 3 | Боковина | 2 |
| 4 | Ножки | 4 |
| 5 | Внутренняя боковина | 2 |
| 6 | Корпус | 1 |
| 7 | Ручка | 4 |
| 8 | Ящик маленький | 2 |
| 9 | Ящик средний | 1 |
| 10 | Ящик большой | 1 |
| 11 | Подставка | 1 |
| 12 | Накладка декоративная нижняя | 1 |
| 13 | Накладка декоративная верхняя | 1 |
| 14 | Стекло на ящик малое | 2 |
| 15 | Стекло на ящик среднее | 1 |
| 16 | Стекло на ящик большое | 1 |

ООО ЦИРМИ INFO@CIRMI.RU WWW.GOSZDRAVNADZOR.RU

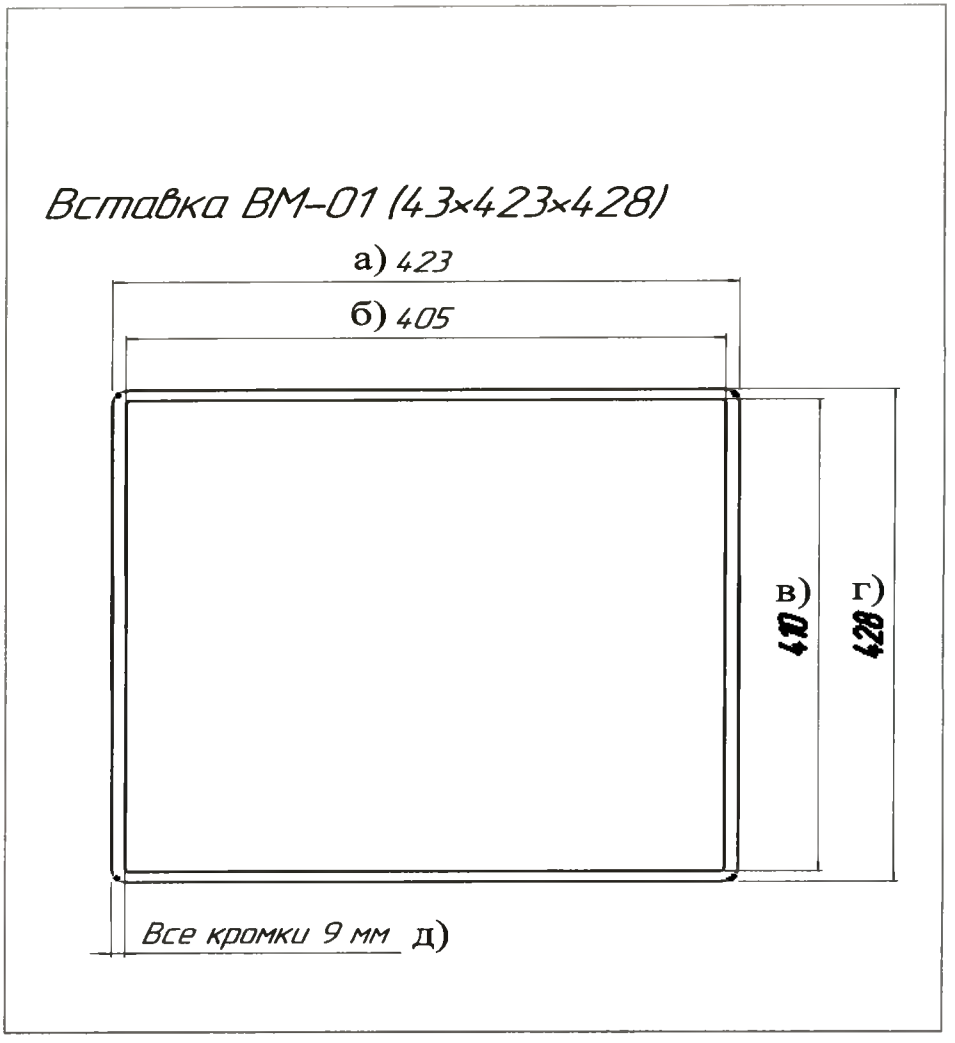


Рисунок № 36. Вставка в ящик ВМ-01

Таблица 36

| **Наименование** | **Значение** |
|---|---|
| а | 423 |
| б | 405 |
| в | 410 |
| г | 428 |
| д | 9 |

ООО ЦИРМИ INFO@CIRMI.RU WWW.GOSZDRAVNADZOR.RU

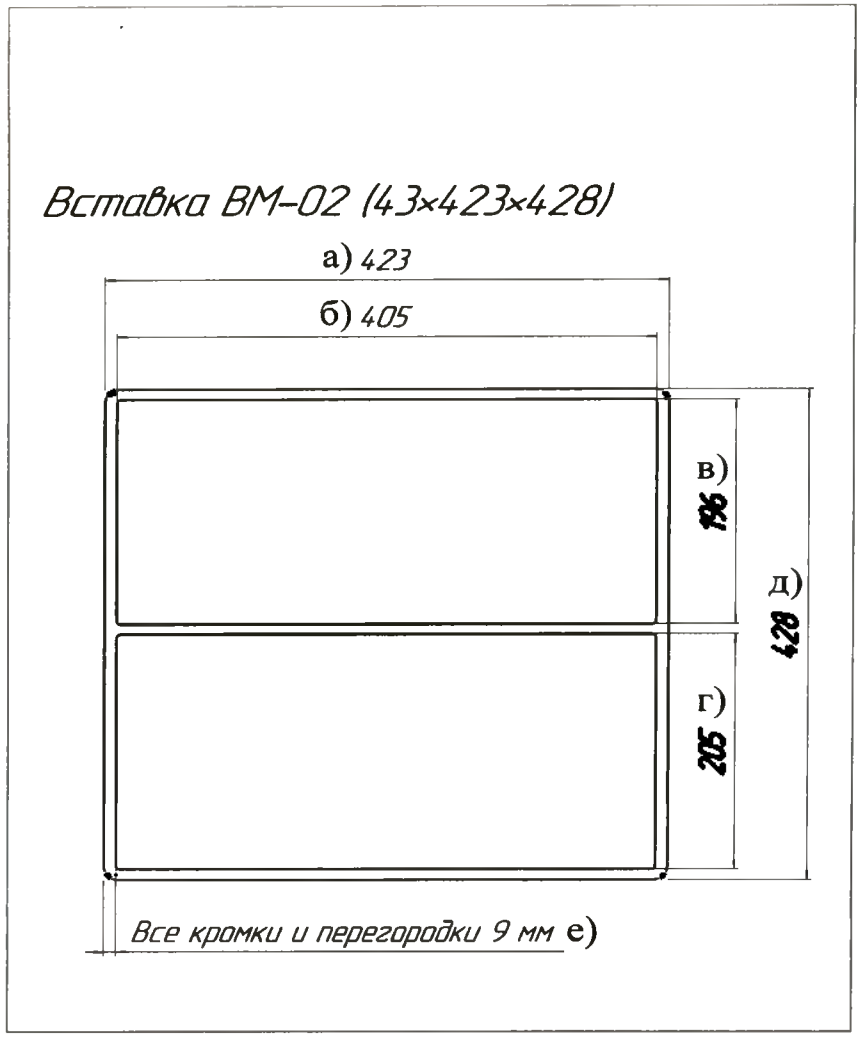


Рисунок № 37. Вставка в ящик ВМ-02

Таблица 37

| **Наименование** | **Значение** |
|---|---|
| а | 423 |
| б | 405 |
| в | 196 |
| г | 205 |
| д | 428 |

ООО ЦИРМИ INFO@CIRMI.RU WWW.GOSZDRAVNADZOR.RU

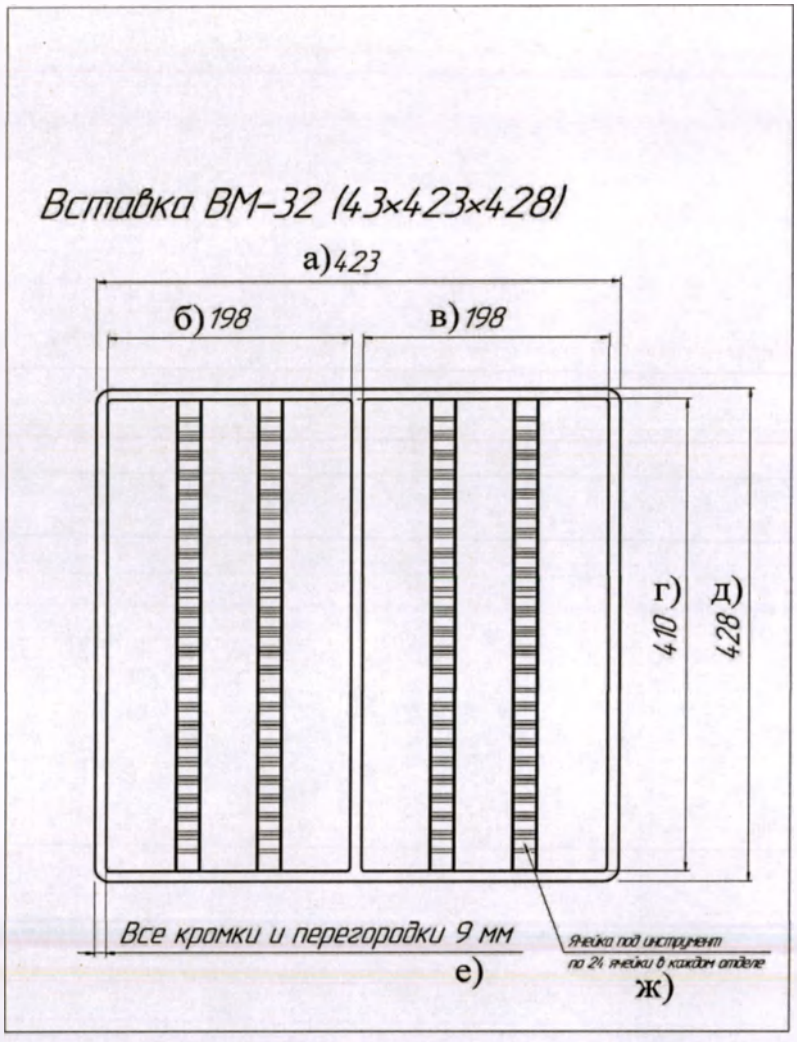


Рисунок № 38. Вставка в ящик ВМ-32

Таблица 38

| **Наименование** | **Значение** |
|---|---|
| а | 423 |
| б | 198 |
| в | 198 |
| г | 410 |
| д | 428 |

ООО ЦИРМИ INFO@CIRMI.RU WWW.GOSZDRAVNADZOR.RU

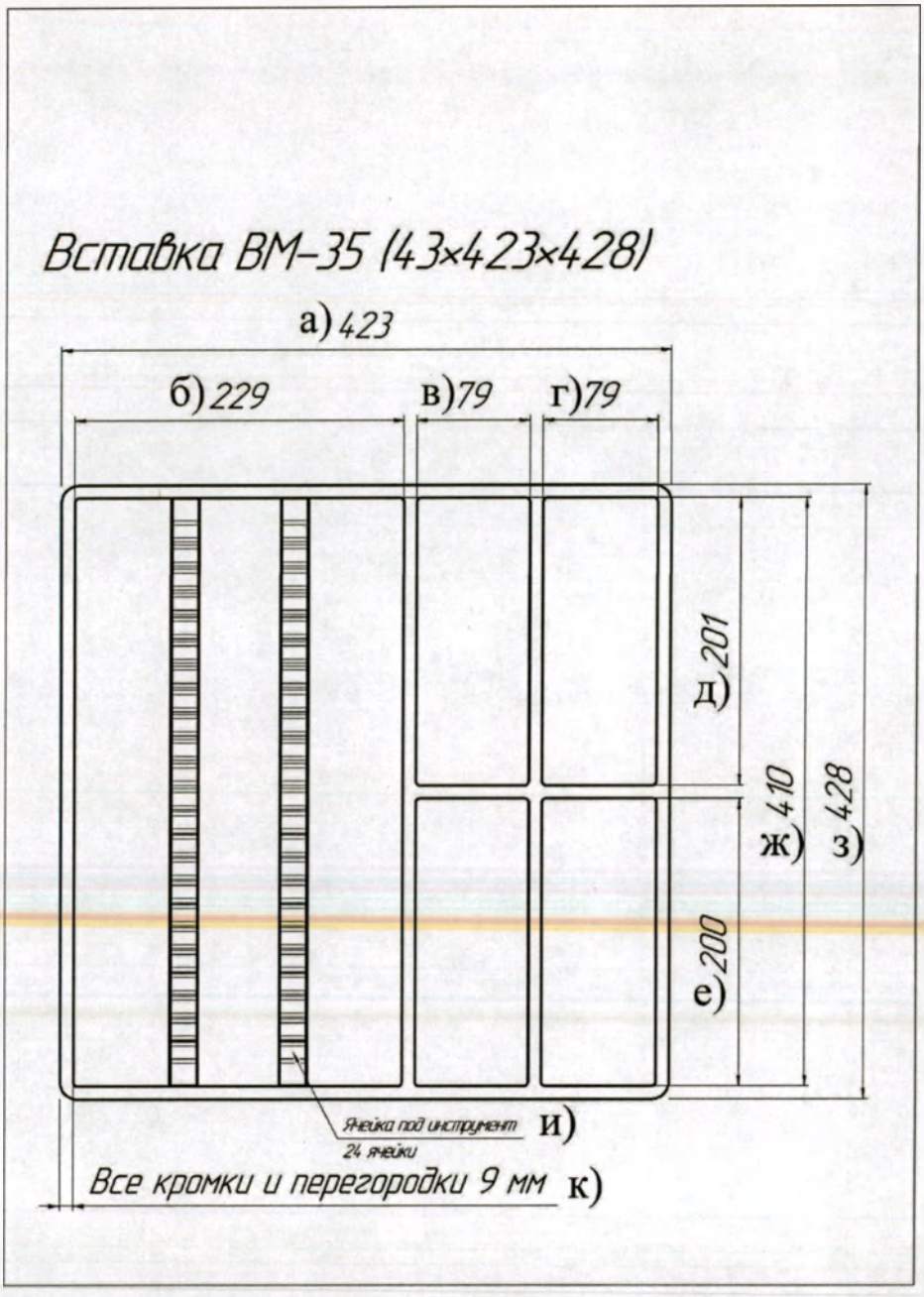


Рисунок № 39. Вставка в ящик ВМ-35

Таблица 39

| **Наименование** | **Значение** |
|---|---|
| а | 423 |
| б | 229 |
| в | 79 |
| г | 79 |
| д | 201 |
| е | 200 |
| ж | 410 |
| з | 428 |

ООО ЦИРМИ INFO@CIRMI.RU WWW.GOSZDRAVNADZOR.RU

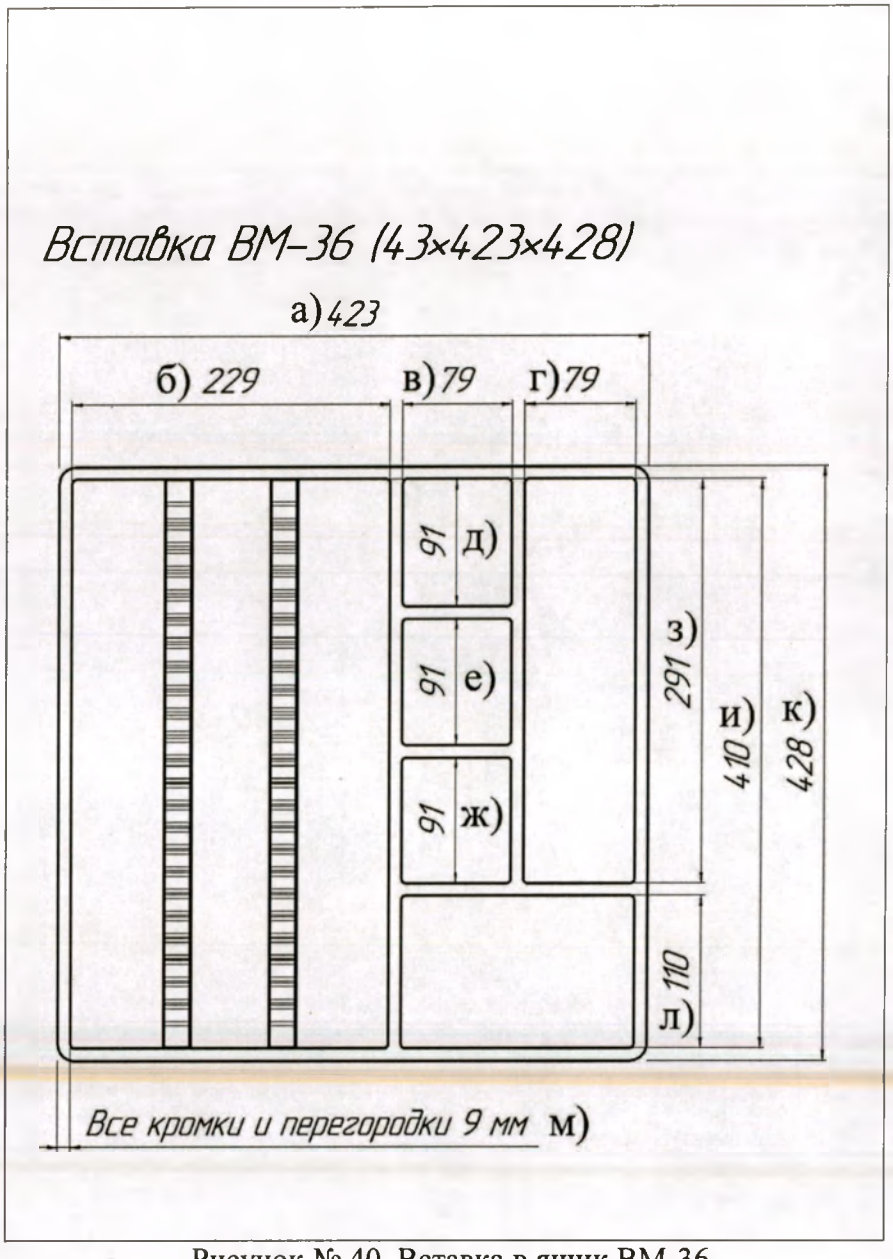


Рисунок № 40. Вставка в ящик ВМ-36

Таблица 40

| **Наименование** | **Значение** |
|---|---|
| а | 423 |
| б | 229 |
| в | 79 |
| г | 79 |
| д | 91 |
| е | 91 |
| ж | 91 |
| з | 291. |
| и | 410 |
| к | 428 |

ООО ЦИРМИ INFO@CIRMI.RU WWW.GOSZDRAVNADZOR.RU

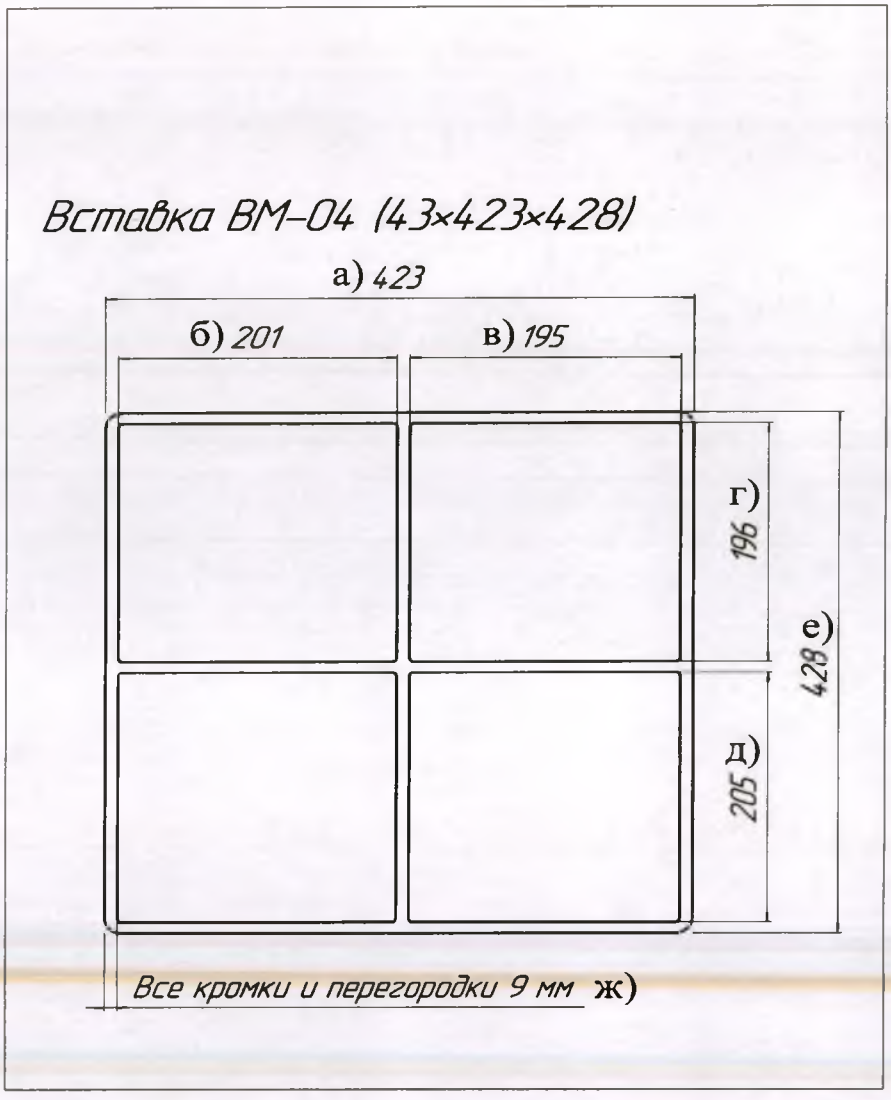


Рисунок № 41. Вставка в ящик ВМ-04

Таблица 41

| **Наименование** | **Значение** |
|---|---|
| а | 423 |
| б | 201 |
| в | 195 |
| г | 196 |
| д | 205 |
| е | 428 |
| ж | 9 |

ООО ЦИРМИ INFO@CIRMI.RU WWW.GOSZDRAVNADZOR.RU

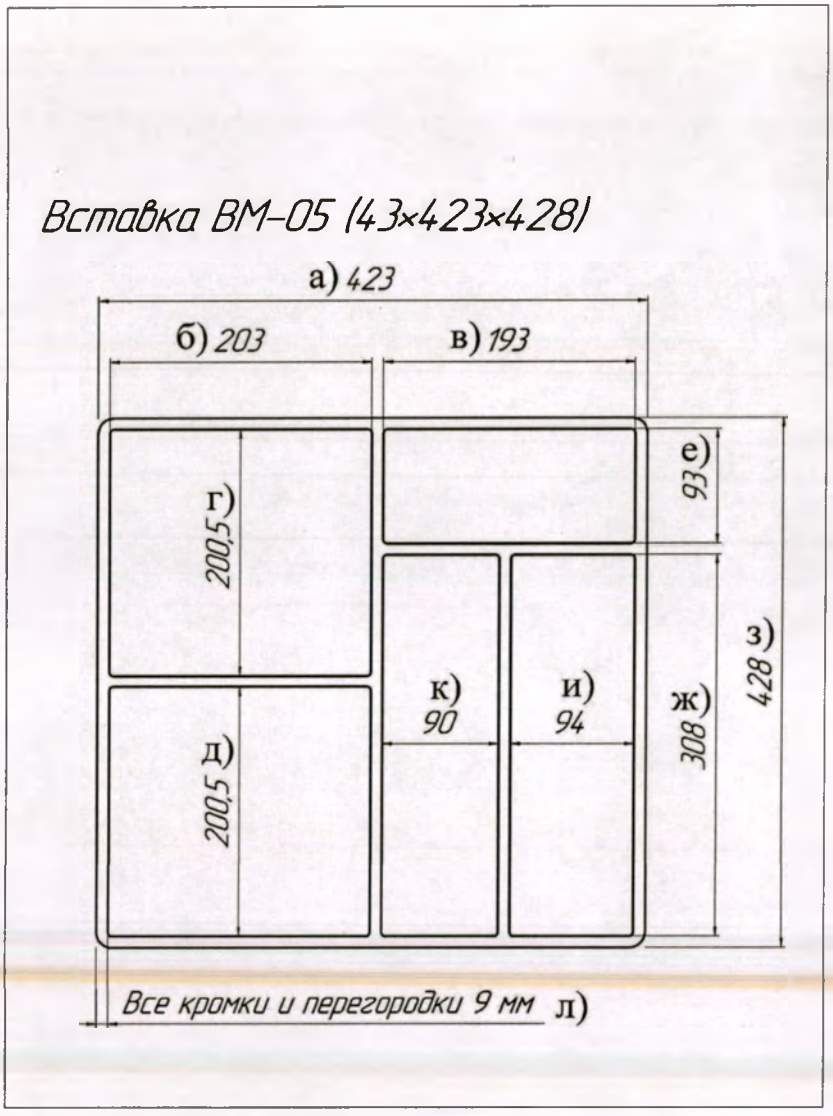


Рисунок № 42. Вставка в ящик ВМ-05

Таблица 42

| **Наименование** | **Значение** |
|---|---|
| а | 423 |
| б | 203 |
| в | 193 |
| г | 200,5 |
| д | 205,5 |
| е | 93 |
| ж | 308 |
| з | 428 |
| и | 94 |
| к | 90 |
| л | 9 |

ООО ЦИРМИ INFO@CIRMI.RU WWW.GOSZDRAVNADZOR.RU

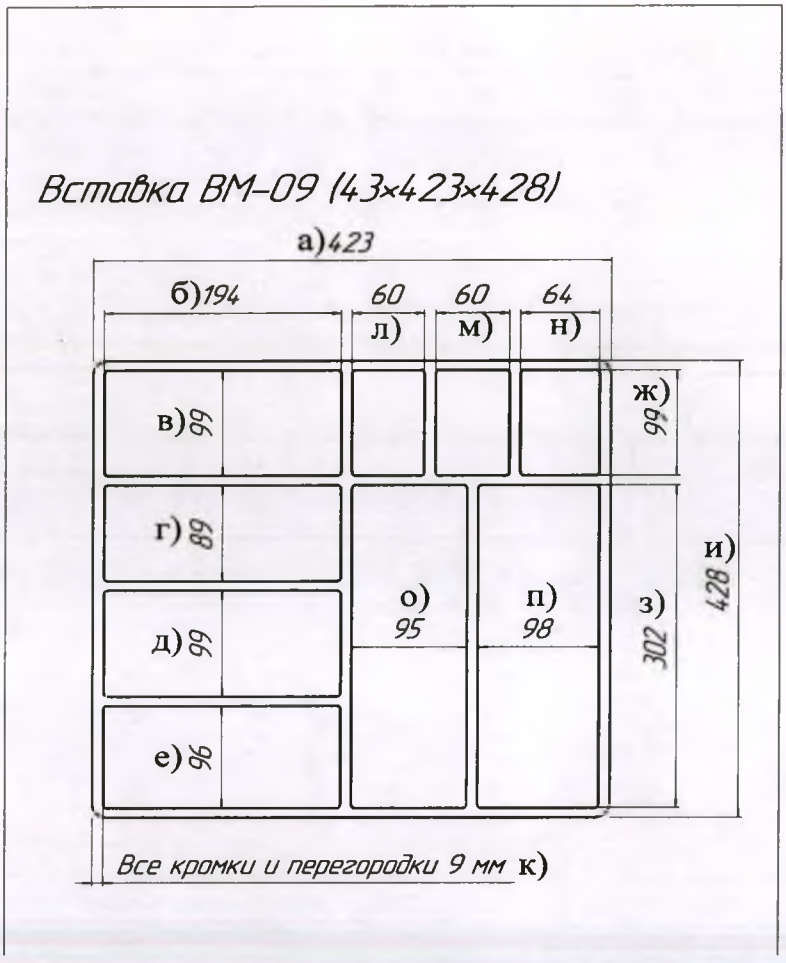


Рисунок № 43. Вставка в ящик ВМ-09

Таблица 43

| **Наименование** | **Значение** |
|---|---|
| а | 423 |
| б | 194 |
| в | 99 |
| г | 89 |
| д | 99 |
| е | 96 |
| ж | 99 |
| з | 302 |
| и | 428 |
| к | 9 |
| л | 60 |
| м | 60 |
| н | 64 |
| о | 95 |
| п | 98 |

ООО ЦИРМИ INFO@CIRMI.RU WWW.GOSZDRAVNADZOR.RU

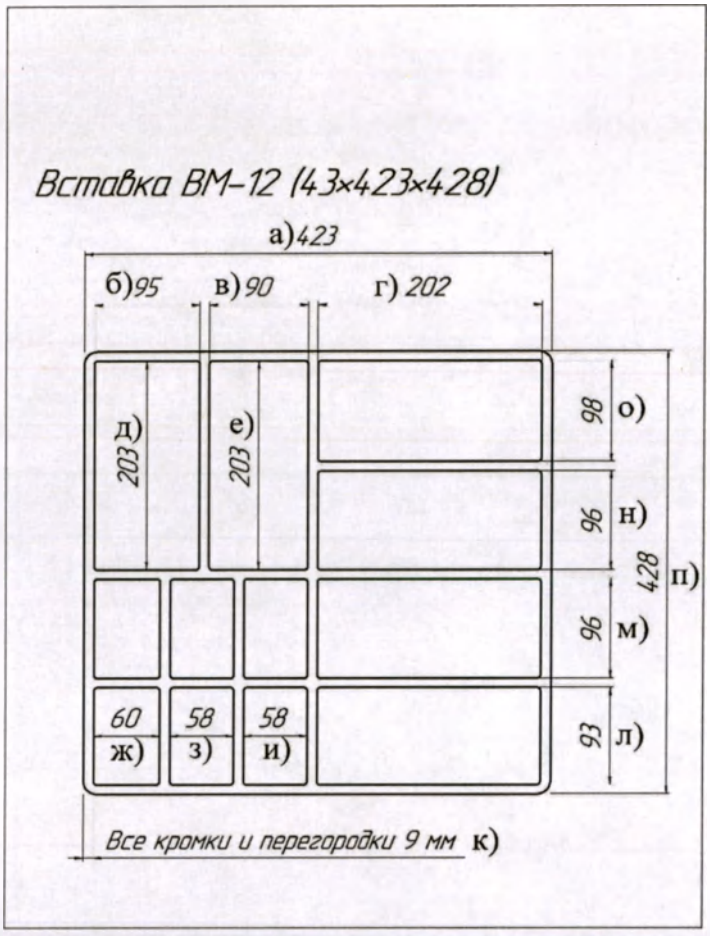


Рисунок № 44. Вставка в ящик ВМ-12

Таблица 44

| **Наименование** | **Значение** |
|---|---|
| а | 423 |
| б | 95 |
| в | 90 |
| г | 202 |
| д | 203 |
| е | 203 |
| ж | 60 |
| з | 58 |
| и | 58 |
| к | 9 |
| л | 93 |
| м | 96 |
| н | 96 |
| о | 98 |
| п | 428 |

ООО ЦИРМИ INFO@CIRMI.RU WWW.GOSZDRAVNADZOR.RU

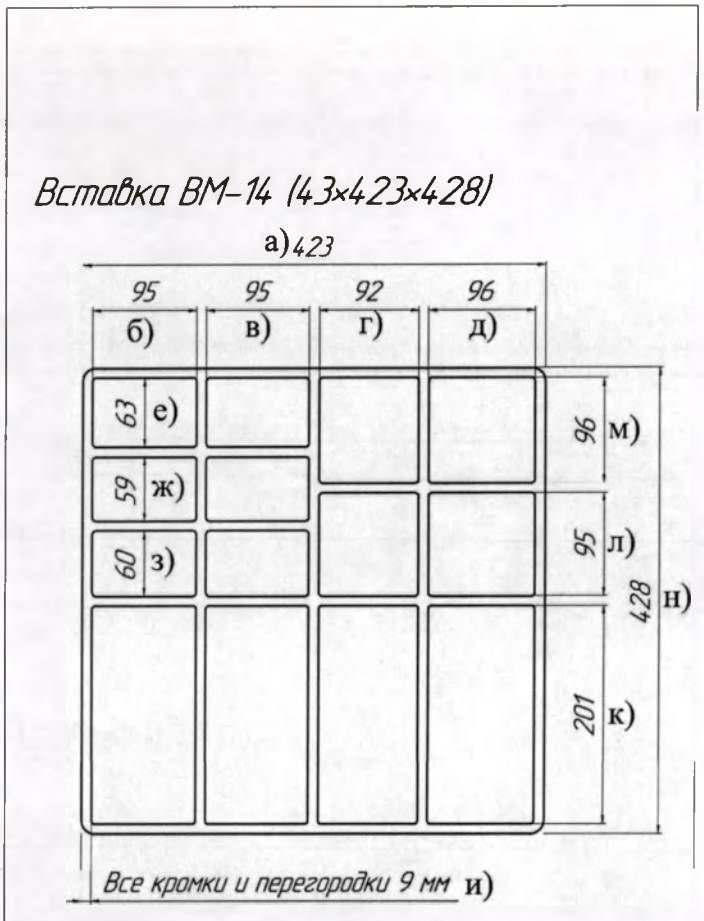


Рисунок № 45. Вставка в ящик ВМ-14

Таблица 45

| **Наименование** | **Значение** |
|---|---|
| а | 423 |
| б | 95 |
| в | 95 |
| г | 92 |
| д | 95 |
| е | 63 |
| ж | 59 |
| з | 60 |
| и | 9 |
| к | 201 |
| л | 95 |
| м | 96 |
| н | 428 |

ООО ЦИРМИ INFO@CIRMI.RU WWW.GOSZDRAVNADZOR.RU

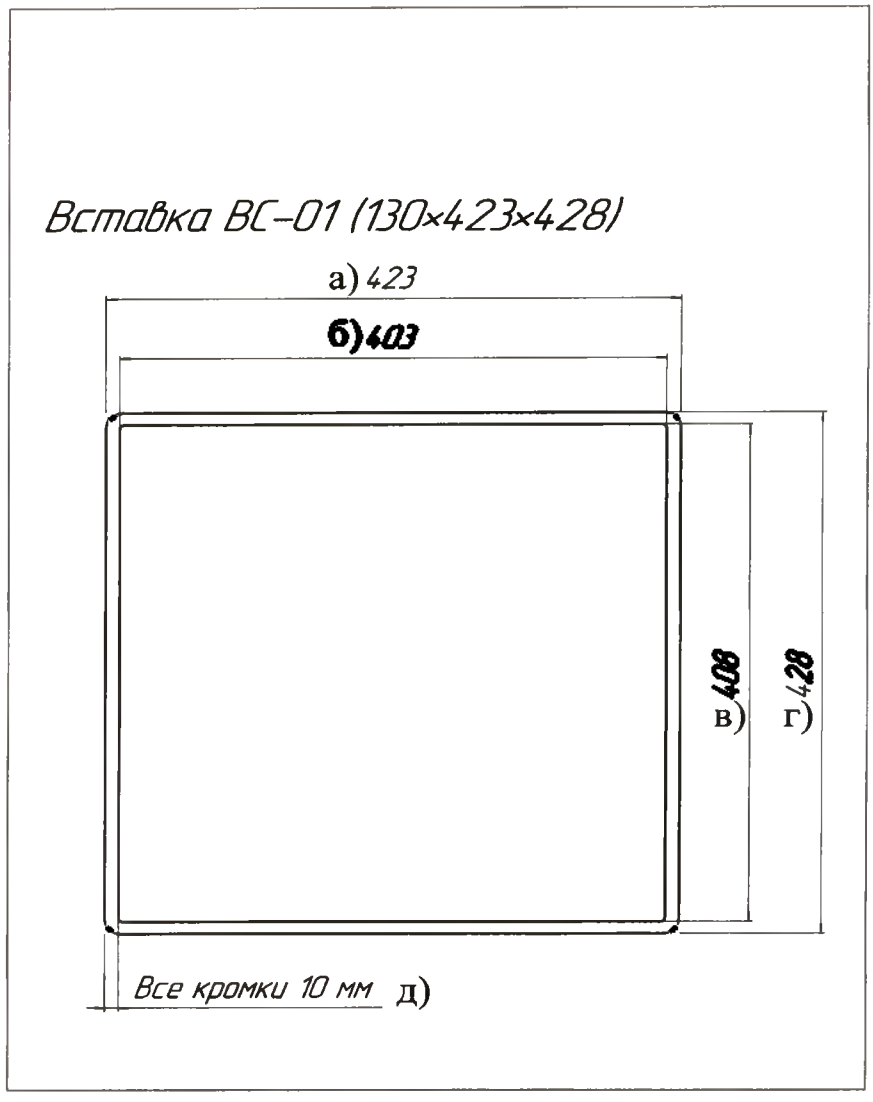


Рисунок № 46. Вставка в ящик ВС-01

Таблица 46

| **Наименование** | **Значение** |
|---|---|
| а | 423 |
| б | 403 |
| в | 408 |
| г | 428 |
| д | 10 |

ООО ЦИРМИ INFO@CIRMI.RU WWW.GOSZDRAVNADZOR.RU

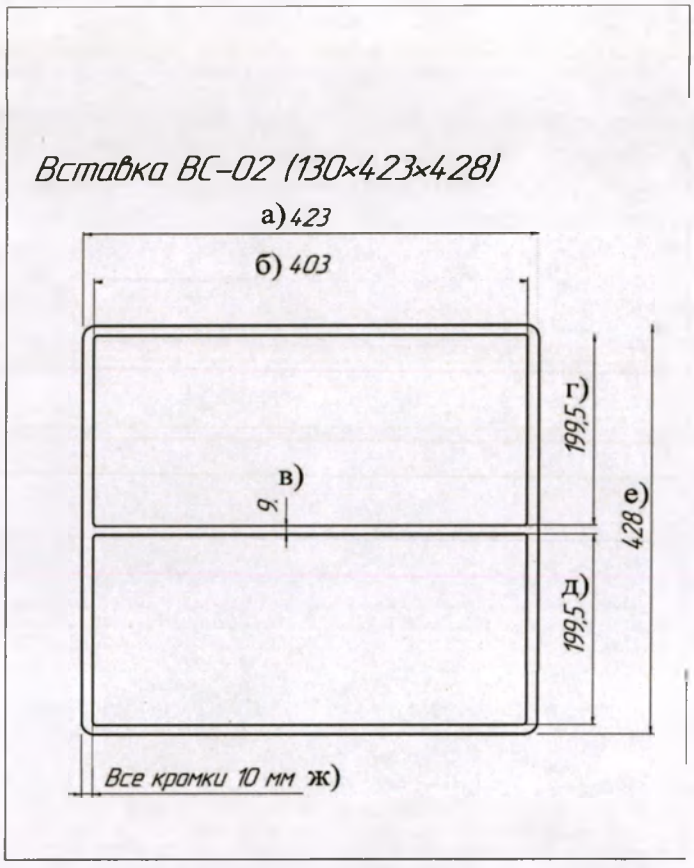


Рисунок № 47. Вставка в ящик ВС-02

Таблица 47

| **Наименование** | **Значение** |
|---|---|
| а | 423 |
| б | 403 |
| в | 9 |
| г | 199,5 |
| д | 199,5 |
| е | 428 |
| ж | 10 |

ООО ЦИРМИ INFO@CIRMI.RU WWW.GOSZDRAVNADZOR.RU

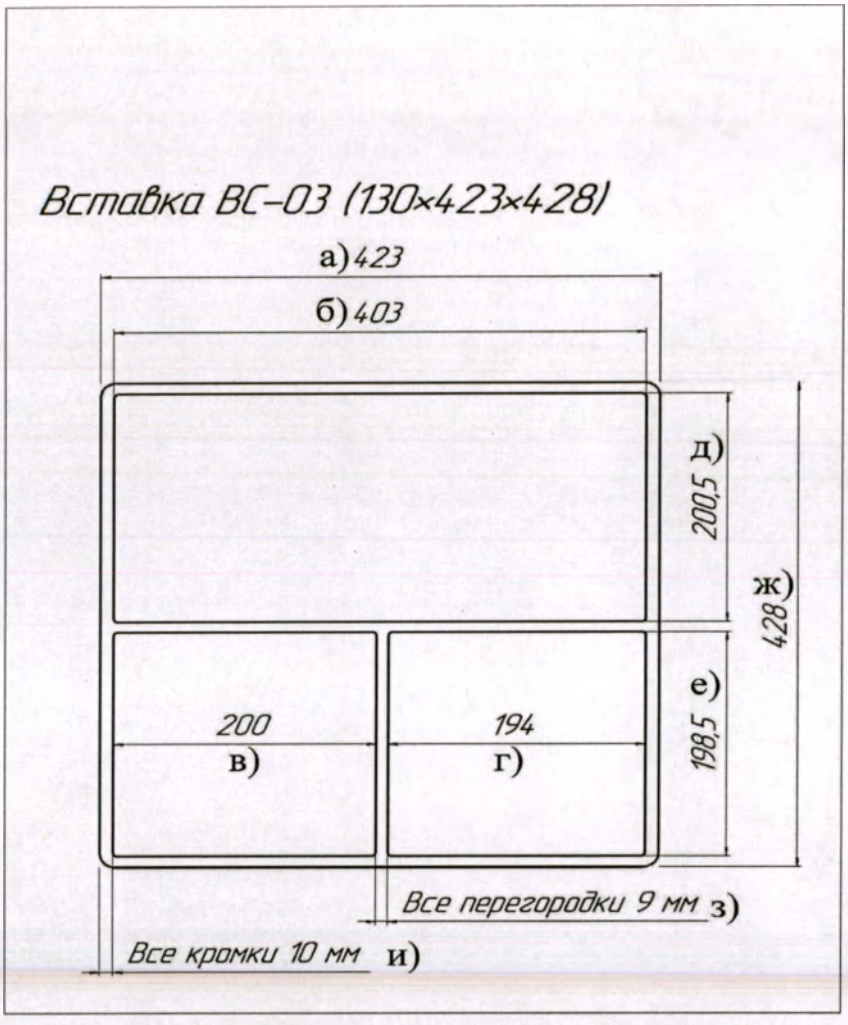


Рисунок № 48. Вставка в ящик ВС-03

Таблица 48

| **Наименование** | **Значение** |
|---|---|
| а | 423 |
| б | 403 |
| в | 200 |
| г | 194 |
| д | 200,5 |
| е | 198,5 |
| ж | 428 |
| з | 9 |
| и | 10 |

ООО ЦИРМИ INFO@CIRMI.RU WWW.GOSZDRAVNADZOR.RU

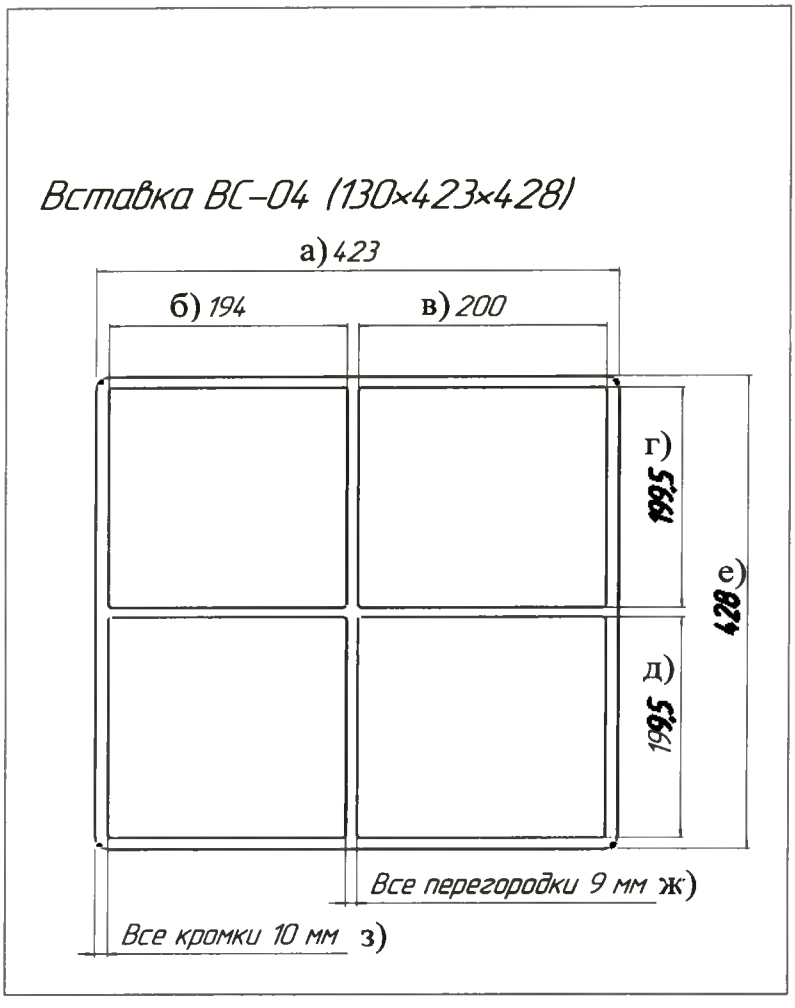


Рисунок № 49. Вставка в ящик ВС-04

Таблица 49

| **Наименование** | **Значение** |
|---|---|
| а | 423 |
| б | 194 |
| в | 200 |
| г | 199,5 |
| д | 199,5 |
| е | 428 |
| ж | 9 |
| з | 10 |

ООО ЦИРМИ INFO@CIRMI.RU WWW.GOSZDRAVNADZOR.RU

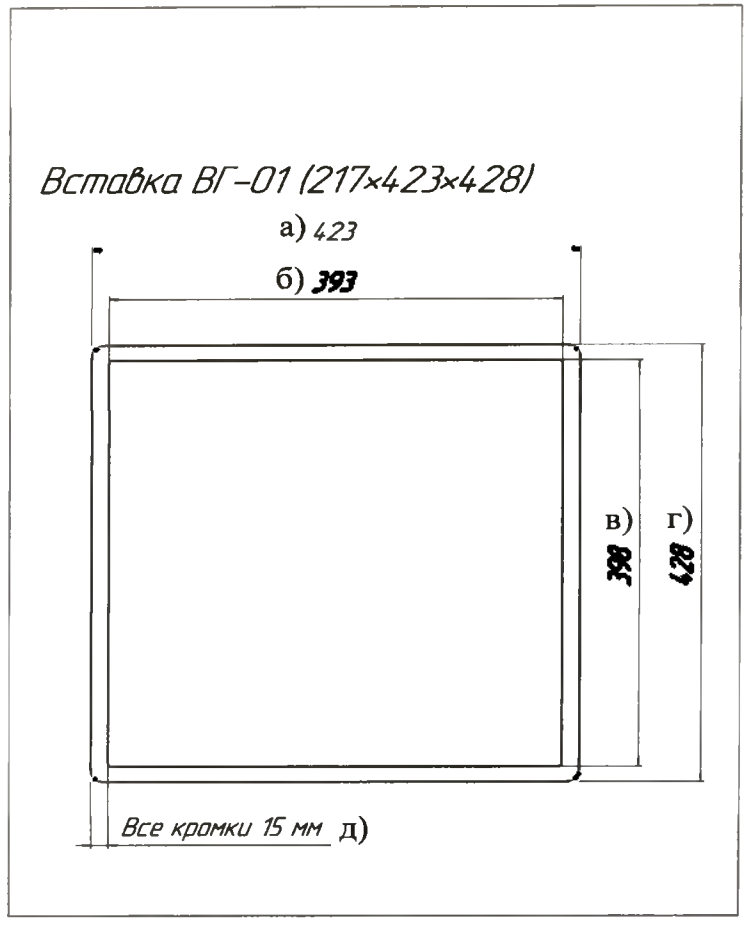


Рисунок № 50. Вставка в ящик ВГ-01

Таблица 50

| **Наименование** | **Значение** |
|---|---|
| а | 423 |
| б | 393 |
| в | 398 |
| г | 428 |
| д | 15 |

ООО ЦИРМИ INFO@CIRMI.RU WWW.GOSZDRAVNADZOR.RU

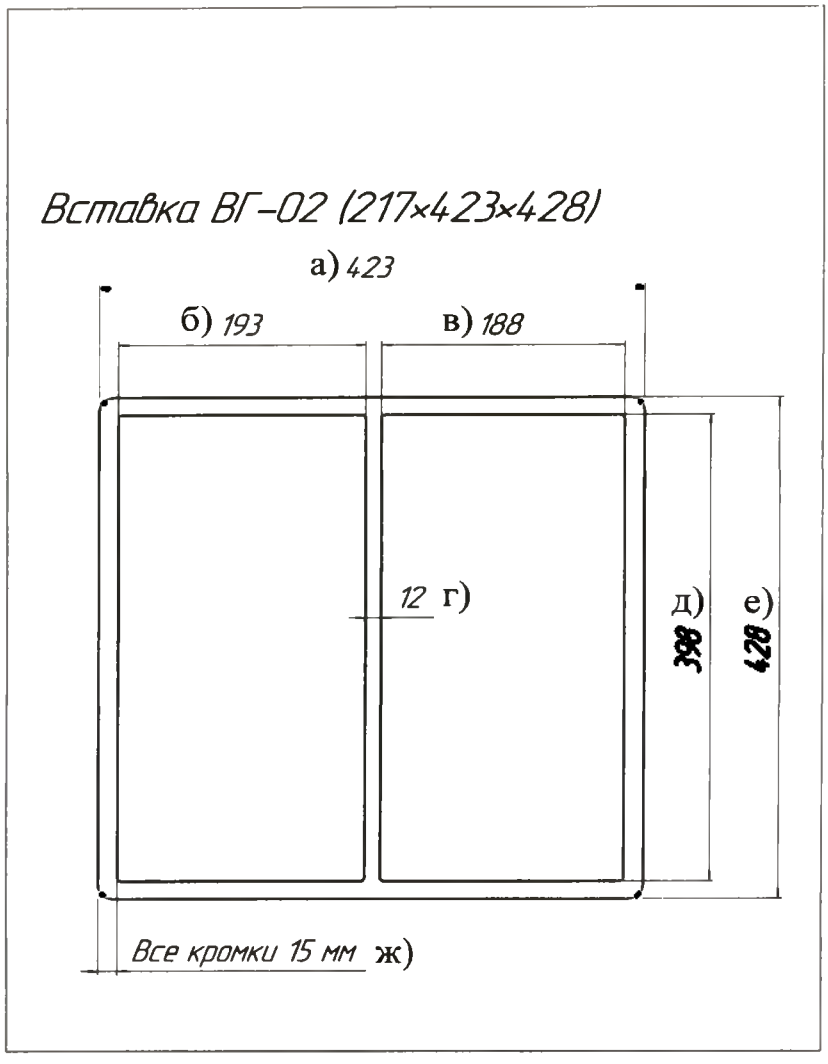


Рисунок № 51. Вставка в ящик ВГ-02

Таблица 51

| **Наименование** | **Значение** |
|---|---|
| а | 423 |
| б | 193 |
| в | 188 |
| г | 12 |
| д | 398 |
| е | 428 |
| ж | 15 |

ООО ЦИРМИ INFO@CIRMI.RU WWW.GOSZDRAVNADZOR.RU

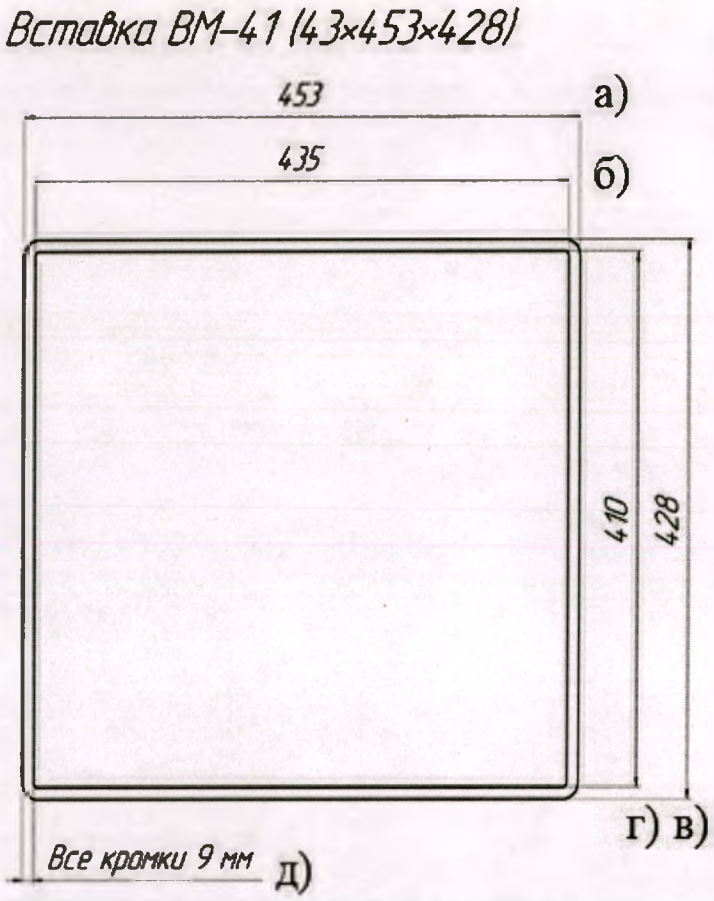


Рисунок № 52. Вставка в ящик ВМ-41

Таблица 52

| **Наименование** | **Значение** |
|---|---|
| а | 453 |
| б | 435 |
| в | 428 |
| г | 410 |
| д | 9 мм |

ООО ЦИРМИ INFO@CIRMI.RU WWW.GOSZDRAVNADZOR.RU

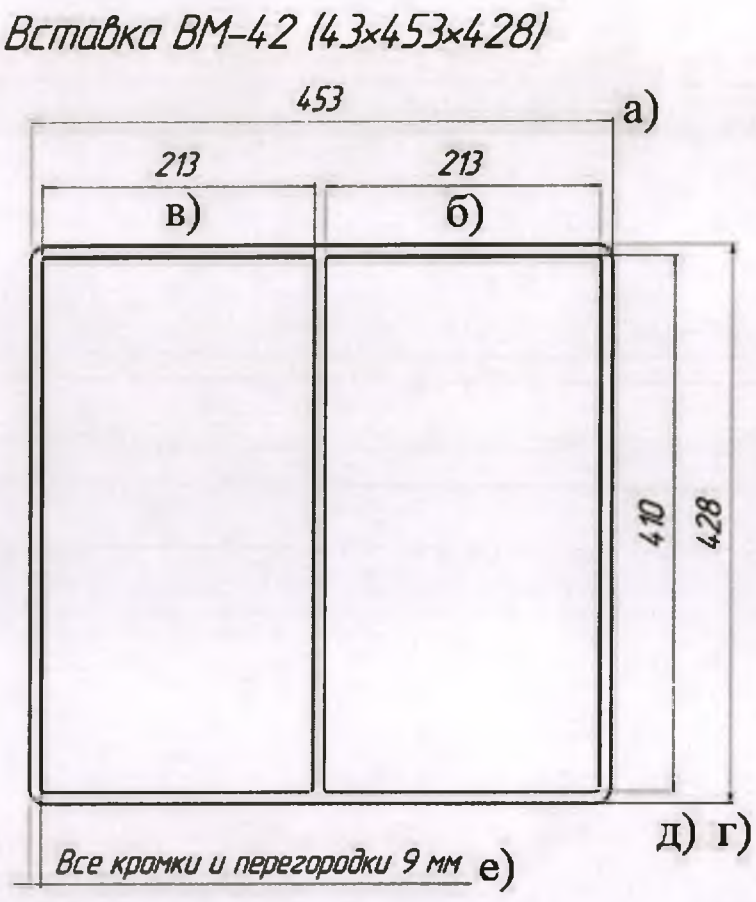


Рисунок № 53. Вставка в ящик ВМ-42

Таблица 53

| **Наименование** | **Значение** |
|---|---|
| а | 453 |
| б | 213 |
| в | 213 |
| г | 428 |
| д | 410 |
| е | 9 мм |

ООО ЦИРМИ INFO@CIRMI.RU WWW.GOSZDRAVNADZOR.RU

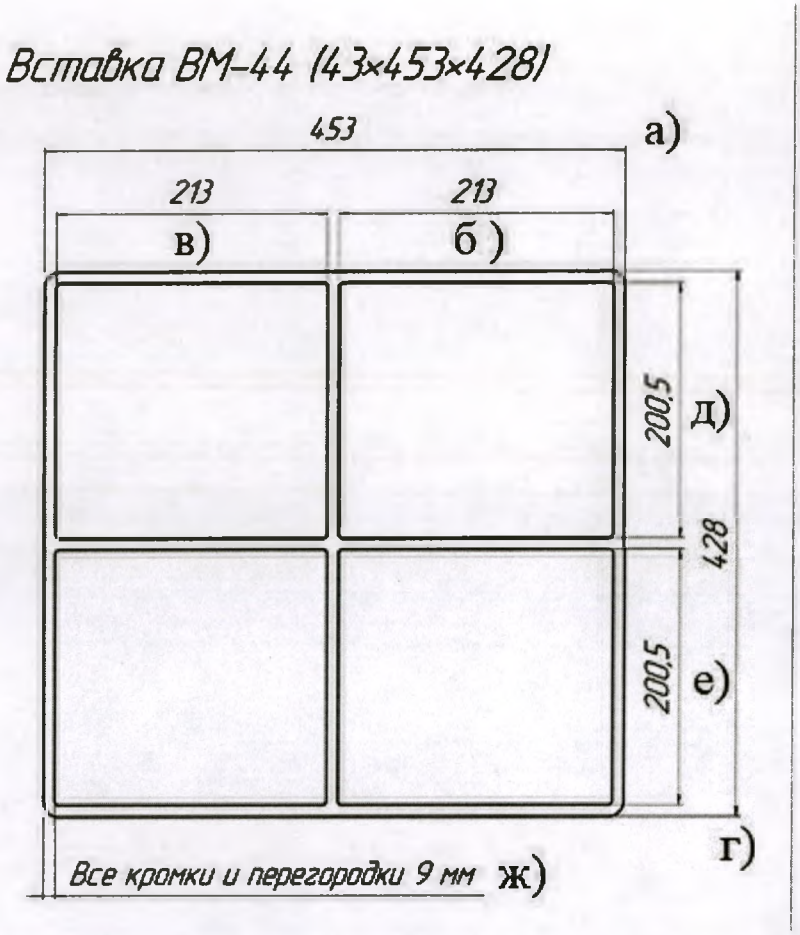


Рисунок № 54. Вставка в ящик ВМ-44

Таблица 54

| **Наименование** | **Значение** |
|---|---|
| а | 453 |
| б | 213 |
| в | 213 |
| г | 428 |
| д | 200,5 |
| е | 200,5 |
| ж | 9 мм |

ООО ЦИРМИ INFO@CIRMI.RU WWW.GOSZDRAVNADZOR.RU

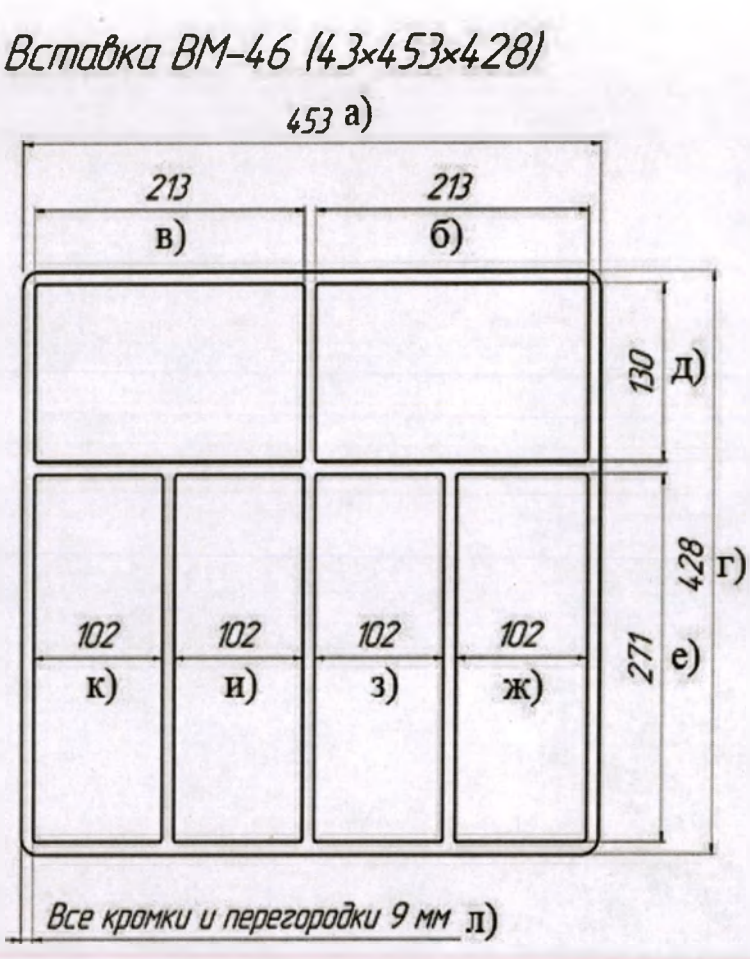


Рисунок № 55. Вставка в ящик ВМ-46

Таблица 55

| **Наименование** | **Значение** |
|---|---|
| а | 453 |
| б | 213 |
| в | 213 |
| г | 428 |
| д | 130 |
| е | 271 |
| ж | 102 |
| з | 102 |
| и | 102 |
| к | 102 |
| л | 9 мм |

ООО ЦИРМИ INFO@CIRMI.RU WWW.GOSZDRAVNADZOR.RU

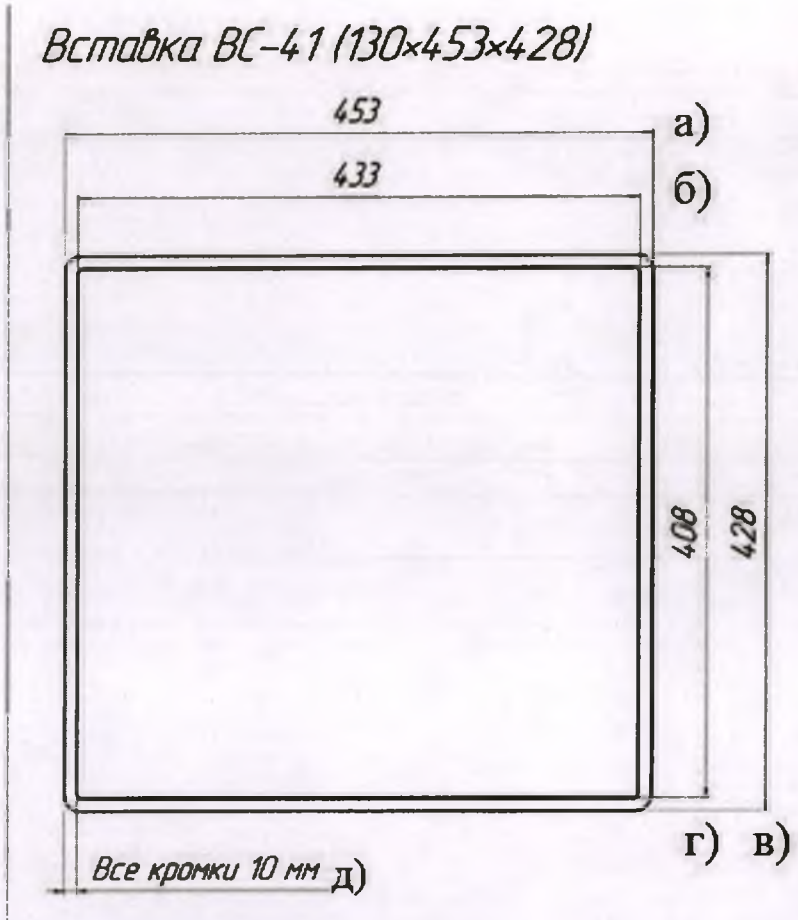


Рисунок № 56. Вставка в ящик ВС-41

Таблица 56

| **Наименование** | **Значение** |
|---|---|
| а | 453 |
| б | 433 |
| в | 428 |
| г | 408 |
| д | 10 мм |

ООО ЦИРМИ INFO@CIRMI.RU WWW.GOSZDRAVNADZOR.RU

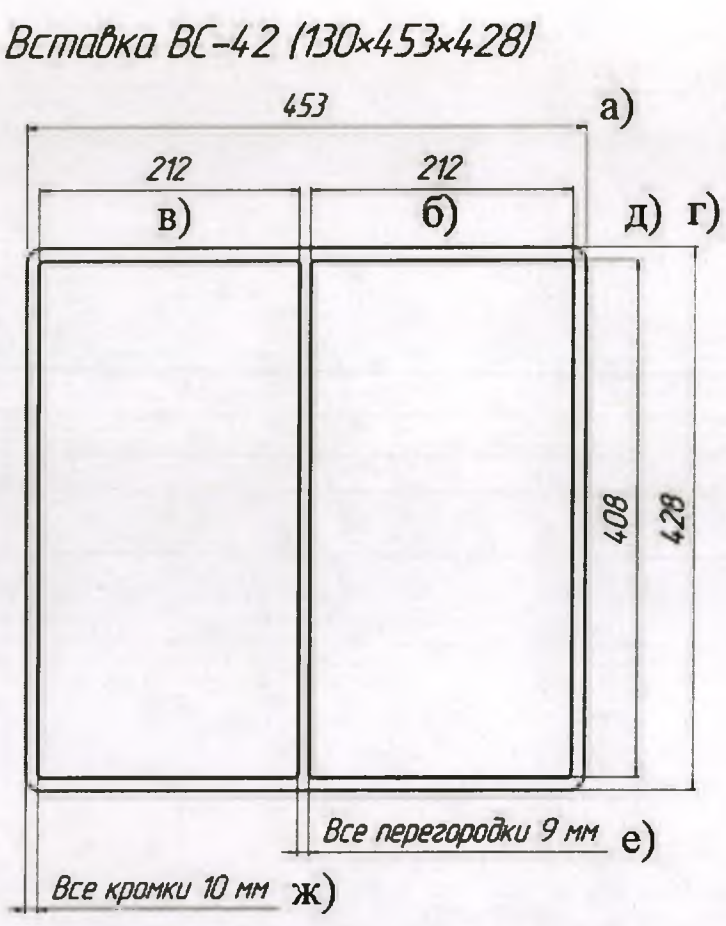


Рисунок № 57. Вставка в ящик ВС-42

Таблица 57

| **Наименование** | **Значение** |
|---|---|
| а | 453 |
| б | 212 |
| в | 212 |
| г | 428 |
| д | 408 |
| е | 9 мм |
| ж | 10 мм |

ООО ЦИРМИ INFO@CIRMI.RU WWW.GOSZDRAVNADZOR.RU

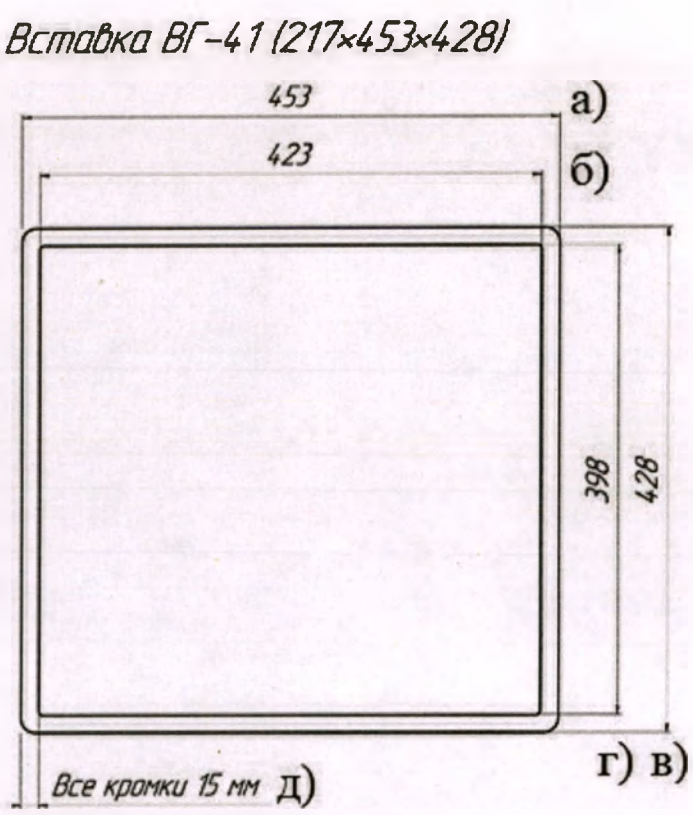


Рисунок № 58. Вставка в ящик ВГ-41

Таблица 58

| **Наименование** | **Значение** |
|---|---|
| а | 453 |
| б | 423 |
| в | 428 |
| г | 398 |
| д | 15 мм |

ООО ЦИРМИ INFO@CIRMI.RU WWW.GOSZDRAVNADZOR.RU

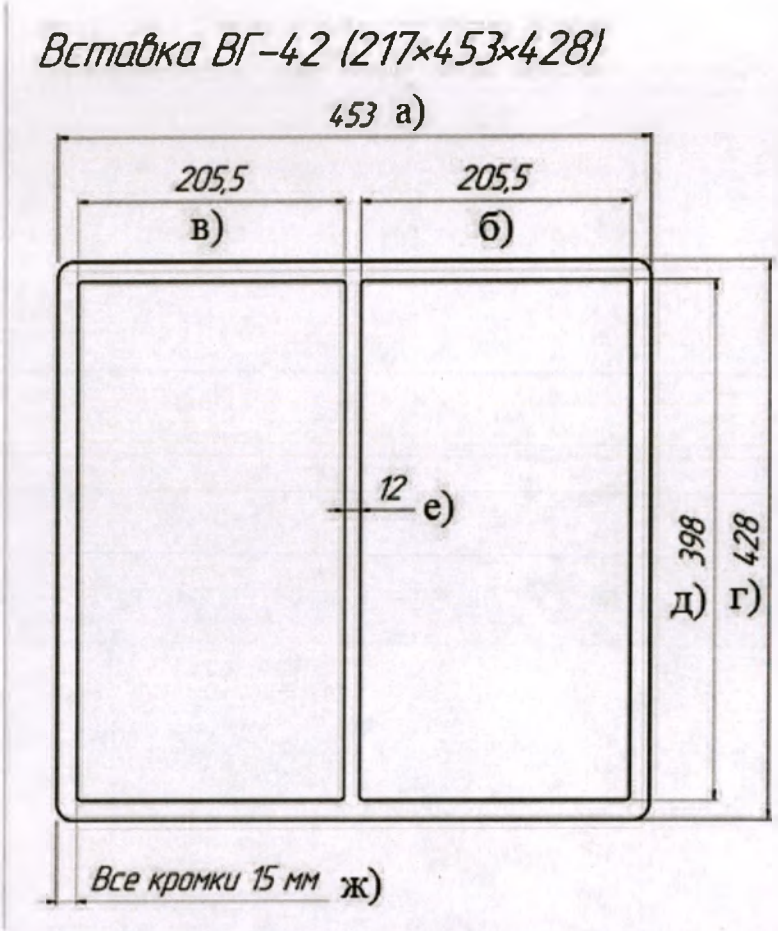


Рисунок № 59. Вставка в ящик ВГ-42

Таблица 59

| **Наименование** | **Значение** |
|---|---|
| а | 453 |
| б | 205,5 |
| в | 205,5 |
| г | 428 |
| д | 398 |
| е | 12 |
| ж | 15 мм |

ООО ЦИРМИ INFO@CIRMI.RU WWW.GOSZDRAVNADZOR.RU

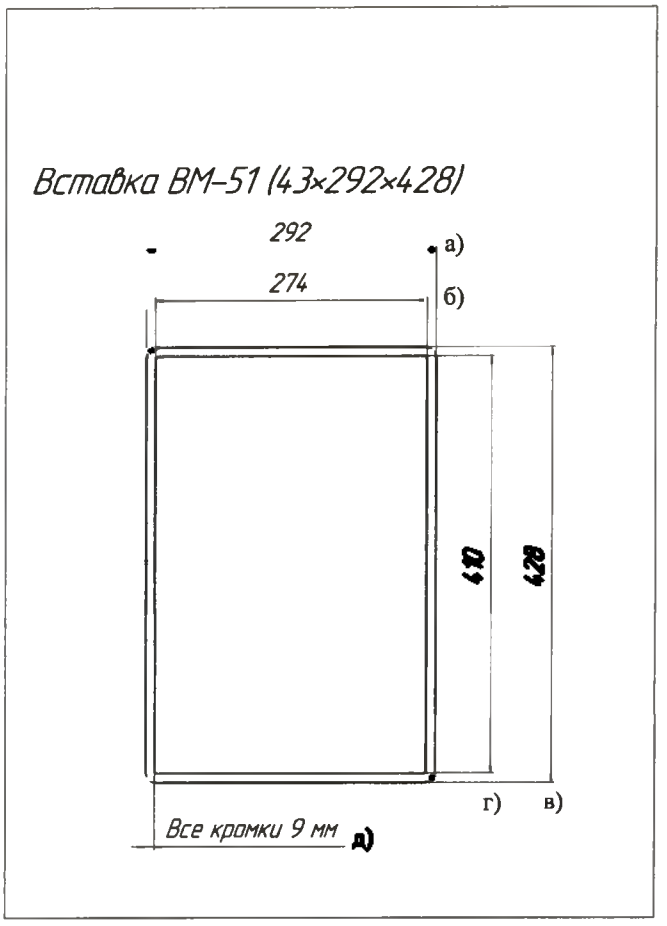


Рисунок № 60. Вставка в ящик ВМ-51

Таблица 60

| **Наименование** | **Значение** |
|---|---|
| а | 292 |
| б | 274 |
| в | 428 |
| г | 410 |
| д | 9 мм |

ООО ЦИРМИ INFO@CIRMI.RU WWW.GOSZDRAVNADZOR.RU

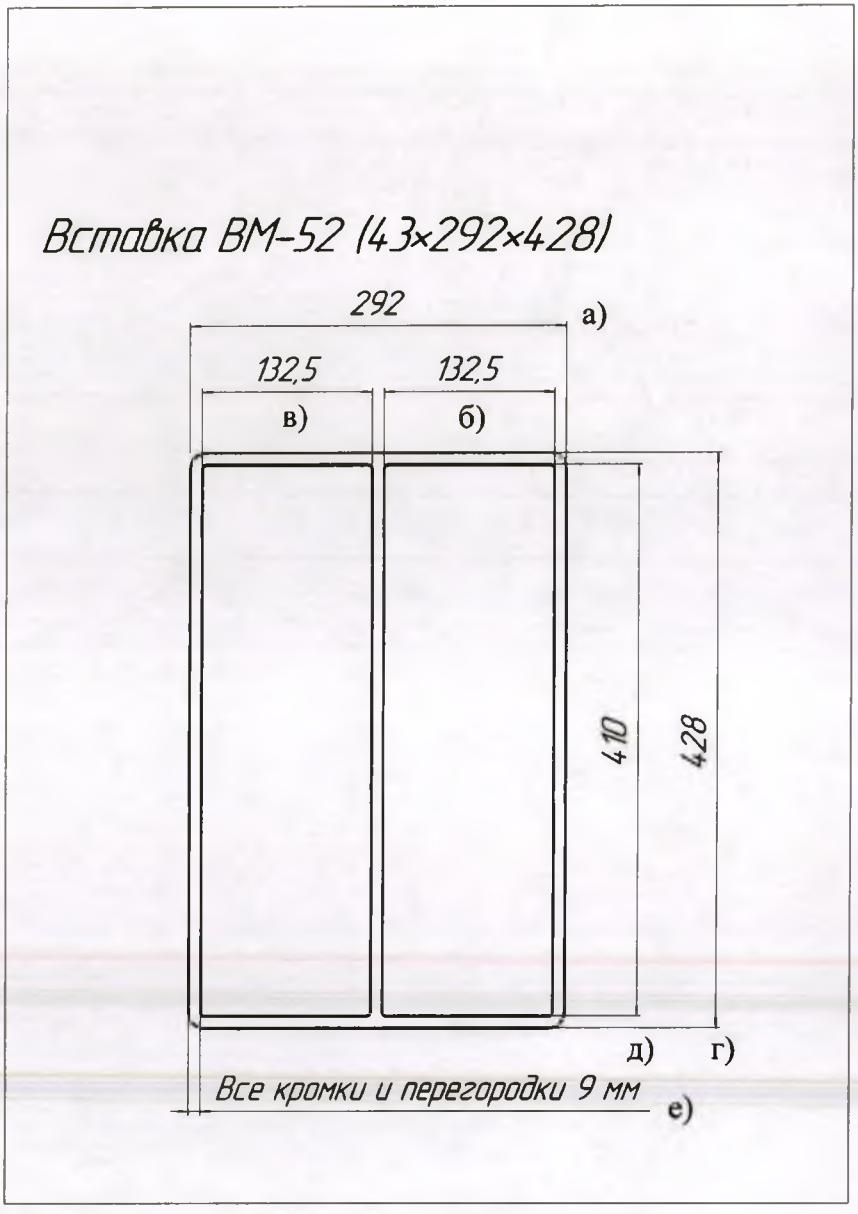


Рисунок № 61. Вставка в ящик ВМ-52

Таблица 61

| **Наименование** | **Значение** |
|---|---|
| а | 292 |
| б | 132,5 |
| в | 132,5 |
| г | 428 |
| д | 410 |
| е | 9 мм |

ООО ЦИРМИ INFO@CIRMI.RU WWW.GOSZDRAVNADZOR.RU

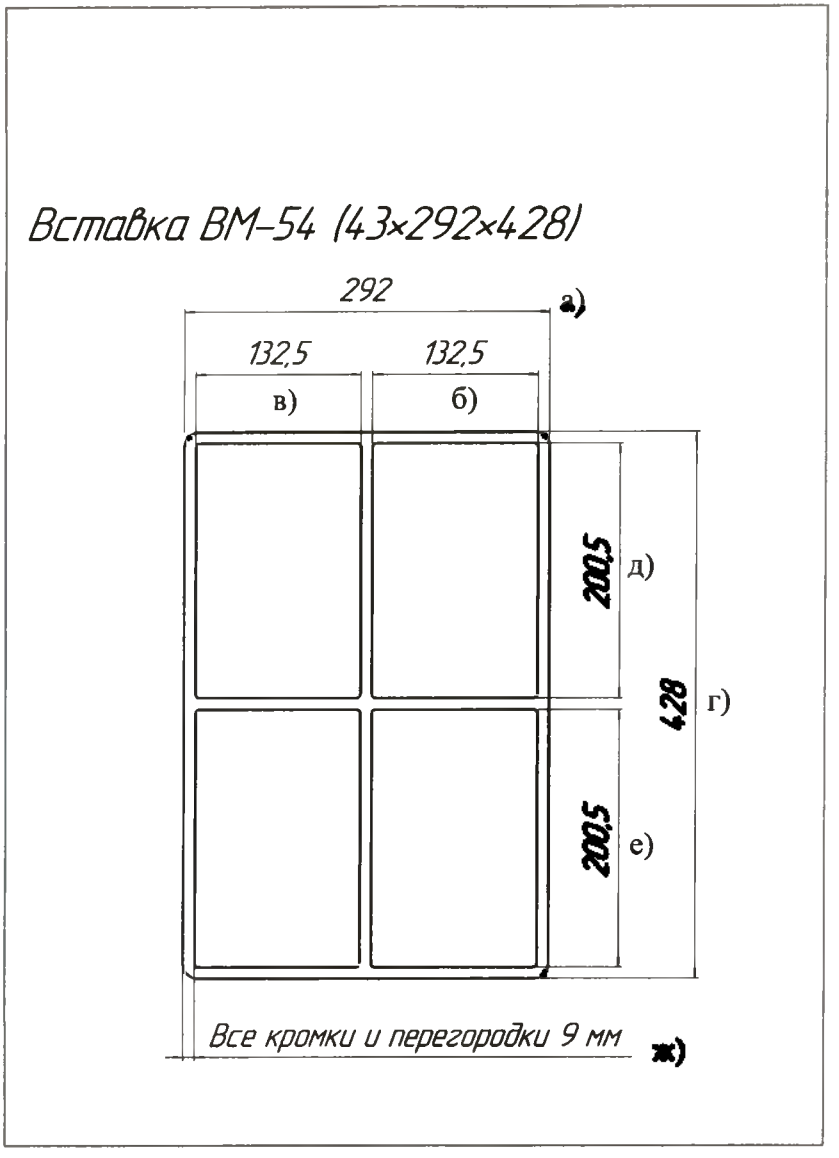


Рисунок № 62. Вставка в ящик ВМ-54

Таблица 62

| **Наименование** | **Значение** |
|---|---|
| а | 292 |
| б | 132,5 |
| в | 132,5 |
| г | 428 |
| д | 200,5 |
| е | 200,5 |
| ж | 9 мм |

ООО ЦИРМИ INFO@CIRMI.RU WWW.GOSZDRAVNADZOR.RU

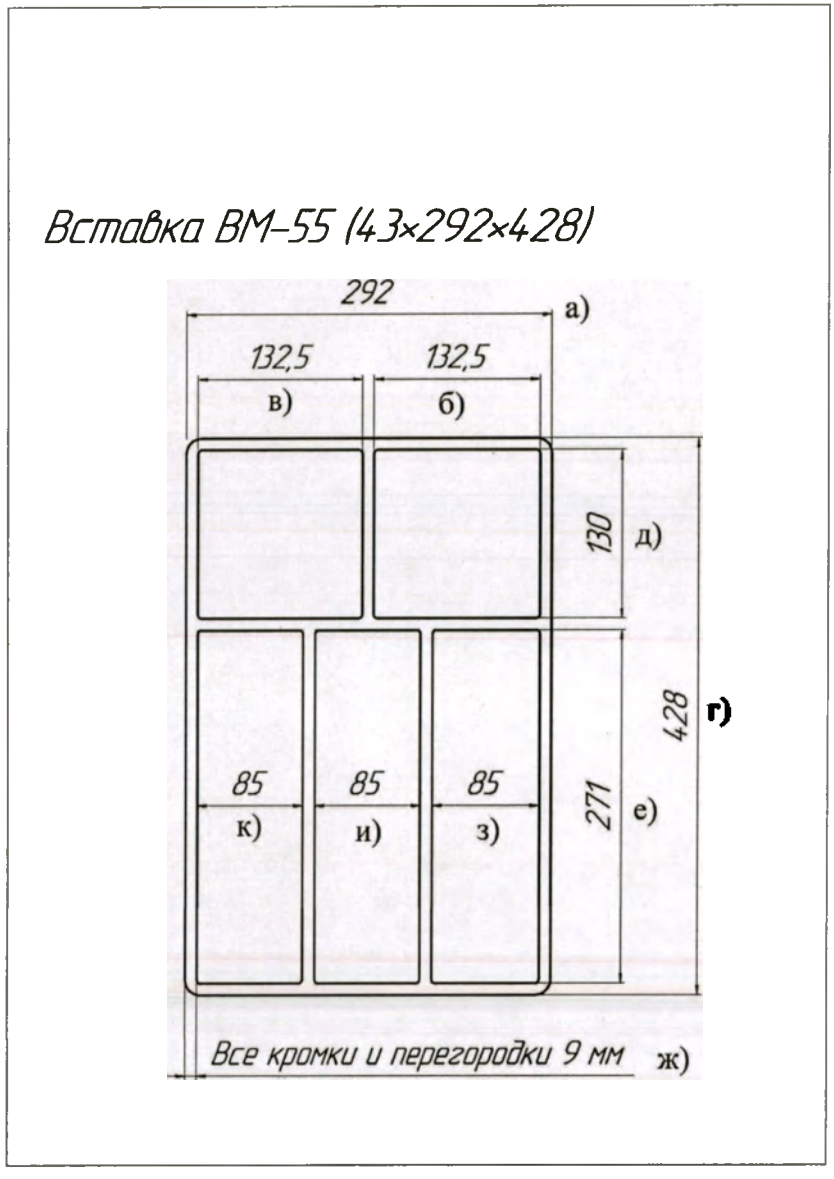


Рисунок № 63. Вставка в ящик ВМ-55

Таблица 63

| **Наименование** | **Значение** |
|---|---|
| а | 292 |
| б | 132 |
| в | 132 |
| г | 428 |
| д | 130 |
| е | 271 |
| ж | 9 мм |
| з | 85 |
| и | 85 |
| к | 85 |

ООО ЦИРМИ INFO@CIRMI.RU WWW.GOSZDRAVNADZOR.RU

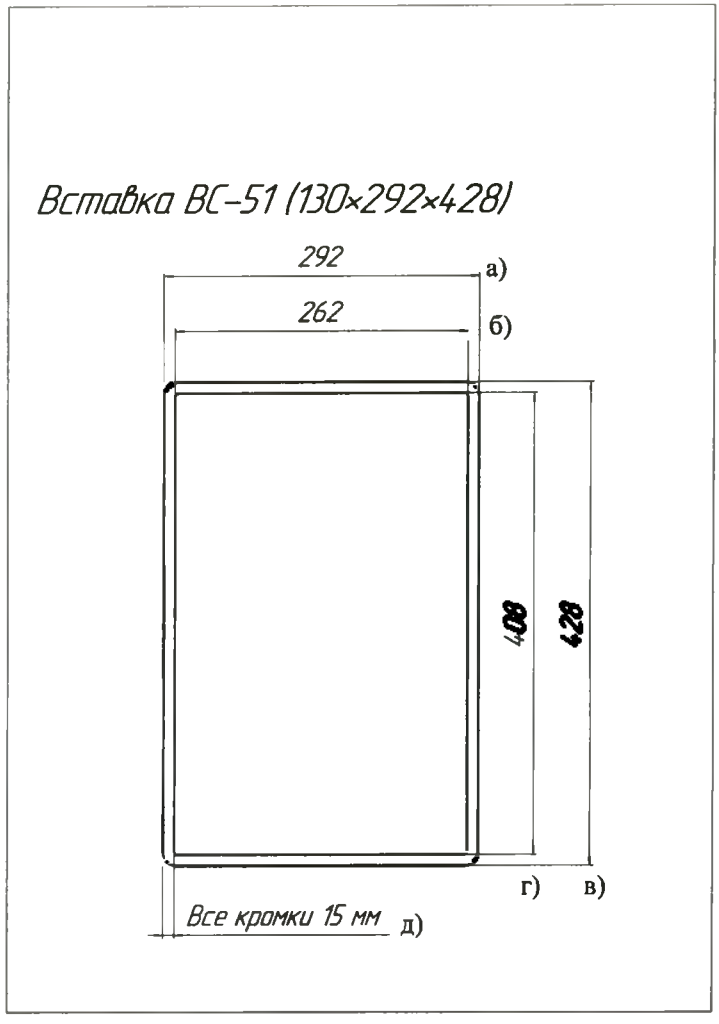


Рисунок № 64. Вставка в ящик ВС-51

Таблица 64

| **Наименование** | **Значение** |
|---|---|
| а | 292 |
| б | 262 |
| в | 428 |
| г | 408 |
| д | 15 мм |

ООО ЦИРМИ INFO@CIRMI.RU WWW.GOSZDRAVNADZOR.RU

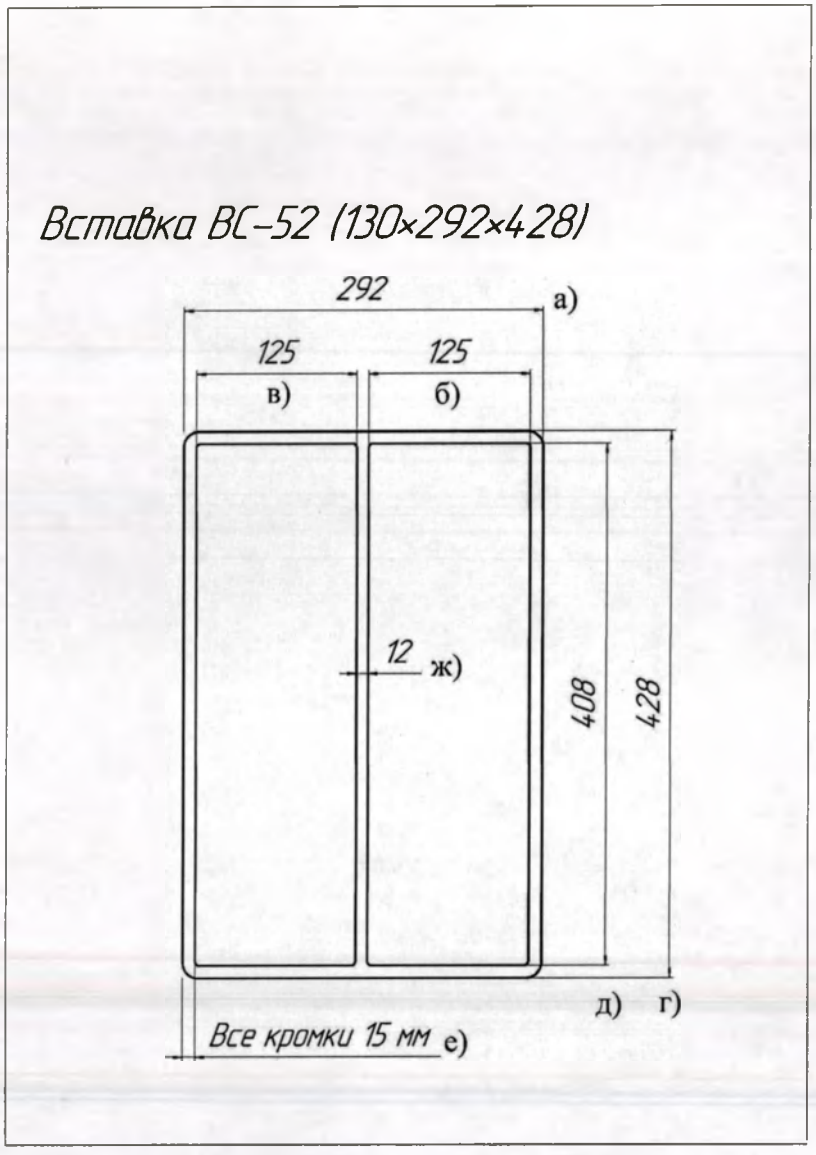


Рисунок № 65. Вставка в ящик ВС-52

Таблица 65

| **Наименование** | **Значение** |
|---|---|
| а | 292 |
| б | 125 |
| в | 125 |
| г | 428 |
| д | 408 |
| е | 15 мм |
| ж | 12 |

ООО ЦИРМИ INFO@CIRMI.RU WWW.GOSZDRAVNADZOR.RU

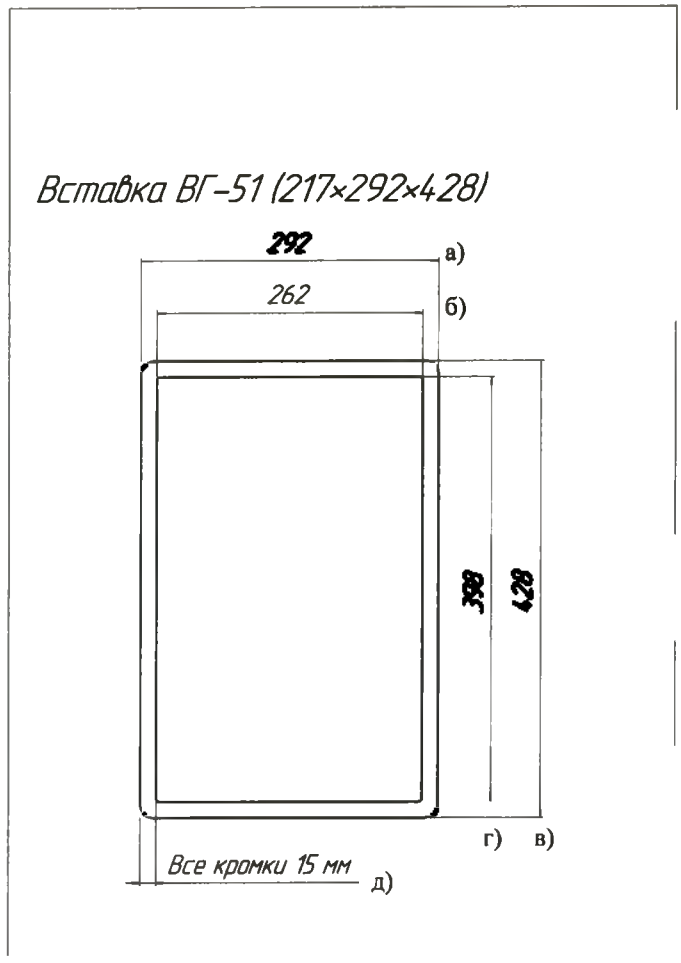


Рисунок № 66. Вставка в ящик ВГ-51

Таблица 66

| **Наименование** | **Значение** |
|---|---|
| а | 292 |
| б | 262 |
| в | 428 |
| г | 398 |
| д | 15 мм |

ООО ЦИРМИ INFO@CIRMI.RU WWW.GOSZDRAVNADZOR.RU

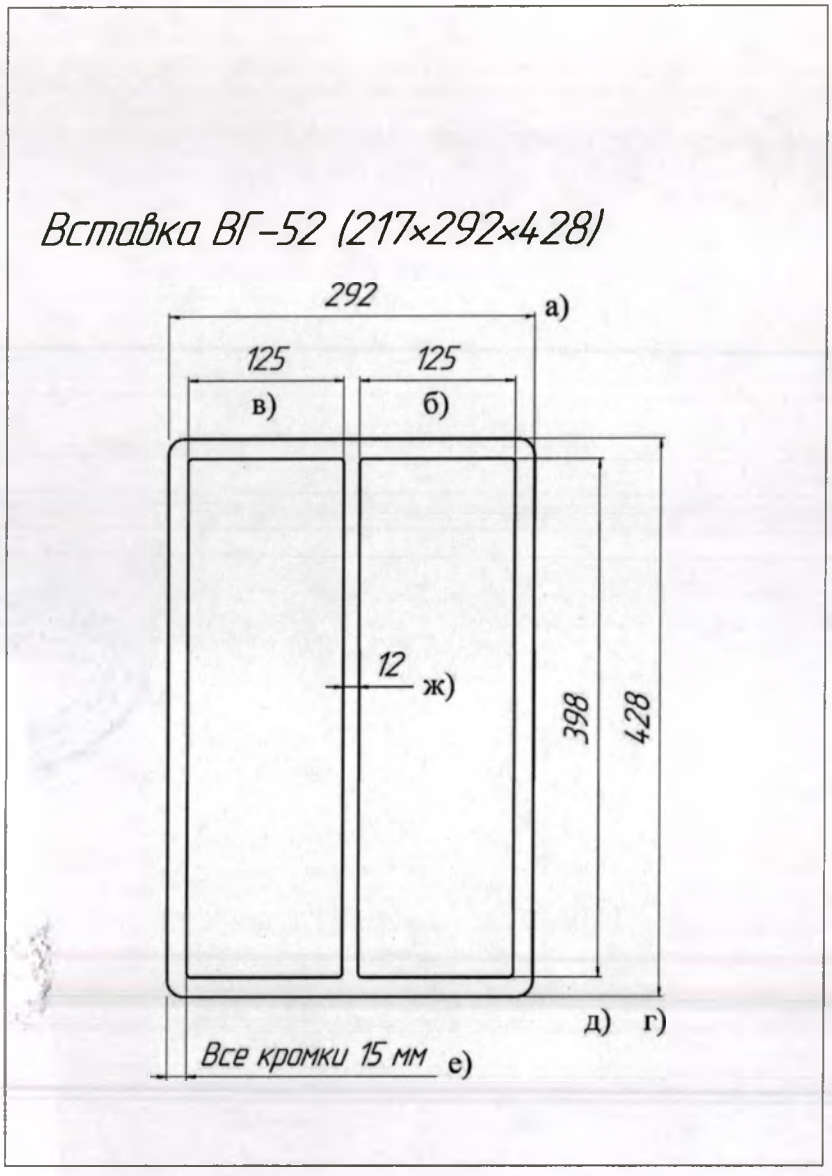


Рисунок № 67. Вставка в ящик ВГ-52

Таблица 67

| **Наименование** | **Значение** |
|---|---|
| а | 292 |
| б | 125 |
| в | 125 |
| г | 428 |
| д | 398 |
| е | 15 мм |
| ж | 12 |

ООО ЦИРМИ INFO@CIRMI.RU WWW.GOSZDRAVNADZOR.RU

*прошито, пронумеровано, скреплено*
*печатью* 100 (сто) *лист(ов)*

*Директор*
*ООО «АБ Мед»*
_____ *Киселева А.А.*
*«12» июня 2016 г*

РОССИЙСКАЯ ФЕДЕРАЦИЯ * МОСКВА * ОБЩЕСТВО С ОГРАНИЧЕННОЙ ОТВЕТСТВЕННОСТЬЮ «АБ Мед» ИНН 6013006576 ОГРН 1116032000920

ООО ЦИРМИ INFO@CIRMI.RU WWW.GOSZDRAVNADZOR.RU