КРУСТ

Возвращаем возможности

Руководство
по эксплуатации
(паспорт)

Опоры для лежания, стояния, сидения, ползания и ходьбы для детей-инвалидов «КРУСТ» по ТУ 32.50.22-032-59261486-2022

Вариант исполнения:

опора для лежания **«Лемур»**

- ТИПОРАЗМЕР 1
- ТИПОРАЗМЕР 2
- ТИПОРАЗМЕР 3

ЭЛЕКТРОННАЯ КОПИЯ ОФОРМЛЕНА ЦЕНТРОМ ИСПЫТАНИЙ И РЕГИСТРАЦИИ МЕДИЦИНСКИХ ИЗДЕЛИЙ

Содержание

1.	Общие сведения и назначение изделия	3
2.	Относительные медицинские противопоказания	5
3.	Показания к применению	5
4.	Правила безопасности при эксплуатации опоры	6
5.	Конструкция опоры	8
6.	Эксплуатация изделия	9
7.	Технические характеристики	11
8.	Обзор и технические характеристики принадлежностей	13
9.	Комплект поставки	16
10.	Транспортирование и хранение	17
11.	Техническое обслуживание и уход	18
12.	Сведения о маркировке	19
13.	Гарантийные обязательства	20
14.	Сведения об утилизации	20
15.	Свидетельство о приемке	21
16.	Гарантийный талон	22

ООО ЦИРМИ INFO@CIRMI.RU WWW.GOSZDRAVNADZOR.RU

1. Общие сведения и назначение изделия

Опора для лежания «Лемур» – предназначена для поддержания правильного положения тела с фиксацией коленного и тазобедренного суставов, развития двигательных навыков (самостоятельное переворачивание, изучение объектов в доступной для рук зоне и т.п.) в условиях горизонтального положения тела лёжа на боку с возможностью регулировки и фиксации угла наклона.

Тело пользователя фиксируется с помощью регулируемых по длине ремней с застёжками, которые крепятся в требуемом месте опоры.

Опора может использоваться как в медицинских учреждениях и учреждениях социальной опеки, так и в домашних условиях.

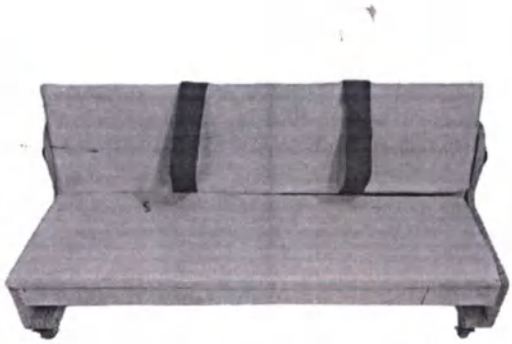

Рис. 1 – Фотографическое изображение общего вида опоры

ВНИМАНИЕ! Перед началом использования изделия внимательно изучите настоящее руководство по эксплуатации. Возможность применения изделия для пользователя требует обязательной консультации с лечащим врачом. Необходимый срок использования опоры, упражнения и их интенсивность должны подбираться лечащим врачом для каждого пользователя индивидуально.

ООО ЦИРМИ INFO@CIRMI.RU WWW.GOSZDRAVNADZOR.RU

Вид контакта с организмом человека: кратковременный контакт с неповрежденной кожей.

Информация о наличии в медицинском изделии лекарственного средства для медицинского применения, материалов животного и (или) человеческого происхождения: не относится к изделию.

Информация о стерильном состоянии медицинского изделия, методе его стерилизации и о порядке действий в случае нарушения стерильной упаковки (если медицинское изделие поставляется в стерильном виде) или, если медицинское изделие поставляется нестерильным, указание на необходимость его стерилизации перед использованием: не относится к изделию.

Информация о природе, типе, а также (при необходимости) об интенсивности и распределении излучения (электромагнитное, ионизирующее, иное) медицинского изделия и способах защиты потребителей и третьих лиц от непреднамеренного излучения в процессе эксплуатации медицинского изделия (если медицинское изделие создает опасный или потенциально опасный уровень излучения при использовании по назначению): не относится к изделию.

Информация о мерах предосторожности, предпринимаемых в случае риска электромагнитных помех, создаваемых медицинским изделием для других медицинских изделий, оборудования и средств связи при проведении и оценке результатов диагностики, лечения или при его применении по назначению (например, электромагнитное излучение медицинского изделия, оказывающее влияние на другое оборудование): не относится к изделию.

Предупреждения и (или) меры предосторожности, предпринимаемые потребителем при применении медицинского изделия, содержащего лекарственное средство для медицинского применения, материал животного и (или) человеческого происхождения, материалы, которые являются канцерогенными, мутагенными или токсичными, возможное выделение или вымывание которых приводит к сенсибилизации, аллергической реакции или отрицательно влияет на репродуктивную функцию: не относится к изделию.

ООО ЦИРМИ INFO@CIRMI.RU WWW.GOSZDRAVNADZOR.RU

2. Относительные медицинские противопоказания

Отсутствуют

3. Показания к применению

Стойкие выраженные нарушения нейромышечных, скелетных и связанных с движением (статодинамических) функций, приводящие к нарушениям позы в положении лёжа, вследствие:

- заболеваний, последствий травм и деформаций опорно-двигательного аппарата;
- последствий травм и заболеваний центральной, периферической нервной системы.

ООО ЦИРМИ INFO@CIRMI.RU WWW.GOSZDRAVNADZOR.RU

4. Правила безопасности при эксплуатации опоры

Если изделие находилось при температуре ниже +10°С, то перед эксплуатацией оно должно быть выдержано в помещении при температуре окружающего воздуха плюс (20±5)°С не менее 12 часов в упаковке.
Распаковать изделие и проверить целостность покрытия. Проверить комплектацию.

Для эксплуатации изделия предъявляются следующие условия:	» температура от +10 до +35°С; » относительная влажность не более 80% при +25°С; » остальные требования - по ГОСТ 15150-69 (УХЛ 4.2).

Изделие не является стойким к возгоранию.

При эксплуатации изделия держите его на расстоянии не менее 1 м от кухонных нагревательных приборов и зажигательных приборов с открытым пламенем.

ООО ЦИРМИ INFO@CIRMI.RU WWW.GOSZDRAVNADZOR.RU

При использовании опоры требуется соблюдать меры безопасности, изложенные в настоящем руководстве.

- Перед эксплуатацией опоры проверить все соединения на прочность, а также наличие всех креплений. При необходимости подтяните соединительные винты (барашки).
- При обнаружении повреждений, не позволяющих выполнять функции опоры, указанные в настоящем руководстве, эксплуатация опоры запрещена.
- В случае обнаружения неисправности не пытайтесь исправить самостоятельно, обратитесь к поставщику изделия.
- При размещении пользователя в опоре необходимо зафиксировать колёса тормозами.
- Соблюдайте порядок эксплуатации при размещении пользователя в опоре.
- Опора предназначена для использования исключительно в помещении.
- Запрещается использовать изделие в качестве кресла-каталки, а также любыми иными способами перемещать опору с находящимся на ней пользователем.
- Рама с колёсами опоры не предназначена для преодоления порогов, лестниц и других препятствий. Колёса опоры служат для облегчения перемещения опоры без нагрузки.
- Не оставляйте пользователя в опоре без присмотра.
- В случае негативных реакций у пользователя (потеря сознания, появление ушибов, побледнение кожи и т.д.), немедленно снимите пользователя с опоры. Решение о дальнейшем использовании опоры пользователем принимает лечащий врач.
- Опора поставляется в собранном виде, не рекомендуется самостоятельно разбирать изделие.

ООО ЦИРМИ INFO@CIRMI.RU WWW.GOSZDRAVNADZOR.RU

5. Конструкция опоры

Рис. 2 – Общий вид опоры

Опора (см. рис. 2) включает в себя боковины (1), на которых жёстко закреплён узел сиденья (2), к узлу сиденья шарнирно закреплён узел спинки (3), регулируемый по наклону крепёжными фиксаторами (4).

Спинка опоры имеет возможность регулировки по углу наклона от вертикального до горизонтального.

К боковинам также при наличии крепятся подлокотники (5), регулируемые по высоте барашками (6).

В узле спинки предусмотрены регулируемые по длине ремни (7) для фиксации пользователя.

Для более удобного размещения пользователя узел сиденья и узел спинки имеют съёмные мягкие элементы (8), а также мягкие подушки разной формы (9).

В нижней части опоры расположены колёса с тормозами (10).

ООО ЦИРМИ INFO@CIRMI.RU WWW.GOSZDRAVNADZOR.RU

6. Эксплуатация изделия

Ввод в эксплуатацию:

- Проведите внешний осмотр и убедитесь в целостности изделия перед каждым его использованием.
- Место для использования опоры необходимо выбирать таким образом, чтобы со всех сторон к ней был подход.
- Размещение пользователя в опоре рекомендуется совершать двум взрослым людям.
- Перед размещением пользователя в опоре нужно убедиться, что все крепления тщательно зафиксированы, колесики поставлены на тормоз.
- Не рекомендуется размещать пользователя в опоре в состоянии беспокойства или плача, необходима предварительная подготовка в виде массажа, растяжки.
- При наличии контрактур суставы пользователя зафиксировать ортезами.
- Регулировать угол наклона спинки рекомендуется при совместной работе двух людей для удержания спинки от падения, один из которых придерживает опору, а второй осуществляет регулировку и затяжку фиксаторов.

Порядок эксплуатации:

- Пользователь размещается в опоре в положении лежа на боку, при этом спина должна плотно прилегать к спинке изделия;
- Под голову кладется мягкая подушка, тело пользователя фиксируется ремнями в районах груди и таза.
- Ноги пользователя размещаются следующим образом: нижняя нога (на которой пользователь лежит на сиденье) должна быть вытянута, вторая нога - согнута в коленном суставе и опирается на подушку;
- Руки должны быть вытянуты вперед;
- Необходимо периодически менять положение тела с одной стороны на другую;
- Следует постепенно ослаблять тазобедренный и грудной ремни в случае улучшения динамики состояния пользователя (в соответствии с рекомендациями лечащего врача), со временем он научится лежать самостоятельно.

ООО ЦИРМИ INFO@CIRMI.RU WWW.GOSZDRAVNADZOR.RU

Изменение положения опоры:

Приведение опоры в различные положения, а также регулировка наклона осуществляется путём ослабления крепёжных фиксаторов (4) (см. рис. 2), установки их в необходимое положение и последующей затяжкой.

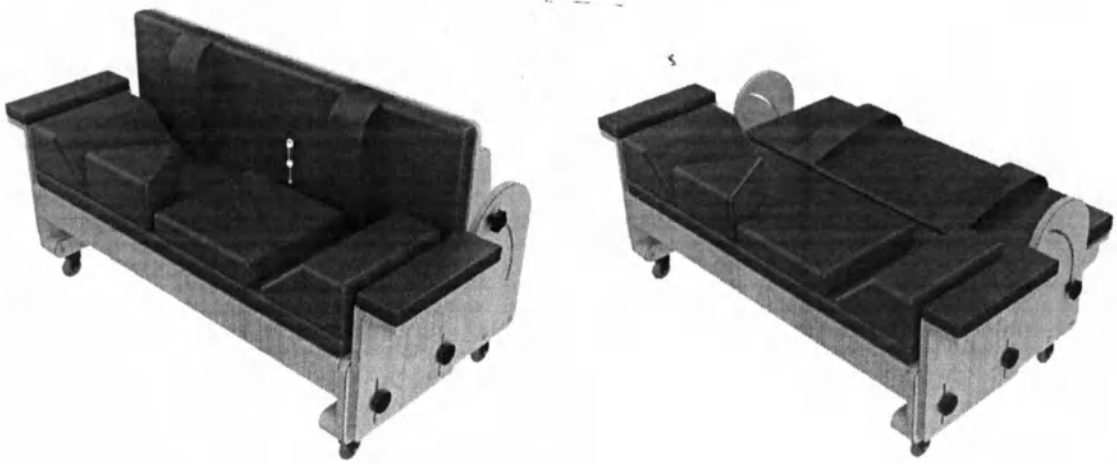

Рис. 3 – Возможные положения опоры

ООО ЦИРМИ INFO@CIRMI.RU WWW.GOSZDRAVNADZOR.RU

7. Технические характеристики

Типоразмеры опор

Данная опора изготавливается в трех типоразмерах. Габаритные характеристики для опор разных типоразмеров (допуск ±5 мм).

	Размер 1	Размер 2	Размер 3
Габаритные размеры в сложенном виде*, Д x Ш x В, мм	880 x 550 x 540	1 230 x 650 x 570	1 560 x 700 x 620
Габаритные размеры в разложенном виде*, Д x Ш x В, мм	880 x 680 x 440	1 230 x 810 x 470	1 560 x 910 x 500
Макс. масса пользователя, кг (допустимая нагрузка 1кг≈10Н)	45	60	90
Масса опоры, допуск ±0.25, кг	13,4	19,5	25

* Значения указаны без учёта метизов.

ООО ЦИРМИ INFO@CIRMI.RU WWW.GOSZDRAVNADZOR.RU

Функциональные размеры опоры (допуск ±5 мм)

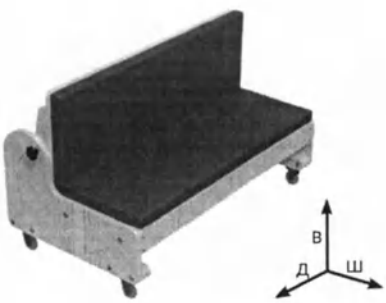

Рис. 4 – Определение габаритных размеров

	Размер 1	Размер 2	Размер 3
Высота от сиденья до пола (с учетом мягких элементов), мм	250/270	250/270	250/270
Глубина основания сиденья, мм	370	450	500
Длина сиденья, мм	850	1 200	1 530
Длина спинки, мм	300	350	400
Ширина спинки, мм	850	1 200	1 530
Угол наклона спинки, град (допуск ±2 градуса)	90-180	90-180	90-180

ООО ЦИРМИ INFO@CIRMI.RU WWW.GOSZDRAVNADZOR.RU

8. Обзор и технические характеристики принадлежностей

Настоящее руководство описывает полную комплектацию опоры со всеми принадлежностями, но в зависимости от комплектации опора может включать в себя только часть принадлежностей либо вообще не включать принадлежности: Подушка треугольная, Подушка трапециевидная, Комплект подушек норма, Подушка прямоугольная, Боковой ограничитель (2 шт.), Комплект подушек комфорт
На этапе комплектации в таблицу ниже заносится отметка, указывающая на конкретную принадлежность, которая будет входить в комплект поставки.

Технические характеристики принадлежностей

	Размер 1	Размер 2	Размер 3
Подушка треугольная			
Габаритные размеры, Д x Ш x В, мм		350 x 380 x 50	
Масса, допуск ±0,005, кг		0,15	
Подушка прямоугольная			
Габаритные размеры, Д x Ш x В, мм		320 x 320 x 50	
Масса, допуск ±0,005, кг		0,25	

ООО ЦИРМИ INFO@CIRMI.RU WWW.GOSZDRAVNADZOR.RU

Подушка трапециевидная

	Размер 1	Размер 2	Размер 3
Габаритные размеры, Д x Ш x В, мм	300 x 190 x 100		
Масса, допуск ±0,005, кг	0,2		

Боковой ограничитель (2 шт.)

	Размер 1	Размер 2	Размер 3
Габаритные размеры, Д x Ш x В, мм	260 x 60 x 205	360 x 60 x 205	390 x 60 x 205
Масса, допуск ±0,05, кг	0,5	0,6	0,7

Комплект подушек норма

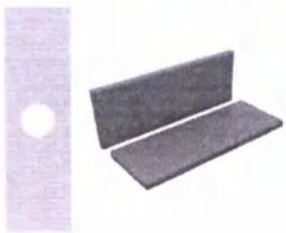

	Размер 1	Размер 2	Размер 3
Габаритные размеры подушки для сиденья, Д x Ш x В, мм	880 x 360 x 30	1 230 x 420 x 30	1 550 x 470 x 30
Габаритные размеры подушки для спинки, Д x Ш x В, мм	850 x 300 x 30	1 200 x 350 x 30	1 520 x 400 x 30
Масса подушки для сиденья, допуск ±0,05, кг	0,65	1,05	1,50
Масса подушки для спинки, допуск ±0,05, кг	0,50	0,80	1,20

ООО ЦИРМИ INFO@CIRMI.RU WWW.GOSZDRAVNADZOR.RU

Комплект подушек комфорт

	Размер 1	Размер 2	Размер 3
Габаритные размеры подушки для сиденья, Д x Ш x В, мм	890 x 320 x 50	1 230 x 400 x 50	1 550 x 450 x 50
Габаритные размеры подушки для спинки, Д x Ш x В, мм	890 x 300 x 50	1 200 x 350 x 50	1 520 x 400 x 50
Масса подушки для сиденья, допуск ±0,05, кг	0,75	1,35	1,80
Масса подушки для спинки, допуск ±0,05, кг	0,70	1,25	1,70

ООО ЦИРМИ INFO@CIRMI.RU WWW.GOSZDRAVNADZOR.RU

9. Комплект поставки

В состав комплекта входят следующие компоненты:

- Опора для лежания «Лемур» (типоразмер см. стр. 1) – 1 шт.
- Индивидуальная упаковка – 1 шт.
- Руководство по эксплуатации (паспорт) – 1 шт.
- Принадлежности (см. таблицу на стр. 13-15)

ООО ЦИРМИ INFO@CIRMI.RU WWW.GOSZDRAVNADZOR.RU

10. Транспортирование и хранение

Изделие должно транспортироваться в транспортной таре. Транспортную тару с изделием можно перевозить любыми крытыми транспортными средствами в соответствии с правилами перевозки грузов, действующими на каждом виде транспорта.

Размещение и крепление тары в транспортных средствах должно обеспечивать её устойчивое положение, исключая возможность смещения и ударов её о другие тары и о стенки транспортных средств. При транспортировании тару не кантовать.

Условия транспортирования изделия в части воздействия климатических факторов должны соответствовать условиям хранения 5 по ГОСТ 15150-69.

Эксплуатационное транспортирование изделия следует осуществлять в упаковке изготовителя и условиях не жестче условий эксплуатации изделий категории 2 по ГОСТ 15150-69.

Изделие должно храниться в упаковке изготовителя. На время хранения допускается упакованные изделия размещать в транспортной таре. Изделие следует хранить на стеллажах склада на расстоянии не менее 1 м от нагревательных приборов в местах, защищённых от агрессивных сред.

Условия хранения изделия в части воздействия климатических факторов должны соответствовать условиям хранения 2 по ГОСТ 15150-69.

ООО ЦИРМИ INFO@CIRMI.RU WWW.GOSZDRAVNADZOR.RU

11. Техническое обслуживание и уход

Рекомендуется проводить техническое обслуживание изделия непосредственно пред вводом в эксплуатацию, а также в период эксплуатации по необходимости для выявления неисправностей и предупреждения отказов изделия.

Пренебрежение данными рекомендациями и небрежный уход могут привести к сокращению срока службы изделия.

Порядок проведения технического обслуживания:

1. Провести внешний осмотр.
2. Проверить состояние и целостность изделия.
3. Проверить состояние соединений (при необходимости произвести их подтяжку или замену).
4. Удалить загрязнения. Периодически производить дезинфекцию наружных поверхностей по МУ-287-113 раствором 3% перекиси водорода по ГОСТ 177 с добавлением 0,5% моющего средства по ГОСТ 25644.

ВНИМАНИЕ! Запрещается погружать изделие или части изделия в воду.
Запрещается подвергать изделие нагрузкам выше описанных в технических характеристиках.

ООО ЦИРМИ INFO@CIRMI.RU WWW.GOSZDRAVNADZOR.RU

12. Сведения о маркировке

Маркировка изделия соответствует требованиям ГОСТ Р 50444 и содержит:
- наименование, адрес предприятия-изготовителя и его товарный знак;
- наименование изделия;
- обозначение ТУ;
- заводской номер;
- дата выпуска;
- срок службы изделия;
- номер и дата регистрационного удостоверения.

Маркировка наносится на накладной элемент, прикрепляемый к опоре (этикетка).

Маркировка транспортной тары изделия соответствует ГОСТ 14192-96 и содержит:
- манипуляционные знаки: «Беречь от влаги», «Хрупкое. Осторожно».

Наименования грузоотправителя и грузополучателя с их адресами наносит транспортная компания в случае необходимости.

ООО ЦИРМИ INFO@CIRMI.RU WWW.GOSZDRAVNADZOR.RU

13. Гарантийные обязательства

Изготовитель гарантирует соответствие опоры требованиям ТУ 32.50.22-032-59261486-2022 при соблюдении правил эксплуатации, хранения, транспортировки, указанных в настоящем руководстве по эксплуатации.

Условием исполнения гарантийных обязательств является наличие на изделии маркировки с его серийным номером.

Изготовитель не несёт ответственности за поломку изделия, которая явилась результатом неправильного использования или изменения конструкции изделия.

Гарантийный срок хранения – 24 месяца с даты изготовления при соблюдении требований к хранению, указанных в настоящем руководстве по эксплуатации.

Гарантийный срок эксплуатации – от 18 до 24 месяцев с даты поставки изделия, в зависимости от условий заключённого государственного контракта и при соблюдении правил эксплуатации, указанных в настоящем руководстве. При продаже в розничной сети гарантийный срок эксплуатации составляет 18 месяцев со дня получения изделия потребителем при соблюдении правил эксплуатации, указанных в настоящем руководстве.

Срок службы устройства составляет 3 года при соблюдении правил эксплуатации, указанных в настоящем руководстве.

Гарантийные обязательства не распространяются на:

- повреждения изделия в результате использования изделия не по назначению;
- повреждения изделия в результате удара или падения;
- повреждения изделия в результате ремонта или модификации изделия лицами, не уполномоченными изготовителем;
- повреждения изделия в результате нарушения правил и условий эксплуатации, технического обслуживания, транспортировки или хранения.

ООО ЦИРМИ INFO@CIRMI.RU WWW.GOSZDRAVNADZOR.RU

14. Сведения об утилизации

По истечении срока службы или порче изделия, исключающих возможность ремонта, необходимо провести дезинфекцию изделия и его утилизацию, согласно нормам СанПиН 2.1.3684-21.

15. Свидетельство о приемке

Опора для лежания «Лемур» соответствует всем требованиям ТУ 32.50.22-032-59261486-2022 и признана годной к эксплуатации.

Дата изготовления: .....

Заводской (или серийный) номер: .....

Отметка о приёмке: .....

Подпись продавца*: .....

*ставится только при розничной продаже

С условиями гарантии ознакомлен, изделие проверено, претензий к комплектации, внешнему виду не имею.

Подпись покупателя: .....

Дата: .....

ООО ЦИРМИ INFO@CIRMI.RU WWW.GOSZDRAVNADZOR.RU

16. Гарантийный талон

Наименование изделия: Опора для лежания «Лемур»

Дата изготовления: .....

Заводской (или серийный) номер: .....

Дата покупки: .....

Владелец: .....

Адрес: .....

Телефон: .....

Дата отправки на ремонт: .....

Отметка о ремонте: .....

Подпись должностного лица предприятия, ответственного за приёмку после ремонта: .....

Изделие проверено, претензий к комплектации, внешнему виду не имею.

Подпись покупателя: .....

Дата получения после ремонта: .....

Гарантия на отремонтированное изделие составляет 6 месяцев с момента получения изделия из ремонта. Если гарантийный срок с момента приобретения изделия составляет более 6 месяцев, то гарантия исчисляется по большему сроку. Также гарантийный срок увеличивается на время нахождения изделия в ремонте. Ремонт изделия во время гарантийного срока осуществляется бесплатно.

ООО ЦИРМИ INFO@CIRMI.RU WWW.GOSZDRAVNADZOR.RU

ООО ЦИРМИ INFO@CIRMI.RU WWW.GOSZDRAVNADZOR.RU

КРУСТ

Возвращаем возможности

Является медицинским изделием

ООО «КРУСТ»

Изготовитель: 620100, РФ, г. Екатеринбург
ул. Луначарского, д. 221, оф. 2

Офис: 143402, РФ, г. Красногорск
Бульвар Строителей, д. 4, стр. 1, БЦ «Кубик»

e-mail: info@krust.ru
тел.: 8 (800) 505-02-85 – отдел тех. поддержки
тел.: 8 (495) 109-06-03 – головной офис (Москва)
тел.: 8 (343) 302-10-22 – офис Екатеринбург

www.krust.ru
www.dostupsreda.ru

ООО ЦИРМИ INFO@CIRMI.RU WWW.GOSZDRAVNADZOR.RU

Всего прошито, пронумеровано
и скреплено печатью
24 (двадцать четыре) листа(ов)

Грибанов С.А
Ф.И.О.

личная подпись

Российская Федерация г. Екатеринбург
Общество с ограниченной ответственностью
«КРУСТ»
ОГРН 1026601768401

ООО ЦИРМИ INFO@CIRMI.RU WWW.GOSZDRAVNADZOR.RU

КРУСТ

Возвращаем возможности

Руководство
по эксплуатации
(паспорт)

Опоры для лежания, стояния, сидения, ползания и ходьбы для детей-инвалидов «КРУСТ» по ТУ 32.50.22-032-59261486-2022

Вариант исполнения:

опора для стояния **«Ракета»** исполнение 1

- ТИПОРАЗМЕР 1
- ТИПОРАЗМЕР 2
- ТИПОРАЗМЕР 3
- ТИПОРАЗМЕР 4

ООО ЦИРМИ INFO@CIRMI.RU WWW.GOSZDRAVNADZOR.RU

Содержание

1.	Общие сведения и назначение изделия	3
2.	Относительные медицинские противопоказания	5
3.	Показания к применению	5
4.	Правила безопасности при эксплуатации опоры	6
5.	Конструкция опоры	8
6.	Эксплуатация изделия	11
7.	Технические характеристики	12
8.	Обзор и технические характеристики принадлежностей	14
9.	Комплект поставки	16
10.	Транспортирование и хранение	17
11.	Техническое обслуживание и уход	18
12.	Сведения о маркировке	19
13.	Гарантийные обязательства	20
14.	Сведения об утилизации	20
15.	Свидетельство о приемке	21
16.	Гарантийный талон	22

ООО ЦИРМИ INFO@CIRMI.RU WWW.GOSZDRAVNADZOR.RU

1. Общие сведения и назначение изделия

Опора для стояния «Ракета» исп.1 – предназначена для поддержания правильного положения тела, коррекции патологических поз (заваливание, неправильная установка стоп, рекурвация и т.п.), адаптации кровеносной системы и внутренних органов пользователя к нагрузкам в условиях вертикального положения тела, а также формирования чувства равновесия при проведении реабилитационных мероприятий.

Тело пользователя фиксируется с помощью регулируемых по длине и высоте грудного и бедренного ремней с застёжками, которые крепятся к каркасу опоры в требуемом месте.

Опора может использоваться как в медицинских учреждениях и учреждениях социальной опеки, так и в домашних условиях.

Рис. 1 – Фотографическое изображение общего вида опоры

ВНИМАНИЕ! Перед началом использования изделия внимательно изучите настоящее руководство по эксплуатации. Возможность применения изделия для пользователя требует обязательной консультации с лечащим врачом. Необходимый срок использования опоры, упражнения и их интенсивность должны подбираться лечащим врачом для каждого пользователя индивидуально.

ООО ЦИРМИ INFO@CIRMI.RU WWW.GOSZDRAVNADZOR.RU

Вид контакта с организмом человека: кратковременный контакт с неповрежденной кожей.

Информация о наличии в медицинском изделии лекарственного средства для медицинского применения, материалов животного и (или) человеческого происхождения: не относится к изделию.

Информация о стерильном состоянии медицинского изделия, методе его стерилизации и о порядке действий в случае нарушения стерильной упаковки (если медицинское изделие поставляется в стерильном виде) или, если медицинское изделие поставляется нестерильным, указание на необходимость его стерилизации перед использованием: не относится к изделию.

Информация о природе, типе, а также (при необходимости) об интенсивности и распределении излучения (электромагнитное, ионизирующее, иное) медицинского изделия и способах защиты потребителей и третьих лиц от непреднамеренного излучения в процессе эксплуатации медицинского изделия (если медицинское изделие создает опасный или потенциально опасный уровень излучения при использовании по назначению): не относится к изделию.

Информация о мерах предосторожности, предпринимаемых в случае риска электромагнитных помех, создаваемых медицинским изделием для других медицинских изделий, оборудования и средств связи при проведении и оценке результатов диагностики, лечения или при его применении по назначению (например, электромагнитное излучение медицинского изделия, оказывающее влияние на другое оборудование): не относится к изделию.

Предупреждения и (или) меры предосторожности, предпринимаемые потребителем при применении медицинского изделия, содержащего лекарственное средство для медицинского применения, материал животного и (или) человеческого происхождения, материалы, которые являются канцерогенными, мутагенными или токсичными, возможное выделение или вымывание которых приводит к сенсибилизации, аллергической реакции или отрицательно влияет на репродуктивную функцию: не относится к изделию.

ООО ЦИРМИ INFO@CIRMI.RU WWW.GOSZDRAVNADZOR.RU

2. Относительные медицинские противопоказания

» Значительно выраженные нарушения нейромышечных, скелетных и связанных с движением статодинамических функций (значительно выраженный тетрапарез, значительно выраженная верхняя параплегия);

» Значительно выраженные нарушения психических функций, проявляющиеся выраженным интеллектуальным дефектом и (или) значительно выраженными нарушениями поведения;

» Значительно выраженные нарушения статики и координации движений (гиперкинетические, атактические нарушения);

» Наличие эпилептических припадков с нарушением сознания, резистентных к терапии.

3. Показания к применению

Стойкие выраженные нарушения нейромышечных, скелетных и связанных с движением (статодинамических) функций, приводящие к нарушению стояния, вследствие:

» заболеваний, последствий травм и деформаций нижних конечностей, таза и позвоночника;
» последствий травм и заболеваний центральной, периферической нервной системы.

ООО ЦИРМИ INFO@CIRMI.RU WWW.GOSZDRAVNADZOR.RU

4. Правила безопасности при эксплуатации опоры

Если изделие находилось при температуре ниже +10°С, то перед эксплуатацией оно должно быть выдержано в помещении при температуре окружающего воздуха плюс (20 ± 5) °С не менее 12 часов в упаковке.
Распаковать изделие и проверить целостность покрытия. Проверить комплектацию.

Для эксплуатации изделия предъявляются следующие условия:	» температура от +10 до +35°С; » относительная влажность не более 80% при +25°С; » остальные требования - по ГОСТ 15150-69 (УХЛ 4.2).

Изделие не является стойким к возгоранию.

При эксплуатации изделия держите его на расстоянии не менее 1 м от кухонных нагревательных приборов и зажигательных приборов с открытым пламенем.

ООО ЦИРМИ INFO@CIRMI.RU WWW.GOSZDRAVNADZOR.RU

При использовании опоры требуется соблюдать меры безопасности, изложенные в настоящем руководстве.

» Перед эксплуатацией опоры проверить все соединения на прочность, а также наличие всех креплений. При необходимости подтяните соединительные винты (барашки).

» При обнаружении повреждений, не позволяющих выполнять функции опоры, указанные в настоящем руководстве, эксплуатация опоры запрещена.

» В случае обнаружения неисправности не пытайтесь исправить самостоятельно, обратитесь к поставщику изделия.

» При размещении пользователя в опоре необходимо зафиксировать колёса тормозами.

» Соблюдайте порядок эксплуатации при размещении пользователя в опоре.

» Опора предназначена для использования исключительно в помещении.

» Запрещается перемещать опору с находящимся на ней пользователем.

» Рама с колёсами опоры не предназначена для преодоления порогов, лестниц и других препятствий. Колёса опоры служат для облегчения перемещения опоры без нагрузки.

» Не оставляйте пользователя в опоре без присмотра.

» В случае негативных реакций у пользователя (потеря сознания, появление ушибов, побледнение кожи и т.д.), немедленно снимите пользователя с опоры. Решение о дальнейшем использовании опоры пользователем принимает лечащий врач.

» Опора поставляется в собранном виде, не рекомендуется самостоятельно разбирать изделие.

ООО ЦИРМИ INFO@CIRMI.RU WWW.GOSZDRAVNADZOR.RU

5. Конструкция опоры

Рис. 2 – Общий вид опоры

Опора условно разделяется на узел основания (1), узел с коленными упорами (2) и узел со столиком (3).

Узел основания (рис. 3)

Узел состоит из основания (1), установленного на раме с колесами (2). Сверху крепятся фиксаторы стоп (3), способные регулироваться по вылету и межцентровому расстоянию с помощью барашков (4), находящихся на нижней части основания.

ООО ЦИРМИ INFO@CIRMI.RU WWW.GOSZDRAVNADZOR.RU

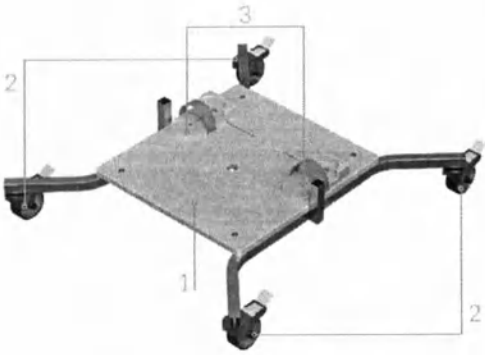

Рис. 3 – Регулировка элементов узла основания

Рис. 4 – Регулировка коленных упоров и абдуктора

Узел с коленными упорами (рис. 4)

Узел включает в себя коленные упоры (1). Они способны регулироваться по вылету барашками (2), изменять расстояние между собой с помощью барашков (3), а также менять высоту за счет барашков (4). Если в комплектацию входит съёмный абдуктор (5), его можно регулировать по вылету барашком (6), по высоте – барашком (7). Чтобы отсоединить абдуктор от опоры, придерживая его, ослабьте или выкрутите полностью барашек 7.

ООО ЦИРМИ INFO@CIRMI.RU WWW.GOSZDRAVNADZOR.RU

Узел со столиком (рис. 5)

Данный узел представляет собой столик (1), закрепленный на каркасе опоры. В конструкции имеются регулируемые по длине и высоте ремни для фиксации пользователя: в нижней части располагается бедренный (2), в верхней – грудной (3). При наличии к столику крепится съёмный спинной упор (4), который может регулироваться по вылету барашками (5). Чтобы отсоединить спинной упор от опоры, придерживая его, ослабьте или выкрутите полностью барашки 5. Содержащиеся в его конструкции боковые ограничители (6) могут изменять расстояние между собой для лучшей фиксации пользователя с помощью барашков (7). В задней части спинного упора может крепиться при наличии съёмный подголовник (8), который, по аналогии с предыдущей принадлежностью, может регулироваться барашками (9). Высота подголовника изменяется за счет барашка (10). Весь узел со столиком регулируется по высоте барашками (11). Столик опоры, столик с держателями (при наличии) и накладка на столик (при наличии), фиксируются за счет барашков (12).

Рис. 5 – Регулировка элементов узла со столиком

ООО ЦИРМИ INFO@CIRMI.RU WWW.GOSZDRAVNADZOR.RU

6. Эксплуатация изделия

Ввод в эксплуатацию:

» Проведите внешний осмотр и убедитесь в целостности изделия перед каждым его использованием.
» Место для использования опоры необходимо выбирать таким образом, чтобы со всех сторон к ней был подход.
» Размещение пользователя в опоре рекомендуется совершать двум взрослым людям.
» Перед размещением пользователя в опоре нужно убедиться, что все крепления тщательно зафиксированы, колесики поставлены на тормоз.
» Не рекомендуется размещать пользователя в опоре в состоянии беспокойства или плача, необходима предварительная подготовка в виде массажа, растяжки.
» При наличии контрактур суставы пользователя зафиксировать ортезами.
» На ноги пользователя необходимо надевать обувь. Рекомендует использовать ортопедическую обувь.

Порядок эксплуатации:

» Удерживая пользователя в вертикальном положении, необходимо зафиксировать стопы, регулируя расстояние между ними в зависимости от способности пользователя контролировать положение своего тела.
» Регулировка коленных упоров и последующая фиксация ими коленных суставов.
» Фиксация тазобедренного и грудного отдела ремнями.
» Пользователь должен находиться на опоре ежедневно по несколько раз в день, постепенно увеличивая время нахождения в соответствии с рекомендациями врача, в зависимости от прогресса состояния пользователя.
» В случае положительной динамики данного курса следует постепенно ослаблять (но не снимать полностью) крепежные ремни: сначала грудной, затем тазобедренный, далее коленные упоры и фиксаторы стоп.
» Грудной и тазобедренный ремни полностью снимаются, когда пользователь сможет переносить центр тяжести с одной ноги на другую, не теряя при этом равновесия.
» При отсутствии контрактур коленных суставов и перекреста ног коленные упоры можно снять.

ООО ЦИРМИ INFO@CIRMI.RU WWW.GOSZDRAVNADZOR.RU

7. Технические характеристики

Типоразмеры опор

Данная опора изготавливается в четырёх типоразмерах. Габаритные характеристики для опор разных типоразмеров (допуск ±5 мм).

	Размер 1	Размер 2	Размер 3	Размер 4
Длина опоры*, мм	840	840	840	1000
Ширина опоры*, мм	725	725	725	825
Высота опоры*, мм	680 - 1110	830 - 1370	1060 - 1780	1160 - 1920
Высота опоры без спинного упора и подголовника*, мм	535 - 775	685 - 1035	915 - 1385	1005 - 1505
Макс. масса пользователя, кг (допустимая нагрузка 1кг≈10Н)	35	55	75	90
Масса опоры, допуск ±1,5, кг	13,0	16	16,8	18,4

Рис. 6 – Определение габаритных размеров

* Значения указаны без учёта метизов.

ООО ЦИРМИ INFO@CIRMI.RU WWW.GOSZDRAVNADZOR.RU

Функциональные размеры опоры (допуск ±5 мм)

	Размер 1	Размер 2	Размер 3	Размер 4
Высота от столика до основания, мм	400 - 640	550 - 900	780 - 1280	870 - 1370
Высота от коленных упоров до основания, мм	70 - 470	110 - 570	110 - 780	110 - 960
Расстояние между коленными упорами, мм	80 - 370	80 -370	80 - 370	80 - 450
Длина столика, мм	550	550	550	650
Ширина столика, мм	550	550	550	650
Длина подножки, мм	475	475	475	550
Ширина подножки, мм	450	450	450	540

ООО ЦИРМИ INFO@CIRMI.RU WWW.GOSZDRAVNADZOR.RU

8. Обзор и технические характеристики принадлежностей

Настоящее руководство описывает полную комплектацию опоры со всеми принадлежностями, но в зависимости от комплектации опора может включать в себя только часть принадлежностей либо вообще не включать принадлежности: Абдуктор, Подголовник, Спинной упор, Столик с держателями, Насадка на столик.
На этапе комплектации в таблицу ниже заносятся отметки, указывающие на конкретные принадлежности, которые будут входить в комплект поставки.

Технические характеристики принадлежностей (допуск ±5 мм)

Подголовник*

	Размер 1	Размер 2	Размер 3	Размер 4
Габаритные размеры, Д x Ш x В, мм	150 x 350 x 430	150 x 350 x 430	150 x 350 x 460	150 x 390 x 510
Масса, допуск ±0,05, кг	0,85	0,85	0,95	0,98

* Подголовник может быть включен в комплектацию только вместе со спинным упором

Спинной упор

	Размер 1	Размер 2	Размер 3	Размер 4
Габаритные размеры, Д x Ш x В, мм	650 x 445 x 325	650 x 445 x 325	650 x 445 x 395	650 x 545 x 445
Масса, допуск ±0,2, кг	2.1	2,1	2,25	2,3

ООО ЦИРМИ INFO@CIRMI.RU WWW.GOSZDRAVNADZOR.RU

Абдуктор

	Размер 1	Размер 2	Размер 3	Размер 4
Габаритные размеры, Д x Ш x В, мм	120 x 85 x 105	120 x 85 x 105	120 x 85 x 155	120 x 85 x 205
Масса, допуск ±0,05, кг	0,45	0,45	0,55	0,60

Столик с держателями

	Размер 1	Размер 2	Размер 3	Размер 4
Габаритные размеры, Д x Ш x В, мм	550 x 550 x 105	550 x 550 x 105	550 x 550 x 105	650 x 650 x 105
Масса, допуск ±0,2, кг	2,2	2,2	2,2	3,0

Насадка на столик (допуск для высоты ±1 мм)

	Размер 1	Размер 2	Размер 3	Размер 4
Габаритные размеры, Д x Ш x В, мм	535 x 520 x 3	535 x 520 x 3	535 x 520 x 3	635 x 620 x 3
Масса, допуск ±0,05, кг	0,7	0,7	0,7	0,85

ООО ЦИРМИ INFO@CIRMI.RU WWW.GOSZDRAVNADZOR.RU

9. Комплект поставки

В состав комплекта входят следующие компоненты:

- Опора для стояния «Ракета» исп.1 (типоразмер см. стр. 1) – 1 шт.
- Индивидуальная упаковка – 1 шт.
- Руководство по эксплуатации (паспорт) – 1 шт.
- Принадлежности (см. таблицу на стр. 14-15)

ООО ЦИРМИ INFO@CIRMI.RU WWW.GOSZDRAVNADZOR.RU

10. Транспортирование и хранение

Изделие должно транспортироваться в транспортной таре. Транспортную тару с изделием можно перевозить любыми крытыми транспортными средствами в соответствии с правилами перевозки грузов, действующими на каждом виде транспорта.

Размещение и крепление тары в транспортных средствах должно обеспечивать её устойчивое положение, исключая возможность смещения и ударов её о другие тары и о стенки транспортных средств. При транспортировании тару не кантовать.

Условия транспортирования изделия в части воздействия климатических факторов должны соответствовать условиям хранения 5 по ГОСТ 15150-69.

Эксплуатационное транспортирование изделия следует осуществлять в упаковке изготовителя и условиях не жестче условий эксплуатации изделий категории 2 по ГОСТ 15150-69.

Изделие должно храниться в упаковке изготовителя. На время хранения допускается упакованные изделия размещать в транспортной таре. Изделие следует хранить на стеллажах склада на расстоянии не менее 1 м от нагревательных приборов в местах, защищённых от агрессивных сред.

Условия хранения изделия в части воздействия климатических факторов должны соответствовать условиям хранения 2 по ГОСТ 15150-69.

ООО ЦИРМИ INFO@CIRMI.RU WWW.GOSZDRAVNADZOR.RU

11. Техническое обслуживание и уход

Рекомендуется проводить техническое обслуживание изделия непосредственно пред вводом в эксплуатацию, а также в период эксплуатации по необходимости для выявления неисправностей и предупреждения отказов изделия.

Пренебрежение данными рекомендациями и небрежный уход могут привести к сокращению срока службы изделия.

Порядок проведения технического обслуживания:

1. Провести внешний осмотр.
2. Проверить состояние и целостность изделия.
3. Проверить состояние соединений (при необходимости произвести их подтяжку или замену).
4. Удалить загрязнения. Периодически производить дезинфекцию наружных поверхностей по МУ-287-113 раствором 3% перекиси водорода по ГОСТ 177 с добавлением 0,5% моющего средства по ГОСТ 25644.

ВНИМАНИЕ! Запрещается погружать изделие или части изделия в воду.
Запрещается подвергать изделие нагрузкам выше описанных в технических характеристиках.

ООО ЦИРМИ INFO@CIRMI.RU WWW.GOSZDRAVNADZOR.RU

12. Сведения о маркировке

Маркировка изделия соответствует требованиям ГОСТ Р 50444 и содержит:
- наименование, адрес предприятия-изготовителя и его товарный знак;
- наименование изделия;
- обозначение ТУ;
- заводской номер;
- дата выпуска;
- срок службы изделия;
- номер и дата регистрационного удостоверения.

Маркировка наносится на накладной элемент, прикрепляемый к опоре (этикетка).

Маркировка транспортной тары изделия соответствует ГОСТ 14192-96 и содержит:
- манипуляционные знаки: «Беречь от влаги», «Хрупкое. Осторожно».

Наименования грузоотправителя и грузополучателя с их адресами наносит транспортная компания в случае необходимости.

ООО ЦИРМИ INFO@CIRMI.RU WWW.GOSZDRAVNADZOR.RU

13. Гарантийные обязательства

Изготовитель гарантирует соответствие опоры требованиям ТУ 32.50.22-032-59261486-2022 при соблюдении правил эксплуатации, хранения, транспортировки, указанных в настоящем руководстве по эксплуатации.

Условием исполнения гарантийных обязательств является наличие на изделии маркировки с его серийным номером.

Изготовитель не несёт ответственности за поломку изделия, которая явилась результатом неправильного использования или изменения конструкции изделия.

Гарантийный срок хранения – 24 месяца с даты изготовления при соблюдении требований к хранению, указанных в настоящем руководстве по эксплуатации.

Гарантийный срок эксплуатации – от 18 до 24 месяцев с даты поставки изделия, в зависимости от условий заключённого государственного контракта и при соблюдении правил эксплуатации, указанных в настоящем руководстве. При продаже в розничной сети гарантийный срок эксплуатации составляет 18 месяцев со дня получения изделия потребителем при соблюдении правил эксплуатации, указанных в настоящем руководстве.

Срок службы устройства составляет 3 года при соблюдении правил эксплуатации, указанных в настоящем руководстве.

Гарантийные обязательства не распространяются на:

- повреждения изделия в результате использования изделия не по назначению;
- повреждения изделия в результате удара или падения;
- повреждения изделия в результате ремонта или модификации изделия лицами, не уполномоченными изготовителем;
- повреждения изделия в результате нарушения правил и условий эксплуатации, технического обслуживания, транспортировки или хранения.

ООО ЦИРМИ INFO@CIRMI.RU WWW.GOSZDRAVNADZOR.RU

14. Сведения об утилизации

По истечении срока службы или порче изделия, исключающих возможность ремонта, необходимо провести дезинфекцию изделия и его утилизацию, согласно нормам СанПиН 2.1.3684-21.

15. Свидетельство о приемке

Опора для стояния «Ракета» исп.1 соответствует всем требованиям ТУ 32.50.22-032-59261486-2022 и признана годной к эксплуатации.

Дата изготовления: .....

Заводской (или серийный) номер: .....

Отметка о приёмке: .....

Подпись продавца*: .....
*ставится только при розничной продаже

С условиями гарантии ознакомлен, изделие проверено, претензий к комплектации, внешнему виду не имею.

Подпись покупателя: .....

Дата: .....

ООО ЦИРМИ INFO@CIRMI.RU WWW.GOSZDRAVNADZOR.RU

16. Гарантийный талон

Наименование изделия: Опора для стояния «Ракета» исп.1

Дата изготовления: .....

Заводской (или серийный) номер: .....

Дата покупки: .....

Владелец: .....

Адрес: .....

Телефон: .....

Дата отправки на ремонт: .....

Отметка о ремонте: .....

Подпись должностного лица предприятия, ответственного за приёмку после ремонта: .....

Изделие проверено, претензий к комплектации, внешнему виду не имею.

Подпись покупателя: .....

Дата получения после ремонта: .....

Гарантия на отремонтированное изделие составляет 6 месяцев с момента получения изделия из ремонта. Если гарантийный срок с момента приобретения изделия составляет более 6 месяцев, то гарантия исчисляется по большему сроку. Также гарантийный срок увеличивается на время нахождения изделия в ремонте. Ремонт изделия во время гарантийного срока осуществляется бесплатно.

ООО ЦИРМИ INFO@CIRMI.RU WWW.GOSZDRAVNADZOR.RU

ООО ЦИРМИ INFO@CIRMI.RU WWW.GOSZDRAVNADZOR.RU

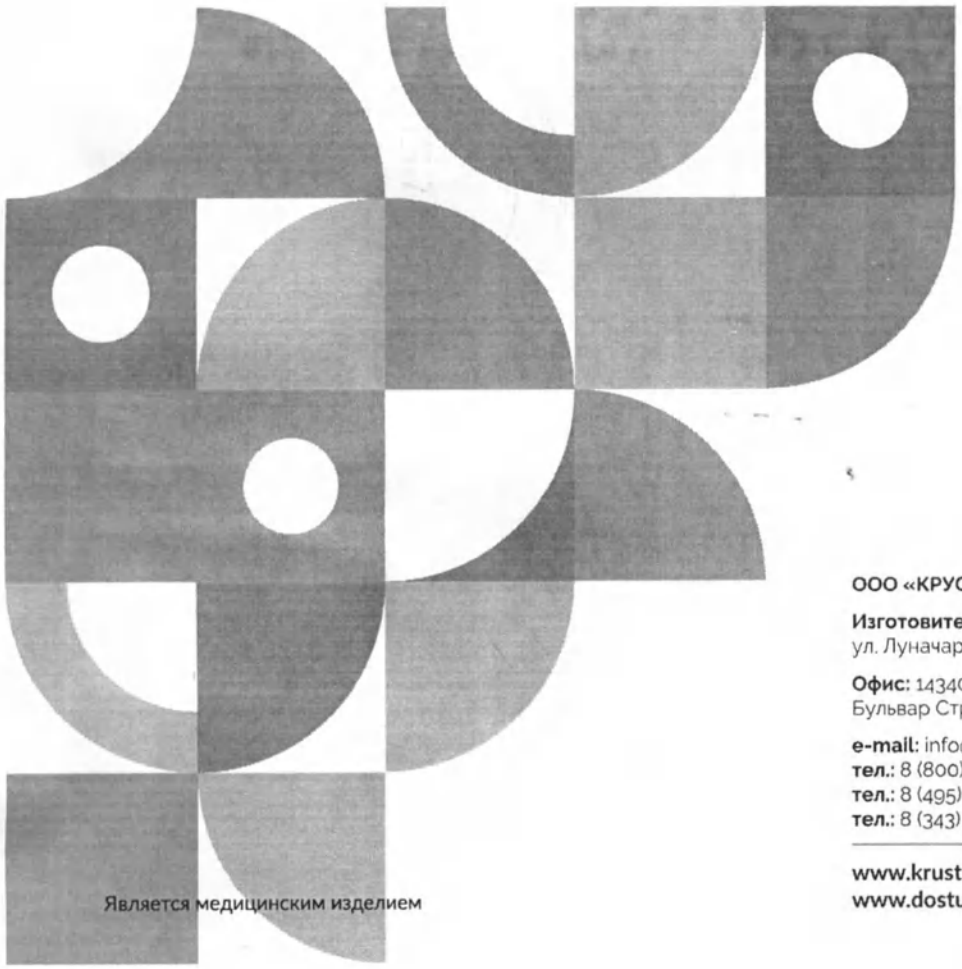

КРУСТ

Возвращаем возможности

Является медицинским изделием

ООО «КРУСТ»

Изготовитель: 620100, РФ, г. Екатеринбург
ул. Луначарского, д. 221, оф. 2

Офис: 143402, РФ, г. Красногорск
Бульвар Строителей, д. 4, стр. 1, БЦ «Кубик»

e-mail: info@krust.ru
тел.: 8 (800) 505-02-85 – отдел тех. поддержки
тел.: 8 (495) 109-06-03 – головной офис (Москва)
тел.: 8 (343) 302-10-22 – офис Екатеринбург

www.krust.ru
www.dostupsreda.ru

ООО ЦИРМИ INFO@CIRMI.RU WWW.GOSZDRAVNADZOR.RU

Всего прошито, пронумеровано
и скреплено печатью
24 (двадцать четыре) листа(ов)
Грибанов С.А. Ф.И.О.
личная подпись

Российская Федерация г. Екатеринбург
Общество с ограниченной ответственностью
«КРУСТ»
ОГРН 1026601768401

ООО ЦИРМИ INFO@CIRMI.RU WWW.GOSZDRAVNADZOR.RU

КРУСТ

Возвращаем возможности

Руководство
по эксплуатации
(паспорт)

Опоры для лежания, стояния,
сидения, ползания и ходьбы
для детей-инвалидов «КРУСТ»
по ТУ 32.50.22-032-59261486-2022

Вариант исполнения:

опора для стояния **«Ракета»** исполнение 2

- ТИПОРАЗМЕР 1
- ТИПОРАЗМЕР 2
- ТИПОРАЗМЕР 3
- ТИПОРАЗМЕР 4

ООО ЦИРМИ INFO@CIRMI.RU WWW.GOSZDRAVNADZOR.RU

1.	Общие сведения и назначение изделия	3
2.	Относительные медицинские противопоказания	5
3.	Показания к применению	5
4.	Правила безопасности при эксплуатации опоры	6
5.	Конструкция опоры	8
6.	Эксплуатация изделия	11
7.	Технические характеристики	12
8.	Обзор и технические характеристики принадлежностей	14
9.	Комплект поставки	16
10.	Транспортирование и хранение	17
11.	Техническое обслуживание и уход	18
12.	Сведения о маркировке	19
13.	Гарантийные обязательства	20
14.	Сведения об утилизации	20
15.	Свидетельство о приемке	21
16.	Гарантийный талон	22

ООО ЦИРМИ INFO@CIRMI.RU WWW.GOSZDRAVNADZOR.RU

1. Общие сведения и назначение изделия

Опора для стояния «Ракета» исп.2 – предназначена для поддержания правильного положения тела, коррекции патологических поз (заваливание, неправильная установка стоп, рекурвация и т.п.), адаптации кровеносной системы и внутренних органов пользователя к нагрузкам в условиях вертикального положения тела, а также формирования чувства равновесия при проведении реабилитационных мероприятий.

Тело пользователя фиксируется с помощью регулируемых по длине и высоте грудного и бедренного ремней с застёжками, которые крепятся к каркасу опоры в требуемом месте.

Опора может использоваться как в медицинских учреждениях и учреждениях социальной опеки, так и в домашних условиях.

Рис. 1 – Фотографическое изображение общего вида опоры

ВНИМАНИЕ! Перед началом использования изделия внимательно изучите настоящее руководство по эксплуатации. Возможность применения изделия для пользователя требует обязательной консультации с лечащим врачом. Необходимый срок использования опоры, упражнения и их интенсивность должны подбираться лечащим врачом для каждого пользователя индивидуально.

ООО ЦИРМИ INFO@CIRMI.RU WWW.GOSZDRAVNADZOR.RU

Вид контакта с организмом человека: кратковременный контакт с неповрежденной кожей.

Информация о наличии в медицинском изделии лекарственного средства для медицинского применения, материалов животного и (или) человеческого происхождения: не относится к изделию.

Информация о стерильном состоянии медицинского изделия, методе его стерилизации и о порядке действий в случае нарушения стерильной упаковки (если медицинское изделие поставляется в стерильном виде) или, если медицинское изделие поставляется нестерильным, указание на необходимость его стерилизации перед использованием: не относится к изделию.

Информация о природе, типе, а также (при необходимости) об интенсивности и распределении излучения (электромагнитное, ионизирующее, иное) медицинского изделия и способах защиты потребителей и третьих лиц от непреднамеренного излучения в процессе эксплуатации медицинского изделия (если медицинское изделие создает опасный или потенциально опасный уровень излучения при использовании по назначению): не относится к изделию.

Информация о мерах предосторожности, предпринимаемых в случае риска электромагнитных помех, создаваемых медицинским изделием для других медицинских изделий, оборудования и средств связи при проведении и оценке результатов диагностики, лечения или при его применении по назначению (например, электромагнитное излучение медицинского изделия, оказывающее влияние на другое оборудование): не относится к изделию.

Предупреждения и (или) меры предосторожности, предпринимаемые потребителем при применении медицинского изделия, содержащего лекарственное средство для медицинского применения, материал животного и (или) человеческого происхождения, материалы, которые являются канцерогенными, мутагенными или токсичными, возможное выделение или вымывание которых приводит к сенсибилизации, аллергической реакции или отрицательно влияет на репродуктивную функцию: не относится к изделию.

ООО ЦИРМИ INFO@CIRMI.RU WWW.GOSZDRAVNADZOR.RU

2. Относительные медицинские противопоказания

» Значительно выраженные нарушения нейромышечных, скелетных и связанных с движением статодинамических функций (значительно выраженный тетрапарез, значительно выраженная верхняя параплегия).

» Значительно выраженные нарушения психических функций, проявляющиеся выраженным интеллектуальным дефектом и (или) значительно выраженными нарушениями поведения.

» Значительно выраженные нарушения статики и координации движений (гиперкинетические, атактические нарушения).

» Наличие эпилептических припадков с нарушением сознания, резистентных к терапии.

3. Показания к применению

Стойкие выраженные нарушения нейромышечных, скелетных и связанных с движением (статодинамических) функций, приводящие к нарушению стояния, вследствие:

» заболеваний, последствий травм и деформаций нижних конечностей, таза и позвоночника;
» последствий травм и заболеваний центральной, периферической нервной системы.

ООО ЦИРМИ INFO@CIRMI.RU WWW.GOSZDRAVNADZOR.RU

4. Правила безопасности при эксплуатации опоры

Если изделие находилось при температуре ниже +10˚С, то перед эксплуатацией оно должно быть выдержано в помещении при температуре окружающего воздуха плюс (20 ± 5) ˚С не менее 12 часов в упаковке.
Распаковать изделие и проверить целостность покрытия. Проверить комплектацию.

Для эксплуатации изделия предъявляются следующие условия:	» температура от +10 до +35˚С; » относительная влажность не более 80% при +25˚С; » остальные требования - по ГОСТ 15150-69 (УХЛ 4.2).

Изделие не является стойким к возгоранию.

При эксплуатации изделия держите его на расстоянии не менее 1 м от кухонных нагревательных приборов и зажигательных приборов с открытым пламенем.

ООО ЦИРМИ INFO@CIRMI.RU WWW.GOSZDRAVNADZOR.RU

При использовании опоры требуется соблюдать меры безопасности, изложенные в настоящем руководстве.

» Перед эксплуатацией опоры проверить все соединения на прочность, а также наличие всех креплений. При необходимости подтяните соединительные винты (барашки).

» При обнаружении повреждений, не позволяющих выполнять функции опоры, указанные в настоящем руководстве, эксплуатация опоры запрещена.

» В случае обнаружения неисправности не пытайтесь исправить самостоятельно, обратитесь к поставщику изделия.

» При размещении пользователя в опоре необходимо зафиксировать колёса тормозами.

» Соблюдайте порядок эксплуатации при размещении пользователя в опоре.

» Опора предназначена для использования исключительно в помещении.

» Запрещается перемещать опору с находящимся на ней пользователем.

» Рама с колёсами опоры не предназначена для преодоления порогов, лестниц и других препятствий. Колёса опоры служат для облегчения перемещения опоры без нагрузки.

» Не оставляйте пользователя в опоре без присмотра.

» В случае негативных реакций у пользователя (потеря сознания, появление ушибов, побледнение кожи и т.д.), немедленно снимите пользователя с опоры. Решение о дальнейшем использовании опоры пользователем принимает лечащий врач.

» Опора поставляется в собранном виде, не рекомендуется самостоятельно разбирать изделие.

ООО ЦИРМИ INFO@CIRMI.RU WWW.GOSZDRAVNADZOR.RU

5. Конструкция опоры

Опора условно разделяется на узел основания (1), узел с коленными упорами (2) и узел со столиком (рис. 2).

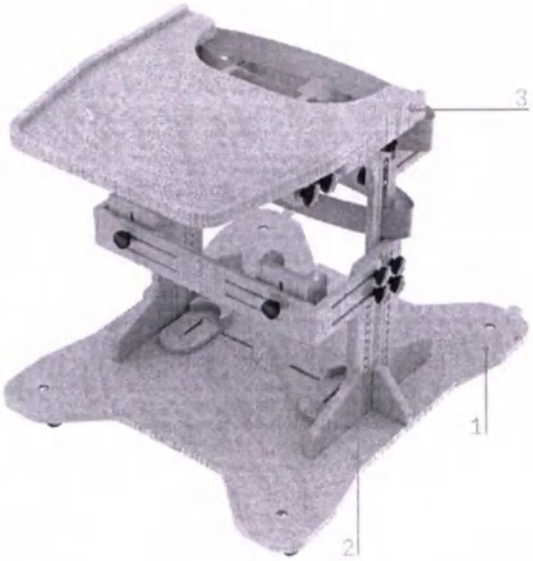

Рис. 2 – Общий вид опоры

ООО ЦИРМИ INFO@CIRMI.RU WWW.GOSZDRAVNADZOR.RU

Узел основания (рис. 3)

Узел состоит из плоского основания (1), на котором располагаются фиксаторы стоп (2). Барашками (3) можно регулировать вылет фиксаторов и расстояние между их центрами. Также к основанию крепятся четыре колеса с тормозами (4).

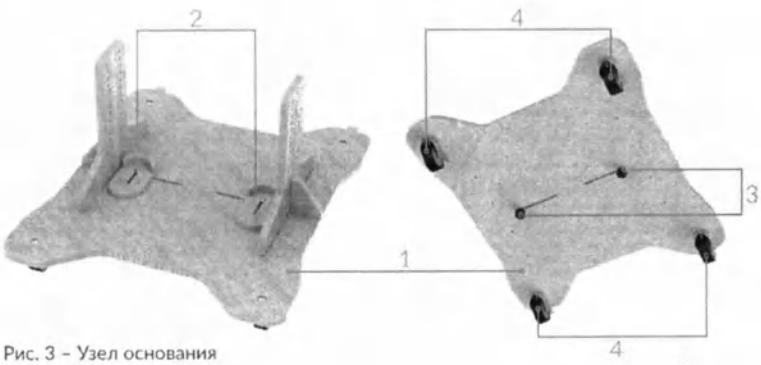

Рис. 3 – Узел основания

Узел с коленными упорами (рис. 4)

На основание устанавливаются вертикальные стойки (1), к которым крепятся кронштейн с коленными упорами (2). Кронштейн можно регулировать по вылету с помощью барашков (3), а располагающиеся на нем коленные упоры (4) способны изменять расстояние между своими центрами с помощью барашков (5).

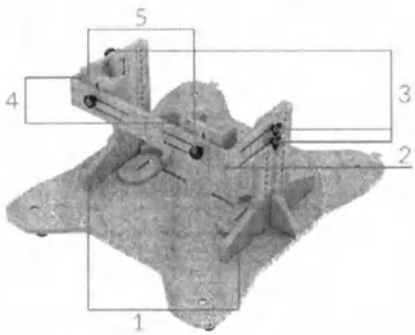

Рис. 4 – Узел с коленными упорами

ООО ЦИРМИ INFO@CIRMI.RU WWW.GOSZDRAVNADZOR.RU

Узел со столиком (рис. 5)

Узел представляет собой подлокотники (1), которые можно закрепить на нужной высоте на вертикальных стойках с помощью барашков (2). Сверху на подлокотники устанавливается столик (3), либо, при наличии, столик с держателями, которые фиксируются барашками (4). Этими же барашками фиксируется насадка на столик при ее наличии. Грудной упор (5) при наличии фиксируется и регулируется по вылету барашками (6). Находящиеся на нем боковые ограничители (7) могут изменять расстояние между собой с помощью барашков (8). Абдуктор (9) при наличии регулируется по вылету барашками (10). Также имеются регулируемые по длине и высоте грудной (11) и бедренный (12) ремни.

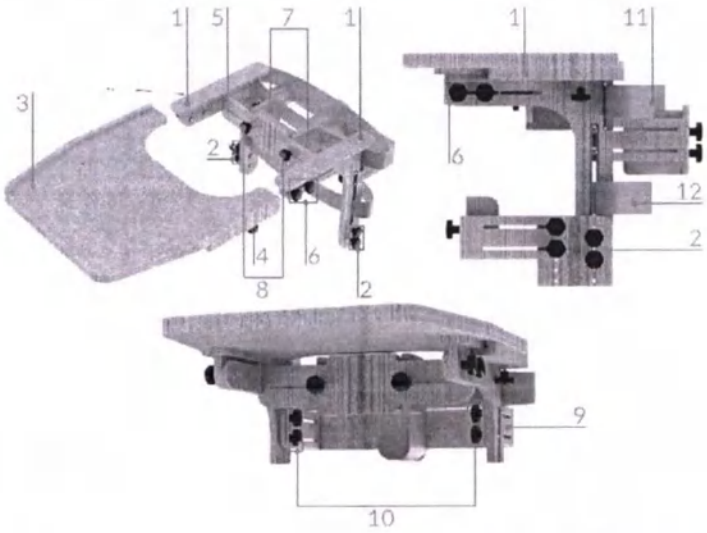

Рис. 5 – Узел со столиком

ООО ЦИРМИ INFO@CIRMI.RU WWW.GOSZDRAVNADZOR.RU

6. Эксплуатация изделия

Ввод в эксплуатацию:

» Проведите внешний осмотр и убедитесь в целостности изделия перед каждым его использованием.
» Место для использования опоры необходимо выбирать таким образом, чтобы со всех сторон к ней был подход.
» Размещение пользователя в опоре рекомендуется совершать двум взрослым людям.
» Перед размещением пользователя в опоре нужно убедиться, что все крепления тщательно зафиксированы, колесики поставлены на тормоз.
» Не рекомендуется размещать пользователя в опоре в состоянии беспокойства или плача, необходима предварительная подготовка в виде массажа, растяжки.
» При наличии контрактур суставы пользователя зафиксировать ортезами.
» На ноги пользователя необходимо надевать обувь. Рекомендует использовать ортопедическую обувь.

Порядок эксплуатации:

» Удерживая пользователя в вертикальном положении, необходимо зафиксировать стопы, регулируя расстояние между ними в зависимости от способности пользователя контролировать положение своего тела.
» Регулировка коленных упоров и последующая фиксация ими коленных суставов.
» Фиксация тазобедренного и грудного отдела ремнями.
» Пользователь должен находиться на опоре ежедневно по несколько раз в день, постепенно увеличивая время нахождения в соответствии с рекомендациями врача, в зависимости от прогресса состояния пользователя, также необходимо следовать рекомендациям врача.
» В случае положительной динамики данного курса следует постепенно ослаблять (но не снимать полностью) крепежные ремни: сначала грудной, затем тазобедренный, далее коленные упоры и фиксаторы стоп.
» Грудной и тазобедренный ремни полностью снимаются, когда пользователь сможет переносить центр тяжести с одной ноги на другую, не теряя при этом равновесия.
» При отсутствии контрактур коленных суставов и перекреста ног коленные упоры можно снять.

ООО ЦИРМИ INFO@CIRMI.RU WWW.GOSZDRAVNADZOR.RU

7. Технические характеристики

Типоразмеры опор

Данная опора изготавливается в четырёх типоразмерах. Габаритные характеристики для опор разных типоразмеров (допуск ±5 мм).

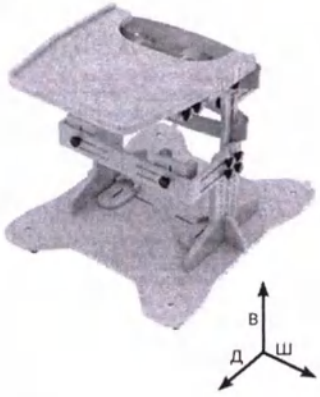

Рис. 6 – Определение габаритных размеров

	Размер 1	Размер 2	Размер 3	Размер 4
Длина опоры*, мм	880	880	880	1065
Ширина опоры*, мм	725	725	725	825
Высота опоры*, мм	510 - 770	660 - 1010	860 - 1310	1010 - 1510
Макс. масса пользователя, кг (допустимая нагрузка 1кг≈10Н)	35	55	75	90
Масса опоры, допуск ±1,5 кг	17,5	19,2	20,4	25,8

* Значения указаны без учёта метизов.

ООО ЦИРМИ INFO@CIRMI.RU WWW.GOSZDRAVNADZOR.RU

Функциональные размеры опоры (допуск ±5 мм)

	Размер 1	Размер 2	Размер 3	Размер 4
Высота от столика до основания, мм	400 - 660	550 - 900	750 - 1200	900 - 1400
Высота от коленных упоров до основания, мм	120 - 350	120 - 510	120 - 720	120 - 860
Расстояние между коленными упорами, мм	120 - 350	120 - 350	120 - 350	120 - 450
Длина столика, мм	550	550	550	650
Ширина столика, мм	550	550	550	650
Регулировка грудного упора по вылету, мм	95	95	95	110
Регулировка грудного упора по высоте, мм	240	350	480	500
Ширина грудного упора, мм	150 - 310	150 - 310	150 - 310	150 - 410

ООО ЦИРМИ INFO@CIRMI.RU WWW.GOSZDRAVNADZOR.RU

8. Обзор и технические характеристики принадлежностей

Настоящее руководство описывает полную комплектацию опоры со всеми принадлежностями, но в зависимости от комплектации опора может включать в себя только часть принадлежностей либо вообще не включать принадлежности: Абдуктор, Грудной упор, Столик с держателями, Насадка на столик.
На этапе комплектации в таблицу ниже заносятся отметки, указывающие на конкретные принадлежности, которые будут входить в комплект поставки.

Технические характеристики принадлежностей (допуск ±5 мм)

Грудной упор

	Размер 1	Размер 2	Размер 3	Размер 4
Габаритные размеры, Д x Ш x В, мм	270 x 430 x 110	270 x 430 x 110	270 x 430 x 110	270 x 530 x 110
Масса, допуск ±0,05, кг	0,75	0,75	0,75	0,8

Абдуктор

	Размер 1	Размер 2	Размер 3	Размер 4
Габаритные размеры, Д x Ш x В, мм	200 x 430 x 130	200 x 430 x 130	200 x 430 x 130	200 x 530 x 130
Масса, допуск ±0,05, кг	0,9	0,9	0,9	0,96

ООО ЦИРМИ INFO@CIRMI.RU WWW.GOSZDRAVNADZOR.RU

Столик с держателями

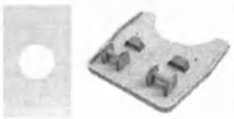

	Размер 1	Размер 2	Размер 3	Размер 4
Габаритные размеры, Д x Ш x В, мм	550 x 550x 105	550 x 550 x 105	550 x 550 x 105	650 x 650 x 105
Масса, допуск ±0,2, кг	2,2	2,2	2,2	2,7

Насадка на столик (допуск для высоты ±1 мм)

	Размер 1	Размер 2	Размер 3	Размер 4
Габаритные размеры, Д x Ш x В, мм	535 x 520 x 3	535 x 520 x 3	535 x 520 x 3	635 x 620 x 3
Масса, допуск ±0,05, кг	0,7	0,7	0,7	0,96

ООО ЦИРМИ INFO@CIRMI.RU WWW.GOSZDRAVNADZOR.RU

9. Комплект поставки

В состав комплекта входят следующие компоненты:

- Опора для стояния «Ракета» исп.2 (типоразмер см. стр. 1) – 1 шт.
- Индивидуальная упаковка – 1 шт.
- Руководство по эксплуатации (паспорт) – 1 шт.
- Принадлежности (см. таблицу на стр. 14-15)

ООО ЦИРМИ INFO@CIRMI.RU WWW.GOSZDRAVNADZOR.RU

10. Транспортирование и хранение

Изделие должно транспортироваться в транспортной таре. Транспортную тару с изделием можно перевозить любыми крытыми транспортными средствами в соответствии с правилами перевозки грузов, действующими на каждом виде транспорта.

Размещение и крепление тары в транспортных средствах должно обеспечивать её устойчивое положение, исключая возможность смещения и ударов её о другие тары и о стенки транспортных средств. При транспортировании тару не кантовать.

Условия транспортирования изделия в части воздействия климатических факторов должны соответствовать условиям хранения 5 по ГОСТ 15150-69.

Эксплуатационное транспортирование изделия следует осуществлять в упаковке изготовителя и условиях не жестче условий эксплуатации изделий категории 2 по ГОСТ 15150-69.

Изделие должно храниться в упаковке изготовителя. На время хранения допускается упакованные изделия размещать в транспортной таре. Изделие следует хранить на стеллажах склада на расстоянии не менее 1 м от нагревательных приборов в местах, защищённых от агрессивных сред.

Условия хранения изделия в части воздействия климатических факторов должны соответствовать условиям хранения 2 по ГОСТ 15150-69.

ООО ЦИРМИ INFO@CIRMI.RU WWW.GOSZDRAVNADZOR.RU

11. Техническое обслуживание и уход

Рекомендуется проводить техническое обслуживание изделия непосредственно пред вводом в эксплуатацию, а также в период эксплуатации по необходимости для выявления неисправностей и предупреждения отказов изделия.

Пренебрежение данными рекомендациями и небрежный уход могут привести к сокращению срока службы изделия.

Порядок проведения технического обслуживания:

1. Провести внешний осмотр.
2. Проверить состояние и целостность изделия.
3. Проверить состояние соединений (при необходимости произвести их подтяжку или замену).
4. Удалить загрязнения. Периодически производить дезинфекцию наружных поверхностей по МУ-287-113 раствором 3% перекиси водорода по ГОСТ 177 с добавлением 0,5% моющего средства по ГОСТ 25644.

ВНИМАНИЕ! Запрещается погружать изделие или части изделия в воду.
Запрещается подвергать изделие нагрузкам выше описанных в технических характеристиках.

ООО ЦИРМИ INFO@CIRMI.RU WWW.GOSZDRAVNADZOR.RU

12. Сведения о маркировке

Маркировка изделия соответствует требованиям ГОСТ Р 50444 и содержит:
- наименование, адрес предприятия-изготовителя и его товарный знак;
- наименование изделия;
- обозначение ТУ;
- заводской номер;
- дата выпуска;
- срок службы изделия;
- номер и дата регистрационного удостоверения.

Маркировка наносится на накладной элемент, прикрепляемый к опоре (этикетка).

Маркировка транспортной тары изделия соответствует ГОСТ 14192-96 и содержит:
- манипуляционные знаки: «Беречь от влаги», «Хрупкое. Осторожно».

Наименования грузоотправителя и грузополучателя с их адресами наносит транспортная компания в случае необходимости.

ООО ЦИРМИ INFO@CIRMI.RU WWW.GOSZDRAVNADZOR.RU

13. Гарантийные обязательства

Изготовитель гарантирует соответствие опоры требованиям ТУ 32.50.22-032-59261486-2022 при соблюдении правил эксплуатации, хранения, транспортировки, указанных в настоящем руководстве по эксплуатации.

Условием исполнения гарантийных обязательств является наличие на изделии маркировки с его серийным номером.

Изготовитель не несёт ответственности за поломку изделия, которая явилась результатом неправильного использования или изменения конструкции изделия.

Гарантийный срок хранения – 24 месяца с даты изготовления при соблюдении требований к хранению, указанных в настоящем руководстве по эксплуатации.

Гарантийный срок эксплуатации – от 18 до 24 месяцев с даты поставки изделия, в зависимости от условий заключённого государственного контракта и при соблюдении правил эксплуатации, указанных в настоящем руководстве. При продаже в розничной сети гарантийный срок эксплуатации составляет 18 месяцев со дня получения изделия потребителем при соблюдении правил эксплуатации, указанных в настоящем руководстве.

Срок службы устройства составляет 3 года при соблюдении правил эксплуатации, указанных в настоящем руководстве.

Гарантийные обязательства не распространяются на:

- повреждения изделия в результате использования изделия не по назначению;
- повреждения изделия в результате удара или падения;
- повреждения изделия в результате ремонта или модификации изделия лицами, не уполномоченными изготовителем;
- повреждения изделия в результате нарушения правил и условий эксплуатации, технического обслуживания, транспортировки или хранения.

ООО ЦИРМИ INFO@CIRMI.RU WWW.GOSZDRAVNADZOR.RU

14. Сведения об утилизации

По истечении срока службы или порче изделия, исключающих возможность ремонта, необходимо провести дезинфекцию изделия и его утилизацию, согласно нормам СанПиН 2.1.3684-21.

15. Свидетельство о приемке

Опора для стояния «Ракета» исп.2 соответствует всем требованиям ТУ 32.50.22-032-59261486-2022 и признана годной к эксплуатации.

Дата изготовления: .....

Заводской (или серийный) номер: .....

Отметка о приёмке: .....

Подпись продавца*: .....
*ставится только при розничной продаже

С условиями гарантии ознакомлен, изделие проверено, претензий к комплектации, внешнему виду не имею.

Подпись покупателя: .....

Дата: .....

ООО ЦИРМИ INFO@CIRMI.RU WWW.GOSZDRAVNADZOR.RU

16. Гарантийный талон

Наименование изделия: Опора для стояния «Ракета» исп.2

Дата изготовления: .....

Заводской (или серийный) номер: .....

Дата покупки: .....

Владелец: .....

Адрес: .....

Телефон: .....

Дата отправки на ремонт: .....

Отметка о ремонте: .....

Подпись должностного лица предприятия, ответственного за приёмку после ремонта: .....

Изделие проверено, претензий к комплектации, внешнему виду не имею.

Подпись покупателя: .....

Дата получения после ремонта: .....

Гарантия на отремонтированное изделие составляет 6 месяцев с момента получения изделия из ремонта. Если гарантийный срок с момента приобретения изделия составляет более 6 месяцев, то гарантия исчисляется по большему сроку. Также гарантийный срок увеличивается на время нахождения изделия в ремонте. Ремонт изделия во время гарантийного срока осуществляется бесплатно.

ООО ЦИРМИ INFO@CIRMI.RU WWW.GOSZDRAVNADZOR.RU

2

ООО ЦИРМИ INFO@CIRMI.RU WWW.GOSZDRAVNADZOR.RU

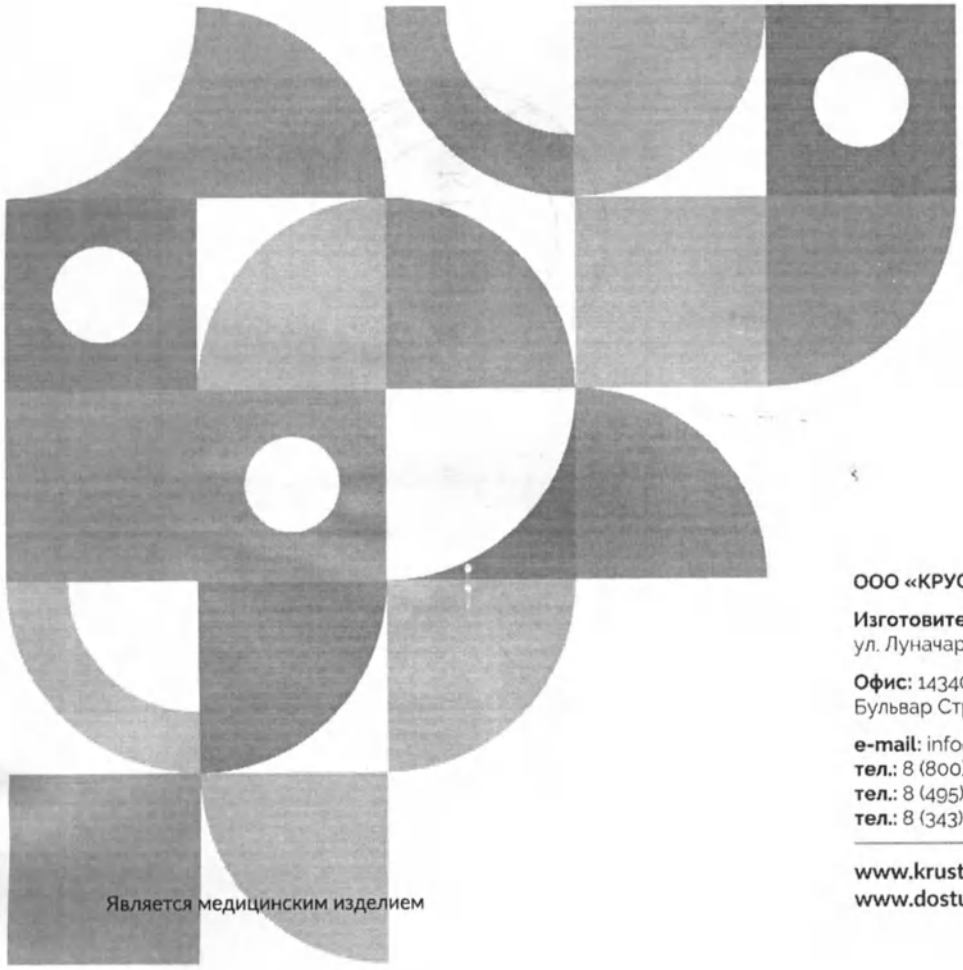

КРУСТ

Возвращаем возможности

Является медицинским изделием

ООО «КРУСТ»

Изготовитель: 620100, РФ, г. Екатеринбург
ул. Луначарского, д. 221, оф. 2

Офис: 143402, РФ, г. Красногорск
Бульвар Строителей, д. 4, стр. 1, БЦ «Кубик»

e-mail: info@krust.ru
тел.: 8 (800) 505-02-85 – отдел тех. поддержки
тел.: 8 (495) 109-06-03 – головной офис (Москва)
тел.: 8 (343) 302-10-22 – офис Екатеринбург

www.krust.ru
www.dostupsreda.ru

ООО ЦИРМИ INFO@CIRMI.RU WWW.GOSZDRAVNADZOR.RU

Всего прошито, пронумеровано
и скреплено печатью
24 (двадцать четыре) листа(ов)
Трибунов С.А
Ф.И.О.
г.Екатеринбург
личная подпись

Российская Федерация г.Екатеринбург
Общество с ограниченной ответственностью
«КРУСТ»
ОГРН 1026601768401

ООО ЦИРМИ INFO@CIRMI.RU WWW.GOSZDRAVNADZOR.RU

КРУСТ

Возвращаем возможности

Руководство
по эксплуатации
(паспорт)

Опоры для лежания, стояния, сидения, ползания и ходьбы для детей-инвалидов «КРУСТ» по ТУ 32.50.22-032-59261486-2022

Вариант исполнения:

опора для стояния **«Луна»** исполнение 1

ТИПОРАЗМЕР 1

ТИПОРАЗМЕР 2

ООО ЦИРМИ INFO@CIRMI.RU WWW.GOSZDRAVNADZOR.RU

Содержание

1.	Общие сведения и назначение изделия	3
2.	Относительные медицинские противопоказания	5
3.	Показания к применению	5
4.	Правила безопасности при эксплуатации опоры	6
5.	Конструкция опоры	8
6.	Эксплуатация изделия	15
7.	Технические характеристики	17
8.	Обзор и технические характеристики принадлежностей	19
9.	Комплект поставки	21
10.	Транспортирование и хранение	22
11.	Техническое обслуживание и уход	23
12.	Сведения о маркировке	24
13.	Гарантийные обязательства	25
14.	Сведения об утилизации	26
15.	Свидетельство о приемке	26
16.	Гарантийный талон	27

ООО ЦИРМИ INFO@CIRMI.RU WWW.GOSZDRAVNADZOR.RU

1. Общие сведения и назначение изделия

Опора для стояния «Луна» исп.1 – предназначена для поддержания правильного положения тела, коррекции патологических поз, адаптации кровеносной системы и внутренних органов пользователя к нагрузкам в условиях вертикального положения тела (положение стоя), а также формирования чувства равновесия при проведении реабилитационных мероприятий.

Тело пользователя фиксируется с помощью регулируемых по длине головного, грудного и бедренного ремней с застёжками, которые крепятся к каркасу опоры в требуемом месте.

Опора может использоваться как в медицинских учреждениях и учреждениях социальной опеки, так и в домашних условиях.

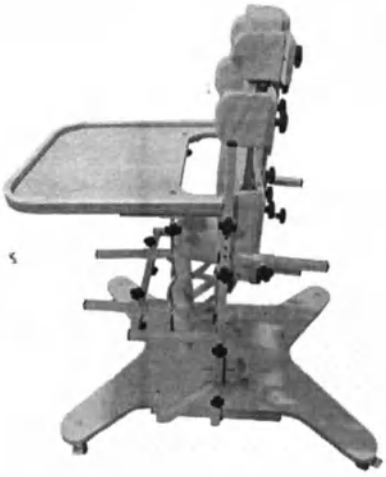

Рис. 1 – Фотографическое изображение общего вида опоры

ВНИМАНИЕ! Перед началом использования изделия внимательно изучите настоящее руководство по эксплуатации. Возможность применения изделия для пользователя требует обязательной консультации с лечащим врачом. Необходимый срок использования опоры, упражнения и их интенсивность должны подбираться лечащим врачом для каждого пользователя индивидуально.

ООО ЦИРМИ INFO@CIRMI.RU WWW.GOSZDRAVNADZOR.RU

Вид контакта с организмом человека: кратковременный контакт с неповрежденной кожей.

Информация о наличии в медицинском изделии лекарственного средства для медицинского применения, материалов животного и (или) человеческого происхождения: не относится к изделию.

Информация о стерильном состоянии медицинского изделия, методе его стерилизации и о порядке действий в случае нарушения стерильной упаковки (если медицинское изделие поставляется в стерильном виде) или, если медицинское изделие поставляется нестерильным, указание на необходимость его стерилизации перед использованием: не относится к изделию.

Информация о природе, типе, а также (при необходимости) об интенсивности и распределении излучения (электромагнитное, ионизирующее, иное) медицинского изделия и способах защиты потребителей и третьих лиц от непреднамеренного излучения в процессе эксплуатации медицинского изделия (если медицинское изделие создает опасный или потенциально опасный уровень излучения при использовании по назначению): не относится к изделию.

Информация о мерах предосторожности, предпринимаемых в случае риска электромагнитных помех, создаваемых медицинским изделием для других медицинских изделий, оборудования и средств связи при проведении и оценке результатов диагностики, лечения или при его применении по назначению (например, электромагнитное излучение медицинского изделия, оказывающее влияние на другое оборудование): не относится к изделию.

Предупреждения и (или) меры предосторожности, предпринимаемые потребителем при применении медицинского изделия, содержащего лекарственное средство для медицинского применения, материал животного и (или) человеческого происхождения, материалы, которые являются канцерогенными, мутагенными или токсичными, возможное выделение или вымывание которых приводит к сенсибилизации, аллергической реакции или отрицательно влияет на репродуктивную функцию: не относится к изделию.

ООО ЦИРМИ INFO@CIRMI.RU WWW.GOSZDRAVNADZOR.RU

2. Относительные медицинские противопоказания

Наличие у пользователя следующих нарушений:

- Значительно выраженные нарушения нейромышечных, скелетных и связанных с движением (статодинамических) функций (значительно выраженная верхняя параплегия, значительно выраженный тетрапарез).
- Значительно выраженные нарушения статики и координации движений (гиперкинетические, атактические нарушения).
- Эпилептические припадки с нарушениями сознания, резистентные к терапии.
- Значительно выраженные нарушения психических функций, проявляющиеся выраженным интеллектуальным дефектом и (или) нарушениями поведения.

3. Показания к применению

Стойкие выраженные нарушения нейромышечных, скелетных и связанных с движением (статодинамических) функций, приводящие к нарушению стояния, вследствие:

- Заболеваний и последствий травм центральной нервной системы.
- Заболеваний и последствий травм периферической нервной системы.
- Заболеваний, последствий травм и деформаций нижних конечностей, таза и позвоночника.

ООО ЦИРМИ INFO@CIRMI.RU WWW.GOSZDRAVNADZOR.RU

4. Правила безопасности при эксплуатации опоры

Если изделие находилось при температуре ниже +10˚С, то перед эксплуатацией оно должно быть выдержано в помещении при температуре окружающего воздуха плюс (20 ± 5) ˚С не менее 12 часов в упаковке.
Распаковать изделие и проверить целостность покрытия. Проверить комплектацию.

Для эксплуатации изделия предъявляются следующие условия:	» температура от +10 до +35˚С; » относительная влажность не более 80% при +25˚С; » остальные требования - по ГОСТ 15150-69 (УХЛ 4.2).

Изделие не является стойким к возгоранию.

При эксплуатации изделия держите его на расстоянии не менее 1 м от кухонных нагревательных приборов и зажигательных приборов с открытым пламенем.

ООО ЦИРМИ INFO@CIRMI.RU WWW.GOSZDRAVNADZOR.RU

При использовании опоры требуется соблюдать меры безопасности, изложенные в настоящем руководстве.

» Перед эксплуатацией опоры проверить все соединения на прочность, а также наличие всех креплений. При необходимости подтяните барашки.

» При обнаружении повреждений, не позволяющих выполнять функции опоры, указанные в настоящем руководстве, эксплуатация опоры запрещена.

» В случае обнаружения неисправности не пытайтесь исправить самостоятельно, обратитесь к поставщику изделия.

» Перед размещением пользователя на опоре необходимо зафиксировать колёса тормозами.

» Соблюдайте порядок эксплуатации при размещении пользователя в опоре.

» Опора предназначена для использования исключительно в помещении.

» Запрещается любыми способами перемещать опору с находящимся на ней пользователем.

» Рама с колёсами опоры не предназначена для преодоления порогов, лестниц и других препятствий. Колёса опоры служат для облегчения перемещения опоры без нагрузки.

» Не оставляйте пользователя в опоре без присмотра.

» В случае негативных реакций у пользователя (потеря сознания, появление ушибов, побледнение кожи и т.д.), немедленно снимите пользователя с опоры. Решение о дальнейшем использовании опоры пользователем принимает лечащий врач.

» Опора поставляется в собранном виде, не рекомендуется самостоятельно разбирать изделие.

ООО ЦИРМИ INFO@CIRMI.RU WWW.GOSZDRAVNADZOR.RU

5. Конструкция опоры

Опора (см. рис. 2) состоит из узла основания (1), на котором размещены фиксаторы стоп (2), узла коленных упоров (3), узла спинки (5), на котором закреплён абдуктор (4), плечевого узла (6) и столика (7).

Дополнительно на опоре может быть установлен подголовник (8), если он включён в комплект поставки (наличие подголовника в комплекте см. в таблице на стр. 19-20).

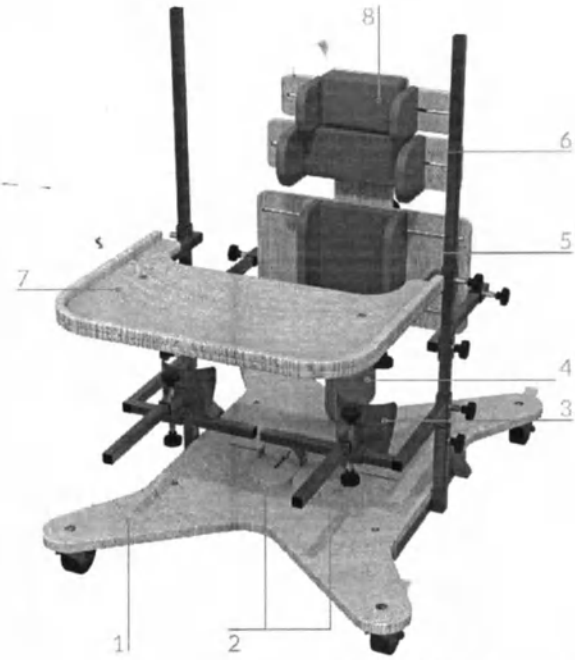

Рис. 2 – Общий вид опоры

ООО ЦИРМИ INFO@CIRMI.RU WWW.GOSZDRAVNADZOR.RU

Узел основания (рис. 3)

Узел основания размещён на четырёх колёсах (1), каждое из которых имеет тормоз. На узле основания закреплены фиксаторы стоп (2), которые удерживают стопы пользователя с помощью регулируемых по длине ремней. Для регулировки расстояния между фиксаторами стоп (2) ослабьте два барашка (3), расположите фиксаторы стоп на необходимом расстоянии и снова затяните барашки (3). Регулировка вылета фиксаторов стоп производится аналогично.
Два барашка (4) служат для разборки опоры и для регулировок не используются.

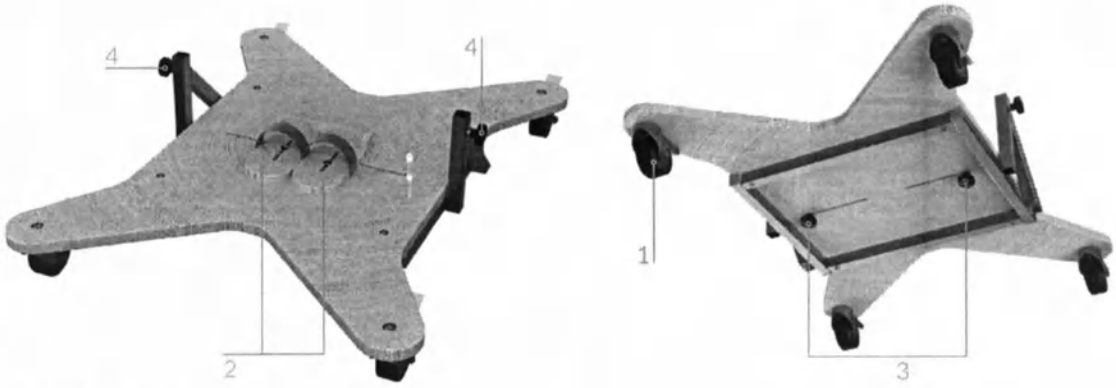

Рис. 3 – Узел основания

ООО ЦИРМИ INFO@CIRMI.RU WWW.GOSZDRAVNADZOR.RU

Узел коленных упоров (рис. 4)

Узел коленных упоров служит для упора и фиксации коленей пользователя с помощью регулируемых по длине ремней. Для регулировки расстояния между коленными упорами (1) ослабьте два барашка (2), расположите коленные упоры на необходимом расстоянии и снова затяните барашки (2).

Для регулировки вылета коленных упоров ослабьте барашки (3) для каждого коленного упора, расположите коленные упоры на необходимом расстоянии и снова зафиксируйте барашки (3).

Для регулировки высоты размещения узла коленных упоров выполните следующие шаги:

1. Ослабьте барашек (4) для одного из коленных упоров (регулировка второго коленного упора происходит аналогично).
2. Установите коленный упор на необходимую высоту.
3. Используя ряды отверстий (5) на стойке опоры зафиксируйте коленный упор затянув барашек (4).
4. Повторите шаги для регулировки второго коленного упора.

Дополнительно ноги пользователя можно зафиксировать с помощью бедренного ремня с застёжками, который крепится к каркасу опоры в требуемом месте.

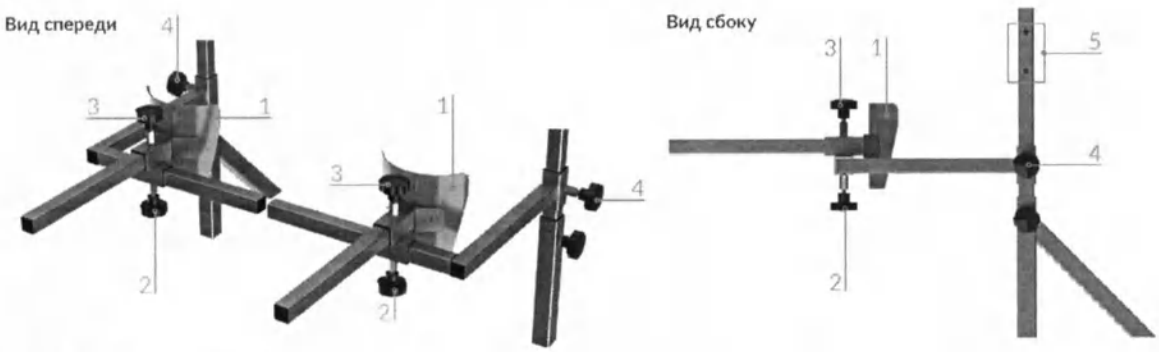

Рис. 4 – Узел коленных упоров

ООО ЦИРМИ INFO@CIRMI.RU WWW.GOSZDRAVNADZOR.RU

Узел спинки (рис. 5)

Узел спинки служит для фиксации корпуса пользователя с помощью боковых упоров спинки (1) и с помощью грудного ремня, который крепится к каркасу опоры в требуемом месте. Также узел спинки включает абдуктор (3), предназначенный для разведения ног пользователя.

Для регулировки расстояния между боковыми упорами спинки (1) ослабьте по два барашка (2) для каждого упора, затем расположите упоры на необходимом расстоянии и вновь зафиксируйте барашки (2).

Для регулировки вылета абдуктора (3) ослабьте барашек (4), расположите абдуктор на необходимом расстоянии и снова затяните барашек (4). Для регулировки высоты расположения абдуктора (3) ослабьте барашек (5), расположите абдуктор на необходимой высоте и снова затяните барашек (5).

Для регулировки вылета узла спинки ослабьте барашки (6) с левой и с правой сторон опоры, расположите узел спинки на необходимом расстоянии и снова зафиксируйте барашки (6).

Для регулировки высоты размещения узла спинки выполните следующие шаги:

1. Ослабьте барашки (7) с левой и правой сторон опоры.
2. Установите узел спинки на необходимую высоту.
3. Используя ряды отверстий на стойках опоры зафиксируйте узел спинки затянув барашки (7).

ВНИМАНИЕ! Регулировку высоты расположения узла спинки рекомендуется осуществлять вдвоём для удержания узла от падения:

» первый удерживает и меняет высоту расположения спинки;
» второй ослабляет и вновь затягивает крепежи (7).

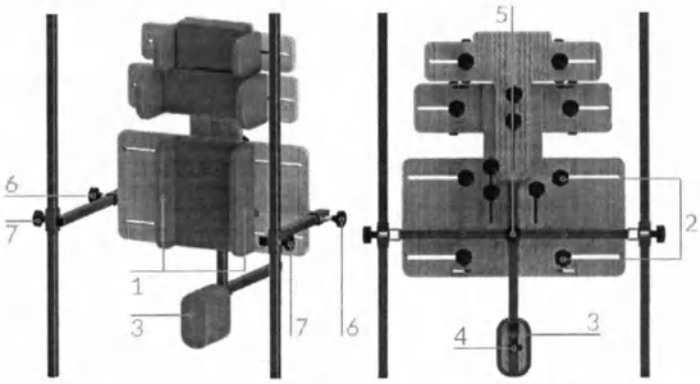

Вид спереди Вид сзади Рис. 5 – Узел спинки

ООО ЦИРМИ INFO@CIRMI.RU WWW.GOSZDRAVNADZOR.RU

Плечевой узел (рис. 6)

Плечевой узел служит для фиксации плеч пользователя с помощью плечевых упоров (1). Для регулировки расстояния между плечевыми упорами (1) ослабьте два барашка (2), затем расположите упоры на необходимом расстоянии и вновь зафиксируйте барашки (2).

Для регулировки высоты расположения плечевого узла ослабьте три барашка (3) с задней части опоры, затем переведите узел на необходимую высоту и снова зафиксируйте три барашка (3).

При необходимости плечевые упоры могут быть использованы в качестве боковых упоров для спины.

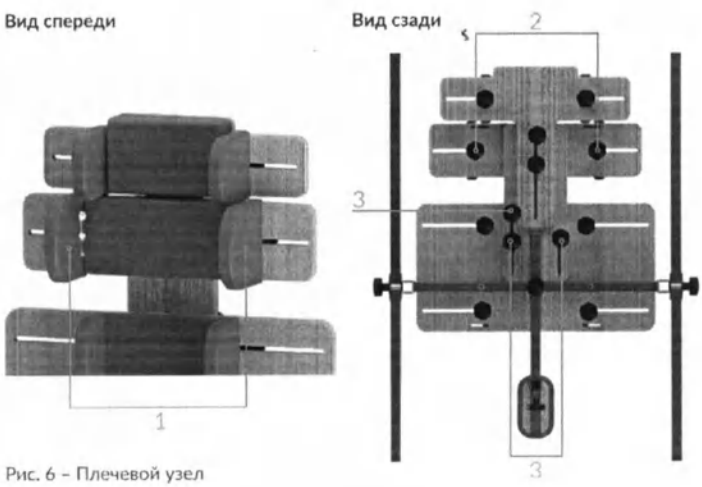

Рис. 6 – Плечевой узел

ООО ЦИРМИ INFO@CIRMI.RU WWW.GOSZDRAVNADZOR.RU

Столик (рис. 7)

Столик (1) служит для организации занятий и проведения упражнений. Дополнительно на столик можно установить насадку для защиты поверхности, если она входит в комплект поставки (наличие насадки в комплекте см. в таблице на стр. 19-20). Для установки насадки открутите барашки на столике, установите насадку и вновь закрутите барашки, зафиксировав насадку на столике.

Для регулировки высоты расположения столика ослабьте два барашка (2) с левой и правой сторон опоры, установите столик на необходимую высоту, а затем, используя ряды отверстий на стойках опоры, вновь зафиксируйте столик с помощью барашков (2).

Для регулировки вылета столика ослабьте два барашка (3) снизу столика, расположите столик на необходимом расстоянии и снова зафиксируйте барашки (3).

Стандартный столик (1) можно заменить на другие столики, если они входят в комплект поставки (наличие дополнительных столиков в комплекте см. в таблице на стр. 19-20): столик с тренажёрами, служащий для выполнения упражнений для тренировки верхних конечностей, либо на столик с ванночкой, служащий для проведения упражнений и игр с водой.

Для замены стандартного столика (1) на другой тип столика ослабьте два барашка (3) снизу столика, снимите стандартный столик потянув его вдоль направляющих, установите другой столик на направляющие и зафиксируйте его барашками (3).

Рис. 7 – Столик

ООО ЦИРМИ INFO@CIRMI.RU WWW.GOSZDRAVNADZOR.RU

Подголовник* (рис. 8)

На опору можно установить один из двух типов подголовников: стандартный подголовник или анатомический подголовник (наличие подголовника в комплекте и его тип указаны в таблице на стр. 19-20).

Стандартный подголовник служит для фиксации головы пользователя с помощью упоров подголовника (1). Для регулировки расстояния между упорами (1) ослабьте два барашка (2), затем расположите упоры на необходимом расстоянии и вновь зафиксируйте барашки (2).

Анатомический подголовник служит для повышения надёжности и комфортности упора для головы. Положения сочленений анатомического подголовника регулируются усилием рук и настраиваются под голову пользователя. При необходимости изменения сопротивления можно ослабить или затянуть болты в звеньях анатомического подголовника.

Для регулировки высоты расположения подголовника любого типа ослабьте два барашка (3) с задней части опоры, затем переведите подголовник на необходимую высоту и снова зафиксируйте два барашка (3).

Для демонтажа подголовника любого типа разберите два крепежа (3), состоящих из барашков и шайб, снимите подголовник с опоры и вновь установите крепёж (3) на оси болтов.

Для дополнительной фиксации головы пользователя используйте головной ремень, который крепится к каркасу опоры в требуемом месте.

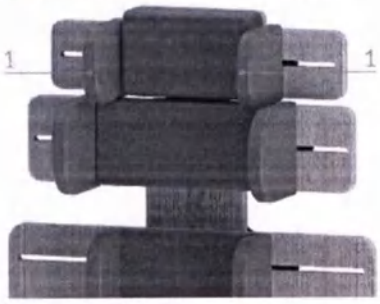

Вид спереди

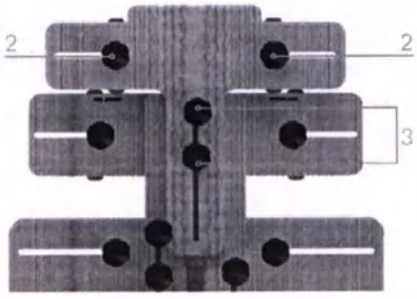

Вид сзади

Рис. 8 – Подголовник

* если он включён в комплект поставки

ООО ЦИРМИ INFO@CIRMI.RU WWW.GOSZDRAVNADZOR.RU

6. Эксплуатация изделия

Ввод в эксплуатацию:

» Не рекомендуется помещать пользователя в опору в состоянии беспокойства или плача, необходима предварительная подготовка в виде массажа, растяжки.

» При наличии контрактур суставы пользователя зафиксировать ортезами.

» На ноги пользователя необходимо надевать обувь. Рекомендует использовать ортопедическую обувь.

» Перед помещением пользователя в опору нужно убедиться, что все барашки тщательно зафиксированы.

» Допускается перемещать опору только при отсутствии пользователя в опоре.

Порядок эксплуатации:

» Пользователь должен размещаться в опоре ровно, конечности пользователя должны располагаться симметрично относительно туловища.

» Одежда пользователя не должна образовывать складки при размещении в опоре.

» Первоначально размещайте пользователя в опоре на недолгое время, постепенно увеличивая время пребывания пользователя в опоре от сеанса к сеансу.

» Проконсультируйтесь с лечащим врачом для подбора оптимального времени пребывания пользователя в опоре.

ООО ЦИРМИ INFO@CIRMI.RU WWW.GOSZDRAVNADZOR.RU

Для размещения пользователя в опоре руководствуйтесь следующими шагами:

1. Установите опору на ровную поверхность и зафиксируйте тормоза колёс опоры.
2. Настройте высоту и вылет узла спинки, а также положение фиксаторов стоп и абдуктора.
3. Расстегните все фиксирующие ремни на опоре.
4. Разместите пользователя в опоре и закрепите его с помощью грудного и бедренного ремней, а также зафиксируйте стопы пользователя с помощью ремней фиксаторов стоп.
5. Отрегулируйте под пользователя положение боковых упоров спинки, плечевых упоров и коленных упоров.
6. Зафиксируйте колени пользователя с помощью ремней коленных упоров.
7. При наличии в опоре подголовника настройте его высоту и положение боковых упоров подголовника, зафиксируйте голову пользователя с помощь головного ремня.
8. Настройте положение столика.

ООО ЦИРМИ INFO@CIRMI.RU WWW.GOSZDRAVNADZOR.RU

7. Технические характеристики

Типоразмеры опор

Данная опора изготавливается в двух типоразмерах. Габаритные характеристики для опор разных типоразмеров (допуск ±5 мм).

Рис. 9 – Определение габаритных размеров

	Размер 1	Размер 2
Длина опоры*, мм	900	1000
Ширина опоры*, мм	700	800
Высота опоры (без подголовника)*, мм	950	1350
Макс. масса пользователя, кг (допустимая нагрузка 1кг≈10Н)	55	80
Масса опоры, допуск ±2, кг	20,5	25

* Опора сложена. Значения указаны без учёта метизов.

ООО ЦИРМИ INFO@CIRMI.RU WWW.GOSZDRAVNADZOR.RU

Функциональные размеры опоры (допуск ±5 мм)

	Размер 1	Размер 2
Высота от столика до основания, мм	450 - 850	600 - 1250
Регулировка столика по вылету, мм	0 - 225	0 - 225
Регулировка спинки по вылету, мм	0 - 225	0 - 225
Ширина спинки, мм	140 - 400	140 - 450
Расстояние от основания до центра коленного упора, мм	160 - 600	260 - 860
Расстояние между коленными упорами, мм	110 - 360	110 - 400
Длина столика, мм	510	510
Ширина столика, мм	500	550

ООО ЦИРМИ INFO@CIRMI.RU WWW.GOSZDRAVNADZOR.RU

8. Обзор и технические характеристики принадлежностей

Настоящее руководство описывает полную комплектацию опоры со всеми принадлежностями, но в зависимости от комплектации опора может включать в себя только часть принадлежностей либо вообще не включать принадлежности: Подголовник, Анатомический подголовник, Насадка на столик, Столик с тренажёрами, Столик с ванночкой.
На этапе комплектации в таблицу ниже заносятся отметки, указывающие на конкретные принадлежности, которые будут входить в комплект поставки.

Технические характеристики принадлежностей (допуск ±5 мм)

Подголовник

	Размер 1	Размер 2
Габаритные размеры, Д x Ш x В, мм	120 x 360 x 335	120 x 510 x 350
Масса, допуск ±0,05, кг	0,7	0,8

Анатомический подголовник

	Размер 1	Размер 2
Габаритные размеры, Д x Ш x В, мм	100 x 280 x 310	100 x 280 x 310
Масса, допуск ±0,2, кг	1,1	1,1

ООО ЦИРМИ INFO@CIRMI.RU WWW.GOSZDRAVNADZOR.RU

Насадка на столик (допуск для высоты ±1 мм)

	Размер 1	Размер 2
Габаритные размеры, Д x Ш x В, мм	495 x 470 x 3	495 x 520 x 3
Масса, допуск ±0,05, кг	0,6	0,45

Столик с тренажёрами

	Размер 1	Размер 2
Габаритные размеры, Д x Ш x В, мм	510 x 500 x 110	510 x 550 x 150
Масса, допуск ±0,2, кг	1,95	2,8

Столик с ванночкой

	Размер 1	Размер 2
Габаритные размеры, Д x Ш x В, мм	510 x 500 x 80	510 x 550 x 65
Масса, допуск ±0,2, кг	1,55	2,2

ООО ЦИРМИ INFO@CIRMI.RU WWW.GOSZDRAVNADZOR.RU

9. Комплект поставки

В состав комплекта входят следующие компоненты:

- Опора для стояния «Луна» исп.1 (типоразмер, см. стр. 1) – 1 шт.
- Индивидуальная упаковка – 1 шт.
- Руководство по эксплуатации (паспорт) – 1 шт.
- Принадлежности (по выбору, см. таблицу на стр. 19-20)

ООО ЦИРМИ INFO@CIRMI.RU WWW.GOSZDRAVNADZOR.RU

10. Транспортирование и хранение

Изделие должно транспортироваться в транспортной таре. Транспортную тару с изделием можно перевозить любыми крытыми транспортными средствами в соответствии с правилами перевозки грузов, действующими на каждом виде транспорта.

Размещение и крепление тары в транспортных средствах должно обеспечивать её устойчивое положение, исключая возможность смещения и ударов её о другие тары и о стенки транспортных средств. При транспортировании тару не кантовать.

Условия транспортирования изделия в части воздействия климатических факторов должны соответствовать условиям хранения 5 по ГОСТ 15150-69.

Эксплуатационное транспортирование изделия следует осуществлять в упаковке изготовителя и условиях не жестче условий эксплуатации изделий категории 2 по ГОСТ 15150-69.

Изделие должно храниться в упаковке изготовителя. На время хранения допускается упакованные изделия размещать в транспортной таре. Изделие следует хранить на стеллажах склада на расстоянии не менее 1 м от нагревательных приборов в местах, защищённых от агрессивных сред.

Условия хранения изделия в части воздействия климатических факторов должны соответствовать условиям хранения 2 по ГОСТ 15150-69.

ООО ЦИРМИ INFO@CIRMI.RU WWW.GOSZDRAVNADZOR.RU

11. Техническое обслуживание и уход

Рекомендуется проводить техническое обслуживание изделия непосредственно пред вводом в эксплуатацию, а также в период эксплуатации по необходимости для выявления неисправностей и предупреждения отказов изделия.

Пренебрежение данными рекомендациями и небрежный уход могут привести к сокращению срока службы изделия.

Порядок проведения технического обслуживания:

1. Провести внешний осмотр.
2. Проверить состояние и целостность изделия.
3. Проверить состояние соединений (при необходимости произвести их подтяжку или замену).
4. Удалить загрязнения. Периодически производить дезинфекцию наружных поверхностей по МУ-287-113 раствором 3% перекиси водорода по ГОСТ 177 с добавлением 0,5% моющего средства по ГОСТ 25644.

ВНИМАНИЕ! Запрещается погружать изделие или части изделия в воду.
Запрещается подвергать изделие нагрузкам выше описанных в технических характеристиках.

ООО ЦИРМИ INFO@CIRMI.RU WWW.GOSZDRAVNADZOR.RU

12. Сведения о маркировке

Маркировка изделия соответствует требованиям ГОСТ Р 50444 и содержит:
- наименование, адрес предприятия-изготовителя и его товарный знак;
- наименование изделия;
- обозначение ТУ;
- заводской номер;
- дата выпуска;
- срок службы изделия;
- номер и дата регистрационного удостоверения.

Маркировка наносится на накладной элемент, прикрепляемый к опоре (этикетка).

Маркировка транспортной тары изделия соответствует ГОСТ 14192-96 и содержит:
- манипуляционные знаки: «Беречь от влаги», «Хрупкое. Осторожно».

Наименования грузоотправителя и грузополучателя с их адресами наносит транспортная компания в случае необходимости.

ООО ЦИРМИ INFO@CIRMI.RU WWW.GOSZDRAVNADZOR.RU

13. Гарантийные обязательства

Изготовитель гарантирует соответствие опоры требованиям ТУ 32.50.22-032-59261486-2022 при соблюдении правил эксплуатации, хранения, транспортировки, указанных в настоящем руководстве по эксплуатации.

Условием исполнения гарантийных обязательств является наличие на изделии маркировки с его серийным номером.

Изготовитель не несёт ответственности за поломку изделия, которая явилась результатом неправильного использования или изменения конструкции изделия.

Гарантийный срок хранения – 24 месяца с даты изготовления при соблюдении требований к хранению, указанных в настоящем руководстве по эксплуатации.

Гарантийный срок эксплуатации – от 18 до 24 месяцев с даты поставки изделия, в зависимости от условий заключённого государственного контракта и при соблюдении правил эксплуатации, указанных в настоящем руководстве. При продаже в розничной сети гарантийный срок эксплуатации составляет 18 месяцев со дня получения изделия потребителем при соблюдении правил эксплуатации, указанных в настоящем руководстве.

Срок службы устройства составляет 3 года при соблюдении правил эксплуатации, указанных в настоящем руководстве.

Гарантийные обязательства не распространяются на:

- повреждения изделия в результате использования изделия не по назначению;
- повреждения изделия в результате удара или падения;
- повреждения изделия в результате ремонта или модификации изделия лицами, не уполномоченными изготовителем;
- повреждения изделия в результате нарушения правил и условий эксплуатации, технического обслуживания, транспортировки или хранения.

ООО ЦИРМИ INFO@CIRMI.RU WWW.GOSZDRAVNADZOR.RU

14. Сведения об утилизации

По истечении срока службы или порче изделия, исключающих возможность ремонта, необходимо провести дезинфекцию изделия и его утилизацию, согласно нормам СанПиН 2.1.3684-21.

15. Свидетельство о приемке

Опора для стояния «Луна» исп.1 соответствует всем требованиям ТУ 32.50.22-032-59261486-2022 и признана годной к эксплуатации.

Дата изготовления: .....

Заводской (или серийный) номер: .....

Отметка о приёмке: .....

Подпись продавца*: .....
*ставится только при розничной продаже

С условиями гарантии ознакомлен, изделие проверено, претензий к комплектации, внешнему виду не имею.

Подпись покупателя: .....

Дата: .....

ООО ЦИРМИ INFO@CIRMI.RU WWW.GOSZDRAVNADZOR.RU

16. Гарантийный талон

Наименование изделия: Опора для стояния «Луна» исп.1

Дата изготовления: .....

Заводской (или серийный) номер: .....

Дата покупки: .....

Владелец: .....

Адрес: .....

Телефон: .....

Дата отправки на ремонт: .....

Отметка о ремонте: .....

Подпись должностного лица предприятия, ответственного за приёмку после ремонта: .....

Изделие проверено, претензий к комплектации, внешнему виду не имею.

Подпись покупателя: .....

Дата получения после ремонта: .....

Гарантия на отремонтированное изделие составляет 6 месяцев с момента получения изделия из ремонта. Если гарантийный срок с момента приобретения изделия составляет более 6 месяцев, то гарантия исчисляется по большему сроку. Также гарантийный срок увеличивается на время нахождения изделия в ремонте. Ремонт изделия во время гарантийного срока осуществляется бесплатно.

ООО ЦИРМИ INFO@CIRMI.RU WWW.GOSZDRAVNADZOR.RU

КРУСТ

Возвращаем возможности

Является медицинским изделием

ООО «КРУСТ»

Изготовитель: 620100, РФ, г. Екатеринбург
ул. Луначарского, д. 221, оф. 2

Офис: 143402, РФ, г. Красногорск
Бульвар Строителей, д. 4, стр. 1, БЦ «Кубик»

e-mail: info@krust.ru
тел.: 8 (800) 505-02-85 – отдел тех. поддержки
тел.: 8 (495) 109-06-03 – головной офис (Москва)
тел.: 8 (343) 302-10-22 – офис Екатеринбург

www.krust.ru
www.dostupsreda.ru

ООО ЦИРМИ INFO@CIRMI.RU WWW.GOSZDRAVNADZOR.RU

Всего прошито, пронумеровано
и скреплено печатью
28 (двадцать восемь) листа(ов)

Грибанов Ф.И.О.

личная подпись

Российская Федерация г. Екатеринбург
Общество с ограниченной ответственностью
«КРУСТ»
ОГРН 1026601768401

ООО ЦИРМИ INFO@CIRMI.RU WWW.GOSZDRAVNADZOR.RU

КРУСТ

Возвращаем возможности

Руководство
по эксплуатации
(паспорт)

Опоры для лежания, стояния, сидения, ползания и ходьбы для детей-инвалидов «КРУСТ» по ТУ 32.50.22-032-59261486-2022

Вариант исполнения:

опора для стояния **«Луна»** исполнение 2

ТИПОРАЗМЕР 1

ТИПОРАЗМЕР 2

ООО ЦИРМИ INFO@CIRMI.RU WWW.GOSZDRAVNADZOR.RU

Содержание

1.	Общие сведения и назначение изделия	3
2.	Относительные медицинские противопоказания	5
3.	Показания к применению	5
4.	Правила безопасности при эксплуатации опоры	6
5.	Конструкция опоры	8
6.	Эксплуатация изделия	15
7.	Технические характеристики	17
8.	Обзор и технические характеристики принадлежностей	19
9.	Комплект поставки	21
10.	Транспортирование и хранение	22
11.	Техническое обслуживание и уход	23
12.	Сведения о маркировке	24
13.	Гарантийные обязательства	25
14.	Сведения об утилизации	26
15.	Свидетельство о приемке	26
16.	Гарантийный талон	27

ООО ЦИРМИ INFO@CIRMI.RU WWW.GOSZDRAVNADZOR.RU

1. Общие сведения и назначение изделия

Опора для стояния «Луна» исп.2 – предназначена для поддержания правильного положения тела, коррекции патологических поз, адаптации кровеносной системы и внутренних органов пользователя к нагрузкам в условиях вертикального положения тела (положение стоя), а также формирования чувства равновесия при проведении реабилитационных мероприятий.

Тело пользователя фиксируется с помощью регулируемых по длине головного, грудного и бедренного ремней с застёжками, которые крепятся к каркасу опоры в требуемом месте.

Опора может использоваться как в медицинских учреждениях и учреждениях социальной опеки, так и в домашних условиях.

Рис. 1 – Фотографическое изображение общего вида опоры

ВНИМАНИЕ! Перед началом использования изделия внимательно изучите настоящее руководство по эксплуатации. Возможность применения изделия для пользователя требует обязательной консультации с лечащим врачом. Необходимый срок использования опоры, упражнения и их интенсивность должны подбираться лечащим врачом для каждого пользователя индивидуально.

ООО ЦИРМИ INFO@CIRMI.RU WWW.GOSZDRAVNADZOR.RU

Вид контакта с организмом человека: кратковременный контакт с неповрежденной кожей.

Информация о наличии в медицинском изделии лекарственного средства для медицинского применения, материалов животного и (или) человеческого происхождения: не относится к изделию.

Информация о стерильном состоянии медицинского изделия, методе его стерилизации и о порядке действий в случае нарушения стерильной упаковки (если медицинское изделие поставляется в стерильном виде) или, если медицинское изделие поставляется нестерильным, указание на необходимость его стерилизации перед использованием: не относится к изделию.

Информация о природе, типе, а также (при необходимости) об интенсивности и распределении излучения (электромагнитное, ионизирующее, иное) медицинского изделия и способах защиты потребителей и третьих лиц от непреднамеренного излучения в процессе эксплуатации медицинского изделия (если медицинское изделие создает опасный или потенциально опасный уровень излучения при использовании по назначению): не относится к изделию.

Информация о мерах предосторожности, предпринимаемых в случае риска электромагнитных помех, создаваемых медицинским изделием для других медицинских изделий, оборудования и средств связи при проведении и оценке результатов диагностики, лечения или при его применении по назначению (например, электромагнитное излучение медицинского изделия, оказывающее влияние на другое оборудование): не относится к изделию.

Предупреждения и (или) меры предосторожности, предпринимаемые потребителем при применении медицинского изделия, содержащего лекарственное средство для медицинского применения, материал животного и (или) человеческого происхождения, материалы, которые являются канцерогенными, мутагенными или токсичными, возможное выделение или вымывание которых приводит к сенсибилизации, аллергической реакции или отрицательно влияет на репродуктивную функцию: не относится к изделию.

ООО ЦИРМИ INFO@CIRMI.RU WWW.GOSZDRAVNADZOR.RU

2. Относительные медицинские противопоказания

Наличие у пользователя следующих нарушений:

- Значительно выраженные нарушения нейромышечных, скелетных и связанных с движением (статодинамических) функций (значительно выраженная верхняя параплегия, значительно выраженный тетрапарез).
- Значительно выраженные нарушения статики и координации движений (гиперкинетические, атактические нарушения).
- Эпилептические припадки с нарушениями сознания, резистентные к терапии.
- Значительно выраженные нарушения психических функций, проявляющиеся выраженным интеллектуальным дефектом и (или) нарушениями поведения.

3. Показания к применению

Стойкие выраженные нарушения нейромышечных, скелетных и связанных с движением (статодинамических) функций, приводящие к нарушению стояния, вследствие:

- Заболеваний и последствий травм центральной нервной системы.
- Заболеваний и последствий травм периферической нервной системы.
- Заболеваний, последствий травм и деформаций нижних конечностей, таза и позвоночника.

ООО ЦИРМИ INFO@CIRMI.RU WWW.GOSZDRAVNADZOR.RU

4. Правила безопасности при эксплуатации опоры

Если изделие находилось при температуре ниже +10°С, то перед эксплуатацией оно должно быть выдержано в помещении при температуре окружающего воздуха плюс (20 ± 5) °С не менее 12 часов в упаковке.
Распаковать изделие и проверить целостность покрытия. Проверить комплектацию.

Для эксплуатации изделия предъявляются следующие условия:	» температура от +10 до +35°С; » относительная влажность не более 80% при +25°С; » остальные требования - по ГОСТ 15150-69 (УХЛ 4.2).

Изделие не является стойким к возгоранию.

При эксплуатации изделия держите его на расстоянии не менее 1 м от кухонных нагревательных приборов и зажигательных приборов с открытым пламенем.

ООО ЦИРМИ INFO@CIRMI.RU WWW.GOSZDRAVNADZOR.RU

При использовании опоры требуется соблюдать меры безопасности, изложенные в настоящем руководстве.

» Перед эксплуатацией опоры проверить все соединения на прочность, а также наличие всех креплений. При необходимости подтяните барашки.

» При обнаружении повреждений, не позволяющих выполнять функции опоры, указанные в настоящем руководстве, эксплуатация опоры запрещена.

» В случае обнаружения неисправности не пытайтесь исправить самостоятельно, обратитесь к поставщику изделия.

» Перед размещением пользователя на опоре необходимо зафиксировать колёса тормозами.

» Соблюдайте порядок эксплуатации при размещении пользователя в опоре.

» Опора предназначена для использования исключительно в помещении.

» Запрещается любыми способами перемещать опору с находящимся на ней пользователем.

» Рама с колёсами опоры не предназначена для преодоления порогов, лестниц и других препятствий. Колёса опоры служат для облегчения перемещения опоры без нагрузки.

» Не оставляйте пользователя в опоре без присмотра.

» В случае негативных реакций у пользователя (потеря сознания, появление ушибов, побледнение кожи и т.д.), немедленно снимите пользователя с опоры. Решение о дальнейшем использовании опоры пользователем принимает лечащий врач.

» Опора поставляется в собранном виде, не рекомендуется самостоятельно разбирать изделие.

ООО ЦИРМИ INFO@CIRMI.RU WWW.GOSZDRAVNADZOR.RU

5. Конструкция опоры

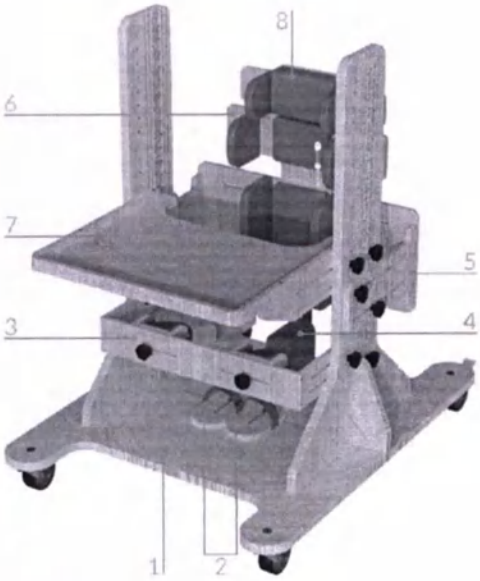

Рис. 2 – Общий вид опоры

Опора (см. рис. 2) состоит из узла основания (1), на котором размещены фиксаторы стоп (2), узла коленных упоров (3), узла спинки (5), на котором закреплён абдуктор (4), плечевого узла (6) и столика (7).

Дополнительно на опоре может быть установлен подголовник (8), если он включён в комплект поставки (наличие подголовника в комплекте см. в таблицу на стр. 19-20).

ООО ЦИРМИ INFO@CIRMI.RU WWW.GOSZDRAVNADZOR.RU

Узел основания (рис. 3)

Узел основания размещён на четырёх колёсах (1), каждое из которых имеет тормоз. На узле основания закреплены фиксаторы стоп (2), которые удерживают стопы пользователя с помощью регулируемых по длине ремней. Для регулировки расстояния между фиксаторами стоп (2) ослабьте два барашка (3), расположите фиксаторы стоп на необходимом расстоянии и снова затяните барашки (3). Регулировка вылета фиксаторов стоп производится аналогично.

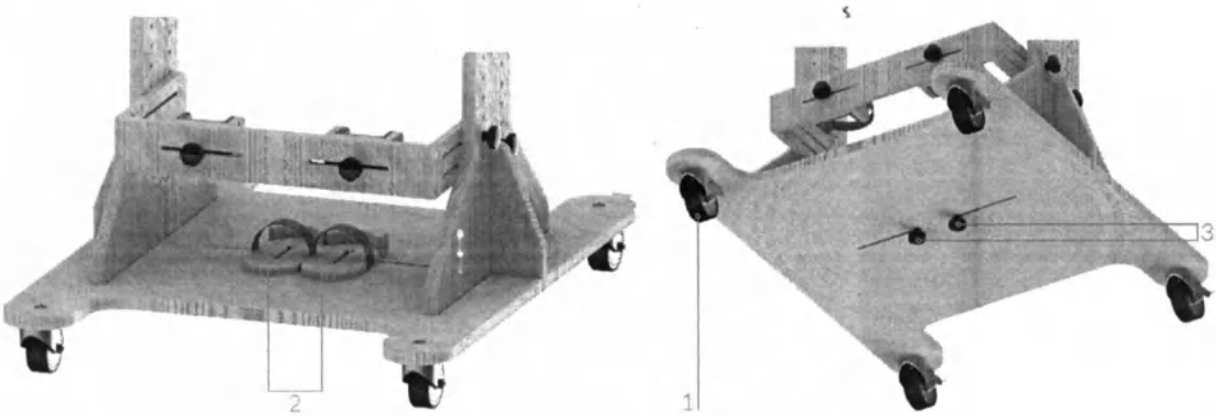

Рис. 3 – Узел основания

ООО ЦИРМИ INFO@CIRMI.RU WWW.GOSZDRAVNADZOR.RU

Узел коленных упоров (рис. 4)

Узел коленных упоров служит для упора и фиксации коленей пользователя с помощью регулируемых по длине ремней. Для регулировки расстояния между коленными упорами (1) ослабьте два барашка (2), расположите коленные упоры на необходимом расстоянии и снова затяните барашки (2).
Для регулировки вылета узла коленных упоров ослабьте по два барашка (3) на стойках опоры (4), расположите узел коленных упоров на необходимом расстоянии и снова зафиксируйте барашки (3).

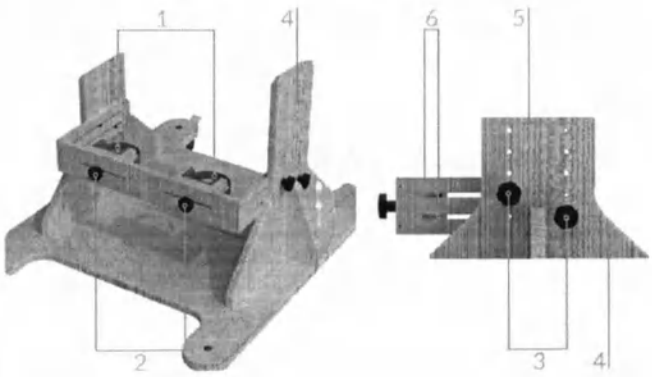

Рис. 4 – Узел коленных упоров

Для регулировки высоты размещения узла коленных упоров выполните следующие шаги:

1. На двух стойках опоры (4) полностью выкрутите крепежи (3), состоящие из болтов, шайб и барашков.
2. Установите узел коленных упоров на необходимую высоту.
3. Используя ряды отверстий (5) на стойках опоры (4) и два ряда прорезей (6) на узле коленных упоров закрепите конструкцию закрутив крепежи (3), состоящие из болтов, шайб и барашков (по два крепежа на правой и левой стойках опоры (4).

Обратите внимание, что для полного демонтажа узла коленных упоров достаточно полностью разобрать по два крепежа (3), состоящих из болтов, шайб и барашков, на стойках опоры (4).

Дополнительно ноги пользователя можно зафиксировать с помощью бедренного ремня с застёжками, который крепится к каркасу опоры в требуемом месте.

ООО ЦИРМИ INFO@CIRMI.RU WWW.GOSZDRAVNADZOR.RU

Узел спинки (рис. 5)

Узел спинки служит для фиксации корпуса пользователя с помощью боковых упоров спинки (1) и с помощью грудного ремня, который крепится к каркасу опоры в требуемом месте. Также узел спинки включает абдуктор (3), предназначенный для разведения ног пользователя.

Для регулировки расстояния между боковыми упорами спинки (1) ослабьте по два барашка (2) для каждого упора, затем расположите упоры на необходимом расстоянии и вновь зафиксируйте барашки (2).

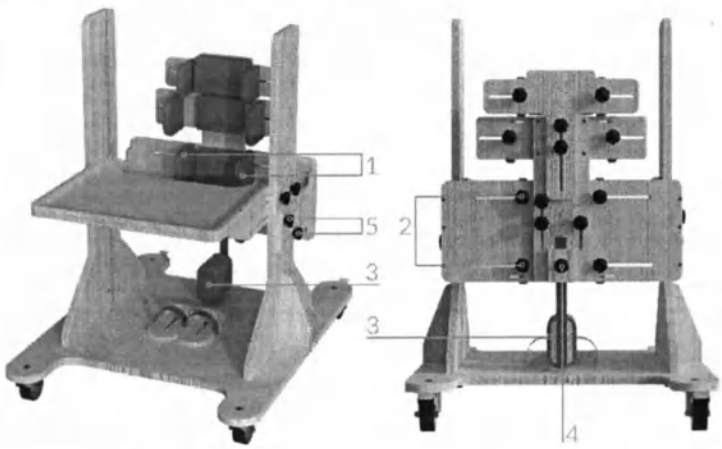

Рис. 5 – Узел спинки

Для регулировки высоты расположения абдуктора (3) ослабьте барашек (4), расположите абдуктор на необходимой высоте и снова затяните барашек (4).

Для регулировки вылета узла спинки ослабьте по два барашка (5) с левой и с правой сторон опоры, расположите узел спинки на необходимом расстоянии и снова зафиксируйте барашки (5).

Регулировка высоты расположения узла спинки ведётся аналогично регулировке высоты размещения узла коленных упоров.

ВНИМАНИЕ!

Регулировку высоты расположения узла спинки рекомендуется осуществлять вдвоём для удержания узла от падения:

- первый удерживает и меняет высоту расположения спинки;
- второй ослабляет и вновь затягивает крепежи (5).

ООО ЦИРМИ INFO@CIRMI.RU WWW.GOSZDRAVNADZOR.RU

Плечевой узел (рис. 6)

Плечевой узел служит для фиксации плеч пользователя с помощью плечевых упоров (1). Для регулировки расстояния между плечевыми упорами (1) ослабьте два барашка (2), затем расположите упоры на необходимом расстоянии и вновь зафиксируйте барашки (2).
Для регулировки высоты расположения плечевого узла ослабьте три барашка (3) с задней части опоры, затем переведите узел на необходимую высоту и снова зафиксируйте три барашка (3).
При необходимости плечевые упоры могут быть использованы в качестве боковых упоров для спины.

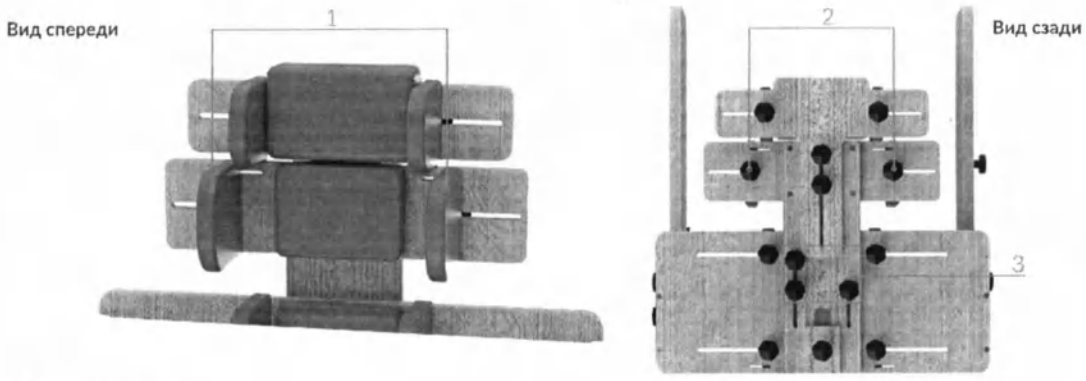

Рис. 6 – Плечевой узел

ООО ЦИРМИ INFO@CIRMI.RU WWW.GOSZDRAVNADZOR.RU

Столик (рис. 7)

Столик (1) служит для организации занятий и проведения упражнений. Дополнительно на столик можно установить насадку для защиты поверхности, если она входит в комплект поставки (наличие насадки в комплекте см. в табл. на стр. 20). Для установки насадки открутите барашки на столике, установите насадку и вновь закрутите барашки, зафиксировав насадку на столике.

Для регулировки вылета столика ослабьте по два барашка (2) с левой и с правой сторон опоры, расположите столик на необходимом расстоянии и снова зафиксируйте барашки (2).

Регулировка высоты расположения столика ведётся аналогично регулировке высоты размещения узла коленных упоров.

Стандартный столик (1) можно заменить на другие столики, если они входят в комплект поставки (наличие дополнительных столиков в комплекте см. в таблицу на стр. 19-20): столик с тренажёрами, служащий для выполнения упражнений для тренировки верхних конечностей, либо на столик с ванночкой, служащий для проведения упражнений и игр с водой.

Для замены стандартного столика (1) на другой тип столика полностью разберите крепежи (2) с левой и с правой сторон опоры, установите другой столик на необходимую высоту и зафиксируйте его крепежами (2).

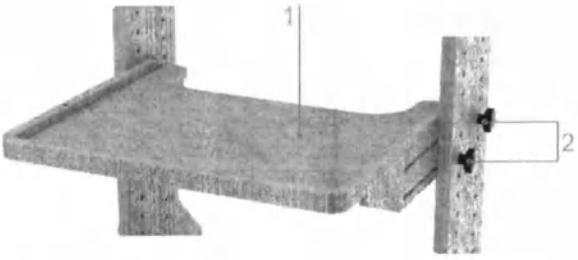

Рис. 7 – Столик

ООО ЦИРМИ INFO@CIRMI.RU WWW.GOSZDRAVNADZOR.RU

Подголовник* (рис. 8)

На опору можно установить один из двух типов подголовников: стандартный подголовник или анатомический подголовник (наличие подголовника в комплекте и его тип указаны в таблице на стр. 19-20).

Стандартный подголовник служит для фиксации головы пользователя с помощью упоров подголовника (1). Для регулировки расстояния между упорами (1) ослабьте два барашка (2), затем расположите упоры на необходимом расстоянии и вновь зафиксируйте барашки (2).

Анатомический подголовник служит для повышения надёжности и комфортности упора для головы. Положения сочленений анатомического подголовника регулируются усилием рук и настраиваются под голову пользователя. При необходимости изменения сопротивления можно ослабить или затянуть болты в звеньях анатомического подголовника.

Для регулировки высоты расположения подголовника любого типа ослабьте два барашка (3) с задней части опоры, затем переведите подголовник на необходимую высоту и снова зафиксируйте два барашка (3).

Для демонтажа подголовника любого типа разберите два крепежа (3), состоящих из барашков и шайб, снимите подголовник с опоры и вновь установите крепёж (3) на оси болтов.

Для дополнительной фиксации головы пользователя используйте головной ремень, который крепится к каркасу опоры в требуемом месте.

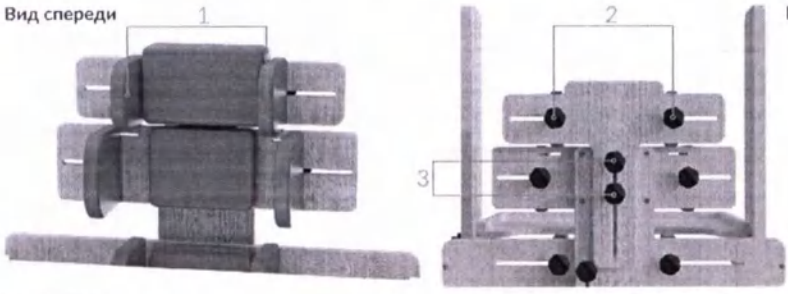

Рис. 8 – Подголовник

* если он включён в комплект поставки (наличие в комплекте см. в табл. на стр. 19)

ООО ЦИРМИ INFO@CIRMI.RU WWW.GOSZDRAVNADZOR.RU

6. Эксплуатация изделия

Ввод в эксплуатацию:

» Не рекомендуется помещать пользователя в опору в состоянии беспокойства или плача, необходима предварительная подготовка в виде массажа, растяжки.

» При наличии контрактур суставы пользователя зафиксировать ортезами.

» На ноги пользователя необходимо надевать обувь. Рекомендует использовать ортопедическую обувь.

» Перед помещением пользователя в опору нужно убедиться, что все барашки тщательно зафиксированы.

» Допускается перемещать опору только при отсутствии пользователя в опоре.

Порядок эксплуатации:

» Пользователь должен размещаться в опоре ровно, конечности пользователя должны располагаться симметрично относительно туловища.

» Одежда пользователя не должна образовывать складки при размещении в опоре.

» Первоначально размещайте пользователя в опоре на недолгое время, постепенно увеличивая время пребывания пользователя в опоре от сеанса к сеансу.

» Проконсультируйтесь с лечащим врачом для подбора оптимального времени пребывания пользователя в опоре.

ООО ЦИРМИ INFO@CIRMI.RU WWW.GOSZDRAVNADZOR.RU

Для размещения пользователя в опоре руководствуйтесь следующими шагами:

1. Установите опору на ровную поверхность и зафиксируйте тормоза колёс опоры.
2. Настройте высоту и вылет узла спинки, а также положение фиксаторов стоп и абдуктора.
3. Расстегните все фиксирующие ремни на опоре.
4. Разместите пользователя в опоре и закрепите его с помощью грудного и бедренного ремней, а также зафиксируйте стопы пользователя с помощью ремней фиксаторов стоп.
5. Отрегулируйте под пользователя положение боковых упоров спинки, плечевых упоров и коленных упоров.
6. Зафиксируйте колени пользователя с помощью ремней коленных упоров.
7. При наличии в опоре подголовника настройте его высоту и положение боковых упоров подголовника, зафиксируйте голову пользователя с помощь головного ремня.
8. Настройте положение столика.

ООО ЦИРМИ INFO@CIRMI.RU WWW.GOSZDRAVNADZOR.RU

7. Технические характеристики

Типоразмеры опор

Данная опора изготавливается в двух типоразмерах. Габаритные характеристики для опор разных типоразмеров (допуск ±5 мм).

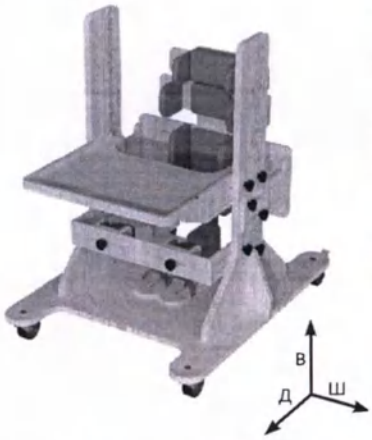

Рис. 9 – Определение габаритных размеров

	Размер 1	Размер 2
Длина опоры*, мм	900	1000
Ширина опоры*, мм	700	800
Высота опоры (без подголовника)*, мм	950	1350
Макс. масса пользователя, кг (допустимая нагрузка 1кг≈10Н)	55	80
Масса опоры, допуск ±2, кг	23,4	29

* Опора сложена. Значения указаны без учёта метизов.

ООО ЦИРМИ INFO@CIRMI.RU WWW.GOSZDRAVNADZOR.RU

Функциональные размеры опоры (допуск ±5 мм)

	Размер 1	Размер 2
Высота от столика до основания, мм	450 - 850	600 - 1250
Регулировка столика по вылету, мм	0 - 225	0 - 225
Регулировка спинки по вылету, мм	0 - 225	0 - 225
Ширина спинки, мм	160 - 400	160 - 450
Расстояние от основания до центра коленного упора, мм	160 - 600	260 - 860
Расстояние между коленными упорами, мм	110 - 360	110 - 400
Длина столика, мм	500	510
Ширина столика, мм	450	550

ООО ЦИРМИ INFO@CIRMI.RU WWW.GOSZDRAVNADZOR.RU

8. Обзор и технические характеристики принадлежностей

Настоящее руководство описывает полную комплектацию опоры со всеми принадлежностями, но в зависимости от комплектации опора может включать в себя только часть принадлежностей либо вообще не включать принадлежности: Подголовник, Анатомический подголовник, Насадка на столик, Столик с тренажёрами, Столик с ванночкой.
На этапе комплектации в таблицу ниже заносится отметка, указывающая на конкретную принадлежность, которая будет входить в комплект поставки.

Технические характеристики принадлежностей (допуск ±5 мм)

Подголовник

	Размер 1	Размер 2
Габаритные размеры, Д x Ш x В, мм	120 x 360 x 335	120 x 510 x 350
Масса, допуск ±0,05, кг	0,65	0,7

Анатомический подголовник

	Размер 1	Размер 2
Габаритные размеры, Д x Ш x В, мм	100 x 280 x 345	130 x 280 x 345
Масса, допуск ±0,2, кг	1,1	1,2

ООО ЦИРМИ INFO@CIRMI.RU WWW.GOSZDRAVNADZOR.RU

Насадка на столик (допуск для высоты ±1 мм)

	Размер 1	Размер 2
Габаритные размеры, Д x Ш x В, мм	495 x 470 x 3	495 x 520 x 3
Масса, допуск ±0,05, кг	0,6	0,45

Столик с тренажёрами

	Размер 1	Размер 2
Габаритные размеры, Д x Ш x В, мм	510 x 500 x 110	510 x 550 x 150
Масса, допуск ±0,2, кг	1,95	2,8

Столик с ванночкой

	Размер 1	Размер 2
Габаритные размеры, Д x Ш x В, мм	510 x 500 x 80	510 x 550 x 65
Масса, допуск ±0,2, кг	1,55	2,2

ООО ЦИРМИ INFO@CIRMI.RU WWW.GOSZDRAVNADZOR.RU

9. Комплект поставки

В состав комплекта входят следующие компоненты:

- Опора для стояния «Луна» исп.2 (типоразмер см. стр. 1) – 1 шт.
- Индивидуальная упаковка – 1 шт.
- Руководство по эксплуатации (паспорт) – 1 шт.
- Принадлежности (см. таблицу на стр. 19-20)

ООО ЦИРМИ INFO@CIRMI.RU WWW.GOSZDRAVNADZOR.RU

10. Транспортирование и хранение

Изделие должно транспортироваться в транспортной таре. Транспортную тару с изделием можно перевозить любыми крытыми транспортными средствами в соответствии с правилами перевозки грузов, действующими на каждом виде транспорта.

Размещение и крепление тары в транспортных средствах должно обеспечивать её устойчивое положение, исключая возможность смещения и ударов её о другие тары и о стенки транспортных средств. При транспортировании тару не кантовать.

Условия транспортирования изделия в части воздействия климатических факторов должны соответствовать условиям хранения 5 по ГОСТ 15150-69.

Эксплуатационное транспортирование изделия следует осуществлять в упаковке изготовителя и условиях не жестче условий эксплуатации изделий категории 2 по ГОСТ 15150-69.

Изделие должно храниться в упаковке изготовителя. На время хранения допускается упакованные изделия размещать в транспортной таре. Изделие следует хранить на стеллажах склада на расстоянии не менее 1 м от нагревательных приборов в местах, защищённых от агрессивных сред.

Условия хранения изделия в части воздействия климатических факторов должны соответствовать условиям хранения 2 по ГОСТ 15150-69.

ООО ЦИРМИ INFO@CIRMI.RU WWW.GOSZDRAVNADZOR.RU

11. Техническое обслуживание и уход

Рекомендуется проводить техническое обслуживание изделия непосредственно пред вводом в эксплуатацию, а также в период эксплуатации по необходимости для выявления неисправностей и предупреждения отказов изделия.

Пренебрежение данными рекомендациями и небрежный уход могут привести к сокращению срока службы изделия.

Порядок проведения технического обслуживания:

1. Провести внешний осмотр.
2. Проверить состояние и целостность изделия.
3. Проверить состояние соединений (при необходимости произвести их подтяжку или замену).
4. Удалить загрязнения. Периодически производить дезинфекцию наружных поверхностей по МУ-287-113 раствором 3% перекиси водорода по ГОСТ 177 с добавлением 0,5% моющего средства по ГОСТ 25644.

ВНИМАНИЕ! Запрещается погружать изделие или части изделия в воду.
Запрещается подвергать изделие нагрузкам выше описанных в технических характеристиках.

ООО ЦИРМИ INFO@CIRMI.RU WWW.GOSZDRAVNADZOR.RU

2

12. Сведения о маркировке

Маркировка изделия соответствует требованиям ГОСТ Р 50444 и содержит:
- наименование, адрес предприятия-изготовителя и его товарный знак;
- наименование изделия;
- обозначение ТУ;
- заводской номер;
- дата выпуска;
- срок службы изделия;
- номер и дата регистрационного удостоверения.

Маркировка наносится на накладной элемент, прикрепляемый к опоре (этикетка).

Маркировка транспортной тары изделия соответствует ГОСТ 14192-96 и содержит:
- манипуляционные знаки: «Беречь от влаги», «Хрупкое. Осторожно».

Наименования грузоотправителя и грузополучателя с их адресами наносит транспортная компания в случае необходимости.

ООО ЦИРМИ INFO@CIRMI.RU WWW.GOSZDRAVNADZOR.RU

13. Гарантийные обязательства

Изготовитель гарантирует соответствие опоры требованиям ТУ 32.50.22-032-59261486-2022 при соблюдении правил эксплуатации, хранения, транспортировки, указанных в настоящем руководстве по эксплуатации.

Условием исполнения гарантийных обязательств является наличие на изделии маркировки с его серийным номером.

Изготовитель не несёт ответственности за поломку изделия, которая явилась результатом неправильного использования или изменения конструкции изделия.

Гарантийный срок хранения – 24 месяца с даты изготовления при соблюдении требований к хранению, указанных в настоящем руководстве по эксплуатации.

Гарантийный срок эксплуатации – от 18 до 24 месяцев с даты поставки изделия, в зависимости от условий заключённого государственного контракта и при соблюдении правил эксплуатации, указанных в настоящем руководстве. При продаже в розничной сети гарантийный срок эксплуатации составляет 18 месяцев со дня получения изделия потребителем при соблюдении правил эксплуатации, указанных в настоящем руководстве.

Срок службы устройства составляет 3 года при соблюдении правил эксплуатации, указанных в настоящем руководстве.

Гарантийные обязательства не распространяются на:

- повреждения изделия в результате использования изделия не по назначению;
- повреждения изделия в результате удара или падения;
- повреждения изделия в результате ремонта или модификации изделия лицами, не уполномоченными изготовителем;
- повреждения изделия в результате нарушения правил и условий эксплуатации, технического обслуживания, транспортировки или хранения.

ООО ЦИРМИ INFO@CIRMI.RU WWW.GOSZDRAVNADZOR.RU

14. Сведения об утилизации

По истечении срока службы или порче изделия, исключающих возможность ремонта, необходимо провести дезинфекцию изделия и его утилизацию, согласно нормам СанПиН 2.1.3684-21.

15. Свидетельство о приёмке

Опора для стояния «Луна» исп.2 соответствует всем требованиям ТУ 32.50.22-032-59261486-2022 и признана годной к эксплуатации.

Дата изготовления: .....

Заводской (или серийный) номер: .....

Отметка о приёмке: .....

Подпись продавца*: .....
*ставится только при розничной продаже

С условиями гарантии ознакомлен, изделие проверено, претензий к комплектации, внешнему виду не имею.

Подпись покупателя: .....

Дата: .....

ООО ЦИРМИ INFO@CIRMI.RU WWW.GOSZDRAVNADZOR.RU

16. Гарантийный талон

Наименование изделия: Опора для стояния «Луна» исп.2

Дата изготовления: .....

Заводской (или серийный) номер: .....

Дата покупки: .....

Владелец: .....

Адрес: .....

Телефон: .....

Дата отправки на ремонт: .....

Отметка о ремонте: .....

Подпись должностного лица предприятия, ответственного за приёмку после ремонта: .....

Изделие проверено, претензий к комплектации, внешнему виду не имею.

Подпись покупателя: .....

Дата получения после ремонта: .....

Гарантия на отремонтированное изделие составляет 6 месяцев с момента получения изделия из ремонта. Если гарантийный срок с момента приобретения изделия составляет более 6 месяцев, то гарантия исчисляется по большему сроку. Также гарантийный срок увеличивается на время нахождения изделия в ремонте. Ремонт изделия во время гарантийного срока осуществляется бесплатно.

ООО ЦИРМИ INFO@CIRMI.RU WWW.GOSZDRAVNADZOR.RU

КРУСТ

Возвращаем возможности

Является медицинским изделием

ООО «КРУСТ»

Изготовитель: 620100, РФ, г. Екатеринбург
ул. Луначарского, д. 221, оф. 2

Офис: 143402, РФ, г. Красногорск
Бульвар Строителей, д. 4, стр. 1, БЦ «Кубик»

e-mail: info@krust.ru
тел.: 8 (800) 505-02-85 – отдел тех. поддержки
тел.: 8 (495) 109-06-03 – головной офис (Москва)
тел.: 8 (343) 302-10-22 – офис Екатеринбург

www.krust.ru
www.dostupsreda.ru

ООО ЦИРМИ INFO@CIRMI.RU WWW.GOSZDRAVNADZOR.RU

Всего прошито, пронумеровано
и скреплено печатью
28 (двадцать восемь) листа(ов)

Грибанов С.А. Ф.И.О.

личная подпись

Общество с ограниченной ответственностью «КРУСТ» Российская Федерация г.Екатеринбург ОГРН 1026601768401

ООО ЦИРМИ INFO@CIRMI.RU WWW.GOSZDRAVNADZOR.RU

КРУСТ

Возвращаем возможности

Руководство
по эксплуатации
(паспорт)

Опоры для лежания, стояния, сидения, ползания и ходьбы для детей-инвалидов «КРУСТ» по ТУ 32.50.22-032-59261486-2022

Вариант исполнения:

опора для стояния **«Спутник»** исполнение 1

- ТИПОРАЗМЕР 1
- ТИПОРАЗМЕР 2
- ТИПОРАЗМЕР 3
- ТИПОРАЗМЕР 4

Исполнение узла регулировки наклона спинки

- БЛОКИРУЕМАЯ ГАЗОВАЯ ПРУЖИНА
- НАПРАВЛЯЮЩАЯ С БАРАШКОМ

ООО ЦИРМИ INFO@CIRMI.RU WWW.GOSZDRAVNADZOR.RU

Содержание

1.	Общие сведения и назначение изделия	3
2.	Относительные медицинские противопоказания	5
3.	Показания к применению	5
4.	Правила безопасности при эксплуатации опоры	6
5.	Конструкция опоры	8
6.	Эксплуатация изделия	15
7.	Технические характеристики	20
8.	Обзор и технические характеристики принадлежностей	22
9.	Комплект поставки	24
10.	Транспортирование и хранение	25
11.	Техническое обслуживание и уход	26
12.	Сведения о маркировке	27
13.	Гарантийные обязательства	28
14.	Сведения об утилизации	28
15.	Свидетельство о приемке	29
16.	Гарантийный талон	30

ООО ЦИРМИ INFO@CIRMI.RU WWW.GOSZDRAVNADZOR.RU

1. Общие сведения и назначение изделия

Опора для стояния «Спутник» исп.1 – предназначена для поддержания правильного положения тела, коррекции патологических поз, постепенной адаптации кровеносной системы и внутренних органов пользователя к нагрузкам в условиях перевода пользователя из горизонтального (положение лёжа) в вертикальное положение тела с фиксацией выбранного угла наклона, а также формирования чувства равновесия при проведении реабилитационных мероприятий.

Тело пользователя фиксируется с помощью регулируемых по высоте и длине грудного, бедренного ремней и ремней для голеней с застёжками, которые крепятся к каркасу опоры в требуемом месте.

Опора может использоваться как в медицинских учреждениях и учреждениях социальной опеки, так и в домашних условиях.

Рис. 1 – Фотографическое изображение общего вида опоры

ВНИМАНИЕ! Перед началом использования изделия внимательно изучите настоящее руководство по эксплуатации. Возможность применения изделия для пользователя требует обязательной консультации с лечащим врачом. Необходимый срок использования опоры, упражнения и их интенсивность должны подбираться лечащим врачом для каждого пользователя индивидуально.

ООО ЦИРМИ INFO@CIRMI.RU WWW.GOSZDRAVNADZOR.RU

Вид контакта с организмом человека: кратковременный контакт с неповрежденной кожей.

Информация о наличии в медицинском изделии лекарственного средства для медицинского применения, материалов животного и (или) человеческого происхождения: не относится к изделию.

Информация о стерильном состоянии медицинского изделия, методе его стерилизации и о порядке действий в случае нарушения стерильной упаковки (если медицинское изделие поставляется в стерильном виде) или, если медицинское изделие поставляется нестерильным, указание на необходимость его стерилизации перед использованием: не относится к изделию.

Информация о природе, типе, а также (при необходимости) об интенсивности и распределении излучения (электромагнитное, ионизирующее, иное) медицинского изделия и способах защиты потребителей и третьих лиц от непреднамеренного излучения в процессе эксплуатации медицинского изделия (если медицинское изделие создает опасный или потенциально опасный уровень излучения при использовании по назначению): не относится к изделию.

Информация о мерах предосторожности, предпринимаемых в случае риска электромагнитных помех, создаваемых медицинским изделием для других медицинских изделий, оборудования и средств связи при проведении и оценке результатов диагностики, лечения или при его применении по назначению (например, электромагнитное излучение медицинского изделия, оказывающее влияние на другое оборудование): не относится к изделию.

Предупреждения и (или) меры предосторожности, предпринимаемые потребителем при применении медицинского изделия, содержащего лекарственное средство для медицинского применения, материал животного и (или) человеческого происхождения, материалы, которые являются канцерогенными, мутагенными или токсичными, возможное выделение или вымывание которых приводит к сенсибилизации, аллергической реакции или отрицательно влияет на репродуктивную функцию: не относится к изделию.

ООО ЦИРМИ INFO@CIRMI.RU WWW.GOSZDRAVNADZOR.RU

2. Относительные медицинские противопоказания

Наличие у пользователя следующих нарушений:

- Значительно выраженные нарушения статики и координации движений (гиперкинетические, атактические нарушения).
- Эпилептические припадки с нарушением сознания, резистентные к терапии.
- Значительно выраженные нарушения нейромышечных, скелетных и связанных с движением (статодинамических) функций (значительно выраженный тетрапарез, значительно выраженная верхняя параплегия).
- Выраженные, значительно выраженные нарушения функций сердечно-сосудистой системы и дыхательной системы (при переводе пользователя в вертикальное положение).
- Значительно выраженные нарушения психических функций, проявляющиеся выраженным интеллектуальным дефектом и (или) значительно выраженными нарушениями поведения.

3. Показания к применению

Стойкие выраженные нарушения нейромышечных, скелетных и связанных с движением (статодинамических) функций, приводящие к нарушению стояния, вследствие:

- Заболеваний и последствий травм центральной нервной системы.
- Заболеваний и последствий травм периферической нервной системы.
- Заболеваний, последствий травм и деформаций нижних конечностей, таза и позвоночника.

ООО ЦИРМИ INFO@CIRMI.RU WWW.GOSZDRAVNADZOR.RU

4. Правила безопасности при эксплуатации опоры

Если изделие находилось при температуре ниже +10°С, то перед эксплуатацией оно должно быть выдержано в помещении при температуре окружающего воздуха плюс (20 ± 5) °С не менее 12 часов в упаковке.
Распаковать изделие и проверить целостность покрытия. Проверить комплектацию.

Для эксплуатации изделия предъявляются следующие условия:	» температура от +10 до +35°С; » относительная влажность не более 80% при +25°С; » остальные требования - по ГОСТ 15150-69 (УХЛ 4.2).

Изделие не является стойким к возгоранию.

При эксплуатации изделия держите его на расстоянии не менее 1 м от кухонных нагревательных приборов и зажигательных приборов с открытым пламенем.

ООО ЦИРМИ INFO@CIRMI.RU WWW.GOSZDRAVNADZOR.RU

При использовании опоры требуется соблюдать меры безопасности, изложенные в настоящем руководстве.

- Перед эксплуатацией опоры проверить все соединения на прочность, а также наличие всех креплений. При необходимости подтяните барашки.
- При обнаружении повреждений, не позволяющих выполнять функции опоры, указанные в настоящем руководстве, эксплуатация опоры запрещена.
- В случае обнаружения неисправности не пытайтесь исправить самостоятельно, обратитесь к поставщику изделия.
- Перед размещением пользователя на опоре необходимо зафиксировать колёса тормозами.
- Соблюдайте порядок эксплуатации при размещении пользователя в опоре.
- Опора предназначена для использования исключительно в помещении.
- Запрещается любыми способами перемещать опору с находящимся на ней пользователем.
- Рама с колёсами опоры не предназначена для преодоления порогов, лестниц и других препятствий. Колёса опоры служат для облегчения перемещения опоры без нагрузки.
- Не оставляйте пользователя в опоре без присмотра.
- В случае негативных реакций у пользователя (потеря сознания, появление ушибов, побледнение кожи и т.д.), немедленно снимите пользователя с опоры. Решение о дальнейшем использовании опоры пользователем принимает лечащий врач.
- Опора поставляется в собранном виде, не рекомендуется самостоятельно разбирать изделие.

ООО ЦИРМИ INFO@CIRMI.RU WWW.GOSZDRAVNADZOR.RU

5. Конструкция опоры

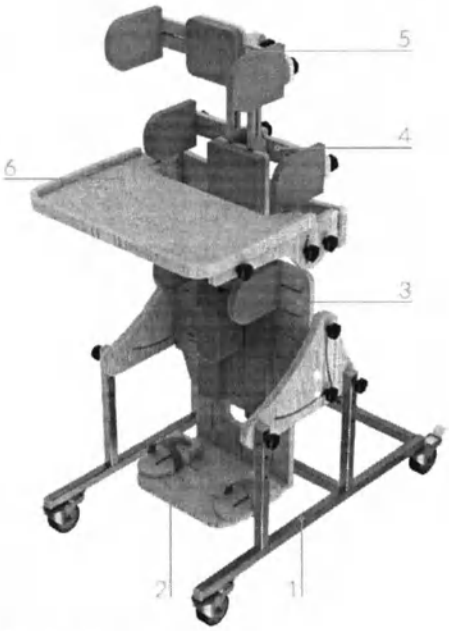

Рис. 2 – Общий вид опоры

Опора (рис. 2) состоит из основания (1) и ложа, включающего в себя следующие части: узел подножки (2), узел для туловища (3), плечевой фиксатор (4), подголовник (5) и столик (6).

ООО ЦИРМИ INFO@CIRMI.RU WWW.GOSZDRAVNADZOR.RU

Основание (рис. 3)

Основание состоит из каркаса (1) на четырёх колёсах (2) с тормозами, двух боковин (3), к которым крепится ложе опоры, и направляющей (4), служащей для изменения угла наклона ложа. Узел регулировки угла наклона опоры может быть выполнен в виде направляющей или блокируемой газовой пружины (вид исполнения узла регулировки угла наклона опоры указан на стр. 1).

Вы можете изменить высоту установки ложа, для этого ослабьте барашки (5) и (7), разберите по два крепежа (6), состоящих из барашка, шайбы и болта каждый, на правой и левой боковинах (3). После этого разместите ложе на необходимой высоте, снова установите и надёжно зафиксируйте крепежи (6) и затяните барашки (5) и (7). При наличии блокируемой газовой пружины вместо барашков (5) и (7) необходимо нажать педаль сзади опоры и одновременно установить нужную высоту, затем - зафиксировать результат, отпуская педаль.

Рис. 3 – Элементы основания опоры

ВНИМАНИЕ!
Изменение установки высоты ложа рекомендуется осуществлять вдвоём для удержания его от падения:

» первый удерживает и меняет расположение ложа;
» второй разбирает и вновь устанавливает крепежи (6), ослабляет и фиксирует барашки (5) и (7).

ООО ЦИРМИ INFO@CIRMI.RU WWW.GOSZDRAVNADZOR.RU

Узел подножки (рис. 4)

Подножка (1) представляет из себя горизонтальную пластину на которой размещаются фиксаторы стоп (2), которые удерживают стопы пользователя с помощью регулируемых по длине ремней. Для дополнительной фиксации пользователя можно использовать регулируемые по высоте и длине ремни для голеней, которые крепятся к каркасу опоры в требуемом месте.

Для изменения высоты размещения подножки (1) ослабьте четыре барашка (3), расположенных с задней части опоры, установите подножку на необходимую высоту и снова затяните барашки (3).
Для регулировки фиксаторов стоп (2) используйте барашки (4), расположенные снизу подножки (1). Вы можете изменить расстояние между фиксаторами стоп, а также отрегулировать фиксаторы стоп по вылету.

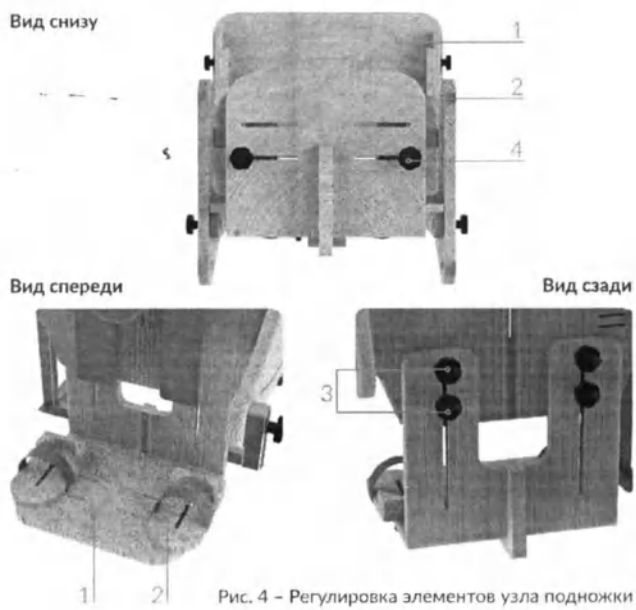

Рис. 4 – Регулировка элементов узла подножки

ООО ЦИРМИ INFO@CIRMI.RU WWW.GOSZDRAVNADZOR.RU

Узел для туловища (рис. 5)

Узел для туловища состоит из мягкой спинки (1), двух боковых упоров (2), служащих для поддержки пользователя, двух мягких подушек (3) под бёдра пользователя и абдуктора (4) для разведения ног. Для дополнительной фиксации пользователя можно использовать регулируемые по высоте и длине грудной и бедренный ремни, которые крепятся к каркасу опоры в требуемом месте.

Для регулировки боковых упоров (2) ослабьте барашки (5) с задней стороны опоры, задайте необходимое положение упорам, а затем снова зафиксируйте барашки (5). Вы можете настроить высоту расположения упоров (2), для этого полностью выкрутите барашки (5), установите упоры на необходимую высоту, используя прорези (6) и снова закрутите барашки (5).

Для регулировки абдуктора (4) по высоте ослабьте барашек (7), расположенный с задней стороны опоры, передвиньте абдуктор на необходимую высоту и вновь затяните барашек (7). Абдуктор имеет съемный слой, с помощью которого регулируется его жесткость.

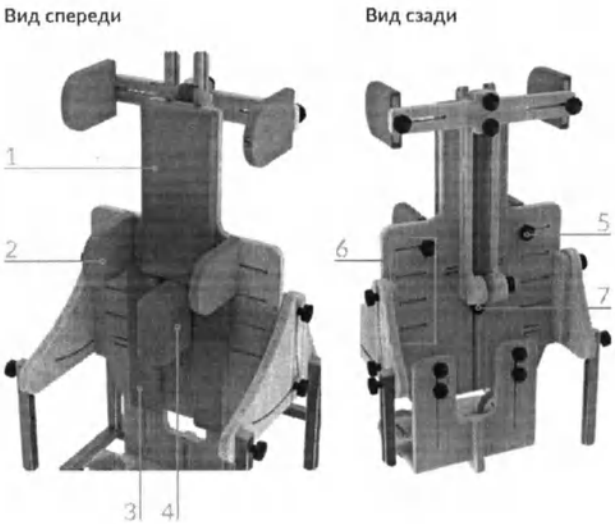

Рис. 5 – Регулировка элементов узла для туловища

ООО ЦИРМИ INFO@CIRMI.RU WWW.GOSZDRAVNADZOR.RU

Плечевой фиксатор (рис. 6)

Плечевой фиксатор имеет два плечевых упора (1) для фиксации плеч пользователя. При необходимости плечевые фиксаторы могут быть использованы в качестве боковых упоров для спинки.

Для регулировки расстояния между плечевыми упорами, используйте барашки (2).

Для изменения высоты расположения плечевого фиксатора, ослабьте гайку в составе крепежа (3), разместите плечевой фиксатор на необходимой высоте и снова затяните гайку.

Для полного демонтажа узла с плечевым фиксатором разберите два крепежа (4), состоящих из барашков и шайб, снимите узел и установите крепежи (4) на прежнее место на опоре.

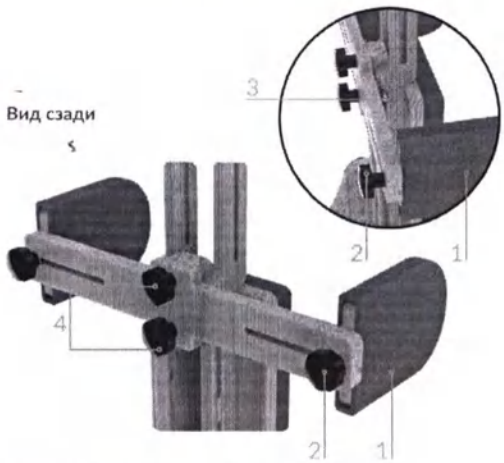

Рис. 6 – Регулировка плечевого фиксатора

ООО ЦИРМИ INFO@CIRMI.RU WWW.GOSZDRAVNADZOR.RU

Подголовник (рис. 7)

Подголовник состоит из мягкой подушки (1) под голову пользователя и двух упоров (2) для поддержки головы пользователя.

Для регулировки расстояния между упорами подголовника, используйте барашки (3). Для изменения положения подголовника, ослабьте два барашка (4), а затем выставите необходимый вылет, угол и высоту расположения подголовника, далее снова затяните барашки (4).

В комплект поставки опоры может быть включён анатомический подголовник (наличие анатомического подголовника в комплекте см. в таблицу на стр. 22-23). Положения сочленений анатомического подголовника регулируются усилием рук и настраиваются под голову пользователя. При необходимости изменения сопротивления можно ослабить или затянуть болты в звеньях анатомического подголовника.

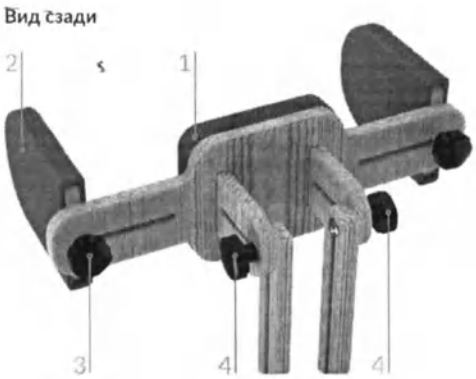

Рис. 7 – Регулировка подголовника

ООО ЦИРМИ INFO@CIRMI.RU WWW.GOSZDRAVNADZOR.RU

Столик (рис. 8)

Столик (1) служит для организации занятий и проведения упражнений. Дополнительно на столик можно установить насадку для защиты поверхности, если она входит в комплект поставки (наличие насадки в комплекте см. в таблицу на стр. 22-23). Для установки насадки открутите барашки на столике, установите насадку и вновь закрутите барашки, зафиксировав насадку на столике.

Для регулировки вылета столика (1) ослабьте два барашка (2) с левой и с правой сторон столика, расположите столик на необходимом расстоянии и снова зафиксируйте барашки (2).

Для изменения высоты расположения столика, ослабьте гайку в составе крепежа (5), разместите столик на необходимой высоте и снова затяните гайку.

Для регулировки угла наклона столика ослабьте барашки (3) и (4) с левой и правой сторон, установите необходимый наклон столика, а затем снова затяните барашки (3) и (4).

Стандартный столик (1) можно заменить на другие столики, если они входят в комплект поставки (наличие дополнительных столиков в комплекте см. в таблицу на стр. 22-23): на столик с тренажёрами, служащий для выполнения упражнений для тренировки верхних конечностей, либо на столик с ванночкой, служащий для проведения упражнений и игр с водой. Также в комплект поставки может входить большой столик (наличие большого столика в комплекте см. в таблицу на стр. 22-23), который имеет увеличенный размер по сравнению со стандартным. Если в комплект поставки входит большой столик, то он поставляется вместо стандартного.

Для замены стандартного столика (1) на другой тип столика полностью разберите крепежи (2) с левой и с правой сторон столика, разместите на опоре другой столик и зафиксируйте его крепежами (2).

Для полного демонтажа узла столика разберите два крепежа (6), состоящих из барашков и шайб, снимите узел столика через верх опоры и установите крепежи (6) на прежнее место на опоре.

Рис. 8 – Регулировка столика

ООО ЦИРМИ INFO@CIRMI.RU WWW.GOSZDRAVNADZOR.RU

6. Эксплуатация изделия

Ввод в эксплуатацию:

» Не рекомендуется помещать пользователя в опору в состоянии беспокойства или плача, необходима предварительная подготовка в виде массажа, растяжки.

» При наличии контрактур суставы пользователя зафиксировать ортезами.

» На ноги пользователя необходимо надевать обувь. Рекомендует использовать ортопедическую обувь.

» Перед помещением пользователя в опору нужно убедиться, что все барашки зафиксированы.

» Допускается перемещать опору только при отсутствии пользователя в опоре.

Порядок эксплуатации:

» Пользователь должен размещаться на ложе ровно, конечности пользователя должны располагаться симметрично относительно туловища.

» Одежда пользователя не должна образовывать складки при размещении в опоре.

» Первоначально размещайте пользователя в горизонтальном положении, постепенно увеличивая время пребывания пользователя в опоре и угол наклона ложа (вплоть до вертикального).

» Проконсультируйтесь с лечащим врачом для подбора оптимального времени пребывания пользователя в опоре.

» Если пользователь уже может находиться в вертикальном положении, то вы можете постепенно расслаблять грудной ремень и ремни для бёдер и голеней.

ООО ЦИРМИ INFO@CIRMI.RU WWW.GOSZDRAVNADZOR.RU

Для размещения пользователя в опоре руководствуйтесь следующими шагами:

1. Установите опору на ровную поверхность и зафиксируйте тормоза колёс опоры.
2. Установите ложе в необходимое положение: «Стоя», «Лёжа» или промежуточное положение. Закрепите все барашки.
3. Настройте высоту установки ложа, высоту подножки, положение фиксаторов стоп и абдуктора.
4. Расстегните все фиксирующие ремни на опоре.
5. Разместите пользователя в опоре и закрепите его с помощью грудного ремня и ремней для бёдер и голеней.
6. Закрепите стопы пользователя с помощью ремней фиксаторов стоп.
7. Далее отрегулируйте положение боковых упоров для спинки и плечевых упоров.
8. Настройте высоту подголовника и положение боковых упоров подголовника.
9. После этого можно настроить положение столика.

ООО ЦИРМИ INFO@CIRMI.RU WWW.GOSZDRAVNADZOR.RU

Изменение положения опоры

Опора имеет два основных положения: стоя и лёжа (см. рис. 9).

Также для опоры доступна установка ложа в промежуточное положение.

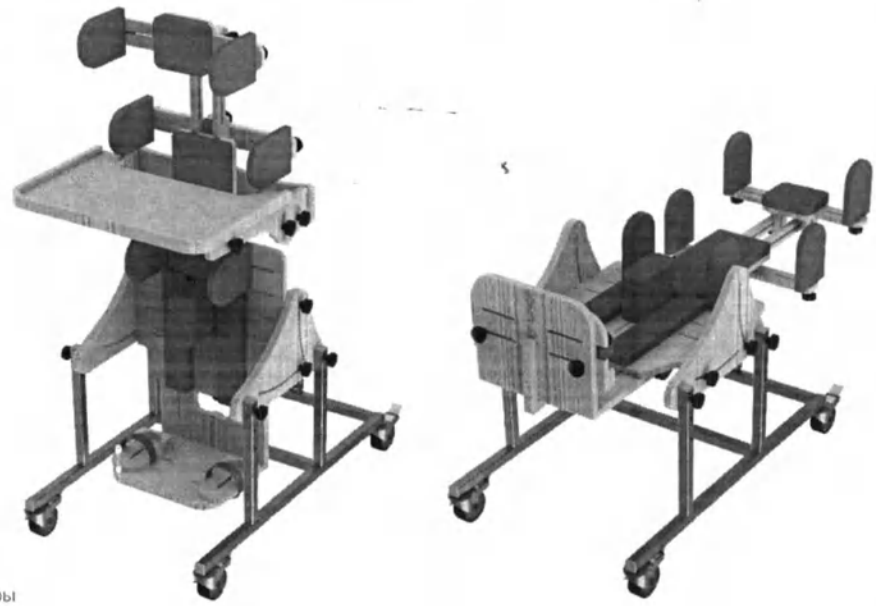

Рис. 9 – Возможные положения опоры

ООО ЦИРМИ INFO@CIRMI.RU WWW.GOSZDRAVNADZOR.RU

Приведение опоры в положение «Лёжа» производится согласно следующим шагам (рис. 10):

1. Демонтируйте с опоры узел столика (1) руководствуясь описанием выше и рис. 7. Если ложе опоры необходимо перевести в промежуточное (не горизонтальное) положение, то допускается оставить узел столика на опоре.
2. Придерживая ложе опоры ослабьте барашки (2) и (3) с левой и с правой сторон опоры.
3. Ослабьте два барашка (4) на направляющей и переведите ложе в горизонтальное (или промежуточное) положение. При установке ложа в горизонтальное положение барашек (2) переместится в точку «А», а барашек (3) – в точку «Б». Зафиксируйте два барашка (4), а затем затяните барашки (2) и (3) в новых положениях.
4. При наличии блокируемой газовой пружины вместо шага 3 выполните следующие действия: нажмите педаль сзади опоры и одновременно установите ложе в горизонтальное (или промежуточное) положение, а затем – зафиксируйте результат, отпустив педаль. После этого затяните барашки (2) и (3) в новых положениях.

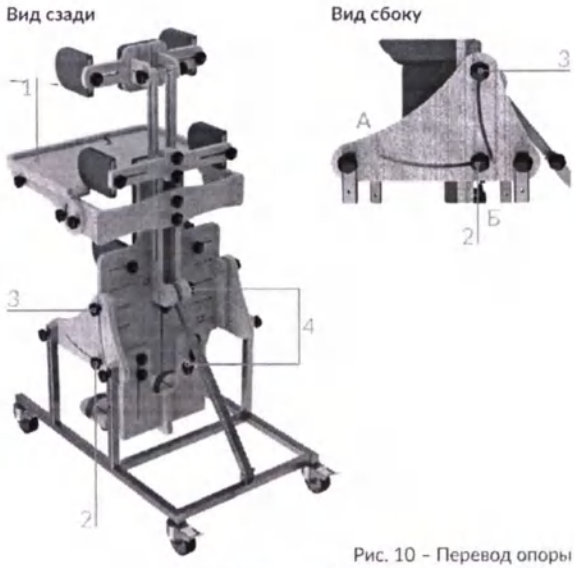

Рис. 10 – Перевод опоры из положения «Стоя» в положение «Лёжа»

ООО ЦИРМИ INFO@CIRMI.RU WWW.GOSZDRAVNADZOR.RU

Приведение опоры в положение «Стоя» производится согласно следующим шагам (рис. 11):

1. Придерживая ложе опоры ослабьте барашки (1) и (2) с левой и с правой сторон опоры.
2. Ослабьте два барашка (3) на направляющей и переведите ложе в вертикальное (или промежуточное) положение. При установке ложа в вертикальное положение барашек (1) переместится в точку «А», а барашек (2) – в точку «Б». Зафиксируйте два барашка (3), а затем затяните барашки (1) и (2) в новых положениях.
3. При наличии блокируемой газовой пружины вместо шага 2 выполните следующие действия: нажмите педаль сзади опоры и одновременно установите ложе в вертикальное (или промежуточное) положение, а затем – зафиксируйте результат, отпустив педаль. После этого затяните барашки (1) и (2) в новых положениях.

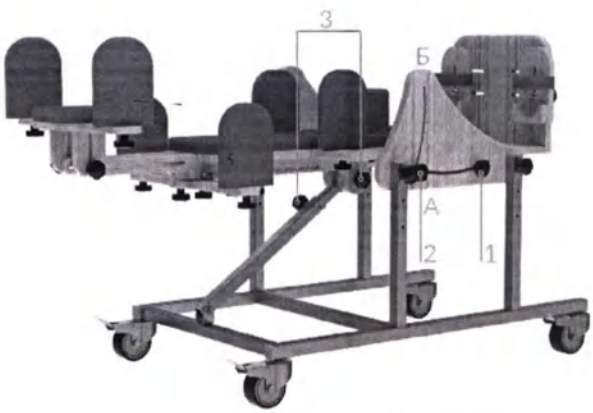

Рис. 11 – Перевод опоры из положения «Лёжа» в положение «Стоя»

ООО ЦИРМИ INFO@CIRMI.RU WWW.GOSZDRAVNADZOR.RU

7. Технические характеристики

Типоразмеры опор

Данная опора изготавливается в четырёх типоразмерах. Габаритные характеристики для опор разных типоразмеров (допуск ±5 мм).

Рис. 12 – Определение габаритных размеров

	Размер 1	Размер 2	Размер 3	Размер 4
Длина в положении стоя*, мм	880	920	1035	1110
Ширина в положении стоя*, мм	520	520	640	640
Высота в положении стоя*, мм	1065	1285	1540	1745
Длина в положении лежа*, мм	1175	1255	1505	1710
Ширина в положении лежа*, мм	520	520	640	640
Высота в положении лежа (без столика и фиксаторов стопы)*, мм	600	675	755	860
Макс. масса пользователя, кг (допустимая нагрузка 1кг≈10Н)	35	50	70	90
Масса опоры, допуск ±1,5 кг	18,0	20,6	24,2	26,0

* Опора сложена. Значения указаны без учёта метизов.

ООО ЦИРМИ INFO@CIRMI.RU WWW.GOSZDRAVNADZOR.RU

Функциональные размеры опоры допуск ±5 мм за исключением высоты насадки на столик, для которой допуск ±1 мм и ±2 градуса

	Размер 1	Размер 2	Размер 3	Размер 4
Угол наклона ложа, град	90 - 180	90 - 180	90 - 180	90 - 180
Длина столика, мм	350	350	410	410
Ширина столика, мм	520	520	640	640
Расстояние от внутренней кромки столика до спинки, мм	150-275	150-275	180-310	180-310
Угол наклона столика относительно спинки, град	60-120	60-120	60-120	60-120
Расстояние от столика до фиксаторов стоп, мм	420-720	500-870	600-1150	600-1360
Ширина спинки, мм	175-420	210-420	260-535	330-535
Длина спинки, мм	340	450	550	650
Расстояние между плечевыми упорами, мм	170-320	170-420	170-460	170-460
Длина подножки, мм	300	300	300	300
Ширина подножки, мм	370	370	530	530

ООО ЦИРМИ INFO@CIRMI.RU WWW.GOSZDRAVNADZOR.RU

8. Обзор и технические характеристики принадлежностей

Настоящее руководство описывает полную комплектацию опоры со всеми принадлежностями, но в зависимости от комплектации опора может включать в себя только часть принадлежностей либо вообще не включать принадлежности: Анатомический подголовник, Насадка на столик, Большой столик, Столик с тренажёрами, Столик с ванночкой.
На этапе комплектации в таблицу ниже заносятся отметки, указывающие на конкретные принадлежности, которые будут входить в комплект поставки.

Технические характеристики принадлежностей (допуск ±5 мм)

Анатомический подголовник

	Размер 1	Размер 2	Размер 3	Размер 4
Габаритные размеры, Д x Ш x В, мм	205 x 280 x 110			
Масса, допуск ±0,2, кг	1,05			

Насадка на столик
(допуск для высоты ±1 мм)

	Размер 1	Размер 2	Размер 3	Размер 4
Габаритные размеры, Д x Ш x В, мм	335 x 490 x 3		395 x 610 x 3	
Масса, допуск ±0,05, кг	0,45		0,6	

ООО ЦИРМИ INFO@CIRMI.RU WWW.GOSZDRAVNADZOR.RU

Большой столик

	Размер 1	Размер 2	Размер 3	Размер 4
Габаритные размеры, Д x Ш x В, мм	Не поставляется		700 x 550 x 60	
Масса, допуск ±0,2, кг	Не поставляется		2,2	

Столик с тренажёрами

	Размер 1	Размер 2	Размер 3	Размер 4
Габаритные размеры, Д x Ш x В, мм	350 x 520 x 120	350 x 520 x 150	410 x 640 x 150	
Масса, допуск ±0,2, кг	1,65	1,7	1,75	

Столик с ванночкой

	Размер 1	Размер 2	Размер 3	Размер 4
Габаритные размеры, Д x Ш x В, мм	350 x 520 x 95		410 x 640 x 95	
Масса, допуск ±0,1, кг	1,5		2	

ООО ЦИРМИ INFO@CIRMI.RU WWW.GOSZDRAVNADZOR.RU

9. Комплект поставки

В состав комплекта входят следующие компоненты:

- Опора для стояния «Спутник» исп.1 (типоразмер, см. стр. 1) – 1 шт.
- Индивидуальная упаковка – 1 шт.
- Руководство по эксплуатации (паспорт) – 1 шт.
- Принадлежности (см. таблицу на стр. 22-23)

ООО ЦИРМИ INFO@CIRMI.RU WWW.GOSZDRAVNADZOR.RU

10. Транспортирование и хранение

Изделие должно транспортироваться в транспортной таре. Транспортную тару с изделием можно перевозить любыми крытыми транспортными средствами в соответствии с правилами перевозки грузов, действующими на каждом виде транспорта.

Размещение и крепление тары в транспортных средствах должно обеспечивать её устойчивое положение, исключая возможность смещения и ударов её о другие тары и о стенки транспортных средств. При транспортировании тару не кантовать.

Условия транспортирования изделия в части воздействия климатических факторов должны соответствовать условиям хранения 5 по ГОСТ 15150-69.

Эксплуатационное транспортирование изделия следует осуществлять в упаковке изготовителя и условиях не жестче условий эксплуатации изделий категории 2 по ГОСТ 15150-69.

Изделие должно храниться в упаковке изготовителя. На время хранения допускается упакованные изделия размещать в транспортной таре. Изделие следует хранить на стеллажах склада на расстоянии не менее 1 м от нагревательных приборов в местах, защищённых от агрессивных сред.

Условия хранения изделия в части воздействия климатических факторов должны соответствовать условиям хранения 2 по ГОСТ 15150-69.

ООО ЦИРМИ INFO@CIRMI.RU WWW.GOSZDRAVNADZOR.RU

11. Техническое обслуживание и уход

Рекомендуется проводить техническое обслуживание изделия непосредственно пред вводом в эксплуатацию, а также в период эксплуатации по необходимости для выявления неисправностей и предупреждения отказов изделия.

Пренебрежение данными рекомендациями и небрежный уход могут привести к сокращению срока службы изделия.

Порядок проведения технического обслуживания:

1. Провести внешний осмотр.
2. Проверить состояние и целостность изделия.
3. Проверить состояние соединений (при необходимости произвести их подтяжку или замену).
4. Удалить загрязнения. Периодически производить дезинфекцию наружных поверхностей по МУ-287-113 раствором 3% перекиси водорода по ГОСТ 177 с добавлением 0,5% моющего средства по ГОСТ 25644.

ВНИМАНИЕ! Запрещается погружать изделие или части изделия в воду.
Запрещается подвергать изделие нагрузкам выше описанных в технических характеристиках.

ООО ЦИРМИ INFO@CIRMI.RU WWW.GOSZDRAVNADZOR.RU

12. Сведения о маркировке

Маркировка изделия соответствует требованиям ГОСТ Р 50444 и содержит:
- наименование, адрес предприятия-изготовителя и его товарный знак;
- наименование изделия;
- обозначение ТУ;
- заводской номер;
- дата выпуска;
- срок службы изделия;
- номер и дата регистрационного удостоверения.

Маркировка наносится на накладной элемент, прикрепляемый к опоре (этикетка).

Маркировка транспортной тары изделия соответствует ГОСТ 14192-96 и содержит:
- манипуляционные знаки: «Беречь от влаги», «Хрупкое. Осторожно».

Наименования грузоотправителя и грузополучателя с их адресами наносит транспортная компания в случае необходимости.

ООО ЦИРМИ INFO@CIRMI.RU WWW.GOSZDRAVNADZOR.RU

13. Гарантийные обязательства

Изготовитель гарантирует соответствие опоры требованиям ТУ 32.50.22-032-59261486-2022 при соблюдении правил эксплуатации, хранения, транспортировки, указанных в настоящем руководстве по эксплуатации.

Условием исполнения гарантийных обязательств является наличие на изделии маркировки с его серийным номером.

Изготовитель не несёт ответственности за поломку изделия, которая явилась результатом неправильного использования или изменения конструкции изделия.

Гарантийный срок хранения – 24 месяца с даты изготовления при соблюдении требований к хранению, указанных в настоящем руководстве по эксплуатации.

Гарантийный срок эксплуатации – от 18 до 24 месяцев с даты поставки изделия, в зависимости от условий заключённого государственного контракта и при соблюдении правил эксплуатации, указанных в настоящем руководстве. При продаже в розничной сети гарантийный срок эксплуатации составляет 18 месяцев со дня получения изделия потребителем при соблюдении правил эксплуатации, указанных в настоящем руководстве.

Срок службы устройства составляет 3 года при соблюдении правил эксплуатации, указанных в настоящем руководстве.

Гарантийные обязательства не распространяются на:

- повреждения изделия в результате использования изделия не по назначению;
- повреждения изделия в результате удара или падения;
- повреждения изделия в результате ремонта или модификации изделия лицами, не уполномоченными изготовителем;
- повреждения изделия в результате нарушения правил и условий эксплуатации, технического обслуживания, транспортировки или хранения.

ООО ЦИРМИ INFO@CIRMI.RU WWW.GOSZDRAVNADZOR.RU

14. Сведения об утилизации

По истечении срока службы или порче изделия, исключающих возможность ремонта, необходимо провести дезинфекцию изделия и его утилизацию, согласно нормам СанПиН 2.1.3684-21.

15. Свидетельство о приемке

Опора для стояния «Спутник» исп.1 соответствует всем требованиям ТУ 32.50.22-032-59261486-2022 и признана годной к эксплуатации.

Дата изготовления: .....

Заводской (или серийный) номер: .....

Отметка о приёмке: .....

Подпись продавца*: .....

*ставится только при розничной продаже

С условиями гарантии ознакомлен, изделие проверено, претензий к комплектации, внешнему виду не имею.

Подпись покупателя: .....

Дата: .....

ООО ЦИРМИ INFO@CIRMI.RU WWW.GOSZDRAVNADZOR.RU

16. Гарантийный талон

Наименование изделия: Опора для стояния «Спутник» исп.1

Дата изготовления: .....

Заводской (или серийный) номер: .....

Дата покупки: .....

Владелец: .....

Адрес: .....

Телефон: .....

Дата отправки на ремонт: .....

Отметка о ремонте: .....

Подпись должностного лица предприятия, ответственного за приёмку после ремонта: .....

Изделие проверено, претензий к комплектации, внешнему виду не имею.

Подпись покупателя: .....

Дата получения после ремонта: .....

Гарантия на отремонтированное изделие составляет 6 месяцев с момента получения изделия из ремонта. Если гарантийный срок с момента приобретения изделия составляет более 6 месяцев, то гарантия исчисляется по большему сроку. Также гарантийный срок увеличивается на время нахождения изделия в ремонте. Ремонт изделия во время гарантийного срока осуществляется бесплатно.

ООО ЦИРМИ INFO@CIRMI.RU WWW.GOSZDRAVNADZOR.RU

ООО ЦИРМИ INFO@CIRMI.RU WWW.GOSZDRAVNADZOR.RU

КРУСТ

Возвращаем возможности

Является медицинским изделием

ООО «КРУСТ»

Изготовитель: 620100, РФ, г. Екатеринбург
ул. Луначарского, д. 221, оф. 2

Офис: 143402, РФ, г. Красногорск
Бульвар Строителей, д. 4, стр. 1, БЦ «Кубик»

e-mail: info@krust.ru
тел.: 8 (800) 505-02-85 – отдел тех. поддержки
тел.: 8 (495) 109-06-03 – головной офис (Москва)
тел.: 8 (343) 302-10-22 – офис Екатеринбург

www.krust.ru
www.dostupsreda.ru

ООО ЦИРМИ INFO@CIRMI.RU WWW.GOSZDRAVNADZOR.RU

Всего прошито, пронумеровано
и скреплено печатью
32 (тридцать два) листа(ов)
Прибсиов С.А. Ф.И.О.
личная подпись

Российская Федерация, г. Екатеринбург
Общество с ограниченной ответственностью
«КРУСТ»
ОГРН 1026601768401

ООО ЦИРМИ INFO@CIRMI.RU WWW.GOSZDRAVNADZOR.RU

КРУСТ

Возвращаем возможности

Руководство
по эксплуатации
(паспорт)

Опоры для лежания, стояния,
сидения, ползания и ходьбы
для детей-инвалидов «КРУСТ»
по ТУ 32.50.22-032-59261486-2022

Вариант исполнения:

опора для стояния **«Спутник»** исполнение 2

- ТИПОРАЗМЕР 1
- ТИПОРАЗМЕР 2
- ТИПОРАЗМЕР 3
- ТИПОРАЗМЕР 4

Исполнение узла
регулировки наклона спинки

- БЛОКИРУЕМАЯ ГАЗОВАЯ ПРУЖИНА
- НАПРАВЛЯЮЩАЯ С БАРАШКОМ

ООО ЦИРМИ INFO@CIRMI.RU WWW.GOSZDRAVNADZOR.RU

Содержание

1.	Общие сведения и назначение изделия	3
2.	Относительные медицинские противопоказания	5
3.	Показания к применению	5
4.	Правила безопасности при эксплуатации опоры	6
5.	Конструкция опоры	8
6.	Эксплуатация изделия	15
7.	Технические характеристики	20
8.	Обзор и технические характеристики принадлежностей	22
9.	Комплект поставки	24
10.	Транспортирование и хранение	25
11.	Техническое обслуживание и уход	26
12.	Сведения о маркировке	27
13.	Гарантийные обязательства	28
14.	Сведения об утилизации	28
15.	Свидетельство о приемке	29
16.	Гарантийный талон	30

ООО ЦИРМИ INFO@CIRMI.RU WWW.GOSZDRAVNADZOR.RU

1. Общие сведения и назначение изделия

Опора для стояния «Спутник» исп.2 – предназначена для поддержания правильного положения тела, коррекции патологических поз, постепенной адаптации кровеносной системы и внутренних органов пользователя к нагрузкам в условиях перевода пользователя из горизонтального (положение лёжа) в вертикальное положение тела с фиксацией выбранного угла наклона, а также формирования чувства равновесия при проведении реабилитационных мероприятий.

Тело пользователя фиксируется с помощью регулируемых по высоте и длине грудного, бедренного ремней и ремней для голеней с застёжками, которые крепятся к каркасу опоры в требуемом месте.

Опора может использоваться как в медицинских учреждениях и учреждениях социальной опеки, так и в домашних условиях.

Рис. 1 – Фотографическое изображение общего вида опоры

ВНИМАНИЕ! Перед началом использования изделия внимательно изучите настоящее руководство по эксплуатации. Возможность применения изделия для пользователя требует обязательной консультации с лечащим врачом. Необходимый срок использования опоры, упражнения и их интенсивность должны подбираться лечащим врачом для каждого пользователя индивидуально.

ООО ЦИРМИ INFO@CIRMI.RU WWW.GOSZDRAVNADZOR.RU

Вид контакта с организмом человека: кратковременный контакт с неповрежденной кожей.

Информация о наличии в медицинском изделии лекарственного средства для медицинского применения, материалов животного и (или) человеческого происхождения: не относится к изделию.

Информация о стерильном состоянии медицинского изделия, методе его стерилизации и о порядке действий в случае нарушения стерильной упаковки (если медицинское изделие поставляется в стерильном виде) или, если медицинское изделие поставляется нестерильным, указание на необходимость его стерилизации перед использованием: не относится к изделию.

Информация о природе, типе, а также (при необходимости) об интенсивности и распределении излучения (электромагнитное, ионизирующее, иное) медицинского изделия и способах защиты потребителей и третьих лиц от непреднамеренного излучения в процессе эксплуатации медицинского изделия (если медицинское изделие создает опасный или потенциально опасный уровень излучения при использовании по назначению): не относится к изделию.

Информация о мерах предосторожности, предпринимаемых в случае риска электромагнитных помех, создаваемых медицинским изделием для других медицинских изделий, оборудования и средств связи при проведении и оценке результатов диагностики, лечения или при его применении по назначению (например, электромагнитное излучение медицинского изделия, оказывающее влияние на другое оборудование): не относится к изделию.

Предупреждения и (или) меры предосторожности, предпринимаемые потребителем при применении медицинского изделия, содержащего лекарственное средство для медицинского применения, материал животного и (или) человеческого происхождения, материалы, которые являются канцерогенными, мутагенными или токсичными, возможное выделение или вымывание которых приводит к сенсибилизации, аллергической реакции или отрицательно влияет на репродуктивную функцию: не относится к изделию.

ООО ЦИРМИ INFO@CIRMI.RU WWW.GOSZDRAVNADZOR.RU

2. Относительные медицинские противопоказания

Наличие у пользователя следующих нарушений:

- Значительно выраженные нарушения статики и координации движений (гиперкинетические, атактические нарушения).
- Эпилептические припадки с нарушением сознания, резистентные к терапии.
- Значительно выраженные нарушения нейромышечных, скелетных и связанных с движением (статодинамических) функций (значительно выраженный тетрапарез, значительно выраженная верхняя параплегия).
- Выраженные, значительно выраженные нарушения функций сердечно-сосудистой системы и дыхательной системы (при переводе пользователя в вертикальное положение).
- Значительно выраженные нарушения психических функций, проявляющиеся выраженным интеллектуальным дефектом и (или) значительно выраженными нарушениями поведения.

3. Показания к применению

Стойкие выраженные нарушения нейромышечных, скелетных и связанных с движением (статодинамических) функций, приводящие к нарушению стояния, вследствие:

- Заболеваний и последствий травм центральной нервной системы.
- Заболеваний и последствий травм периферической нервной системы.
- Заболеваний, последствий травм и деформаций нижних конечностей, таза и позвоночника.

ООО ЦИРМИ INFO@CIRMI.RU WWW.GOSZDRAVNADZOR.RU

4. Правила безопасности при эксплуатации опоры

Если изделие находилось при температуре ниже +10°С, то перед эксплуатацией оно должно быть выдержано в помещении при температуре окружающего воздуха плюс (20 ± 5) °С не менее 12 часов в упаковке.
Распаковать изделие и проверить целостность покрытия. Проверить комплектацию.

Для эксплуатации изделия предъявляются следующие условия:	» температура от +10 до +35°С; » относительная влажность не более 80% при +25С; » остальные требования - по ГОСТ 15150-69 (УХЛ 4.2).

Изделие не является стойким к возгоранию.

При эксплуатации изделия держите его на расстоянии не менее 1 м от кухонных нагревательных приборов и зажигательных приборов с открытым пламенем.

ООО ЦИРМИ INFO@CIRMI.RU WWW.GOSZDRAVNADZOR.RU

При использовании опоры требуется соблюдать меры безопасности, изложенные в настоящем руководстве.

» Перед эксплуатацией опоры проверить все соединения на прочность, а также наличие всех креплений. При необходимости подтяните барашки.

» При обнаружении повреждений, не позволяющих выполнять функции опоры, указанные в настоящем руководстве, эксплуатация опоры запрещена.

» В случае обнаружения неисправности не пытайтесь исправить самостоятельно, обратитесь к поставщику изделия.

» Перед размещением пользователя на опоре необходимо зафиксировать колёса тормозами;

» Соблюдайте порядок эксплуатации при размещении пользователя в опоре.

» Опора предназначена для использования исключительно в помещении.

» Запрещается любыми способами перемещать опору с находящимся на ней пользователем.

» Рама с колёсами опоры не предназначена для преодоления порогов, лестниц и других препятствий. Колёса опоры служат для облегчения перемещения опоры без нагрузки.

» Не оставляйте пользователя в опоре без присмотра.

» В случае негативных реакций у пользователя (потеря сознания, появление ушибов, побледнение кожи и т.д.), немедленно снимите пользователя с опоры. Решение о дальнейшем использовании опоры пользователем принимает лечащий врач.

» Опора поставляется в собранном виде, не рекомендуется самостоятельно разбирать изделие.

ООО ЦИРМИ INFO@CIRMI.RU WWW.GOSZDRAVNADZOR.RU

5. Конструкция опоры

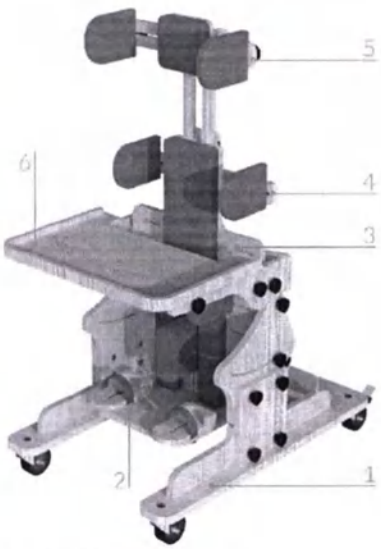

Рис. 2 – Общий вид опоры

Опора (см. рис. 2) состоит из основания (1) и ложа, включающего в себя следующие части: узел подножки (2), узел для туловища (3), плечевой фиксатор (4), подголовник (5) и столик (6). При необходимости плечевые фиксаторы могут быть использованы в качестве боковых упоров для спинки.

Основание (рис. 3)

Основание состоит из каркаса (1) на четырёх колёсах (2) с тормозами, двух пластин (3), двух боковин (4), к которым крепится ложе опоры, и направляющей (4), служащей для изменения угла наклона ложа. Узел регулировки угла наклона опоры может быть выполнен в виде направляющей или блокируемой газовой пружины (вид исполнения узла регулировки угла наклона опоры указан на стр. 1).

Вы можете изменить высоту установки ложа двумя способами:

1. Ослабьте четыре барашка (5) на направляющей (6) (при наличии газовой пружины, вместо ослабления барашков (5), нажмите и удерживайте педаль сзади опоры), разберите по два крепежа (7) на правой и левой пластинах (3). После этого опустите ложе вниз и зафиксируйте его с использованием отверстий (8) и снятых ранее крепежей (7), а затем затяните четыре барашка (5) (при наличии газовой пружины, вместо затягивания барашков (5), отпустите педаль сзади опоры).

ООО ЦИРМИ INFO@CIRMI.RU WWW.GOSZDRAVNADZOR.RU

2. Ослабьте четыре барашка (5) на направляющей (6) (при наличии газовой пружины, вместо ослабления барашков (5), нажмите и удерживайте педаль сзади опоры), разберите по два крепежа (9) на правой и левой пластинах (3). После этого опустите ложе вниз и зафиксируйте его с использованием отверстий (10) и снятых ранее крепежей (9), а затем затяните четыре барашка (5) (при наличии газовой пружины, вместо затягивания барашков (5), отпустите педаль сзади опоры).

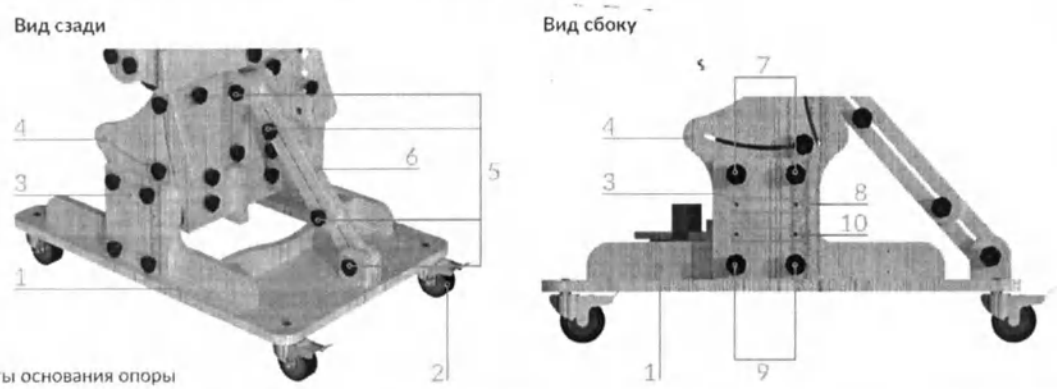

Рис. 3 – Элементы основания опоры

ВНИМАНИЕ!

Изменение установки высоты ложа рекомендуется осуществлять вдвоём для удержания его от падения:

» первый удерживает и меняет расположение ложа;

» второй разбирает и вновь устанавливает крепежи (6), ослабляет и фиксирует барашки (5) и (7).

ООО ЦИРМИ INFO@CIRMI.RU WWW.GOSZDRAVNADZOR.RU

Узел подножки (рис. 4)

Подножка (1) представляет из себя горизонтальную пластину на которой размещаются фиксаторы стоп (2), которые удерживают стопы пользователя с помощью регулируемых по длине ремней. Для дополнительной фиксации пользователя можно использовать регулируемые по высоте и длине ремни для голеней, которые крепятся к каркасу опоры в требуемом месте.

Для изменения высоты размещения подножки (1) ослабьте два барашка (3), расположенных с задней части опоры, установите подножку на необходимую высоту и снова надёжно затяните барашки.

Для регулировки фиксаторов стоп (2) используйте барашки (4), расположенные снизу подножки (1). Вы можете изменить расстояние между фиксаторами стоп, а также отрегулировать фиксаторы стоп по вылету.

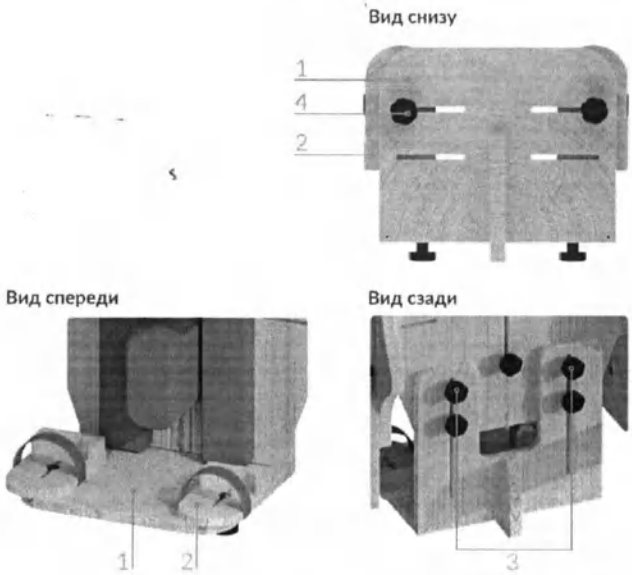

Рис. 4 – Регулировка элементов узла подножки

ООО ЦИРМИ INFO@CIRMI.RU WWW.GOSZDRAVNADZOR.RU

Узел для туловища (рис. 5)

Узел для туловища состоит из мягкой спинки (1), двух боковых упоров (2), служащих для поддержки пользователя, двух мягких подушек (3) под бёдра пользователя и абдуктора (4) для разведения ног. Для дополнительной фиксации пользователя можно использовать регулируемые по высоте и длине грудной и бедренный ремни, которые крепятся к каркасу опоры в требуемом месте.

Для регулировки каждого бокового упора (2) ослабьте по два барашка (5) для каждого упора, задайте необходимое положение упорам, а затем снова зафиксируйте барашки (5). Вы можете настроить высоту расположения упоров, для этого полностью выкрутите барашки (5), установите упоры на необходимую высоту, используя прорези (6) и снова закрутите барашки (5).

Для регулировки абдуктора (4) по высоте ослабьте барашек (7), расположенный с задней стороны опоры, передвиньте абдуктор на необходимую высоту и вновь затяните барашек (7). Абдуктор имеет съемный слой, с помощью которого регулируется его жесткость.

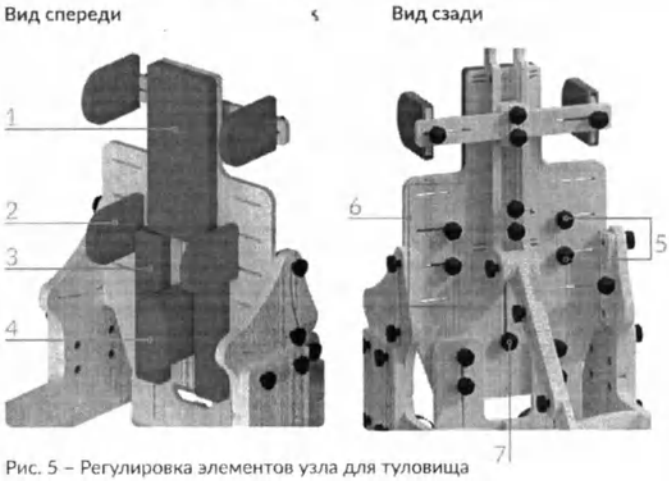

Рис. 5 – Регулировка элементов узла для туловища

ООО ЦИРМИ INFO@CIRMI.RU WWW.GOSZDRAVNADZOR.RU

Плечевой фиксатор (рис. 6)

Плечевой фиксатор имеет два плечевых упора (1) для фиксации плеч пользователя. При необходимости плечевые фиксаторы могут быть использованы в качестве боковых упоров для спинки.

Для регулировки расстояния между плечевыми упорами, используйте барашки (2).

Для изменения высоты расположения плечевого фиксатора, ослабьте гайку в составе крепежа (3), разместите плечевой фиксатор на необходимой высоте и снова затяните гайку.

Для полного демонтажа узла с плечевым фиксатором разберите два крепежа (4), состоящих из барашков и шайб, снимите узел и установите крепежи (4) на прежнее место на опоре.

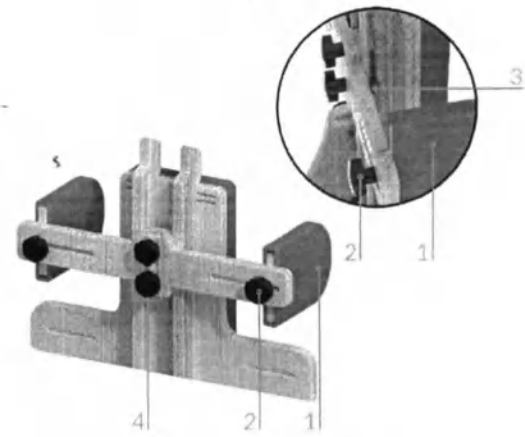

Рис. 6 – Регулировка плечевого фиксатора

ООО ЦИРМИ INFO@CIRMI.RU WWW.GOSZDRAVNADZOR.RU

Подголовник (рис. 7)

Подголовник состоит из мягкой подушки (1) под голову пользователя и двух упоров (2) для поддержки головы пользователя.

Для регулировки расстояния между упорами подголовника, используйте барашки (3). Для изменения положения подголовника, ослабьте два барашка (4), а затем выставите необходимый вылет, угол и высоту расположения подголовника, далее снова затяните барашки (4).

В комплект поставки опоры может быть включён анатомический подголовник (наличие анатомического подголовника в комплекте см. в таблице на стр. 22-23).

Положения сочленений анатомического подголовника регулируются усилием рук и настраиваются под голову пользователя. При необходимости изменения сопротивления можно ослабить или затянуть болты в звеньях анатомического подголовника.

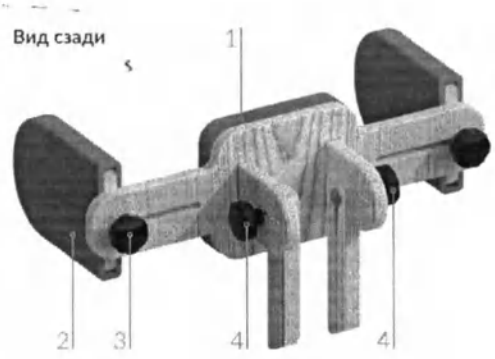

Рис. 7 – Регулировка подголовника

ООО ЦИРМИ INFO@CIRMI.RU WWW.GOSZDRAVNADZOR.RU

Столик (рис. 8)

Столик (1) служит для организации занятий и проведения упражнений. Дополнительно на столик можно установить насадку для защиты поверхности, если она входит в комплект поставки (наличие насадки в комплекте см. в таблице на стр. 22-23). Для установки насадки открутите барашки на столике, установите насадку и вновь закрутите барашки, зафиксировав насадку на столике.

Для регулировки вылета столика (1) ослабьте два барашка (2) с левой и с правой сторон столика, расположите столик на необходимом расстоянии и снова зафиксируйте барашки (2).

Для изменения высоты расположения столика, ослабьте гайку в составе крепежа (5), разместите столик на необходимой высоте и снова затяните гайку. Для регулировки угла наклона столика ослабьте барашки (3) и (4) с левой и правой сторон, установите необходимый наклон столика, а затем снова затяните барашки (3) и (4).

Стандартный столик (1) можно заменить на другие столики, если они входят в комплект поставки (наличие дополнительных столиков в комплекте см. в таблице на стр. 22-23): на столик с тренажёрами, служащий для выполнения упражнений для тренировки верхних конечностей, либо на столик с ванночкой, служащий для проведения упражнений и игр с водой. Также в комплект поставки может входить большой столик (наличие большого столика в комплекте см. в таблице на стр. 22-23), который имеет увеличенный размер по сравнению со стандартным. Если в комплект поставки входит большой столик, то он поставляется вместо стандартного.

Для замены стандартного столика (1) на другой тип столика полностью разберите крепежи (2) с левой и с правой сторон столика, разместите на опоре другой столик и зафиксируйте его крепежами (2). Для полного демонтажа узла столика разберите два крепежа (6), состоящих из барашков и шайб, снимите узел столика через верх опоры и установите крепежи (6) на прежнее место на опоре.

Вид сзади

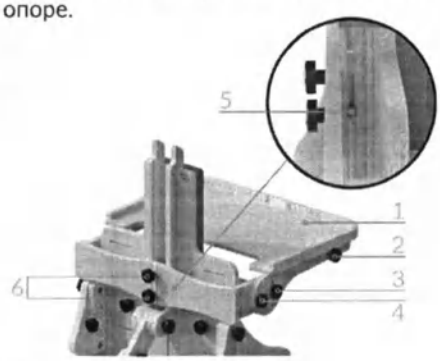

Рис. 8 – Регулировка столика

ООО ЦИРМИ INFO@CIRMI.RU WWW.GOSZDRAVNADZOR.RU

6. Эксплуатация изделия

Ввод в эксплуатацию:

» Не рекомендуется помещать пользователя в опору в состоянии беспокойства или плача, необходима предварительная подготовка в виде массажа, растяжки.

» При наличии контрактур суставы пользователя зафиксировать ортезами.

» На ноги пользователя необходимо надевать обувь. Рекомендует использовать ортопедическую обувь.

» Перед помещением пользователя в опору нужно убедиться, что все барашки зафиксированы.

» Допускается перемещать опору только при отсутствии пользователя в опоре.

Порядок эксплуатации:

» Пользователь должен размещаться на ложе ровно, конечности пользователя должны располагаться симметрично относительно туловища.

» Одежда пользователя не должна образовывать складки при при размещении в опоре.

» Первоначально размещайте пользователя в горизонтальном положении, постепенно увеличивая время пребывания пользователя в опоре и угол наклона ложа (вплоть до вертикального).

» Проконсультируйтесь с лечащим врачом для подбора оптимального времени пребывания пользователя в опоре.

» Если пользователь уже может находиться в вертикальном положении, то вы можете постепенно расслаблять грудной ремень и ремни для бёдер и голеней.

ООО ЦИРМИ INFO@CIRMI.RU WWW.GOSZDRAVNADZOR.RU

Для размещения пользователя в опоре руководствуйтесь следующими шагами:

1. Установите опору на ровную поверхность и зафиксируйте тормоза колёс опоры.
2. Установите ложе в необходимое положение: «Стоя», «Лёжа» или промежуточное положение. Закрепите все барашки.
3. Настройте высоту установки ложа, высоту подножки, положение фиксаторов стопы и абдуктора.
4. Расстегните все фиксирующие ремни на опоре.
5. Разместите пользователя в опоре и закрепите его с помощью грудного ремня и ремней для бёдер и голеней.
6. Закрепите стопы пользователя с помощью ремней фиксаторов стопы.
7. Далее отрегулируйте положение боковых упоров для спинки и плечевых упоров.
8. Настройте высоту подголовника и положение боковых упоров подголовника.
9. После этого можно настроить положение столика.

ООО ЦИРМИ INFO@CIRMI.RU WWW.GOSZDRAVNADZOR.RU

Изменение положения опоры

Опора имеет два основных положения: стоя и лёжа (см. рис. 9). Также для опоры доступна установка ложа в промежуточное положение.

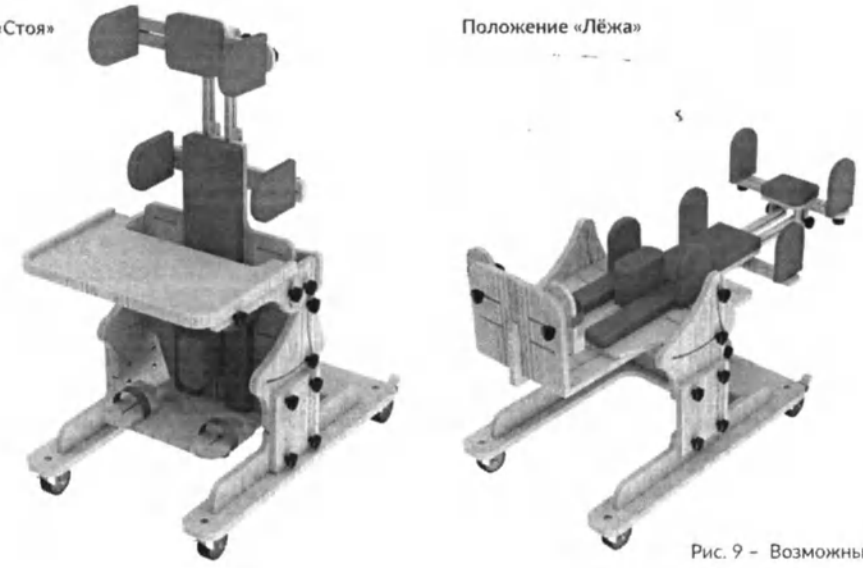

Рис. 9 – Возможные положения опоры

ООО ЦИРМИ INFO@CIRMI.RU WWW.GOSZDRAVNADZOR.RU

Приведение опоры в положение «Лёжа» производится согласно следующим шагам (рис. 10):

1. Демонтируйте с опоры узел столика (1) руководствуясь описанием выше и рис. 8. Если ложе опоры необходимо перевести в промежуточное (не горизонтальное) положение, то допускается оставить узел столика на опоре.
2. Придерживая ложе опоры ослабьте барашки (2) и (3) с левой и с правой сторон опоры.
3. Ослабьте четыре барашка (4) на направляющей и переведите ложе в горизонтальное (или промежуточное) положение. При установке ложа в горизонтальное положение барашек (2) переместится в точку «А», а барашек (3) - в точку «Б». Зафиксируйте четыре барашка (4), а затем затяните барашки (2) и (3) в новых положениях.
4. При наличии блокируемой газовой пружины вместо шага 3 выполните следующие действия: нажмите педаль сзади опоры и одновременно установите ложе в горизонтальное (или промежуточное) положение, а затем - зафиксируйте результат, отпустив педаль. После этого затяните барашки (2) и (3) в новых положениях.

Рис. 10 – Перевод опоры из положения «Стоя» в положение «Лёжа»

ООО ЦИРМИ INFO@CIRMI.RU WWW.GOSZDRAVNADZOR.RU

Приведение опоры в положение «Стоя» производится согласно следующим шагам (рис. 11):

1. Придерживая ложе опоры ослабьте барашки (1) и (2) с левой и с правой сторон опоры.
2. Ослабьте четыре барашка (3) на направляющей и переведите ложе в вертикальное (или промежуточное) положение. При установке ложа в вертикальное положение барашек (1) переместится в точку «А», а барашек (2) – в точку «Б». Зафиксируйте четыре барашка (3), а затем затяните барашки (1) и (2) в новых положениях.
3. При наличии блокируемой газовой пружины вместо шага 2 выполните следующие действия: нажмите педаль сзади опоры и одновременно установите ложе в вертикальное (или промежуточное) положение, а затем – зафиксируйте результат, отпустив педаль. После этого затяните барашки (1) и (2) в новых положениях.

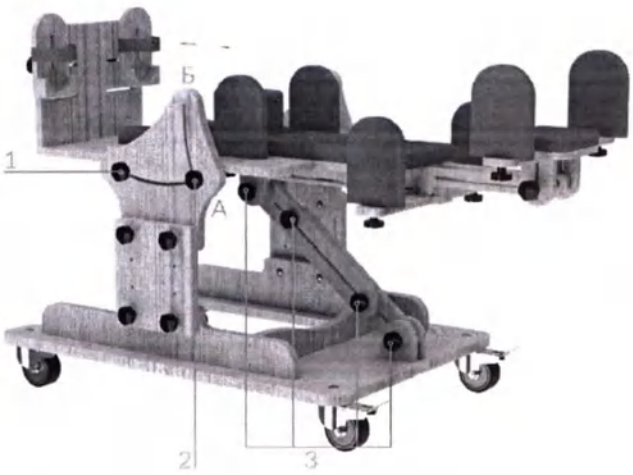

Рис. 11 – Перевод опоры из положения «Лёжа» в положение «Стоя»

ООО ЦИРМИ INFO@CIRMI.RU WWW.GOSZDRAVNADZOR.RU

7. Технические характеристики

Типоразмеры опор

Данная опора изготавливается в четырёх типоразмерах. Габаритные характеристики для опор разных типоразмеров (допуск 5 мм).

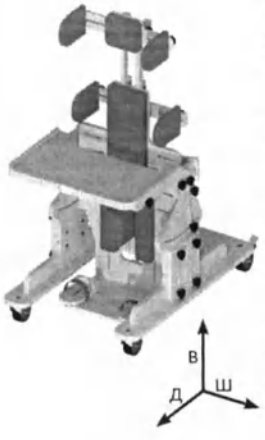

Рис. 12 – Определение габаритных размеров

	Размер 1	Размер 2	Размер 3	Размер 4
Длина в положении стоя*, мм	800	900	1000	1200
Ширина в положении стоя*, мм	550	550	670	670
Высота в положении стоя*, мм	1065	1285	1540	1740
Длина в положении лежа*, мм	1070	1285	1510	1705
Ширина в положении лежа*, мм	550	550	670	670
Высота в положении лежа (без столика и фиксаторов стопы)*, мм	580	630	720	820
Макс. масса пользователя, кг (допустимая нагрузка 1кг≈10Н)	35	50	70	90
Масса опоры, допуск ±1,5 кг	19,7	20,9	23,5	25,7

* Опора сложена. Значения указаны без учёта метизов.

ООО ЦИРМИ INFO@CIRMI.RU WWW.GOSZDRAVNADZOR.RU

21

Функциональные размеры опоры допуск ±5 мм за исключением высоты насадки на столик, для которой допуск ±1 мм и ±2 градуса

	Размер 1	Размер 2	Размер 3	Размер 4
Угол наклона ложа, град	90 - 180	90 - 180	90 - 180	90 - 180
Длина столика, мм	350	350	410	410
Ширина столика, мм	520	520	640	640
Расстояние от внутренней кромки столика до спинки, мм	85 - 210	140 - 270	180 - 310	180 - 310
Расстояние от столика до фиксаторов стоп, мм	420 - 770	500 - 870	600 - 1150	600 - 1360
Угол наклона столика относительно спинки, град	60 - 120	60 - 120	60 - 120	60 - 120
Ширина спинки, мм	150 - 355	210 - 410	260 - 535	330 - 535
Длина спинки, мм	340	450	550	650
Расстояние между плечевыми упорами, мм	160 - 325	160 - 420	160 - 460	160 - 460
Высота от основания до подголовника, мм	810 - 1110	970 - 1330	1190 - 1670	1340 - 1790

ООО ЦИРМИ INFO@CIRMI.RU WWW.GOSZDRAVNADZOR.RU

8. Обзор и технические характеристики принадлежностей

Настоящее руководство описывает полную комплектацию опоры со всеми принадлежностями, но в зависимости от комплектации опора может включать в себя только часть принадлежностей либо вообще не включать принадлежности: Анатомический подголовник, Насадка на столик, Большой столик, Столик с тренажёрами, Столик с ванночкой.
На этапе комплектации в таблицу ниже заносится отметка, указывающая на конкретную принадлежность, которая будет входить в комплект поставки.

Технические характеристики принадлежностей указаны (допуск ±5 мм)

Анатомический подголовник

	Размер 1	Размер 2	Размер 3	Размер 4
Габаритные размеры, Д x Ш x В, мм	205 x 280 x 110			
Масса, допуск ±0,2, кг	1,05			

Насадка на столик
(допуск для высоты ±1 мм)

	Размер 1	Размер 2	Размер 3	Размер 4
Габаритные размеры, Д x Ш x В, мм	335 x 490 x 3		395 x 610 x 3	
Масса, допуск ±0,05, кг	0,45		0,6	

ООО ЦИРМИ INFO@CIRMI.RU WWW.GOSZDRAVNADZOR.RU

2

Большой столик

	Размер 1	Размер 2	Размер 3	Размер 4
Габаритные размеры, Д x Ш x В, мм	Не поставляется		700 x 550 x 60	
Масса, допуск ±0,2, кг	Не поставляется		2,2	

Столик с тренажёрами

	Размер 1	Размер 2	Размер 3	Размер 4
Габаритные размеры, Д x Ш x В, мм	350 x 520 x 120	350 x 520 x 150	410 x 640 x 150	
Масса, допуск ±0,2, кг	1,65	1,7	1,75	

Столик с ванночкой

	Размер 1	Размер 2	Размер 3	Размер 4
Габаритные размеры, Д x Ш x В, мм	350 x 520 x 95		410 x 640 x 95	
Масса, допуск ±0,1, кг	1,5		2	

ООО ЦИРМИ INFO@CIRMI.RU WWW.GOSZDRAVNADZOR.RU

9. Комплект поставки

В состав комплекта входят следующие компоненты:

- Опора для стояния «Спутник» исп.2 (типоразмер, см. стр. 1) – 1 шт.
- Индивидуальная упаковка – 1 шт.
- Руководство по эксплуатации (паспорт) – 1 шт.
- Принадлежности (см. таблицу на стр. 22-23)

ООО ЦИРМИ INFO@CIRMI.RU WWW.GOSZDRAVNADZOR.RU

10. Транспортирование и хранение

Изделие должно транспортироваться в транспортной таре. Транспортную тару с изделием можно перевозить любыми крытыми транспортными средствами в соответствии с правилами перевозки грузов, действующими на каждом виде транспорта.

Размещение и крепление тары в транспортных средствах должно обеспечивать её устойчивое положение, исключая возможность смещения и ударов её о другие тары и о стенки транспортных средств. При транспортировании тару не кантовать.

Условия транспортирования изделия в части воздействия климатических факторов должны соответствовать условиям хранения 5 по ГОСТ 15150-69.

Эксплуатационное транспортирование изделия следует осуществлять в упаковке изготовителя и условиях не жестче условий эксплуатации изделий категории 2 по ГОСТ 15150-69.

Изделие должно храниться в упаковке изготовителя. На время хранения допускается упакованные изделия размещать в транспортной таре. Изделие следует хранить на стеллажах склада на расстоянии не менее 1 м от нагревательных приборов в местах, защищённых от агрессивных сред.

Условия хранения изделия в части воздействия климатических факторов должны соответствовать условиям хранения 2 по ГОСТ 15150-69.

ООО ЦИРМИ INFO@CIRMI.RU WWW.GOSZDRAVNADZOR.RU

11. Техническое обслуживание и уход

Рекомендуется проводить техническое обслуживание изделия непосредственно пред вводом в эксплуатацию, а также в период эксплуатации по необходимости для выявления неисправностей и предупреждения отказов изделия.

Пренебрежение данными рекомендациями и небрежный уход могут привести к сокращению срока службы изделия.

Порядок проведения технического обслуживания:

1. Провести внешний осмотр.
2. Проверить состояние и целостность изделия.
3. Проверить состояние соединений (при необходимости произвести их подтяжку или замену).
4. Удалить загрязнения. Периодически производить дезинфекцию наружных поверхностей по МУ-287-113 раствором 3% перекиси водорода по ГОСТ 177 с добавлением 0,5% моющего средства по ГОСТ 25644.

ВНИМАНИЕ! Запрещается погружать изделие или части изделия в воду.
Запрещается подвергать изделие нагрузкам выше описанных в технических характеристиках.

ООО ЦИРМИ INFO@CIRMI.RU WWW.GOSZDRAVNADZOR.RU

12. Сведения о маркировке

Маркировка изделия соответствует требованиям ГОСТ Р 50444 и содержит:
- наименование, адрес предприятия-изготовителя и его товарный знак;
- наименование изделия;
- обозначение ТУ;
- заводской номер;
- дата выпуска;
- срок службы изделия;
- номер и дата регистрационного удостоверения.

Маркировка наносится на накладной элемент, прикрепляемый к опоре (этикетка).

Маркировка транспортной тары изделия соответствует ГОСТ 14192-96 и содержит:
- манипуляционные знаки: «Беречь от влаги», «Хрупкое. Осторожно».

Наименования грузоотправителя и грузополучателя с их адресами наносит транспортная компания в случае необходимости.

ООО ЦИРМИ INFO@CIRMI.RU WWW.GOSZDRAVNADZOR.RU

13. Гарантийные обязательства

Изготовитель гарантирует соответствие опоры требованиям ТУ 32.50.22-032-59261486-2022 при соблюдении правил эксплуатации, хранения, транспортировки, указанных в настоящем руководстве по эксплуатации.

Условием исполнения гарантийных обязательств является наличие на изделии маркировки с его серийным номером.

Изготовитель не несёт ответственности за поломку изделия, которая явилась результатом неправильного использования или изменения конструкции изделия.

Гарантийный срок хранения – 24 месяца с даты изготовления при соблюдении требований к хранению, указанных в настоящем руководстве по эксплуатации.

Гарантийный срок эксплуатации – от 18 до 24 месяцев с даты поставки изделия, в зависимости от условий заключённого государственного контракта и при соблюдении правил эксплуатации, указанных в настоящем руководстве. При продаже в розничной сети гарантийный срок эксплуатации составляет 18 месяцев со дня получения изделия потребителем при соблюдении правил эксплуатации, указанных в настоящем руководстве.

Срок службы устройства составляет 3 года при соблюдении правил эксплуатации, указанных в настоящем руководстве.

Гарантийные обязательства не распространяются на:

- повреждения изделия в результате использования изделия не по назначению;
- повреждения изделия в результате удара или падения;
- повреждения изделия в результате ремонта или модификации изделия лицами, не уполномоченными изготовителем;
- повреждения изделия в результате нарушения правил и условий эксплуатации, технического обслуживания, транспортировки или хранения.

ООО ЦИРМИ INFO@CIRMI.RU WWW.GOSZDRAVNADZOR.RU

20

14. Сведения об утилизации

По истечении срока службы или порче изделия, исключающих возможность ремонта, необходимо провести дезинфекцию изделия и его утилизацию, согласно нормам СанПиН 2.1.3684-21.

15. Свидетельство о приемке

Опора для стояния «Спутник» исп.2 соответствует всем требованиям ТУ 32.50.22-032-59261486-2022 и признана годной к эксплуатации.

Дата изготовления: .....

Заводской (или серийный) номер: .....

Отметка о приёмке: .....

Подпись продавца*: .....
*ставится только при розничной продаже

С условиями гарантии ознакомлен, изделие проверено, претензий к комплектации, внешнему виду не имею.

Подпись покупателя: .....

Дата: .....

ООО ЦИРМИ INFO@CIRMI.RU WWW.GOSZDRAVNADZOR.RU

16. Гарантийный талон

Наименование изделия: Опора для стояния «Спутник» исп.2

Дата изготовления: .....

Заводской (или серийный) номер: .....

Дата покупки: .....

Владелец: .....

Адрес: .....

Телефон: .....

Дата отправки на ремонт: .....

Отметка о ремонте: .....

Подпись должностного лица предприятия, ответственного за приёмку после ремонта: .....

Изделие проверено, претензий к комплектации, внешнему виду не имею.

Подпись покупателя: .....

Дата получения после ремонта: .....

Гарантия на отремонтированное изделие составляет 6 месяцев с момента получения изделия из ремонта. Если гарантийный срок с момента приобретения изделия составляет более 6 месяцев, то гарантия исчисляется по большему сроку. Также гарантийный срок увеличивается на время нахождения изделия в ремонте. Ремонт изделия во время гарантийного срока осуществляется бесплатно.

ООО ЦИРМИ INFO@CIRMI.RU WWW.GOSZDRAVNADZOR.RU

ООО ЦИРМИ INFO@CIRMI.RU WWW.GOSZDRAVNADZOR.RU

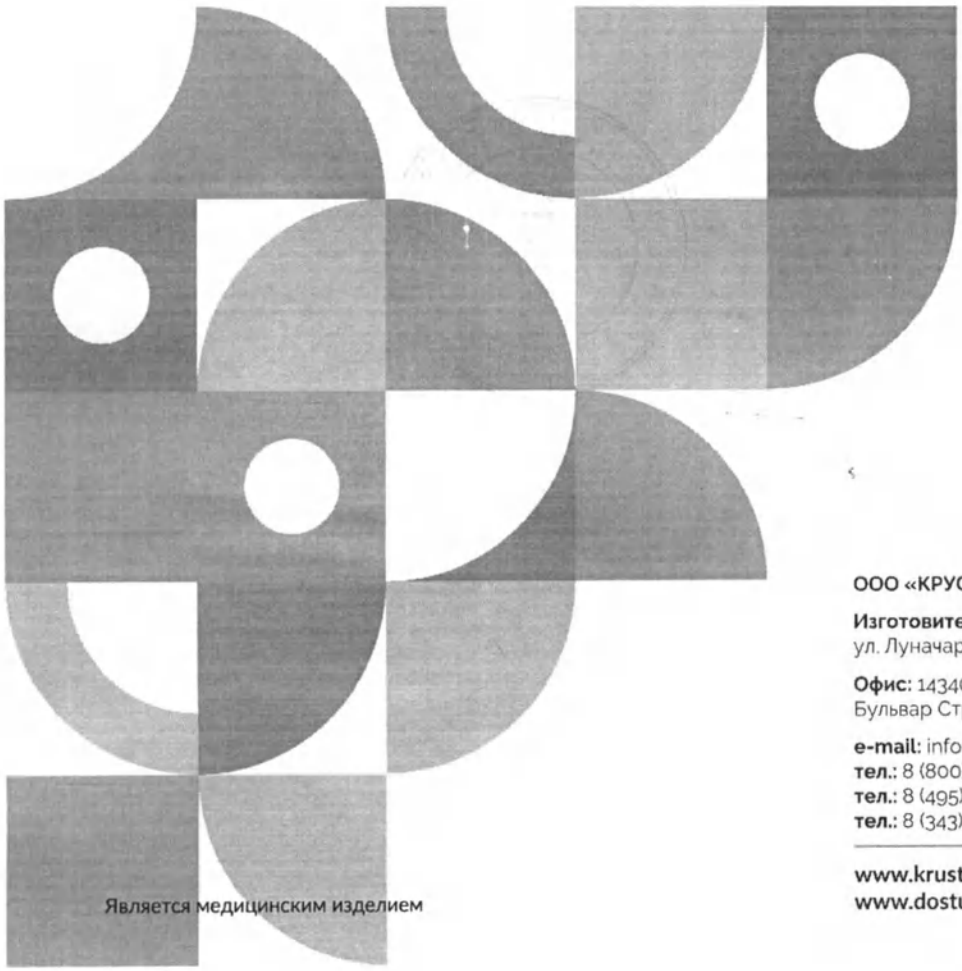

КРУСТ

Возвращаем возможности

Является медицинским изделием

ООО «КРУСТ»

Изготовитель: 620100, РФ, г. Екатеринбург
ул. Луначарского, д. 221, оф. 2

Офис: 143402, РФ, г. Красногорск
Бульвар Строителей, д. 4, стр. 1, БЦ «Кубик»

e-mail: info@krust.ru
тел.: 8 (800) 505-02-85 – отдел тех. поддержки
тел.: 8 (495) 109-06-03 – головной офис (Москва)
тел.: 8 (343) 302-10-22 – офис Екатеринбург

www.krust.ru
www.dostupsreda.ru

ООО ЦИРМИ INFO@CIRMI.RU WWW.GOSZDRAVNADZOR.RU

Всего прошито, пронумеровано
и скреплено печатью
32 (тридцать два) листа(ов)

Грибанов С.А. Ф.И.О.

личная подпись

Общество с ограниченной ответственностью «КРУСТ» Российская Федерация г. Екатеринбург ОГРН 1026601768401

ООО ЦИРМИ INFO@CIRMI.RU WWW.GOSZDRAVNADZOR.RU

КРУСТ

Возвращаем возможности

Руководство
по эксплуатации
(паспорт)

Опоры для лежания, стояния, сидения, ползания и ходьбы для детей-инвалидов «КРУСТ» по ТУ 32.50.22-032-59261486-2022

Вариант исполнения:

опора для стояния **«Солнце»** исполнение 1

- ТИПОРАЗМЕР 1
- ТИПОРАЗМЕР 2
- ТИПОРАЗМЕР 3

Исполнение узла регулировки наклона спинки

- БЛОКИРУЕМАЯ ГАЗОВАЯ ПРУЖИНА
- НАПРАВЛЯЮЩАЯ С БАРАШКОМ

Расположение пользователя

- ПЕРЕДНЕОПОРНОЕ
- ПЕРЕДНЕ- И ЗАДНЕОПОРНОЕ

ООО ЦИРМИ INFO@CIRMI.RU WWW.GOSZDRAVNADZOR.RU

Содержание

1.	Общие сведения и назначение изделия	3
2.	Относительные медицинские противопоказания	5
3.	Показания к применению	5
4.	Правила безопасности при эксплуатации опоры	6
5.	Конструкция опоры	8
6.	Эксплуатация изделия	14
7.	Технические характеристики	18
8.	Обзор и технические характеристики принадлежностей	20
9.	Комплект поставки	22
10.	Транспортирование и хранение	23
11.	Техническое обслуживание и уход	24
12.	Сведения о маркировке	25
13.	Гарантийные обязательства	26
14.	Сведения об утилизации	26
15.	Свидетельство о приемке	27
16.	Гарантийный талон	28

ООО ЦИРМИ INFO@CIRMI.RU WWW.GOSZDRAVNADZOR.RU

1. Общие сведения и назначение изделия

Опора для стояния «Солнце» исп.1 – предназначена для поддержания правильного положения тела, коррекции патологических поз, постепенной адаптации кровеносной системы и внутренних органов пользователя к нагрузкам в условиях перевода пользователя из горизонтального (положение лёжа) в вертикальное положение тела с фиксацией выбранного угла наклона, а также формирования чувства равновесия при проведении реабилитационных мероприятий.
Дополнительно опора имеет возможность пользователя в положение лёжа на животе под наклоном вперёд с фиксацией выбранного угла наклона. В случае необходимости использования опоры лёжа/стоя только на животе она изготавливается без подголовника. В зависимости от положения тела (лежа на животе или лежа на спине) используется один из двух столиков (передний или задний), а второй демонтируется. Тело пользователя фиксируется с помощью регулируемых по высоте и длине грудного, бедренного ремней и ремней для голеней с застёжками, которые крепятся к каркасу опоры в требуемом месте. В положении лёжа на животе нижняя часть ложа или упоры для икр используются для упора колен. Опора может использоваться как в медицинских учреждениях и учреждениях социальной опеки, так и в домашних условиях.

Рис. 1 – Фотографическое изображение общего вида опоры

ВНИМАНИЕ! Перед началом использования изделия внимательно изучите настоящее руководство по эксплуатации. Возможность применения изделия для пользователя требует обязательной консультации с лечащим врачом. Необходимый срок использования опоры, упражнения и их интенсивность должны подбираться лечащим врачом для каждого пользователя индивидуально.

ООО ЦИРМИ INFO@CIRMI.RU WWW.GOSZDRAVNADZOR.RU

Вид контакта с организмом человека: кратковременный контакт с неповрежденной кожей.

Информация для проверки правильности установки (монтажа) медицинского изделия и его готовности к безопасной работе эксплуатации: не относится к изделию.

Информация о стерильном состоянии медицинского изделия, методе его стерилизации и о порядке действий в случае нарушения стерильной упаковки (если медицинское изделие поставляется в стерильном виде) или, если медицинское изделие поставляется нестерильным, указание на необходимость его стерилизации перед использованием: не относится к изделию.

Информация о природе, типе, а также (при необходимости) об интенсивности и распределении излучения (электромагнитное, ионизирующее, иное) медицинского изделия и способах защиты потребителей и третьих лиц от непреднамеренного излучения в процессе эксплуатации медицинского изделия (если медицинское изделие создает опасный или потенциально опасный уровень излучения при использовании по назначению): не относится к изделию.

Информация о мерах предосторожности, предпринимаемых в случае риска электромагнитных помех, создаваемых медицинским изделием для других медицинских изделий, оборудования и средств связи при проведении и оценке результатов диагностики, лечения или при его применении по назначению (например, электромагнитное излучение медицинского изделия, оказывающее влияние на другое оборудование): не относится к изделию.

Предупреждения и (или) меры предосторожности, предпринимаемые потребителем при применении медицинского изделия, содержащего лекарственное средство для медицинского применения, материал животного и (или) человеческого происхождения, материалы, которые являются канцерогенными, мутагенными или токсичными, возможное выделение или вымывание которых приводит к сенсибилизации, аллергической реакции или отрицательно влияет на репродуктивную функцию: не относится к изделию.

ООО ЦИРМИ INFO@CIRMI.RU WWW.GOSZDRAVNADZOR.RU

2. Относительные медицинские противопоказания

Наличие у пользователя следующих нарушений:

- Значительно выраженные нарушения статики и координации движений (гиперкинетические, атактические нарушения).
- Эпилептические припадки с нарушением сознания, резистентные к терапии.
- Значительно выраженные нарушения нейромышечных, скелетных и связанных с движением (статодинамических) функций (значительно выраженный тетрапарез, значительно выраженная верхняя параплегия).
- Выраженные, значительно выраженные нарушения функций сердечно-сосудистой системы и дыхательной системы (при переводе пользователя в вертикальное положение).
- Значительно выраженные нарушения психических функций, проявляющиеся выраженным интеллектуальным дефектом и (или) значительно выраженными нарушениями поведения.

3. Показания к применению

Стойкие выраженные нарушения нейромышечных, скелетных и связанных с движением (статодинамических) функций, приводящие к нарушению стояния, вследствие:

- Заболеваний и последствий травм центральной нервной системы.
- Заболеваний и последствий травм периферической нервной системы.
- Заболеваний, последствий травм и деформаций нижних конечностей, таза и позвоночника.

ООО ЦИРМИ INFO@CIRMI.RU WWW.GOSZDRAVNADZOR.RU

4. Правила безопасности при эксплуатации опоры

Если изделие находилось при температуре ниже +10°С, то перед эксплуатацией оно должно быть выдержано в помещении при температуре окружающего воздуха плюс (20 ± 5) °С не менее 12 часов в упаковке.
Распаковать изделие и проверить целостность покрытия. Проверить комплектацию.

Для эксплуатации изделия предъявляются следующие условия:	» температура от +10 до +35°С; » относительная влажность не более 80% при +25°С; » остальные требования - по ГОСТ 15150-69 (УХЛ 4.2).

Изделие не является стойким к возгоранию.

При эксплуатации изделия держите его на расстоянии не менее 1 м от кухонных нагревательных приборов и зажигательных приборов с открытым пламенем.

ООО ЦИРМИ INFO@CIRMI.RU WWW.GOSZDRAVNADZOR.RU

При использовании опоры требуется соблюдать меры безопасности, изложенные в настоящем руководстве.

- Перед эксплуатацией опоры проверить все соединения на прочность, а также наличие всех креплений. При необходимости подтяните барашки.
- При обнаружении повреждений, не позволяющих выполнять функции опоры, указанные в настоящем руководстве, эксплуатация опоры запрещена.
- В случае обнаружения неисправности не пытайтесь исправить самостоятельно, обратитесь к поставщику изделия.
- Перед размещением пользователя на опоре необходимо зафиксировать колёса тормозами.
- Соблюдайте порядок эксплуатации при размещении пользователя в опоре.
- Опора предназначена для использования исключительно в помещении.
- Не допускается использование опоры в помещениях с непрочным полом и на поверхности, имеющей значительные неровности.
- Запрещается любыми способами перемещать опору с находящимся на ней пользователем.
- Рама с колёсами опоры не предназначена для преодоления порогов, лестниц и других препятствий. Колёса опоры служат для облегчения перемещения опоры без нагрузки.
- Не оставляйте пользователя в опоре без присмотра.
- В случае негативных реакций у пользователя (потеря сознания, появление ушибов, побледнение кожи и т.д.), немедленно снимите пользователя с опоры. Решение о дальнейшем использовании опоры пользователем принимает лечащий врач.
- Опора поставляется в собранном виде, не рекомендуется самостоятельно разбирать изделие.

ООО ЦИРМИ INFO@CIRMI.RU WWW.GOSZDRAVNADZOR.RU

5. Конструкция опоры

Рис. 2 – Общий вид опоры

Опора (рис. 2) состоит из основания (1) на четырёх колёсах с тормозами (2) и ложа, включающего в себя следующие части: узел подножки (3), узел спинки (4), узел подголовника (5), передний столик (6) и задний столик (7).

Узел регулировки угла наклона опоры (8) может быть выполнен в виде направляющей или блокируемой газовой пружины (вид исполнения узла регулировки угла наклона опоры указан на стр. 1).

Узел подножки (рис. 3)

Подножка (1) представляет из себя горизонтальную пластину на которой размещаются фиксаторы стоп (2), которые удерживают стопы пользователя с помощью регулируемых по длине ремней. Выше расположены мягкие упоры для икр (3).

Для изменения высоты размещения подножки (1) ослабьте барашки (4), расположенные с левой и правой сторон опоры, установите подножку на необходимую высоту и снова затяните барашки.

ООО ЦИРМИ INFO@CIRMI.RU WWW.GOSZDRAVNADZOR.RU

Для регулировки фиксаторов стоп (2) используйте барашки (5), расположенные снизу подножки (1). Вы можете изменить расстояние между фиксаторами стоп, а также отрегулировать фиксаторы стоп по вылету.

Для регулировки упоров для икр (3) ослабьте барашки (6) с левой и правой сторон опоры, выставите упоры на необходимую высоту и снова затяните барашки. Мягкие накладки упоров для икр являются съёмными и регулируются по ширине креплением в требуемом месте опоры.

Для дополнительной фиксации ног пользователя используйте регулируемые по высоте и длине ремни для голеней с застёжками, которые крепятся к каркасу опоры в требуемом месте.

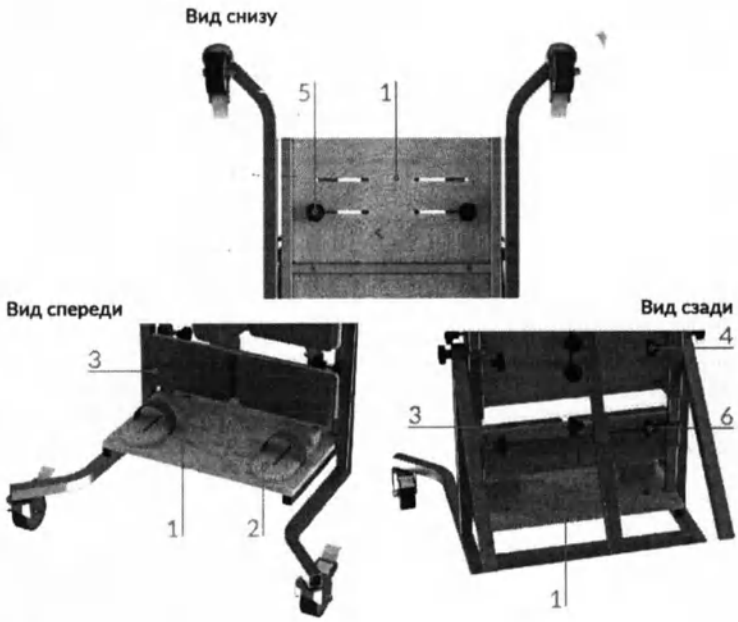

Рис. 3 – Регулировка элементов узла подножки

ООО ЦИРМИ INFO@CIRMI.RU WWW.GOSZDRAVNADZOR.RU

Узел спинки (рис. 4)

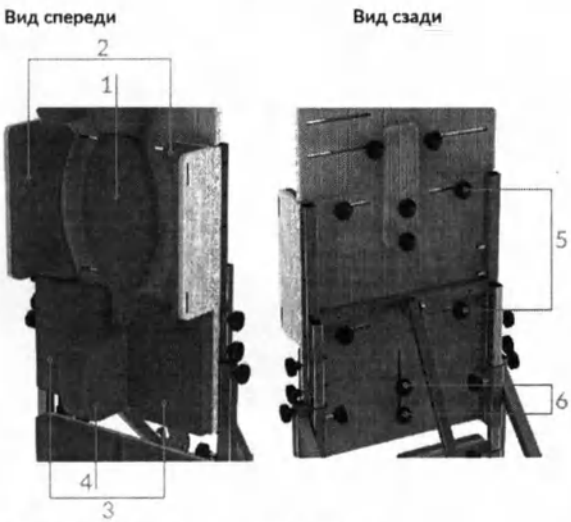

Рис. 4 – Регулировка элементов узла спинки

Узел спинки состоит из мягкой спинки (1), двух боковых ограничителей (2), служащих для поддержки корпуса (грудь, таз) пользователя, двух мягких упоров (3) под бёдра пользователя и абдуктора (4) для разведения ног.

Для регулировки каждого бокового ограничителя (2) ослабьте по два барашка (5) с задней части опоры, задайте необходимое положение ограничителям и снова зафиксируйте барашки (5). При необходимости достижения максимальной ширины спинки демонтируйте ограничители (2).

Для регулировки абдуктора (4) по высоте ослабьте два барашка (6), расположенных с задней части опоры, передвиньте абдуктор на необходимую высоту и вновь затяните барашки (6).

Для дополнительной фиксации пользователя используйте регулируемые по высоте и длине бедренный и грудной ремни с застёжками, которые крепятся к каркасу опоры в требуемом месте.

Мягкие упоры 3 являются съёмными и регулируются по высоте и ширине креплением в требуемом месте опоры.

ООО ЦИРМИ INFO@CIRMI.RU WWW.GOSZDRAVNADZOR.RU

Узел подголовника (рис. 5)

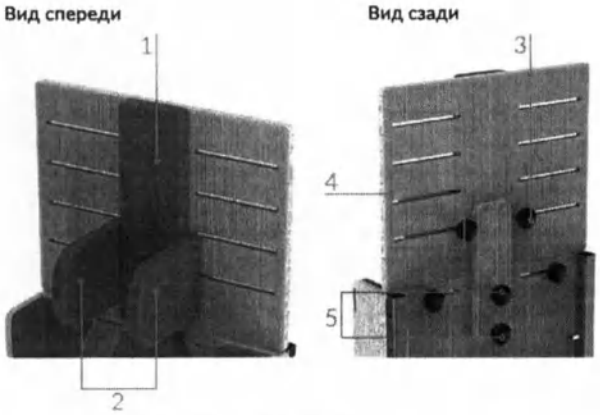

Рис. 5 – Элементы узла подголовника

Узел подголовника состоит из мягкого подголовника (1) и двух боковых упоров (2) для надёжной поддержки головы пользователя.

Для регулировки положения боковых упоров (2) по ширине ослабьте барашки (3) для каждого упора, настройте положение упоров и снова затяните барашки. Для регулировки высоты установки боковых упоров (2), полностью выкрутите барашки (3), установите упоры на необходимую высоту, используя прорези (4), и зафиксируйте упоры ранее выкрученными барашками.

При необходимости вы можете полностью демонтировать узел подголовника. Для этого необходимо, придерживая узел, полностью выкрутить два барашка (5), расположенных с задней части узла.

ООО ЦИРМИ INFO@CIRMI.RU WWW.GOSZDRAVNADZOR.RU

Столики (рис. 6)

Передний столик (1) расположен перед пользователем и служит для организации занятий и проведения упражнений. Дополнительно на передний столик можно установить насадку для защиты поверхности, если она входит в комплект поставки (наличие насадки в комплекте см. в табл. на стр. 20-21). Для установки насадки открутите барашки на столике, установите насадку и вновь закрутите барашки, зафиксировав насадку на столике. Задний столик имеет тазик для проведения упражнений с водой.

Передний или задний столик можно заменить на столик с тренажёрами, если он входит в комплект поставки (наличие столика с тренажёрами в комплекте см. в табл. на стр. 20-21). Столик с тренажёрами служит для выполнения упражнений для тренировки верхних конечностей.

Также в комплект поставки может входить большой столик (наличие большого столика в комплекте см. в табл. на стр. 20-21), который имеет увеличенный размер по сравнению со стандартным. Если в комплект поставки входит большой столик, то он поставляется вместо стандартного переднего столика.

Для замены столика на другой тип столика полностью разберите крепежи (2) с левой и с правой сторон столика, разместите на опоре другой столик и зафиксируйте его крепежами (2). Оба столика заменяются аналогично. Оба столика могут быть использованы в качестве подлокотников.

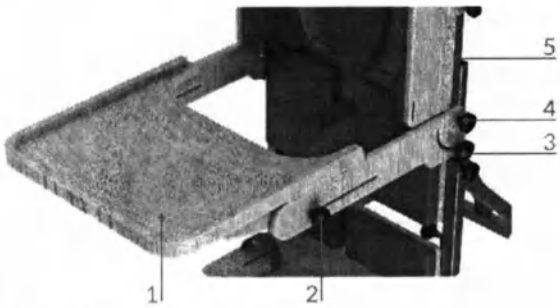

Рис. 6 – Регулировка столика

ООО ЦИРМИ INFO@CIRMI.RU WWW.GOSZDRAVNADZOR.RU

Передний столик (1) обладает следующими возможностями регулировки (задний столик регулируется аналогично):

- Для регулировки столика по вылету ослабьте с двух сторон барашки (2), установите необходимый вылет столика и снова затяните барашки (2).
- Для регулировки угла наклона столика ослабьте барашки (3) и (4) с левой и правой сторон, установите необходимый наклон столика, а затем снова затяните барашки (3) и (4).
- Для регулировки столика по высоте полностью выкрутите с двух сторон барашки (3) и (4), переместите столик вдоль стоек (5) с отверстиями на необходимую высоту и снова зафиксируйте столик с помощью барашков (3) и (4).

Для полного демонтажа переднего столика разберите крепежи (3) и (4) с левой и с правой сторон опоры, а затем снимите столик. Задний столик демонтируется аналогичным способом.

ООО ЦИРМИ INFO@CIRMI.RU WWW.GOSZDRAVNADZOR.RU

6. Эксплуатация изделия

Ввод в эксплуатацию:

- Не рекомендуется помещать пользователя в опору в состоянии беспокойства или плача, необходима предварительная подготовка в виде массажа, растяжки.
- При наличии контрактур суставы пользователя зафиксировать ортезами.
- На ноги пользователя необходимо надевать обувь. Рекомендует использовать ортопедическую обувь.
- Перед помещением пользователя в опору нужно убедиться, что все барашки тщательно зафиксированы.
- Допускается перемещать опору только при отсутствии пользователя в опоре.

Порядок эксплуатации:

- Пользователь должен размещаться на ложе ровно, конечности пользователя должны располагаться симметрично относительно туловища.
- Одежда пользователя не должна образовывать складки при размещении в опоре.
- Первоначально размещайте пользователя в горизонтальном положении, постепенно увеличивая время пребывания пользователя в опоре и угол наклона ложа (вплоть до вертикального).
- Проконсультируйтесь с лечащим врачом для подбора оптимального времени пребывания пользователя в опоре.
- Если пользователь уже может находиться в вертикальном положении, то вы можете постепенно расслаблять грудной ремень и ремни для бёдер и голеней.

ООО ЦИРМИ INFO@CIRMI.RU WWW.GOSZDRAVNADZOR.RU

Для размещения пользователя в опоре руководствуйтесь следующими шагами:

1. Установите опору на ровную поверхность и зафиксируйте тормоза колёс опоры.
2. Установите ложе в необходимое положение: «Стоя», «Лёжа» или промежуточное положение. Закрепите все барашки.
3. Настройте высоту подножки, положение фиксаторов стоп, упоров для икр и абдуктора.
4. Расстегните все фиксирующие ремни на опоре.
5. Демонтируйте столики.
6. Разместите пользователя в опоре и закрепите его с помощью грудного ремня и ремней для бёдер и голеней.
7. Закрепите стопы пользователя с помощью ремней фиксаторов стоп.
8. Далее отрегулируйте положение боковых ограничителей и боковых упоров.
9. После этого можно настроить положение столика.

Изменение положения опоры

Опора имеет два основных положения: стоя и лёжа (см. рис. 7). Также для опоры доступна установка ложа в промежуточное положение. При размещении пользователя в положении лёжа на животе нижняя часть ложа (упоры под бёдра) или упоры для икр используются для упора колен пользователя. Локти пользователя допускается размещать на подушке, закрывающей щель между столиком и ложем.

Положение «Стоя» Положение «Лёжа»

Рис. 7 – Возможные положения опоры

ООО ЦИРМИ INFO@CIRMI.RU WWW.GOSZDRAVNADZOR.RU

Приведение опоры в положение «Лёжа» производится согласно следующим шагам (рис. 8)

1. Демонтируйте с опоры задний и передний столики руководствуясь описанием выше и рис. 6. Если ложе опоры необходимо перевести в промежуточное (не горизонтальное) положение, то допускается оставить требуемый столик на опоре.
2. Придерживая ложе опоры ослабьте барашки (1) с левой и с правой сторон опоры.
3. Ослабьте барашек (2) на направляющей и переведите ложе в горизонтальное (или промежуточное) положение. Зафиксируйте барашек (2), а затем барашки (1) с левой и с правой сторон опоры.
4. При наличии блокируемой газовой пружины вместо шага 3 выполните следующие действия: нажмите педаль сзади опоры и одновременно установите ложе в горизонтальное (или промежуточное) положение, а затем – зафиксируйте результат, отпустив педаль. После этого зафиксируйте барашки (1) с левой и с правой сторон опоры.

Рис. 8 – Перевод опоры из положения «Стоя» в положение «Лёжа»

ООО ЦИРМИ INFO@CIRMI.RU WWW.GOSZDRAVNADZOR.RU

Приведение опоры в положение «Стоя» производится согласно следующим шагам (рис. 9)

1. Придерживая ложе опоры ослабьте барашки (1) с левой и с правой сторон опоры.
2. Ослабьте барашек (2) на направляющей и переведите ложе в вертикальное (или промежуточное) положение. Зафиксируйте барашек (2), а затем барашки (1) с левой и с правой сторон опоры.
3. При наличии блокируемой газовой пружины вместо шага 2 выполните следующие действия: нажмите педаль сзади опоры и одновременно установите ложе в вертикальное (или промежуточное) положение, а затем – зафиксируйте результат, отпустив педаль. После этого зафиксируйте барашки (1) с левой и с правой сторон опоры.

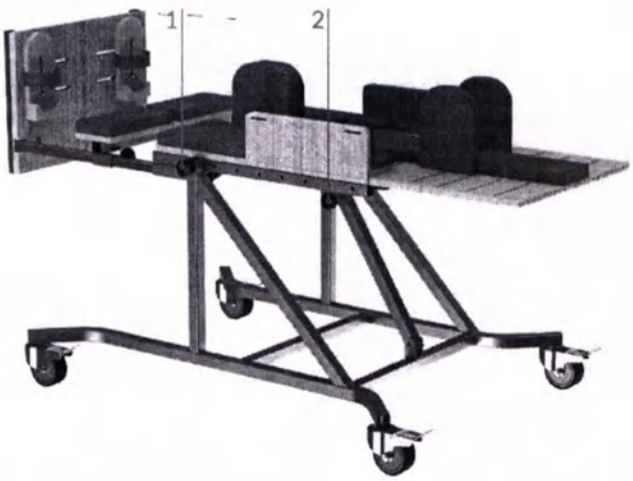

Рис. 9 – Перевод опоры из положения «Лёжа» в положение «Стоя»

ООО ЦИРМИ INFO@CIRMI.RU WWW.GOSZDRAVNADZOR.RU

7. Технические характеристики

Типоразмеры опор

Данная опора изготавливается в трёх типоразмерах. Габаритные характеристики для опор разных типоразмеров (допуск ±5 мм).

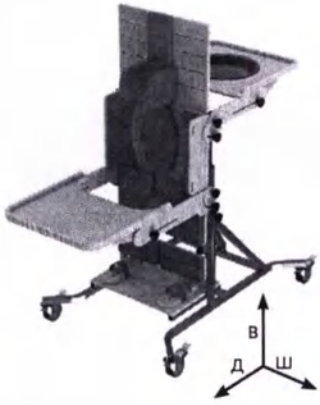

Рис. 10 – Определение габаритных размеров

	Размер 1	Размер 2	Размер 3
Длина в положении стоя с передним столиком*, мм	1035	1225	1335
Длина в положении стоя с задним столиком*, мм	905	1085	1185
Ширина в положении стоя/лежа, мм	650	700	800
Высота в положении стоя (при наличии подголовника)*, мм	1200	1440	1555
Высота в положении стоя (при отсутствии подголовника)*, мм	1010	1135	1260
Длина в положении лежа (при наличии подголовника)*, мм	1100	1360	1360
Длина в положении лежа (при отсутствии подголовника)*, мм	905	1085	1185
Высота в положении лежа (без столика и фиксаторов стопы)*, мм	790	830	975
Макс. масса пользователя, кг (допустимая нагрузка 1кг≈10Н)	35	65	80
Масса опоры, допуск ±2,0 кг	22,3	26	31,1

* Опора сложена. Значения указаны без учёта метизов.

ООО ЦИРМИ INFO@CIRMI.RU WWW.GOSZDRAVNADZOR.RU

Функциональные размеры опоры

	Размер 1	Размер 2	Размер 3
Ширина подголовника, мм	100 - 350	100 - 350	100 - 400
Угол наклона ложа при использовании переднего столика, град	90 - 180	90 - 180	90 - 180
Угол наклона ложа при использовании заднего столика, град	0 - 90	0 - 90	0 - 90
Длина спинки, мм	520	780	870
Ширина спинки, мм	160 - 410	230 - 440	260 - 530
Длина столика, мм	430	430	530
Ширина столика, мм	430	480	600
Высота столика от подножки, мм	340 - 1100	550 - 1070	595 - 1170
Угол наклона переднего столика, град	16 - 135	16 - 135	16 - 135
Угол наклона заднего столика, град	45 - 135	45 - 135	45 - 135
Высота подножки, мм	100 - 365	100 - 495	100 - 505
Регулировка расстояния от подножки до упоров для икр, мм	0 - 350	0 - 400	0 - 400
Длина подножки, мм	300	310	365
Ширина подножки, мм	405	435	525

ООО ЦИРМИ INFO@CIRMI.RU WWW.GOSZDRAVNADZOR.RU

8. Обзор и технические характеристики принадлежностей

Настоящее руководство описывает полную комплектацию опоры со всеми принадлежностями, но в зависимости от комплектации опора может включать в себя только часть принадлежностей либо вообще не включать принадлежности: Насадка на столик, Большой столик, Столик с тренажёрами.
На этапе комплектации в таблицу ниже заносятся отметки, указывающие на конкретные принадлежности, которые будут входить в комплект поставки.

Технические характеристики принадлежностей (допуск ±5 мм)

Насадка на столик (допуск для высоты ±1 мм)

	Размер 1	Размер 2	Размер 3
Габаритные размеры, Д x Ш x В, мм	415 x 400 x 3	415 x 450 x 3	515 x 570 x 3
Масса, допуск ±0,05, кг	0,4	0,33	0,51

Большой столик

	Размер 1	Размер 2	Размер 3
Габаритные размеры, Д x Ш x В, мм	540 x 540 x 100	540 x 540 x 90	600 x 740 x 90
Масса, допуск ±0,2, кг	2,3	2,0	2,2

ООО ЦИРМИ INFO@CIRMI.RU WWW.GOSZDRAVNADZOR.RU

Столик с тренажёрами

	Размер 1	Размер 2	Размер 3
Габаритные размеры, Д x Ш x В, мм	430 x 430 x 180	430 x 480 x 150	530 x 600 x 150
Масса, допуск ±0,2, кг	1,55	2,87	2,92

ООО ЦИРМИ INFO@CIRMI.RU WWW.GOSZDRAVNADZOR.RU

9. Комплект поставки

В состав комплекта входят следующие компоненты:

- Опора для стояния «Солнце» исп.1 (типоразмер см. стр. 1) – 1 шт.
- Индивидуальная упаковка – 1 шт.
- Руководство по эксплуатации (паспорт) – 1 шт.
- Принадлежности (см. таблицу на стр. 20-21)

ООО ЦИРМИ INFO@CIRMI.RU WWW.GOSZDRAVNADZOR.RU

10. Транспортирование и хранение

Изделие должно транспортироваться в транспортной таре. Транспортную тару с изделием можно перевозить любыми крытыми транспортными средствами в соответствии с правилами перевозки грузов, действующими на каждом виде транспорта.

Размещение и крепление тары в транспортных средствах должно обеспечивать её устойчивое положение, исключая возможность смещения и ударов её о другие тары и о стенки транспортных средств. При транспортировании тару не кантовать.

Условия транспортирования изделия в части воздействия климатических факторов должны соответствовать условиям хранения 5 по ГОСТ 15150-69.

Эксплуатационное транспортирование изделия следует осуществлять в упаковке изготовителя и условиях не жестче условий эксплуатации изделий категории 2 по ГОСТ 15150-69.

Изделие должно храниться в упаковке изготовителя. На время хранения допускается упакованные изделия размещать в транспортной таре. Изделие следует хранить на стеллажах склада на расстоянии не менее 1 м от нагревательных приборов в местах, защищённых от агрессивных сред.

Условия хранения изделия в части воздействия климатических факторов должны соответствовать условиям хранения 2 по ГОСТ 15150-69.

ООО ЦИРМИ INFO@CIRMI.RU WWW.GOSZDRAVNADZOR.RU

11. Техническое обслуживание и уход

Рекомендуется проводить техническое обслуживание изделия непосредственно пред вводом в эксплуатацию, а также в период эксплуатации по необходимости для выявления неисправностей и предупреждения отказов изделия.

Пренебрежение данными рекомендациями и небрежный уход могут привести к сокращению срока службы изделия.

Порядок проведения технического обслуживания:

1. Провести внешний осмотр.
2. Проверить состояние и целостность изделия.
3. Проверить состояние соединений (при необходимости произвести их подтяжку или замену).
4. Удалить загрязнения. Периодически производить дезинфекцию наружных поверхностей по МУ-287-113 раствором 3% перекиси водорода по ГОСТ 177 с добавлением 0,5% моющего средства по ГОСТ 25644.

ВНИМАНИЕ! Запрещается погружать изделие или части изделия в воду.
Запрещается подвергать изделие нагрузкам выше описанных в технических характеристиках.

ООО ЦИРМИ INFO@CIRMI.RU WWW.GOSZDRAVNADZOR.RU

12. Сведения о маркировке

Маркировка изделия соответствует требованиям ГОСТ Р 50444 и содержит:
- наименование, адрес предприятия-изготовителя и его товарный знак;
- наименование изделия;
- обозначение ТУ;
- заводской номер;
- дата выпуска;
- срок службы изделия;
- номер и дата регистрационного удостоверения.

Маркировка наносится на накладной элемент, прикрепляемый к опоре (этикетка).

Маркировка транспортной тары изделия соответствует ГОСТ 14192-96 и содержит:
- манипуляционные знаки: «Беречь от влаги», «Хрупкое. Осторожно».

Наименования грузоотправителя и грузополучателя с их адресами наносит транспортная компания в случае необходимости.

ООО ЦИРМИ INFO@CIRMI.RU WWW.GOSZDRAVNADZOR.RU

13. Гарантийные обязательства

Изготовитель гарантирует соответствие опоры требованиям ТУ 32.50.22-032-59261486-2022 при соблюдении правил эксплуатации, хранения, транспортировки, указанных в настоящем руководстве по эксплуатации.

Условием исполнения гарантийных обязательств является наличие на изделии маркировки с его серийным номером.

Изготовитель не несёт ответственности за поломку изделия, которая явилась результатом неправильного использования или изменения конструкции изделия.

Гарантийный срок хранения – 24 месяца с даты изготовления при соблюдении требований к хранению, указанных в настоящем руководстве по эксплуатации.

Гарантийный срок эксплуатации – от 18 до 24 месяцев с даты поставки изделия, в зависимости от условий заключённого государственного контракта и при соблюдении правил эксплуатации, указанных в настоящем руководстве. При продаже в розничной сети гарантийный срок эксплуатации составляет 18 месяцев со дня получения изделия потребителем при соблюдении правил эксплуатации, указанных в настоящем руководстве.

Срок службы устройства составляет 3 года при соблюдении правил эксплуатации, указанных в настоящем руководстве.

Гарантийные обязательства не распространяются на:

- повреждения изделия в результате использования изделия не по назначению;
- повреждения изделия в результате удара или падения;
- повреждения изделия в результате ремонта или модификации изделия лицами, не уполномоченными изготовителем;
- повреждения изделия в результате нарушения правил и условий эксплуатации, технического обслуживания, транспортировки или хранения.

ООО ЦИРМИ INFO@CIRMI.RU WWW.GOSZDRAVNADZOR.RU

21

14. Сведения об утилизации

По истечении срока службы или порче изделия, исключающих возможность ремонта, необходимо провести дезинфекцию изделия и его утилизацию, согласно нормам СанПиН 2.1.3684-21.

15. Свидетельство о приемке

Опора для стояния «Солнце» исп.1 соответствует всем требованиям ТУ 32.50.22-032-59261486-2022 и признана годной к эксплуатации.

Дата изготовления: .....

Заводской (или серийный) номер: .....

Отметка о приёмке: .....

Подпись продавца*: .....
*ставится только при розничной продаже

С условиями гарантии ознакомлен, изделие проверено, претензий к комплектации, внешнему виду не имею.

Подпись покупателя: .....

Дата: .....

ООО ЦИРМИ INFO@CIRMI.RU WWW.GOSZDRAVNADZOR.RU

16. Гарантийный талон

Наименование изделия: Опора для стояния «Солнце» исп.1

Дата изготовления: .....

Заводской (или серийный) номер: .....

Дата покупки: .....

Владелец: .....

Адрес: .....

Телефон: .....

Дата отправки на ремонт: .....

Отметка о ремонте: .....

Подпись должностного лица предприятия, ответственного за приёмку после ремонта: .....

Изделие проверено, претензий к комплектации, внешнему виду не имею.

Подпись покупателя: .....

Дата получения после ремонта: .....

Гарантия на отремонтированное изделие составляет 6 месяцев с момента получения изделия из ремонта. Если гарантийный срок с момента приобретения изделия составляет более 6 месяцев, то гарантия исчисляется по большему сроку. Также гарантийный срок увеличивается на время нахождения изделия в ремонте. Ремонт изделия во время гарантийного срока осуществляется бесплатно.

ООО ЦИРМИ INFO@CIRMI.RU WWW.GOSZDRAVNADZOR.RU

ООО ЦИРМИ INFO@CIRMI.RU WWW.GOSZDRAVNADZOR.RU

КРУСТ

Возвращаем возможности

Является медицинским изделием

ООО «КРУСТ»

Изготовитель: 620100, РФ, г. Екатеринбург
ул. Луначарского, д. 221, оф. 2

Офис: 143402, РФ, г. Красногорск
Бульвар Строителей, д. 4, стр. 1, БЦ «Кубик»

e-mail: info@krust.ru
тел.: 8 (800) 505-02-85 – отдел тех. поддержки
тел.: 8 (495) 109-06-03 – головной офис (Москва)
тел.: 8 (343) 302-10-22 – офис Екатеринбург

www.krust.ru
www.dostupsreda.ru

ООО ЦИРМИ INFO@CIRMI.RU WWW.GOSZDRAVNADZOR.RU

Всего прошито, пронумеровано
и скреплено печатью
30 (тридцать) листа(ов)

Грибанов С.А. Ф.И.О.

личная подпись

Российская Федерация
Общество с ограниченной ответственностью
«КРУСТ»
ОГРН 1026601768401
Екатеринбург

ООО ЦИРМИ INFO@CIRMI.RU WWW.GOSZDRAVNADZOR.RU

КРУСТ

Возвращаем возможности

Руководство
по эксплуатации
(паспорт)

Опоры для лежания, стояния, сидения, ползания и ходьбы для детей-инвалидов «КРУСТ» по ТУ 32.50.22-032-59261486-2022

Вариант исполнения:

опора для стояния **«Солнце»** исполнение 2

- ТИПОРАЗМЕР 1
- ТИПОРАЗМЕР 2
- ТИПОРАЗМЕР 3

Расположение пользователя

- ПЕРЕДНЕОПОРНОЕ
- ПЕРЕДНЕ- И ЗАДНЕОПОРНОЕ

ООО ЦИРМИ INFO@CIRMI.RU WWW.GOSZDRAVNADZOR.RU

Содержание

1.	Общие сведения и назначение изделия	3
2.	Относительные медицинские противопоказания	5
3.	Показания к применению	5
4.	Правила безопасности при эксплуатации опоры	6
5.	Конструкция опоры	8
6.	Эксплуатация изделия	14
7.	Технические характеристики	18
8.	Обзор и технические характеристики принадлежностей	20
9.	Комплект поставки	22
10.	Транспортирование и хранение	23
11.	Техническое обслуживание и уход	24
12.	Сведения о маркировке	25
13.	Гарантийные обязательства	26
14.	Сведения об утилизации	26
15.	Свидетельство о приемке	27
16.	Гарантийный талон	28

ООО ЦИРМИ INFO@CIRMI.RU WWW.GOSZDRAVNADZOR.RU

1. Общие сведения и назначение изделия

Опора для стояния «Солнце» исп.2 – предназначена для поддержания правильного положения тела, коррекции патологических поз, постепенной адаптации кровеносной системы и внутренних органов пользователя к нагрузкам в условиях перевода пользователя из горизонтального (положение лёжа) в вертикальное положение тела с фиксацией выбранного угла наклона, а также формирования чувства равновесия при проведении реабилитационных мероприятий.
Дополнительно опора имеет возможность перевода пользователя в положение лёжа на животе под наклоном вперёд с фиксацией выбранного угла наклона. В случае необходимости использования опоры лёжа/стоя только на животе она изготавливается без подголовника. В зависимости от положения тела (лежа на животе или лежа на спине) используется один из двух столиков (передний или задний), а второй демонтируется. Тело пользователя фиксируется с помощью регулируемых по высоте и длине грудного, бедренного ремней и ремней для голеней с застёжками, которые крепятся к каркасу опоры в требуемом месте. В положении лёжа на животе нижняя часть ложа или упоры для икр используются для упора колен. Опора может использоваться как в медицинских учреждениях и учреждениях социальной опеки, так и в домашних условиях.

Рис. 1 – Фотографическое изображение общего вида опоры

ВНИМАНИЕ! Перед началом использования изделия внимательно изучите настоящее руководство по эксплуатации. Возможность применения изделия для пользователя требует обязательной консультации с лечащим врачом. Необходимый срок использования опоры, упражнения и их интенсивность должны подбираться лечащим врачом для каждого пользователя индивидуально.

ООО ЦИРМИ INFO@CIRMI.RU WWW.GOSZDRAVNADZOR.RU

Вид контакта с организмом человека: кратковременный контакт с неповрежденной кожей.

Информация о наличии в медицинском изделии лекарственного средства для медицинского применения, материалов животного и (или) человеческого происхождения: не относится к изделию.

Информация о стерильном состоянии медицинского изделия, методе его стерилизации и о порядке действий в случае нарушения стерильной упаковки (если медицинское изделие поставляется в стерильном виде) или, если медицинское изделие поставляется нестерильным, указание на необходимость его стерилизации перед использованием: не относится к изделию.

Информация о природе, типе, а также (при необходимости) об интенсивности и распределении излучения (электромагнитное, ионизирующее, иное) медицинского изделия и способах защиты потребителей и третьих лиц от непреднамеренного излучения в процессе эксплуатации медицинского изделия (если медицинское изделие создает опасный или потенциально опасный уровень излучения при использовании по назначению): не относится к изделию.

Информация о мерах предосторожности, предпринимаемых в случае риска электромагнитных помех, создаваемых медицинским изделием для других медицинских изделий, оборудования и средств связи при проведении и оценке результатов диагностики, лечения или при его применении по назначению (например, электромагнитное излучение медицинского изделия, оказывающее влияние на другое оборудование): не относится к изделию.

Предупреждения и (или) меры предосторожности, предпринимаемые потребителем при применении медицинского изделия, содержащего лекарственное средство для медицинского применения, материал животного и (или) человеческого происхождения, материалы, которые являются канцерогенными, мутагенными или токсичными, возможное выделение или вымывание которых приводит к сенсибилизации, аллергической реакции или отрицательно влияет на репродуктивную функцию: не относится к изделию.

ООО ЦИРМИ INFO@CIRMI.RU WWW.GOSZDRAVNADZOR.RU

2. Относительные медицинские противопоказания

Наличие у пользователя следующих нарушений:

- Значительно выраженные нарушения статики и координации движений (гиперкинетические, атактические нарушения).
- Эпилептические припадки с нарушением сознания, резистентные к терапии.
- Значительно выраженные нарушения нейромышечных, скелетных и связанных с движением (статодинамических) функций (значительно выраженный тетрапарез, значительно выраженная верхняя параплегия).
- Выраженные, значительно выраженные нарушения функций сердечно-сосудистой системы и дыхательной системы (при переводе пользователя в вертикальное положение).
- Значительно выраженные нарушения психических функций, проявляющиеся выраженным интеллектуальным дефектом и (или) значительно выраженными нарушениями поведения.

3. Показания к применению

Нарушение способности стояния у пользователя вследствие:

- Заболеваний и последствий травм центральной нервной системы.
- Заболеваний и последствий травм периферической нервной системы.
- Заболеваний, последствий травм и деформаций нижних конечностей, таза и позвоночника.

ООО ЦИРМИ INFO@CIRMI.RU WWW.GOSZDRAVNADZOR.RU

4. Правила безопасности при эксплуатации опоры

Если изделие находилось при температуре ниже +10°С, то перед эксплуатацией оно должно быть выдержано в помещении при температуре окружающего воздуха плюс (20 ± 5) °С не менее 12 часов в упаковке.
Распаковать изделие и проверить целостность покрытия. Проверить комплектацию.

Для эксплуатации изделия предъявляются следующие условия:	» температура от +10 до +35°С; » относительная влажность не более 80% при +25°С; » остальные требования - по ГОСТ 15150-69 (УХЛ 4.2).

Изделие не является стойким к возгоранию.

При эксплуатации изделия держите его на расстоянии не менее 1 м от кухонных нагревательных приборов и зажигательных приборов с открытым пламенем.

ООО ЦИРМИ INFO@CIRMI.RU WWW.GOSZDRAVNADZOR.RU

При использовании опоры требуется соблюдать меры безопасности, изложенные в настоящем руководстве.

- Перед эксплуатацией опоры проверить все соединения на прочность, а также наличие всех креплений. При необходимости подтяните барашки.
- При обнаружении повреждений, не позволяющих выполнять функции опоры, указанные в настоящем руководстве, эксплуатация опоры запрещена.
- В случае обнаружения неисправности не пытайтесь исправить самостоятельно, обратитесь к поставщику изделия.
- Перед размещением пользователя на опоре необходимо зафиксировать колёса тормозами.
- Соблюдайте порядок эксплуатации при размещении пользователя в опоре.
- Опора предназначена для использования исключительно в помещении.
- Не допускается использование опоры в помещениях с непрочным полом и на поверхности, имеющей значительные неровности.
- Запрещается любыми способами перемещать опору с находящимся на ней пользователем.
- Рама с колёсами опоры не предназначена для преодоления порогов, лестниц и других препятствий. Колёса опоры служат для облегчения перемещения опоры без нагрузки.
- Не оставляйте пользователя в опоре без присмотра.
- В случае негативных реакций у пользователя (потеря сознания, появление ушибов, побледнение кожи и т.д.), немедленно снимите пользователя с опоры. Решение о дальнейшем использовании опоры пользователем принимает лечащий врач.
- Опора поставляется в собранном виде, не рекомендуется самостоятельно разбирать изделие.

ООО ЦИРМИ INFO@CIRMI.RU WWW.GOSZDRAVNADZOR.RU

5. Конструкция опоры

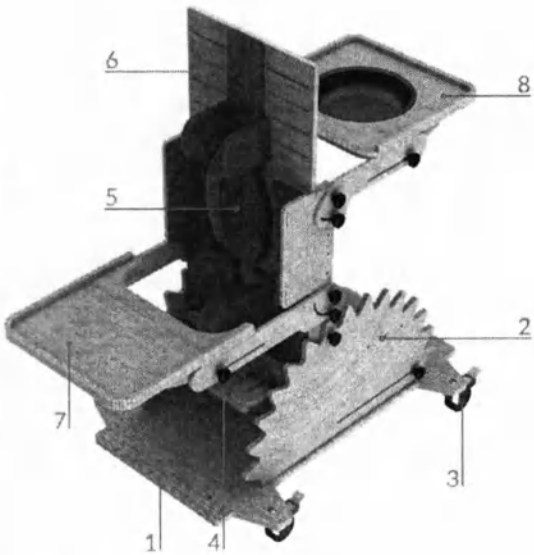

Рис. 2 – Общий вид опоры

Опора (рис. 2) состоит из основания (1) с двумя боковинами (2) к которым крепится ложе. На основании установлено четыре колёса (3) с тормозами.

Ложе включает в себя следующие части: узел подножки (4), узел спинки (5), узел подголовника (6), передний столик (7) и задний столик (8).

Узел подножки (рис. 3)

Подножка (1) представляет из себя горизонтальную пластину на которой размещаются фиксаторы стоп (2), которые надёжно удерживают стопы пользователя с помощью регулируемых по длине ремней.

Для изменения высоты размещения подножки (1) ослабьте два барашка (3), расположенные сзади опоры, и по одному барашку (4) с каждой боковины, затем установите подножку на необходимую высоту и снова затяните барашки (3) и (4).

ООО ЦИРМИ INFO@CIRMI.RU WWW.GOSZDRAVNADZOR.RU

Для регулировки фиксаторов стоп (2) используйте барашки (5), расположенные снизу подножки (1). Вы можете изменить расстояние между фиксаторами стоп, а также отрегулировать фиксаторы стоп по вылету.

Для дополнительной фиксации ног пользователя используйте регулируемые по высоте и длине ремни для голеней с застёжками, которые крепятся к каркасу опоры в требуемом месте.

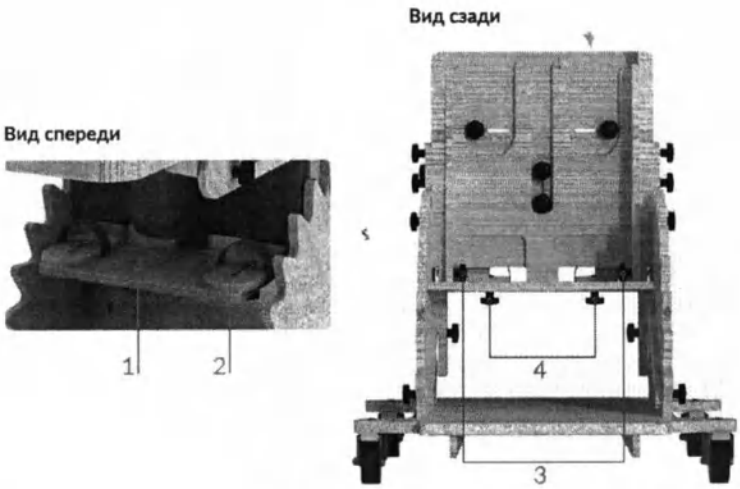

Рис. 3 – Регулировка элементов узла подножки

ООО ЦИРМИ INFO@CIRMI.RU WWW.GOSZDRAVNADZOR.RU

Узел спинки (рис. 4)

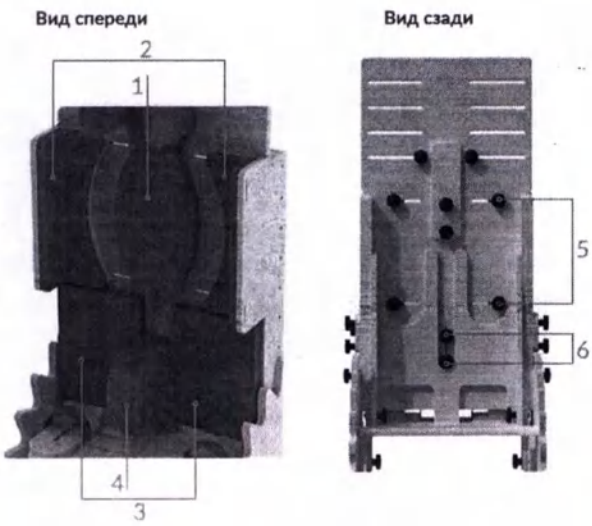

Рис. 4 – Регулировка элементов узла спинки

Узел спинки состоит из мягкой спинки (1), двух боковых ограничителей (2), служащих для поддержки корпуса (грудь, таз) пользователя, двух мягких упоров (3) под бёдра пользователя и абдуктора (4) для разведения ног.

Для регулировки каждого бокового ограничителя (2) ослабьте по два барашка (5) с задней стороны опоры, задайте необходимое положение ограничителям и снова зафиксируйте барашки (5). При необходимости достижения максимальной ширины спинки демонтируйте ограничители (2).

Для регулировки абдуктора (4) по высоте ослабьте два барашка (6), расположенных с задней стороны опоры, передвиньте абдуктор на необходимую высоту и вновь затяните барашки (6).

Для дополнительной фиксации пользователя используйте регулируемые по высоте и длине бедренный и грудной ремни с застёжками, которые крепятся к каркасу опоры в требуемом месте. Мягкие упоры 3 являются съёмными и регулируются по высоте и ширине креплением в требуемом месте опоры.

ООО ЦИРМИ INFO@CIRMI.RU WWW.GOSZDRAVNADZOR.RU

Узел подголовника (рис. 5)

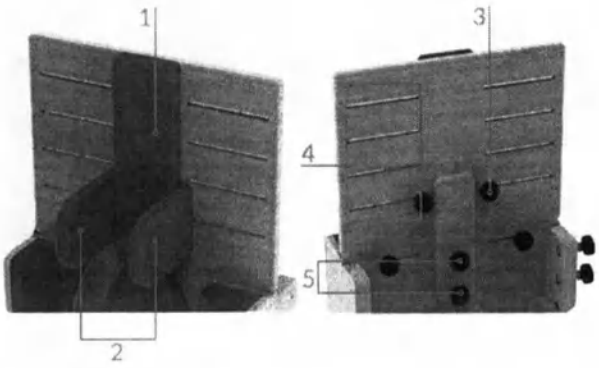

Рис. 5 – Элементы узла подголовника

Узел подголовника состоит из мягкого подголовника (1) и двух боковых упоров (2) для поддержки головы пользователя.

Для регулировки положения боковых упоров (2) по ширине ослабьте барашки (3) для каждого упора, настройте положение упоров и снова затяните барашки. Для регулировки высоты установки боковых упоров (2), полностью выкрутите барашки (3), установите упоры на необходимую высоту, используя прорези (4), и зафиксируйте упоры ранее выкрученными барашками.

При необходимости вы можете полностью демонтировать узел подголовника. Для этого необходимо, придерживая узел, полностью выкрутить два барашка (5), расположенных с задней части узла.

ООО ЦИРМИ INFO@CIRMI.RU WWW.GOSZDRAVNADZOR.RU

Столики (рис. 6)

Передний столик (1) расположен перед пользователем и служит для организации занятий и проведения упражнений. Дополнительно на передний столик можно установить насадку для защиты поверхности, если она входит в комплект поставки (наличие насадки в комплекте см. в табл. на стр. 20-21). Для установки насадки открутите барашки на столике, установите насадку и вновь закрутите барашки, зафиксировав насадку на столике. Задний столик имеет тазик для проведения упражнений с водой.

Передний или задний столик можно заменить на столик с тренажёрами, если он входит в комплект поставки (наличие столика с тренажёрами в комплекте см. в табл. на стр. 20-21). Столик с тренажёрами служит для выполнения упражнений для тренировки верхних конечностей.

Также в комплект поставки может входить большой столик (наличие большого столика в комплекте см. в табл. на стр. 20-21), который имеет увеличенный размер по сравнению со стандартным. Если в комплект поставки входит большой столик, то он поставляется вместо стандартного переднего столика.

Для замены столика (1) на другой тип столика полностью разберите крепежи (2) с левой и с правой сторон столика, разместите на опоре другой столик и зафиксируйте его крепежами (2). Оба столика заменяются аналогично. Оба столика могут быть использованы в качестве подлокотников.

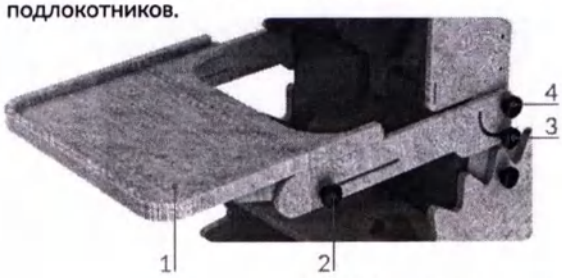

Рис. 6 – Регулировка столика

ООО ЦИРМИ INFO@CIRMI.RU WWW.GOSZDRAVNADZOR.RU

Передний столик (1) обладает следующими возможностями регулировки (задний столик регулируется аналогично):

- Для регулировки столика по вылету ослабьте с двух сторон барашки (2), установите необходимый вылет столика и снова затяните барашки (2).
- Для регулировки угла наклона столика ослабьте барашки (3) и (4) с левой и правой сторон, установите необходимый наклон столика, а затем снова затяните барашки (3) и (4).
- Для регулировки столика по высоте полностью выкрутите с двух сторон барашки (3) и (4), переместите столик на необходимую высоту и снова зафиксируйте его с помощью барашков (3) и (4).

Для полного демонтажа переднего столика разберите крепежи (3) и (4) с левой и с правой сторон опоры, а затем снимите столик. Задний столик демонтируется аналогичным способом.

ООО ЦИРМИ INFO@CIRMI.RU WWW.GOSZDRAVNADZOR.RU

6. Эксплуатация изделия

Ввод в эксплуатацию:

- Не рекомендуется помещать пользователя в опору в состоянии беспокойства или плача, необходима предварительная подготовка в виде массажа, растяжки.
- При наличии контрактур суставы пользователя зафиксировать ортезами.
- На ноги пользователя необходимо надевать обувь. Рекомендует использовать ортопедическую обувь.
- Перед помещением пользователя в опору нужно убедиться, что все барашки тщательно зафиксированы.
- Допускается перемещать опору только при отсутствии пользователя в опоре.

Порядок эксплуатации:

- Пользователь должен размещаться на ложе ровно, конечности пользователя должны располагаться симметрично относительно туловища.
- Одежда пользователя не должна образовывать складки при размещении в опоре.
- Первоначально размещайте пользователя в горизонтальном положении, постепенно увеличивая время пребывания пользователя в опоре и угол наклона ложа (вплоть до вертикального).
- Проконсультируйтесь с лечащим врачом для подбора оптимального времени пребывания пользователя в опоре.
- Если пользователь уже может находиться в вертикальном положении, то вы можете постепенно расслаблять грудной ремень и ремни для бёдер и голеней.

ООО ЦИРМИ INFO@CIRMI.RU WWW.GOSZDRAVNADZOR.RU

Для размещения пользователя в опоре руководствуйтесь следующими шагами:

1. Установите опору на ровную поверхность и зафиксируйте тормоза колёс опоры.
2. Установите ложе в необходимое положение: «Стоя», «Лёжа» или промежуточное положение. Закрепите все барашки.
3. Настройте высоту подножки, положение фиксаторов стоп и абдуктора.
4. Расстегните все фиксирующие ремни на опоре.
5. Демонтируйте столики.
6. Разместите пользователя в опоре и закрепите его с помощью грудного ремня и ремней для бёдер и голеней.
7. Закрепите стопы пользователя с помощью ремней фиксаторов стоп.
8. Далее отрегулируйте положение боковых ограничителей и боковых упоров.
9. После этого можно настроить положение столика.

Изменение положения опоры

Опора имеет два основных положения: стоя и лёжа (см. рис. 7). Также для опоры доступна установка ложа в промежуточное положение. При размещении пользователя в положении лёжа на животе нижняя часть ложа (упоры под бёдра) используется для упора колен пользователя. Локти пользователя допускается размещать на подушке, закрывающей щель между столиком и ложем

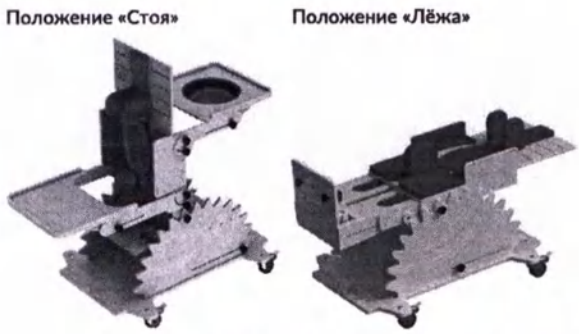

Рис. 7 – Возможные положения опоры

ООО ЦИРМИ INFO@CIRMI.RU WWW.GOSZDRAVNADZOR.RU

Приведение опоры в положение «Лёжа» производится согласно следующим шагам (рис. 8)

1. Демонтируйте с опоры задний и передний столики руководствуясь описанием выше и рис. 6. Если ложе опоры необходимо перевести в промежуточное (не горизонтальное) положение, то допускается оставить требуемый столик на опоре.
2. Придерживая ложе опоры ослабьте барашки (1), (2) и (3) с левой и с правой сторон опоры.
3. Переведите ложе в горизонтальное (или промежуточное положение).
4. Зафиксируйте раннее ослабленные барашки (1), (2) и (3).

Приведение опоры в положение «Стоя» производится согласно следующим шагам (рис. 8)

1. Придерживая ложе опоры ослабьте барашки (1), (2) и (3) с левой и с правой сторон опоры.
2. Переведите ложе в вертикальное (или промежуточное положение).
3. Зафиксируйте раннее ослабленные барашки (1), (2) и (3).

ООО ЦИРМИ INFO@CIRMI.RU WWW.GOSZDRAVNADZOR.RU

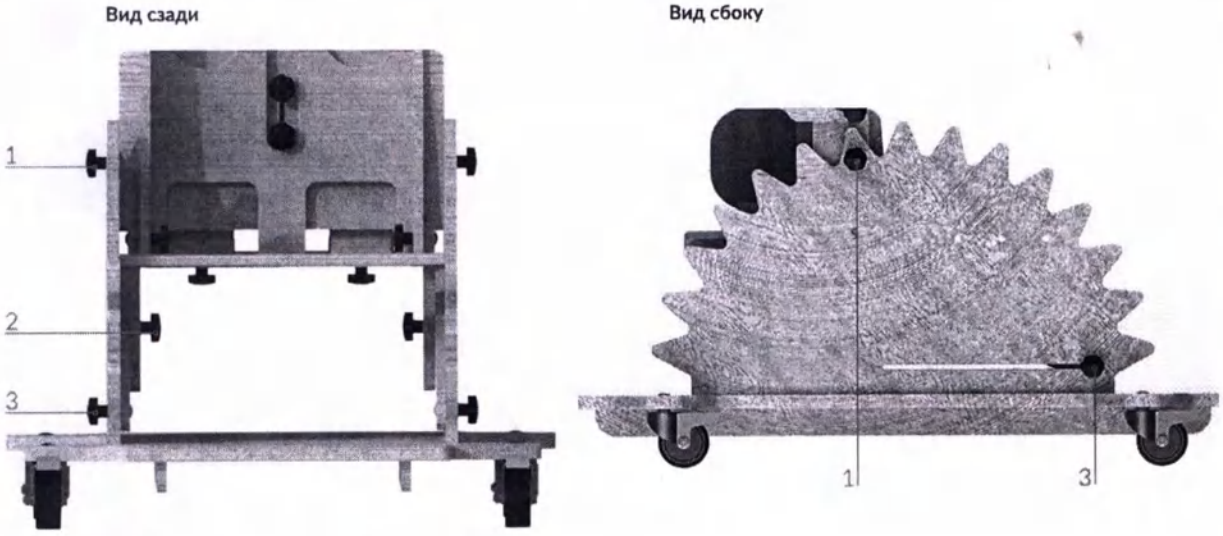

Рис. 8 – Перевод опоры из одного положения в другое

ООО ЦИРМИ INFO@CIRMI.RU WWW.GOSZDRAVNADZOR.RU

7. Технические характеристики

Типоразмеры опор

Данная опора изготавливается в трёх типоразмерах. Габаритные характеристики для опор разных типоразмеров (допуск ±5 мм).

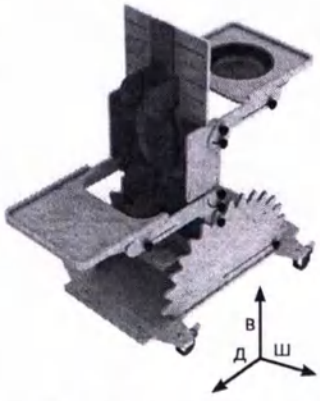

Рис. 9 – Определение габаритных размеров

	Размер 1	Размер 2	Размер 3
Длина в положении стоя с передним столиком*, мм	1060	1150	1190
Длина в положении стоя с задним столиком*, мм	900	1100	1150
Ширина в положении стоя/лежа, мм	650	700	800
Высота в положении стоя (при наличии подголовника)*, мм	1190	1440	1555
Высота в положении стоя (при отсутствии подголовника)*, мм	865	1130	1255
Длина в положении лежа (при наличии подголовника)*, мм	1140	1365	1470
Длина в положении лежа (при отсутствии подголовника)*, мм	900	1100	1150
Высота в положении лежа (без столика и фиксаторов стопы)*, мм	690	830	980
Макс. масса пользователя, кг (допустимая нагрузка 1кг≈10Н)	35	65	80
Масса опоры, допуск ±2,0 кг	27,5	36,2	39,5

* Опора сложена. Значения указаны без учёта метизов.

ООО ЦИРМИ INFO@CIRMI.RU WWW.GOSZDRAVNADZOR.RU

Функциональные размеры опоры допуск ±5 мм за исключением высоты насадки на столик, для которой допуск ±1 мм и ±2 градуса

	Размер 1	Размер 2	Размер 3
Ширина подголовника, мм	100 - 350	100 - 350	100 - 400
Угол наклона ложа при использовании переднего столика, град	90 - 180	90 - 180	90 - 180
Угол наклона ложа при использовании заднего столика, град	0 - 90	0 - 90	0 - 90
Длина спинки, мм	520	780	870
Ширина спинки, мм	160 - 410	230 - 440	260 - 530
Высота столика от основания, мм	500 - 795	680 - 1020	750 - 1145
Длина столика, мм	430	430	530
Ширина столика, мм	430	480	600
Угол наклона переднего столика, град	37 - 135	37 - 135	37 - 135
Угол наклона заднего столика, град	45 - 135	45 - 135	45 - 135
Высота подножки, мм	145 - 365	145 - 565	145 - 590
Регулировка расстояния от подножки до ложа, мм	0 - 350	0 - 400	0 - 400
Длина подножки, мм	310	310	360
Ширина подножки, мм	360	370	460

ООО ЦИРМИ INFO@CIRMI.RU WWW.GOSZDRAVNADZOR.RU

8. Обзор и технические характеристики принадлежностей

Настоящее руководство описывает полную комплектацию опоры со всеми принадлежностями, но в зависимости от комплектации опора может включать в себя только часть принадлежностей либо вообще не включать принадлежности: Насадка на столик, Большой столик, Столик с тренажёрами.
На этапе комплектации в таблицу ниже заносятся отметки, указывающие на конкретные принадлежности, которые будут входить в комплект поставки.

Технические характеристики принадлежностей (допуск ±5 мм)

Насадка на столик (допуск для высоты ±1 мм)

	Размер 1	Размер 2	Размер 3
Габаритные размеры, Д x Ш x В, мм	415 x 400 x 3	415 x 450 x 3	515 x 570 x 3
Масса, допуск ±0,05, кг	0,3	0,33	0,51

Большой столик

	Размер 1	Размер 2	Размер 3
Габаритные размеры, Д x Ш x В, мм	540 x 540 x 90	540 x 540 x 90	600 x 740 x 90
Масса, допуск ±0,2, кг	2,0	2,0	2,2

ООО ЦИРМИ INFO@CIRMI.RU WWW.GOSZDRAVNADZOR.RU

Столик с тренажёрами

	Размер 1	Размер 2	Размер 3
Габаритные размеры, Д x Ш x В, мм	430 x 430 x 150	430 x 480 x 150	530 x 600 x 150
Масса, допуск ±0,2, кг	2,8	2,87	2,92

ООО ЦИРМИ INFO@CIRMI.RU WWW.GOSZDRAVNADZOR.RU

9. Комплект поставки

В состав комплекта входят следующие компоненты:

- Опора для стояния «Солнце» исп.2 (типоразмер см. стр. 1) – 1 шт.
- Индивидуальная упаковка – 1 шт.
- Руководство по эксплуатации (паспорт) – 1 шт.
- Принадлежности (см. таблицу на стр. 20-21)

ООО ЦИРМИ INFO@CIRMI.RU WWW.GOSZDRAVNADZOR.RU

10. Транспортирование и хранение

Изделие должно транспортироваться в транспортной таре. Транспортную тару с изделием можно перевозить любыми крытыми транспортными средствами в соответствии с правилами перевозки грузов, действующими на каждом виде транспорта.

Размещение и крепление тары в транспортных средствах должно обеспечивать её устойчивое положение, исключая возможность смещения и ударов её о другие тары и о стенки транспортных средств. При транспортировании тару не кантовать.

Условия транспортирования изделия в части воздействия климатических факторов должны соответствовать условиям хранения 5 по ГОСТ 15150-69.

Эксплуатационное транспортирование изделия следует осуществлять в упаковке изготовителя и условиях не жестче условий эксплуатации изделий категории 2 по ГОСТ 15150-69.

Изделие должно храниться в упаковке изготовителя. На время хранения допускается упакованные изделия размещать в транспортной таре. Изделие следует хранить на стеллажах склада на расстоянии не менее 1 м от нагревательных приборов в местах, защищённых от агрессивных сред.

Условия хранения изделия в части воздействия климатических факторов должны соответствовать условиям хранения 2 по ГОСТ 15150-69.

ООО ЦИРМИ INFO@CIRMI.RU WWW.GOSZDRAVNADZOR.RU

11. Техническое обслуживание и уход

Рекомендуется проводить техническое обслуживание изделия непосредственно пред вводом в эксплуатацию, а также в период эксплуатации по необходимости для выявления неисправностей и предупреждения отказов изделия.

Пренебрежение данными рекомендациями и небрежный уход могут привести к сокращению срока службы изделия.

Порядок проведения технического обслуживания:

1. Провести внешний осмотр.
2. Проверить состояние и целостность изделия.
3. Проверить состояние соединений (при необходимости произвести их подтяжку или замену).
4. Удалить загрязнения. Периодически производить дезинфекцию наружных поверхностей по МУ-287-113 раствором 3% перекиси водорода по ГОСТ 177 с добавлением 0,5% моющего средства по ГОСТ 25644.

ВНИМАНИЕ! Запрещается погружать изделие или части изделия в воду.
Запрещается подвергать изделие нагрузкам выше описанных в технических характеристиках.

ООО ЦИРМИ INFO@CIRMI.RU WWW.GOSZDRAVNADZOR.RU

12. Сведения о маркировке

Маркировка изделия соответствует требованиям ГОСТ Р 50444 и содержит:
- наименование, адрес предприятия-изготовителя и его товарный знак;
- наименование изделия;
- обозначение ТУ;
- заводской номер;
- дата выпуска;
- срок службы изделия;
- номер и дата регистрационного удостоверения.

Маркировка наносится на накладной элемент, прикрепляемый к опоре (этикетка).

Маркировка транспортной тары изделия соответствует ГОСТ 14192-96 и содержит:
- манипуляционные знаки: «Беречь от влаги», «Хрупкое. Осторожно».

Наименования грузоотправителя и грузополучателя с их адресами наносит транспортная компания в случае необходимости.

ООО ЦИРМИ INFO@CIRMI.RU WWW.GOSZDRAVNADZOR.RU

13. Гарантийные обязательства

Изготовитель гарантирует соответствие опоры требованиям ТУ 32.50.22-032-59261486-2022 при соблюдении правил эксплуатации, хранения, транспортировки, указанных в настоящем руководстве по эксплуатации.

Условием исполнения гарантийных обязательств является наличие на изделии маркировки с его серийным номером.

Изготовитель не несёт ответственности за поломку изделия, которая явилась результатом неправильного использования или изменения конструкции изделия.

Гарантийный срок хранения – 24 месяца с даты изготовления при соблюдении требований к хранению, указанных в настоящем руководстве по эксплуатации.

Гарантийный срок эксплуатации – от 18 до 24 месяцев с даты поставки изделия, в зависимости от условий заключённого государственного контракта и при соблюдении правил эксплуатации, указанных в настоящем руководстве. При продаже в розничной сети гарантийный срок эксплуатации составляет 18 месяцев со дня получения изделия потребителем при соблюдении правил эксплуатации, указанных в настоящем руководстве.

Срок службы устройства составляет 3 года при соблюдении правил эксплуатации, указанных в настоящем руководстве.

Гарантийные обязательства не распространяются на:

- повреждения изделия в результате использования изделия не по назначению;
- повреждения изделия в результате удара или падения;
- повреждения изделия в результате ремонта или модификации изделия лицами, не уполномоченными изготовителем;
- повреждения изделия в результате нарушения правил и условий эксплуатации, технического обслуживания, транспортировки или хранения.

ООО ЦИРМИ INFO@CIRMI.RU WWW.GOSZDRAVNADZOR.RU

14. Сведения об утилизации

По истечении срока службы или порче изделия, исключающих возможность ремонта, необходимо провести дезинфекцию изделия и его утилизацию, согласно нормам СанПиН 2.1.3684-21.

15. Свидетельство о приемке

Опора для стояния «Солнце» исп.2 соответствует всем требованиям ТУ 32.50.22-032-59261486-2022 и признана годной к эксплуатации.

Дата изготовления: .....

Заводской (или серийный) номер: .....

Отметка о приёмке: .....

Подпись продавца*: .....
*ставится только при розничной продаже

С условиями гарантии ознакомлен, изделие проверено, претензий к комплектации, внешнему виду не имею.

Подпись покупателя: .....

Дата: .....

ООО ЦИРМИ INFO@CIRMI.RU WWW.GOSZDRAVNADZOR.RU

16. Гарантийный талон

Наименование изделия: Опора для стояния «Солнце» исп.2

Дата изготовления: .....

Заводской (или серийный) номер: .....

Дата покупки: .....

Владелец: .....

Адрес: .....

Телефон: .....

Дата отправки на ремонт: .....

Отметка о ремонте: .....

Подпись должностного лица предприятия, ответственного за приёмку после ремонта: .....

Изделие проверено, претензий к комплектации, внешнему виду не имею.

Подпись покупателя: .....

Дата получения после ремонта: .....

Гарантия на отремонтированное изделие составляет 6 месяцев с момента получения изделия из ремонта. Если гарантийный срок с момента приобретения изделия составляет более 6 месяцев, то гарантия исчисляется по большему сроку. Также гарантийный срок увеличивается на время нахождения изделия в ремонте. Ремонт изделия во время гарантийного срока осуществляется бесплатно.

ООО ЦИРМИ INFO@CIRMI.RU WWW.GOSZDRAVNADZOR.RU

ООО ЦИРМИ INFO@CIRMI.RU WWW.GOSZDRAVNADZOR.RU

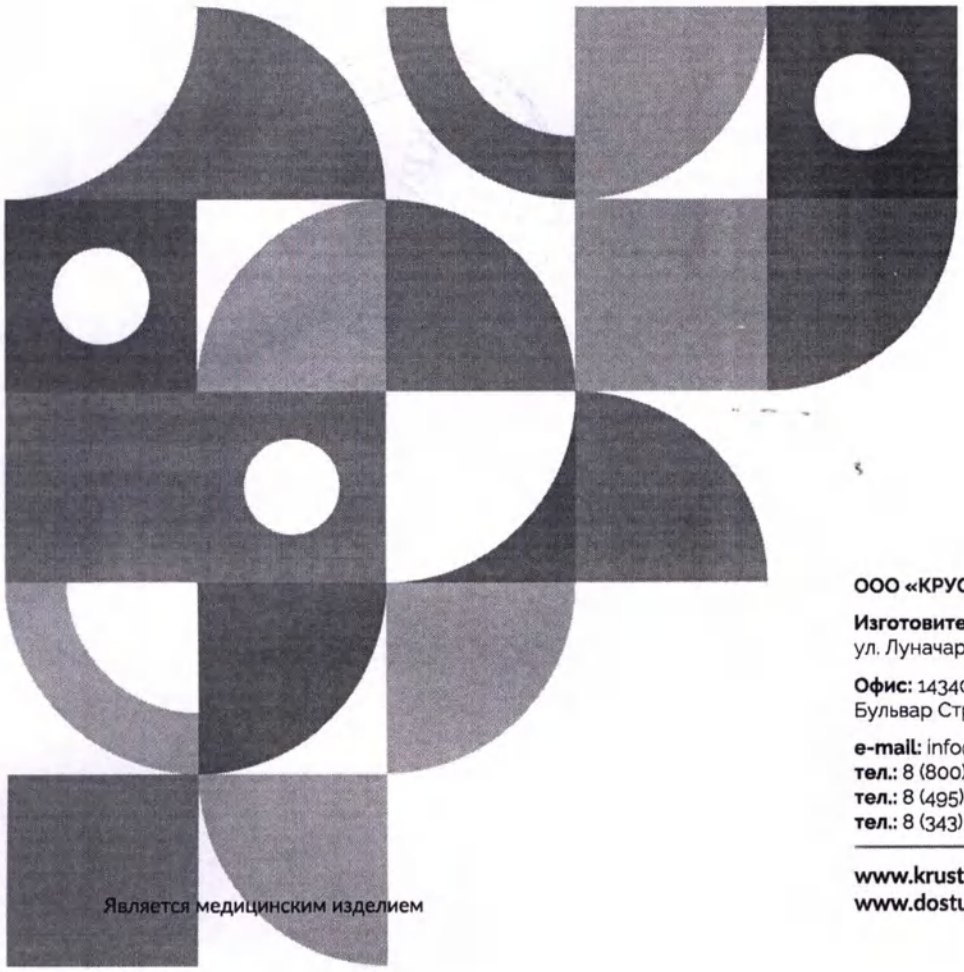

КРУСТ

Возвращаем возможности

Является медицинским изделием

ООО «КРУСТ»

Изготовитель: 620100, РФ, г. Екатеринбург
ул. Луначарского, д. 221, оф. 2

Офис: 143402, РФ, г. Красногорск
Бульвар Строителей, д. 4, стр. 1, БЦ «Кубик»

e-mail: info@krust.ru
тел.: 8 (800) 505-02-85 – отдел тех. поддержки
тел.: 8 (495) 109-06-03 – головной офис (Москва)
тел.: 8 (343) 302-10-22 – офис Екатеринбург

www.krust.ru
www.dostupsreda.ru

ООО ЦИРМИ INFO@CIRMI.RU WWW.GOSZDRAVNADZOR.RU

Всего прошито, пронумеровано
и скреплено печатью
30 (тридцать) листа(ов)

Грибанов С.А. Ф.И.О.

личная подпись

Общество с ограниченной ответственностью «КРУСТ»
Российская Федерация г. Екатеринбург
ОГРН 1026601768401

ООО ЦИРМИ INFO@CIRMI.RU WWW.GOSZDRAVNADZOR.RU

КРУСТ

Возвращаем возможности

Руководство
по эксплуатации
(паспорт)

Опоры для лежания, стояния, сидения, ползания и ходьбы для детей-инвалидов «КРУСТ» по ТУ 32.50.22-032-59261486-2022

Вариант исполнения:

опора для стояния «Комета»

ТИПОРАЗМЕР 1

ТИПОРАЗМЕР 2

ООО ЦИРМИ INFO@CIRMI.RU WWW.GOSZDRAVNADZOR.RU

Содержание

1.	Общие сведения и назначение изделия	3
2.	Относительные медицинские противопоказания	5
3.	Показания к применению	5
4.	Правила безопасности при эксплуатации опоры	6
5.	Конструкция опоры	8
6.	Эксплуатация изделия	15
7.	Технические характеристики	17
8.	Обзор и технические характеристики принадлежностей	19
9.	Комплект поставки	20
10.	Транспортирование и хранение	21
11.	Техническое обслуживание и уход	22
12.	Сведения о маркировке	23
13.	Гарантийные обязательства	24
14.	Сведения об утилизации	24
15.	Свидетельство о приемке	25
16.	Гарантийный талон	26

ООО ЦИРМИ INFO@CIRMI.RU WWW.GOSZDRAVNADZOR.RU

1. Общие сведения и назначение изделия

Опора для стояния «Комета» – предназначена для поддержания правильного положения тела, коррекции патологических поз, постепенной адаптации кровеносной системы и внутренних органов пользователя к нагрузкам в условиях вертикального положения тела (положение стоя), а также формирования чувства равновесия при проведении реабилитационных мероприятий.

Дополнительно опора имеет возможность регулировки высоты подмышечного упора.

Тело пользователя фиксируется с помощью регулируемого по высоте и обхвату грудного ремня с застёжками, которые крепятся к каркасу опоры в требуемом месте.

Опора может использоваться как в медицинских учреждениях и учреждениях социальной опеки, так и в домашних условиях.

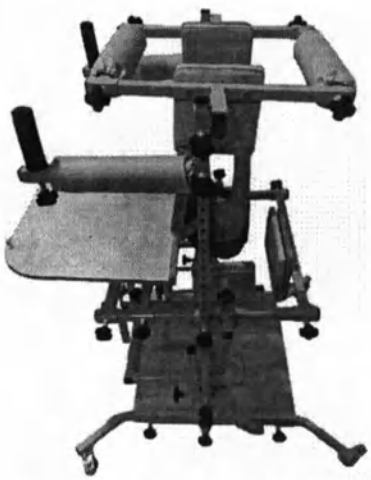

Рис. 1 – Фотографическое изображение общего вида опоры

ВНИМАНИЕ! Перед началом использования изделия внимательно изучите настоящее руководство по эксплуатации. Возможность применения изделия для пользователя требует обязательной консультации с лечащим врачом. Необходимый срок использования опоры, упражнения и их интенсивность должны подбираться лечащим врачом для каждого пользователя индивидуально.

ООО ЦИРМИ INFO@CIRMI.RU WWW.GOSZDRAVNADZOR.RU

Вид контакта с организмом человека: кратковременный контакт с неповрежденной кожей.

Информация о наличии в медицинском изделии лекарственного средства для медицинского применения, материалов животного и (или) человеческого происхождения: не относится к изделию.

Информация о стерильном состоянии медицинского изделия, методе его стерилизации и о порядке действий в случае нарушения стерильной упаковки (если медицинское изделие поставляется в стерильном виде) или, если медицинское изделие поставляется нестерильным, указание на необходимость его стерилизации перед использованием: не относится к изделию.

Информация о природе, типе, а также (при необходимости) об интенсивности и распределении излучения (электромагнитное, ионизирующее, иное) медицинского изделия и способах защиты потребителей и третьих лиц от непреднамеренного излучения в процессе эксплуатации медицинского изделия (если медицинское изделие создает опасный или потенциально опасный уровень излучения при использовании по назначению): не относится к изделию.

Информация о мерах предосторожности, предпринимаемых в случае риска электромагнитных помех, создаваемых медицинским изделием для других медицинских изделий, оборудования и средств связи при проведении и оценке результатов диагностики, лечения или при его применении по назначению (например, электромагнитное излучение медицинского изделия, оказывающее влияние на другое оборудование): не относится к изделию.

Предупреждения и (или) меры предосторожности, предпринимаемые потребителем при применении медицинского изделия, содержащего лекарственное средство для медицинского применения, материал животного и (или) человеческого происхождения, материалы, которые являются канцерогенными, мутагенными или токсичными, возможное выделение или вымывание которых приводит к сенсибилизации, аллергической реакции или отрицательно влияет на репродуктивную функцию: не относится к изделию.

ООО ЦИРМИ INFO@CIRMI.RU WWW.GOSZDRAVNADZOR.RU

2. Относительные медицинские противопоказания

Наличие у пользователя следующих нарушений:

- Значительно выраженные нарушения нейромышечных, скелетных и связанных с движением (статодинамических) функций (значительно выраженная верхняя параплегия, значительно выраженный тетрапарез).
- Значительно выраженные нарушения статики и координации движений (гиперкинетические, атактические нарушения).
- Эпилептические припадки с нарушениями сознания, резистентные к терапии.
- Значительно выраженные нарушения психических функций, проявляющиеся выраженным интеллектуальным дефектом и (или) нарушениями поведения.

3. Показания к применению

Стойкие выраженные нарушения нейромышечных, скелетных и связанных с движением (статодинамических) функций, приводящие к нарушению стояния, вследствие:

- Заболеваний и последствий травм центральной нервной системы.
- Заболеваний и последствий травм периферической нервной системы.
- Заболеваний, последствий травм и деформаций нижних конечностей, таза и позвоночника.

ООО ЦИРМИ INFO@CIRMI.RU WWW.GOSZDRAVNADZOR.RU

4. Правила безопасности при эксплуатации опоры

Если изделие находилось при температуре ниже +10°С, то перед эксплуатацией оно должно быть выдержано в помещении при температуре окружающего воздуха плюс (20 ± 5) °С не менее 12 часов в упаковке.
Распаковать изделие и проверить целостность покрытия. Проверить комплектацию.

Для эксплуатации изделия предъявляются следующие условия:	» температура от +10 до +35°С; » относительная влажность не более 80% при +25°С; » остальные требования - по ГОСТ 15150-69 (УХЛ 4.2).

Изделие не является стойким к возгоранию.

При эксплуатации изделия держите его на расстоянии не менее 1 м от кухонных нагревательных приборов и зажигательных приборов с открытым пламенем.

ООО ЦИРМИ INFO@CIRMI.RU WWW.GOSZDRAVNADZOR.RU

При использовании опоры требуется соблюдать меры безопасности, изложенные в настоящем руководстве.

- Перед эксплуатацией опоры проверить все соединения на прочность, а также наличие всех креплений. При необходимости подтяните барашки.
- При обнаружении повреждений, не позволяющих выполнять функции опоры, указанные в настоящем руководстве, эксплуатация опоры запрещена.
- В случае обнаружения неисправности не пытайтесь исправить самостоятельно, обратитесь к поставщику изделия.
- Перед размещением пользователя на опоре необходимо зафиксировать колёса тормозами.
- Соблюдайте порядок эксплуатации при размещении пользователя в опоре.
- Опора предназначена для использования исключительно в помещении.
- Запрещается любыми способами перемещать опору с находящимся на ней пользователем.
- Рама с колёсами опоры не предназначена для преодоления порогов, лестниц и других препятствий. Колёса опоры служат для облегчения перемещения опоры без нагрузки.
- Не оставляйте пользователя в опоре без присмотра.
- В случае негативных реакций у пользователя (потеря сознания, появление ушибов, побледнение кожи и т.д.), немедленно снимите пользователя с опоры. Решение о дальнейшем использовании опоры пользователем принимает лечащий врач.
- Опора поставляется в собранном виде, не рекомендуется самостоятельно разбирать изделие.

ООО ЦИРМИ INFO@CIRMI.RU WWW.GOSZDRAVNADZOR.RU

5. Конструкция опоры

Рис. 2 – Общий вид опоры

Опора (рис. 2) состоит из следующих частей: основание (1), узел коленных упоров (2), узел тазобедренного крепления (3), столик (4), подлокотники (5), узел крепления туловища (6).

Основание (рис. 3)

Основание представляет собой плоскость с фиксаторами стоп (1) и вертикальными стойками (2), на которых в свою очередь размещаются остальные части опоры.
Основание снабжено четырьмя колёсами (3) с тормозами.

Для увеличения устойчивости опоры, есть возможность выдвинуть профили (4) на которых расположены колёса. Для этого необходимо раскрутить барашки (5), установить профили (4) в необходимое положение, а затем снова зафиксировать их с помощью барашков.

ООО ЦИРМИ INFO@CIRMI.RU WWW.GOSZDRAVNADZOR.RU

Для изменения расстояния между фиксаторами стоп (1), а также регулировки фиксаторов стоп по вылету используйте барашки (6), расположенные под основанием. Барашки (7) используются для разборки конструкции опоры и для регулировок опоры не используются.

Вид сверху

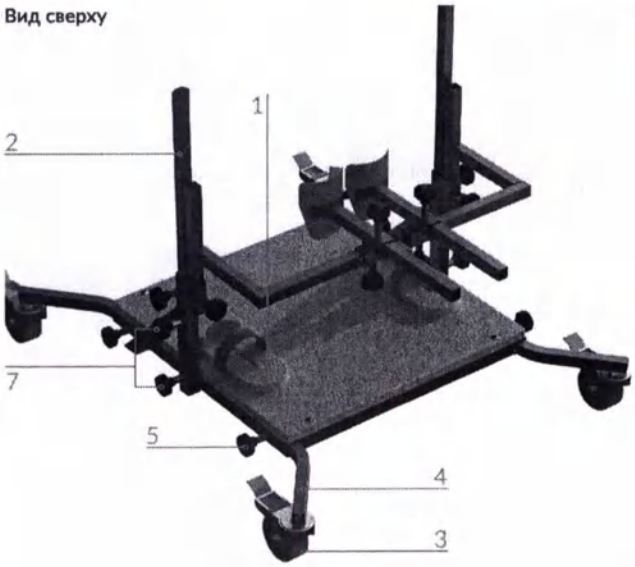

Вид снизу

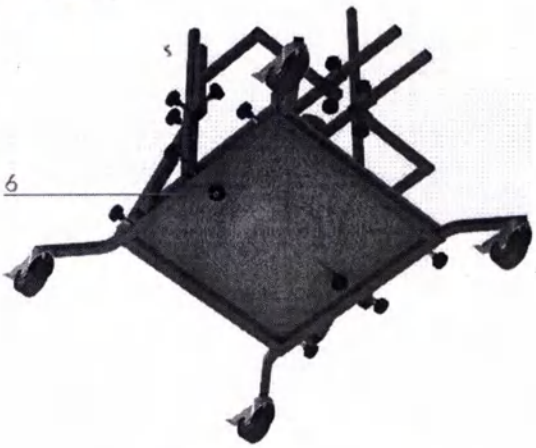

Рис. 3 – Регулировка элементов основания

ООО ЦИРМИ INFO@CIRMI.RU WWW.GOSZDRAVNADZOR.RU

Узел коленных упоров (рис. 4)

Для поддержания колен пользователя на опоре предусмотренны коленные упоры (1).

Для регулировки вылета коленных упоров используйте барашки (2), для регулировки расстояния между коленными упорами используйте барашки (3).

Высота расположения коленных упоров регулируется с помощью барашков (4) и (5).

Обратите внимание, что при необходимости вы можете полностью демонтировать узел коленных упоров, для этого достаточно полностью выкрутить барашки (5) и вытянуть весь узел вверх.

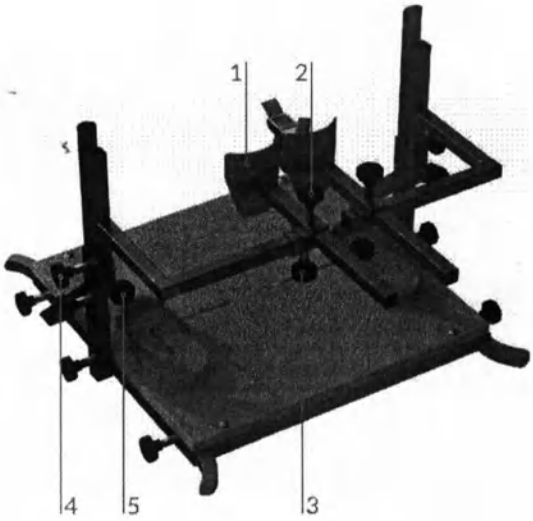

Рис. 4 – Регулировка коленных упоров

ООО ЦИРМИ INFO@CIRMI.RU WWW.GOSZDRAVNADZOR.RU

Узел тазобедренного крепления (рис. 5)

Узел тазобедренного крепления состоит из регулируемого по высоте и обхвату тазобедренного фиксатора (1) и четырёх мягких упоров: переднего (2), заднего (3) и двух боковых (4).

Для регулировки степени зажатия пользователя задним упором (3), ослабьте два барашка (5), настройте положение заднего упора, а затем снова зафиксируйте упор барашками. Регулировка переднего упора (2) происходит аналогично.

Для регулировки степени зажатия пользователя боковыми упорами (4), ослабьте барашки (6), настройте положение боковых упоров, а затем снова зафиксируйте упоры барашками (6).

Для изменения положения боковых упоров по горизонтали, используйте барашки (7).

Вы можете изменить высоту расположения всего узла тазобедренного крепления, для этого ослабьте барашки (8) на левой и правой стойках (9), установите узел на необходимую высоту и снова затяните барашки (8).

Рис. 5 – Регулировка элементов узла тазобедренного крепления

ООО ЦИРМИ INFO@CIRMI.RU WWW.GOSZDRAVNADZOR.RU

Столик (рис. 6)

Столик (1) располагается перед пользователем и предназначается для организации игр и проведения различных упражнений. Столик обладает следующими возможностями регулировки:

- Для регулировки столика (1) по вылету ослабьте с двух сторон барашки (2), установите необходимый вылет столика и снова затяните барашки (2);
- Для регулировки столика (1) по высоте ослабьте с двух сторон барашки (3), установите столик на необходимую высоту и снова затяните барашки (3);
- Для регулировки угла наклона столика (1) ослабьте барашки (4) и (5), установите необходимый наклон, а затем снова затяните барашки (4) и (5).

При необходимости вы можете демонтировать столик. Для этого, стоя лицом к столику (1), полностью выкрутите барашки (2), возьмитесь за профили (6) и демонтируйте столик, потянув его на себя.

Дополнительно на столик может быть установлена насадка для защиты поверхности, если она входит в комплект поставки (наличие насадки в комплекте см. в таблице на стр. 19).

Для установки насадки открутите барашки на столике, установите насадку и вновь закрутите барашки, зафиксировав насадку на столике.

ООО ЦИРМИ INFO@CIRMI.RU WWW.GOSZDRAVNADZOR.RU

Подлокотники (рис. 7)

Подлокотники располагаются с левой и правой сторон опоры и служат для комфортного расположения рук пользователя.

Подлокотники состоят из профилей с мягкими упорами (1) под локти и предплечья пользователя, а также ручек (2).

Рис. 6 – Регулировка столика

Для регулировки высоты расположения подлокотника ослабьте барашек (3), передвиньте подлокотник вдоль стойки (4) на необходимую высоту и снова зафиксируйте барашек (3).

Также вы можете изменить вылет ручки (2) с помощью барашка (5).

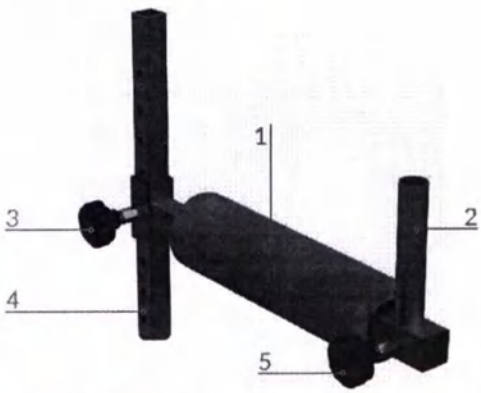

Рис. 7 – Регулировка подлокотника

ООО ЦИРМИ INFO@CIRMI.RU WWW.GOSZDRAVNADZOR.RU

Узел крепления туловища (рис. 8)

Узел крепления туловища состоит из четырёх мягких упоров: переднего (1), заднего (2) и двух боковых (3).

Для регулировки степени зажатия пользователя задним упором (2), ослабьте два барашка (4), настройте положение заднего упора, а затем снова зафиксируйте упор барашками. Регулировка переднего упора (1) происходит аналогично.

Для регулировки степени зажатия пользователя боковыми упорами (3), ослабьте барашки (5), настройте положение боковых упоров, а затем снова зафиксируйте упоры барашками (5).

Вы можете изменить высоту расположения всего узла грудного крепления, для этого ослабьте барашки (6) с левой и правой сторон опоры, установите узел на необходимую высоту и снова затяните барашки (6). Упоры для подмышек (7) используются для дополнительной поддержки туловища пользователя.

Для регулировки высоты расположения упора для подмышек ослабьте барашек (6), придерживая при этом узел крепления туловища, установите упор для подмышек на необходимую высоту (или полностью демонтируйте упор при необходимости), а затем снова затяните барашек (6). Регулировка другого упора для подмышек происходит аналогично.

Для дополнительной фиксации пользователя используйте регулируемый по высоте и обхвату грудной ремень с застёжками, который крепится к каркасу опоры в требуемом месте.

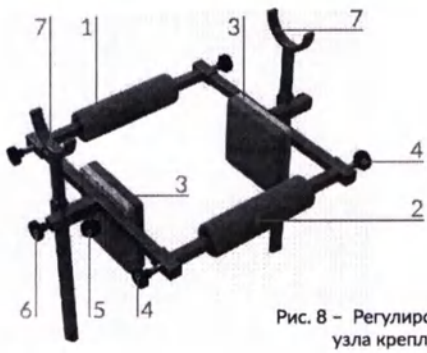

Вид сзади

Рис. 8 – Регулировка элементов узла крепления туловища

ООО ЦИРМИ INFO@CIRMI.RU WWW.GOSZDRAVNADZOR.RU

6. Эксплуатация изделия

Ввод в эксплуатацию:

- Не рекомендуется помещать пользователя в опору в состоянии беспокойства или плача, необходима предварительная подготовка в виде массажа, растяжки.
- При наличии контрактур суставы пользователя зафиксировать ортезами.
- На ноги пользователя необходимо надевать обувь. Рекомендует использовать ортопедическую обувь.
- Перед помещением пользователя в опору нужно убедиться, что все барашки тщательно зафиксированы.
- Допускается перемещать опору только при отсутствии пользователя в опоре.

Порядок эксплуатации:

- Пользователь должен размещаться в опоре ровно, конечности пользователя должны располагаться симметрично относительно туловища.
- Одежда пользователя не должна образовывать складки при размещении в опоре.
- Первоначально размещайте пользователя в опоре на недолгое время, постепенно увеличивая время пребывания пользователя в опоре от сеанса к сеансу.
- Если пользователь уже может находиться в вертикальном положении, то вы можете постепенно расслаблять грудной ремень, упоры тазобедренного крепления и упоры крепления туловища.
- Проконсультируйтесь с лечащим врачом для подбора оптимального времени пребывания пользователя в опоре.

ООО ЦИРМИ INFO@CIRMI.RU WWW.GOSZDRAVNADZOR.RU

Для размещения пользователя в опоре руководствуйтесь следующими шагами:

1. Установите опору на ровную поверхность.
2. При необходимости увеличения устойчивости опоры выдвиньте профили, на которых расположены колёса опоры.
3. Зафиксируйте тормоза колёс опоры.
4. Настройте высоту тазобедренного крепления, высоту узла крепления туловища, положение упоров для подмышек и фиксаторов стоп.
5. Расстегните все фиксирующие ремни на опоре.
6. Разместите пользователя в опоре и зафиксируйте его с помощью упоров тазобедренного крепления и упоров крепления туловища, а также с помощью грудного ремня.
7. Закрепите стопы пользователя с помощью ремней фиксаторов стоп.
8. Далее отрегулируйте положение подлокотников и коленных упоров.
9. После этого можно настроить положение столика.

ООО ЦИРМИ INFO@CIRMI.RU WWW.GOSZDRAVNADZOR.RU

7. Технические характеристики

Рис. 9 – Определение габаритных размеров

Типоразмеры опор

Данная опора изготавливается в двух типоразмерах. Габаритные характеристики для опор разных типоразмеров (допуск ±5 мм).

	Размер 1	Размер 2
Габаритные размеры*, Д x Ш x В, мм	870-1070 x 735 x 1080	990-1230 x 980 x 1420
Макс. масса пользователя, кг (допустимая нагрузка 1кг≈10Н)	55	95
Масса опоры, допуск ±2,0 кг	22,4	28,1

* Значения указаны без учёта метизов и подмышечных упоров.

ООО ЦИРМИ INFO@CIRMI.RU WWW.GOSZDRAVNADZOR.RU

Функциональные размеры опоры допуск ±5 мм за исключением высоты насадки на столик, для которой допуск ±1 мм и ±2 градуса

	Размер 1	Размер 2
Высота верхней кромки коленоупора от основания, мм	140 - 570	150 - 750
Расстояние между центрами коленных упоров, мм	90 - 435	90 - 695
Высота верхней кромки бедренной обоймы от подножки, мм	430 - 900	700 - 1220
Ширина бедренного упора, мм	210 - 360	280 - 620
Глубина бедренного упора, мм	160 - 330	200 - 380
Ширина грудного упора, мм	210 - 300	280 - 550
Глубина грудного упора, мм	150 - 365	200 - 530
Высота верхней кромки грудного упора от подножки, мм	560 - 960	800 - 1260
Угол наклона столика относительно подножки, град	0 - 45	0 - 45

ООО ЦИРМИ INFO@CIRMI.RU WWW.GOSZDRAVNADZOR.RU

8. Обзор и технические характеристики принадлежностей

В зависимости от комплектации опора может включать принадлежности: насадка на столик.
Настоящее руководство описывает полную комплектацию опоры со всеми принадлежностями.
На этапе комплектации в таблицу ниже заносится отметка, указывающая на конкретную принадлежность, которая будет входить в комплект поставки.

Технические характеристики принадлежностей
(допуск ±1 мм на высоту насадки на столик, на остальные габариты допуск ±5 мм)

Насадка на столик

	Размер 1	Размер 2
Габаритные размеры, Д x Ш x В, мм	390 x 450 x 3	435 x 600 x 3
Масса, допуск ±0,05, кг	0,55	0,6

ООО ЦИРМИ INFO@CIRMI.RU WWW.GOSZDRAVNADZOR.RU

9. Комплект поставки

В состав комплекта входят следующие компоненты:

- Опора для стояния «Комета» (типоразмер, см. стр. 1) – 1 шт.
- Индивидуальная упаковка – 1 шт.
- Руководство по эксплуатации (паспорт) – 1 шт.
- Принадлежности (по выбору, см. таблицу на стр. 19)

ООО ЦИРМИ INFO@CIRMI.RU WWW.GOSZDRAVNADZOR.RU

10. Транспортирование и хранение

Изделие должно транспортироваться в транспортной таре. Транспортную тару с изделием можно перевозить любыми крытыми транспортными средствами в соответствии с правилами перевозки грузов, действующими на каждом виде транспорта.

Размещение и крепление тары в транспортных средствах должно обеспечивать её устойчивое положение, исключая возможность смещения и ударов её о другие тары и о стенки транспортных средств. При транспортировании тару не кантовать.

Условия транспортирования изделия в части воздействия климатических факторов должны соответствовать условиям хранения 5 по ГОСТ 15150-69.

Эксплуатационное транспортирование изделия следует осуществлять в упаковке изготовителя и условиях не жестче условий эксплуатации изделий категории 2 по ГОСТ 15150-69.

Изделие должно храниться в упаковке изготовителя. На время хранения допускается упакованные изделия размещать в транспортной таре. Изделие следует хранить на стеллажах склада на расстоянии не менее 1 м от нагревательных приборов в местах, защищённых от агрессивных сред.

Условия хранения изделия в части воздействия климатических факторов должны соответствовать условиям хранения 2 по ГОСТ 15150-69.

ООО ЦИРМИ INFO@CIRMI.RU WWW.GOSZDRAVNADZOR.RU

11. Техническое обслуживание и уход

Рекомендуется проводить техническое обслуживание изделия непосредственно пред вводом в эксплуатацию, а также в период эксплуатации по необходимости для выявления неисправностей и предупреждения отказов изделия.

Пренебрежение данными рекомендациями и небрежный уход могут привести к сокращению срока службы изделия.

Порядок проведения технического обслуживания:

1. Провести внешний осмотр.
2. Проверить состояние и целостность изделия.
3. Проверить состояние соединений (при необходимости произвести их подтяжку или замену).
4. Удалить загрязнения. Периодически производить дезинфекцию наружных поверхностей по МУ-287-113 раствором 3% перекиси водорода по ГОСТ 177 с добавлением 0,5% моющего средства по ГОСТ 25644.

ВНИМАНИЕ! Запрещается погружать изделие или части изделия в воду.
Запрещается подвергать изделие нагрузкам выше описанных в технических характеристиках.

ООО ЦИРМИ INFO@CIRMI.RU WWW.GOSZDRAVNADZOR.RU

12. Сведения о маркировке

Маркировка изделия соответствует требованиям ГОСТ Р 50444 и содержит:
- наименование, адрес предприятия-изготовителя и его товарный знак;
- наименование изделия;
- обозначение ТУ;
- заводской номер;
- дата выпуска;
- срок службы изделия;
- номер и дата регистрационного удостоверения.

Маркировка наносится на накладной элемент, прикрепляемый к опоре (этикетка).

Маркировка транспортной тары изделия соответствует ГОСТ 14192-96 и содержит:
- манипуляционные знаки: «Беречь от влаги», «Хрупкое. Осторожно».

Наименования грузоотправителя и грузополучателя с их адресами наносит транспортная компания в случае необходимости.

ООО ЦИРМИ INFO@CIRMI.RU WWW.GOSZDRAVNADZOR.RU

13. Гарантийные обязательства

Изготовитель гарантирует соответствие опоры требованиям ТУ 32.50.22-032-59261486-2022 при соблюдении правил эксплуатации, хранения, транспортировки, указанных в настоящем руководстве по эксплуатации.

Условием исполнения гарантийных обязательств является наличие на изделии маркировки с его серийным номером.

Изготовитель не несёт ответственности за поломку изделия, которая явилась результатом неправильного использования или изменения конструкции изделия.

Гарантийный срок хранения – 24 месяца с даты изготовления при соблюдении требований к хранению, указанных в настоящем руководстве по эксплуатации.

Гарантийный срок эксплуатации – от 18 до 24 месяцев с даты поставки изделия, в зависимости от условий заключённого государственного контракта и при соблюдении правил эксплуатации, указанных в настоящем руководстве. При продаже в розничной сети гарантийный срок эксплуатации составляет 18 месяцев со дня получения изделия потребителем при соблюдении правил эксплуатации, указанных в настоящем руководстве.

Срок службы устройства составляет 3 года при соблюдении правил эксплуатации, указанных в настоящем руководстве.

Гарантийные обязательства не распространяются на:

- повреждения изделия в результате использования изделия не по назначению;
- повреждения изделия в результате удара или падения;
- повреждения изделия в результате ремонта или модификации изделия лицами, не уполномоченными изготовителем;
- повреждения изделия в результате нарушения правил и условий эксплуатации, технического обслуживания, транспортировки или хранения.

ООО ЦИРМИ INFO@CIRMI.RU WWW.GOSZDRAVNADZOR.RU

14. Сведения об утилизации

По истечении срока службы или порче изделия, исключающих возможность ремонта, необходимо провести дезинфекцию изделия и его утилизацию, согласно нормам СанПиН 2.1.3684-21.

15. Свидетельство о приемке

Опора для стояния «Комета» соответствует всем требованиям ТУ 32.50.22-032-59261486-2022 и признана годной к эксплуатации.

Дата изготовления: .....

Заводской (или серийный) номер: .....

Отметка о приёмке: .....

Подпись продавца*: .....
*ставится только при розничной продаже

С условиями гарантии ознакомлен, изделие проверено, претензий к комплектации, внешнему виду не имею.

Подпись покупателя: .....

Дата: .....

ООО ЦИРМИ INFO@CIRMI.RU WWW.GOSZDRAVNADZOR.RU

16. Гарантийный талон

Наименование изделия: Опора для стояния «Комета»

Дата изготовления: .....

Заводской (или серийный) номер: .....

Дата покупки: .....

Владелец: .....

Адрес: .....

Телефон: .....

Дата отправки на ремонт: .....

Отметка о ремонте: .....

Подпись должностного лица предприятия, ответственного за приёмку после ремонта: .....

Изделие проверено, претензий к комплектации, внешнему виду не имею.

Подпись покупателя: .....

Дата получения после ремонта: .....

Гарантия на отремонтированное изделие составляет 6 месяцев с момента получения изделия из ремонта. Если гарантийный срок с момента приобретения изделия составляет более 6 месяцев, то гарантия исчисляется по большему сроку. Также гарантийный срок увеличивается на время нахождения изделия в ремонте. Ремонт изделия во время гарантийного срока осуществляется бесплатно.

ООО ЦИРМИ INFO@CIRMI.RU WWW.GOSZDRAVNADZOR.RU

ООО ЦИРМИ INFO@CIRMI.RU WWW.GOSZDRAVNADZOR.RU

КРУСТ

Возвращаем возможности

Является медицинским изделием

ООО «КРУСТ»

Изготовитель: 620100, РФ, г. Екатеринбург
ул. Луначарского, д. 221, оф. 2

Офис: 143402, РФ, г. Красногорск
Бульвар Строителей, д. 4, стр. 1, БЦ «Кубик»

e-mail: info@krust.ru
тел.: 8 (800) 505-02-85 – отдел тех. поддержки
тел.: 8 (495) 109-06-03 – головной офис (Москва)
тел.: 8 (343) 302-10-22 – офис Екатеринбург

www.krust.ru
www.dostupsreda.ru

ООО ЦИРМИ INFO@CIRMI.RU WWW.GOSZDRAVNADZOR.RU

Всего прошито, пронумеровано
и скреплено печатью
28 (двадцать восемь) листа(ов)
Грибанов С.А. Ф.И.О.
личная подпись

Российская Федерация
Общество с ограниченной ответственностью
«КРУСТ»
Екатеринбург
ОГРН 1026601768401

ООО ЦИРМИ INFO@CIRMI.RU WWW.GOSZDRAVNADZOR.RU

КРУСТ

Возвращаем возможности

Руководство
по эксплуатации
(паспорт)

Опоры для лежания, стояния, сидения, ползания и ходьбы для детей-инвалидов «КРУСТ» по ТУ 32.50.22-032-59261486-2022

Вариант исполнения:

опора для стояния «Звезда»

- ТИПОРАЗМЕР 1
- ТИПОРАЗМЕР 2
- ТИПОРАЗМЕР 3

Исполнение узла регулировки наклона спинки

- БЛОКИРУЕМАЯ ГАЗОВАЯ ПРУЖИНА
- НАПРАВЛЯЮЩАЯ С БАРАШКОМ

ООО ЦИРМИ INFO@CIRMI.RU WWW.GOSZDRAVNADZOR.RU

Содержание

1.	Общие сведения и назначение изделия	3
2.	Относительные медицинские противопоказания	5
3.	Показания к применению	5
4.	Правила безопасности при эксплуатации опоры	6
5.	Конструкция опоры	8
6.	Эксплуатация изделия	14
7.	Технические характеристики	19
8.	Комплект поставки	21
9.	Транспортирование и хранение	22
10.	Техническое обслуживание и уход	23
11.	Сведения о маркировке	24
12.	Гарантийные обязательства	25
13.	Сведения об утилизации	25
14.	Свидетельство о приемке	27
15.	Гарантийный талон	28

ООО ЦИРМИ INFO@CIRMI.RU WWW.GOSZDRAVNADZOR.RU

1. Общие сведения и назначение изделия

Опора для стояния «Звезда» – предназначена для поддержания правильного положения тела, коррекции патологических поз, постепенной адаптации кровеносной системы и внутренних органов пользователя к нагрузкам в условиях перевода пользователя из горизонтального (положение лёжа) в вертикальное положение тела с фиксацией выбранного угла наклона, а также формирования чувства равновесия при проведении реабилитационных мероприятий.

Дополнительно опора имеет возможность перевода пользователя в положение лёжа на животе под наклоном вперёд с фиксацией выбранного угла наклона.

Тело пользователя фиксируется с помощью регулируемого по высоте и обхвату бедренного, грудного и ремней для голеней с застёжками, которые крепятся к каркасу опоры в требуемом месте.

Опора может использоваться как в медицинских учреждениях и учреждениях социальной опеки, так и в домашних условиях.

Рис. 1 – Фотографическое изображение общего вида опоры

ВНИМАНИЕ! Перед началом использования изделия внимательно изучите настоящее руководство по эксплуатации. Возможность применения изделия для пользователя требует обязательной консультации с лечащим врачом. Необходимый срок использования опоры, упражнения и их интенсивность должны подбираться лечащим врачом для каждого пользователя индивидуально.

ООО ЦИРМИ INFO@CIRMI.RU WWW.GOSZDRAVNADZOR.RU

Вид контакта с организмом человека: кратковременный контакт с неповрежденной кожей.

Информация для проверки правильности установки (монтажа) медицинского изделия и его готовности к безопасной работе эксплуатации: не относится к изделию.

Информация о стерильном состоянии медицинского изделия, методе его стерилизации и о порядке действий в случае нарушения стерильной упаковки (если медицинское изделие поставляется в стерильном виде) или, если медицинское изделие поставляется нестерильным, указание на необходимость его стерилизации перед использованием: не относится к изделию.

Информация о природе, типе, а также (при необходимости) об интенсивности и распределении излучения (электромагнитное, ионизирующее, иное) медицинского изделия и способах защиты потребителей и третьих лиц от непреднамеренного излучения в процессе эксплуатации медицинского изделия (если медицинское изделие создает опасный или потенциально опасный уровень излучения при использовании по назначению): не относится к изделию.

Информация о мерах предосторожности, предпринимаемых в случае риска электромагнитных помех, создаваемых медицинским изделием для других медицинских изделий, оборудования и средств связи при проведении и оценке результатов диагностики, лечения или при его применении по назначению (например, электромагнитное излучение медицинского изделия, оказывающее влияние на другое оборудование): не относится к изделию.

Предупреждения и (или) меры предосторожности, предпринимаемые потребителем при применении медицинского изделия, содержащего лекарственное средство для медицинского применения, материал животного и (или) человеческого происхождения, материалы, которые являются канцерогенными, мутагенными или токсичными, возможное выделение или вымывание которых приводит к сенсибилизации, аллергической реакции или отрицательно влияет на репродуктивную функцию: не относится к изделию.

ООО ЦИРМИ INFO@CIRMI.RU WWW.GOSZDRAVNADZOR.RU

2. Относительные медицинские противопоказания

Наличие у пользователя следующих нарушений:

- значительно выраженные нарушения статики и координации движений (гиперкинетические, атактические нарушения)
- эпилептические припадки с нарушением сознания, резистентные к терапии
- значительно выраженные нарушения нейромышечных, скелетных и связанных с движением (статодинамических) функций (значительно выраженный тетрапарез, значительно выраженная верхняя параплегия)
- выраженные, значительно выраженные нарушения функций сердечно-сосудистой системы и дыхательной системы (при переводе пользователя в вертикальное положение)
- значительно выраженные нарушения психических функций, проявляющиеся выраженным интеллектуальным дефектом и (или) значительно выраженными нарушениями поведения

3. Показания к применению

Стойкие выраженные нарушения нейромышечных, скелетных и связанных с движением (статодинамических) функций, приводящие к нарушению стояния, вследствие:

- заболеваний и последствий травм центральной нервной системы;
- заболеваний и последствий травм периферической нервной системы;
- заболеваний, последствий травм и деформаций нижних конечностей, таза и позвоночника.

ООО ЦИРМИ INFO@CIRMI.RU WWW.GOSZDRAVNADZOR.RU

4. Правила безопасности при эксплуатации опоры

Если изделие находилось при температуре ниже +10°С, то перед эксплуатацией оно должно быть выдержано в помещении при температуре окружающего воздуха плюс (20 ± 5) °С не менее 12 часов в упаковке.
Распаковать изделие и проверить целостность покрытия. Проверить комплектацию.

Для эксплуатации изделия предъявляются следующие условия:	» температура от +10 до +35°С; » относительная влажность не более 80% при +25°С; » остальные требования - по ГОСТ 15150-69 (УХЛ 4.2).

Изделие не является стойким к возгоранию.

При эксплуатации изделия держите его на расстоянии не менее 1 м от кухонных нагревательных приборов и зажигательных приборов с открытым пламенем.

ООО ЦИРМИ INFO@CIRMI.RU WWW.GOSZDRAVNADZOR.RU

При использовании опоры требуется соблюдать меры безопасности, изложенные в настоящем руководстве.

- Перед эксплуатацией опоры проверить все соединения на прочность, а также наличие всех креплений. Подтянуть все ослабленные барашки.
- При обнаружении повреждений, не позволяющих выполнять функции опоры, указанные в настоящем руководстве, эксплуатация опоры запрещена.
- В случае обнаружения неисправности не пытайтесь исправить самостоятельно, обратитесь к поставщику изделия.
- Перед размещением пользователя на опоре необходимо зафиксировать колёса тормозами.
- Соблюдайте порядок эксплуатации при размещении пользователя в опоре.
- Опора предназначена для использования исключительно в помещении.
- Запрещается любыми способами перемещать опору с находящимся на ней пользователем.
- Рама с колёсами опоры не предназначена для преодоления порогов, лестниц и других препятствий. Колёса опоры служат для облегчения перемещения опоры без нагрузки.
- Не оставляйте пользователя в опоре без присмотра.
- В случае негативных реакций у пользователя (потеря сознания, появление ушибов, побледнение кожи и т.д.), немедленно снимите пользователя с опоры. Решение о дальнейшем использовании опоры пользователем принимает лечащий врач.
- Опора поставляется в собранном виде, не рекомендуется самостоятельно разбирать изделие.

ООО ЦИРМИ INFO@CIRMI.RU WWW.GOSZDRAVNADZOR.RU

5. Конструкция опоры

Рис. 2 – Общий вид опоры

Опора (рис. 2) состоит из основания на колёсах (1), на котором установлено поворотное ложе, к которому крепятся: передний столик (2), задний столик (3), подголовник (4), мягкая спинка (5), абдуктор (6), ремни для фиксации голеней (7), подножка (8) с фиксаторами стоп (9).

Для изменения положения опоры используется направляющая (10).

Узел регулировки угла наклона опоры может быть выполнен в виде направляющей или блокируемой газовой пружины.

ООО ЦИРМИ INFO@CIRMI.RU WWW.GOSZDRAVNADZOR.RU

Основание (рис. 3)

На основании (1) располагаются четыре колеса, каждое из которых снабжено тормозом для фиксации опоры на одном месте.

Два передних колеса (2) располагаются на регулируемых балках (3).

Для увеличения устойчивости опоры выкрутите барашки (4), выдвиньте балки (3) на необходимое расстояние.

Зафиксируйте балки с помощью барашков (4).

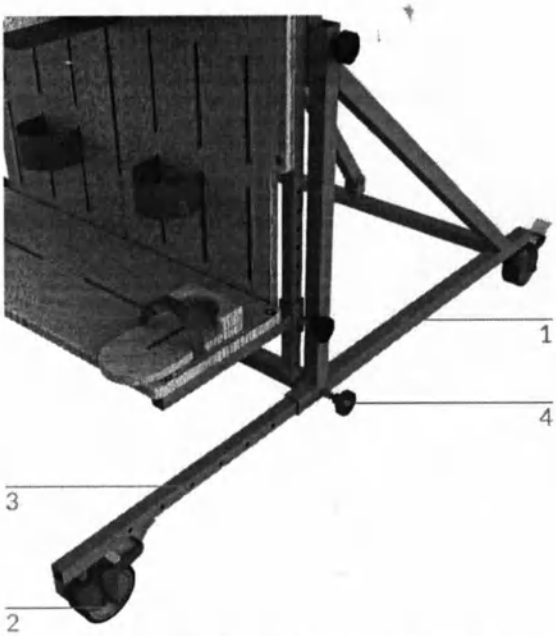

Рис. 3 – Элементы основания опоры

ООО ЦИРМИ INFO@CIRMI.RU WWW.GOSZDRAVNADZOR.RU

Столики (рис. 4)

Передний столик (1) расположен перед пользователем и служит для организации занятий и проведения упражнений. Задний столик имеет тазик для проведения упражнений с водой.

Для регулировки вылета переднего столика (1) используйте барашек (2), а для изменения угла наклона столика – барашки (3) и (4). Вы можете изменить высоту установки столика, для этого полностью выкрутите барашки (3) и (4), расположите держатели столика (5) напротив необходимых отверстий (6) в раме ложа, а затем снова зафиксируйте держатели столика (5) с помощью барашков (3) и (4). Регулировка заднего столика происходит аналогично.

Для полного демонтажа переднего столика разберите крепежи (3) и (4) с левой и с правой сторон опоры, а затем снимите столик.
Задний столик демонтируется аналогичным способом.

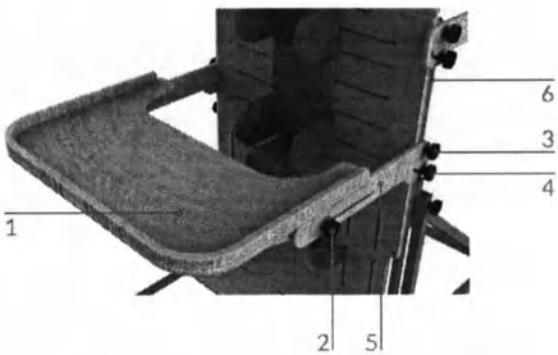

Рис. 4 – Регулировка переднего столика

ООО ЦИРМИ INFO@CIRMI.RU WWW.GOSZDRAVNADZOR.RU

Подголовник (рис. 5)

Мягкий подголовник (1) с регулируемыми боковыми упорами (2) располагается на съёмной пластине (3). Для регулировок подголовника используются барашки с задней стороны опоры:

- ослабьте барашки (4) для регулировки боковых упоров по ширине;
- используйте набор горизонтальных прорезей (5) с левой и с правой сторон для размещения боковых упоров на необходимой высоте;
- четыре барашка (6) служат для полного демонтажа пластины (3) совместно с подголовником и боковыми упорами.

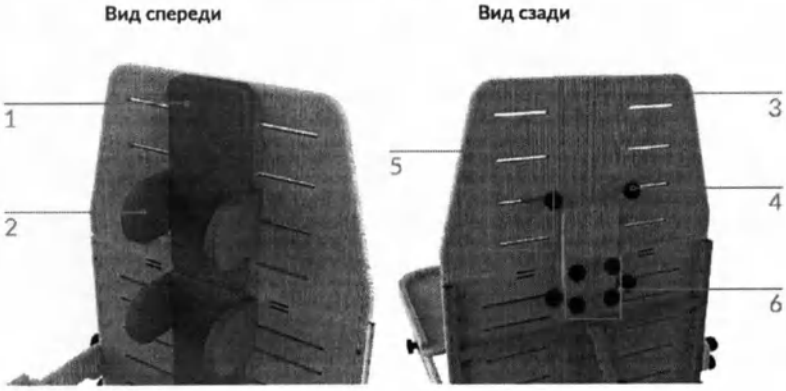

Рис. 5 – Регулировка элементов подголовника

ООО ЦИРМИ INFO@CIRMI.RU WWW.GOSZDRAVNADZOR.RU

Спинка (рис. 6)

Мягкая спинка (1) имеет четыре боковых упора (2).

Для регулировки боковых упоров по ширине используйте барашки (3), для регулировки упоров по высоте используйте набор горизонтальных прорезей (4) с левой и с правой стороны.

Разведение ног пользователя происходит за счёт абдуктора (5), который регулируется по высоте с помощью барашка (6).

Для дополнительной фиксации туловища пользователя используйте грудной и бедренный ремни с застёжками, которые крепятся к каркасу опоры в требуемом месте.

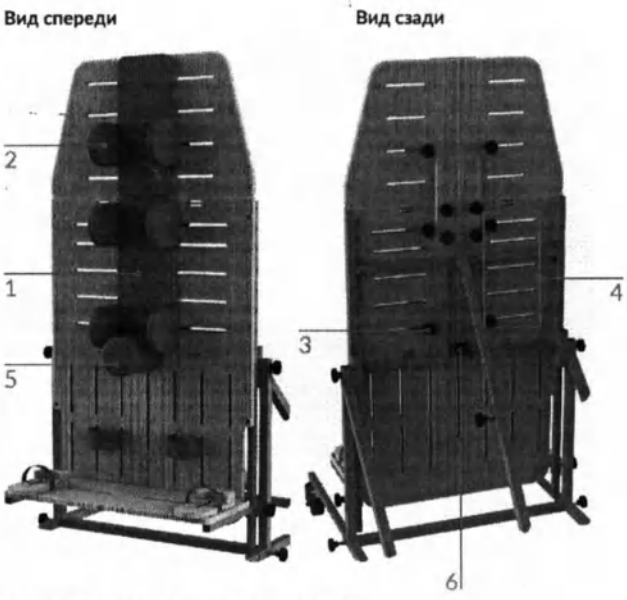

Рис. 6 – Регулировка элементов спинки

ООО ЦИРМИ INFO@CIRMI.RU WWW.GOSZDRAVNADZOR.RU

Подножка (рис. 7)

Подножка (1) представляет из себя горизонтальную пластину на которой размещаются фиксаторы стоп (2), которые надёжно удерживают стопы пользователя с помощью регулируемых по длине ремней.

Для изменения высоты размещения подножки (1) используйте барашки (3), расположенные с правой и левой сторон подножки.

Для регулировки фиксаторов стоп используйте барашки (4): вы можете изменить расстояние между фиксаторами стоп, а также отрегулировать фиксаторы стоп по вылету.

Для регулировок подголовника используются барашки с задней стороны опоры:

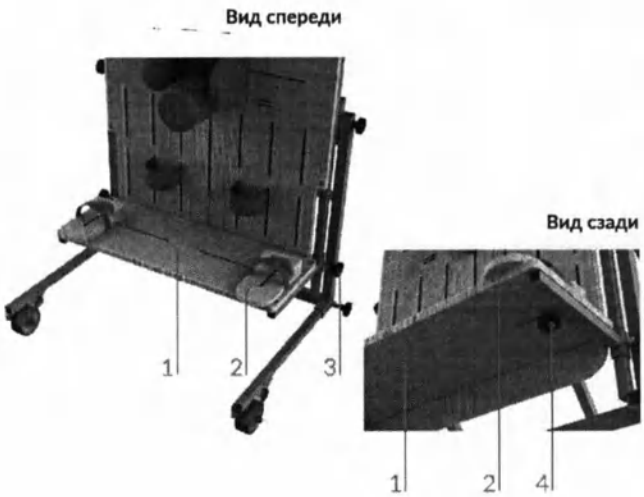

Рис. 7 – Регулировка элементов подножки

ООО ЦИРМИ INFO@CIRMI.RU WWW.GOSZDRAVNADZOR.RU

6. Эксплуатация изделия

Ввод в эксплуатацию:

- Не рекомендуется помещать пользователя в опору в состоянии беспокойства или плача, необходима предварительная подготовка в виде массажа, растяжки.
- При наличии контрактур суставы пользователя зафиксировать ортезами.
- На ноги пользователя необходимо надевать обувь. Рекомендует использовать ортопедическую обувь.
- Перед помещением пользователя в опору нужно убедиться, что все барашки тщательно зафиксированы.
- Допускается перемещать опору только при отсутствии пользователя в опоре.

Порядок эксплуатации:

- Пользователь должен размещаться на ложе ровно, конечности пользователя должны располагаться симметрично относительно туловища.
- Одежда пользователя не должна образовывать складки при размещении в опоре.
- Первоначально размещайте пользователя в горизонтальном положении, постепенно увеличивая время пребывания пользователя в опоре и угол наклона ложа (вплоть до вертикального).
- Проконсультируйтесь с лечащим врачом для подбора оптимального времени пребывания пользователя в опоре.
- Если пользователь уже может находиться в вертикальном положении, то вы можете постепенно расслаблять грудной ремень и ремни для бёдер и голеней.

ООО ЦИРМИ INFO@CIRMI.RU WWW.GOSZDRAVNADZOR.RU

Для размещения пользователя в опоре руководствуйтесь следующими шагами:

1. Установите опору на ровную поверхность и зафиксируйте тормоза колёс опоры.
2. Установите ложе в необходимое положение: «Стоя», «Лёжа» или промежуточное положение. Закрепите все барашки.
3. Настройте высоту подножки, положение фиксаторов стоп и абдуктора.
4. Расстегните все фиксирующие ремни на опоре.
5. Разместите пользователя в опоре и закрепите его с помощью грудного ремня и ремней для бёдер и голеней.
6. Закрепите стопы пользователя с помощью ремней фиксаторов стоп.
7. Далее отрегулируйте положение боковых упоров для спинки и головных упоров подголовника.
8. После этого можно настроить положение столиков.

ООО ЦИРМИ INFO@CIRMI.RU WWW.GOSZDRAVNADZOR.RU

Изменение положения опоры:

Опора имеет два основных положения: стоя и лёжа (рис. 8). Также для опоры доступна установка ложа в промежуточное положение.

Положение «Стоя»

Положение «Лёжа»

Рис. 8 – Возможные положения опоры

ООО ЦИРМИ INFO@CIRMI.RU WWW.GOSZDRAVNADZOR.RU

Приведение опоры в положение «Лёжа» производится согласно следующим шагам (рис. 9):

1. Демонтируйте с опоры передний и задний столики руководствуясь описанием выше и рис. 3. Если ложе опоры необходимо перевести в промежуточное (не горизонтальное) положение, то допускается оставить столики на опоре.

2. Придерживая ложе опоры ослабьте барашки (1) с левой и с правой сторон опоры.

3. Ослабьте барашек (2) на направляющей (3) и переведите ложе в горизонтальное (или промежуточное) положение. Зафиксируйте барашек (2), а затем барашки (1) с левой и с правой сторон опоры.

4. При наличии блокируемой газовой пружины вместо шага 3 выполните следующие действия: нажмите педаль сзади опоры и одновременно установить ложе в горизонтальное (или промежуточное) положение, а затем - зафиксируйте результат, отпустив педаль. После этого зафиксируйте барашки (1) с левой и с правой сторон опоры.

Рис. 9 – Перевод опоры из одного положения в другое

ООО ЦИРМИ INFO@CIRMI.RU WWW.GOSZDRAVNADZOR.RU

Приведение опоры в положение «Стоя» производится согласно следующим шагам (рис. 9):

1. Придерживая ложе опоры ослабьте барашки (1) с левой и с правой сторон опоры.
2. Ослабьте барашек (2) на направляющей (3) и переведите ложе в вертикальное (или промежуточное) положение. Зафиксируйте барашек (2), а затем барашки (1) с левой и с правой сторон опоры.
3. При наличии блокируемой газовой пружины вместо шага 2 выполните следующие действия: нажмите педаль сзади опоры и одновременно установите ложе в вертикальное (или промежуточное) положение, а затем – зафиксируйте результат, отпустив педаль. После этого зафиксируйте барашки (1) с левой и с правой сторон опоры.

ООО ЦИРМИ INFO@CIRMI.RU WWW.GOSZDRAVNADZOR.RU

7. Технические характеристики

Типоразмеры опор

Данная опора изготавливается в трёх типоразмерах. Габаритные характеристики для опор разных типоразмеров (допуск 5 мм).

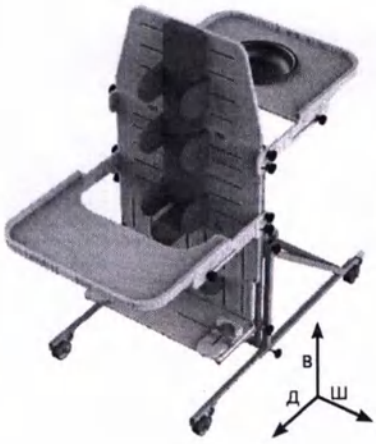

Рис. 10 – Определение габаритных размеров

	Размер 1	Размер 2	Размер 3
Габаритные размеры в положении стоя*, Д x Ш x В, мм	1270 x 700 x 1320	1420 x 750 x 1625	1465 x 800 x 1925
Габаритные размеры в положении лежа*, Д x Ш x В, мм	1220x700x830	1520x750x950	1820x800x1080
Макс. масса пользователя, кг (допустимая нагрузка 1кг≈10Н)	40	70	100
Масса опоры, допуск ±2,0 кг	26,5	33,5	38,3

* Значения указаны без учёта метизов.

ООО ЦИРМИ INFO@CIRMI.RU WWW.GOSZDRAVNADZOR.RU

Функциональные размеры опоры (допуск ±5 мм, ±2 градуса)

	Размер 1	Размер 2	Размер 3
Угол наклона платформы, град	0-90	0-90	0-90
Высота платформы для тела, мм	820	1070	1270
Ширина платформы для тела, мм	600	650	700
Регулировка столика по вылету, мм	150	150	150
Угол наклона столика относительно платформы для тела, град	90-135	90-135	90-135

ООО ЦИРМИ INFO@CIRMI.RU WWW.GOSZDRAVNADZOR.RU

8. Комплект поставки

В состав комплекта входят следующие компоненты:

- Опора для стояния «Звезда» (типоразмер см. стр. 1) – 1 шт.
- Индивидуальная упаковка – 1 шт.
- Руководство по эксплуатации (паспорт) – 1 шт.

ООО ЦИРМИ INFO@CIRMI.RU WWW.GOSZDRAVNADZOR.RU

9. Транспортирование и хранение

Изделие должно транспортироваться в транспортной таре. Транспортную тару с изделием можно перевозить любыми крытыми транспортными средствами в соответствии с правилами перевозки грузов, действующими на каждом виде транспорта.

Размещение и крепление тары в транспортных средствах должно обеспечивать её устойчивое положение, исключая возможность смещения и ударов её о другие тары и о стенки транспортных средств. При транспортировании тару не кантовать.

Условия транспортирования изделия в части воздействия климатических факторов должны соответствовать условиям хранения 5 по ГОСТ 15150-69.

Эксплуатационное транспортирование изделия следует осуществлять в упаковке изготовителя и условиях не жестче условий эксплуатации изделий категории 2 по ГОСТ 15150-69.

Изделие должно храниться в упаковке изготовителя. На время хранения допускается упакованные изделия размещать в транспортной таре. Изделие следует хранить на стеллажах склада на расстоянии не менее 1 м от нагревательных приборов в местах, защищённых от агрессивных сред.

Условия хранения изделия в части воздействия климатических факторов должны соответствовать условиям хранения 2 по ГОСТ 15150-69.

ООО ЦИРМИ INFO@CIRMI.RU WWW.GOSZDRAVNADZOR.RU

10. Техническое обслуживание и уход

Рекомендуется проводить техническое обслуживание изделия непосредственно пред вводом в эксплуатацию, а также в период эксплуатации по необходимости для выявления неисправностей и предупреждения отказов изделия.

Пренебрежение данными рекомендациями и небрежный уход могут привести к сокращению срока службы изделия.

Порядок проведения технического обслуживания:

1. Провести внешний осмотр.
2. Проверить состояние и целостность изделия.
3. Проверить состояние соединений (при необходимости произвести их подтяжку или замену).
4. Удалить загрязнения. Периодически производить дезинфекцию наружных поверхностей по МУ-287-113 раствором 3% перекиси водорода по ГОСТ 177 с добавлением 0,5% моющего средства по ГОСТ 25644.

ВНИМАНИЕ! Запрещается погружать изделие или части изделия в воду.
Запрещается подвергать изделие нагрузкам выше описанных в технических характеристиках.

ООО ЦИРМИ INFO@CIRMI.RU WWW.GOSZDRAVNADZOR.RU

2

11. Сведения о маркировке

Маркировка изделия соответствует требованиям ГОСТ Р 50444 и содержит:
- наименование, адрес предприятия-изготовителя и его товарный знак;
- наименование изделия;
- обозначение ТУ;
- заводской номер;
- дата выпуска;
- срок службы изделия;
- номер и дата регистрационного удостоверения.

Маркировка наносится на накладной элемент, прикрепляемый к опоре (этикетка).

Маркировка транспортной тары изделия соответствует ГОСТ 14192-96 и содержит:
- манипуляционные знаки: «Беречь от влаги», «Хрупкое. Осторожно».

Наименования грузоотправителя и грузополучателя с их адресами наносит транспортная компания в случае необходимости.

ООО ЦИРМИ INFO@CIRMI.RU WWW.GOSZDRAVNADZOR.RU

12. Гарантийные обязательства

Изготовитель гарантирует соответствие опоры требованиям ТУ 32.50.22-032-59261486-2022 при соблюдении правил эксплуатации, хранения, транспортировки, указанных в настоящем руководстве по эксплуатации.

Условием исполнения гарантийных обязательств является наличие на изделии маркировки с его серийным номером.

Изготовитель не несёт ответственности за поломку изделия, которая явилась результатом неправильного использования или изменений конструкции изделия.

Гарантийный срок хранения – 24 месяца с даты изготовления при соблюдении требований к хранению, указанных в настоящем руководстве по эксплуатации.

Гарантийный срок эксплуатации – от 18 до 24 месяцев с даты поставки изделия, в зависимости от условий заключённого государственного контракта и при соблюдении правил эксплуатации, указанных в настоящем руководстве. При продаже в розничной сети гарантийный срок эксплуатации составляет 18 месяцев со дня получения изделия потребителем при соблюдении правил эксплуатации, указанных в настоящем руководстве.

Срок службы устройства составляет 3 года при соблюдении правил эксплуатации, указанных в настоящем руководстве.

Гарантийные обязательства не распространяются на:

- повреждения изделия в результате использования изделия не по назначению;
- повреждения изделия в результате удара или падения;
- повреждения изделия в результате ремонта или модификации изделия лицами, не уполномоченными изготовителем;
- повреждения изделия в результате нарушения правил и условий эксплуатации, технического обслуживания, транспортировки или хранения.

ООО ЦИРМИ INFO@CIRMI.RU WWW.GOSZDRAVNADZOR.RU

13. Сведения об утилизации

По истечении срока службы или порче изделия, исключающих возможность ремонта, необходимо провести дезинфекцию изделия и его утилизацию, согласно нормам СанПиН 2.1.3684-21.

14. Свидетельство о приёмке

Опора для стояния «Звезда» соответствует всем требованиям ТУ 32.50.22-032-59261486-2022 и признана годной к эксплуатации.

Дата изготовления: .....

Заводской (или серийный) номер: .....

Отметка о приёмке: .....

Подпись продавца*: .....
*ставится только при розничной продаже

С условиями гарантии ознакомлен, изделие проверено, претензий к комплектации, внешнему виду не имею.

Подпись покупателя: .....

Дата: .....

ООО ЦИРМИ INFO@CIRMI.RU WWW.GOSZDRAVNADZOR.RU

15. Гарантийный талон

Наименование изделия: Опора для стояния «Звезда»

Дата изготовления: .....

Заводской (или серийный) номер: .....

Дата покупки: .....

Владелец: .....

Адрес: .....

Телефон: .....

Дата отправки на ремонт: .....

Отметка о ремонте: .....

Подпись должностного лица предприятия, ответственного за приёмку после ремонта: .....

Изделие проверено, претензий к комплектации, внешнему виду не имею.

Подпись покупателя: .....

Дата получения после ремонта: .....

Гарантия на отремонтированное изделие составляет 6 месяцев с момента получения изделия из ремонта. Если гарантийный срок с момента приобретения изделия составляет более 6 месяцев, то гарантия исчисляется по большему сроку. Также гарантийный срок увеличивается на время нахождения изделия в ремонте. Ремонт изделия во время гарантийного срока осуществляется бесплатно.

ООО ЦИРМИ INFO@CIRMI.RU WWW.GOSZDRAVNADZOR.RU

ООО ЦИРМИ INFO@CIRMI.RU WWW.GOSZDRAVNADZOR.RU

ООО ЦИРМИ INFO@CIRMI.RU WWW.GOSZDRAVNADZOR.RU

КРУСТ

Возвращаем возможности

Является медицинским изделием

ООО «КРУСТ»

Изготовитель: 620100, РФ, г. Екатеринбург
ул. Луначарского, д. 221, оф. 2

Офис: 143402, РФ, г. Красногорск
Бульвар Строителей, д. 4, стр. 1, БЦ «Кубик»

e-mail: info@krust.ru
тел.: 8 (800) 505-02-85 – отдел тех. поддержки
тел.: 8 (495) 109-06-03 – головной офис (Москва)
тел.: 8 (343) 302-10-22 – офис Екатеринбург

www.krust.ru
www.dostupsreda.ru

ООО ЦИРМИ INFO@CIRMI.RU WWW.GOSZDRAVNADZOR.RU

Всего прошито, пронумеровано
и скреплено печатью
30 (тридцать) листа(ов)

Грибанов С.А. Ф.И.О.

личная подпись

Общество с ограниченной ответственностью «КРУСТ» Российская Федерация, г. Екатеринбург ОГРН 1026601768401

ООО ЦИРМИ INFO@CIRMI.RU WWW.GOSZDRAVNADZOR.RU

КРУСТ

Возвращаем возможности

Руководство
по эксплуатации
(паспорт)

Опоры для лежания, стояния, сидения, ползания и ходьбы для детей-инвалидов «КРУСТ» по ТУ 32.50.22-032-59261486-2022

Вариант исполнения:

опора для сидения **«Полосатик»** исполнение 1

- ТИПОРАЗМЕР 1
- ТИПОРАЗМЕР 2
- ТИПОРАЗМЕР 3

Исполнение узла регулировки наклона спинки

- БЛОКИРУЕМАЯ ГАЗОВАЯ ПРУЖИНА
- НАПРАВЛЯЮЩАЯ С БАРАШКОМ

ООО ЦИРМИ INFO@CIRMI.RU WWW.GOSZDRAVNADZOR.RU

Содержание

1.	Общие сведения и назначение изделия	3
2.	Относительные медицинские противопоказания	5
3.	Показания к применению	5
4.	Правила безопасности при эксплуатации опоры	6
5.	Конструкция опоры	8
6.	Эксплуатация изделия	16
7.	Технические характеристики	17
8.	Обзор и технические характеристики принадлежностей	19
9.	Комплект поставки	22
10.	Транспортирование и хранение	23
11.	Техническое обслуживание и уход	24
12.	Сведения о маркировке	25
13.	Гарантийные обязательства	26
14.	Сведения об утилизации	26
15.	Свидетельство о приемке	27
16.	Гарантийный талон	28

ООО ЦИРМИ INFO@CIRMI.RU WWW.GOSZDRAVNADZOR.RU

1. Общие сведения и назначение изделия

Опора для сидения «Полосатик» исп.1 – предназначена для поддержания правильного положения тела, коррекции патологических поз, постепенной адаптации кровеносной системы и внутренних органов пользователя к нагрузкам в условиях положения сидя при проведении реабилитационных мероприятий. Дополнительно опора имеет возможность перевода пользователя из горизонтального (положение лёжа) в вертикальное положение тела (стоя) с фиксацией выбранного угла наклона.

Тело пользователя фиксируется с помощью регулируемого по высоте и обхвату бедренного, грудного ремней, а также регулируемых по обхвату ремней фиксации рук и головы с застёжками, которые крепятся к каркасу опоры в требуемом месте.

Ноги крепятся к опоре с помощью регулируемых по высоте и обхвату ремней.

Опора может использоваться как в медицинских учреждениях и учреждениях социальной опеки, так и в домашних условиях.

Рис. 1 – Фотографическое изображение общего вида опоры

ВНИМАНИЕ! Перед началом использования изделия внимательно изучите настоящее руководство по эксплуатации. Возможность применения изделия для пользователя требует обязательной консультации с лечащим врачом. Необходимый срок использования опоры, упражнения и их интенсивность должны подбираться лечащим врачом для каждого пользователя индивидуально.

ООО ЦИРМИ INFO@CIRMI.RU WWW.GOSZDRAVNADZOR.RU

Вид контакта с организмом человека: кратковременный контакт с неповрежденной кожей.

Информация о наличии в медицинском изделии лекарственного средства для медицинского применения, материалов животного и (или) человеческого происхождения: не относится к изделию.

Информация о стерильном состоянии медицинского изделия, методе его стерилизации и о порядке действий в случае нарушения стерильной упаковки (если медицинское изделие поставляется в стерильном виде) или, если медицинское изделие поставляется нестерильным, указание на необходимость его стерилизации перед использованием: не относится к изделию.

Информация о природе, типе, а также (при необходимости) об интенсивности и распределении излучения (электромагнитное, ионизирующее, иное) медицинского изделия и способах защиты потребителей и третьих лиц от непреднамеренного излучения в процессе эксплуатации медицинского изделия (если медицинское изделие создает опасный или потенциально опасный уровень излучения при использовании по назначению): не относится к изделию.

Информация о мерах предосторожности, предпринимаемых в случае риска электромагнитных помех, создаваемых медицинским изделием для других медицинских изделий, оборудования и средств связи при проведении и оценке результатов диагностики, лечения или при его применении по назначению (например, электромагнитное излучение медицинского изделия, оказывающее влияние на другое оборудование): не относится к изделию.

Предупреждения и (или) меры предосторожности, предпринимаемые потребителем при применении медицинского изделия, содержащего лекарственное средство для медицинского применения, материал животного и (или) человеческого происхождения, материалы, которые являются канцерогенными, мутагенными или токсичными, возможное выделение или вымывание которых приводит к сенсибилизации, аллергической реакции или отрицательно влияет на репродуктивную функцию: не относится к изделию.

ООО ЦИРМИ INFO@CIRMI.RU WWW.GOSZDRAVNADZOR.RU

2. Относительные медицинские противопоказания

- Значительно выраженные нарушения психических функций, проявляющиеся выраженным интеллектуальным дефектом и (или) значительно выраженными нарушениями поведения.
- Значительно выраженные нарушения нейромышечных, скелетных и связанных с движением (статодинамических) функций (значительно выраженный тетрапарез, значительно выраженная верхняя параплегия).
- Значительно выраженные нарушения статики и координации движений (гиперкинетические, атактические нарушения).
- Выраженные, значительно выраженные нарушения функций сердечно-сосудистой системы и дыхательной системы (при переводе пользователя в вертикальное положение).
- Наличие эпилептических припадков с нарушением сознания, резистентных к терапии.

3. Показания к применению

Стойкие выраженные нарушения нейромышечных, скелетных функций, а также статодинамических функций, приводящие к нарушению сидения, вследствие:

- Заболеваний, последствий травм и деформаций нижних конечностей, таза и позвоночника.
- Последствий травм и заболеваний центральной, периферической нервной системы.

ООО ЦИРМИ INFO@CIRMI.RU WWW.GOSZDRAVNADZOR.RU

4. Правила безопасности при эксплуатации опоры

Если изделие находилось при температуре ниже +10°С, то перед эксплуатацией оно должно быть выдержано в помещении при температуре окружающего воздуха плюс (20 ± 5)°С не менее 12 часов в упаковке.
Распаковать изделие и проверить целостность покрытия. Проверить комплектацию.

Для эксплуатации изделия предъявляются следующие условия:	» температура от +10 до +35°С; » относительная влажность не более 80% при +25°С; » остальные требования – по ГОСТ 15150-69 (УХЛ 4.2).

Изделие не является стойким к возгоранию.

При эксплуатации изделия держите его на расстоянии не менее 1 м от кухонных нагревательных приборов и зажигательных приборов с открытым пламенем.

ООО ЦИРМИ INFO@CIRMI.RU WWW.GOSZDRAVNADZOR.RU

При использовании опоры требуется соблюдать меры безопасности, изложенные в настоящем руководстве.

- Перед эксплуатацией опоры проверить все соединения на прочность, а также наличие всех креплений. При необходимости подтяните соединительные винты (барашки).
- При обнаружении повреждений, не позволяющих выполнять функции опоры, указанные в настоящем руководстве, эксплуатация опоры запрещена.
- В случае обнаружения неисправности не пытайтесь исправить самостоятельно, обратитесь к поставщику изделия.
- При размещении пользователя в опоре необходимо зафиксировать колёса тормозами;
- Соблюдайте порядок эксплуатации при размещении пользователя в опоре.
- Оопора предназначена для использования исключительно в помещении.
- Запрещается использовать изделие в качестве кресла-каталки, а также любыми иными способами перемещать опору с находящимся на ней пользователем.
- Рама с колёсами опоры не предназначена для преодоления порогов, лестниц и других препятствий. Колёса опоры служат для облегчения перемещения опоры без нагрузки.
- Не оставляйте пользователя в опоре без присмотра.
- В случае негативных реакций у пользователя (потеря сознания, появление ушибов, побледнение кожи и т.д.), немедленно снимите пользователя с опоры. Решение о дальнейшем использовании опоры пользователем принимает лечащий врач.
- Опора поставляется в собранном виде, не рекомендуется самостоятельно разбирать изделие.

ООО ЦИРМИ INFO@CIRMI.RU WWW.GOSZDRAVNADZOR.RU

5. Конструкция опоры

Рис. 2 – Общий вид опоры

Опора (см. рис. 2) состоит из рамы на колёсах (1) и двух боковин (2), к которым крепятся подлокотники (3) со столиком (4) и ложе.

Ложе состоит из нескольких основных элементов: подголовника (5) (при наличии), спинки (6), сиденья (7) и подножки (8).

Для увеличения проходимости опоры возможна установка увеличенных колёс на основание.

Каждое колесо снабжено стояночным тормозом для надёжной фиксации опоры на одном месте.

ООО ЦИРМИ INFO@CIRMI.RU WWW.GOSZDRAVNADZOR.RU

Подлокотники (рис. 3)

На боковины могут быть закреплены подлокотники, которые служат для упора рук пользователя. Дополнительно зафиксировать руки пользователя можно с помощью ремня для фиксации рук, который крепится к подлокотникам или к столику. Подлокотник (1) регулируется по наклону с помощью барашка (2). Используя барашки (3) и (4) можно изменить высоту и угол наклона направляющей (5), к которой крепится подлокотник (1).

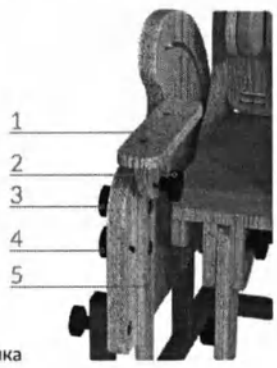

Рис. 3 – Регулировка подлокотника

Столик (рис. 4)

На подлокотники можно установить один из трёх видов столиков: стандартный столик с плоской поверхностью, столик с ванночкой, столик с тренажерами. Для того, чтобы закрепить любой из вышеперечисленных столиков (1) на подлокотниках (2), необходимо использовать барашек (3). На столик можно установить при наличии насадку для защиты поверхности, используя тот же барашек. Настроить угол наклона столика можно с помощью барашка (4).

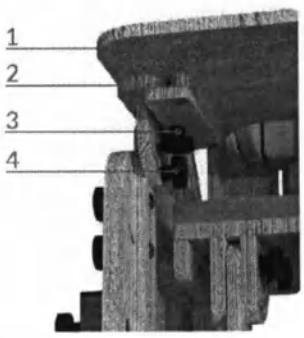

Рис. 4 – Монтаж столика

ООО ЦИРМИ INFO@CIRMI.RU WWW.GOSZDRAVNADZOR.RU

Подголовник (рис. 5)

Есть возможность установки подголовников двух типов: стандартный подголовник с боковыми упорами, анатомический подголовник.

Подголовник с боковыми упорами надёжно фиксирует голову пользователя при помощи мягких упоров. Анатомический подголовник регулируется под голову пользователя.
Совместно с подголовниками можно использовать ремень для фиксации головы.

Для изменения высоты и угла наклона подголовника (1) используйте барашек (2). Для подголовника с боковыми упорами можно отрегулировать положение боковых упоров (3) с помощью барашков (4). При необходимости опускания подголовника в крайнее положение демонтируйте шейный упор в соответствии с инструкциями на странице 11.

При наличии анатомического подголовника в комплектации, необходимо открутить и извлечь барашек (2), установить подголовник, а также обратно продеть данный барашек и зафиксировать его.
Положения сочленений анатомического подголовника регулируются усилием рук и настраиваются под голову пользователя. При необходимости изменения сопротивления можно ослабить или затянуть болты в звеньях анатомического подголовника.

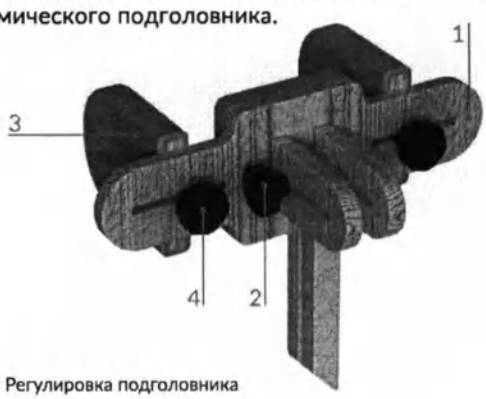

Рис. 5 – Регулировка подголовника

ООО ЦИРМИ INFO@CIRMI.RU WWW.GOSZDRAVNADZOR.RU

Спинка (рис. 6)

Спинка имеет мягкую подушку (5) выше которой можно разместить шейный упор (3), а ниже – поясничный (7). С боков спинки могут быть установлены боковые упоры (2). Тело пользователя фиксируется с помощью грудного ремня, снабжённого застёжкой. Сзади спинки предусмотрены ручки (1) для удобного перемещения опоры.

Для регулировки высоты и угла наклона шейного упора (3) используйте барашек (4). Регулировка поясничного упора (7) происходит аналогично с помощью барашка (8). Для изменения высоты подушки (5) или регулировки боковых упоров (2) используйте барашки (6) – два барашка расположены с правой стороны, два – с левой. При необходимости достижения максимальной ширины спинки боковые упоры демонтируются с помощью барашков (6).

Для регулировки положения опоры используется направляющая (9). Для упрощения регулировки положения опоры есть возможность заменить направляющую (9) на блокируемую газовую пружину.

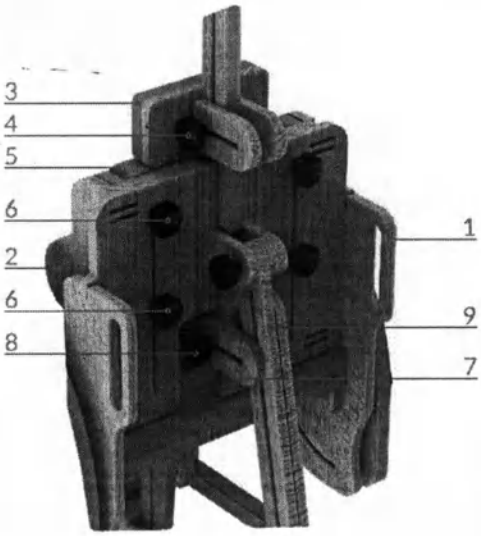

Рис. 6 – Регулировка элементов спинки

ООО ЦИРМИ INFO@CIRMI.RU WWW.GOSZDRAVNADZOR.RU

Сиденье (рис. 7)

Представляет собой горизонтальную поверхность с мягкой подушкой. На сиденье устанавливается абдуктор для разведения ног. Тело пользователя фиксируется с помощью бедренного ремня с застёжкой.

Для закрепления абдуктора (1) на сиденье (2) используйте барашек (5). При наличии в комплекте упоров для коленей/голеней их установка осуществляется с помощью того же барашка.

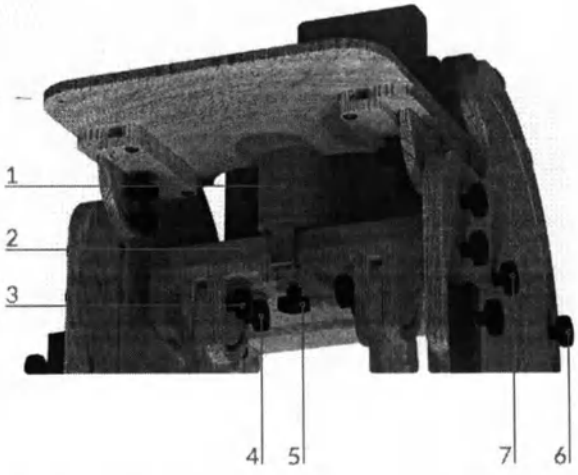

Рис. 7 – Регулировка элементов сиденья

ООО ЦИРМИ INFO@CIRMI.RU WWW.GOSZDRAVNADZOR.RU

Подножка (рис. 8)

В стандартной комплектации поставляются две подножки (1) под каждую стопу пользователя, каждая подножка имеет индивидуальную регулировку по высоте, которая осуществляется с помощью барашка (2). На подножки можно установить фиксаторы стоп (3), которые надёжно удерживают ноги пользователя с помощью ремней. Для регулировки фиксаторов стоп по вылету используйте барашки (4). С помощью барашков (6) и (7) можно изменять угол наклона направляющих (5), к которым закреплены подножки.

При наличии подножки широкой в комплекте для ее установки необходимо открутить барашки (2), снять подножки (1) и на их место посадить подножку широкую с последующей фиксацией барашками.

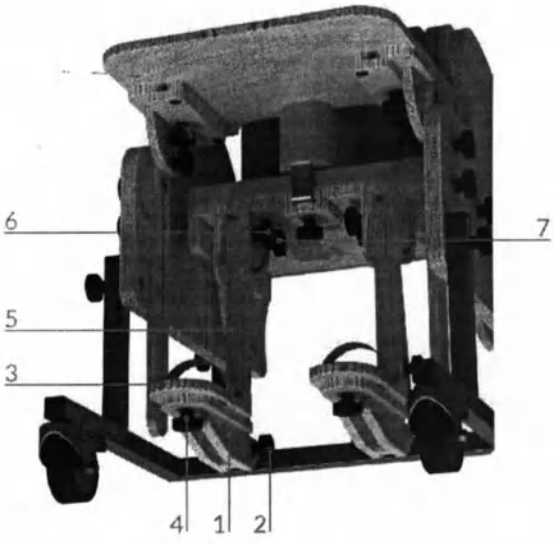

Рис. 8 – Регулировка подножек

ООО ЦИРМИ INFO@CIRMI.RU WWW.GOSZDRAVNADZOR.RU

Изменение положения опоры

Опора имеет три положения: сидя, стоя и лёжа (рис. 9).

Положение «Сидя» Положение «Стоя» Положение «Лёжа»

Рис. 9 – Возможные положения опоры

Положение «Стоя»

Приведение опоры в положение «Стоя» производится из положения «Сидя» согласно следующим шагам:

1. Стоя лицом к опоре ослабьте барашки (3) и (4) (рис. 3), выдвиньте направляющие подлокотников (5) на максимальную высоту и поверните их на максимальный угол «на себя». Зафиксируйте барашки (3) и (4).
2. Ослабив барашки (6) и (7) (см. рис. 8) поднимите направляющие (5) максимально вверх так, чтобы сиденье и направляющие лежали в одной плоскости. Закрутите барашки (6) и (7).
3. Ослабьте барашки (1), (2), (3) (см. рис. 10) и, придерживая спинку опоры, ослабьте крепление направляющей (4) с помощью барашков (5), (6), (7).
4. Переведите ложе из положения А в положение Б (рис. 10), а затем опустите сиденье так, чтобы оно составляло со спинкой одну плоскость. Затяните барашки (1), (2), (3), (5), (6), (7).

ООО ЦИРМИ INFO@CIRMI.RU WWW.GOSZDRAVNADZOR.RU

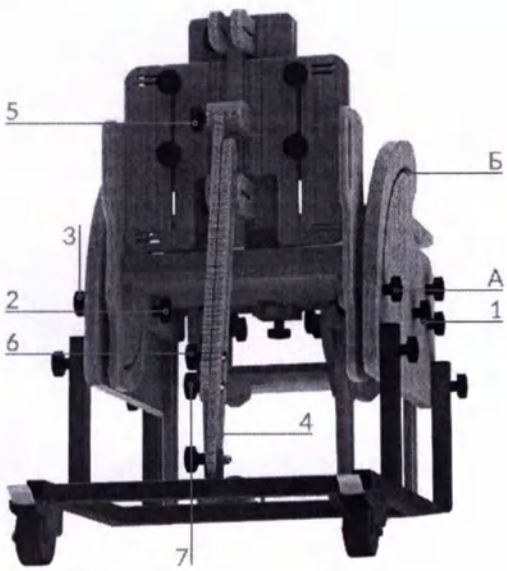

Рис. 10 – Перевод опоры из положения «Сидя» в другие положения

Положение «Лёжа»

Приведение опоры в положение «Лёжа» производится из положения «Сидя» согласно следующим шагам:

1. Демонтируйте подлокотники полностью выкрутив крепёж (3) и (4) (рис. 3), состоящий из болтов, шайб и барашков.
2. Ослабив барашки (6) и (7) (рис. 8) поднимите направляющие (5) максимально вверх так, чтобы сиденье и направляющие лежали в одной плоскости. Закрутите барашки (6) и (7).
3. Ослабьте барашки (2), (3) (см. рис. 10) и полностью выкрутите крепёж (6), состоящий из болта, шайбы и барашка.
4. Придерживая спинку опоры, ослабьте крепление направляющей (4) с помощью барашков (5) и (7). Опустите спинку опоры так, чтобы она лежала в одной плоскости с сиденьем.
5. Затяните барашки (2), (3), (5), (7).

ООО ЦИРМИ INFO@CIRMI.RU WWW.GOSZDRAVNADZOR.RU

6. Эксплуатация изделия

Ввод в эксплуатацию:

- Проведите внешний осмотр и убедитесь в целостности изделия перед каждым его использованием.
- Место для использования опоры необходимо выбирать таким образом, чтобы со всех сторон к ней был подход.
- Размещение пользователя в опоре рекомендуется совершать двум взрослым людям.
- Перед размещением пользователя в опоре нужно убедиться, что все крепления тщательно зафиксированы, колесики поставлены на тормоз.
- Не рекомендуется размещать пользователя в опоре в состоянии беспокойства или плача, необходима предварительная подготовка в виде массажа, растяжки.
- При наличии контрактур суставы пользователя зафиксировать ортезами.
- На ноги пользователя необходимо надевать обувь. Рекомендует использовать ортопедическую обувь.

Порядок эксплуатации:

- Перед размещением пользователя на опору необходимо расстегнуть все крепления, подголовник при его наличии следует опустить в нижнее положение, а боковые подушки максимально раздвинуть.
- Одежда пользователя не должна образовывать складки при высаживании на опору.
- При регулировке подлокотников важно, чтобы руки пользователя свободно лежали на них, опираясь предплечьями, а локтевой сустав был согнут под прямым углом. Рекомендуется со временем постепенно изменять высоту подлокотников для выработки у пользователя навыков опоры на предплечье.
- Далее необходимо отрегулировать и закрепить абдуктор.
- Тело пользователя фиксируется крепёжными ремнями, после чего следует отрегулировать подножку по высоте, установив в наиболее комфортное и правильное положение, закрепить стопы с помощью фиксаторов.
- При наличии столика его необходимо установить на подлокотники, отрегулировать по вылету, зафиксировать при помощи креплений.

ООО ЦИРМИ INFO@CIRMI.RU WWW.GOSZDRAVNADZOR.RU

7. Технические характеристики

Типоразмеры опор

Данная опора изготавливается в трех типоразмерах. Габаритные характеристики для опор разных типоразмеров (допуск ±5 мм).

Рис. 11 – Определение габаритных размеров

	Размер 1	Размер 2	Размер 3
Габаритные размеры в положении сидя (подголовник поднят)* Д x Ш x В, мм	700 x 460 x 990	810 x 520 x 1150	860 x 560 x 1210
Габаритные размеры в положении стоя* Д x Ш x В, мм	700 x 460 x 1190	810 x 520 x 1400	860 x 560 x 1490
Габаритные размеры в положении лежа* Д x Ш x В, мм	1175 x 460 x 605	1350 x 520 x 690	1520 x 560 x 755
Макс. масса пользователя, кг (допустимая нагрузка 1кг≈10Н)	50	65	90
Масса опоры, допуск ±1,5 кг	16,5	21,5	23,2

* Столик сложен. Значения указаны без учёта метизов.

ООО ЦИРМИ INFO@CIRMI.RU WWW.GOSZDRAVNADZOR.RU

Функциональные размеры опоры (допуск ±5 мм, ±2 градуса)

	Размер 1	Размер 2	Размер 3
Высота верхнего края подголовника от основания в положении стоя, мм	865-1090	1075 - 1300	1115 - 1390
Ширина сиденья, мм	320	380	420
Глубина сиденья, мм	230	280	310
Угол наклона сиденья, град		90 - 180	
Регулировка вылета поясничного упора, мм		0 - 50	
Угол наклона спинки, град		0 - 90	
Ширина спинки, мм	200 - 320	215 - 380	225 - 420
Высота спинки (от нижнего до верхнего края), мм	260	320	370
Регулировка ширины подголовника, мм	100 - 250	100 - 290	100 - 300
Регулировка вылета подголовника, мм	0 - 50	0 - 50	0 - 50
Регулировка вылета шейного упора, мм	0 - 50	0 - 50	0 - 50
Угол наклона подножки, мм		90 - 180	
Высота подножки от пола, мм	115 - 320	115 - 385	115 - 435
Высота столика от основания, мм	420 - 685	570 - 820	650 - 995

ООО ЦИРМИ INFO@CIRMI.RU WWW.GOSZDRAVNADZOR.RU

8. Обзор и технические характеристики принадлежностей

Настоящее руководство описывает полную комплектацию опоры со всеми принадлежностями, но в зависимости от комплектации опора может включать в себя только часть принадлежностей либо вообще не включать принадлежности: Анатомический подголовник, Столик с ванночкой, Столик с тренажёрами, Упоры для коленей/голеней, Сиденье большое, Насадка на столик, Подножка широкая.
На этапе комплектации в таблицу ниже заносятся отметки, указывающие на конкретные принадлежности, которые будут входить в комплект поставки.

Технические характеристики принадлежностей (допуск 5 мм)

Большое сиденье*

	Размер 1-2	Размер 3
Габ. размеры, Д x Ш x В, мм	350 x 400 x 130	360 x 440 x 130
Масса, допуск ±0,1, кг	1,85	2,0

* Использование большого сиденья увеличит габаритные размеры опоры: для размера 1 длина в положении сидя и лёжа изменится на 120 мм, ширина – на 80 мм, высота в положении стоя – на 120 мм; для размера 2 длина в положении сидя и лёжа изменятся на 70 мм, ширина – на 20 мм, высота в положении стоя – на 70 мм; для размера 3 длина в положении сидя и лёжа изменится на 50 мм, ширина – на 20 мм, высота в положении стоя на 50 мм. При использовании большого сиденья ширина спинки равна ширине сиденья. При включении в комплект поставки «Большое сиденье» вместо стандартного сиденья опора поставляется с большим сиденьем и спинкой соответствующей ширины.

ООО ЦИРМИ INFO@CIRMI.RU WWW.GOSZDRAVNADZOR.RU

Анатомический подголовник

	Размер 1	Размер 2	Размер 3
Габ. размеры, Д x Ш x В, мм	205 x 280 x 110		
Масса, допуск ±0,2, кг	1,05		

Столик с ванночкой

Габ. размеры, Д x Ш x В, мм	300 x 370 x 80	350 x 430 x 80	400 x 470 x 80
Масса, допуск ±0,1, кг	0,95	1,15	1,35

Столик с тренажёрами

Габ. размеры, Д x Ш x В, мм	300 x 370 x 120	350 x 430 x 150	400 x 470 x 150
Масса, допуск ±0,1, кг	1,15	1,4	1,6

ООО ЦИРМИ INFO@CIRMI.RU WWW.GOSZDRAVNADZOR.RU

Насадка на столик

	Размер 1	Размер 2	Размер 3
Габ. размеры, Д x Ш x В, мм	300 x 370 x 3	350 x 430 x 3	400 x 470 x 3
Масса, допуск ±0,05, кг	0,3	0,38	0,42

Подножка широкая

	Размер 1	Размер 2	Размер 3
Габ. размеры, Д x Ш x В, мм	295 x 300 x 50	300 x 350 x 50	300 x 400 x 50
Масса, допуск ±0,05, кг	0,8	0,85	0,95

Упор для коленей/голеней

	Размер 1	Размер 2	Размер 3
Габ. размеры, Д x Ш x В, мм	190 x 280 x 140	190 x 340 x 140	190 x 380 x 140
Масса, допуск ±0,05, кг	0,5	0,6	0,65

ООО ЦИРМИ INFO@CIRMI.RU WWW.GOSZDRAVNADZOR.RU

9. Комплект поставки

В состав комплекта входят следующие компоненты:

- Опора для сидения «Полосатик» исп.1 (типоразмер см. стр. 1) – 1 шт.
- Индивидуальная упаковка – 1 шт.
- Руководство по эксплуатации (паспорт) – 1 шт.
- Принадлежности (см. таблицу на стр. 19-21)

ООО ЦИРМИ INFO@CIRMI.RU WWW.GOSZDRAVNADZOR.RU

10. Транспортирование и хранение

Изделие должно транспортироваться в транспортной таре. Транспортную тару с изделием можно перевозить любыми крытыми транспортными средствами в соответствии с правилами перевозки грузов, действующими на каждом виде транспорта.

Размещение и крепление тары в транспортных средствах должно обеспечивать её устойчивое положение, исключая возможность смещения и ударов её о другие тары и о стенки транспортных средств. При транспортировании тару не кантовать.

Условия транспортирования изделия в части воздействия климатических факторов должны соответствовать условиям хранения 5 по ГОСТ 15150-69.

Эксплуатационное транспортирование изделия следует осуществлять в упаковке изготовителя и условиях не жестче условий эксплуатации изделий категории 2 по ГОСТ 15150-69.

Изделие должно храниться в упаковке изготовителя. На время хранения допускается упакованные изделия размещать в транспортной таре. Изделие следует хранить на стеллажах склада на расстоянии не менее 1 м от нагревательных приборов в местах, защищённых от агрессивных сред.

Условия хранения изделия в части воздействия климатических факторов должны соответствовать условиям хранения 2 по ГОСТ 15150-69.

ООО ЦИРМИ INFO@CIRMI.RU WWW.GOSZDRAVNADZOR.RU

11. Техническое обслуживание и уход

Рекомендуется проводить техническое обслуживание изделия непосредственно пред вводом в эксплуатацию, а также в период эксплуатации по необходимости для выявления неисправностей и предупреждения отказов изделия.

Пренебрежение данными рекомендациями и небрежный уход могут привести к сокращению срока службы изделия.

Порядок проведения технического обслуживания:

1. Провести внешний осмотр.
2. Проверить состояние и целостность изделия.
3. Проверить состояние соединений (при необходимости произвести их подтяжку или замену).
4. Удалить загрязнения. Периодически производить дезинфекцию наружных поверхностей по МУ-287-113 раствором 3% перекиси водорода по ГОСТ 177 с добавлением 0,5% моющего средства по ГОСТ 25644.

ВНИМАНИЕ! Запрещается погружать изделие или части изделия в воду.
Запрещается подвергать изделие нагрузкам выше описанных в технических характеристиках.

ООО ЦИРМИ INFO@CIRMI.RU WWW.GOSZDRAVNADZOR.RU

12. Сведения о маркировке

Маркировка изделия соответствует требованиям ГОСТ Р 50444 и содержит:
- наименование, адрес предприятия-изготовителя и его товарный знак;
- наименование изделия;
- обозначение ТУ;
- заводской номер;
- дата выпуска;
- срок службы изделия;
- номер и дата регистрационного удостоверения.

Маркировка наносится на накладной элемент, прикрепляемый к опоре (этикетка).

Маркировка транспортной тары изделия соответствует ГОСТ 14192-96 и содержит:
- манипуляционные знаки: «Беречь от влаги», «Хрупкое. Осторожно».

Наименования грузоотправителя и грузополучателя с их адресами наносит транспортная компания в случае необходимости.

ООО ЦИРМИ INFO@CIRMI.RU WWW.GOSZDRAVNADZOR.RU

13. Гарантийные обязательства

Изготовитель гарантирует соответствие опоры требованиям ТУ 32.50.22-032-59261486-2022 при соблюдении правил эксплуатации, хранения, транспортировки, указанных в настоящем руководстве по эксплуатации.

Условием исполнения гарантийных обязательств является наличие на изделии маркировки с его серийным номером.

Изготовитель не несёт ответственности за поломку изделия, которая явилась результатом неправильного использования или изменения конструкции изделия.

Гарантийный срок хранения – 24 месяца с даты изготовления при соблюдении требований к хранению, указанных в настоящем руководстве по эксплуатации.

Гарантийный срок эксплуатации – от 18 до 24 месяцев с даты поставки изделия, в зависимости от условий заключённого государственного контракта и при соблюдении правил эксплуатации, указанных в настоящем руководстве. При продаже в розничной сети гарантийный срок эксплуатации составляет 18 месяцев со дня получения изделия потребителем при соблюдении правил эксплуатации, указанных в настоящем руководстве.

Срок службы устройства составляет 3 года при соблюдении правил эксплуатации, указанных в настоящем руководстве.

Гарантийные обязательства не распространяются на:

- повреждения изделия в результате использования изделия не по назначению;
- повреждения изделия в результате удара или падения;
- повреждения изделия в результате ремонта или модификации изделия лицами, не уполномоченными изготовителем;
- повреждения изделия в результате нарушения правил и условий эксплуатации, технического обслуживания, транспортировки или хранения.

ООО ЦИРМИ INFO@CIRMI.RU WWW.GOSZDRAVNADZOR.RU

14. Сведения об утилизации

По истечении срока службы или порче изделия, исключающих возможность ремонта, необходимо провести дезинфекцию изделия и его утилизацию, согласно нормам СанПиН 2.1.3684-21.

15. Свидетельство о приемке

Опора для сидения «Полосатик» исп.1 соответствует всем требованиям ТУ 32.50.22-032-59261486-2022 и признана годной к эксплуатации.

Дата изготовления: .....

Заводской (или серийный) номер: .....

Отметка о приёмке: .....

Подпись продавца*: .....
*ставится только при розничной продаже

С условиями гарантии ознакомлен, изделие проверено, претензий к комплектации, внешнему виду не имею.

Подпись покупателя: .....

Дата: .....

ООО ЦИРМИ INFO@CIRMI.RU WWW.GOSZDRAVNADZOR.RU

16. Гарантийный талон

Наименование изделия: Опора для сидения «Полосатик» исп.1

Дата изготовления: .....

Заводской (или серийный) номер: .....

Дата покупки: .....

Владелец: .....

Адрес: .....

Телефон: .....

Дата отправки на ремонт: .....

Отметка о ремонте: .....

Подпись должностного лица предприятия, ответственного за приёмку после ремонта: .....

Изделие проверено, претензий к комплектации, внешнему виду не имею.

Подпись покупателя: .....

Дата получения после ремонта: .....

Гарантия на отремонтированное изделие составляет 6 месяцев с момента получения изделия из ремонта. Если гарантийный срок с момента приобретения изделия составляет более 6 месяцев, то гарантия исчисляется по большему сроку. Также гарантийный срок увеличивается на время нахождения изделия в ремонте. Ремонт изделия во время гарантийного срока осуществляется бесплатно.

ООО ЦИРМИ INFO@CIRMI.RU WWW.GOSZDRAVNADZOR.RU

ООО ЦИРМИ INFO@CIRMI.RU WWW.GOSZDRAVNADZOR.RU

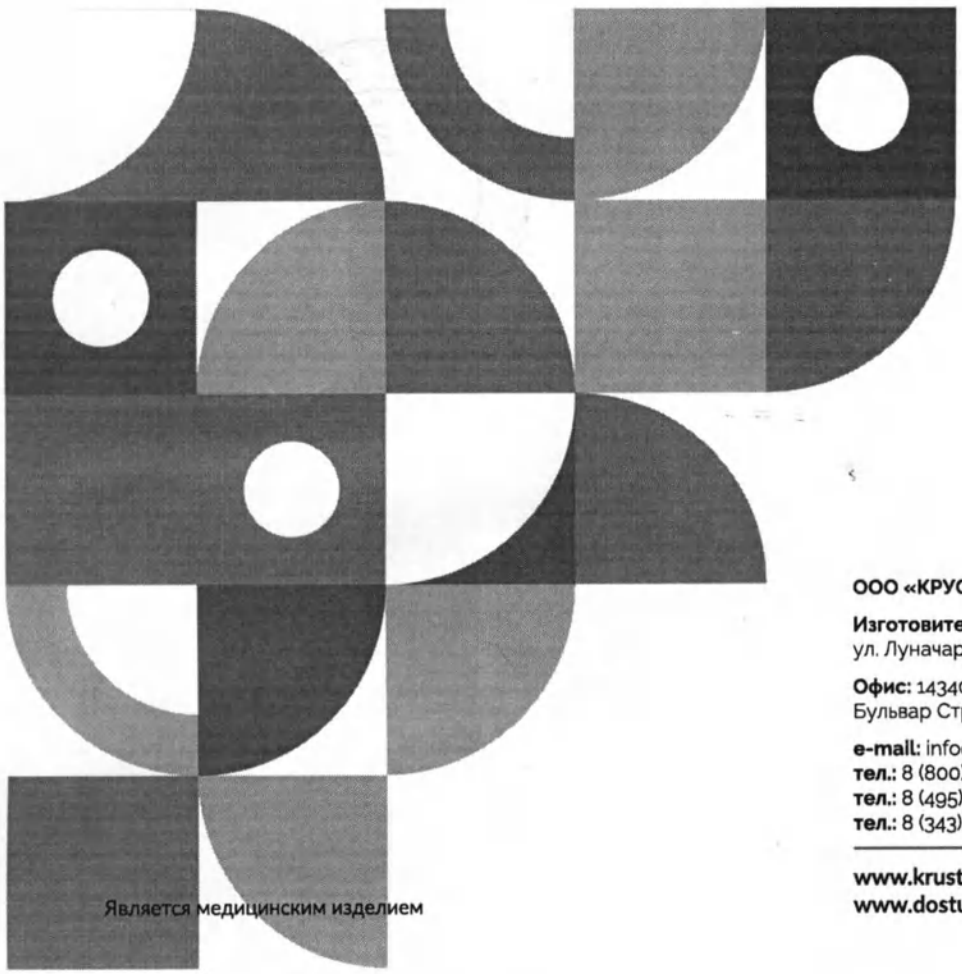

КРУСТ

Возвращаем возможности

Является медицинским изделием

ООО «КРУСТ»

Изготовитель: 620100, РФ, г. Екатеринбург
ул. Луначарского, д. 221, оф. 2

Офис: 143402, РФ, г. Красногорск
Бульвар Строителей, д. 4, стр. 1, БЦ «Кубик»

e-mail: info@krust.ru
тел.: 8 (800) 505-02-85 – отдел тех. поддержки
тел.: 8 (495) 109-06-03 – головной офис (Москва)
тел.: 8 (343) 302-10-22 – офис Екатеринбург

www.krust.ru
www.dostupsreda.ru

ООО ЦИРМИ INFO@CIRMI.RU WWW.GOSZDRAVNADZOR.RU

Всего прошито, пронумеровано
и скреплено печатью
30 (тридцать) листа(ов)

Грибанов С.А. Ф.И.О.

личная подпись

Российская Федерация г. Екатеринбург
Общество с ограниченной ответственностью
«КРУСТ»
ОГРН 1026601768401

ООО ЦИРМИ INFO@CIRMI.RU WWW.GOSZDRAVNADZOR.RU

КРУСТ

Возвращаем возможности

Руководство
по эксплуатации
(паспорт)

Опоры для лежания, стояния, сидения, ползания и ходьбы для детей-инвалидов «КРУСТ» по ТУ 32.50.22-032-59261486-2022

Вариант исполнения:

опора для сидения **«Полосатик»** исполнение 2

- ТИПОРАЗМЕР 1
- ТИПОРАЗМЕР 2
- ТИПОРАЗМЕР 3

Исполнение узла регулировки наклона спинки

- БЛОКИРУЕМАЯ ГАЗОВАЯ ПРУЖИНА
- НАПРАВЛЯЮЩАЯ С БАРАШКОМ

ООО ЦИРМИ INFO@CIRMI.RU WWW.GOSZDRAVNADZOR.RU

Содержание

1.	Общие сведения и назначение изделия	3
2.	Относительные медицинские противопоказания	5
3.	Показания к применению	5
4.	Правила безопасности при эксплуатации опоры	6
5.	Конструкция опоры	8
6.	Эксплуатация изделия	17
7.	Технические характеристики	19
8.	Обзор и технические характеристики принадлежностей	21
9.	Комплект поставки	24
10.	Транспортирование и хранение	25
11.	Техническое обслуживание и уход	26
12.	Сведения о маркировке	27
13.	Гарантийные обязательства	28
14.	Сведения об утилизации	28
15.	Свидетельство о приемке	29
16.	Гарантийный талон	30

ООО ЦИРМИ INFO@CIRMI.RU WWW.GOSZDRAVNADZOR.RU

1. Общие сведения и назначение изделия

Опора для сидения «Полосатик» исп.2 – предназначена для поддержания правильного положения тела, коррекции патологических поз, постепенной адаптации кровеносной системы и внутренних органов пользователя к нагрузкам в условиях положения сидя при проведении реабилитационных мероприятий. Дополнительно опора имеет возможность перевода пользователя из горизонтального (положение лёжа) в вертикальное положение тела (стоя) с фиксацией выбранного угла наклона.

Тело пользователя фиксируется с помощью регулируемого по высоте и обхвату бедренного, грудного ремней, а также регулируемых по обхвату ремней фиксации рук и головы с застёжками, которые крепятся к каркасу опоры в требуемом месте.

Ноги крепятся к опоре с помощью регулируемых по высоте и обхвату ремней.

Опора может использоваться как в медицинских учреждениях и учреждениях социальной опеки, так и в домашних условиях.

Рис. 1 – Фотографическое изображение общего вида опоры

ВНИМАНИЕ! Перед началом использования изделия внимательно изучите настоящее руководство по эксплуатации. Возможность применения изделия для пользователя требует обязательной консультации с лечащим врачом. Необходимый срок использования опоры, упражнения и их интенсивность должны подбираться лечащим врачом для каждого пользователя индивидуально.

ООО ЦИРМИ INFO@CIRMI.RU WWW.GOSZDRAVNADZOR.RU

Вид контакта с организмом человека: кратковременный контакт с неповрежденной кожей.

Информация о наличии в медицинском изделии лекарственного средства для медицинского применения, материалов животного и (или) человеческого происхождения: не относится к изделию.

Информация о стерильном состоянии медицинского изделия, методе его стерилизации и о порядке действий в случае нарушения стерильной упаковки (если медицинское изделие поставляется в стерильном виде) или, если медицинское изделие поставляется нестерильным, указание на необходимость его стерилизации перед использованием: не относится к изделию.

Информация о природе, типе, а также (при необходимости) об интенсивности и распределении излучения (электромагнитное, ионизирующее, иное) медицинского изделия и способах защиты потребителей и третьих лиц от непреднамеренного излучения в процессе эксплуатации медицинского изделия (если медицинское изделие создает опасный или потенциально опасный уровень излучения при использовании по назначению): не относится к изделию.

Информация о мерах предосторожности, предпринимаемых в случае риска электромагнитных помех, создаваемых медицинским изделием для других медицинских изделий, оборудования и средств связи при проведении и оценке результатов диагностики, лечения или при его применении по назначению (например, электромагнитное излучение медицинского изделия, оказывающее влияние на другое оборудование): не относится к изделию.

Предупреждения и (или) меры предосторожности, предпринимаемые потребителем при применении медицинского изделия, содержащего лекарственное средство для медицинского применения, материал животного и (или) человеческого происхождения, материалы, которые являются канцерогенными, мутагенными или токсичными, возможное выделение или вымывание которых приводит к сенсибилизации, аллергической реакции или отрицательно влияет на репродуктивную функцию: не относится к изделию.

ООО ЦИРМИ INFO@CIRMI.RU WWW.GOSZDRAVNADZOR.RU

2. Относительные медицинские противопоказания

» Значительно выраженные нарушения психических функций, проявляющиеся выраженным интеллектуальным дефектом и (или) значительно выраженными нарушениями поведения.

» Значительно выраженные нарушения нейромышечных, скелетных и связанных с движением (статодинамических) функций (значительно выраженный тетрапарез, значительно выраженная верхняя параплегия).

» Значительно выраженные нарушения статики и координации движений (гиперкинетические, атактические нарушения).

» Выраженные, значительно выраженные нарушения функций сердечно-сосудистой системы и дыхательной системы (при переводе пользователя в вертикальное положение).

» Наличие эпилептических припадков с нарушением сознания, резистентных к терапии.

3. Показания к применению

Стойкие выраженные нарушения нейромышечных, скелетных функций, а также статодинамических функций, приводящие к нарушению сидения, вследствие:

» Заболеваний, последствий травм и деформаций нижних конечностей, таза и позвоночника.
» Последствий травм и заболеваний центральной, периферической нервной системы.

ООО ЦИРМИ INFO@CIRMI.RU WWW.GOSZDRAVNADZOR.RU

4. Правила безопасности при эксплуатации опоры

Если изделие находилось при температуре ниже +10°С, то перед эксплуатацией оно должно быть выдержано в помещении при температуре окружающего воздуха плюс (20 ± 5)°С не менее 12 часов в упаковке.
Распаковать изделие и проверить целостность покрытия. Проверить комплектацию.

Для эксплуатации изделия предъявляются следующие условия:	» температура от +10 до +35°С; » относительная влажность не более 80% при +25°С; » остальные требования – по ГОСТ 15150-69 (УХЛ 4.2).

Изделие не является стойким к возгоранию.

При эксплуатации изделия держите его на расстоянии не менее 1 м от кухонных нагревательных приборов и зажигательных приборов с открытым пламенем.

ООО ЦИРМИ INFO@CIRMI.RU WWW.GOSZDRAVNADZOR.RU

При использовании опоры требуется соблюдать меры безопасности, изложенные в настоящем руководстве.

- Перед эксплуатацией опоры проверить все соединения на прочность, а также наличие всех креплений. При необходимости подтяните соединительные винты (барашки).
- При обнаружении повреждений, не позволяющих выполнять функции опоры, указанные в настоящем руководстве, эксплуатация опоры запрещена.
- В случае обнаружения неисправности не пытайтесь исправить самостоятельно, обратитесь к поставщику изделия.
- При размещении пользователя в опоре необходимо зафиксировать колёса тормозами.
- Соблюдайте порядок эксплуатации при размещении пользователя в опоре.
- Опора предназначена для использования исключительно в помещении.
- Запрещается использовать изделие в качестве кресла-каталки, а также любыми иными способами перемещать опору с находящимся на ней пользователем.
- Рама с колёсами опоры не предназначена для преодоления порогов, лестниц и других препятствий. Колёса опоры служат для облегчения перемещения опоры без нагрузки.
- Не оставляйте пользователя в опоре без присмотра.
- В случае негативных реакций у пользователя (потеря сознания, появление ушибов, побледнение кожи и т.д.), немедленно снимите пользователя с опоры. Решение о дальнейшем использовании опоры пользователем принимает лечащий врач.
- Опора поставляется в собранном виде, не рекомендуется самостоятельно разбирать изделие.

ООО ЦИРМИ INFO@CIRMI.RU WWW.GOSZDRAVNADZOR.RU

5. Конструкция опоры

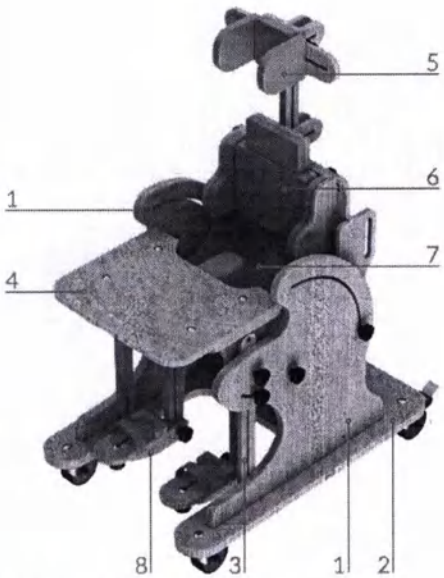

Рис. 2 – Общий вид опоры

Опора подразделяется на боковины (1), закрепленные на основании с колесами (2), подлокотники (3), крепящиеся к боковинам, столик (4) на подлокотниках и ложе.

Ложе состоит из нескольких элементов: подголовника (5) (при наличии в комплекте поставки), спинки (6), сиденья (7) и подножки (8).

Каждое колесо снабжено тормозом для надёжной фиксации опоры на одном месте.

Подлокотники (рис. 3)

На боковины крепятся подлокотники, которые служат для упора рук пользователя. Дополнительно зафиксировать руки пользователя можно с помощью ремня для фиксации рук, который крепится к подлокотникам или к столику. Подлокотник (1) регулируется по наклону с помощью барашка (2). Используя барашки (3) и (4) можно изменить высоту и угол наклона направляющей (5), к которой крепится подлокотник (1), а также вылет самого подлокотника.

ООО ЦИРМИ INFO@CIRMI.RU WWW.GOSZDRAVNADZOR.RU

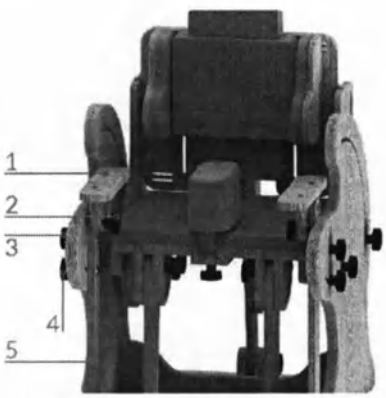

Рис. 3 – Регулировка подлокотника

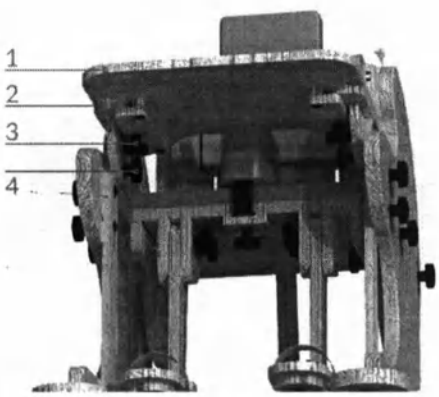

Рис. 4 – Монтаж столика

Столик (рис. 4)

На подлокотники можно установить один из трёх видов столиков: стандартный столик с плоской поверхностью, столик с ванночкой (при наличии в комплекте поставки), столик с тренажёрами (при наличии в комплекте поставки). Для того, чтобы закрепить любой из вышеперечисленных столиков (1) на подлокотниках (2), необходимо использовать барашки (3). На столик можно установить при наличии в комплекте поставки насадку для защиты поверхности, используя те же барашки. Настроить угол наклона столика можно с помощью барашков (4).

ООО ЦИРМИ INFO@CIRMI.RU WWW.GOSZDRAVNADZOR.RU

Подголовник (рис. 5)

Есть возможность установки подголовников двух типов: стандартный подголовник с боковыми упорами, анатомический подголовник.

Подголовник с боковыми упорами фиксирует голову пользователя при помощи мягких упоров. Анатомический подголовник регулируется под голову пользователя. Совместно с подголовниками можно использовать ремень для фиксации головы.

Для изменения вылета, высоты и угла наклона подголовника (1) используйте барашек (2).

Для подголовника с боковыми упорами можно отрегулировать положение боковых упоров (3) с помощью барашков (4). При необходимости опускания подголовника в крайнее положение демонтируйте шейный упор в соответствии с инструкциями на странице 11.

При наличии анатомического подголовника в комплектации, необходимо открутить и извлечь барашек (2), установить подголовник, а также обратно продеть данный барашек и зафиксировать его. Положения сочленений анатомического подголовника регулируются усилием рук и настраиваются под голову пользователя. При необходимости изменения сопротивления можно ослабить или затянуть болты в звеньях анатомического подголовника.

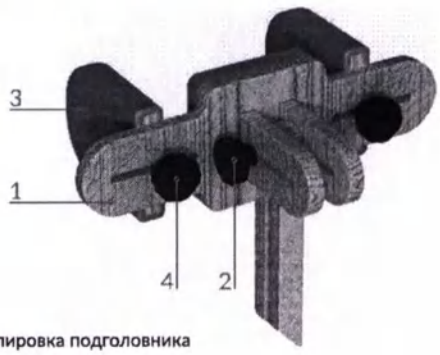

Рис. 5 – Регулировка подголовника

ООО ЦИРМИ INFO@CIRMI.RU WWW.GOSZDRAVNADZOR.RU

Спинка (рис. 6)

Спинка имеет мягкую подушку (5) выше которой можно разместить шейный упор (3), а ниже – поясничный (7). С боков спинки могут быть установлены боковые упоры (2). Тело пользователя фиксируется с помощью грудного ремня, снабжённого застёжкой. Сзади спинки предусмотрены ручки (1) для удобного перемещения опоры.

Для регулировки вылета, высоты и угла наклона шейного упора (3) используйте барашек (4). Регулировка поясничного упора (7) происходит аналогично с помощью барашка (8). Для изменения высоты подушки (5) или регулировки боковых упоров (2) по высоте или расстоянию между собой используйте барашки (6) – два барашка расположены с правой стороны, два – с левой. При необходимости достижения максимальной ширины спинки боковые упоры демонтируются с помощью барашков (6).

Для регулировки положения опоры используется направляющая (9) или блокируемая газовая пружина в зависимости от исполнения узла регулировки положения.

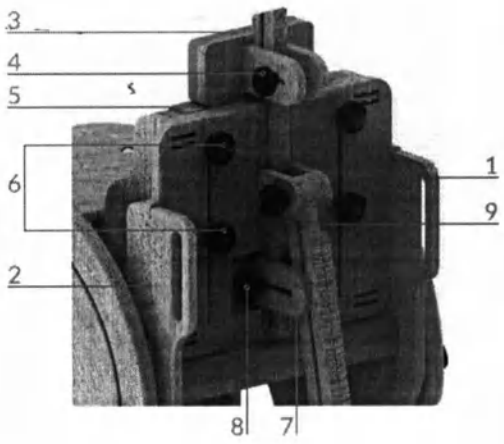

Рис. 6 – Регулировка элементов спинки

ООО ЦИРМИ INFO@CIRMI.RU WWW.GOSZDRAVNADZOR.RU

Сиденье (рис. 7)

Представляет собой горизонтальную поверхность с мягкой подушкой. На сиденье устанавливается абдуктор для разведения ног. Тело пользователя фиксируется с помощью бедренного ремня с застёжкой.

Для закрепления абдуктора (1) на сиденье (2) используйте барашек (5). При наличии в комплекте поставки упоров для коленей/голеней их установка осуществляется с помощью того же барашка.

При приведении опоры в положении «стоя» под сиденье возможно установить (при наличии в комплекте поставки) упор для коленей/голеней (см. рис. 8). Планка с пазом (1) фиксируется барашком (5), изображенном на рисунке 6, им же осуществляется регулировка по высоте в стоячем положении опоры. Регулировка по вылету данного упора осуществляется с помощью барашка (2) (рис. 8). Барашки (3) фиксируют расстояние между центрами упоров (4).

Подножка (рис. 9)

В стандартной комплектации поставляются две подножки (1) под каждую стопу пользователя, каждая подножка имеет индивидуальную регулировку по высоте, которая осуществляется с помощью барашка (2). На подножки можно установить фиксаторы стоп (3), которые удерживают ноги пользователя с помощью регулируемых по длине ремней. Для регулировки фиксаторов стоп по вылету используйте барашки (4). С помощью барашков (6) и (7) можно изменять угол наклона направляющих (5), к которым закреплены подножки. С помощью барашков (2), (6) и (7) можно также менять вылет подножки.

При наличии подножки широкой в комплекте для ее установки необходимо открутить барашки (2), снять подножки (1) и на их место посадить подножку широкую с последующей фиксацией этими же барашками. Регулировка высоты, вылета и угла наклона подножки широкой осуществляется с помощью тех же барашков

ООО ЦИРМИ INFO@CIRMI.RU WWW.GOSZDRAVNADZOR.RU

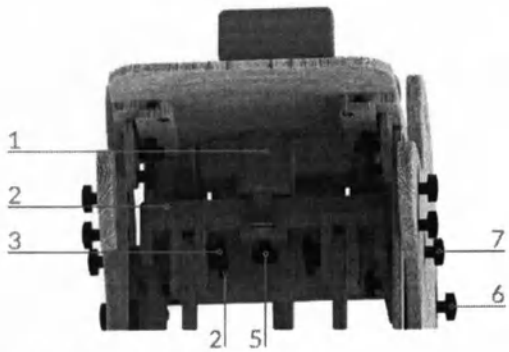

Рис. 7 – Регулировка элементов сиденья

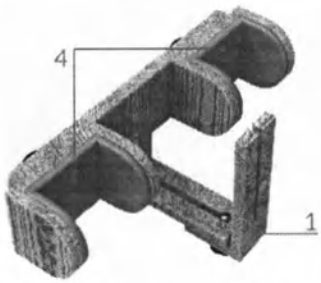

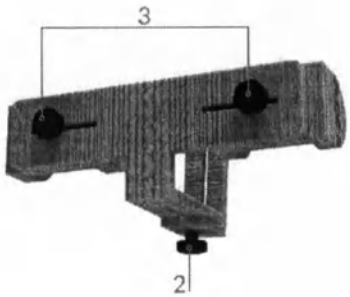

Рис. 8 – Упор для коленей/голеней

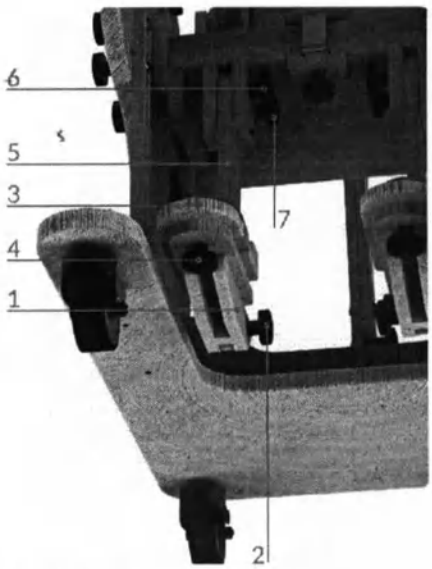

Рис. 9 – Регулировка подножек

ООО ЦИРМИ INFO@CIRMI.RU WWW.GOSZDRAVNADZOR.RU

Изменение положения опоры

Опора имеет три положения: сидя, стоя и лёжа (рис. 10).

Рис. 10 – Возможные положения опоры

Положение «Сидя» Положение «Стоя» Положение «Лёжа»

Положение «Стоя»

Приведение опоры в положение «Стоя» производится из положения «Сидя» согласно следующим шагам:

1. Стоя лицом к опоре ослабьте барашки (3) и (4) (рис. 3), выдвиньте направляющие подлокотников (5) на максимальную высоту и поверните их на максимальный угол «на себя». Зафиксируйте барашки (3) и (4). Далее, ослабив барашек (2), поднимите ближайший край столика вверх до упора, закрутите барашек (2).
2. Ослабив барашки (6) и (7) (рис. 9) поднимите направляющие (5) максимально вверх так, чтобы сиденье и направляющие лежали в одной плоскости. Закрутите барашки (6) и (7).
3. Ослабьте барашки (1), (2), (3) (см. рис. 11) и, придерживая спинку опоры, ослабьте крепление направляющей (4) с помощью барашков (5), (6), (7).

ООО ЦИРМИ INFO@CIRMI.RU WWW.GOSZDRAVNADZOR.RU

4. Переведите ложе из положения А в положение Б, а затем опустите сиденье так, чтобы оно составляло со спинкой одну плоскость. Затяните барашки (1), (2), (3), (5), (6), (7). При наличии блокируемой газовой пружины вместо барашков (5), (6), (7) необходимо нажать педаль сзади опоры и одновременно установить нужное положение, затем – зафиксировать результат, отпуская педаль.
5. Для перевода опоры обратно в положение «Сидя» необходимо, придерживая спинку, ослабить барашки (1), (2), (3), (5), (6), (7) (см. рис. 11) и перевести сиденье в горизонтальное положение, а спинку оставить в вертикальном. При наличии блокируемой газовой пружины вместо барашков (5), (6), (7) необходимо нажать педаль сзади опоры и одновременно установить нужное положение, затем – зафиксировать результат, отпуская педаль. Затяните барашки (1), (2), (3), (5), (6), (7). Далее необходимо, ослабив барашки (3) и (4) (рис. 3), придать направляющим (5) подлокотника вертикальное положение и максимально опустить вниз. Затяните барашки (3), (4). Ослабив барашки (2), придайте столику горизонтальное положение. Затяните барашки (2). Ослабьте барашки (3), (4) (рис. 9) и опустите направляющие (5) вниз до упора, затяните барашки (3), (4).

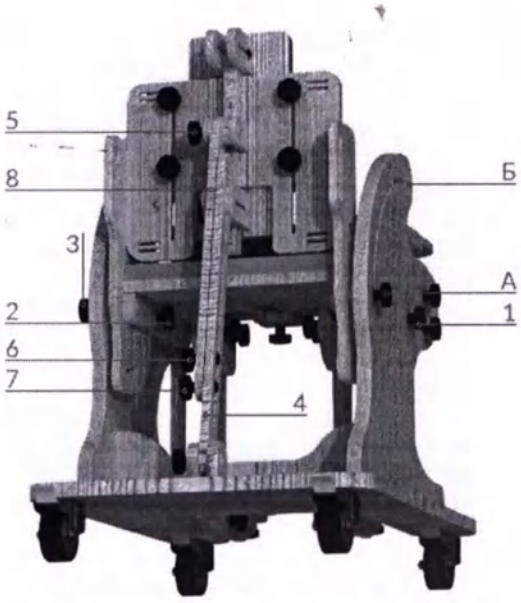

Рис. 11 – Перевод опоры из положения «Сидя» в другие положения

ООО ЦИРМИ INFO@CIRMI.RU WWW.GOSZDRAVNADZOR.RU

Положение «Лёжа»

Приведение опоры в положение «Лёжа» производится из положения «Сидя» согласно следующим шагам:

1. Демонтируйте подлокотники полностью выкрутив крепежи (3) и (4) (рис. 3), состоящие из болтов, шайб и барашков.
2. Ослабив барашки (6) и (7) (рис. 9), поднимите направляющие (5) максимально вверх так, чтобы сиденье и направляющие лежали в одной плоскости. Закрутите барашки (6) и (7).
3. Ослабьте барашки (2), (3) (см. рис. 11) на каждой из сторон опоры и полностью выкрутите крепёж (6), состоящий из болта, шайбы и барашка.
4. Придерживая спинку опоры, ослабьте крепление направляющей (4) с помощью барашков (5) и (7). Опустите спинку опоры так, чтобы она лежала в одной плоскости с сиденьем.
5. Затяните барашки (2), (3), (5), (7). При наличии блокируемой газовой пружины вместо барашков (5), (6), (7) необходимо нажать педаль сзади опоры и одновременно установить нужное положение, затем – зафиксировать результат, отпуская педаль.
6. Для перевода опоры обратно в положение «Сидя» необходимо ослабить барашки (2), (3), (5), (7) (см. рис. 11), переведите спинку в вертикальное положение. Далее вставьте крепеж (6), при этом направляющие (4) и (8) должны быть совмещены. Зафиксируйте барашки (2), (3), (5), (6), (7). Ослабьте барашки (6) и (7) (рис. 9) и опустите направляющую (5) вниз до упора, зафиксируйте барашки (6) и (7). Смонтируйте подлокотники при помощи барашков (3) и (4) (см. рис. 3), зафиксируйте их, при этом подлокотники должны принимать вертикальное положение.

ООО ЦИРМИ INFO@CIRMI.RU WWW.GOSZDRAVNADZOR.RU

6. Эксплуатация изделия

Ввод в эксплуатацию:

» Проведите внешний осмотр и убедитесь в целостности изделия перед каждым его использованием.

» Место для использования опоры необходимо выбирать таким образом, чтобы со всех сторон к ней был подход.

» Размещение пользователя в опоре рекомендуется совершать двум взрослым людям.

» Перед размещением пользователя в опоре нужно убедиться, что все крепления тщательно зафиксированы, колесики поставлены на тормоз.

» Не рекомендуется размещать пользователя в опоре в состоянии беспокойства или плача, необходима предварительная подготовка в виде массажа, растяжки.

» При наличии контрактур суставы пользователя зафиксировать ортезами.

» На ноги пользователя необходимо надевать обувь. Рекомендует использовать ортопедическую обувь.

ООО ЦИРМИ INFO@CIRMI.RU WWW.GOSZDRAVNADZOR.RU

Порядок эксплуатации:

В процессе установки пользователя на опору требуется помощь двух взрослых людей. Рекомендуется отвлекать (занимать) пользователя.

- Перед высаживанием пользователя на опору необходимо расстегнуть все крепления, подголовник при его наличии следует опустить в нижнее положение, а боковые подушки максимально раздвинуть.
- Одежда пользователя не должна образовывать складки при высаживании на опору.
- При регулировке подлокотников важно, чтобы руки пользователя свободно лежали на них, опираясь предплечьями, а локтевой сустав был согнут под прямым углом. Рекомендуется со временем постепенно изменять высоту подлокотников для выработки у пользователя навыков опоры на предплечье.
- Далее необходимо отрегулировать и закрепить абдуктор.
- Тело пользователя фиксируется крепёжными ремнями, после чего следует отрегулировать подножку по высоте, установив в наиболее комфортное и правильное положение, закрепить стопы с помощью фиксаторов.
- При наличии столика его необходимо установить на подлокотники, отрегулировать по вылету, зафиксировать при помощи креплений.

ООО ЦИРМИ INFO@CIRMI.RU WWW.GOSZDRAVNADZOR.RU

7. Технические характеристики

Типоразмеры опор

Данная опора изготавливается в трех типоразмерах. Габаритные характеристики для опор разных типоразмеров (допуск ±5 мм).

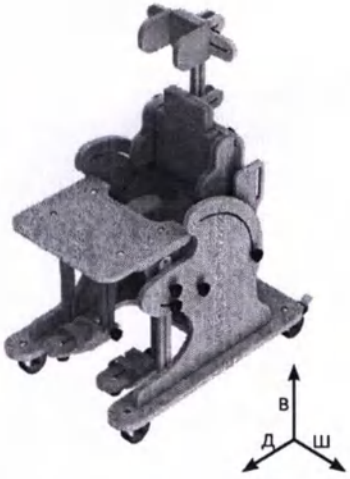

Рис. 12 – Определение габаритных размеров

	Размер 1	Размер 2	Размер 3
Габаритные размеры в положении сидя* (Д x Ш x В) (подголовник поднят), мм	650 x 490 x 1010	850 x 550 x 1150	900 x 580 x 1330
Габаритные размеры в положении стоя* (Д x Ш x В), мм	650 x 490 x 1160	850 x 550 x 1400	900 x 580 x 1465
Габаритные размеры в положении лежа* (Д x Ш x В), мм	1255 x 490 x 530	1350 x 550 x 765	1520 x 580 x 875
Макс. масса пользователя, кг (допустимая нагрузка 1кг≈10Н)	50	65	90
Масса опоры, допуск ±1,5 кг	20,4	25	31

* Столик сложен. Значения указаны без учёта метизов.

ООО ЦИРМИ INFO@CIRMI.RU WWW.GOSZDRAVNADZOR.RU

Функциональные размеры опоры (допуск ±5 мм)

	Размер 1	Размер 2	Размер 3
Высота верхнего края подголовника от основания в положении стоя, мм	855 - 1110	1075 - 1300	1115 - 1390
Ширина сиденья, мм	320	380	420
Глубина сиденья, мм	230	280	310
Угол наклона сиденья, град		90 - 180	
Регулировка вылета поясничного, мм	0 - 50	0 - 50	0 - 50
Угол наклона спинки, град		0 - 90	
Ширина спинки, мм	205 - 320	215 - 380	225 - 420
Высота спинки (от нижнего до верхнего края), мм	260	320	370
Регулировка ширины подголовника, мм	100 - 230	100-290	100 - 300
Регулировка вылета подголовника, мм	0 - 50	0 - 50	0 - 50
Регулировка вылета шейного упора, мм	0 - 50	0 - 50	0 - 50
Угол наклона подножки, мм		90 - 180	
Высота подножки от пола, мм	115 - 320	115 - 385	115 - 435
Высота столика от основания, мм	420 - 685	570 - 820	650 - 995
Регулировка вылета подголовника, мм		0-50	

ООО ЦИРМИ INFO@CIRMI.RU WWW.GOSZDRAVNADZOR.RU

8. Обзор и технические характеристики принадлежностей

Настоящее руководство описывает полную комплектацию опоры со всеми принадлежностями, но в зависимости от комплектации опора может включать в себя только часть принадлежностей либо вообще не включать принадлежности: Анатомический подголовник, Столик с ванночкой, Столик с тренажёрами, Упоры для коленей/голеней, Сиденье большое, Насадка на столик, Подножка широкая.
На этапе комплектации в таблицу ниже заносятся отметки, указывающие на конкретные принадлежности, которые будут входить в комплект поставки.

Технические характеристики принадлежностей (допуск ±5 мм за исключением высоты насадки на столик, для которой допуск ±1 мм и ±2 градуса)

Большое сиденье*

	Размер 1	Размер 2	Размер 3
Габ. размеры, Д x Ш x В, мм	350 x 400 x 130	350 x 400 x 130	360 x 440 x 130
Масса, допуск ±0,1, кг	1,85	1,85	2

* Использование большого сиденья увеличит габаритные размеры опоры: для размера 1 в положении сидя и лёжа длина изменится на 50 мм, ширина – на 80 мм, высота в положении стоя – на 50 мм; для размера 2 длина в положении сидя и лёжа изменятся на 70 мм, ширина – на 20 мм, высота в положении стоя – на 70 мм; для размера 3 длина в положении сидя и лёжа изменится на 50 мм, ширина – на 20 мм, высота в положении стоя на 50 мм. При использовании большого сиденья ширина спинки равна ширине сиденья. При включении в комплект поставки «Большое сиденье» вместо стандартного сиденья опора поставляется с большим сиденьем и спинкой соответствующей ширины.

ООО ЦИРМИ INFO@CIRMI.RU WWW.GOSZDRAVNADZOR.RU

Анатомический подголовник

	Размер 1	Размер 2	Размер 3
Габ. размеры, Д x Ш x В, мм		205 x 280 x 110	
Масса, допуск ±0,2, кг		1,05	

Столик с ванночкой

Габ. размеры, Д x Ш x В, мм	300 x 370 x 80	350 x 430 x 80	400 x 470 x 80
Масса, допуск ±0,1, кг	0,95	1,15	1,35

Столик с тренажёрами

Габ. размеры, Д x Ш x В, мм	300 x 370 x 120	350 x 430 x 150	400 x 470 x 150
Масса, допуск ±0,1, кг	1,15	1,4	1,6

ООО ЦИРМИ INFO@CIRMI.RU WWW.GOSZDRAVNADZOR.RU

Насадка на столик

	Размер 1	Размер 2	Размер 3
Габ. размеры, Д x Ш x В, мм	300 x 370 x 3	350 x 430 x 3	400 x 470 x 3
Масса, допуск ±0,05, кг	0,3	0,38	0,45

Подножка широкая

	Размер 1	Размер 2	Размер 3
Габ. размеры, Д x Ш x В, мм	300 x 300 x 50	300 x 350 x 50	300 x 400 x 50
Масса, допуск ±0,05, кг	0,76	0,85	0,95

Упор для коленей/голеней

	Размер 1	Размер 2	Размер 3
Габ. размеры, Д x Ш x В, мм	190 x 280 x 140	190 x 340 x 140	190 x 380 x 140
Масса, допуск ±0,05, кг	0,5	0,6	0,65

ООО ЦИРМИ INFO@CIRMI.RU WWW.GOSZDRAVNADZOR.RU

9. Комплект поставки

В состав комплекта входят следующие компоненты:

- Опора для сидения «Полосатик» исп.2 (типоразмер см. стр. 1) – 1 шт.
- Индивидуальная упаковка – 1 шт.
- Руководство по эксплуатации (паспорт) – 1 шт.
- Принадлежности (см. таблицу на стр. 21-23)

ООО ЦИРМИ INFO@CIRMI.RU WWW.GOSZDRAVNADZOR.RU

10. Транспортирование и хранение

Изделие должно транспортироваться в транспортной таре. Транспортную тару с изделием можно перевозить любыми крытыми транспортными средствами в соответствии с правилами перевозки грузов, действующими на каждом виде транспорта.

Размещение и крепление тары в транспортных средствах должно обеспечивать её устойчивое положение, исключая возможность смещения и ударов её о другие тары и о стенки транспортных средств. При транспортировании тару не кантовать.

Условия транспортирования изделия в части воздействия климатических факторов должны соответствовать условиям хранения 5 по ГОСТ 15150-69.

Эксплуатационное транспортирование изделия следует осуществлять в упаковке изготовителя и условиях не жестче условий эксплуатации изделий категории 2 по ГОСТ 15150-69.

Изделие должно храниться в упаковке изготовителя. На время хранения допускается упакованные изделия размещать в транспортной таре. Изделие следует хранить на стеллажах склада на расстоянии не менее 1 м от нагревательных приборов в местах, защищённых от агрессивных сред.

Условия хранения изделия в части воздействия климатических факторов должны соответствовать условиям хранения 2 по ГОСТ 15150-69.

ООО ЦИРМИ INFO@CIRMI.RU WWW.GOSZDRAVNADZOR.RU

11. Техническое обслуживание и уход

Рекомендуется проводить техническое обслуживание изделия непосредственно пред вводом в эксплуатацию, а также в период эксплуатации по необходимости для выявления неисправностей и предупреждения отказов изделия.

Пренебрежение данными рекомендациями и небрежный уход могут привести к сокращению срока службы изделия.

Порядок проведения технического обслуживания:

1. Провести внешний осмотр.
2. Проверить состояние и целостность изделия.
3. Проверить состояние соединений (при необходимости произвести их подтяжку или замену).
4. Удалить загрязнения. Периодически производить дезинфекцию наружных поверхностей по МУ-287-113 раствором 3% перекиси водорода по ГОСТ 177 с добавлением 0,5% моющего средства по ГОСТ 25644.

ВНИМАНИЕ! Запрещается погружать изделие или части изделия в воду.
Запрещается подвергать изделие нагрузкам выше описанных в технических характеристиках.

ООО ЦИРМИ INFO@CIRMI.RU WWW.GOSZDRAVNADZOR.RU

12. Сведения о маркировке

Маркировка изделия соответствует требованиям ГОСТ Р 50444 и содержит:
- наименование, адрес предприятия-изготовителя и его товарный знак;
- наименование изделия;
- обозначение ТУ;
- заводской номер;
- дата выпуска;
- срок службы изделия;
- номер и дата регистрационного удостоверения.

Маркировка наносится на накладной элемент, прикрепляемый к опоре (этикетка).

Маркировка транспортной тары изделия соответствует ГОСТ 14192-96 и содержит:
- манипуляционные знаки: «Беречь от влаги», «Хрупкое. Осторожно».

Наименования грузоотправителя и грузополучателя с их адресами наносит транспортная компания в случае необходимости.

ООО ЦИРМИ INFO@CIRMI.RU WWW.GOSZDRAVNADZOR.RU

13. Гарантийные обязательства

Изготовитель гарантирует соответствие опоры требованиям ТУ 32.50.22-032-59261486-2022 при соблюдении правил эксплуатации, хранения, транспортировки, указанных в настоящем руководстве по эксплуатации.

Условием исполнения гарантийных обязательств является наличие на изделии маркировки с его серийным номером.

Изготовитель не несёт ответственности за поломку изделия, которая явилась результатом неправильного использования или изменения конструкции изделия.

Гарантийный срок хранения – 24 месяца с даты изготовления при соблюдении требований к хранению, указанных в настоящем руководстве по эксплуатации.

Гарантийный срок эксплуатации – от 18 до 24 месяцев с даты поставки изделия, в зависимости от условий заключённого государственного контракта и при соблюдении правил эксплуатации, указанных в настоящем руководстве. При продаже в розничной сети гарантийный срок эксплуатации составляет 18 месяцев со дня получения изделия потребителем при соблюдении правил эксплуатации, указанных в настоящем руководстве.

Срок службы устройства составляет 3 года при соблюдении правил эксплуатации, указанных в настоящем руководстве.

Гарантийные обязательства не распространяются на:

- повреждения изделия в результате использования изделия не по назначению;
- повреждения изделия в результате удара или падения;
- повреждения изделия в результате ремонта или модификации изделия лицами, не уполномоченными изготовителем;
- повреждения изделия в результате нарушения правил и условий эксплуатации, технического обслуживания, транспортировки или хранения.

ООО ЦИРМИ INFO@CIRMI.RU WWW.GOSZDRAVNADZOR.RU

14. Сведения об утилизации

По истечении срока службы или порче изделия, исключающих возможность ремонта, необходимо провести дезинфекцию изделия и его утилизацию, согласно нормам СанПиН 2.1.3684-21.

15. Свидетельство о приемке

Опора для сидения «Полосатик» исп.2 соответствует всем требованиям ТУ 32.50.22-032-59261486-2022 и признана годной к эксплуатации.

Дата изготовления: .....

Заводской (или серийный) номер: .....

Отметка о приёмке: .....

Подпись продавца*: .....
*ставится только при розничной продаже

С условиями гарантии ознакомлен, изделие проверено, претензий к комплектации, внешнему виду не имею.

Подпись покупателя: .....

Дата: .....

ООО ЦИРМИ INFO@CIRMI.RU WWW.GOSZDRAVNADZOR.RU

16. Гарантийный талон

Наименование изделия: Опора для сидения «Полосатик» исп.2

Дата изготовления: .....

Заводской (или серийный) номер: .....

Дата покупки: .....

Владелец: .....

Адрес: .....

Телефон: .....

Дата отправки на ремонт: .....

Отметка о ремонте: .....

Подпись должностного лица предприятия, ответственного за приёмку после ремонта: .....

Изделие проверено, претензий к комплектации, внешнему виду не имею.

Подпись покупателя: .....

Дата получения после ремонта: .....

Гарантия на отремонтированное изделие составляет 6 месяцев с момента получения изделия из ремонта. Если гарантийный срок с момента приобретения изделия составляет более 6 месяцев, то гарантия исчисляется по большему сроку. Также гарантийный срок увеличивается на время нахождения изделия в ремонте. Ремонт изделия во время гарантийного срока осуществляется бесплатно.

ООО ЦИРМИ INFO@CIRMI.RU WWW.GOSZDRAVNADZOR.RU

ООО ЦИРМИ INFO@CIRMI.RU WWW.GOSZDRAVNADZOR.RU

КРУСТ

Возвращаем возможности

Является медицинским изделием

ООО «КРУСТ»

Изготовитель: 620100, РФ, г. Екатеринбург
ул. Луначарского, д. 221, оф. 2

Офис: 143402, РФ, г. Красногорск
Бульвар Строителей, д. 4, стр. 1, БЦ «Кубик»

e-mail: info@krust.ru
тел.: 8 (800) 505-02-85 – отдел тех. поддержки
тел.: 8 (495) 109-06-03 – головной офис (Москва)
тел.: 8 (343) 302-10-22 – офис Екатеринбург

www.krust.ru
www.dostupsreda.ru

ООО ЦИРМИ INFO@CIRMI.RU WWW.GOSZDRAVNADZOR.RU

Всего прошито, пронумеровано
и скреплено печатью
32 (тридцать два) листа(ов)

Трибашов С.А. Ф.И.О.

личная подпись

Российское общество с ограниченной ответственностью «КРУСТ» ОГРН 1026601768401

ООО ЦИРМИ INFO@CIRMI.RU WWW.GOSZDRAVNADZOR.RU

КРУСТ

Возвращаем возможности

Руководство
по эксплуатации
(паспорт)

Опоры для лежания, стояния,
сидения, ползания и ходьбы
для детей-инвалидов «КРУСТ»
по ТУ 32.50.22-032-59261486-2022

Вариант исполнения:

опора для сидения **«Антилопа»** исполнение 1

- ТИПОРАЗМЕР 1
- ТИПОРАЗМЕР 2
- ТИПОРАЗМЕР 3

Исполнение узла
регулировки наклона спинки

- БЛОКИРУЕМАЯ ГАЗОВАЯ ПРУЖИНА
- РУЧНАЯ РЕГУЛИРОВКА

ООО ЦИРМИ INFO@CIRMI.RU WWW.GOSZDRAVNADZOR.RU

Содержание

1.	Общие сведения и назначение изделия	3
2.	Относительные медицинские противопоказания	5
3.	Показания к применению	5
4.	Правила безопасности при эксплуатации опоры	6
5.	Конструкция опоры	8
6.	Эксплуатация изделия	16
7.	Технические характеристики	18
8.	Обзор и технические характеристики принадлежностей	20
9.	Комплект поставки	22
10.	Транспортирование и хранение	23
11.	Техническое обслуживание и уход	24
12.	Сведения о маркировке	25
13.	Гарантийные обязательства	26
14.	Сведения об утилизации	26
15.	Свидетельство о приемке	27
16.	Гарантийный талон	28

ООО ЦИРМИ INFO@CIRMI.RU WWW.GOSZDRAVNADZOR.RU

1. Общие сведения и назначение изделия

Опора для сидения «Антилопа» исп.1 – предназначена для поддержания правильного положения тела, коррекции патологических поз, постепенной адаптации кровеносной системы и внутренних органов пользователя к нагрузкам в условиях положения сидя при проведении реабилитационных мероприятий.
Тело пользователя фиксируется с помощью регулируемого по высоте и обхвату жилетика, бедренного, грудного ремней, а также регулируемых по обхвату ремней фиксации рук, головы и голеней с застёжками, которые крепятся к каркасу опоры в требуемом месте.
При отсутствии необходимости в проведении игровых упражнений столик демонтируется. Столик съёмный, при использовании опоры без него для упора рук доступны подлокотники. При отсутствии необходимости в поддержании головы подголовник демонтируется.
Опора имеет ручки для её перемещения.
Опора может использоваться как в медицинских учреждениях и учреждениях социальной опеки, так и в домашних условиях.

Рис. 1 – Фотографическое изображение общего вида опоры

ВНИМАНИЕ! Перед началом использования изделия внимательно изучите настоящее руководство по эксплуатации. Возможность применения изделия для пользователя требует обязательной консультации с лечащим врачом. Необходимый срок использования опоры, упражнения и их интенсивность должны подбираться лечащим врачом для каждого пользователя индивидуально.

ООО ЦИРМИ INFO@CIRMI.RU WWW.GOSZDRAVNADZOR.RU

Вид контакта с организмом человека: кратковременный контакт с неповрежденной кожей.

Информация о наличии в медицинском изделии лекарственного средства для медицинского применения, материалов животного и (или) человеческого происхождения: не относится к изделию.

Информация о стерильном состоянии медицинского изделия, методе его стерилизации и о порядке действий в случае нарушения стерильной упаковки (если медицинское изделие поставляется в стерильном виде) или, если медицинское изделие поставляется нестерильным, указание на необходимость его стерилизации перед использованием: не относится к изделию.

Информация о природе, типе, а также (при необходимости) об интенсивности и распределении излучения (электромагнитное, ионизирующее, иное) медицинского изделия и способах защиты потребителей и третьих лиц от непреднамеренного излучения в процессе эксплуатации медицинского изделия (если медицинское изделие создает опасный или потенциально опасный уровень излучения при использовании по назначению): не относится к изделию.

Информация о мерах предосторожности, предпринимаемых в случае риска электромагнитных помех, создаваемых медицинским изделием для других медицинских изделий, оборудования и средств связи при проведении и оценке результатов диагностики, лечения или при его применении по назначению (например, электромагнитное излучение медицинского изделия, оказывающее влияние на другое оборудование): не относится к изделию.

Предупреждения и (или) меры предосторожности, предпринимаемые потребителем при применении медицинского изделия, содержащего лекарственное средство для медицинского применения, материал животного и (или) человеческого происхождения, материалы, которые являются канцерогенными, мутагенными или токсичными, возможное выделение или вымывание которых приводит к сенсибилизации, аллергической реакции или отрицательно влияет на репродуктивную функцию: не относится к изделию.

ООО ЦИРМИ INFO@CIRMI.RU WWW.GOSZDRAVNADZOR.RU

2. Относительные медицинские противопоказания

Наличие у пользователя эпилептических припадков с нарушением сознания, резистентных к терапии.

3. Показания к применению

Стойкие выраженные нарушения нейромышечных, скелетных и связанных с движением (статодинамических) функций, приводящие к нарушениям позы в положении сидя, вследствие:

- Заболеваний, последствий травм центральной нервной системы.
- Заболеваний, последствий травм периферической нервной системы.
- Заболеваний, последствий травм и деформаций нижних конечностей, таза и позвоночника.

ООО ЦИРМИ INFO@CIRMI.RU WWW.GOSZDRAVNADZOR.RU

4. Правила безопасности при эксплуатации опоры

Если изделие находилось при температуре ниже +10°С, то перед эксплуатацией оно должно быть выдержано в помещении при температуре окружающего воздуха плюс (20 ± 5)°С не менее 12 часов в упаковке. Распаковать изделие и проверить целостность покрытия. Проверить комплектацию.

Для эксплуатации изделия предъявляются следующие условия:

- температура от +10 до +35°С;
- относительная влажность не более 80% при +25°С;
- остальные требования – по ГОСТ 15150-69 (УХЛ 4.2).

Изделие не является стойким к возгоранию.

При эксплуатации изделия держите его на расстоянии не менее 1 м от кухонных нагревательных приборов и зажигательных приборов с открытым пламенем.

ООО ЦИРМИ INFO@CIRMI.RU WWW.GOSZDRAVNADZOR.RU

При использовании опоры требуется соблюдать меры безопасности, изложенные в настоящем руководстве.

- Опора предназначена для использования исключительно в помещении.
- Место для использования опоры необходимо выбирать таким образом, чтобы со всех сторон к ней был подход.
- Перед каждой эксплуатацией опоры проверьте все соединения на прочность, а также наличие всех креплений. При необходимости подтяните барашки.
- При обнаружении повреждений, не позволяющих выполнять функции опоры, указанные в настоящем руководстве, эксплуатация опоры запрещена.
- В случае обнаружения неисправности не пытайтесь исправить самостоятельно, обратитесь к поставщику изделия.
- Перед размещением пользователя на опоре необходимо зафиксировать колёса тормозами.
- Соблюдайте порядок эксплуатации при размещении пользователя в опоре.
- Запрещается любыми способами перемещать опору с находящимся на ней пользователем.
- Рама с колёсами опоры не предназначена для преодоления порогов, лестниц и других препятствий. Колёса опоры служат для облегчения перемещения опоры без нагрузки.
- Не оставляйте пользователя в опоре без присмотра.
- В случае негативных реакций у пользователя (потеря сознания, появление ушибов, побледнение кожи и т.д.), немедленно снимите пользователя с опоры. Решение о дальнейшем использовании опоры пользователем принимает лечащий врач.
- Опора поставляется в собранном виде, не рекомендуется самостоятельно разбирать изделие.

ООО ЦИРМИ INFO@CIRMI.RU WWW.GOSZDRAVNADZOR.RU

5. Конструкция опоры

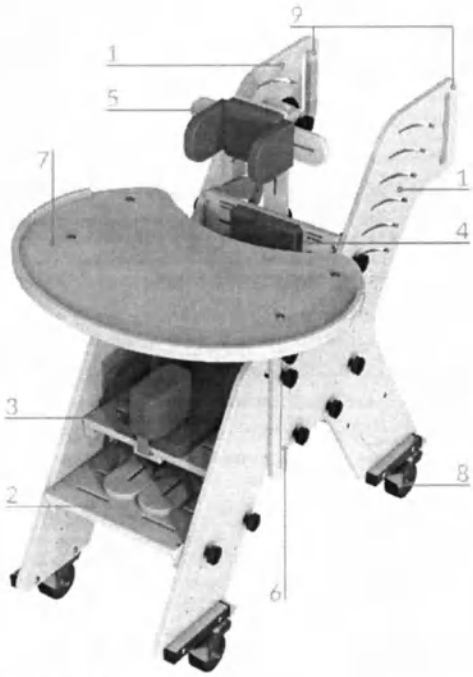

Рис. 2 – Общий вид опоры

Опора (см. рис. 2) состоит из двух боковин (1) к которым крепятся остальные части опоры: узел подножки (2), узел сиденья (3), узел спинки (4), узел подголовника (5), подлокотники (6) и столик (7). На каждой боковине (1) установлено по два колеса (8) с тормозами. Для удобства перемещения опоры на боковинах (1) предусмотрены ручки (9).

Узел подножки (рис. 3)

Подножка (1) представляет из себя горизонтальную пластину на которой размещаются фиксаторы стоп (2), которые удерживают стопы пользователя с помощью ремней.

Для регулировки фиксаторов стоп (2) используйте барашки (3), расположенные снизу подножки (1):

1. Для изменения расстояния между фиксаторами стоп и регулировки вылета фиксаторов стопы в небольшом диапазоне, ослабьте барашки (3), произведите необходимые настройки фиксаторов стоп и вновь затяните барашки (3).

ООО ЦИРМИ INFO@CIRMI.RU WWW.GOSZDRAVNADZOR.RU

2. Есть возможность значительно изменить вылет фиксаторов стоп. Для этого полностью разберите крепежи (3), состоящие из барашка, шайбы и болта каждый, обеспечьте необходимый вылет фиксаторов стоп, используя прорези (4), и снова соберите крепежи (3).

Для изменения высоты расположения подножки (1) полностью разберите по два крепежа (5) с каждой боковины опоры, установите подножку на необходимую высоту, используя наборы отверстий (6), и снова зафиксируйте подножку с использованием крепежей (5). Обратите внимание, что используя наборы отверстий (6), аналогичным образом можно изменить угол наклона подножки (1).

Ноги пользователя фиксируются с помощью регулируемого по высоте и обхвату бедренного ремня, а также регулируемых по обхвату ремней фиксации голеней, которые крепятся к каркасу опоры в требуемом месте.

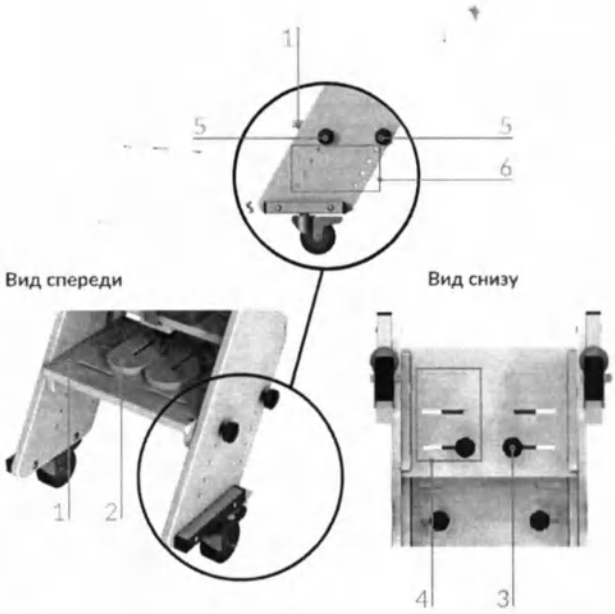

Рис. 3 – Регулировка элементов узла подножки

ООО ЦИРМИ INFO@CIRMI.RU WWW.GOSZDRAVNADZOR.RU

Узел сиденья (рис. 4)

Узел сиденья представляет собой горизонтальную поверхность, на которой расположена мягкая подушка (1), бедренные упоры (2) и абдуктор (3).
Для изменения расстояния между бедренными упорами (2), ослабьте барашки (4), расположенные снизу сиденья, настройте положение бедренных упоров, а затем снова зафиксируйте барашки (4). При необходимости достижения максимальной ширины сиденья бедренные упоры демонтируются. Для обеспечения удобства пользователя, бедренные упоры (2) можно перемещать вдоль сиденья. Для этого раскрутите крепёж (4), состоящий из барашка и шайбы для каждого бедренного упора, установите упоры в требуемую позицию, используя прорези (5), а затем вновь соберите крепёж (4) для каждого бедренного упора.
Для регулировки положения абдуктора (3), ослабьте барашек (6), расположенный снизу сиденья, установите необходимое положения абдуктора, а затем затяните барашек (6). Глубина сиденья регулируется с помощью барашков (7), а также поясничного упора и положения спинки, описанных в узле спинки.
Имеется возможность изменить высоту расположения, а также наклон узла сиденья. Для этого необходимо полностью разобрать по два крепежа (7) на левой и правой боковинах опоры (каждый крепёж состоит из барашка, шайбы и болта), установить необходимую высоту расположения и угол наклона узла сиденья, используя три ряда отверстий (8) на боковинах опоры, и затем снова собрать и затянуть ранее снятые крепежи (7). Регулировка вылета сиденья осуществляется с помощью барашков (7).

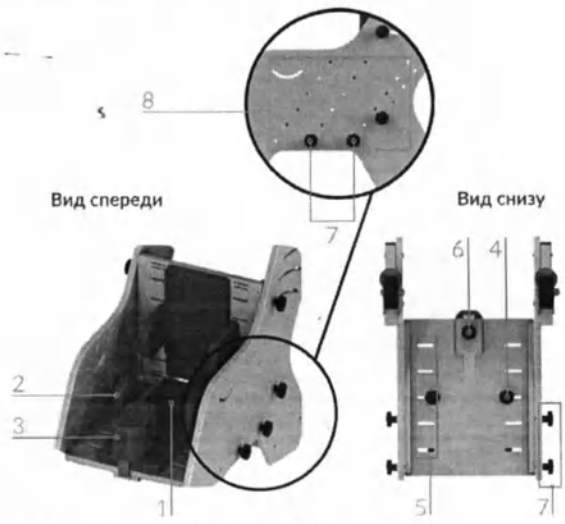

Рис. 4 – Регулировка элементов узла сиденья

ООО ЦИРМИ INFO@CIRMI.RU WWW.GOSZDRAVNADZOR.RU

Узел подголовника (рис. 5)

Подголовник (1) удерживает голову пользователя при помощи двух мягких упоров (2). Голова пользователя фиксируется с помощью регулируемого по высоте и обхвату ремня фиксации головы с застёжкой, который крепится к каркасу опоры в требуемом месте.

Для регулировки положения упоров (2) по ширине ослабьте барашки (3) для каждого упора, настройте положение упоров и снова затяните барашки.

Для регулировки подголовника (1) по вылету и углу наклона используйте барашек (4), а для изменения высоты расположения – барашек (5).

В комплект поставки опоры может быть включён анатомический подголовник (наличие анатомического подголовника в комплекте см. в табл. на стр. 20). Положения сочленений анатомического подголовника регулируются усилием рук и настраивается под голову пользователя. При необходимости изменения сопротивления можно ослабить или затянуть болты в звеньях анатомического подголовника.

Для замены стандартного подголовника на анатомический разберите крепёж (4), состоящий из барашка, шайбы и болта, снимите стандартный подголовник, а на его место установите анатомический подголовник и зафиксируйте его крепежом (4).

Для демонтажа всего узла подголовника разберите крепежи (6), состоящие из барашков и шайб, снимите узел подголовника и вновь установите крепежи (6) на оси болтов.

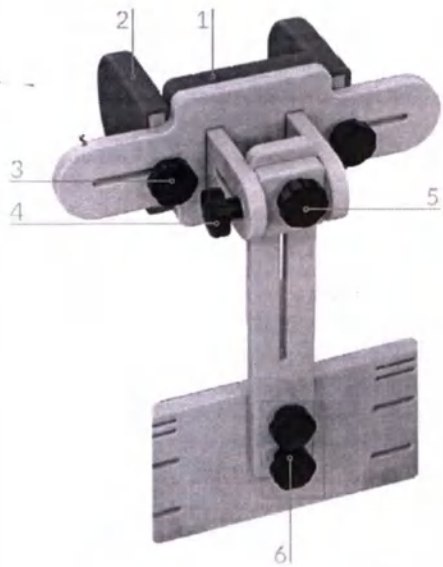

Рис. 5 – Регулировка узла подголовника

ООО ЦИРМИ INFO@CIRMI.RU WWW.GOSZDRAVNADZOR.RU

Узел спинки (рис. 6)

Узел спинки включает в себя мягкую подушку (1) с боковыми упорами (2) и поясничный упор (3). Тело пользователя фиксируется с помощью регулируемого по высоте и обхвату грудного ремня с застёжкой, который крепится к каркасу опоры в требуемом месте.

Для регулировки положения боковых упоров (2) по ширине ослабьте барашки (4) для каждого упора, настройте положение упоров и снова затяните барашки. Для регулировки высоты установки боковых упоров (2), полностью выкрутите барашки (4), установите упоры на необходимую высоту, используя прорези (5), и зафиксируйте упоры ранее выкрученными барашками. При необходимости достижения максимальной ширины спинки боковые упоры демонтируются.

Для регулировки поясничного упора (3) по вылету и углу наклона используйте барашек (6), а для изменения высоты расположения – барашек (7).

Для изменения высоты расположения узла спинки необходимо полностью разобрать крепежи (8) и (10) на левой и правой боковинах опоры (каждый крепёж состоит из барашка, шайбы и болта), установить необходимую высоту расположения узла спинки, используя ряд отверстий (9) и ряд прорезей (11) и затем снова собрать и затянуть ранее снятые крепежи (8) и (10). Обратите внимание, что крепёж (8) должен соединять нижнюю часть спинки с боковиной через одно из отверстий (9), а крепёж (10) должен соединять верхнюю часть спинки с боковиной через одну из прорезей (11).

Для регулировки угла наклона спинки используйте барашки (10) с левой и правой боковин опоры. Если в комплект поставки входит блокируемая газовая пружина (см. стр. 1), то для регулировки угла наклона спинки ослабьте барашки (10) с левой и правой боковин опоры, нажмите на педаль сзади опоры и одновременно установите необходимый угол наклона спинки, а затем зафиксируйте положение спинки, отпустив педаль. После этого затяните барашки (10).

ООО ЦИРМИ INFO@CIRMI.RU WWW.GOSZDRAVNADZOR.RU

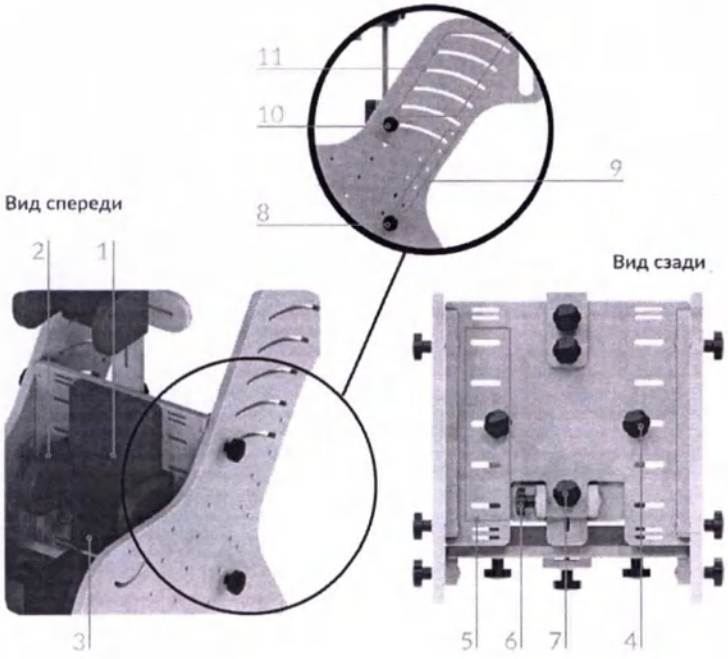

Рис. 6 – Регулировка элементов узла спинки

ООО ЦИРМИ INFO@CIRMI.RU WWW.GOSZDRAVNADZOR.RU

Подлокотники (рис. 7)

Подлокотники крепятся к левой и правой боковинам опоры и служат для упора рук пользователя.
Угол наклона подлокотника (1) регулируется с помощью барашка (2). Используя барашки (3) и (4) можно изменить высоту и угол наклона направляющей (5), к которой крепится подлокотник (1), а также расстояние от подлокотника до спинки.
Дополнительно на подлокотники (1) можно установить мягкие накладки под локти и предплечья пользователя, если они входят в комплект поставки (наличие накладок в комплекте см. в табл. на стр. 21). Для этого открутите барашки на подлокотниках, установите накладки и вновь закрутите барашки, зафиксировав накладки на подлокотниках.

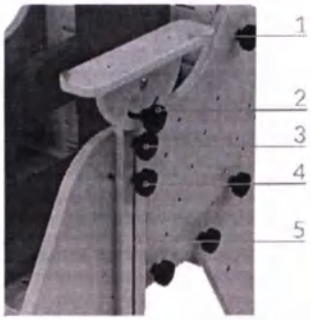

Рис. 7 – Регулировка подлокотника

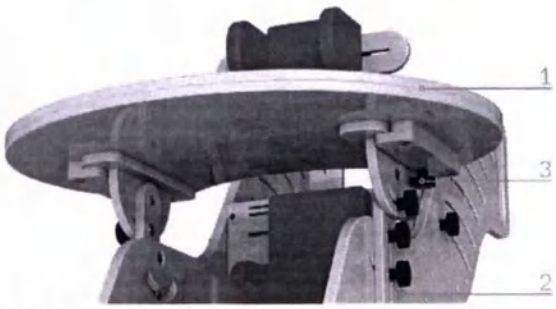

Рис. 8 – Монтаж столика

Столик (рис. 8)

Столик (1) служит для организации занятий и проведения упражнений.
Стандартный столик (1) можно заменить на другие столики, если они входят в комплект поставки (наличие дополнительных столиков в комплекте см. в табл. на стр. 20-21): на столик с тренажёрами, служащий для выполнения упражнений для тренировки верхних конечностей, либо на столик с ванночкой, служащий для проведения упражнений и игр с водой.

ООО ЦИРМИ INFO@CIRMI.RU WWW.GOSZDRAVNADZOR.RU

Для замены стандартного столика (1) на другой тип столика ослабьте два барашка (3) снизу столика, снимите стандартный столик, вытянув его вдоль поверхности подлокотников, а затем установите другой столик на подлокотники и зафиксируйте его барашками (3).

Также в комплект поставки может входить большой столик (наличие большого столика в комплекте см. в табл. на стр. 21), который имеет увеличенный размер по сравнению со стандартным. Если в комплект поставки входит большой столик, то он поставляется вместо стандартного столика.

Настроить высоту и угол наклона столика можно с помощью изменения регулировок подлокотников.

Руки пользователя могут быть зафиксированы с помощью регулируемого по обхвату ремня фиксации рук с застёжкой.

Столик регулируемый для опор функциональных* (рис. 9)

Столик представляет собой столешницу (1) с боковыми направляющими и основание на колесах (2).

Столешница способна изменять угол своего наклона с помощью барашков (3).

Связанные с ней боковины (4) перемещаются вдоль боковин основания (5), позволяя таким образом регулировать высоту всего столика с помощью барашков (6).

С одной из сторон столика также располагается деревянный короб для вещей, фиксирующийся на боковине основания барашками (6).

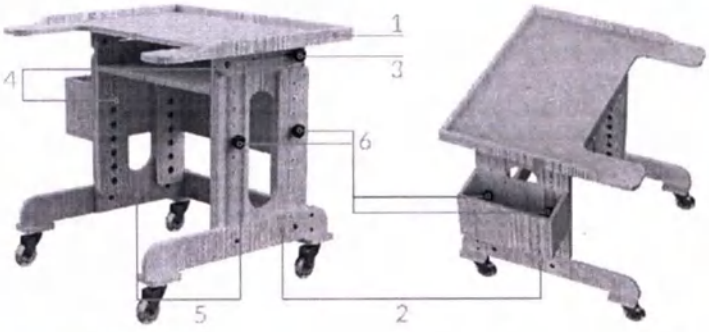

Рис. 9 – Конструкция столика регулируемого для опор функциональных

* принадлежность (наличие в комплекте см. в табл. на стр. 21)

ООО ЦИРМИ INFO@CIRMI.RU WWW.GOSZDRAVNADZOR.RU

6. Эксплуатация изделия

Ввод в эксплуатацию:

» Не рекомендуется размещать пользователя в опоре в состоянии беспокойства или плача.

» Перед размещением пользователя в опоре проведите предварительную подготовку в виде массажа и растяжки.

» При наличии контрактур суставы пользователя зафиксируйте ортезами.

» На ноги пользователя необходимо надевать обувь. Рекомендует использовать ортопедическую обувь.

Порядок эксплуатации:

» Пользователь должен размещаться в опоре ровно, конечности пользователя должны располагаться симметрично относительно туловища.

» Одежда пользователя не должна образовывать складки при высаживании на опору.

» Первоначально размещайте пользователя в опоре на недолгое время, постепенно увеличивая время пребывания пользователя в опоре от сеанса к сеансу.

» Если пользователь уже может самостоятельно удерживаться в сидячем положении, то вы можете в соответствии с рекомендациями врача постепенно расслаблять ремни жилетика, а также бедренные, грудные ремни и ремни фиксации рук, головы и голеней.

» Проконсультируйтесь с лечащим врачом для подбора необходимых для пользователя упражнений, их интенсивности, а также оптимального времени пребывания пользователя в опоре.

ООО ЦИРМИ INFO@CIRMI.RU WWW.GOSZDRAVNADZOR.RU

Для размещения пользователя в опоре руководствуйтесь следующими шагами:

1. Установите опору на ровную поверхность и зафиксируйте тормоза колёс опоры.
2. Настройте высоту расположения спинки и подножки.
3. Настройте вылет, высоту расположения и угол наклона сиденья.
4. Отрегулируйте угол наклона спинки и подножки.
5. Расстегните все фиксирующие ремни на опоре.
6. Разместите пользователя в опоре и закрепите его с помощью жилетика и/или грудных ремней.
7. Настройте положение фиксаторов стоп, абдуктора и поясничного упора.
8. Закрепите стопы пользователя с помощью ремней фиксаторов стоп.
9. Зафиксируйте ноги пользователя с помощью бедренных ремней и ремней для голеней.
10. Настройте положение боковых упоров сиденья и спинки.
11. Настройте высоту подголовника и положение боковых упоров подголовника.
12. Зафиксируйте голову пользователя с помощью ремня для головы.
13. Настройте положение столика и закрепите руки пользователя с помощью ремня для рук.

ВНИМАНИЕ! Регулировку угла наклона спинки (или подножки) рекомендуется осуществлять вдвоём для удержания спинки (или подножки) от падения:
» первый – удерживает и изменяет угол наклона спинки (или подножки);
» второй – ослабляет и затягивает барашки.

ООО ЦИРМИ INFO@CIRMI.RU WWW.GOSZDRAVNADZOR.RU

7. Технические характеристики

Типоразмеры опор

Данная опора изготавливается в трех типоразмерах. Габаритные характеристики для опор разных типоразмеров (допуск ±5 мм).

Рис. 10 – Определение габаритных размеров

	Размер 1	Размер 2	Размер 3
Длина опоры мм	950	1000	1020
Ширина опоры*, мм	430	530	530
Высота без подголовника*, мм	850 - 870	930 - 1020	950 - 1130
Высота с подголовником*, мм	910 - 1110	1045 - 1280	1185 - 1430
Макс. масса пользователя, кг (допустимая нагрузка 1кг≈10Н)	50	80	80
Масса опоры, допуск ±2,0 кг	18,1	20	21,4

* Габаритные размеры указаны без учёта столика. При наличии столика ширина опоры равна ширине столика из принадлежностей Значения указаны без учёта метизов.

ООО ЦИРМИ INFO@CIRMI.RU WWW.GOSZDRAVNADZOR.RU

Функциональные размеры опоры (допуск ±5 мм, ±2 градуса)

	Размер 1	Размер 2	Размер 3
Высота от сиденья до подножки для стоп, мм	100 - 400	75 - 450	75 - 500
Ширина сиденья, мм	150 - 300	150 - 400	170 - 470
Глубина сиденья, мм	105 - 360	145 - 410	175 - 410
Регулировка вылета поясничного упора, мм	0 - 50	0 - 50	0 - 50
Угол наклона спинки относительно пола, град	90 - 125	80 - 130	80 - 130
Ширина спинки, мм	150 - 300	150 - 400	170 - 400
Длина спинки, мм	300	380	480
Регулировка вылета подголовника, мм	0 - 50	0 - 50	0 - 50
Высота подлокотников от сиденья, мм	85 - 485	100 - 500	100 - 550
Угол наклона подножки, град	0 - 45	0 - 80	0 - 80
Расстояние между центрами фиксаторов стоп, мм	80 - 220	90 - 310	90 - 310
Угол наклона сиденья относительно спинки, град	20 - 180	20 - 180	20 - 180
Высота подножки от пола, мм	155 - 255	160 - 370	160 - 370
Длина подножки, мм	220	300	390
Ширина подножки, мм	300	400	400
Регулировка подножки по вылету, мм	40	120	200

ООО ЦИРМИ INFO@CIRMI.RU WWW.GOSZDRAVNADZOR.RU

8. Обзор и технические характеристики принадлежностей

Настоящее руководство описывает полную комплектацию опоры со всеми принадлежностями, но в зависимости от комплектации опора может включать в себя только часть принадлежностей либо вообще не включать принадлежности: Анатомический подголовник, Столик с ванночкой, Столик с тренажёрами, Столик регулируемый для опор функциональных, Накладка на подлокотник (2 шт.), Большой столик.
На этапе комплектации в таблицу ниже заносятся отметки, указывающие на конкретные принадлежности, которые будут входить в комплект поставки.

Технические характеристики принадлежностей (допуск ±5 мм)

Анатомический подголовник

	Размер 1	Размер 2	Размер 3
Габ. размеры, Д x Ш x В, мм	205 x 280 x 110		
Масса, допуск ±0,1, кг	1,05		

Столик с ванночкой

	Размер 1	Размер 2	Размер 3
Габ. размеры, Д x Ш x В, мм	460 x 670 x 95	475 x 670 x 65	475 x 670 x 65
Масса, допуск ±0,4, кг	2,3	2,35	2,35

ООО ЦИРМИ INFO@CIRMI.RU WWW.GOSZDRAVNADZOR.RU

Столик с тренажёрами

	Размер 1	Размер 2	Размер 3
Габ. размеры, Д x Ш x В, мм	460 x 670 x 120	475 x 670 x 150	475 x 670 x 150
Масса, допуск ±0,5, кг	2,5	2,6	2,6

Столик регулируемый для опор функциональных

Габ. размеры, Д x Ш x В, мм	600 x 750 x 640-960	700 x 915 x 780-1060	700 x 950 x 780-1060
Угол наклона столешницы, град	0-90	0-90	0-90
Масса, допуск ±1,5, кг	15,35	23,6	25,2

Накладка на подлокотник (2 шт.)

Габ. размеры, Д x Ш x В, мм	250 x 60 x 25
Масса, допуск ±0,05, кг	0,025

Большой столик

Габ. размеры, Д x Ш x В, мм	Не поставляется	540 x 700 x 50
Масса, допуск ±0,4, кг	Не поставляется	4,2

ООО ЦИРМИ INFO@CIRMI.RU WWW.GOSZDRAVNADZOR.RU

9. Комплект поставки

В состав комплекта входят следующие компоненты:

- Опора для сидения «Антилопа» исп.1 (типоразмер см. стр. 1) – 1 шт.
- Индивидуальная упаковка – 1 шт.
- Руководство по эксплуатации (паспорт) – 1 шт.
- Принадлежности (см. таблицу на стр. 20-21)

ООО ЦИРМИ INFO@CIRMI.RU WWW.GOSZDRAVNADZOR.RU

10. Транспортирование и хранение

Изделие должно транспортироваться в транспортной таре. Транспортную тару с изделием можно перевозить любыми крытыми транспортными средствами в соответствии с правилами перевозки грузов, действующими на каждом виде транспорта.

Размещение и крепление тары в транспортных средствах должно обеспечивать её устойчивое положение, исключая возможность смещения и ударов её о другие тары и о стенки транспортных средств. При транспортировании тару не кантовать.

Условия транспортирования изделия в части воздействия климатических факторов должны соответствовать условиям хранения 5 по ГОСТ 15150-69.

Эксплуатационное транспортирование изделия следует осуществлять в упаковке изготовителя и условиях не жестче условий эксплуатации изделий категории 2 по ГОСТ 15150-69.

Изделие должно храниться в упаковке изготовителя. На время хранения допускается упакованные изделия размещать в транспортной таре. Изделие следует хранить на стеллажах склада на расстоянии не менее 1 м от нагревательных приборов в местах, защищённых от агрессивных сред.

Условия хранения изделия в части воздействия климатических факторов должны соответствовать условиям хранения 2 по ГОСТ 15150-69.

ООО ЦИРМИ INFO@CIRMI.RU WWW.GOSZDRAVNADZOR.RU

11. Техническое обслуживание и уход

Рекомендуется проводить техническое обслуживание изделия непосредственно пред вводом в эксплуатацию, а также в период эксплуатации по необходимости для выявления неисправностей и предупреждения отказов изделия.

Пренебрежение данными рекомендациями и небрежный уход могут привести к сокращению срока службы изделия.

Порядок проведения технического обслуживания:

1. Провести внешний осмотр.
2. Проверить состояние и целостность изделия.
3. Проверить состояние соединений (при необходимости произвести их подтяжку или замену).
4. Удалить загрязнения. Периодически производить дезинфекцию наружных поверхностей по МУ-287-113 раствором 3% перекиси водорода по ГОСТ 177 с добавлением 0,5% моющего средства по ГОСТ 25644.

ВНИМАНИЕ! Запрещается погружать изделие или части изделия в воду.
Запрещается подвергать изделие нагрузкам выше описанных в технических характеристиках.

ООО ЦИРМИ INFO@CIRMI.RU WWW.GOSZDRAVNADZOR.RU

2

12. Сведения о маркировке

Маркировка изделия соответствует требованиям ГОСТ Р 50444 и содержит:
- наименование, адрес предприятия-изготовителя и его товарный знак;
- наименование изделия;
- обозначение ТУ;
- заводской номер;
- дата выпуска;
- срок службы изделия;
- номер и дата регистрационного удостоверения.

Маркировка наносится на накладной элемент, прикрепляемый к опоре (этикетка).

Маркировка транспортной тары изделия соответствует ГОСТ 14192-96 и содержит:
- манипуляционные знаки: «Беречь от влаги», «Хрупкое. Осторожно».

Наименования грузоотправителя и грузополучателя с их адресами наносит транспортная компания в случае необходимости.

ООО ЦИРМИ INFO@CIRMI.RU WWW.GOSZDRAVNADZOR.RU

13. Гарантийные обязательства

Изготовитель гарантирует соответствие опоры требованиям ТУ 32.50.22-032-59261486-2022 при соблюдении правил эксплуатации, хранения, транспортировки, указанных в настоящем руководстве по эксплуатации.

Условием исполнения гарантийных обязательств является наличие на изделии маркировки с его серийным номером.

Изготовитель не несёт ответственности за поломку изделия, которая явилась результатом неправильного использования или изменения конструкции изделия.

Гарантийный срок хранения – 24 месяца с даты изготовления при соблюдении требований к хранению, указанных в настоящем руководстве по эксплуатации.

Гарантийный срок эксплуатации – от 18 до 24 месяцев с даты поставки изделия, в зависимости от условий заключённого государственного контракта и при соблюдении правил эксплуатации, указанных в настоящем руководстве. При продаже в розничной сети гарантийный срок эксплуатации составляет 18 месяцев со дня получения изделия потребителем при соблюдении правил эксплуатации, указанных в настоящем руководстве.

Срок службы устройства составляет 3 года при соблюдении правил эксплуатации, указанных в настоящем руководстве.

Гарантийные обязательства не распространяются на:

- повреждения изделия в результате использования изделия не по назначению;
- повреждения изделия в результате удара или падения;
- повреждения изделия в результате ремонта или модификации изделия лицами, не уполномоченными изготовителем;
- повреждения изделия в результате нарушения правил и условий эксплуатации, технического обслуживания, транспортировки или хранения.

ООО ЦИРМИ INFO@CIRMI.RU WWW.GOSZDRAVNADZOR.RU

14. Сведения об утилизации

По истечении срока службы или порче изделия, исключающих возможность ремонта, необходимо провести дезинфекцию изделия и его утилизацию, согласно нормам СанПиН 2.1.3684-21.

15. Свидетельство о приемке

Опора для сидения «Антилопа» исп.1 соответствует всем требованиям ТУ 32.50.22-032-59261486-2022 и признана годной к эксплуатации.

Дата изготовления: .....

Заводской (или серийный) номер: .....

Отметка о приёмке: .....

Подпись продавца*: .....

*ставится только при розничной продаже

С условиями гарантии ознакомлен, изделие проверено, претензий к комплектации, внешнему виду не имею.

Подпись покупателя: .....

Дата: .....

ООО ЦИРМИ INFO@CIRMI.RU WWW.GOSZDRAVNADZOR.RU

16. Гарантийный талон

Наименование изделия: Опора для сидения «Антилопа» исп.1

Дата изготовления: .....

Заводской (или серийный) номер: .....

Дата покупки: .....

Владелец: .....

Адрес: .....

Телефон: .....

Дата отправки на ремонт: .....

Отметка о ремонте: .....

Подпись должностного лица предприятия, ответственного за приёмку после ремонта: .....

Изделие проверено, претензий к комплектации, внешнему виду не имею.

Подпись покупателя: .....

Дата получения после ремонта: .....

Гарантия на отремонтированное изделие составляет 6 месяцев с момента получения изделия из ремонта. Если гарантийный срок с момента приобретения изделия составляет более 6 месяцев, то гарантия исчисляется по большему сроку. Также гарантийный срок увеличивается на время нахождения изделия в ремонте. Ремонт изделия во время гарантийного срока осуществляется бесплатно.

ООО ЦИРМИ INFO@CIRMI.RU WWW.GOSZDRAVNADZOR.RU

ООО ЦИРМИ INFO@CIRMI.RU WWW.GOSZDRAVNADZOR.RU

КРУСТ

Возвращаем возможности

Является медицинским изделием

ООО «КРУСТ»

Изготовитель: 620100, РФ, г. Екатеринбург
ул. Луначарского, д. 221, оф. 2

Офис: 143402, РФ, г. Красногорск
Бульвар Строителей, д. 4, стр. 1, БЦ «Кубик»

e-mail: info@krust.ru
тел.: 8 (800) 505-02-85 – отдел тех. поддержки
тел.: 8 (495) 109-06-03 – головной офис (Москва)
тел.: 8 (343) 302-10-22 – офис Екатеринбург

www.krust.ru
www.dostupsreda.ru

ООО ЦИРМИ INFO@CIRMI.RU WWW.GOSZDRAVNADZOR.RU

Всего прошито, пронумеровано
и скреплено печатью
30 (тридцать) листа(ов)

Грибанов С. А. Ф.И.О.

личная подпись

Российская Федерация г. Екатеринбург
Общество с ограниченной ответственностью
«КРУСТ»
ОГРН 1026601768401

ООО ЦИРМИ INFO@CIRMI.RU WWW.GOSZDRAVNADZOR.RU

КРУСТ

Возвращаем возможности

Руководство
по эксплуатации
(паспорт)

Опоры для лежания, стояния, сидения, ползания и ходьбы для детей-инвалидов «КРУСТ» по ТУ 32.50.22-032-59261486-2022

Вариант исполнения:

опора для сидения **«Антилопа»** исполнение 2

- ТИПОРАЗМЕР 1
- ТИПОРАЗМЕР 2
- ТИПОРАЗМЕР 3

Исполнение узла регулировки наклона спинки

- БЛОКИРУЕМАЯ ГАЗОВАЯ ПРУЖИНА
- РУЧНАЯ РЕГУЛИРОВКА

ООО ЦИРМИ INFO@CIRMI.RU WWW.GOSZDRAVNADZOR.RU

Содержание

1.	Общие сведения и назначение изделия	3
2.	Относительные медицинские противопоказания	5
3.	Показания к применению	5
4.	Правила безопасности при эксплуатации опоры	6
5.	Конструкция опоры	8
6.	Эксплуатация изделия	16
7.	Технические характеристики	18
8.	Обзор и технические характеристики принадлежностей	20
9.	Комплект поставки	22
10.	Транспортирование и хранение	23
11.	Техническое обслуживание и уход	24
12.	Сведения о маркировке	25
13.	Гарантийные обязательства	26
14.	Сведения об утилизации	26
15.	Свидетельство о приемке	27
16.	Гарантийный талон	28

ООО ЦИРМИ INFO@CIRMI.RU WWW.GOSZDRAVNADZOR.RU

1. Общие сведения и назначение изделия

Опора для сидения «Антилопа» исп.2 – предназначена для поддержания правильного положения тела, коррекции патологических поз, постепенной адаптации кровеносной системы и внутренних органов пользователя к нагрузкам в условиях положения сидя при проведении реабилитационных мероприятий.
Тело пользователя фиксируется с помощью регулируемого по высоте и обхвату жилетика, бедренного, грудного ремней, а также регулируемых по обхвату ремней фиксации рук, головы и голеней с застёжками, которые крепятся к каркасу опоры в требуемом месте. При отсутствии необходимости в проведении игровых упражнений столик демонтируется. Столик съёмный, при использовании опоры без него для упора рук доступны подлокотники. При отсутствии необходимости в поддержании головы подголовник демонтируется. Опора имеет ручки для её перемещения.
Опора может использоваться как в медицинских учреждениях и учреждениях социальной опеки, так и в домашних условиях.

Рис. 1 – Фотографическое изображение общего вида опоры

ВНИМАНИЕ! Перед началом использования изделия внимательно изучите настоящее руководство по эксплуатации. Возможность применения изделия для пользователя требует обязательной консультации с лечащим врачом. Необходимый срок использования опоры, упражнения и их интенсивность должны подбираться лечащим врачом для каждого пользователя индивидуально.

ООО ЦИРМИ INFO@CIRMI.RU WWW.GOSZDRAVNADZOR.RU

Вид контакта с организмом человека: кратковременный контакт с неповрежденной кожей.

Информация о наличии в медицинском изделии лекарственного средства для медицинского применения, материалов животного и (или) человеческого происхождения: не относится к изделию.

Информация о стерильном состоянии медицинского изделия, методе его стерилизации и о порядке действий в случае нарушения стерильной упаковки (если медицинское изделие поставляется в стерильном виде) или, если медицинское изделие поставляется нестерильным, указание на необходимость его стерилизации перед использованием: не относится к изделию.

Информация о природе, типе, а также (при необходимости) об интенсивности и распределении излучения (электромагнитное, ионизирующее, иное) медицинского изделия и способах защиты потребителей и третьих лиц от непреднамеренного излучения в процессе эксплуатации медицинского изделия (если медицинское изделие создает опасный или потенциально опасный уровень излучения при использовании по назначению): не относится к изделию.

Информация о мерах предосторожности, предпринимаемых в случае риска электромагнитных помех, создаваемых медицинским изделием для других медицинских изделий, оборудования и средств связи при проведении и оценке результатов диагностики, лечения или при его применении по назначению (например, электромагнитное излучение медицинского изделия, оказывающее влияние на другое оборудование): не относится к изделию.

Предупреждения и (или) меры предосторожности, предпринимаемые потребителем при применении медицинского изделия, содержащего лекарственное средство для медицинского применения, материал животного и (или) человеческого происхождения, материалы, которые являются канцерогенными, мутагенными или токсичными, возможное выделение или вымывание которых приводит к сенсибилизации, аллергической реакции или отрицательно влияет на репродуктивную функцию: не относится к изделию.

ООО ЦИРМИ INFO@CIRMI.RU WWW.GOSZDRAVNADZOR.RU

2. Относительные медицинские противопоказания

Наличие у пользователя эпилептических припадков с нарушением сознания, резистентных к терапии.

3. Показания к применению

Стойкие выраженные нарушения нейромышечных, скелетных и связанных с движением (статодинамических) функций, приводящие к нарушениям позы в положении сидя, вследствие:

- Заболеваний, последствий травм центральной нервной системы.
- Заболеваний, последствий травм периферической нервной системы.
- Заболеваний, последствий травм и деформаций нижних конечностей, таза и позвоночника.

ООО ЦИРМИ INFO@CIRMI.RU WWW.GOSZDRAVNADZOR.RU

4. Правила безопасности при эксплуатации опоры

Если изделие находилось при температуре ниже +10°С, то перед эксплуатацией оно должно быть выдержано в помещении при температуре окружающего воздуха плюс (20 ± 5)°С не менее 12 часов в упаковке. Распаковать изделие и проверить целостность покрытия. Проверить комплектацию.

Для эксплуатации изделия предъявляются следующие условия:

- температура от +10 до +35°С;
- относительная влажность не более 80% при +25°С;
- остальные требования – по ГОСТ 15150-69 (УХЛ 4.2).

Изделие не является стойким к возгоранию.

При эксплуатации изделия держите его на расстоянии не менее 1 м от кухонных нагревательных приборов и зажигательных приборов с открытым пламенем.

ООО ЦИРМИ INFO@CIRMI.RU WWW.GOSZDRAVNADZOR.RU

При использовании опоры требуется соблюдать меры безопасности, изложенные в настоящем руководстве.

- Опора предназначена для использования исключительно в помещении.
- Место для использования опоры необходимо выбирать таким образом, чтобы со всех сторон к ней был подход.
- Перед каждой эксплуатацией опоры проверьте все соединения на прочность, а также наличие всех креплений. При необходимости подтяните барашки.
- При обнаружении повреждений, не позволяющих выполнять функции опоры, указанные в настоящем руководстве, эксплуатация опоры запрещена.
- В случае обнаружения неисправности не пытайтесь исправить самостоятельно, обратитесь к поставщику изделия.
- Перед размещением пользователя на опоре необходимо зафиксировать колёса тормозами.
- Соблюдайте порядок эксплуатации при размещении пользователя в опоре.
- Запрещается любыми способами перемещать опору с находящимся на ней пользователем.
- Рама с колёсами опоры не предназначена для преодоления порогов, лестниц и других препятствий. Колёса опоры служат для облегчения перемещения опоры без нагрузки;
- Не оставляйте пользователя в опоре без присмотра.
- В случае негативных реакций у пользователя (потеря сознания, появление ушибов, побледнение кожи и т.д.), немедленно снимите пользователя с опоры. Решение о дальнейшем использовании опоры пользователем принимает лечащий врач.
- Опора поставляется в собранном виде, не рекомендуется самостоятельно разбирать изделие.

ООО ЦИРМИ INFO@CIRMI.RU WWW.GOSZDRAVNADZOR.RU

5. Конструкция опоры

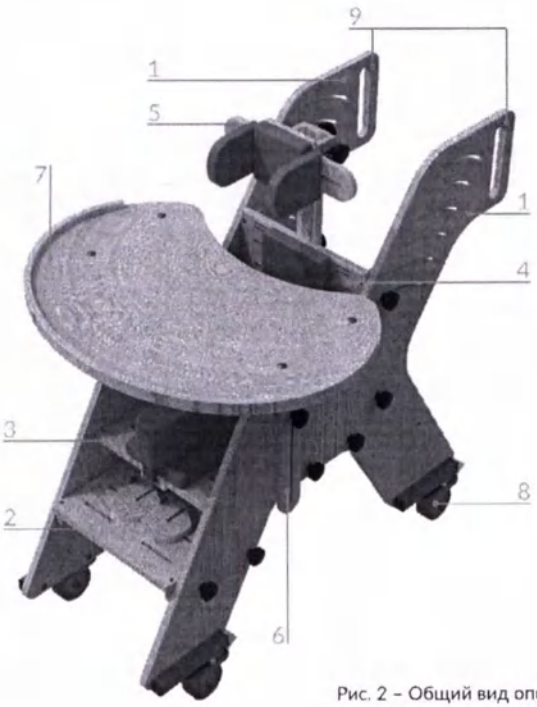

Рис. 2 – Общий вид опоры

Опора (см. рис. 2) состоит из двух боковин (1) к которым крепятся остальные части опоры: узел подножки (2), узел сиденья (3), узел спинки (4), узел подголовника (5), подлокотники (6) и столик (7).
На каждой боковине (1) установлено по два колеса (8) с тормозами.
Для удобства перемещения опоры на боковинах (1) предусмотрены ручки (9).

Узел подножки (рис. 3)

Подножка (1) представляет из себя горизонтальную пластину на которой размещаются фиксаторы стоп (2), которые удерживают стопы пользователя с помощью ремней.

ООО ЦИРМИ INFO@CIRMI.RU WWW.GOSZDRAVNADZOR.RU

Для регулировки фиксаторов стоп (2) используйте барашки (3), расположенные снизу подножки (1):

1. Для изменения расстояния между фиксаторами стоп и регулировки вылета фиксаторов стоп в небольшом диапазоне, ослабьте барашки (3), произведите необходимые настройки фиксаторов стоп и вновь затяните барашки (3).
2. Есть возможность значительно изменить вылет фиксаторов стоп. Для этого полностью разберите крепежи (3), состоящие из барашка, шайбы и болта каждый, обеспечьте необходимый вылет фиксаторов стоп, используя прорези (4), и снова соберите крепежи (3).

Для изменения высоты расположения подножки (1) полностью разберите по два крепежа (5) с каждой боковины опоры, установите подножку на необходимую высоту, используя наборы отверстий (6), и снова зафиксируйте подножку с использованием крепежей (5). Обратите внимание, что используя наборы отверстий (6), аналогичным образом можно изменить угол наклона подножки (1).

Ноги пользователя фиксируются с помощью регулируемого по высоте и обхвату бедренного ремня, а также регулируемых по обхвату ремней фиксации голеней, которые крепятся к каркасу опоры в требуемом месте.

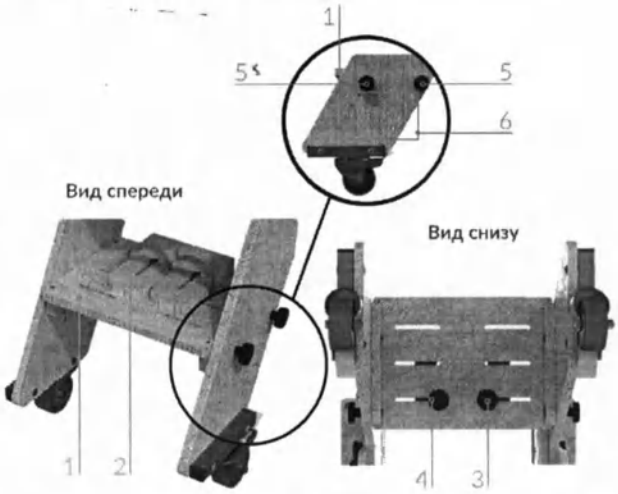

Рис. 3 – Регулировка элементов узла подножки

ООО ЦИРМИ INFO@CIRMI.RU WWW.GOSZDRAVNADZOR.RU

Узел сиденья (рис. 4)

Узел сиденья представляет собой горизонтальную поверхность, на которой расположена мягкая подушка (1), бедренные упоры (2) и абдуктор (3).
Для изменения расстояния между бедренными упорами (2), ослабьте барашки (4), расположенные снизу сиденья, настройте положение бедренных упоров, а затем снова зафиксируйте барашки (4). При необходимости достижения максимальной ширины сиденья бедренные упоры демонтируются.
Для обеспечения удобства пользователя, бедренные упоры (2) можно перемещать вдоль сиденья. Для этого раскрутите крепёж (4), состоящий из барашка и шайбы для каждого бедренного упора, установите упоры в требуемую позицию, используя прорези (5), а затем вновь соберите крепёж (4) для каждого бедренного упора.
Для регулировки положения абдуктора (3), ослабьте барашек (6), расположенный снизу сиденья, установите необходимое положения абдуктора, а затем затяните барашек (6). Глубина сиденья регулируется с помощью барашков (7), а также поясничного упора и положения спинки, описанных в узле спинки.
Имеется возможность изменить высоту расположения, а также наклон узла сиденья. Для этого необходимо полностью разобрать по два крепежа (7) на левой и правой боковинах опоры (каждый крепёж состоит из барашка, шайбы и болта), установить необходимую высоту расположения и угол наклона узла сиденья, используя три ряда отверстий (8) на боковинах опоры, и затем снова собрать и затянуть ранее снятые крепежи (7). Регулировка вылета сиденья осуществляется с помощью барашков (7).

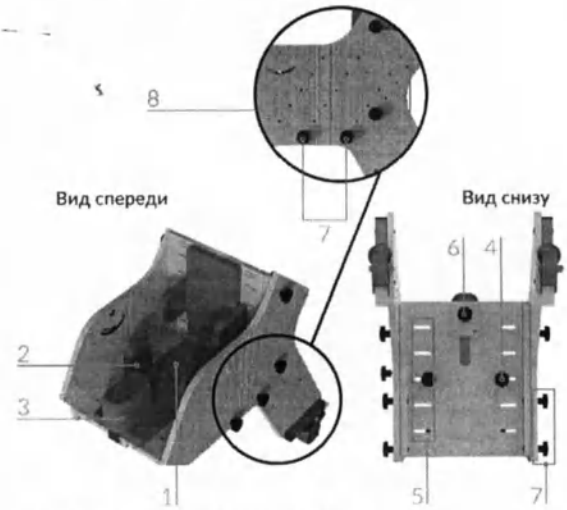

Рис. 4 – Регулировка элементов узла сиденья

ООО ЦИРМИ INFO@CIRMI.RU WWW.GOSZDRAVNADZOR.RU

Узел подголовника (рис. 5)

Подголовник (1) с упорами (2) удерживает голову пользователя при помощи двух мягких упоров. Голова пользователя фиксируется с помощью регулируемого по высоте и обхвату ремня фиксации головы с застёжкой, который крепится к каркасу опоры в требуемом месте.

Для регулировки положения упоров (2) по ширине ослабьте барашки (3) для каждого упора, настройте положение упоров и снова затяните барашки.

Для регулировки подголовника (1) по вылету и углу наклона используйте барашек (4), а для изменения высоты расположения – барашек (5).

В комплект поставки опоры может быть включён анатомический подголовник (наличие анатомического подголовника в комплекте см. в табл. на стр. 20-21). Положения сочленений анатомического подголовника регулируются усилием рук и настраивается под голову пользователя. При необходимости изменения сопротивления можно ослабить или затянуть болты в звеньях анатомического подголовника.

Для замены стандартного подголовника на анатомический разберите крепёж (4), состоящий из барашка, шайбы и болта, снимите стандартный подголовник, а на его место установите анатомический подголовник и зафиксируйте его крепежом (4). При отсутствии необходимости в поддержании головы подголовник демонтируется.

Для демонтажа всего узла подголовника разберите крепежи (6), состоящие из барашков и шайб, снимите узел подголовника и вновь установите крепежи (6) на оси болтов.

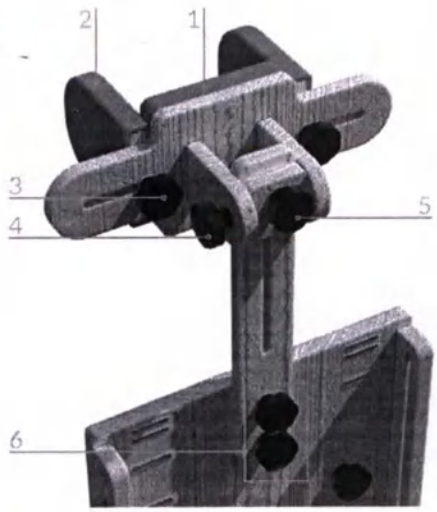

Рис. 5 – Регулировка узла подголовника

ООО ЦИРМИ INFO@CIRMI.RU WWW.GOSZDRAVNADZOR.RU

Узел спинки (рис. 6)

Узел спинки включает в себя мягкую подушку (1) с боковыми упорами (2) и поясничный упор (3). Тело пользователя фиксируется с помощью регулируемого по высоте и обхвату грудного ремня с застёжкой, который крепится к каркасу опоры в требуемом месте.

Для регулировки положения боковых упоров (2) по ширине ослабьте барашки (4) для каждого упора, настройте положение упоров и снова затяните барашки. Для регулировки высоты установки боковых упоров (2), полностью выкрутите барашки (4), установите упоры на необходимую высоту, используя прорези (5), и зафиксируйте упоры ранее выкрученными барашками. При необходимости достижения максимальной ширины спинки боковые упоры демонтируются.

Для регулировки поясничного упора (3) по вылету и углу наклона используйте барашек (6), а для изменения высоты расположения – барашек (7).

Для изменения высоты расположения узла спинки необходимо полностью разобрать крепежи (8) и (10) на левой и правой боковинах опоры (каждый крепёж состоит из барашка, шайбы и болта), установить необходимую высоту расположения узла спинки, используя ряд отверстий (9) и ряд прорезей (11) и затем снова собрать и затянуть ранее снятые крепежи (8) и (10). Обратите внимание, что крепёж (8) должен соединять нижнюю часть спинки с боковиной через одно из отверстий (9), а крепёж (10) должен соединять верхнюю часть спинки с боковиной через одну из прорезей (11).

Для регулировки угла наклона спинки используйте барашки (10) с левой и правой боковин опоры. Если в комплект поставки входит блокируемая газовая пружина (см. стр. 1), то для регулировки угла наклона спинки ослабьте барашки (10) с левой и правой боковин опоры, нажмите на педаль сзади опоры и одновременно установите необходимый угол наклона спинки, а затем зафиксируйте положение спинки, отпустив педаль. После этого затяните барашки (10).

ООО ЦИРМИ INFO@CIRMI.RU WWW.GOSZDRAVNADZOR.RU

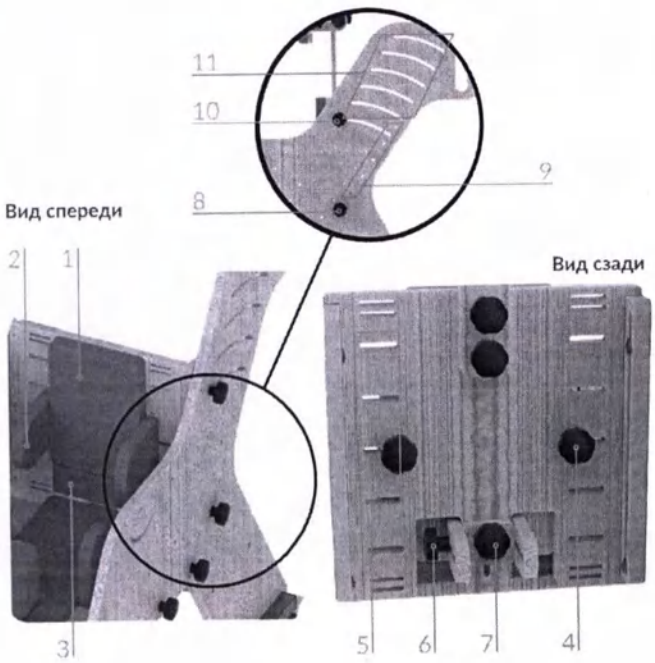

Рис. 6 – Регулировка элементов узла спинки

ООО ЦИРМИ INFO@CIRMI.RU WWW.GOSZDRAVNADZOR.RU

Подлокотники (рис. 7)

Подлокотники крепятся к левой и правой боковинам опоры и служат для упора рук пользователя.
Угол наклона подлокотника (1) регулируется с помощью барашка (2). Используя барашки (3) и (4) можно изменить высоту и угол наклона направляющей (5), к которой крепится подлокотник (1), а также расстояние подлокотника от спинки.
Дополнительно на подлокотники (1) можно установить мягкие накладки под локти и предплечья пользователя, если они входят в комплект поставки (наличие накладок в комплекте см. в табл. на стр. 20-21). Для этого открутите барашки на подлокотниках, установите накладки и вновь закрутите барашки, зафиксировав накладки на подлокотниках.

Рис. 7 – Регулировка подлокотника

Рис. 8 – Монтаж столика

Столик (рис. 8)

Столик (1) служит для организации занятий и проведения упражнений.
Стандартный столик (1) можно заменить на другие столики, если они входят в комплект поставки (наличие дополнительных столиков в комплекте см. в табл. на стр. 20-21): на столик с тренажёрами, служащий для выполнения упражнений для тренировки верхних конечностей, либо на столик с ванночкой, служащий для проведения упражнений и игр с водой. При отсутствии необходимости в

ООО ЦИРМИ INFO@CIRMI.RU WWW.GOSZDRAVNADZOR.RU

проведении игровых упражнений столик демонтируется.
Для замены стандартного столика (1) на другой тип столика ослабьте два барашка (3) снизу столика, снимите стандартный столик, вытянув его вдоль поверхности подлокотников, а затем установите другой столик на подлокотники и зафиксируйте его барашками (3).
Также в комплект поставки может входить большой столик (наличие большого столика в комплекте см. в табл. на стр. 21), который имеет увеличенный размер по сравнению со стандартным. Если в комплект поставки входит большой столик, то он поставляется вместо стандартного столика.
Настроить высоту и угол наклона столика можно с помощью изменения регулировок подлокотников.
Руки пользователя могут быть зафиксированы с помощью регулируемого по обхвату ремня фиксации рук с застёжкой.

Столик регулируемый для опор функциональных* (рис. 9)

Столик представляет собой столешницу (1) с боковыми направляющими и основанием на колесах (2).
Столешница способна изменять угол своего наклона с помощью барашков (3).
Связанные с ней боковины (4) перемещаются вдоль боковин основания (5), позволяя таким образом регулировать высоту всего столика с помощью барашков (6).
С одной из сторон столика также располагается деревянный короб для вещей, фиксирующийся на боковине основания барашками (6).

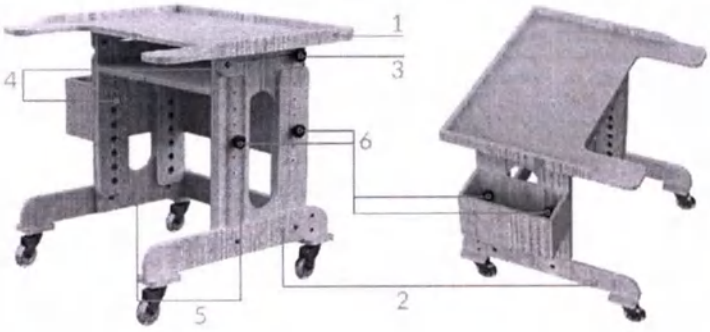

Рис. 9 – Конструкция столика регулируемого для опор функциональных

* принадлежность (наличие в комплекте см. в табл. на стр. 21)

ООО ЦИРМИ INFO@CIRMI.RU WWW.GOSZDRAVNADZOR.RU

6. Эксплуатация изделия

Ввод в эксплуатацию:

» Не рекомендуется размещать пользователя в опоре в состоянии беспокойства или плача.

» Перед размещением пользователя в опоре проведите предварительную подготовку в виде массажа и растяжки.

» При наличии контрактур суставы пользователя зафиксируйте ортезами.

» На ноги пользователя необходимо надевать обувь. Рекомендует использовать ортопедическую обувь.

Порядок эксплуатации:

» Пользователь должен размещаться в опоре ровно, конечности пользователя должны располагаться симметрично относительно туловища.

» Одежда пользователя не должна образовывать складки при высаживании на опору.

» Первоначально размещайте пользователя в опоре на недолгое время, постепенно увеличивая время пребывания пользователя в опоре от сеанса к сеансу.

» Если пользователь уже может самостоятельно удерживаться в сидячем положении, то вы можете в соответствии с рекомендациями врача постепенно расслаблять ремни жилетика, а также бедренные, грудные ремни и ремни фиксации рук, головы и голеней.

» Проконсультируйтесь с лечащим врачом для подбора необходимых для пользователя упражнений, их интенсивности, а также оптимального времени пребывания пользователя в опоре.

ООО ЦИРМИ INFO@CIRMI.RU WWW.GOSZDRAVNADZOR.RU

Для размещения пользователя в опоре руководствуйтесь следующими шагами:

1. Установите опору на ровную поверхность и зафиксируйте тормоза колёс опоры.
2. Настройте высоту расположения спинки и подножки.
3. Настройте вылет, высоту расположения и угол наклона сиденья.
4. Отрегулируйте угол наклона спинки и подножки.
5. Расстегните все фиксирующие ремни на опоре.
6. Разместите пользователя в опоре и закрепите его с помощью жилетика и/или грудных ремней.
7. Настройте положение фиксаторов стоп, абдуктора и поясничного упора.
8. Закрепите стопы пользователя с помощью ремней фиксаторов стоп.
9. Зафиксируйте ноги пользователя с помощью бедренных ремней и ремней для голеней.
10. Настройте положение боковых упоров сиденья и спинки.
11. Настройте высоту подголовника и положение боковых упоров подголовника.
12. Зафиксируйте голову пользователя с помощью ремня для головы.
13. Настройте положение столика и закрепите руки пользователя с помощью ремня для рук.

ВНИМАНИЕ! Регулировку угла наклона спинки (или подножки) рекомендуется осуществлять вдвоём для удержания спинки (или подножки) от падения:
» первый – удерживает и изменяет угол наклона спинки (или подножки);
» второй – ослабляет и затягивает барашки.

ООО ЦИРМИ INFO@CIRMI.RU WWW.GOSZDRAVNADZOR.RU

7. Технические характеристики

Типоразмеры опор

Данная опора изготавливается в трех типоразмерах. Габаритные характеристики для опор разных типоразмеров (допуск ±5 мм).

Рис. 10 – Определение габаритных размеров

	Размер 1	Размер 2	Размер 3
Длина опоры мм	950	1000	1020
Ширина опоры*, мм	430	530	530
Высота без подголовника*, мм	850 - 870	930 - 1020	950 - 1130
Высота с подголовником*, мм	910 - 1110	1045 - 1280	1185 - 1430
Макс. масса пользователя, кг (допустимая нагрузка 1кг≈10Н)	50	80	80
Масса опоры, допуск ±2,0 кг	19,4	20,5	21,3

* Габаритные размеры указаны без учёта столика. При наличии столика ширина опоры равна ширине столика из принадлежностей Значения указаны без учёта метизов.

ООО ЦИРМИ INFO@CIRMI.RU WWW.GOSZDRAVNADZOR.RU

Функциональные размеры опоры (допуск ±5 мм, ±2 градуса)

	Размер 1	Размер 2	Размер 3
Высота от сиденья до подножки для стоп, мм	100 - 400	75 - 450	75 - 500
Ширина сиденья, мм	150 - 300	150 - 400	170 - 470
Глубина сиденья, мм	105 - 360	145 - 410	175 - 410
Регулировка вылета поясничного упора, мм	0 - 50	0 - 50	0 - 50
Угол наклона спинки относительно пола, град	90 - 125	80 - 130	80 - 130
Ширина спинки, мм	150 - 300	150 - 400	170 - 400
Длина спинки, мм	300	380	480
Регулировка вылета подголовника, мм	0 - 50	0 - 50	0 - 50
Высота подлокотников от сиденья, мм	85 - 485	100 - 500	100 - 550
Угол наклона подножки, град	0 - 45	0 - 80	0 - 80
Расстояние между центрами фиксаторов стоп, мм	80 - 220	90 - 310	90 - 310
Угол наклона сиденья относительно спинки, град	20 - 180	20 - 180	20 - 180
Высота подножки от пола, мм	155 - 255	160 - 370	160 - 370
Длина подножки, мм	220	300	390
Ширина подножки, мм	300	400	400
Регулировка подножки по вылету, мм	40	120	200

ООО ЦИРМИ INFO@CIRMI.RU WWW.GOSZDRAVNADZOR.RU

8. Обзор и технические характеристики принадлежностей

Настоящее руководство описывает полную комплектацию опоры со всеми принадлежностями, но в зависимости от комплектации опора может включать в себя только часть принадлежностей либо вообще не включать принадлежности: Анатомический подголовник, Столик с ванночкой, Столик с тренажёрами, Столик регулируемый для опор функциональных, Накладка на подлокотник (2 шт.), Большой столик.
На этапе комплектации в таблицу ниже заносятся отметки, указывающие на конкретные принадлежности, которые будут входить в комплект поставки.

Технические характеристики принадлежностей (допуск ±5 мм)

Анатомический подголовник

	Размер 1	Размер 2	Размер 3
Габ. размеры, Д x Ш x В, мм	205 x 280 x 110		
Масса, допуск ±0,1, кг		1,05	

Столик с ванночкой

	Размер 1	Размер 2	Размер 3
Габ. размеры, Д x Ш x В, мм	460 x 670 x 95	475 x 670 x 65	475 x 670 x 65
Масса, допуск ±0,2, кг	2,3	2,35	2,35

ООО ЦИРМИ INFO@CIRMI.RU WWW.GOSZDRAVNADZOR.RU

Столик с тренажёрами

Габ. размеры, Д x Ш x В, мм	460 x 670 x 120	475 x 670 x 150	475 x 670 x 150
Масса, допуск ±0,2, кг	2,5	2,6	2,6

Столик регулируемый для опор функциональных

Габ. размеры, Д x Ш x В, мм	600 x 750 x 640-960	700 x 915 x 780-1060	700 x 950 x 780-1060
Угол наклона столешницы, град	0-90	0-90	0-90
Масса, допуск ±1,5, кг	15,35	23,6	25,2

Накладка на подлокотник

Габ. размеры, Д x Ш x В, мм	250 x 60 x 25
Масса, допуск ±0,05, кг	0,025

Большой столик

Габ. размеры, Д x Ш x В, мм	Не поставляется	540 x 700 x 50
Масса, допуск ±0,2, кг	Не поставляется	2,1

ООО ЦИРМИ INFO@CIRMI.RU WWW.GOSZDRAVNADZOR.RU

9. Комплект поставки

В состав комплекта входят следующие компоненты:

- Опора для сидения «Антилопа» исп.2 (типоразмер см. стр. 1) – 1 шт.
- Индивидуальная упаковка – 1 шт.
- Руководство по эксплуатации (паспорт) – 1 шт.
- Принадлежности (см. таблицу на стр. 20-21)

ООО ЦИРМИ INFO@CIRMI.RU WWW.GOSZDRAVNADZOR.RU

10. Транспортирование и хранение

Изделие должно транспортироваться в транспортной таре. Транспортную тару с изделием можно перевозить любыми крытыми транспортными средствами в соответствии с правилами перевозки грузов, действующими на каждом виде транспорта.

Размещение и крепление тары в транспортных средствах должно обеспечивать её устойчивое положение, исключая возможность смещения и ударов её о другие тары и о стенки транспортных средств. При транспортировании тару не кантовать.

Условия транспортирования изделия в части воздействия климатических факторов должны соответствовать условиям хранения 5 по ГОСТ 15150-69.

Эксплуатационное транспортирование изделия следует осуществлять в упаковке изготовителя и условиях не жестче условий эксплуатации изделий категории 2 по ГОСТ 15150-69.

Изделие должно храниться в упаковке изготовителя. На время хранения допускается упакованные изделия размещать в транспортной таре. Изделие следует хранить на стеллажах склада на расстоянии не менее 1 м от нагревательных приборов в местах, защищённых от агрессивных сред.

Условия хранения изделия в части воздействия климатических факторов должны соответствовать условиям хранения 2 по ГОСТ 15150-69.

ООО ЦИРМИ INFO@CIRMI.RU WWW.GOSZDRAVNADZOR.RU

11. Техническое обслуживание и уход

Рекомендуется проводить техническое обслуживание изделия непосредственно пред вводом в эксплуатацию, а также в период эксплуатации по необходимости для выявления неисправностей и предупреждения отказов изделия.

Пренебрежение данными рекомендациями и небрежный уход могут привести к сокращению срока службы изделия.

Порядок проведения технического обслуживания:

1. Провести внешний осмотр.
2. Проверить состояние и целостность изделия.
3. Проверить состояние соединений (при необходимости произвести их подтяжку или замену).
4. Удалить загрязнения. Периодически производить дезинфекцию наружных поверхностей по МУ-287-113 раствором 3% перекиси водорода по ГОСТ 177 с добавлением 0,5% моющего средства по ГОСТ 25644.

ВНИМАНИЕ! Запрещается погружать изделие или части изделия в воду.
Запрещается подвергать изделие нагрузкам выше описанных в технических характеристиках.

ООО ЦИРМИ INFO@CIRMI.RU WWW.GOSZDRAVNADZOR.RU

2.

12. Сведения о маркировке

Маркировка изделия соответствует требованиям ГОСТ Р 50444 и содержит:
- наименование, адрес предприятия-изготовителя и его товарный знак;
- наименование изделия;
- обозначение ТУ;
- заводской номер;
- дата выпуска;
- срок службы изделия;
- номер и дата регистрационного удостоверения.

Маркировка наносится на накладной элемент, прикрепляемый к опоре (этикетка).

Маркировка транспортной тары изделия соответствует ГОСТ 14192-96 и содержит:
- манипуляционные знаки: «Беречь от влаги», «Хрупкое. Осторожно».

Наименования грузоотправителя и грузополучателя с их адресами наносит транспортная компания в случае необходимости.

ООО ЦИРМИ INFO@CIRMI.RU WWW.GOSZDRAVNADZOR.RU

13. Гарантийные обязательства

Изготовитель гарантирует соответствие опоры требованиям ТУ 32.50.22-032-59261486-2022 при соблюдении правил эксплуатации, хранения, транспортировки, указанных в настоящем руководстве по эксплуатации.

Условием исполнения гарантийных обязательств является наличие на изделии маркировки с его серийным номером.

Изготовитель не несёт ответственности за поломку изделия, которая явилась результатом неправильного использования или изменения конструкции изделия.

Гарантийный срок хранения – 24 месяца с даты изготовления при соблюдении требований к хранению, указанных в настоящем руководстве по эксплуатации.

Гарантийный срок эксплуатации – от 18 до 24 месяцев с даты поставки изделия, в зависимости от условий заключённого государственного контракта и при соблюдении правил эксплуатации, указанных в настоящем руководстве. При продаже в розничной сети гарантийный срок эксплуатации составляет 18 месяцев со дня получения изделия потребителем при соблюдении правил эксплуатации, указанных в настоящем руководстве.

Срок службы устройства составляет 3 года при соблюдении правил эксплуатации, указанных в настоящем руководстве.

Гарантийные обязательства не распространяются на:

- повреждения изделия в результате использования изделия не по назначению;
- повреждения изделия в результате удара или падения;
- повреждения изделия в результате ремонта или модификации изделия лицами, не уполномоченными изготовителем;
- повреждения изделия в результате нарушения правил и условий эксплуатации, технического обслуживания, транспортировки или хранения.

ООО ЦИРМИ INFO@CIRMI.RU WWW.GOSZDRAVNADZOR.RU

14. Сведения об утилизации

По истечении срока службы или порче изделия, исключающих возможность ремонта, необходимо провести дезинфекцию изделия и его утилизацию, согласно нормам СанПиН 2.1.3684-21.

15. Свидетельство о приемке

Опора для сидения «Антилопа» исп.2 соответствует всем требованиям ТУ 32.50.22-032-59261486-2022 и признана годной к эксплуатации.

Дата изготовления: .....

Заводской (или серийный) номер: .....

Отметка о приёмке: .....

Подпись продавца*: .....
*ставится только при розничной продаже

С условиями гарантии ознакомлен, изделие проверено, претензий к комплектации, внешнему виду не имею.

Подпись покупателя: .....

Дата: .....

ООО ЦИРМИ INFO@CIRMI.RU WWW.GOSZDRAVNADZOR.RU

16. Гарантийный талон

Наименование изделия: Опора для сидения «Антилопа» исп.2

Дата изготовления: .....

Заводской (или серийный) номер: .....

Дата покупки: .....

Владелец: .....

Адрес: .....

Телефон: .....

Дата отправки на ремонт: .....

Отметка о ремонте: .....

Подпись должностного лица предприятия, ответственного за приёмку после ремонта: .....

Изделие проверено, претензий к комплектации, внешнему виду не имею.

Подпись покупателя: .....

Дата получения после ремонта: .....

Гарантия на отремонтированное изделие составляет 6 месяцев с момента получения изделия из ремонта. Если гарантийный срок с момента приобретения изделия составляет более 6 месяцев, то гарантия исчисляется по большему сроку. Также гарантийный срок увеличивается на время нахождения изделия в ремонте. Ремонт изделия во время гарантийного срока осуществляется бесплатно.

ООО ЦИРМИ INFO@CIRMI.RU WWW.GOSZDRAVNADZOR.RU

ООО ЦИРМИ INFO@CIRMI.RU WWW.GOSZDRAVNADZOR.RU

КРУСТ

Возвращаем возможности

Является медицинским изделием

ООО «КРУСТ»

Изготовитель: 620100, РФ, г. Екатеринбург
ул. Луначарского, д. 221, оф. 2

Офис: 143402, РФ, г. Красногорск
Бульвар Строителей, д. 4, стр. 1, БЦ «Кубик»

e-mail: info@krust.ru
тел.: 8 (800) 505-02-85 – отдел тех. поддержки
тел.: 8 (495) 109-06-03 – головной офис (Москва)
тел.: 8 (343) 302-10-22 – офис Екатеринбург

www.krust.ru
www.dostupsreda.ru

ООО ЦИРМИ INFO@CIRMI.RU WWW.GOSZDRAVNADZOR.RU

Всего прошито, пронумеровано
и скреплено печатью
30 (тридцать) листа(ов)
Грибанов С.А. Ф.И.О.
личная подпись

Общество с ограниченной ответственностью «КРУСТ»
Российская Федерация г.Екатеринбург
ОГРН 1026601768401

ООО ЦИРМИ INFO@CIRMI.RU WWW.GOSZDRAVNADZOR.RU

КРУСТ

Возвращаем возможности

Руководство
по эксплуатации
(паспорт)

Опоры для лежания, стояния, сидения, ползания и ходьбы для детей-инвалидов «КРУСТ» по ТУ 32.50.22-032-59261486-2022

Вариант исполнения:

опора для сидения **«Сова»** исполнение 1

- ТИПОРАЗМЕР 1
- ТИПОРАЗМЕР 2
- ТИПОРАЗМЕР 3
- ТИПОРАЗМЕР 4
- ТИПОРАЗМЕР 5

ООО ЦИРМИ INFO@CIRMI.RU WWW.GOSZDRAVNADZOR.RU

Содержание

1.	Общие сведения и назначение изделия	3
2.	Относительные медицинские противопоказания	5
3.	Показания к применению	5
4.	Правила безопасности при эксплуатации опоры	6
5.	Конструкция опоры	8
6.	Эксплуатация изделия	12
7.	Технические характеристики	14
8.	Обзор и технические характеристики принадлежностей	16
9.	Комплект поставки	18
10.	Транспортирование и хранение	19
11.	Техническое обслуживание и уход	20
12.	Сведения о маркировке	21
13.	Гарантийные обязательства	22
14.	Сведения об утилизации	22
15.	Свидетельство о приемке	23
16.	Гарантийный талон	24

ООО ЦИРМИ INFO@CIRMI.RU WWW.GOSZDRAVNADZOR.RU

1. Общие сведения и назначение изделия

Опора для сидения «Сова» исп.1 – предназначена для поддержания правильного положения тела, коррекции патологических поз, постепенной адаптации кровеносной системы и внутренних органов пользователя к нагрузкам в условиях положения сидя при проведении реабилитационных мероприятий.

Дополнительно опора имеет возможность трансформироваться в кресло-качалку.

Тело пользователя фиксируется с помощью регулируемого по высоте и обхвату жилетика, бедренного, грудного ремней с застёжками, которые крепятся к каркасу опоры в требуемом месте.

Столик съёмный, при использовании опоры без него для упора рук доступны подлокотники.

Рис. 1 – Фотографическое изображение общего вида опоры

ВНИМАНИЕ! Перед началом использования изделия внимательно изучите настоящее руководство по эксплуатации. Возможность применения изделия для пользователя требует обязательной консультации с лечащим врачом. Необходимый срок использования опоры, упражнения и их интенсивность должны подбираться лечащим врачом для каждого пользователя индивидуально.

ООО ЦИРМИ INFO@CIRMI.RU WWW.GOSZDRAVNADZOR.RU

Вид контакта с организмом человека: кратковременный контакт с неповрежденной кожей.

Информация о наличии в медицинском изделии лекарственного средства для медицинского применения, материалов животного и (или) человеческого происхождения: не относится к изделию.

Информация о стерильном состоянии медицинского изделия, методе его стерилизации и о порядке действий в случае нарушения стерильной упаковки (если медицинское изделие поставляется в стерильном виде) или, если медицинское изделие поставляется нестерильным, указание на необходимость его стерилизации перед использованием: не относится к изделию.

Информация о природе, типе, а также (при необходимости) об интенсивности и распределении излучения (электромагнитное, ионизирующее, иное) медицинского изделия и способах защиты потребителей и третьих лиц от непреднамеренного излучения в процессе эксплуатации медицинского изделия (если медицинское изделие создает опасный или потенциально опасный уровень излучения при использовании по назначению): не относится к изделию.

Информация о мерах предосторожности, предпринимаемых в случае риска электромагнитных помех, создаваемых медицинским изделием для других медицинских изделий, оборудования и средств связи при проведении и оценке результатов диагностики, лечения или при его применении по назначению (например, электромагнитное излучение медицинского изделия, оказывающее влияние на другое оборудование): не относится к изделию.

Предупреждения и (или) меры предосторожности, предпринимаемые потребителем при применении медицинского изделия, содержащего лекарственное средство для медицинского применения, материал животного и (или) человеческого происхождения, материалы, которые являются канцерогенными, мутагенными или токсичными, возможное выделение или вымывание которых приводит к сенсибилизации, аллергической реакции или отрицательно влияет на репродуктивную функцию: не относится к изделию.

ООО ЦИРМИ INFO@CIRMI.RU WWW.GOSZDRAVNADZOR.RU

2. Относительные медицинские противопоказания

Наличие у пользователя эпилептических припадков с нарушением сознания, резистентных к терапии.

3. Показания к применению

Стойкие выраженные нарушения нейромышечных, скелетных и связанных с движением (статодинамических) функций, приводящие к нарушению сидения, вследствие:

- Заболеваний, последствий травм центральной нервной системы.
- Заболеваний, последствий травм периферической нервной системы.
- Заболеваний, последствий травм и деформаций нижних конечностей, таза и позвоночника.

ООО ЦИРМИ INFO@CIRMI.RU WWW.GOSZDRAVNADZOR.RU

4. Правила безопасности при эксплуатации опоры

Если изделие находилось при температуре ниже +10°С, то перед эксплуатацией оно должно быть выдержано в помещении при температуре окружающего воздуха плюс (20 ± 5) °С не менее 12 часов в упаковке.
Распаковать изделие и проверить целостность покрытия. Проверить комплектацию.

Для эксплуатации изделия предъявляются следующие условия:	» температура от +10 до +35°С; » относительная влажность не более 80% при +25°С; » остальные требования - по ГОСТ 15150-69 (УХЛ 4.2).

Изделие не является стойким к возгоранию.

При эксплуатации изделия держите его на расстоянии не менее 1 м от кухонных нагревательных приборов и зажигательных приборов с открытым пламенем.

ООО ЦИРМИ INFO@CIRMI.RU WWW.GOSZDRAVNADZOR.RU

При использовании опоры требуется соблюдать меры безопасности, изложенные в настоящем руководстве.

- Перед эксплуатацией опоры проверить все соединения на прочность, а также наличие всех креплений. При необходимости подтяните соединительные винты (барашки).
- Ппри обнаружении повреждений, не позволяющих выполнять функции опоры, указанные в настоящем руководстве, эксплуатация опоры запрещена.
- В случае обнаружения неисправности не пытайтесь исправить самостоятельно, обратитесь к поставщику изделия.
- При размещении пользователя в опоре необходимо зафиксировать колёса тормозами;
- Соблюдайте порядок эксплуатации при размещении пользователя в опоре.
- Опора предназначена для использования исключительно в помещении.
- Запрещается использовать изделие в качестве кресла-каталки, а также любыми иными способами перемещать опору с находящимся на ней пользователем.
- Рама с колёсами опоры не предназначена для преодоления порогов, лестниц и других препятствий. Колёса опоры служат для облегчения перемещения опоры без нагрузки.
- Не оставляйте пользователя в опоре без присмотра.
- В случае негативных реакций у пользователя (потеря сознания, появление ушибов, побледнение кожи и т.д.), немедленно снимите пользователя с опоры. Решение о дальнейшем использовании опоры пользователем принимает лечащий врач.
- Опора поставляется в собранном виде, не рекомендуется самостоятельно разбирать изделие.

ООО ЦИРМИ INFO@CIRMI.RU WWW.GOSZDRAVNADZOR.RU

5. Конструкция опоры

Опора условно разделяется на подголовник (1) (при наличии в комплекте поставки), узел столика (2) и узел основания с ложем (3) (рис. 2).

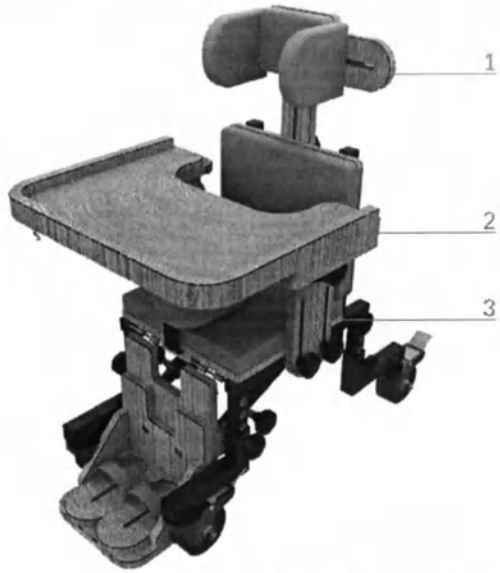

Рис. 2 – Общий вид опоры

ООО ЦИРМИ INFO@CIRMI.RU WWW.GOSZDRAVNADZOR.RU

Подголовник (рис. 3)

Для фиксации и регулировки подголовника по высоте используются барашки (1), для изменения расстояния между упорами подголовника – барашки (2). Подголовник может в случае необходимости также использоваться для упора спины при демонтаже его боковых упоров.

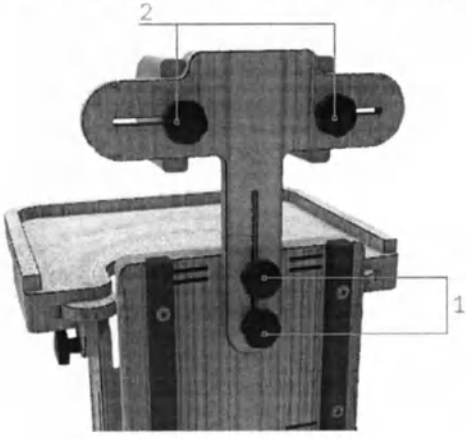

Рис. 3 – Регулировка подголовника

Узел столика (рис. 4)

Узел состоит из подлокотников (1) и столика (2). Подлокотники крепятся и регулируются по высоте с помощью барашков (3). Столик фиксируется на подлокотниках барашками (4) и регулируется по углу наклона барашками (5). Столик регулируется по горизонтали барашками (4).

Рис. 4 – Узел столика

ООО ЦИРМИ INFO@CIRMI.RU WWW.GOSZDRAVNADZOR.RU

Узел основания с ложем (рис. 5)

Узел состоит из регулируемой металлической рамы (1) на колесах с закрепленными на ней сиденьем (2) и спинкой (3). Для изменения высоты рамы необходимо выкрутить барашки (4), установить нужную высоту, сопоставить отверстия с барашками и вкрутить их, зафиксировав положение. При выполнении данной регулировки высота всех четырех ножек опоры должна быть одинакова!

Спинка может откидываться назад, угол наклона регулируется с помощью барашка (5). Подножка с фиксаторами стоп (6) может подниматься с помощью барашков (12), угол наклона регулируется с помощью барашка (7). Глубина сиденья регулируется с помощью абдуктора (8), который фиксируется и регулируется по вылету с помощью барашка (9). Фиксаторы стоп (10) регулируются по вылету и межцентровому расстоянию с помощью барашков (11).

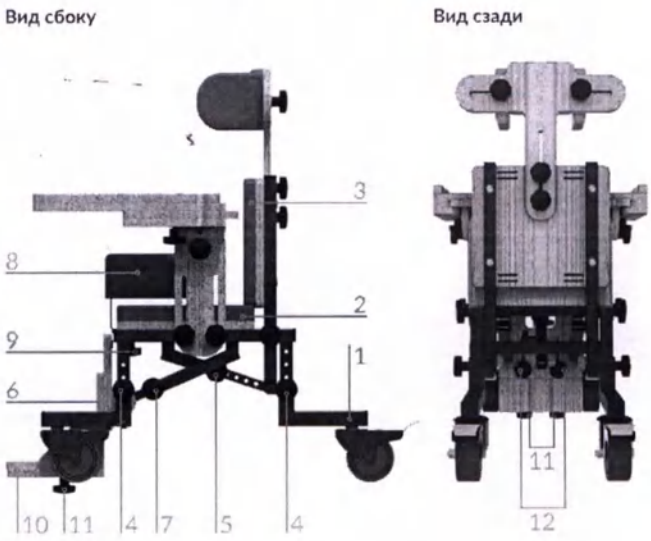

Рис. 5 – Регулировка элементов узла со столиком

ООО ЦИРМИ INFO@CIRMI.RU WWW.GOSZDRAVNADZOR.RU

* При наличии принадлежности в комплекте поставки

Боковые упоры* (рис. 6)

Спинка и сиденье имеют исполнение с прорезями, в которых крепятся боковые упоры с помощью барашков (1) и болтов (2) (рис. 6). Боковые упоры позволяют осуществлять регулировку ширины спинки и сиденья.

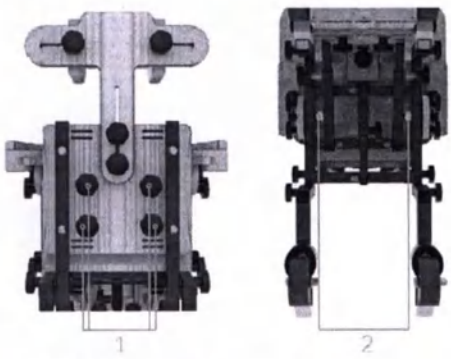

Рис. 6 – Регулировка боковых упоров

Столик регулируемый для опор функциональных* (рис. 7)

Стол представляет собой столешницу (1) с боковыми направляющими и основание на колесах (2). Столешница способна изменять угол своего наклона с помощью барашков (3). Связанные с ней боковины (4) перемещаются вдоль боковин основания (5), позволяя таким образом регулировать высоту всего столика с помощью барашков (6). С одной из сторон столика также располагается деревянный короб для вещей, фиксирующийся на боковине основания барашками (6).

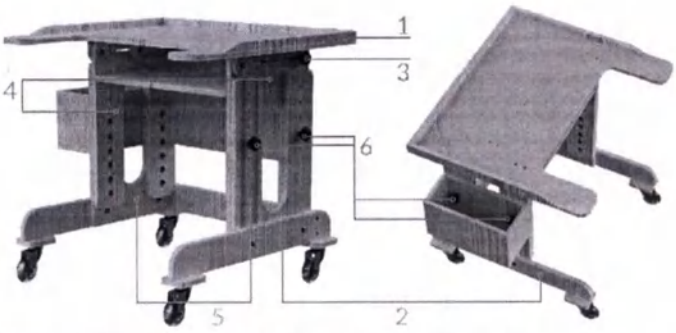

Рис. 7 – Столик регулируемый для опор функциональных

ООО ЦИРМИ INFO@CIRMI.RU WWW.GOSZDRAVNADZOR.RU

6. Эксплуатация изделия

Ввод в эксплуатацию:

» Проведите внешний осмотр и убедитесь в целостности изделия перед каждым его использованием.
» Место для использования опоры необходимо выбирать таким образом, чтобы со всех сторон к ней был подход.
» Размещение пользователя в опоре рекомендуется совершать двум взрослым людям.
» Перед размещением пользователя в опоре нужно убедиться, что все крепления тщательно зафиксированы, колесики поставлены на тормоз.
» Не рекомендуется размещать пользователя в опоре в состоянии беспокойства или плача, необходима предварительная подготовка в виде массажа, растяжки.
» При наличии контрактур суставы пользователя зафиксировать ортезами.
» На ноги пользователя необходимо надевать обувь. Рекомендует использовать ортопедическую обувь.

Порядок эксплуатации:

» Пользователь должен размещаться в опоре ровно, конечности пользователя должны располагаться симметрично относительно туловища.
» Одежда пользователя не должна образовывать складки при высаживании на опору.
» Первоначально размещайте пользователя в опоре на недолгое время, постепенно увеличивая время пребывания пользователя в опоре от сеанса к сеансу.
» Если пользователь уже может самостоятельно удерживаться в сидячем положении, то вы можете постепенно расслаблять жилетик, грудной и бедренный ремни.
» Проконсультируйтесь с лечащим врачом для подбора необходимых для пользователя упражнений, их интенсивности, а также оптимального времени пребывания пользователя в опоре.
» В процессе установки пользователя на опору рекомендуется отвлекать (занимать) его.

ООО ЦИРМИ INFO@CIRMI.RU WWW.GOSZDRAVNADZOR.RU

Для размещения пользователя в опоре руководствуйтесь следующими шагами:

1. Установите опору на ровную поверхность и зафиксируйте тормоза колёс.
2. Установите необходимую высоту опоры.
3. Отрегулируйте сиденье, подножку, спинку и абдуктор.
4. Настройте положение боковых упоров спинки и сиденья.
5. Отрегулируйте положение подлокотников и столика.
6. Расстегните все фиксирующие ремни на опоре.
7. Разместите пользователя в опоре и зафиксируйте его с помощью жилетика и/или грудного ремня, а также бедренного ремня.
8. Настройте положение подголовника под пользователя.

ООО ЦИРМИ INFO@CIRMI.RU WWW.GOSZDRAVNADZOR.RU

7. Технические характеристики

Типоразмеры опор

Данная опора изготавливается в пяти типоразмерах. Габаритные характеристики для опор разных типоразмеров (допуск ±5 мм).

Рис. 8 – Определение габаритных размеров

	Размер 1	Размер 2	Размер 3	Размер 4	Размер 5
Длина в сложенном положении*, мм	560	610	670	725	785
Ширина в сложенном положении*, мм	380	420	470	510	570
Высота в сложенном положении*, мм	570	670	780	870	960
Ширина в сложенном положении без столика*, мм	320	355	405	445	505
Высота в сложенном положении без подголовника*, мм	400	560	660	750	860
Макс. масса пользователя, кг (допустимая нагрузка 1кг≈10Н)	35	45	65	75	90
Масса опоры, допуск ±1,0 кг	9,2	11,2	11,9	13,5	17,9

* Значения указаны без учёта метизов.

ООО ЦИРМИ INFO@CIRMI.RU WWW.GOSZDRAVNADZOR.RU

Функциональные размеры опоры (допуск ±5 мм, ±2 градуса)

	Размер 1	Размер 2	Размер 3	Размер 4	Размер 5
Высота от сиденья до пола, мм	180-240	210-310	260-380	300-450	370-520
Ширина сиденья, мм	230	270	320	360	420
Глубина сиденья, мм	215	260	300	340	380
Угол наклона спинки, град			0-45		
Высота спинки (от нижнего до верхнего края), мм	200	320	370	420	460
Угол наклона подножки, град			0-90		

ООО ЦИРМИ INFO@CIRMI.RU WWW.GOSZDRAVNADZOR.RU

8. Обзор и технические характеристики принадлежностей

Настоящее руководство описывает полную комплектацию опоры со всеми принадлежностями, но в зависимости от комплектации опора может включать в себя только часть принадлежностей либо вообще не включать принадлежности: Подголовник, Столик с держателями, Боковой упор, Столик регулируемый для опор функциональных.
На этапе комплектации в таблицу ниже заносятся отметки, указывающие на конкретные принадлежности, которые будут входить в комплект поставки.

Технические характеристики принадлежностей (допуск ±5 мм)

Столик регулируемый для опор функциональных

	Габ. размеры, Д x Ш x В, мм	Угол наклона столешницы, град	Масса, допуск ±1,5, кг
Размер 1	600 x 750 x 640-960		15,35
Размер 2	600 x 750 x 640-960		14,7
Размер 3	600 x 750 x 640-960	0-90	15,1
Размер 4	600 x 750 x 640-960		16,3
Размер 5	600 x 750 x 640-960		16,75

ООО ЦИРМИ INFO@CIRMI.RU WWW.GOSZDRAVNADZOR.RU

Подголовник

	Размер 1	Размер 2	Размер 3	Размер 4	Размер 5
Габаритные размеры, Д x Ш x В, мм	120 x 280 x 260	120 x 280 x 280	120 x 340 x 340		
Масса, допуск ±0,05, кг	0,4		0,45		

Столик с держателями

	Размер 1	Размер 2	Размер 3	Размер 4	Размер 5
Габаритные размеры, Д x Ш x В, мм	300 x 380 x 100	360 x 420 x 105	400 x 470 x 105	450 x 510 x 105	450 x 570 x 105
Масса, допуск ±0,1, кг	0,95	1,05	1,2	1,4	1,8

Боковой упор

	Размер 1	Размер 2	Размер 3	Размер 4	Размер 5
Габаритные размеры, Д x Ш x В, мм	155 x 50 x 90				
Масса, допуск ±0,05, кг	0,1				

ООО ЦИРМИ INFO@CIRMI.RU WWW.GOSZDRAVNADZOR.RU

9. Комплект поставки

В состав комплекта входят следующие компоненты:

- Опора для сидения «Сова» исп.1 (типоразмер см. стр. 1) – 1 шт.
- Индивидуальная упаковка – 1 шт.
- Руководство по эксплуатации (паспорт) – 1 шт.
- Принадлежности (по выбору, см. таблицу на стр. 16-17)

ООО ЦИРМИ INFO@CIRMI.RU WWW.GOSZDRAVNADZOR.RU

10. Транспортирование и хранение

Изделие должно транспортироваться в транспортной таре. Транспортную тару с изделием можно перевозить любыми крытыми транспортными средствами в соответствии с правилами перевозки грузов, действующими на каждом виде транспорта.

Размещение и крепление тары в транспортных средствах должно обеспечивать её устойчивое положение, исключая возможность смещения и ударов её о другие тары и о стенки транспортных средств. При транспортировании тару не кантовать.

Условия транспортирования изделия в части воздействия климатических факторов должны соответствовать условиям хранения 5 по ГОСТ 15150-69.

Эксплуатационное транспортирование изделия следует осуществлять в упаковке изготовителя и условиях не жестче условий эксплуатации изделий категории 2 по ГОСТ 15150-69.

Изделие должно храниться в упаковке изготовителя. На время хранения допускается упакованные изделия размещать в транспортной таре. Изделие следует хранить на стеллажах склада на расстоянии не менее 1 м от нагревательных приборов в местах, защищённых от агрессивных сред.

Условия хранения изделия в части воздействия климатических факторов должны соответствовать условиям хранения 2 по ГОСТ 15150-69.

ООО ЦИРМИ INFO@CIRMI.RU WWW.GOSZDRAVNADZOR.RU

11. Техническое обслуживание и уход

Рекомендуется проводить техническое обслуживание изделия непосредственно пред вводом в эксплуатацию, а также в период эксплуатации по необходимости для выявления неисправностей и предупреждения отказов изделия.

Пренебрежение данными рекомендациями и небрежный уход могут привести к сокращению срока службы изделия.

Порядок проведения технического обслуживания:

1. Провести внешний осмотр.
2. Проверить состояние и целостность изделия.
3. Проверить состояние соединений (при необходимости произвести их подтяжку или замену).
4. Удалить загрязнения. Периодически производить дезинфекцию наружных поверхностей по МУ-287-113 раствором 3% перекиси водорода по ГОСТ 177 с добавлением 0,5% моющего средства по ГОСТ 25644.

ВНИМАНИЕ! Запрещается погружать изделие или части изделия в воду.
Запрещается подвергать изделие нагрузкам выше описанных в технических характеристиках.

ООО ЦИРМИ INFO@CIRMI.RU WWW.GOSZDRAVNADZOR.RU

12. Сведения о маркировке

Маркировка изделия соответствует требованиям ГОСТ Р 50444 и содержит:
- наименование, адрес предприятия-изготовителя и его товарный знак;
- наименование изделия;
- обозначение ТУ;
- заводской номер;
- дата выпуска;
- срок службы изделия;
- номер и дата регистрационного удостоверения.

Маркировка наносится на накладной элемент, прикрепляемый к опоре (этикетка).

Маркировка транспортной тары изделия соответствует ГОСТ 14192-96 и содержит:
- манипуляционные знаки: «Беречь от влаги», «Хрупкое. Осторожно».

Наименования грузоотправителя и грузополучателя с их адресами наносит транспортная компания в случае необходимости.

ООО ЦИРМИ INFO@CIRMI.RU WWW.GOSZDRAVNADZOR.RU

13. Гарантийные обязательства

Изготовитель гарантирует соответствие опоры требованиям ТУ 32.50.22-032-59261486-2022 при соблюдении правил эксплуатации, хранения, транспортировки, указанных в настоящем руководстве по эксплуатации.

Условием исполнения гарантийных обязательств является наличие на изделии маркировки с его серийным номером.

Изготовитель не несёт ответственности за поломку изделия, которая явилась результатом неправильного использования или изменения конструкции изделия.

Гарантийный срок хранения – 24 месяца с даты изготовления при соблюдении требований к хранению, указанных в настоящем руководстве по эксплуатации.

Гарантийный срок эксплуатации – от 18 до 24 месяцев с даты поставки изделия, в зависимости от условий заключённого государственного контракта и при соблюдении правил эксплуатации, указанных в настоящем руководстве. При продаже в розничной сети гарантийный срок эксплуатации составляет 18 месяцев со дня получения изделия потребителем при соблюдении правил эксплуатации, указанных в настоящем руководстве.

Срок службы устройства составляет 3 года при соблюдении правил эксплуатации, указанных в настоящем руководстве.

Гарантийные обязательства не распространяются на:

- повреждения изделия в результате использования изделия не по назначению;
- повреждения изделия в результате удара или падения;
- повреждения изделия в результате ремонта или модификации изделия лицами, не уполномоченными изготовителем;
- повреждения изделия в результате нарушения правил и условий эксплуатации, технического обслуживания, транспортировки или хранения.

ООО ЦИРМИ INFO@CIRMI.RU WWW.GOSZDRAVNADZOR.RU

14. Сведения об утилизации

По истечении срока службы или порче изделия, исключающих возможность ремонта, необходимо провести дезинфекцию изделия и его утилизацию, согласно нормам СанПиН 2.1.3684-21.

15. Свидетельство о приемке

Опора для сидения «Сова» исп.1 соответствует всем требованиям ТУ 32.50.22-032-59261486-2022 и признана годной к эксплуатации.

Дата изготовления: .....

Заводской (или серийный) номер: .....

Отметка о приёмке: .....

Подпись продавца*: .....

*ставится только при розничной продаже

С условиями гарантии ознакомлен, изделие проверено, претензий к комплектации, внешнему виду не имею.

Подпись покупателя: .....

Дата: .....

ООО ЦИРМИ INFO@CIRMI.RU WWW.GOSZDRAVNADZOR.RU

16. Гарантийный талон

Наименование изделия: Опора для сидения «Сова» исп.1

Дата изготовления: .....

Заводской (или серийный) номер: .....

Дата покупки: .....

Владелец: .....

Адрес: .....

Телефон: .....

Дата отправки на ремонт: .....

Отметка о ремонте: .....

Подпись должностного лица предприятия, ответственного за приёмку после ремонта: .....

Изделие проверено, претензий к комплектации, внешнему виду не имею.

Подпись покупателя: .....

Дата получения после ремонта: .....

Гарантия на отремонтированное изделие составляет 6 месяцев с момента получения изделия из ремонта. Если гарантийный срок с момента приобретения изделия составляет более 6 месяцев, то гарантия исчисляется по большему сроку. Также гарантийный срок увеличивается на время нахождения изделия в ремонте. Ремонт изделия во время гарантийного срока осуществляется бесплатно.

ООО ЦИРМИ INFO@CIRMI.RU WWW.GOSZDRAVNADZOR.RU

ООО ЦИРМИ INFO@CIRMI.RU WWW.GOSZDRAVNADZOR.RU

КРУСТ

Возвращаем возможности

Является медицинским изделием

ООО «КРУСТ»

Изготовитель: 620100, РФ, г. Екатеринбург
ул. Луначарского, д. 221, оф. 2

Офис: 143402, РФ, г. Красногорск
Бульвар Строителей, д. 4, стр. 1, БЦ «Кубик»

e-mail: info@krust.ru
тел.: 8 (800) 505-02-85 – отдел тех. поддержки
тел.: 8 (495) 109-06-03 – головной офис (Москва)
тел.: 8 (343) 302-10-22 – офис Екатеринбург

www.krust.ru
www.dostupsreda.ru

ООО ЦИРМИ INFO@CIRMI.RU WWW.GOSZDRAVNADZOR.RU

Всего прошито, пронумеровано
и скреплено печатью
26 (двадцать шесть) листа(ов)

Грибанов С.А. Ф.И.О.

личная подпись

Российская Федерация г. Екатеринбург
Общество с ограниченной ответственностью
«КРУСТ»
ОГРН 1026601768401

ООО ЦИРМИ INFO@CIRMI.RU WWW.GOSZDRAVNADZOR.RU

КРУСТ

Возвращаем возможности

Руководство
по эксплуатации
(паспорт)

Опоры для лежания, стояния, сидения, ползания и ходьбы для детей-инвалидов «КРУСТ» по ТУ 32.50.22-032-59261486-2022

Вариант исполнения:

опора для сидения **«Сова»** исполнение 2

- ТИПОРАЗМЕР 1
- ТИПОРАЗМЕР 2
- ТИПОРАЗМЕР 3
- ТИПОРАЗМЕР 4
- ТИПОРАЗМЕР 5

ООО ЦИРМИ INFO@CIRMI.RU WWW.GOSZDRAVNADZOR.RU

Содержание

1.	Общие сведения и назначение изделия	3
2.	Относительные медицинские противопоказания	5
3.	Показания к применению	5
4.	Правила безопасности при эксплуатации опоры	6
5.	Конструкция опоры	8
6.	Эксплуатация изделия	12
7.	Технические характеристики	14
8.	Обзор и технические характеристики принадлежностей	16
9.	Комплект поставки	18
10.	Транспортирование и хранение	19
11.	Техническое обслуживание и уход	20
12.	Сведения о маркировке	21
13.	Гарантийные обязательства	22
14.	Сведения об утилизации	22
15.	Свидетельство о приемке	23
16.	Гарантийный талон	24

ООО ЦИРМИ INFO@CIRMI.RU WWW.GOSZDRAVNADZOR.RU

1. Общие сведения и назначение изделия

Опора для сидения «Сова» исп.2 – предназначена для поддержания правильного положения тела, коррекции патологических поз, постепенной адаптации кровеносной системы и внутренних органов пользователя к нагрузкам в условиях положения сидя при проведении реабилитационных мероприятий.

Дополнительно опора имеет возможность трансформироваться в кресло-качалку.

Тело пользователя фиксируется с помощью регулируемого по высоте и обхвату жилетика, бедренного, грудного ремней с застёжками, которые крепятся к каркасу опоры в требуемом месте.

Столик съёмный, при использовании опоры без него для упора рук доступны подлокотники.

Рис. 1 – Фотографическое изображение общего вида опоры

ВНИМАНИЕ! Перед началом использования изделия внимательно изучите настоящее руководство по эксплуатации. Возможность применения изделия для пользователя требует обязательной консультации с лечащим врачом. Необходимый срок использования опоры, упражнения и их интенсивность должны подбираться лечащим врачом для каждого пользователя индивидуально.

ООО ЦИРМИ INFO@CIRMI.RU WWW.GOSZDRAVNADZOR.RU

Вид контакта с организмом человека: кратковременный контакт с неповрежденной кожей.

Информация о наличии в медицинском изделии лекарственного средства для медицинского применения, материалов животного и (или) человеческого происхождения: не относится к изделию.

Информация о стерильном состоянии медицинского изделия, методе его стерилизации и о порядке действий в случае нарушения стерильной упаковки (если медицинское изделие поставляется в стерильном виде) или, если медицинское изделие поставляется нестерильным, указание на необходимость его стерилизации перед использованием: не относится к изделию.

Информация о природе, типе, а также (при необходимости) об интенсивности и распределении излучения (электромагнитное, ионизирующее, иное) медицинского изделия и способах защиты потребителей и третьих лиц от непреднамеренного излучения в процессе эксплуатации медицинского изделия (если медицинское изделие создает опасный или потенциально опасный уровень излучения при использовании по назначению): не относится к изделию.

Информация о мерах предосторожности, предпринимаемых в случае риска электромагнитных помех, создаваемых медицинским изделием для других медицинских изделий, оборудования и средств связи при проведении и оценке результатов диагностики, лечения или при его применении по назначению (например, электромагнитное излучение медицинского изделия, оказывающее влияние на другое оборудование): не относится к изделию.

Предупреждения и (или) меры предосторожности, предпринимаемые потребителем при применении медицинского изделия, содержащего лекарственное средство для медицинского применения, материал животного и (или) человеческого происхождения, материалы, которые являются канцерогенными, мутагенными или токсичными, возможное выделение или вымывание которых приводит к сенсибилизации, аллергической реакции или отрицательно влияет на репродуктивную функцию: не относится к изделию.

ООО ЦИРМИ INFO@CIRMI.RU WWW.GOSZDRAVNADZOR.RU

2. Относительные медицинские противопоказания

Наличие у пользователя эпилептических припадков с нарушением сознания, резистентных к терапии.

3. Показания к применению

Стойкие выраженные нарушения нейромышечных, скелетных и связанных с движением (статодинамических) функций, приводящие к нарушению сидения, вследствие:

- Заболеваний, последствий травм центральной нервной системы.
- Заболеваний, последствий травм периферической нервной системы.
- Заболеваний, последствий травм и деформаций нижних конечностей, таза и позвоночника.

ООО ЦИРМИ INFO@CIRMI.RU WWW.GOSZDRAVNADZOR.RU

4. Правила безопасности при эксплуатации опоры

Если изделие находилось при температуре ниже +10°С, то перед эксплуатацией оно должно быть выдержано в помещении при температуре окружающего воздуха плюс (20 ± 5) °С не менее 12 часов в упаковке.
Распаковать изделие и проверить целостность покрытия. Проверить комплектацию.

Для эксплуатации изделия предъявляются следующие условия:	» температура от +10 до +35°С; » относительная влажность не более 80% при +25°С; » остальные требования - по ГОСТ 15150-69 (УХЛ 4.2).

Изделие не является стойким к возгоранию.

При эксплуатации изделия держите его на расстоянии не менее 1 м от кухонных нагревательных приборов и зажигательных приборов с открытым пламенем.

ООО ЦИРМИ INFO@CIRMI.RU WWW.GOSZDRAVNADZOR.RU

При использовании опоры требуется соблюдать меры безопасности, изложенные в настоящем руководстве.

» Опора предназначена для использования исключительно в помещении.
» Место для использования опоры необходимо выбирать таким образом, чтобы со всех сторон к ней был подход.
» Перед каждой эксплуатацией опоры проверьте все соединения на прочность, а также наличие всех креплений. При необходимости подтяните барашки.
» При обнаружении повреждений, не позволяющих выполнять функции опоры, указанные в настоящем руководстве, эксплуатация опоры запрещена.
» В случае обнаружения неисправности не пытайтесь исправить самостоятельно, обратитесь к поставщику изделия.
» Перед размещением пользователя на опоре необходимо зафиксировать колёса тормозами.
» Соблюдайте порядок эксплуатации при размещении пользователя в опоре.
» Запрещается любыми способами перемещать опору с находящимся на ней пользователем.
» Рама с колёсами опоры не предназначена для преодоления порогов, лестниц и других препятствий. Колёса опоры служат для облегчения перемещения опоры без нагрузки.
» Не оставляйте пользователя в опоре без присмотра.
» В случае негативных реакций у пользователя (потеря сознания, появление ушибов, побледнение кожи и т.д.), немедленно снимите пользователя с опоры. Решение о дальнейшем использовании опоры пользователем принимает лечащий врач.
» Опора поставляется в собранном виде, не рекомендуется самостоятельно разбирать изделие.

ООО ЦИРМИ INFO@CIRMI.RU WWW.GOSZDRAVNADZOR.RU

5. Конструкция опоры

Опора условно разделяется на подголовник (1) (при наличии в комплекте поставки), узел столика (2) и узел основания с ложем (3) (рис. 2).

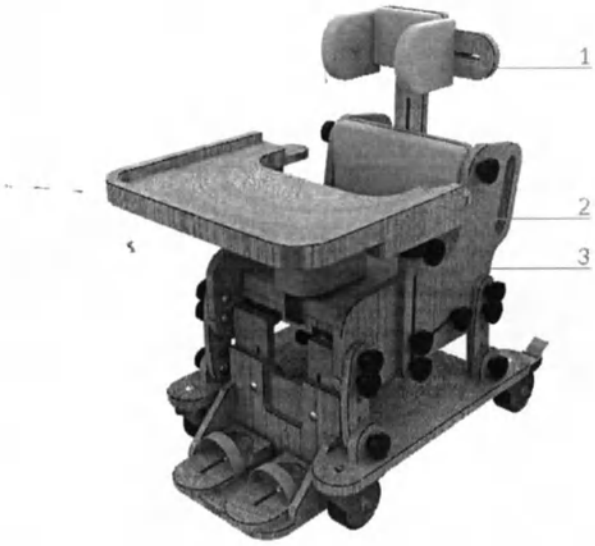

Рис. 2 – Общий вид опоры

ООО ЦИРМИ INFO@CIRMI.RU WWW.GOSZDRAVNADZOR.RU

Подголовник (рис. 3)

Подголовник является принадлежностью и может быть установлен при необходимости (при наличии в комплекте поставки). Для фиксации и регулировки подголовника по высоте используются барашки (1), для изменения расстояния между упорами подголовника – барашки (2). Подголовник может в случае необходимости также использоваться для упора спины при демонтаже его боковых упоров.

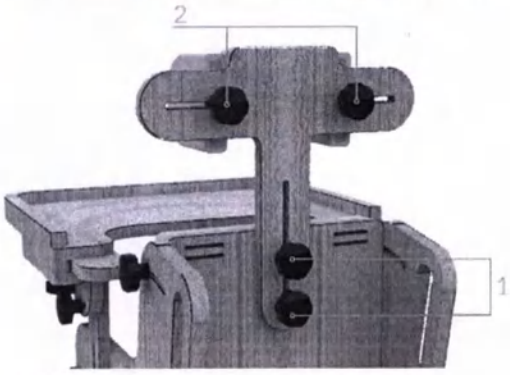

Рис. 3 – Регулировка подголовника

Узел столика (рис. 4)

Узел состоит из подлокотников (1) и столика (2). Подлокотники крепятся и регулируются по высоте с помощью барашков (3). Столик фиксируется на подлокотниках барашками (4) и регулируется по углу наклона барашками (5). Столик регулируется по горизонтали барашками (4).

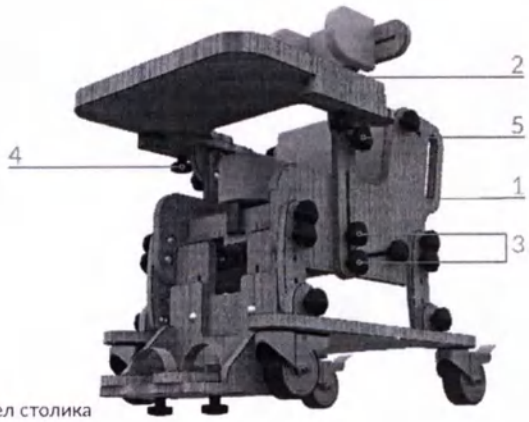

Рис. 4 – Узел столика

ООО ЦИРМИ INFO@CIRMI.RU WWW.GOSZDRAVNADZOR.RU

Узел основания с ложем (рис. 5)

Узел состоит из боковин (1), имеющих в своей конструкции ручки (2) для перемещения опоры, основание на колесах (3), стойки, соединяющие боковины и основание. Регулировка высоты боковин осуществляется с помощью барашков (5). Между боковинами опоры находятся закрепленное сиденье (6), спинка (7) и подножка для ног (8). Спинка способна откидываться и регулируется по углу наклона с помощью барашков (9). Подножка может принимать горизонтальное положение, для этого необходимо ослабить с обеих сторон барашки (10), максимально поднять подножку вверх и затянуть барашки. Подножка может изменять свою высоту за счет барашков (11). Фиксаторы стоп (12), находящиеся на подножке, могут регулироваться по вылету и менять расстояние между своими центрами с помощью барашков (13). Глубина сиденья регулируется с помощью абдуктора (14), который фиксируется и регулируется по вылету барашком (15). При наличии в комплекте поставки основания качалки, для ее установки необходимо выкрутить барашки (16), снять стандартное основание, заменить его на основание качалку и зафиксировать барашками в тех же местах.

Рис. 5 – Регулировка элементов узла со столиком

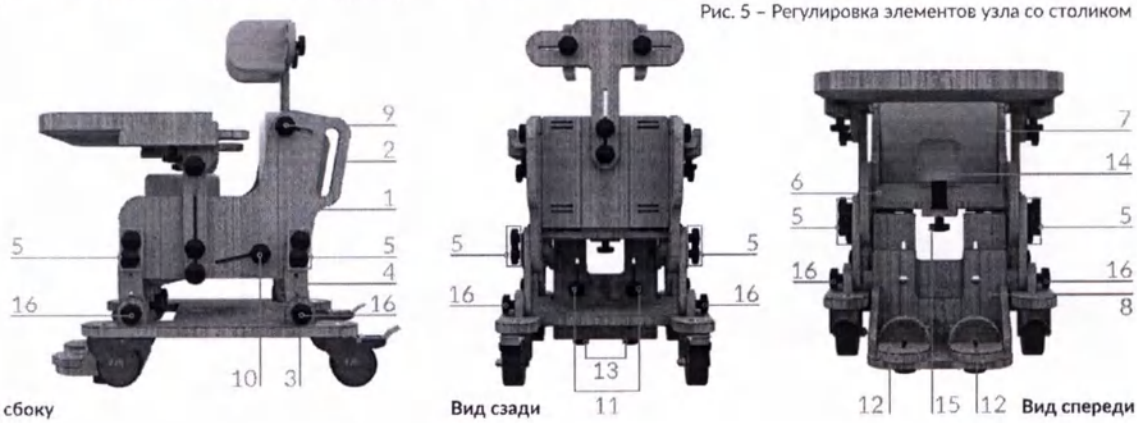

ООО ЦИРМИ INFO@CIRMI.RU WWW.GOSZDRAVNADZOR.RU

С боковыми упорами* (рис. 5)

Спинка и сиденье имеют исполнение с прорезями, в которых крепятся боковые упоры с помощью болтов (1) и (2) (рис. 6). Боковые упоры позволяют осуществлять регулировку ширины спинки и сиденья.

Рис. 6 – Регулировка боковых упоров

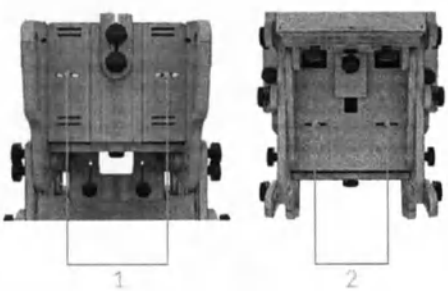

Столик регулируемый для опор функциональных* (рис. 7)

Стол представляет собой столешницу (1) с боковыми направляющими и основание на колесах (2). Столешница способна изменять угол своего наклона с помощью барашков (3). Связанные с ней боковины (4) перемещаются вдоль боковин основания (5), позволяя таким образом регулировать высоту всего столика с помощью барашков (6). С одной из сторон столика также располагается деревянный короб для вещей, фиксирующийся на боковине основания барашками (6).

Рис. 7 – Столик регулируемый для опор функциональных

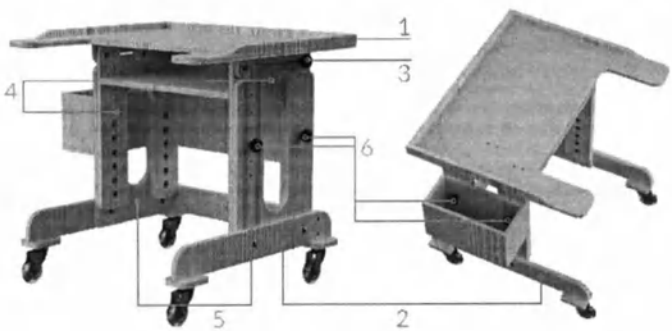

* При наличии принадлежности в комплекте поставки

ООО ЦИРМИ INFO@CIRMI.RU WWW.GOSZDRAVNADZOR.RU

6. Эксплуатация изделия

Ввод в эксплуатацию:

» Проведите внешний осмотр и убедитесь в целостности изделия перед каждым его использованием.
» Место для использования опоры необходимо выбирать таким образом, чтобы со всех сторон к ней был подход.
» Размещение пользователя в опоре рекомендуется совершать двум взрослым людям.
» Перед размещением пользователя в опоре нужно убедиться, что все крепления тщательно зафиксированы, колесики поставлены на тормоз.
» Не рекомендуется размещать пользователя в опоре в состоянии беспокойства или плача, необходима предварительная подготовка в виде массажа, растяжки.
» При наличии контрактур суставы пользователя зафиксировать ортезами.
» На ноги пользователя необходимо надевать обувь. Рекомендует использовать ортопедическую обувь.

Порядок эксплуатации:

» Пользователь должен размещаться в опоре ровно, конечности пользователя должны располагаться симметрично относительно туловища.
» Одежда пользователя не должна образовывать складки при высаживании на опору. Первоначально размещайте пользователя в опоре на недолгое время, постепенно увеличивая время пребывания пользователя в опоре от сеанса к сеансу.
» Если пользователь уже может самостоятельно удерживаться в сидячем положении, то вы можете постепенно расслаблять жилетик, грудной и бедренный ремни.
» Проконсультируйтесь с лечащим врачом для подбора необходимых для пользователя упражнений, их интенсивности, а также оптимального времени пребывания пользователя в опоре.
» В процессе установки пользователя на опору рекомендуется отвлекать (занимать) его.

ООО ЦИРМИ INFO@CIRMI.RU WWW.GOSZDRAVNADZOR.RU

Для размещения пользователя в опоре руководствуйтесь следующими шагами:

1. Установите опору на ровную поверхность и зафиксируйте тормоза колёс.
2. Установите необходимую высоту опоры.
3. Отрегулируйте сиденье, подножку, спинку и абдуктор.
4. Настройте положение боковых упоров спинки и сиденья.
5. Отрегулируйте положение подлокотников и столика.
6. Расстегните все фиксирующие ремни на опоре.
7. Разместите пользователя в опоре и зафиксируйте его с помощью жилетика и/или грудного ремня, а также бедренного ремня.
8. Настройте положение подголовника под пользователя.

ООО ЦИРМИ INFO@CIRMI.RU WWW.GOSZDRAVNADZOR.RU

7. Технические характеристики

Типоразмеры опор

Данная опора изготавливается в пяти типоразмерах. Габаритные характеристики для опор разных типоразмеров (допуск ±5 мм).

Рис. 8 – Определение габаритных размеров

	Размер 1	Размер 2	Размер 3	Размер 4	Размер 5
Длина в сложенном положении*, мм	560	580	670	725	785
Ширина в сложенном положении*, мм	380	420	470	510	570
Высота в сложенном положении*, мм	590	660	780	870	960
Ширина в сложенном положении без столика*, мм	315	410	405	445	505
Высота в сложенном положении без подголовника*, мм	490	550	660	750	860
Макс. масса пользователя, кг (допустимая нагрузка 1кг≈10Н)	35	45	65	75	90
Масса опоры, допуск ±1,0 кг	9,2	11,4	13,6	16	17,5

* Значения указаны без учёта метизов.

ООО ЦИРМИ INFO@CIRMI.RU WWW.GOSZDRAVNADZOR.RU

Функциональные размеры опоры (допуск ±5 мм, ±2 градуса)

	Размер 1	Размер 2	Размер 3	Размер 4	Размер 5
Высота от сиденья до пола, мм	180-240	210-310	260-380	300-450	370-520
Ширина сиденья, мм	230	270	320	360	420
Глубина сиденья, мм	215	260	300	340	380
Угол наклона спинки, град			90-110		
Высота спинки (от нижнего до верхнего края), мм	280	320	370	420	460
Угол наклона подножки, град			0-90		

ООО ЦИРМИ INFO@CIRMI.RU WWW.GOSZDRAVNADZOR.RU

8. Обзор и технические характеристики принадлежностей

Настоящее руководство описывает полную комплектацию опоры со всеми принадлежностями, но в зависимости от комплектации опора может включать в себя только часть принадлежностей либо вообще не включать принадлежности: Подголовник, Столик с держателями, Боковой упор, Столик регулируемый для опор функциональных, Основание качалка.
На этапе комплектации в таблицу ниже заносятся отметки, указывающие на конкретные принадлежности, которые будут входить в комплект поставки.

Технические характеристики принадлежностей указаны (допуск ±5 мм)

Столик регулируемый для опор функциональных

	Габ. размеры, Д x Ш x В, мм	Угол наклона столешницы, град	Масса, допуск ±1,5, кг
Размер 1	600 x 750 x 640-960		14,1
Размер 2	600 x 750 x 640-960		14,7
Размер 3	600 x 750 x 640-960	0-90	15,1
Размер 4	600 x 750 x 640-960		16,3
Размер 5	600 x 750 x 640-960		16,75

ООО ЦИРМИ INFO@CIRMI.RU WWW.GOSZDRAVNADZOR.RU

Подголовник

	Размер 1	Размер 2	Размер 3	Размер 4	Размер 5
Габаритные размеры, Д x Ш x В, мм	120 x 280 x 260	120 x 280 x 280	120 x 340 x 340		
Масса, допуск ±0,05, кг	0,4		0,45		

Столик с держателями

Габаритные размеры, Д x Ш x В, мм	300 x 380 x 105	360 x 420 x 105	400 x 470 x 105	450 x 510 x 105	450 x 570 x 105
Масса, допуск ±0,1, кг	0,95	1,05	1,2	1,4	1,8

Боковой упор

Габаритные размеры, Д x Ш x В, мм	155 x 50 x 90
Масса, допуск ±0,05, кг	0,1

Основание качалка

Габаритные размеры, Д x Ш x В, мм	490 x 320 x 110	570 x 355 x 130	610 x 410 x 150	690 x 450 x 140	740 x 510 x 140
Масса, допуск ±0,05, кг	0,7	1	1,05	1,15	1,25

ООО ЦИРМИ INFO@CIRMI.RU WWW.GOSZDRAVNADZOR.RU

9. Комплект поставки

В состав комплекта входят следующие компоненты:

- Опора для сидения «Сова» исп.2 (типоразмер см. стр. 1) – 1 шт.
- Индивидуальная упаковка – 1 шт.
- Руководство по эксплуатации (паспорт) – 1 шт.
- Принадлежности (по выбору, см. таблицу на стр. 16-17)

ООО ЦИРМИ INFO@CIRMI.RU WWW.GOSZDRAVNADZOR.RU

10. Транспортирование и хранение

Изделие должно транспортироваться в транспортной таре. Транспортную тару с изделием можно перевозить любыми крытыми транспортными средствами в соответствии с правилами перевозки грузов, действующими на каждом виде транспорта.

Размещение и крепление тары в транспортных средствах должно обеспечивать её устойчивое положение, исключая возможность смещения и ударов её о другие тары и о стенки транспортных средств. При транспортировании тару не кантовать.

Условия транспортирования изделия в части воздействия климатических факторов должны соответствовать условиям хранения 5 по ГОСТ 15150-69.

Эксплуатационное транспортирование изделия следует осуществлять в упаковке изготовителя и условиях не жестче условий эксплуатации изделий категории 2 по ГОСТ 15150-69.

Изделие должно храниться в упаковке изготовителя. На время хранения допускается упакованные изделия размещать в транспортной таре. Изделие следует хранить на стеллажах склада на расстоянии не менее 1 м от нагревательных приборов в местах, защищённых от агрессивных сред.

Условия хранения изделия в части воздействия климатических факторов должны соответствовать условиям хранения 2 по ГОСТ 15150-69.

ООО ЦИРМИ INFO@CIRMI.RU WWW.GOSZDRAVNADZOR.RU

11. Техническое обслуживание и уход

Рекомендуется проводить техническое обслуживание изделия непосредственно пред вводом в эксплуатацию, а также в период эксплуатации по необходимости для выявления неисправностей и предупреждения отказов изделия.

Пренебрежение данными рекомендациями и небрежный уход могут привести к сокращению срока службы изделия.

Порядок проведения технического обслуживания:

1. Провести внешний осмотр.
2. Проверить состояние и целостность изделия.
3. Проверить состояние соединений (при необходимости произвести их подтяжку или замену).
4. Удалить загрязнения. Периодически производить дезинфекцию наружных поверхностей по МУ-287-113 раствором 3% перекиси водорода по ГОСТ 177 с добавлением 0,5% моющего средства по ГОСТ 25644.

ВНИМАНИЕ! Запрещается погружать изделие или части изделия в воду.
Запрещается подвергать изделие нагрузкам выше описанных в технических характеристиках.

ООО ЦИРМИ INFO@CIRMI.RU WWW.GOSZDRAVNADZOR.RU

12. Сведения о маркировке

Маркировка изделия соответствует требованиям ГОСТ Р 50444 и содержит:
- наименование, адрес предприятия-изготовителя и его товарный знак;
- наименование изделия;
- обозначение ТУ;
- заводской номер;
- дата выпуска;
- срок службы изделия;
- номер и дата регистрационного удостоверения.

Маркировка наносится на накладной элемент, прикрепляемый к опоре (этикетка).

Маркировка транспортной тары изделия соответствует ГОСТ 14192-96 и содержит:
- манипуляционные знаки: «Беречь от влаги», «Хрупкое. Осторожно».

Наименования грузоотправителя и грузополучателя с их адресами наносит транспортная компания в случае необходимости.

ООО ЦИРМИ INFO@CIRMI.RU WWW.GOSZDRAVNADZOR.RU

13. Гарантийные обязательства

Изготовитель гарантирует соответствие опоры требованиям ТУ 32.50.22-032-59261486-2022 при соблюдении правил эксплуатации, хранения, транспортировки, указанных в настоящем руководстве по эксплуатации.

Условием исполнения гарантийных обязательств является наличие на изделии маркировки с его серийным номером.

Изготовитель не несёт ответственности за поломку изделия, которая явилась результатом неправильного использования или изменения конструкции изделия.

Гарантийный срок хранения – 24 месяца с даты изготовления при соблюдении требований к хранению, указанных в настоящем руководстве по эксплуатации.

Гарантийный срок эксплуатации – от 18 до 24 месяцев с даты поставки изделия, в зависимости от условий заключённого государственного контракта и при соблюдении правил эксплуатации, указанных в настоящем руководстве. При продаже в розничной сети гарантийный срок эксплуатации составляет 18 месяцев со дня получения изделия потребителем при соблюдении правил эксплуатации, указанных в настоящем руководстве.

Срок службы устройства составляет 3 года при соблюдении правил эксплуатации, указанных в настоящем руководстве.

Гарантийные обязательства не распространяются на:

- повреждения изделия в результате использования изделия не по назначению;
- повреждения изделия в результате удара или падения;
- повреждения изделия в результате ремонта или модификации изделия лицами, не уполномоченными изготовителем;
- повреждения изделия в результате нарушения правил и условий эксплуатации, технического обслуживания, транспортировки или хранения.

ООО ЦИРМИ INFO@CIRMI.RU WWW.GOSZDRAVNADZOR.RU

14. Сведения об утилизации

По истечении срока службы или порче изделия, исключающих возможность ремонта, необходимо провести дезинфекцию изделия и его утилизацию, согласно нормам СанПиН 2.1.3684-21.

15. Свидетельство о приемке

Опора для сидения «Сова» исп.2 соответствует всем требованиям ТУ 32.50.22-032-59261486-2022 и признана годной к эксплуатации.

Дата изготовления: .....

Заводской (или серийный) номер: .....

Отметка о приёмке: .....

Подпись продавца*: .....
*ставится только при розничной продаже

С условиями гарантии ознакомлен, изделие проверено, претензий к комплектации, внешнему виду не имею.

Подпись покупателя: .....

Дата: .....

ООО ЦИРМИ INFO@CIRMI.RU WWW.GOSZDRAVNADZOR.RU

16. Гарантийный талон

Наименование изделия: Опора для сидения «Сова» исп.2

Дата изготовления: .....

Заводской (или серийный) номер: .....

Дата покупки: .....

Владелец: .....

Адрес: .....

Телефон: .....

Дата отправки на ремонт: .....

Отметка о ремонте: .....

Подпись должностного лица предприятия, ответственного за приёмку после ремонта: .....

Изделие проверено, претензий к комплектации, внешнему виду не имею.

Подпись покупателя: .....

Дата получения после ремонта: .....

Гарантия на отремонтированное изделие составляет 6 месяцев с момента получения изделия из ремонта. Если гарантийный срок с момента приобретения изделия составляет более 6 месяцев, то гарантия исчисляется по большему сроку. Также гарантийный срок увеличивается на время нахождения изделия в ремонте. Ремонт изделия во время гарантийного срока осуществляется бесплатно.

ООО ЦИРМИ INFO@CIRMI.RU WWW.GOSZDRAVNADZOR.RU

ООО ЦИРМИ INFO@CIRMI.RU WWW.GOSZDRAVNADZOR.RU

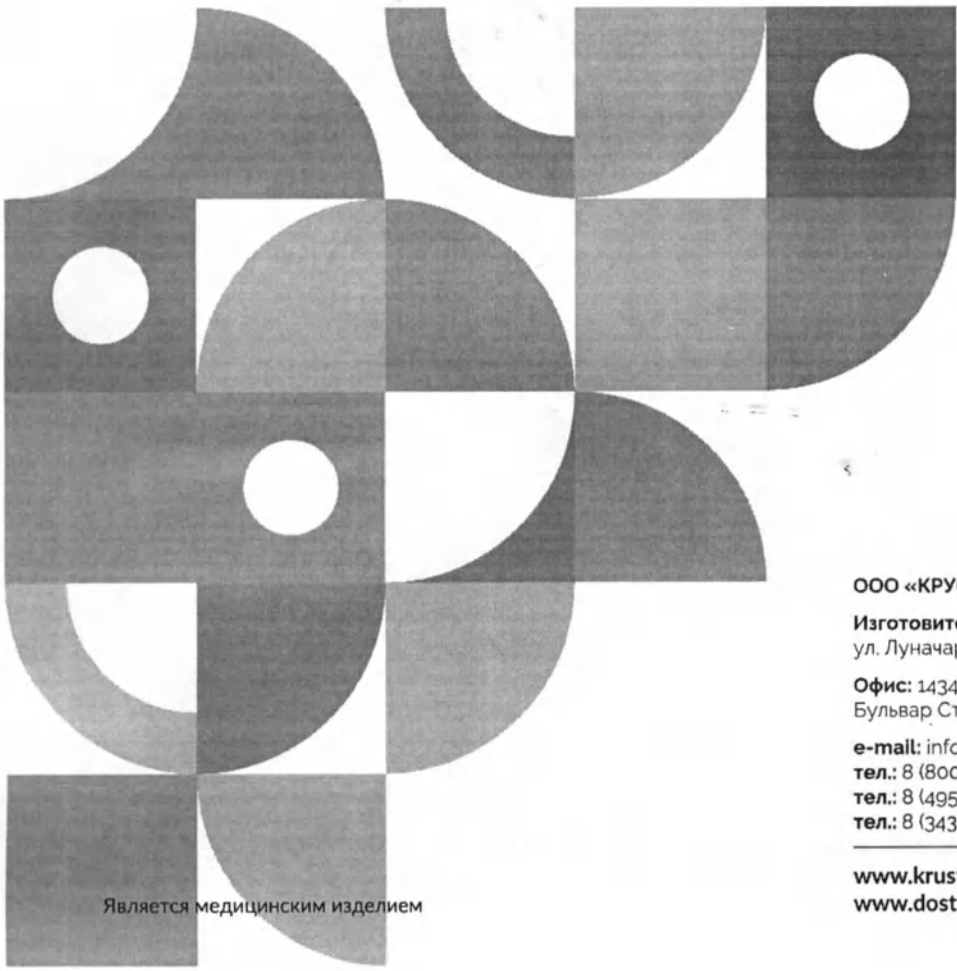

КРУСТ

Возвращаем возможности

Является медицинским изделием

ООО «КРУСТ»

Изготовитель: 620100, РФ, г. Екатеринбург
ул. Луначарского, д. 221, оф. 2

Офис: 143402, РФ, г. Красногорск
Бульвар Строителей, д. 4, стр. 1, БЦ «Кубик»

e-mail: info@krust.ru
тел.: 8 (800) 505-02-85 – отдел тех. поддержки
тел.: 8 (495) 109-06-03 – головной офис (Москва)
тел.: 8 (343) 302-10-22 – офис Екатеринбург

www.krust.ru
www.dostupsreda.ru

ООО ЦИРМИ INFO@CIRMI.RU WWW.GOSZDRAVNADZOR.RU

Всего прошито, пронумеровано
и скреплено печатью
26 (двадцать шесть) листа(ов)

Грибанов С.А. Ф.И.О.

личная подпись

Общество с ограниченной ответственностью «КРУСТ» Российская Федерация г. Екатеринбург ОГРН 1026601768401

ООО ЦИРМИ INFO@CIRMI.RU WWW.GOSZDRAVNADZOR.RU

КРУСТ

Возвращаем возможности

Руководство
по эксплуатации
(паспорт)

Опоры для лежания, стояния, сидения, ползания и ходьбы для детей-инвалидов «КРУСТ» по ТУ 32.50.22-032-59261486-2022

Вариант исполнения:

опора для сидения **«Хома»** исполнение 1

- ТИПОРАЗМЕР 1
- ТИПОРАЗМЕР 2
- ТИПОРАЗМЕР 3
- ТИПОРАЗМЕР 4
- ТИПОРАЗМЕР 5

Исполнение узла регулировки наклона спинки

- БЛОКИРУЕМАЯ ГАЗОВАЯ ПРУЖИНА
- НАПРАВЛЯЮЩАЯ С БАРАШКОМ

Регулировка угла наклона спинки

- 0-90
- 0-45

ООО ЦИРМИ INFO@CIRMI.RU WWW.GOSZDRAVNADZOR.RU

Содержание

1.	Общие сведения и назначение изделия	3
2.	Относительные медицинские противопоказания	5
3.	Показания к применению	5
4.	Правила безопасности при эксплуатации опоры	6
5.	Конструкция опоры	8
6.	Эксплуатация изделия	13
7.	Технические характеристики	16
8.	Обзор и технические характеристики принадлежностей	18
9.	Комплект поставки	20
10.	Транспортирование и хранение	21
11.	Техническое обслуживание и уход	22
12.	Сведения о маркировке	23
13.	Гарантийные обязательства	24
14.	Сведения об утилизации	24
15.	Свидетельство о приемке	25
16.	Гарантийный талон	26

ООО ЦИРМИ INFO@CIRMI.RU WWW.GOSZDRAVNADZOR.RU

1. Общие сведения и назначение изделия

Опора для сидения «Хома» исп.1 – предназначена для поддержания правильного положения тела, коррекции патологических поз, постепенной адаптации кровеносной системы и внутренних органов пользователя к нагрузкам в условиях положения сидя при проведении реабилитационных мероприятий.
Дополнительно опора имеет возможность плавного перевода пользователя из горизонтального (положение лёжа) в положение сидя.
Тело пользователя фиксируется с помощью регулируемого по высоте и обхвату жилетика, бедренного, грудного и ремней для голеней с застёжками, а также регулируемых по длине ремней фиксации рук и головы, которые крепятся к каркасу опоры в требуемом месте.
При отсутствии необходимости проведения игровых упражнений столик демонтируется. При отсутствии необходимости в поддержании головы подголовник демонтируется. Столик съёмный, при использовании опоры без него для упора рук доступны подлокотники.
Опора может использоваться как в медицинских учреждениях и учреждениях социальной опеки, так и в домашних условиях.

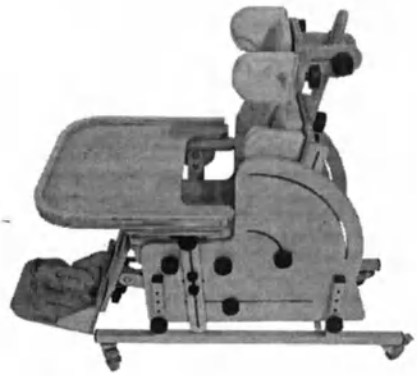

Рис. 1 – Фотографическое изображение общего вида опоры

ВНИМАНИЕ! Перед началом использования изделия внимательно изучите настоящее руководство по эксплуатации. Возможность применения изделия для пользователя требует обязательной консультации с лечащим врачом. Необходимый срок использования опоры, упражнения и их интенсивность должны подбираться лечащим врачом для каждого пользователя индивидуально.

ООО ЦИРМИ INFO@CIRMI.RU WWW.GOSZDRAVNADZOR.RU

Вид контакта с организмом человека: кратковременный контакт с неповрежденной кожей.

Информация о наличии в медицинском изделии лекарственного средства для медицинского применения, материалов животного и (или) человеческого происхождения: не относится к изделию.

Информация о стерильном состоянии медицинского изделия, методе его стерилизации и о порядке действий в случае нарушения стерильной упаковки (если медицинское изделие поставляется в стерильном виде) или, если медицинское изделие поставляется нестерильным, указание на необходимость его стерилизации перед использованием: не относится к изделию.

Информация о природе, типе, а также (при необходимости) об интенсивности и распределении излучения (электромагнитное, ионизирующее, иное) медицинского изделия и способах защиты потребителей и третьих лиц от непреднамеренного излучения в процессе эксплуатации медицинского изделия (если медицинское изделие создает опасный или потенциально опасный уровень излучения при использовании по назначению): не относится к изделию.

Информация о мерах предосторожности, предпринимаемых в случае риска электромагнитных помех, создаваемых медицинским изделием для других медицинских изделий, оборудования и средств связи при проведении и оценке результатов диагностики, лечения или при его применении по назначению (например, электромагнитное излучение медицинского изделия, оказывающее влияние на другое оборудование): не относится к изделию.

Предупреждения и (или) меры предосторожности, предпринимаемые потребителем при применении медицинского изделия, содержащего лекарственное средство для медицинского применения, материал животного и (или) человеческого происхождения, материалы, которые являются канцерогенными, мутагенными или токсичными, возможное выделение или вымывание которых приводит к сенсибилизации, аллергической реакции или отрицательно влияет на репродуктивную функцию: не относится к изделию.

ООО ЦИРМИ INFO@CIRMI.RU WWW.GOSZDRAVNADZOR.RU

2. Относительные медицинские противопоказания

Наличие у пользователя эпилептических припадков с нарушением сознания, резистентных к терапии.

3. Показания к применению

Стойкие выраженные нарушения нейромышечных, скелетных и связанных с движением (статодинамических) функций, приводящие к нарушению стояния, вследствие:

- Заболеваний, последствий травм центральной нервной системы.
- Заболеваний, последствий травм периферической нервной системы.
- Заболеваний, последствий травм и деформаций нижних конечностей, таза и позвоночника.

ООО ЦИРМИ INFO@CIRMI.RU WWW.GOSZDRAVNADZOR.RU

4. Правила безопасности при эксплуатации опоры

Если изделие находилось при температуре ниже +10˚С, то перед эксплуатацией оно должно быть выдержано в помещении при температуре окружающего воздуха плюс (20 ± 5) ˚С не менее 12 часов в упаковке. Распаковать изделие и проверить целостность покрытия. Проверить комплектацию.

Для эксплуатации изделия предъявляются следующие условия:

- температура от +10 до +35˚С;
- относительная влажность не более 80% при +25˚С;
- остальные требования - по ГОСТ 15150-69 (УХЛ 4.2).

Изделие не является стойким к возгоранию.

При эксплуатации изделия держите его на расстоянии не менее 1 м от кухонных нагревательных приборов и зажигательных приборов с открытым пламенем.

ООО ЦИРМИ INFO@CIRMI.RU WWW.GOSZDRAVNADZOR.RU

При использовании опоры требуется соблюдать меры безопасности, изложенные в настоящем руководстве.

» Опора предназначена для использования исключительно в помещении.
» Место для использования опоры необходимо выбирать таким образом, чтобы со всех сторон к ней был подход.
» Перед каждой эксплуатацией опоры проверьте все соединения на прочность, а также наличие всех креплений. При необходимости подтяните барашки.
» При обнаружении повреждений, не позволяющих выполнять функции опоры, указанные в настоящем руководстве, эксплуатация опоры запрещена.
» В случае обнаружения неисправности не пытайтесь исправить самостоятельно, обратитесь к поставщику изделия.
» Перед размещением пользователя на опоре необходимо зафиксировать колёса тормозами.
» Соблюдайте порядок эксплуатации при размещении пользователя в опоре.
» Запрещается любыми способами перемещать опору с находящимся на ней пользователем.
» Рама с колёсами опоры не предназначена для преодоления порогов, лестниц и других препятствий. Колёса опоры служат для облегчения перемещения опоры без нагрузки.
» Не оставляйте пользователя в опоре без присмотра.
» В случае негативных реакций у пользователя (потеря сознания, появление ушибов, побледнение кожи и т.д.), немедленно снимите пользователя с опоры. Решение о дальнейшем использовании опоры пользователем принимает лечащий врач.
» Опора поставляется в собранном виде, не рекомендуется самостоятельно разбирать изделие.

ООО ЦИРМИ INFO@CIRMI.RU WWW.GOSZDRAVNADZOR.RU

5. Конструкция опоры

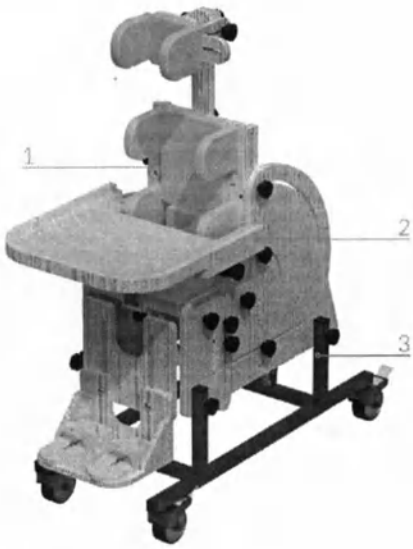

Рис. 2 – Общий вид опоры

Опора условно разделяется на узел ложа (1), узел столика (2) и узел основания (3) (рис. 2).

Узел основания (рис. 3)

Узел состоит из металлического основания (1) на колесах, оснащенных тормозом для фиксации опоры и боковин (2), соединяющихся с основанием с помощью барашков (3).
Для изменения высоты опоры необходимо выкрутить барашки (3), установить нужную высоту, сопоставить отверстия с барашками и вкрутить их, зафиксировав положение.
При выполнении данной регулировки высота всех четырех ножек опоры должна быть одинакова!

ООО ЦИРМИ INFO@CIRMI.RU WWW.GOSZDRAVNADZOR.RU

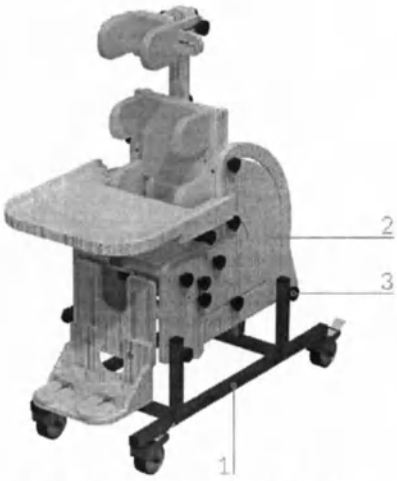

Рис. 3 – Регулировка элементов узла основания со столиком

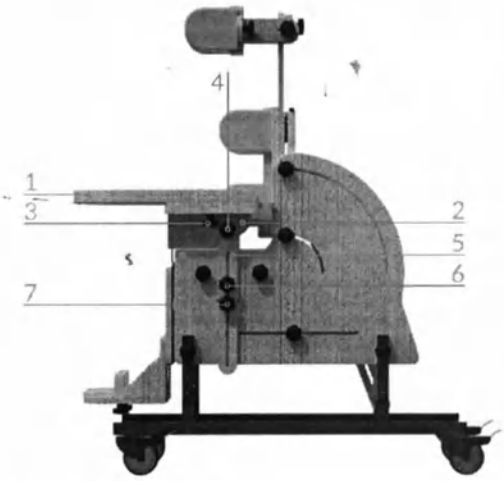

Рис. 4 – Узел столика

Узел столика (рис. 4)

Узел состоит из столешницы (1), подлокотников (2) и направляющей подлокотников (5). Столешница фиксируется на подлокотниках за счет барашков (3), угол наклона при этом регулируется с помощью барашков (4). Направляющие подлокотников крепятся к боковинам опоры барашками (6), наклон направляющих осуществляется с помощью барашков (7).

ООО ЦИРМИ INFO@CIRMI.RU WWW.GOSZDRAVNADZOR.RU

Узел ложа (рис. 5)

Ложе разделяется на следующие элементы: подголовник (1), способный изменять свою высоту за счет барашка (2) и вылет барашками (3), спинка (4), сиденье (5), подножка (6).

Есть возможность установки подголовников двух типов: стандартный подголовник с боковыми упорами, анатомический подголовник.

Подголовник с боковыми упорами фиксирует голову пользователя при помощи мягких упоров.

Анатомический подголовник регулируется под голову пользователя. Подголовник может в случае необходимости также использоваться для упора спины при демонтаже его боковых упоров.

Совместно с подголовниками можно использовать ремень для фиксации головы.

Положение сочленений анатомического подголовника регулируются усилием рук и настраиваются под голову пользователя.

При необходимости изменения сопротивления можно ослабить или затянуть болты в звеньях анатомического подголовника.

Подголовник крепится к спинке барашками (7), боковые ограничители подголовника регулируются барашками (8). Спинка имеет боковые ограничители (9), которые фиксируются барашками (10). При необходимости достижения максимальной ширины спинки демонтируйте боковые упоры.

Внизу стандартной спинки располагается поясничный упор (11), фиксирующийся и регулирующийся по вылету с помощью барашка (12). Для регулировки угла наклона спинки используются барашки (13) и (14).

При наличии блокируемой газовой пружины вместо барашков (13) и (14) необходимо нажать педаль сзади опоры и одновременно установить нужное положение, затем – зафиксировать результат, отпуская педаль.

Для регулировки высоты спинки используйте барашки (17).

Сиденье регулируется по глубине и углу наклона с помощью барашков (15) и (16) и абдуктора (17). При необходимости достижения максимальной глубины демонтируйте абдуктор.

К нижней части сиденья прикреплен абдуктор (17), фиксирующийся и регулирующийся по вылету с помощью барашка (18).

При включении в комплект поставки боковых упоров стандартное сиденье имеет исполнение с прорезями, в которых они крепятся с помощью барашков аналогично боковым упорам спинки.

Боковые упоры позволяют осуществлять регулировку ширины сиденья.

Фиксаторы стоп (19), установленные на подножке, могут регулироваться по высоте барашками (20), изменять расстояние между своими центрами и регулировать вылет барашками (21).

ООО ЦИРМИ INFO@CIRMI.RU WWW.GOSZDRAVNADZOR.RU

С помощью барашков (22) подножки можно регулировать по углу наклона относительно сиденья.

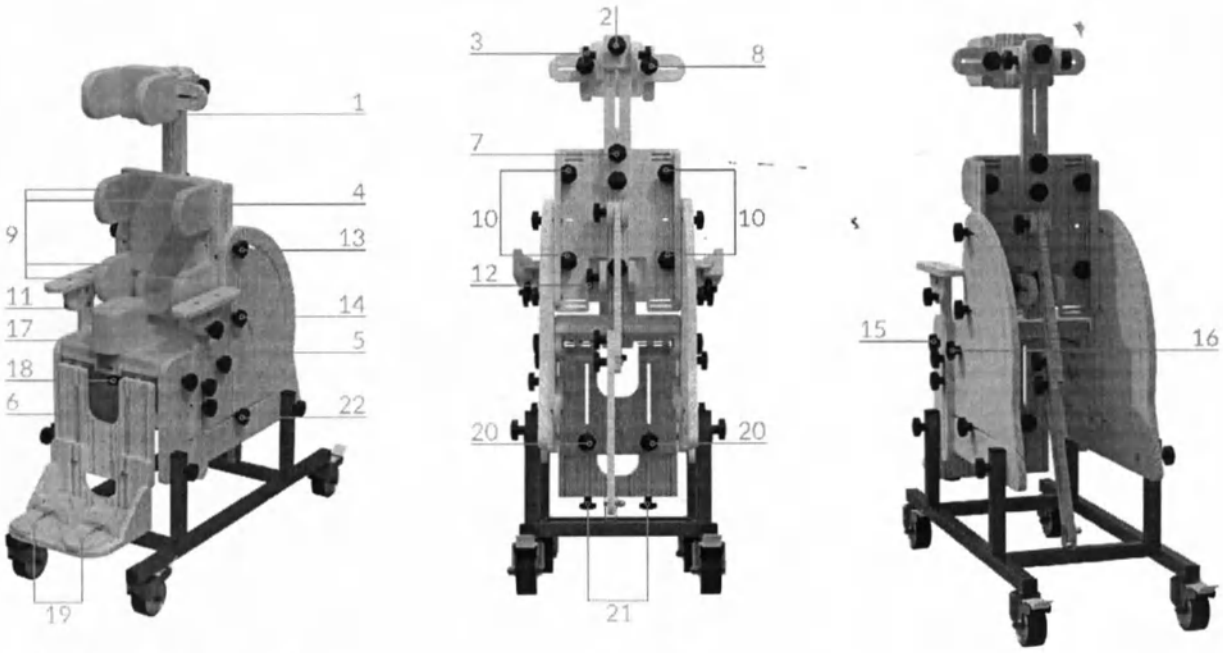

Рис. 5 – Регулировка подголовника

ООО ЦИРМИ INFO@CIRMI.RU WWW.GOSZDRAVNADZOR.RU

Столик регулируемый для опор функциональных* (рис. 6)

Стол представляет собой столешницу (1) с боковыми направляющими и основание на колесах (2).

Столешница способна изменять угол своего наклона с помощью барашков (3). Связанные с ней боковины (4) перемещаются вдоль боковин основания (5), позволяя таким образом регулировать высоту всего столика с помощью барашков (6).

С одной из сторон столика также располагается деревянный короб для вещей, фиксирующийся на боковине основания барашками (6).

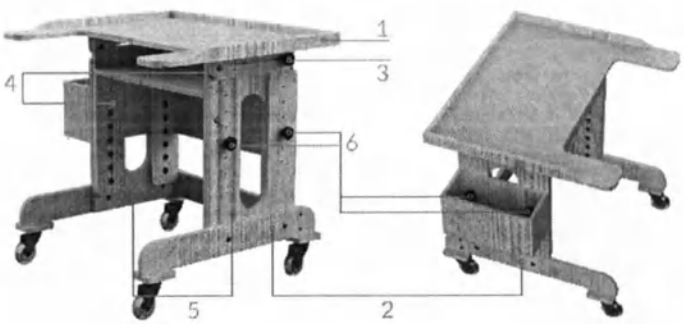

Рис. 6 – Столик регулируемый для опор функциональных

* принадлежность (наличие в комплекте см. в табл. на стр. 18)

ООО ЦИРМИ INFO@CIRMI.RU WWW.GOSZDRAVNADZOR.RU

6. Эксплуатация изделия

Ввод в эксплуатацию:

» Не рекомендуется размещать пользователя в опоре в состоянии беспокойства или плача.

» Перед размещением пользователя в опоре проведите предварительную подготовку в виде массажа и растяжки.

» При наличии контрактур суставы пользователя зафиксируйте ортезами.

» На ноги пользователя необходимо надевать обувь. Рекомендует использовать ортопедическую обувь.

Порядок эксплуатации:

» Пользователь должен размещаться в опоре ровно, конечности пользователя должны располагаться симметрично относительно туловища.

» Одежда пользователя не должна образовывать складки при высаживании на опору. Первоначально размещайте пользователя в горизонтальном положении, постепенно увеличивая время пребывания пользователя в опоре и угол наклона спинки и подножки (вплоть до сидячего положения).

» Если пользователь уже может самостоятельно удерживаться в сидячем положении, то вы можете в соответствии с рекомендациями врача постепенно расслаблять жилетик, а также грудные и бедренные ремни и ремни для голеней, рук и головы.

» Проконсультируйтесь с лечащим врачом для подбора необходимых для пользователя упражнений, их интенсивности, а также оптимального времени пребывания пользователя в опоре.

ООО ЦИРМИ INFO@CIRMI.RU WWW.GOSZDRAVNADZOR.RU

Для размещения пользователя в опоре руководствуйтесь следующими шагами:

1. Установите опору на ровную поверхность.
2. Настройте высоту опоры.
3. Отрегулируйте углы наклона спинки и подножки.
4. Расстегните все фиксирующие ремни на опоре.
5. Разместите пользователя в опоре и зафиксируйте его с помощью жилетика и/или грудного ремня, а также бедренного ремня.
6. Настройте положение абдуктора под пользователя.
7. Отрегулируйте высоту подножки под пользователя.
8. Отрегулируйте положение фиксаторов стоп и закрепите ноги пользователя с помощью ремешков фиксаторов стоп и с помощью ремней для голеней.
9. Настройте положение боковых упоров спинки.
10. Настройте положение боковых упоров сиденья при их наличии (наличие боковых упоров в комплекте см. в таблицу на стр. 18-19).
11. Настройте подголовник под пользователя и закрепите голову пользователя с помощью ремня для головы.
12. Отрегулируйте подлокотники со столиком и закрепите руки пользователя с помощью ремня для рук.

ВНИМАНИЕ! Регулировку угла наклона спинки (или подножки) рекомендуется осуществлять вдвоём для удержания спинки (или подножки) от падения:
» первый – удерживает и изменяет угол наклона спинки (или подножки);
» второй – ослабляет и затягивает барашки.

ООО ЦИРМИ INFO@CIRMI.RU WWW.GOSZDRAVNADZOR.RU

Изменение положения опоры:

Опора имеет два положения: сидя и лёжа (рис. 7).

Для перевода опоры в положение лёжа (рис. выше) необходимо настроить подножку (6) (рис. 5) и спинку (1) (рис. 2) в положение, параллельное сиденью с помощью барашков, указанных выше.

Положение «Сидя»

Положение «Лёжа»

Рис. 7 – Возможные положения опоры

ООО ЦИРМИ INFO@CIRMI.RU WWW.GOSZDRAVNADZOR.RU

7. Технические характеристики

Типоразмеры опор

Данная опора изготавливается в пяти типоразмерах. Габаритные характеристики для опор разных типоразмеров (допуск ±5 мм).

Рис. 8 – Определение габаритных размеров

	Размер 1	Размер 2	Размер 3	Размер 4	Размер 5
Длина в положении сидя*, мм	910	935	935	970	1175
Ширина в положении сидя со столиком*, мм	430	480	520	560	660
Ширина в положении сидя без столика*, мм	380	440	480	520	620
Высота в положении сидя с подголовником*, мм	865-995	935-1095	1005-1165	1175-1330	1345-1505
Высота в положении сидя без подголовника*, мм	655-775	695-845	775-925	945-1095	1055-1205
Длина в положении лёжа max*, мм	1065	1305	1540	1805	1955
Ширина в положении лёжа*, мм	350	400	440	480	580
Высота в положении лёжа max*, мм	715	725	735	810	845
Макс. масса пользователя, кг (допустимая нагрузка 1кг≈10Н)	35	45	60	75	90
Масса опоры, допуск ±1,5кг	15,5	16,5	19,5	23,55	26,7

* Значения указаны без учёта метизов. Подножка со стоподержателями сложена в положении сидя.

ООО ЦИРМИ INFO@CIRMI.RU WWW.GOSZDRAVNADZOR.RU

Функциональные размеры опоры (допуск ±5 мм, ±2 градуса)

	Размер 1	Размер 2	Размер 3	Размер 4	Размер 5
Высота от сиденья до пола, мм	330 - 450	330 - 480	350 - 540	410 - 560	440 - 650
Высота от сиденья до фиксаторов стоп, мм	160 - 310	160 - 350	180 - 425	180 - 530	180 - 590
Ширина сиденья, мм	270	320	360	400	500
Глубина сиденья, мм	100 - 310	110 - 360	110 - 390	120 - 390	150 - 480
Регулировка вылета поясничного упора, мм	50				
Угол наклона спинки**, град	0 - 90				
Ширина спинки, мм	180 - 270	200 - 320	240 - 360	250 - 400	250 - 500
Высота спинки (от нижнего до верхнего края), мм	300	340	400	590	590
Высота спинки с подголовником, мм	380 - 520	380 - 550	440 - 580	460 - 620	500 - 700
Регулировка вылета подголовника, мм	70				
Высота подлокотников от сиденья, мм	30 - 230	30 - 260	60 - 340	60 - 370	60 - 460
Расстояние от спинки до внутреннего края столика, мм	60 - 230	60 - 240	80 - 360	100 - 360	100 - 540
Угол наклона подножки, град	0 - 90				
Угол наклона столешницы относительно спинки, град	60 - 120				

** При необходимости ограничения до состояния полулежа, опора может изготавливаться с углом наклона 0-45

ООО ЦИРМИ INFO@CIRMI.RU WWW.GOSZDRAVNADZOR.RU

8. Обзор и технические характеристики принадлежностей

Настоящее руководство описывает полную комплектацию опоры со всеми принадлежностями, но в зависимости от комплектации опора может включать в себя только часть принадлежностей либо вообще не включать принадлежности: Большая спинка, Анатомический подголовник, Столик регулируемый для опор функциональных, Лестница для опор функциональных, Боковой упор (4 шт.).
На этапе комплектации в таблицу ниже заносятся отметки, указывающие на конкретные принадлежности, которые будут входить в комплект поставки.

Технические характеристики принадлежностей (допуск ±5 мм)

Столик регулируемый для опор функциональных

	Габ. размеры, Д x Ш x В, мм	Угол наклона столешницы, град	Масса, допуск ±1,5, кг
Размер 1	600x750x640-960		15,35
Размер 2	600x800x640-960		16,1
Размер 3	600x800x640-960	0-90	16,4
Размер 4	700x915x700-980		20,1
Размер 5	700x1015x730-1010		22,2

ООО ЦИРМИ INFO@CIRMI.RU WWW.GOSZDRAVNADZOR.RU

Большая спинка*

	Размер 1	Размер 2	Размер 3	Размер 4	Размер 5
Габ. размеры, Д x Ш x В, мм	70 x 270 x 490	70 x 310 x 570	70 x 360 x 680	70 x 400 x 750	70 x 500 x 810
Масса, допуск ±0,1, кг	1,3	1,3	1,45	1,75	1,9

* При использовании большой спинки высота опоры уменьшится на 30 мм – для типоразмера 1, увеличится на 30 мм – для типоразмера 2, увеличится на 100 мм – для типоразмера 3, уменьшится на 50 мм – для типоразмера 4, уменьшится на 30 мм – для типоразмера 5.

Анатомический подголовник

Габ. размеры, Д x Ш x В, мм	205 x 280 x 110	
Масса, допуск ±0,1, кг	1,05	1,7

Лестница для опор функциональных

Габ. размеры, Д x Ш x В, мм	600 x 550 x 1285	600 x 550 x 1385	600 x 550 x 1585
Масса, допуск ±1.0, кг	12,7	13,1	14,0

Боковой упор

Габ. размеры, Д x Ш x В, мм	155 x 50 x 90
Масса, допуск ±0,05, кг	0,1

ООО ЦИРМИ INFO@CIRMI.RU WWW.GOSZDRAVNADZOR.RU

9. Комплект поставки

В состав комплекта входят следующие компоненты:

- Опора для сидения «Хома» исп.1 (типоразмер, см. стр. 1) – 1 шт.
- Индивидуальная упаковка – 1 шт.
- Руководство по эксплуатации (паспорт) – 1 шт.
- Принадлежности (см. таблицу на стр. 18-19)

ООО ЦИРМИ INFO@CIRMI.RU WWW.GOSZDRAVNADZOR.RU

10. Транспортирование и хранение

Изделие должно транспортироваться в транспортной таре. Транспортную тару с изделием можно перевозить любыми крытыми транспортными средствами в соответствии с правилами перевозки грузов, действующими на каждом виде транспорта.

Размещение и крепление тары в транспортных средствах должно обеспечивать её устойчивое положение, исключая возможность смещения и ударов её о другие тары и о стенки транспортных средств. При транспортировании тару не кантовать.

Условия транспортирования изделия в части воздействия климатических факторов должны соответствовать условиям хранения 5 по ГОСТ 15150-69.

Эксплуатационное транспортирование изделия следует осуществлять в упаковке изготовителя и условиях не жестче условий эксплуатации изделий категории 2 по ГОСТ 15150-69.

Изделие должно храниться в упаковке изготовителя. На время хранения допускается упакованные изделия размещать в транспортной таре. Изделие следует хранить на стеллажах склада на расстоянии не менее 1 м от нагревательных приборов в местах, защищённых от агрессивных сред.

Условия хранения изделия в части воздействия климатических факторов должны соответствовать условиям хранения 2 по ГОСТ 15150-69.

ООО ЦИРМИ INFO@CIRMI.RU WWW.GOSZDRAVNADZOR.RU

11. Техническое обслуживание и уход

Рекомендуется проводить техническое обслуживание изделия непосредственно пред вводом в эксплуатацию, а также в период эксплуатации по необходимости для выявления неисправностей и предупреждения отказов изделия.

Пренебрежение данными рекомендациями и небрежный уход могут привести к сокращению срока службы изделия.

Порядок проведения технического обслуживания:

1. Провести внешний осмотр.
2. Проверить состояние и целостность изделия.
3. Проверить состояние соединений (при необходимости произвести их подтяжку или замену).
4. Удалить загрязнения. Периодически производить дезинфекцию наружных поверхностей по МУ-287-113 раствором 3% перекиси водорода по ГОСТ 177 с добавлением 0,5% моющего средства по ГОСТ 25644.

ВНИМАНИЕ! Запрещается погружать изделие или части изделия в воду.
Запрещается подвергать изделие нагрузкам выше описанных в технических характеристиках.

ООО ЦИРМИ INFO@CIRMI.RU WWW.GOSZDRAVNADZOR.RU

12. Сведения о маркировке

Маркировка изделия соответствует требованиям ГОСТ Р 50444 и содержит:
- наименование, адрес предприятия-изготовителя и его товарный знак;
- наименование изделия;
- обозначение ТУ;
- заводской номер;
- дата выпуска;
- срок службы изделия;
- номер и дата регистрационного удостоверения.

Маркировка наносится на накладной элемент, прикрепляемый к опоре (этикетка).

Маркировка транспортной тары изделия соответствует ГОСТ 14192-96 и содержит:
- манипуляционные знаки: «Беречь от влаги», «Хрупкое. Осторожно».

Наименования грузоотправителя и грузополучателя с их адресами наносит транспортная компания в случае необходимости.

ООО ЦИРМИ INFO@CIRMI.RU WWW.GOSZDRAVNADZOR.RU

13. Гарантийные обязательства

Изготовитель гарантирует соответствие опоры требованиям ТУ 32.50.22-032-59261486-2022 при соблюдении правил эксплуатации, хранения, транспортировки, указанных в настоящем руководстве по эксплуатации.

Условием исполнения гарантийных обязательств является наличие на изделии маркировки с его серийным номером.

Изготовитель не несёт ответственности за поломку изделия, которая явилась результатом неправильного использования или изменения конструкции изделия.

Гарантийный срок хранения – 24 месяца с даты изготовления при соблюдении требований к хранению, указанных в настоящем руководстве по эксплуатации.

Гарантийный срок эксплуатации – от 18 до 24 месяцев с даты поставки изделия, в зависимости от условий заключённого государственного контракта и при соблюдении правил эксплуатации, указанных в настоящем руководстве. При продаже в розничной сети гарантийный срок эксплуатации составляет 18 месяцев со дня получения изделия потребителем при соблюдении правил эксплуатации, указанных в настоящем руководстве.

Срок службы устройства составляет 3 года при соблюдении правил эксплуатации, указанных в настоящем руководстве.

Гарантийные обязательства не распространяются на:

- повреждения изделия в результате использования изделия не по назначению;
- повреждения изделия в результате удара или падения;
- повреждения изделия в результате ремонта или модификации изделия лицами, не уполномоченными изготовителем;
- повреждения изделия в результате нарушения правил и условий эксплуатации, технического обслуживания, транспортировки или хранения.

ООО ЦИРМИ INFO@CIRMI.RU WWW.GOSZDRAVNADZOR.RU

14. Сведения об утилизации

По истечении срока службы или порче изделия, исключающих возможность ремонта, необходимо провести дезинфекцию изделия и его утилизацию, согласно нормам СанПиН 2.1.3684-21.

15. Свидетельство о приемке

Опора для сидения «Хома» исп.1 соответствует всем требованиям ТУ 32.50.22-032-59261486-2022 и признана годной к эксплуатации.

Дата изготовления: .....

Заводской (или серийный) номер: .....

Отметка о приёмке: .....

Подпись продавца*: .....
*ставится только при розничной продаже

С условиями гарантии ознакомлен, изделие проверено, претензий к комплектации, внешнему виду не имею.

Подпись покупателя: .....

Дата: .....

ООО ЦИРМИ INFO@CIRMI.RU WWW.GOSZDRAVNADZOR.RU

16. Гарантийный талон

Наименование изделия: Опора для сидения «Хома» исп.1

Дата изготовления: .....

Заводской (или серийный) номер: .....

Дата покупки: .....

Владелец: .....

Адрес: .....

Телефон: .....

Дата отправки на ремонт: .....

Отметка о ремонте: .....

Подпись должностного лица предприятия, ответственного за приёмку после ремонта: .....

Изделие проверено, претензий к комплектации, внешнему виду не имею.

Подпись покупателя: .....

Дата получения после ремонта: .....

Гарантия на отремонтированное изделие составляет 6 месяцев с момента получения изделия из ремонта. Если гарантийный срок с момента приобретения изделия составляет более 6 месяцев, то гарантия исчисляется по большему сроку. Также гарантийный срок увеличивается на время нахождения изделия в ремонте. Ремонт изделия во время гарантийного срока осуществляется бесплатно.

ООО ЦИРМИ INFO@CIRMI.RU WWW.GOSZDRAVNADZOR.RU

ООО ЦИРМИ INFO@CIRMI.RU WWW.GOSZDRAVNADZOR.RU

КРУСТ

Возвращаем возможности

620100, РФ, г. Екатеринбург
ул. Луначарского, д. 221, оф. 2

143402, РФ, г. Красногорск
Бульвар Строителей, д. 4, стр. 1, БЦ «Кубик»

info@krust.ru
8 (800) 505-02-85 – отдел тех. поддержки
8 (495) 109-06-03 – головной офис (Москва)
8 (343) 302-10-22 – офис Екатеринбург

www.krust.ru
www.dostupsreda.ru

Является медицинским изделием

ООО ЦИРМИ INFO@CIRMI.RU WWW.GOSZDRAVNADZOR.RU

Всего прошито, пронумеровано
и скреплено печатью
28 (двадцать восемь) листа(ов)
Грибанов С.А. Ф.И.О.
личная подпись

Российская Федерация г. Екатеринбург
Общество с ограниченной ответственностью
«КРУСТ»
ОГРН 1026601768401

ООО ЦИРМИ INFO@CIRMI.RU WWW.GOSZDRAVNADZOR.RU

КРУСТ

Возвращаем возможности

Руководство
по эксплуатации
(паспорт)

Опоры для лежания, стояния, сидения, ползания и ходьбы для детей-инвалидов «КРУСТ» по ТУ 32.50.22-032-59261486-2022

Вариант исполнения:

опора для сидения **«Хома»** исполнение 2

- ТИПОРАЗМЕР 1
- ТИПОРАЗМЕР 2
- ТИПОРАЗМЕР 3
- ТИПОРАЗМЕР 4
- ТИПОРАЗМЕР 5

Исполнение узла регулировки наклона спинки

- БЛОКИРУЕМАЯ ГАЗОВАЯ ПРУЖИНА
- НАПРАВЛЯЮЩАЯ С БАРАШКОМ

Регулировка угла наклона спинки

- 0-90
- 0-45

ООО ЦИРМИ INFO@CIRMI.RU WWW.GOSZDRAVNADZOR.RU

Содержание

1.	Общие сведения и назначение изделия	3
2.	Относительные медицинские противопоказания	5
3.	Показания к применению	5
4.	Правила безопасности при эксплуатации опоры	6
5.	Конструкция опоры	8
6.	Эксплуатация изделия	15
7.	Технические характеристики	18
8.	Обзор и технические характеристики принадлежностей	20
9.	Комплект поставки	22
10.	Транспортирование и хранение	23
11.	Техническое обслуживание и уход	24
12.	Сведения о маркировке	25
13.	Гарантийные обязательства	26
14.	Сведения об утилизации	26
15.	Свидетельство о приемке	27
16.	Гарантийный талон	28

ООО ЦИРМИ INFO@CIRMI.RU WWW.GOSZDRAVNADZOR.RU

1. Общие сведения и назначение изделия

Опора для сидения «Хома» исп.2 – предназначена для поддержания правильного положения тела, коррекции патологических поз, постепенной адаптации кровеносной системы и внутренних органов пользователя к нагрузкам в условиях положения сидя при проведении реабилитационных мероприятий.

Дополнительно опора имеет возможность плавного перевода пользователя из горизонтального (положение лёжа) в положение сидя. Тело пользователя фиксируется с помощью регулируемого по высоте и обхвату жилетика, бедренного, грудного и ремней для голеней с застёжками, а также регулируемых по длине ремней фиксации рук и головы, которые крепятся к каркасу опоры в требуемом месте.

При отсутствии необходимости проведения игровых упражнений столик может быть демонтирован. При отсутствии необходимости в поддержании головы подголовник может быть демонтирован. Столик съёмный, при использовании опоры без него для упора рук доступны подлокотники.

Опора может использоваться как в медицинских учреждениях и учреждениях социальной опеки, так и в домашних условиях.

Рис. 1 – Фотографическое изображение общего вида опоры

ВНИМАНИЕ! Перед началом использования изделия внимательно изучите настоящее руководство по эксплуатации. Возможность применения изделия для пользователя требует обязательной консультации с лечащим врачом. Необходимый срок использования опоры, упражнения и их интенсивность должны подбираться лечащим врачом для каждого пользователя индивидуально.

ООО ЦИРМИ INFO@CIRMI.RU WWW.GOSZDRAVNADZOR.RU

Вид контакта с организмом человека: кратковременный контакт с неповрежденной кожей.

Информация о наличии в медицинском изделии лекарственного средства для медицинского применения, материалов животного и (или) человеческого происхождения: не относится к изделию.

Информация о стерильном состоянии медицинского изделия, методе его стерилизации и о порядке действий в случае нарушения стерильной упаковки (если медицинское изделие поставляется в стерильном виде) или, если медицинское изделие поставляется нестерильным, указание на необходимость его стерилизации перед использованием: не относится к изделию.

Информация о природе, типе, а также (при необходимости) об интенсивности и распределении излучения (электромагнитное, ионизирующее, иное) медицинского изделия и способах защиты потребителей и третьих лиц от непреднамеренного излучения в процессе эксплуатации медицинского изделия (если медицинское изделие создает опасный или потенциально опасный уровень излучения при использовании по назначению): не относится к изделию.

Информация о мерах предосторожности, предпринимаемых в случае риска электромагнитных помех, создаваемых медицинским изделием для других медицинских изделий, оборудования и средств связи при проведении и оценке результатов диагностики, лечения или при его применении по назначению (например, электромагнитное излучение медицинского изделия, оказывающее влияние на другое оборудование): не относится к изделию.

Предупреждения и (или) меры предосторожности, предпринимаемые потребителем при применении медицинского изделия, содержащего лекарственное средство для медицинского применения, материал животного и (или) человеческого происхождения, материалы, которые являются канцерогенными, мутагенными или токсичными, возможное выделение или вымывание которых приводит к сенсибилизации, аллергической реакции или отрицательно влияет на репродуктивную функцию: не относится к изделию.

ООО ЦИРМИ INFO@CIRMI.RU WWW.GOSZDRAVNADZOR.RU

2. Относительные медицинские противопоказания

Наличие у пользователя эпилептических припадков с нарушением сознания, резистентных к терапии.

3. Показания к применению

Стойкие выраженные нарушения нейромышечных, скелетных и связанных с движением (статодинамических) функций, приводящие к нарушению позы сидения, вследствие:

- Заболеваний, последствий травм центральной нервной системы.
- Заболеваний, последствий травм периферической нервной системы.
- Заболеваний, последствий травм и деформаций нижних конечностей, таза и позвоночника.

ООО ЦИРМИ INFO@CIRMI.RU WWW.GOSZDRAVNADZOR.RU

4. Правила безопасности при эксплуатации опоры

Если изделие находилось при температуре ниже +10°С, то перед эксплуатацией оно должно быть выдержано в помещении при температуре окружающего воздуха плюс (20 ± 5) °С не менее 12 часов в упаковке.
Распаковать изделие и проверить целостность покрытия. Проверить комплектацию.

Для эксплуатации изделия предъявляются следующие условия:	» температура от +10 до +35°С; » относительная влажность не более 80% при +25°С; » остальные требования - по ГОСТ 15150-69 (УХЛ 4.2).

Изделие не является стойким к возгоранию.

При эксплуатации изделия держите его на расстоянии не менее 1 м от кухонных нагревательных приборов и зажигательных приборов с открытым пламенем.

ООО ЦИРМИ INFO@CIRMI.RU WWW.GOSZDRAVNADZOR.RU

При использовании опоры требуется соблюдать меры безопасности, изложенные в настоящем руководстве.

- Опора предназначена для использования исключительно в помещении.
- Место для использования опоры необходимо выбирать таким образом, чтобы со всех сторон к ней был подход.
- Перед каждой эксплуатацией опоры проверьте все соединения на прочность, а также наличие всех креплений. При необходимости подтяните барашки.
- При обнаружении повреждений, не позволяющих выполнять функции опоры, указанные в настоящем руководстве, эксплуатация опоры запрещена.
- В случае обнаружения неисправности не пытайтесь исправить самостоятельно, обратитесь к поставщику изделия.
- Перед размещением пользователя на опоре необходимо зафиксировать колёса тормозами.
- Соблюдайте порядок эксплуатации при размещении пользователя в опоре.
- Запрещается любыми способами перемещать опору с находящимся на ней пользователем.
- Рама с колёсами опоры не предназначена для преодоления порогов, лестниц и других препятствий. Колёса опоры служат для облегчения перемещения опоры без нагрузки.
- Не оставляйте пользователя в опоре без присмотра.
- В случае негативных реакций у пользователя (потеря сознания, появление ушибов, побледнение кожи и т.д.), немедленно снимите пользователя с опоры. Решение о дальнейшем использовании опоры пользователем принимает лечащий врач.
- Опора поставляется в собранном виде, не рекомендуется самостоятельно разбирать изделие.

ООО ЦИРМИ INFO@CIRMI.RU WWW.GOSZDRAVNADZOR.RU

5. Конструкция опоры

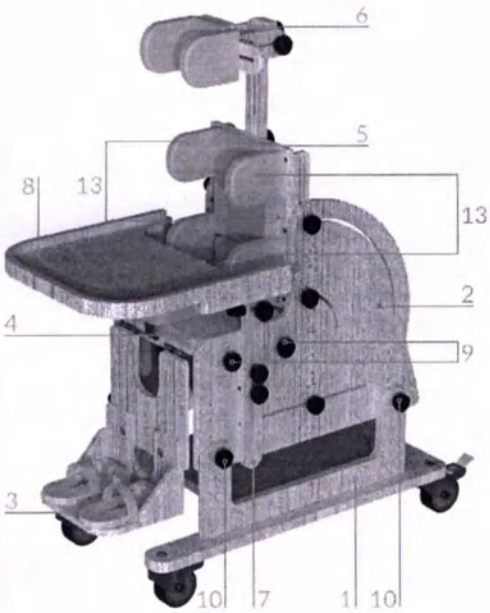

Рис. 2 – Общий вид опоры

Опора (рис. 2) состоит из основания (1) на котором размещены две боковины (2). К боковинам крепятся подлокотники (7) со столиком (8) и ложе, состоящее из следующих элементов: узел подножки (3), узел сиденья (4), узел спинки (5) и узел подголовника (6).

ООО ЦИРМИ INFO@CIRMI.RU WWW.GOSZDRAVNADZOR.RU

Узел основания (рис. 3)

Узел основания размещается на четырёх колёсах (1) с тормозами. Для регулировки положения опоры используется направляющая (3). Если в комплект поставки входи блокируемая газовая пружина (наличие блокируемой газовой пружины в комплекте см. на стр. 1), то она устанавливается взамен направляющей (3). Блокируемая газова пружина упрощает регулировку смены положений опоры.

Для регулировки и высоты размещения ложа, разберите по два крепежа (2) с каждой боковины опоры, установите ложе на необходимую высоту, используя ряды отверстий на боковинах и вновь зафиксируйте конструкцию крепежами (2).

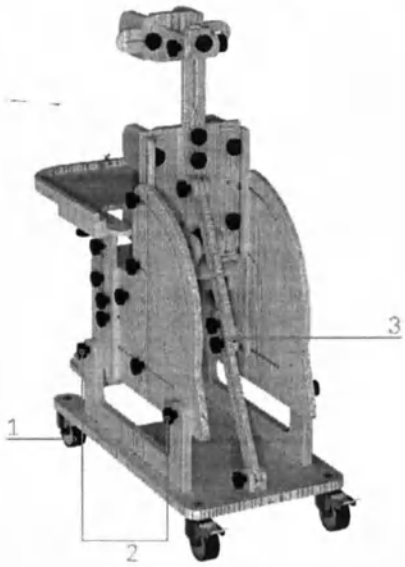

Рис. 3 - Узел основания

ООО ЦИРМИ INFO@CIRMI.RU WWW.GOSZDRAVNADZOR.RU

Узел подножки (рис. 4)

Подножка (1) представляет из себя горизонтальную пластину на которой размещаются фиксаторы стоп (2), которые удерживают стопы пользователя с помощью ремней.

Для регулировки фиксаторов стоп (2) используйте барашки (3), расположенные снизу подножки (1): для изменения расстояния между фиксаторами стоп и регулировки вылета фиксаторов стоп, ослабьте барашки (3), произведите необходимые настройки фиксаторов стоп и вновь затяните барашки (3).

Для изменения высоты расположения подножки (1) ослабьте два барашка (4), установите подножку на необходимую высоту и снова зафиксируйте подножку с использованием барашков (4).

Для регулировки угла наклона подножки ослабьте барашки (5) с левой и правой сторон опоры, установите необходимый угол наклона подножки и вновь зафиксируйте барашки (5).

Ноги пользователя дополнительно фиксируется с помощью регулируемого по высоте и обхвату бедренного ремня, а также регулируемых по обхвату ремней фиксации голеней, которые крепятся к каркасу опоры в требуемом месте.

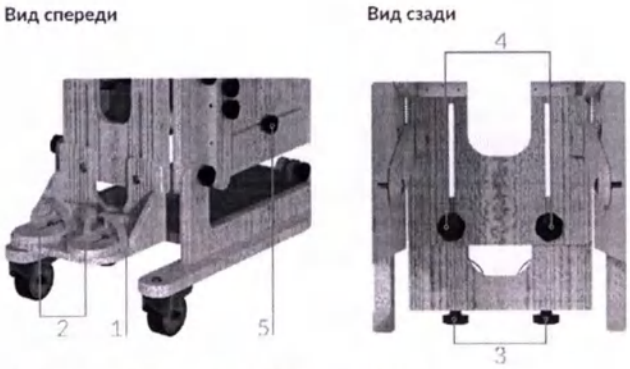

Рис. 4 – Регулировка элементов узла подножки

ООО ЦИРМИ INFO@CIRMI.RU WWW.GOSZDRAVNADZOR.RU

Узел подголовника (рис. 5)

Подголовник (1) с упорами (2) удерживает голову пользователя при помощи двух мягких упоров. Голова пользователя фиксируется с помощью регулируемого по высоте и обхвату ремня фиксации головы с застёжкой, который крепится к каркасу опоры в требуемом месте.

Для регулировки положения упоров (2) по ширине ослабьте барашки (3) для каждого упора, настройте положение упоров и снова затяните барашки. Для регулировки подголовника (1) по вылету и углу наклона используйте барашки (4), а для изменения высоты расположения – барашек (5).

В комплект поставки опоры может быть включён анатомический подголовник (наличие анатомического подголовника в комплекте поставки см. в таблицу на стр. 20-21). Положения сочленений анатомического подголовника регулируются усилием рук и настраиваются под голову пользователя. При необходимости изменения сопротивления можно ослабить или затянуть болты в звеньях анатомического подголовника.

Для замены стандартного подголовника на анатомический разберите два крепежа (4), состоящих из барашков и шайб, снимите стандартный подголовник, а на его место установите анатомический подголовник и зафиксируйте его крепежом (4).

Для демонтажа всего узла подголовника разберите крепежи (6), состоящие из барашков и шайб, снимите узел подголовника и вновь установите крепежи (6) на оси болтов. Подголовник может в случае необходимости также использоваться для упора спины при демонтаже его боковых упоров.

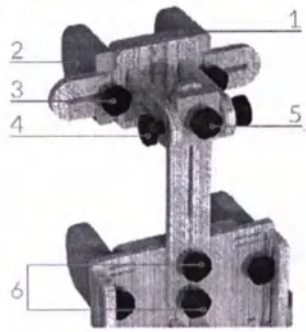

Рис. 5 – Регулировка узла подголовника

ООО ЦИРМИ INFO@CIRMI.RU WWW.GOSZDRAVNADZOR.RU

Подлокотники (рис. 6)

Подлокотники крепятся к левой и правой боковинам опоры и служат для упора рук пользователя.
Угол наклона подлокотника (1) регулируется с помощью барашка (2). Используя барашки (3) и (4) можно изменить высоту и угол наклона направляющей (5), к которой крепится подлокотник (1). Используя барашки (3) и (4) можно изменить вылет подлокотников.

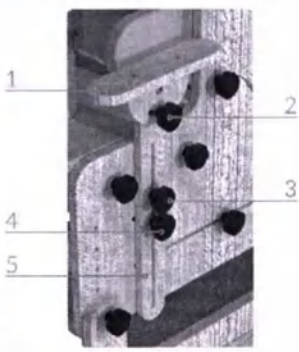

Рис. 6 – Регулировка подлокотника

Столик (рис. 7)

Столик (1) служит для организации занятий и проведения упражнений. Регулировка угла наклона и регулировка высоты размещения столика происходит с помощью направляющих (3) аналогично регулировке подлокотников. Для демонтажа столика (1) выкрутите два барашка (2) снизу столика и снимите столик, вытянув его вдоль поверхности подлокотников.
Руки пользователя могут быть зафиксированы с помощью регулируемого по обхвату ремня фиксации рук с застёжкой.

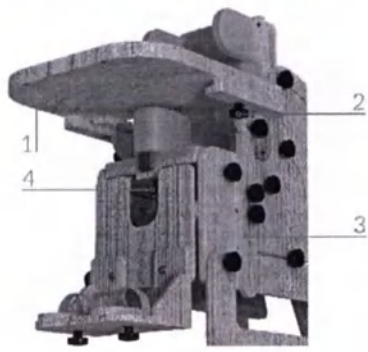

Рис. 7 – Монтаж столика

ООО ЦИРМИ INFO@CIRMI.RU WWW.GOSZDRAVNADZOR.RU

Спинка (рис. 2 и 8)

Подлокотники крепятся к левой и правой боковинам опоры и служат для упора рук пользователя.

Спинка имеет мягкую подушку (5). С боков спинки установлены съёмные боковые упоры (13). Тело пользователя фиксируется с помощью грудного ремня и жилетика с застёжками.

Для регулировки боковых упоров (13) по высоте и расстоянию между собой используйте барашки (14). При необходимости достижения максимальной ширины спинки демонтируйте боковые упоры.
Для регулировки вылета, высоты и угла наклона поясничного упора (15) используйте барашек (16).
Для опускания спинки необходимо ослабить барашки (17) с одной и другой противоположной стороны спинки, ослабить барашки (18) на направляющей и установить необходимый угол спинки. Затем закрутите барашки (17) и (18) до фиксации спинки. При наличии блокируемой газовой пружины вместо барашков (17) и (18) необходимо нажать педаль сзади опоры и одновременно установить нужное положение, затем – зафиксировать результат, отпуская педаль. Для регулировки высоты спинки используйте барашки (17).

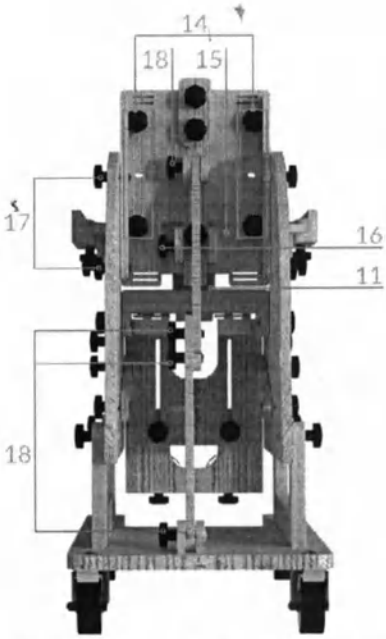

Рис. 8 – Регулировки спинки и сиденья

ООО ЦИРМИ INFO@CIRMI.RU WWW.GOSZDRAVNADZOR.RU

Сиденье (рис. 2, 7 и 8)

Представляет собой горизонтальную поверхность с мягкой подушкой. На сиденье устанавливается абдуктор для разведения ног. Тело пользователя фиксируется с помощью бедренного ремня с застёжкой.
Для регулировки глубины и угла наклона сиденья (4) используйте барашки (9) на боковинах (2) и абдуктор (11). При необходимости достижения максимальной глубины демонтируйте абдуктор.
Для регулировки абдуктора (11) используйте барашек (4) (см. рис. 7).
При включении в комплект поставки боковых упоров (наличие в комплекте упоров для сиденья см. в таблицу на стр. 20-21) стандартное сиденье имеет исполнение с прорезями, в которых они крепятся с помощью барашков аналогично боковым упорам спинки. Боковые упоры позволяют осуществлять регулировку ширины сиденья.

Столик регулируемый для опор функциональных* (рис. 9)

Столик представляет собой столешницу (1) с боковыми направляющими и основание на колесах (2). Столешница способна изменять угол своего наклона с помощью барашков (3). Связанные с ней боковины (4) перемещаются вдоль боковин основания (5), позволяя таким образом регулировать высоту всего столика с помощью барашков (6). С одной из сторон столика также располагается деревянный короб для вещей, фиксирующийся на боковине основания барашками (6).

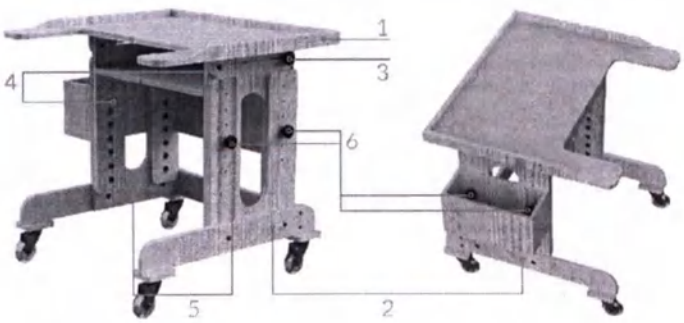

Рис. 9 – Конструкция столика регулируемого для опор функциональных

* принадлежность (наличие в комплекте см. в табл. на стр. 20)

ООО ЦИРМИ INFO@CIRMI.RU WWW.GOSZDRAVNADZOR.RU

6. Эксплуатация изделия

Ввод в эксплуатацию:

» Не рекомендуется размещать пользователя в опоре в состоянии беспокойства или плача.

» Перед размещением пользователя в опоре проведите предварительную подготовку в виде массажа и растяжки.

» При наличии контрактур суставы пользователя зафиксируйте ортезами.

» На ноги пользователя необходимо надевать обувь. Рекомендует использовать ортопедическую обувь.

Порядок эксплуатации:

» Пользователь должен размещаться в опоре ровно, конечности пользователя должны располагаться симметрично относительно туловища.

» Одежда пользователя не должна образовывать складки при высаживании на опору.

» Первоначально размещайте пользователя в горизонтальном положении, постепенно увеличивая время пребывания пользователя в опоре и угол наклона спинки и подножки (вплоть до сидячего положения).

» Если пользователь уже может самостоятельно удерживаться в сидячем положении, то вы можете в соответствии с рекомендациями врача постепенно расслаблять жилетик, а также грудные и бедренные ремни и ремни для голеней, рук и головы.

» Проконсультируйтесь с лечащим врачом для подбора необходимых для пользователя упражнений, их интенсивности, а также оптимального времени пребывания пользователя в опоре.

ООО ЦИРМИ INFO@CIRMI.RU WWW.GOSZDRAVNADZOR.RU

Для размещения пользователя в опоре руководствуйтесь следующими шагами:

1. Установите опору на ровную поверхность.
2. Настройте высоту опоры.
3. Отрегулируйте углы наклона спинки и подножки.
4. Расстегните все фиксирующие ремни на опоре.
5. Разместите пользователя в опоре и зафиксируйте его с помощью жилетика и/или грудного ремня, а также бедренного ремня.
6. Настройте положение абдуктора под пользователя.
7. Отрегулируйте высоту подножки под пользователя.
8. Отрегулируйте положение фиксаторов стоп и закрепите ноги пользователя с помощью ремешков фиксаторов стоп и с помощью ремней для голеней.
9. Настройте положение боковых упоров спинки.
10. Настройте положение боковых упоров сиденья при их наличии (наличие боковых упоров в комплекте см. в таблицу на стр. 20-21).
11. Настройте подголовник под пользователя и закрепите голову пользователя с помощью ремня для головы.
12. Отрегулируйте подлокотники со столиком и закрепите руки пользователя с помощью ремня для рук.

ВНИМАНИЕ! Регулировку угла наклона спинки (или подножки) рекомендуется осуществлять вдвоём для удержания спинки (или подножки) от падения:
» первый – удерживает и изменяет угол наклона спинки (или подножки);
» второй – ослабляет и затягивает барашки.

ООО ЦИРМИ INFO@CIRMI.RU WWW.GOSZDRAVNADZOR.RU

Изменение положения опоры:

Опора имеет два основных положения: сидя и лёжа.

Для перевода опоры в положение лёжа (рис. 1 и 9) необходимо настроить подножку (3) и спинку (5) в положение параллельное сиденью с помощью барашков, указанных выше.

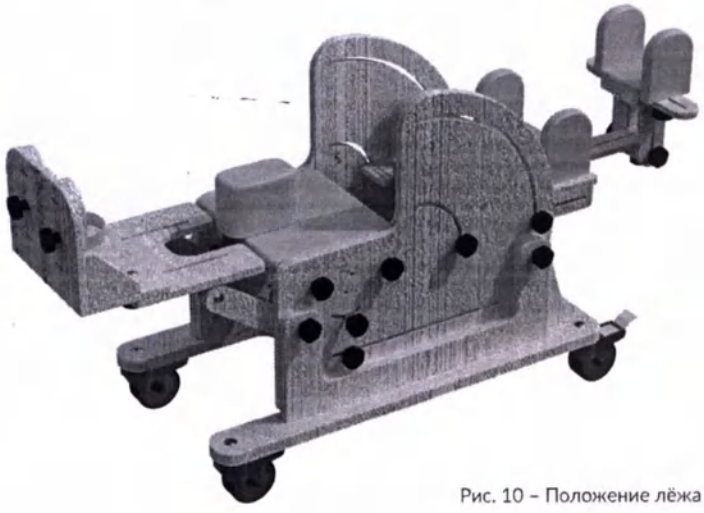

Рис. 10 – Положение лёжа

ООО ЦИРМИ INFO@CIRMI.RU WWW.GOSZDRAVNADZOR.RU

7. Технические характеристики

Типоразмеры опор

Данная опора изготавливается в пяти типоразмерах. Габаритные характеристики для опор разных типоразмеров (допуск ±5 мм).

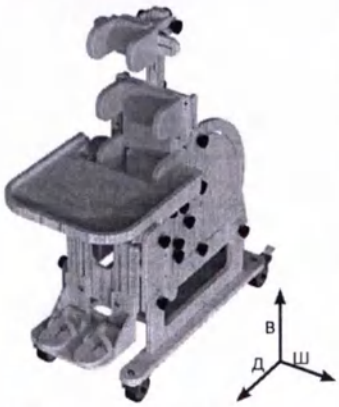

Рис. 11 – Определение габаритных размеров

	Размер 1	Размер 2	Размер 3	Размер 4	Размер 5
Длина в положении сидя*, мм	785	885	940	990	1100
Ширина в положении сидя со столиком*, мм	430	480	520	560	660
Ширина в положении сидя без столика*, мм	380	440	480	520	620
Высота в положении сидя с подголовником*, мм	860-990	935-1095	1005-1165	1175-1330	1345-1505
Высота в положении сидя без подголовника*, мм	640-770	695-845	775-925	945-1095	1055-1205
Длина в положении лёжа max*, мм	1185	1335	1540	1805	1915
Ширина в положении лёжа max*, мм	405	455	485	525	625
Высота в положении лёжа max*, мм	720	720	735	815	845
Макс. масса пользователя, кг (допустимая нагрузка 1кг≈10Н)	35	45	60	75	90
Масса опоры, допуск ±1,5кг	17,8	19,8	22,9	25,5	28,7

* Значения указаны без учёта метизов. Подножка со стоподержателями сложена в положении сидя.

ООО ЦИРМИ INFO@CIRMI.RU WWW.GOSZDRAVNADZOR.RU

Функциональные размеры опоры (допуск ±5 мм, ±2 градуса)

	Размер 1	Размер 2	Размер 3	Размер 4	Размер 5
Высота от сиденья до пола, мм	330 - 450	330 - 480	350 - 540	410 - 560	440 - 650
Высота от сиденья до фиксаторов стоп, мм	160 - 310	160 - 350	180 - 425	180 - 530	180 - 590
Ширина сиденья, мм	270	320	360	400	500
Глубина сиденья, мм	100 - 310	110 - 360	110 - 390	120 - 390	150 - 480
Регулировка вылета поясничного упора, мм	50				
Угол наклона спинки,** град	0 - 90				
Ширина спинки, мм	160 - 270	200 - 320	240 - 360	250 - 400	250 - 500
Высота спинки (от нижнего до верхнего края), мм	300	340	400	590	590
Регулировка вылета подголовника, мм	70				
Высота подлокотников от сиденья, мм	30 - 230	30 - 260	60 - 340	60 - 370	60 - 460
Расстояние от спинки до внутреннего края столика, мм	60 - 230	60 - 240	80 - 360	100 - 360	100 - 540
Угол наклона подножки, град	0 - 90				
Угол наклона столешницы относительно спинки, град	60 - 120				

** При необходимости ограничения до состояния полулежа, опора может изготавливаться с углом наклона 0-45

ООО ЦИРМИ INFO@CIRMI.RU WWW.GOSZDRAVNADZOR.RU

8. Обзор и технические характеристики принадлежностей

Настоящее руководство описывает полную комплектацию опоры со всеми принадлежностями, но в зависимости от комплектации опора может включать в себя только часть принадлежностей либо вообще не включать принадлежности: Большая спинка, Анатомический подголовник, Столик регулируемый для опор функциональных, Лестница для опор функциональных, Боковой упор (4 шт.).
На этапе комплектации в таблицу ниже заносятся отметки, указывающие на конкретные принадлежности, которые будут входить в комплект поставки.

Технические характеристики принадлежностей (допуск ±5 мм)

Столик регулируемый для опор функциональных

	Габ. размеры, Д x Ш x В, мм	Угол наклона столешницы, град	Масса, допуск ±1,5, кг
Размер 1	600 x 750 x 640-960		16,0
Размер 2	600 x 800 x 640-960		16,1
Размер 3	600 x 800 x 640-960	0-90	16,4
Размер 4	700 x 915 x 700-980		20,1
Размер 5	700 x 1015 x 730-1010		22,2

ООО ЦИРМИ INFO@CIRMI.RU WWW.GOSZDRAVNADZOR.RU

Большая спинка*

	Размер 1	Размер 2	Размер 3	Размер 4	Размер 5
Габ. размеры, Д x Ш x В, мм	70 x 270 x 490	70 x 310 x 570	70 x 360 x 680	70 x 400 x 750	70 x 500 x 810
Масса, допуск ±0,1, кг	1,2	1,3	1,45	1,75	1,9

* При использовании большой спинки высота опоры уменьшится на 30 мм – для типоразмера 1, увеличится на 30 мм – для типоразмера 2, на 100 мм – для типоразмера 3, уменьшится на 50 мм – для типоразмера 4, уменьшится на 30 мм – для типоразмера 5

Анатомический подголовник

Габ. размеры, Д x Ш x В, мм	205 x 280 x 110
Масса, допуск ±0,1, кг	1,7

Лестница для опор функциональных

Габ. размеры, Д x Ш x В, мм	600 x 550 x 1285	600 x 550 x 1485	600 x 550 x 1585
Масса, допуск ±1,0, кг	12,7	13,1	14,0

Боковой упор

Габ. размеры, Д x Ш x В, мм	90 x 50 x 155
Масса, допуск ±0,05, кг	0,1

ООО ЦИРМИ INFO@CIRMI.RU WWW.GOSZDRAVNADZOR.RU

9. Комплект поставки

В состав комплекта входят следующие компоненты:

- » Опора для сидения «Хома» исп.2 (типоразмер, см. стр. 1) – 1 шт.
- » Индивидуальная упаковка – 1 шт.
- » Руководство по эксплуатации (паспорт) – 1 шт.
- » Принадлежности (см. таблицу на стр. 20-21)

ООО ЦИРМИ INFO@CIRMI.RU WWW.GOSZDRAVNADZOR.RU

10. Транспортирование и хранение

Изделие должно транспортироваться в транспортной таре. Транспортную тару с изделием можно перевозить любыми крытыми транспортными средствами в соответствии с правилами перевозки грузов, действующими на каждом виде транспорта.

Размещение и крепление тары в транспортных средствах должно обеспечивать её устойчивое положение, исключая возможность смещения и ударов её о другие тары и о стенки транспортных средств. При транспортировании тару не кантовать.

Условия транспортирования изделия в части воздействия климатических факторов должны соответствовать условиям хранения 5 по ГОСТ 15150-69.

Эксплуатационное транспортирование изделия следует осуществлять в упаковке изготовителя и условиях не жестче условий эксплуатации изделий категории 2 по ГОСТ 15150-69.

Изделие должно храниться в упаковке изготовителя. На время хранения допускается упакованные изделия размещать в транспортной таре. Изделие следует хранить на стеллажах склада на расстоянии не менее 1 м от нагревательных приборов в местах, защищённых от агрессивных сред.

Условия хранения изделия в части воздействия климатических факторов должны соответствовать условиям хранения 2 по ГОСТ 15150-69.

ООО ЦИРМИ INFO@CIRMI.RU WWW.GOSZDRAVNADZOR.RU

11. Техническое обслуживание и уход

Рекомендуется проводить техническое обслуживание изделия непосредственно пред вводом в эксплуатацию, а также в период эксплуатации по необходимости для выявления неисправностей и предупреждения отказов изделия.

Пренебрежение данными рекомендациями и небрежный уход могут привести к сокращению срока службы изделия.

Порядок проведения технического обслуживания:

1. Провести внешний осмотр.
2. Проверить состояние и целостность изделия.
3. Проверить состояние соединений (при необходимости произвести их подтяжку или замену).
4. Удалить загрязнения. Периодически производить дезинфекцию наружных поверхностей по МУ-287-113 раствором 3% перекиси водорода по ГОСТ 177 с добавлением 0,5% моющего средства по ГОСТ 25644.

ВНИМАНИЕ! Запрещается погружать изделие или части изделия в воду.
Запрещается подвергать изделие нагрузкам выше описанных в технических характеристиках.

ООО ЦИРМИ INFO@CIRMI.RU WWW.GOSZDRAVNADZOR.RU

12. Сведения о маркировке

Маркировка изделия соответствует требованиям ГОСТ Р 50444 и содержит:
- наименование, адрес предприятия-изготовителя и его товарный знак;
- наименование изделия;
- обозначение ТУ;
- заводской номер;
- дата выпуска;
- срок службы изделия;
- номер и дата регистрационного удостоверения.

Маркировка наносится на накладной элемент, прикрепляемый к опоре (этикетка).

Маркировка транспортной тары изделия соответствует ГОСТ 14192-96 и содержит:
- манипуляционные знаки: «Беречь от влаги», «Хрупкое. Осторожно».

Наименования грузоотправителя и грузополучателя с их адресами наносит транспортная компания в случае необходимости.

ООО ЦИРМИ INFO@CIRMI.RU WWW.GOSZDRAVNADZOR.RU

13. Гарантийные обязательства

Изготовитель гарантирует соответствие опоры требованиям ТУ 32.50.22-032-59261486-2022 при соблюдении правил эксплуатации, хранения, транспортировки, указанных в настоящем руководстве по эксплуатации.

Условием исполнения гарантийных обязательств является наличие на изделии маркировки с его серийным номером.

Изготовитель не несёт ответственности за поломку изделия, которая явилась результатом неправильного использования или изменения конструкции изделия.

Гарантийный срок хранения – 24 месяца с даты изготовления при соблюдении требований к хранению, указанных в настоящем руководстве по эксплуатации.

Гарантийный срок эксплуатации – от 18 до 24 месяцев с даты поставки изделия, в зависимости от условий заключённого государственного контракта и при соблюдении правил эксплуатации, указанных в настоящем руководстве. При продаже в розничной сети гарантийный срок эксплуатации составляет 18 месяцев со дня получения изделия потребителем при соблюдении правил эксплуатации, указанных в настоящем руководстве.

Срок службы устройства составляет 3 года при соблюдении правил эксплуатации, указанных в настоящем руководстве.

Гарантийные обязательства не распространяются на:

- повреждения изделия в результате использования изделия не по назначению;
- повреждения изделия в результате удара или падения;
- повреждения изделия в результате ремонта или модификации изделия лицами, не уполномоченными изготовителем;
- повреждения изделия в результате нарушения правил и условий эксплуатации, технического обслуживания, транспортировки или хранения.

ООО ЦИРМИ INFO@CIRMI.RU WWW.GOSZDRAVNADZOR.RU

14. Сведения об утилизации

По истечении срока службы или порче изделия, исключающих возможность ремонта, необходимо провести дезинфекцию изделия и его утилизацию, согласно нормам СанПиН 2.1.3684-21.

15. Свидетельство о приемке

Опора для сидения «Хома» исп.2 соответствует всем требованиям ТУ 32.50.22-032-59261486-2022 и признана годной к эксплуатации.

Дата изготовления: .....

Заводской (или серийный) номер: .....

Отметка о приёмке: .....

Подпись продавца*: .....
*ставится только при розничной продаже

С условиями гарантии ознакомлен, изделие проверено, претензий к комплектации, внешнему виду не имею.

Подпись покупателя: .....

Дата: .....

ООО ЦИРМИ INFO@CIRMI.RU WWW.GOSZDRAVNADZOR.RU

16. Гарантийный талон

Наименование изделия: Опора для сидения «Хома» исп.2

Дата изготовления: .....

Заводской (или серийный) номер: .....

Дата покупки: .....

Владелец: .....

Адрес: .....

Телефон: .....

Дата отправки на ремонт: .....

Отметка о ремонте: .....

Подпись должностного лица предприятия, ответственного за приёмку после ремонта: .....

Изделие проверено, претензий к комплектации, внешнему виду не имею.

Подпись покупателя: .....

Дата получения после ремонта: .....

Гарантия на отремонтированное изделие составляет 6 месяцев с момента получения изделия из ремонта. Если гарантийный срок с момента приобретения изделия составляет более 6 месяцев, то гарантия исчисляется по большему сроку. Также гарантийный срок увеличивается на время нахождения изделия в ремонте. Ремонт изделия во время гарантийного срока осуществляется бесплатно.

ООО ЦИРМИ INFO@CIRMI.RU WWW.GOSZDRAVNADZOR.RU

ООО ЦИРМИ INFO@CIRMI.RU WWW.GOSZDRAVNADZOR.RU

КРУСТ

Возвращаем возможности

Является медицинским изделием

ООО «КРУСТ»

Изготовитель: 620100, РФ, г. Екатеринбург
ул. Луначарского, д. 221, оф. 2

Офис: 143402, РФ, г. Красногорск
Бульвар Строителей, д. 4, стр. 1, БЦ «Кубик»

e-mail: info@krust.ru
тел.: 8 (800) 505-02-85 – отдел тех. поддержки
тел.: 8 (495) 109-06-03 – головной офис (Москва)
тел.: 8 (343) 302-10-22 – офис Екатеринбург

www.krust.ru
www.dostupsreda.ru

ООО ЦИРМИ INFO@CIRMI.RU WWW.GOSZDRAVNADZOR.RU

Всего прошито, пронумеровано
и скреплено печатью
30 (тридцать) листа(ов)

Грибанов С.А. Ф.И.О.

личная подпись

Общество с ограниченной ответственностью «КРУСТ» Российская Федерация Екатеринбург ОГРН 1026601768401

ООО ЦИРМИ INFO@CIRMI.RU WWW.GOSZDRAVNADZOR.RU

КРУСТ

Возвращаем возможности

Руководство
по эксплуатации
(паспорт)

Опоры для лежания, стояния, сидения, ползания и ходьбы для детей-инвалидов «КРУСТ» по ТУ 32.50.22-032-59261486-2022

Вариант исполнения:

опора для сидения **«Дикобраз»**

- ТИПОРАЗМЕР 1
- ТИПОРАЗМЕР 2
- ТИПОРАЗМЕР 3

Исполнение узла регулировки наклона спинки

- БЛОКИРУЕМАЯ ГАЗОВАЯ ПРУЖИНА
- НАПРАВЛЯЮЩИЕ С БАРАШКАМИ

ООО ЦИРМИ INFO@CIRMI.RU WWW.GOSZDRAVNADZOR.RU

Содержание

1.	Общие сведения и назначение изделия	3
2.	Относительные медицинские противопоказания	5
3.	Показания к применению	5
4.	Правила безопасности при эксплуатации опоры	6
5.	Конструкция опоры	8
6.	Эксплуатация изделия	14
7.	Технические характеристики	18
8.	Обзор и технические характеристики принадлежностей	20
9.	Комплект поставки	22
10.	Транспортирование и хранение	23
11.	Техническое обслуживание и уход	24
12.	Сведения о маркировке	25
13.	Гарантийные обязательства	26
14.	Сведения об утилизации	26
15.	Свидетельство о приемке	27
16.	Гарантийный талон	28

ООО ЦИРМИ INFO@CIRMI.RU WWW.GOSZDRAVNADZOR.RU

1. Общие сведения и назначение изделия

Опора для сидения «Дикобраз» – предназначена для поддержания правильного положения тела, коррекции патологических поз, постепенной адаптации кровеносной системы и внутренних органов пользователя к нагрузкам в условиях положения сидя при проведении реабилитационных мероприятий.
Дополнительно опора имеет возможность плавного перевода пользователя из горизонтального положения (положение лёжа).
Тело пользователя фиксируется с помощью регулируемого по высоте и обхвату жилетика, бедренного, грудного, голенных ремней, а также регулируемых по длине ремней фиксации рук и головы с застёжками, которые крепятся к каркасу опоры в требуемом месте.
Опора имеет ручки для её перемещения. При отсутствии необходимости в проведении игровых упражнений столик демонтируется. При отсутствии необходимости в поддержании головы подголовник демонтируется.
Опора может использоваться как в медицинских учреждениях и учреждениях социальной опеки, так и в домашних условиях.

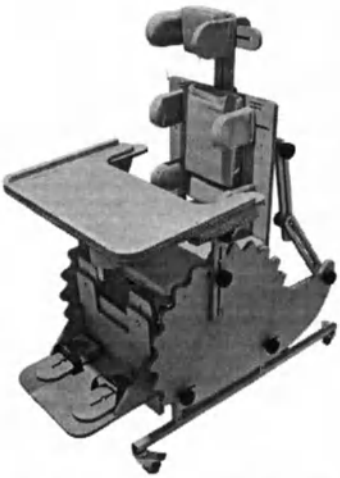

Рис. 1 – Фотографическое изображение общего вида опоры

ВНИМАНИЕ! Перед началом использования изделия внимательно изучите настоящее руководство по эксплуатации. Возможность применения изделия для пользователя требует обязательной консультации с лечащим врачом. Необходимый срок использования опоры, упражнения и их интенсивность должны подбираться лечащим врачом для каждого пользователя индивидуально.

ООО ЦИРМИ INFO@CIRMI.RU WWW.GOSZDRAVNADZOR.RU

Вид контакта с организмом человека: кратковременный контакт с неповрежденной кожей.

Информация о наличии в медицинском изделии лекарственного средства для медицинского применения, материалов животного и (или) человеческого происхождения: не относится к изделию.

Информация о стерильном состоянии медицинского изделия, методе его стерилизации и о порядке действий в случае нарушения стерильной упаковки (если медицинское изделие поставляется в стерильном виде) или, если медицинское изделие поставляется нестерильным, указание на необходимость его стерилизации перед использованием: не относится к изделию.

Информация о природе, типе, а также (при необходимости) об интенсивности и распределении излучения (электромагнитное, ионизирующее, иное) медицинского изделия и способах защиты потребителей и третьих лиц от непреднамеренного излучения в процессе эксплуатации медицинского изделия (если медицинское изделие создает опасный или потенциально опасный уровень излучения при использовании по назначению): не относится к изделию.

Информация о мерах предосторожности, предпринимаемых в случае риска электромагнитных помех, создаваемых медицинским изделием для других медицинских изделий, оборудования и средств связи при проведении и оценке результатов диагностики, лечения или при его применении по назначению (например, электромагнитное излучение медицинского изделия, оказывающее влияние на другое оборудование): не относится к изделию.

Предупреждения и (или) меры предосторожности, предпринимаемые потребителем при применении медицинского изделия, содержащего лекарственное средство для медицинского применения, материал животного и (или) человеческого происхождения, материалы, которые являются канцерогенными, мутагенными или токсичными, возможное выделение или вымывание которых приводит к сенсибилизации, аллергической реакции или отрицательно влияет на репродуктивную функцию: не относится к изделию.

ООО ЦИРМИ INFO@CIRMI.RU WWW.GOSZDRAVNADZOR.RU

2. Относительные медицинские противопоказания

Наличие у пользователя эпилептических припадков с нарушением сознания, резистентных к терапии.

3. Показания к применению

Стойкие выраженные нарушения нейромышечных, скелетных и связанных с движением (статодинамических) функций, приводящие к нарушениям позы в положении сидя, вследствие:

- Заболеваний, последствий травм центральной нервной системы.
- Заболеваний, последствий травм периферической нервной системы.
- Заболеваний, последствий травм и деформаций нижних конечностей, таза и позвоночника.

ООО ЦИРМИ INFO@CIRMI.RU WWW.GOSZDRAVNADZOR.RU

4. Правила безопасности при эксплуатации опоры

Если изделие находилось при температуре ниже +10°С, то перед эксплуатацией оно должно быть выдержано в помещении при температуре окружающего воздуха плюс (20 ± 5)°С не менее 12 часов в упаковке. Распаковать изделие и проверить целостность покрытия. Проверить комплектацию.

Для эксплуатации изделия предъявляются следующие условия:	» температура от +10 до +35°С; » относительная влажность не более 80% при +25°С; » остальные требования – по ГОСТ 15150-69 (УХЛ 4.2).

Изделие не является стойким к возгоранию.

При эксплуатации изделия держите его на расстоянии не менее 1 м от кухонных нагревательных приборов и зажигательных приборов с открытым пламенем.

ООО ЦИРМИ INFO@CIRMI.RU WWW.GOSZDRAVNADZOR.RU

При использовании опоры требуется соблюдать меры безопасности, изложенные в настоящем руководстве.

- Опора предназначена для использования исключительно в помещении.
- Место для использования опоры необходимо выбирать таким образом, чтобы со всех сторон к ней был подход.
- Перед каждой эксплуатацией опоры проверьте все соединения на прочность, а также наличие всех креплений. При необходимости подтяните барашки.
- При обнаружении повреждений, не позволяющих выполнять функции опоры, указанные в настоящем руководстве, эксплуатация опоры запрещена.
- В случае обнаружения неисправности не пытайтесь исправить самостоятельно, обратитесь к поставщику изделия.
- Перед размещением пользователя на опоре необходимо зафиксировать колёса тормозами;
- Соблюдайте порядок эксплуатации при размещении пользователя в опоре.
- Запрещается любыми способами перемещать опору с находящимся на ней пользователем.
- Рама с колёсами опоры не предназначена для преодоления порогов, лестниц и других препятствий. Колёса опоры служат для облегчения перемещения опоры без нагрузки;
- Не оставляйте пользователя в опоре без присмотра.
- В случае негативных реакций у пользователя (потеря сознания, появление ушибов, побледнение кожи и т.д.), немедленно снимите пользователя с опоры. Решение о дальнейшем использовании опоры пользователем принимает лечащий врач.
- Опора поставляется в собранном виде, не рекомендуется самостоятельно разбирать изделие.

ООО ЦИРМИ INFO@CIRMI.RU WWW.GOSZDRAVNADZOR.RU

5. Конструкция опоры

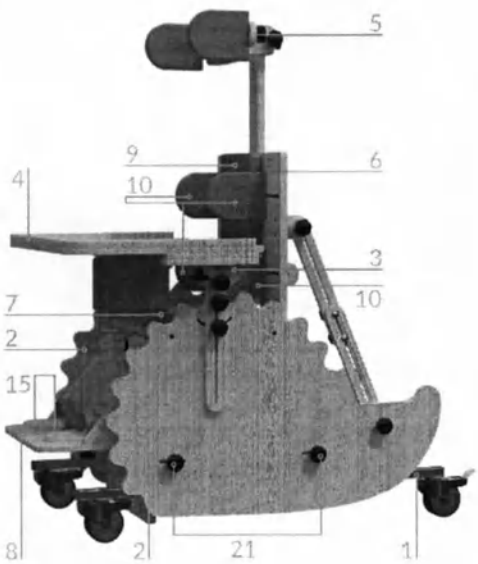

Рис. 2 – Общий вид опоры

Опора (см. рис. 2) состоит из основания (1) на колёсах и двух боковин (2), к которым крепятся подлокотники (3) со столиком (4) и ложе.
Ложе состоит из нескольких основных элементов: подголовника (5), спинки (6), сиденья (7) и подножки (8).
Каждое колесо снабжено тормозом для фиксации опоры на одном месте.

Подлокотники (рис. 3)

На боковинах закреплены подлокотники, которые служат для упора рук пользователя.
Дополнительно зафиксировать руки пользователя можно с помощью ремня для фиксации рук, который крепится к подлокотникам или к столику.
Подлокотник (1) регулируется по наклону с помощью барашка (2).
Используя барашки (3) можно изменить высоту и угол наклона направляющей (4), к которой крепится подлокотник (1), а также вылет самого подлокотника.

ООО ЦИРМИ INFO@CIRMI.RU WWW.GOSZDRAVNADZOR.RU

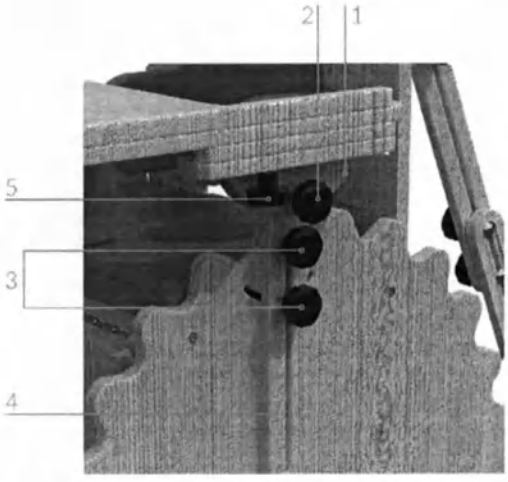

Рис. 3 – Регулировка подлокотника

Столик (рис. 3)

На подлокотники можно установить один из трёх видов столиков: стандартный столик с плоской поверхностью, столик с ванночкой (наличие столика с ванночкой в комплекте поставки см. в табл. на стр. 20-21) или столик с тренажёрами (наличие столика с тренажёрами в комплекте поставки см. в табл. на стр. 20-21).

Для того, чтобы закрепить любой из вышеперечисленных столиков на подлокотниках (1), необходимо использовать барашек (5).
Настроить угол наклона столика можно с помощью барашка (2).
Также столик можно полностью демонтировать с помощью барашков (5).

ООО ЦИРМИ INFO@CIRMI.RU WWW.GOSZDRAVNADZOR.RU

Подголовник (рис. 4 и 5)

Есть возможность установки подголовников двух типов: стандартный подголовник с боковыми упорами, анатомический подголовник (наличие анатомического подголовника в комплекте см. в табл. на стр. 20-21).

Подголовник с боковыми упорами фиксирует голову пользователя при помощи мягких упоров. Анатомический подголовник регулируется под голову пользователя. Совместно с подголовниками можно использовать ремень для фиксации головы. Для изменения вылета и угла наклона подголовника (1) используйте барашки (2). Для регулировки высоты подголовника используйте барашки (17, см. рис. 5). Для подголовника с боковыми упорами можно отрегулировать положение боковых упоров (3) с помощью барашков (4). При наличии анатомического подголовника в комплектации, необходимо открутить и извлечь барашки (2), установить подголовник, а также обратно продеть данные барашки и зафиксировать их. Положения сочленений анатомического подголовника регулируются усилием рук и настраиваются под голову пользователя. При необходимости изменения сопротивления можно ослабить или затянуть болты в звеньях анатомического подголовника.

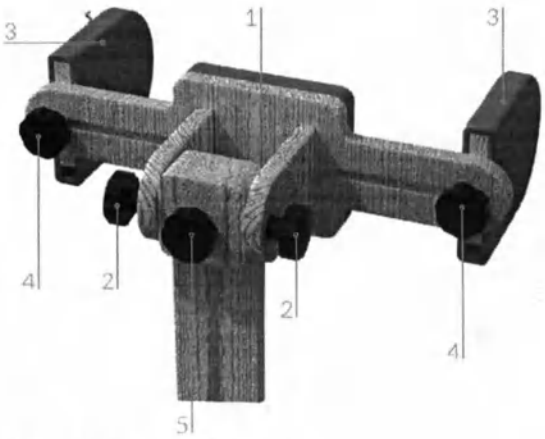

Рис. 4 – Регулировка подголовника

ООО ЦИРМИ INFO@CIRMI.RU WWW.GOSZDRAVNADZOR.RU

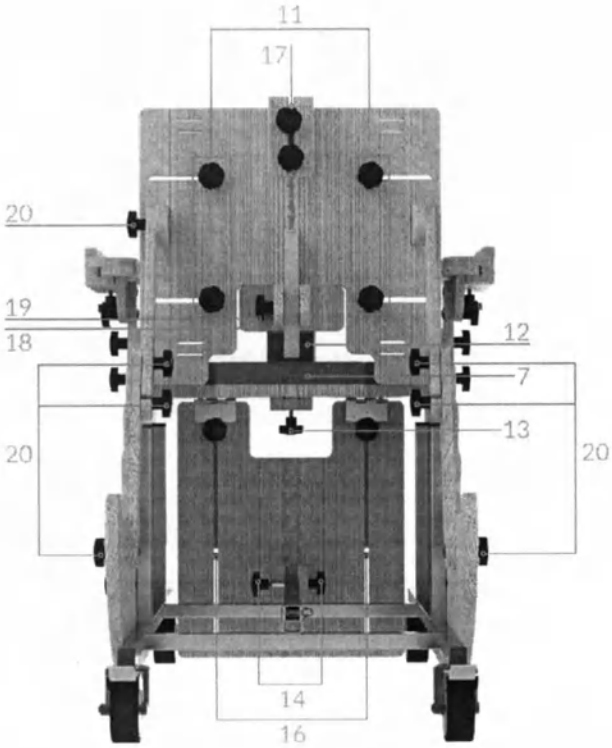

Рис. 5 – Регулировка спинки, сиденья и подножки

Спинка (рис. 2 и 5)

Спинка имеет мягкую подушку (9). С боков спинки установлены съёмные боковые упоры (10). Тело пользователя фиксируется с помощью грудного ремня и жилетика с застёжками.

Для регулировки боковых упоров (10) по расстоянию между собой используйте барашки (11).

Для регулировки вылета, высоты и угла наклона поясничного упора (18) используйте барашек (19).

Регулировка угла наклона спинки (6) осуществляется с помощью барашков (20).

ООО ЦИРМИ INFO@CIRMI.RU WWW.GOSZDRAVNADZOR.RU

Сиденье (рис. 5)

Представляет собой горизонтальную поверхность с мягкой подушкой. На сиденье устанавливается абдуктор для разведения ног. Тело пользователя фиксируется с помощью бедренного ремня с застёжкой.

Для регулировки глубины сиденья (7) используйте абдуктор (12) и барашек (13), а также поясничный упор, описанный в узле спинки. При необходимости достижения максимальной глубины сиденья демонтируйте абдуктор (12).

Регулировка высоты и угла наклона сиденья (7) осуществляется с помощью барашков (21) на боковинах (5).

При включении в комплект поставки боковых упоров (наличие боковых упоров в комплекте см. в табл. на стр. 20-21) стандартное сиденье имеет исполнение с прорезями, в которых они крепятся с помощью барашков аналогично боковым упорам спинки. Боковые упоры позволяют осуществлять регулировку ширины сиденья.

Подножка (рис. 2 и 5)

Для регулировки угла наклона подножки используйте барашки (14).

Для регулировки вылета и расстояния между собой фиксаторов стоп (15) используйте барашки (16).

ООО ЦИРМИ INFO@CIRMI.RU WWW.GOSZDRAVNADZOR.RU

Столик регулируемый для опор функциональных* (рис. 6)

Столик представляет собой столешницу (1) с боковыми направляющими и основание на колесах (2). Столешница способна изменять угол своего наклона с помощью барашков (3). Связанные с ней боковины (4) перемещаются вдоль боковин основания (5), позволяя таким образом регулировать высоту всего столика с помощью барашков (6). С одной из сторон столика также располагается деревянный короб для вещей, фиксирующийся на боковине основания барашками (6).

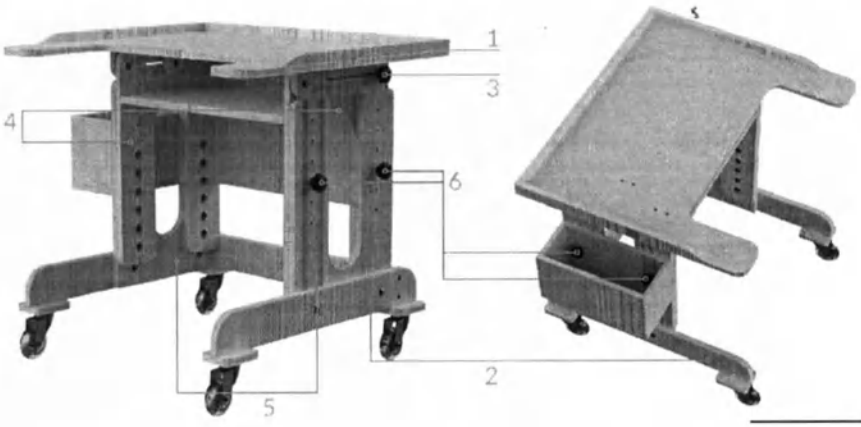

Рис. 6 – Конструкция столика регулируемого для опор функциональных

* принадлежность (наличие в комплекте см. в табл. на стр. 21)

ООО ЦИРМИ INFO@CIRMI.RU WWW.GOSZDRAVNADZOR.RU

6. Эксплуатация изделия

Ввод в эксплуатацию:

» Не рекомендуется размещать пользователя в опоре в состоянии беспокойства или плача.

» Перед размещением пользователя в опоре проведите предварительную подготовку в виде массажа и растяжки.

» При наличии контрактур суставы пользователя зафиксируйте ортезами.

» На ноги пользователя необходимо надевать обувь. Рекомендует использовать ортопедическую обувь.

Порядок эксплуатации:

» Пользователь должен размещаться в опоре ровно, конечности пользователя должны располагаться симметрично относительно туловища.

» Одежда пользователя не должна образовывать складки при высаживании на опору.

» Первоначально размещайте пользователя в горизонтальном положении, постепенно увеличивая время пребывания пользователя в опоре и угол наклона спинки и подножки (вплоть до сидячего положения).

» Если пользователь уже может самостоятельно удерживаться в сидячем положении, то вы можете в соответствии с рекомендациями врача постепенно расслаблять жилетик, а также грудные и бедренные ремни и ремни для голеней, рук и головы.

» Проконсультируйтесь с лечащим врачом для подбора необходимых для пользователя упражнений, их интенсивности, а также оптимального времени пребывания пользователя в опоре.

ООО ЦИРМИ INFO@CIRMI.RU WWW.GOSZDRAVNADZOR.RU

Для размещения пользователя в опоре руководствуйтесь следующими шагами:

1. Установите опору на ровную поверхность и зафиксируйте тормоза колёс.
2. Установите необходимую высоту и угол наклона сиденья.
3. Отрегулируйте угол наклона спинки и подножки.
4. Отрегулируйте поясничный упор.
5. Расстегните все фиксирующие ремни на опоре.
6. Разместите пользователя в опоре и зафиксируйте его с помощью жилетика и/или грудного ремня, а также бедренного ремня.
7. Настройте положение абдуктора под пользователя.
8. Настройте положение боковых упоров сиденья (при их наличии) и боковых упоров спинки.
9. Отрегулируйте положение фиксаторов стоп.
10. Зафиксируйте ноги пользователя с помощью ремешков фиксаторов стоп и ремней для голеней.
11. Настройте подголовник под пользователя и закрепите голову пользователя с помощью ремня для головы.
12. Настройте столик под пользователя и закрепите руки пользователя с помощью ремня для рук.

ВНИМАНИЕ! Регулировку угла наклона спинки (или подножки) рекомендуется осуществлять вдвоём для удержания спинки (или подножки) от падения:
» первый – удерживает и изменяет угол наклона спинки (или подножки);
» второй – ослабляет и затягивает барашки.

ООО ЦИРМИ INFO@CIRMI.RU WWW.GOSZDRAVNADZOR.RU

Изменение положения опоры

Опора имеет два основных положения: сидя и лёжа (рис. 7).

Положение «Сидя»

Положение «Лёжа»

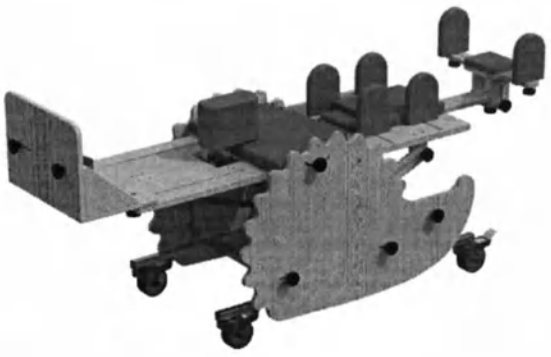

Рис. 7 – Возможные положения опоры

ООО ЦИРМИ INFO@CIRMI.RU WWW.GOSZDRAVNADZOR.RU

Приведение опоры в положение «Лёжа» производится из положения «Сидя» согласно следующим шагам:

1. Демонтируйте подлокотники полностью выкрутив крепёж (3) (см. рис. 3), состоящий из болтов, шайб и барашков.

2. Ослабив барашки (20) (см. рис. 5) опустите спинку так, чтобы она лежала в горизонтальной плоскости. Закрутите барашки (20). При наличии блокируемой газовой пружины вместо барашков (20) необходимо нажать педаль сзади опоры и одновременно установить нужное положение, затем - зафиксировать результат, отпуская педаль.

3. Ослабив барашки (14) (см. рис. 5) поднимите подножку так, чтобы она лежала в горизонтальной плоскости. Закрутите барашки (14).

4. Для возвращения в положение сидя выполните шаги 2 и 3, вернув при этом спинку и подножку в положение перпендикулярное горизонтальной плоскости.

Допускается фиксировать спинку и подножку в промежуточных положениях между «Сидя» и «Лёжа» при необходимости.

ООО ЦИРМИ INFO@CIRMI.RU WWW.GOSZDRAVNADZOR.RU

7. Технические характеристики

Типоразмеры опор

Данная опора изготавливается в трех типоразмерах. Габаритные характеристики для опор разных типоразмеров (допуск ±5 мм).

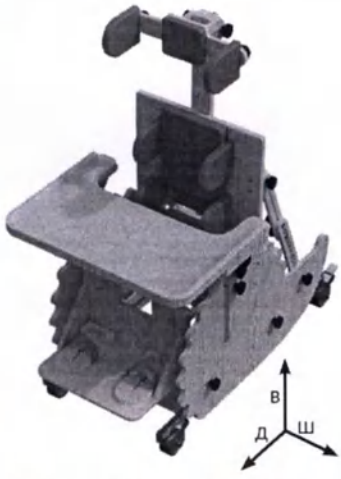

Рис. 8 – Определение габаритных размеров

	Размер 1	Размер 2	Размер 3
Длина в положении сидя, мм	890	980	1050
Ширина в положении сидя*, мм	520	520	660
Высота в положении сидя с подголовником*, мм	820 - 1210	880 - 1300	1030 - 1530
Высота в положении сидя без подголовника*, мм	740 - 920	800 - 1000	950 - 1200
Длина в положении лёжа*, мм	1420	1635	1800
Ширина в положении лёжа*, мм	430	430	530
Высота в положении лёжа*, мм	630 - 810	650 - 850	700 - 950
Макс. масса пользователя, кг (допустимая нагрузка 1кг≈10Н)	45	65	90
Масса опоры, допуск ±2,5 кг	19,2	20,4	22

* Габаритные размеры указаны без учёта столика. При наличии столика ширина опоры равна ширине столика из принадлежностей. Значения указаны без учёта метизов.

ООО ЦИРМИ INFO@CIRMI.RU WWW.GOSZDRAVNADZOR.RU

Функциональные размеры опоры (допуск ±5 мм, ±2 градуса)

	Размер 1	Размер 2	Размер 3
Высота от сиденья до пола, мм	400 - 580	400 - 600	450 - 700
Ширина сиденья, мм	400	400	500
Глубина сиденья, мм	30 - 250	100 - 310	165 - 400
Угол наклона спинки, град	90 - 180	90 - 180	90 - 180
Ширина спинки, мм	180 - 400	200 - 400	200 - 500
Высота спинки (от нижнего до верхнего края), мм	340	400	500
Высота спинки с подголовником, мм	420 - 640	480 - 700	580 - 830
Регулировка подголовника по вылету, мм	50	50	50
Угол наклона подножки, град	0 - 90	0 - 90	0 - 90
Высота от сиденья до подножки для стоп, мм	210 - 550	255 - 555	250 - 600
Высота подлокотников от сиденья, мм	80 - 290	80 - 290	90 - 310
Регулировка поясничного упора по вылету, мм	60	60	65
Угол наклона столика относительно спинки, град	35 - 135	35 - 135	45 - 135
Длина столика, мм	410	410	500
Ширина столика, мм	560	560	700

ООО ЦИРМИ INFO@CIRMI.RU WWW.GOSZDRAVNADZOR.RU

8. Обзор и технические характеристики принадлежностей

Настоящее руководство описывает полную комплектацию опоры со всеми принадлежностями, но в зависимости от комплектации опора может включать в себя только часть принадлежностей либо вообще не включать принадлежности: Анатомический подголовник, Боковой упор, Большой столик, Столик с тренажёрами, Столик с ванночкой, Столик регулируемый для опор функциональных.
На этапе комплектации в таблицу ниже заносятся отметки, указывающие на конкретные принадлежности, которые будут входить в комплект поставки.

Технические характеристики принадлежностей (допуск ±5 мм)

Большой столик*

	Размер 1	Размер 2	Размер 3
Габ. размеры, Д x Ш x В, мм	440 x 670 x 50	460 x 670 x 50	500 x 750 x 50
Масса, допуск ±0,2, кг	2,0	2,4	2,65

* При включении в комплект поставки большого столика опора поставляется с ним вместо стандартного. При использовании большого столика ширина опоры увеличится на 110 мм – для типоразмеров 1 и 2, на 50 мм - для типоразмера 3.

Анатомический подголовник

Габ. размеры, Д x Ш x В, мм	205 x 280 x 110
Масса, допуск ±0,1, кг	1,05

ООО ЦИРМИ INFO@CIRMI.RU WWW.GOSZDRAVNADZOR.RU

Столик с ванночкой

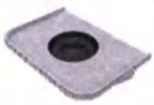

	Размер 1	Размер 2	Размер 3
Габ. размеры, Д x Ш x В, мм	410 x 560 x 65	410 x 560 x 65	500 x 700 x 65
Масса, допуск ±0,2, кг	1,5	1,5	2

Столик регулируемый для опор функциональных

Габ. размеры, Д x Ш x В, мм	600 x 750 x 640-960	700 x 930 x 640-960
Угол наклона столешницы, град	0-90	
Масса, допуск ±1,5, кг	15,35	21,0

Столик с тренажёрами

	Размер 1	Размер 2	Размер 3
Габ. размеры, Д x Ш x В, мм	410 x 560 x 120	410 x 560 x 120	500 x 700 x 150
Масса, допуск ±0,2, кг	1,9	1,9	2,6

Боковой упор (4 шт)

Габ. размеры, Д x Ш x В, мм	90 x 50 x 155
Масса, допуск ±0,05, кг	0,1

ООО ЦИРМИ INFO@CIRMI.RU WWW.GOSZDRAVNADZOR.RU

9. Комплект поставки

В состав комплекта входят следующие компоненты:

- Опора для сидения «Дикобраз» (типоразмер см. стр. 1) – 1 шт.
- Индивидуальная упаковка – 1 шт.
- Руководство по эксплуатации (паспорт) – 1 шт.
- Принадлежности (см. таблицу на стр. 20-21)

ООО ЦИРМИ INFO@CIRMI.RU WWW.GOSZDRAVNADZOR.RU

10. Транспортирование и хранение

Изделие должно транспортироваться в транспортной таре. Транспортную тару с изделием можно перевозить любыми крытыми транспортными средствами в соответствии с правилами перевозки грузов, действующими на каждом виде транспорта.

Размещение и крепление тары в транспортных средствах должно обеспечивать её устойчивое положение, исключая возможность смещения и ударов её о другие тары и о стенки транспортных средств. При транспортировании тару не кантовать.

Условия транспортирования изделия в части воздействия климатических факторов должны соответствовать условиям хранения 5 по ГОСТ 15150-69.

Эксплуатационное транспортирование изделия следует осуществлять в упаковке изготовителя и условиях не жестче условий эксплуатации изделий категории 2 по ГОСТ 15150-69.

Изделие должно храниться в упаковке изготовителя. На время хранения допускается упакованные изделия размещать в транспортной таре. Изделие следует хранить на стеллажах склада на расстоянии не менее 1 м от нагревательных приборов в местах, защищённых от агрессивных сред.

Условия хранения изделия в части воздействия климатических факторов должны соответствовать условиям хранения 2 по ГОСТ 15150-69.

ООО ЦИРМИ INFO@CIRMI.RU WWW.GOSZDRAVNADZOR.RU

11. Техническое обслуживание и уход

Рекомендуется проводить техническое обслуживание изделия непосредственно пред вводом в эксплуатацию, а также в период эксплуатации по необходимости для выявления неисправностей и предупреждения отказов изделия.

Пренебрежение данными рекомендациями и небрежный уход могут привести к сокращению срока службы изделия.

Порядок проведения технического обслуживания:

1. Провести внешний осмотр.
2. Проверить состояние и целостность изделия.
3. Проверить состояние соединений (при необходимости произвести их подтяжку или замену).
4. Удалить загрязнения. Периодически производить дезинфекцию наружных поверхностей по МУ-287-113 раствором 3% перекиси водорода по ГОСТ 177 с добавлением 0,5% моющего средства по ГОСТ 25644.

ВНИМАНИЕ! Запрещается погружать изделие или части изделия в воду.
Запрещается подвергать изделие нагрузкам выше описанных в технических характеристиках.

ООО ЦИРМИ INFO@CIRMI.RU WWW.GOSZDRAVNADZOR.RU

12. Сведения о маркировке

Маркировка изделия соответствует требованиям ГОСТ Р 50444 и содержит:
- наименование, адрес предприятия-изготовителя и его товарный знак;
- наименование изделия;
- обозначение ТУ;
- заводской номер;
- дата выпуска;
- срок службы изделия;
- номер и дата регистрационного удостоверения.

Маркировка наносится на накладной элемент, прикрепляемый к опоре (этикетка).

Маркировка транспортной тары изделия соответствует ГОСТ 14192-96 и содержит:
- манипуляционные знаки: «Беречь от влаги», «Хрупкое. Осторожно».

Наименования грузоотправителя и грузополучателя с их адресами наносит транспортная компания в случае необходимости.

ООО ЦИРМИ INFO@CIRMI.RU WWW.GOSZDRAVNADZOR.RU

13. Гарантийные обязательства

Изготовитель гарантирует соответствие опоры требованиям ТУ 32.50.22-032-59261486-2022 при соблюдении правил эксплуатации, хранения, транспортировки, указанных в настоящем руководстве по эксплуатации.

Условием исполнения гарантийных обязательств является наличие на изделии маркировки с его серийным номером.

Изготовитель не несёт ответственности за поломку изделия, которая явилась результатом неправильного использования или изменения конструкции изделия.

Гарантийный срок хранения – 24 месяца с даты изготовления при соблюдении требований к хранению, указанных в настоящем руководстве по эксплуатации.

Гарантийный срок эксплуатации – от 18 до 24 месяцев с даты поставки изделия, в зависимости от условий заключённого государственного контракта и при соблюдении правил эксплуатации, указанных в настоящем руководстве. При продаже в розничной сети гарантийный срок эксплуатации составляет 18 месяцев со дня получения изделия потребителем при соблюдении правил эксплуатации, указанных в настоящем руководстве.

Срок службы устройства составляет 3 года при соблюдении правил эксплуатации, указанных в настоящем руководстве.

Гарантийные обязательства не распространяются на:

- повреждения изделия в результате использования изделия не по назначению;
- повреждения изделия в результате удара или падения;
- повреждения изделия в результате ремонта или модификации изделия лицами, не уполномоченными изготовителем;
- повреждения изделия в результате нарушения правил и условий эксплуатации, технического обслуживания, транспортировки или хранения.

ООО ЦИРМИ INFO@CIRMI.RU WWW.GOSZDRAVNADZOR.RU

14. Сведения об утилизации

По истечении срока службы или порче изделия, исключающих возможность ремонта, необходимо провести дезинфекцию изделия и его утилизацию, согласно нормам СанПиН 2.1.3684-21.

15. Свидетельство о приемке

Опора для сидения «Дикобраз» соответствует всем требованиям ТУ 32.50.22-032-59261486-2022 и признана годной к эксплуатации.

Дата изготовления: .....

Заводской (или серийный) номер: .....

Отметка о приёмке: .....

Подпись продавца*: .....
*ставится только при розничной продаже

С условиями гарантии ознакомлен, изделие проверено, претензий к комплектации, внешнему виду не имею.

Подпись покупателя: .....

Дата: .....

ООО ЦИРМИ INFO@CIRMI.RU WWW.GOSZDRAVNADZOR.RU

16. Гарантийный талон

Наименование изделия: Опора для сидения «Дикобраз»

Дата изготовления: .....

Заводской (или серийный) номер: .....

Дата покупки: .....

Владелец: .....

Адрес: .....

Телефон: .....

Дата отправки на ремонт: .....

Отметка о ремонте: .....

Подпись должностного лица предприятия, ответственного за приёмку после ремонта: .....

Изделие проверено, претензий к комплектации, внешнему виду не имею.

Подпись покупателя: .....

Дата получения после ремонта: .....

Гарантия на отремонтированное изделие составляет 6 месяцев с момента получения изделия из ремонта. Если гарантийный срок с момента приобретения изделия составляет более 6 месяцев, то гарантия исчисляется по большему сроку. Также гарантийный срок увеличивается на время нахождения изделия в ремонте. Ремонт изделия во время гарантийного срока осуществляется бесплатно.

ООО ЦИРМИ INFO@CIRMI.RU WWW.GOSZDRAVNADZOR.RU

ООО ЦИРМИ INFO@CIRMI.RU WWW.GOSZDRAVNADZOR.RU

КРУСТ

Возвращаем возможности

Является медицинским изделием

ООО «КРУСТ»

Изготовитель: 620100, РФ, г. Екатеринбург
ул. Луначарского, д. 221, оф. 2

Офис: 143402, РФ, г. Красногорск
Бульвар Строителей, д. 4, стр. 1, БЦ «Кубик»

e-mail: info@krust.ru
тел.: 8 (800) 505-02-85 – отдел тех. поддержки
тел.: 8 (495) 109-06-03 – головной офис (Москва)
тел.: 8 (343) 302-10-22 – офис Екатеринбург

www.krust.ru
www.dostupsreda.ru

ООО ЦИРМИ INFO@CIRMI.RU WWW.GOSZDRAVNADZOR.RU

Всего прошито, пронумеровано
и скреплено печатью
30 (тридцать) листа(ов)

Грибанов С.А. Ф.И.О.

личная подпись

Общество с ограниченной ответственностью «КРУСТ» Российская Федерация г.Екатеринбург ОГРН 1026601766401

ООО ЦИРМИ INFO@CIRMI.RU WWW.GOSZDRAVNADZOR.RU

КРУСТ

Возвращаем возможности

Руководство
по эксплуатации
(паспорт)

Опоры для лежания, стояния, сидения, ползания и ходьбы для детей-инвалидов «КРУСТ» по ТУ 32.50.22-032-59261486-2022

Вариант исполнения:

опора для сидения «Альпака»

- ТИПОРАЗМЕР 1
- ТИПОРАЗМЕР 2
- ТИПОРАЗМЕР 3

ООО ЦИРМИ INFO@CIRMI.RU WWW.GOSZDRAVNADZOR.RU

Содержание

1.	Общие сведения и назначение изделия	3
2.	Относительные медицинские противопоказания	5
3.	Показания к применению	5
4.	Правила безопасности при эксплуатации опоры	6
5.	Конструкция опоры	8
6.	Эксплуатация изделия	12
7.	Технические характеристики	14
8.	Обзор и технические характеристики принадлежностей	16
9.	Комплект поставки	18
10.	Транспортирование и хранение	19
11.	Техническое обслуживание и уход	20
12.	Сведения о маркировке	21
13.	Гарантийные обязательства	22
14.	Сведения об утилизации	22
15.	Свидетельство о приемке	23
16.	Гарантийный талон	24

ООО ЦИРМИ INFO@CIRMI.RU WWW.GOSZDRAVNADZOR.RU

1. Общие сведения и назначение изделия

Опора для сидения «Альпака» – предназначена для поддержания правильного положения тела, коррекции патологических поз, постепенной адаптации кровеносной системы и внутренних органов пользователя к нагрузкам в условиях положения сидя при проведении реабилитационных мероприятий.

Опора снабжена специальным сиденьем для пользователей с загипсованным тазобедренным поясом, абдукционным шинированием тазобедренного сустава или контрактурой в тазобедренных суставах. Столик опоры может использоваться дополнительно в качестве подлокотников.

Тело пользователя фиксируется с помощью регулируемого по высоте и обхвату жилетика, бедренного, грудного ремней, а также регулируемых по обхвату ремней фиксации рук и головы, с застёжками, которые крепятся к каркасу опоры в требуемом месте. При отсутствии необходимости в поддержании головы подголовник демонтируется.

Опора может использоваться как в медицинских учреждениях и учреждениях социальной опеки, так и в домашних условиях.

Рис. 1 – Фотографическое изображение общего вида опоры

ВНИМАНИЕ! Перед началом использования изделия внимательно изучите настоящее руководство по эксплуатации. Возможность применения изделия для пользователя требует обязательной консультации с лечащим врачом. Необходимый срок использования опоры, упражнения и их интенсивность должны подбираться лечащим врачом для каждого пользователя индивидуально.

ООО ЦИРМИ INFO@CIRMI.RU WWW.GOSZDRAVNADZOR.RU

Вид контакта с организмом человека: кратковременный контакт с неповрежденной кожей.

Информация о наличии в медицинском изделии лекарственного средства для медицинского применения, материалов животного и (или) человеческого происхождения: не относится к изделию.

Информация о стерильном состоянии медицинского изделия, методе его стерилизации и о порядке действий в случае нарушения стерильной упаковки (если медицинское изделие поставляется в стерильном виде) или, если медицинское изделие поставляется нестерильным, указание на необходимость его стерилизации перед использованием: не относится к изделию.

Информация о природе, типе, а также (при необходимости) об интенсивности и распределении излучения (электромагнитное, ионизирующее, иное) медицинского изделия и способах защиты потребителей и третьих лиц от непреднамеренного излучения в процессе эксплуатации медицинского изделия (если медицинское изделие создает опасный или потенциально опасный уровень излучения при использовании по назначению): не относится к изделию.

Информация о мерах предосторожности, предпринимаемых в случае риска электромагнитных помех, создаваемых медицинским изделием для других медицинских изделий, оборудования и средств связи при проведении и оценке результатов диагностики, лечения или при его применении по назначению (например, электромагнитное излучение медицинского изделия, оказывающее влияние на другое оборудование): не относится к изделию.

Предупреждения и (или) меры предосторожности, предпринимаемые потребителем при применении медицинского изделия, содержащего лекарственное средство для медицинского применения, материал животного и (или) человеческого происхождения, материалы, которые являются канцерогенными, мутагенными или токсичными, возможное выделение или вымывание которых приводит к сенсибилизации, аллергической реакции или отрицательно влияет на репродуктивную функцию: не относится к изделию.

ООО ЦИРМИ INFO@CIRMI.RU WWW.GOSZDRAVNADZOR.RU

2. Относительные медицинские противопоказания

Наличие у пользователя эпилептических припадков с нарушением сознания, резистентных к терапии.

3. Показания к применению

Стойкие выраженные нарушения нейромышечных, скелетных и связанных с движением (статодинамических) функций, приводящие к нарушениям позы в положении сидя, вследствие:

- Заболеваний, последствий травм центральной нервной системы.
- Заболеваний, последствий травм периферической нервной системы.
- Заболеваний, последствий травм и деформаций нижних конечностей, таза и позвоночника.

ООО ЦИРМИ INFO@CIRMI.RU WWW.GOSZDRAVNADZOR.RU

4. Правила безопасности при эксплуатации опоры

Если изделие находилось при температуре ниже +10°С, то перед эксплуатацией оно должно быть выдержано в помещении при температуре окружающего воздуха плюс (20 ± 5) °С не менее 12 часов в упаковке.
Распаковать изделие и проверить целостность покрытия. Проверить комплектацию.

Для эксплуатации изделия предъявляются следующие условия:	» температура от +10 до +35°С; » относительная влажность не более 80% при +25°С; » остальные требования - по ГОСТ 15150-69 (УХЛ 4.2).

Изделие не является стойким к возгоранию.

При эксплуатации изделия держите его на расстоянии не менее 1 м от кухонных нагревательных приборов и зажигательных приборов с открытым пламенем.

ООО ЦИРМИ INFO@CIRMI.RU WWW.GOSZDRAVNADZOR.RU

При использовании опоры требуется соблюдать меры безопасности, изложенные в настоящем руководстве.

- Опора предназначена для использования исключительно в помещении.
- Место для использования опоры необходимо выбирать таким образом, чтобы со всех сторон к ней был подход.
- Перед каждой эксплуатацией опоры проверьте все соединения на прочность, а также наличие всех креплений. При необходимости подтяните барашки.
- При обнаружении повреждений, не позволяющих выполнять функции опоры, указанные в настоящем руководстве, эксплуатация опоры запрещена
- В случае обнаружения неисправности не пытайтесь исправить самостоятельно, обратитесь к поставщику изделия.
- Перед размещением пользователя на опоре необходимо зафиксировать колёса тормозами.
- Соблюдайте порядок эксплуатации при размещении пользователя в опоре.
- Запрещается любыми способами перемещать опору с находящимся на ней пользователем
- Рама с колёсами опоры не предназначена для преодоления порогов, лестниц и других препятствий. Колёса опоры служат для облегчения перемещения опоры без нагрузки.
- Не оставляйте пользователя в опоре без присмотра.
- В случае негативных реакций у пользователя (потеря сознания, появление ушибов, побледнение кожи и т.д.), немедленно снимите пользователя с опоры. Решение о дальнейшем использовании опоры пользователем принимает лечащий врач.
- Опора поставляется в собранном виде, не рекомендуется самостоятельно разбирать изделие.

ООО ЦИРМИ INFO@CIRMI.RU WWW.GOSZDRAVNADZOR.RU

5. Конструкция опоры

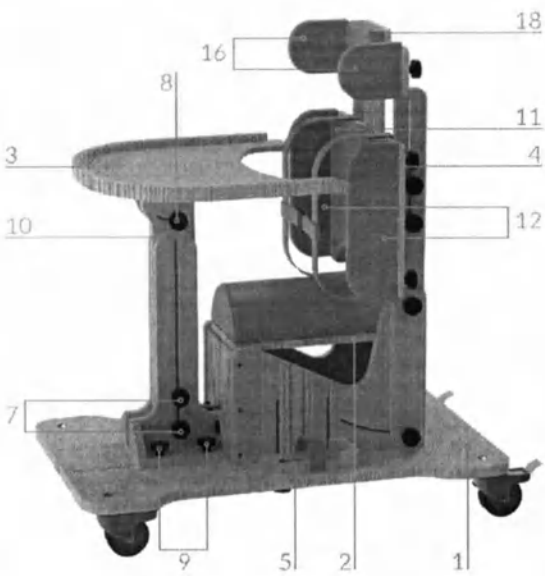

Рис. 2 – Общий вид опоры

Опора (рис. 2) состоит из основания (1) на колёсах, к которому крепятся сиденье (2) и столик (3). К сиденью (2) крепится спинка (4). Каждое колесо снабжено тормозом для фиксации опоры на одном месте.

Столик (рис. 2)

Высота столика (3) регулируется с помощью барашков (7). Для этого необходимо ослабить барашки (7) и сместить столик (3) на требуемую высоту, затем закрутить барашки (7) до фиксации столика (3). Для регулировки угла наклона столика (3) необходимо ослабить барашек (8), затем изменить положение столика (3) на требуемое и снова закрутить барашек (8) до фиксации столика (3). Для регулировки столика (3) по вылету необходимо ослабить барашки (9) с двух сторон стойки (10), затем сместить столик (3) на требуемое расстояние и снова закрутить барашки (9) до фиксации столика (3).

ООО ЦИРМИ INFO@CIRMI.RU WWW.GOSZDRAVNADZOR.RU

Основание (рис. 2 и 3)

На основании (1) установлены фиксаторы стоп (5) с по обе стороны от сиденья (2). Для регулировки фиксаторов стоп по расстоянию между собой ослабьте барашки (6) и сместите фиксаторы (5) на требуемую величину. Затем закрутите барашки (6) до закрепления фиксаторов (5). Для регулировки фиксаторов стоп по вылету ослабьте или выкрутите барашки (6) и сместите фиксаторы (5) на требуемое расстояние. Затем закрутите барашки (6) для закрепления фиксаторов (5).

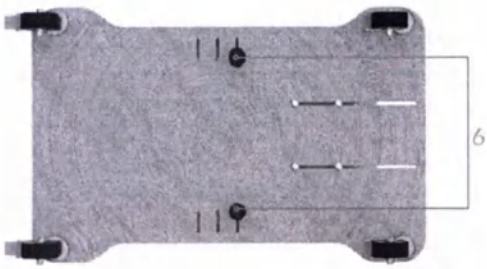

Рис. 3 – Регулировка фиксаторов стоп

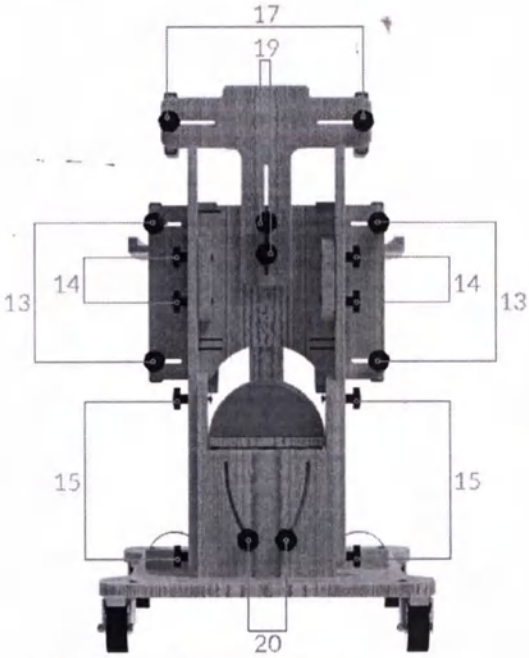

Рис. 4 – Регулировка спинки и сиденья

ООО ЦИРМИ INFO@CIRMI.RU WWW.GOSZDRAVNADZOR.RU

Спинка (рис. 2 и 4)

Спинка имеет мягкую подушку (11). С боков спинки установлены съёмные боковые упоры (12). Тело пользователя фиксируется с помощью грудного ремня и жилетика с застёжками.

Для регулировки боковых упоров (12) по расстоянию между собой используйте барашки (13).

Для регулировки высоты спинки используйте барашки (14).

Для регулировки угла наклона спинки используйте барашки (15).

Есть возможность установки подголовников двух типов: стандартный подголовник с боковыми упорами, анатомический подголовник (наличие анатомического подголовника в комплекте см. в табл. на стр. 16-17).

Подголовник с боковыми упорами фиксирует голову пользователя при помощи мягких упоров. Анатомический подголовник регулируется под голову пользователя. Совместно с подголовниками можно использовать ремень для фиксации головы.

Для подголовника (18) можно отрегулировать положение боковых упоров (16) с помощью барашков (17). Для изменения высоты подголовника (18) используйте барашки (19). При необходимости подголовник (18) можно демонтировать с помощью барашков (19). При наличии анатомического подголовника в комплектации, необходимо открутить и извлечь барашки (19), установить подголовник, а также обратно продеть данные барашки и зафиксировать его. Положения сочленений анатомического подголовника регулируются усилием рук и настраиваются под голову пользователя. При необходимости изменения сопротивления можно ослабить или затянуть болты в звеньях анатомического подголовника.

ООО ЦИРМИ INFO@CIRMI.RU WWW.GOSZDRAVNADZOR.RU

Сиденье (рис. 2 и 4)

Сиденье (2) имеет регулировку высоты и угла наклона. Для этого необходимо ослабить барашки (20) с передней и задней сторон сиденья (2) и сместить сиденье (2) на требуемую высоту, затем закрутить барашки (20) до фиксации сиденья (2).

Столик регулируемый для опор функциональных* (рис. 5)

Столик представляет собой столешницу (1) с боковыми направляющими и основание на колесах (2). Столешница способна изменять угол своего наклона с помощью барашков (3). Связанные с ней боковины (4) перемещаются вдоль боковин основания (5), позволяя таким образом регулировать высоту всего столика с помощью барашков (6). С одной из сторон столика также располагается деревянный короб для вещей, фиксирующийся на боковине основания барашками (6).

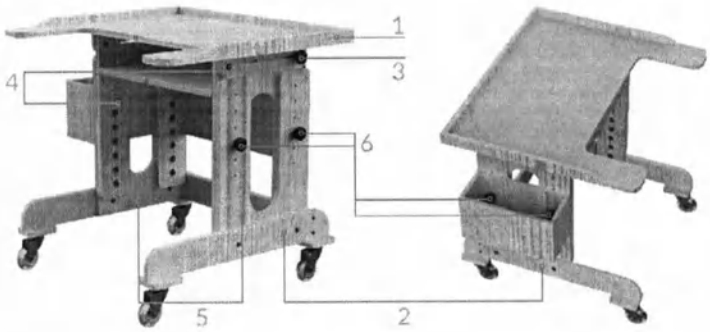

Рис. 5 – Конструкция столика регулируемого для опор функциональных

* принадлежность (наличие в комплекте см. в табл. на стр. 17)

ООО ЦИРМИ INFO@CIRMI.RU WWW.GOSZDRAVNADZOR.RU

6. Эксплуатация изделия

Ввод в эксплуатацию:

» Не рекомендуется размещать пользователя в опоре в состоянии беспокойства или плача.

» Перед размещением пользователя в опоре проведите предварительную подготовку в виде массажа и растяжки.

» При наличии контрактур суставы пользователя зафиксируйте ортезами.

» На ноги пользователя необходимо надевать обувь. Рекомендует использовать ортопедическую обувь.

Порядок эксплуатации:

» Пользователь должен размещаться в опоре ровно, конечности пользователя должны располагаться симметрично относительно туловища.

» Одежда пользователя не должна образовывать складки при высаживании на опору.

» Первоначально размещайте пользователя в опоре на недолгое время, постепенно увеличивая время пребывания пользователя в опоре от сеанса к сеансу.

» Если пользователь уже может самостоятельно удерживаться в сидячем положении, то вы можете в соответствии с рекомендациями врача постепенно расслаблять ремни жилетика, а также бедренные, грудные ремни и ремни фиксации рук и головы.

» Проконсультируйтесь с лечащим врачом для подбора необходимых для пользователя упражнений, их интенсивности, а также оптимального времени пребывания пользователя в опоре.

ООО ЦИРМИ INFO@CIRMI.RU WWW.GOSZDRAVNADZOR.RU

Для размещения пользователя в опоре руководствуйтесь следующими шагами:

1. Установите опору на ровную поверхность и зафиксируйте тормоза колёс.
2. Отрегулируйте высоту и угол наклона сиденья.
3. Отрегулируйте высоту и угол наклона спинки.
4. Расстегните все фиксирующие ремни на опоре.
5. Разместите пользователя в опоре и зафиксируйте его с помощью жилетика и/или грудного ремня, а также бедренного ремня.
6. Отрегулируйте положение фиксаторов стоп.
7. Зафиксируйте стопы пользователя с помощью ремешков фиксаторов стоп.
8. Настройте подголовник под пользователя и закрепите голову пользователя с помощью ремня для головы.
9. Настройте столик под пользователя и закрепите руки пользователя с помощью ремня для рук.

* Регулировку угла наклона спинки рекомендуется осуществлять вдвоём для удержания спинки от падения:
- первый – удерживает и изменяет угол наклона спинки;
- второй – ослабляет и затягивает барашки.

ООО ЦИРМИ INFO@CIRMI.RU WWW.GOSZDRAVNADZOR.RU

7. Технические характеристики

Типоразмеры опор

Данная опора изготавливается в трёх типоразмерах. Габаритные характеристики для опор разных типоразмеров (допуск ±5 мм).

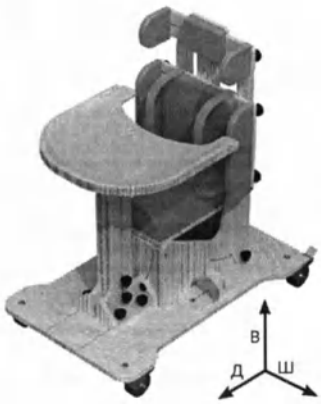

Рис. 6 – Определение габаритных размеров

	Размер 1	Размер 2	Размер 3
Длина в сложенном положении*, мм	810	810	1050
Ширина в сложенном положении*, мм	520	560	640
Высота с подголовником*, мм	875 - 1055	960 - 1260	1130 - 1500
Длина в разложенном положении*, мм	905	945	1190
Ширина в разложенном положении*, мм	520	560	640
Высота без подголовника*, мм	775 - 935	925 - 1140	950
Макс. масса пользователя, кг (допустимая нагрузка 1кг≈10Н)	45	60	75
Масса опоры, допуск ±1,5 кг	18,6	21	29,85

* Значения указаны без учёта метизов.

ООО ЦИРМИ INFO@CIRMI.RU WWW.GOSZDRAVNADZOR.RU

Функциональные размеры опоры (допуск ±5 мм, ±2 градуса)

	Размер 1	Размер 2	Размер 3
Высота от сиденья до пола, мм	400 - 550	450 - 630	450 - 780
Ширина сиденья, мм	185	185	240
Глубина сиденья, мм	340	380	440
Ширина спинки, мм	170 - 380	260 - 400	330 - 500
Высота спинки (от нижнего до верхнего края), мм	250	350	450

ООО ЦИРМИ INFO@CIRMI.RU WWW.GOSZDRAVNADZOR.RU

8. Обзор и технические характеристики принадлежностей

Настоящее руководство описывает полную комплектацию опоры со всеми принадлежностями, но в зависимости от комплектации опора может включать в себя только часть принадлежностей либо вообще не включать принадлежности: Большое сиденье, Анатомический подголовник, Столик регулируемый для опор функциональных, Лестница для опор функциональных.
На этапе комплектации в таблицу ниже заносятся отметки, указывающие на конкретные принадлежности, которые будут входить в комплект поставки.

Технические характеристики принадлежностей (допуск ±5 мм, ±2 градуса)

Большое сиденье*

	Размер 1	Размер 2	Размер 3
Габаритные размеры, Д x Ш x В, мм	570 x 200 x 200	570 x 300 x 300	570 x 300 x 300
Масса, допуск ±0,2, кг	2,5	3,1	4,1

* Использование большого сиденья увеличит габаритные размеры опоры: для размера 1 длина изменится на 230 мм, ширина – на 15 мм; для размера 2 длина – на 190 мм, ширина – на 115 мм; для размера 3 длина – 130 мм, ширина – на 60 мм.

ООО ЦИРМИ INFO@CIRMI.RU WWW.GOSZDRAVNADZOR.RU

Анатомический подголовник	Размер 1	Размер 2	Размер 3
Габаритные размеры, Д x Ш x В, мм	130 x 280 x 320	130 x 280 x 320	130 x 280 x 320
Масса, допуск ±0,1, кг	1,1	1,1	1,1

Столик регулируемый для опор функциональных	Размер 1	Размер 2	Размер 3
Габаритные размеры, Д x Ш x В, мм	600 x 750 x 550-960	600 x 750 x 640-960	700 x 1010 x 780-1060
Угол наклона столешницы, град	0-90	0-90	0-90
Масса, допуск ±1,5, кг	15,35	15,35	26,0

Лестница для опор функциональных	Размер 1	Размер 2	Размер 3
Габаритные размеры, Д x Ш x В, мм	600 x 550 x 1285	600 x 550 x 1385	600 x 550 x 1685
Масса, допуск ±1,0, кг	12,7	13,2	14,2

ООО ЦИРМИ INFO@CIRMI.RU WWW.GOSZDRAVNADZOR.RU

9. Комплект поставки

В состав комплекта входят следующие компоненты:

- Опора для сидения «Альпака» (типоразмер, см. стр. 1) – 1 шт.
- Индивидуальная упаковка – 1 шт.
- Руководство по эксплуатации (паспорт) – 1 шт.
- Принадлежности (см. таблицу на стр. 16-17)

ООО ЦИРМИ INFO@CIRMI.RU WWW.GOSZDRAVNADZOR.RU

10. Транспортирование и хранение

Изделие должно транспортироваться в транспортной таре. Транспортную тару с изделием можно перевозить любыми крытыми транспортными средствами в соответствии с правилами перевозки грузов, действующими на каждом виде транспорта.

Размещение и крепление тары в транспортных средствах должно обеспечивать её устойчивое положение, исключая возможность смещения и ударов её о другие тары и о стенки транспортных средств. При транспортировании тару не кантовать.

Условия транспортирования изделия в части воздействия климатических факторов должны соответствовать условиям хранения 5 по ГОСТ 15150-69.

Эксплуатационное транспортирование изделия следует осуществлять в упаковке изготовителя и условиях не жестче условий эксплуатации изделий категории 2 по ГОСТ 15150-69.

Изделие должно храниться в упаковке изготовителя. На время хранения допускается упакованные изделия размещать в транспортной таре. Изделие следует хранить на стеллажах склада на расстоянии не менее 1 м от нагревательных приборов в местах, защищённых от агрессивных сред.

Условия хранения изделия в части воздействия климатических факторов должны соответствовать условиям хранения 2 по ГОСТ 15150-69.

ООО ЦИРМИ INFO@CIRMI.RU WWW.GOSZDRAVNADZOR.RU

11. Техническое обслуживание и уход

Рекомендуется проводить техническое обслуживание изделия непосредственно пред вводом в эксплуатацию, а также в период эксплуатации по необходимости для выявления неисправностей и предупреждения отказов изделия.

Пренебрежение данными рекомендациями и небрежный уход могут привести к сокращению срока службы изделия.

Порядок проведения технического обслуживания:

1. Провести внешний осмотр.
2. Проверить состояние и целостность изделия.
3. Проверить состояние соединений (при необходимости произвести их подтяжку или замену).
4. Удалить загрязнения. Периодически производить дезинфекцию наружных поверхностей по МУ-287-113 раствором 3% перекиси водорода по ГОСТ 177 с добавлением 0,5% моющего средства по ГОСТ 25644.

ВНИМАНИЕ! Запрещается погружать изделие или части изделия в воду.
Запрещается подвергать изделие нагрузкам выше описанных в технических характеристиках.

ООО ЦИРМИ INFO@CIRMI.RU WWW.GOSZDRAVNADZOR.RU

12. Сведения о маркировке

Маркировка изделия соответствует требованиям ГОСТ Р 50444 и содержит:
- наименование, адрес предприятия-изготовителя и его товарный знак;
- наименование изделия;
- обозначение ТУ;
- заводской номер;
- дата выпуска;
- срок службы изделия;
- номер и дата регистрационного удостоверения.

Маркировка наносится на накладной элемент, прикрепляемый к опоре (этикетка).

Маркировка транспортной тары изделия соответствует ГОСТ 14192-96 и содержит:
- манипуляционные знаки: «Беречь от влаги», «Хрупкое. Осторожно».

Наименования грузоотправителя и грузополучателя с их адресами наносит транспортная компания в случае необходимости.

ООО ЦИРМИ INFO@CIRMI.RU WWW.GOSZDRAVNADZOR.RU

13. Гарантийные обязательства

Изготовитель гарантирует соответствие опоры требованиям ТУ 32.50.22-032-59261486-2022 при соблюдении правил эксплуатации, хранения, транспортировки, указанных в настоящем руководстве по эксплуатации.

Условием исполнения гарантийных обязательств является наличие на изделии маркировки с его серийным номером.

Изготовитель не несёт ответственности за поломку изделия, которая явилась результатом неправильного использования или изменения конструкции изделия.

Гарантийный срок хранения – 24 месяца с даты изготовления при соблюдении требований к хранению, указанных в настоящем руководстве по эксплуатации.

Гарантийный срок эксплуатации – от 18 до 24 месяцев с даты поставки изделия, в зависимости от условий заключённого государственного контракта и при соблюдении правил эксплуатации, указанных в настоящем руководстве. При продаже в розничной сети гарантийный срок эксплуатации составляет 18 месяцев со дня получения изделия потребителем при соблюдении правил эксплуатации, указанных в настоящем руководстве.

Срок службы устройства составляет 3 года при соблюдении правил эксплуатации, указанных в настоящем руководстве.

Гарантийные обязательства не распространяются на:

- повреждения изделия в результате использования изделия не по назначению;
- повреждения изделия в результате удара или падения;
- повреждения изделия в результате ремонта или модификации изделия лицами, не уполномоченными изготовителем;
- повреждения изделия в результате нарушения правил и условий эксплуатации, технического обслуживания, транспортировки или хранения.

ООО ЦИРМИ INFO@CIRMI.RU WWW.GOSZDRAVNADZOR.RU

14. Сведения об утилизации

По истечении срока службы или порче изделия, исключающих возможность ремонта, необходимо провести дезинфекцию изделия и его утилизацию, согласно нормам СанПиН 2.1.3684-21.

15. Свидетельство о приемке

Опора для сидения «Альпака» соответствует всем требованиям ТУ 32.50.22-032-59261486-2022 и признана годной к эксплуатации.

Дата изготовления: .....

Заводской (или серийный) номер: .....

Отметка о приёмке: .....

Подпись продавца*: .....
*ставится только при розничной продаже

С условиями гарантии ознакомлен, изделие проверено, претензий к комплектации, внешнему виду не имею.

Подпись покупателя: .....

Дата: .....

ООО ЦИРМИ INFO@CIRMI.RU WWW.GOSZDRAVNADZOR.RU

16. Гарантийный талон

Наименование изделия: Опора для сидения «Альпака»

Дата изготовления: .....

Заводской (или серийный) номер: .....

Дата покупки: .....

Владелец: .....

Адрес: .....

Телефон: .....

Дата отправки на ремонт: .....

Отметка о ремонте: .....

Подпись должностного лица предприятия, ответственного за приёмку после ремонта: .....

Изделие проверено, претензий к комплектации, внешнему виду не имею.

Подпись покупателя: .....

Дата получения после ремонта: .....

Гарантия на отремонтированное изделие составляет 6 месяцев с момента получения изделия из ремонта. Если гарантийный срок с момента приобретения изделия составляет более 6 месяцев, то гарантия исчисляется по большему сроку. Также гарантийный срок увеличивается на время нахождения изделия в ремонте. Ремонт изделия во время гарантийного срока осуществляется бесплатно.

ООО ЦИРМИ INFO@CIRMI.RU WWW.GOSZDRAVNADZOR.RU

ООО ЦИРМИ INFO@CIRMI.RU WWW.GOSZDRAVNADZOR.RU

ООО ЦИРМИ INFO@CIRMI.RU WWW.GOSZDRAVNADZOR.RU

ООО ЦИРМИ INFO@CIRMI.RU WWW.GOSZDRAVNADZOR.RU

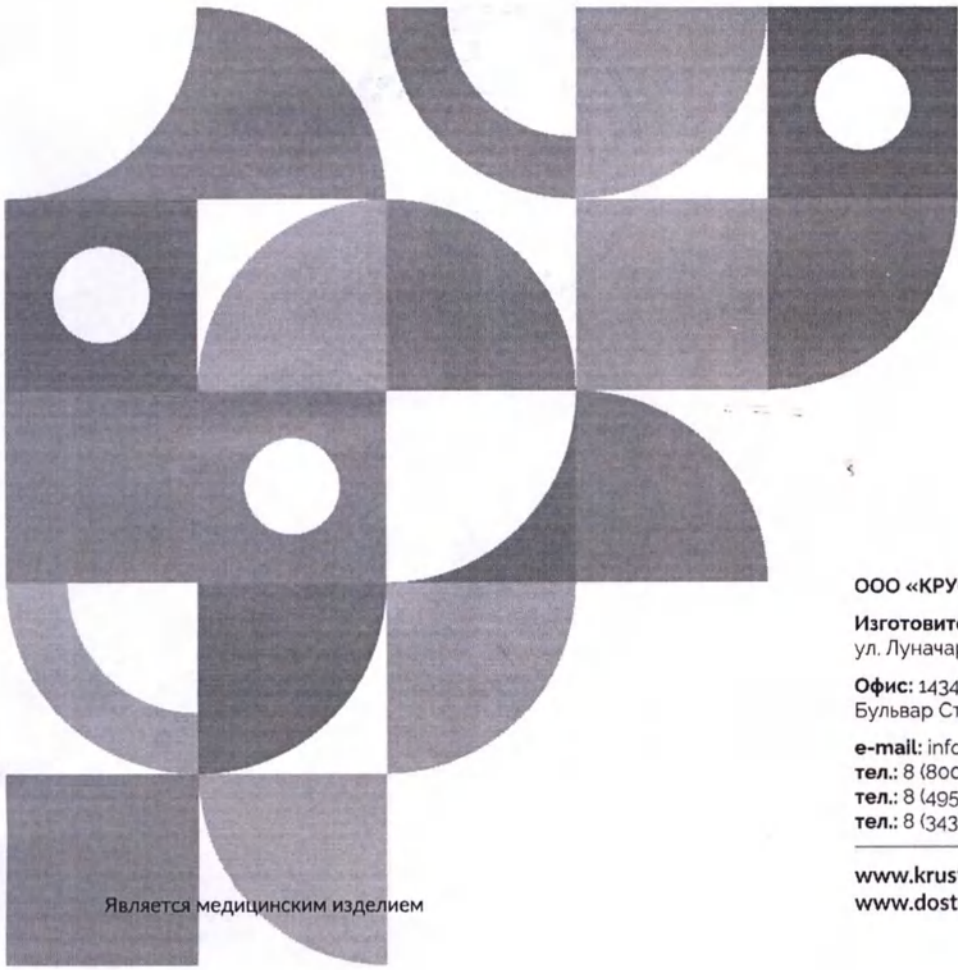

КРУСТ

Возвращаем возможности

Является медицинским изделием

ООО «КРУСТ»

Изготовитель: 620100, РФ, г. Екатеринбург
ул. Луначарского, д. 221, оф. 2

Офис: 143402, РФ, г. Красногорск
Бульвар Строителей, д. 4, стр. 1, БЦ «Кубик»

e-mail: info@krust.ru
тел.: 8 (800) 505-02-85 – отдел тех. поддержки
тел.: 8 (495) 109-06-03 – головной офис (Москва)
тел.: 8 (343) 302-10-22 – офис Екатеринбург

www.krust.ru
www.dostupsreda.ru

ООО ЦИРМИ INFO@CIRMI.RU WWW.GOSZDRAVNADZOR.RU

Всего прошито, пронумеровано
и скреплено печатью
28 (двадцать восемь) листа(ов)

Грибанов. С. А
Ф.И.О.

личная подпись

Общество с ограниченной ответственностью «КРУСТ» Российская Федерация г. Екатеринбург ОГРН 1026601768401

ООО ЦИРМИ INFO@CIRMI.RU WWW.GOSZDRAVNADZOR.RU

КРУСТ

Возвращаем возможности

Руководство
по эксплуатации
(паспорт)

Опоры для лежания, стояния, сидения, ползания и ходьбы для детей-инвалидов «КРУСТ» по ТУ 32.50.22-032-59261486-2022

Вариант исполнения:

опора для сидения **«Ослик»**

ТИПОРАЗМЕР 1

ТИПОРАЗМЕР 2

ООО ЦИРМИ INFO@CIRMI.RU WWW.GOSZDRAVNADZOR.RU

Содержание

1.	Общие сведения и назначение изделия	3
2.	Относительные медицинские противопоказания	5
3.	Показания к применению	5
4.	Правила безопасности при эксплуатации опоры	6
5.	Конструкция опоры	8
6.	Эксплуатация изделия	10
7.	Технические характеристики	12
8.	Обзор и технические характеристики принадлежностей	14
9.	Комплект поставки	16
10.	Транспортирование и хранение	17
11.	Техническое обслуживание и уход	18
12.	Сведения о маркировке	19
13.	Гарантийные обязательства	20
14.	Сведения об утилизации	20
15.	Свидетельство о приемке	21
16.	Гарантийный талон	22

ООО ЦИРМИ INFO@CIRMI.RU WWW.GOSZDRAVNADZOR.RU

1. Общие сведения и назначение изделия

Опора для сидения «Ослик» – предназначена для поддержания правильного положения тела, развития двигательных навыков и правильных паттернов при вставании, усаживании пользователя, движении ног, а также формирует чувство равновесия при проведении реабилитационных мероприятий.

Тело пользователя фиксируется с помощью регулируемых по длине ремней с застёжками, которые крепятся к опоре в требуемом месте. При отсутствии необходимости в игровых упражнениях носик может демонтируется.

Опора может использоваться как в медицинских учреждениях и учреждениях социальной опеки, так и в домашних условиях.

Рис. 1 – Фотографическое изображение общего вида опоры

ВНИМАНИЕ! Перед началом использования изделия внимательно изучите настоящее руководство по эксплуатации. Возможность применения изделия для пользователя требует обязательной консультации с лечащим врачом. Необходимый срок использования опоры, упражнения и их интенсивность должны подбираться лечащим врачом для каждого пользователя индивидуально.

ООО ЦИРМИ INFO@CIRMI.RU WWW.GOSZDRAVNADZOR.RU

Вид контакта с организмом человека: кратковременный контакт с неповрежденной кожей.

Информация о наличии в медицинском изделии лекарственного средства для медицинского применения, материалов животного и (или) человеческого происхождения: не относится к изделию.

Информация о стерильном состоянии медицинского изделия, методе его стерилизации и о порядке действий в случае нарушения стерильной упаковки (если медицинское изделие поставляется в стерильном виде) или, если медицинское изделие поставляется нестерильным, указание на необходимость его стерилизации перед использованием: не относится к изделию.

Информация о природе, типе, а также (при необходимости) об интенсивности и распределении излучения (электромагнитное, ионизирующее, иное) медицинского изделия и способах защиты потребителей и третьих лиц от непреднамеренного излучения в процессе эксплуатации медицинского изделия (если медицинское изделие создает опасный или потенциально опасный уровень излучения при использовании по назначению): не относится к изделию.

Информация о мерах предосторожности, предпринимаемых в случае риска электромагнитных помех, создаваемых медицинским изделием для других медицинских изделий, оборудования и средств связи при проведении и оценке результатов диагностики, лечения или при его применении по назначению (например, электромагнитное излучение медицинского изделия, оказывающее влияние на другое оборудование): не относится к изделию.

Предупреждения и (или) меры предосторожности, предпринимаемые потребителем при применении медицинского изделия, содержащего лекарственное средство для медицинского применения, материал животного и (или) человеческого происхождения, материалы, которые являются канцерогенными, мутагенными или токсичными, возможное выделение или вымывание которых приводит к сенсибилизации, аллергической реакции или отрицательно влияет на репродуктивную функцию: не относится к изделию.

ООО ЦИРМИ INFO@CIRMI.RU WWW.GOSZDRAVNADZOR.RU

2. Относительные медицинские противопоказания

Наличие у пользователя эпилептических припадков с нарушением сознания, резистентных к терапии.

3. Показания к применению

Стойкие выраженные нарушения нейромышечных, скелетных и связанных с движением (статодинамических) функций, приводящие к нарушениям позы в положении сидя, вследствие:

- Заболеваний, последствий травм центральной нервной системы.
- Заболеваний, последствий травм периферической нервной системы.
- Заболеваний, последствий травм и деформаций нижних конечностей, таза и позвоночника.

ООО ЦИРМИ INFO@CIRMI.RU WWW.GOSZDRAVNADZOR.RU

4. Правила безопасности при эксплуатации опоры

Если изделие находилось при температуре ниже +10°С, то перед эксплуатацией оно должно быть выдержано в помещении при температуре окружающего воздуха плюс (20 ± 5) °С не менее 12 часов в упаковке.
Распаковать изделие и проверить целостность покрытия. Проверить комплектацию.

Для эксплуатации изделия предъявляются следующие условия:

- температура от +10 до +35°С;
- относительная влажность не более 80% при +25°С;
- остальные требования - по ГОСТ 15150-69 (УХЛ 4.2).

Изделие не является стойким к возгоранию.

При эксплуатации изделия держите его на расстоянии не менее 1 м от кухонных нагревательных приборов и зажигательных приборов с открытым пламенем.

ООО ЦИРМИ INFO@CIRMI.RU WWW.GOSZDRAVNADZOR.RU

При использовании опоры требуется соблюдать меры безопасности, изложенные в настоящем руководстве.

» Опора предназначена для использования исключительно в помещении.
» Место для использования опоры необходимо выбирать таким образом, чтобы со всех сторон к ней был подход.
» Перед каждой эксплуатацией опоры проверьте все соединения на прочность, а также наличие всех креплений. При необходимости подтяните барашки.
» При обнаружении повреждений, не позволяющих выполнять функции опоры, указанные в настоящем руководстве, эксплуатация опоры запрещена.
» В случае обнаружения неисправности не пытайтесь исправить самостоятельно, обратитесь к поставщику изделия.
» Перед размещением пользователя на опоре необходимо зафиксировать колёса тормозами.
» Соблюдайте порядок эксплуатации при размещении пользователя в опоре.
» Запрещается любыми способами перемещать опору с находящимся на ней пользователем.
» Рама с колёсами опоры не предназначена для преодоления порогов, лестниц и других препятствий. Колёса опоры служат для облегчения перемещения опоры без нагрузки.
» Не оставляйте пользователя в опоре без присмотра.
» В случае негативных реакций у пользователя (потеря сознания, появление ушибов, побледнение кожи и т.д.), немедленно снимите пользователя с опоры. Решение о дальнейшем использовании опоры пользователем принимает лечащий врач.
» Опора поставляется в собранном виде, не рекомендуется самостоятельно разбирать изделие.

ООО ЦИРМИ INFO@CIRMI.RU WWW.GOSZDRAVNADZOR.RU

5. Конструкция опоры

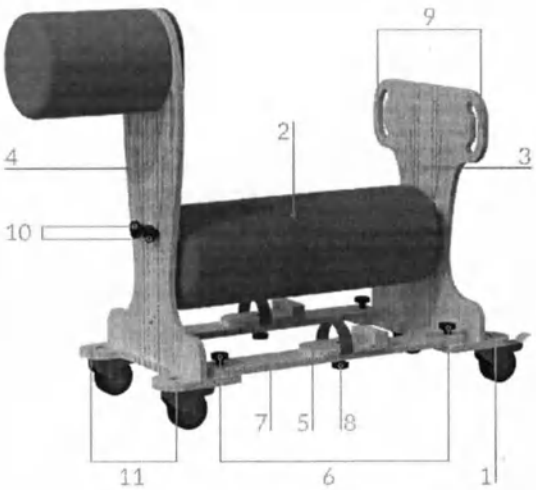

Рис. 2 – Общий вид опоры

Опора (рис. 2) состоит из основания (1) на колёсах, к которому крепятся сиденье (2), задний упор (3) и передний упор (4).
Каждое колесо снабжено тормозом для фиксации опоры на одном месте.

Основание (рис. 2)

На основании (1) установлены фиксаторы стоп (5) с левой и правой стороны от сиденья (2). Для регулировки фиксаторов стоп по расстоянию между собой ослабьте барашки (6) и сместите планки (7) на требуемую величину. Затем закрутите барашки (6) до фиксации планок (7).

Для регулировки фиксаторов стоп по вылету ослабьте барашек (8) и сместите фиксатор (5) на требуемое расстояние. Затем закрутите барашек (8) для закрепления фиксатора (5).

Тело пользователя фиксируется с помощью ремней с застёжками.

ООО ЦИРМИ INFO@CIRMI.RU WWW.GOSZDRAVNADZOR.RU

При наличии в комплекте поставки спинки (наличие спинки в комплекте поставки см. в табл. на стр. 15) она имеет мягкую подушку и предустанавливается на заднем упоре (3).

Тело пользователя фиксируется с помощью грудного ремня и жилетика с застёжками.

Задний упор (3) имеет ручки (9) для упрощения перемещения опоры.

При наличии в комплекте поставки качалки (наличие качалки в комплекте поставки см. в табл. на стр. 14) она устанавливается в опоре вместо колёс основания (1). Для этого необходимо выкрутить болт крепления (11) для каждого из колёс и демонтировать колёса. Затем совместить полученные отверстия с отверстиями качалки и закрутить болты (11) обратно до фиксации основания на качалке.

Сиденье (рис. 2)

Сиденье имеет регулировку высоты и угла наклона. Для этого необходимо ослабить барашки (10) на переднем упоре (4) и заднем упоре (3) и сместить сиденье на требуемую высоту, затем закрутить барашки (10) до фиксации сиденья.

ООО ЦИРМИ INFO@CIRMI.RU WWW.GOSZDRAVNADZOR.RU

6. Эксплуатация изделия

Ввод в эксплуатацию:

» Не рекомендуется размещать пользователя в опоре в состоянии беспокойства или плача.

» Перед размещением пользователя в опоре проведите предварительную подготовку в виде массажа и растяжки.

» При наличии контрактур суставы пользователя зафиксируйте ортезами.

» На ноги пользователя необходимо надевать обувь. Рекомендует использовать ортопедическую обувь.

Порядок эксплуатации:

» Пользователь должен размещаться в опоре ровно, конечности пользователя должны располагаться симметрично относительно туловища.

» Одежда пользователя не должна образовывать складки при высаживании на опору.

» Первоначально размещайте пользователя в опоре на недолгое время, постепенно увеличивая время пребывания пользователя в опоре от сеанса к сеансу.

» Если пользователь чувствует себя уверенно на опоре, то можно приступать к тренировкам правильного паттерна усаживания и вставания в соответствии с рекомендациями врача.

» Проконсультируйтесь с лечащим врачом для подбора необходимых для пользователя упражнений, их интенсивности, а также оптимального времени пребывания пользователя в опоре.

ООО ЦИРМИ INFO@CIRMI.RU WWW.GOSZDRAVNADZOR.RU

Для размещения пользователя в опоре руководствуйтесь следующими шагами:

1. Установите опору на ровную поверхность
2. При использовании основания с колёсами, зафиксируйте тормоза колёс.
3. Отрегулируйте положение сиденья.
4. Расстегните все фиксирующие ремни на опоре.
5. Разместите пользователя в опоре и зафиксируйте его с помощью регулируемого по длине ремня.
6. При наличии спинки в комплекте поставки, дополнительно зафиксируйте пользователя с помощью жилетика и/или грудного ремня.
7. Отрегулируйте положение планок под пользователя.
8. Настройте положение фиксаторов стоп под пользователя.
9. Зафиксируйте стопы пользователя с помощью ремешков фиксаторов стоп.

ООО ЦИРМИ INFO@CIRMI.RU WWW.GOSZDRAVNADZOR.RU

7. Технические характеристики

Типоразмеры опор

Данная опора изготавливается в двух типоразмерах. Габаритные характеристики для опор разных типоразмеров (допуск ±5 мм).

Рис. 3 – Определение габаритных размеров

	Размер 1	Размер 2
Габаритные размеры с носом*, Д x Ш x В, мм	1000 x 410 x 770	1000 x 410 x 770
Габаритные размеры без носа*, Д x Ш x В, мм	840 x 410 x 770	840 x 410 x 770
Макс. масса пользователя, кг (допустимая нагрузка 1кг≈10Н)	35	60
Масса опоры, допуск ±1,5 кг	9,2	10,5

* Значения указаны без учёта метизов.

ООО ЦИРМИ INFO@CIRMI.RU WWW.GOSZDRAVNADZOR.RU

Функциональные размеры опоры (допуск ±5 мм)

	Размер 1	Размер 2
Длина сиденья, мм	620	720
Высота сиденья от пола, мм	270 - 470	450 - 640
Диаметр сиденья, мм	210	300

ООО ЦИРМИ INFO@CIRMI.RU WWW.GOSZDRAVNADZOR.RU

8. Обзор и технические характеристики принадлежностей

Настоящее руководство описывает полную комплектацию опоры со всеми принадлежностями, но в зависимости от комплектации опора может включать в себя только часть принадлежностей либо вообще не включать принадлежности: Качалка, Лестница для опор функциональных, Спинка.

На этапе комплектации в таблицу ниже заносятся отметки, указывающие на конкретные принадлежности, которые будут входить в комплект поставки.

Технические характеристики принадлежностей указаны (допуск ±5 мм)

Качалка*

	Размер 1	Размер 2
Габаритные размеры, Д x Ш x В, мм	1050 x 490 x 190	1175 x 560 x 205
Масса, допуск ±0.5, кг	5,45	5,8

* При использовании качалки длина и ширина опоры будет соответствовать длине и ширине качалки, а высота увеличится на 50 мм для типоразмера 1 и на 55 мм – для типоразмера 2.

ООО ЦИРМИ INFO@CIRMI.RU WWW.GOSZDRAVNADZOR.RU

Лестница для опор функциональных

	Размер 1	Размер 2
Габаритные размеры, Д x Ш x В, мм	600 x 450 x 910	660 x 450 x 1100
Масса, допуск ±1,0, кг	8,95	10,5

Спинка

	Размер 1	Размер 2
Габаритные размеры, Д x Ш x В, мм	70 x 400 x 680	55 x 500 x 850
Масса, допуск ±0,1, кг	1,6	2,4

ООО ЦИРМИ INFO@CIRMI.RU WWW.GOSZDRAVNADZOR.RU

9. Комплект поставки

В состав комплекта входят следующие компоненты:

- Опора для сидения «Ослик» (типоразмер, см. стр. 1) – 1 шт.
- Индивидуальная упаковка – 1 шт.
- Руководство по эксплуатации (паспорт) – 1 шт.
- Принадлежности (см. таблицу на стр. 14-15)

ООО ЦИРМИ INFO@CIRMI.RU WWW.GOSZDRAVNADZOR.RU

10. Транспортирование и хранение

Изделие должно транспортироваться в транспортной таре. Транспортную тару с изделием можно перевозить любыми крытыми транспортными средствами в соответствии с правилами перевозки грузов, действующими на каждом виде транспорта.

Размещение и крепление тары в транспортных средствах должно обеспечивать её устойчивое положение, исключая возможность смещения и ударов её о другие тары и о стенки транспортных средств. При транспортировании тару не кантовать.

Условия транспортирования изделия в части воздействия климатических факторов должны соответствовать условиям хранения 5 по ГОСТ 15150-69.

Эксплуатационное транспортирование изделия следует осуществлять в упаковке изготовителя и условиях не жестче условий эксплуатации изделий категории 2 по ГОСТ 15150-69.

Изделие должно храниться в упаковке изготовителя. На время хранения допускается упакованные изделия размещать в транспортной таре. Изделие следует хранить на стеллажах склада на расстоянии не менее 1 м от нагревательных приборов в местах, защищённых от агрессивных сред.

Условия хранения изделия в части воздействия климатических факторов должны соответствовать условиям хранения 2 по ГОСТ 15150-69.

ООО ЦИРМИ INFO@CIRMI.RU WWW.GOSZDRAVNADZOR.RU

11. Техническое обслуживание и уход

Рекомендуется проводить техническое обслуживание изделия непосредственно пред вводом в эксплуатацию, а также в период эксплуатации по необходимости для выявления неисправностей и предупреждения отказов изделия.

Пренебрежение данными рекомендациями и небрежный уход могут привести к сокращению срока службы изделия.

Порядок проведения технического обслуживания:

1. Провести внешний осмотр.
2. Проверить состояние и целостность изделия.
3. Проверить состояние соединений (при необходимости произвести их подтяжку или замену).
4. Удалить загрязнения. Периодически производить дезинфекцию наружных поверхностей по МУ-287-113 раствором 3% перекиси водорода по ГОСТ 177 с добавлением 0,5% моющего средства по ГОСТ 25644.

ВНИМАНИЕ! Запрещается погружать изделие или части изделия в воду.
Запрещается подвергать изделие нагрузкам выше описанных в технических характеристиках.

ООО ЦИРМИ INFO@CIRMI.RU WWW.GOSZDRAVNADZOR.RU

12. Сведения о маркировке

Маркировка изделия соответствует требованиям ГОСТ Р 50444 и содержит:
- наименование, адрес предприятия-изготовителя и его товарный знак;
- наименование изделия;
- обозначение ТУ;
- заводской номер;
- дата выпуска;
- срок службы изделия;
- номер и дата регистрационного удостоверения.

Маркировка наносится на накладной элемент, прикрепляемый к опоре (этикетка).

Маркировка транспортной тары изделия соответствует ГОСТ 14192-96 и содержит:
- манипуляционные знаки: «Беречь от влаги», «Хрупкое. Осторожно».

Наименования грузоотправителя и грузополучателя с их адресами наносит транспортная компания в случае необходимости.

ООО ЦИРМИ INFO@CIRMI.RU WWW.GOSZDRAVNADZOR.RU

13. Гарантийные обязательства

Изготовитель гарантирует соответствие опоры требованиям ТУ 32.50.22-032-59261486-2022 при соблюдении правил эксплуатации, хранения, транспортировки, указанных в настоящем руководстве по эксплуатации.

Условием исполнения гарантийных обязательств является наличие на изделии маркировки с его серийным номером.

Изготовитель не несёт ответственности за поломку изделия, которая явилась результатом неправильного использования или изменения конструкции изделия.

Гарантийный срок хранения – 24 месяца с даты изготовления при соблюдении требований к хранению, указанных в настоящем руководстве по эксплуатации.

Гарантийный срок эксплуатации – от 18 до 24 месяцев с даты поставки изделия, в зависимости от условий заключённого государственного контракта и при соблюдении правил эксплуатации, указанных в настоящем руководстве. При продаже в розничной сети гарантийный срок эксплуатации составляет 18 месяцев со дня получения изделия потребителем при соблюдении правил эксплуатации, указанных в настоящем руководстве.

Срок службы устройства составляет 3 года при соблюдении правил эксплуатации, указанных в настоящем руководстве.

Гарантийные обязательства не распространяются на:

- повреждения изделия в результате использования изделия не по назначению;
- повреждения изделия в результате удара или падения;
- повреждения изделия в результате ремонта или модификации изделия лицами, не уполномоченными изготовителем;
- повреждения изделия в результате нарушения правил и условий эксплуатации, технического обслуживания, транспортировки или хранения.

ООО ЦИРМИ INFO@CIRMI.RU WWW.GOSZDRAVNADZOR.RU

14. Сведения об утилизации

По истечении срока службы или порче изделия, исключающих возможность ремонта, необходимо провести дезинфекцию изделия и его утилизацию, согласно нормам СанПиН 2.1.3684-21.

15. Свидетельство о приемке

Опора для сидения «Ослик» соответствует всем требованиям ТУ 32.50.22-032-59261486-2022 и признана годной к эксплуатации.

Дата изготовления: .....

Заводской (или серийный) номер: .....

Отметка о приёмке: .....

Подпись продавца*: .....
*ставится только при розничной продаже

С условиями гарантии ознакомлен, изделие проверено, претензий к комплектации, внешнему виду не имею.

Подпись покупателя: .....

Дата: .....

ООО ЦИРМИ INFO@CIRMI.RU WWW.GOSZDRAVNADZOR.RU

16. Гарантийный талон

Наименование изделия: Опора для сидения «Ослик»

Дата изготовления: .....

Заводской (или серийный) номер: .....

Дата покупки: .....

Владелец: .....

Адрес: .....

Телефон: .....

Дата отправки на ремонт: .....

Отметка о ремонте: .....

Подпись должностного лица предприятия, ответственного за приёмку после ремонта: .....

Изделие проверено, претензий к комплектации, внешнему виду не имею.

Подпись покупателя: .....

Дата получения после ремонта: .....

Гарантия на отремонтированное изделие составляет 6 месяцев с момента получения изделия из ремонта. Если гарантийный срок с момента приобретения изделия составляет более 6 месяцев, то гарантия исчисляется по большему сроку. Также гарантийный срок увеличивается на время нахождения изделия в ремонте. Ремонт изделия во время гарантийного срока осуществляется бесплатно.

ООО ЦИРМИ INFO@CIRMI.RU WWW.GOSZDRAVNADZOR.RU

ООО ЦИРМИ INFO@CIRMI.RU WWW.GOSZDRAVNADZOR.RU

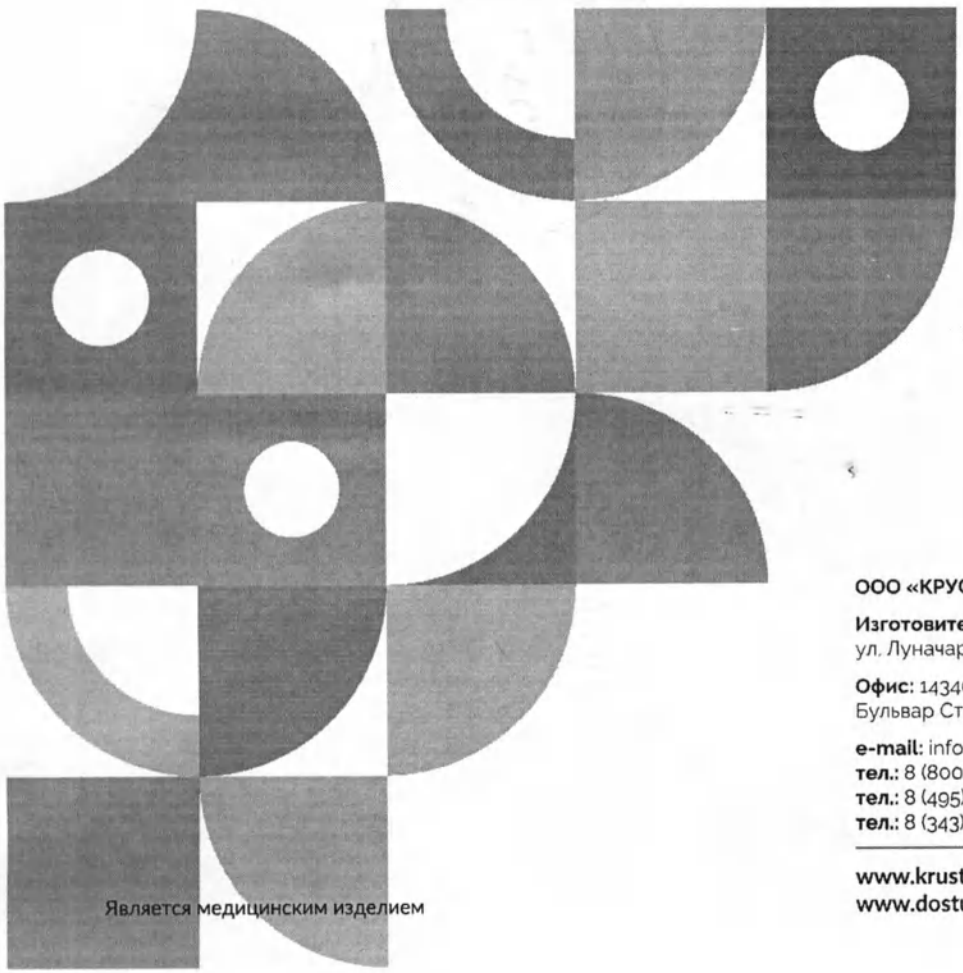

КРУСТ

Возвращаем возможности

Является медицинским изделием

ООО «КРУСТ»

Изготовитель: 620100, РФ, г. Екатеринбург
ул. Луначарского, д. 221, оф. 2

Офис: 143402, РФ, г. Красногорск
Бульвар Строителей, д. 4, стр. 1, БЦ «Кубик»

e-mail: info@krust.ru
тел.: 8 (800) 505-02-85 – отдел тех. поддержки
тел.: 8 (495) 109-06-03 – головной офис (Москва)
тел.: 8 (343) 302-10-22 – офис Екатеринбург

www.krust.ru
www.dostupsreda.ru

ООО ЦИРМИ INFO@CIRMI.RU WWW.GOSZDRAVNADZOR.RU

Всего прошито, пронумеровано
и скреплено печатью
24 (двадцать четыре) листа(ов)

Грибанов С.А. Ф.И.О.

личная подпись

Российская Федерация г.Екатеринбург
Общество с ограниченной ответственностью
«КРУСТ»
ОГРН 1026601768401

ООО ЦИРМИ INFO@CIRMI.RU WWW.GOSZDRAVNADZOR.RU

КРУСТ

Возвращаем возможности

Руководство
по эксплуатации
(паспорт)

Опоры для лежания, стояния, сидения, ползания и ходьбы для детей-инвалидов «КРУСТ» по ТУ 32.50.22-032-59261486-2022

Вариант исполнения:

опора для сидения «Сверчок»

- ТИПОРАЗМЕР 1
- ТИПОРАЗМЕР 2
- ТИПОРАЗМЕР 3

ООО ЦИРМИ INFO@CIRMI.RU WWW.GOSZDRAVNADZOR.RU

Содержание

1.	Общие сведения и назначение изделия	3
2.	Относительные медицинские противопоказания	5
3.	Показания к применению	5
4.	Правила безопасности при эксплуатации опоры	6
5.	Конструкция опоры	8
6.	Эксплуатация изделия	12
7.	Технические характеристики	14
8.	Обзор и технические характеристики принадлежностей	16
9.	Комплект поставки	17
10.	Транспортирование и хранение	18
11.	Техническое обслуживание и уход	19
12.	Сведения о маркировке	20
13.	Гарантийные обязательства	21
14.	Сведения об утилизации	22
15.	Свидетельство о приемке	22
16.	Гарантийный талон	23

ООО ЦИРМИ INFO@CIRMI.RU WWW.GOSZDRAVNADZOR.RU

1. Общие сведения и назначение изделия

Опора для сидения «Сверчок» – предназначена для поддержания правильного положения тела, коррекции патологических поз, постепенной адаптации кровеносной системы и внутренних органов пользователя к нагрузкам в условиях положения сидя при проведении реабилитационных мероприятий.

Тело пользователя фиксируется с помощью регулируемого по высоте и обхвату бедренного, грудного ремней с застёжками, которые крепятся к каркасу опоры в требуемом месте.

Дополнительно столик опоры регулируется по высоте, вылету и наклону. Основание опоры съёмное.

Опора может использоваться как в медицинских учреждениях и учреждениях социальной опеки, так и в домашних условиях.

Рис. 1 – Фотографическое изображение общего вида опоры

ВНИМАНИЕ! Перед началом использования изделия внимательно изучите настоящее руководство по эксплуатации. Возможность применения изделия для пользователя требует обязательной консультации с лечащим врачом. Необходимый срок использования опоры, упражнения и их интенсивность должны подбираться лечащим врачом для каждого пользователя индивидуально.

ООО ЦИРМИ INFO@CIRMI.RU WWW.GOSZDRAVNADZOR.RU

Вид контакта с организмом человека: кратковременный контакт с неповрежденной кожей.

Информация о наличии в медицинском изделии лекарственного средства для медицинского применения, материалов животного и (или) человеческого происхождения: не относится к изделию.

Информация о стерильном состоянии медицинского изделия, методе его стерилизации и о порядке действий в случае нарушения стерильной упаковки (если медицинское изделие поставляется в стерильном виде) или, если медицинское изделие поставляется нестерильным, указание на необходимость его стерилизации перед использованием: не относится к изделию.

Информация о природе, типе, а также (при необходимости) об интенсивности и распределении излучения (электромагнитное, ионизирующее, иное) медицинского изделия и способах защиты потребителей и третьих лиц от непреднамеренного излучения в процессе эксплуатации медицинского изделия (если медицинское изделие создает опасный или потенциально опасный уровень излучения при использовании по назначению): не относится к изделию.

Информация о мерах предосторожности, предпринимаемых в случае риска электромагнитных помех, создаваемых медицинским изделием для других медицинских изделий, оборудования и средств связи при проведении и оценке результатов диагностики, лечения или при его применении по назначению (например, электромагнитное излучение медицинского изделия, оказывающее влияние на другое оборудование): не относится к изделию.

Предупреждения и (или) меры предосторожности, предпринимаемые потребителем при применении медицинского изделия, содержащего лекарственное средство для медицинского применения, материал животного и (или) человеческого происхождения, материалы, которые являются канцерогенными, мутагенными или токсичными, возможное выделение или вымывание которых приводит к сенсибилизации, аллергической реакции или отрицательно влияет на репродуктивную функцию: не относится к изделию.

ООО ЦИРМИ INFO@CIRMI.RU WWW.GOSZDRAVNADZOR.RU

2. Относительные медицинские противопоказания

Отсутствуют.

3. Показания к применению

Стойкие выраженные нарушения нейромышечных, скелетных и связанных с движением (статодинамических) функций, приводящие к нарушениям позы в положении сидя, вследствие:

- Заболеваний и последствий травм центральной нервной системы.
- Заболеваний и последствий травм периферической нервной системы.
- Заболеваний, последствий травм и деформаций нижних конечностей, таза и позвоночника.

ООО ЦИРМИ INFO@CIRMI.RU WWW.GOSZDRAVNADZOR.RU

4. Правила безопасности при эксплуатации опоры

Если изделие находилось при температуре ниже +10˚С, то перед эксплуатацией оно должно быть выдержано в помещении при температуре окружающего воздуха плюс (20 ± 5) ˚С не менее 12 часов в упаковке.
Распаковать изделие и проверить целостность покрытия. Проверить комплектацию.

Для эксплуатации изделия предъявляются следующие условия:	» температура от +10 до +35˚С; » относительная влажность не более 80% при +25˚С; » остальные требования - по ГОСТ 15150-69 (УХЛ 4.2).

Изделие не является стойким к возгоранию.

При эксплуатации изделия держите его на расстоянии не менее 1 м от кухонных нагревательных приборов и зажигательных приборов с открытым пламенем.

ООО ЦИРМИ INFO@CIRMI.RU WWW.GOSZDRAVNADZOR.RU

При использовании опоры требуется соблюдать меры безопасности, изложенные в настоящем руководстве.

- Опора предназначена для использования исключительно в помещении.
- Место для использования опоры необходимо выбирать таким образом, чтобы со всех сторон к ней был подход.
- Перед каждой эксплуатацией опоры проверьте все соединения на прочность, а также наличие всех креплений. При необходимости подтяните барашки.
- При обнаружении повреждений, не позволяющих выполнять функции опоры, указанные в настоящем руководстве, эксплуатация опоры запрещена.
- В случае обнаружения неисправности не пытайтесь исправить самостоятельно, обратитесь к поставщику изделия.
- Перед размещением пользователя на опоре необходимо зафиксировать колёса тормозами;
- Соблюдайте порядок эксплуатации при размещении пользователя в опоре.
- Запрещается любыми способами перемещать опору с находящимся на ней пользователем.
- Рама с колёсами опоры не предназначена для преодоления порогов, лестниц и других препятствий. Колёса опоры служат для облегчения перемещения опоры без нагрузки.
- Не оставляйте пользователя в опоре без присмотра.
- В случае негативных реакций у пользователя (потеря сознания, появление ушибов, побледнение кожи и т.д.), немедленно снимите пользователя с опоры. Решение о дальнейшем использовании опоры пользователем принимает лечащий врач.
- Опора поставляется в собранном виде, не рекомендуется самостоятельно разбирать изделие.

ООО ЦИРМИ INFO@CIRMI.RU WWW.GOSZDRAVNADZOR.RU

5. Конструкция опоры

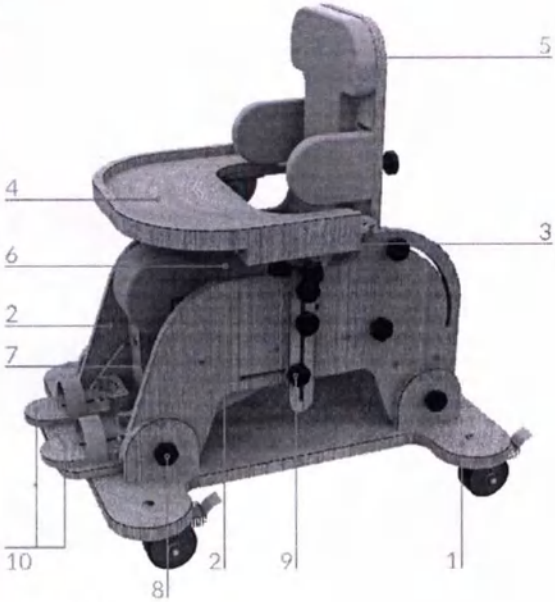

Рис. 2 – Общий вид опоры

Опора (рис. 2) состоит из основания (1) на колёсах и двух боковин (2), к которым крепятся подлокотники (3) со столиком (4) и ложе. Ложе состоит из нескольких основных элементов: спинки (5), сиденья (6) и подножки (7). Каждое колесо снабжено тормозом для фиксации опоры на одном месте. Для снятия опоры с основания (1) необходимо выкрутить барашки (8) на боковинах (2).

Подножка (рис. 2 и 3)

Для регулировки угла наклона подножки (7) ослабьте барашки (9) на боковинах (2) и переместите подножку в требуемое положение, затем снова закрутите барашки (9) до фиксации подножки (7).

Для регулировки фиксаторов стоп (10) по вылету и расстоянию между собой используйте барашки (11), расположенные снизу подножки.

ООО ЦИРМИ INFO@CIRMI.RU WWW.GOSZDRAVNADZOR.RU

Подлокотники (рис. 4)

На боковинах закреплены подлокотники, которые служат для упора рук пользователя.

Подлокотник (1) регулируется по наклону с помощью барашка (2).

Используя барашки (3) можно изменить высоту и угол наклона направляющей (4), к которой крепится подлокотник (1), а также вылет самого подлокотника.

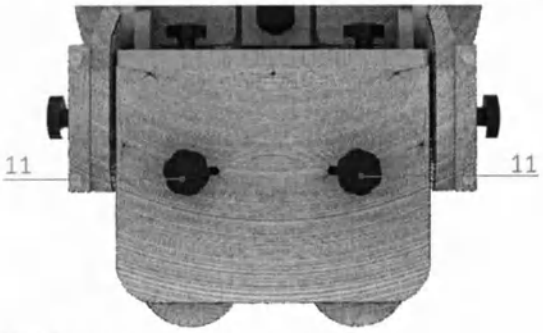

Рис. 3 – Регулировка фиксаторов стоп

Столик (рис. 4)

Настроить угол наклона столика можно с помощью барашка (2).

Также столик можно полностью демонтировать с помощью барашков (5).

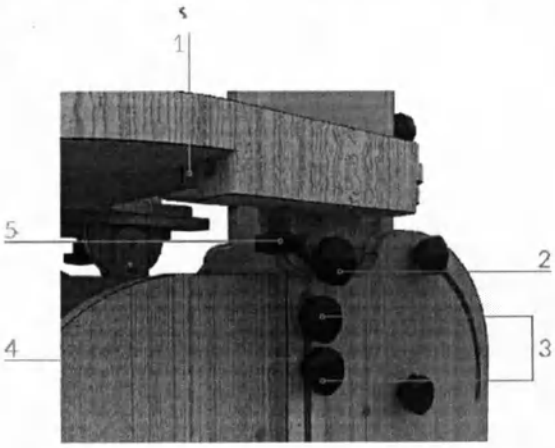

Рис. 4 – Регулировка подлокотника и столика

ООО ЦИРМИ INFO@CIRMI.RU WWW.GOSZDRAVNADZOR.RU

Спинка (рис. 5)

Спинка имеет мягкую подушку (1).

С боков спинки установлены съёмные боковые упоры (2) при их наличии в комплекте (наличие боковых упоров в комплекте поставки см. в табл. на стр. 16).

Тело пользователя фиксируется с помощью грудного ремня с застёжками.

Верхняя часть спинки может использоваться в качестве подголовника.

Для регулировки боковых упоров (2) по высоте или расстоянию между собой используйте барашки (3).

Для регулировки угла наклона спинки используйте барашки (8).

Сиденье (рис. 5)

Представляет собой горизонтальную поверхность с мягкой подушкой. На сиденье устанавливается абдуктор для разведения ног. Тело пользователя фиксируется с помощью бедренного ремня с застёжкой.

Для закрепления абдуктора (4) на сиденье (5) используйте барашек (6).

Сиденье имеет регулировку глубины. Для этого необходимо ослабить барашки (7) и сместить сиденье в требуемое положение. Затем необходимо затянуть барашки (7) до фиксации сиденья.

При включении в комплект поставки боковых упоров (наличие боковых упоров в комплекте поставки см. в табл. на стр. 16) стандартное сиденье имеет исполнение с прорезями, в которых они крепятся с помощью барашков аналогично боковым упорам спинки.

Боковые упоры позволяют осуществлять регулировку ширины сиденья.

ООО ЦИРМИ INFO@CIRMI.RU WWW.GOSZDRAVNADZOR.RU

Для перевода опоры в положение лёжа (см. рис. 2 и 6) необходимо настроить подножку (7) и спинку (5) в положение параллельное сиденью с помощью барашков, указанных выше.

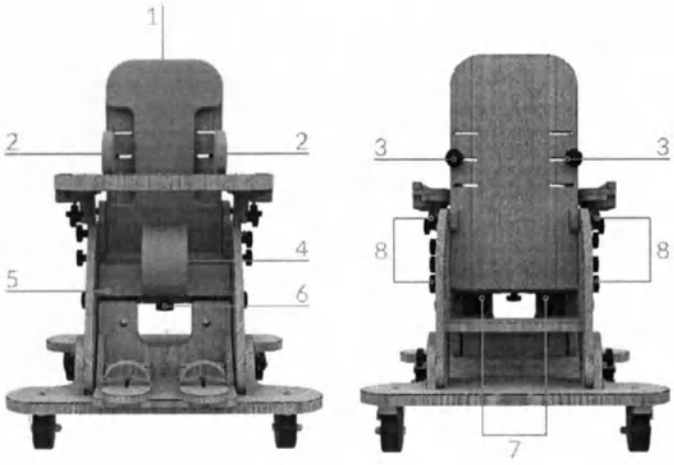

Рис. 5 – Регулировка спинки и сиденья

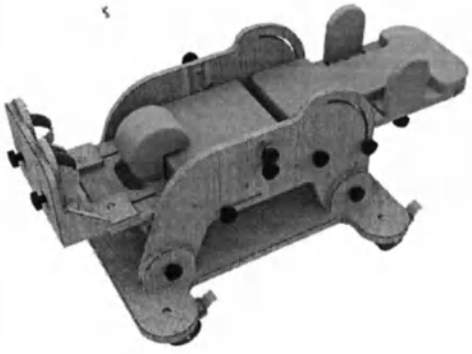

Рис. 6 – Вид опоры в положении лёжа

ООО ЦИРМИ INFO@CIRMI.RU WWW.GOSZDRAVNADZOR.RU

6. Эксплуатация изделия

Ввод в эксплуатацию:

» Не рекомендуется размещать пользователя в опоре в состоянии беспокойства или плача.

» Перед размещением пользователя в опоре проведите предварительную подготовку в виде массажа и растяжки.

» При наличии контрактур суставы пользователя зафиксируйте ортезами.

» На ноги пользователя необходимо надевать обувь. Рекомендует использовать ортопедическую обувь.

Порядок эксплуатации:

» Пользователь должен размещаться в опоре ровно, конечности пользователя должны располагаться симметрично относительно туловища.

» Одежда пользователя не должна образовывать складки при высаживании на опору.

» Первоначально размещайте пользователя в горизонтальном положении, постепенно увеличивая время пребывания пользователя в опоре и угол наклона спинки и подножки (вплоть до сидячего положения).

» Если пользователь уже может самостоятельно удерживаться в сидячем положении, то вы можете в соответствии с рекомендациями врача постепенно расслаблять грудные и бедренные ремни.

» Проконсультируйтесь с лечащим врачом для подбора необходимых для пользователя упражнений, их интенсивности, а также оптимального времени пребывания пользователя в опоре.

ООО ЦИРМИ INFO@CIRMI.RU WWW.GOSZDRAVNADZOR.RU

Для размещения пользователя в опоре руководствуйтесь следующими шагами:

1. Установите опору на ровную поверхность и зафиксируйте тормоза колёс.
2. Если планируется использование опоры без колёсного основания, то демонтируйте основание и установите опору на ровную поверхность.
3. Отрегулируйте угол наклона спинки и подножки.
4. Настройте расположение боковых упоров, разместив их в необходимых прорезях.
5. Расстегните все фиксирующие ремни на опоре.
6. Разместите пользователя в опоре и зафиксируйте его с помощью грудного и бедренного ремней.
7. Настройте положение абдуктора под пользователя.
8. Отрегулируйте высоту подножки и положение фиксаторов стоп.
9. Зафиксируйте стопы пользователя с помощью ремешков фиксаторов стоп.
10. Настройте ширину боковых упоров под пользователя.
11. Отрегулируйте положение подлокотников и столика.

ВНИМАНИЕ! Регулировку угла наклона спинки (или подножки) рекомендуется осуществлять вдвоём для удержания спинки (или подножки) от падения:

- первый – удерживает и изменяет угол наклона спинки (или подножки);
- второй – ослабляет и затягивает барашки.

ООО ЦИРМИ INFO@CIRMI.RU WWW.GOSZDRAVNADZOR.RU

7. Технические характеристики

Типоразмеры опор

Данная опора изготавливается в трёх типоразмерах. Габаритные характеристики для опор разных типоразмеров (допуск ±5 мм).

	Размер 1	Размер 2	Размер 3
Габаритные размеры в положении сидя*, Д x Ш x В, мм	680 x550 x 715	700 x 580 x 805	730 x 640 x 885
Габаритные размеры в положении лежа*, Д x Ш x В, мм	975 x 550 x450	1075 x 580 x 490	1245 x 640 x 540
Макс. масса пользователя, кг (допустимая нагрузка 1кг≈10Н)	25	35	50
Масса опоры, допуск ±1,5 кг	14,1	15,1	18,1

Рис. 7 – Определение габаритных размеров

* Значения указаны без учёта метизов.

ООО ЦИРМИ INFO@CIRMI.RU WWW.GOSZDRAVNADZOR.RU

Функциональные размеры опоры (допуск ±5 мм, ±2 градуса)

	Размер 1	Размер 2	Размер 3
Высота от сиденья до основания/до пола без основания, мм	160	200	250
Ширина сиденья, мм	250	270	330
Глубина сиденья, мм	250 - 300	270 - 320	300 - 350
Угол наклона спинки, град	90 - 180	90 - 180	90 - 180
Высота спинки (от нижнего до верхнего края), мм	450	500	530
Угол наклона подножки, град	0 - 90	0 - 90	0 - 90
Угол наклона столешницы относительно спинки, град	40 - 140	60 - 120	60 - 120
Регулировка абдуктора по вылету, мм	0 - 80	0 - 80	0 - 80
Высота сиденья до подножки, мм	150	110 - 300	110 - 390

ООО ЦИРМИ INFO@CIRMI.RU WWW.GOSZDRAVNADZOR.RU

8. Обзор и технические характеристики принадлежностей

Настоящее руководство описывает полную комплектацию опоры со всеми принадлежностями, но в зависимости от комплектации опора может включать в себя только часть принадлежностей либо вообще не включать принадлежности: Боковой упор (4 шт.), Большой столик.
На этапе комплектации в таблицу ниже заносятся отметки, указывающие на конкретные принадлежности, которые будут входить в комплект поставки.

Технические характеристики принадлежностей (допуск ±5 мм)

Большой столик*

	Размер 1	Размер 2	Размер 2
Габаритные размеры, Д x Ш x В, мм	Не поставляется		450 x 600 x 50
Масса, допуск ±0,2, кг			2,1

Боковой упор

	Размер 1	Размер 2	Размер 2
Габаритные размеры, Д x Ш x В, мм	155 x 50 x 90		
Масса, допуск ±0,05, кг		0,1	

* При включении в комплект поставки большого столика, опора поставляется с ним вместо стандартного.

ООО ЦИРМИ INFO@CIRMI.RU WWW.GOSZDRAVNADZOR.RU

9. Комплект поставки

В состав комплекта входят следующие компоненты:

- Опора для сидения «Сверчок» (типоразмер, см. стр. 1) – 1 шт.
- Индивидуальная упаковка – 1 шт.
- Руководство по эксплуатации (паспорт) – 1 шт.
- Принадлежности (см. таблицу на стр. 16)

ООО ЦИРМИ INFO@CIRMI.RU WWW.GOSZDRAVNADZOR.RU

10. Транспортирование и хранение

Изделие должно транспортироваться в транспортной таре. Транспортную тару с изделием можно перевозить любыми крытыми транспортными средствами в соответствии с правилами перевозки грузов, действующими на каждом виде транспорта.

Размещение и крепление тары в транспортных средствах должно обеспечивать её устойчивое положение, исключая возможность смещения и ударов её о другие тары и о стенки транспортных средств.. При транспортировании тару не кантовать.

Условия транспортирования изделия в части воздействия климатических факторов должны соответствовать условиям хранения 5 по ГОСТ 15150-69.

Эксплуатационное транспортирование изделия следует осуществлять в упаковке изготовителя и условиях не жестче условий эксплуатации изделий категории 2 по ГОСТ 15150-69.

Изделие должно храниться в упаковке изготовителя. На время хранения допускается упакованные изделия размещать в транспортной таре. Изделие следует хранить на стеллажах склада на расстоянии не менее 1 м от нагревательных приборов в местах, защищённых от агрессивных сред.

Условия хранения изделия в части воздействия климатических факторов должны соответствовать условиям хранения 2 по ГОСТ 15150-69.

ООО ЦИРМИ INFO@CIRMI.RU WWW.GOSZDRAVNADZOR.RU

11. Техническое обслуживание и уход

Рекомендуется проводить техническое обслуживание изделия непосредственно пред вводом в эксплуатацию, а также в период эксплуатации по необходимости для выявления неисправностей и предупреждения отказов изделия.

Пренебрежение данными рекомендациями и небрежный уход могут привести к сокращению срока службы изделия.

Порядок проведения технического обслуживания:

1. Провести внешний осмотр.
2. Проверить состояние и целостность изделия.
3. Проверить состояние соединений (при необходимости произвести их подтяжку или замену).
4. Удалить загрязнения. Периодически производить дезинфекцию наружных поверхностей по МУ-287-113 раствором 3% перекиси водорода по ГОСТ 177 с добавлением 0,5% моющего средства по ГОСТ 25644.

ВНИМАНИЕ! Запрещается погружать изделие или части изделия в воду.
Запрещается подвергать изделие нагрузкам выше описанных в технических характеристиках.

ООО ЦИРМИ INFO@CIRMI.RU WWW.GOSZDRAVNADZOR.RU

12. Сведения о маркировке

Маркировка изделия соответствует требованиям ГОСТ Р 50444 и содержит:
- наименование, адрес предприятия-изготовителя и его товарный знак;
- наименование изделия;
- обозначение ТУ;
- заводской номер;
- дата выпуска;
- срок службы изделия;
- номер и дата регистрационного удостоверения.

Маркировка наносится на накладной элемент, прикрепляемый к опоре (этикетка).

Маркировка транспортной тары изделия соответствует ГОСТ 14192-96 и содержит:
- манипуляционные знаки: «Беречь от влаги», «Хрупкое. Осторожно».

Наименования грузоотправителя и грузополучателя с их адресами наносит транспортная компания в случае необходимости.

ООО ЦИРМИ INFO@CIRMI.RU WWW.GOSZDRAVNADZOR.RU

13. Гарантийные обязательства

Изготовитель гарантирует соответствие опоры требованиям ТУ 32.50.22-032-59261486-2022 при соблюдении правил эксплуатации, хранения, транспортировки, указанных в настоящем руководстве по эксплуатации.

Условием исполнения гарантийных обязательств является наличие на изделии маркировки с его серийным номером.

Изготовитель не несёт ответственности за поломку изделия, которая явилась результатом неправильного использования или изменения конструкции изделия.

Гарантийный срок хранения – 24 месяца с даты изготовления при соблюдении требований к хранению, указанных в настоящем руководстве по эксплуатации.

Гарантийный срок эксплуатации – от 18 до 24 месяцев с даты поставки изделия, в зависимости от условий заключённого государственного контракта и при соблюдении правил эксплуатации, указанных в настоящем руководстве. При продаже в розничной сети гарантийный срок эксплуатации составляет 18 месяцев со дня получения изделия потребителем при соблюдении правил эксплуатации, указанных в настоящем руководстве.

Срок службы устройства составляет 3 года при соблюдении правил эксплуатации, указанных в настоящем руководстве.

Гарантийные обязательства не распространяются на:

- повреждения изделия в результате использования изделия не по назначению;
- повреждения изделия в результате удара или падения;
- повреждения изделия в результате ремонта или модификации изделия лицами, не уполномоченными изготовителем;
- повреждения изделия в результате нарушения правил и условий эксплуатации, технического обслуживания, транспортировки или хранения.

ООО ЦИРМИ INFO@CIRMI.RU WWW.GOSZDRAVNADZOR.RU

14. Сведения об утилизации

По истечении срока службы или порче изделия, исключающих возможность ремонта, необходимо провести дезинфекцию изделия и его утилизацию, согласно нормам СанПиН 2.1.3684-21.

15. Свидетельство о приемке

Опора для сидения «Сверчок» соответствует всем требованиям ТУ 32.50.22-032-59261486-2022 и признана годной к эксплуатации.

Дата изготовления: .....

Заводской (или серийный) номер: .....

Отметка о приёмке: .....

Подпись продавца*: .....
*ставится только при розничной продаже

С условиями гарантии ознакомлен, изделие проверено, претензий к комплектации, внешнему виду не имею.

Подпись покупателя: .....

Дата: .....

ООО ЦИРМИ INFO@CIRMI.RU WWW.GOSZDRAVNADZOR.RU

16. Гарантийный талон

Наименование изделия: Опора для сидения «Сверчок»

Дата изготовления: .....

Заводской (или серийный) номер: .....

Дата покупки: .....

Владелец: .....

Адрес: .....

Телефон: .....

Дата отправки на ремонт: .....

Отметка о ремонте: .....

Подпись должностного лица предприятия, ответственного за приёмку после ремонта: .....

Изделие проверено, претензий к комплектации, внешнему виду не имею.

Подпись покупателя: .....

Дата получения после ремонта: .....

Гарантия на отремонтированное изделие составляет 6 месяцев с момента получения изделия из ремонта. Если гарантийный срок с момента приобретения изделия составляет более 6 месяцев, то гарантия исчисляется по большему сроку. Также гарантийный срок увеличивается на время нахождения изделия в ремонте. Ремонт изделия во время гарантийного срока осуществляется бесплатно.

ООО ЦИРМИ INFO@CIRMI.RU WWW.GOSZDRAVNADZOR.RU

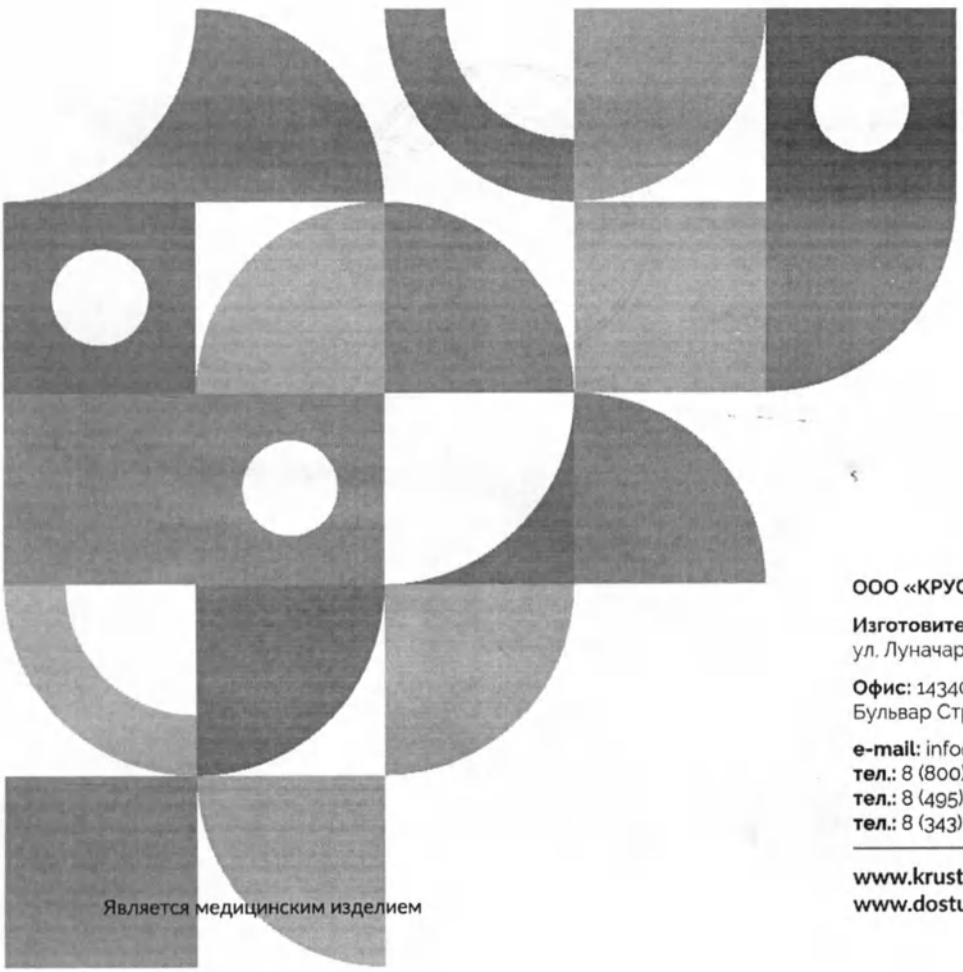

КРУСТ

Возвращаем возможности

Является медицинским изделием

ООО «КРУСТ»

Изготовитель: 620100, РФ, г. Екатеринбург
ул. Луначарского, д. 221, оф. 2

Офис: 143402, РФ, г. Красногорск
Бульвар Строителей, д. 4, стр. 1, БЦ «Кубик»

e-mail: info@krust.ru
тел.: 8 (800) 505-02-85 – отдел тех. поддержки
тел.: 8 (495) 109-06-03 – головной офис (Москва)
тел.: 8 (343) 302-10-22 – офис Екатеринбург

www.krust.ru
www.dostupsreda.ru

ООО ЦИРМИ INFO@CIRMI.RU WWW.GOSZDRAVNADZOR.RU

Всего прошито, пронумеровано
и скреплено печатью
24 (двадцать четыре) листа(ов)

Грибанов С.А. Ф.И.О.

личная подпись

Общество с ограниченной ответственностью «КРУСТ» Российская Федерация г.Екатеринбург ОГРН 1026601768401

ООО ЦИРМИ INFO@CIRMI.RU WWW.GOSZDRAVNADZOR.RU

КРУСТ

Возвращаем возможности

Руководство
по эксплуатации
(паспорт)

Опоры для лежания, стояния, сидения, ползания и ходьбы для детей-инвалидов «КРУСТ» по ТУ 32.50.22-032-59261486-2022

Вариант исполнения:

опора для сидения **«Ленивец»**

- ТИПОРАЗМЕР 1
- ТИПОРАЗМЕР 2
- ТИПОРАЗМЕР 3

ООО ЦИРМИ INFO@CIRMI.RU WWW.GOSZDRAVNADZOR.RU

Содержание

1.	Общие сведения и назначение изделия	3
2.	Относительные медицинские противопоказания	5
3.	Показания к применению	5
4.	Правила безопасности при эксплуатации опоры	6
5.	Конструкция опоры	8
6.	Эксплуатация изделия	10
7.	Технические характеристики	12
8.	Комплект поставки	14
9.	Транспортирование и хранение	15
10.	Техническое обслуживание и уход	16
11.	Сведения о маркировке	17
12.	Гарантийные обязательства	18
13.	Сведения об утилизации	18
14.	Свидетельство о приемке	19
15.	Гарантийный талон	20

ООО ЦИРМИ INFO@CIRMI.RU WWW.GOSZDRAVNADZOR.RU

1. Общие сведения и назначение изделия

Опора для сидения «Ленивец» – предназначена для поддержания правильного положения тела, коррекции патологических поз, постепенной адаптации кровеносной системы и внутренних органов пользователя к нагрузкам в условиях положения сидя при проведении реабилитационных мероприятий.

Дополнительно опора имеет возможность плавного перевода пользователя из горизонтального (положение лёжа) в положение сидя. Опора имеет ручки для её перемещения.

Тело пользователя фиксируется с помощью регулируемого по высоте и обхвату бедренного, грудного ремней с застёжками, которые крепятся к каркасу опоры в требуемом месте.

Опора может использоваться как в медицинских учреждениях и учреждениях социальной опеки, так и в домашних условиях.

Рис. 1 – Фотографическое изображение общего вида опоры

ВНИМАНИЕ! Перед началом использования изделия внимательно изучите настоящее руководство по эксплуатации. Возможность применения изделия для пользователя требует обязательной консультации с лечащим врачом. Необходимый срок использования опоры, упражнения и их интенсивность должны подбираться лечащим врачом для каждого пользователя индивидуально.

ООО ЦИРМИ INFO@CIRMI.RU WWW.GOSZDRAVNADZOR.RU

Вид контакта с организмом человека: кратковременный контакт с неповрежденной кожей.

Информация о наличии в медицинском изделии лекарственного средства для медицинского применения, материалов животного и (или) человеческого происхождения: не относится к изделию.

Информация о стерильном состоянии медицинского изделия, методе его стерилизации и о порядке действий в случае нарушения стерильной упаковки (если медицинское изделие поставляется в стерильном виде) или, если медицинское изделие поставляется нестерильным, указание на необходимость его стерилизации перед использованием: не относится к изделию.

Информация о природе, типе, а также (при необходимости) об интенсивности и распределении излучения (электромагнитное, ионизирующее, иное) медицинского изделия и способах защиты потребителей и третьих лиц от непреднамеренного излучения в процессе эксплуатации медицинского изделия (если медицинское изделие создает опасный или потенциально опасный уровень излучения при использовании по назначению): не относится к изделию.

Информация о мерах предосторожности, предпринимаемых в случае риска электромагнитных помех, создаваемых медицинским изделием для других медицинских изделий, оборудования и средств связи при проведении и оценке результатов диагностики, лечения или при его применении по назначению (например, электромагнитное излучение медицинского изделия, оказывающее влияние на другое оборудование): не относится к изделию.

Предупреждения и (или) меры предосторожности, предпринимаемые потребителем при применении медицинского изделия, содержащего лекарственное средство для медицинского применения, материал животного и (или) человеческого происхождения, материалы, которые являются канцерогенными, мутагенными или токсичными, возможное выделение или вымывание которых приводит к сенсибилизации, аллергической реакции или отрицательно влияет на репродуктивную функцию: не относится к изделию.

ООО ЦИРМИ INFO@CIRMI.RU WWW.GOSZDRAVNADZOR.RU

2. Относительные медицинские противопоказания

Наличие у пользователя эпилептических припадков с нарушением сознания, резистентных к терапии.

3. Показания к применению

Стойкие выраженные нарушения нейромышечных, скелетных и связанных с движением (статодинамических) функций, приводящие к нарушениям позы в положении сидя, вследствие:

- Заболеваний, последствий травм центральной нервной системы.
- Заболеваний, последствий травм периферической нервной системы.
- Заболеваний, последствий травм и деформаций нижних конечностей, таза и позвоночника.

ООО ЦИРМИ INFO@CIRMI.RU WWW.GOSZDRAVNADZOR.RU

4. Правила безопасности при эксплуатации опоры

Если изделие находилось при температуре ниже +10°С, то перед эксплуатацией оно должно быть выдержано в помещении при температуре окружающего воздуха плюс (20 ± 5)°С не менее 12 часов в упаковке.
Распаковать изделие и проверить целостность покрытия. Проверить комплектацию.

Для эксплуатации изделия предъявляются следующие условия:	» температура от +10 до +35°С; » относительная влажность не более 80% при +25°С; » остальные требования – по ГОСТ 15150-69 (УХЛ 4.2).

Изделие не является стойким к возгоранию.

При эксплуатации изделия держите его на расстоянии не менее 1 м от кухонных нагревательных приборов и зажигательных приборов с открытым пламенем.

ООО ЦИРМИ INFO@CIRMI.RU WWW.GOSZDRAVNADZOR.RU

При использовании опоры требуется соблюдать меры безопасности, изложенные в настоящем руководстве.

- Опора предназначена для использования исключительно в помещении.
- Место для использования опоры необходимо выбирать таким образом, чтобы со всех сторон к ней был подход.
- Перед каждой эксплуатацией опоры проверьте все соединения на прочность, а также наличие всех креплений. При необходимости подтяните барашки.
- При обнаружении повреждений, не позволяющих выполнять функции опоры, указанные в настоящем руководстве, эксплуатация опоры запрещена.
- В случае обнаружения неисправности не пытайтесь исправить самостоятельно, обратитесь к поставщику изделия.
- Перед размещением пользователя на опоре необходимо зафиксировать колёса тормозами;
- Соблюдайте порядок эксплуатации при размещении пользователя в опоре.
- Запрещается любыми способами перемещать опору с находящимся на ней пользователем.
- Рама с колёсами опоры не предназначена для преодоления порогов, лестниц и других препятствий. Колёса опоры служат для облегчения перемещения опоры без нагрузки.
- Не оставляйте пользователя в опоре без присмотра.
- В случае негативных реакций у пользователя (потеря сознания, появление ушибов, побледнение кожи и т.д.), немедленно снимите пользователя с опоры. Решение о дальнейшем использовании опоры пользователем принимает лечащий врач.
- Опора поставляется в собранном виде, не рекомендуется самостоятельно разбирать изделие.

ООО ЦИРМИ INFO@CIRMI.RU WWW.GOSZDRAVNADZOR.RU

5. Конструкция опоры

Опора (рис. 2) состоит из основания с боковинами (1) на колёсах, к которым крепятся подножка (2), сиденье (3), спинка (4).

Каждое колесо снабжено тормозом для фиксации опоры на одном месте.

Подножка (2) имеет регулировку по углу наклона. Для этого необходимо ослабить барашки (5) на боковинах (1). Затем необходимо перевести подножку в требуемое положение и снова закрутить барашки (5) до фиксации подножки.

Тело пользователя фиксируется с помощью грудного ремня с застёжками. Для регулировки угла наклона спинки (4) необходимо ослабить барашки (6) на боковинах (1), затем изменить положение спинки на требуемое и снова закрутить барашки (6) до фиксации спинки (4).

Сиденье (3) имеет регулировку по наклону. Для этого необходимо ослабить барашки (7). Затем необходимо перевести сиденье (3) в требуемое положение и снова закрутить барашки (7) до фиксации сиденья (3). Глубина сиденья регулируется с помощью барашка (8) перемещением абдуктора (9).

Для перевода опоры в положение лёжа (см. рис. 2 и 3) необходимо настроить подножку (2), сиденье (3) и спинку (4) в положение параллельное горизонтальной плоскости с помощью барашков, указанных выше. При эксплуатации опоры спинка используется как для упора спины так и для упора головы в качестве подголовника.

ООО ЦИРМИ INFO@CIRMI.RU WWW.GOSZDRAVNADZOR.RU

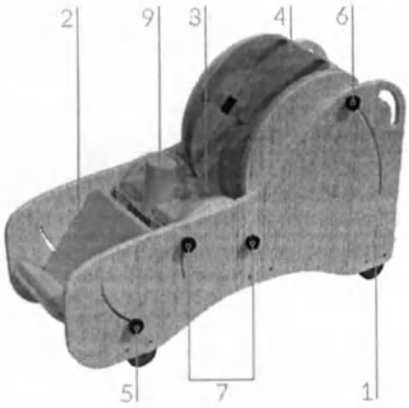

Рис. 2 – Общий вид опоры

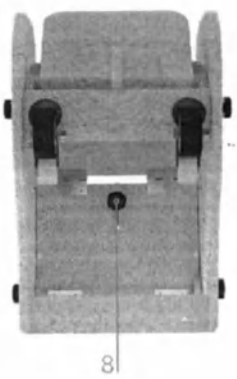

Рис. 3 – Вид опоры в положении лёжа

ООО ЦИРМИ INFO@CIRMI.RU WWW.GOSZDRAVNADZOR.RU

6. Эксплуатация изделия

Ввод в эксплуатацию:

» Не рекомендуется размещать пользователя в опоре в состоянии беспокойства или плача.

» Перед размещением пользователя в опоре проведите предварительную подготовку в виде массажа и растяжки.

» При наличии контрактур суставы пользователя зафиксируйте ортезами.

» На ноги пользователя необходимо надевать обувь. Рекомендует использовать ортопедическую обувь.

Порядок эксплуатации:

» Пользователь должен размещаться в опоре ровно, конечности пользователя должны располагаться симметрично относительно туловища.

» Одежда пользователя не должна образовывать складки при высаживании на опору.

» Первоначально размещайте пользователя в горизонтальном положении, постепенно увеличивая время пребывания пользователя в опоре и угол наклона спинки и подножки (вплоть до полусидячего положения).

» Если пользователь уже может самостоятельно удерживаться в полусидячем положении, то вы можете в соответствии с рекомендациями врача постепенно расслаблять грудные и бедренные ремни.

» Проконсультируйтесь с лечащим врачом для подбора необходимых для пользователя упражнений, их интенсивности, а также оптимального времени пребывания пользователя в опоре.

ООО ЦИРМИ INFO@CIRMI.RU WWW.GOSZDRAVNADZOR.RU

Для размещения пользователя в опоре руководствуйтесь следующими шагами:

1. Установите опору на ровную поверхность и зафиксируйте тормоза колёс.
2. Установите необходимый угол спинки, сиденья и подножки.
3. Отрегулируйте положение абдуктора и высоту подножки.
4. Расстегните все фиксирующие ремни на опоре.
5. Разместите пользователя в опоре и зафиксируйте его с помощью грудного и бедренного ремней.

ВНИМАНИЕ! Регулировку угла наклона спинки (или подножки) рекомендуется осуществлять вдвоём для удержания спинки (или подножки) от падения:
- первый – удерживает и изменяет угол наклона спинки (или подножки);
- второй – ослабляет и затягивает барашки.

ООО ЦИРМИ INFO@CIRMI.RU WWW.GOSZDRAVNADZOR.RU

7. Технические характеристики

Типоразмеры опор

Данная опора изготавливается в трёх типоразмерах. Габаритные характеристики для опор разных типоразмеров (допуск ±5 мм).

	Размер 1	Размер 2	Размер 3
Габаритные размеры в положении сидя*, Д x Ш x В, мм	1020 x 320 x 650	1140 x 360 x 675	1340 x 440 x 810
Габаритные размеры в положении лежа*, Д x Ш x В, мм	1120 x 320 x 560	1235 x 360 x 620	1465 x 440 x 765
Макс. масса пользователя, кг (допустимая нагрузка 1кг≈10Н)	25	40	60
Масса опоры, допуск ±1,5 кг	13,7	15,8	21,9

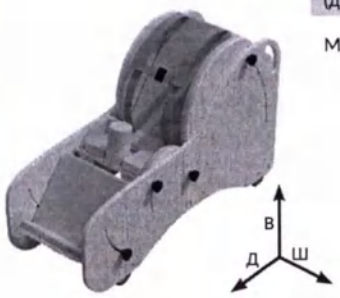

Рис. 4 – Определение габаритных размеров

* Значения указаны без учёта метизов.

ООО ЦИРМИ INFO@CIRMI.RU WWW.GOSZDRAVNADZOR.RU

Функциональные размеры опоры (допуск ±5 мм, ±2 градуса)

	Размер 1	Размер 2	Размер 3
Длина сиденья, мм	260	310	350
Ширина сиденья, мм	200	270	350
Угол наклона сиденья, град	-8...+22	-8...+22	-8...+22
Длина спинки, мм	400	500	640
Ширина спинки, мм	230	270	350
Угол наклона спинки, град	0-50	0-50	0-50
Длина подножки, мм	260	310	350
Ширина подножки, мм	200	250	350
Угол наклона подножки, мм	-10...+60	-10...+60	-10...+60
Регулировка абдуктора/глубины сиденья, мм	50	50	50

ООО ЦИРМИ INFO@CIRMI.RU WWW.GOSZDRAVNADZOR.RU

8. Комплект поставки

В состав комплекта входят следующие компоненты:

- Опора для сидения «Ленивец» (типоразмер, см. стр. 1) – 1 шт.
- Индивидуальная упаковка – 1 шт.
- Руководство по эксплуатации (паспорт) – 1 шт.

ООО ЦИРМИ INFO@CIRMI.RU WWW.GOSZDRAVNADZOR.RU

9. Транспортирование и хранение

Изделие должно транспортироваться в транспортной таре. Транспортную тару с изделием можно перевозить любыми крытыми транспортными средствами в соответствии с правилами перевозки грузов, действующими на каждом виде транспорта.

Размещение и крепление тары в транспортных средствах должно обеспечивать её устойчивое положение, исключая возможность смещения и ударов её о другие тары и о стенки транспортных средств. При транспортировании тару не кантовать.

Условия транспортирования изделия в части воздействия климатических факторов должны соответствовать условиям хранения 5 по ГОСТ 15150-69.

Эксплуатационное транспортирование изделия следует осуществлять в упаковке изготовителя и условиях не жестче условий эксплуатации изделий категории 2 по ГОСТ 15150-69.

Изделие должно храниться в упаковке изготовителя. На время хранения допускается упакованные изделия размещать в транспортной таре. Изделие следует хранить на стеллажах склада на расстоянии не менее 1 м от нагревательных приборов в местах, защищённых от агрессивных сред.

Условия хранения изделия в части воздействия климатических факторов должны соответствовать условиям хранения 2 по ГОСТ 15150-69.

ООО ЦИРМИ INFO@CIRMI.RU WWW.GOSZDRAVNADZOR.RU

10. Техническое обслуживание и уход

Рекомендуется проводить техническое обслуживание изделия непосредственно пред вводом в эксплуатацию, а также в период эксплуатации по необходимости для выявления неисправностей и предупреждения отказов изделия.

Пренебрежение данными рекомендациями и небрежный уход могут привести к сокращению срока службы изделия.

Порядок проведения технического обслуживания:

1. Провести внешний осмотр.
2. Проверить состояние и целостность изделия.
3. Проверить состояние соединений (при необходимости произвести их подтяжку или замену).
4. Удалить загрязнения. Периодически производить дезинфекцию наружных поверхностей по МУ-287-113 раствором 3% перекиси водорода по ГОСТ 177 с добавлением 0,5% моющего средства по ГОСТ 25644.

ВНИМАНИЕ! Запрещается погружать изделие или части изделия в воду.
Запрещается подвергать изделие нагрузкам выше описанных в технических характеристиках.

ООО ЦИРМИ INFO@CIRMI.RU WWW.GOSZDRAVNADZOR.RU

11. Сведения о маркировке

Маркировка изделия соответствует требованиям ГОСТ Р 50444 и содержит:
- наименование, адрес предприятия-изготовителя и его товарный знак;
- наименование изделия;
- обозначение ТУ;
- заводской номер;
- дата выпуска;
- срок службы изделия;
- номер и дата регистрационного удостоверения.

Маркировка наносится на накладной элемент, прикрепляемый к опоре (этикетка).

Маркировка транспортной тары изделия соответствует ГОСТ 14192-96 и содержит:
- манипуляционные знаки: «Беречь от влаги», «Хрупкое. Осторожно».

Наименования грузоотправителя и грузополучателя с их адресами наносит транспортная компания в случае необходимости.

ООО ЦИРМИ INFO@CIRMI.RU WWW.GOSZDRAVNADZOR.RU

12. Гарантийные обязательства

Изготовитель гарантирует соответствие опоры требованиям ТУ 32.50.22-032-59261486-2022 при соблюдении правил эксплуатации, хранения, транспортировки, указанных в настоящем руководстве по эксплуатации.

Условием исполнения гарантийных обязательств является наличие на изделии маркировки с его серийным номером.

Изготовитель не несёт ответственности за поломку изделия, которая явилась результатом неправильного использования или изменения конструкции изделия.

Гарантийный срок хранения – 24 месяца с даты изготовления при соблюдении требований к хранению, указанных в настоящем руководстве по эксплуатации.

Гарантийный срок эксплуатации – от 18 до 24 месяцев с даты поставки изделия, в зависимости от условий заключённого государственного контракта и при соблюдении правил эксплуатации, указанных в настоящем руководстве. При продаже в розничной сети гарантийный срок эксплуатации составляет 18 месяцев со дня получения изделия потребителем при соблюдении правил эксплуатации, указанных в настоящем руководстве.

Срок службы устройства составляет 3 года при соблюдении правил эксплуатации, указанных в настоящем руководстве.

Гарантийные обязательства не распространяются на:

- повреждения изделия в результате использования изделия не по назначению;
- повреждения изделия в результате удара или падения;
- повреждения изделия в результате ремонта или модификации изделия лицами, не уполномоченными изготовителем;
- повреждения изделия в результате нарушения правил и условий эксплуатации, технического обслуживания, транспортировки или хранения.

ООО ЦИРМИ INFO@CIRMI.RU WWW.GOSZDRAVNADZOR.RU

13. Сведения об утилизации

По истечении срока службы или порче изделия, исключающих возможность ремонта, необходимо провести дезинфекцию изделия и его утилизацию, согласно нормам СанПиН 2.1.3684-21.

14. Свидетельство о приемке

Опора для сидения «Ленивец» соответствует всем требованиям ТУ 32.50.22-032-59261486-2022 и признана годной к эксплуатации.

Дата изготовления: .....

Заводской (или серийный) номер: .....

Отметка о приёмке: .....

Подпись продавца*: .....
*ставится только при розничной продаже

С условиями гарантии ознакомлен, изделие проверено, претензий к комплектации, внешнему виду не имею.

Подпись покупателя: .....

Дата: .....

ООО ЦИРМИ INFO@CIRMI.RU WWW.GOSZDRAVNADZOR.RU

15. Гарантийный талон

Наименование изделия: Опора для сидения «Ленивец»

Дата изготовления: .....

Заводской (или серийный) номер: .....

Дата покупки: .....

Владелец: .....

Адрес: .....

Телефон: .....

Дата отправки на ремонт: .....

Отметка о ремонте: .....

Подпись должностного лица предприятия, ответственного за приёмку после ремонта: .....

Изделие проверено, претензий к комплектации, внешнему виду не имею.

Подпись покупателя: .....

Дата получения после ремонта: .....

Гарантия на отремонтированное изделие составляет 6 месяцев с момента получения изделия из ремонта. Если гарантийный срок с момента приобретения изделия составляет более 6 месяцев, то гарантия исчисляется по большему сроку. Также гарантийный срок увеличивается на время нахождения изделия в ремонте. Ремонт изделия во время гарантийного срока осуществляется бесплатно.

ООО ЦИРМИ INFO@CIRMI.RU WWW.GOSZDRAVNADZOR.RU

ООО ЦИРМИ INFO@CIRMI.RU WWW.GOSZDRAVNADZOR.RU

КРУСТ

Возвращаем возможности

Является медицинским изделием

ООО «КРУСТ»

Изготовитель: 620100, РФ, г. Екатеринбург
ул. Луначарского, д. 221, оф. 2

Офис: 143402, РФ, г. Красногорск
Бульвар Строителей, д. 4, стр. 1, БЦ «Кубик»

e-mail: info@krust.ru
тел.: 8 (800) 505-02-85 – отдел тех. поддержки
тел.: 8 (495) 109-06-03 – головной офис (Москва)
тел.: 8 (343) 302-10-22 – офис Екатеринбург

www.krust.ru
www.dostupsreda.ru

ООО ЦИРМИ INFO@CIRMI.RU WWW.GOSZDRAVNADZOR.RU

Всего прошито, пронумеровано
и скреплено печатью
22 (двадцать два) листа(ов)
Трибанов С.А. Ф.И.О.
личная подпись

Российская Федерация г. Екатеринбург
Общество с ограниченной ответственностью
«КРУСТ»
ОГРН 1026601768401

ООО ЦИРМИ INFO@CIRMI.RU WWW.GOSZDRAVNADZOR.RU

КРУСТ

Возвращаем возможности

Руководство
по эксплуатации
(паспорт)

Опоры для лежания, стояния,
сидения, ползания и ходьбы
для детей-инвалидов «КРУСТ»
по ТУ 32.50.22-032-59261486-2022

Вариант исполнения:

опора для сидения **«Зайчик»**

- ТИПОРАЗМЕР 1
- ТИПОРАЗМЕР 2
- ТИПОРАЗМЕР 3
- ТИПОРАЗМЕР 4
- ТИПОРАЗМЕР 5
- ТИПОРАЗМЕР 6

ООО ЦИРМИ INFO@CIRMI.RU WWW.GOSZDRAVNADZOR.RU

Содержание

1.	Общие сведения и назначение изделия	3
2.	Относительные медицинские противопоказания	5
3.	Показания к применению	5
4.	Правила безопасности при эксплуатации опоры	6
5.	Конструкция опоры	8
6.	Эксплуатация изделия	11
7.	Технические характеристики	13
8.	Обзор и технические характеристики принадлежностей	15
9.	Комплект поставки	17
10.	Транспортирование и хранение	18
11.	Техническое обслуживание и уход	19
12.	Сведения о маркировке	20
13.	Гарантийные обязательства	21
14.	Сведения об утилизации	21
15.	Свидетельство о приемке	23
16.	Гарантийный талон	24

ООО ЦИРМИ INFO@CIRMI.RU WWW.GOSZDRAVNADZOR.RU

1. Общие сведения и назначение изделия

Опора для сидения «Зайчик» – предназначена для поддержания правильного положения тела, формирования правильной осанки.

Тело пользователя фиксируется с помощью регулируемого по высоте и обхвату жилетика, бедренного, грудного ремней с застёжками, которые крепятся к каркасу опоры в требуемом месте.

Опора может использоваться как в медицинских учреждениях и учреждениях социальной опеки, так и в домашних условиях.

Рис. 1 – Фотографическое изображение общего вида опоры

ВНИМАНИЕ! Перед началом использования изделия внимательно изучите настоящее руководство по эксплуатации. Возможность применения изделия для пользователя требует обязательной консультации с лечащим врачом. Необходимый срок использования опоры, упражнения и их интенсивность должны подбираться лечащим врачом для каждого пользователя индивидуально.

ООО ЦИРМИ INFO@CIRMI.RU WWW.GOSZDRAVNADZOR.RU

Вид контакта с организмом человека: кратковременный контакт с неповрежденной кожей.

Информация о наличии в медицинском изделии лекарственного средства для медицинского применения, материалов животного и (или) человеческого происхождения: не относится к изделию.

Информация о стерильном состоянии медицинского изделия, методе его стерилизации и о порядке действий в случае нарушения стерильной упаковки (если медицинское изделие поставляется в стерильном виде) или, если медицинское изделие поставляется нестерильным, указание на необходимость его стерилизации перед использованием: не относится к изделию.

Информация о природе, типе, а также (при необходимости) об интенсивности и распределении излучения (электромагнитное, ионизирующее, иное) медицинского изделия и способах защиты потребителей и третьих лиц от непреднамеренного излучения в процессе эксплуатации медицинского изделия (если медицинское изделие создает опасный или потенциально опасный уровень излучения при использовании по назначению): не относится к изделию.

Информация о мерах предосторожности, предпринимаемых в случае иска электромагнитных помех, создаваемых медицинским изделием для других медицинских изделий, оборудования и средств связи при проведении и оценке результатов диагностики, лечения или при его применении по назначению (например, электромагнитное излучение медицинского изделия, оказывающее влияние на другое оборудование): не относится к изделию.

Предупреждения и (или) меры предосторожности, предпринимаемые потребителем при применении медицинского изделия, содержащего лекарственное средство для медицинского применения, материал животного и (или) человеческого происхождения, материалы, которые являются канцерогенными, мутагенными или токсичными, возможное выделение или вымывание которых приводит к сенсибилизации, аллергической реакции или отрицательно влияет на репродуктивную функцию: не относится к изделию.

ООО ЦИРМИ INFO@CIRMI.RU WWW.GOSZDRAVNADZOR.RU

2. Относительные медицинские противопоказания

Наличие у пользователя эпилептических припадков с нарушением сознания, резистентных к терапии.

3. Показания к применению

Стойкие выраженные нарушения нейромышечных, скелетных и связанных с движением (статодинамических) функций, приводящие к нарушениям позы в положении сидя, вследствие:

- Заболеваний, последствий травм центральной нервной системы.
- Заболеваний, последствий травм периферической нервной системы.
- Заболеваний, последствий травм и деформаций нижних конечностей, таза и позвоночника.

ООО ЦИРМИ INFO@CIRMI.RU WWW.GOSZDRAVNADZOR.RU

4. Правила безопасности при эксплуатации опоры

Если изделие находилось при температуре ниже +10°С, то перед эксплуатацией оно должно быть выдержано в помещении при температуре окружающего воздуха плюс (20 ± 5) °С не менее 12 часов в упаковке.
Распаковать изделие и проверить целостность покрытия. Проверить комплектацию.

Для эксплуатации изделия предъявляются следующие условия:	» температура от +10 до +35°С; » относительная влажность не более 80% при +25°С; » остальные требования - по ГОСТ 15150-69 (УХЛ 4.2).

Изделие не является стойким к возгоранию.

При эксплуатации изделия держите его на расстоянии не менее 1 м от кухонных нагревательных приборов и зажигательных приборов с открытым пламенем.

ООО ЦИРМИ INFO@CIRMI.RU WWW.GOSZDRAVNADZOR.RU

При использовании опоры требуется соблюдать меры безопасности, изложенные в настоящем руководстве.

» Опора предназначена для использования исключительно в помещении.
» Место для использования опоры необходимо выбирать таким образом, чтобы со всех сторон к ней был подход.
» Перед каждой эксплуатацией опоры проверьте все соединения на прочность, а также наличие всех креплений. При необходимости подтяните барашки.
» При обнаружении повреждений, не позволяющих выполнять функции опоры, указанные в настоящем руководстве, эксплуатация опоры запрещена.
» В случае обнаружения неисправности не пытайтесь исправить самостоятельно, обратитесь к поставщику изделия.
» Перед размещением пользователя на опоре необходимо зафиксировать колёса тормозами;
» Соблюдайте порядок эксплуатации при размещении пользователя в опоре.
» Запрещается любыми способами перемещать опору с находящимся на ней пользователем.
» Рама с колёсами опоры не предназначена для преодоления порогов, лестниц и других препятствий. Колёса опоры служат для облегчения перемещения опоры без нагрузки.
» Не оставляйте пользователя в опоре без присмотра.
» В случае негативных реакций у пользователя (потеря сознания, появление ушибов, побледнение кожи и т.д.), немедленно снимите пользователя с опоры. Решение о дальнейшем использовании опоры пользователем принимает лечащий врач.
» Опора поставляется в собранном виде, не рекомендуется самостоятельно разбирать изделие.

ООО ЦИРМИ INFO@CIRMI.RU WWW.GOSZDRAVNADZOR.RU

5. Конструкция опоры

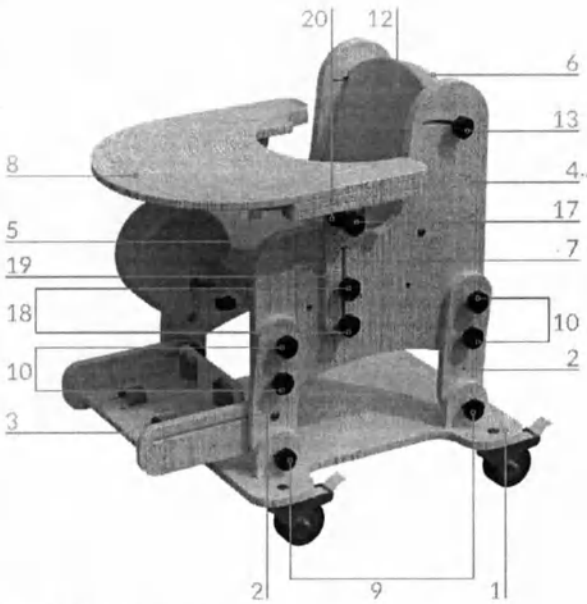

Рис. 2 – Общий вид опоры

Опора (рис. 2) состоит из основания на колёсах (1) (наличие основания на колёсах в комплекте поставки см. в табл. на стр. 15-16), к которому крепятся ножки (2) с левой и правой сторон опоры.

К ножкам (2) крепится подножка (3) и боковины (4) с левой и правой сторон опоры.

К боковинам (4) крепится сиденье (5), спинка (6) и подлокотники (7) с левой и правой сторон опоры. К подлокотникам (7) крепится столик (8).

Каждое колесо снабжено тормозом для фиксации опоры на одном месте.

При включении в комплект поставки основания качалки (наличие основания качалки в комплекте поставки см. в таблицу на стр. 15-16), оно может использоваться вместо основания (1) с креплением аналогичным основанию (1).

ООО ЦИРМИ INFO@CIRMI.RU WWW.GOSZDRAVNADZOR.RU

Основание (рис. 2)

При необходимости опору можно снять с основания (1) для размещения на полу. Для этого необходимо выкрутить барашки (9) из основания (1) и ножек (2).

Для регулировки высоты опоры необходимо выкрутить барашки (10) на ножках (2) и сместить опору на требуемую величину, после чего снова закрутить барашки (10) до фиксации опоры.

Подлокотники и столик (рис. 2)

Подлокотник (7) регулируется по наклону с помощью барашка (17). Используя барашки (18) можно изменить высоту и угол наклона направляющей (19), к которой крепится подлокотник (7), а также вылет самого подлокотника.

Столик можно полностью демонтировать при необходимости использования только подлокотников. Для этого необходимо выкрутить барашки (20) с левой и правой сторон столика. Затем необходимо снять столик.

Спинка (рис. 2)

Спинка имеет мягкую подушку (12). Тело пользователя фиксируется с помощью грудного ремня и жилетика с застёжками.

Для регулировки угла наклона спинки необходимо ослабить барашки (13) с левой и правой стороны опоры, затем изменить положение спинки на требуемое и снова закрутить барашки (13) до фиксации спинки (6).

При включении в комплект поставки боковых упоров (наличие боковых упоров в комплекте поставки см. в таблицу на стр. 15-16) спинка имеет исполнение с прорезями, в которых они крепятся с помощью барашков.

Боковые упоры позволяют осуществлять регулировку ширины спинки.

ООО ЦИРМИ INFO@CIRMI.RU WWW.GOSZDRAVNADZOR.RU

Сиденье (рис. 2 и 3)

Сиденье (5) имеет регулировку по вылету (глубине). Для этого необходимо ослабить барашки (14). Затем необходимо перевести сиденье (5) в требуемое положение и снова закрутить барашки (14) до фиксации сиденья (5). Для регулировки абдуктора (15) по вылету необходимо использовать барашек (16).

При включении в комплект поставки боковых упоров (наличие боковых упоров в комплекте поставки см. в таблицу на стр. 15-16) сиденье имеет исполнение с прорезями, в которых они крепятся с помощью барашков. Боковые упоры позволяют осуществлять регулировку ширины сиденья.

Подножка (рис. 2 и 3)

Подножка (3) имеет регулировку по высоте, вылету и углу наклона. Для этого необходимо ослабить барашки (11). Затем необходимо перевести подножку в требуемое положение и снова закрутить барашки (11) до фиксации подножки.

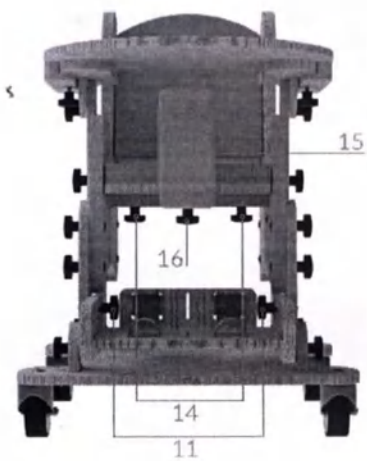

Рис. 3 – Регулировка сиденья, подножки и абдуктора

ООО ЦИРМИ INFO@CIRMI.RU WWW.GOSZDRAVNADZOR.RU

6. Эксплуатация изделия

Ввод в эксплуатацию:

» Не рекомендуется размещать пользователя в опоре в состоянии беспокойства или плача.

» Перед размещением пользователя в опоре проведите предварительную подготовку в виде массажа и растяжки.

» При наличии контрактур суставы пользователя зафиксируйте ортезами.

» На ноги пользователя необходимо надевать обувь. Рекомендует использовать ортопедическую обувь.

Порядок эксплуатации:

» Пользователь должен размещаться в опоре ровно, конечности пользователя должны располагаться симметрично относительно туловища.

» Одежда пользователя не должна образовывать складки при высаживании на опору.

» Первоначально размещайте пользователя в опоре на недолгое время, постепенно увеличивая время пребывания пользователя в опоре от сеанса к сеансу.

» Если пользователь уже может самостоятельно удерживаться в сидячем положении, то вы можете в соответствии с рекомендациями врача постепенно расслаблять жилетик, грудные и бедренные ремни.

» Проконсультируйтесь с лечащим врачом для подбора необходимых для пользователя упражнений, их интенсивности, а также оптимального времени пребывания пользователя в опоре.

ООО ЦИРМИ INFO@CIRMI.RU WWW.GOSZDRAVNADZOR.RU

Для размещения пользователя в опоре руководствуйтесь следующими шагами:

1. Установите опору на ровную поверхность.
2. При использовании опоры на колёсном основании зафиксируйте тормоза колёс.
3. Настройте высоту опоры и угол наклона спинки.
4. Расстегните все фиксирующие ремни на опоре.
5. Разместите пользователя в опоре и зафиксируйте его с помощью жилетика и/или грудного ремня, а также бедренного ремня.
6. Настройте положение абдуктора под пользователя.
7. Отрегулируйте положение подножки и закрепите стопы пользователя с помощью ремешков.
8. Настройте положение боковых упоров при их наличии (наличие боковых упоров в комплекте см. в таблицу на стр. 15-16).
9. Отрегулируйте подлокотники со столиком.

ВНИМАНИЕ! Регулировку угла наклона спинки рекомендуется осуществлять вдвоём для удержания спинки от падения:
- первый – удерживает и изменяет угол наклона спинки (или подножки);
- второй – ослабляет и затягивает барашки.

ООО ЦИРМИ INFO@CIRMI.RU WWW.GOSZDRAVNADZOR.RU

7. Технические характеристики

Типоразмеры опор

Данная опора изготавливается в шести типоразмерах. Габаритные характеристики для опор разных типоразмеров (допуск ±5 мм).

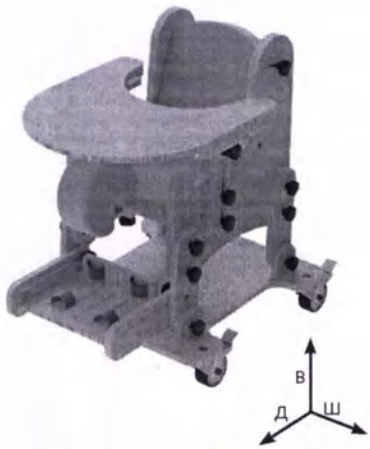

Рис. 4 – Определение габаритных размеров

	Габ. размеры сидя сложенное*, Д x Ш x В, мм	Габ. размеры сидя разложенное*, Д x Ш x В, мм	Макс. масса пользователя, кг (допустимая нагрузка 1кг≈10Н)	Масса опоры**, кг
Размер 1	620 x 430 x 460	670 x 430 x 580	30	11,8
Размер 2	670 x 450 x 525	770 x 450 x 675	35	13,1
Размер 3	730 x 510 x 655	705 x 510 x 785	45	15,7
Размер 4	800 x 560 x 785	810 x 560 x 905	65	18,5
Размер 5	860 x 650 x 875	890 x 650 x 1055	75	21,8
Размер 6	880 x 740 x 955	925 x 740 x 1130	90	25

* Значения указаны без учёта метизов.
** Допуск массы опоры для типоразмеров 1-3 составляет ±1,5 кг, для типоразмеров 4-6 составляет ±2,5 кг.

ООО ЦИРМИ INFO@CIRMI.RU WWW.GOSZDRAVNADZOR.RU

Функциональные размеры опоры (допуск ±5 мм, ±2 градуса)

	Высота от сиденья до пола, мм	Глубина сиденья, мм	Ширина сиденья, мм	Высота спинки, мм	Ширина спинки, мм	Угол наклона спинки, град	Высота подлокотников от сиденья, мм
Размер 1	160 - 280	142 - 290	250	265	250	90 - 110	85 - 145
Размер 2	180 - 330	180 - 350	270	310	270	90 - 110	100 - 180
Размер 3	250 - 370	210 - 380	330	380	330	90 - 110	110 - 230
Размер 4	300 - 420	262 - 430	380	450	380	90 - 110	125 - 235
Размер 5	360 - 540	325 - 490	470	500	470	90 - 110	150 - 260
Размер 6	430 - 600	410 - 580	560	550	560	90 - 110	190 - 300

ООО ЦИРМИ INFO@CIRMI.RU WWW.GOSZDRAVNADZOR.RU

8. Обзор и технические характеристики принадлежностей

Настоящее руководство описывает полную комплектацию опоры со всеми принадлежностями, но в зависимости от комплектации опора может включать в себя только часть принадлежностей либо вообще не включать принадлежности: Боковой упор, Основание на колесах, Основание качалка.

На этапе комплектации в таблицу заносятся отметки, указывающие на конкретные принадлежности, которые будут входить в комплект поставки.

Технические характеристики принадлежностей

Основание качалка*	Габаритные размеры, Д x Ш x В, мм	Масса, кг**
Размер 1	660 x 350 x 110	1,32
Размер 2	680 x 370 x 135	1,76
Размер 3	820 x 430 x 150	2,3
Размер 4	930 x 480 x 155	3,22
Размер 5	960 x 570 x 165	3,25
Размер 6	960 x 660 x 165	3,35

** Допуск массы для типоразмеров 1-3 составляет ±0,1 кг, для типоразмеров 4-6 составляет ±0,3 кг

* При использовании основания качалки: длина опоры увеличится на 110 мм для типоразмера 1, на 80 мм – для типоразмера 2, на 140 мм – для типоразмера 3, на 150 мм – для типоразмера 4, на 145 мм – для типоразмера 5, на 85 мм – для типоразмера 6; высота опоры увеличится на 30 мм для типоразмера 1 и 5, на 25 мм – для типоразмера 2 и 4, на 15 мм – для типоразмера 3, на 35 мм – для типоразмера 6.

ООО ЦИРМИ INFO@CIRMI.RU WWW.GOSZDRAVNADZOR.RU

Основание на колёсах*	Габ. размеры, Д x Ш x В, мм	Масса, кг**
Размер 1	500 x 500 x 160	3,5
Размер 2	520 x 520 x 200	3,8
Размер 3	580 x 580 x 200	4,35
Размер 4	630 x 630 x 205	6,3
Размер 5	680 x 720 x 210	7,35
Размер 6	760 x 810 x 200	8,85

** Допуск массы для типоразмеров 1-3 составляет ±0,3 кг, для типоразмеров 4-6 составляет ±0,5 кг

Боковой упор (4 шт.)	Габ. размеры, Д x Ш x В, мм	Масса, кг допуск ±0,05 кг
Размер 1	155 x 50 x 90	0,1
Размер 2		
Размер 3		
Размер 4		
Размер 5		
Размер 6		

* При использовании основания на колёсах: длина опоры увеличится на 30 мм для типоразмера 1, на 5 мм – для типоразмера 2 и 4, на 25 мм – для типоразмера 3; ширина станет равна ширине основания для типоразмеров 1, 2, 3, 4, 5, 6 соответственно; высота увеличится на 115 мм для типоразмера 1, на 105 мм – для типоразмера 2 и 3, на 110 мм – для типоразмера 4, 5, 6.

ООО ЦИРМИ INFO@CIRMI.RU WWW.GOSZDRAVNADZOR.RU

9. Комплект поставки

В состав комплекта входят следующие компоненты:

- Опора для сидения «Зайчик» (типоразмер, см. стр. 1) – 1 шт.
- Индивидуальная упаковка – 1 шт.
- Руководство по эксплуатации (паспорт) – 1 шт.
- Принадлежности (см. таблицу на стр. 15-16)

ООО ЦИРМИ INFO@CIRMI.RU WWW.GOSZDRAVNADZOR.RU

10. Транспортирование и хранение

Изделие должно транспортироваться в транспортной таре. Транспортную тару с изделием можно перевозить любыми крытыми транспортными средствами в соответствии с правилами перевозки грузов, действующими на каждом виде транспорта.

Размещение и крепление тары в транспортных средствах должно обеспечивать её устойчивое положение, исключая возможность смещения и ударов её о другие тары и о стенки транспортных средств. При транспортировании тару не кантовать.

Условия транспортирования изделия в части воздействия климатических факторов должны соответствовать условиям хранения 5 по ГОСТ 15150-69.

Эксплуатационное транспортирование изделия следует осуществлять в упаковке изготовителя и условиях не жестче условий эксплуатации изделий категории 2 по ГОСТ 15150-69.

Изделие должно храниться в упаковке изготовителя. На время хранения допускается упакованные изделия размещать в транспортной таре. Изделие следует хранить на стеллажах склада на расстоянии не менее 1 м от нагревательных приборов в местах, защищённых от агрессивных сред.

Условия хранения изделия в части воздействия климатических факторов должны соответствовать условиям хранения 2 по ГОСТ 15150-69.

ООО ЦИРМИ INFO@CIRMI.RU WWW.GOSZDRAVNADZOR.RU

11. Техническое обслуживание и уход

Рекомендуется проводить техническое обслуживание изделия непосредственно пред вводом в эксплуатацию, а также в период эксплуатации по необходимости для выявления неисправностей и предупреждения отказов изделия.

Пренебрежение данными рекомендациями и небрежный уход могут привести к сокращению срока службы изделия.

Порядок проведения технического обслуживания:

1. Провести внешний осмотр.
2. Проверить состояние и целостность изделия.
3. Проверить состояние соединений (при необходимости произвести их подтяжку или замену).
4. Удалить загрязнения. Периодически производить дезинфекцию наружных поверхностей по МУ-287-113 раствором 3% перекиси водорода по ГОСТ 177 с добавлением 0,5% моющего средства по ГОСТ 25644.

ВНИМАНИЕ! Запрещается погружать изделие или части изделия в воду.
Запрещается подвергать изделие нагрузкам выше описанных в технических характеристиках.

ООО ЦИРМИ INFO@CIRMI.RU WWW.GOSZDRAVNADZOR.RU

12. Сведения о маркировке

Маркировка изделия соответствует требованиям ГОСТ Р 50444 и содержит:
- наименование, адрес предприятия-изготовителя и его товарный знак;
- наименование изделия;
- обозначение ТУ;
- заводской номер;
- дата выпуска;
- срок службы изделия;
- номер и дата регистрационного удостоверения.

Маркировка наносится на накладной элемент, прикрепляемый к опоре (этикетка).

Маркировка транспортной тары изделия соответствует ГОСТ 14192-96 и содержит:
- манипуляционные знаки: «Беречь от влаги», «Хрупкое. Осторожно».

Наименования грузоотправителя и грузополучателя с их адресами наносит транспортная компания в случае необходимости.

ООО ЦИРМИ INFO@CIRMI.RU WWW.GOSZDRAVNADZOR.RU

13. Гарантийные обязательства

Изготовитель гарантирует соответствие опоры требованиям ТУ 32.50.22-032-59261486-2022 при соблюдении правил эксплуатации, хранения, транспортировки, указанных в настоящем руководстве по эксплуатации.

Условием исполнения гарантийных обязательств является наличие на изделии маркировки с его серийным номером.

Изготовитель не несёт ответственности за поломку изделия, которая явилась результатом неправильного использования или изменения конструкции изделия.

Гарантийный срок хранения – 24 месяца с даты изготовления при соблюдении требований к хранению, указанных в настоящем руководстве по эксплуатации.

Гарантийный срок эксплуатации – от 18 до 24 месяцев с даты поставки изделия, в зависимости от условий заключённого государственного контракта и при соблюдении правил эксплуатации, указанных в настоящем руководстве. При продаже в розничной сети гарантийный срок эксплуатации составляет 18 месяцев со дня получения изделия потребителем при соблюдении правил эксплуатации, указанных в настоящем руководстве.

Срок службы устройства составляет 3 года при соблюдении правил эксплуатации, указанных в настоящем руководстве.

Гарантийные обязательства не распространяются на:

- повреждения изделия в результате использования изделия не по назначению;
- повреждения изделия в результате удара или падения;
- повреждения изделия в результате ремонта или модификации изделия лицами, не уполномоченными изготовителем;
- повреждения изделия в результате нарушения правил и условий эксплуатации, технического обслуживания, транспортировки или хранения.

ООО ЦИРМИ INFO@CIRMI.RU WWW.GOSZDRAVNADZOR.RU

14. Сведения об утилизации

По истечении срока службы или порче изделия, исключающих возможность ремонта, необходимо провести дезинфекцию изделия и его утилизацию, согласно нормам СанПиН 2.1.3684-21.

15. Свидетельство о приемке

Опора для сидения «Зайчик» соответствует всем требованиям ТУ 32.50.22-032-59261486-2022 и признана годной к эксплуатации.

Дата изготовления: .....

Заводской (или серийный) номер: .....

Отметка о приёмке: .....

Подпись продавца*: .....
*ставится только при розничной продаже

С условиями гарантии ознакомлен, изделие проверено, претензий к комплектации, внешнему виду не имею.

Подпись покупателя: .....

Дата: .....

ООО ЦИРМИ INFO@CIRMI.RU WWW.GOSZDRAVNADZOR.RU

16. Гарантийный талон

Наименование изделия: Опора для сидения «Зайчик»

Дата изготовления: .....

Заводской (или серийный) номер: .....

Дата покупки: .....

Владелец: .....

Адрес: .....

Телефон: .....

Дата отправки на ремонт: .....

Отметка о ремонте: .....

Подпись должностного лица предприятия, ответственного за приёмку после ремонта: .....

Изделие проверено, претензий к комплектации, внешнему виду не имею.

Подпись покупателя: .....

Дата получения после ремонта: .....

Гарантия на отремонтированное изделие составляет 6 месяцев с момента получения изделия из ремонта. Если гарантийный срок с момента приобретения изделия составляет более 6 месяцев, то гарантия исчисляется по большему сроку. Также гарантийный срок увеличивается на время нахождения изделия в ремонте. Ремонт изделия во время гарантийного срока осуществляется бесплатно.

ООО ЦИРМИ INFO@CIRMI.RU WWW.GOSZDRAVNADZOR.RU

ООО ЦИРМИ INFO@CIRMI.RU WWW.GOSZDRAVNADZOR.RU

ООО ЦИРМИ INFO@CIRMI.RU WWW.GOSZDRAVNADZOR.RU

КРУСТ

Возвращаем возможности

Является медицинским изделием

ООО «КРУСТ»

Изготовитель: 620100, РФ, г. Екатеринбург
ул. Луначарского, д. 221, оф. 2

Офис: 143402, РФ, г. Красногорск
Бульвар Строителей, д. 4, стр. 1, БЦ «Кубик»

e-mail: info@krust.ru
тел.: 8 (800) 505-02-85 – отдел тех. поддержки
тел.: 8 (495) 109-06-03 – головной офис (Москва)
тел.: 8 (343) 302-10-22 – офис Екатеринбург

www.krust.ru
www.dostupsreda.ru

ООО ЦИРМИ INFO@CIRMI.RU WWW.GOSZDRAVNADZOR.RU

Всего прошито, пронумеровано
и скреплено печатью
26 (двадцать шесть) листа(ов)

Трибанов С.А. Ф.И.О.

личная подпись

Общество с ограниченной ответственностью
Российская Федерация г. Екатеринбург
«КРУСТ»
ОГРН 1026601768401

ООО ЦИРМИ INFO@CIRMI.RU WWW.GOSZDRAVNADZOR.RU

КРУСТ

Возвращаем возможности

Руководство
по эксплуатации
(паспорт)

Опоры для лежания, стояния, сидения, ползания и ходьбы для детей-инвалидов «КРУСТ» по ТУ 32.50.22-032-59261486-2022

Вариант исполнения:

опора для сидения
«Леопард»

- ТИПОРАЗМЕР 1
- ТИПОРАЗМЕР 2
- ТИПОРАЗМЕР 3
- ТИПОРАЗМЕР 4
- ТИПОРАЗМЕР 5

ООО ЦИРМИ INFO@CIRMI.RU WWW.GOSZDRAVNADZOR.RU

Содержание

1.	Общие сведения и назначение изделия	3
2.	Относительные медицинские противопоказания	5
3.	Показания к применению	5
4.	Правила безопасности при эксплуатации опоры	6
5.	Конструкция опоры	8
6.	Эксплуатация изделия	9
7.	Технические характеристики	10
8.	Комплект поставки	12
9.	Транспортирование и хранение	13
10.	Техническое обслуживание и уход	14
11.	Сведения о маркировке	15
12.	Гарантийные обязательства	16
13.	Сведения об утилизации	16
14.	Свидетельство о приемке	17
15.	Гарантийный талон	18

ООО ЦИРМИ INFO@CIRMI.RU WWW.GOSZDRAVNADZOR.RU

1. Общие сведения и назначение изделия

Опора для сидения «Леопард» – предназначена для поддержания правильного положения тела, коррекции патологических поз, а также формирования чувства равновесия при проведении реабилитационных мероприятий.

Тело пользователя фиксируется с помощью регулируемого по высоте и обхвату жилетика, бедренного, грудного ремней с застёжками, которые крепятся к каркасу опоры в требуемом месте.

Опора может использоваться как в медицинских учреждениях и учреждениях социальной опеки, так и в домашних условиях.

Рис. 1 – Фотографическое изображение общего вида опоры

ВНИМАНИЕ! Перед началом использования изделия внимательно изучите настоящее руководство по эксплуатации. Возможность применения изделия для пользователя требует обязательной консультации с лечащим врачом. Необходимый срок использования опоры, упражнения и их интенсивность должны подбираться лечащим врачом для каждого пользователя индивидуально.

ООО ЦИРМИ INFO@CIRMI.RU WWW.GOSZDRAVNADZOR.RU

Вид контакта с организмом человека: кратковременный контакт с неповрежденной кожей.

Информация о наличии в медицинском изделии лекарственного средства для медицинского применения, материалов животного и (или) человеческого происхождения: не относится к изделию.

Информация о стерильном состоянии медицинского изделия, методе его стерилизации и о порядке действий в случае нарушения стерильной упаковки (если медицинское изделие поставляется в стерильном виде) или, если медицинское изделие поставляется нестерильным, указание на необходимость его стерилизации перед использованием: не относится к изделию.

Информация о природе, типе, а также (при необходимости) об интенсивности и распределении излучения (электромагнитное, ионизирующее, иное) медицинского изделия и способах защиты потребителей и третьих лиц от непреднамеренного излучения в процессе эксплуатации медицинского изделия (если медицинское изделие создает опасный или потенциально опасный уровень излучения при использовании по назначению): не относится к изделию.

Информация о мерах предосторожности, предпринимаемых в случае риска электромагнитных помех, создаваемых медицинским изделием для других медицинских изделий, оборудования и средств связи при проведении и оценке результатов диагностики, лечения или при его применении по назначению (например, электромагнитное излучение медицинского изделия, оказывающее влияние на другое оборудование): не относится к изделию.

Предупреждения и (или) меры предосторожности, предпринимаемые потребителем при применении медицинского изделия, содержащего лекарственное средство для медицинского применения, материал животного и (или) человеческого происхождения, материалы, которые являются канцерогенными, мутагенными или токсичными, возможное выделение или вымывание которых приводит к сенсибилизации, аллергической реакции или отрицательно влияет на репродуктивную функцию: не относится к изделию.

ООО ЦИРМИ INFO@CIRMI.RU WWW.GOSZDRAVNADZOR.RU

2. Относительные медицинские противопоказания

Наличие у пользователя эпилептических припадков с нарушением сознания, резистентных к терапии.

3. Показания к применению

Стойкие выраженные нарушения нейромышечных, скелетных и связанных с движением (статодинамических) функций, приводящие к нарушениям позы в положении сидя, вследствие:

- Заболеваний, последствий травм центральной нервной системы.
- Заболеваний, последствий травм периферической нервной системы.
- Заболеваний, последствий травм и деформаций нижних конечностей, таза и позвоночника.

ООО ЦИРМИ INFO@CIRMI.RU WWW.GOSZDRAVNADZOR.RU

4. Правила безопасности при эксплуатации опоры

Если изделие находилось при температуре ниже +10°С, то перед эксплуатацией оно должно быть выдержано в помещении при температуре окружающего воздуха плюс (20 ± 5)°С не менее 12 часов в упаковке.
Распаковать изделие и проверить целостность покрытия. Проверить комплектацию.

Для эксплуатации изделия предъявляются следующие условия:	» температура от +10 до +35°С; » относительная влажность не более 80% при +25°С; » остальные требования – по ГОСТ 15150-69 (УХЛ 4.2).

Изделие не является стойким к возгоранию.

При эксплуатации изделия держите его на расстоянии не менее 1 м от кухонных нагревательных приборов и зажигательных приборов с открытым пламенем.

ООО ЦИРМИ INFO@CIRMI.RU WWW.GOSZDRAVNADZOR.RU

При использовании опоры требуется соблюдать меры безопасности, изложенные в настоящем руководстве.

» Опора предназначена для использования исключительно в помещении.
» Место для использования опоры необходимо выбирать таким образом, чтобы со всех сторон к ней был подход.
» Перед каждой эксплуатацией опоры проверьте все соединения на прочность, а также наличие всех креплений. При необходимости подтяните барашки.
» При обнаружении повреждений, не позволяющих выполнять функции опоры, указанные в настоящем руководстве, эксплуатация опоры запрещена.
» В случае обнаружения неисправности не пытайтесь исправить самостоятельно, обратитесь к поставщику изделия.
» Перед размещением пользователя на опоре необходимо зафиксировать колёса тормозами.
» Соблюдайте порядок эксплуатации при размещении пользователя в опоре.
» Запрещается любыми способами перемещать опору с находящимся на ней пользователем.
» Рама с колёсами опоры не предназначена для преодоления порогов, лестниц и других препятствий. Колёса опоры служат для облегчения перемещения опоры без нагрузки.
» Не оставляйте пользователя в опоре без присмотра.
» В случае негативных реакций у пользователя (потеря сознания, появление ушибов, побледнение кожи и т.д.), немедленно снимите пользователя с опоры. Решение о дальнейшем использовании опоры пользователем принимает лечащий врач.
» Опора поставляется в собранном виде, не рекомендуется самостоятельно разбирать изделие.

ООО ЦИРМИ INFO@CIRMI.RU WWW.GOSZDRAVNADZOR.RU

5. Конструкция опоры

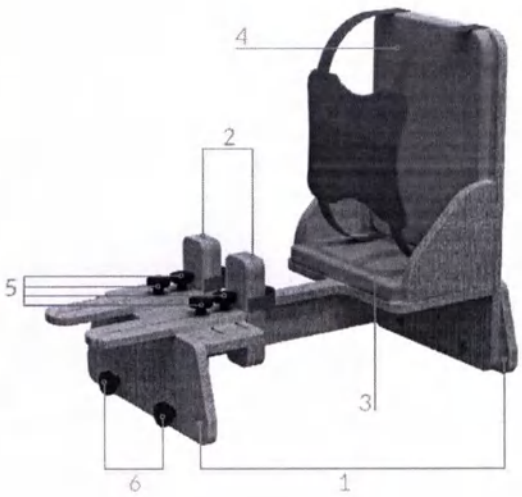

Рис. 2 – Общий вид опоры

Опора (рис. 2) состоит из стоек (1), к которым крепятся коленоупоры (2) и сиденье (3) со спинкой (4).

Для регулировки высоты и угла наклона опоры необходимо выкрутить барашки (6) на стойках (1) и сместить опору на требуемую величину. Затем необходимо закрутить барашки (6) до фиксации опоры.

Коленоупоры (рис. 2)

Для регулировки угла наклона и вылета коленоупоров (2) необходимо ослабить барашки (5) и сместить коленоупоры (2) на требуемую величину. Затем необходимо закрутить барашки (5) до фиксации коленоупоров (2).

ООО ЦИРМИ INFO@CIRMI.RU WWW.GOSZDRAVNADZOR.RU

6. Эксплуатация изделия

Ввод в эксплуатацию:

» Не рекомендуется размещать пользователя в опоре в состоянии беспокойства или плача.
» Перед размещением пользователя в опоре проведите предварительную подготовку в виде массажа и растяжки.
» При наличии контрактур суставы пользователя зафиксируйте ортезами.
» Рекомендуется надевать на ноги пользователя специальную ортопедическую обувь.

Порядок эксплуатации:

» Пользователь должен размещаться в опоре ровно, конечности пользователя должны располагаться симметрично относительно туловища.
» Одежда пользователя не должна образовывать складки при высаживании на опору.
» Первоначально размещайте пользователя в опоре на недолгое время, постепенно увеличивая время пребывания пользователя в опоре от сеанса к сеансу.
» Если пользователь уже может самостоятельно удерживаться в сидячем положении, то вы можете в соответствии с рекомендациями врача постепенно расслаблять жилетик, грудные и бедренные ремни.
» Проконсультируйтесь с лечащим врачом для подбора необходимых для пользователя упражнений, их интенсивности, а также оптимального времени пребывания пользователя в опоре.

Для размещения пользователя в опоре руководствуйтесь следующими шагами:

1. Установите опору на ровную поверхность.
2. Отрегулируйте высоту и угол наклона опоры.
3. Расстегните все фиксирующие ремни на опоре.
4. Разместите пользователя в опоре и зафиксируйте его с помощью жилетика и/или грудного ремня, а также бедренного ремня.
5. Отрегулируйте коленоупоры.

ООО ЦИРМИ INFO@CIRMI.RU WWW.GOSZDRAVNADZOR.RU

7. Технические характеристики

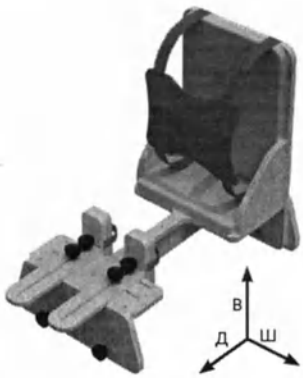

Рис. 3 – Определение габаритных размеров

Типоразмеры опор

Данная опора изготавливается в пяти типоразмерах. Габаритные характеристики для опор разных типоразмеров (допуск ±5 мм).

	Размер 1	Размер 2	Размер 3	Размер 4	Размер 5
Габ. размеры*, Д x Ш x В, мм	550-670 x 350 x 520-620	650-830 x 415 x 600-720	700-910 x 425 x 670-770	780-1020 x 520 x 780-900	850-1130 x 570 x 890-990
Макс. масса пользователя, кг (допустимая нагрузка 1кг≈10Н)	30	45	60	75	90
Масса опоры, допуск ±0,5 кг	6	8,1	9,2	16	19,6

* Значения указаны без учёта метизов.

ООО ЦИРМИ INFO@CIRMI.RU WWW.GOSZDRAVNADZOR.RU

Функциональные размеры опоры (допуск ±5 мм, ±2 градуса)

	Размер 1	Размер 2	Размер 3	Размер 4	Размер 5
Ширина сиденья, мм	270	335	345	440	490
Глубина сиденья, мм	180	220	250	285	320
Высота сиденья от пола, мм	140 - 240	180 - 300	220 - 320	230 - 350	290 - 390
Ширина спинки, мм	270	335	345	440	490
Расстояние от коленоупоров до сиденья, мм	30 - 190	30 - 250	30 - 270	30 - 305	20 - 335
Угол наклона сиденья, град	0-10	0-10	0-10	0-10	0-10

ООО ЦИРМИ INFO@CIRMI.RU WWW.GOSZDRAVNADZOR.RU

8. Комплект поставки

В состав комплекта входят следующие компоненты:

- » Опора для сидения «Леопард» (типоразмер, см. стр. 1) – 1 шт.
- » Индивидуальная упаковка – 1 шт.
- » Руководство по эксплуатации (паспорт) – 1 шт.

ООО ЦИРМИ INFO@CIRMI.RU WWW.GOSZDRAVNADZOR.RU

9. Транспортирование и хранение

Изделие должно транспортироваться в транспортной таре. Транспортную тару с изделием можно перевозить любыми крытыми транспортными средствами в соответствии с правилами перевозки грузов, действующими на каждом виде транспорта.

Размещение и крепление тары в транспортных средствах должно обеспечивать её устойчивое положение, исключая возможность смещения и ударов её о другие тары и о стенки транспортных средств. При транспортировании тару не кантовать.

Условия транспортирования изделия в части воздействия климатических факторов должны соответствовать условиям хранения 5 по ГОСТ 15150-69.

Эксплуатационное транспортирование изделия следует осуществлять в упаковке изготовителя и условиях не жестче условий эксплуатации изделий категории 2 по ГОСТ 15150-69.

Изделие должно храниться в упаковке изготовителя. На время хранения допускается упакованные изделия размещать в транспортной таре. Изделие следует хранить на стеллажах склада на расстоянии не менее 1 м от нагревательных приборов в местах, защищённых от агрессивных сред.

Условия хранения изделия в части воздействия климатических факторов должны соответствовать условиям хранения 2 по ГОСТ 15150-69.

ООО ЦИРМИ INFO@CIRMI.RU WWW.GOSZDRAVNADZOR.RU

10. Техническое обслуживание и уход

Рекомендуется проводить техническое обслуживание изделия непосредственно пред вводом в эксплуатацию, а также в период эксплуатации по необходимости для выявления неисправностей и предупреждения отказов изделия.

Пренебрежение данными рекомендациями и небрежный уход могут привести к сокращению срока службы изделия.

Порядок проведения технического обслуживания:

1. Провести внешний осмотр.
2. Проверить состояние и целостность изделия.
3. Проверить состояние соединений (при необходимости произвести их подтяжку или замену).
4. Удалить загрязнения. Периодически производить дезинфекцию наружных поверхностей по МУ-287-113 раствором 3% перекиси водорода по ГОСТ 177 с добавлением 0,5% моющего средства по ГОСТ 25644.

ВНИМАНИЕ! Запрещается погружать изделие или части изделия в воду.
Запрещается подвергать изделие нагрузкам выше описанных в технических характеристиках.

ООО ЦИРМИ INFO@CIRMI.RU WWW.GOSZDRAVNADZOR.RU

11. Сведения о маркировке

Маркировка изделия соответствует требованиям ГОСТ Р 50444 и содержит:
- наименование, адрес предприятия-изготовителя и его товарный знак;
- наименование изделия;
- обозначение ТУ;
- заводской номер;
- дата выпуска;
- срок службы изделия;
- номер и дата регистрационного удостоверения.

Маркировка наносится на накладной элемент, прикрепляемый к опоре (этикетка).

Маркировка транспортной тары изделия соответствует ГОСТ 14192-96 и содержит:
- манипуляционные знаки: «Беречь от влаги», «Хрупкое. Осторожно».

Наименования грузоотправителя и грузополучателя с их адресами наносит транспортная компания в случае необходимости.

ООО ЦИРМИ INFO@CIRMI.RU WWW.GOSZDRAVNADZOR.RU

12. Гарантийные обязательства

Изготовитель гарантирует соответствие опоры требованиям ТУ 32.50.22-032-59261486-2022 при соблюдении правил эксплуатации, хранения, транспортировки, указанных в настоящем руководстве по эксплуатации.

Условием исполнения гарантийных обязательств является наличие на изделии маркировки с его серийным номером.

Изготовитель не несёт ответственности за поломку изделия, которая явилась результатом неправильного использования или изменения конструкции изделия.

Гарантийный срок хранения – 24 месяца с даты изготовления при соблюдении требований к хранению, указанных в настоящем руководстве по эксплуатации.

Гарантийный срок эксплуатации – от 18 до 24 месяцев с даты поставки изделия, в зависимости от условий заключённого государственного контракта и при соблюдении правил эксплуатации, указанных в настоящем руководстве. При продаже в розничной сети гарантийный срок эксплуатации составляет 18 месяцев со дня получения изделия потребителем при соблюдении правил эксплуатации, указанных в настоящем руководстве.

Срок службы устройства составляет 3 года при соблюдении правил эксплуатации, указанных в настоящем руководстве.

Гарантийные обязательства не распространяются на:

- повреждения изделия в результате использования изделия не по назначению;
- повреждения изделия в результате удара или падения;
- повреждения изделия в результате ремонта или модификации изделия лицами, не уполномоченными изготовителем;
- повреждения изделия в результате нарушения правил и условий эксплуатации, технического обслуживания, транспортировки или хранения.

ООО ЦИРМИ INFO@CIRMI.RU WWW.GOSZDRAVNADZOR.RU

13. Сведения об утилизации

По истечении срока службы или порче изделия, исключающих возможность ремонта, необходимо провести дезинфекцию изделия и его утилизацию, согласно нормам СанПиН 2.1.3684-21.

14. Свидетельство о приемке

Опора для сидения «Леопард» соответствует всем требованиям ТУ 32.50.22-032-59261486-2022 и признана годной к эксплуатации.

Дата изготовления: .....

Заводской (или серийный) номер: .....

Отметка о приёмке: .....

Подпись продавца*: .....

*ставится только при розничной продаже

С условиями гарантии ознакомлен, изделие проверено, претензий к комплектации, внешнему виду не имею.

Подпись покупателя: .....

Дата: .....

ООО ЦИРМИ INFO@CIRMI.RU WWW.GOSZDRAVNADZOR.RU

15. Гарантийный талон

Наименование изделия: Опора для сидения «Леопард»

Дата изготовления: .....

Заводской (или серийный) номер: .....

Дата покупки: .....

Владелец: .....

Адрес: .....

Телефон: .....

Дата отправки на ремонт: .....

Отметка о ремонте: .....

Подпись должностного лица предприятия, ответственного за приёмку после ремонта: .....

Изделие проверено, претензий к комплектации, внешнему виду не имею.

Подпись покупателя: .....

Дата получения после ремонта: .....

Гарантия на отремонтированное изделие составляет 6 месяцев с момента получения изделия из ремонта. Если гарантийный срок с момента приобретения изделия составляет более 6 месяцев, то гарантия исчисляется по большему сроку. Также гарантийный срок увеличивается на время нахождения изделия в ремонте. Ремонт изделия во время гарантийного срока осуществляется бесплатно.

ООО ЦИРМИ INFO@CIRMI.RU WWW.GOSZDRAVNADZOR.RU

ООО ЦИРМИ INFO@CIRMI.RU WWW.GOSZDRAVNADZOR.RU

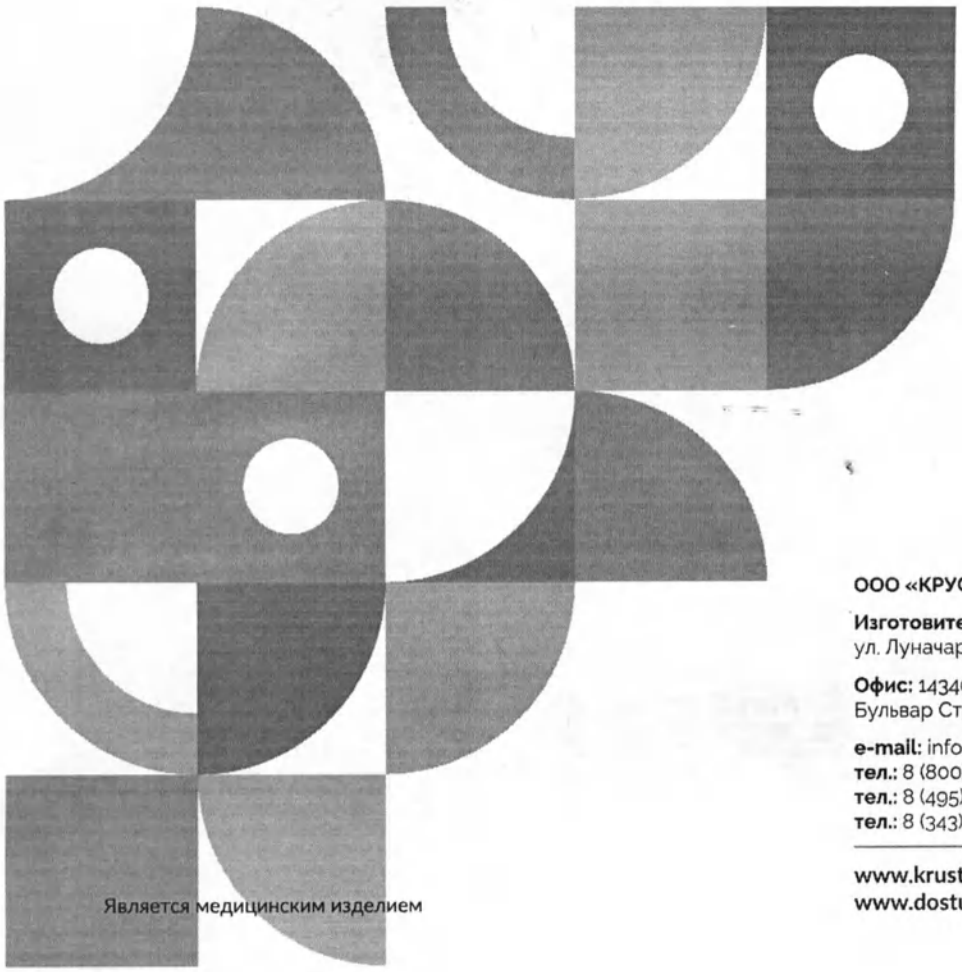

КРУСТ

Возвращаем возможности

Является медицинским изделием

ООО «КРУСТ»

Изготовитель: 620100, РФ, г. Екатеринбург
ул. Луначарского, д. 221, оф. 2

Офис: 143402, РФ, г. Красногорск
Бульвар Строителей, д. 4, стр. 1, БЦ «Кубик»

e-mail: info@krust.ru
тел.: 8 (800) 505-02-85 – отдел тех. поддержки
тел.: 8 (495) 109-06-03 – головной офис (Москва)
тел.: 8 (343) 302-10-22 – офис Екатеринбург

www.krust.ru
www.dostupsreda.ru

ООО ЦИРМИ INFO@CIRMI.RU WWW.GOSZDRAVNADZOR.RU

Всего прошито, пронумеровано
и скреплено печатью
20 (двадцать) листа(ов)
Грибанов С.А. Ф.И.О.
личная подпись

Общество с ограниченной ответственностью «КРУСТ» Российская Федерация г.Екатеринбург ОГРН 1026601768401

ООО ЦИРМИ INFO@CIRMI.RU WWW.GOSZDRAVNADZOR.RU

КРУСТ

Возвращаем возможности

Руководство
по эксплуатации
(паспорт)

Опоры для лежания, стояния, сидения, ползания и ходьбы для детей-инвалидов «КРУСТ» по ТУ 32.50.22-032-59261486-2022

Вариант исполнения:

опора для сидения

«Рысь»

- ТИПОРАЗМЕР 1
- ТИПОРАЗМЕР 2
- ТИПОРАЗМЕР 3
- ТИПОРАЗМЕР 4
- ТИПОРАЗМЕР 5

ООО ЦИРМИ INFO@CIRMI.RU WWW.GOSZDRAVNADZOR.RU

Содержание

1.	Общие сведения и назначение изделия	3
2.	Относительные медицинские противопоказания	5
3.	Показания к применению	5
4.	Правила безопасности при эксплуатации опоры	6
5.	Конструкция опоры	8
6.	Эксплуатация изделия	11
7.	Технические характеристики	13
8.	Обзор и технические характеристики принадлежностей	15
9.	Комплект поставки	16
10.	Транспортирование и хранение	17
11.	Техническое обслуживание и уход	18
12.	Сведения о маркировке	19
13.	Гарантийные обязательства	20
14.	Сведения об утилизации	20
15.	Свидетельство о приемке	21
16.	Гарантийный талон	22

ООО ЦИРМИ INFO@CIRMI.RU WWW.GOSZDRAVNADZOR.RU

1. Общие сведения и назначение изделия

Опора для сидения «Рысь» – предназначена для поддержания правильного положения тела, коррекции патологических поз, развития двигательных навыков и правильных паттернов при вставании, усаживании пользователя, а также формирования чувства равновесия при проведении реабилитационных мероприятий.

Тело пользователя фиксируется с помощью регулируемого по высоте и обхвату жилетика, бедренного, грудного ремней с застёжками, которые крепятся к каркасу опоры в требуемом месте.

Опора может использоваться как в медицинских учреждениях и учреждениях социальной опеки, так и в домашних условиях.

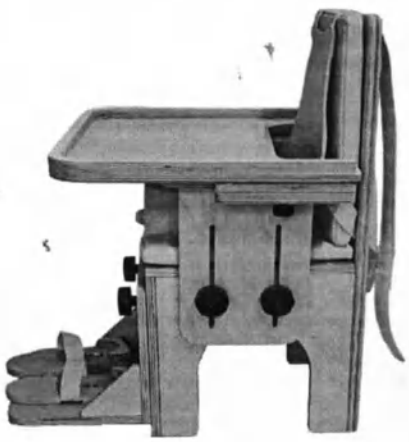

Рис. 1 – Фотографическое изображение общего вида опоры

ВНИМАНИЕ! Перед началом использования изделия внимательно изучите настоящее руководство по эксплуатации. Возможность применения изделия для пользователя требует обязательной консультации с лечащим врачом. Необходимый срок использования опоры, упражнения и их интенсивность должны подбираться лечащим врачом для каждого пользователя индивидуально.

ООО ЦИРМИ INFO@CIRMI.RU WWW.GOSZDRAVNADZOR.RU

Вид контакта с организмом человека: кратковременный контакт с неповрежденной кожей.

Информация о наличии в медицинском изделии лекарственного средства для медицинского применения, материалов животного и (или) человеческого происхождения: не относится к изделию.

Информация о стерильном состоянии медицинского изделия, методе его стерилизации и о порядке действий в случае нарушения стерильной упаковки (если медицинское изделие поставляется в стерильном виде) или, если медицинское изделие поставляется нестерильным, указание на необходимость его стерилизации перед использованием: не относится к изделию.

Информация о природе, типе, а также (при необходимости) об интенсивности и распределении излучения (электромагнитное, ионизирующее, иное) медицинского изделия и способах защиты потребителей и третьих лиц от непреднамеренного излучения в процессе эксплуатации медицинского изделия (если медицинское изделие создает опасный или потенциально опасный уровень излучения при использовании по назначению): не относится к изделию.

Информация о мерах предосторожности, предпринимаемых в случае риска электромагнитных помех, создаваемых медицинским изделием для других медицинских изделий, оборудования и средств связи при проведении и оценке результатов диагностики, лечения или при его применении по назначению (например, электромагнитное излучение медицинского изделия, оказывающее влияние на другое оборудование): не относится к изделию.

Предупреждения и (или) меры предосторожности, предпринимаемые потребителем при применении медицинского изделия, содержащего лекарственное средство для медицинского применения, материал животного и (или) человеческого происхождения, материалы, которые являются канцерогенными, мутагенными или токсичными, возможное выделение или вымывание которых приводит к сенсибилизации, аллергической реакции или отрицательно влияет на репродуктивную функцию: не относится к изделию.

ООО ЦИРМИ INFO@CIRMI.RU WWW.GOSZDRAVNADZOR.RU

2. Относительные медицинские противопоказания

Наличие у пользователя эпилептических припадков с нарушением сознания, резистентных к терапии.

3. Показания к применению

Стойкие выраженные нарушения нейромышечных, скелетных и связанных с движением (статодинамических) функций, приводящие к нарушениям позы в положении сидя, вследствие:

- Заболеваний, последствий травм центральной нервной системы.
- Заболеваний, последствий травм периферической нервной системы.
- Заболеваний, последствий травм и деформаций нижних конечностей, таза и позвоночника.

ООО ЦИРМИ INFO@CIRMI.RU WWW.GOSZDRAVNADZOR.RU

4. Правила безопасности при эксплуатации опоры

Если изделие находилось при температуре ниже +10°С, то перед эксплуатацией оно должно быть выдержано в помещении при температуре окружающего воздуха плюс (20 ± 5) °С не менее 12 часов в упаковке.
Распаковать изделие и проверить целостность покрытия. Проверить комплектацию.

Для эксплуатации изделия предъявляются следующие условия:

- температура от +10 до +35°С;
- относительная влажность не более 80% при +25°С;
- остальные требования - по ГОСТ 15150-69 (УХЛ 4.2).

Изделие не является стойким к возгоранию.

При эксплуатации изделия держите его на расстоянии не менее 1 м от кухонных нагревательных приборов и зажигательных приборов с открытым пламенем.

ООО ЦИРМИ INFO@CIRMI.RU WWW.GOSZDRAVNADZOR.RU

При использовании опоры требуется соблюдать меры безопасности, изложенные в настоящем руководстве.

» Опора предназначена для использования исключительно в помещении;

» Место для использования опоры необходимо выбирать таким образом, чтобы со всех сторон к ней был подход.

» Перед каждой эксплуатацией опоры проверьте все соединения на прочность, а также наличие всех креплений. При необходимости подтяните барашки;

» При обнаружении повреждений, не позволяющих выполнять функции опоры, указанные в настоящем руководстве, эксплуатация опоры запрещена;

» В случае обнаружения неисправности не пытайтесь исправить самостоятельно, обратитесь к поставщику изделия;

» Соблюдайте порядок эксплуатации при размещении пользователя в опоре;

» Запрещается любыми способами перемещать опору с находящимся на ней пользователем (в т.ч. снимать опору с лестницы);

» Не оставляйте пользователя в опоре без присмотра;

» В случае негативных реакций у пользователя (потеря сознания, появление ушибов, побледнение кожи и т.д.), немедленно снимите пользователя с опоры. Решение о дальнейшем использовании опоры пользователем принимает лечащий врач;

» Опора поставляется в собранном виде, не рекомендуется самостоятельно разбирать изделие.

ООО ЦИРМИ INFO@CIRMI.RU WWW.GOSZDRAVNADZOR.RU

5. Конструкция опоры

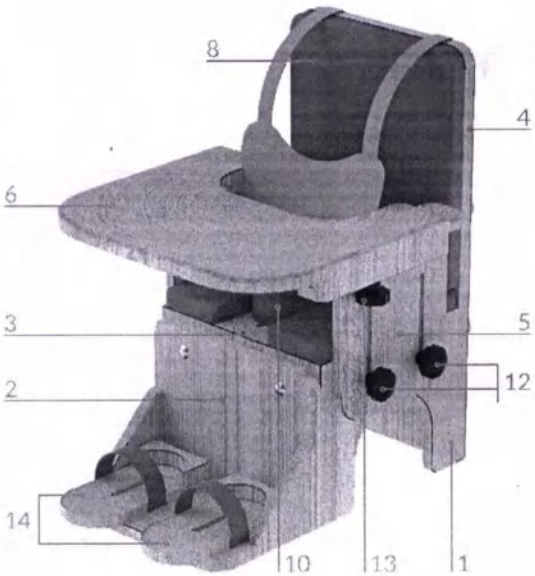

Рис. 2 – Общий вид опоры

Опора (рис. 2) состоит из ножек (1), к которым крепятся подножка (2), сиденье (3), спинка (4) и подлокотники (5), расположенные с левой и правой сторон опоры. К подлокотникам (5) крепится столик (6).

Столик (рис. 2)

Столик имеет регулировку по высоте. Для этого необходимо ослабить барашки (12) на подлокотниках (5), придерживая столик. Затем необходимо перевести столик в требуемое положение и снова закрутить барашки (12) до фиксации столика.

Столик можно полностью демонтировать при необходимости использования только подлокотников. Для этого необходимо выкрутить барашки (13) с левой и правой сторон столика. Затем необходимо снять столик.

ООО ЦИРМИ INFO@CIRMI.RU WWW.GOSZDRAVNADZOR.RU

Подножка (рис. 2 и 3)

Подножка (2) имеет регулировку по высоте. Для этого необходимо ослабить барашки (7). Затем необходимо перевести подножку в требуемое положение и снова закрутить барашки (7) до фиксации подножки.

На подножке установлены фиксаторы стоп (14). Для их регулировки по вылету и изменению расстояния между ними необходимо ослабить барашки (15), переместить фиксаторы стоп (14) в требуемое положение и снова затянуть барашки (15) до закрепления фиксаторов стоп (14).

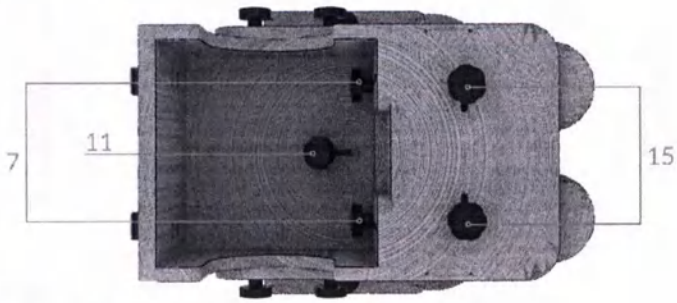

Рис. 3 – Регулировка подножки

Сиденье (рис. 2 и 3)

Сиденье имеет регулировку по вылету (глубине) с помощью абдуктора (10). Для этого необходимо ослабить барашек (11). Затем необходимо перевести абдуктор (10) в требуемое положение и снова закрутить барашек (11) до фиксации абдуктора (10).

При включении в комплект поставки боковых упоров (наличие боковых упоров в комплекте см. в таблице на стр. 15) сиденье имеет исполнение с прорезями, в которых они крепятся с помощью барашков.

Боковые упоры позволяют осуществлять регулировку ширины сиденья.

ООО ЦИРМИ INFO@CIRMI.RU WWW.GOSZDRAVNADZOR.RU

Спинка (рис. 2 и 4)

Спинка имеет мягкую подушку (8). С задней стороны спинки установлены крючки (9) для крепления опоры на перекладине лестницы (наличие лестницы для опор функциональных в комплекте см. в таблице на стр. 15).

Тело пользователя фиксируется с помощью грудного ремня и жилетика с застёжками.

При включении в комплект поставки боковых упоров (наличие боковых упоров в комплекте см. в таблице на стр. 15) спинка имеет исполнение с прорезями, в которых они крепятся с помощью барашков.

Боковые упоры позволяют осуществлять регулировку ширины спинки.

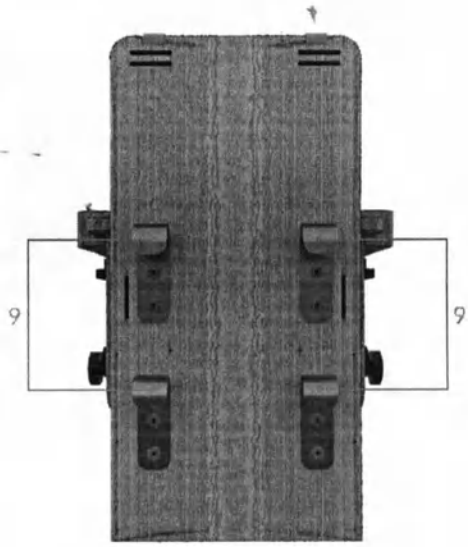

Рис. 4 – Регулировка спинки

ООО ЦИРМИ INFO@CIRMI.RU WWW.GOSZDRAVNADZOR.RU

6. Эксплуатация изделия

Ввод в эксплуатацию:

» Не рекомендуется размещать пользователя в опоре в состоянии беспокойства или плача.

» Перед размещением пользователя в опоре проведите предварительную подготовку в виде массажа и растяжки.

» При наличии контрактур суставы пользователя зафиксируйте ортезами.

» На ноги пользователя необходимо надевать обувь. Рекомендует использовать ортопедическую обувь.

Порядок эксплуатации:

» Пользователь должен размещаться в опоре ровно, конечности пользователя должны располагаться симметрично относительно туловища.
» Одежда пользователя не должна образовывать складки при высаживании на опору.
» Первоначально размещайте пользователя в опоре на недолгое время, постепенно увеличивая время пребывания пользователя в опоре от сеанса к сеансу.
» Если пользователь уже может самостоятельно удерживаться в сидячем положении, то вы можете в соответствии с рекомендациями постепенно расслаблять жилетик, грудные и бедренные ремни.
» Не расслабляйте ремни, если пользователь находится в опоре, подвешенной на лестнице!
» Проконсультируйтесь с лечащим врачом для подбора необходимых для пользователя упражнений, их интенсивности, а также оптимального времени пребывания пользователя в опоре.

ООО ЦИРМИ INFO@CIRMI.RU WWW.GOSZDRAVNADZOR.RU

Для размещения пользователя в опоре, установленной на полу, руководствуйтесь следующими шагами:

1. Установите опору на ровную поверхность.
2. Настройте высоту подножки.
3. Расстегните все фиксирующие ремни на опоре.
4. Разместите пользователя в опоре и зафиксируйте его с помощью жилетика и/или грудного ремня, а также бедренного ремня.
5. Настройте положение абдуктора под пользователя.
6. Отрегулируйте положение фиксаторов стопы и закрепите стопы пользователя с помощью ремешков.
7. Настройте положение боковых упоров при их наличии (наличие боковых упоров в комплекте см. в таблице на стр. 15).
8. Отрегулируйте подлокотники со столиком.

Для размещения пользователя в опоре, подвешенной на лестнице (наличие лестницы для опор функциональных в комплекте см. в таблице на стр. 15), руководствуйтесь следующими шагами:

1. Подвесьте опору на лестницу.
2. Расстегните все фиксирующие ремни на опоре.
3. Разместите пользователя в опоре и зафиксируйте его с помощью жилетика и/или грудного ремня, а также бедренного ремня.
4. Настройте высоту подножки.
5. Настройте положение абдуктора под пользователя.
6. Отрегулируйте положение фиксаторов стоп и закрепите стопы пользователя с помощью ремешков.
7. Настройте положение боковых упоров при их наличии (наличие боковых упоров в комплекте см. в таблице на стр. 15).
8. Отрегулируйте подлокотники со столиком.

ООО ЦИРМИ INFO@CIRMI.RU WWW.GOSZDRAVNADZOR.RU

7. Технические характеристики

Типоразмеры опор

Данная опора изготавливается в пяти типоразмерах. Габаритные характеристики для опор разных типоразмеров (допуск ±5 мм).

	Размер 1	Размер 2	Размер 3	Размер 4	Размер 5
Габ. размеры*, Д x Ш x В, мм	420 x 330 x 460	500 x 370 x 580	540 x 420 x 710	620 x 460 x 840	660 x 500 x 980
Макс. масса пользователя, кг (допустимая нагрузка 1кг≈10Н)	25	35	45	65	75
Масса опоры, допуск ±0,5 кг	5,1	6,8	9,15	11,8	14,5

Рис. 5 – Определение габаритных размеров

* Значения указаны без учёта метизов.

ООО ЦИРМИ INFO@CIRMI.RU WWW.GOSZDRAVNADZOR.RU

Функциональные размеры опоры (допуск ±5 мм, ±2 градуса)

	Размер 1	Размер 2	Размер 3	Размер 4	Размер 5
Ширина сиденья, мм	230	270	320	360	400
Глубина сиденья, мм	215	260	300	340	380
Ширина спинки, мм	230	270	320	360	400
Высота спинки, мм	280	320	370	420	460

ООО ЦИРМИ INFO@CIRMI.RU WWW.GOSZDRAVNADZOR.RU

8. Обзор и технические характеристики принадлежностей

Настоящее руководство описывает полную комплектацию опоры со всеми принадлежностями, но в зависимости от комплектации опора может включать в себя только часть принадлежностей либо вообще не включать принадлежности: Боковой упор и Лестница для опор функциональных.
На этапе комплектации в таблицу ниже заносятся отметки, указывающие на конкретные принадлежности, которые будут входить в комплект поставки.

Технические характеристики принадлежностей (допуск ±5 мм)

Лестница для опор функциональных

	Размер 1	Размер 2	Размер 3	Размер 4	Размер 5
Габ. размеры, Д x Ш x В, мм	900 x 490 x 900	1000 x 530 x 1000	1100 x 550 x 1100	1100 x 600 x 1200	1100 x 650 x 1285
Масса, допуск ±1,0, кг	18,5	20	22	25	28

Боковой упор (4 шт.)

Габ. размеры, Д x Ш x В, мм	155 x 50 x 90
Масса, допуск ±0,05, кг	0,1

ООО ЦИРМИ INFO@CIRMI.RU WWW.GOSZDRAVNADZOR.RU

9. Комплект поставки

В состав комплекта входят следующие компоненты:

- Опора для сидения «Рысь» (типоразмер, см. стр. 1) – 1 шт.
- Индивидуальная упаковка – 1 шт.
- Руководство по эксплуатации (паспорт) – 1 шт.
- Принадлежности (см. таблицу на стр. 15)

ООО ЦИРМИ INFO@CIRMI.RU WWW.GOSZDRAVNADZOR.RU

10. Транспортирование и хранение

Изделие должно транспортироваться в транспортной таре. Транспортную тару с изделием можно перевозить любыми крытыми транспортными средствами в соответствии с правилами перевозки грузов, действующими на каждом виде транспорта.

Размещение и крепление тары в транспортных средствах должно обеспечивать её устойчивое положение, исключая возможность смещения и ударов её о другие тары и о стенки транспортных средств. При транспортировании тару не кантовать.

Условия транспортирования изделия в части воздействия климатических факторов должны соответствовать условиям хранения 5 по ГОСТ 15150-69.

Эксплуатационное транспортирование изделия следует осуществлять в упаковке изготовителя и условиях не жестче условий эксплуатации изделий категории 2 по ГОСТ 15150-69.

Изделие должно храниться в упаковке изготовителя. На время хранения допускается упакованные изделия размещать в транспортной таре. Изделие следует хранить на стеллажах склада на расстоянии не менее 1 м от нагревательных приборов в местах, защищённых от агрессивных сред.

Условия хранения изделия в части воздействия климатических факторов должны соответствовать условиям хранения 2 по ГОСТ 15150-69.

ООО ЦИРМИ INFO@CIRMI.RU WWW.GOSZDRAVNADZOR.RU

11. Техническое обслуживание и уход

Рекомендуется проводить техническое обслуживание изделия непосредственно пред вводом в эксплуатацию, а также в период эксплуатации по необходимости для выявления неисправностей и предупреждения отказов изделия.

Пренебрежение данными рекомендациями и небрежный уход могут привести к сокращению срока службы изделия.

Порядок проведения технического обслуживания:

1. Провести внешний осмотр.
2. Проверить состояние и целостность изделия.
3. Проверить состояние соединений (при необходимости произвести их подтяжку или замену).
4. Удалить загрязнения. Периодически производить дезинфекцию наружных поверхностей по МУ-287-113 раствором 3% перекиси водорода по ГОСТ 177 с добавлением 0,5% моющего средства по ГОСТ 25644.

Запрещается погружать изделие или части изделия в воду.
Запрещается подвергать изделие нагрузкам выше описанных в технических характеристиках.

ООО ЦИРМИ INFO@CIRMI.RU WWW.GOSZDRAVNADZOR.RU

12. Сведения о маркировке

Маркировка изделия соответствует требованиям ГОСТ Р 50444 и содержит:
- наименование, адрес предприятия-изготовителя и его товарный знак;
- наименование изделия;
- обозначение ТУ;
- заводской номер;
- дата выпуска;
- срок службы изделия;
- номер и дата регистрационного удостоверения.

Маркировка наносится на накладной элемент, прикрепляемый к опоре (этикетка).

Маркировка транспортной тары изделия соответствует ГОСТ 14192-96 и содержит:
- манипуляционные знаки: «Беречь от влаги», «Хрупкое. Осторожно».

Наименования грузоотправителя и грузополучателя с их адресами наносит транспортная компания в случае необходимости.

ООО ЦИРМИ INFO@CIRMI.RU WWW.GOSZDRAVNADZOR.RU

13. Гарантийные обязательства

Изготовитель гарантирует соответствие опоры требованиям ТУ 32.50.22-032-59261486-2022 при соблюдении правил эксплуатации, хранения, транспортировки, указанных в настоящем руководстве по эксплуатации.

Условием исполнения гарантийных обязательств является наличие на изделии маркировки с его серийным номером.

Изготовитель не несёт ответственности за поломку изделия, которая явилась результатом неправильного использования или изменения конструкции изделия.

Гарантийный срок хранения – 24 месяца с даты изготовления при соблюдении требований к хранению, указанных в настоящем руководстве по эксплуатации.

Гарантийный срок эксплуатации – от 18 до 24 месяцев с даты поставки изделия, в зависимости от условий заключённого государственного контракта и при соблюдении правил эксплуатации, указанных в настоящем руководстве. При продаже в розничной сети гарантийный срок эксплуатации составляет 18 месяцев со дня получения изделия потребителем при соблюдении правил эксплуатации, указанных в настоящем руководстве.

Срок службы устройства составляет 3 года при соблюдении правил эксплуатации, указанных в настоящем руководстве.

Гарантийные обязательства не распространяются на:

- повреждения изделия в результате использования изделия не по назначению;
- повреждения изделия в результате удара или падения;
- повреждения изделия в результате ремонта или модификации изделия лицами, не уполномоченными изготовителем;
- повреждения изделия в результате нарушения правил и условий эксплуатации, технического обслуживания, транспортировки или хранения.

ООО ЦИРМИ INFO@CIRMI.RU WWW.GOSZDRAVNADZOR.RU

14. Сведения об утилизации

По истечении срока службы или порче изделия, исключающих возможность ремонта, необходимо провести дезинфекцию изделия и его утилизацию, согласно нормам СанПиН 2.1.3684-21.

15. Свидетельство о приемке

Опора для сидения «Рысь» соответствует всем требованиям ТУ 32.50.22-032-59261486-2022 и признана годной к эксплуатации.

Дата изготовления: .....

Заводской (или серийный) номер: .....

Отметка о приёмке: .....

Подпись продавца*: .....
*ставится только при розничной продаже

С условиями гарантии ознакомлен, изделие проверено, претензий к комплектации, внешнему виду не имею.

Подпись покупателя: .....

Дата: .....

ООО ЦИРМИ INFO@CIRMI.RU WWW.GOSZDRAVNADZOR.RU

16. Гарантийный талон

Наименование изделия: Опора для сидения «Рысь»

Дата изготовления: .....

Заводской (или серийный) номер: .....

Дата покупки: .....

Владелец: .....

Адрес: .....

Телефон: .....

Дата отправки на ремонт: .....

Отметка о ремонте: .....

Подпись должностного лица предприятия, ответственного за приёмку после ремонта: .....

Изделие проверено, претензий к комплектации, внешнему виду не имею.

Подпись покупателя: .....

Дата получения после ремонта: .....

Гарантия на отремонтированное изделие составляет 6 месяцев с момента получения изделия из ремонта. Если гарантийный срок с момента приобретения изделия составляет более 6 месяцев, то гарантия исчисляется по большему сроку. Также гарантийный срок увеличивается на время нахождения изделия в ремонте. Ремонт изделия во время гарантийного срока осуществляется бесплатно.

ООО ЦИРМИ INFO@CIRMI.RU WWW.GOSZDRAVNADZOR.RU

ООО ЦИРМИ INFO@CIRMI.RU WWW.GOSZDRAVNADZOR.RU

КРУСТ

Возвращаем возможности

Является медицинским изделием

ООО «КРУСТ»

Изготовитель: 620100, РФ, г. Екатеринбург
ул. Луначарского, д. 221, оф. 2

Офис: 143402, РФ, г. Красногорск
Бульвар Строителей, д. 4. стр. 1. БЦ «Кубик»

e-mail: info@krust.ru
тел.: 8 (800) 505-02-85 – отдел тех. поддержки
тел.: 8 (495) 109-06-03 – головной офис (Москва)
тел.: 8 (343) 302-10-22 – офис Екатеринбург

www.krust.ru
www.dostupsreda.ru

ООО ЦИРМИ INFO@CIRMI.RU WWW.GOSZDRAVNADZOR.RU

Всего прошито, пронумеровано
и скреплено печатью
24 (двадцать четыре) листа(ов)
Грибанов С.А. Ф.И.О.
личная подпись

Общество с ограниченной ответственностью «КРУСТ»
Российская Федерация г. Екатеринбург
ОГРН 1026601768401

ООО ЦИРМИ INFO@CIRMI.RU WWW.GOSZDRAVNADZOR.RU

КРУСТ

Возвращаем возможности

Руководство
по эксплуатации
(паспорт)

Опоры для лежания, стояния, сидения, ползания и ходьбы для детей-инвалидов «КРУСТ» по ТУ 32.50.22-032-59261486-2022

Вариант исполнения:

опора для сидения **«Пума»**

- ТИПОРАЗМЕР 1
- ТИПОРАЗМЕР 2
- ТИПОРАЗМЕР 3
- ТИПОРАЗМЕР 4
- ТИПОРАЗМЕР 5
- ТИПОРАЗМЕР 6
- ТИПОРАЗМЕР 7
- ТИПОРАЗМЕР 8
- ТИПОРАЗМЕР 9

ООО ЦИРМИ INFO@CIRMI.RU WWW.GOSZDRAVNADZOR.RU

Содержание

1.	Общие сведения и назначение изделия	3
2.	Относительные медицинские противопоказания	5
3.	Показания к применению	5
4.	Правила безопасности при эксплуатации опоры	6
5.	Конструкция опоры	8
6.	Эксплуатация изделия	11
7.	Технические характеристики	13
8.	Обзор и технические характеристики принадлежностей	15
9.	Комплект поставки	16
10.	Транспортирование и хранение	17
11.	Техническое обслуживание и уход	18
12.	Сведения о маркировке	19
13.	Гарантийные обязательства	20
14.	Сведения об утилизации	20
15.	Свидетельство о приемке	21
16.	Гарантийный талон	22

ООО ЦИРМИ INFO@CIRMI.RU WWW.GOSZDRAVNADZOR.RU

1. Общие сведения и назначение изделия

Опора для сидения «Пума» – предназначена для поддержания правильного положения тела, формирования правильной осанки.

Тело пользователя фиксируется с помощью регулируемого по высоте и обхвату жилетика, бедренного, грудного ремней с застёжками, которые крепятся к каркасу опоры в требуемом месте.

Опора может использоваться как в медицинских учреждениях и учреждениях социальной опеки, так и в домашних условиях.

Рис. 1 – Фотографическое изображение общего вида опоры

ВНИМАНИЕ! Перед началом использования изделия внимательно изучите настоящее руководство по эксплуатации. Возможность применения изделия для пользователя требует обязательной консультации с лечащим врачом. Необходимый срок использования опоры, упражнения и их интенсивность должны подбираться лечащим врачом для каждого пользователя индивидуально.

ООО ЦИРМИ INFO@CIRMI.RU WWW.GOSZDRAVNADZOR.RU

Вид контакта с организмом человека: кратковременный контакт с неповрежденной кожей.

Информация о наличии в медицинском изделии лекарственного средства для медицинского применения, материалов животного и (или) человеческого происхождения: не относится к изделию.

Информация о стерильном состоянии медицинского изделия, методе его стерилизации и о порядке действий в случае нарушения стерильной упаковки (если медицинское изделие поставляется в стерильном виде) или, если медицинское изделие поставляется нестерильным, указание на необходимость его стерилизации перед использованием: не относится к изделию.

Информация о природе, типе, а также (при необходимости) об интенсивности и распределении излучения (электромагнитное, ионизирующее, иное) медицинского изделия и способах защиты потребителей и третьих лиц от непреднамеренного излучения в процессе эксплуатации медицинского изделия (если медицинское изделие создает опасный или потенциально опасный уровень излучения при использовании по назначению): не относится к изделию.

Информация о мерах предосторожности, предпринимаемых в случае риска электромагнитных помех, создаваемых медицинским изделием для других медицинских изделий, оборудования и средств связи при проведении и оценке результатов диагностики, лечения или при его применении по назначению (например, электромагнитное излучение медицинского изделия, оказывающее влияние на другое оборудование): не относится к изделию.

Предупреждения и (или) меры предосторожности, предпринимаемые потребителем при применении медицинского изделия, содержащего лекарственное средство для медицинского применения, материал животного и (или) человеческого происхождения, материалы, которые являются канцерогенными, мутагенными или токсичными, возможное выделение или вымывание которых приводит к сенсибилизации, аллергической реакции или отрицательно влияет на репродуктивную функцию: не относится к изделию.

ООО ЦИРМИ INFO@CIRMI.RU WWW.GOSZDRAVNADZOR.RU

2. Относительные медицинские противопоказания

Наличие у пользователя эпилептических припадков с нарушением сознания, резистентных к терапии.

3. Показания к применению

Стойкие выраженные нарушения нейромышечных, скелетных и связанных с движением (статодинамических) функций, приводящие к нарушениям позы в положении сидя, вследствие:

- Заболеваний, последствий травм центральной нервной системы.
- Заболеваний, последствий травм периферической нервной системы.
- Заболеваний, последствий травм и деформаций нижних конечностей, таза и позвоночника.

ООО ЦИРМИ INFO@CIRMI.RU WWW.GOSZDRAVNADZOR.RU

4. Правила безопасности при эксплуатации опоры

Если изделие находилось при температуре ниже +10°С, то перед эксплуатацией оно должно быть выдержано в помещении при температуре окружающего воздуха плюс (20 ± 5) °С не менее 12 часов в упаковке.
Распаковать изделие и проверить целостность покрытия. Проверить комплектацию.

Для эксплуатации изделия предъявляются следующие условия:	» температура от +10 до +35°С; » относительная влажность не более 80% при +25°С; » остальные требования - по ГОСТ 15150-69 (УХЛ 4.2).

Изделие не является стойким к возгоранию.

При эксплуатации изделия держите его на расстоянии не менее 1 м от кухонных нагревательных приборов и зажигательных приборов с открытым пламенем.

ООО ЦИРМИ INFO@CIRMI.RU WWW.GOSZDRAVNADZOR.RU

При использовании опоры требуется соблюдать меры безопасности, изложенные в настоящем руководстве.

» Опора предназначена для использования исключительно в помещении.
» Место для использования опоры необходимо выбирать таким образом, чтобы со всех сторон к ней был подход.
» Перед каждой эксплуатацией опоры проверьте все соединения на прочность, а также наличие всех креплений. При необходимости подтяните барашки.
» При обнаружении повреждений, не позволяющих выполнять функции опоры, указанные в настоящем руководстве, эксплуатация опоры запрещена.
» В случае обнаружения неисправности не пытайтесь исправить самостоятельно, обратитесь к поставщику изделия.
» Перед размещением пользователя на опоре необходимо зафиксировать колёса тормозами.
» Соблюдайте порядок эксплуатации при размещении пользователя в опоре.
» Запрещается любыми способами перемещать опору с находящимся на ней пользователем.
» Рама с колёсами опоры не предназначена для преодоления порогов, лестниц и других препятствий. Колёса опоры служат для облегчения перемещения опоры без нагрузки.
» Не оставляйте пользователя в опоре без присмотра.
» В случае негативных реакций у пользователя (потеря сознания, появление ушибов, побледнение кожи и т.д.), немедленно снимите пользователя с опоры. Решение о дальнейшем использовании опоры пользователем принимает лечащий врач.
» Опора поставляется в собранном виде, не рекомендуется самостоятельно разбирать изделие.

ООО ЦИРМИ INFO@CIRMI.RU WWW.GOSZDRAVNADZOR.RU

5. Конструкция опоры

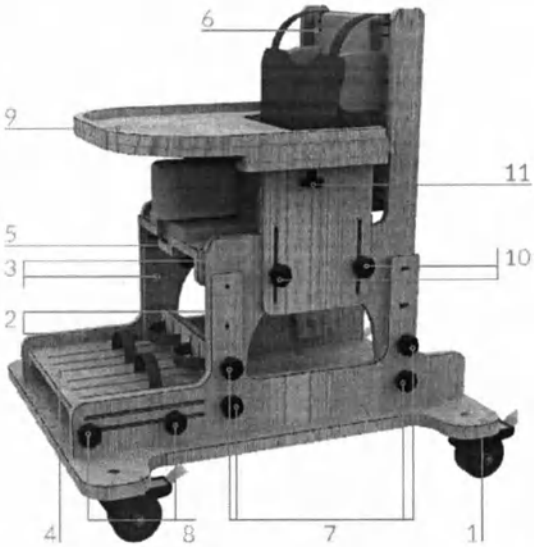

Рис. 2 – Общий вид опоры

Опора (рис. 2) состоит из основания на колёсах (1) (наличие основания с колёсами в комплекте поставки, см. в таблицу на стр. 15-16), к которому крепятся боковины (2) и (3). К боковинам (2) крепится подножка (4). К боковинам (3) крепится сиденье (5), спинка (6) и столик с подлокотниками (9). Каждое колесо снабжено тормозом для фиксации опоры на одном месте.

Основание с боковинами (рис. 2)

При необходимости опору можно снять с основания для размещения на полу. Для этого необходимо выкрутить барашки (7) из боковин (2) и (3). Затем после демонтажа основания (1) необходимо закрутить барашки (7) обратно в боковины (2).

Для регулировки высоты опоры необходимо выкрутить барашки (7) на боковинах (2) и (3) и сместить опору на требуемую величину, после чего снова закрутить барашки (7) до фиксации опоры.

ООО ЦИРМИ INFO@CIRMI.RU WWW.GOSZDRAVNADZOR.RU

Подножка (рис. 2)

Подножка (4) имеет регулировку по вылету. Для этого необходимо ослабить барашки (8) с левой и правой сторон подножки. Затем необходимо перевести подножку в требуемое положение и снова закрутить барашки (8) до фиксации подножки.

Столик (рис. 2)

Столик имеет регулировку по высоте. Для этого необходимо ослабить барашки (10) на боковинах (3), придерживая столик. Затем необходимо перевести столик в требуемое положение и снова закрутить барашки (10) до фиксации столика.

Столик можно полностью демонтировать при необходимости использования только подлокотников. Для этого необходимо выкрутить барашки (11) с левой и правой сторон столика. Затем необходимо снять столик.

ООО ЦИРМИ INFO@CIRMI.RU WWW.GOSZDRAVNADZOR.RU

Сиденье (рис. 2 и 3)

Сиденье имеет регулировку по вылету. Для этого необходимо ослабить барашки (10) на боковинах (3), придерживая столик (9). Затем необходимо перевести сиденье в требуемое положение и снова закрутить барашки (10) до фиксации сиденья.

Для регулировки ширины сиденья с помощью боковых съёмных упоров (4) необходимо использовать барашки (5). Доля регулировки абдуктора (6) по вылету необходимо использовать барашек (7).

Спинка (рис. 3)

Спинка имеет мягкую подушку (1). С боков спинки установлены съёмные боковые упоры (2).
Тело пользователя фиксируется с помощью грудного ремня и жилетика с застёжками.
Для регулировки боковых упоров (2) по высоте или расстоянию между собой необходимо использовать барашки (3).

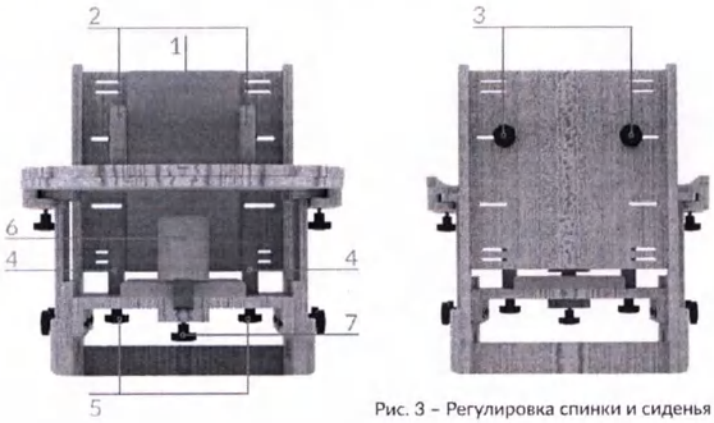

Рис. 3 – Регулировка спинки и сиденья

ООО ЦИРМИ INFO@CIRMI.RU WWW.GOSZDRAVNADZOR.RU

6. Эксплуатация изделия

Ввод в эксплуатацию:

» Не рекомендуется размещать пользователя в опоре в состоянии беспокойства или плача.

» Перед размещением пользователя в опоре проведите предварительную подготовку в виде массажа и растяжки.

» При наличии контрактур суставы пользователя зафиксируйте ортезами.

» На ноги пользователя необходимо надевать обувь. Рекомендует использовать ортопедическую обувь.

Порядок эксплуатации:

» Пользователь должен размещаться в опоре ровно, конечности пользователя должны располагаться симметрично относительно туловища.

» Одежда пользователя не должна образовывать складки при высаживании на опору.

» Первоначально размещайте пользователя в опоре на недолгое время, постепенно увеличивая время пребывания пользователя в опоре от сеанса к сеансу.

» Если пользователь уже может самостоятельно удерживаться в сидячем положении, то вы можете в соответствии с рекомендациями врача постепенно расслаблять жилетик, грудные и бедренные ремни.

» Проконсультируйтесь с лечащим врачом для подбора необходимых для пользователя упражнений, их интенсивности, а также оптимального времени пребывания пользователя в опоре.

ООО ЦИРМИ INFO@CIRMI.RU WWW.GOSZDRAVNADZOR.RU

Для размещения пользователя в опоре руководствуйтесь следующими шагами:

1. Установите опору на ровную поверхность.
2. Зафиксируйте тормоза колёс опоры (при использовании опоры с основанием).
3. Отрегулируйте высоту опоры и вылет (глубину) сиденья.
4. Расстегните все фиксирующие ремни на опоре.
5. Разместите пользователя в опоре и зафиксируйте его с помощью жилетика и/или грудного ремня, а также бедренного ремня.
6. Настройте положение упоров спинки и упоров сиденья под пользователя.
7. Настройте положение подножки, абдуктора и столика под пользователя.

ООО ЦИРМИ INFO@CIRMI.RU WWW.GOSZDRAVNADZOR.RU

7. Технические характеристики

Типоразмеры опор

Данная опора изготавливается в девяти типоразмерах. Габаритные характеристики для опор разных типоразмеров (допуск ±5 мм).

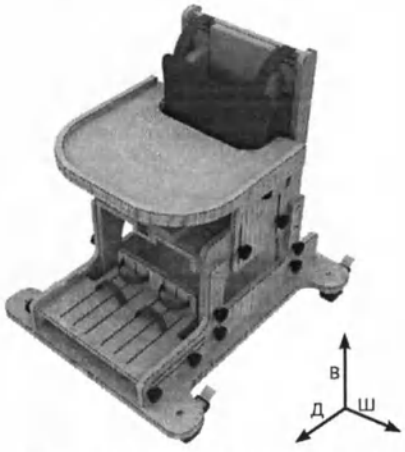

Рис. 4 – Определение габаритных размеров

	Габаритные размеры*, Д x Ш x В, мм	Макс. масса пользователя, кг (допустимая нагрузка 1кг≈10Н)	Масса опоры, допуск ±0,5 кг
Размер 1	460 x 440 x 590-720	45	7,7
Размер 2	460 x 485 x 590-720	57	8,1
Размер 3	460 x 580 x 590-720	68	9,1
Размер 4	570 x 505 x 710-830	68	9,8
Размер 5	570 x 580 x 710-830	80	10,9
Размер 6	570 x 650 x 710-830	80	11,6
Размер 7	660 x 590 x 805-930	80	13,4
Размер 8	660 x 660 x 805-930	90	14,3
Размер 9	660 x 735 x 805-930	90	15,2

* Значения указаны без учёта метизов.

ООО ЦИРМИ INFO@CIRMI.RU WWW.GOSZDRAVNADZOR.RU

Функциональные размеры опоры (допуск ±5 мм, ±2 градуса)

	Ширина сиденья, мм	Глубина сиденья, мм	Высота сиденья от пола, мм	Ширина спинки, мм	Высота спинки, мм	Расстояние от сиденья до подножки*, мм
Размер 1	170 - 300			160 - 300		
Размер 2	210 - 345	210 - 310	260 - 380	210 - 340	300	230 - 400
Размер 3	240 - 440			240 - 440		
Размер 4	215 - 360	270 - 390	330 - 450	220 - 360	370	150 - 420
Размер 5	305 - 440			310 - 440		
Размер 6	380 - 510	270 - 390	330 - 450	380 - 510	370	150 - 420
Размер 7	305 - 440			310 - 440		
Размер 8	380 - 510	310 - 440	355 - 480	380 - 510	430	180 - 440
Размер 9	450 - 585			450 - 580		

* При наличии в комплекте поставки

ООО ЦИРМИ INFO@CIRMI.RU WWW.GOSZDRAVNADZOR.RU

8. Обзор и технические характеристики принадлежностей

Настоящее руководство описывает полную комплектацию опоры со всеми принадлежностями, но в зависимости от комплектации опора может включать в себя только часть принадлежностей либо вообще не включать принадлежности: основание на колёсах.

На этапе комплектации в таблицу рядом и ниже заносятся отметки, указывающие на конкретные принадлежности, которые будут входить в комплект поставки.

Технические характеристики принадлежностей

Основание на колёсах

	Габариты (ДхШхВ), мм (допуск ±5 мм)	Масса*, кг
Размер 1	680 x 590 x 335	6,5
Размер 2	680 x 620 x 345	8
Размер 3	680 x 720 x 345	9,15
Размер 4	730 x 620 x 345	8,65
Размер 5	730 x 720 x 345	9,65
Размер 6	730 x 790 x 345	10,45
Размер 7	800 x 740 x 345	11,1
Размер 8	800 x 810 x 345	11,9
Размер 9	800 x 880 x 345	12,75

* Для размеров 1-5 допуск ±0,5 кг, для размеров 6-9 допуск ±1 кг

ООО ЦИРМИ INFO@CIRMI.RU WWW.GOSZDRAVNADZOR.RU

9. Комплект поставки

В состав комплекта входят следующие компоненты:

- Опора для сидения «Пума» (типоразмер, см. стр. 1) – 1 шт.
- Индивидуальная упаковка – 1 шт.
- Руководство по эксплуатации (паспорт) – 1 шт.
- Принадлежности (см. таблицу на стр. 15)

ООО ЦИРМИ INFO@CIRMI.RU WWW.GOSZDRAVNADZOR.RU

10. Транспортирование и хранение

Изделие должно транспортироваться в транспортной таре. Транспортную тару с изделием можно перевозить любыми крытыми транспортными средствами в соответствии с правилами перевозки грузов, действующими на каждом виде транспорта.

Размещение и крепление тары в транспортных средствах должно обеспечивать её устойчивое положение, исключая возможность смещения и ударов её о другие тары и о стенки транспортных средств. При транспортировании тару не кантовать.

Условия транспортирования изделия в части воздействия климатических факторов должны соответствовать условиям хранения 5 по ГОСТ 15150-69.

Эксплуатационное транспортирование изделия следует осуществлять в упаковке изготовителя и условиях не жестче условий эксплуатации изделий категории 2 по ГОСТ 15150-69.

Изделие должно храниться в упаковке изготовителя. На время хранения допускается упакованные изделия размещать в транспортной таре. Изделие следует хранить на стеллажах склада на расстоянии не менее 1 м от нагревательных приборов в местах, защищённых от агрессивных сред.

Условия хранения изделия в части воздействия климатических факторов должны соответствовать условиям хранения 2 по ГОСТ 15150-69.

ООО ЦИРМИ INFO@CIRMI.RU WWW.GOSZDRAVNADZOR.RU

11. Техническое обслуживание и уход

Рекомендуется проводить техническое обслуживание изделия непосредственно пред вводом в эксплуатацию, а также в период эксплуатации по необходимости для выявления неисправностей и предупреждения отказов изделия.

Пренебрежение данными рекомендациями и небрежный уход могут привести к сокращению срока службы изделия.

Порядок проведения технического обслуживания:

1. Провести внешний осмотр.
2. Проверить состояние и целостность изделия.
3. Проверить состояние соединений (при необходимости произвести их подтяжку или замену).
4. Удалить загрязнения. Периодически производить дезинфекцию наружных поверхностей по МУ-287-113 раствором 3% перекиси водорода по ГОСТ 177 с добавлением 0,5% моющего средства по ГОСТ 25644.

ВНИМАНИЕ! Запрещается погружать изделие или части изделия в воду.
Запрещается подвергать изделие нагрузкам выше описанных в технических характеристиках.

ООО ЦИРМИ INFO@CIRMI.RU WWW.GOSZDRAVNADZOR.RU

12. Сведения о маркировке

Маркировка изделия соответствует требованиям ГОСТ Р 50444 и содержит:
- наименование, адрес предприятия-изготовителя и его товарный знак;
- наименование изделия;
- обозначение ТУ;
- заводской номер;
- дата выпуска;
- срок службы изделия;
- номер и дата регистрационного удостоверения.

Маркировка наносится на накладной элемент, прикрепляемый к опоре (этикетка).

Маркировка транспортной тары изделия соответствует ГОСТ 14192-96 и содержит:
- манипуляционные знаки: «Беречь от влаги», «Хрупкое. Осторожно».

Наименования грузоотправителя и грузополучателя с их адресами наносит транспортная компания в случае необходимости.

ООО ЦИРМИ INFO@CIRMI.RU WWW.GOSZDRAVNADZOR.RU

13. Гарантийные обязательства

Изготовитель гарантирует соответствие опоры требованиям ТУ 32.50.22-032-59261486-2022 при соблюдении правил эксплуатации, хранения, транспортировки, указанных в настоящем руководстве по эксплуатации.

Условием исполнения гарантийных обязательств является наличие на изделии маркировки с его серийным номером.

Изготовитель не несёт ответственности за поломку изделия, которая явилась результатом неправильного использования или изменения конструкции изделия.

Гарантийный срок хранения – 24 месяца с даты изготовления при соблюдении требований к хранению, указанных в настоящем руководстве по эксплуатации.

Гарантийный срок эксплуатации – от 18 до 24 месяцев с даты поставки изделия, в зависимости от условий заключённого государственного контракта и при соблюдении правил эксплуатации, указанных в настоящем руководстве. При продаже в розничной сети гарантийный срок эксплуатации составляет 18 месяцев со дня получения изделия потребителем при соблюдении правил эксплуатации, указанных в настоящем руководстве.

Срок службы устройства составляет 3 года при соблюдении правил эксплуатации, указанных в настоящем руководстве.

Гарантийные обязательства не распространяются на:

- повреждения изделия в результате использования изделия не по назначению;
- повреждения изделия в результате удара или падения;
- повреждения изделия в результате ремонта или модификации изделия лицами, не уполномоченными изготовителем;
- повреждения изделия в результате нарушения правил и условий эксплуатации, технического обслуживания, транспортировки или хранения.

ООО ЦИРМИ INFO@CIRMI.RU WWW.GOSZDRAVNADZOR.RU

14. Сведения об утилизации

По истечении срока службы или порче изделия, исключающих возможность ремонта, необходимо провести дезинфекцию изделия и его утилизацию, согласно нормам СанПиН 2.1.3684-21.

15. Свидетельство о приемке

Опора для сидения «Пума» соответствует всем требованиям ТУ 32.50.22-032-59261486-2022 и признана годной к эксплуатации.

Дата изготовления: .....

Заводской (или серийный) номер: .....

Отметка о приёмке: .....

Подпись продавца*: .....
*ставится только при розничной продаже

С условиями гарантии ознакомлен, изделие проверено, претензий к комплектации, внешнему виду не имею.

Подпись покупателя: .....

Дата: .....

ООО ЦИРМИ INFO@CIRMI.RU WWW.GOSZDRAVNADZOR.RU

16. Гарантийный талон

Наименование изделия: Опора для сидения «Пума»

Дата изготовления: .....

Заводской (или серийный) номер: .....

Дата покупки: .....

Владелец: .....

Адрес: .....

Телефон: .....

Дата отправки на ремонт: .....

Отметка о ремонте: .....

Подпись должностного лица предприятия, ответственного за приёмку после ремонта: .....

Изделие проверено, претензий к комплектации, внешнему виду не имею.

Подпись покупателя: .....

Дата получения после ремонта: .....

Гарантия на отремонтированное изделие составляет 6 месяцев с момента получения изделия из ремонта. Если гарантийный срок с момента приобретения изделия составляет более 6 месяцев, то гарантия исчисляется по большему сроку. Также гарантийный срок увеличивается на время нахождения изделия в ремонте. Ремонт изделия во время гарантийного срока осуществляется бесплатно.

ООО ЦИРМИ INFO@CIRMI.RU WWW.GOSZDRAVNADZOR.RU

ООО ЦИРМИ INFO@CIRMI.RU WWW.GOSZDRAVNADZOR.RU

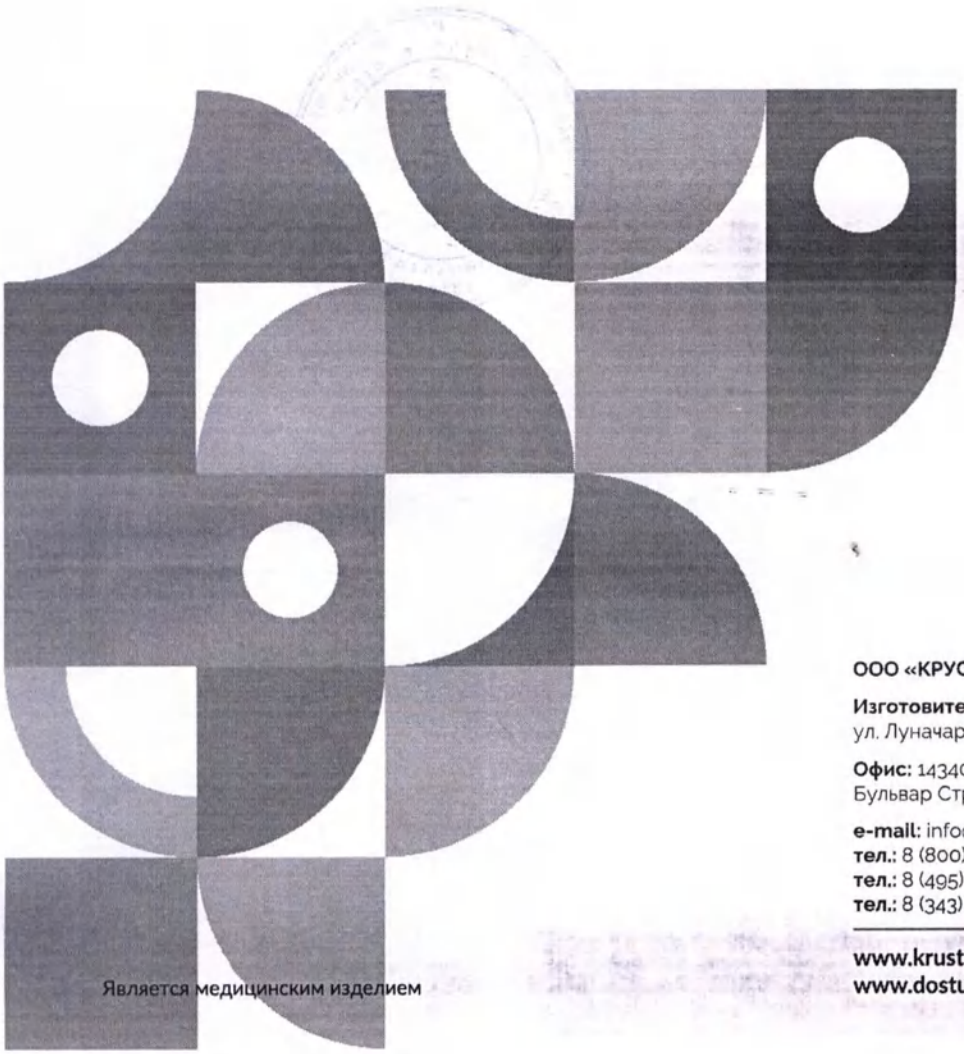

КРУСТ

Возвращаем возможности

Является медицинским изделием

ООО «КРУСТ»

Изготовитель: 620100, РФ, г. Екатеринбург
ул. Луначарского, д. 221, оф. 2

Офис: 143402, РФ, г. Красногорск
Бульвар Строителей, д. 4, стр. 1, БЦ «Кубик»

e-mail: info@krust.ru
тел.: 8 (800) 505-02-85 – отдел тех. поддержки
тел.: 8 (495) 109-06-03 – головной офис (Москва)
тел.: 8 (343) 302-10-22 – офис Екатеринбург

www.krust.ru
www.dostupsreda.ru

ООО ЦИРМИ INFO@CIRMI.RU WWW.GOSZDRAVNADZOR.RU

Всего прошито, пронумеровано
и скреплено печатью
24 (двадцать четыре) листа(ов)
Грибанов С.А. Ф.И.О.
личная подпись

Общество с ограниченной ответственностью «КРУСТ» Российская Федерация г. Екатеринбург ОГРН 1026601768401

ООО ЦИРМИ INFO@CIRMI.RU WWW.GOSZDRAVNADZOR.RU

КРУСТ

Возвращаем возможности

Руководство
по эксплуатации
(паспорт)

Опоры для лежания, стояния, сидения, ползания и ходьбы для детей-инвалидов «КРУСТ» по ТУ 32.50.22-032-59261486-2022

Вариант исполнения:

опора для сидения «Коала»

- ТИПОРАЗМЕР 1
- ТИПОРАЗМЕР 2
- ТИПОРАЗМЕР 3
- ТИПОРАЗМЕР 4

ООО ЦИРМИ INFO@CIRMI.RU WWW.GOSZDRAVNADZOR.RU

Содержание

1.	Общие сведения и назначение изделия	3
2.	Относительные медицинские противопоказания	5
3.	Показания к применению	5
4.	Правила безопасности при эксплуатации опоры	6
5.	Конструкция опоры	8
6.	Эксплуатация изделия	9
7.	Технические характеристики	11
8.	Комплект поставки	12
9.	Транспортирование и хранение	13
10.	Техническое обслуживание и уход	14
11.	Сведения о маркировке	15
12.	Гарантийные обязательства	16
13.	Сведения об утилизации	16
14.	Свидетельство о приемке	17
15.	Гарантийный талон	18

ООО ЦИРМИ INFO@CIRMI.RU WWW.GOSZDRAVNADZOR.RU

1. Общие сведения и назначение изделия

Опора для сидения «Коала» – предназначена для поддержания правильного положения тела, коррекции патологических поз, постепенной адаптации кровеносной системы и внутренних органов пользователя к нагрузкам в условиях положения сидя при проведении реабилитационных мероприятий.

Тело пользователя фиксируется с помощью регулируемого по высоте и обхвату бедренного, грудного ремней с застёжками, которые крепятся к каркасу опоры в требуемом месте.

Опора имеет ручку для её перемещения.

Опора может использоваться как в медицинских учреждениях и учреждениях социальной опеки, так и в домашних условиях.

Рис. 1 – Фотографическое изображение общего вида опоры

ВНИМАНИЕ! Перед началом использования изделия внимательно изучите настоящее руководство по эксплуатации. Возможность применения изделия для пользователя требует обязательной консультации с лечащим врачом. Необходимый срок использования опоры, упражнения и их интенсивность должны подбираться лечащим врачом для каждого пользователя индивидуально.

ООО ЦИРМИ INFO@CIRMI.RU WWW.GOSZDRAVNADZOR.RU

Вид контакта с организмом человека: кратковременный контакт с неповрежденной кожей.

Информация о наличии в медицинском изделии лекарственного средства для медицинского применения, материалов животного и (или) человеческого происхождения: не относится к изделию.

Информация о стерильном состоянии медицинского изделия, методе его стерилизации и о порядке действий в случае нарушения стерильной упаковки (если медицинское изделие поставляется в стерильном виде) или, если медицинское изделие поставляется нестерильным, указание на необходимость его стерилизации перед использованием: не относится к изделию.

Информация о природе, типе, а также (при необходимости) об интенсивности и распределении излучения (электромагнитное, ионизирующее, иное) медицинского изделия и способах защиты потребителей и третьих лиц от непреднамеренного излучения в процессе эксплуатации медицинского изделия (если медицинское изделие создает опасный или потенциально опасный уровень излучения при использовании по назначению): не относится к изделию.

Информация о мерах предосторожности, предпринимаемых в случае риска электромагнитных помех, создаваемых медицинским изделием для других медицинских изделий, оборудования и средств связи при проведении и оценке результатов диагностики, лечения или при его применении по назначению (например, электромагнитное излучение медицинского изделия, оказывающее влияние на другое оборудование): не относится к изделию.

Предупреждения и (или) меры предосторожности, предпринимаемые потребителем при применении медицинского изделия, содержащего лекарственное средство для медицинского применения, материал животного и (или) человеческого происхождения, материалы, которые являются канцерогенными, мутагенными или токсичными, возможное выделение или вымывание которых приводит к сенсибилизации, аллергической реакции или отрицательно влияет на репродуктивную функцию: не относится к изделию.

ООО ЦИРМИ INFO@CIRMI.RU WWW.GOSZDRAVNADZOR.RU

2. Относительные медицинские противопоказания

Наличие у пользователя эпилептических припадков с нарушением сознания, резистентных к терапии.

3. Показания к применению

Нарушение правильного паттерна сидения у пользователя вследствие:

- Заболеваний, последствий травм центральной нервной системы.
- Заболеваний, последствий травм периферической нервной системы.
- Заболеваний, последствий травм и деформаций нижних конечностей, таза и позвоночника.

ООО ЦИРМИ INFO@CIRMI.RU WWW.GOSZDRAVNADZOR.RU

4. Правила безопасности при эксплуатации опоры

Если изделие находилось при температуре ниже +10°С, то перед эксплуатацией оно должно быть выдержано в помещении при температуре окружающего воздуха плюс (20 ± 5)°С не менее 12 часов в упаковке.
Распаковать изделие и проверить целостность покрытия. Проверить комплектацию.

Для эксплуатации изделия предъявляются следующие условия:	» температура от +10 до +35°С; » относительная влажность не более 80% при +25°С; » остальные требования – по ГОСТ 15150-69 (УХЛ 4.2).

Изделие не является стойким к возгоранию.

При эксплуатации изделия держите его на расстоянии не менее 1 м от кухонных нагревательных приборов и зажигательных приборов с открытым пламенем.

ООО ЦИРМИ INFO@CIRMI.RU WWW.GOSZDRAVNADZOR.RU

При использовании опоры требуется соблюдать меры безопасности, изложенные в настоящем руководстве.

- Опора предназначена для использования исключительно в помещении.
- Место для использования опоры необходимо выбирать таким образом, чтобы со всех сторон к ней был подход.
- Перед каждой эксплуатацией опоры проверьте все соединения на прочность, а также наличие всех креплений. При необходимости подтяните барашки.
- При обнаружении повреждений, не позволяющих выполнять функции опоры, указанные в настоящем руководстве, эксплуатация опоры запрещена.
- В случае обнаружения неисправности не пытайтесь исправить самостоятельно, обратитесь к поставщику изделия.
- Перед размещением пользователя на опоре необходимо зафиксировать колёса тормозами.
- Соблюдайте порядок эксплуатации при размещении пользователя в опоре.
- Запрещается любыми способами перемещать опору с находящимся на ней пользователем.
- Рама с колёсами опоры не предназначена для преодоления порогов, лестниц и других препятствий. Колёса опоры служат для облегчения перемещения опоры без нагрузки.
- Не оставляйте пользователя в опоре без присмотра.
- В случае негативных реакций у пользователя (потеря сознания, появление ушибов, побледнение кожи и т.д.), немедленно снимите пользователя с опоры. Решение о дальнейшем использовании опоры пользователем принимает лечащий врач.
- Опора поставляется в собранном виде, не рекомендуется самостоятельно разбирать изделие.

ООО ЦИРМИ INFO@CIRMI.RU WWW.GOSZDRAVNADZOR.RU

5. Конструкция опоры

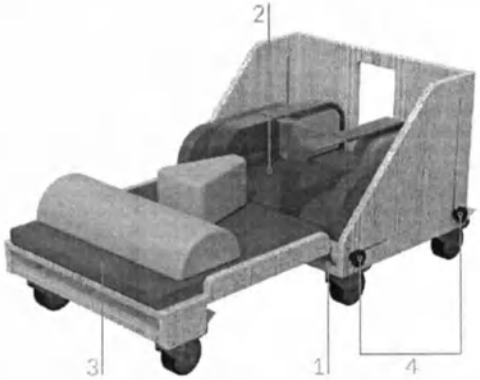

Рис. 2 – Общий вид опоры

Опора (рис. 2) состоит из основания на колёсах (1), на котором размещаются подушки для формирования ложа.

Каждое колесо снабжено тормозом для фиксации опоры на одном месте.

Узел для размещения верхней части тела (2) имеет регулировку угла наклона совместно с вылетом узла для нижней части тела (3). Для этого необходимо ослабить по два барашка (4) с левой и правой сторон опоры.

ООО ЦИРМИ INFO@CIRMI.RU WWW.GOSZDRAVNADZOR.RU

6. Эксплуатация изделия

Ввод в эксплуатацию:

» Не рекомендуется размещать пользователя в опоре в состоянии беспокойства или плача.

» Перед размещением пользователя в опоре проведите предварительную подготовку в виде массажа и растяжки.

» При наличии контрактур суставы пользователя зафиксируйте ортезами.

» Рекомендуется надеть на ноги пользователя специальную ортопедическую обувь.

Порядок эксплуатации:

» Пользователь должен размещаться в опоре ровно, конечности пользователя должны располагаться симметрично относительно туловища.

» Одежда пользователя не должна образовывать складки при высаживании на опору.

» Первоначально размещайте пользователя в горизонтальном положении, постепенно увеличивая время пребывания пользователя в опоре и угол наклона узла для размещения верхней части тела (вплоть до полусидячего положения).

» Если пользователь уже может самостоятельно удерживаться в полусидячем положении, то вы можете в соответствии с рекомендациями врача постепенно расслаблять грудные и бедренные ремни.

» Проконсультируйтесь с лечащим врачом для подбора необходимых для пользователя упражнений, их интенсивности, а также оптимального времени пребывания пользователя в опоре.

ООО ЦИРМИ INFO@CIRMI.RU WWW.GOSZDRAVNADZOR.RU

Для размещения пользователя в опоре руководствуйтесь следующими шагами:

1. Установите опору на ровную поверхность.
2. Зафиксируйте тормоза колёс опоры.
3. Настройте необходимый угол узла для размещения верхней части тела.
4. Расстегните все фиксирующие ремни на опоре.
5. Разместите пользователя в опоре и зафиксируйте его с помощью грудного и бедренного ремней.

ООО ЦИРМИ INFO@CIRMI.RU WWW.GOSZDRAVNADZOR.RU

7. Технические характеристики

Типоразмеры опор

Данная опора изготавливается в четырёх типоразмерах. Габаритные характеристики для опор разных типоразмеров (допуск ±5 мм).

	Размер 1	Размер 2	Размер 3	Размер 4
Габ. размеры*, Д x Ш x В, мм	850 x 500 x 410	1050 x 550 x 550	1320 x 620 x 630	1420 x 650 x 630
Макс. масса пользователя, кг (допустимая нагрузка 1кг≈10Н)	30	40	50	60
Масса опоры, допуск ±1 кг	13,5	17,0	22,3	24,5

* Значения указаны без учёта метизов.

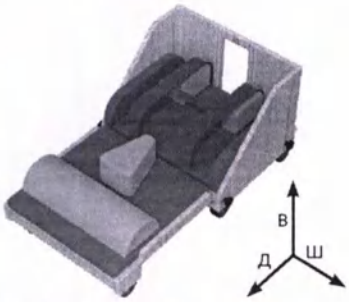

Рис. 3 – Определение габаритных размеров

Функциональные размеры опоры (допуск ±2 градуса)

	Размер 1	Размер 2	Размер 3	Размер 4
Угол наклона спинки, град	0-45	0-45	0-45	0-45

ООО ЦИРМИ INFO@CIRMI.RU WWW.GOSZDRAVNADZOR.RU

8. Комплект поставки

В состав комплекта входят следующие компоненты:

- Опора для сидения «Коала» (типоразмер, см. стр. 1) – 1 шт.
- Индивидуальная упаковка – 1 шт.
- Руководство по эксплуатации (паспорт) – 1 шт.

ООО ЦИРМИ INFO@CIRMI.RU WWW.GOSZDRAVNADZOR.RU

9. Транспортирование и хранение

Изделие должно транспортироваться в транспортной таре. Транспортную тару с изделием можно перевозить любыми крытыми транспортными средствами в соответствии с правилами перевозки грузов, действующими на каждом виде транспорта.

Размещение и крепление тары в транспортных средствах должно обеспечивать её устойчивое положение, исключая возможность смещения и ударов её о другие тары и о стенки транспортных средств. При транспортировании тару не кантовать.

Условия транспортирования изделия в части воздействия климатических факторов должны соответствовать условиям хранения 5 по ГОСТ 15150-69.

Эксплуатационное транспортирование изделия следует осуществлять в упаковке изготовителя и условиях не жестче условий эксплуатации изделий категории 2 по ГОСТ 15150-69.

Изделие должно храниться в упаковке изготовителя. На время хранения допускается упакованные изделия размещать в транспортной таре. Изделие следует хранить на стеллажах склада на расстоянии не менее 1 м от нагревательных приборов в местах, защищённых от агрессивных сред.

Условия хранения изделия в части воздействия климатических факторов должны соответствовать условиям хранения 2 по ГОСТ 15150-69.

ООО ЦИРМИ INFO@CIRMI.RU WWW.GOSZDRAVNADZOR.RU

10. Техническое обслуживание и уход

Рекомендуется проводить техническое обслуживание изделия непосредственно пред вводом в эксплуатацию, а также в период эксплуатации по необходимости для выявления неисправностей и предупреждения отказов изделия.

Пренебрежение данными рекомендациями и небрежный уход могут привести к сокращению срока службы изделия.

Порядок проведения технического обслуживания:

1. Провести внешний осмотр.
2. Проверить состояние и целостность изделия.
3. Проверить состояние соединений (при необходимости произвести их подтяжку или замену).
4. Удалить загрязнения. Периодически производить дезинфекцию наружных поверхностей по МУ-287-113 раствором 3% перекиси водорода по ГОСТ 177 с добавлением 0,5% моющего средства по ГОСТ 25644.

ВНИМАНИЕ! Запрещается погружать изделие или части изделия в воду.
Запрещается подвергать изделие нагрузкам выше описанных в технических характеристиках.

ООО ЦИРМИ INFO@CIRMI.RU WWW.GOSZDRAVNADZOR.RU

11. Сведения о маркировке

Маркировка изделия соответствует требованиям ГОСТ Р 50444 и содержит:
- наименование, адрес предприятия-изготовителя и его товарный знак;
- наименование изделия;
- обозначение ТУ;
- заводской номер;
- дата выпуска;
- срок службы изделия;
- номер и дата регистрационного удостоверения.

Маркировка наносится на накладной элемент, прикрепляемый к опоре (этикетка).

Маркировка транспортной тары изделия соответствует ГОСТ 14192-96 и содержит:
- манипуляционные знаки: «Беречь от влаги», «Хрупкое. Осторожно».

Наименования грузоотправителя и грузополучателя с их адресами наносит транспортная компания в случае необходимости.

ООО ЦИРМИ INFO@CIRMI.RU WWW.GOSZDRAVNADZOR.RU

12. Гарантийные обязательства

Изготовитель гарантирует соответствие опоры требованиям ТУ 32.50.22-032-59261486-2022 при соблюдении правил эксплуатации, хранения, транспортировки, указанных в настоящем руководстве по эксплуатации.

Условием исполнения гарантийных обязательств является наличие на изделии маркировки с его серийным номером.

Изготовитель не несёт ответственности за поломку изделия, которая явилась результатом неправильного использования или изменения конструкции изделия.

Гарантийный срок хранения – 24 месяца с даты изготовления при соблюдении требований к хранению, указанных в настоящем руководстве по эксплуатации.

Гарантийный срок эксплуатации – от 18 до 24 месяцев с даты поставки изделия, в зависимости от условий заключённого государственного контракта и при соблюдении правил эксплуатации, указанных в настоящем руководстве. При продаже в розничной сети гарантийный срок эксплуатации составляет 18 месяцев со дня получения изделия потребителем при соблюдении правил эксплуатации, указанных в настоящем руководстве.

Срок службы устройства составляет 3 года при соблюдении правил эксплуатации, указанных в настоящем руководстве.

Гарантийные обязательства не распространяются на:

- повреждения изделия в результате использования изделия не по назначению;
- повреждения изделия в результате удара или падения;
- повреждения изделия в результате ремонта или модификации изделия лицами, не уполномоченными изготовителем;
- повреждения изделия в результате нарушения правил и условий эксплуатации, технического обслуживания, транспортировки или хранения.

ООО ЦИРМИ INFO@CIRMI.RU WWW.GOSZDRAVNADZOR.RU

13. Сведения об утилизации

По истечении срока службы или порче изделия, исключающих возможность ремонта, необходимо провести дезинфекцию изделия и его утилизацию, согласно нормам СанПиН 2.1.3684-21.

14. Свидетельство о приемке

Опора для сидения «Коала» соответствует всем требованиям ТУ 32.50.22-032-59261486-2022 и признана годной к эксплуатации.

Дата изготовления: .....

Заводской (или серийный) номер: .....

Отметка о приёмке: .....

Подпись продавца*: .....
*ставится только при розничной продаже

С условиями гарантии ознакомлен, изделие проверено, претензий к комплектации, внешнему виду не имею.

Подпись покупателя: .....

Дата: .....

ООО ЦИРМИ INFO@CIRMI.RU WWW.GOSZDRAVNADZOR.RU

15. Гарантийный талон

Наименование изделия: Опора для сидения «Коала»

Дата изготовления: .....

Заводской (или серийный) номер: .....

Дата покупки: .....

Владелец: .....

Адрес: .....

Телефон: .....

Дата отправки на ремонт: .....

Отметка о ремонте: .....

Подпись должностного лица предприятия, ответственного за приёмку после ремонта: .....

Изделие проверено, претензий к комплектации, внешнему виду не имею.

Подпись покупателя: .....

Дата получения после ремонта: .....

Гарантия на отремонтированное изделие составляет 6 месяцев с момента получения изделия из ремонта. Если гарантийный срок с момента приобретения изделия составляет более 6 месяцев, то гарантия исчисляется по большему сроку. Также гарантийный срок увеличивается на время нахождения изделия в ремонте. Ремонт изделия во время гарантийного срока осуществляется бесплатно.

ООО ЦИРМИ INFO@CIRMI.RU WWW.GOSZDRAVNADZOR.RU

ООО ЦИРМИ INFO@CIRMI.RU WWW.GOSZDRAVNADZOR.RU

КРУСТ

Возвращаем возможности

Является медицинским изделием

ООО «КРУСТ»

Изготовитель: 620100, РФ, г. Екатеринбург
ул. Луначарского, д. 221, оф. 2

Офис: 143402, РФ, г. Красногорск
Бульвар Строителей, д. 4, стр. 1, БЦ «Кубик»

e-mail: info@krust.ru
тел.: 8 (800) 505-02-85 – отдел тех. поддержки
тел.: 8 (495) 109-06-03 – головной офис (Москва)
тел.: 8 (343) 302-10-22 – офис Екатеринбург

www.krust.ru
www.dostupsreda.ru

ООО ЦИРМИ INFO@CIRMI.RU WWW.GOSZDRAVNADZOR.RU

Всего прошито, пронумеровано
и скреплено печатью
20 (двадцать) листа(ов)
Грибанов С.А. Ф.И.О.
личная подпись

Российская Федерация г. Екатеринбург
Общество с ограниченной ответственностью
«КРУСТ»
ОГРН 1026601768401

ООО ЦИРМИ INFO@CIRMI.RU WWW.GOSZDRAVNADZOR.RU

КРУСТ

Возвращаем возможности

Руководство
по эксплуатации
(паспорт)

Опоры для лежания, стояния, сидения, ползания и ходьбы для детей-инвалидов «КРУСТ» по ТУ 32.50.22-032-59261486-2022

Вариант исполнения:

опора для сидения **«Квокка»**

- ТИПОРАЗМЕР 1
- ТИПОРАЗМЕР 2
- ТИПОРАЗМЕР 3

ООО ЦИРМИ INFO@CIRMI.RU WWW.GOSZDRAVNADZOR.RU

Содержание

1.	Общие сведения и назначение изделия	3
2.	Относительные медицинские противопоказания	5
3.	Показания к применению	5
4.	Правила безопасности при эксплуатации опоры	6
5.	Конструкция опоры	8
6.	Эксплуатация изделия	11
7.	Технические характеристики	13
8.	Обзор и технические характеристики принадлежностей	15
9.	Комплект поставки	16
10.	Транспортирование и хранение	17
11.	Техническое обслуживание и уход	18
12.	Сведения о маркировке	19
13.	Гарантийные обязательства	20
14.	Сведения об утилизации	20
15.	Свидетельство о приемке	21
16.	Гарантийный талон	22

ООО ЦИРМИ INFO@CIRMI.RU WWW.GOSZDRAVNADZOR.RU

1. Общие сведения и назначение изделия

Опора для сидения «Квокка» – предназначена для поддержания правильного положения тела, коррекции патологических поз, постепенной адаптации кровеносной системы и внутренних органов пользователя к нагрузкам в условиях положения сидя при проведении реабилитационных мероприятий.

Тело пользователя фиксируется с помощью регулируемого по высоте и обхвату жилетика, бедренного, грудного ремней с застёжками, которые крепятся к каркасу опоры в требуемом месте.

Опора может использоваться как в медицинских учреждениях и учреждениях социальной опеки, так и в домашних условиях.

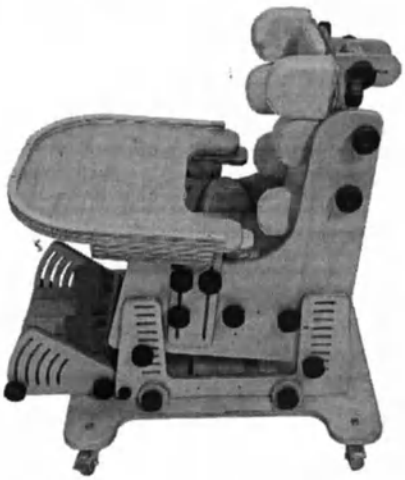

Рис. 1 – Фотографическое изображение общего вида опоры

ВНИМАНИЕ! Перед началом использования изделия внимательно изучите настоящее руководство по эксплуатации. Возможность применения изделия для пользователя требует обязательной консультации с лечащим врачом. Необходимый срок использования опоры, упражнения и их интенсивность должны подбираться лечащим врачом для каждого пользователя индивидуально.

ООО ЦИРМИ INFO@CIRMI.RU WWW.GOSZDRAVNADZOR.RU

Вид контакта с организмом человека: кратковременный контакт с неповрежденной кожей.

Информация о наличии в медицинском изделии лекарственного средства для медицинского применения, материалов животного и (или) человеческого происхождения: не относится к изделию.

Информация о стерильном состоянии медицинского изделия, методе его стерилизации и о порядке действий в случае нарушения стерильной упаковки (если медицинское изделие поставляется в стерильном виде) или, если медицинское изделие поставляется нестерильным, указание на необходимость его стерилизации перед использованием: не относится к изделию.

Информация о природе, типе, а также (при необходимости) об интенсивности и распределении излучения (электромагнитное, ионизирующее, иное) медицинского изделия и способах защиты потребителей и третьих лиц от непреднамеренного излучения в процессе эксплуатации медицинского изделия (если медицинское изделие создает опасный или потенциально опасный уровень излучения при использовании по назначению): не относится к изделию.

Информация о мерах предосторожности, предпринимаемых в случае риска электромагнитных помех, создаваемых медицинским изделием для других медицинских изделий, оборудования и средств связи при проведении и оценке результатов диагностики, лечения или при его применении по назначению (например, электромагнитное излучение медицинского изделия, оказывающее влияние на другое оборудование): не относится к изделию.

Предупреждения и (или) меры предосторожности, предпринимаемые потребителем при применении медицинского изделия, содержащего лекарственное средство для медицинского применения, материал животного и (или) человеческого происхождения, материалы, которые являются канцерогенными, мутагенными или токсичными, возможное выделение или вымывание которых приводит к сенсибилизации, аллергической реакции или отрицательно влияет на репродуктивную функцию: не относится к изделию.

ООО ЦИРМИ INFO@CIRMI.RU WWW.GOSZDRAVNADZOR.RU

2. Относительные медицинские противопоказания

Наличие у пользователя эпилептических припадков с нарушением сознания, резистентных к терапии.

3. Показания к применению

Стойкие выраженные нарушения нейромышечных, скелетных и связанных с движением (статодинамических) функций, приводящие к нарушениям позы в положении сидя, вследствие:

- Заболеваний и последствий травм центральной нервной системы.
- Заболеваний и последствий травм периферической нервной системы.
- Заболеваний, последствий травм и деформаций нижних конечностей, таза и позвоночника.

ООО ЦИРМИ INFO@CIRMI.RU WWW.GOSZDRAVNADZOR.RU

4. Правила безопасности при эксплуатации опоры

Если изделие находилось при температуре ниже +10°С, то перед эксплуатацией оно должно быть выдержано в помещении при температуре окружающего воздуха плюс (20 ± 5) °С не менее 12 часов в упаковке.
Распаковать изделие и проверить целостность покрытия. Проверить комплектацию.

Для эксплуатации изделия предъявляются следующие условия:	» температура от +10 до +35°С; » относительная влажность не более 80% при +25°С; » остальные требования - по ГОСТ 15150-69 (УХЛ 4.2).

Изделие не является стойким к возгоранию.

При эксплуатации изделия держите его на расстоянии не менее 1 м от кухонных нагревательных приборов и зажигательных приборов с открытым пламенем.

ООО ЦИРМИ INFO@CIRMI.RU WWW.GOSZDRAVNADZOR.RU

При использовании опоры требуется соблюдать меры безопасности, изложенные в настоящем руководстве.

» Опора предназначена для использования исключительно в помещении.
» Место для использования опоры необходимо выбирать таким образом, чтобы со всех сторон к ней был подход.
» Перед каждой эксплуатацией опоры проверьте все соединения на прочность, а также наличие всех креплений. При необходимости подтяните барашки.
» При обнаружении повреждений, не позволяющих выполнять функции опоры, указанные в настоящем руководстве, эксплуатация опоры запрещена.
» В случае обнаружения неисправности не пытайтесь исправить самостоятельно, обратитесь к поставщику изделия.
» Перед размещением пользователя на опоре необходимо зафиксировать колёса тормозами;
» Соблюдайте порядок эксплуатации при размещении пользователя в опоре.
» Запрещается любыми способами перемещать опору с находящимся на ней пользователем.
» Рама с колёсами опоры не предназначена для преодоления порогов, лестниц и других препятствий. Колёса опоры служат для облегчения перемещения опоры без нагрузки.
» Не оставляйте пользователя в опоре без присмотра.
» В случае негативных реакций у пользователя (потеря сознания, появление ушибов, побледнение кожи и т.д.), немедленно снимите пользователя с опоры. Решение о дальнейшем использовании опоры пользователем принимает лечащий врач.
» Опора поставляется в собранном виде, не рекомендуется самостоятельно разбирать изделие.

ООО ЦИРМИ INFO@CIRMI.RU WWW.GOSZDRAVNADZOR.RU

5. Конструкция опоры

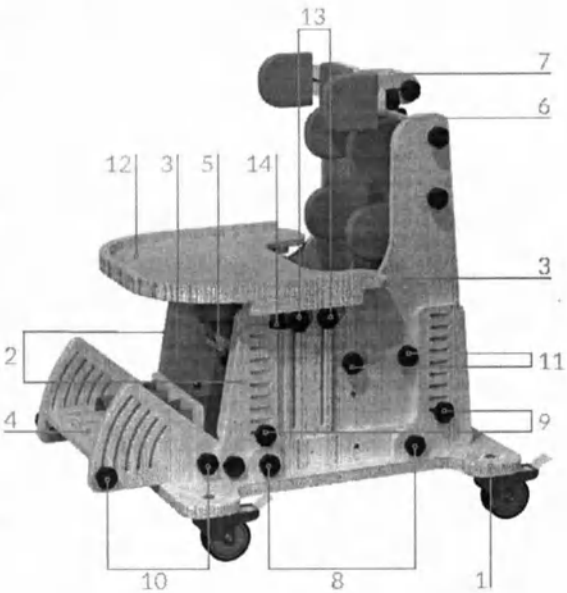

Рис. 2 – Общий вид опоры

Опора (рис. 2) состоит из основания на колёсах (1), к которому крепятся боковины (2) и (3). К боковинам (2) крепится подножка (4).

К боковинам (3) крепится сиденье (5), спинка (6) и столик с подлокотниками (12). К спинке (6) крепится подголовник (7).

Каждое колесо снабжено тормозом для фиксации опоры на одном месте.

Основание с боковинами (рис. 2)

При необходимости опору можно снять с основания для размещения на полу. Для этого необходимо выкрутить барашки (8) из основания (1) и боковин (2).

Для регулировки высоты опоры необходимо выкрутить барашки (9) на боковинах (2) и сместить опору на требуемую величину, после чего снова закрутить барашки (9) до фиксации опоры. Наклон опоры регулируется аналогично.

ООО ЦИРМИ INFO@CIRMI.RU WWW.GOSZDRAVNADZOR.RU

Подножка (рис. 2)

Подножка (4) имеет регулировку по вылету и углу наклона. Для этого необходимо ослабить по два барашка (10) с левой и правой сторон подножки. Затем необходимо перевести подножку в требуемое положение и снова закрутить барашки (10) до фиксации подножки.

Столик с подлокотниками (рис. 2)

Столик имеет регулировку по высоте. Для этого необходимо ослабить барашки (13) на боковинах (3), придерживая при этом столик. Затем необходимо перевести столик в требуемое положение и снова закрутить барашки (13) до фиксации столика.
Столик можно полностью демонтировать при необходимости использования только подлокотников. Для этого необходимо выкрутить барашки (14) с одной и другой противоположной стороны. Затем необходимо снять столик.

Сиденье (рис. 2 и 3)

Сиденье имеет регулировку по вылету (глубине). Для этого необходимо ослабить барашки (11, рис. 2) на боковинах (3). Затем необходимо перевести сиденье в требуемое положение и снова закрутить барашки (11) до фиксации сиденья.
Для регулировки ширины сиденья с помощью боковых съёмных упоров (1, рис. 3) необходимо использовать барашки (2). Для регулировки абдуктора (3) по вылету необходимо использовать барашек (4).

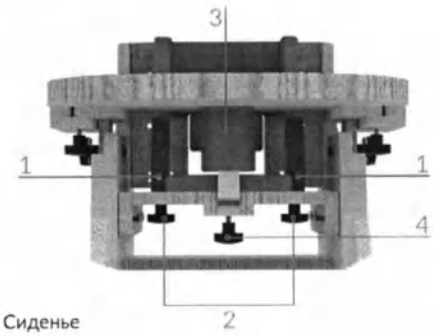

Рис. 3 – Сиденье

ООО ЦИРМИ INFO@CIRMI.RU WWW.GOSZDRAVNADZOR.RU

Спинка и подголовник (рис. 4)

Спинка имеет мягкую подушку (1). С боков спинки установлены съёмные боковые упоры (2). Тело пользователя фиксируется с помощью грудного ремня и жилетика с застёжками.

Для регулировки боковых упоров (2) по высоте или расстоянию между собой необходимо использовать барашки (3). Для регулировки спинки по высоте необходимо использовать барашки (4).

Для регулировки вылета, высоты и угла наклона поясничного упора (5) используйте барашек (6).

Для изменения вылета и угла наклона подголовника (7) используйте барашки (8).

Для подголовника можно отрегулировать положение боковых упоров (9) с помощью барашков (10).

Для изменения высоты подголовника (7) используйте барашки (11). При необходимости подголовник (7) можно демонтировать с помощью барашков (11).

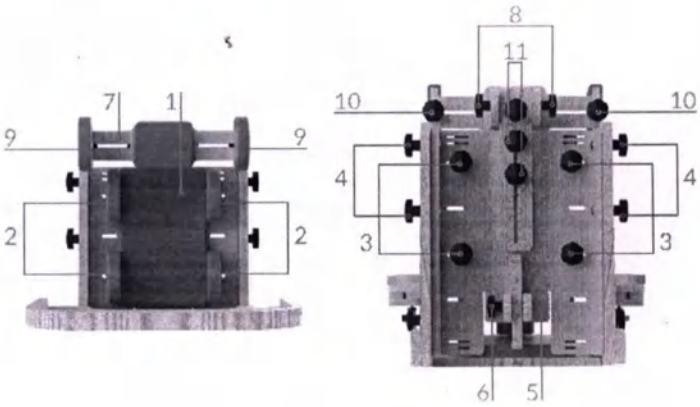

Рис. 4 – Спинка и подголовник

ООО ЦИРМИ INFO@CIRMI.RU WWW.GOSZDRAVNADZOR.RU

6. Эксплуатация изделия

Ввод в эксплуатацию:

» Не рекомендуется размещать пользователя в опоре в состоянии беспокойства или плача.

» Перед размещением пользователя в опоре проведите предварительную подготовку в виде массажа и растяжки.

» При наличии контрактур суставы пользователя зафиксируйте ортезами.

» На ноги пользователя необходимо надевать обувь. Рекомендует использовать ортопедическую обувь.

Порядок эксплуатации:

» Пользователь должен размещаться в опоре ровно, конечности пользователя должны располагаться симметрично относительно туловища.

» Одежда пользователя не должна образовывать складки при высаживании на опору.

» Первоначально размещайте пользователя в опоре на недолгое время, постепенно увеличивая время пребывания пользователя в опоре от сеанса к сеансу.

» Если пользователь уже может самостоятельно удерживаться в сидячем положении, то вы можете в соответствии с рекомендациями врача постепенно расслаблять жилетик, грудной и бедренный ремни.

» Проконсультируйтесь с лечащим врачом для подбора необходимых для пользователя упражнений, их интенсивности, а также оптимального времени пребывания пользователя в опоре.

ООО ЦИРМИ INFO@CIRMI.RU WWW.GOSZDRAVNADZOR.RU

Для размещения пользователя в опоре руководствуйтесь следующими шагами:

1. Установите опору на ровную поверхность и зафиксируйте тормоза колёс.
2. Установите необходимую высоту опоры и угол наклона опоры.
3. Отрегулируйте сиденье и спинку.
4. Расстегните все фиксирующие ремни на опоре.
5. Разместите пользователя в опоре и зафиксируйте его с помощью жилетика и/или грудного ремня, а также бедренного ремня.
6. Отрегулируйте подножку, поясничный упор и абдуктор.
7. Настройте положение боковых упоров спинки и сиденья.
8. Настройте положение подголовника, подлокотников и столика.

ООО ЦИРМИ INFO@CIRMI.RU WWW.GOSZDRAVNADZOR.RU

7. Технические характеристики

Типоразмеры опор

Данная опора изготавливается в трёх типоразмерах. Габаритные характеристики для опор разных типоразмеров (допуск ±5 мм).

	Размер 1	Размер 2	Размер 3
Габ. размеры*, Д x Ш x В, мм	715 x 540 x 720-1180	780 x 600 x 820-1340	870 x 640 x990-1630
Макс. масса пользователя, кг (допустимая нагрузка 1кг≈10Н)	35	60	70
Масса опоры, допуск ±1,5 кг	16,5	19,2	24,2

* Значения указаны без учёта метизов.

Рис. 5 – Определение габаритных размеров

ООО ЦИРМИ INFO@CIRMI.RU WWW.GOSZDRAVNADZOR.RU

Функциональные размеры опоры (допуск ±5 мм, ±2 градуса)

	Размер 1	Размер 2	Размер 3
Высота сиденья от основания/пола, мм	200 - 360	200 - 470	200 - 720
Ширина сиденья, мм	120 - 260	200 - 320	200 - 360
Глубина сиденья, мм	150 - 290	200 - 350	270 - 450
Угол наклона кресла от горизонтали, град	0 - 15	0 - 15	0 - 15
Регулировка вылета поясничного упора, мм	0 - 50	0 - 50	0 - 50
Ширина спинки, мм	150 - 260	200 - 320	200 - 360
Высота верхнего края спинки от сиденья, мм	340 - 545	370 - 570	390 - 590
Высота подлокотников от сиденья, мм	90 - 270	85 - 360	125 - 415
Угол наклона подножки, град	0 - 45	0 - 45	0 - 45

ООО ЦИРМИ INFO@CIRMI.RU WWW.GOSZDRAVNADZOR.RU

8. Обзор и технические характеристики принадлежностей

Настоящее руководство описывает полную комплектацию опоры со всеми принадлежностями, но в зависимости от комплектации опора может включать в себя только часть принадлежностей либо вообще не включать принадлежности: Большой столик.
На этапе комплектации в таблицу ниже заносится отметка, указывающая на конкретную принадлежность, которая будет входить в комплект поставки.

Технические характеристики принадлежностей (допуск ±5 мм)

Большой столик*

	Размер 1	Размер 2	Размер 2
Габаритные размеры, Д x Ш x В, мм	550 x 520 x 45	620 x 520 x50	680 x 620 x 50
Масса, допуск ±0,2, кг	2,2	2,3	2,4

* При включении в комплект поставки большого столика, опора поставляется с ним вместо стандартного.
* При использовании большого столика длина опоры увеличится на 55 мм – для типоразмера 1, на 145 мм – для типоразмера 2, на 80 мм – для типоразмера 3

ООО ЦИРМИ INFO@CIRMI.RU WWW.GOSZDRAVNADZOR.RU

9. Комплект поставки

В состав комплекта входят следующие компоненты:

- Опора для сидения «Квокка» (типоразмер, см. стр. 1) – 1 шт.
- Индивидуальная упаковка – 1 шт.
- Руководство по эксплуатации (паспорт) – 1 шт.
- Принадлежности (см. таблицу на стр. 15)

ООО ЦИРМИ INFO@CIRMI.RU WWW.GOSZDRAVNADZOR.RU

10. Транспортирование и хранение

Изделие должно транспортироваться в транспортной таре. Транспортную тару с изделием можно перевозить любыми крытыми транспортными средствами в соответствии с правилами перевозки грузов, действующими на каждом виде транспорта.

Размещение и крепление тары в транспортных средствах должно обеспечивать её устойчивое положение, исключая возможность смещения и ударов её о другие тары и о стенки транспортных средств. При транспортировании тару не кантовать.

Условия транспортирования изделия в части воздействия климатических факторов должны соответствовать условиям хранения 5 по ГОСТ 15150-69.

Эксплуатационное транспортирование изделия следует осуществлять в упаковке изготовителя и условиях не жестче условий эксплуатации изделий категории 2 по ГОСТ 15150-69.

Изделие должно храниться в упаковке изготовителя. На время хранения допускается упакованные изделия размещать в транспортной таре. Изделие следует хранить на стеллажах склада на расстоянии не менее 1 м от нагревательных приборов в местах, защищённых от агрессивных сред.

Условия хранения изделия в части воздействия климатических факторов должны соответствовать условиям хранения 2 по ГОСТ 15150-69.

ООО ЦИРМИ INFO@CIRMI.RU WWW.GOSZDRAVNADZOR.RU

11. Техническое обслуживание и уход

Рекомендуется проводить техническое обслуживание изделия непосредственно пред вводом в эксплуатацию, а также в период эксплуатации по необходимости для выявления неисправностей и предупреждения отказов изделия.

Пренебрежение данными рекомендациями и небрежный уход могут привести к сокращению срока службы изделия.

Порядок проведения технического обслуживания:

1. Провести внешний осмотр.
2. Проверить состояние и целостность изделия.
3. Проверить состояние соединений (при необходимости произвести их подтяжку или замену).
4. Удалить загрязнения. Периодически производить дезинфекцию наружных поверхностей по МУ-287-113 раствором 3% перекиси водорода по ГОСТ 177 с добавлением 0,5% моющего средства по ГОСТ 25644.

ВНИМАНИЕ! Запрещается погружать изделие или части изделия в воду.
Запрещается подвергать изделие нагрузкам выше описанных в технических характеристиках.

ООО ЦИРМИ INFO@CIRMI.RU WWW.GOSZDRAVNADZOR.RU

12. Сведения о маркировке

Маркировка изделия соответствует требованиям ГОСТ Р 50444 и содержит:
- наименование, адрес предприятия-изготовителя и его товарный знак;
- наименование изделия;
- обозначение ТУ;
- заводской номер;
- дата выпуска;
- срок службы изделия;
- номер и дата регистрационного удостоверения.

Маркировка наносится на накладной элемент, прикрепляемый к опоре (этикетка).

Маркировка транспортной тары изделия соответствует ГОСТ 14192-96 и содержит:
- манипуляционные знаки: «Беречь от влаги», «Хрупкое. Осторожно».

Наименования грузоотправителя и грузополучателя с их адресами наносит транспортная компания в случае необходимости.

ООО ЦИРМИ INFO@CIRMI.RU WWW.GOSZDRAVNADZOR.RU

13. Гарантийные обязательства

Изготовитель гарантирует соответствие опоры требованиям ТУ 32.50.22-032-59261486-2022 при соблюдении правил эксплуатации, хранения, транспортировки, указанных в настоящем руководстве по эксплуатации.

Условием исполнения гарантийных обязательств является наличие на изделии маркировки с его серийным номером.

Изготовитель не несёт ответственности за поломку изделия, которая явилась результатом неправильного использования или изменения конструкции изделия.

Гарантийный срок хранения – 24 месяца с даты изготовления при соблюдении требований к хранению, указанных в настоящем руководстве по эксплуатации.

Гарантийный срок эксплуатации – от 18 до 24 месяцев с даты поставки изделия, в зависимости от условий заключённого государственного контракта и при соблюдении правил эксплуатации, указанных в настоящем руководстве. При продаже в розничной сети гарантийный срок эксплуатации составляет 18 месяцев со дня получения изделия потребителем при соблюдении правил эксплуатации, указанных в настоящем руководстве.

Срок службы устройства составляет 3 года при соблюдении правил эксплуатации, указанных в настоящем руководстве.

Гарантийные обязательства не распространяются на:

- повреждения изделия в результате использования изделия не по назначению;
- повреждения изделия в результате удара или падения;
- повреждения изделия в результате ремонта или модификации изделия лицами, не уполномоченными изготовителем;
- повреждения изделия в результате нарушения правил и условий эксплуатации, технического обслуживания, транспортировки или хранения.

ООО ЦИРМИ INFO@CIRMI.RU WWW.GOSZDRAVNADZOR.RU

14. Сведения об утилизации

По истечении срока службы или порче изделия, исключающих возможность ремонта, необходимо провести дезинфекцию изделия и его утилизацию, согласно нормам СанПиН 2.1.3684-21.

15. Свидетельство о приемке

Опора для сидения «Квокка» соответствует всем требованиям ТУ 32.50.22-032-59261486-2022 и признана годной к эксплуатации.

Дата изготовления: .....

Заводской (или серийный) номер: .....

Отметка о приёмке: .....

Подпись продавца*: .....
*ставится только при розничной продаже

С условиями гарантии ознакомлен, изделие проверено, претензий к комплектации, внешнему виду не имею.

Подпись покупателя: .....

Дата: .....

ООО ЦИРМИ INFO@CIRMI.RU WWW.GOSZDRAVNADZOR.RU

16. Гарантийный талон

Наименование изделия: Опора для сидения «Квокка»

Дата изготовления: .....

Заводской (или серийный) номер: .....

Дата покупки: .....

Владелец: .....

Адрес: .....

Телефон: .....

Дата отправки на ремонт: .....

Отметка о ремонте: .....

Подпись должностного лица предприятия, ответственного за приёмку после ремонта: .....

Изделие проверено, претензий к комплектации, внешнему виду не имею.

Подпись покупателя: .....

Дата получения после ремонта: .....

Гарантия на отремонтированное изделие составляет 6 месяцев с момента получения изделия из ремонта. Если гарантийный срок с момента приобретения изделия составляет более 6 месяцев, то гарантия исчисляется по большему сроку. Также гарантийный срок увеличивается на время нахождения изделия в ремонте. Ремонт изделия во время гарантийного срока осуществляется бесплатно.

ООО ЦИРМИ INFO@CIRMI.RU WWW.GOSZDRAVNADZOR.RU

ООО ЦИРМИ INFO@CIRMI.RU WWW.GOSZDRAVNADZOR.RU

КРУСТ

Возвращаем возможности

Является медицинским изделием

ООО «КРУСТ»

Изготовитель: 620100, РФ, г. Екатеринбург
ул. Луначарского, д. 221, оф. 2

Офис: 143402, РФ, г. Красногорск
Бульвар Строителей, д. 4, стр. 1, БЦ «Кубик»

e-mail: info@krust.ru
тел.: 8 (800) 505-02-85 – отдел тех. поддержки
тел.: 8 (495) 109-06-03 – головной офис (Москва)
тел.: 8 (343) 302-10-22 – офис Екатеринбург

www.krust.ru
www.dostupsreda.ru

ООО ЦИРМИ INFO@CIRMI.RU WWW.GOSZDRAVNADZOR.RU

Всего прошито, пронумеровано
и скреплено печатью
24 (двадцать четыре) листа(ов)
Грибанов С.А. Ф.И.О.
_____ личная подпись

Общество с ограниченной ответственностью «КРУСТ»
Российская Федерация г. Екатеринбург
ОГРН 1026601768401

ООО ЦИРМИ INFO@CIRMI.RU WWW.GOSZDRAVNADZOR.RU

КРУСТ

Возвращаем возможности

Руководство
по эксплуатации
(паспорт)

Опоры для лежания, стояния, сидения, ползания и ходьбы для детей-инвалидов «КРУСТ» по ТУ 32.50.22-032-59261486-2022

Вариант исполнения:

опора для сидения **«Динго»**

- ТИПОРАЗМЕР 1
- ТИПОРАЗМЕР 2
- ТИПОРАЗМЕР 3

ООО ЦИРМИ INFO@CIRMI.RU WWW.GOSZDRAVNADZOR.RU

Содержание

1.	Общие сведения и назначение изделия	3
2.	Относительные медицинские противопоказания	5
3.	Показания к применению	5
4.	Правила безопасности при эксплуатации опоры	6
5.	Конструкция опоры	8
6.	Эксплуатация изделия	10
7.	Технические характеристики	12
8.	Комплект поставки	14
9.	Транспортирование и хранение	15
10.	Техническое обслуживание и уход	16
11.	Сведения о маркировке	17
12.	Гарантийные обязательства	18
13.	Сведения об утилизации	18
14.	Свидетельство о приемке	19
15.	Гарантийный талон	20

ООО ЦИРМИ INFO@CIRMI.RU WWW.GOSZDRAVNADZOR.RU

1. Общие сведения и назначение изделия

Опора для сидения «Динго» – предназначена для поддержания правильного положения тела, коррекции патологических поз в условиях положения сидя при проведении реабилитационных мероприятий.

Тело пользователя фиксируется с помощью регулируемого по высоте и обхвату бедренного, грудного ремней с застёжками, которые крепятся к каркасу опоры в требуемом месте.

Опора может использоваться как в медицинских учреждениях и учреждениях социальной опеки, так и в домашних условиях.

Рис. 1 – Фотографическое изображение общего вида опоры

ВНИМАНИЕ! Перед началом использования изделия внимательно изучите настоящее руководство по эксплуатации. Возможность применения изделия для пользователя требует обязательной консультации с лечащим врачом. Необходимый срок использования опоры, упражнения и их интенсивность должны подбираться лечащим врачом для каждого пользователя индивидуально.

ООО ЦИРМИ INFO@CIRMI.RU WWW.GOSZDRAVNADZOR.RU

Вид контакта с организмом человека: кратковременный контакт с неповрежденной кожей.

Информация о наличии в медицинском изделии лекарственного средства для медицинского применения, материалов животного и (или) человеческого происхождения: не относится к изделию.

Информация о стерильном состоянии медицинского изделия, методе его стерилизации и о порядке действий в случае нарушения стерильной упаковки (если медицинское изделие поставляется в стерильном виде) или, если медицинское изделие поставляется нестерильным, указание на необходимость его стерилизации перед использованием: не относится к изделию.

Информация о природе, типе, а также (при необходимости) об интенсивности и распределении излучения (электромагнитное, ионизирующее, иное) медицинского изделия и способах защиты потребителей и третьих лиц от непреднамеренного излучения в процессе эксплуатации медицинского изделия (если медицинское изделие создает опасный или потенциально опасный уровень излучения при использовании по назначению): не относится к изделию.

Информация о мерах предосторожности, предпринимаемых в случае риска электромагнитных помех, создаваемых медицинским изделием для других медицинских изделий, оборудования и средств связи при проведении и оценке результатов диагностики, лечения или при его применении по назначению (например, электромагнитное излучение медицинского изделия, оказывающее влияние на другое оборудование): не относится к изделию.

Предупреждения и (или) меры предосторожности, предпринимаемые потребителем при применении медицинского изделия, содержащего лекарственное средство для медицинского применения, материал животного и (или) человеческого происхождения, материалы, которые являются канцерогенными, мутагенными или токсичными, возможное выделение или вымывание которых приводит к сенсибилизации, аллергической реакции или отрицательно влияет на репродуктивную функцию: не относится к изделию.

ООО ЦИРМИ INFO@CIRMI.RU WWW.GOSZDRAVNADZOR.RU

2. Относительные медицинские противопоказания

Наличие у пользователя эпилептических припадков с нарушением сознания, резистентных к терапии.

3. Показания к применению

Нарушение правильного паттерна сидения у пользователя вследствие:

- Заболеваний, последствий травм центральной нервной системы.
- Заболеваний, последствий травм периферической нервной системы.
- Заболеваний, последствий травм и деформаций нижних конечностей, таза и позвоночника.

ООО ЦИРМИ INFO@CIRMI.RU WWW.GOSZDRAVNADZOR.RU

4. Правила безопасности при эксплуатации опоры

Если изделие находилось при температуре ниже +10°С, то перед эксплуатацией оно должно быть выдержано в помещении при температуре окружающего воздуха плюс (20 ± 5)°С не менее 12 часов в упаковке.
Распаковать изделие и проверить целостность покрытия. Проверить комплектацию.

Для эксплуатации изделия предъявляются следующие условия:	» температура от +10 до +35°С; » относительная влажность не более 80% при +25°С; » остальные требования – по ГОСТ 15150-69 (УХЛ 4.2).

Изделие не является стойким к возгоранию.

При эксплуатации изделия держите его на расстоянии не менее 1 м от кухонных нагревательных приборов и зажигательных приборов с открытым пламенем.

ООО ЦИРМИ INFO@CIRMI.RU WWW.GOSZDRAVNADZOR.RU

При использовании опоры требуется соблюдать меры безопасности, изложенные в настоящем руководстве.

- Опора предназначена для использования исключительно в помещении.
- Место для использования опоры необходимо выбирать таким образом, чтобы со всех сторон к ней был подход.
- Перед каждой эксплуатацией опоры проверьте все соединения на прочность, а также наличие всех креплений. При необходимости подтяните барашки.
- При обнаружении повреждений, не позволяющих выполнять функции опоры, указанные в настоящем руководстве, эксплуатация опоры запрещена.
- В случае обнаружения неисправности не пытайтесь исправить самостоятельно, обратитесь к поставщику изделия.
- Перед размещением пользователя на опоре необходимо зафиксировать колёса тормозами;
- Соблюдайте порядок эксплуатации при размещении пользователя в опоре.
- Запрещается любыми способами перемещать опору с находящимся на ней пользователем.
- Рама с колёсами опоры не предназначена для преодоления порогов, лестниц и других препятствий. Колёса опоры служат для облегчения перемещения опоры без нагрузки.
- Не оставляйте пользователя в опоре без присмотра.
- В случае негативных реакций у пользователя (потеря сознания, появление ушибов, побледнение кожи и т.д.), немедленно снимите пользователя с опоры. Решение о дальнейшем использовании опоры пользователем принимает лечащий врач.;
- Опора поставляется в собранном виде, не рекомендуется самостоятельно разбирать изделие.

ООО ЦИРМИ INFO@CIRMI.RU WWW.GOSZDRAVNADZOR.RU

5. Конструкция опоры

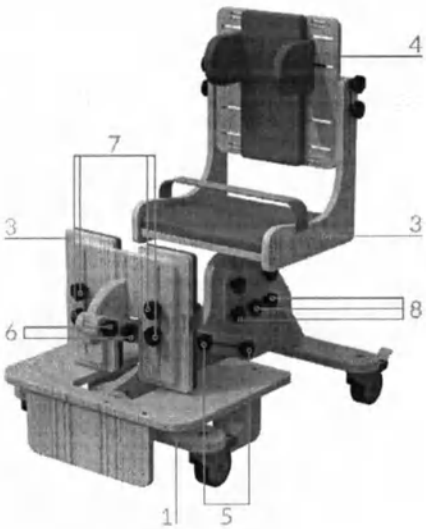

Рис. 2 – Общий вид опоры

Опора (рис. 2) состоит из основания на колёсах (1), к которому крепятся коленоупоры (2) и сиденье (3). К сиденью крепится спинка (4).
Каждое колесо снабжено тормозом для фиксации опоры на одном месте.

Коленоупоры (рис. 3)

Для регулировки угла наклона, высоты и вылета коленоупоров (2) необходимо ослабить барашки (5) и сместить коленоупоры (2) на требуемую величину. Затем необходимо закрутить барашки (5) до фиксации коленоупоров (2). Дополнительно угол наклона коленоупоров можно регулировать с помощью барашков (6). Дополнительно высоту коленоупоров можно регулировать с помощью барашков (7).

Сиденье (рис. 2)

Сиденье и спинка имеют общую регулировку угла наклона и высоты. Для этого предназначены барашки (8). При ослаблении барашков (8) для регулировки сиденье со спинкой необходимо придерживать.

ООО ЦИРМИ INFO@CIRMI.RU WWW.GOSZDRAVNADZOR.RU

Спинка (рис. 3)

Спинка имеет мягкую подушку (1).
С боков спинки установлены съёмные боковые упоры (2). Боковые упоры (2) могут использоваться как для фиксации туловища, так и для фиксации головы. Тело пользователя фиксируется с помощью грудного ремня с застёжками.
Для регулировки боковых упоров (2) по высоте или расстоянию между собой необходимо использовать барашки (3).
Для регулировки спинки по высоте необходимо использовать барашки (4).

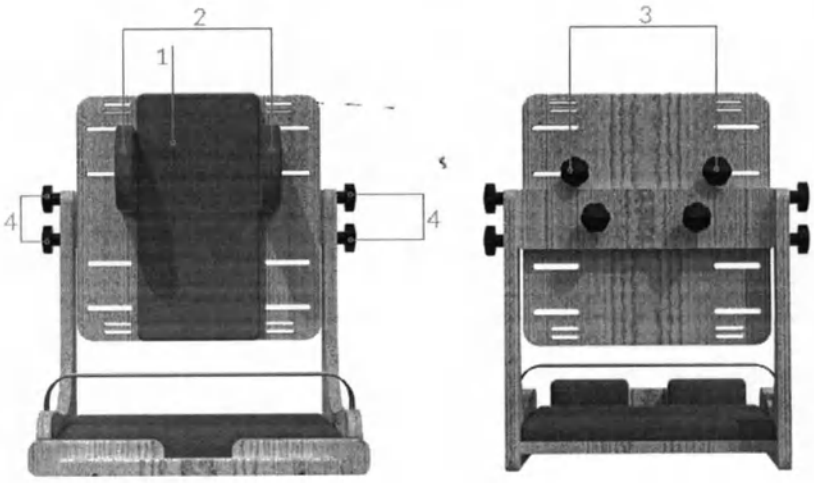

Рис. 3 – Спинка

ООО ЦИРМИ INFO@CIRMI.RU WWW.GOSZDRAVNADZOR.RU

6. Эксплуатация изделия

Ввод в эксплуатацию:

» Не рекомендуется размещать пользователя в опоре в состоянии беспокойства или плача.

» Перед размещением пользователя в опоре проведите предварительную подготовку в виде массажа и растяжки.

» При наличии контрактур суставы пользователя зафиксируйте ортезами.

» На ноги пользователя необходимо надевать обувь. Рекомендует использовать ортопедическую обувь.

Порядок эксплуатации:

» Пользователь должен размещаться в опоре ровно, конечности пользователя должны располагаться симметрично относительно туловища.

» Одежда пользователя не должна образовывать складки при высаживании на опору.

» Первоначально размещайте пользователя в опоре на недолгое время, постепенно увеличивая время пребывания пользователя в опоре от сеанса к сеансу.

» Если пользователь уже может самостоятельно удерживаться в сидячем положении, то вы можете в соответствии с рекомендациями врача постепенно расслаблять грудной и бедренный ремни.

» Проконсультируйтесь с лечащим врачом для подбора необходимых для пользователя упражнений, их интенсивности, а также оптимального времени пребывания пользователя в опоре.

ООО ЦИРМИ INFO@CIRMI.RU WWW.GOSZDRAVNADZOR.RU

Для размещения пользователя в опоре руководствуйтесь следующими шагами:

1. Установите опору на ровную поверхность.
2. Зафиксируйте тормоза колёс опоры.
3. Настройте высоту и угол наклона сиденья и спинки.
4. Настройте высоту расположения боковых упоров.
5. Расстегните все фиксирующие ремни на опоре.
6. Разместите пользователя в опоре и зафиксируйте его с помощью грудного, бедренного ремней и ремней коленоупоров.
7. Отрегулируйте высоту и наклон коленоупоров под пользователя.
8. Настройте расстояние между боковыми упорами под пользователя.

ООО ЦИРМИ INFO@CIRMI.RU WWW.GOSZDRAVNADZOR.RU

7. Технические характеристики

Типоразмеры опор

Данная опора изготавливается в трёх типоразмерах. Габаритные характеристики для опор разных типоразмеров (допуск ±5 мм).

	Размер 1	Размер 2	Размер 3
Габ. размеры*, Д x Ш x В, мм	600 x 500 x 655-815	700 x 500 x 780-960	800 x 540 x 955-1135
Макс. масса пользователя, кг (допустимая нагрузка 1кг≈10Н)	35	60	80
Масса опоры, допуск ±0,5 кг	9,1	12,5	14,7

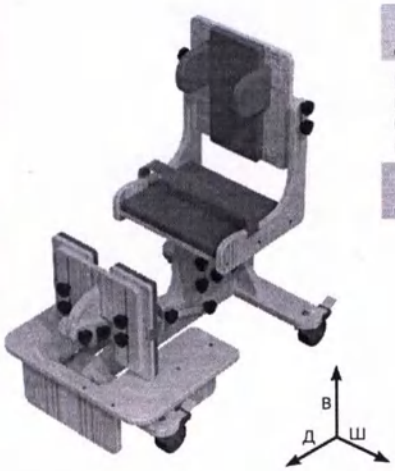

Рис. 4 – Определение габаритных размеров

* Значения указаны без учёта метизов.

ООО ЦИРМИ INFO@CIRMI.RU WWW.GOSZDRAVNADZOR.RU

Функциональные размеры опоры (допуск ±5 мм, ±2 градуса)

	Размер 1	Размер 2	Размер 3
Высота сиденья от пола, мм	335 - 370	380 - 470	480 - 570
Ширина сиденья, мм	310	390	440
Глубина сиденья, мм	250	330	380
Угол наклона сиденья, град	-19...+17	-19...+17	-19...+17
Ширина спинки, мм	310	390	440
Высота спинки, мм	200 - 300	250 - 350	300 - 400
Длина коленных подушек, мм	260	260	260
Ширина коленных подушек, мм	120	160	160

ООО ЦИРМИ INFO@CIRMI.RU WWW.GOSZDRAVNADZOR.RU

8. Комплект поставки

В состав комплекта входят следующие компоненты:

- Опора для сидения «Динго» (типоразмер. см. стр. 1) – 1 шт.
- Индивидуальная упаковка – 1 шт.
- Руководство по эксплуатации (паспорт) – 1 шт.

ООО ЦИРМИ INFO@CIRMI.RU WWW.GOSZDRAVNADZOR.RU

9. Транспортирование и хранение

Изделие должно транспортироваться в транспортной таре. Транспортную тару с изделием можно перевозить любыми крытыми транспортными средствами в соответствии с правилами перевозки грузов, действующими на каждом виде транспорта.

Размещение и крепление тары в транспортных средствах должно обеспечивать её устойчивое положение, исключая возможность смещения и ударов её о другие тары и о стенки транспортных средств. При транспортировании тару не кантовать.

Условия транспортирования изделия в части воздействия климатических факторов должны соответствовать условиям хранения 5 по ГОСТ 15150-69.

Эксплуатационное транспортирование изделия следует осуществлять в упаковке изготовителя и условиях не жестче условий эксплуатации изделий категории 2 по ГОСТ 15150-69.

Изделие должно храниться в упаковке изготовителя. На время хранения допускается упакованные изделия размещать в транспортной таре. Изделие следует хранить на стеллажах склада на расстоянии не менее 1 м от нагревательных приборов в местах, защищённых от агрессивных сред.

Условия хранения изделия в части воздействия климатических факторов должны соответствовать условиям хранения 2 по ГОСТ 15150-69.

ООО ЦИРМИ INFO@CIRMI.RU WWW.GOSZDRAVNADZOR.RU

10. Техническое обслуживание и уход

Рекомендуется проводить техническое обслуживание изделия непосредственно пред вводом в эксплуатацию, а также в период эксплуатации по необходимости для выявления неисправностей и предупреждения отказов изделия.

Пренебрежение данными рекомендациями и небрежный уход могут привести к сокращению срока службы изделия.

Порядок проведения технического обслуживания:

1. Провести внешний осмотр.
2. Проверить состояние и целостность изделия.
3. Проверить состояние соединений (при необходимости произвести их подтяжку или замену).
4. Удалить загрязнения. Периодически производить дезинфекцию наружных поверхностей по МУ-287-113 раствором 3% перекиси водорода по ГОСТ 177 с добавлением 0,5% моющего средства по ГОСТ 25644.

ВНИМАНИЕ! Запрещается погружать изделие или части изделия в воду.
Запрещается подвергать изделие нагрузкам выше описанных в технических характеристиках.

ООО ЦИРМИ INFO@CIRMI.RU WWW.GOSZDRAVNADZOR.RU

11. Сведения о маркировке

Маркировка изделия соответствует требованиям ГОСТ Р 50444 и содержит:
- наименование, адрес предприятия-изготовителя и его товарный знак;
- наименование изделия;
- обозначение ТУ;
- заводской номер;
- дата выпуска;
- срок службы изделия;
- номер и дата регистрационного удостоверения.

Маркировка наносится на накладной элемент, прикрепляемый к опоре (этикетка).

Маркировка транспортной тары изделия соответствует ГОСТ 14192-96 и содержит:
- манипуляционные знаки: «Беречь от влаги», «Хрупкое. Осторожно».

Наименования грузоотправителя и грузополучателя с их адресами наносит транспортная компания в случае необходимости.

ООО ЦИРМИ INFO@CIRMI.RU WWW.GOSZDRAVNADZOR.RU

12. Гарантийные обязательства

Изготовитель гарантирует соответствие опоры требованиям ТУ 32.50.22-032-59261486-2022 при соблюдении правил эксплуатации, хранения, транспортировки, указанных в настоящем руководстве по эксплуатации.

Условием исполнения гарантийных обязательств является наличие на изделии маркировки с его серийным номером.

Изготовитель не несёт ответственности за поломку изделия, которая явилась результатом неправильного использования или изменения конструкции изделия.

Гарантийный срок хранения – 24 месяца с даты изготовления при соблюдении требований к хранению, указанных в настоящем руководстве по эксплуатации.

Гарантийный срок эксплуатации – от 18 до 24 месяцев с даты поставки изделия, в зависимости от условий заключённого государственного контракта и при соблюдении правил эксплуатации, указанных в настоящем руководстве. При продаже в розничной сети гарантийный срок эксплуатации составляет 18 месяцев со дня получения изделия потребителем при соблюдении правил эксплуатации, указанных в настоящем руководстве.

Срок службы устройства составляет 3 года при соблюдении правил эксплуатации, указанных в настоящем руководстве.

Гарантийные обязательства не распространяются на:

- повреждения изделия в результате использования изделия не по назначению;
- повреждения изделия в результате удара или падения;
- повреждения изделия в результате ремонта или модификации изделия лицами, не уполномоченными изготовителем;
- повреждения изделия в результате нарушения правил и условий эксплуатации, технического обслуживания, транспортировки или хранения.

ООО ЦИРМИ INFO@CIRMI.RU WWW.GOSZDRAVNADZOR.RU

13. Сведения об утилизации

По истечении срока службы или порче изделия, исключающих возможность ремонта, необходимо провести дезинфекцию изделия и его утилизацию, согласно нормам СанПиН 2.1.3684-21.

14. Свидетельство о приемке

Опора для сидения «Динго» соответствует всем требованиям ТУ 32.50.22-032-59261486-2022 и признана годной к эксплуатации.

Дата изготовления: .....

Заводской (или серийный) номер: .....

Отметка о приёмке: .....

Подпись продавца*: .....

*ставится только при розничной продаже

С условиями гарантии ознакомлен, изделие проверено, претензий к комплектации, внешнему виду не имею.

Подпись покупателя: .....

Дата: .....

ООО ЦИРМИ INFO@CIRMI.RU WWW.GOSZDRAVNADZOR.RU

15. Гарантийный талон

Наименование изделия: Опора для сидения «Динго»

Дата изготовления: .....

Заводской (или серийный) номер: .....

Дата покупки: .....

Владелец: .....

Адрес: .....

Телефон: .....

Дата отправки на ремонт: .....

Отметка о ремонте: .....

Подпись должностного лица предприятия, ответственного за приёмку после ремонта: .....

Изделие проверено, претензий к комплектации, внешнему виду не имею.

Подпись покупателя: .....

Дата получения после ремонта: .....

Гарантия на отремонтированное изделие составляет 6 месяцев с момента получения изделия из ремонта. Если гарантийный срок с момента приобретения изделия составляет более 6 месяцев, то гарантия исчисляется по большему сроку. Также гарантийный срок увеличивается на время нахождения изделия в ремонте. Ремонт изделия во время гарантийного срока осуществляется бесплатно.

ООО ЦИРМИ INFO@CIRMI.RU WWW.GOSZDRAVNADZOR.RU

ООО ЦИРМИ INFO@CIRMI.RU WWW.GOSZDRAVNADZOR.RU

КРУСТ

Возвращаем возможности

Является медицинским изделием

ООО «КРУСТ»

Изготовитель: 620100, РФ, г. Екатеринбург
ул. Луначарского, д. 221, оф. 2

Офис: 143402, РФ, г. Красногорск
Бульвар Строителей, д. 4, стр. 1, БЦ «Кубик»

e-mail: info@krust.ru
тел.: 8 (800) 505-02-85 – отдел тех. поддержки
тел.: 8 (495) 109-06-03 – головной офис (Москва)
тел.: 8 (343) 302-10-22 – офис Екатеринбург

www.krust.ru
www.dostupsreda.ru

ООО ЦИРМИ INFO@CIRMI.RU WWW.GOSZDRAVNADZOR.RU

Всего прошито, пронумеровано
и скреплено печатью
22 (двадцать два) листа(ов)
Грибанов С.А Ф.И.О.
личная подпись

Общество с ограниченной ответственностью «КРУСТ» Российская Федерация г. Екатеринбург ОГРН 1026601768401

ООО ЦИРМИ INFO@CIRMI.RU WWW.GOSZDRAVNADZOR.RU

КРУСТ

Возвращаем возможности

Руководство
по эксплуатации
(паспорт)

Опоры для лежания, стояния, сидения, ползания и ходьбы для детей-инвалидов «КРУСТ» по ТУ 32.50.22-032-59261486-2022

Вариант исполнения:

опора для сидения «Барашек»

- ТИПОРАЗМЕР 1
- ТИПОРАЗМЕР 2
- ТИПОРАЗМЕР 3

ООО ЦИРМИ INFO@CIRMI.RU WWW.GOSZDRAVNADZOR.RU

Содержание

1.	Общие сведения и назначение изделия	3
2.	Относительные медицинские противопоказания	5
3.	Показания к применению	5
4.	Правила безопасности при эксплуатации опоры	6
5.	Конструкция опоры	8
6.	Эксплуатация изделия	11
7.	Технические характеристики	13
8.	Обзор и технические характеристики принадлежностей	15
9.	Комплект поставки	16
10.	Транспортирование и хранение	17
11.	Техническое обслуживание и уход	18
12.	Сведения о маркировке	19
13.	Гарантийные обязательства	20
14.	Сведения об утилизации	20
15.	Свидетельство о приемке	21
16.	Гарантийный талон	22

ООО ЦИРМИ INFO@CIRMI.RU WWW.GOSZDRAVNADZOR.RU

1. Общие сведения и назначение изделия

Опора для сидения «Барашек» – предназначена для поддержания правильного положения тела, коррекции патологических поз в условиях положения сидя при проведении реабилитационных мероприятий.

Тело пользователя фиксируется с помощью регулируемого по высоте и обхвату жилетика, бедренного, грудного ремней с застёжками, которые крепятся к каркасу опоры в требуемом месте.

Столик может использоваться в качестве подлокотников.

Опора может использоваться как в медицинских учреждениях и учреждениях социальной опеки, так и в домашних условиях.

Рис. 1 – Фотографическое изображение общего вида опоры

ВНИМАНИЕ! Перед началом использования изделия внимательно изучите настоящее руководство по эксплуатации. Возможность применения изделия для пользователя требует обязательной консультации с лечащим врачом. Необходимый срок использования опоры, упражнения и их интенсивность должны подбираться лечащим врачом для каждого пользователя индивидуально.

ООО ЦИРМИ INFO@CIRMI.RU WWW.GOSZDRAVNADZOR.RU

Вид контакта с организмом человека: кратковременный контакт с неповрежденной кожей.

Информация о наличии в медицинском изделии лекарственного средства для медицинского применения, материалов животного и (или) человеческого происхождения: не относится к изделию.

Информация о стерильном состоянии медицинского изделия, методе его стерилизации и о порядке действий в случае нарушения стерильной упаковки (если медицинское изделие поставляется в стерильном виде) или, если медицинское изделие поставляется нестерильным, указание на необходимость его стерилизации перед использованием: не относится к изделию.

Информация о природе, типе, а также (при необходимости) об интенсивности и распределении излучения (электромагнитное, ионизирующее, иное) медицинского изделия и способах защиты потребителей и третьих лиц от непреднамеренного излучения в процессе эксплуатации медицинского изделия (если медицинское изделие создает опасный или потенциально опасный уровень излучения при использовании по назначению): не относится к изделию.

Информация о мерах предосторожности, предпринимаемых в случае риска электромагнитных помех, создаваемых медицинским изделием для других медицинских изделий, оборудования и средств связи при проведении и оценке результатов диагностики, лечения или при его применении по назначению (например, электромагнитное излучение медицинского изделия, оказывающее влияние на другое оборудование): не относится к изделию.

Предупреждения и (или) меры предосторожности, предпринимаемые потребителем при применении медицинского изделия, содержащего лекарственное средство для медицинского применения, материал животного и (или) человеческого происхождения, материалы, которые являются канцерогенными, мутагенными или токсичными, возможное выделение или вымывание которых приводит к сенсибилизации, аллергической реакции или отрицательно влияет на репродуктивную функцию: не относится к изделию.

ООО ЦИРМИ INFO@CIRMI.RU WWW.GOSZDRAVNADZOR.RU

2. Относительные медицинские противопоказания

Наличие у пользователя эпилептических припадков с нарушением сознания, резистентных к терапии.

3. Показания к применению

Стойкие выраженные нарушения нейромышечных, скелетных и связанных с движением (статодинамических) функций, приводящие к нарушениям позы в положении сидя, вследствие:

- Заболеваний и последствий травм центральной нервной системы.
- Заболеваний и последствий травм периферической нервной системы.
- Заболеваний, последствий травм и деформаций нижних конечностей, таза и позвоночника.

ООО ЦИРМИ INFO@CIRMI.RU WWW.GOSZDRAVNADZOR.RU

4. Правила безопасности при эксплуатации опоры

Если изделие находилось при температуре ниже +10˚С, то перед эксплуатацией оно должно быть выдержано в помещении при температуре окружающего воздуха плюс (20 ± 5) ˚С не менее 12 часов в упаковке.
Распаковать изделие и проверить целостность покрытия. Проверить комплектацию.

Для эксплуатации изделия предъявляются следующие условия:	» температура от +10 до +35˚С; » относительная влажность не более 80% при +25˚С; » остальные требования - по ГОСТ 15150-69 (УХЛ 4.2).

Изделие не является стойким к возгоранию.

При эксплуатации изделия держите его на расстоянии не менее 1 м от кухонных нагревательных приборов и зажигательных приборов с открытым пламенем.

ООО ЦИРМИ INFO@CIRMI.RU WWW.GOSZDRAVNADZOR.RU

При использовании опоры требуется соблюдать меры безопасности, изложенные в настоящем руководстве.

» Опора предназначена для использования исключительно в помещении.
» Место для использования опоры необходимо выбирать таким образом, чтобы со всех сторон к ней был подход.
» Перед каждой эксплуатацией опоры проверьте все соединения на прочность, а также наличие всех креплений. При необходимости подтяните барашки.
» При обнаружении повреждений, не позволяющих выполнять функции опоры, указанные в настоящем руководстве, эксплуатация опоры запрещена.
» В случае обнаружения неисправности не пытайтесь исправить самостоятельно, обратитесь к поставщику изделия.
» Перед размещением пользователя на опоре необходимо зафиксировать колёса тормозами.
» Соблюдайте порядок эксплуатации при размещении пользователя в опоре.
» Запрещается любыми способами перемещать опору с находящимся на ней пользователем.
» Рама с колёсами опоры не предназначена для преодоления порогов, лестниц и других препятствий. Колёса опоры служат для облегчения перемещения опоры без нагрузки.
» Не оставляйте пользователя в опоре без присмотра.
» В случае негативных реакций у пользователя (потеря сознания, появление ушибов, побледнение кожи и т.д.), немедленно снимите пользователя с опоры. Решение о дальнейшем использовании опоры пользователем принимает лечащий врач.
» Опора поставляется в собранном виде, не рекомендуется самостоятельно разбирать изделие.

ООО ЦИРМИ INFO@CIRMI.RU WWW.GOSZDRAVNADZOR.RU

5. Конструкция опоры

Рис. 2 – Общий вид опоры

Опора (рис. 2) состоит из основания на колёсах (1), к которому крепятся сиденье (2) и спинка (4). К спинке с сиденьем крепится столик (3). Каждое колесо снабжено тормозом для фиксации опоры на одном месте.

Основание (рис. 2 и 3)

На основании (1) установлены фиксаторы стоп (5).

Для регулировки фиксаторов стоп по расстоянию между собой ослабьте барашки (6) и сместите планки (7) на требуемую величину. Затем закрутите барашки (6) до фиксации планок (7).

Для регулировки фиксаторов стоп по вылету ослабьте барашек (8) и сместите фиксатор (5) на требуемое расстояние. Затем закрутите барашек (8) для закрепления фиксатора (5).

ООО ЦИРМИ INFO@CIRMI.RU WWW.GOSZDRAVNADZOR.RU

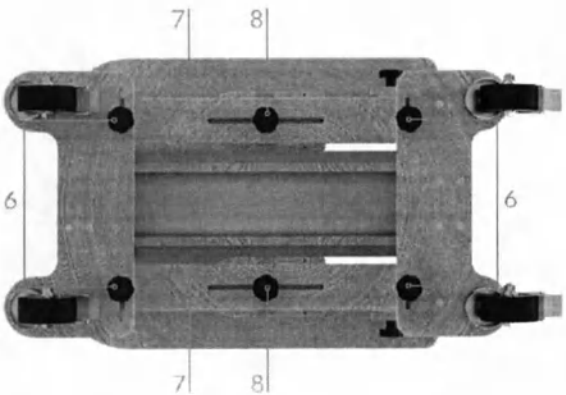

Рис. 3 – Элементы основания

Столик (рис. 4)

Высота столика регулируется с помощью барашков (1). Для этого необходимо ослабить барашки (1) и сместить столик на требуемую высоту, затем закрутить барашки (1) до фиксации столика.

При необходимости столик можно демонтировать открутив два барашка (1) в передней части опоры и два барашка (2).

ООО ЦИРМИ INFO@CIRMI.RU WWW.GOSZDRAVNADZOR.RU

Спинка (рис. 4)

Спинка имеет мягкую подушку (3).

С боков спинки установлены съёмные боковые упоры (4).
Боковые упоры (4) могут использоваться как для фиксации туловища, так и для фиксации головы.

Тело пользователя фиксируется с помощью грудного ремня и жилетика с застёжками.

Для регулировки боковых упоров (4) по высоте или расстоянию между собой используйте барашки (5).

Сиденье (рис. 4)

Сиденье имеет регулировку высоты. Для этого необходимо ослабить барашки (6) и сместить сиденье на требуемую высоту, затем закрутить барашки (6) до фиксации сиденья.

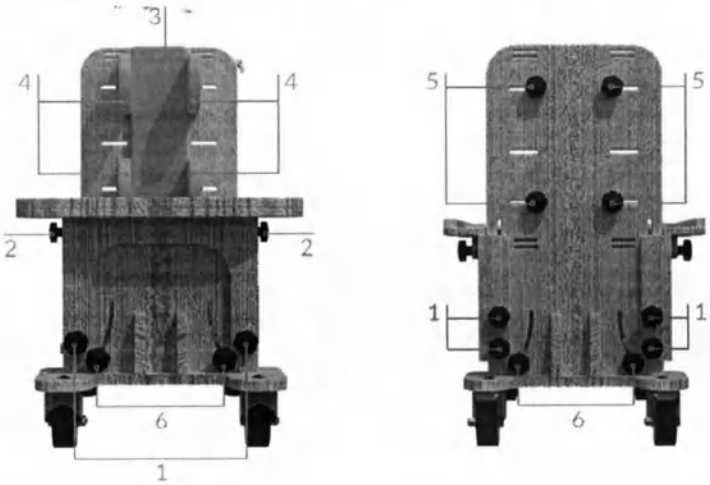

Рис. 4 – Столик, спинка и сиденье

ООО ЦИРМИ INFO@CIRMI.RU WWW.GOSZDRAVNADZOR.RU

6. Эксплуатация изделия

Ввод в эксплуатацию:

» Не рекомендуется размещать пользователя в опоре в состоянии беспокойства или плача.

» Перед размещением пользователя в опоре проведите предварительную подготовку в виде массажа и растяжки.

» При наличии контрактур суставы пользователя зафиксируйте ортезами.

» На ноги пользователя необходимо надевать обувь. Рекомендует использовать ортопедическую обувь.

Порядок эксплуатации:

» Пользователь должен размещаться в опоре ровно, конечности пользователя должны располагаться симметрично относительно туловища.

» Одежда пользователя не должна образовывать складки при высаживании на опору.

» Первоначально размещайте пользователя в опоре на недолгое время, постепенно увеличивая время пребывания пользователя в опоре от сеанса к сеансу.

» Если пользователь уже может самостоятельно удерживаться в сидячем положении, то вы можете в соответствии с рекомендациями врача постепенно расслаблять жилетик, грудные и бедренные ремни.

» Проконсультируйтесь с лечащим врачом для подбора необходимых для пользователя упражнений, их интенсивности, а также оптимального времени пребывания пользователя в опоре.

ООО ЦИРМИ INFO@CIRMI.RU WWW.GOSZDRAVNADZOR.RU

Для размещения пользователя в опоре руководствуйтесь следующими шагами:

1. Установите опору на ровную поверхность.
2. Зафиксируйте тормоза колёс опоры.
3. Отрегулируйте положение планок.
4. Настройте высоту столика, сиденья и боковых упоров.
5. Расстегните все фиксирующие ремни на опоре.
6. Разместите пользователя в опоре и зафиксируйте его с помощью жилетика и/или грудного ремня, а также бедренного ремня.
7. Отрегулируйте положение фиксаторов стоп под пользователя.
8. Настройте расстояние между боковыми упорами под пользователя.

ООО ЦИРМИ INFO@CIRMI.RU WWW.GOSZDRAVNADZOR.RU

7. Технические характеристики

Типоразмеры опор

Данная опора изготавливается в трёх типоразмерах. Габаритные характеристики для опор разных типоразмеров (допуск ±5 мм).

Рис. 5 – Определение габаритных размеров

	Размер 1	Размер 2	Размер 3
Габаритные размеры*, Дх Ш х В, мм	670 x 420 x 615	720 x 530 x 715	795 x 670 x 865
Макс. масса пользователя, кг (допустимая нагрузка 1кг≈10Н)	35	60	80
Масса опоры, допуск ±1,0 кг	11,1	12,1	15,7

* Значения указаны без учёта метизов.

ООО ЦИРМИ INFO@CIRMI.RU WWW.GOSZDRAVNADZOR.RU

Функциональные размеры опоры (допуск ±5 мм, ±2 градуса)

	Размер 1	Размер 2	Размер 3
Высота от сиденья до пола (без колес), мм	165 - 245	165 - 300	230 - 400
Высота от сиденья до подножки для стоп, мм	140- 220	135 - 300	200 - 370
Ширина сиденья, мм	160	190	230
Ширина спинки, мм	70 - 280	140 - 270	160 - 320
Высота спинки, мм	310	390	450
Размеры столика ДхШ, мм	550 x 420	650 x 530	750 x 660

ООО ЦИРМИ INFO@CIRMI.RU WWW.GOSZDRAVNADZOR.RU

8. Обзор и технические характеристики принадлежностей

Настоящее руководство описывает полную комплектацию опоры со всеми принадлежностями, но в зависимости от комплектации опора может включать в себя только часть принадлежностей либо вообще не включать принадлежности: большой столик.
На этапе комплектации в таблицу ниже заносится отметка, указывающая на конкретную принадлежность, которая будет входить в комплект поставки.

Технические характеристики принадлежностей (допуск ±5 мм)

Большой столик*

	Размер 1	Размер 2	Размер 2
Габаритные размеры, Д x Ш x В, мм	650 x 610 x 220	650 x 700 x 245	750 x 740 x 275
Масса, допуск ±0,2, кг	3,15	4,35	5,55

* При включении в комплект поставки большого столика, опора поставляется с ним вместо стандартного.

ООО ЦИРМИ INFO@CIRMI.RU WWW.GOSZDRAVNADZOR.RU

9. Комплект поставки

В состав комплекта входят следующие компоненты:

- Опора для сидения «Барашек» (типоразмер, см. стр. 1) – 1 шт.
- Индивидуальная упаковка – 1 шт.
- Руководство по эксплуатации (паспорт) – 1 шт.
- Принадлежности (см. таблицу на стр. 15)

ООО ЦИРМИ INFO@CIRMI.RU WWW.GOSZDRAVNADZOR.RU

10. Транспортирование и хранение

Изделие должно транспортироваться в транспортной таре. Транспортную тару с изделием можно перевозить любыми крытыми транспортными средствами в соответствии с правилами перевозки грузов, действующими на каждом виде транспорта.

Размещение и крепление тары в транспортных средствах должно обеспечивать её устойчивое положение, исключая возможность смещения и ударов её о другие тары и о стенки транспортных средств. При транспортировании тару не кантовать.

Условия транспортирования изделия в части воздействия климатических факторов должны соответствовать условиям хранения 5 по ГОСТ 15150-69.

Эксплуатационное транспортирование изделия следует осуществлять в упаковке изготовителя и условиях не жестче условий эксплуатации изделий категории 2 по ГОСТ 15150-69.

Изделие должно храниться в упаковке изготовителя. На время хранения допускается упакованные изделия размещать в транспортной таре. Изделие следует хранить на стеллажах склада на расстоянии не менее 1 м от нагревательных приборов в местах, защищённых от агрессивных сред.

Условия хранения изделия в части воздействия климатических факторов должны соответствовать условиям хранения 2 по ГОСТ 15150-69.

ООО ЦИРМИ INFO@CIRMI.RU WWW.GOSZDRAVNADZOR.RU

11. Техническое обслуживание и уход

Рекомендуется проводить техническое обслуживание изделия непосредственно пред вводом в эксплуатацию, а также в период эксплуатации по необходимости для выявления неисправностей и предупреждения отказов изделия.

Пренебрежение данными рекомендациями и небрежный уход могут привести к сокращению срока службы изделия.

Порядок проведения технического обслуживания:

1. Провести внешний осмотр.
2. Проверить состояние и целостность изделия.
3. Проверить состояние соединений (при необходимости произвести их подтяжку или замену).
4. Удалить загрязнения. Периодически производить дезинфекцию наружных поверхностей по МУ-287-113 раствором 3% перекиси водорода по ГОСТ 177 с добавлением 0,5% моющего средства по ГОСТ 25644.

ВНИМАНИЕ! Запрещается погружать изделие или части изделия в воду.
Запрещается подвергать изделие нагрузкам выше описанных в технических характеристиках.

ООО ЦИРМИ INFO@CIRMI.RU WWW.GOSZDRAVNADZOR.RU

12. Сведения о маркировке

Маркировка изделия соответствует требованиям ГОСТ Р 50444 и содержит:
- наименование, адрес предприятия-изготовителя и его товарный знак;
- наименование изделия;
- обозначение ТУ;
- заводской номер;
- дата выпуска;
- срок службы изделия;
- номер и дата регистрационного удостоверения.

Маркировка наносится на накладной элемент, прикрепляемый к опоре (этикетка).

Маркировка транспортной тары изделия соответствует ГОСТ 14192-96 и содержит:
- манипуляционные знаки: «Беречь от влаги», «Хрупкое. Осторожно».

Наименования грузоотправителя и грузополучателя с их адресами наносит транспортная компания в случае необходимости.

ООО ЦИРМИ INFO@CIRMI.RU WWW.GOSZDRAVNADZOR.RU

13. Гарантийные обязательства

Изготовитель гарантирует соответствие опоры требованиям ТУ 32.50.22-032-59261486-2022 при соблюдении правил эксплуатации, хранения, транспортировки, указанных в настоящем руководстве по эксплуатации.

Условием исполнения гарантийных обязательств является наличие на изделии маркировки с его серийным номером.

Изготовитель не несёт ответственности за поломку изделия, которая явилась результатом неправильного использования или изменения конструкции изделия.

Гарантийный срок хранения – 24 месяца с даты изготовления при соблюдении требований к хранению, указанных в настоящем руководстве по эксплуатации.

Гарантийный срок эксплуатации – от 18 до 24 месяцев с даты поставки изделия, в зависимости от условий заключённого государственного контракта и при соблюдении правил эксплуатации, указанных в настоящем руководстве. При продаже в розничной сети гарантийный срок эксплуатации составляет 18 месяцев со дня получения изделия потребителем при соблюдении правил эксплуатации, указанных в настоящем руководстве.

Срок службы устройства составляет 3 года при соблюдении правил эксплуатации, указанных в настоящем руководстве.

Гарантийные обязательства не распространяются на:

- повреждения изделия в результате использования изделия не по назначению;
- повреждения изделия в результате удара или падения;
- повреждения изделия в результате ремонта или модификации изделия лицами, не уполномоченными изготовителем;
- повреждения изделия в результате нарушения правил и условий эксплуатации, технического обслуживания, транспортировки или хранения.

ООО ЦИРМИ INFO@CIRMI.RU WWW.GOSZDRAVNADZOR.RU

13. Сведения об утилизации

По истечении срока службы или порче изделия, исключающих возможность ремонта, необходимо провести дезинфекцию изделия и его утилизацию, согласно нормам СанПиН 2.1.3684-21.

14. Свидетельство о приемке

Опора для сидения «Барашек» соответствует всем требованиям ТУ 32.50.22-032-59261486-2022 и признана годной к эксплуатации.

Дата изготовления: .....

Заводской (или серийный) номер: .....

Отметка о приёмке: .....

Подпись продавца*: .....
*ставится только при розничной продаже

С условиями гарантии ознакомлен, изделие проверено, претензий к комплектации, внешнему виду не имею.

Подпись покупателя: .....

Дата: .....

ООО ЦИРМИ INFO@CIRMI.RU WWW.GOSZDRAVNADZOR.RU

15. Гарантийный талон

Наименование изделия: Опора для сидения «Барашек»

Дата изготовления: .....

Заводской (или серийный) номер: .....

Дата покупки: .....

Владелец: .....

Адрес: .....

Телефон: .....

Дата отправки на ремонт: .....

Отметка о ремонте: .....

Подпись должностного лица предприятия, ответственного за приёмку после ремонта: .....

Изделие проверено, претензий к комплектации, внешнему виду не имею.

Подпись покупателя: .....

Дата получения после ремонта: .....

Гарантия на отремонтированное изделие составляет 6 месяцев с момента получения изделия из ремонта. Если гарантийный срок с момента приобретения изделия составляет более 6 месяцев, то гарантия исчисляется по большему сроку. Также гарантийный срок увеличивается на время нахождения изделия в ремонте. Ремонт изделия во время гарантийного срока осуществляется бесплатно.

ООО ЦИРМИ INFO@CIRMI.RU WWW.GOSZDRAVNADZOR.RU

ООО ЦИРМИ INFO@CIRMI.RU WWW.GOSZDRAVNADZOR.RU

КРУСТ

Возвращаем возможности

Является медицинским изделием

ООО «КРУСТ»

Изготовитель: 620100, РФ, г. Екатеринбург
ул. Луначарского, д. 221, оф. 2

Офис: 143402, РФ, г. Красногорск
Бульвар Строителей, д. 4, стр. 1, БЦ «Кубик»

e-mail: info@krust.ru
тел.: 8 (800) 505-02-85 – отдел тех. поддержки
тел.: 8 (495) 109-06-03 – головной офис (Москва)
тел.: 8 (343) 302-10-22 – офис Екатеринбург

www.krust.ru
www.dostupsreda.ru

ООО ЦИРМИ INFO@CIRMI.RU WWW.GOSZDRAVNADZOR.RU

Всего прошито, пронумеровано
и скреплено печатью
24 (двадцать четыре) листа(ов)
Трибанов С.А Ф.И.О.
личная подпись

Общество с ограниченной ответственностью «КРУСТ»
Российская Федерация г.Екатеринбург
ОГРН 1026601768401

ООО ЦИРМИ INFO@CIRMI.RU WWW.GOSZDRAVNADZOR.RU

КРУСТ

Возвращаем возможности

Руководство
по эксплуатации
(паспорт)

Опоры для лежания, стояния, сидения, ползания и ходьбы для детей-инвалидов «КРУСТ» по ТУ 32.50.22-032-59261486-2022

Вариант исполнения:

опора для сидения **«Лама»**

- ☐ ТИПОРАЗМЕР 0
- ☐ ТИПОРАЗМЕР 1
- ☐ ТИПОРАЗМЕР 2
- ☐ ТИПОРАЗМЕР 3
- ☐ ТИПОРАЗМЕР 4

Исполнение узла регулировки наклона спинки

- ☐ БЛОКИРУЕМАЯ ГАЗОВАЯ ПРУЖИНА
- ☐ НАПРАВЛЯЮЩИЕ С БАРАШКАМИ

ООО ЦИРМИ INFO@CIRMI.RU WWW.GOSZDRAVNADZOR.RU

Содержание

1.	Общие сведения и назначение изделия	3
2.	Относительные медицинские противопоказания	5
3.	Показания к применению	5
4.	Правила безопасности при эксплуатации опоры	6
5.	Конструкция опоры	8
6.	Эксплуатация изделия	14
7.	Технические характеристики	18
8.	Обзор и технические характеристики принадлежностей	20
9.	Комплект поставки	22
10.	Транспортирование и хранение	23
11.	Техническое обслуживание и уход	24
12.	Сведения о маркировке	25
13.	Гарантийные обязательства	26
14.	Сведения об утилизации	26
15.	Свидетельство о приемке	27
16.	Гарантийный талон	28

ООО ЦИРМИ INFO@CIRMI.RU WWW.GOSZDRAVNADZOR.RU

1. Общие сведения и назначение изделия

Опора для сидения «Лама» – предназначена для поддержания правильного положения тела, коррекции патологических поз, постепенной адаптации кровеносной системы и внутренних органов пользователя к нагрузкам в условиях положения сидя при проведении реабилитационных мероприятий.

Тело пользователя фиксируется с помощью регулируемого по высоте и обхвату жилетика, бедренного, грудного, головного, голенных и ручных ремней с застёжками, которые крепятся к каркасу опоры в требуемом месте.

В зависимости от необходимости проведения игровых упражнений опора может изготавливаться как со столиком, так и без него.

Опора может использоваться как в медицинских учреждениях и учреждениях социальной опеки, так и в домашних условиях.

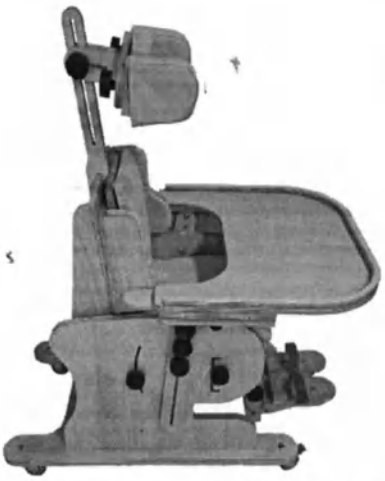

Рис. 1 – Фотографическое изображение общего вида опоры

ВНИМАНИЕ! Перед началом использования изделия внимательно изучите настоящее руководство по эксплуатации. Возможность применения изделия для пользователя требует обязательной консультации с лечащим врачом. Необходимый срок использования опоры, упражнения и их интенсивность должны подбираться лечащим врачом для каждого пользователя индивидуально.

ООО ЦИРМИ INFO@CIRMI.RU WWW.GOSZDRAVNADZOR.RU

Вид контакта с организмом человека: кратковременный контакт с неповрежденной кожей.

Информация о наличии в медицинском изделии лекарственного средства для медицинского применения, материалов животного и (или) человеческого происхождения: не относится к изделию.

Информация о стерильном состоянии медицинского изделия, методе его стерилизации и о порядке действий в случае нарушения стерильной упаковки (если медицинское изделие поставляется в стерильном виде) или, если медицинское изделие поставляется нестерильным, указание на необходимость его стерилизации перед использованием: не относится к изделию.

Информация о природе, типе, а также (при необходимости) об интенсивности и распределении излучения (электромагнитное, ионизирующее, иное) медицинского изделия и способах защиты потребителей и третьих лиц от непреднамеренного излучения в процессе эксплуатации медицинского изделия (если медицинское изделие создает опасный или потенциально опасный уровень излучения при использовании по назначению): не относится к изделию.

Информация о мерах предосторожности, предпринимаемых в случае риска электромагнитных помех, создаваемых медицинским изделием для других медицинских изделий, оборудования и средств связи при проведении и оценке результатов диагностики, лечения или при его применении по назначению (например, электромагнитное излучение медицинского изделия, оказывающее влияние на другое оборудование): не относится к изделию.

Предупреждения и (или) меры предосторожности, предпринимаемые потребителем при применении медицинского изделия, содержащего лекарственное средство для медицинского применения, материал животного и (или) человеческого происхождения, материалы, которые являются канцерогенными, мутагенными или токсичными, возможное выделение или вымывание которых приводит к сенсибилизации, аллергической реакции или отрицательно влияет на репродуктивную функцию: не относится к изделию.

ООО ЦИРМИ INFO@CIRMI.RU WWW.GOSZDRAVNADZOR.RU

2. Относительные медицинские противопоказания

Наличие у пользователя эпилептических припадков с нарушением сознания, резистентных к терапии.

3. Показания к применению

Стойкие выраженные нарушения нейромышечных, скелетных и связанных с движением (статодинамических) функций, приводящие к нарушениям позы в положении сидя, вследствие:

- Заболеваний, последствий травм центральной нервной системы.
- Заболеваний, последствий травм периферической нервной системы.
- Заболеваний, последствий травм и деформаций нижних конечностей, таза и позвоночника.

ООО ЦИРМИ INFO@CIRMI.RU WWW.GOSZDRAVNADZOR.RU

4. Правила безопасности при эксплуатации опоры

Если изделие находилось при температуре ниже +10°С, то перед эксплуатацией оно должно быть выдержано в помещении при температуре окружающего воздуха плюс (20 ± 5)°С не менее 12 часов в упаковке.
Распаковать изделие и проверить целостность покрытия. Проверить комплектацию.

Для эксплуатации изделия предъявляются следующие условия:	» температура от +10 до +35°С; » относительная влажность не более 80% при +25°С; » остальные требования – по ГОСТ 15150-69 (УХЛ 4.2).

Изделие не является стойким к возгоранию.

При эксплуатации изделия держите его на расстоянии не менее 1 м от кухонных нагревательных приборов и зажигательных приборов с открытым пламенем.

ООО ЦИРМИ INFO@CIRMI.RU WWW.GOSZDRAVNADZOR.RU

При использовании опоры требуется соблюдать меры безопасности, изложенные в настоящем руководстве.

- Опора предназначена для использования исключительно в помещении.
- Место для использования опоры необходимо выбирать таким образом, чтобы со всех сторон к ней был подход.
- Перед каждой эксплуатацией опоры проверьте все соединения на прочность, а также наличие всех креплений. При необходимости подтяните барашки.
- При обнаружении повреждений, не позволяющих выполнять функции опоры, указанные в настоящем руководстве, эксплуатация опоры запрещена.
- В случае обнаружения неисправности не пытайтесь исправить самостоятельно, обратитесь к поставщику изделия.
- Перед размещением пользователя на опоре необходимо зафиксировать колёса тормозами.
- Соблюдайте порядок эксплуатации при размещении пользователя в опоре.
- Запрещается любыми способами перемещать опору с находящимся на ней пользователем.
- Рама с колёсами опоры не предназначена для преодоления порогов, лестниц и других препятствий. Колёса опоры служат для облегчения перемещения опоры без нагрузки.
- Не оставляйте пользователя в опоре без присмотра.
- В случае негативных реакций у пользователя (потеря сознания, появление ушибов, побледнение кожи и т.д.), немедленно снимите пользователя с опоры. Решение о дальнейшем использовании опоры пользователем принимает лечащий врач.
- Опора поставляется в собранном виде, не рекомендуется самостоятельно разбирать изделие.

ООО ЦИРМИ INFO@CIRMI.RU WWW.GOSZDRAVNADZOR.RU

5. Конструкция опоры

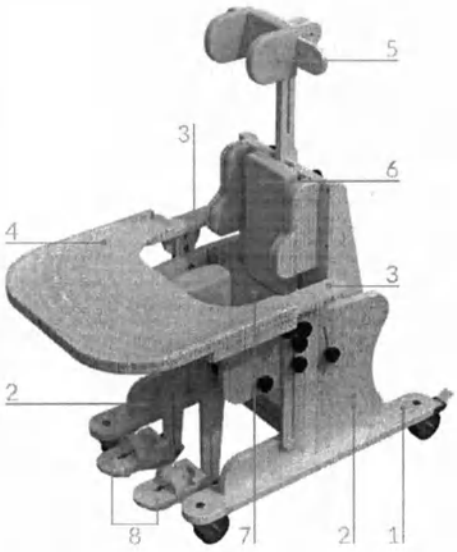

Рис. 2 – Общий вид опоры

Опора (см. рис. 2) состоит из основания на колёсах (1) и двух боковин (2), к которым крепятся подлокотники (3) со столиком (4) и ложе.
Ложе состоит из нескольких основных элементов: подголовника (5), спинки (6), сиденья (7) и подножки (8).
Каждое колесо снабжено тормозом для фиксации опоры на одном месте.

Подлокотники (рис. 3)

На боковинах закреплены подлокотники, которые служат для упора рук пользователя.
Дополнительно зафиксировать руки пользователя можно с помощью ремня для фиксации рук, который крепится к подлокотникам или к столику.
Подлокотник (1) регулируется по наклону с помощью барашка (2).
Используя барашки (3) можно изменить высоту и угол наклона направляющей (4), к которой крепится подлокотник (1), а также вылет самого подлокотника.

ООО ЦИРМИ INFO@CIRMI.RU WWW.GOSZDRAVNADZOR.RU

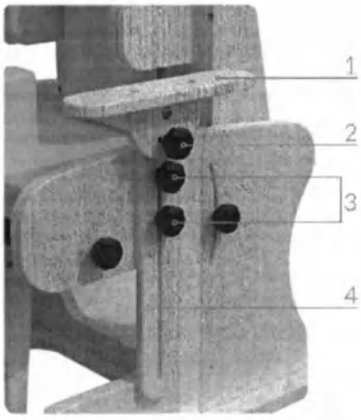

Рис. 3 – Регулировка подлокотника

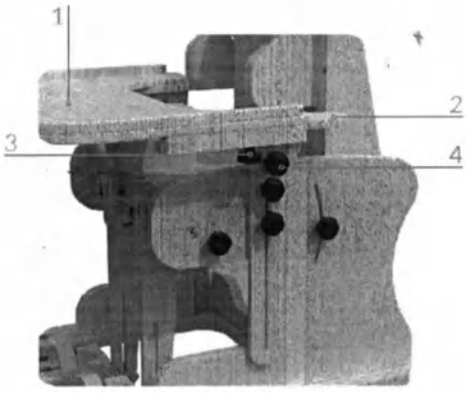

Рис. 4 – Монтаж столика

Столик (рис. 4)

На подлокотники можно установить один из двух видов столиков: стандартный столик с плоской поверхностью, столик с тренажёрами (наличие столика с тренажёрами в комплекте поставки см. в табл. на стр. 20-21).Для того, чтобы закрепить любой из вышеперечисленных столиков (1) на подлокотниках (2), необходимо использовать барашек (3). Настроить угол наклона столика можно с помощью барашка (4). Также столик можно полностью демонтировать с помощью барашков (3).

ООО ЦИРМИ INFO@CIRMI.RU WWW.GOSZDRAVNADZOR.RU

Подголовник (рис. 5)

Есть возможность установки подголовников двух типов: стандартный подголовник с боковыми упорами, анатомический подголовник (наличие анатомического подголовника в комплекте поставки см. в табл. на стр. 20-21).

Подголовник с боковыми упорами фиксирует голову пользователя при помощи мягких упоров.

Анатомический подголовник регулируется под голову пользователя.

Совместно с подголовниками можно использовать ремень для фиксации головы.

Для изменения вылета, высоты и угла наклона подголовника (1) используйте барашек (2).

Для подголовника с боковыми упорами можно отрегулировать положение боковых упоров (3) с помощью барашков (4).

При наличии анатомического подголовника в комплектации, необходимо открутить и извлечь барашек (2), установить подголовник, а также обратно продеть данный барашек и зафиксировать его.

Положения сочленений анатомического подголовника регулируются усилием рук и настраиваются под голову пользователя.

При необходимости изменения сопротивления можно ослабить или затянуть болты в звеньях анатомического подголовника.

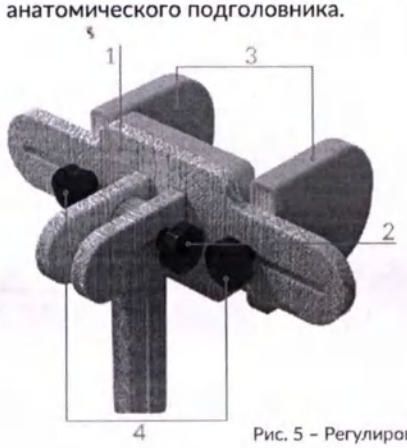

Рис. 5 – Регулировка подголовника

ООО ЦИРМИ INFO@CIRMI.RU WWW.GOSZDRAVNADZOR.RU

Спинка (рис. 6)

Спинка имеет мягкую подушку (1). Для достижения максимальной ширины спинки необходимо демонтировать боковые упоры. (2). Тело пользователя фиксируется с помощью грудного ремня и жилетика с застёжками.

Для изменения высоты подушки (1) или регулировки боковых упоров (2) по высоте или расстоянию между собой используйте барашки (3) – два барашка расположены с правой стороны, два – с левой.

При поставке опоры с двухсекционной спинкой (наличие двухсекционной спинки в комплекте поставки см. в табл. на стр. 20-21) регулировка боковых упоров осуществляется с помощью тех же барашков.

Двухсекционная спинка имеет возможность демонтажа любой из секций при необходимости с помощью барашков с задней стороны спинки.

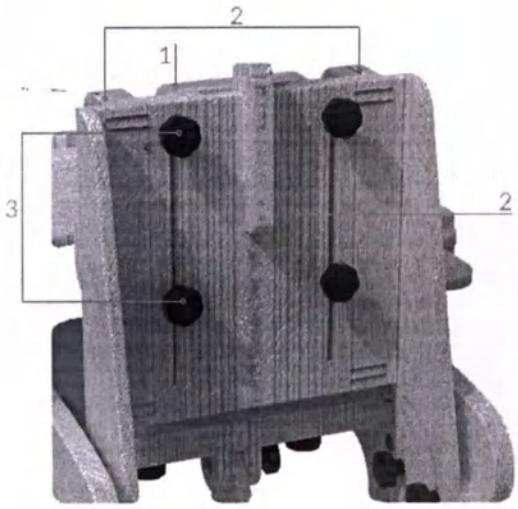

Рис. 6 – Регулировка элементов спинки

ООО ЦИРМИ INFO@CIRMI.RU WWW.GOSZDRAVNADZOR.RU

Сиденье (рис. 7)

Представляет собой горизонтальную поверхность с мягкой подушкой. На сиденье устанавливается абдуктор для разведения ног.

Тело пользователя фиксируется с помощью бедренного ремня с застёжкой. Для закрепления абдуктора (1) на сиденье (2) используйте барашек (3).

Сиденье имеет регулировку угла наклона относительно пола. Для этого, придерживая сиденье, необходимо ослабить барашки (4) и (5) на направляющей (6).

При наличии блокируемой газовой пружины (наличие блокируемой газовой пружины см. на стр. 1) вместо барашков (5) необходимо нажать педаль сзади опоры и одновременно установить нужное положение, затем – зафиксировать результат, отпуская педаль.

Сиденье имеет регулировку глубины. Для этого необходимо ослабить барашки (7) и сместить сиденье в требуемое положение. Затем необходимо затянуть барашки (7) до фиксации сиденья.

При поставке опоры с сиденьем в виде валика (наличие сиденья-валика в комплекте поставки см. в табл. на стр. 20-21) регулировка угла наклона осуществляется с помощью тех же барашков, а регулировка его высоты с помощью барашков (4).

При включении в комплект поставки боковых упоров (наличие боковых упоров в комплекте поставки см. в табл. на стр. 20-21) стандартное сиденье имеет исполнение с прорезями, в которых они крепятся с помощью барашков аналогично боковым упорам подголовника.

Боковые упоры позволяют осуществлять регулировку ширины сиденья.

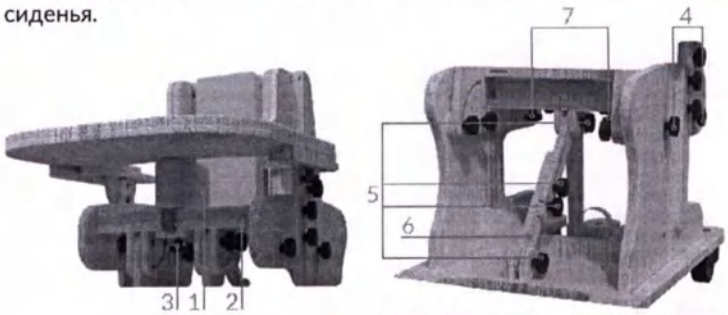

Рис. 7 – Регулировка элементов сиденья

ООО ЦИРМИ INFO@CIRMI.RU WWW.GOSZDRAVNADZOR.RU

Подножка (рис. 8)

В стандартной комплектации поставляются две подножки (1) под каждую стопу пользователя, каждая подножка имеет индивидуальную регулировку по высоте, которая осуществляется с помощью барашка (2). На подножки можно установить фиксаторы стоп (3), которые удерживают ноги пользователя с помощью регулируемых по длине ремней. Для регулировки фиксаторов стоп по вылету используйте барашки (4). С помощью барашков (5) можно изменять угол наклона направляющих (6), к которым закреплены подножки.

Для установки подножки широкой (наличие подножки широкой в комплекте поставки см. в табл. на стр. 20-21) необходимо открутить барашки (2), снять подножки (1) и на их место посадить подножку широкую с последующей фиксацией этими же барашками.

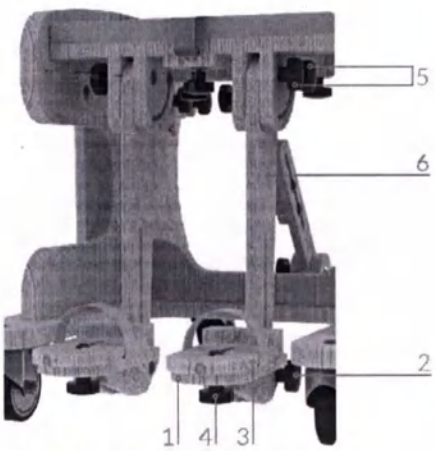

Рис. 8 – Регулировка подножки

ООО ЦИРМИ INFO@CIRMI.RU WWW.GOSZDRAVNADZOR.RU

6. Эксплуатация изделия

Ввод в эксплуатацию:

» Не рекомендуется размещать пользователя в опоре в состоянии беспокойства или плача.

» Перед размещением пользователя в опоре проведите предварительную подготовку в виде массажа и растяжки.

» При наличии контрактур суставы пользователя зафиксируйте ортезами.

» На ноги пользователя необходимо надевать обувь. Рекомендует использовать ортопедическую обувь.

Порядок эксплуатации:

» Пользователь должен размещаться в опоре ровно, конечности пользователя должны располагаться симметрично относительно туловища.

» Одежда пользователя не должна образовывать складки при высаживании на опору.

» Первоначально размещайте пользователя в горизонтальном положении, постепенно увеличивая время пребывания пользователя в опоре и угол наклона спинки (вплоть до положения сидя).

» Если пользователь уже может самостоятельно удерживаться в сидячем положении, то вы можете в соответствии с рекомендациями врача постепенно расслаблять жилетик, грудные, бедренные ремни, а также ремни фиксации голеней, рук и головы.

» Проконсультируйтесь с лечащим врачом для подбора необходимых для пользователя упражнений, их интенсивности, а также оптимального времени пребывания пользователя в опоре.

ООО ЦИРМИ INFO@CIRMI.RU WWW.GOSZDRAVNADZOR.RU

Для размещения пользователя в опоре руководствуйтесь следующими шагами:

1. Установите опору на ровную поверхность.
2. Зафиксируйте тормоза колёс опоры.
3. Переведите опору в необходимое положение: сидя, лёжа или промежуточное положение.
4. Для положения сидя или промежуточного положения настройте угол наклона сиденья.
5. Настройте высоту мягкой подушки спинки и положение боковых упоров спинки.
6. Расстегните все фиксирующие ремни на опоре.
7. Разместите пользователя в опоре и зафиксируйте его с помощью жилетика и/или грудного ремня, а также бедренного ремня.
8. Отрегулируйте положение фиксаторов стоп и абдуктора.
9. Зафиксируйте стопы пользователя с помощью ремней фиксаторов стоп, а голени – с помощью голенных ремней.
10. Настройте положения боковых упоров сиденья (при их наличии в комплекте поставки).
11. Настройте положение подголовника под пользователя.
12. Зафиксируйте голову пользователя с помощью ремня фиксации головы.
13. Если опора используется в положении «сидя» или в промежуточном положении, настройте подлокотники и вылет столика.
14. Зафиксируйте руки пользователя с помощью ремня фиксации рук.

ООО ЦИРМИ INFO@CIRMI.RU WWW.GOSZDRAVNADZOR.RU

Изменение положения опоры

Опора имеет два основных положения: сидя и лёжа (рис. 9). Также для опоры доступна установка подножки и спинки в промежуточное положение.

Положение «Сидя»

Положение «Лёжа»

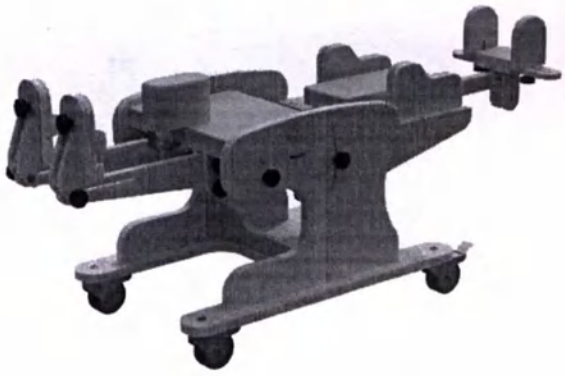

Рис. 9 – Возможные положения опоры

ООО ЦИРМИ INFO@CIRMI.RU WWW.GOSZDRAVNADZOR.RU

Приведение опоры в положение «Лёжа» производится из положения «Сидя» согласно следующим шагам:

1. Демонтируйте подлокотники полностью выкрутив крепёж (3) (см. рис. 3), состоящий из болтов, шайб и барашков.

2. Ослабив барашки (5) (см. рис. 8) поднимите направляющие (6) максимально вверх так, чтобы сиденье и направляющие лежали в одной плоскости. Закрутите барашки (5).

3. Ослабьте барашки (1) (см. рис. 10) на каждой из сторон опоры, придерживая спинку опоры.

4. Опустите спинку опоры так, чтобы она лежала в одной плоскости с сиденьем.

5. Затяните барашки (1).

Допускается фиксировать спинку опоры в промежуточном положении между «Сидя» и «Лёжа» при необходимости. При поставке опоры с двухсекционной спинкой изменение положения опоры осуществляется аналогично с помощью тех же барашков.

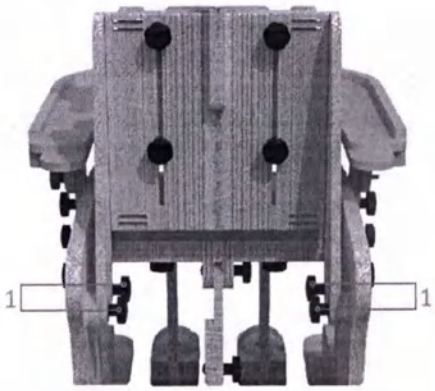

Рис. 10 – Перевод опоры из положения «Сидя» в положение «Лёжа»

ООО ЦИРМИ INFO@CIRMI.RU WWW.GOSZDRAVNADZOR.RU

7. Технические характеристики

Рис. 11 – Определение габаритных размеров

Типоразмеры опор

Данная опора изготавливается в пяти типоразмерах. Габаритные характеристики для опор разных типоразмеров (допуск ±5 мм).

* Значения указаны без учёта метизов.

	Размер 0	Размер 1	Размер 2	Размер 3	Размер 4
Габ. размеры в положении сидя со столиком (подголовник разложен)*, Д x Ш x В, мм	925 x 520 x 1040	860 x 520 x 1040	960 x 550 x 1230	1035 x 680 x 1340	1100 x 680 x 1460
Габ. размеры в положении сидя без столика (подголовник разложен)*, Д x Ш x В, мм	650 x 480 x 1040	710 x 480 x 1040	800 x 510 x 1230	900 x 640 x 1340	1000 x 640 x 1460
Габ. размеры в положении лежа*, Д x Ш x В, мм	1430 x 450 x 540	1315x500 x 540	1725 x 540 x 610	1855 x 610 x 710	2225 x 610 x 710
Макс. масса пользователя, кг (допустимая нагрузка 1кг≈10Н)	40	45	55	90	90
Масса опоры, допуск ±1,5 кг	13,8	16,5	21,0	26,5	29,1

ООО ЦИРМИ INFO@CIRMI.RU WWW.GOSZDRAVNADZOR.RU

Функциональные размеры опоры (допуск ±5 мм, ±2 градуса)

	Размер 0	Размер 1	Размер 2	Размер 3	Размер 4
Высота от сиденья до подножки для стоп, мм	150 - 355	170 - 355	200 - 450	150 - 570	225 - 500
Ширина сиденья, мм	160 - 340	290 - 340	180 - 430	290 - 500	330 - 500
Глубина сиденья, мм	160 - 350	115 - 305	120 - 350	160 - 400	290 - 540
Угол наклона сиденья, град	-28...+35	-28...+35	-28...+35	-28...+35	-28...+35
Угол наклона спинки, град	90 - 180	90 - 180	90 - 180	90 - 180	90 - 180
Ширина спинки, мм	140 - 230	140 - 310	200 - 350	220 - 400	220 - 400
Высота спинки с подголовником, мм	340 - 600	410 - 615	420 - 720	490 - 730	650 - 850
Высота подлокотников от сиденья, мм	80 - 300	80 - 370	80 - 370	90 - 370	90 - 370
Угол наклона подлокотников, град	50 - 130	50 - 130	50 - 130	50 - 130	50 - 130
Угол наклона подножки, град	0 - 90	0 - 90	0 - 90	0 - 90	0 - 90
Высота от сиденья до пола, мм	350 - 440	350 - 440	360 - 505	440 - 605	440 - 605

ООО ЦИРМИ INFO@CIRMI.RU WWW.GOSZDRAVNADZOR.RU

8. Обзор и технические характеристики принадлежностей

Настоящее руководство описывает полную комплектацию опоры со всеми принадлежностями, но в зависимости от комплектации опора может включать в себя только часть принадлежностей либо вообще не включать принадлежности: Анатомический подголовник, Сиденье-валик, Столик с тренажёрами, Подножка широкая, Двухсекционная спинка, Боковой упор.
На этапе комплектации в таблицу ниже заносятся отметки, указывающие на конкретные принадлежности, которые будут входить в комплект поставки.

Технические характеристики принадлежностей (допуск ±5 мм)

Анатомический подголовник	**Размер 0**	**Размер 1**	**Размер 2**	**Размер 3**	**Размер 4**
Габ. размеры, Д x Ш x В, мм	205 x 280 x 110	205 x 280 x 110	205 x 280 x 110	205 x 280 x 110	205 x 280 x 110
Масса, допуск ±0,1, кг	1,05	1,05	1,05	1,05	1,05

Двухсекционная спинка*

Габ. размеры, Д x Ш x В, мм	-	230 x 260 x 440	230 x 402 x 480	257 x 472 x 530	-
Масса, допуск ±0,3, кг	-	2,55	3,4	4,1	-

* При включении в комплект поставки двухсекционной спинки опора поставляется с ней вместо стандартной спинки. При использовании двухсекционной спинки высота спинки с подголовником изменится на следующую: 200-660 мм – для типоразмера 1, 200-720 мм – для типоразмера 2, 200-730 мм – для типоразмера 3.

ООО ЦИРМИ INFO@CIRMI.RU WWW.GOSZDRAVNADZOR.RU

Столик с тренажёрами

	Размер 0	Размер 1	Размер 2	Размер 3	Размер 4
Габ. размеры, Д x Ш x В, мм	450 x 520 x 50	450 x 570 x 135	500 x 610 x 50	550 x 680 x 50	550 x 680 x 50
Масса, допуск ±0,2, кг	1,8	2,05	2,2	2,3	2,5

Сиденье-валик*

Габ. размеры, Д x Ш x В, мм	350 x 185 x 185	310 x 200 x 200	420 x 300 x 300	420 x 300 x 300	540 x 300 x 300
Масса, допуск ±0,2, кг	2,3	2,5	2,8	3,6	3,8

* При включении в комплект поставки сиденья-валика опора поставляется с ним вместо стандартного сиденья с абдуктором

Подножка широкая**

Габ. размеры, Д x Ш x В, мм	300 x 300 x 50	295 x 300 x 50	300 x 350 x 50	300 x 400 x 50	300 x 400 x 50
Масса, допуск ±0,05, кг	0,8	0,8	0,85	0,95	0,95

** При включении в комплект поставки подножки широкой опора поставляется с ней вместо стандартной подножки

Боковой упор***

Габ. размеры, Д x Ш x В, мм	155 x 50 x 90
Масса, допуск ±0,05, кг	0,1

*** Боковой упор не может быть включён в комплект поставки вместе с сиденьем-валиком

ООО ЦИРМИ INFO@CIRMI.RU WWW.GOSZDRAVNADZOR.RU

9. Комплект поставки

В состав комплекта входят следующие компоненты:

- Опора для сидения «Лама» (типоразмер см. стр. 1) – 1 шт.
- Индивидуальная упаковка – 1 шт.
- Руководство по эксплуатации (паспорт) – 1 шт.
- Принадлежности (см. таблицу на стр. 20-21)

ООО ЦИРМИ INFO@CIRMI.RU WWW.GOSZDRAVNADZOR.RU

10. Транспортирование и хранение

Изделие должно транспортироваться в транспортной таре. Транспортную тару с изделием можно перевозить любыми крытыми транспортными средствами в соответствии с правилами перевозки грузов, действующими на каждом виде транспорта.

Размещение и крепление тары в транспортных средствах должно обеспечивать её устойчивое положение, исключая возможность смещения и ударов её о другие тары и о стенки транспортных средств. При транспортировании тару не кантовать.

Условия транспортирования изделия в части воздействия климатических факторов должны соответствовать условиям хранения 5 по ГОСТ 15150-69.

Эксплуатационное транспортирование изделия следует осуществлять в упаковке изготовителя и условиях не жестче условий эксплуатации изделий категории 2 по ГОСТ 15150-69.

Изделие должно храниться в упаковке изготовителя. На время хранения допускается упакованные изделия размещать в транспортной таре. Изделие следует хранить на стеллажах склада на расстоянии не менее 1 м от нагревательных приборов в местах, защищённых от агрессивных сред.

Условия хранения изделия в части воздействия климатических факторов должны соответствовать условиям хранения 2 по ГОСТ 15150-69.

ООО ЦИРМИ INFO@CIRMI.RU WWW.GOSZDRAVNADZOR.RU

11. Техническое обслуживание и уход

Рекомендуется проводить техническое обслуживание изделия непосредственно пред вводом в эксплуатацию, а также в период эксплуатации по необходимости для выявления неисправностей и предупреждения отказов изделия.

Пренебрежение данными рекомендациями и небрежный уход могут привести к сокращению срока службы изделия.

Порядок проведения технического обслуживания:

1. Провести внешний осмотр.
2. Проверить состояние и целостность изделия.
3. Проверить состояние соединений (при необходимости произвести их подтяжку или замену).
4. Удалить загрязнения. Периодически производить дезинфекцию наружных поверхностей по МУ-287-113 раствором 3% перекиси водорода по ГОСТ 177 с добавлением 0,5% моющего средства по ГОСТ 25644.

ВНИМАНИЕ! Запрещается погружать изделие или части изделия в воду.
Запрещается подвергать изделие нагрузкам выше описанных в технических характеристиках.

ООО ЦИРМИ INFO@CIRMI.RU WWW.GOSZDRAVNADZOR.RU

21

12. Сведения о маркировке

Маркировка изделия соответствует требованиям ГОСТ Р 50444 и содержит:
- наименование, адрес предприятия-изготовителя и его товарный знак;
- наименование изделия;
- обозначение ТУ;
- заводской номер;
- дата выпуска;
- срок службы изделия;
- номер и дата регистрационного удостоверения.

Маркировка наносится на накладной элемент, прикрепляемый к опоре (этикетка).

Маркировка транспортной тары изделия соответствует ГОСТ 14192-96 и содержит:
- манипуляционные знаки: «Беречь от влаги», «Хрупкое. Осторожно».

Наименования грузоотправителя и грузополучателя с их адресами наносит транспортная компания в случае необходимости.

ООО ЦИРМИ INFO@CIRMI.RU WWW.GOSZDRAVNADZOR.RU

13. Гарантийные обязательства

Изготовитель гарантирует соответствие опоры требованиям ТУ 32.50.22-032-59261486-2022 при соблюдении правил эксплуатации, хранения, транспортировки, указанных в настоящем руководстве по эксплуатации.

Условием исполнения гарантийных обязательств является наличие на изделии маркировки с его серийным номером.

Изготовитель не несёт ответственности за поломку изделия, которая явилась результатом неправильного использования или изменения конструкции изделия.

Гарантийный срок хранения – 24 месяца с даты изготовления при соблюдении требований к хранению, указанных в настоящем руководстве по эксплуатации.

Гарантийный срок эксплуатации – от 18 до 24 месяцев с даты поставки изделия, в зависимости от условий заключённого государственного контракта и при соблюдении правил эксплуатации, указанных в настоящем руководстве. При продаже в розничной сети гарантийный срок эксплуатации составляет 18 месяцев со дня получения изделия потребителем при соблюдении правил эксплуатации, указанных в настоящем руководстве.

Срок службы устройства составляет 3 года при соблюдении правил эксплуатации, указанных в настоящем руководстве.

Гарантийные обязательства не распространяются на:

- повреждения изделия в результате использования изделия не по назначению;
- повреждения изделия в результате удара или падения;
- повреждения изделия в результате ремонта или модификации изделия лицами, не уполномоченными изготовителем;
- повреждения изделия в результате нарушения правил и условий эксплуатации, технического обслуживания, транспортировки или хранения.

ООО ЦИРМИ INFO@CIRMI.RU WWW.GOSZDRAVNADZOR.RU

14. Сведения об утилизации

По истечении срока службы или порче изделия, исключающих возможность ремонта, необходимо провести дезинфекцию изделия и его утилизацию, согласно нормам СанПиН 2.1.3684-21.

15. Свидетельство о приемке

Опора для сидения «Лама» соответствует всем требованиям ТУ 32.50.22-032-59261486-2022 и признана годной к эксплуатации.

Дата изготовления: .....

Заводской (или серийный) номер: .....

Отметка о приёмке: .....

Подпись продавца*: .....
*ставится только при розничной продаже

С условиями гарантии ознакомлен, изделие проверено, претензий к комплектации, внешнему виду не имею.

Подпись покупателя: .....

Дата: .....

ООО ЦИРМИ INFO@CIRMI.RU WWW.GOSZDRAVNADZOR.RU

16. Гарантийный талон

Наименование изделия: Опора для сидения «Лама»

Дата изготовления: .....

Заводской (или серийный) номер: .....

Дата покупки: .....

Владелец: .....

Адрес: .....

Телефон: .....

Дата отправки на ремонт: .....

Отметка о ремонте: .....

Подпись должностного лица предприятия, ответственного за приёмку после ремонта: .....

Изделие проверено, претензий к комплектации, внешнему виду не имею.

Подпись покупателя: .....

Дата получения после ремонта: .....

Гарантия на отремонтированное изделие составляет 6 месяцев с момента получения изделия из ремонта. Если гарантийный срок с момента приобретения изделия составляет более 6 месяцев, то гарантия исчисляется по большему сроку. Также гарантийный срок увеличивается на время нахождения изделия в ремонте. Ремонт изделия во время гарантийного срока осуществляется бесплатно.

ООО ЦИРМИ INFO@CIRMI.RU WWW.GOSZDRAVNADZOR.RU

ООО ЦИРМИ INFO@CIRMI.RU WWW.GOSZDRAVNADZOR.RU

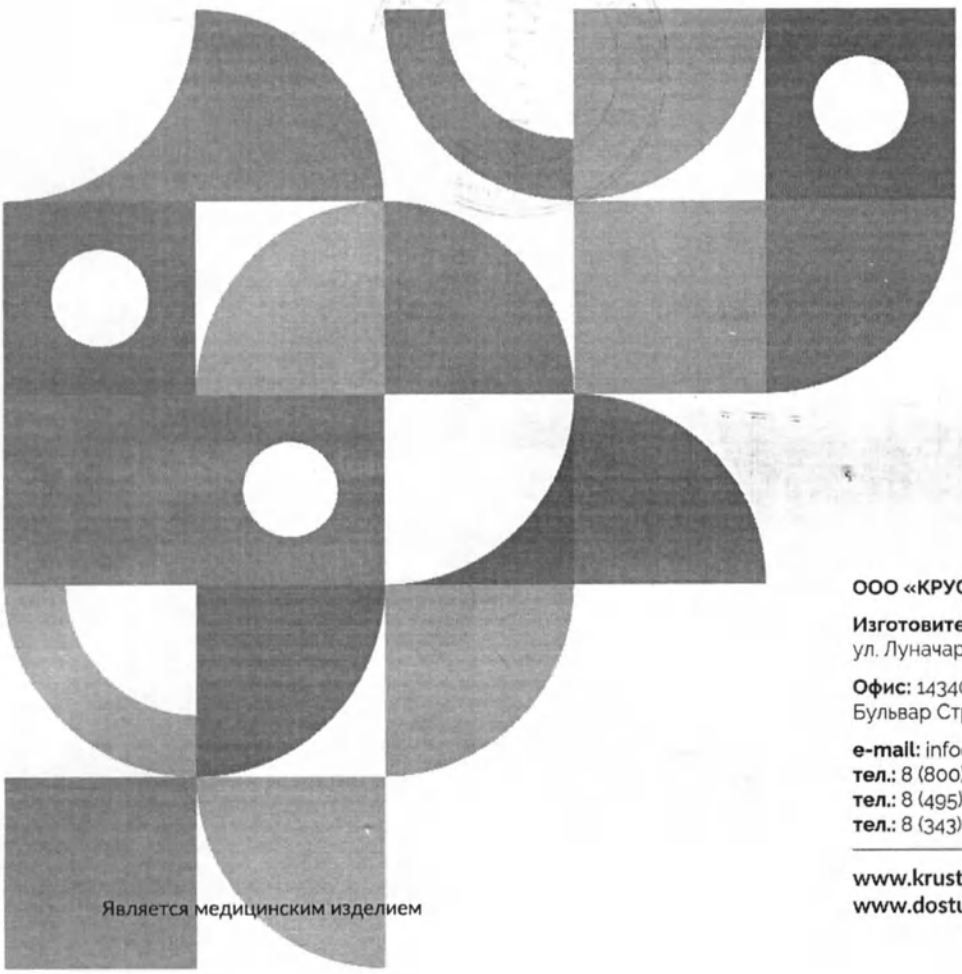

КРУСТ

Возвращаем возможности

Является медицинским изделием

ООО «КРУСТ»

Изготовитель: 620100, РФ, г. Екатеринбург
ул. Луначарского, д. 221, оф. 2

Офис: 143402, РФ, г. Красногорск
Бульвар Строителей, д. 4, стр. 1, БЦ «Кубик»

e-mail: info@krust.ru
тел.: 8 (800) 505-02-85 – отдел тех. поддержки
тел.: 8 (495) 109-06-03 – головной офис (Москва)
тел.: 8 (343) 302-10-22 – офис Екатеринбург

www.krust.ru
www.dostupsreda.ru

ООО ЦИРМИ INFO@CIRMI.RU WWW.GOSZDRAVNADZOR.RU

Всего прошито, пронумеровано
и скреплено печатью
30 (тридцать) листа(ов)

Грибанов С.А. Ф.И.О.

личная подпись

Общество с ограниченной ответственностью «КРУСТ»
Российская Федерация г.Екатеринбург
ОГРН 1026601768401

ООО ЦИРМИ INFO@CIRMI.RU WWW.GOSZDRAVNADZOR.RU

КРУСТ

Возвращаем возможности

Руководство
по эксплуатации
(паспорт)

Опоры для лежания, стояния, сидения, ползания и ходьбы для детей-инвалидов «КРУСТ» по ТУ 32.50.22-032-59261486-2022

Вариант исполнения:

опора для сидения **«Панда»**

- ТИПОРАЗМЕР 1
- ТИПОРАЗМЕР 2
- ТИПОРАЗМЕР 3

ООО ЦИРМИ INFO@CIRMI.RU WWW.GOSZDRAVNADZOR.RU

Содержание

1.	Общие сведения и назначение изделия	3
2.	Относительные медицинские противопоказания	5
3.	Показания к применению	5
4.	Правила безопасности при эксплуатации опоры	6
5.	Конструкция опоры	8
6.	Эксплуатация изделия	11
7.	Технические характеристики	13
8.	Обзор и технические характеристики принадлежностей	15
9.	Комплект поставки	16
10.	Транспортирование и хранение	17
11.	Техническое обслуживание и уход	18
12.	Сведения о маркировке	19
13.	Гарантийные обязательства	20
14.	Сведения об утилизации	20
15.	Свидетельство о приемке	21
16.	Гарантийный талон	22

ООО ЦИРМИ INFO@CIRMI.RU WWW.GOSZDRAVNADZOR.RU

1. Общие сведения и назначение изделия

Опора для сидения «Панда» – предназначена для поддержания правильного положения тела, коррекции патологических поз, постепенной адаптации кровеносной системы и внутренних органов пользователя к нагрузкам в условиях положения сидя с выпрямленными ногами при проведении реабилитационных мероприятий.

Тело пользователя фиксируется с помощью регулируемого по высоте и обхвату жилетика, бедренного, грудного ремней, а также регулируемых по обхвату ремней фиксации головы, рук, голеней и стоп с застёжками, которые крепятся к каркасу опоры в требуемом месте.

Столик может использоваться в качестве подлокотников. В зависимости от необходимости проведения игровых упражнений опора может изготавливаться как со столиком, так и без него. При отсутствии необходимости в поддержании головы подголовник демонтируется.

Опора может использоваться как в медицинских учреждениях и учреждениях социальной опеки, так и в домашних условиях.

Рис. 1 – Фотографическое изображение общего вида опоры

ВНИМАНИЕ! Перед началом использования изделия внимательно изучите настоящее руководство по эксплуатации. Возможность применения изделия для пользователя требует обязательной консультации с лечащим врачом. Необходимый срок использования опоры, упражнения и их интенсивность должны подбираться лечащим врачом для каждого пользователя индивидуально.

ООО ЦИРМИ INFO@CIRMI.RU WWW.GOSZDRAVNADZOR.RU

Вид контакта с организмом человека: кратковременный контакт с неповрежденной кожей.

Информация о наличии в медицинском изделии лекарственного средства для медицинского применения, материалов животного и (или) человеческого происхождения: не относится к изделию.

Информация о стерильном состоянии медицинского изделия, методе его стерилизации и о порядке действий в случае нарушения стерильной упаковки (если медицинское изделие поставляется в стерильном виде) или, если медицинское изделие поставляется нестерильным, указание на необходимость его стерилизации перед использованием: не относится к изделию.

Информация о природе, типе, а также (при необходимости) об интенсивности и распределении излучения (электромагнитное, ионизирующее, иное) медицинского изделия и способах защиты потребителей и третьих лиц от непреднамеренного излучения в процессе эксплуатации медицинского изделия (если медицинское изделие создает опасный или потенциально опасный уровень излучения при использовании по назначению): не относится к изделию.

Информация о мерах предосторожности, предпринимаемых в случае риска электромагнитных помех, создаваемых медицинским изделием для других медицинских изделий, оборудования и средств связи при проведении и оценке результатов диагностики, лечения или при его применении по назначению (например, электромагнитное излучение медицинского изделия, оказывающее влияние на другое оборудование): не относится к изделию.

Предупреждения и (или) меры предосторожности, предпринимаемые потребителем при применении медицинского изделия, содержащего лекарственное средство для медицинского применения, материал животного и (или) человеческого происхождения, материалы, которые являются канцерогенными, мутагенными или токсичными, возможное выделение или вымывание которых приводит к сенсибилизации, аллергической реакции или отрицательно влияет на репродуктивную функцию: не относится к изделию.

ООО ЦИРМИ INFO@CIRMI.RU WWW.GOSZDRAVNADZOR.RU

2. Относительные медицинские противопоказания

Наличие у пользователя эпилептических припадков с нарушением сознания, резистентных к терапии.

3. Показания к применению

Стойкие выраженные нарушения нейромышечных, скелетных и связанных с движением (статодинамических) функций, приводящие к нарушениям позы в положении сидя, вследствие:

- Заболеваний и последствий травм центральной нервной системы.
- Заболеваний и последствий травм периферической нервной системы.
- Заболеваний, последствий травм и деформаций нижних конечностей, таза и позвоночника.

ООО ЦИРМИ INFO@CIRMI.RU WWW.GOSZDRAVNADZOR.RU

4. Правила безопасности при эксплуатации опоры

Если изделие находилось при температуре ниже +10˚С, то перед эксплуатацией оно должно быть выдержано в помещении при температуре окружающего воздуха плюс (20 ± 5) ˚С не менее 12 часов в упаковке.
Распаковать изделие и проверить целостность покрытия. Проверить комплектацию.

Для эксплуатации изделия предъявляются следующие условия:

- температура от +10 до +35˚С;
- относительная влажность не более 80% при +25˚С;
- остальные требования - по ГОСТ 15150-69 (УХЛ 4.2).

Изделие не является стойким к возгоранию.

При эксплуатации изделия держите его на расстоянии не менее 1 м от кухонных нагревательных приборов и зажигательных приборов с открытым пламенем.

ООО ЦИРМИ INFO@CIRMI.RU WWW.GOSZDRAVNADZOR.RU

При использовании опоры требуется соблюдать меры безопасности, изложенные в настоящем руководстве.

» Опора предназначена для использования исключительно в помещении.
» Место для использования опоры необходимо выбирать таким образом, чтобы со всех сторон к ней был подход.
» Перед каждой эксплуатацией опоры проверьте все соединения на прочность, а также наличие всех креплений. При необходимости подтяните барашки.
» При обнаружении повреждений, не позволяющих выполнять функции опоры, указанные в настоящем руководстве, эксплуатация опоры запрещена.
» В случае обнаружения неисправности не пытайтесь исправить самостоятельно, обратитесь к поставщику изделия.
» Перед размещением пользователя на опоре необходимо зафиксировать колёса тормозами;
» Соблюдайте порядок эксплуатации при размещении пользователя в опоре.
» Запрещается любыми способами перемещать опору с находящимся на ней пользователем.
» Рама с колёсами опоры не предназначена для преодоления порогов, лестниц и других препятствий. Колёса опоры служат для облегчения перемещения опоры без нагрузки.
» Не оставляйте пользователя в опоре без присмотра.
» В случае негативных реакций у пользователя (потеря сознания, появление ушибов, побледнение кожи и т.д.), немедленно снимите пользователя с опоры. Решение о дальнейшем использовании опоры пользователем принимает лечащий врач.
» Опора поставляется в собранном виде, не рекомендуется самостоятельно разбирать изделие.

ООО ЦИРМИ INFO@CIRMI.RU WWW.GOSZDRAVNADZOR.RU

5. Конструкция опоры

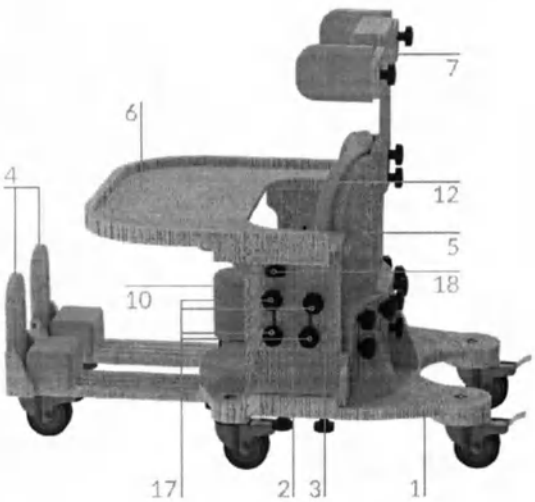

Рис. 2 – Общий вид опоры

Опора (рис. 2) состоит из основания на регулируемых по высоте колёсах (1), к которому крепятся две боковины (2) с левой и правой сторон опоры.
Каждая боковина (2) имеет подлокотник (3).
К основанию (1) крепятся подножки с фиксаторами стоп (4) и спинка (5).
К подлокотникам (3) крепится столик (6).
К спинке (5) крепится подголовник (7), который может в случае необходимости также использоваться для упора спины при демонтаже его боковых упоров.
Каждое колесо снабжено тормозом для фиксации опоры на одном месте.

Основание (рис. 2 и 3)

Подножки (4) регулируются по вылету и углу наклона с помощью барашков (8). Для этого необходимо ослабить барашки (8). Затем необходимо перевести подножку в требуемое положение и снова закрутить барашки (8) до фиксации подножки.
Для регулировки абдуктора (10) по вылету необходимо использовать барашек (9).
Для регулировки вылета подлокотников со столиком необходимо использовать барашки (11).

ООО ЦИРМИ INFO@CIRMI.RU WWW.GOSZDRAVNADZOR.RU

Столик с подлокотниками (рис. 2)

Столик имеет регулировку по высоте и углу наклона. Для этого необходимо ослабить барашки (17) на подлокотниках (3), придерживая при этом столик. Затем необходимо перевести столик в требуемое положение и снова закрутить барашки (17) до фиксации столика.

Столик имеет регулировку по вылету. Для этого необходимо ослабить барашки (18) на подлокотниках (3). Затем необходимо перевести столик в требуемое положение и снова закрутить барашки (18) до фиксации столика.

Столик можно полностью демонтировать при необходимости использования только подлокотников. Для этого необходимо выкрутить барашки (18) с левой и правой сторон столика. Затем необходимо снять столик.

На подлокотники можно установить один из двух видов столиков: стандартный столик с плоской поверхностью, столик с тренажёрами (наличие столика с тренажёрами в комплекте см. в табл. на стр. 15). Для того, чтобы закрепить любой из вышеперечисленных столиков на подлокотниках (3), необходимо использовать барашки (18).

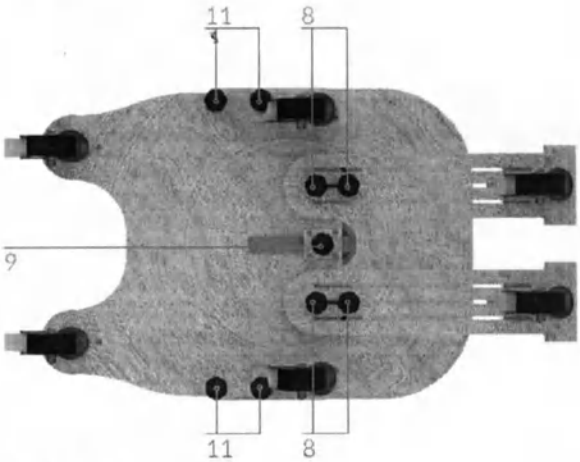

Рис. 3 – Основание

ООО ЦИРМИ INFO@CIRMI.RU WWW.GOSZDRAVNADZOR.RU

Спинка и подголовник (рис. 2 и 4)

Спинка имеет мягкую подушку (12). Тело пользователя фиксируется с помощью грудного ремня и жилетика с застёжками.

Для регулировки спинки по высоте необходимо использовать барашки (13).

Есть возможность установки подголовников двух типов: стандартный подголовник с боковыми упорами, анатомический подголовник (наличие анатомического подголовника в комплекте см. в табл. на стр. 15).

Подголовник с боковыми упорами фиксирует голову пользователя при помощи мягких упоров. Анатомический подголовник регулируется под голову пользователя. Совместно с подголовниками можно использовать ремень для фиксации головы. Для подголовника можно отрегулировать положение боковых упоров (14) с помощью барашков (15). Для изменения высоты подголовника (7) используйте барашки (16). При необходимости подголовник (7) можно демонтировать с помощью барашков (16).

При наличии анатомического подголовника в комплектации, необходимо открутить и извлечь барашки (16), установить подголовник, а также обратно продеть данные барашки и зафиксировать его. Положения сочленений анатомического подголовника регулируются усилием рук и настраиваются под голову пользователя. При необходимости изменения сопротивления можно ослабить или затянуть болты в звеньях анатомического подголовника.

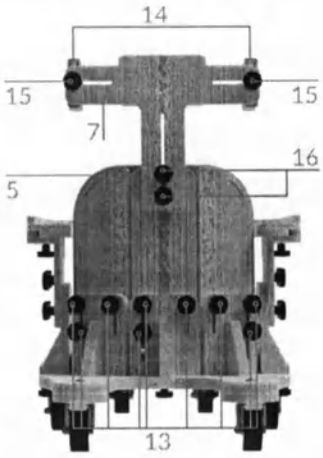

Рис. 4 – Регулировка спинки и подголовника

ООО ЦИРМИ INFO@CIRMI.RU WWW.GOSZDRAVNADZOR.RU

6. Эксплуатация изделия

Ввод в эксплуатацию:

» Не рекомендуется размещать пользователя в опоре в состоянии беспокойства или плача.

» Перед размещением пользователя в опоре проведите предварительную подготовку в виде массажа и растяжки.

» При наличии контрактур суставы пользователя зафиксируйте ортезами.

» На ноги пользователя необходимо надевать обувь. Рекомендует использовать ортопедическую обувь.

Порядок эксплуатации:

» Пользователь должен размещаться в опоре ровно, конечности пользователя должны располагаться симметрично относительно туловища.

» Одежда пользователя не должна образовывать складки при высаживании на опору.

» Первоначально размещайте пользователя в опоре на недолгое время, постепенно увеличивая время пребывания пользователя в опоре от сеанса к сеансу.

» Если пользователь уже может самостоятельно удерживаться в сидячем положении, то вы можете в соответствии с рекомендациями врача постепенно расслаблять грудные и бедренные ремни.

» Проконсультируйтесь с лечащим врачом для подбора необходимых для пользователя упражнений, их интенсивности, а также оптимального времени пребывания пользователя в опоре.

ООО ЦИРМИ INFO@CIRMI.RU WWW.GOSZDRAVNADZOR.RU

Для размещения пользователя в опоре руководствуйтесь следующими шагами:

1. Установите опору на ровную поверхность. При необходимости можно демонтировать колёса для напольного размещения и возможности сложить ноги пользователя по-турецки.
2. Зафиксируйте тормоза колёс опоры.
3. Настройте высоту спинки.
4. Расстегните все фиксирующие ремни на опоре.
5. Разместите пользователя в опоре и зафиксируйте его с помощью жилетика и/или грудного ремня, а также бедренного ремня и ремней фиксации рук и голеней.
6. Отрегулируйте положение подножек и абдуктора.
7. Настройте положение подголовника под пользователя.
8. Зафиксируйте голову пользователя с помощью ремня фиксации головы.
9. Настройте вылет подлокотников и столика.

ООО ЦИРМИ INFO@CIRMI.RU WWW.GOSZDRAVNADZOR.RU

7. Технические характеристики

Типоразмеры опор

Данная опора изготавливается в трёх типоразмерах. Габаритные характеристики для опор разных типоразмеров (допуск ±5 мм).

	Размер 1	Размер 2	Размер 3
Габаритные размеры в сложенном положении без столика и подголовника, мм	550 x 475 x 445	580 x 540 x 500	650 x 580 x 565
Габаритные размеры в сложенном положении* Д x Ш x В, мм	690 x 515 x 540	715 x 580 x 600	710 x 620 x 670
Габаритные размеры в разложенном положении* Д x Шх В, мм	820 x 515 x 700	915 x 580 x 750	1020 x 620 x 830
Макс. масса пользователя, кг (допустимая нагрузка 1кг≈10Н)	25	45	60
Масса опоры, допуск ±1,0 кг	9,8	15,6	16,5

Рис. 5 – Определение габаритных размеров

* Значения указаны без учёта метизов. При использовании опоры без колёс высота будет меньше на 75 мм

ООО ЦИРМИ INFO@CIRMI.RU WWW.GOSZDRAVNADZOR.RU

Функциональные размеры опоры (допуск ±5 мм)

	Размер 1	Размер 2	Размер 3
Ширина сиденья, мм	360	400	460
Глубина сиденья, мм	220	295	320
Высота спинки (от верхнего до нижнего края), мм	300	350	420
Высота спинки (с подголовником), мм	390 - 550	450 - 600	520 - 680
Расстояние от подножек до спинки, мм	250 - 600	300 - 620	340 - 790

ООО ЦИРМИ INFO@CIRMI.RU WWW.GOSZDRAVNADZOR.RU

8. Обзор и технические характеристики принадлежностей

Настоящее руководство описывает полную комплектацию опоры со всеми принадлежностями, но в зависимости от комплектации опора может включать в себя только часть принадлежностей либо вообще не включать принадлежности: Анатомический подголовник, Столик с тренажёрами.
На этапе комплектации в таблицы ниже заносятся отметки, указывающие на конкретные принадлежности, которые будут входить в комплект поставки.

Технические характеристики принадлежностей (допуск ±5 мм)

Анатомический подголовник

	Размер 1	Размер 2	Размер 2
Габаритные размеры, Д x Ш x В, мм	130 x 280 x 300	130 x 280 x 310	
Масса, допуск ±0,1, кг		1,1	

Столик с тренажёрами

Габаритные размеры, Д x Ш x В, мм	450 x 515 x 150	450 x 580 x 150	450 x 620 x 150
Масса, допуск ±0,2, кг	1,7	1,95	2,2

ООО ЦИРМИ INFO@CIRMI.RU WWW.GOSZDRAVNADZOR.RU

9. Комплект поставки

В состав комплекта входят следующие компоненты:

- Опора для сидения «Панда» (типоразмер, см. стр. 1) – 1 шт.
- Индивидуальная упаковка – 1 шт.
- Руководство по эксплуатации (паспорт) – 1 шт.
- Принадлежности (см. таблицу на стр. 15)

ООО ЦИРМИ INFO@CIRMI.RU WWW.GOSZDRAVNADZOR.RU

10. Транспортирование и хранение

Изделие должно транспортироваться в транспортной таре. Транспортную тару с изделием можно перевозить любыми крытыми транспортными средствами в соответствии с правилами перевозки грузов, действующими на каждом виде транспорта.

Размещение и крепление тары в транспортных средствах должно обеспечивать её устойчивое положение, исключая возможность смещения и ударов её о другие тары и о стенки транспортных средств. При транспортировании тару не кантовать.

Условия транспортирования изделия в части воздействия климатических факторов должны соответствовать условиям хранения 5 по ГОСТ 15150-69.

Эксплуатационное транспортирование изделия следует осуществлять в упаковке изготовителя и условиях не жестче условий эксплуатации изделий категории 2 по ГОСТ 15150-69.

Изделие должно храниться в упаковке изготовителя. На время хранения допускается упакованные изделия размещать в транспортной таре. Изделие следует хранить на стеллажах склада на расстоянии не менее 1 м от нагревательных приборов в местах, защищённых от агрессивных сред.

Условия хранения изделия в части воздействия климатических факторов должны соответствовать условиям хранения 2 по ГОСТ 15150-69.

ООО ЦИРМИ INFO@CIRMI.RU WWW.GOSZDRAVNADZOR.RU

11. Техническое обслуживание и уход

Рекомендуется проводить техническое обслуживание изделия непосредственно пред вводом в эксплуатацию, а также в период эксплуатации по необходимости для выявления неисправностей и предупреждения отказов изделия.

Пренебрежение данными рекомендациями и небрежный уход могут привести к сокращению срока службы изделия.

Порядок проведения технического обслуживания:

1. Провести внешний осмотр.
2. Проверить состояние и целостность изделия.
3. Проверить состояние соединений (при необходимости произвести их подтяжку или замену).
4. Удалить загрязнения. Периодически производить дезинфекцию наружных поверхностей по МУ-287-113 раствором 3% перекиси водорода по ГОСТ 177 с добавлением 0,5% моющего средства по ГОСТ 25644.

ВНИМАНИЕ! Запрещается погружать изделие или части изделия в воду.
Запрещается подвергать изделие нагрузкам выше описанных в технических характеристиках.

ООО ЦИРМИ INFO@CIRMI.RU WWW.GOSZDRAVNADZOR.RU

12. Сведения о маркировке

Маркировка изделия соответствует требованиям ГОСТ Р 50444 и содержит:
- наименование, адрес предприятия-изготовителя и его товарный знак;
- наименование изделия;
- обозначение ТУ;
- заводской номер;
- дата выпуска;
- срок службы изделия;
- номер и дата регистрационного удостоверения.

Маркировка наносится на накладной элемент, прикрепляемый к опоре (этикетка).

Маркировка транспортной тары изделия соответствует ГОСТ 14192-96 и содержит:
- манипуляционные знаки: «Беречь от влаги», «Хрупкое. Осторожно».

Наименования грузоотправителя и грузополучателя с их адресами наносит транспортная компания в случае необходимости.

ООО ЦИРМИ INFO@CIRMI.RU WWW.GOSZDRAVNADZOR.RU

12. Гарантийные обязательства

Изготовитель гарантирует соответствие опоры требованиям ТУ 32.50.22-032-59261486-2022 при соблюдении правил эксплуатации, хранения, транспортировки, указанных в настоящем руководстве по эксплуатации.

Условием исполнения гарантийных обязательств является наличие на изделии маркировки с его серийным номером.

Изготовитель не несёт ответственности за поломку изделия, которая явилась результатом неправильного использования или изменения конструкции изделия.

Гарантийный срок хранения – 24 месяца с даты изготовления при соблюдении требований к хранению, указанных в настоящем руководстве по эксплуатации.

Гарантийный срок эксплуатации – от 18 до 24 месяцев с даты поставки изделия, в зависимости от условий заключённого государственного контракта и при соблюдении правил эксплуатации, указанных в настоящем руководстве. При продаже в розничной сети гарантийный срок эксплуатации составляет 18 месяцев со дня получения изделия потребителем при соблюдении правил эксплуатации, указанных в настоящем руководстве.

Срок службы устройства составляет 3 года при соблюдении правил эксплуатации, указанных в настоящем руководстве.

Гарантийные обязательства не распространяются на:

- повреждения изделия в результате использования изделия не по назначению;
- повреждения изделия в результате удара или падения;
- повреждения изделия в результате ремонта или модификации изделия лицами, не уполномоченными изготовителем;
- повреждения изделия в результате нарушения правил и условий эксплуатации, технического обслуживания, транспортировки или хранения.

ООО ЦИРМИ INFO@CIRMI.RU WWW.GOSZDRAVNADZOR.RU

14. Сведения об утилизации

По истечении срока службы или порче изделия, исключающих возможность ремонта, необходимо провести дезинфекцию изделия и его утилизацию, согласно нормам СанПиН 2.1.3684-21.

15. Свидетельство о приемке

Опора для сидения «Панда» соответствует всем требованиям ТУ 32.50.22-032-59261486-2022 и признана годной к эксплуатации.

Дата изготовления: .....

Заводской (или серийный) номер: .....

Отметка о приёмке: .....

Подпись продавца*: .....
*ставится только при розничной продаже

С условиями гарантии ознакомлен, изделие проверено, претензий к комплектации, внешнему виду не имею.

Подпись покупателя: .....

Дата: .....

ООО ЦИРМИ INFO@CIRMI.RU WWW.GOSZDRAVNADZOR.RU

16. Гарантийный талон

Наименование изделия: Опора для сидения «Панда»

Дата изготовления: .....

Заводской (или серийный) номер: .....

Дата покупки: .....

Владелец: .....

Адрес: .....

Телефон: .....

Дата отправки на ремонт: .....

Отметка о ремонте: .....

Подпись должностного лица предприятия, ответственного за приёмку после ремонта: .....

Изделие проверено, претензий к комплектации, внешнему виду не имею.

Подпись покупателя: .....

Дата получения после ремонта: .....

Гарантия на отремонтированное изделие составляет 6 месяцев с момента получения изделия из ремонта. Если гарантийный срок с момента приобретения изделия составляет более 6 месяцев, то гарантия исчисляется по большему сроку. Также гарантийный срок увеличивается на время нахождения изделия в ремонте. Ремонт изделия во время гарантийного срока осуществляется бесплатно.

ООО ЦИРМИ INFO@CIRMI.RU WWW.GOSZDRAVNADZOR.RU

ООО ЦИРМИ INFO@CIRMI.RU WWW.GOSZDRAVNADZOR.RU

КРУСТ

Возвращаем возможности

Является медицинским изделием

ООО «КРУСТ»

Изготовитель: 620100, РФ, г. Екатеринбург
ул. Луначарского, д. 221, оф. 2

Офис: 143402, РФ, г. Красногорск
Бульвар Строителей, д. 4, стр. 1, БЦ «Кубик»

e-mail: info@krust.ru
тел.: 8 (800) 505-02-85 – отдел тех. поддержки
тел.: 8 (495) 109-06-03 – головной офис (Москва)
тел.: 8 (343) 302-10-22 – офис Екатеринбург

www.krust.ru
www.dostupsreda.ru

ООО ЦИРМИ INFO@CIRMI.RU WWW.GOSZDRAVNADZOR.RU

Всего прошито, пронумеровано
и скреплено печатью
24 (двадцать четыре) листа(ов)

Грибанов С.А. Ф.И.О.

личная подпись

Общество с ограниченной ответственностью «КРУСТ» Российская Федерация г.Екатеринбург ОГРН 1026601768401

ООО ЦИРМИ INFO@CIRMI.RU WWW.GOSZDRAVNADZOR.RU

КРУСТ

Возвращаем возможности

Руководство
по эксплуатации
(паспорт)

Опоры для лежания, стояния,
сидения, ползания и ходьбы
для детей-инвалидов «КРУСТ»
по ТУ 32.50.22-032-59261486-2022

Вариант исполнения:

опора для сидения **«Вомбат»**

- ТИПОРАЗМЕР 1
- ТИПОРАЗМЕР 2
- ТИПОРАЗМЕР 3
- ТИПОРАЗМЕР 4
- ТИПОРАЗМЕР 5

ООО ЦИРМИ INFO@CIRMI.RU WWW.GOSZDRAVNADZOR.RU

Содержание

1.	Общие сведения и назначение изделия	3
2.	Относительные медицинские противопоказания	5
3.	Показания к применению	5
4.	Правила безопасности при эксплуатации опоры	6
5.	Конструкция опоры	8
6.	Эксплуатация изделия	11
7.	Технические характеристики	13
8.	Обзор и технические характеристики принадлежностей	15
9.	Комплект поставки	16
10.	Транспортирование и хранение	17
11.	Техническое обслуживание и уход	18
12.	Сведения о маркировке	19
13.	Гарантийные обязательства	20
14.	Сведения об утилизации	20
15.	Свидетельство о приемке	21
16.	Гарантийный талон	22

ООО ЦИРМИ INFO@CIRMI.RU WWW.GOSZDRAVNADZOR.RU

1. Общие сведения и назначение изделия

Опора для сидения «Вомбат» – предназначена для поддержания правильного положения тела, коррекции патологических поз в условиях положения сидя с выпрямленными ногами при проведении реабилитационных мероприятий.

Тело пользователя фиксируется с помощью регулируемого по обхвату бедренного, грудного, ремней с застёжками, которые крепятся к каркасу опоры в требуемом месте.

Опора может использоваться как в медицинских учреждениях и учреждениях социальной опеки, так и в домашних условиях.

Рис. 1 – Фотографическое изображение общего вида опоры

ВНИМАНИЕ! Перед началом использования изделия внимательно изучите настоящее руководство по эксплуатации. Возможность применения изделия для пользователя требует обязательной консультации с лечащим врачом. Необходимый срок использования опоры, упражнения и их интенсивность должны подбираться лечащим врачом для каждого пользователя индивидуально.

ООО ЦИРМИ INFO@CIRMI.RU WWW.GOSZDRAVNADZOR.RU

Вид контакта с организмом человека: кратковременный контакт с неповрежденной кожей.

Информация о наличии в медицинском изделии лекарственного средства для медицинского применения, материалов животного и (или) человеческого происхождения: не относится к изделию.

Информация о стерильном состоянии медицинского изделия, методе его стерилизации и о порядке действий в случае нарушения стерильной упаковки (если медицинское изделие поставляется в стерильном виде) или, если медицинское изделие поставляется нестерильным, указание на необходимость его стерилизации перед использованием: не относится к изделию.

Информация о природе, типе, а также (при необходимости) об интенсивности и распределении излучения (электромагнитное, ионизирующее, иное) медицинского изделия и способах защиты потребителей и третьих лиц от непреднамеренного излучения в процессе эксплуатации медицинского изделия (если медицинское изделие создает опасный или потенциально опасный уровень излучения при использовании по назначению): не относится к изделию.

Информация о мерах предосторожности, предпринимаемых в случае риска электромагнитных помех, создаваемых медицинским изделием для других медицинских изделий, оборудования и средств связи при проведении и оценке результатов диагностики, лечения или при его применении по назначению (например, электромагнитное излучение медицинского изделия, оказывающее влияние на другое оборудование): не относится к изделию.

Предупреждения и (или) меры предосторожности, предпринимаемые потребителем при применении медицинского изделия, содержащего лекарственное средство для медицинского применения, материал животного и (или) человеческого происхождения, материалы, которые являются канцерогенными, мутагенными или токсичными, возможное выделение или вымывание которых приводит к сенсибилизации, аллергической реакции или отрицательно влияет на репродуктивную функцию: не относится к изделию.

ООО ЦИРМИ INFO@CIRMI.RU WWW.GOSZDRAVNADZOR.RU

2. Относительные медицинские противопоказания

Наличие у пользователя эпилептических припадков с нарушением сознания, резистентных к терапии.

3. Показания к применению

Стойкие выраженные нарушения нейромышечных, скелетных и связанных с движением (статодинамических) функций, приводящие к нарушениям позы в положении сидя, вследствие:

- Заболеваний и последствий травм центральной нервной системы.
- Заболеваний и последствий травм периферической нервной системы.
- Заболеваний, последствий травм и деформаций нижних конечностей, таза и позвоночника.

ООО ЦИРМИ INFO@CIRMI.RU WWW.GOSZDRAVNADZOR.RU

4. Правила безопасности при эксплуатации опоры

Если изделие находилось при температуре ниже +10°С, то перед эксплуатацией оно должно быть выдержано в помещении при температуре окружающего воздуха плюс (20 ± 5) °С не менее 12 часов в упаковке.
Распаковать изделие и проверить целостность покрытия. Проверить комплектацию.

Для эксплуатации изделия предъявляются следующие условия:	» температура от +10 до +35°С; » относительная влажность не более 80% при +25°С; » остальные требования - по ГОСТ 15150-69 (УХЛ 4.2).

Изделие не является стойким к возгоранию.

При эксплуатации изделия держите его на расстоянии не менее 1 м от кухонных нагревательных приборов и зажигательных приборов с открытым пламенем.

ООО ЦИРМИ INFO@CIRMI.RU WWW.GOSZDRAVNADZOR.RU

При использовании опоры требуется соблюдать меры безопасности, изложенные в настоящем руководстве.

- Опора предназначена для использования исключительно в помещении.
- Место для использования опоры необходимо выбирать таким образом, чтобы со всех сторон к ней был подход.
- Перед каждой эксплуатацией опоры проверьте все соединения на прочность, а также наличие всех креплений. При необходимости подтяните барашки.
- При обнаружении повреждений, не позволяющих выполнять функции опоры, указанные в настоящем руководстве, эксплуатация опоры запрещена.
- В случае обнаружения неисправности не пытайтесь исправить самостоятельно, обратитесь к поставщику изделия.
- Перед размещением пользователя на опоре необходимо зафиксировать колёса тормозами;
- Соблюдайте порядок эксплуатации при размещении пользователя в опоре.
- Запрещается любыми способами перемещать опору с находящимся на ней пользователем.
- Рама с колёсами опоры не предназначена для преодоления порогов, лестниц и других препятствий. Колёса опоры служат для облегчения перемещения опоры без нагрузки.
- Не оставляйте пользователя в опоре без присмотра.
- В случае негативных реакций у пользователя (потеря сознания, появление ушибов, побледнение кожи и т.д.), немедленно снимите пользователя с опоры. Решение о дальнейшем использовании опоры пользователем принимает лечащий врач.
- Опора поставляется в собранном виде, не рекомендуется самостоятельно разбирать изделие.

ООО ЦИРМИ INFO@CIRMI.RU WWW.GOSZDRAVNADZOR.RU

5. Конструкция опоры

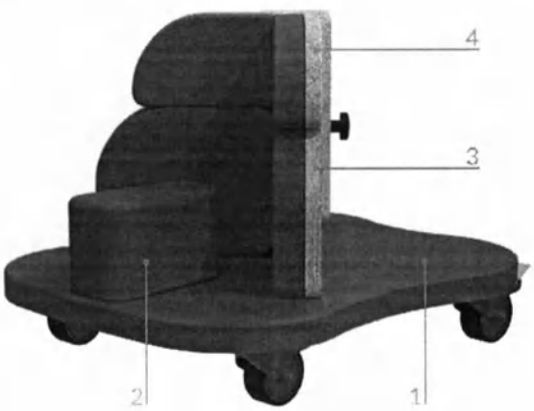

Рис. 2 – Общий вид опоры

Опора (рис. 2) состоит из основания на колёсах (1), на котором размещаются абдуктор (2) и спинка (3). На спинке (3) установлен подголовник (4). Каждое колесо снабжено тормозом для фиксации опоры на одном месте.

ООО ЦИРМИ INFO@CIRMI.RU WWW.GOSZDRAVNADZOR.RU

Подголовник (рис. 3)

Есть возможность установки подголовников двух типов: стандартный подголовник, анатомический подголовник (наличие анатомического подголовника в комплекте поставки см. в таблице на стр. 15).

Подголовник регулируется по высоте с помощью барашков (1).

Для перемещения подголовника ослабьте барашки (1) и сместите его на требуемую высоту. После этого затяните до фиксации подголовника барашки (1).

При наличии анатомического подголовника в комплектации, необходимо открутить и извлечь барашки (1), установить подголовник, а также обратно вкрутить данные барашки и зафиксировать его. Положения сочленений анатомического подголовника регулируются усилием рук и настраиваются под голову пользователя.

При необходимости изменения сопротивления можно ослабить или затянуть болты в звеньях анатомического подголовника.

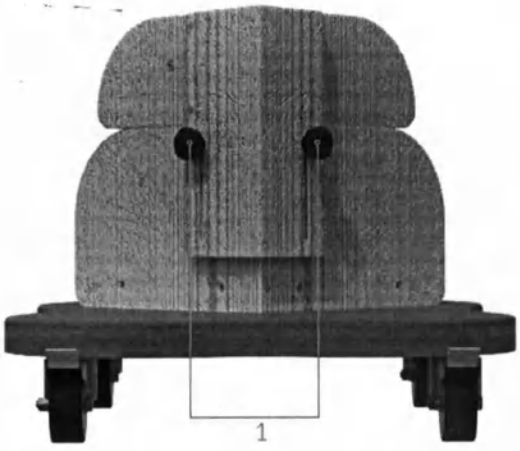

Рис. 3 – Подголовник

ООО ЦИРМИ INFO@CIRMI.RU WWW.GOSZDRAVNADZOR.RU

Абдуктор (рис. 4)

Для изменения вылета абдуктора полностью разберите два крепежа (1), состоящих из барашков и шайб, установите необходимый вылет абдуктора и снова зафиксируйте его двумя крепежами (1).

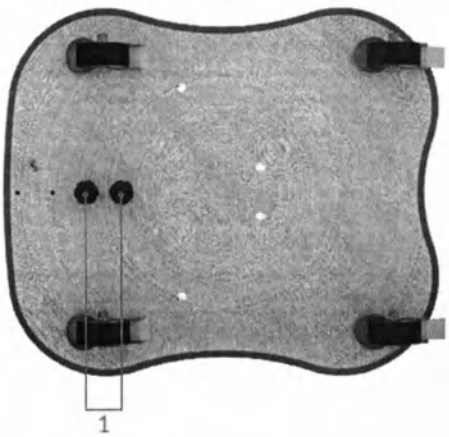

Рис. 4 – Регулировка абдуктора

ООО ЦИРМИ INFO@CIRMI.RU WWW.GOSZDRAVNADZOR.RU

6. Эксплуатация изделия

Ввод в эксплуатацию:

» Не рекомендуется размещать пользователя в опоре в состоянии беспокойства или плача.

» Перед размещением пользователя в опоре проведите предварительную подготовку в виде массажа и растяжки.

» При наличии контрактур суставы пользователя зафиксируйте ортезами.

» Рекомендуется надевать на ноги пользователя специальную ортопедическую обувь.

Порядок эксплуатации:

» Пользователь должен размещаться в опоре ровно, конечности пользователя должны располагаться симметрично относительно туловища.

» Одежда пользователя не должна образовывать складки при высаживании на опору.

» Первоначально размещайте пользователя в опоре на недолгое время, постепенно увеличивая время пребывания пользователя в опоре от сеанса к сеансу.

» Если пользователь уже может самостоятельно удерживаться в сидячем положении, то вы можете в соответствии с рекомендациями врача постепенно расслаблять грудные и бедренные ремни.

» Проконсультируйтесь с лечащим врачом для подбора необходимых для пользователя упражнений, их интенсивности, а также оптимального времени пребывания пользователя в опоре.

ООО ЦИРМИ INFO@CIRMI.RU WWW.GOSZDRAVNADZOR.RU

Для размещения пользователя в опоре руководствуйтесь следующими шагами:

1. Установите опору на ровную поверхность.
2. Зафиксируйте тормоза колёс опоры.
3. Отрегулируйте положение абдуктора.
4. Расстегните застёжки бедренных и грудных ремней.
5. Разместите пользователя в опоре и зафиксируйте его с помощью бедренных и грудных ремней.
6. Настройте положение подголовника под пользователя.

ООО ЦИРМИ INFO@CIRMI.RU WWW.GOSZDRAVNADZOR.RU

7. Технические характеристики

Типоразмеры опор

Данная опора изготавливается в пяти типоразмерах. Габаритные характеристики для опор разных типоразмеров (допуск ±5 мм).

	Размер 1	Размер 2	Размер 3	Размер 4	Размер 5
Габ. размеры*, Д x Ш x В, мм	620 x 520 x 430-530	620 x 560 x 560-730	690 x 660 x 460-630	720 x 660 x 580-750	720 x 730 x 610-780
Макс. масса пользователя, кг (допустимая нагрузка 1кг≈10Н)	35	45	50	50	50
Масса опоры, допуск ±0,5 кг	8,6	10,6	11,8	13,0	14,7

* Значения указаны без учёта метизов.

Рис. 5 – Определение габаритных размеров

ООО ЦИРМИ INFO@CIRMI.RU WWW.GOSZDRAVNADZOR.RU

Функциональные размеры опоры (допуск ±5 мм)

	Размер 1	Размер 2	Размер 3	Размер 4	Размер 5
Ширина сиденья, мм	330	400	560	560	560
Глубина сиденья, мм	350	380	290 - 440	320 - 470	425 - 470
Ширина спинки, мм	330	390	440	440	510
Высота спинки, мм	320 - 420	450 - 620	350 - 520	470 - 640	500 - 670
Регулировка абдуктора по вылету, мм	100	100	150	150	150

ООО ЦИРМИ INFO@CIRMI.RU WWW.GOSZDRAVNADZOR.RU

8. Обзор и технические характеристики принадлежностей

Настоящее руководство описывает полную комплектацию опоры со всеми принадлежностями, но в зависимости от комплектации опора может включать в себя только часть принадлежностей либо вообще не включать принадлежности: Анатомический подголовник.
На этапе комплектации в таблицу ниже заносится отметка, указывающая на конкретную принадлежность, которая будет входить в комплект поставки.

Технические характеристики принадлежностей (допуск ±5 мм)

Анатомический подголовник	**Размер 1**	**Размер 2**	**Размер 3**	**Размер 4**	**Размер 5**
Габаритные размеры, Д x Ш x В, мм		330 x 220 x 130			
Масса, допуск ±0,1, кг		1,4			

ООО ЦИРМИ INFO@CIRMI.RU WWW.GOSZDRAVNADZOR.RU

9. Комплект поставки

В состав комплекта входят следующие компоненты:

- » Опора для сидения «Вомбат» (типоразмер, см. стр. 1) – 1 шт.
- » Индивидуальная упаковка – 1 шт.
- » Руководство по эксплуатации (паспорт) – 1 шт.
- » Принадлежности (см. таблицу на стр. 15)

ООО ЦИРМИ INFO@CIRMI.RU WWW.GOSZDRAVNADZOR.RU

10. Транспортирование и хранение

Изделие должно транспортироваться в транспортной таре. Транспортную тару с изделием можно перевозить любыми крытыми транспортными средствами в соответствии с правилами перевозки грузов, действующими на каждом виде транспорта.

Размещение и крепление тары в транспортных средствах должно обеспечивать её устойчивое положение, исключая возможность смещения и ударов её о другие тары и о стенки транспортных средств. При транспортировании тару не кантовать.

Условия транспортирования изделия в части воздействия климатических факторов должны соответствовать условиям хранения 5 по ГОСТ 15150-69.

Эксплуатационное транспортирование изделия следует осуществлять в упаковке изготовителя и условиях не жестче условий эксплуатации изделий категории 2 по ГОСТ 15150-69.

Изделие должно храниться в упаковке изготовителя. На время хранения допускается упакованные изделия размещать в транспортной таре. Изделие следует хранить на стеллажах склада на расстоянии не менее 1 м от нагревательных приборов в местах, защищённых от агрессивных сред.

Условия хранения изделия в части воздействия климатических факторов должны соответствовать условиям хранения 2 по ГОСТ 15150-69.

ООО ЦИРМИ INFO@CIRMI.RU WWW.GOSZDRAVNADZOR.RU

11. Техническое обслуживание и уход

Рекомендуется проводить техническое обслуживание изделия непосредственно пред вводом в эксплуатацию, а также в период эксплуатации по необходимости для выявления неисправностей и предупреждения отказов изделия.

Пренебрежение данными рекомендациями и небрежный уход могут привести к сокращению срока службы изделия.

Порядок проведения технического обслуживания:

1. Провести внешний осмотр.
2. Проверить состояние и целостность изделия.
3. Проверить состояние соединений (при необходимости произвести их подтяжку или замену).
4. Удалить загрязнения. Периодически производить дезинфекцию наружных поверхностей по МУ-287-113 раствором 3% перекиси водорода по ГОСТ 177 с добавлением 0,5% моющего средства по ГОСТ 25644.

ВНИМАНИЕ! Запрещается погружать изделие или части изделия в воду.
Запрещается подвергать изделие нагрузкам выше описанных в технических характеристиках.

ООО ЦИРМИ INFO@CIRMI.RU WWW.GOSZDRAVNADZOR.RU

12. Сведения о маркировке

Маркировка изделия соответствует требованиям ГОСТ Р 50444 и содержит:
- наименование, адрес предприятия-изготовителя и его товарный знак;
- наименование изделия;
- обозначение ТУ;
- заводской номер;
- дата выпуска;
- срок службы изделия;
- номер и дата регистрационного удостоверения.

Маркировка наносится на накладной элемент, прикрепляемый к опоре (этикетка).

Маркировка транспортной тары изделия соответствует ГОСТ 14192-96 и содержит:
- манипуляционные знаки: «Беречь от влаги», «Хрупкое. Осторожно».

Наименования грузоотправителя и грузополучателя с их адресами наносит транспортная компания в случае необходимости.

ООО ЦИРМИ INFO@CIRMI.RU WWW.GOSZDRAVNADZOR.RU

13. Гарантийные обязательства

Изготовитель гарантирует соответствие опоры требованиям ТУ 32.50.22-032-59261486-2022 при соблюдении правил эксплуатации, хранения, транспортировки, указанных в настоящем руководстве по эксплуатации.

Условием исполнения гарантийных обязательств является наличие на изделии маркировки с его серийным номером.

Изготовитель не несёт ответственности за поломку изделия, которая явилась результатом неправильного использования или изменения конструкции изделия.

Гарантийный срок хранения – 24 месяца с даты изготовления при соблюдении требований к хранению, указанных в настоящем руководстве по эксплуатации.

Гарантийный срок эксплуатации – от 18 до 24 месяцев с даты поставки изделия, в зависимости от условий заключённого государственного контракта и при соблюдении правил эксплуатации, указанных в настоящем руководстве. При продаже в розничной сети гарантийный срок эксплуатации составляет 18 месяцев со дня получения изделия потребителем при соблюдении правил эксплуатации, указанных в настоящем руководстве.

Срок службы устройства составляет 3 года при соблюдении правил эксплуатации, указанных в настоящем руководстве.

Гарантийные обязательства не распространяются на:

- повреждения изделия в результате использования изделия не по назначению;
- повреждения изделия в результате удара или падения;
- повреждения изделия в результате ремонта или модификации изделия лицами, не уполномоченными изготовителем;
- повреждения изделия в результате нарушения правил и условий эксплуатации, технического обслуживания, транспортировки или хранения.

ООО ЦИРМИ INFO@CIRMI.RU WWW.GOSZDRAVNADZOR.RU

14. Сведения об утилизации

По истечении срока службы или порче изделия, исключающих возможность ремонта, необходимо провести дезинфекцию изделия и его утилизацию, согласно нормам СанПиН 2.1.3684-21.

15. Свидетельство о приемке

Опора для сидения «Вомбат» соответствует всем требованиям ТУ 32.50.22-032-59261486-2022 и признана годной к эксплуатации.

Дата изготовления: .....

Заводской (или серийный) номер: .....

Отметка о приёмке: .....

Подпись продавца*: .....
*ставится только при розничной продаже

С условиями гарантии ознакомлен, изделие проверено, претензий к комплектации, внешнему виду не имею.

Подпись покупателя: .....

Дата: .....

ООО ЦИРМИ INFO@CIRMI.RU WWW.GOSZDRAVNADZOR.RU

16. Гарантийный талон

Наименование изделия: Опора для сидения «Вомбат»

Дата изготовления: .....

Заводской (или серийный) номер: .....

Дата покупки: .....

Владелец: .....

Адрес: .....

Телефон: .....

Дата отправки на ремонт: .....

Отметка о ремонте: .....

Подпись должностного лица предприятия, ответственного за приёмку после ремонта: .....

Изделие проверено, претензий к комплектации, внешнему виду не имею.

Подпись покупателя: .....

Дата получения после ремонта: .....

Гарантия на отремонтированное изделие составляет 6 месяцев с момента получения изделия из ремонта. Если гарантийный срок с момента приобретения изделия составляет более 6 месяцев, то гарантия исчисляется по большему сроку. Также гарантийный срок увеличивается на время нахождения изделия в ремонте. Ремонт изделия во время гарантийного срока осуществляется бесплатно.

ООО ЦИРМИ INFO@CIRMI.RU WWW.GOSZDRAVNADZOR.RU

ООО ЦИРМИ INFO@CIRMI.RU WWW.GOSZDRAVNADZOR.RU

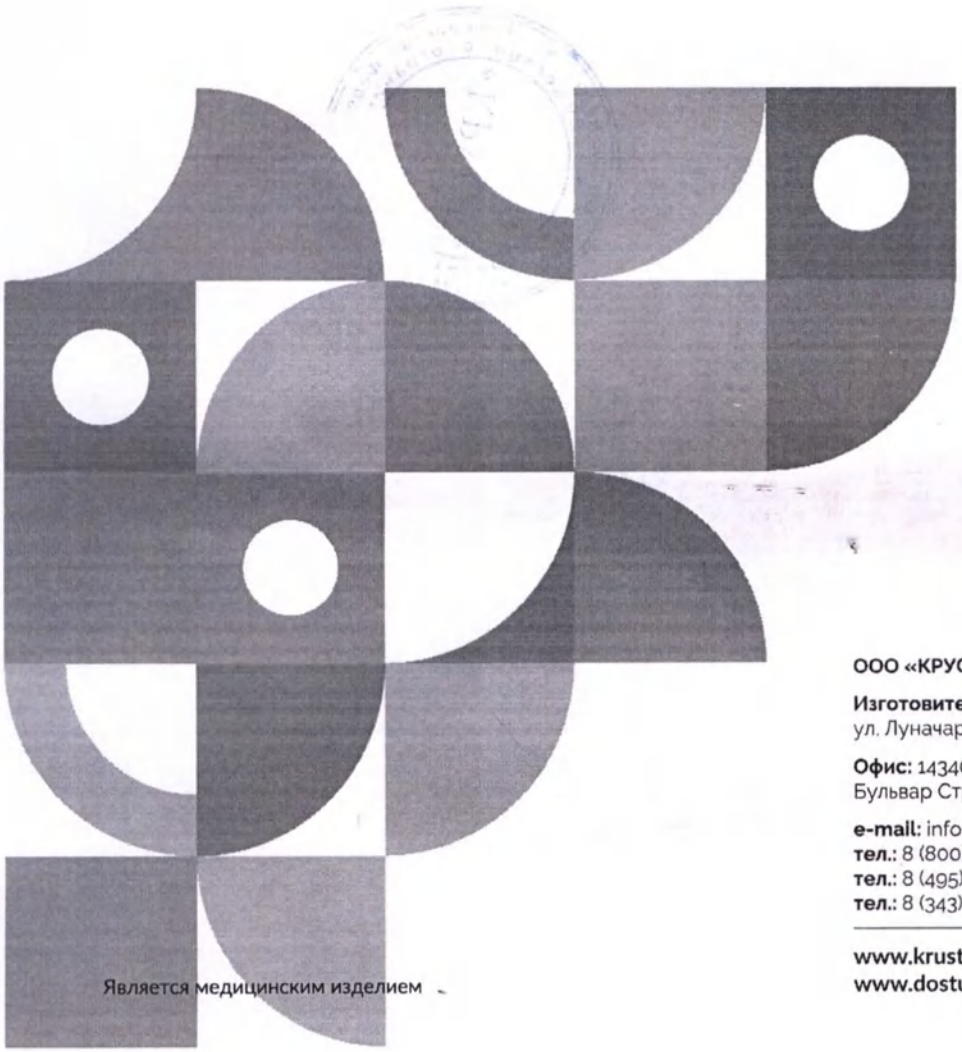

КРУСТ

Возвращаем возможности

Является медицинским изделием

ООО «КРУСТ»

Изготовитель: 620100, РФ, г. Екатеринбург
ул. Луначарского, д. 221, оф. 2

Офис: 143402, РФ, г. Красногорск
Бульвар Строителей, д. 4, стр. 1, БЦ «Кубик»

e-mail: info@krust.ru
тел.: 8 (800) 505-02-85 – отдел тех. поддержки
тел.: 8 (495) 109-06-03 – головной офис (Москва)
тел.: 8 (343) 302-10-22 – офис Екатеринбург

www.krust.ru
www.dostupsreda.ru

ООО ЦИРМИ INFO@CIRMI.RU WWW.GOSZDRAVNADZOR.RU

Всего прошито, пронумеровано
и скреплено печатью
24 (двадцать четыре) листа(ов)

Грибанов С.А. Ф.И.О.

личная подпись

Общество с ограниченной ответственностью «КРУСТ» Российская Федерация г.Екатеринбург ОГРН 1026601768401

ООО ЦИРМИ INFO@CIRMI.RU WWW.GOSZDRAVNADZOR.RU

КРУСТ

Возвращаем возможности

Руководство
по эксплуатации
(паспорт)

Опоры для лежания, стояния, сидения, ползания и ходьбы для детей-инвалидов «КРУСТ» по ТУ 32.50.22-032-59261486-2022

Вариант исполнения:

опора для ползания «Хамелеон малый»

- ТИПОРАЗМЕР 1
- ТИПОРАЗМЕР 2
- ТИПОРАЗМЕР 3

ООО ЦИРМИ INFO@CIRMI.RU WWW.GOSZDRAVNADZOR.RU

Содержание

1.	Общие сведения и назначение изделия	3
2.	Относительные медицинские противопоказания	5
3.	Показания к применению	5
4.	Правила безопасности при эксплуатации опоры	6
5.	Конструкция опоры	8
6.	Эксплуатация изделия	10
7.	Технические характеристики	11
8.	Комплект поставки	12
9.	Транспортирование и хранение	13
10.	Техническое обслуживание и уход	14
11.	Сведения о маркировке	15
12.	Гарантийные обязательства	16
13.	Сведения об утилизации	16
14.	Свидетельство о приемке	17
15.	Гарантийный талон	18

ООО ЦИРМИ INFO@CIRMI.RU WWW.GOSZDRAVNADZOR.RU

1. Общие сведения и назначение изделия

Опора для ползания «Хамелеон малый» – предназначена для поддержания правильного положения тела, коррекции патологических поз, формирования двигательных навыков и правильных паттернов в процессе обучения навыкам ползания при проведении реабилитационных мероприятий.

Тело пользователя фиксируется с помощью регулируемой по обхвату системы креплений с ремнями и застёжками, которые крепятся к каркасу опоры в требуемом месте.

Опора может использоваться как в медицинских учреждениях и учреждениях социальной опеки, так и в домашних условиях.

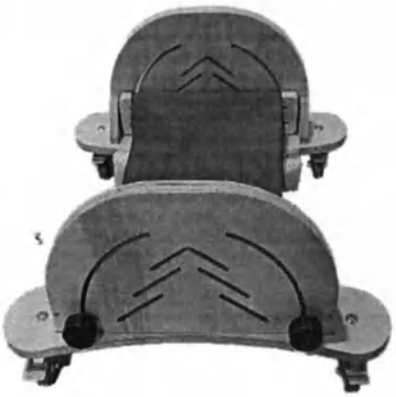

Рис. 1 – Фотографическое изображение общего вида опоры

ВНИМАНИЕ! Перед началом использования изделия внимательно изучите настоящее руководство по эксплуатации. Возможность применения изделия для пользователя требует обязательной консультации с лечащим врачом. Необходимый срок использования опоры, упражнения и их интенсивность должны подбираться лечащим врачом для каждого пользователя индивидуально.

ООО ЦИРМИ INFO@CIRMI.RU WWW.GOSZDRAVNADZOR.RU

Вид контакта с организмом человека: кратковременный контакт с неповрежденной кожей.

Информация о наличии в медицинском изделии лекарственного средства для медицинского применения, материалов животного и (или) человеческого происхождения: не относится к изделию.

Информация о стерильном состоянии медицинского изделия, методе его стерилизации и о порядке действий в случае нарушения стерильной упаковки (если медицинское изделие поставляется в стерильном виде) или, если медицинское изделие поставляется нестерильным, указание на необходимость его стерилизации перед использованием: не относится к изделию.

Информация о природе, типе, а также (при необходимости) об интенсивности и распределении излучения (электромагнитное, ионизирующее, иное) медицинского изделия и способах защиты потребителей и третьих лиц от непреднамеренного излучения в процессе эксплуатации медицинского изделия (если медицинское изделие создает опасный или потенциально опасный уровень излучения при использовании по назначению): не относится к изделию.

Информация о мерах предосторожности, предпринимаемых в случае риска электромагнитных помех, создаваемых медицинским изделием для других медицинских изделий, оборудования и средств связи при проведении и оценке результатов диагностики, лечения или при его применении по назначению (например, электромагнитное излучение медицинского изделия, оказывающее влияние на другое оборудование): не относится к изделию.

Предупреждения и (или) меры предосторожности, предпринимаемые потребителем при применении медицинского изделия, содержащего лекарственное средство для медицинского применения, материал животного и (или) человеческого происхождения, материалы, которые являются канцерогенными, мутагенными или токсичными, возможное выделение или вымывание которых приводит к сенсибилизации, аллергической реакции или отрицательно влияет на репродуктивную функцию: не относится к изделию.

ООО ЦИРМИ INFO@CIRMI.RU WWW.GOSZDRAVNADZOR.RU

2. Относительные медицинские противопоказания

Наличие у пользователя следующих нарушений:

- эпилептические припадки с нарушением сознания, резистентные к терапии;
- верхняя и нижняя параплегия.

3. Показания к применению

Формирование двигательных навыков и правильных паттернов в процессе обучения навыкам ползания при проведении реабилитационных мероприятий.

ООО ЦИРМИ INFO@CIRMI.RU WWW.GOSZDRAVNADZOR.RU

4. Правила безопасности при эксплуатации опоры

Если изделие находилось при температуре ниже +10°С, то перед эксплуатацией оно должно быть выдержано в помещении при температуре окружающего воздуха плюс (20 ± 5)°С не менее 12 часов в упаковке.
Распаковать изделие и проверить целостность покрытия. Проверить комплектацию.

Для эксплуатации изделия предъявляются следующие условия:	» температура от +10 до +35°С; » относительная влажность не более 80% при +25°С; » остальные требования – по ГОСТ 15150-69 (УХЛ 4.2).

Изделие не является стойким к возгоранию.

При эксплуатации изделия держите его на расстоянии не менее 1 м от кухонных нагревательных приборов и зажигательных приборов с открытым пламенем.

ООО ЦИРМИ INFO@CIRMI.RU WWW.GOSZDRAVNADZOR.RU

При использовании опоры требуется соблюдать меры безопасности, изложенные в настоящем руководстве.

- Опора предназначена для использования исключительно в помещении.
- Место для использования опоры необходимо выбирать таким образом, чтобы со всех сторон к ней был подход.
- Перед каждой эксплуатацией опоры проверьте все соединения на прочность, а также наличие всех креплений. При необходимости подтяните барашки.
- При обнаружении повреждений, не позволяющих выполнять функции опоры, указанные в настоящем руководстве, эксплуатация опоры запрещена.
- В случае обнаружения неисправности не пытайтесь исправить самостоятельно, обратитесь к поставщику изделия.
- Перед размещением пользователя на опоре необходимо зафиксировать колёса тормозами;
- Соблюдайте порядок эксплуатации при размещении пользователя в опоре.
- Рама с колёсами опоры не предназначена для преодоления порогов, лестниц и других препятствий.
- Не оставляйте пользователя в опоре без присмотра.
- В случае негативных реакций у пользователя (потеря сознания, появление ушибов, побледнение кожи и т.д.), немедленно снимите пользователя с опоры. Решение о дальнейшем использовании опоры пользователем принимает лечащий врач.
- Опора поставляется в собранном виде, не рекомендуется самостоятельно разбирать изделие.

ООО ЦИРМИ INFO@CIRMI.RU WWW.GOSZDRAVNADZOR.RU

5. Конструкция опоры

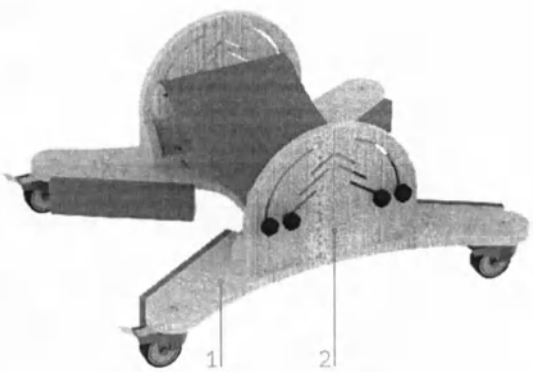

Рис. 2 – Общий вид опоры

Опора (рис. 2) состоит из основания на колёсах (1), на котором установлены боковины (2) с ложем.

Основание (рис. 2)

На основании располагаются четыре колеса, каждое из которых снабжено тормозом для фиксации опоры на одном месте.

ООО ЦИРМИ INFO@CIRMI.RU WWW.GOSZDRAVNADZOR.RU

Боковины с ложем (рис. 3)

Ложе (1) имеет регулировку высоты и угла наклона. Для этого необходимо ослабить барашки (2) на каждой из боковин (3) и переместить крепления ложа (4) в необходимое положение. Затем необходимо закрутить барашки (2) до фиксации креплений ложа (4).

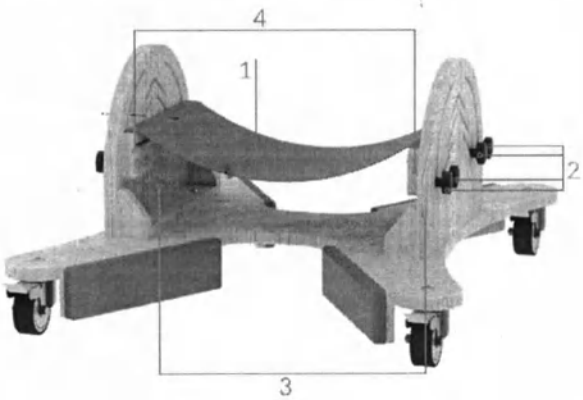

Рис. 3 – Боковины с ложем

ООО ЦИРМИ INFO@CIRMI.RU WWW.GOSZDRAVNADZOR.RU

6. Эксплуатация изделия

Ввод в эксплуатацию:

» Не рекомендуется размещать пользователя в опоре в состоянии беспокойства или плача.
» Перед размещением пользователя в опоре проведите предварительную подготовку в виде массажа и растяжки.
» При наличии контрактур суставы пользователя зафиксируйте ортезами.

Порядок эксплуатации:

» Одежда пользователя не должна образовывать складки при расположении его на опоре.
» Первоначально размещайте пользователя на опоре на недолгое время, постепенно увеличивая время пребывания пользователя в опоре от сеанса к сеансу.
» Если пользователь уже чувствует себя уверенно в опоре, то в соответствии с рекомендациями врача можно приступить к тренировке правильных паттернов ползания или обучению пользователя навыкам ползания.
» Проконсультируйтесь с лечащим врачом для подбора оптимального времени пребывания пользователя в опоре.

Для размещения пользователя в опоре руководствуйтесь следующими шагами:

1. Установите опору на ровную поверхность и зафиксируйте тормоза колёс опоры.
2. Настройте ширину, высоту и угол наклона ложа.
3. Расстегните все фиксирующие ремни на опоре.
4. Разместите пользователя в опоре и зафиксируйте его с помощью ремней.
5. Снимите колёса с тормозов.

ООО ЦИРМИ INFO@CIRMI.RU WWW.GOSZDRAVNADZOR.RU

7. Технические характеристики

Типоразмеры опор

Данная опора изготавливается в трёх типоразмерах. Габаритные характеристики для опор разных типоразмеров (допуск ±5 мм).

	Размер 1	Размер 2	Размер 3
Габаритные размеры* Д x Ш x В, мм	510 x 510 x 290	590 x 590 x 280	600 x 580 x 315
Макс. масса пользователя, кг (допустимая нагрузка 1кг≈10Н)	30	50	70
Масса опоры, допуск ±0,5 кг	8,5	8,72	9,9

* Значения указаны без учёта метизов.

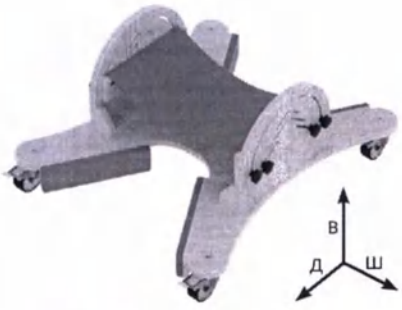

Рис. 4 – Определение габаритных размеров

Функциональные размеры опоры (допуск ±5 мм, ±2 градуса)

	Размер 1	Размер 2	Размер 3
Ширина ложа, мм	380	420	490
Угол наклона ложа, град	от -35 до +35	от -35 до +35	от -35 до +35
Высота от ложа до пола, мм	100 - 225	125 - 250	160 - 300

ООО ЦИРМИ INFO@CIRMI.RU WWW.GOSZDRAVNADZOR.RU

8. Комплект поставки

В состав комплекта входят следующие компоненты:

- Опора для ползания «Хамелеон малый» (типоразмер, см. стр. 1) – 1 шт.
- Индивидуальная упаковка – 1 шт.
- Руководство по эксплуатации (паспорт) – 1 шт.

ООО ЦИРМИ INFO@CIRMI.RU WWW.GOSZDRAVNADZOR.RU

9. Транспортирование и хранение

Изделие должно транспортироваться в транспортной таре. Транспортную тару с изделием можно перевозить любыми крытыми транспортными средствами в соответствии с правилами перевозки грузов, действующими на каждом виде транспорта.

Размещение и крепление тары в транспортных средствах должно обеспечивать её устойчивое положение, исключая возможность смещения и ударов её о другие тары и о стенки транспортных средств. При транспортировании тару не кантовать.

Условия транспортирования изделия в части воздействия климатических факторов должны соответствовать условиям хранения 5 по ГОСТ 15150-69.

Эксплуатационное транспортирование изделия следует осуществлять в упаковке изготовителя и условиях не жестче условий эксплуатации изделий категории 2 по ГОСТ 15150-69.

Изделие должно храниться в упаковке изготовителя. На время хранения допускается упакованные изделия размещать в транспортной таре. Изделие следует хранить на стеллажах склада на расстоянии не менее 1 м от нагревательных приборов в местах, защищённых от агрессивных сред.

Условия хранения изделия в части воздействия климатических факторов должны соответствовать условиям хранения 2 по ГОСТ 15150-69.

ООО ЦИРМИ INFO@CIRMI.RU WWW.GOSZDRAVNADZOR.RU

10. Техническое обслуживание и уход

Рекомендуется проводить техническое обслуживание изделия непосредственно пред вводом в эксплуатацию, а также в период эксплуатации по необходимости для выявления неисправностей и предупреждения отказов изделия.

Пренебрежение данными рекомендациями и небрежный уход могут привести к сокращению срока службы изделия.

Порядок проведения технического обслуживания:

1. Провести внешний осмотр.
2. Проверить состояние и целостность изделия.
3. Проверить состояние соединений (при необходимости произвести их подтяжку или замену).
4. Удалить загрязнения. Периодически производить дезинфекцию наружных поверхностей по МУ-287-113 раствором 3% перекиси водорода по ГОСТ 177 с добавлением 0,5% моющего средства по ГОСТ 25644.

ВНИМАНИЕ! Запрещается погружать изделие или части изделия в воду.
Запрещается подвергать изделие нагрузкам выше описанных в технических характеристиках.

ООО ЦИРМИ INFO@CIRMI.RU WWW.GOSZDRAVNADZOR.RU

11. Сведения о маркировке

Маркировка изделия соответствует требованиям ГОСТ Р 50444 и содержит:
- наименование, адрес предприятия-изготовителя и его товарный знак;
- наименование изделия;
- обозначение ТУ;
- заводской номер;
- дата выпуска;
- срок службы изделия;
- номер и дата регистрационного удостоверения.

Маркировка наносится на накладной элемент, прикрепляемый к опоре (этикетка).

Маркировка транспортной тары изделия соответствует ГОСТ 14192-96 и содержит:
- манипуляционные знаки: «Беречь от влаги», «Хрупкое. Осторожно».

Наименования грузоотправителя и грузополучателя с их адресами наносит транспортная компания в случае необходимости.

ООО ЦИРМИ INFO@CIRMI.RU WWW.GOSZDRAVNADZOR.RU

12. Гарантийные обязательства

Изготовитель гарантирует соответствие опоры требованиям ТУ 32.50.22-032-59261486-2022 при соблюдении правил эксплуатации, хранения, транспортировки, указанных в настоящем руководстве по эксплуатации.

Условием исполнения гарантийных обязательств является наличие на изделии маркировки с его серийным номером.

Изготовитель не несёт ответственности за поломку изделия, которая явилась результатом неправильного использования или изменения конструкции изделия.

Гарантийный срок хранения – 24 месяца с даты изготовления при соблюдении требований к хранению, указанных в настоящем руководстве по эксплуатации.

Гарантийный срок эксплуатации – от 18 до 24 месяцев с даты поставки изделия, в зависимости от условий заключённого государственного контракта и при соблюдении правил эксплуатации, указанных в настоящем руководстве. При продаже в розничной сети гарантийный срок эксплуатации составляет 18 месяцев со дня получения изделия потребителем при соблюдении правил эксплуатации, указанных в настоящем руководстве.

Срок службы устройства составляет 3 года при соблюдении правил эксплуатации, указанных в настоящем руководстве.

Гарантийные обязательства не распространяются на:

- повреждения изделия в результате использования изделия не по назначению;
- повреждения изделия в результате удара или падения;
- повреждения изделия в результате ремонта или модификации изделия лицами, не уполномоченными изготовителем;
- повреждения изделия в результате нарушения правил и условий эксплуатации, технического обслуживания, транспортировки или хранения.

ООО ЦИРМИ INFO@CIRMI.RU WWW.GOSZDRAVNADZOR.RU

13. Сведения об утилизации

По истечении срока службы или порче изделия, исключающих возможность ремонта, необходимо провести дезинфекцию изделия и его утилизацию, согласно нормам СанПиН 2.1.3684-21.

14. Свидетельство о приемке

Опора для ползания «Хамелеон малый» соответствует всем требованиям ТУ 32.50.22-032-59261486-2022 и признана годной к эксплуатации.

Дата изготовления: .....

Заводской (или серийный) номер: .....

Отметка о приёмке: .....

Подпись продавца*: .....

*ставится только при розничной продаже

С условиями гарантии ознакомлен, изделие проверено, претензий к комплектации, внешнему виду не имею.

Подпись покупателя: .....

Дата: .....

ООО ЦИРМИ INFO@CIRMI.RU WWW.GOSZDRAVNADZOR.RU

15. Гарантийный талон

Наименование изделия: Опора для ползания «Хамелеон малый»

Дата изготовления: .....

Заводской (или серийный) номер: .....

Дата покупки: .....

Владелец: .....

Адрес: .....

Телефон: .....

Дата отправки на ремонт: .....

Отметка о ремонте: .....

Подпись должностного лица предприятия, ответственного за приёмку после ремонта: .....

Изделие проверено, претензий к комплектации, внешнему виду не имею.

Подпись покупателя: .....

Дата получения после ремонта: .....

Гарантия на отремонтированное изделие составляет 6 месяцев с момента получения изделия из ремонта. Если гарантийный срок с момента приобретения изделия составляет более 6 месяцев, то гарантия исчисляется по большему сроку. Также гарантийный срок увеличивается на время нахождения изделия в ремонте. Ремонт изделия во время гарантийного срока осуществляется бесплатно.

ООО ЦИРМИ INFO@CIRMI.RU WWW.GOSZDRAVNADZOR.RU

ООО ЦИРМИ INFO@CIRMI.RU WWW.GOSZDRAVNADZOR.RU

КРУСТ

Возвращаем возможности

Является медицинским изделием

ООО «КРУСТ»

Изготовитель: 620100, РФ, г. Екатеринбург
ул. Луначарского, д. 221, оф. 2

Офис: 143402, РФ, г. Красногорск
Бульвар Строителей, д. 4, стр. 1, БЦ «Кубик»

e-mail: info@krust.ru
тел.: 8 (800) 505-02-85 – отдел тех. поддержки
тел.: 8 (495) 109-06-03 – головной офис (Москва)
тел.: 8 (343) 302-10-22 – офис Екатеринбург

www.krust.ru
www.dostupsreda.ru

ООО ЦИРМИ INFO@CIRMI.RU WWW.GOSZDRAVNADZOR.RU

Всего прошито, пронумеровано
и скреплено печатью
20 (двадцать) листа(ов)

Грибанов С.А. Ф.И.О.

личная подпись

Общество с ограниченной ответственностью «КРУСТ» Российская Федерация г. Екатеринбург ОГРН 1026601768401

ООО ЦИРМИ INFO@CIRMI.RU WWW.GOSZDRAVNADZOR.RU

КРУСТ

Возвращаем возможности

Руководство
по эксплуатации
(паспорт)

Опоры для лежания, стояния, сидения, ползания и ходьбы для детей-инвалидов «КРУСТ» по ТУ 32.50.22-032-59261486-2022

Вариант исполнения:

опора для ползания **«Хамелеон средний»**

- ТИПОРАЗМЕР 1
- ТИПОРАЗМЕР 2
- ТИПОРАЗМЕР 3

ООО ЦИРМИ INFO@CIRMI.RU WWW.GOSZDRAVNADZOR.RU

Содержание

1.	Общие сведения и назначение изделия	3
2.	Относительные медицинские противопоказания	5
3.	Показания к применению	5
4.	Правила безопасности при эксплуатации опоры	6
5.	Конструкция опоры	8
6.	Эксплуатация изделия	10
7.	Технические характеристики	11
8.	Комплект поставки	12
9.	Транспортирование и хранение	13
10.	Техническое обслуживание и уход	14
11.	Сведения о маркировке	15
12.	Гарантийные обязательства	16
13.	Сведения об утилизации	16
14.	Свидетельство о приемке	17
15.	Гарантийный талон	18

ООО ЦИРМИ INFO@CIRMI.RU WWW.GOSZDRAVNADZOR.RU

1. Общие сведения и назначение изделия

Опора для ползания «Хамелеон средний» – предназначена для поддержания правильного положения тела, коррекции патологических поз, формирования двигательных навыков и правильных паттернов в процессе обучения навыкам ползания при проведении реабилитационных мероприятий.

Тело пользователя фиксируется с помощью регулируемой по обхвату системы креплений с ремнями и застёжками, которые крепятся к каркасу опоры в требуемом месте.

Опора может использоваться как в медицинских учреждениях и учреждениях социальной опеки, так и в домашних условиях.

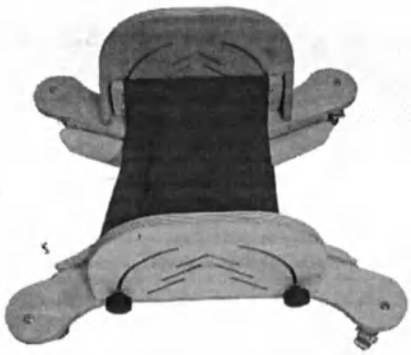

Рис. 1 – Фотографическое изображение общего вида опоры

ВНИМАНИЕ! Перед началом использования изделия внимательно изучите настоящее руководство по эксплуатации. Возможность применения изделия для пользователя требует обязательной консультации с лечащим врачом. Необходимый срок использования опоры, упражнения и их интенсивность должны подбираться лечащим врачом для каждого пользователя индивидуально.

ООО ЦИРМИ INFO@CIRMI.RU WWW.GOSZDRAVNADZOR.RU

Вид контакта с организмом человека: кратковременный контакт с неповрежденной кожей.

Информация о наличии в медицинском изделии лекарственного средства для медицинского применения, материалов животного и (или) человеческого происхождения: не относится к изделию.

Информация о стерильном состоянии медицинского изделия, методе его стерилизации и о порядке действий в случае нарушения стерильной упаковки (если медицинское изделие поставляется в стерильном виде) или, если медицинское изделие поставляется нестерильным, указание на необходимость его стерилизации перед использованием: не относится к изделию.

Информация о природе, типе, а также (при необходимости) об интенсивности и распределении излучения (электромагнитное, ионизирующее, иное) медицинского изделия и способах защиты потребителей и третьих лиц от непреднамеренного излучения в процессе эксплуатации медицинского изделия (если медицинское изделие создает опасный или потенциально опасный уровень излучения при использовании по назначению): не относится к изделию.

Информация о мерах предосторожности, предпринимаемых в случае риска электромагнитных помех, создаваемых медицинским изделием для других медицинских изделий, оборудования и средств связи при проведении и оценке результатов диагностики, лечения или при его применении по назначению (например, электромагнитное излучение медицинского изделия, оказывающее влияние на другое оборудование): не относится к изделию.

Предупреждения и (или) меры предосторожности, предпринимаемые потребителем при применении медицинского изделия, содержащего лекарственное средство для медицинского применения, материал животного и (или) человеческого происхождения, материалы, которые являются канцерогенными, мутагенными или токсичными, возможное выделение или вымывание которых приводит к сенсибилизации, аллергической реакции или отрицательно влияет на репродуктивную функцию: не относится к изделию.

ООО ЦИРМИ INFO@CIRMI.RU WWW.GOSZDRAVNADZOR.RU

2. Относительные медицинские противопоказания

Наличие у пользователя следующих нарушений:

» эпилептические припадки с нарушением сознания, резистентные к терапии;
» верхняя и нижняя параплегия.

3. Показания к применению

Формирование двигательных навыков и правильных паттернов в процессе обучения навыкам ползания при проведении реабилитационных мероприятий.

ООО ЦИРМИ INFO@CIRMI.RU WWW.GOSZDRAVNADZOR.RU

4. Правила безопасности при эксплуатации опоры

Если изделие находилось при температуре ниже +10°С, то перед эксплуатацией оно должно быть выдержано в помещении при температуре окружающего воздуха плюс (20 ± 5)°С не менее 12 часов в упаковке.
Распаковать изделие и проверить целостность покрытия. Проверить комплектацию.

Для эксплуатации изделия предъявляются следующие условия:

- температура от +10 до +35°С;
- относительная влажность не более 80% при +25°С;
- остальные требования – по ГОСТ 15150-69 (УХЛ 4.2).

Изделие не является стойким к возгоранию.

При эксплуатации изделия держите его на расстоянии не менее 1 м от кухонных нагревательных приборов и зажигательных приборов с открытым пламенем.

ООО ЦИРМИ INFO@CIRMI.RU WWW.GOSZDRAVNADZOR.RU

При использовании опоры требуется соблюдать меры безопасности, изложенные в настоящем руководстве.

» Опора предназначена для использования исключительно в помещении.

» Место для использования опоры необходимо выбирать таким образом, чтобы со всех сторон к ней был подход.

» Перед каждой эксплуатацией опоры проверьте все соединения на прочность, а также наличие всех креплений. При необходимости подтяните барашки.

» При обнаружении повреждений, не позволяющих выполнять функции опоры, указанные в настоящем руководстве, эксплуатация опоры запрещена.

» В случае обнаружения неисправности не пытайтесь исправить самостоятельно, обратитесь к поставщику изделия.

» Перед размещением пользователя на опоре необходимо зафиксировать колёса тормозами;

» Соблюдайте порядок эксплуатации при размещении пользователя в опоре.

» Рама с колёсами опоры не предназначена для преодоления порогов, лестниц и других препятствий.

» Не оставляйте пользователя в опоре без присмотра.

» В случае негативных реакций у пользователя (потеря сознания, появление ушибов, побледнение кожи и т.д.), немедленно снимите пользователя с опоры. Решение о дальнейшем использовании опоры пользователем принимает лечащий врач.

» Опора поставляется в собранном виде, не рекомендуется самостоятельно разбирать изделие.

ООО ЦИРМИ INFO@CIRMI.RU WWW.GOSZDRAVNADZOR.RU

5. Конструкция опоры

Опора (рис. 2) состоит из основания на колёсах (1), на котором установлены боковины (2) с ложем.

Основание (рис. 2)

На основании располагаются четыре колеса, каждое из которых снабжено тормозом для фиксации опоры на одном месте.

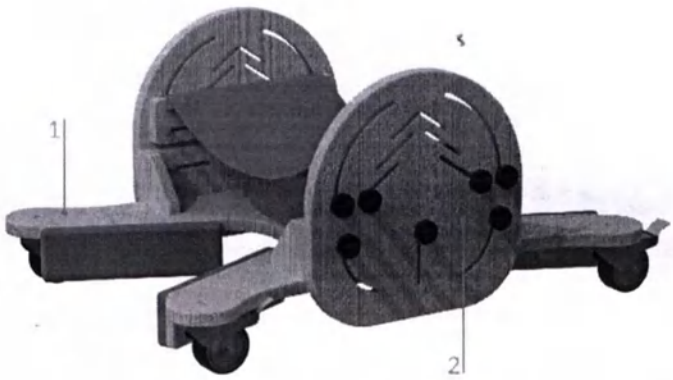

Рис. 2 – Общий вид опоры

ООО ЦИРМИ INFO@CIRMI.RU WWW.GOSZDRAVNADZOR.RU

Боковины с ложем (рис. 3)

Ложе (3) имеет регулировку высоты и угла наклона. Для этого необходимо ослабить барашки (4) на каждой из боковин (1) и переместить крепления ложа (5) в необходимое положение. Затем необходимо закрутить барашки (4) до фиксации креплений ложа (5).

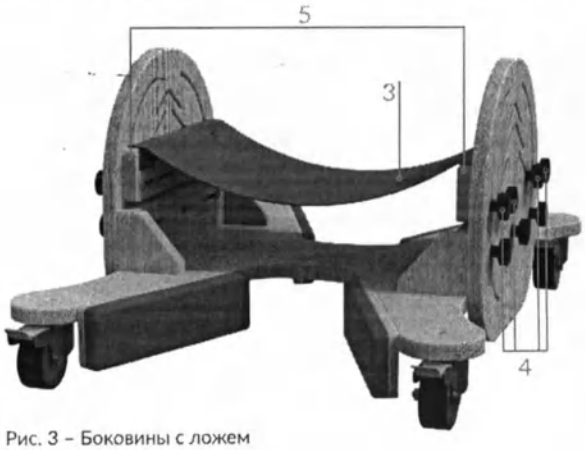

Рис. 3 – Боковины с ложем

ООО ЦИРМИ INFO@CIRMI.RU WWW.GOSZDRAVNADZOR.RU

6. Эксплуатация изделия

Ввод в эксплуатацию:

» Не рекомендуется размещать пользователя в опоре в состоянии беспокойства или плача.
» Перед размещением пользователя в опоре проведите предварительную подготовку в виде массажа и растяжки.
» При наличии контрактур суставы пользователя зафиксируйте ортезами.

Порядок эксплуатации:

» Одежда пользователя не должна образовывать складки при расположении его на опоре.
» Первоначально размещайте пользователя на опоре на недолгое время, постепенно увеличивая время пребывания пользователя в опоре от сеанса к сеансу.
» Если пользователь уже чувствует себя уверенно в опоре, то в соответствии с рекомендациями врача можно приступить к тренировке правильных паттернов ползания или обучению пользователя навыкам ползания.
» Проконсультируйтесь с лечащим врачом для подбора оптимального времени пребывания пользователя в опоре.

Для размещения пользователя в опоре руководствуйтесь следующими шагами:

1. Установите опору на ровную поверхность и зафиксируйте тормоза колёс опоры.
2. Отрегулируйте боковины по высоте.
3. Настройте высоту и угол наклона ложа.
4. Расстегните все фиксирующие ремни на опоре.
5. Разместите пользователя в опоре и зафиксируйте его с помощью ремней.
6. Снимите колёса с тормозов.

ООО ЦИРМИ INFO@CIRMI.RU WWW.GOSZDRAVNADZOR.RU

7. Технические характеристики

Типоразмеры опор

Данная опора изготавливается в трёх типоразмерах.
Габаритные характеристики для опор разных типоразмеров (допуск ±5 мм).

	Размер 1	Размер 2	Размер 3
Габаритные размеры* Д x Ш x В, мм	640 x 570 x 300	640 x 570 x 300	690 x 630 x 370
Макс. масса пользователя, кг (допустимая нагрузка 1кг≈10Н)	30	45	70
Масса опоры, допуск ±1,0 кг	10,1	10,4	11,8

* Значения указаны без учёта метизов.

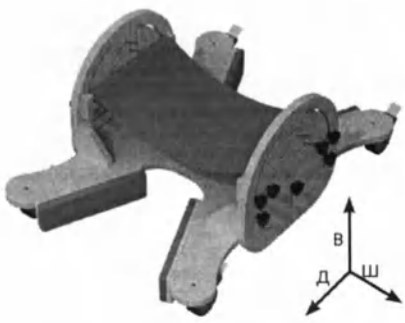

Рис. 4 – Определение габаритных размеров

Функциональные размеры опоры (допуск ±5 мм, ±2 градуса)

	Размер 1	Размер 2	Размер 3
Ширина ложа, мм	340	340	400
Длина ложа, мм	280	280	320
Угол наклона направления, град	от -35 до +35	от -35 до +35	от -35 до +35
Расстояние от ложа до пола, мм	160 - 280	190 - 320	210 - 380

ООО ЦИРМИ INFO@CIRMI.RU WWW.GOSZDRAVNADZOR.RU

8. Комплект поставки

В состав комплекта входят следующие компоненты:

- Опора для ползания «Хамелеон средний» (типоразмер, см. стр. 1) – 1 шт.
- Индивидуальная упаковка – 1 шт.
- Руководство по эксплуатации (паспорт) – 1 шт.

ООО ЦИРМИ INFO@CIRMI.RU WWW.GOSZDRAVNADZOR.RU

9. Транспортирование и хранение

Изделие должно транспортироваться в транспортной таре. Транспортную тару с изделием можно перевозить любыми крытыми транспортными средствами в соответствии с правилами перевозки грузов, действующими на каждом виде транспорта.

Размещение и крепление тары в транспортных средствах должно обеспечивать её устойчивое положение, исключая возможность смещения и ударов её о другие тары и о стенки транспортных средств. При транспортировании тару не кантовать.

Условия транспортирования изделия в части воздействия климатических факторов должны соответствовать условиям хранения 5 по ГОСТ 15150-69.

Эксплуатационное транспортирование изделия следует осуществлять в упаковке изготовителя и условиях не жестче условий эксплуатации изделий категории 2 по ГОСТ 15150-69.

Изделие должно храниться в упаковке изготовителя. На время хранения допускается упакованные изделия размещать в транспортной таре. Изделие следует хранить на стеллажах склада на расстоянии не менее 1 м от нагревательных приборов в местах, защищённых от агрессивных сред.

Условия хранения изделия в части воздействия климатических факторов должны соответствовать условиям хранения 2 по ГОСТ 15150-69.

ООО ЦИРМИ INFO@CIRMI.RU WWW.GOSZDRAVNADZOR.RU

10. Техническое обслуживание и уход

Рекомендуется проводить техническое обслуживание изделия непосредственно пред вводом в эксплуатацию, а также в период эксплуатации по необходимости для выявления неисправностей и предупреждения отказов изделия.

Пренебрежение данными рекомендациями и небрежный уход могут привести к сокращению срока службы изделия.

Порядок проведения технического обслуживания:

1. Провести внешний осмотр.
2. Проверить состояние и целостность изделия.
3. Проверить состояние соединений (при необходимости произвести их подтяжку или замену).
4. Удалить загрязнения. Периодически производить дезинфекцию наружных поверхностей по МУ-287-113 раствором 3% перекиси водорода по ГОСТ 177 с добавлением 0,5% моющего средства по ГОСТ 25644.

ВНИМАНИЕ! Запрещается погружать изделие или части изделия в воду.
Запрещается подвергать изделие нагрузкам выше описанных в технических характеристиках.

ООО ЦИРМИ INFO@CIRMI.RU WWW.GOSZDRAVNADZOR.RU

11. Сведения о маркировке

Маркировка изделия соответствует требованиям ГОСТ Р 50444 и содержит:
- наименование, адрес предприятия-изготовителя и его товарный знак;
- наименование изделия;
- обозначение ТУ;
- заводской номер;
- дата выпуска;
- срок службы изделия;
- номер и дата регистрационного удостоверения.

Маркировка наносится на накладной элемент, прикрепляемый к опоре (этикетка).

Маркировка транспортной тары изделия соответствует ГОСТ 14192-96 и содержит:
- манипуляционные знаки: «Беречь от влаги», «Хрупкое. Осторожно».

Наименования грузоотправителя и грузополучателя с их адресами наносит транспортная компания в случае необходимости.

ООО ЦИРМИ INFO@CIRMI.RU WWW.GOSZDRAVNADZOR.RU

12. Гарантийные обязательства

Изготовитель гарантирует соответствие опоры требованиям ТУ 32.50.22-032-59261486-2022 при соблюдении правил эксплуатации, хранения, транспортировки, указанных в настоящем руководстве по эксплуатации.

Условием исполнения гарантийных обязательств является наличие на изделии маркировки с его серийным номером.

Изготовитель не несёт ответственности за поломку изделия, которая явилась результатом неправильного использования или изменения конструкции изделия.

Гарантийный срок хранения – 24 месяца с даты изготовления при соблюдении требований к хранению, указанных в настоящем руководстве по эксплуатации.

Гарантийный срок эксплуатации – от 18 до 24 месяцев с даты поставки изделия, в зависимости от условий заключённого государственного контракта и при соблюдении правил эксплуатации, указанных в настоящем руководстве. При продаже в розничной сети гарантийный срок эксплуатации составляет 18 месяцев со дня получения изделия потребителем при соблюдении правил эксплуатации, указанных в настоящем руководстве.

Срок службы устройства составляет 3 года при соблюдении правил эксплуатации, указанных в настоящем руководстве.

Гарантийные обязательства не распространяются на:

- повреждения изделия в результате использования изделия не по назначению;
- повреждения изделия в результате удара или падения;
- повреждения изделия в результате ремонта или модификации изделия лицами, не уполномоченными изготовителем;
- повреждения изделия в результате нарушения правил и условий эксплуатации, технического обслуживания, транспортировки или хранения.

ООО ЦИРМИ INFO@CIRMI.RU WWW.GOSZDRAVNADZOR.RU

13. Сведения об утилизации

По истечении срока службы или порче изделия, исключающих возможность ремонта, необходимо провести дезинфекцию изделия и его утилизацию, согласно нормам СанПиН 2.1.3684-21.

14. Свидетельство о приемке

Опора для ползания «Хамелеон средний» соответствует всем требованиям ТУ 32.50.22-032-59261486-2022 и признана годной к эксплуатации.

Дата изготовления: .....

Заводской (или серийный) номер: .....

Отметка о приёмке: .....

Подпись продавца*: .....
*ставится только при розничной продаже

С условиями гарантии ознакомлен, изделие проверено, претензий к комплектации, внешнему виду не имею.

Подпись покупателя: .....

Дата: .....

ООО ЦИРМИ INFO@CIRMI.RU WWW.GOSZDRAVNADZOR.RU

15. Гарантийный талон

Наименование изделия: Опора для ползания «Хамелеон средний»

Дата изготовления: .....

Заводской (или серийный) номер: .....

Дата покупки: .....

Владелец: .....

Адрес: .....

Телефон: .....

Дата отправки на ремонт: .....

Отметка о ремонте: .....

Подпись должностного лица предприятия, ответственного за приёмку после ремонта: .....

Изделие проверено, претензий к комплектации, внешнему виду не имею.

Подпись покупателя: .....

Дата получения после ремонта: .....

Гарантия на отремонтированное изделие составляет 6 месяцев с момента получения изделия из ремонта. Если гарантийный срок с момента приобретения изделия составляет более 6 месяцев, то гарантия исчисляется по большему сроку. Также гарантийный срок увеличивается на время нахождения изделия в ремонте. Ремонт изделия во время гарантийного срока осуществляется бесплатно.

ООО ЦИРМИ INFO@CIRMI.RU WWW.GOSZDRAVNADZOR.RU

ООО ЦИРМИ INFO@CIRMI.RU WWW.GOSZDRAVNADZOR.RU

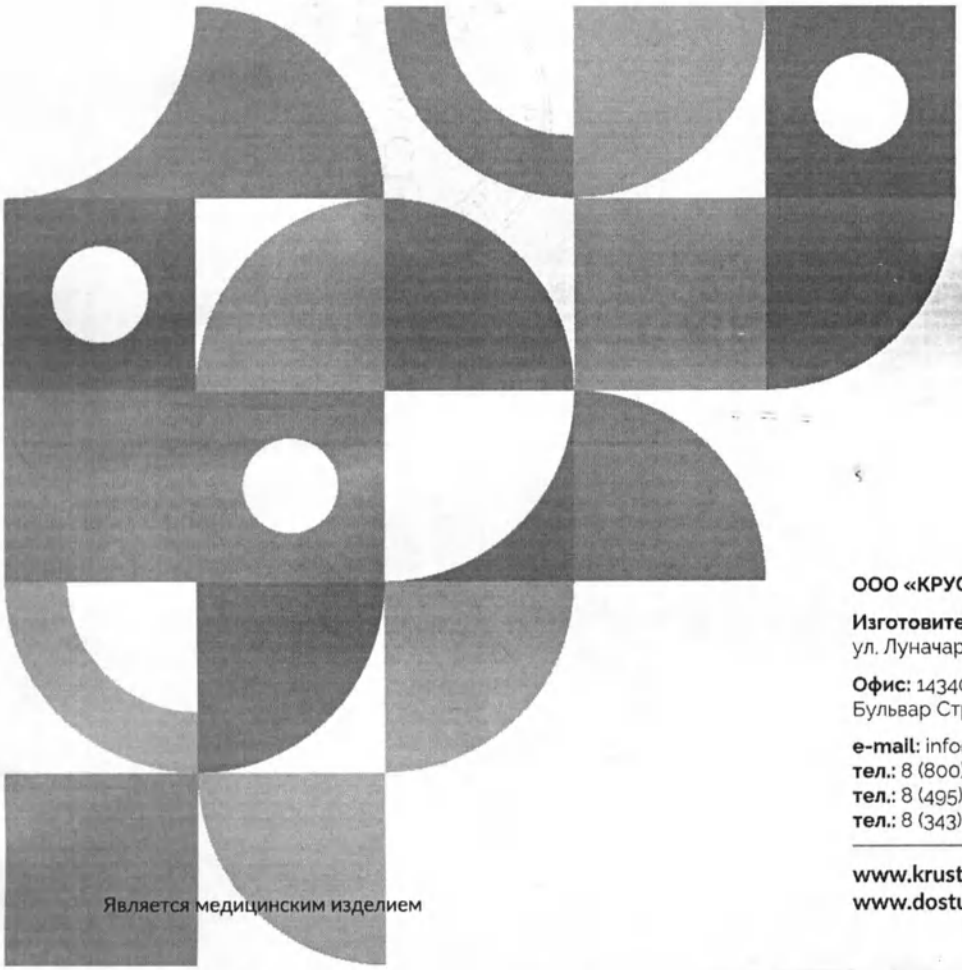

КРУСТ

Возвращаем возможности

Является медицинским изделием

ООО «КРУСТ»

Изготовитель: 620100, РФ, г. Екатеринбург
ул. Луначарского, д. 221, оф. 2

Офис: 143402, РФ, г. Красногорск
Бульвар Строителей, д. 4, стр. 1, БЦ «Кубик»

e-mail: info@krust.ru
тел.: 8 (800) 505-02-85 – отдел тех. поддержки
тел.: 8 (495) 109-06-03 – головной офис (Москва)
тел.: 8 (343) 302-10-22 – офис Екатеринбург

www.krust.ru
www.dostupsreda.ru

ООО ЦИРМИ INFO@CIRMI.RU WWW.GOSZDRAVNADZOR.RU

Всего прошито, пронумеровано
и скреплено печатью
20 (двадцать) листа(ов)
Грибанов С.А. Ф.И.О.
_____ личная подпись

Общество с ограниченной ответственностью «КРУСТ»
Российская Федерация г. Екатеринбург
ОГРН 1026601768401

ООО ЦИРМИ INFO@CIRMI.RU WWW.GOSZDRAVNADZOR.RU

КРУСТ

Возвращаем возможности

Руководство
по эксплуатации
(паспорт)

Опоры для лежания, стояния, сидения, ползания и ходьбы для детей-инвалидов «КРУСТ» по ТУ 32.50.22-032-59261486-2022

Вариант исполнения:

опора для ползания **«Хамелеон большой»**

- ТИПОРАЗМЕР 1
- ТИПОРАЗМЕР 2
- ТИПОРАЗМЕР 3

ООО ЦИРМИ INFO@CIRMI.RU WWW.GOSZDRAVNADZOR.RU

Содержание

1.	Общие сведения и назначение изделия	3
2.	Относительные медицинские противопоказания	5
3.	Показания к применению	5
4.	Правила безопасности при эксплуатации опоры	6
5.	Конструкция опоры	8
6.	Эксплуатация изделия	10
7.	Технические характеристики	11
8.	Комплект поставки	12
9.	Транспортирование и хранение	13
10.	Техническое обслуживание и уход	14
11.	Сведения о маркировке	15
12.	Гарантийные обязательства	16
13.	Сведения об утилизации	16
14.	Свидетельство о приемке	17
15.	Гарантийный талон	18

ООО ЦИРМИ INFO@CIRMI.RU WWW.GOSZDRAVNADZOR.RU

1. Общие сведения и назначение изделия

Опора для ползания «Хамелеон большой» – предназначена для поддержания правильного положения тела, коррекции патологических поз, формирования двигательных навыков и правильных паттернов в процессе обучения навыкам ползания при проведении реабилитационных мероприятий.

Тело пользователя фиксируется с помощью регулируемой по обхвату системы креплений с ремнями и застёжками, которые крепятся к каркасу опоры в требуемом месте.

Опора может использоваться как в медицинских учреждениях и учреждениях социальной опеки, так и в домашних условиях.

Рис. 1 – Фотографическое изображение общего вида опоры

ВНИМАНИЕ! Перед началом использования изделия внимательно изучите настоящее руководство по эксплуатации. Возможность применения изделия для пользователя требует обязательной консультации с лечащим врачом. Необходимый срок использования опоры, упражнения и их интенсивность должны подбираться лечащим врачом для каждого пользователя индивидуально.

ООО ЦИРМИ INFO@CIRMI.RU WWW.GOSZDRAVNADZOR.RU

Вид контакта с организмом человека: кратковременный контакт с неповрежденной кожей.

Информация о наличии в медицинском изделии лекарственного средства для медицинского применения, материалов животного и (или) человеческого происхождения: не относится к изделию.

Информация о стерильном состоянии медицинского изделия, методе его стерилизации и о порядке действий в случае нарушения стерильной упаковки (если медицинское изделие поставляется в стерильном виде) или, если медицинское изделие поставляется нестерильным, указание на необходимость его стерилизации перед использованием: не относится к изделию.

Информация о природе, типе, а также (при необходимости) об интенсивности и распределении излучения (электромагнитное, ионизирующее, иное) медицинского изделия и способах защиты потребителей и третьих лиц от непреднамеренного излучения в процессе эксплуатации медицинского изделия (если медицинское изделие создает опасный или потенциально опасный уровень излучения при использовании по назначению): не относится к изделию.

Информация о мерах предосторожности, предпринимаемых в случае риска электромагнитных помех, создаваемых медицинским изделием для других медицинских изделий, оборудования и средств связи при проведении и оценке результатов диагностики, лечения или при его применении по назначению (например, электромагнитное излучение медицинского изделия, оказывающее влияние на другое оборудование): не относится к изделию.

Предупреждения и (или) меры предосторожности, предпринимаемые потребителем при применении медицинского изделия, содержащего лекарственное средство для медицинского применения, материал животного и (или) человеческого происхождения, материалы, которые являются канцерогенными, мутагенными или токсичными, возможное выделение или вымывание которых приводит к сенсибилизации, аллергической реакции или отрицательно влияет на репродуктивную функцию: не относится к изделию.

ООО ЦИРМИ INFO@CIRMI.RU WWW.GOSZDRAVNADZOR.RU

2. Относительные медицинские противопоказания

Наличие у пользователя следующих нарушений:

» эпилептические припадки с нарушением сознания, резистентные к терапии
» верхняя и нижняя параплегия

3. Показания к применению

Формирование двигательных навыков и правильных паттернов в процессе обучения навыкам ползания при проведении реабилитационных мероприятий.

ООО ЦИРМИ INFO@CIRMI.RU WWW.GOSZDRAVNADZOR.RU

4. Правила безопасности при эксплуатации опоры

Если изделие находилось при температуре ниже +10°С, то перед эксплуатацией оно должно быть выдержано в помещении при температуре окружающего воздуха плюс (20 ± 5)°С не менее 12 часов в упаковке.
Распаковать изделие и проверить целостность покрытия. Проверить комплектацию.

Для эксплуатации изделия предъявляются следующие условия:	» температура от +10 до +35°С; » относительная влажность не более 80% при +25°С; » остальные требования – по ГОСТ 15150-69 (УХЛ 4.2).

Изделие не является стойким к возгоранию.

При эксплуатации изделия держите его на расстоянии не менее 1 м от кухонных нагревательных приборов и зажигательных приборов с открытым пламенем.

ООО ЦИРМИ INFO@CIRMI.RU WWW.GOSZDRAVNADZOR.RU

При использовании опоры требуется соблюдать меры безопасности, изложенные в настоящем руководстве.

» Опора предназначена для использования исключительно в помещении.

» Место для использования опоры необходимо выбирать таким образом, чтобы со всех сторон к ней был подход.

» Перед каждой эксплуатацией опоры проверьте все соединения на прочность, а также наличие всех креплений. При необходимости подтяните барашки.

» При обнаружении повреждений, не позволяющих выполнять функции опоры, указанные в настоящем руководстве, эксплуатация опоры запрещена.

» В случае обнаружения неисправности не пытайтесь исправить самостоятельно, обратитесь к поставщику изделия.

» Перед размещением пользователя на опоре необходимо зафиксировать колёса тормозами;

» Соблюдайте порядок эксплуатации при размещении пользователя в опоре.

» Рама с колёсами опоры не предназначена для преодоления порогов, лестниц и других препятствий.

» Не оставляйте пользователя в опоре без присмотра.

» В случае негативных реакций у пользователя (потеря сознания, появление ушибов, побледнение кожи и т.д.), немедленно снимите пользователя с опоры. Решение о дальнейшем использовании опоры пользователем принимает лечащий врач.

» Опора поставляется в собранном виде, не рекомендуется самостоятельно разбирать изделие.

ООО ЦИРМИ INFO@CIRMI.RU WWW.GOSZDRAVNADZOR.RU

5. Конструкция опоры

Опора (рис. 2) состоит из основания на колёсах (1), на котором установлены боковины (2) с ложем.

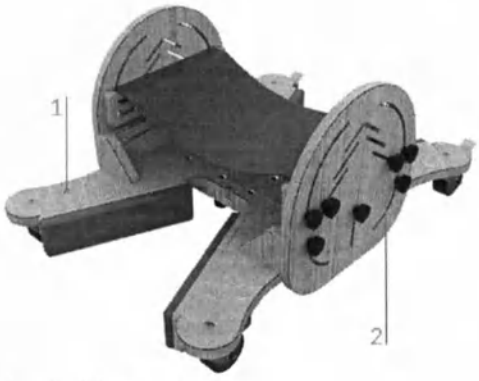

Рис. 2 – Общий вид опоры

Основание (рис. 3)

На основании располагаются четыре колеса, каждое из которых снабжено тормозом для фиксации опоры на одном месте.
Опора вместе с ложем имеет регулировку по ширине.
Для этого необходимо ослабить барашки (1) и переместить ножки основания (2) на необходимую величину. Затем необходимо закрутить барашки (1) до фиксации ножек (2).

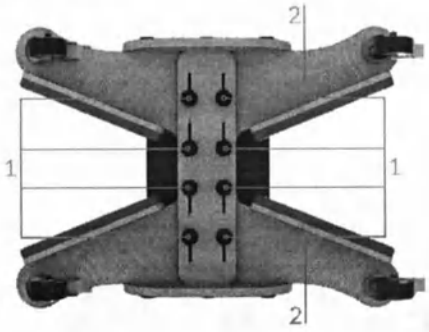

Рис. 3 – Основание

ООО ЦИРМИ INFO@CIRMI.RU WWW.GOSZDRAVNADZOR.RU

Боковины с ложем (рис. 4)

Боковины (1) имеют регулировку по высоте. Для этого необходимо ослабить барашки (2) и переместить боковину (1) на необходимую величину. Затем необходимо закрутить барашки (2) до фиксации боковины (1).
Противоположная боковина регулируется аналогично.

Ложе (3) имеет регулировку высоты и угла наклона. Для этого необходимо ослабить барашки (4) на каждой из боковин (1) и переместить крепления ложа (5) в необходимое положение. Затем необходимо закрутить барашки (4) до фиксации креплений ложа (5).

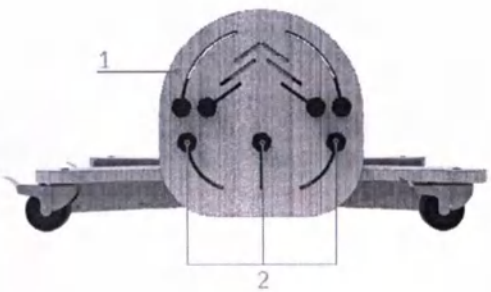

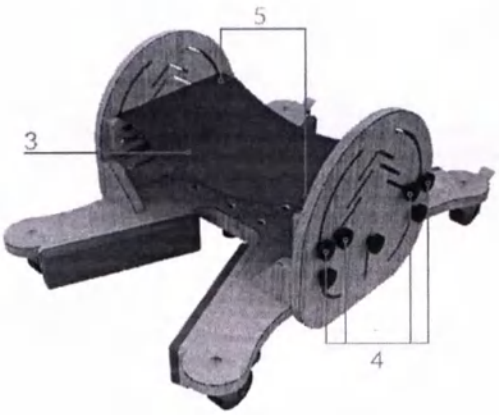

Рис. 4 – Боковины с ложем

ООО ЦИРМИ INFO@CIRMI.RU WWW.GOSZDRAVNADZOR.RU

6. Эксплуатация изделия

Ввод в эксплуатацию:

» Не рекомендуется размещать пользователя в опоре в состоянии беспокойства или плача.
» Перед размещением пользователя в опоре проведите предварительную подготовку в виде массажа и растяжки.
» При наличии контрактур суставы пользователя зафиксируйте ортезами.

Порядок эксплуатации:

» Одежда пользователя не должна образовывать складки при расположении его на опоре.
» Первоначально размещайте пользователя на опоре на недолгое время, постепенно увеличивая время пребывания пользователя в опоре от сеанса к сеансу.
» Если пользователь уже чувствует себя уверенно в опоре, то в соответствии с рекомендациями врача можно приступить к тренировке правильных паттернов ползания или обучению пользователя навыкам ползания.
» Проконсультируйтесь с лечащим врачом для подбора оптимального времени пребывания пользователя в опоре.

Для размещения пользователя в опоре руководствуйтесь следующими шагами:

1. Установите опору на ровную поверхность.
2. Настройте необходимую ширину опоры.
3. Зафиксируйте тормоза колёс опоры.
4. Отрегулируйте боковины по высоте.
5. Настройте высоту и угол наклона ложа.
6. Расстегните все фиксирующие ремни на опоре.
7. Разместите пользователя в опоре и зафиксируйте его с помощью ремней.
8. Снимите колёса с тормозов.

ООО ЦИРМИ INFO@CIRMI.RU WWW.GOSZDRAVNADZOR.RU

7. Технические характеристики

Типоразмеры опор

Данная опора изготавливается в трёх типоразмерах. Габаритные характеристики для опор разных типоразмеров (допуск ±5 мм).

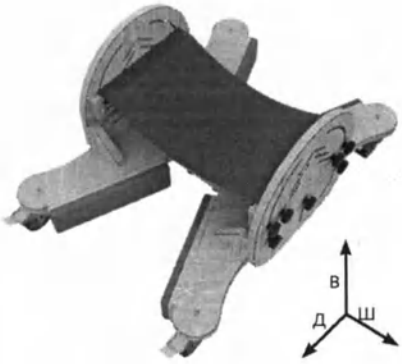

Рис. 5 – Определение габаритных размеров

	Размер 1	Размер 2	Размер 3
Габаритные размеры* Д x Ш x В, мм	895 x 580 x 395	895 x 640 x 415	895 x 680 x 455
Макс. масса пользователя, кг (допустимая нагрузка 1кг≈10Н)	30	45	70
Масса опоры, допуск ±1,0 кг	10,5	10,75	12,6

* Значения указаны без учёта метизов.

Функциональные размеры опоры (допуск ±5 мм, ±2 градуса)

	Размер 1	Размер 2	Размер 3
Ширина ложа, мм	480 - 575	480 - 600	520 - 640
Длина ложа, мм	280	300	430
Угол наклона ложа, град	от -35 до +35	от -35 до +35	от -35 до +35
Расстояние от ложа до пола, мм	205 - 355	225 - 385	265 - 465

ООО ЦИРМИ INFO@CIRMI.RU WWW.GOSZDRAVNADZOR.RU

8. Комплект поставки

В состав комплекта входят следующие компоненты:

- Опора для ползания «Хамелеон большой» (типоразмер, см. стр. 1) – 1 шт.
- Индивидуальная упаковка – 1 шт.
- Руководство по эксплуатации (паспорт) – 1 шт.

ООО ЦИРМИ INFO@CIRMI.RU WWW.GOSZDRAVNADZOR.RU

9. Транспортирование и хранение

Изделие должно транспортироваться в транспортной таре. Транспортную тару с изделием можно перевозить любыми крытыми транспортными средствами в соответствии с правилами перевозки грузов, действующими на каждом виде транспорта.

Размещение и крепление тары в транспортных средствах должно обеспечивать её устойчивое положение, исключая возможность смещения и ударов её о другие тары и о стенки транспортных средств. При транспортировании тару не кантовать.

Условия транспортирования изделия в части воздействия климатических факторов должны соответствовать условиям хранения 5 по ГОСТ 15150-69.

Эксплуатационное транспортирование изделия следует осуществлять в упаковке изготовителя и условиях не жестче условий эксплуатации изделий категории 2 по ГОСТ 15150-69.

Изделие должно храниться в упаковке изготовителя. На время хранения допускается упакованные изделия размещать в транспортной таре. Изделие следует хранить на стеллажах склада на расстоянии не менее 1 м от нагревательных приборов в местах, защищённых от агрессивных сред.

Условия хранения изделия в части воздействия климатических факторов должны соответствовать условиям хранения 2 по ГОСТ 15150-69.

ООО ЦИРМИ INFO@CIRMI.RU WWW.GOSZDRAVNADZOR.RU

10. Техническое обслуживание и уход

Рекомендуется проводить техническое обслуживание изделия непосредственно пред вводом в эксплуатацию, а также в период эксплуатации по необходимости для выявления неисправностей и предупреждения отказов изделия.

Пренебрежение данными рекомендациями и небрежный уход могут привести к сокращению срока службы изделия.

Порядок проведения технического обслуживания:

1. Провести внешний осмотр.
2. Проверить состояние и целостность изделия.
3. Проверить состояние соединений (при необходимости произвести их подтяжку или замену).
4. Удалить загрязнения. Периодически производить дезинфекцию наружных поверхностей по МУ-287-113 раствором 3% перекиси водорода по ГОСТ 177 с добавлением 0,5% моющего средства по ГОСТ 25644.

ВНИМАНИЕ! Запрещается погружать изделие или части изделия в воду.
Запрещается подвергать изделие нагрузкам выше описанных в технических характеристиках.

ООО ЦИРМИ INFO@CIRMI.RU WWW.GOSZDRAVNADZOR.RU

11. Сведения о маркировке

Маркировка изделия соответствует требованиям ГОСТ Р 50444 и содержит:
- наименование, адрес предприятия-изготовителя и его товарный знак;
- наименование изделия;
- обозначение ТУ;
- заводской номер;
- дата выпуска;
- срок службы изделия;
- номер и дата регистрационного удостоверения.

Маркировка наносится на накладной элемент, прикрепляемый к опоре (этикетка).

Маркировка транспортной тары изделия соответствует ГОСТ 14192-96 и содержит:
- манипуляционные знаки: «Беречь от влаги», «Хрупкое. Осторожно».

Наименования грузоотправителя и грузополучателя с их адресами наносит транспортная компания в случае необходимости.

ООО ЦИРМИ INFO@CIRMI.RU WWW.GOSZDRAVNADZOR.RU

12. Гарантийные обязательства

Изготовитель гарантирует соответствие опоры требованиям ТУ 32.50.22-032-59261486-2022 при соблюдении правил эксплуатации, хранения, транспортировки, указанных в настоящем руководстве по эксплуатации.

Условием исполнения гарантийных обязательств является наличие на изделии маркировки с его серийным номером.

Изготовитель не несёт ответственности за поломку изделия, которая явилась результатом неправильного использования или изменения конструкции изделия.

Гарантийный срок хранения – 24 месяца с даты изготовления при соблюдении требований к хранению, указанных в настоящем руководстве по эксплуатации.

Гарантийный срок эксплуатации – от 18 до 24 месяцев с даты поставки изделия, в зависимости от условий заключённого государственного контракта и при соблюдении правил эксплуатации, указанных в настоящем руководстве. При продаже в розничной сети гарантийный срок эксплуатации составляет 18 месяцев со дня получения изделия потребителем при соблюдении правил эксплуатации, указанных в настоящем руководстве.

Срок службы устройства составляет 3 года при соблюдении правил эксплуатации, указанных в настоящем руководстве.

Гарантийные обязательства не распространяются на:

- повреждения изделия в результате использования изделия не по назначению;
- повреждения изделия в результате удара или падения;
- повреждения изделия в результате ремонта или модификации изделия лицами, не уполномоченными изготовителем;
- повреждения изделия в результате нарушения правил и условий эксплуатации, технического обслуживания, транспортировки или хранения.

ООО ЦИРМИ INFO@CIRMI.RU WWW.GOSZDRAVNADZOR.RU

13. Сведения об утилизации

По истечении срока службы или порче изделия, исключающих возможность ремонта, необходимо провести дезинфекцию изделия и его утилизацию, согласно нормам СанПиН 2.1.3684-21.

14. Свидетельство о приемке

Опора для ползания «Хамелеон большой» соответствует всем требованиям ТУ 32.50.22-032-59261486-2022 и признана годной к эксплуатации.

Дата изготовления: .....

Заводской (или серийный) номер: .....

Отметка о приёмке: .....

Подпись продавца*: .....

*ставится только при розничной продаже

С условиями гарантии ознакомлен, изделие проверено, претензий к комплектации, внешнему виду не имею.

Подпись покупателя: .....

Дата: .....

ООО ЦИРМИ INFO@CIRMI.RU WWW.GOSZDRAVNADZOR.RU

15. Гарантийный талон

Наименование изделия: Опора для ползания «Хамелеон большой»

Дата изготовления: .....

Заводской (или серийный) номер: .....

Дата покупки: .....

Владелец: .....

Адрес: .....

Телефон: .....

Дата отправки на ремонт: .....

Отметка о ремонте: .....

Подпись должностного лица предприятия, ответственного за приёмку после ремонта: .....

Изделие проверено, претензий к комплектации, внешнему виду не имею.

Подпись покупателя: .....

Дата получения после ремонта: .....

Гарантия на отремонтированное изделие составляет 6 месяцев с момента получения изделия из ремонта. Если гарантийный срок с момента приобретения изделия составляет более 6 месяцев, то гарантия исчисляется по большему сроку. Также гарантийный срок увеличивается на время нахождения изделия в ремонте. Ремонт изделия во время гарантийного срока осуществляется бесплатно.

ООО ЦИРМИ INFO@CIRMI.RU WWW.GOSZDRAVNADZOR.RU

ООО ЦИРМИ INFO@CIRMI.RU WWW.GOSZDRAVNADZOR.RU

КРУСТ

Возвращаем возможности

Является медицинским изделием

ООО «КРУСТ»

Изготовитель: 620100, РФ, г. Екатеринбург
ул. Луначарского, д. 221, оф. 2

Офис: 143402, РФ, г. Красногорск
Бульвар Строителей, д. 4, стр. 1, БЦ «Кубик»

e-mail: info@krust.ru
тел.: 8 (800) 505-02-85 – отдел тех. поддержки
тел.: 8 (495) 109-06-03 – головной офис (Москва)
тел.: 8 (343) 302-10-22 – офис Екатеринбург

www.krust.ru
www.dostupsreda.ru

ООО ЦИРМИ INFO@CIRMI.RU WWW.GOSZDRAVNADZOR.RU

Всего прошито, пронумеровано
и скреплено печатью
20 (двадцать) листа(ов)

Грибанов С.А Ф.И.О.

личная подпись

Общество с ограниченной ответственностью «КРУСТ» Российская Федерация г.Екатеринбург ОГРН 1026601768401

ООО ЦИРМИ INFO@CIRMI.RU WWW.GOSZDRAVNADZOR.RU

КРУСТ

Возвращаем возможности

Руководство
по эксплуатации
(паспорт)

Опоры для лежания, стояния, сидения, ползания и ходьбы для детей-инвалидов «КРУСТ» по ТУ 32.50.22-032-59261486-2022

Вариант исполнения:

опора для ползания **«Улитка»**

- ТИПОРАЗМЕР 1
- ТИПОРАЗМЕР 2
- ТИПОРАЗМЕР 3

ООО ЦИРМИ INFO@CIRMI.RU WWW.GOSZDRAVNADZOR.RU

Содержание

1.	Общие сведения и назначение изделия	3
2.	Относительные медицинские противопоказания	5
3.	Показания к применению	5
4.	Правила безопасности при эксплуатации опоры	6
5.	Конструкция опоры	8
6.	Эксплуатация изделия	9
7.	Технические характеристики	10
8.	Комплект поставки	11
9.	Транспортирование и хранение	12
10.	Техническое обслуживание и уход	13
11.	Сведения о маркировке	14
12.	Гарантийные обязательства	15
13.	Сведения об утилизации	16
14.	Свидетельство о приемке	16
15.	Гарантийный талон	17

ООО ЦИРМИ INFO@CIRMI.RU WWW.GOSZDRAVNADZOR.RU

1. Общие сведения и назначение изделия

Опора для ползания «Улитка» – предназначена для поддержания правильного положения тела, коррекции патологических поз, формирования двигательных навыков и правильных паттернов в процессе обучения навыкам ползания при проведении реабилитационных мероприятий.

Тело пользователя фиксируется с помощью регулируемой по обхвату системы креплений с ремнями и застёжками, которые крепятся к каркасу опоры в требуемом месте.

Опора может использоваться как в медицинских учреждениях и учреждениях социальной опеки, так и в домашних условиях.

Рис. 1 – Фотографическое изображение общего вида опоры

ВНИМАНИЕ! Перед началом использования изделия внимательно изучите настоящее руководство по эксплуатации. Возможность применения изделия для пользователя требует обязательной консультации с лечащим врачом. Необходимый срок использования опоры, упражнения и их интенсивность должны подбираться лечащим врачом для каждого пользователя индивидуально.

ООО ЦИРМИ INFO@CIRMI.RU WWW.GOSZDRAVNADZOR.RU

Вид контакта с организмом человека: кратковременный контакт с неповрежденной кожей.

Информация о наличии в медицинском изделии лекарственного средства для медицинского применения, материалов животного и (или) человеческого происхождения: не относится к изделию.

Информация о стерильном состоянии медицинского изделия, методе его стерилизации и о порядке действий в случае нарушения стерильной упаковки (если медицинское изделие поставляется в стерильном виде) или, если медицинское изделие поставляется нестерильным, указание на необходимость его стерилизации перед использованием: не относится к изделию.

Информация о природе, типе, а также (при необходимости) об интенсивности и распределении излучения (электромагнитное, ионизирующее, иное) медицинского изделия и способах защиты потребителей и третьих лиц от непреднамеренного излучения в процессе эксплуатации медицинского изделия (если медицинское изделие создает опасный или потенциально опасный уровень излучения при использовании по назначению): не относится к изделию.

Информация о мерах предосторожности, предпринимаемых в случае риска электромагнитных помех, создаваемых медицинским изделием для других медицинских изделий, оборудования и средств связи при проведении и оценке результатов диагностики, лечения или при его применении по назначению (например, электромагнитное излучение медицинского изделия, оказывающее влияние на другое оборудование): не относится к изделию.

Предупреждения и (или) меры предосторожности, предпринимаемые потребителем при применении медицинского изделия, содержащего лекарственное средство для медицинского применения, материал животного и (или) человеческого происхождения, материалы, которые являются канцерогенными, мутагенными или токсичными, возможное выделение или вымывание которых приводит к сенсибилизации, аллергической реакции или отрицательно влияет на репродуктивную функцию: не относится к изделию.

ООО ЦИРМИ INFO@CIRMI.RU WWW.GOSZDRAVNADZOR.RU

2. Относительные медицинские противопоказания

Наличие у пользователя следующих нарушений:

- эпилептические припадки с нарушением сознания, резистентные к терапии;
- верхняя параплегия.

3. Показания к применению

Формирование двигательных навыков и правильных паттернов в процессе обучения навыкам ползания при проведении реабилитационных мероприятий.

ООО ЦИРМИ INFO@CIRMI.RU WWW.GOSZDRAVNADZOR.RU

4. Правила безопасности при эксплуатации опоры

Если изделие находилось при температуре ниже +10˚С, то перед эксплуатацией оно должно быть выдержано в помещении при температуре окружающего воздуха плюс (20 ± 5) ˚С не менее 12 часов в упаковке.
Распаковать изделие и проверить целостность покрытия. Проверить комплектацию.

Для эксплуатации изделия предъявляются следующие условия:	» температура от +10 до +35˚С; » относительная влажность не более 80% при +25˚С; » остальные требования - по ГОСТ 15150-69 (УХЛ 4.2).

Изделие не является стойким к возгоранию.

При эксплуатации изделия держите его на расстоянии не менее 1 м от кухонных нагревательных приборов и зажигательных приборов с открытым пламенем.

ООО ЦИРМИ INFO@CIRMI.RU WWW.GOSZDRAVNADZOR.RU

При использовании опоры требуется соблюдать меры безопасности, изложенные в настоящем руководстве.

» Перед эксплуатацией опоры проверить все соединения на прочность, а также наличие всех креплений. При необходимости подтяните барашки;

» При обнаружении повреждений, не позволяющих выполнять функции опоры, указанные в настоящем руководстве, эксплуатация опоры запрещена;

» В случае обнаружения неисправности не пытайтесь исправить самостоятельно, обратитесь к поставщику изделия;

» Перед размещением пользователя на опоре необходимо зафиксировать колёса тормозами;

» Соблюдайте порядок эксплуатации при размещении пользователя в опоре;

» Опора предназначена для использования исключительно в помещении;

» Рама с колёсами опоры не предназначена для преодоления порогов, лестниц и других препятствий;

» Не оставляйте пользователя в опоре без присмотра;

» В случае негативных реакций у пользователя (потеря сознания, появление ушибов, побледнение кожи и т.д.), немедленно снимите пользователя с опоры. Решение о дальнейшем использовании опоры пользователем принимает лечащий врач;

» Опора поставляется в собранном виде, не рекомендуется самостоятельно разбирать изделие.

ООО ЦИРМИ INFO@CIRMI.RU WWW.GOSZDRAVNADZOR.RU

5. Конструкция опоры

Рис. 2 – Общий вид опоры

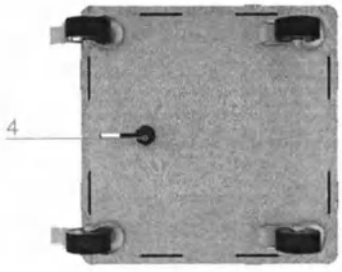

Рис. 3 – Основание

Опора (рис. 2) состоит из основания на колёсах (1), на котором установлено ложе (2) и абдуктор (3).

Основание (рис. 2 и 3)
На основании располагаются четыре колеса, каждое из которых снабжено тормозом для фиксации опоры на одном месте.

Абдуктор (3) имеет регулировку положения. Для регулировки положения абдуктора (3) ослабьте барашек (4) и сместите абдуктор (3) на необходимую величину. Затяните барашек (4) до фиксации абдуктора (3).

ООО ЦИРМИ INFO@CIRMI.RU WWW.GOSZDRAVNADZOR.RU

6. Эксплуатация изделия

Ввод в эксплуатацию:

» Не рекомендуется помещать пользователя в опору в состоянии беспокойства или плача, необходима предварительная подготовка в виде массажа, растяжки.
» При наличии контрактур суставы пользователя зафиксировать ортезами.
» Перед помещением пользователя в опору нужно убедиться, что все барашки тщательно зафиксированы.

Порядок эксплуатации:

» Одежда пользователя не должна образовывать складки при расположении его на опоре.
» Первоначально размещайте пользователя на опоре на недолгое время, постепенно увеличивая время пребывания пользователя в опоре от сеанса к сеансу.
» Если пользователь уже чувствует себя уверено в опоре, то можно приступить к тренировке правильных паттернов ползания или обучению пользователя навыкам ползания.
» Проконсультируйтесь с лечащим врачом для подбора оптимального времени пребывания пользователя в опоре.

Размещение пользователя в опоре:

1. Установите опору на ровную поверхность.
2. Зафиксируйте тормоза колёс опоры.
3. Настройте положение абдуктора.
4. Расстегните все фиксирующие ремни на опоре.
5. Разместите пользователя в опоре и зафиксируйте его с помощью ремней.
6. Снимите колёса с тормозов.

ООО ЦИРМИ INFO@CIRMI.RU WWW.GOSZDRAVNADZOR.RU

7. Технические характеристики

Типоразмеры опор

Данная опора изготавливается в трёх типоразмерах. Габаритные характеристики для опор разных типоразмеров (допуск ±5 мм).

	Размер 1	Размер 2	Размер 3
Габаритные размеры* ДхШхВ, мм	450 x 450 x 270	550 x 550 x 260	650 x 550 x 290
Макс. масса пользователя, кг (допустимая нагрузка 1кг≈10Н)	30	50	75
Масса опоры, допуск ±0,5 кг	5,0	5,5	7,0

* Значения указаны без учёта метизов.

Рис. 4 – Определение габаритных размеров

Функциональные размеры опоры (допуск ±2 градуса)

	Размер 1	Размер 2	Размер 3
Угол наклона подушки, град	15	15	15

ООО ЦИРМИ INFO@CIRMI.RU WWW.GOSZDRAVNADZOR.RU

8. Комплект поставки

В состав комплекта входят следующие компоненты:

- Опора для ползания «Улитка» (типоразмер, см. стр. 1) – 1 шт.
- Индивидуальная упаковка – 1 шт.
- Руководство по эксплуатации (паспорт) – 1 шт.

ООО ЦИРМИ INFO@CIRMI.RU WWW.GOSZDRAVNADZOR.RU

9. Транспортирование и хранение

Изделие должно транспортироваться в транспортной таре. Транспортную тару с изделием можно перевозить любыми крытыми транспортными средствами в соответствии с правилами перевозки грузов, действующими на каждом виде транспорта.

Размещение и крепление тары в транспортных средствах должно обеспечивать её устойчивое положение, исключая возможность смещения и ударов её о другие тары и о стенки транспортных средств. При транспортировании тару не кантовать.

Условия транспортирования изделия в части воздействия климатических факторов должны соответствовать условиям хранения 5 по ГОСТ 15150-69.

Эксплуатационное транспортирование изделия следует осуществлять в упаковке изготовителя и условиях не жестче условий эксплуатации изделий категории 2 по ГОСТ 15150-69.

Изделие должно храниться в упаковке изготовителя. На время хранения допускается упакованные изделия размещать в транспортной таре. Изделие следует хранить на стеллажах склада на расстоянии не менее 1 м от нагревательных приборов в местах, защищённых от агрессивных сред.

Условия хранения изделия в части воздействия климатических факторов должны соответствовать условиям хранения 2 по ГОСТ 15150-69.

ООО ЦИРМИ INFO@CIRMI.RU WWW.GOSZDRAVNADZOR.RU

10. Техническое обслуживание и уход

Рекомендуется проводить техническое обслуживание изделия непосредственно пред вводом в эксплуатацию, а также в период эксплуатации по необходимости для выявления неисправностей и предупреждения отказов изделия.

Пренебрежение данными рекомендациями и небрежный уход могут привести к сокращению срока службы изделия.

Порядок проведения технического обслуживания:

1. Провести внешний осмотр.
2. Проверить состояние и целостность изделия.
3. Проверить состояние соединений (при необходимости произвести их подтяжку или замену).
4. Удалить загрязнения. Периодически производить дезинфекцию наружных поверхностей по МУ-287-113 раствором 3% перекиси водорода по ГОСТ 177 с добавлением 0,5% моющего средства по ГОСТ 25644.

ВНИМАНИЕ! Запрещается погружать изделие или части изделия в воду.
Запрещается подвергать изделие нагрузкам выше описанных в технических характеристиках.

ООО ЦИРМИ INFO@CIRMI.RU WWW.GOSZDRAVNADZOR.RU

11. Сведения о маркировке

Маркировка изделия соответствует требованиям ГОСТ Р 50444 и содержит:
- наименование, адрес предприятия-изготовителя и его товарный знак;
- наименование изделия;
- обозначение ТУ;
- заводской номер;
- дата выпуска;
- срок службы изделия;
- номер и дата регистрационного удостоверения.

Маркировка наносится на накладной элемент, прикрепляемый к опоре (этикетка).

Маркировка транспортной тары изделия соответствует ГОСТ 14192-96 и содержит:
- манипуляционные знаки: «Беречь от влаги», «Хрупкое. Осторожно».

Наименования грузоотправителя и грузополучателя с их адресами наносит транспортная компания в случае необходимости.

ООО ЦИРМИ INFO@CIRMI.RU WWW.GOSZDRAVNADZOR.RU

12. Гарантийные обязательства

Изготовитель гарантирует соответствие опоры требованиям ТУ 32.50.22-032-59261486-2022 при соблюдении правил эксплуатации, хранения, транспортировки, указанных в настоящем руководстве по эксплуатации.

Условием исполнения гарантийных обязательств является наличие на изделии маркировки с его серийным номером.

Изготовитель не несёт ответственности за поломку изделия, которая явилась результатом неправильного использования или изменения конструкции изделия.

Гарантийный срок хранения – 24 месяца с даты изготовления при соблюдении требований к хранению, указанных в настоящем руководстве по эксплуатации.

Гарантийный срок эксплуатации – от 18 до 24 месяцев с даты поставки изделия, в зависимости от условий заключённого государственного контракта и при соблюдении правил эксплуатации, указанных в настоящем руководстве. При продаже в розничной сети гарантийный срок эксплуатации составляет 18 месяцев со дня получения изделия потребителем при соблюдении правил эксплуатации, указанных в настоящем руководстве.

Срок службы устройства составляет 3 года при соблюдении правил эксплуатации, указанных в настоящем руководстве.

Гарантийные обязательства не распространяются на:

- повреждения изделия в результате использования изделия не по назначению;
- повреждения изделия в результате удара или падения;
- повреждения изделия в результате ремонта или модификации изделия лицами, не уполномоченными изготовителем;
- повреждения изделия в результате нарушения правил и условий эксплуатации, технического обслуживания, транспортировки или хранения.

ООО ЦИРМИ INFO@CIRMI.RU WWW.GOSZDRAVNADZOR.RU

13. Сведения об утилизации

По истечении срока службы или порче изделия, исключающих возможность ремонта, необходимо провести дезинфекцию изделия и его утилизацию, согласно нормам СанПиН 2.1.3684-21.

14. Свидетельство о приемке

Опора для ползания «Улитка» соответствует всем требованиям ТУ 32.50.22-032-59261486-2022 и признана годной к эксплуатации.

Дата изготовления: .....

Заводской (или серийный) номер: .....

Отметка о приёмке: .....

Подпись продавца*: .....
*ставится только при розничной продаже

С условиями гарантии ознакомлен, изделие проверено, претензий к комплектации, внешнему виду не имею.

Подпись покупателя: .....

Дата: .....

ООО ЦИРМИ INFO@CIRMI.RU WWW.GOSZDRAVNADZOR.RU

15. Гарантийный талон

Наименование изделия: Опора для ползания «Улитка»

Дата изготовления: .....

Заводской (или серийный) номер: .....

Дата покупки: .....

Владелец: .....

Адрес: .....

Телефон: .....

Дата отправки на ремонт: .....

Отметка о ремонте: .....

Подпись должностного лица предприятия, ответственного за приёмку после ремонта: .....

Изделие проверено, претензий к комплектации, внешнему виду не имею.

Подпись покупателя: .....

Дата получения после ремонта: .....

Гарантия на отремонтированное изделие составляет 6 месяцев с момента получения изделия из ремонта. Если гарантийный срок с момента приобретения изделия составляет более 6 месяцев, то гарантия исчисляется по большему сроку. Также гарантийный срок увеличивается на время нахождения изделия в ремонте. Ремонт изделия во время гарантийного срока осуществляется бесплатно.

ООО ЦИРМИ INFO@CIRMI.RU WWW.GOSZDRAVNADZOR.RU

КРУСТ

Возвращаем возможности

Является медицинским изделием

ООО «КРУСТ»

Изготовитель: 620100, РФ, г. Екатеринбург
ул. Луначарского, д. 221, оф. 2

Офис: 143402, РФ, г. Красногорск
Бульвар Строителей, д. 4, стр. 1, БЦ «Кубик»

e-mail: info@krust.ru
тел.: 8 (800) 505-02-85 – отдел тех. поддержки
тел.: 8 (495) 109-06-03 – головной офис (Москва)
тел.: 8 (343) 302-10-22 – офис Екатеринбург

www.krust.ru
www.dostupsreda.ru

ООО ЦИРМИ INFO@CIRMI.RU WWW.GOSZDRAVNADZOR.RU

Всего прошито, пронумеровано
и скреплено печатью
18 (восемнадцать) листа(ов)

Грибанов С.А. Ф.И.О.

_____ личная подпись

Общество с ограниченной ответственностью «КРУСТ» Российская Федерация г.Екатеринбург ОГРН 1026601768401

ООО ЦИРМИ INFO@CIRMI.RU WWW.GOSZDRAVNADZOR.RU

КРУСТ

Возвращаем возможности

Руководство
по эксплуатации
(паспорт)

Опоры для лежания, стояния, сидения, ползания и ходьбы для детей-инвалидов «КРУСТ» по ТУ 32.50.22-032-59261486-2022

Вариант исполнения:

опора для ползания

«Осьминог-1»

ТИПОРАЗМЕР 1

ТИПОРАЗМЕР 2

ООО ЦИРМИ INFO@CIRMI.RU WWW.GOSZDRAVNADZOR.RU

Содержание

1.	Общие сведения и назначение изделия	3
2.	Относительные медицинские противопоказания	5
3.	Показания к применению	5
4.	Правила безопасности при эксплуатации опоры	6
5.	Конструкция опоры	8
6.	Эксплуатация изделия	9
7.	Технические характеристики	10
8.	Обзор и технические характеристики принадлежностей	11
9.	Комплект поставки	12
10.	Транспортирование и хранение	13
11.	Техническое обслуживание и уход	14
12.	Сведения о маркировке	15
13.	Гарантийные обязательства	16
14.	Сведения об утилизации	16
15.	Свидетельство о приемке	17
16.	Гарантийный талон	18

ООО ЦИРМИ INFO@CIRMI.RU WWW.GOSZDRAVNADZOR.RU

1. Общие сведения и назначение изделия

Опора для ползания «Осьминог-1» – предназначена для поддержания правильного положения тела, формирования двигательных навыков и правильных паттернов в процессе обучения навыкам ползания при проведении реабилитационных мероприятий.

Тело пользователя фиксируется с помощью регулируемой по обхвату системы креплений с ремнями и застёжками, которые крепятся к каркасу опоры в требуемом месте. В качестве ручек для перемещения опоры используются её ножки.

Опора может использоваться как в медицинских учреждениях и учреждениях социальной опеки, так и в домашних условиях.

Рис. 1 – Фотографическое изображение общего вида опоры

ВНИМАНИЕ! Перед началом использования изделия внимательно изучите настоящее руководство по эксплуатации. Возможность применения изделия для пользователя требует обязательной консультации с лечащим врачом. Необходимый срок использования опоры, упражнения и их интенсивность должны подбираться лечащим врачом для каждого пользователя индивидуально.

ООО ЦИРМИ INFO@CIRMI.RU WWW.GOSZDRAVNADZOR.RU

Вид контакта с организмом человека: кратковременный контакт с неповрежденной кожей.

Информация о наличии в медицинском изделии лекарственного средства для медицинского применения, материалов животного и (или) человеческого происхождения: не относится к изделию.

Информация о стерильном состоянии медицинского изделия, методе его стерилизации и о порядке действий в случае нарушения стерильной упаковки (если медицинское изделие поставляется в стерильном виде) или, если медицинское изделие поставляется нестерильным, указание на необходимость его стерилизации перед использованием: не относится к изделию.

Информация о природе, типе, а также (при необходимости) об интенсивности и распределении излучения (электромагнитное, ионизирующее, иное) медицинского изделия и способах защиты потребителей и третьих лиц от непреднамеренного излучения в процессе эксплуатации медицинского изделия (если медицинское изделие создает опасный или потенциально опасный уровень излучения при использовании по назначению): не относится к изделию.

Информация о мерах предосторожности, предпринимаемых в случае риска электромагнитных помех, создаваемых медицинским изделием для других медицинских изделий, оборудования и средств связи при проведении и оценке результатов диагностики, лечения или при его применении по назначению (например, электромагнитное излучение медицинского изделия, оказывающее влияние на другое оборудование): не относится к изделию.

Предупреждения и (или) меры предосторожности, предпринимаемые потребителем при применении медицинского изделия, содержащего лекарственное средство для медицинского применения, материал животного и (или) человеческого происхождения, материалы, которые являются канцерогенными, мутагенными или токсичными, возможное выделение или вымывание которых приводит к сенсибилизации, аллергической реакции или отрицательно влияет на репродуктивную функцию: не относится к изделию.

ООО ЦИРМИ INFO@CIRMI.RU WWW.GOSZDRAVNADZOR.RU

2. Относительные медицинские противопоказания

Наличие у пользователя следующих нарушений:

- эпилептические припадки с нарушением сознания, резистентные к терапии;
- верхняя и нижняя параплегия.

3. Показания к применению

Формирование двигательных навыков и правильных паттернов в процессе обучения навыкам ползания при проведении реабилитационных мероприятий.

ООО ЦИРМИ INFO@CIRMI.RU WWW.GOSZDRAVNADZOR.RU

4. Правила безопасности при эксплуатации опоры

Если изделие находилось при температуре ниже +10°С, то перед эксплуатацией оно должно быть выдержано в помещении при температуре окружающего воздуха плюс (20 ± 5) °С не менее 12 часов в упаковке.
Распаковать изделие и проверить целостность покрытия. Проверить комплектацию.

Для эксплуатации изделия предъявляются следующие условия:	» температура от +10 до +35°С; » относительная влажность не более 80% при +25°С; » остальные требования - по ГОСТ 15150-69 (УХЛ 4.2).

Изделие не является стойким к возгоранию.

При эксплуатации изделия держите его на расстоянии не менее 1 м от кухонных нагревательных приборов и зажигательных приборов с открытым пламенем.

ООО ЦИРМИ INFO@CIRMI.RU WWW.GOSZDRAVNADZOR.RU

При использовании опоры требуется соблюдать меры безопасности, изложенные в настоящем руководстве.

» Перед эксплуатацией опоры проверить все соединения на прочность, а также наличие всех креплений. При необходимости подтяните барашки.

» При обнаружении повреждений, не позволяющих выполнять функции опоры, указанные в настоящем руководстве, эксплуатация опоры запрещена.

» В случае обнаружения неисправности не пытайтесь исправить самостоятельно, обратитесь к поставщику изделия.

» Перед размещением пользователя на опоре необходимо зафиксировать колёса тормозами.

» Соблюдайте порядок эксплуатации при размещении пользователя в опоре.

» Опора предназначена для использования исключительно в помещении.

» Рама с колёсами опоры не предназначена для преодоления порогов, лестниц и других препятствий.

» Не оставляйте пользователя на опоре без присмотра.

» В случае негативных реакций у пользователя (потеря сознания, появление ушибов, побледнение кожи и т.д.), немедленно снимите пользователя с опоры. Решение о дальнейшем использовании опоры пользователем принимает лечащий врач.

» Опора поставляется в собранном виде, не рекомендуется самостоятельно разбирать изделие.

ООО ЦИРМИ INFO@CIRMI.RU WWW.GOSZDRAVNADZOR.RU

5. Конструкция опоры

Рис. 2 – Общий вид опоры

Опора (рис. 2) состоит из основания на колёсах (1), на котором установлено подвесное ложе (2).

Основание (рис. 2)

На основании располагаются четыре колеса, каждое из которых снабжено тормозом для фиксации опоры на одном месте.

Для регулировки высоты основания необходимо выкрутить барашки (3) на каждой из ножек опоры и поднять основание на требуемую высоту.
Затем необходимо закрутить барашки (3) до фиксации основания (1) на определённой высоте.

Высота ложа (2) регулируется с помощью длины ремней (5), каждый из которых крепится к соответствующей ножке опоры.

При наличии в комплекте поставки мягкой платформы она крепится к основанию с помощью барашков (4).

ООО ЦИРМИ INFO@CIRMI.RU WWW.GOSZDRAVNADZOR.RU

6. Эксплуатация изделия

Ввод в эксплуатацию:

» Не рекомендуется помещать пользователя в опору в состоянии беспокойства или плача, необходима предварительная подготовка в виде массажа, растяжки.
» При наличии контрактур суставы пользователя зафиксировать ортезами.
» Перед помещением пользователя в опору нужно убедиться, что все барашки тщательно зафиксированы.

Порядок эксплуатации:

» Одежда пользователя не должна образовывать складки при расположении его на опоре.
» Первоначально размещайте пользователя на опоре на недолгое время, постепенно увеличивая время пребывания пользователя в опоре от сеанса к сеансу.
» Если пользователь уже чувствует себя уверенно в опоре, то можно приступить к тренировке правильных паттернов ползания или обучению пользователя навыкам ползания.
» Проконсультируйтесь с лечащим врачом для подбора оптимального времени пребывания пользователя в опоре.

Размещение пользователя в опоре:

1. Установите опору на ровную поверхность и зафиксируйте тормоза колёс опоры.
2. Отрегулируйте высоту ложа и высоту основания.
3. Расстегните все фиксирующие ремни на опоре.
4. Разместите пользователя в опоре и зафиксируйте его с помощью ремней.
5. Снимите колёса с тормозов.

ООО ЦИРМИ INFO@CIRMI.RU WWW.GOSZDRAVNADZOR.RU

7. Технические характеристики

Рис. 3 – Определение габаритных размеров

Типоразмеры опор

Данная опора изготавливается в двух типоразмерах. Габаритные характеристики для опор разных типоразмеров (допуск ±5 мм).

	Размер 1	Размер 2
Габаритные размеры* ДхШхВ, мм	795 x 795 x 630	1105 x 1105 x 830
Макс. масса пользователя, кг (допустимая нагрузка 1кг≈10Н)	25	40
Масса опоры, допуск ±0,5 кг	7,0	8,7

* Значения указаны без учёта метизов.

Функциональные размеры опоры (допуск ±5 мм)

	Размер 1	Размер 2
Обхват подвеса, мм	470 - 670	570 - 800

ООО ЦИРМИ INFO@CIRMI.RU WWW.GOSZDRAVNADZOR.RU

8. Обзор и технические характеристики принадлежностей

В зависимости от комплектации опора может включать принадлежности: мягкая платформа.
Настоящее руководство описывает полную комплектацию опоры со всеми принадлежностями. На этапе комплектации в таблицу заносится отметка, указывающая на конкретную принадлежность, которая будет входить в комплект поставки.

Технические характеристики принадлежностей (допуск ±5 мм)

Мягкая платформа

	Размер 1	Размер 2
Габаритные размеры, Д x Ш x В, мм	400 x 460 x 40	410 x 510 x 40
Масса, допуск ±0,1, кг	1,85	1,9

ООО ЦИРМИ INFO@CIRMI.RU WWW.GOSZDRAVNADZOR.RU

9. Комплект поставки

В состав комплекта входят следующие компоненты:

- Опора для ползания «Осьминог-1» (типоразмер, см. стр. 1) – 1 шт.
- Индивидуальная упаковка – 1 шт.
- Руководство по эксплуатации (паспорт) – 1 шт.
- Принадлежности (см. таблицу на стр. 11)

ООО ЦИРМИ INFO@CIRMI.RU WWW.GOSZDRAVNADZOR.RU

10. Транспортирование и хранение

Изделие должно транспортироваться в транспортной таре. Транспортную тару с изделием можно перевозить любыми крытыми транспортными средствами в соответствии с правилами перевозки грузов, действующими на каждом виде транспорта.

Размещение и крепление тары в транспортных средствах должно обеспечивать её устойчивое положение, исключая возможность смещения и ударов её о другие тары и о стенки транспортных средств. При транспортировании тару не кантовать.

Условия транспортирования изделия в части воздействия климатических факторов должны соответствовать условиям хранения 5 по ГОСТ 15150-69.

Эксплуатационное транспортирование изделия следует осуществлять в упаковке изготовителя и условиях не жестче условий эксплуатации изделий категории 2 по ГОСТ 15150-69.

Изделие должно храниться в упаковке изготовителя. На время хранения допускается упакованные изделия размещать в транспортной таре. Изделие следует хранить на стеллажах склада на расстоянии не менее 1 м от нагревательных приборов в местах, защищённых от агрессивных сред.

Условия хранения изделия в части воздействия климатических факторов должны соответствовать условиям хранения 2 по ГОСТ 15150-69.

ООО ЦИРМИ INFO@CIRMI.RU WWW.GOSZDRAVNADZOR.RU

11. Техническое обслуживание и уход

Рекомендуется проводить техническое обслуживание изделия непосредственно пред вводом в эксплуатацию, а также в период эксплуатации по необходимости для выявления неисправностей и предупреждения отказов изделия.

Пренебрежение данными рекомендациями и небрежный уход могут привести к сокращению срока службы изделия.

Порядок проведения технического обслуживания:

1. Провести внешний осмотр.
2. Проверить состояние и целостность изделия.
3. Проверить состояние соединений (при необходимости произвести их подтяжку или замену).
4. Удалить загрязнения. Периодически производить дезинфекцию наружных поверхностей по МУ-287-113 раствором 3% перекиси водорода по ГОСТ 177 с добавлением 0,5% моющего средства по ГОСТ 25644.

ВНИМАНИЕ! Запрещается погружать изделие или части изделия в воду.
Запрещается подвергать изделие нагрузкам выше описанных в технических характеристиках.

ООО ЦИРМИ INFO@CIRMI.RU WWW.GOSZDRAVNADZOR.RU

12. Сведения о маркировке

Маркировка изделия соответствует требованиям ГОСТ Р 50444 и содержит:
- наименование, адрес предприятия-изготовителя и его товарный знак;
- наименование изделия;
- обозначение ТУ;
- заводской номер;
- дата выпуска;
- срок службы изделия;
- номер и дата регистрационного удостоверения.

Маркировка наносится на накладной элемент, прикрепляемый к опоре (этикетка).

Маркировка транспортной тары изделия соответствует ГОСТ 14192-96 и содержит:
- манипуляционные знаки: «Беречь от влаги», «Хрупкое. Осторожно».

Наименования грузоотправителя и грузополучателя с их адресами наносит транспортная компания в случае необходимости.

ООО ЦИРМИ INFO@CIRMI.RU WWW.GOSZDRAVNADZOR.RU

13. Гарантийные обязательства

Изготовитель гарантирует соответствие опоры требованиям ТУ 32.50.22-032-59261486-2022 при соблюдении правил эксплуатации, хранения, транспортировки, указанных в настоящем руководстве по эксплуатации.

Условием исполнения гарантийных обязательств является наличие на изделии маркировки с его серийным номером.

Изготовитель не несёт ответственности за поломку изделия, которая явилась результатом неправильного использования или изменения конструкции изделия.

Гарантийный срок хранения – 24 месяца с даты изготовления при соблюдении требований к хранению, указанных в настоящем руководстве по эксплуатации.

Гарантийный срок эксплуатации – от 18 до 24 месяцев с даты поставки изделия, в зависимости от условий заключённого государственного контракта и при соблюдении правил эксплуатации, указанных в настоящем руководстве. При продаже в розничной сети гарантийный срок эксплуатации составляет 18 месяцев со дня получения изделия потребителем при соблюдении правил эксплуатации, указанных в настоящем руководстве.

Срок службы устройства составляет 3 года при соблюдении правил эксплуатации, указанных в настоящем руководстве.

Гарантийные обязательства не распространяются на:

- повреждения изделия в результате использования изделия не по назначению;
- повреждения изделия в результате удара или падения;
- повреждения изделия в результате ремонта или модификации изделия лицами, не уполномоченными изготовителем;
- повреждения изделия в результате нарушения правил и условий эксплуатации, технического обслуживания, транспортировки или хранения.

ООО ЦИРМИ INFO@CIRMI.RU WWW.GOSZDRAVNADZOR.RU

14. Сведения об утилизации

По истечении срока службы или порче изделия, исключающих возможность ремонта, необходимо провести дезинфекцию изделия и его утилизацию, согласно нормам СанПиН 2.1.3684-21.

15. Свидетельство о приемке

Опора для ползания «Осьминог-1» соответствует всем требованиям ТУ 32.50.22-032-59261486-2022 и признана годной к эксплуатации.

Дата изготовления: .....

Заводской (или серийный) номер: .....

Отметка о приёмке: .....

Подпись продавца*: .....
*ставится только при розничной продаже

С условиями гарантии ознакомлен, изделие проверено, претензий к комплектации, внешнему виду не имею.

Подпись покупателя: .....

Дата: .....

ООО ЦИРМИ INFO@CIRMI.RU WWW.GOSZDRAVNADZOR.RU

16. Гарантийный талон

Наименование изделия: Опора для ползания «Осьминог-1»

Дата изготовления: .....

Заводской (или серийный) номер: .....

Дата покупки: .....

Владелец: .....

Адрес: .....

Телефон: .....

Дата отправки на ремонт: .....

Отметка о ремонте: .....

Подпись должностного лица предприятия, ответственного за приёмку после ремонта: .....

Изделие проверено, претензий к комплектации, внешнему виду не имею.

Подпись покупателя: .....

Дата получения после ремонта: .....

Гарантия на отремонтированное изделие составляет 6 месяцев с момента получения изделия из ремонта. Если гарантийный срок с момента приобретения изделия составляет более 6 месяцев, то гарантия исчисляется по большему сроку. Также гарантийный срок увеличивается на время нахождения изделия в ремонте. Ремонт изделия во время гарантийного срока осуществляется бесплатно.

ООО ЦИРМИ INFO@CIRMI.RU WWW.GOSZDRAVNADZOR.RU

ООО ЦИРМИ INFO@CIRMI.RU WWW.GOSZDRAVNADZOR.RU

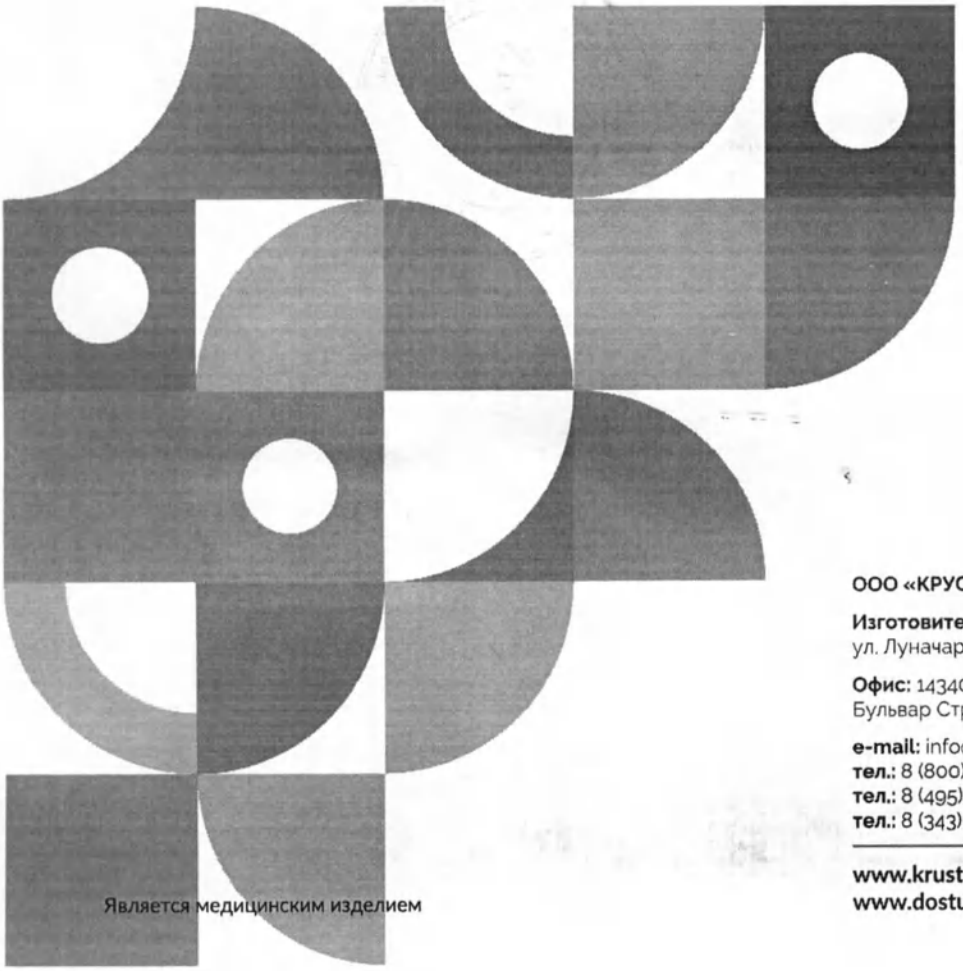

КРУСТ

Возвращаем возможности

Является медицинским изделием

ООО «КРУСТ»

Изготовитель: 620100, РФ, г. Екатеринбург
ул. Луначарского, д. 221, оф. 2

Офис: 143402, РФ, г. Красногорск
Бульвар Строителей, д. 4, стр. 1, БЦ «Кубик»

e-mail: info@krust.ru
тел.: 8 (800) 505-02-85 – отдел тех. поддержки
тел.: 8 (495) 109-06-03 – головной офис (Москва)
тел.: 8 (343) 302-10-22 – офис Екатеринбург

www.krust.ru
www.dostupsreda.ru

ООО ЦИРМИ INFO@CIRMI.RU WWW.GOSZDRAVNADZOR.RU

Всего прошито, пронумеровано
и скреплено печатью
20 (двадцать) листа(ов)

Грибанов С.А. Ф.И.О.

личная подпись

Общество с ограниченной ответственностью «КРУСТ» Российская Федерация г.Екатеринбург ОГРН 1026601768401

ООО ЦИРМИ INFO@CIRMI.RU WWW.GOSZDRAVNADZOR.RU

КРУСТ

Возвращаем возможности

Руководство
по эксплуатации
(паспорт)

Опоры для лежания, стояния, сидения, ползания и ходьбы для детей-инвалидов «КРУСТ» по ТУ 32.50.22-032-59261486-2022

Вариант исполнения:

опора для ползания **«Осьминог-2»**

ТИПОРАЗМЕР 1

ТИПОРАЗМЕР 2

ООО ЦИРМИ INFO@CIRMI.RU WWW.GOSZDRAVNADZOR.RU

Содержание

1.	Общие сведения и назначение изделия	3
2.	Относительные медицинские противопоказания	5
3.	Показания к применению	5
4.	Правила безопасности при эксплуатации опоры	6
5.	Конструкция опоры	8
6.	Эксплуатация изделия	9
7.	Технические характеристики	10
8.	Комплект поставки	11
9.	Транспортирование и хранение	12
10.	Техническое обслуживание и уход	13
11.	Сведения о маркировке	14
12.	Гарантийные обязательства	15
13.	Сведения об утилизации	16
14.	Свидетельство о приемке	16
15.	Гарантийный талон	17

ООО ЦИРМИ INFO@CIRMI.RU WWW.GOSZDRAVNADZOR.RU

1. Общие сведения и назначение изделия

Опора для ползания «Осьминог-2» – предназначена для поддержания правильного положения тела, формирования двигательных навыков и правильных паттернов в процессе обучения навыкам ползания при проведении реабилитационных мероприятий.

Тело пользователя фиксируется с помощью регулируемой по обхвату системы креплений с ремнями и застёжками, которые крепятся к каркасу опоры в требуемом месте.

Опора может использоваться как в медицинских учреждениях и учреждениях социальной опеки, так и в домашних условиях.

Рис. 1 – Фотографическое изображение общего вида опоры

ВНИМАНИЕ! Перед началом использования изделия внимательно изучите настоящее руководство по эксплуатации. Возможность применения изделия для пользователя требует обязательной консультации с лечащим врачом. Необходимый срок использования опоры, упражнения и их интенсивность должны подбираться лечащим врачом для каждого пользователя индивидуально.

ООО ЦИРМИ INFO@CIRMI.RU WWW.GOSZDRAVNADZOR.RU

Вид контакта с организмом человека: кратковременный контакт с неповрежденной кожей.

Информация о наличии в медицинском изделии лекарственного средства для медицинского применения, материалов животного и (или) человеческого происхождения: не относится к изделию.

Информация о стерильном состоянии медицинского изделия, методе его стерилизации и о порядке действий в случае нарушения стерильной упаковки (если медицинское изделие поставляется в стерильном виде) или, если медицинское изделие поставляется нестерильным, указание на необходимость его стерилизации перед использованием: не относится к изделию.

Информация о природе, типе, а также (при необходимости) об интенсивности и распределении излучения (электромагнитное, ионизирующее, иное) медицинского изделия и способах защиты потребителей и третьих лиц от непреднамеренного излучения в процессе эксплуатации медицинского изделия (если медицинское изделие создает опасный или потенциально опасный уровень излучения при использовании по назначению): не относится к изделию.

Информация о мерах предосторожности, предпринимаемых в случае риска электромагнитных помех, создаваемых медицинским изделием для других медицинских изделий, оборудования и средств связи при проведении и оценке результатов диагностики, лечения или при его применении по назначению (например, электромагнитное излучение медицинского изделия, оказывающее влияние на другое оборудование): не относится к изделию.

Предупреждения и (или) меры предосторожности, предпринимаемые потребителем при применении медицинского изделия, содержащего лекарственное средство для медицинского применения, материал животного и (или) человеческого происхождения, материалы, которые являются канцерогенными, мутагенными или токсичными, возможное выделение или вымывание которых приводит к сенсибилизации, аллергической реакции или отрицательно влияет на репродуктивную функцию: не относится к изделию.

ООО ЦИРМИ INFO@CIRMI.RU WWW.GOSZDRAVNADZOR.RU

2. Относительные медицинские противопоказания

Наличие у пользователя следующих нарушений:

- эпилептические припадки с нарушением сознания, резистентные к терапии;
- верхняя и нижняя параплегия.

3. Показания к применению

Формирование двигательных навыков и правильных паттернов в процессе обучения навыкам ползания при проведении реабилитационных мероприятий.

ООО ЦИРМИ INFO@CIRMI.RU WWW.GOSZDRAVNADZOR.RU

4. Правила безопасности при эксплуатации опоры

Если изделие находилось при температуре ниже +10°С, то перед эксплуатацией оно должно быть выдержано в помещении при температуре окружающего воздуха плюс (20 ± 5) °С не менее 12 часов в упаковке.
Распаковать изделие и проверить целостность покрытия. Проверить комплектацию.

Для эксплуатации изделия предъявляются следующие условия:	» температура от +10 до +35°С; » относительная влажность не более 80% при +25°С; » остальные требования - по ГОСТ 15150-69 (УХЛ 4.2).

Изделие не является стойким к возгоранию.

При эксплуатации изделия держите его на расстоянии не менее 1 м от кухонных нагревательных приборов и зажигательных приборов с открытым пламенем.

ООО ЦИРМИ INFO@CIRMI.RU WWW.GOSZDRAVNADZOR.RU

При использовании опоры требуется соблюдать меры безопасности, изложенные в настоящем руководстве.

» Перед эксплуатацией опоры проверить все соединения на прочность, а также наличие всех креплений. При необходимости подтяните барашки.

» При обнаружении повреждений, не позволяющих выполнять функции опоры, указанные в настоящем руководстве, эксплуатация опоры запрещена.

» В случае обнаружения неисправности не пытайтесь исправить самостоятельно, обратитесь к поставщику изделия.

» Перед размещением пользователя на опоре необходимо зафиксировать колёса тормозами.

» Соблюдайте порядок эксплуатации при размещении пользователя в опоре.

» Опора предназначена для использования исключительно в помещении.

» Рама с колёсами опоры не предназначена для преодоления порогов, лестниц и других препятствий.

» Не оставляйте пользователя на опоре без присмотра.

» В случае негативных реакций у пользователя (потеря сознания, появление ушибов, побледнение кожи и т.д.), немедленно снимите пользователя с опоры. Решение о дальнейшем использовании опоры пользователем принимает лечащий врач.

» Опора поставляется в собранном виде, не рекомендуется самостоятельно разбирать изделие.

ООО ЦИРМИ INFO@CIRMI.RU WWW.GOSZDRAVNADZOR.RU

5. Конструкция опоры

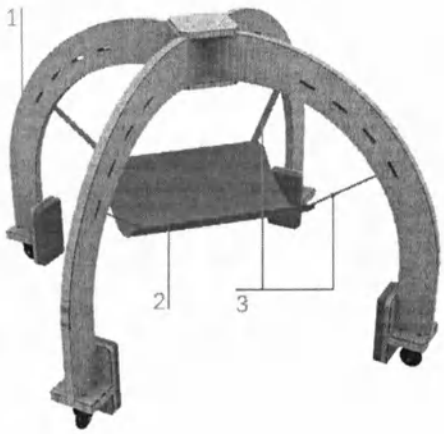

Рис. 2 – Общий вид опоры

Опора (рис. 2) состоит из основания на колёсах (1), на котором установлено подвесное ложе (2).

Основание с ложем (рис. 2)
На основании располагаются четыре колеса, каждое из которых снабжено тормозом для фиксации опоры на одном месте.

Высота ложа (2) регулируется с помощью длины ремней (3), каждый из которых крепится к соответствующей ножке опоры.

ООО ЦИРМИ INFO@CIRMI.RU WWW.GOSZDRAVNADZOR.RU

6. Эксплуатация изделия

Ввод в эксплуатацию:

» Не рекомендуется помещать пользователя в опору в состоянии беспокойства или плача, необходима предварительная подготовка в виде массажа, растяжки.
» При наличии контрактур суставы пользователя зафиксировать ортезами.
» Перед помещением пользователя в опору нужно убедиться, что все барашки тщательно зафиксированы.

Порядок эксплуатации:

» Одежда пользователя не должна образовывать складки при расположении его на опоре.
» Первоначально размещайте пользователя на опоре на недолгое время, постепенно увеличивая время пребывания пользователя в опоре от сеанса к сеансу.
» Если пользователь уже чувствует себя уверенно в опоре, то можно приступить к тренировке правильных паттернов ползания или обучению пользователя навыкам ползания.
» Проконсультируйтесь с лечащим врачом для подбора оптимального времени пребывания пользователя в опоре.

Размещение пользователя в опоре:

1. Установите опору на ровную поверхность и зафиксируйте тормоза колёс опоры.
2. Отрегулируйте высоту ложа и высоту основания.
3. Расстегните все фиксирующие ремни на опоре.
4. Разместите пользователя в опоре и зафиксируйте его с помощью ремней.
5. Снимите колёса с тормозов.

ООО ЦИРМИ INFO@CIRMI.RU WWW.GOSZDRAVNADZOR.RU

7. Технические характеристики

Рис. 3 – Определение габаритных размеров

Типоразмеры опор

Данная опора изготавливается в двух типоразмерах. Габаритные характеристики для опор разных типоразмеров (допуск ±5 мм).

	Размер 1	Размер 2
Габаритные размеры* ДхШхВ, мм	840 x 840 x 690	985 x 985 x 790
Макс. масса пользователя, кг (допустимая нагрузка 1кг≈10Н)	25	40
Масса опоры, допуск ±0,5 кг	6,1	6,7

* Значения указаны без учёта метизов.

Функциональные размеры опоры (допуск ±5 мм)

	Размер 1	Размер 2
Обхват подвеса, мм	470 - 670	570 - 800

ООО ЦИРМИ INFO@CIRMI.RU WWW.GOSZDRAVNADZOR.RU

8. Комплект поставки

В состав комплекта входят следующие компоненты:

- Опора для ползания «Осьминог-2» (типоразмер, см. стр. 1) – 1 шт.
- Индивидуальная упаковка – 1 шт.
- Руководство по эксплуатации (паспорт) – 1 шт.

ООО ЦИРМИ INFO@CIRMI.RU WWW.GOSZDRAVNADZOR.RU

9. Транспортирование и хранение

Изделие должно транспортироваться в транспортной таре. Транспортную тару с изделием можно перевозить любыми крытыми транспортными средствами в соответствии с правилами перевозки грузов, действующими на каждом виде транспорта.

Размещение и крепление тары в транспортных средствах должно обеспечивать её устойчивое положение, исключая возможность смещения и ударов её о другие тары и о стенки транспортных средств. При транспортировании тару не кантовать.

Условия транспортирования изделия в части воздействия климатических факторов должны соответствовать условиям хранения 5 по ГОСТ 15150-69.

Эксплуатационное транспортирование изделия следует осуществлять в упаковке изготовителя и условиях не жестче условий эксплуатации изделий категории 2 по ГОСТ 15150-69.

Изделие должно храниться в упаковке изготовителя. На время хранения допускается упакованные изделия размещать в транспортной таре. Изделие следует хранить на стеллажах склада на расстоянии не менее 1 м от нагревательных приборов в местах, защищённых от агрессивных сред.

Условия хранения изделия в части воздействия климатических факторов должны соответствовать условиям хранения 2 по ГОСТ 15150-69.

ООО ЦИРМИ INFO@CIRMI.RU WWW.GOSZDRAVNADZOR.RU

10. Техническое обслуживание и уход

Рекомендуется проводить техническое обслуживание изделия непосредственно пред вводом в эксплуатацию, а также в период эксплуатации по необходимости для выявления неисправностей и предупреждения отказов изделия.

Пренебрежение данными рекомендациями и небрежный уход могут привести к сокращению срока службы изделия.

Порядок проведения технического обслуживания:

1. Провести внешний осмотр.
2. Проверить состояние и целостность изделия.
3. Проверить состояние соединений (при необходимости произвести их подтяжку или замену).
4. Удалить загрязнения. Периодически производить дезинфекцию наружных поверхностей по МУ-287-113 раствором 3% перекиси водорода по ГОСТ 177 с добавлением 0,5% моющего средства по ГОСТ 25644.

ВНИМАНИЕ! Запрещается погружать изделие или части изделия в воду.
Запрещается подвергать изделие нагрузкам выше описанных в технических характеристиках.

ООО ЦИРМИ INFO@CIRMI.RU WWW.GOSZDRAVNADZOR.RU

11. Сведения о маркировке

Маркировка изделия соответствует требованиям ГОСТ Р 50444 и содержит:
- наименование, адрес предприятия-изготовителя и его товарный знак;
- наименование изделия;
- обозначение ТУ;
- заводской номер;
- дата выпуска;
- срок службы изделия;
- номер и дата регистрационного удостоверения.

Маркировка наносится на накладной элемент, прикрепляемый к опоре (этикетка).

Маркировка транспортной тары изделия соответствует ГОСТ 14192-96 и содержит:
- манипуляционные знаки: «Беречь от влаги», «Хрупкое. Осторожно».

Наименования грузоотправителя и грузополучателя с их адресами наносит транспортная компания в случае необходимости.

ООО ЦИРМИ INFO@CIRMI.RU WWW.GOSZDRAVNADZOR.RU

12. Гарантийные обязательства

Изготовитель гарантирует соответствие опоры требованиям ТУ 32.50.22-032-59261486-2022 при соблюдении правил эксплуатации, хранения, транспортировки, указанных в настоящем руководстве по эксплуатации.

Условием исполнения гарантийных обязательств является наличие на изделии маркировки с его серийным номером.

Изготовитель не несёт ответственности за поломку изделия, которая явилась результатом неправильного использования или изменения конструкции изделия.

Гарантийный срок хранения – 24 месяца с даты изготовления при соблюдении требований к хранению, указанных в настоящем руководстве по эксплуатации.

Гарантийный срок эксплуатации – от 18 до 24 месяцев с даты поставки изделия, в зависимости от условий заключённого государственного контракта и при соблюдении правил эксплуатации, указанных в настоящем руководстве. При продаже в розничной сети гарантийный срок эксплуатации составляет 18 месяцев со дня получения изделия потребителем при соблюдении правил эксплуатации, указанных в настоящем руководстве.

Срок службы устройства составляет 3 года при соблюдении правил эксплуатации, указанных в настоящем руководстве.

Гарантийные обязательства не распространяются на:

- повреждения изделия в результате использования изделия не по назначению;
- повреждения изделия в результате удара или падения;
- повреждения изделия в результате ремонта или модификации изделия лицами, не уполномоченными изготовителем;
- повреждения изделия в результате нарушения правил и условий эксплуатации, технического обслуживания, транспортировки или хранения.

ООО ЦИРМИ INFO@CIRMI.RU WWW.GOSZDRAVNADZOR.RU

13. Сведения об утилизации

По истечении срока службы или порче изделия, исключающих возможность ремонта, необходимо провести дезинфекцию изделия и его утилизацию, согласно нормам СанПиН 2.1.3684-21.

14. Свидетельство о приемке

Опора для ползания «Осьминог-2» соответствует всем требованиям ТУ 32.50.22-032-59261486-2022 и признана годной к эксплуатации.

Дата изготовления: .....

Заводской (или серийный) номер: .....

Отметка о приёмке: .....

Подпись продавца*: .....
*ставится только при розничной продаже

С условиями гарантии ознакомлен, изделие проверено, претензий к комплектации, внешнему виду не имею.

Подпись покупателя: .....

Дата: .....

ООО ЦИРМИ INFO@CIRMI.RU WWW.GOSZDRAVNADZOR.RU

15. Гарантийный талон

Наименование изделия: Опора для ползания «Осьминог-2»

Дата изготовления: .....

Заводской (или серийный) номер: .....

Дата покупки: .....

Владелец: .....

Адрес: .....

Телефон: .....

Дата отправки на ремонт: .....

Отметка о ремонте: .....

Подпись должностного лица предприятия, ответственного за приёмку после ремонта: .....

Изделие проверено, претензий к комплектации, внешнему виду не имею.

Подпись покупателя: .....

Дата получения после ремонта: .....

Гарантия на отремонтированное изделие составляет 6 месяцев с момента получения изделия из ремонта. Если гарантийный срок с момента приобретения изделия составляет более 6 месяцев, то гарантия исчисляется по большему сроку. Также гарантийный срок увеличивается на время нахождения изделия в ремонте. Ремонт изделия во время гарантийного срока осуществляется бесплатно.

ООО ЦИРМИ INFO@CIRMI.RU WWW.GOSZDRAVNADZOR.RU

КРУСТ

Возвращаем возможности

Является медицинским изделием

ООО «КРУСТ»

Изготовитель: 620100, РФ, г. Екатеринбург
ул. Луначарского, д. 221, оф. 2

Офис: 143402, РФ, г. Красногорск
Бульвар Строителей, д. 4, стр. 1, БЦ «Кубик»

e-mail: info@krust.ru
тел.: 8 (800) 505-02-85 – отдел тех. поддержки
тел.: 8 (495) 109-06-03 – головной офис (Москва)
тел.: 8 (343) 302-10-22 – офис Екатеринбург

www.krust.ru
www.dostupsreda.ru

ООО ЦИРМИ INFO@CIRMI.RU WWW.GOSZDRAVNADZOR.RU

Всего прошито, пронумеровано
и скреплено печатью
18 (Восемнадцать) листа(ов)
Грибанов С.А. Ф.И.О.
личная подпись

Общество с ограниченной ответственностью «КРУСТ» Российская Федерация г.Екатеринбург ОГРН 1026601768401

ООО ЦИРМИ INFO@CIRMI.RU WWW.GOSZDRAVNADZOR.RU

КРУСТ

Возвращаем возможности

Руководство
по эксплуатации
(паспорт)

Опоры для лежания, стояния, сидения, ползания и ходьбы для детей-инвалидов «КРУСТ» по ТУ 32.50.22-032-59261486-2022

Вариант исполнения:

опора для ходьбы **«Луноход»**

- ТИПОРАЗМЕР 1
- ТИПОРАЗМЕР 2
- ТИПОРАЗМЕР 3

ООО ЦИРМИ INFO@CIRMI.RU WWW.GOSZDRAVNADZOR.RU

Содержание

1.	Общие сведения и назначение изделия	3
2.	Относительные медицинские противопоказания	5
3.	Показания к применению	5
4.	Правила безопасности при эксплуатации опоры	6
5.	Конструкция опоры	8
6.	Эксплуатация изделия	10
7.	Технические характеристики	11
8.	Комплект поставки	13
9.	Транспортирование и хранение	14
10.	Техническое обслуживание и уход	15
11.	Сведения о маркировке	16
12.	Гарантийные обязательства	17
13.	Сведения об утилизации	18
14.	Свидетельство о приемке	18
15.	Гарантийный талон	19

ООО ЦИРМИ INFO@CIRMI.RU WWW.GOSZDRAVNADZOR.RU

1. Общие сведения и назначение изделия

Опора для ходьбы «Луноход» – предназначена для поддержания правильного положения тела, коррекции патологических поз, формирования двигательных навыков и правильных паттернов в процессе обучения навыкам стояния и ходьбы при проведении реабилитационных мероприятий.

Тело пользователя фиксируется с помощью регулируемой по обхвату системы креплений с ремнями и застёжками, которые крепятся к каркасу опоры в требуемом месте.

Опора может использоваться как в медицинских учреждениях и учреждениях социальной опеки, так и в домашних условиях.

Рис. 1 – Фотографическое изображение общего вида опоры

ВНИМАНИЕ! Перед началом использования изделия внимательно изучите настоящее руководство по эксплуатации. Возможность применения изделия для пользователя требует обязательной консультации с лечащим врачом. Необходимый срок использования опоры, упражнения и их интенсивность должны подбираться лечащим врачом для каждого пользователя индивидуально.

ООО ЦИРМИ INFO@CIRMI.RU WWW.GOSZDRAVNADZOR.RU

Вид контакта с организмом человека: кратковременный контакт с неповрежденной кожей.

Информация о наличии в медицинском изделии лекарственного средства для медицинского применения, материалов животного и (или) человеческого происхождения: не относится к изделию.

Информация о стерильном состоянии медицинского изделия, методе его стерилизации и о порядке действий в случае нарушения стерильной упаковки (если медицинское изделие поставляется в стерильном виде) или, если медицинское изделие поставляется нестерильным, указание на необходимость его стерилизации перед использованием: не относится к изделию.

Информация о природе, типе, а также (при необходимости) об интенсивности и распределении излучения (электромагнитное, ионизирующее, иное) медицинского изделия и способах защиты потребителей и третьих лиц от непреднамеренного излучения в процессе эксплуатации медицинского изделия (если медицинское изделие создает опасный или потенциально опасный уровень излучения при использовании по назначению): не относится к изделию.

Информация о мерах предосторожности, предпринимаемых в случае риска электромагнитных помех, создаваемых медицинским изделием для других медицинских изделий, оборудования и средств связи при проведении и оценке результатов диагностики, лечения или при его применении по назначению (например, электромагнитное излучение медицинского изделия, оказывающее влияние на другое оборудование): не относится к изделию.

Предупреждения и (или) меры предосторожности, предпринимаемые потребителем при применении медицинского изделия, содержащего лекарственное средство для медицинского применения, материал животного и (или) человеческого происхождения, материалы, которые являются канцерогенными, мутагенными или токсичными, возможное выделение или вымывание которых приводит к сенсибилизации, аллергической реакции или отрицательно влияет на репродуктивную функцию: не относится к изделию.

ООО ЦИРМИ INFO@CIRMI.RU WWW.GOSZDRAVNADZOR.RU

2. Относительные медицинские противопоказания

Наличие у пользователя следующих нарушений:

- значительно выраженные нарушения нейромышечных, скелетных и связанных с движением (статодинамических) функций (значительно выраженный тетрапарез, значительно выраженная верхняя параплегия)
- эпилептические припадки с нарушением сознания, резистентные к терапии
- значительно выраженные нарушения психических функций, проявляющиеся выраженным интеллектуальным дефектом и (или) значительно выраженными нарушениями поведения
- значительно выраженные нарушения статики и координации движений (гиперкинетические, атактические нарушения)

3. Показания к применению

Стойкие умеренные, выраженные нарушения нейромышечных, скелетных и связанных с движением (статодинамических) функций, приводящие к нарушению стояния и (или) ходьбы, вследствие:

- заболеваний и последствий травм центральной нервной системы;
- заболеваний и последствий травм периферической нервной системы;
- заболеваний, последствий травм и деформаций нижних конечностей, таза и позвоночника.

ООО ЦИРМИ INFO@CIRMI.RU WWW.GOSZDRAVNADZOR.RU

4. Правила безопасности при эксплуатации опоры

Если изделие находилось при температуре ниже +10°С, то перед эксплуатацией оно должно быть выдержано в помещении при температуре окружающего воздуха плюс (20 ± 5)°С не менее 12 часов в упаковке.
Распаковать изделие и проверить целостность покрытия. Проверить комплектацию.

Для эксплуатации изделия предъявляются следующие условия:	» температура от +10 до +35°С; » относительная влажность не более 80% при +25°С; » остальные требования – по ГОСТ 15150-69 (УХЛ 4.2).

Изделие не является стойким к возгоранию.

При эксплуатации изделия держите его на расстоянии не менее 1 м от кухонных нагревательных приборов и зажигательных приборов с открытым пламенем.

ООО ЦИРМИ INFO@CIRMI.RU WWW.GOSZDRAVNADZOR.RU

При использовании опоры требуется соблюдать меры безопасности, изложенные в настоящем руководстве.

» Перед эксплуатацией опоры проверить все соединения на прочность, а также наличие всех креплений. При необходимости подтяните барашки.

» При обнаружении повреждений, не позволяющих выполнять функции опоры, указанные в настоящем руководстве, эксплуатация опоры запрещена.

» В случае обнаружения неисправности не пытайтесь исправить самостоятельно, обратитесь к поставщику изделия.

» Перед размещением пользователя на опоре необходимо зафиксировать колёса тормозами.

» Соблюдайте порядок эксплуатации при размещении пользователя в опоре.

» Опора предназначена для использования исключительно в помещении.

» Рама с колёсами опоры не предназначена для преодоления порогов, лестниц и других препятствий.

» Не оставляйте пользователя в опоре без присмотра.

» В случае негативных реакций у пользователя (потеря сознания, появление ушибов, побледнение кожи и т.д.), немедленно снимите пользователя с опоры. Решение о дальнейшем использовании опоры пользователем принимает лечащий врач.

» Опора поставляется в собранном виде, не рекомендуется самостоятельно разбирать изделие.

ООО ЦИРМИ INFO@CIRMI.RU WWW.GOSZDRAVNADZOR.RU

5. Конструкция опоры

Опора (рис. 2) состоит из основания на колёсах (1), на котором установлен узел крепления туловища (2), к которому крепится подголовник (3).

Рис. 2 – Общий вид опоры

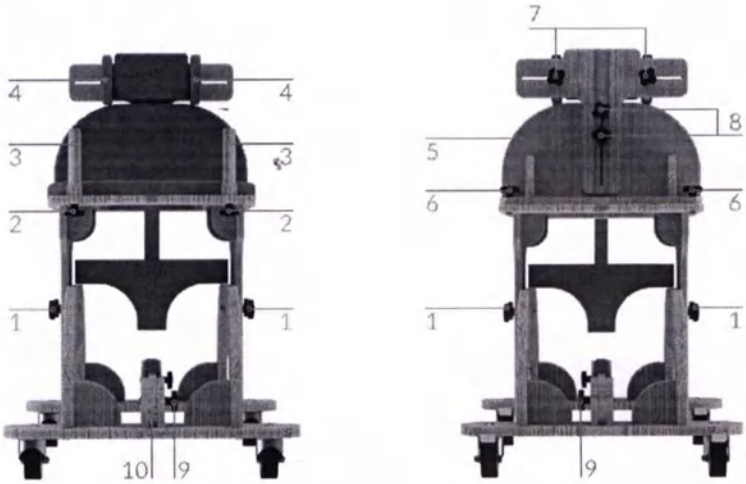

Рис. 3 – Элементы основания, узла крепления туловища и подголовника

ООО ЦИРМИ INFO@CIRMI.RU WWW.GOSZDRAVNADZOR.RU

Основание (рис. 3)

На основании располагаются четыре колеса, каждое из которых снабжено тормозом для фиксации опоры на одном месте.

В середине основания установлен съёмный разделитель для ног (10).

Для его демонтажа необходимо выкрутить барашки (9).

Узел крепления туловища (рис. 3)

Для регулировки узла крепления туловища по высоте ослабьте барашки (1) и поднимите узел на требуемую высоту. Затем закрутите барашки (1) до фиксации узла.

Для регулировки положения ручек (3) ослабьте барашки (2) и сместите ручки (3) в требуемое положение. Затем закрутите барашки (2) до фиксации ручек (3).

Для регулировки спинки (5) по вылету ослабьте барашки (6) и сместите спинку в требуемое положение. Затем закрутите барашки (6) до фиксации спинки (5).

Подголовник (рис. 3)

Подголовник с регулируемыми боковыми упорами (4) располагается на спинке (5). Для регулировок подголовника используются барашки с задней стороны опоры:

- ослабьте барашки (7) для регулировки расстояния между боковыми упорами (4), затем снова их закрутите до фиксации упоров (4);
- ослабьте барашки (8) для регулировки подголовника по высоте, затем снова их закрутите до фиксации подголовника.

ООО ЦИРМИ INFO@CIRMI.RU WWW.GOSZDRAVNADZOR.RU

6. Эксплуатация изделия

Ввод в эксплуатацию:

» Не рекомендуется помещать пользователя в опору в состоянии беспокойства или плача, необходима предварительная подготовка в виде массажа, растяжки.
» При наличии контрактур суставы пользователя зафиксировать ортезами.
» На ноги пользователя рекомендуется надевать специальную ортопедическую обувь.
» Перед помещением пользователя в опору нужно убедиться, что все барашки тщательно зафиксированы.

Порядок эксплуатации:

» Одежда пользователя не должна образовывать складки при размещении его в опоре.
» Первоначально размещайте пользователя в опоре на недолгое время, постепенно увеличивая время пребывания пользователя в опоре от сеанса к сеансу.
» Проконсультируйтесь с лечащим врачом для подбора оптимального времени пребывания пользователя в опоре.
» Если пользователь уже чувствует себя уверенно в опоре, то можно приступить к тренировке ходьбы (в том числе обучению ходьбе).

Для размещения пользователя в опоре руководствуйтесь следующими шагами:

1. Установите опору на ровную поверхность и зафиксируйте тормоза колёс опоры.
2. Настройте узел крепления туловища по высоте.
3. Настройте вылет спинки.
4. Расстегните все ремни и застёжки системы крепления.
5. Разместите пользователя в опоре и зафиксируйте его с помощью системы креплений.
6. Настройте положение ручек, высоту подголовника и расстояние между боковыми упорами подголовника.
7. Если опора используется для обучения ходьбе, то снимите колёса с тормозов.

ООО ЦИРМИ INFO@CIRMI.RU WWW.GOSZDRAVNADZOR.RU

7. Технические характеристики

Типоразмеры опор

Данная опора изготавливается в трёх типоразмерах. Габаритные характеристики для опор разных типоразмеров (допуск ±5 мм).

Рис. 4 – Определение габаритных размеров

	Размер 1	Размер 2	Размер 3
Габаритные размеры в сложенном положении* Д x Ш x В, мм	760 x 580 x 790	820 x 620 x 795	920 x 670 x 905
Габаритные размеры в разложенном положении* Д x Ш x В, мм	760 x 580 x 1120	820 x 620 x 1235	920 x 670 x 1715
Габаритные размеры без подголовника Д x Ш x В, мм	760 x 580 x 685-925	820 x 620 x 795-1235	920 x 670 x 815-1250
Макс. масса пользователя, кг (допустимая нагрузка 1кг≈10Н)	35	60	65
Масса опоры, допуск ±1,5 кг	14,0	15,3	17,9

* Значения указаны без учёта метизов.

ООО ЦИРМИ INFO@CIRMI.RU WWW.GOSZDRAVNADZOR.RU

Функциональные размеры опоры (допуск ±5 мм)

	Размер 1	Размер 2	Размер 3
Высота рамы над полом, мм	470 - 710	470 - 810	580 - 1290
Ширина проёма рамы, мм	230	270	310
Шорты-сиденье (обхват в тазобедренном поясе), мм	400 - 550	450 - 600	500 - 800
Регулировка подголовника по высоте, мм	150	150	150
Ширина подголовника, мм	160 - 300	160 - 300	160 - 300
Регулировка ручек по вылету, мм	25	25	30
Регулировка ручек по ширине, мм	35	35	40

ООО ЦИРМИ INFO@CIRMI.RU WWW.GOSZDRAVNADZOR.RU

8. Комплект поставки

В состав комплекта входят следующие компоненты:

- Опора для ходьбы «Луноход» (типоразмер, см. стр. 1) – 1 шт.
- Индивидуальная упаковка – 1 шт.
- Руководство по эксплуатации (паспорт) – 1 шт.

ООО ЦИРМИ INFO@CIRMI.RU WWW.GOSZDRAVNADZOR.RU

9. Транспортирование и хранение

Изделие должно транспортироваться в транспортной таре. Транспортную тару с изделием можно перевозить любыми крытыми транспортными средствами в соответствии с правилами перевозки грузов, действующими на каждом виде транспорта.

Размещение и крепление тары в транспортных средствах должно обеспечивать её устойчивое положение, исключая возможность смещения и ударов её о другие тары и о стенки транспортных средств. При транспортировании тару не кантовать.

Условия транспортирования изделия в части воздействия климатических факторов должны соответствовать условиям хранения 5 по ГОСТ 15150-69.

Эксплуатационное транспортирование изделия следует осуществлять в упаковке изготовителя и условиях не жестче условий эксплуатации изделий категории 2 по ГОСТ 15150-69.

Изделие должно храниться в упаковке изготовителя. На время хранения допускается упакованные изделия размещать в транспортной таре. Изделие следует хранить на стеллажах склада на расстоянии не менее 1 м от нагревательных приборов в местах, защищённых от агрессивных сред.

Условия хранения изделия в части воздействия климатических факторов должны соответствовать условиям хранения 2 по ГОСТ 15150-69.

ООО ЦИРМИ INFO@CIRMI.RU WWW.GOSZDRAVNADZOR.RU

10. Техническое обслуживание и уход

Рекомендуется проводить техническое обслуживание изделия непосредственно пред вводом в эксплуатацию, а также в период эксплуатации по необходимости для выявления неисправностей и предупреждения отказов изделия.

Пренебрежение данными рекомендациями и небрежный уход могут привести к сокращению срока службы изделия.

Порядок проведения технического обслуживания:

1. Провести внешний осмотр.
2. Проверить состояние и целостность изделия.
3. Проверить состояние соединений (при необходимости произвести их подтяжку или замену).
4. Удалить загрязнения. Периодически производить дезинфекцию наружных поверхностей по МУ-287-113 раствором 3% перекиси водорода по ГОСТ 177 с добавлением 0,5% моющего средства по ГОСТ 25644.

ВНИМАНИЕ! Запрещается погружать изделие или части изделия в воду.
Запрещается подвергать изделие нагрузкам выше описанных в технических характеристиках.

ООО ЦИРМИ INFO@CIRMI.RU WWW.GOSZDRAVNADZOR.RU

11. Сведения о маркировке

Маркировка изделия соответствует требованиям ГОСТ Р 50444 и содержит:
- наименование, адрес предприятия-изготовителя и его товарный знак;
- наименование изделия;
- обозначение ТУ;
- заводской номер;
- дата выпуска;
- срок службы изделия;
- номер и дата регистрационного удостоверения.

Маркировка наносится на накладной элемент, прикрепляемый к опоре (этикетка).

Маркировка транспортной тары изделия соответствует ГОСТ 14192-96 и содержит:
- манипуляционные знаки: «Беречь от влаги», «Хрупкое. Осторожно».

Наименования грузоотправителя и грузополучателя с их адресами наносит транспортная компания в случае необходимости.

ООО ЦИРМИ INFO@CIRMI.RU WWW.GOSZDRAVNADZOR.RU

12. Гарантийные обязательства

Изготовитель гарантирует соответствие опоры требованиям ТУ 32.50.22-032-59261486-2022 при соблюдении правил эксплуатации, хранения, транспортировки, указанных в настоящем руководстве по эксплуатации.

Условием исполнения гарантийных обязательств является наличие на изделии маркировки с его серийным номером.

Изготовитель не несёт ответственности за поломку изделия, которая явилась результатом неправильного использования или изменения конструкции изделия.

Гарантийный срок хранения – 24 месяца с даты изготовления при соблюдении требований к хранению, указанных в настоящем руководстве по эксплуатации.

Гарантийный срок эксплуатации – от 18 до 24 месяцев с даты поставки изделия, в зависимости от условий заключённого государственного контракта и при соблюдении правил эксплуатации, указанных в настоящем руководстве. При продаже в розничной сети гарантийный срок эксплуатации составляет 18 месяцев со дня получения изделия потребителем при соблюдении правил эксплуатации, указанных в настоящем руководстве.

Срок службы устройства составляет 3 года при соблюдении правил эксплуатации, указанных в настоящем руководстве.

Гарантийные обязательства не распространяются на:

- повреждения изделия в результате использования изделия не по назначению;
- повреждения изделия в результате удара или падения;
- повреждения изделия в результате ремонта или модификации изделия лицами, не уполномоченными изготовителем;
- повреждения изделия в результате нарушения правил и условий эксплуатации, технического обслуживания, транспортировки или хранения.

ООО ЦИРМИ INFO@CIRMI.RU WWW.GOSZDRAVNADZOR.RU

13. Сведения об утилизации

По истечении срока службы или порче изделия, исключающих возможность ремонта, необходимо провести дезинфекцию изделия и его утилизацию, согласно нормам СанПиН 2.1.3684-21.

14. Свидетельство о приемке

Опора для ходьбы «Луноход» соответствует всем требованиям ТУ 32.50.22-032-59261486-2022 и признана годной к эксплуатации.

Дата изготовления: .....

Заводской (или серийный) номер: .....

Отметка о приёмке: .....

Подпись продавца*: .....
*ставится только при розничной продаже

С условиями гарантии ознакомлен, изделие проверено, претензий к комплектации, внешнему виду не имею.

Подпись покупателя: .....

Дата: .....

ООО ЦИРМИ INFO@CIRMI.RU WWW.GOSZDRAVNADZOR.RU

15. Гарантийный талон

Наименование изделия: Опора для ходьбы «Луноход»

Дата изготовления: .....

Заводской (или серийный) номер: .....

Дата покупки: .....

Владелец: .....

Адрес: .....

Телефон: .....

Дата отправки на ремонт: .....

Отметка о ремонте: .....

Подпись должностного лица предприятия, ответственного за приёмку после ремонта: .....

Изделие проверено, претензий к комплектации, внешнему виду не имею.

Подпись покупателя: .....

Дата получения после ремонта: .....

Гарантия на отремонтированное изделие составляет 6 месяцев с момента получения изделия из ремонта. Если гарантийный срок с момента приобретения изделия составляет более 6 месяцев, то гарантия исчисляется по большему сроку. Также гарантийный срок увеличивается на время нахождения изделия в ремонте. Ремонт изделия во время гарантийного срока осуществляется бесплатно.

ООО ЦИРМИ INFO@CIRMI.RU WWW.GOSZDRAVNADZOR.RU

КРУСТ

Возвращаем возможности

Является медицинским изделием

ООО «КРУСТ»

Изготовитель: 620100, РФ, г. Екатеринбург
ул. Луначарского, д. 221, оф. 2

Офис: 143402, РФ, г. Красногорск
Бульвар Строителей, д. 4, стр. 1, БЦ «Кубик»

e-mail: info@krust.ru
тел.: 8 (800) 505-02-85 – отдел тех. поддержки
тел.: 8 (495) 109-06-03 – головной офис (Москва)
тел.: 8 (343) 302-10-22 – офис Екатеринбург

www.krust.ru
www.dostupsreda.ru

ООО ЦИРМИ INFO@CIRMI.RU WWW.GOSZDRAVNADZOR.RU

Всего прошито, пронумеровано
и скреплено печатью
20 (двадцать) листа(ов)
Грибанов С.А. Ф.И.О.
_____ личная подпись

Российская Федерация г.Екатеринбург
Общество с ограниченной ответственностью
«КРУСТ»
ОГРН 1026601768401

ООО ЦИРМИ INFO@CIRMI.RU WWW.GOSZDRAVNADZOR.RU

КРУСТ

Возвращаем возможности

Руководство
по эксплуатации
(паспорт)

Опоры для лежания, стояния, сидения, ползания и ходьбы для детей-инвалидов «КРУСТ» по ТУ 32.50.22-032-59261486-2022

Вариант исполнения:

опора для ходьбы **«Марсоход»**

ТИПОРАЗМЕР 1

ТИПОРАЗМЕР 2

ООО ЦИРМИ INFO@CIRMI.RU WWW.GOSZDRAVNADZOR.RU

Содержание

1.	Общие сведения и назначение изделия	3
2.	Относительные медицинские противопоказания	5
3.	Показания к применению	5
4.	Правила безопасности при эксплуатации опоры	6
5.	Конструкция опоры	8
6.	Эксплуатация изделия	10
7.	Технические характеристики	11
8.	Комплект поставки	13
9.	Транспортирование и хранение	14
10.	Техническое обслуживание и уход	15
11.	Сведения о маркировке	16
12.	Гарантийные обязательства	17
13.	Сведения об утилизации	18
14.	Свидетельство о приемке	18
15.	Гарантийный талон	19

ООО ЦИРМИ INFO@CIRMI.RU WWW.GOSZDRAVNADZOR.RU

1. Общие сведения и назначение изделия

Опора для ходьбы «Марсоход» – предназначена для поддержания правильного положения тела, формирования двигательных навыков и правильных паттернов в процессе обучения навыкам стояния и ходьбы при проведении реабилитационных мероприятий.

Тело пользователя фиксируется с помощью регулируемой по высоте и обхвату системы креплений с ремнями и застёжками, которые крепятся к каркасу опоры в требуемом месте.

Опора может использоваться как в медицинских учреждениях и учреждениях социальной опеки, так и в домашних условиях.

Рис. 1 – Фотографическое изображение общего вида опоры

ВНИМАНИЕ! Перед началом использования изделия внимательно изучите настоящее руководство по эксплуатации. Возможность применения изделия для пользователя требует обязательной консультации с лечащим врачом. Необходимый срок использования опоры, упражнения и их интенсивность должны подбираться лечащим врачом для каждого пользователя индивидуально.

ООО ЦИРМИ INFO@CIRMI.RU WWW.GOSZDRAVNADZOR.RU

Вид контакта с организмом человека: кратковременный контакт с неповрежденной кожей.

Информация о наличии в медицинском изделии лекарственного средства для медицинского применения, материалов животного и (или) человеческого происхождения: не относится к изделию.

Информация о стерильном состоянии медицинского изделия, методе его стерилизации и о порядке действий в случае нарушения стерильной упаковки (если медицинское изделие поставляется в стерильном виде) или, если медицинское изделие поставляется нестерильным, указание на необходимость его стерилизации перед использованием: не относится к изделию.

Информация о природе, типе, а также (при необходимости) об интенсивности и распределении излучения (электромагнитное, ионизирующее, иное) медицинского изделия и способах защиты потребителей и третьих лиц от непреднамеренного излучения в процессе эксплуатации медицинского изделия (если медицинское изделие создает опасный или потенциально опасный уровень излучения при использовании по назначению): не относится к изделию.

Информация о мерах предосторожности, предпринимаемых в случае риска электромагнитных помех, создаваемых медицинским изделием для других медицинских изделий, оборудования и средств связи при проведении и оценке результатов диагностики, лечения или при его применении по назначению (например, электромагнитное излучение медицинского изделия, оказывающее влияние на другое оборудование): не относится к изделию.

Предупреждения и (или) меры предосторожности, предпринимаемые потребителем при применении медицинского изделия, содержащего лекарственное средство для медицинского применения, материал животного и (или) человеческого происхождения, материалы, которые являются канцерогенными, мутагенными или токсичными, возможное выделение или вымывание которых приводит к сенсибилизации, аллергической реакции или отрицательно влияет на репродуктивную функцию: не относится к изделию.

ООО ЦИРМИ INFO@CIRMI.RU WWW.GOSZDRAVNADZOR.RU

2. Относительные медицинские противопоказания

Наличие у пользователя следующих нарушений:

- значительно выраженные нарушения нейромышечных, скелетных и связанных с движением (статодинамических) функций (значительно выраженный тетрапарез, значительно выраженная верхняя параплегия)
- эпилептические припадки с нарушением сознания, резистентные к терапии
- значительно выраженные нарушения психических функций, проявляющиеся выраженным интеллектуальным дефектом и (или) значительно выраженными нарушениями поведения
- значительно выраженные нарушения статики и координации движений (гиперкинетические, атактические нарушения).

3. Показания к применению

Стойкие умеренные, выраженные нарушения нейромышечных, скелетных и связанных с движением (статодинамических) функций, приводящие к нарушению стояния и (или) ходьбы, вследствие:

- заболеваний и последствий травм центральной нервной системы;
- заболеваний и последствий травм периферической нервной системы;
- заболеваний, последствий травм и деформаций нижних конечностей, таза и позвоночника.

ООО ЦИРМИ INFO@CIRMI.RU WWW.GOSZDRAVNADZOR.RU

4. Правила безопасности при эксплуатации опоры

Если изделие находилось при температуре ниже +10°С, то перед эксплуатацией оно должно быть выдержано в помещении при температуре окружающего воздуха плюс (20 ± 5)°С не менее 12 часов в упаковке.
Распаковать изделие и проверить целостность покрытия. Проверить комплектацию.

Для эксплуатации изделия предъявляются следующие условия:	» температура от +10 до +35°С; » относительная влажность не более 80% при +25°С; » остальные требования – по ГОСТ 15150-69 (УХЛ 4.2).

Изделие не является стойким к возгоранию.

При эксплуатации изделия держите его на расстоянии не менее 1 м от кухонных нагревательных приборов и зажигательных приборов с открытым пламенем.

ООО ЦИРМИ INFO@CIRMI.RU WWW.GOSZDRAVNADZOR.RU

При использовании опоры требуется соблюдать меры безопасности, изложенные в настоящем руководстве.

» Перед эксплуатацией опоры проверить все соединения на прочность, а также наличие всех креплений. При необходимости подтяните барашки.

» При обнаружении повреждений, не позволяющих выполнять функции опоры, указанные в настоящем руководстве, эксплуатация опоры запрещена.

» В случае обнаружения неисправности не пытайтесь исправить самостоятельно, обратитесь к поставщику изделия.

» Перед размещением пользователя на опоре необходимо зафиксировать колёса тормозами.

» Соблюдайте порядок эксплуатации при размещении пользователя в опоре.

» Опора предназначена для использования исключительно в помещении.

» Рама с колёсами опоры не предназначена для преодоления порогов, лестниц и других препятствий.

» Не оставляйте пользователя в опоре без присмотра.

» В случае негативных реакций у пользователя (потеря сознания, появление ушибов, побледнение кожи и т.д.), немедленно снимите пользователя с опоры. Решение о дальнейшем использовании опоры пользователем принимает лечащий врач.

» Опора поставляется в собранном виде, не рекомендуется самостоятельно разбирать изделие.

ООО ЦИРМИ INFO@CIRMI.RU WWW.GOSZDRAVNADZOR.RU

5. Конструкция опоры

Опора (рис. 2) состоит из основания на колёсах (1), на котором установлен узел крепления туловища (2), к которому крепится спинка (3) и задний упор (8).

Рис. 2 – Общий вид опоры

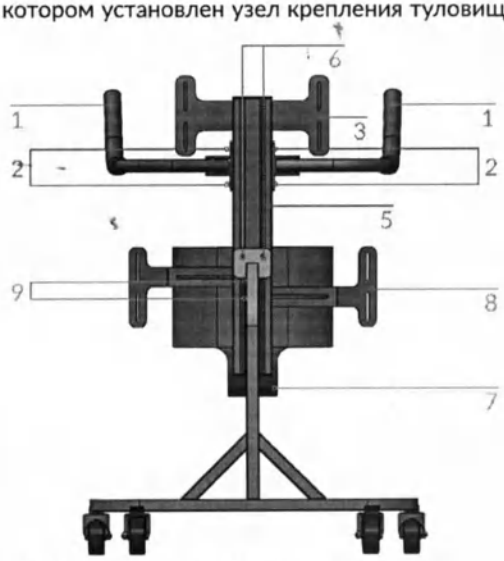

Рис. 3 – Элементы узла для туловища

ООО ЦИРМИ INFO@CIRMI.RU WWW.GOSZDRAVNADZOR.RU

Основание (рис. 3)

На основании (1) располагаются четыре колеса, каждое из которых снабжено тормозом для фиксации опоры на одном месте.

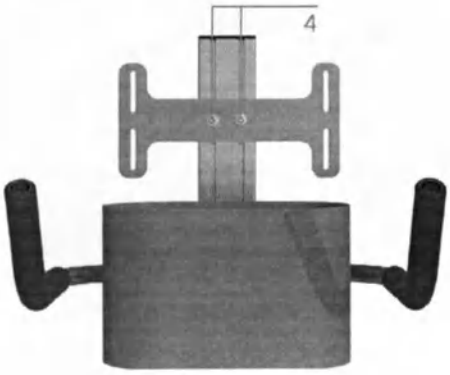

Рис. 4 – Спинка

Узел крепления туловища (рис. 3)

Ручки (1) имеют регулировку по высоте. Для этого необходимо ослабить болты (2) и переместить ручки (1) на требуемую высоту. Затем необходимо закрутить болты (2) до фиксации ручек (1).

Спинка (3) регулируется аналогично ручкам (1) с помощью болтов (4).

Ширина ширина заднего упора регулируется с помощью изменения положений сочленений усилием рук и настраивается под спину пользователя. При необходимости изменения сопротивления можно ослабить или затянуть болты в звеньях. Рекомендуется также периодически осуществлять подтяжку этих болтов.

Вертикальная стойка (5) регулируется по высоте с помощью болтов (6) аналогично ручкам.

Положение системы креплений (7) регулируется аналогично ручкам (1) с помощью болтов на передней части стойки (5).

ООО ЦИРМИ INFO@CIRMI.RU WWW.GOSZDRAVNADZOR.RU

6. Эксплуатация изделия

Ввод в эксплуатацию:

» Не рекомендуется помещать пользователя в опору в состоянии беспокойства или плача, необходима предварительная подготовка в виде массажа, растяжки.
» При наличии контрактур суставы пользователя зафиксировать ортезами.
» На ноги пользователя рекомендуется надевать специальную ортопедическую обувь.
» Перед помещением пользователя в опору нужно убедиться, что все барашки тщательно зафиксированы.

Порядок эксплуатации:

» Одежда пользователя не должна образовывать складки при размещении его в опоре.
» Первоначально размещайте пользователя в опоре на недолгое время, постепенно увеличивая время пребывания пользователя в опоре от сеанса к сеансу.
» Проконсультируйтесь с лечащим врачом для подбора оптимального времени пребывания пользователя в опоре.
» Если пользователь уже чувствует себя уверено в опоре, то можно приступить к тренировке ходьбы (в том числе обучению ходьбе).

Для размещения пользователя в опоре руководствуйтесь следующими шагами:

1. Установите опору на ровную поверхность и зафиксируйте тормоза колёс опоры.
2. Выставите необходимую высоту стойки.
3. Затем настройте положение ручек, спинки и системы крепления.
4. Расстегните все ремни и застёжки системы креплений.
5. Разместите пользователя в опоре и зафиксируйте его с помощью системы креплений.
6. Если опора используется для тренировки ходьбы (или для обучения ходьбе), то снимите колёса с тормозов.

ООО ЦИРМИ INFO@CIRMI.RU WWW.GOSZDRAVNADZOR.RU

7. Технические характеристики

Типоразмеры опор

Данная опора изготавливается в двух типоразмерах. Габаритные характеристики для опор разных типоразмеров (допуск ±5 мм).

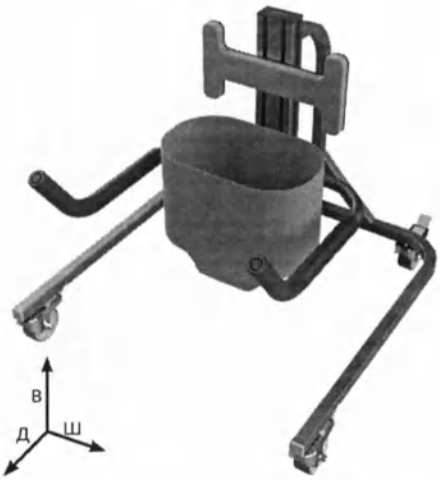

Рис. 5 – Определение габаритных размеров

	Размер 1	Размер 2
Габаритные размеры*, Д x Ш x В, мм	660 x 660 x 610-1175	680 x 680 x 1080-1430
Макс. масса пользователя, кг (допустимая нагрузка 1кг≈10Н)	50	80
Масса опоры, допуск ±0,5 кг	8,7	9,3

* Значения указаны без учёта метизов.

ООО ЦИРМИ INFO@CIRMI.RU WWW.GOSZDRAVNADZOR.RU

Функциональные размеры опоры (допуск ±5 мм, ±2 градуса)

	Размер 1	Размер 2
Расстояние между ручками, мм	5 - 885	5 - 885
Высота ручек, мм	240 - 850	650 - 1170
Угол наклона ручек, град	-30 до +30	-30 до +30
Ширина заднего упора, мм	240 - 500	400 - 600
Высота заднего упора, мм	180 - 1025	900 - 1410

ООО ЦИРМИ INFO@CIRMI.RU WWW.GOSZDRAVNADZOR.RU

8. Комплект поставки

В состав комплекта входят следующие компоненты:

- Опора для ходьбы «Марсоход» (типоразмер, см. стр. 1) – 1 шт.
- Индивидуальная упаковка – 1 шт.
- Руководство по эксплуатации (паспорт) – 1 шт.

ООО ЦИРМИ INFO@CIRMI.RU WWW.GOSZDRAVNADZOR.RU

9. Транспортирование и хранение

Изделие должно транспортироваться в транспортной таре. Транспортную тару с изделием можно перевозить любыми крытыми транспортными средствами в соответствии с правилами перевозки грузов, действующими на каждом виде транспорта.

Размещение и крепление тары в транспортных средствах должно обеспечивать её устойчивое положение, исключая возможность смещения и ударов её о другие тары и о стенки транспортных средств. При транспортировании тару не кантовать.

Условия транспортирования изделия в части воздействия климатических факторов должны соответствовать условиям хранения 5 по ГОСТ 15150-69.

Эксплуатационное транспортирование изделия следует осуществлять в упаковке изготовителя и условиях не жестче условий эксплуатации изделий категории 2 по ГОСТ 15150-69.

Изделие должно храниться в упаковке изготовителя. На время хранения допускается упакованные изделия размещать в транспортной таре. Изделие следует хранить на стеллажах склада на расстоянии не менее 1 м от нагревательных приборов в местах, защищённых от агрессивных сред.

Условия хранения изделия в части воздействия климатических факторов должны соответствовать условиям хранения 2 по ГОСТ 15150-69.

ООО ЦИРМИ INFO@CIRMI.RU WWW.GOSZDRAVNADZOR.RU

10. Техническое обслуживание и уход

Рекомендуется проводить техническое обслуживание изделия непосредственно пред вводом в эксплуатацию, а также в период эксплуатации по необходимости для выявления неисправностей и предупреждения отказов изделия.

Пренебрежение данными рекомендациями и небрежный уход могут привести к сокращению срока службы изделия.

Порядок проведения технического обслуживания:

1. Провести внешний осмотр.
2. Проверить состояние и целостность изделия.
3. Проверить состояние соединений (при необходимости произвести их подтяжку или замену).
4. Удалить загрязнения. Периодически производить дезинфекцию наружных поверхностей по МУ-287-113 раствором 3% перекиси водорода по ГОСТ 177 с добавлением 0,5% моющего средства по ГОСТ 25644.

ВНИМАНИЕ! Запрещается погружать изделие или части изделия в воду.
Запрещается подвергать изделие нагрузкам выше описанных в технических характеристиках.

ООО ЦИРМИ INFO@CIRMI.RU WWW.GOSZDRAVNADZOR.RU

11. Сведения о маркировке

Маркировка изделия соответствует требованиям ГОСТ Р 50444 и содержит:
- наименование, адрес предприятия-изготовителя и его товарный знак;
- наименование изделия;
- обозначение ТУ;
- заводской номер;
- дата выпуска;
- срок службы изделия;
- номер и дата регистрационного удостоверения.

Маркировка наносится на накладной элемент, прикрепляемый к опоре (этикетка).

Маркировка транспортной тары изделия соответствует ГОСТ 14192-96 и содержит:
- манипуляционные знаки: «Беречь от влаги», «Хрупкое. Осторожно».

Наименования грузоотправителя и грузополучателя с их адресами наносит транспортная компания в случае необходимости.

ООО ЦИРМИ INFO@CIRMI.RU WWW.GOSZDRAVNADZOR.RU

12. Гарантийные обязательства

Изготовитель гарантирует соответствие опоры требованиям ТУ 32.50.22-032-59261486-2022 при соблюдении правил эксплуатации, хранения, транспортировки, указанных в настоящем руководстве по эксплуатации.

Условием исполнения гарантийных обязательств является наличие на изделии маркировки с его серийным номером.

Изготовитель не несёт ответственности за поломку изделия, которая явилась результатом неправильного использования или изменения конструкции изделия.

Гарантийный срок хранения – 24 месяца с даты изготовления при соблюдении требований к хранению, указанных в настоящем руководстве по эксплуатации.

Гарантийный срок эксплуатации – от 18 до 24 месяцев с даты поставки изделия, в зависимости от условий заключённого государственного контракта и при соблюдении правил эксплуатации, указанных в настоящем руководстве. При продаже в розничной сети гарантийный срок эксплуатации составляет 18 месяцев со дня получения изделия потребителем при соблюдении правил эксплуатации, указанных в настоящем руководстве.

Срок службы устройства составляет 3 года при соблюдении правил эксплуатации, указанных в настоящем руководстве.

Гарантийные обязательства не распространяются на:

- повреждения изделия в результате использования изделия не по назначению;
- повреждения изделия в результате удара или падения;
- повреждения изделия в результате ремонта или модификации изделия лицами, не уполномоченными изготовителем;
- повреждения изделия в результате нарушения правил и условий эксплуатации, технического обслуживания, транспортировки или хранения.

ООО ЦИРМИ INFO@CIRMI.RU WWW.GOSZDRAVNADZOR.RU

13. Сведения об утилизации

По истечении срока службы или порче изделия, исключающих возможность ремонта, необходимо провести дезинфекцию изделия и его утилизацию, согласно нормам СанПиН 2.1.3684-21.

14. Свидетельство о приемке

Опора для ходьбы «Марсоход» соответствует всем требованиям ТУ 32.50.22-032-59261486-2022 и признана годной к эксплуатации.

Дата изготовления: .....

Заводской (или серийный) номер: .....

Отметка о приёмке: .....

Подпись продавца*: .....
*ставится только при розничной продаже

С условиями гарантии ознакомлен, изделие проверено, претензий к комплектации, внешнему виду не имею.

Подпись покупателя: .....

Дата: .....

ООО ЦИРМИ INFO@CIRMI.RU WWW.GOSZDRAVNADZOR.RU

15. Гарантийный талон

Наименование изделия: Опора для ходьбы «Марсоход»

Дата изготовления: .....

Заводской (или серийный) номер: .....

Дата покупки: .....

Владелец: .....

Адрес: .....

Телефон: .....

Дата отправки на ремонт: .....

Отметка о ремонте: .....

Подпись должностного лица предприятия, ответственного за приёмку после ремонта: .....

Изделие проверено, претензий к комплектации, внешнему виду не имею.

Подпись покупателя: .....

Дата получения после ремонта: .....

Гарантия на отремонтированное изделие составляет 6 месяцев с момента получения изделия из ремонта. Если гарантийный срок с момента приобретения изделия составляет более 6 месяцев, то гарантия исчисляется по большему сроку. Также гарантийный срок увеличивается на время нахождения изделия в ремонте. Ремонт изделия во время гарантийного срока осуществляется бесплатно.

ООО ЦИРМИ INFO@CIRMI.RU WWW.GOSZDRAVNADZOR.RU

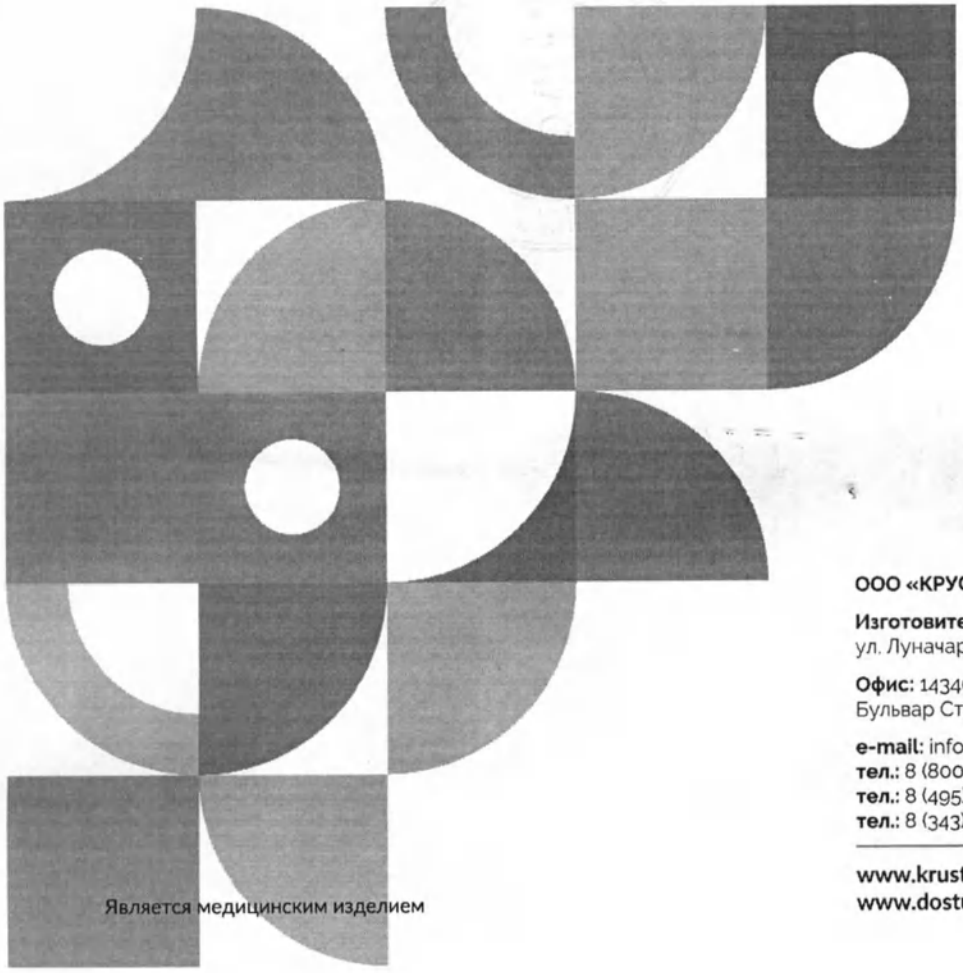

КРУСТ

Возвращаем возможности

Является медицинским изделием

ООО «КРУСТ»

Изготовитель: 620100, РФ, г. Екатеринбург
ул. Луначарского, д. 221, оф. 2

Офис: 143402, РФ, г. Красногорск
Бульвар Строителей, д. 4, стр. 1, БЦ «Кубик»

e-mail: info@krust.ru
тел.: 8 (800) 505-02-85 – отдел тех. поддержки
тел.: 8 (495) 109-06-03 – головной офис (Москва)
тел.: 8 (343) 302-10-22 – офис Екатеринбург

www.krust.ru
www.dostupsreda.ru

ООО ЦИРМИ INFO@CIRMI.RU WWW.GOSZDRAVNADZOR.RU

Всего прошито, пронумеровано
и скреплено печатью
20 (двадцать) листа(ов)
Требашов Е.А. Ф.И.О.
личная подпись

Российская Федерация г.Екатеринбург
Общество с ограниченной ответственностью
«КРУСТ»
ОГРН 1026601768401

ООО ЦИРМИ INFO@CIRMI.RU WWW.GOSZDRAVNADZOR.RU

КРУСТ

Возвращаем возможности

Руководство
по эксплуатации
(паспорт)

Опоры для лежания, стояния, сидения, ползания и ходьбы для детей-инвалидов «КРУСТ» по ТУ 32.50.22-032-59261486-2022

Вариант исполнения:

опора для ходьбы
«Ровер»

- ТИПОРАЗМЕР 1
- ТИПОРАЗМЕР 2
- ТИПОРАЗМЕР 3
- ТИПОРАЗМЕР 4
- ТИПОРАЗМЕР 5
- ТИПОРАЗМЕР 6
- ТИПОРАЗМЕР 7
- ТИПОРАЗМЕР 8
- ТИПОРАЗМЕР 9
- ТИПОРАЗМЕР 10

ООО ЦИРМИ INFO@CIRMI.RU WWW.GOSZDRAVNADZOR.RU

Содержание

1.	Общие сведения и назначение изделия	3
2.	Относительные медицинские противопоказания	5
3.	Показания к применению	5
4.	Правила безопасности при эксплуатации опоры	6
5.	Конструкция опоры	8
6.	Эксплуатация изделия	12
7.	Технические характеристики	13
8.	Обзор и технические характеристики принадлежностей	15
9.	Комплект поставки	18
10.	Транспортирование и хранение	19
11.	Техническое обслуживание и уход	20
12.	Сведения о маркировке	21
13.	Гарантийные обязательства	22
14.	Сведения об утилизации	22
15.	Свидетельство о приемке	23
16.	Гарантийный талон	24

ООО ЦИРМИ INFO@CIRMI.RU WWW.GOSZDRAVNADZOR.RU

1. Общие сведения и назначение изделия

Опора для ходьбы «Ровер» – предназначена для поддержания правильного положения тела, формирования двигательных навыков и правильных паттернов в процессе обучения навыкам стояния и ходьбы при проведении реабилитационных мероприятий.

Дополнительно опора имеет разделитель для предотвращения перекрещивания ног, регулировку ручек и подлокотников по вылету и высоте.

Тело пользователя фиксируется с помощью регулируемой по высоте и обхвату системы креплений с ремнями и застёжками, которые крепятся к каркасу опоры в требуемом месте.

Опора может использоваться как в медицинских учреждениях и учреждениях социальной опеки, так и в домашних условиях.

Рис. 1 – Фотографическое изображение общего вида опоры

ВНИМАНИЕ! Перед началом использования изделия внимательно изучите настоящее руководство по эксплуатации. Возможность применения изделия для пользователя требует обязательной консультации с лечащим врачом. Необходимый срок использования опоры, упражнения и их интенсивность должны подбираться лечащим врачом для каждого пользователя индивидуально.

ООО ЦИРМИ INFO@CIRMI.RU WWW.GOSZDRAVNADZOR.RU

Вид контакта с организмом человека: кратковременный контакт с неповрежденной кожей.

Информация о наличии в медицинском изделии лекарственного средства для медицинского применения, материалов животного и (или) человеческого происхождения: не относится к изделию.

Информация о стерильном состоянии медицинского изделия, методе его стерилизации и о порядке действий в случае нарушения стерильной упаковки (если медицинское изделие поставляется в стерильном виде) или, если медицинское изделие поставляется нестерильным, указание на необходимость его стерилизации перед использованием: не относится к изделию.

Информация о природе, типе, а также (при необходимости) об интенсивности и распределении излучения (электромагнитное, ионизирующее, иное) медицинского изделия и способах защиты потребителей и третьих лиц от непреднамеренного излучения в процессе эксплуатации медицинского изделия (если медицинское изделие создает опасный или потенциально опасный уровень излучения при использовании по назначению): не относится к изделию.

Информация о мерах предосторожности, предпринимаемых в случае риска электромагнитных помех, создаваемых медицинским изделием для других медицинских изделий, оборудования и средств связи при проведении и оценке результатов диагностики, лечения или при его применении по назначению (например, электромагнитное излучение медицинского изделия, оказывающее влияние на другое оборудование): не относится к изделию.

Предупреждения и (или) меры предосторожности, предпринимаемые потребителем при применении медицинского изделия, содержащего лекарственное средство для медицинского применения, материал животного и (или) человеческого происхождения, материалы, которые являются канцерогенными, мутагенными или токсичными, возможное выделение или вымывание которых приводит к сенсибилизации, аллергической реакции или отрицательно влияет на репродуктивную функцию: не относится к изделию.

ООО ЦИРМИ INFO@CIRMI.RU WWW.GOSZDRAVNADZOR.RU

2. Относительные медицинские противопоказания

Наличие у пользователя следующих нарушений:

» Значительно выраженные нарушения нейромышечных, скелетных и связанных с движением (статодинамических) функций (значительно выраженный тетрапарез, значительно выраженная верхняя параплегия).
» Эпилептические припадки с нарушением сознания, резистентные к терапии.
» Значительно выраженные нарушения психических функций, проявляющиеся выраженным интеллектуальным дефектом и (или) значительно выраженными нарушениями поведения.
» Значительно выраженные нарушения статики и координации движений (гиперкинетические, атактические нарушения).

3. Показания к применению

Стойкие умеренные, выраженные нарушения нейромышечных, скелетных и связанных с движением (статодинамических) функций, приводящие к нарушению стояния и (или) ходьбы, вследствие:

» Заболеваний и последствий травм центральной нервной системы.
» Заболеваний и последствий травм периферической нервной системы.
» Заболеваний, последствий травм и деформаций нижних конечностей, таза и позвоночника.

ООО ЦИРМИ INFO@CIRMI.RU WWW.GOSZDRAVNADZOR.RU

4. Правила безопасности при эксплуатации опоры

Если изделие находилось при температуре ниже +10°С, то перед эксплуатацией оно должно быть выдержано в помещении при температуре окружающего воздуха плюс (20 ± 5)°С не менее 12 часов в упаковке.
Распаковать изделие и проверить целостность покрытия. Проверить комплектацию.

Для эксплуатации изделия предъявляются следующие условия:	» температура от +10 до +35°С; » относительная влажность не более 80% при +25°С; » остальные требования – по ГОСТ 15150-69 (УХЛ 4.2).

Изделие не является стойким к возгоранию.

При эксплуатации изделия держите его на расстоянии не менее 1 м от кухонных нагревательных приборов и зажигательных приборов с открытым пламенем.

ООО ЦИРМИ INFO@CIRMI.RU WWW.GOSZDRAVNADZOR.RU

При использовании опоры требуется соблюдать меры безопасности, изложенные в настоящем руководстве.

» Перед эксплуатацией опоры проверить все соединения на прочность, а также наличие всех креплений. При необходимости подтяните барашки.

» При обнаружении повреждений, не позволяющих выполнять функции опоры, указанные в настоящем руководстве, эксплуатация опоры запрещена.

» В случае обнаружения неисправности не пытайтесь исправить самостоятельно, обратитесь к поставщику изделия.

» Перед размещением пользователя на опоре необходимо зафиксировать колёса тормозами.

» Соблюдайте порядок эксплуатации при размещении пользователя в опоре.

» Опора предназначена для использования исключительно в помещении.

» Рама с колёсами опоры не предназначена для преодоления порогов, лестниц и других препятствий.

» Не оставляйте пользователя в опоре без присмотра.

» В случае негативных реакций у пользователя (потеря сознания, появление ушибов, побледнение кожи и т.д.), немедленно снимите пользователя с опоры. Решение о дальнейшем использовании опоры пользователем принимает лечащий врач.

» Опора поставляется в собранном виде, не рекомендуется самостоятельно разбирать изделие.

ООО ЦИРМИ INFO@CIRMI.RU WWW.GOSZDRAVNADZOR.RU

5. Конструкция опоры

Опора (рис. 2) состоит из основания на колёсах (1), на котором установлен тазобедренный узел (2) и узел для туловища (3).

Рис. 2 – Общий вид опоры

Основание (рис. 3)

На основании располагаются четыре колеса, каждое из которых снабжено тормозом для фиксации опоры на одном месте.

В середине основания установлен съёмный разделитель для ног (1).

Для его демонтажа необходимо выкрутить барашки (2).

ООО ЦИРМИ INFO@CIRMI.RU WWW.GOSZDRAVNADZOR.RU

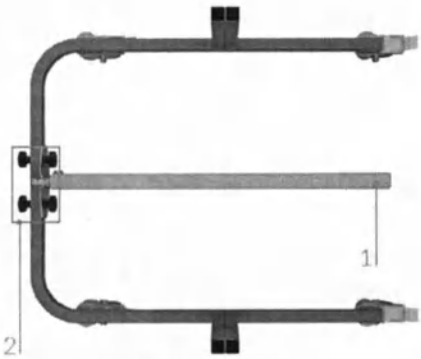

Рис. 3 – Элементы основания

Рис. 4 – Элементы тазобедренного узла

Тазобедренный узел (рис. 4)

Регулировка длины проёма тазобедренного узла осуществляется за счёт регулировки заднего упора (1) по вылету.
Для регулировки заднего упора (1) по вылету выкрутите барашки (2) и выдвиньте его на требуемое расстояние. Затем закрутите барашки (2) до фиксации заднего упора (1).
Для регулировки тазобедренного узла по высоте выкрутите барашки (3) и поднимите узел на требуемую высоту. Затем закрутите барашки (3) до фиксации узла.

ООО ЦИРМИ INFO@CIRMI.RU WWW.GOSZDRAVNADZOR.RU

Узел для туловища (рис. 5)

Для регулировки по вылету ручки (1) выкрутите барашки (2) и выдвиньте её на требуемое расстояние. При необходимости ручку можно снять полностью. Затем закрутите барашки (2) до фиксации ручки (1).

Для регулировки по вылету упора для предплечий/локтей (3) выкрутите барашки (4) и выдвиньте его на требуемое расстояние. Затем закрутите барашки (4) до фиксации упора (4).

Для регулировки узла для туловища по высоте выкрутите барашки (5) и поднимите узел на требуемую высоту. Затем закрутите барашки (5) до фиксации узла.

Регулировка длины проёма узла для туловища осуществляется за счёт регулировки заднего упора (6) по вылету. Для регулировки заднего упора (6) по вылету выкрутите барашки (7) и выдвиньте его на требуемое расстояние. Затем закрутите барашки (7) до фиксации заднего упора (6).

При включении в комплект поставки столика для проведения упражнений (наличие столика в комплекте см. в табл. на стр. 15-17) он устанавливается вместо ручки (1) с упором (3) с помощью барашков (2) аналогично ручке (1).

При включении в комплект поставки насадки для столика она устанавливается на столешницу столика (наличие насадки в комплекте см. в табл. на стр. 15-17).

При включении в комплект поставки столика с тренажёрами для проведения упражнений (наличие столика с тренажёрами в комплекте см. в табл. на стр. 15-17) он устанавливается вместо ручки (1) с упором (3) с помощью барашков (2) аналогично ручке (1).

При включении в комплект поставки столика с ванночкой для проведения упражнений (наличие столика с ванночкой в комплекте см. в табл. на стр. 15-17) он устанавливается вместо ручки (1) с

ООО ЦИРМИ INFO@CIRMI.RU WWW.GOSZDRAVNADZOR.RU

упором (3) с помощью барашков (2) аналогично ручке (1).

При включении в комплект поставки раздельных подлокотников с ручкой (наличие раздельных подлокотников в комплекте см. в табл. на стр. 15-17) для их использования они устанавливаются вместо ручки (1) с упором (3) с помощью барашков (2) аналогично ручке (1).

Для регулировки угла наклона влево-вправо подлокотника с ручкой необходимо выкрутить барашек в его нижней части и сместить на требуемый угол, после чего снова закрутить барашек до фиксации подлокотника.

Рис. 5 – Элементы узла для туловища

ООО ЦИРМИ INFO@CIRMI.RU WWW.GOSZDRAVNADZOR.RU

6. Эксплуатация изделия

Ввод в эксплуатацию:

» Не рекомендуется помещать пользователя в опору в состоянии беспокойства или плача, необходима предварительная подготовка в виде массажа, растяжки.
» При наличии контрактур суставы пользователя зафиксировать ортезами.
» На ноги пользователя рекомендуется надевать специальную ортопедическую обувь.
» Перед помещением пользователя в опору нужно убедиться, что все барашки тщательно зафиксированы.

Порядок эксплуатации:

» Одежда пользователя не должна образовывать складки при размещении его в опоре.
» Первоначально размещайте пользователя в опоре на недолгое время, постепенно увеличивая время пребывания пользователя в опоре от сеанса к сеансу.
» Проконсультируйтесь с лечащим врачом для подбора оптимального времени пребывания пользователя в опоре.
» Если пользователь уже чувствует себя уверенно в опоре, то можно приступить к тренировке ходьбы (в том числе обучению ходьбе).

Для размещения пользователя в опоре руководствуйтесь следующими шагами:

1. Установите опору на ровную поверхность.
2. Отрегулируйте длину и ширину основания и проёма узла крепления туловища.
3. Зафиксируйте тормоза колёс опоры.
4. Настройте высоту узла крепления туловища.
5. Расстегните все ремни и застёжки системы креплений.
6. Разместите пользователя в опоре и зафиксируйте его с помощью системы креплений.
7. Настройте положение подголовника под пользователя.
8. Если опора используется для тренировки ходьбы (или для обучения ходьбе), то снимите колёса с тормозов.

ООО ЦИРМИ INFO@CIRMI.RU WWW.GOSZDRAVNADZOR.RU

7. Технические характеристики

Типоразмеры опор

Данная опора изготавливается в десяти типоразмерах. Габаритные характеристики для опор разных типоразмеров (допуск ±5 мм).

Рис. 6 – Определение габаритных размеров

	Габаритные размеры*, Д x Ш x В, мм	Макс. масса пользователя, кг (допустимая нагрузка 1кг≈10Н)	Масса опоры, допуск ±1,0 кг
Размер 1	730 x 590 x 520-700	35	11,6
Размер 2	840 x 600 x 770-950	50	13,6
Размер 3	840 x 630 x 890-1160	60	14,5
Размер 4	910 x 660 x 920-1260	80	15,2
Размер 5	980 x 740 x 1080-1430	95	16,5
Размер 6	960 x 600 x 800-1160	80	15
Размер 7	980 x 740 x 1080-1260	95	16,3
Размер 8	730 x 540 x 400-580	60	11,1
Размер 9	800 x 600 x 550-800	60	14,1
Размер 10	880 x 670 x 750-900	60	13,7

* Значения указаны без учёта метизов.

ООО ЦИРМИ INFO@CIRMI.RU WWW.GOSZDRAVNADZOR.RU

Функциональные размеры опоры (допуск ±5 мм)

	Высота ручек с подлокотником, мм	Ширина бедренной пелоты, мм	Глубина бедренной пелоты, мм	Высота бедренной пелоты, мм	Ширина грудной пелоты, мм	Глубина грудной пелоты, мм	Высота грудной пелоты, мм
Размер 1	440 - 620	260	220	440 - 600	260	240	520 - 700
Размер 2	660 - 840	280	250	660 - 820	280	250	770 - 950
Размер 3	810 - 1080	310	270	770 - 1020	310	270	890 - 1160
Размер 4	850 - 1190	370	290	830 - 1120	370	290	920 - 1260
Размер 5	1010 - 1360	420	350	980 - 1200	420	350	1080 - 1430
Размер 6	810 - 1080	370	290	660 - 1080	370	290	800 - 1290
Размер 7	850 - 1190	420	350	980 - 1200	420	350	920 - 1260
Размер 8	400 - 580	210	220	320 - 480	150 - 210	220	400 - 580
Размер 9	540 - 800	300	250	450 - 650	210 - 300	250	550 - 810
Размер 10	750 - 900	350	290	640 - 770	270 - 350	290	750 - 900

ООО ЦИРМИ INFO@CIRMI.RU WWW.GOSZDRAVNADZOR.RU

8. Обзор и технические характеристики принадлежностей

Настоящее руководство описывает полную комплектацию опоры со всеми принадлежностями, но в зависимости от комплектации опора может включать в себя только часть принадлежностей либо вообще не включать принадлежности: Столик, Насадка на столик, Столик с тренажёрами, Столик с ванночкой, Подлокотник с ручкой.

На этапе комплектации в таблицу рядом и ниже заносятся отметки, указывающие на принадлежности, которые будут входить в комплект поставки.

Технические характеристики принадлежностей

Столик

	Габариты (Д x Ш x В), мм	Масса, кг (допуск ±0,1 кг)
Размер 1	430 x 620 x 25	2,05
Размер 2	435 x 634 x 50	2,1
Размер 3	457 x 665 x 50	2,3
Размер 4	480 x 700 x 50	2,35
Размер 5	547 x 797 x 50	2,5
Размер 6	480 x 700 x 50	2,35
Размер 7	547 x 797 x 50	2,5
Размер 8	385 x 559 x 50	1,9
Размер 9	445 x 650 x 50	2,1
Размер 10	475 x 690 x 50	2,2

ООО ЦИРМИ INFO@CIRMI.RU WWW.GOSZDRAVNADZOR.RU

Насадка на столик*

	Габариты (Д x Ш x В), мм	Масса, кг допуск ±0,05 кг
Размер 1	410 x 590 x 3	0,65
Размер 2	429 x 604 x 3	0,68
Размер 3	442 x 635 x 3	0,71
Размер 4	465 x 670 x 3	0,77
Размер 5	532 x 767 x 3	0,87
Размер 6	465 x 670 x 3	0,77
Размер 7	542 x 767 x 3	0,87
Размер 8	370 x 529 x 3	0,57
Размер 9	430 x 640 x 3	0,68
Размер 10	460 x 660 x 3	0,7

* Насадка на столик может быть включена в комплект поставки только вместе с принадлежностью «Столик».

Столик с тренажёрами

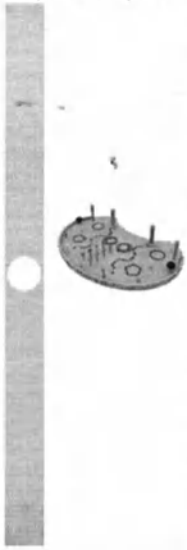

	Габариты (Д x Ш x В), мм	Масса, кг допуск ±0,3 кг
Размер 1	430 x 620 x 110	2,05
Размер 2	435 x 634 x 150	2,1
Размер 3	457 x 665 x 150	2,2
Размер 4	480 x 700 x 150	2,4
Размер 5	547 x 797 x 150	2,5
Размер 6	480 x 700 x 150	2,4
Размер 7	547 x 797 x 150	2,5
Размер 8	385 x 559 x 150	1,8
Размер 9	445 x 650 x 150	2,0
Размер 10	475 x 690 x 150	2,3

ООО ЦИРМИ INFO@CIRMI.RU WWW.GOSZDRAVNADZOR.RU

Столик с ванночкой

	Габариты (Д x Ш x В), мм	Масса, кг допуск ±0,1 кг
Размер 1	430 x 620 x 95	1,9
Размер 2	435 x 634 x 100	2,0
Размер 3	457 x 665 x 100	2,1
Размер 4	480 x 700 x 100	2,2
Размер 5	547 x 797 x 100	2,35
Размер 6	480 x 700 x 100	2,2
Размер 7	547 x 797 x 100	2,35
Размер 8	385 x 559 x 100	1,7
Размер 9	445 x 650 x 100	2,0
Размер 10	475 x 690 x 100	2,1

Подлокотник с ручкой (2 шт.)

	Габариты (Д x Ш x В), мм	Масса, кг допуск ±0,05кг
Размер 1	300 x 85 x 105	0,47
Размер 2		
Размер 3		
Размер 4		
Размер 5		
Размер 6		
Размер 7		
Размер 8		
Размер 9		
Размер 10		

ООО ЦИРМИ INFO@CIRMI.RU WWW.GOSZDRAVNADZOR.RU

9. Комплект поставки

В состав комплекта входят следующие компоненты:

- Опора для ходьбы «Ровер» (типоразмер см. стр. 1) – 1 шт.
- Индивидуальная упаковка – 1 шт.
- Руководство по эксплуатации (паспорт) – 1 шт.
- Принадлежности (см. таблицу на стр. 15-17)

ООО ЦИРМИ INFO@CIRMI.RU WWW.GOSZDRAVNADZOR.RU

10. Транспортирование и хранение

Изделие должно транспортироваться в транспортной таре. Транспортную тару с изделием можно перевозить любыми крытыми транспортными средствами в соответствии с правилами перевозки грузов, действующими на каждом виде транспорта.

Размещение и крепление тары в транспортных средствах должно обеспечивать её устойчивое положение, исключая возможность смещения и ударов её о другие тары и о стенки транспортных средств. При транспортировании тару не кантовать.

Условия транспортирования изделия в части воздействия климатических факторов должны соответствовать условиям хранения 5 по ГОСТ 15150-69.

Эксплуатационное транспортирование изделия следует осуществлять в упаковке изготовителя и условиях не жестче условий эксплуатации изделий категории 2 по ГОСТ 15150-69.

Изделие должно храниться в упаковке изготовителя. На время хранения допускается упакованные изделия размещать в транспортной таре. Изделие следует хранить на стеллажах склада на расстоянии не менее 1 м от нагревательных приборов в местах, защищённых от агрессивных сред.

Условия хранения изделия в части воздействия климатических факторов должны соответствовать условиям хранения 2 по ГОСТ 15150-69.

ООО ЦИРМИ INFO@CIRMI.RU WWW.GOSZDRAVNADZOR.RU

11. Техническое обслуживание и уход

Рекомендуется проводить техническое обслуживание изделия непосредственно пред вводом в эксплуатацию, а также в период эксплуатации по необходимости для выявления неисправностей и предупреждения отказов изделия.

Пренебрежение данными рекомендациями и небрежный уход могут привести к сокращению срока службы изделия.

Порядок проведения технического обслуживания:

1. Провести внешний осмотр.
2. Проверить состояние и целостность изделия.
3. Проверить состояние соединений (при необходимости произвести их подтяжку или замену).
4. Удалить загрязнения. Периодически производить дезинфекцию наружных поверхностей по МУ-287-113 раствором 3% перекиси водорода по ГОСТ 177 с добавлением 0,5% моющего средства по ГОСТ 25644.

ВНИМАНИЕ! Запрещается погружать изделие или части изделия в воду.
Запрещается подвергать изделие нагрузкам выше описанных в технических характеристиках.

ООО ЦИРМИ INFO@CIRMI.RU WWW.GOSZDRAVNADZOR.RU

20

12. Сведения о маркировке

Маркировка изделия соответствует требованиям ГОСТ Р 50444 и содержит:
- наименование, адрес предприятия-изготовителя и его товарный знак;
- наименование изделия;
- обозначение ТУ;
- заводской номер;
- дата выпуска;
- срок службы изделия;
- номер и дата регистрационного удостоверения.

Маркировка наносится на накладной элемент, прикрепляемый к опоре (этикетка).

Маркировка транспортной тары изделия соответствует ГОСТ 14192-96 и содержит:
- манипуляционные знаки: «Беречь от влаги», «Хрупкое. Осторожно».

Наименования грузоотправителя и грузополучателя с их адресами наносит транспортная компания в случае необходимости.

ООО ЦИРМИ INFO@CIRMI.RU WWW.GOSZDRAVNADZOR.RU

13. Гарантийные обязательства

Изготовитель гарантирует соответствие опоры требованиям ТУ 32.50.22-032-59261486-2022 при соблюдении правил эксплуатации, хранения, транспортировки, указанных в настоящем руководстве по эксплуатации.

Условием исполнения гарантийных обязательств является наличие на изделии маркировки с его серийным номером.

Изготовитель не несёт ответственности за поломку изделия, которая явилась результатом неправильного использования или изменения конструкции изделия.

Гарантийный срок хранения – 24 месяца с даты изготовления при соблюдении требований к хранению, указанных в настоящем руководстве по эксплуатации.

Гарантийный срок эксплуатации – от 18 до 24 месяцев с даты поставки изделия, в зависимости от условий заключённого государственного контракта и при соблюдении правил эксплуатации, указанных в настоящем руководстве. При продаже в розничной сети гарантийный срок эксплуатации составляет 18 месяцев со дня получения изделия потребителем при соблюдении правил эксплуатации, указанных в настоящем руководстве.

Срок службы устройства составляет 3 года при соблюдении правил эксплуатации, указанных в настоящем руководстве.

Гарантийные обязательства не распространяются на:

- повреждения изделия в результате использования изделия не по назначению;
- повреждения изделия в результате удара или падения;
- повреждения изделия в результате ремонта или модификации изделия лицами, не уполномоченными изготовителем;
- повреждения изделия в результате нарушения правил и условий эксплуатации, технического обслуживания, транспортировки или хранения.

ООО ЦИРМИ INFO@CIRMI.RU WWW.GOSZDRAVNADZOR.RU

14. Сведения об утилизации

По истечении срока службы или порче изделия, исключающих возможность ремонта, необходимо провести дезинфекцию изделия и его утилизацию, согласно нормам СанПиН 2.1.3684-21.

15. Свидетельство о приемке

Опора для ходьбы «Ровер» соответствует всем требованиям ТУ 32.50.22-032-59261486-2022 и признана годной к эксплуатации.

Дата изготовления: .....

Заводской (или серийный) номер: .....

Отметка о приёмке: .....

Подпись продавца*: .....
*ставится только при розничной продаже

С условиями гарантии ознакомлен, изделие проверено, претензий к комплектации, внешнему виду не имею.

Подпись покупателя: .....

Дата: .....

ООО ЦИРМИ INFO@CIRMI.RU WWW.GOSZDRAVNADZOR.RU

16. Гарантийный талон

Наименование изделия: Опора для ходьбы «Ровер»

Дата изготовления: .....

Заводской (или серийный) номер: .....

Дата покупки: .....

Владелец: .....

Адрес: .....

Телефон: .....

Дата отправки на ремонт: .....

Отметка о ремонте: .....

Подпись должностного лица предприятия, ответственного за приёмку после ремонта: .....

Изделие проверено, претензий к комплектации, внешнему виду не имею.

Подпись покупателя: .....

Дата получения после ремонта: .....

Гарантия на отремонтированное изделие составляет 6 месяцев с момента получения изделия из ремонта. Если гарантийный срок с момента приобретения изделия составляет более 6 месяцев, то гарантия исчисляется по большему сроку. Также гарантийный срок увеличивается на время нахождения изделия в ремонте. Ремонт изделия во время гарантийного срока осуществляется бесплатно.

ООО ЦИРМИ INFO@CIRMI.RU WWW.GOSZDRAVNADZOR.RU

ООО ЦИРМИ INFO@CIRMI.RU WWW.GOSZDRAVNADZOR.RU

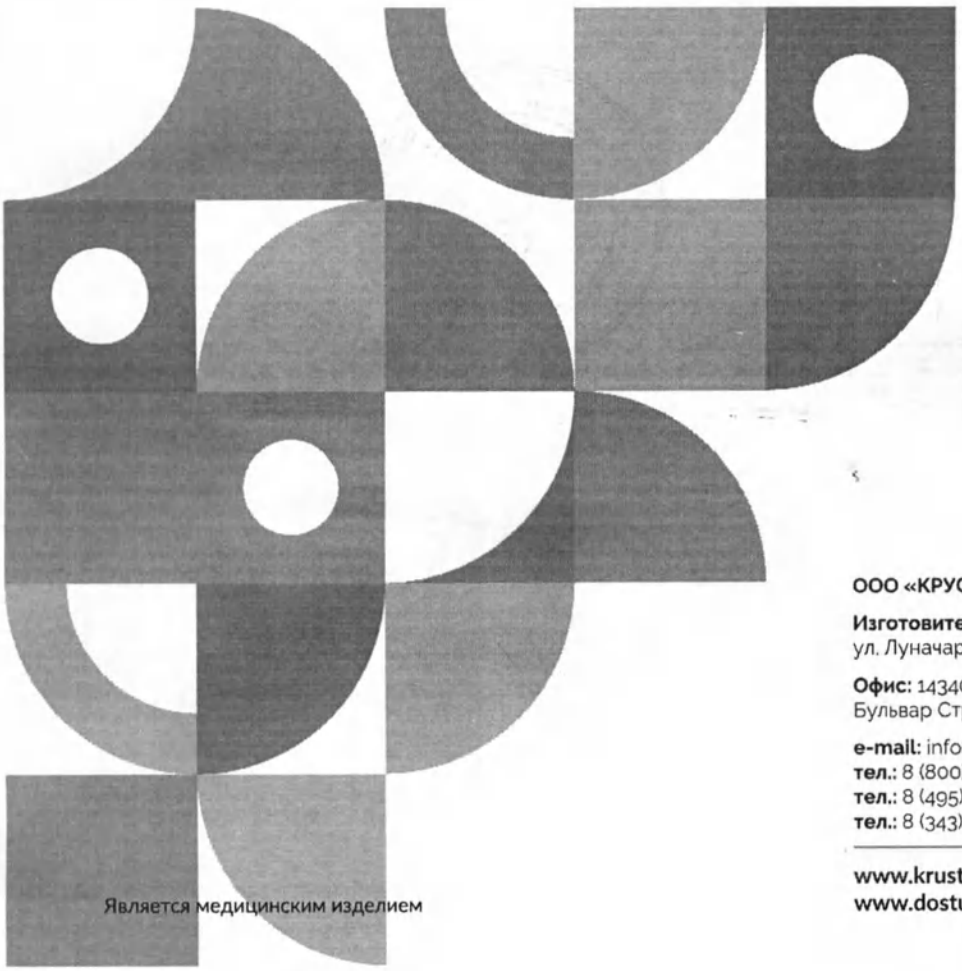

КРУСТ

Возвращаем возможности

Является медицинским изделием

ООО «КРУСТ»

Изготовитель: 620100, РФ, г. Екатеринбург
ул. Луначарского, д. 221, оф. 2

Офис: 143402, РФ, г. Красногорск
Бульвар Строителей, д. 4, стр. 1, БЦ «Кубик»

e-mail: info@krust.ru
тел.: 8 (800) 505-02-85 – отдел тех. поддержки
тел.: 8 (495) 109-06-03 – головной офис (Москва)
тел.: 8 (343) 302-10-22 – офис Екатеринбург

www.krust.ru
www.dostupsreda.ru

ООО ЦИРМИ INFO@CIRMI.RU WWW.GOSZDRAVNADZOR.RU

Всего прошито, пронумеровано
и скреплено печатью
26 (двадцать шесть) листа(ов)
Грибанов С.А. Ф.И.О.
личная подпись

Российская Федерация
Общество с ограниченной ответственностью
«КРУСТ»
г. Екатеринбург
ОГРН 1026601768401

ООО ЦИРМИ INFO@CIRMI.RU WWW.GOSZDRAVNADZOR.RU

КРУСТ

Возвращаем возможности

Руководство
по эксплуатации
(паспорт)

Опоры для лежания, стояния, сидения, ползания и ходьбы для детей-инвалидов «КРУСТ» по ТУ 32.50.22-032-59261486-2022

Вариант исполнения:

опора для ходьбы «Следопыт»

- ТИПОРАЗМЕР 1
- ТИПОРАЗМЕР 2
- ТИПОРАЗМЕР 3

ООО ЦИРМИ INFO@CIRMI.RU WWW.GOSZDRAVNADZOR.RU

Содержание

1.	Общие сведения и назначение изделия	3
2.	Относительные медицинские противопоказания	5
3.	Показания к применению	5
4.	Правила безопасности при эксплуатации опоры	6
5.	Конструкция опоры	8
6.	Эксплуатация изделия	11
7.	Технические характеристики	12
8.	Комплект поставки	14
9.	Транспортирование и хранение	15
10.	Техническое обслуживание и уход	16
11.	Сведения о маркировке	17
12.	Гарантийные обязательства	18
13.	Сведения об утилизации	18
14.	Свидетельство о приемке	19
15.	Гарантийный талон	20

ООО ЦИРМИ INFO@CIRMI.RU WWW.GOSZDRAVNADZOR.RU

1. Общие сведения и назначение изделия

Опора для ходьбы «Следопыт» – предназначена для поддержания правильного положения тела, формирования двигательных навыков и правильных паттернов в процессе обучения навыкам стояния и ходьбы при проведении реабилитационных мероприятий.

Предупреждает контрактуры в тазобедренных и коленных суставах, стопах, устраняет заваливания и переразгибания торса.

Дополнительно опора имеет разделитель для предотвращения перекрещивания ног.

Тело пользователя фиксируется с помощью регулируемой по обхвату системы креплений с ремнями и застёжками, которые крепятся к каркасу опоры в требуемом месте.

Опора может использоваться как в медицинских учреждениях и учреждениях социальной опеки, так и в домашних условиях.

Рис. 1 – Фотографическое изображение общего вида опоры

ВНИМАНИЕ! Перед началом использования изделия внимательно изучите настоящее руководство по эксплуатации. Возможность применения изделия для пользователя требует обязательной консультации с лечащим врачом. Необходимый срок использования опоры, упражнения и их интенсивность должны подбираться лечащим врачом для каждого пользователя индивидуально.

ООО ЦИРМИ INFO@CIRMI.RU WWW.GOSZDRAVNADZOR.RU

Вид контакта с организмом человека: кратковременный контакт с неповрежденной кожей.

Информация о наличии в медицинском изделии лекарственного средства для медицинского применения, материалов животного и (или) человеческого происхождения: не относится к изделию.

Информация о стерильном состоянии медицинского изделия, методе его стерилизации и о порядке действий в случае нарушения стерильной упаковки (если медицинское изделие поставляется в стерильном виде) или, если медицинское изделие поставляется нестерильным, указание на необходимость его стерилизации перед использованием: не относится к изделию.

Информация о природе, типе, а также (при необходимости) об интенсивности и распределении излучения (электромагнитное, ионизирующее, иное) медицинского изделия и способах защиты потребителей и третьих лиц от непреднамеренного излучения в процессе эксплуатации медицинского изделия (если медицинское изделие создает опасный или потенциально опасный уровень излучения при использовании по назначению): не относится к изделию.

Информация о мерах предосторожности, предпринимаемых в случае риска электромагнитных помех, создаваемых медицинским изделием для других медицинских изделий, оборудования и средств связи при проведении и оценке результатов диагностики, лечения или при его применении по назначению (например, электромагнитное излучение медицинского изделия, оказывающее влияние на другое оборудование): не относится к изделию.

Предупреждения и (или) меры предосторожности, предпринимаемые потребителем при применении медицинского изделия, содержащего лекарственное средство для медицинского применения, материал животного и (или) человеческого происхождения, материалы, которые являются канцерогенными, мутагенными или токсичными, возможное выделение или вымывание которых приводит к сенсибилизации, аллергической реакции или отрицательно влияет на репродуктивную функцию: не относится к изделию.

ООО ЦИРМИ INFO@CIRMI.RU WWW.GOSZDRAVNADZOR.RU

2. Относительные медицинские противопоказания

Наличие у пользователя следующих нарушений:

- значительно выраженные нарушения нейромышечных, скелетных и связанных с движением (статодинамических) функций (значительно выраженный тетрапарез, значительно выраженная верхняя параплегия)
- эпилептические припадки с нарушением сознания, резистентные к терапии
- значительно выраженные нарушения психических функций, проявляющиеся выраженным интеллектуальным дефектом и (или) значительно выраженными нарушениями поведения
- значительно выраженные нарушения статики и координации движений (гиперкинетические, атактические нарушения)

3. Показания к применению

Стойкие умеренные, выраженные нарушения нейромышечных, скелетных и связанных с движением (статодинамических) функций, приводящие к нарушению стояния и (или) ходьбы, вследствие:

- Заболеваний и последствий травм центральной нервной системы.
- Заболеваний и последствий травм периферической нервной системы.
- Заболеваний, последствий травм и деформаций нижних конечностей, таза и позвоночника.

ООО ЦИРМИ INFO@CIRMI.RU WWW.GOSZDRAVNADZOR.RU

4. Правила безопасности при эксплуатации опоры

Если изделие находилось при температуре ниже +10°С, то перед эксплуатацией оно должно быть выдержано в помещении при температуре окружающего воздуха плюс (20 ± 5)°С не менее 12 часов в упаковке.
Распаковать изделие и проверить целостность покрытия. Проверить комплектацию.

Для эксплуатации изделия предъявляются следующие условия:	» температура от +10 до +35°С; » относительная влажность не более 80% при +25°С; » остальные требования – по ГОСТ 15150-69 (УХЛ 4.2).

Изделие не является стойким к возгоранию.

При эксплуатации изделия держите его на расстоянии не менее 1 м от кухонных нагревательных приборов и зажигательных приборов с открытым пламенем.

ООО ЦИРМИ INFO@CIRMI.RU WWW.GOSZDRAVNADZOR.RU

При использовании опоры требуется соблюдать меры безопасности, изложенные в настоящем руководстве.

» Опора предназначена для использования исключительно в помещении.

» Место для использования опоры необходимо выбирать таким образом, чтобы со всех сторон к ней был подход.

» Перед каждой эксплуатацией опоры проверьте все соединения на прочность, а также наличие всех креплений. При необходимости подтяните барашки.

» При обнаружении повреждений, не позволяющих выполнять функции опоры, указанные в настоящем руководстве, эксплуатация опоры запрещена.

» В случае обнаружения неисправности не пытайтесь исправить самостоятельно, обратитесь к поставщику изделия.

» Перед размещением пользователя на опоре необходимо зафиксировать колёса тормозами.

» Соблюдайте порядок эксплуатации при размещении пользователя в опоре.

» Рама с колёсами опоры не предназначена для преодоления порогов, лестниц и других препятствий.

» Не оставляйте пользователя в опоре без присмотра.

» В случае негативных реакций у пользователя (потеря сознания, появление ушибов, побледнение кожи и т.д.), немедленно снимите пользователя с опоры. Решение о дальнейшем использовании опоры пользователем принимает лечащий врач.

» Опора поставляется в собранном виде, не рекомендуется самостоятельно разбирать изделие.

ООО ЦИРМИ INFO@CIRMI.RU WWW.GOSZDRAVNADZOR.RU

5. Конструкция опоры

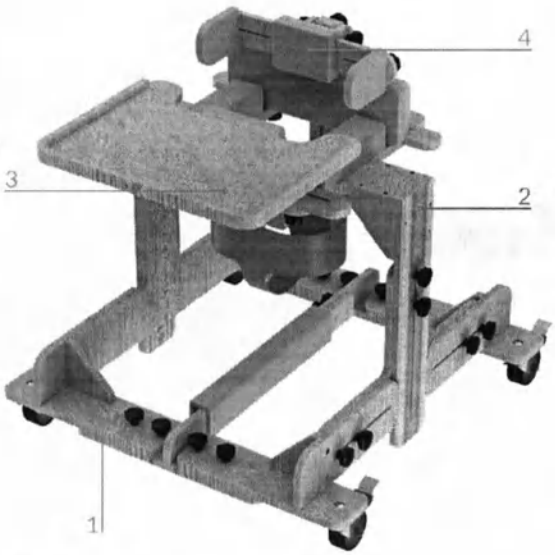

Рис. 2 – Общий вид опоры

Опора (рис. 2) состоит из основания на колёсах (1), на котором установлен узел крепления туловища (2), к которому крепятся: столик (3), подголовник (4).

Основание (рис. 3)

На основании располагаются четыре колеса, каждое из которых снабжено тормозом для фиксации опоры на одном месте.

Основание и проём узла крепления туловища регулируются по длине и ширине для увеличения устойчивости опоры и свободного пространства для пользователя.

Для увеличения ширины основания и проёма узла крепления туловища ослабьте барашки (1) и (5), выдвиньте планки (2) и боковины (6) на необходимое расстояние. Закрутите барашки (1) и (5) до фиксации планок (2) и боковин (6).

Для увеличения длины основания ослабьте барашки (3), выдвиньте планки (4) на необходимое расстояние. Закрутите барашки (3) до фиксации планок (4).

Регулировка длины проёма описана в следующем абзаце.

ООО ЦИРМИ INFO@CIRMI.RU WWW.GOSZDRAVNADZOR.RU

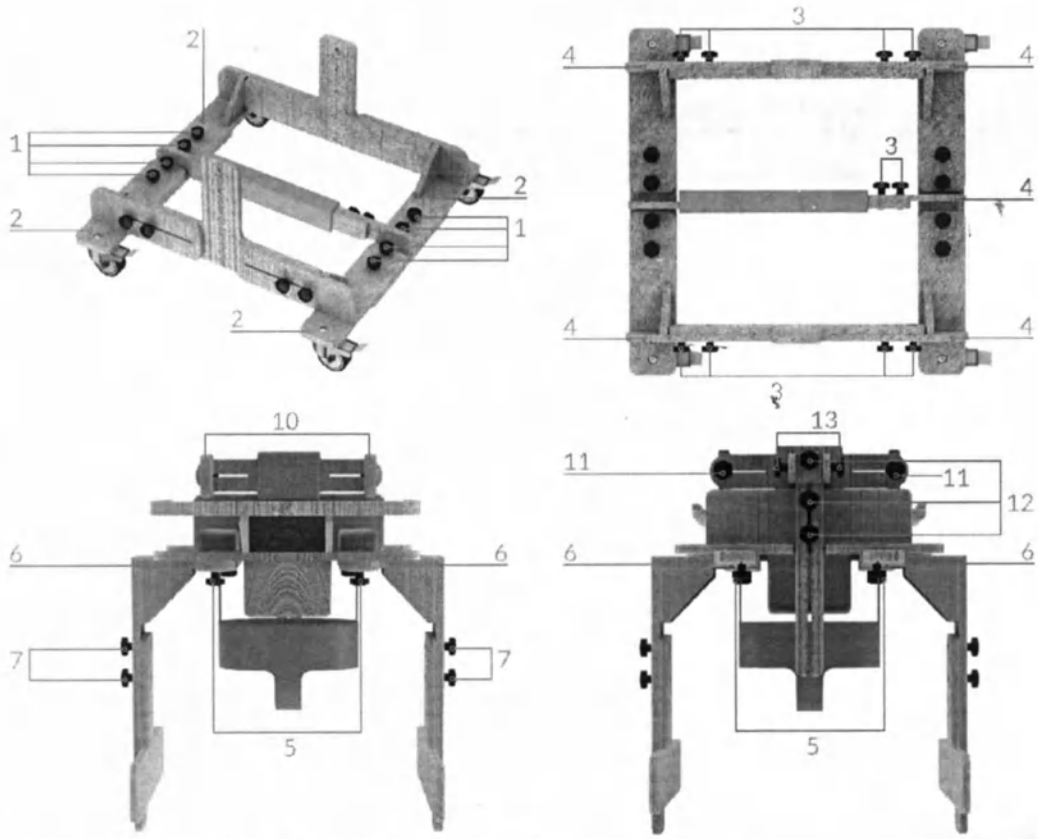

Рис. 3 – Элементы основания, узла крепления туловища и подголовника

ООО ЦИРМИ INFO@CIRMI.RU WWW.GOSZDRAVNADZOR.RU

Узел крепления туловища (рис. 3 и 4)

Регулировка длины проёма узла крепления туловища осуществляется за счёт регулировки спинки (8) по вылету.
Для регулировки спинки по вылету ослабьте барашки (9) и выдвиньте спинку (8) на требуемое расстояние. Затем закрутите барашки (9) до фиксации спинки (8).
Для регулировки узла крепления туловища по высоте ослабьте барашки (7) и поднимите узел на требуемую высоту. Затем закрутите барашки (7) до фиксации узла.

Подголовник (рис. 3 и 4)

Подголовник с регулируемыми боковыми упорами (10) располагается на спинке (8).
Для регулировок подголовника используются барашки с задней стороны опоры:

- ослабьте барашки (11) для регулировки расстояния между боковыми упорами (10), затем снова их закрутите до фиксации упоров (10);
- ослабьте барашки (12) для регулировки подголовника по высоте, затем снова их закрутите до фиксации подголовника;
- ослабьте барашки (13) для регулировки вылета и угла наклона подголовника, затем снова их закрутите до фиксации подголовника.

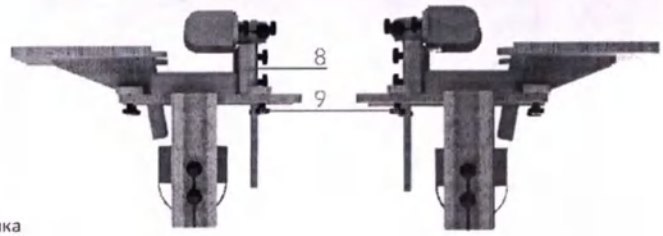

Рис. 4 – Элементы узла крепления туловища и подголовника

ООО ЦИРМИ INFO@CIRMI.RU WWW.GOSZDRAVNADZOR.RU

6. Эксплуатация изделия

Ввод в эксплуатацию:

» Не рекомендуется размещать пользователя в опоре в состоянии беспокойства или плача.
» Перед размещением пользователя в опоре проведите предварительную подготовку в виде массажа и растяжки.
» При наличии контрактур суставы пользователя зафиксируйте ортезами.

Порядок эксплуатации:

» Одежда пользователя не должна образовывать складки при высаживании его в опору.
» Первоначально размещайте пользователя в опоре на недолгое время, постепенно увеличивая время пребывания пользователя в опоре от сеанса к сеансу.
» Проконсультируйтесь с лечащим врачом для подбора оптимального времени пребывания пользователя в опоре.
» Если пользователь уже чувствует себя уверенно в опоре, то в соответствии с рекомендациями врача можно приступить к тренировке ходьбы (в том числе обучению ходьбе).

Для размещения пользователя в опоре руководствуйтесь следующими шагами:

1. Установите опору на ровную поверхность
2. Отрегулируйте длину и ширину основания и проёма узла крепления туловища.
3. Зафиксируйте тормоза колёс опоры.
4. Настройте высоту узла крепления туловища.
5. Разместите пользователя в опоре и зафиксируйте его с помощью регулируемой по обхвату системы креплений с ремнями и застёжками.
6. Настройте положение подголовника под пользователя.
7. Снимите колёса с тормозов.

ООО ЦИРМИ INFO@CIRMI.RU WWW.GOSZDRAVNADZOR.RU

7. Технические характеристики

Типоразмеры опор

Данная опора изготавливается в трёх типоразмерах. Габаритные характеристики для опор разных типоразмеров (допуск ±5 мм).

	Размер 1	Размер 2	Размер 3
Габаритные размеры в сложенном положении* Д x Ш x В, мм	770 x 740 x 610	770 x 740 x 610	720 x 780 x 740
Габаритные размеры в разложенном положении* Д x Ш x В, мм	940 x 860 x 1080	940 x 860 x 1080	940 x 900 x 1440
Макс. масса пользователя, кг (допустимая нагрузка 1кг≈10Н)	30	45	60
Масса опоры, допуск ±1,0 кг	15,1	15,66	16,22

* Значения указаны без учёта метизов.

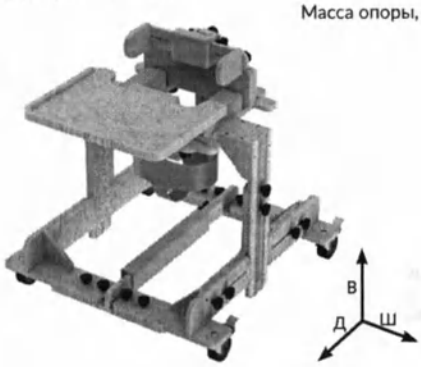

Рис. 5 – Определение габаритных размеров

ООО ЦИРМИ INFO@CIRMI.RU WWW.GOSZDRAVNADZOR.RU

Функциональные размеры опоры (допуск ±5 мм)

	Размер 1	Размер 2	Размер 3
Высота рамы над полом, мм	410 - 650	410 - 650	600 - 910
Ширина проёма в основании, мм	195 - 300	195 - 300	230 - 350
Глубина проёма в основании, мм	170 - 270	170 - 270	205 - 310
Шорты-сиденье (охват в тазобедренном поясе), мм	400 - 550	450 - 600	500 - 800
Высота столика, мм	545 - 775	545 - 775	605 - 915
Ширина подголовника, мм	120 - 290	120 - 290	120 - 290

ООО ЦИРМИ INFO@CIRMI.RU WWW.GOSZDRAVNADZOR.RU

8. Комплект поставки

В состав комплекта входят следующие компоненты:

- Опора для ходьбы «Следопыт» (типоразмер, см. стр. 1) – 1 шт.
- Индивидуальная упаковка – 1 шт.
- Руководство по эксплуатации (паспорт) – 1 шт.

ООО ЦИРМИ INFO@CIRMI.RU WWW.GOSZDRAVNADZOR.RU

9. Транспортирование и хранение

Изделие должно транспортироваться в транспортной таре. Транспортную тару с изделием можно перевозить любыми крытыми транспортными средствами в соответствии с правилами перевозки грузов, действующими на каждом виде транспорта.

Размещение и крепление тары в транспортных средствах должно обеспечивать её устойчивое положение, исключая возможность смещения и ударов её о другие тары и о стенки транспортных средств. При транспортировании тару не кантовать.

Условия транспортирования изделия в части воздействия климатических факторов должны соответствовать условиям хранения 5 по ГОСТ 15150-69.

Эксплуатационное транспортирование изделия следует осуществлять в упаковке изготовителя и условиях не жестче условий эксплуатации изделий категории 2 по ГОСТ 15150-69.

Изделие должно храниться в упаковке изготовителя. На время хранения допускается упакованные изделия размещать в транспортной таре. Изделие следует хранить на стеллажах склада на расстоянии не менее 1 м от нагревательных приборов в местах, защищённых от агрессивных сред.

Условия хранения изделия в части воздействия климатических факторов должны соответствовать условиям хранения 2 по ГОСТ 15150-69.

ООО ЦИРМИ INFO@CIRMI.RU WWW.GOSZDRAVNADZOR.RU

10. Техническое обслуживание и уход

Рекомендуется проводить техническое обслуживание изделия непосредственно пред вводом в эксплуатацию, а также в период эксплуатации по необходимости для выявления неисправностей и предупреждения отказов изделия.

Пренебрежение данными рекомендациями и небрежный уход могут привести к сокращению срока службы изделия.

Порядок проведения технического обслуживания:

1. Провести внешний осмотр.
2. Проверить состояние и целостность изделия.
3. Проверить состояние соединений (при необходимости произвести их подтяжку или замену).
4. Удалить загрязнения. Периодически производить дезинфекцию наружных поверхностей по МУ-287-113 раствором 3% перекиси водорода по ГОСТ 177 с добавлением 0,5% моющего средства по ГОСТ 25644.

ВНИМАНИЕ! Запрещается погружать изделие или части изделия в воду.
Запрещается подвергать изделие нагрузкам выше описанных в технических характеристиках.

ООО ЦИРМИ INFO@CIRMI.RU WWW.GOSZDRAVNADZOR.RU

11. Сведения о маркировке

Маркировка изделия соответствует требованиям ГОСТ Р 50444 и содержит:
- » наименование, адрес предприятия-изготовителя и его товарный знак;
- » наименование изделия;
- » обозначение ТУ;
- » заводской номер;
- » дата выпуска;
- » срок службы изделия;
- » номер и дата регистрационного удостоверения.

Маркировка наносится на накладной элемент, прикрепляемый к опоре (этикетка).

Маркировка транспортной тары изделия соответствует ГОСТ 14192-96 и содержит:
- » манипуляционные знаки: «Беречь от влаги», «Хрупкое. Осторожно».

Наименования грузоотправителя и грузополучателя с их адресами наносит транспортная компания в случае необходимости.

ООО ЦИРМИ INFO@CIRMI.RU WWW.GOSZDRAVNADZOR.RU

12. Гарантийные обязательства

Изготовитель гарантирует соответствие опоры требованиям ТУ 32.50.22-032-59261486-2022 при соблюдении правил эксплуатации, хранения, транспортировки, указанных в настоящем руководстве по эксплуатации.

Условием исполнения гарантийных обязательств является наличие на изделии маркировки с его серийным номером.

Изготовитель не несёт ответственности за поломку изделия, которая явилась результатом неправильного использования или изменения конструкции изделия.

Гарантийный срок хранения – 24 месяца с даты изготовления при соблюдении требований к хранению, указанных в настоящем руководстве по эксплуатации.

Гарантийный срок эксплуатации – от 18 до 24 месяцев с даты поставки изделия, в зависимости от условий заключённого государственного контракта и при соблюдении правил эксплуатации, указанных в настоящем руководстве. При продаже в розничной сети гарантийный срок эксплуатации составляет 18 месяцев со дня получения изделия потребителем при соблюдении правил эксплуатации, указанных в настоящем руководстве.

Срок службы устройства составляет 3 года при соблюдении правил эксплуатации, указанных в настоящем руководстве.

Гарантийные обязательства не распространяются на:

- повреждения изделия в результате использования изделия не по назначению;
- повреждения изделия в результате удара или падения;
- повреждения изделия в результате ремонта или модификации изделия лицами, не уполномоченными изготовителем;
- повреждения изделия в результате нарушения правил и условий эксплуатации, технического обслуживания, транспортировки или хранения.

ООО ЦИРМИ INFO@CIRMI.RU WWW.GOSZDRAVNADZOR.RU

13. Сведения об утилизации

По истечении срока службы или порче изделия, исключающих возможность ремонта, необходимо провести дезинфекцию изделия и его утилизацию, согласно нормам СанПиН 2.1.3684-21.

14. Свидетельство о приемке

Опора для ходьбы «Следопыт» соответствует всем требованиям ТУ 32.50.22-032-59261486-2022 и признана годной к эксплуатации.

Дата изготовления: .....

Заводской (или серийный) номер: .....

Отметка о приёмке: .....

Подпись продавца*: .....
*ставится только при розничной продаже

С условиями гарантии ознакомлен, изделие проверено, претензий к комплектации, внешнему виду не имею.

Подпись покупателя: .....

Дата: .....

ООО ЦИРМИ INFO@CIRMI.RU WWW.GOSZDRAVNADZOR.RU

15. Гарантийный талон

Наименование изделия: Опора для ходьбы «Следопыт»

Дата изготовления: .....

Заводской (или серийный) номер: .....

Дата покупки: .....

Владелец: .....

Адрес: .....

Телефон: .....

Дата отправки на ремонт: .....

Отметка о ремонте: .....

Подпись должностного лица предприятия, ответственного за приёмку после ремонта: .....

Изделие проверено, претензий к комплектации, внешнему виду не имею.

Подпись покупателя: .....

Дата получения после ремонта: .....

Гарантия на отремонтированное изделие составляет 6 месяцев с момента получения изделия из ремонта. Если гарантийный срок с момента приобретения изделия составляет более 6 месяцев, то гарантия исчисляется по большему сроку. Также гарантийный срок увеличивается на время нахождения изделия в ремонте. Ремонт изделия во время гарантийного срока осуществляется бесплатно.

ООО ЦИРМИ INFO@CIRMI.RU WWW.GOSZDRAVNADZOR.RU

ООО ЦИРМИ INFO@CIRMI.RU WWW.GOSZDRAVNADZOR.RU

КРУСТ

Возвращаем возможности

Является медицинским изделием

ООО «КРУСТ»

Изготовитель: 620100, РФ, г. Екатеринбург
ул. Луначарского, д. 221, оф. 2

Офис: 143402, РФ, г. Красногорск
Бульвар Строителей, д. 4, стр. 1, БЦ «Кубик»

e-mail: info@krust.ru
тел.: 8 (800) 505-02-85 – отдел тех. поддержки
тел.: 8 (495) 109-06-03 – головной офис (Москва)
тел.: 8 (343) 302-10-22 – офис Екатеринбург

www.krust.ru
www.dostupsreda.ru

ООО ЦИРМИ INFO@CIRMI.RU WWW.GOSZDRAVNADZOR.RU

Всего прошито, пронумеровано
и скреплено печатью
22 (двадцать два) листа(ов)
Грибанов С.А. Ф.И.О.
_____ личная подпись

Общество с ограниченной ответственностью «КРУСТ» г.Екатеринбург Российская Федерация ОГРН 1026601768401

ООО ЦИРМИ INFO@CIRMI.RU WWW.GOSZDRAVNADZOR.RU

КРУСТ

Возвращаем возможности

Руководство
по эксплуатации
(паспорт)

Опоры для лежания, стояния, сидения, ползания и ходьбы для детей-инвалидов «КРУСТ» по ТУ 32.50.22-032-59261486-2022

Вариант исполнения:

опора для ходьбы

«Метеор»

ООО ЦИРМИ INFO@CIRMI.RU WWW.GOSZDRAVNADZOR.RU

Содержание

1.	Общие сведения и назначение изделия	3
2.	Относительные медицинские противопоказания	5
3.	Показания к применению	5
4.	Правила безопасности при эксплуатации опоры	6
5.	Конструкция опоры	8
6.	Эксплуатация изделия	11
7.	Технические характеристики	13
8.	Комплект поставки	14
9.	Транспортирование и хранение	15
10.	Техническое обслуживание и уход	16
11.	Сведения о маркировке	17
12.	Гарантийные обязательства	18
13.	Сведения об утилизации	18
14.	Свидетельство о приемке	19
15.	Гарантийный талон	20

ООО ЦИРМИ INFO@CIRMI.RU WWW.GOSZDRAVNADZOR.RU

1. Общие сведения и назначение изделия

Опора для ходьбы «Метеор» – предназначена для поддержания правильного положения тела, постепенной адаптации кровеносной системы и внутренних органов пользователя к нагрузкам в условиях вертикального положения тела (положение стоя), снижения нагрузки и восстановления функции ног, а также формирования чувства равновесия при проведении реабилитационных мероприятий.

Тело пользователя фиксируется с помощью регулируемого по высоте и обхвату тазобедренного крепления с ремнями и застёжками, которое крепится к каркасу опоры.

Опора может использоваться как в медицинских учреждениях и учреждениях социальной опеки, так и в домашних условиях.

Рис. 1 – Фотографическое изображение общего вида опоры

ВНИМАНИЕ! Перед началом использования изделия внимательно изучите настоящее руководство по эксплуатации. Возможность применения изделия для пользователя требует обязательной консультации с лечащим врачом. Необходимый срок использования опоры, упражнения и их интенсивность должны подбираться лечащим врачом для каждого пользователя индивидуально.

ООО ЦИРМИ INFO@CIRMI.RU WWW.GOSZDRAVNADZOR.RU

Вид контакта с организмом человека: кратковременный контакт с неповрежденной кожей.

Информация о наличии в медицинском изделии лекарственного средства для медицинского применения, материалов животного и (или) человеческого происхождения: не относится к изделию.

Информация о стерильном состоянии медицинского изделия, методе его стерилизации и о порядке действий в случае нарушения стерильной упаковки (если медицинское изделие поставляется в стерильном виде) или, если медицинское изделие поставляется нестерильным, указание на необходимость его стерилизации перед использованием: не относится к изделию.

Информация о природе, типе, а также (при необходимости) об интенсивности и распределении излучения (электромагнитное, ионизирующее, иное) медицинского изделия и способах защиты потребителей и третьих лиц от непреднамеренного излучения в процессе эксплуатации медицинского изделия (если медицинское изделие создает опасный или потенциально опасный уровень излучения при использовании по назначению): не относится к изделию.

Информация о мерах предосторожности, предпринимаемых в случае риска электромагнитных помех, создаваемых медицинским изделием для других медицинских изделий, оборудования и средств связи при проведении и оценке результатов диагностики, лечения или при его применении по назначению (например, электромагнитное излучение медицинского изделия, оказывающее влияние на другое оборудование): не относится к изделию.

Предупреждения и (или) меры предосторожности, предпринимаемые потребителем при применении медицинского изделия, содержащего лекарственное средство для медицинского применения, материал животного и (или) человеческого происхождения, материалы, которые являются канцерогенными, мутагенными или токсичными, возможное выделение или вымывание которых приводит к сенсибилизации, аллергической реакции или отрицательно влияет на репродуктивную функцию: не относится к изделию.

ООО ЦИРМИ INFO@CIRMI.RU WWW.GOSZDRAVNADZOR.RU

2. Относительные медицинские противопоказания

Наличие у пользователя следующих нарушений:

- значительно выраженные нарушения нейромышечных, скелетных и связанных с движением (статодинамических) функций (значительно выраженный тетрапарез, значительно выраженная верхняя параплегия)
- эпилептические припадки с нарушением сознания, резистентные к терапии
- значительно выраженные нарушения психических функций, проявляющиеся выраженным интеллектуальным дефектом и (или) значительно выраженными нарушениями поведения
- значительно выраженные нарушения статики и координации движений (гиперкинетические, атактические нарушения)

3. Показания к применению

Стойкие умеренные, выраженные нарушения нейромышечных, скелетных и связанных с движением (статодинамических) функций, приводящие к нарушению стояния и (или) ходьбы, вследствие:

- заболеваний и последствий травм центральной нервной системы;
- заболеваний и последствий травм периферической нервной системы;
- заболеваний, последствий травм и деформаций нижних конечностей, таза и позвоночника.

ООО ЦИРМИ INFO@CIRMI.RU WWW.GOSZDRAVNADZOR.RU

4. Правила безопасности при эксплуатации опоры

Если изделие находилось при температуре ниже +10°С, то перед эксплуатацией оно должно быть выдержано в помещении при температуре окружающего воздуха плюс (20 ± 5)°С не менее 12 часов в упаковке.
Распаковать изделие и проверить целостность покрытия. Проверить комплектацию.

Для эксплуатации изделия предъявляются следующие условия:

- температура от +10 до +35°С;
- относительная влажность не более 80% при +25°С;
- остальные требования – по ГОСТ 15150-69 (УХЛ 4.2).

Изделие не является стойким к возгоранию.

При эксплуатации изделия держите его на расстоянии не менее 1 м от кухонных нагревательных приборов и зажигательных приборов с открытым пламенем.

ООО ЦИРМИ INFO@CIRMI.RU WWW.GOSZDRAVNADZOR.RU

При использовании опоры требуется соблюдать меры безопасности, изложенные в настоящем руководстве.

» Перед эксплуатацией опоры проверить все соединения на прочность, а также наличие всех креплений. При необходимости подтяните барашки.

» При обнаружении повреждений, не позволяющих выполнять функции опоры, указанные в настоящем руководстве, эксплуатация опоры запрещена.

» В случае обнаружения неисправности не пытайтесь исправить самостоятельно, обратитесь к поставщику изделия.

» Перед размещением пользователя на опоре необходимо зафиксировать колёса тормозами.

» Соблюдайте порядок эксплуатации при размещении пользователя в опоре.

» Опора предназначена для использования исключительно в помещении.

» Рама с колёсами опоры не предназначена для преодоления порогов, лестниц и других препятствий.

» Не оставляйте пользователя в опоре без присмотра.

» В случае негативных реакций у пользователя (потеря сознания, появление ушибов, побледнение кожи и т.д.), немедленно снимите пользователя с опоры. Решение о дальнейшем использовании опоры пользователем принимает лечащий врач.

» Опора поставляется в собранном виде, не рекомендуется самостоятельно разбирать изделие.

ООО ЦИРМИ INFO@CIRMI.RU WWW.GOSZDRAVNADZOR.RU

5. Конструкция опоры

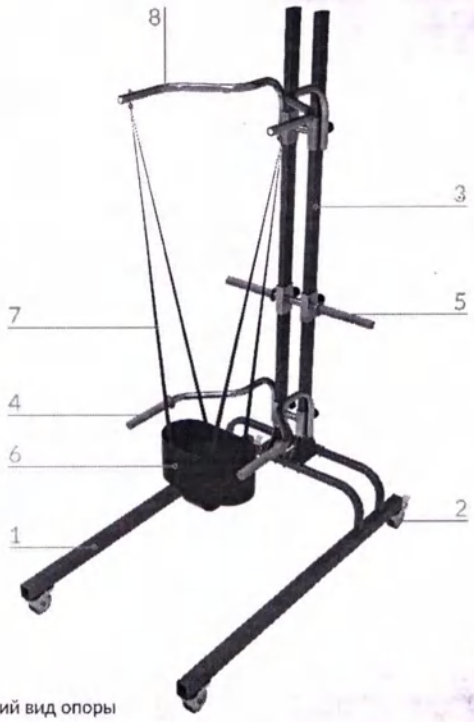

Рис. 2 – Общий вид опоры

Опора (см. рис. 2) состоит из основания (1), на котором установлены колёса (2) с тормозами. На основании (1) закреплены вертикальные стойки (3), к которым крепятся поручни (4) для пользователя и ручки (5) для удобства перемещения опоры.

Тело пользователя фиксируется с помощью регулируемого по высоте и обхвату тазобедренного крепления (6), которое соединяется стропами (7) с выносными элементами (8) в верхней части опоры.

ООО ЦИРМИ INFO@CIRMI.RU WWW.GOSZDRAVNADZOR.RU

Поручни и ручки (рис. 3)

Поручни (1) служат для организации дополнительной точки опоры для пользователя.

Ручки (2) используются для удобства передвижения опоры.

Для регулировки ручек (2) по высоте, ослабьте два барашка (3), установите ручки на необходимую высоту и снова зафиксируйте их барашками (3).

Регулировка поручней (1) происходит аналогично.

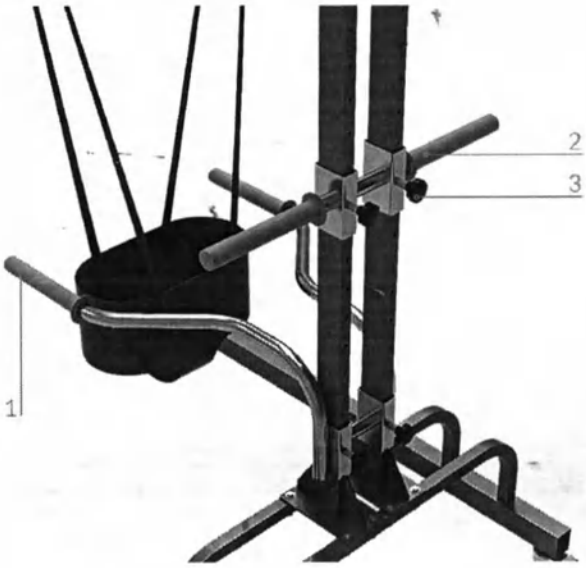

Рис. 3 – Регулировка поручней и ручек

ООО ЦИРМИ INFO@CIRMI.RU WWW.GOSZDRAVNADZOR.RU

Выносные элементы (рис. 4)

Выносные элементы (1) служат для крепления к ним строп (2) с тазобедренным креплением. Для регулировки выносных элементов по высоте ослабьте два барашка (3), переместите выносные элементы вдоль стоек (4) так, чтобы подобрать необходимую высоту расположения тазобедренного крепления. После этого надёжно зафиксируйте два барашка (3).

Вы можете регулировать вылет тазобедренного крепления с помощью крепежа, расположенного на выносных элементах. Для этого раскрутите крепёж, состоящий из гайки (5) и кольца (6), установите кольцо в необходимое отверстие на выносном элементе (1) и снова зафиксируйте кольцо гайкой.

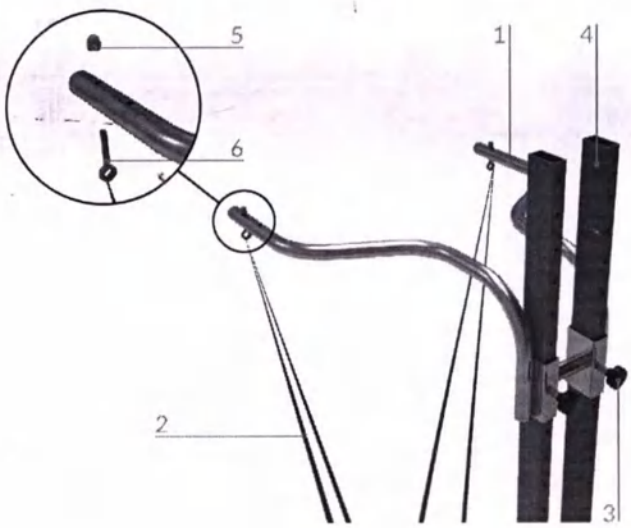

Рис. 4 – Регулировка выносных элементов

ООО ЦИРМИ INFO@CIRMI.RU WWW.GOSZDRAVNADZOR.RU

6. Эксплуатация изделия

Ввод в эксплуатацию:

» Не рекомендуется помещать пользователя в тазобедренное крепление опоры в состоянии беспокойства или плача, необходима предварительная подготовка в виде массажа, растяжки.

» При наличии контрактур суставы пользователя зафиксировать ортезами.

» На ноги пользователя рекомендуется надевать специальную ортопедическая обувь.

» Перед помещением пользователя в тазобедренное крепление опоры нужно убедиться, что все барашки тщательно зафиксированы.

Порядок эксплуатации:

» Одежда пользователя не должна образовывать складки при размещении в тазобедренное крепление.

» Первоначально размещайте пользователя в опоре на недолгое время, постепенно увеличивая время пребывания пользователя в опоре от сеанса к сеансу.

» Проконсультируйтесь с лечащим врачом для подбора оптимального времени пребывания пользователя в опоре.

» Если пользователь уже чувствует себя уверенно в опоре, то можно приступить к тренировке ходьбы (в том числе обучению ходьбе).

» Сопровождающий можете помочь пользователю опоры в ходьбе, плавно передвигая опору за ручки.

ООО ЦИРМИ INFO@CIRMI.RU WWW.GOSZDRAVNADZOR.RU

Для размещения пользователя в опоре руководствуйтесь следующими шагами:

1. Установите опору на ровную поверхность и зафиксируйте тормоза колёс.
2. Настройте положение тазобедренного крепления с помощью регулировки выносных элементов.
3. Настройте положение ручек под сопровождающего.
4. Расстегните все фиксирующие элементы на тазобедренном креплении.
5. Разместите пользователя в тазобедренном креплении и закрепите его с помощью фиксирующих элементов.
6. Настройте положение поручней под пользователя опоры.
7. Если опора используется для тренировки ходьбы (или обучения ходьбе), то снимите колёса с тормозов.

ООО ЦИРМИ INFO@CIRMI.RU WWW.GOSZDRAVNADZOR.RU

7. Технические характеристики

Типоразмеры опор

Габаритные характеристики опоры (допуск ±5 мм)

Рис. 5 – Определение габаритных размеров

	Размер 1
Габаритные размеры* (ДхШхВ), мм	1200 x 700 x 1800
Макс. масса пользователя, кг (допустимая нагрузка 1кг≈10Н)	60
Масса опоры, допуск ±3,0 кг	24,3

* Значения указаны без учёта метизов.

Функциональные размеры опоры (допуск ±5 мм)

	Размер 1
Высота тазобедренного крепления, мм	380 - 1300
Высота поручней, мм	610 - 1610
Высота ручек, мм	595 - 1645

ООО ЦИРМИ INFO@CIRMI.RU WWW.GOSZDRAVNADZOR.RU

8. Комплект поставки

В состав комплекта входят следующие компоненты:

- Опора для ходьбы «Метеор» – 1 шт.
- Индивидуальная упаковка – 1 шт.
- Руководство по эксплуатации (паспорт) – 1 шт.

ООО ЦИРМИ INFO@CIRMI.RU WWW.GOSZDRAVNADZOR.RU

9. Транспортирование и хранение

Изделие должно транспортироваться в транспортной таре. Транспортную тару с изделием можно перевозить любыми крытыми транспортными средствами в соответствии с правилами перевозки грузов, действующими на каждом виде транспорта.

Размещение и крепление тары в транспортных средствах должно обеспечивать её устойчивое положение, исключая возможность смещения и ударов её о другие тары и о стенки транспортных средств. При транспортировании тару не кантовать.

Условия транспортирования изделия в части воздействия климатических факторов должны соответствовать условиям хранения 5 по ГОСТ 15150-69.

Эксплуатационное транспортирование изделия следует осуществлять в упаковке изготовителя и условиях не жестче условий эксплуатации изделий категории 2 по ГОСТ 15150-69.

Изделие должно храниться в упаковке изготовителя. На время хранения допускается упакованные изделия размещать в транспортной таре. Изделие следует хранить на стеллажах склада на расстоянии не менее 1 м от нагревательных приборов в местах, защищённых от агрессивных сред.

Условия хранения изделия в части воздействия климатических факторов должны соответствовать условиям хранения 2 по ГОСТ 15150-69.

ООО ЦИРМИ INFO@CIRMI.RU WWW.GOSZDRAVNADZOR.RU

10. Техническое обслуживание и уход

Рекомендуется проводить техническое обслуживание изделия непосредственно пред вводом в эксплуатацию, а также в период эксплуатации по необходимости для выявления неисправностей и предупреждения отказов изделия.

Пренебрежение данными рекомендациями и небрежный уход могут привести к сокращению срока службы изделия.

Порядок проведения технического обслуживания:

1. Провести внешний осмотр.
2. Проверить состояние и целостность изделия.
3. Проверить состояние соединений (при необходимости произвести их подтяжку или замену).
4. Удалить загрязнения. Периодически производить дезинфекцию наружных поверхностей по МУ-287-113 раствором 3% перекиси водорода по ГОСТ 177 с добавлением 0,5% моющего средства по ГОСТ 25644.

ВНИМАНИЕ! Запрещается погружать изделие или части изделия в воду.
Запрещается подвергать изделие нагрузкам выше описанных в технических характеристиках.

ООО ЦИРМИ INFO@CIRMI.RU WWW.GOSZDRAVNADZOR.RU

11. Сведения о маркировке

Маркировка изделия соответствует требованиям ГОСТ Р 50444 и содержит:
- наименование, адрес предприятия-изготовителя и его товарный знак;
- наименование изделия;
- обозначение ТУ;
- заводской номер;
- дата выпуска;
- срок службы изделия;
- номер и дата регистрационного удостоверения.

Маркировка наносится на накладной элемент, прикрепляемый к опоре (этикетка).

Маркировка транспортной тары изделия соответствует ГОСТ 14192-96 и содержит:
- манипуляционные знаки: «Беречь от влаги», «Хрупкое. Осторожно».

Наименования грузоотправителя и грузополучателя с их адресами наносит транспортная компания в случае необходимости.

ООО ЦИРМИ INFO@CIRMI.RU WWW.GOSZDRAVNADZOR.RU

12. Гарантийные обязательства

Изготовитель гарантирует соответствие опоры требованиям ТУ 32.50.22-032-59261486-2022 при соблюдении правил эксплуатации, хранения, транспортировки, указанных в настоящем руководстве по эксплуатации.

Условием исполнения гарантийных обязательств является наличие на изделии маркировки с его серийным номером.

Изготовитель не несёт ответственности за поломку изделия, которая явилась результатом неправильного использования или изменения конструкции изделия.

Гарантийный срок хранения – 24 месяца с даты изготовления при соблюдении требований к хранению, указанных в настоящем руководстве по эксплуатации.

Гарантийный срок эксплуатации – от 18 до 24 месяцев с даты поставки изделия, в зависимости от условий заключённого государственного контракта и при соблюдении правил эксплуатации, указанных в настоящем руководстве. При продаже в розничной сети гарантийный срок эксплуатации составляет 18 месяцев со дня получения изделия потребителем при соблюдении правил эксплуатации, указанных в настоящем руководстве.

Срок службы устройства составляет 3 года при соблюдении правил эксплуатации, указанных в настоящем руководстве.

Гарантийные обязательства не распространяются на:

- повреждения изделия в результате использования изделия не по назначению;
- повреждения изделия в результате удара или падения;
- повреждения изделия в результате ремонта или модификации изделия лицами, не уполномоченными изготовителем;
- повреждения изделия в результате нарушения правил и условий эксплуатации, технического обслуживания, транспортировки или хранения.

ООО ЦИРМИ INFO@CIRMI.RU WWW.GOSZDRAVNADZOR.RU

13. Сведения об утилизации

По истечении срока службы или порче изделия, исключающих возможность ремонта, необходимо провести дезинфекцию изделия и его утилизацию, согласно нормам СанПиН 2.1.3684-21.

14. Свидетельство о приемке

Опора для ходьбы «Метеор» соответствует всем требованиям ТУ 32.50.22-032-59261486-2022 и признана годной к эксплуатации.

Дата изготовления: .....

Заводской (или серийный) номер: .....

Отметка о приёмке: .....

Подпись продавца*: .....
*ставится только при розничной продаже

С условиями гарантии ознакомлен, изделие проверено, претензий к комплектации, внешнему виду не имею.

Подпись покупателя: .....

Дата: .....

ООО ЦИРМИ INFO@CIRMI.RU WWW.GOSZDRAVNADZOR.RU

15. Гарантийный талон

Наименование изделия: Опора для ходьбы «Метеор»

Дата изготовления: .....

Заводской (или серийный) номер: .....

Дата покупки: .....

Владелец: .....

Адрес: .....

Телефон: .....

Дата отправки на ремонт: .....

Отметка о ремонте: .....

Подпись должностного лица предприятия, ответственного за приёмку после ремонта: .....

Изделие проверено, претензий к комплектации, внешнему виду не имею.

Подпись покупателя: .....

Дата получения после ремонта: .....

Гарантия на отремонтированное изделие составляет 6 месяцев с момента получения изделия из ремонта. Если гарантийный срок с момента приобретения изделия составляет более 6 месяцев, то гарантия исчисляется по большему сроку. Также гарантийный срок увеличивается на время нахождения изделия в ремонте. Ремонт изделия во время гарантийного срока осуществляется бесплатно.

ООО ЦИРМИ INFO@CIRMI.RU WWW.GOSZDRAVNADZOR.RU

ООО ЦИРМИ INFO@CIRMI.RU WWW.GOSZDRAVNADZOR.RU

КРУСТ

Возвращаем возможности

620100, РФ, г. Екатеринбург
ул. Луначарского, д. 221, оф. 2

143402, РФ, г. Красногорск
Бульвар Строителей, д. 4, стр. 1, БЦ «Кубик»

info@krust.ru
8 (800) 505-02-85 – отдел тех. поддержки
8 (495) 109-06-03 – головной офис (Москва)
8 (343) 302-10-22 – офис Екатеринбург

www.krust.ru
www.dostupsreda.ru

Является медицинским изделием

ООО ЦИРМИ INFO@CIRMI.RU WWW.GOSZDRAVNADZOR.RU

Всего прошито, пронумеровано
и скреплено печатью
22 (двадцать два) листа(ов)
Грибанов С.А. Ф.И.О.
личная подпись

Общество с ограниченной ответственностью «КРУСТ»
Российская Федерация г. Екатеринбург
ОГРН 1026601768401

ООО ЦИРМИ INFO@CIRMI.RU WWW.GOSZDRAVNADZOR.RU