[별지 제41호서식]

Registered No. 2024 - 10657

NOTARIAL CERTIFICATE

HANSUBOK
NOTARY PUBLIC OFFICE
38, Jong-ro 3-gil, Jongno-gu, Seoul, Korea
TEL : +82 2 756 3300
FAX : +82 2 756 4300

ЭЛЕКТРОННАЯ КОПИЯ ОФОРМЛЕНА ЦЕНТРОМ ИСПЫТАНИЙ И РЕГИСТРАЦИИ МЕДИЦИНСКИХ ИЗДЕЛИЙ

«I CERTIFY»
УТВЕРЖДАЮ

President
Izenimplant Co., Ltd.
KIM JUSUK

Президент
Изенимплант Ко., Лтд.
КИМ ДЖУСУК
«16» 4 2024 г.

Izenimplant Co., Ltd
1, 2Dong, 26-32, Suworam 4-gil
Seotan-myeon, Pyeongtaek-si,
Gyeonggi-do, Republic of Korea
President Kim Ju Suk

Печать (Stamp)/Подпись (Signature)

ИНСТРУКЦИЯ ПО ПРИМЕНЕНИЮ НА МЕДИЦИНСКОЕ ИЗДЕЛИЕ
INSTRUCTIONS FOR USE FOR MEDICAL DEVICE

«Система дентальной имплантации Izen Implant»

Izen Implant Dental Implant System

ООО ЦИРМИ INFO@CIRMI.RU WWW.GOSZDRAVNADZOR.RU

Имплантат ZENEX MULTI
Имплантат ZENEX PLUS

ООО ЦИРМИ INFO@CIRMI.RU WWW.GOSZDRAVNADZOR.RU

1. Назначение

Система дентальной имплантации Izen Implant (далее по тексту – изделие) предназначена для использования во время хирургического размещения дентального имплантата в альвеолярной, и/или базальной кости нижней или верхней челюсти, для обеспечения поддержки и ретенции зубного протеза (например, моста, одного зуба, покрывного протеза).

Имплантат ZENEX MULTI и Имплантат ZENEX PLUS представляют собой имплантаты для установки в костную ткань челюсти и предназначены для замещения дефекта зубного ряда или протезирования при полном или частичном отсутствии зубов. С целью повышения коэффициента остеоинтеграции, имплантат изготавливается из титана и подвергается грубозернистой пескоструйной и кислотной остеокондуктивной обработке поверхности SLA.

2. Показания

Система дентальной имплантации Izen Implant, включающая Имплантат ZENEX MULTI и Имплантат ZENEX PLUS, показана для использования при частичной или полной адентии верхней и нижней челюсти для поддержки одиночных или множественных реставраций. Имплантат предназначен для отложенной нагрузки. Изделия диаметром не менее 5 мм и длиной менее 7 мм предназначены для использования в области моляров.

3. Условия хранения

Хранить изделие необходимо в упаковке предприятия-изготовителя в сухом, чистом месте, вдали от источников тепла и прямых солнечных лучей, при контролируемой температуре. Срок хранения указан на этикетке каждого изделия. Температура воздуха от +1°С до +30°С при относительной влажности от 10% до 90% и атмосферном давлении 500 – 1065 гПа.

4. Указания по применению

4.1. Подготовка перед использованием

1. Для успешного и качественного проведения процедуры имплантации, подбора корректного размера и высоты имплантата, пациенту, в зависимости от клинической картины, назначается медицинское и стоматологическое обследование, включающее в себя сбор анамнеза, компьютерную томографию челюсти и анализ моделей челюсти.
2. Необходимо тщательно проверить внутреннюю упаковку имплантата. Внутренняя упаковка имплантата должна быть стерильна. Если внутренняя упаковка вскрыта или повреждена имплантат использовать нельзя.
3. Прочитать этикетку или инструкцию по применению.

4.2. Этапы операции

4.2.1. Хирургический этап

1. Сделать надрез в мягких тканях и просверлить место для установки имплантата.

ООО ЦИРМИ INFO@CIRMI.RU WWW.GOSZDRAVNADZOR.RU

Ø3.0 F	GD→Ø2.2D→Ø2.5D or 2.7D
Ø3.5 F	GD→Ø2.2D→Ø3.0D→CD
Ø4.0 F	GD→Ø2.2D→Ø3.0D→Ø3.6D→CD
Ø4.5 F	GD→Ø2.2D→Ø3.0D→Ø3.6D→Ø4.1D→CD
Ø5.0 F	GD→Ø2.2D→Ø3.0D→Ø4.1D→Ø4.6D→CD
Ø5.5 F	GD→Ø2.2D→Ø3.0D→Ø4.6D→Ø5.2SD→CD
Ø6.0 F	GD→Ø2.2SD→Ø3.0SD→Ø4.6SD→Ø5.2SD→Ø5.5SD
Ø7.0 F	GD→Ø2.2SD→Ø3.0SD→Ø4.6SD→Ø5.5SD→Ø6.2SD→Ø6.5SD

GD: Направляющее сверло (Guide Drill);
D: Спиральное сверло (Twist Drill) / Ступенчатое сверло (Step Drill);
SD: Ступенчатое сверло (Step Drill);
CD:Кортикальное сверло (Cortical Drill).

2. Проверить стерильность упаковки. Проверить тип и размер имплантата, указанные на этикетке упаковки, и извлечь ампулу в двойной упаковке.
3. Повернуть крышку ампулы рукой, чтобы открыть ее, и найти имплантат, закрепленный на титановой втулке. Присоединить имплантовод к наконечнику бормашины или трещотке.
4. Поднести имплантат ко рту пациента и вставьте его в просверленное отверстие, следя за тем, чтобы металл или слюна не загрязнили его. Изменяя значение крутящего момента насадки с низкого значения на высокое, вставить имплантат в альвеолярную кость со скоростью 20 об/мин для полной имплантации. (Рекомендуемое значение крутящего момента для имплантации: 30 ~ 45 Нсм).
5. Перед наложением шва в области операции, с помощью шестигранной отвертки закрепить винт-заглушку имплантата или заживляющий абатмент на имплантате с усилием 5~8 Нсм, перед наложением шва в области операции.

4.2.1. Этап протезирования

1. После заживления слизистой оболочки альвеол и остеоинтеграции, сделать разрез в верхней части мягких тканей над областью имплантации, чтобы обнажить винт-заглушку имплантата.
2. Удалить винт-заглушку имплантата и затянуть заживляющий абатмент на имплантате.
3. Наложить швы на мягкие ткани вокруг заживляющего абатмента.

4.3. Хранение после использования

1. Поскольку все изделия, вводимые в полость рта, предназначены для одноразового использования, их повторное применение не допускается.
2. Неиспользованный имплантат, после вскрытия упаковки, необходимо утилизировать.
3. Все упаковочные материалы использованного имплантата также необходимо утилизировать.
4. После завершения процедуры используемый хирургический инструмент подлежит очистке, стерилизации/ сушки и хранению.

ООО ЦИРМИ INFO@CIRMI.RU WWW.GOSZDRAVNADZOR.RU

5. Предупреждения

1.Неправильный выбор пациента и неправильная процедура могут привести к повреждению имплантата.

2.Изделие является одноразовым и не может быть использовано повторно.

3.Риски повторного использования одноразовых медицинских изделий:

- При повторном использовании имплантата возможна передача инфекционных заболеваний.

- Возможны дефекты крепления изделия, защемление, деформация и ослабление винтов.

4.Производитель не несет ответственности за изделие, которое повторно стерилизуется и используется.

5. Система дентальной имплантации Izen Implant не была оценена на предмет безопасности и совместимости в магнитно-резонансной среде. Система дентальной имплантации Izen Implant не проверялась на нагрев, миграцию или артефакты на снимке в магнитно-резонансной среде. Безопасность имплантата в магнитно-резонансной среде неизвестна. Сканирование пациента, имеющего данное изделие, может привести к травме пациента.

6. Утилизация биологически опасных отходов должна осуществляться в соответствии с местными нормами и экологическими требованиями с учетом различных уровней загрязнения.

6. Противопоказания

Следует избегать лечения пациентов со следующими противопоказаниями:

1. Пациенты с проблемами свертываемости крови или нарушением заживления костей и ран.

2. Имеющих неконтролируемый диабет, злоупотребляющих курением и употреблением спиртных напитков.

3. Пациенты с ослабленной иммунной функцией вследствие химиотерапии и лучевой терапии.

4. Пациенты с инфекциями или язвами во рту (недостаточная гигиена полости рта или бруксизм).

5. Пациенты до исправления прикуса/ с височно-нижнечелюстным синдромом и дефицитом места в зубном ряду.

6. Другие пациенты, не подходящие для проведения операции.

7. Пациенты с аллергией или чувствительностью к сырью, используемому в имплантатах.

8. Пациенты, отказывающиеся от лечения.

7. Побочные эффекты

1. Возможны потеря костной ткани, низкая первичная стабильность, потеря зубного имплантата, воспаление или повреждение нерва, ослабление винта, что приведет к неудачной процедуре имплантации.

ООО ЦИРМИ INFO@CIRMI.RU WWW.GOSZDRAVNADZOR.RU

2. Есть вероятность возникновения местных осложнений в виде отека, боли, гематомы, кровоизлияния, инфекции, воспаления, язвы или расхождения шва.

3. Онемение по причине повреждения нервов после операции - обычно временный симптом, но в некоторых случаях может сохраняться дольше обычного.

4. Постоянная парестезия, дизестезия, потеря кости верхнечелюстного/нижнечелюстного альвеолярного отростка.

5. Ороантральные или ороназальные свищи, побочное воздействие на соседние зубы, необратимое повреждение соседних зубов, повреждение имплантата, челюсти, кости или протеза, эстетические проблемы, шелушение, гиперплазия.

8. Общие меры предосторожности

1. Изделия могут использовать только стоматологи, прошедшие обучение и практику в области имплантологии.

2. Перед использованием, врач-имплантолог должен внимательно ознакомиться с методами применения изделия и мерами предосторожности, а также выбрать изделие, в соответствии с планом лечения пациента.

3. Пациентам с чрезмерной жевательной нагрузкой во избежание таких осложнений, как нарушение остеоинтеграции, откручивание или скол имплантата, необходимо устанавливать более широкие, длинные имплантаты в достаточном количестве.

4. Необходимо проверить состояние износа хирургических инструментов перед операцией.

5. Во время процедуры необходимо подавать достаточное количество воды, чтобы предотвратить некроз кости из-за нагревания.

6. Необходимо обязательно проверить состояние упаковки, срок годности или наличие повреждений.

7. Стерильные изделия, обязательно открывать в чистой среде непосредственно перед операцией.

8. Некорректное планирование процедуры имплантации в части правильно подобранного имплантата (вида, высоты, длины) может привести к повреждению имплантата или послеоперационному повреждению кости.

9. Если у пациента имеется заболевание костей (остеопороз, остеомаляция) или нарушение костного метаболизма, перед процедурой требуется тщательное обследование.

10. Поскольку имплантат диаметром 4,25 мм или меньше может сломаться из-за ограниченной прочности, его использование не рекомендуется для задней части полости рта.

11. Использование имплантата диаметром не менее 5 мм и длиной менее 7 мм ограничено боковой областью, при этом зубной имплантат должен быть блокирован другими протезами.

12. Изделие диаметром 3,25 мм и менее должно использоваться только для передней части нижней челюсти, чтобы избежать его повреждения из-за чрезмерной силы нагрузки.

«Одноразовое, без повторного использования, медицинское устройство»

* Для получения подробной информации о каждом продукте, пожалуйста, обратитесь к каталогу или на нашем сайте.

ООО ЦИРМИ INFO@CIRMI.RU WWW.GOSZDRAVNADZOR.RU

Описание символов

Символ	Обозначение
REF	Номер по каталогу
LOT	Код партии
	Дата изготовления
	Производитель
SIZE	Спецификация, размер
QTY	Единица упаковки и количество
	Смотрите инструкцию по применению
	Меры предосторожности, смотреть прилагаемые документы!
STERILE R	Простерилизовано радиацией
	Не использовать повторно
	Не подлежит повторной стерилизации
	Хранить вдали от солнечного света
	Не использовать продукцию с поврежденной упаковкой!
30°C 1°C	Температурное ограничение
	Дата истечения срока годности
Rx only	Продукция, отпускаемая только по рецепту
EC REP	Уполномоченный представитель в Европе
CE 2195	Соотвествует директивам ЕС
	QR-код (внутренний код производителя)

ООО ЦИРМИ INFO@CIRMI.RU WWW.GOSZDRAVNADZOR.RU

Заживляющий абатмент, винт-заглушка имплантата,
Заживляющий колпачок мультиюнита

ООО ЦИРМИ INFO@CIRMI.RU WWW.GOSZDRAVNADZOR.RU

1. Назначение

Система дентальной имплантации Izen Implant (далее по тексту – изделие) предназначена для использования во время хирургического размещения дентального имплантата в альвеолярной, и/или базальной кости нижней или верхней челюсти, для обеспечения поддержки и ретенции зубного протеза (например, моста, одного зуба, покрывного протеза).

Заживляющий абатмент представляет собой верхнюю конструкцию зубного имплантата, изготовленную из титанового сплава. Этот абатмент, используется для поддержки или поддержания восстановления после имплантации нижней конструкции в полость рта.

Винт-заглушка имплантата и Заживляющий колпачок мультиюнита - это временный протез, который используется для защиты мягких тканей в период заживления перед реставрацией и сохранения формы десны для крепления окончательного протеза.

2. Показания

Система дентальной имплантации Izen Implant, включающая Заживляющий абатмент, Винт-заглушка имплантата, Заживляющий колпачок мультиюнита, показана для использования при частичной или полной адентии верхней и нижней челюсти для поддержки одиночных или множественных реставраций.

3. Условия хранения

Хранить изделие в упаковке предприятия-изготовителя в сухом, чистом месте, вдали от источников тепла и прямых солнечных лучей, при контролируемой температуре. Срок хранения указан на этикетке каждого изделия. Температура воздуха от +1°С до +30°С при относительной влажности от 10% до 90% и атмосферном давлении 500 – 1065 гПа.

4. Указания по применению

4.1. Подготовка перед использованием

1. Для успешного и качественного проведения процедуры имплантации, подбора корректного размера и высоты имплантата, пациенту, в зависимости от клинической картины, назначается медицинское и стоматологическое обследование, включающее в себя сбор анамнеза, компьютерную томографию челюсти и анализ моделей челюсти.
2. Необходимо тщательно проверить внутреннюю упаковку изделия. Внутренняя упаковка изделия должна быть стерильна. Если внутренняя упаковка вскрыта или повреждена имплантат использовать нельзя.
3. Перед операцией необходимо дополнительно проверить рентген снимок челюсти пациента в части установки имплантата в соответствии с планом имплантации и протезирования.
4. Прочитать этикетку и инструкцию по применению.

4.2. Этапы операции

4.2.1. Хирургический этап

ООО ЦИРМИ INFO@CIRMI.RU WWW.GOSZDRAVNADZOR.RU

1. Внутренняя часть изделия должна быть чистой и свободной от посторонних частиц, например крови.
2. Проверить стерильность упаковки. Проверить размер винта-заглушки имплантата и заживляющего абатмента указанные на этикетке упаковки. Проверить внешний вид крышки ампулы. Извлечь изделие из ампулы. Проверить внешний вид изделия.
3. С помощью шестигранной отвертки закрепите винт-заглушку имплантата или заживляющий абатмент на имплантате с усилием 5~8 Нсм, с последующим наложением швов в области операции.

4.2.1. Этап протезирования

1. После заживления слизистой оболочки альвеол и остеоинтеграции, сделать разрез в верхней части мягких тканей над областью имплантации, чтобы обнажить винт-заглушку имплантата.
2. Удалить винт-заглушку имплантата и затянуть заживляющий абатмент на имплантате.
3. Наложите швы на мягкие ткани вокруг заживающего абатмента.
4. После заживления слизистой оболочки альвеол и остеоинтеграции извлеките заживляющий абатмент с помощью отвертки, снимите слепок с помощью слепочного трансфера.

4.3. Хранение после использования

1. Поскольку все изделия, вводимые в полость рта, предназначены для одноразового использования, их повторное применение не допускается.
2. Не использованное изделие после вскрытия упаковки необходимо утилизировать.
3. Все упаковочные материалы использованного изделия необходимо утилизировать.
4. После завершения процедуры используемый хирургический инструмент подлежит очистке, стерилизации/ сушки и хранению.

5. Предупреждения

1. Неправильный выбор пациента и неправильная процедура могут привести к повреждению имплантата.
2. Изделие является одноразовым и не может быть использовано повторно.
3. Риски повторного использования одноразовых медицинских изделий:
- При повторном использовании имплантата возможна передача инфекционных заболеваний.
- Возможны дефекты крепления изделия, защемление, деформация и ослабление винтов.
4. Производитель не несет ответственности за изделие, которое повторно стерилизуется и используется.
5. Система дентальной имплантации Izen Implant не была оценена на предмет безопасности и совместимости в магнитно-резонансной среде. Система дентальной имплантации Izen Implant не проверялась на нагрев, миграцию или артефакты на снимке в магнитно-резонансной среде. Безопасность имплантата в магнитно-резонансной среде неизвестна. Сканирование пациента, имеющего данное изделие, может привести к травме пациента.

ООО ЦИРМИ INFO@CIRMI.RU WWW.GOSZDRAVNADZOR.RU

6. Утилизация биологически опасных отходов должна осуществляться в соответствии с местными нормами и экологическими требованиями с учетом различных уровней загрязнения.

6. Противопоказания

Следует избегать лечения пациентов со следующими противопоказаниями:
1. Пациенты с проблемами свертываемости крови или нарушением заживления костей и ран.
2. Имеющих неконтролируемый диабет, злоупотребляющих курением и употреблением спиртных напитков..
3. Пациенты с ослабленной иммунной функцией вследствие химиотерапии и лучевой терапии.
4. Пациенты с инфекциями или язвами во рту (недостаточная гигиена полости рта или бруксизм).
5. Пациенты до исправления прикуса/ с височно-нижнечелюстным синдромом и дефицитом места в зубном ряду.
6. Другие пациенты, не подходящие для проведения операции.
7. Пациенты с аллергией или чувствительностью к сырью, используемому в имплантатах.
8. Пациенты, отказывающиеся от лечения.

7. Побочные эффекты

1. Возможны потеря костной ткани, низкая первичная стабильность, потеря зубного имплантата, воспаление или повреждение нерва, ослабление винта, что приведет к неудачной процедуре имплантации.
2. Есть вероятность возникновения местных осложнений в виде отека, боли, гематомы, кровоизлияния, инфекции, воспаления, язвы или расхождения шва.
3. Онемение по причине повреждения нервов после операции - обычно временный симптом, но в некоторых случаях может сохраняться дольше обычного.
4. Постоянная парестезия, дизестезия, потеря кости верхнечелюстного/нижнечелюстного альвеолярного отростка.
5. Ороантральные или ороназальные свищи, побочное воздействие на соседние зубы, необратимое повреждение соседних зубов, повреждение имплантата, челюсти, кости или протеза, эстетические проблемы, шелушение, гиперплазия.

8. Общие меры предосторожности

1. Изделиями могут использовать только стоматологи, прошедшие обучение и практику в области имплантологии.
2. Перед использованием, врач-имплантолог должен внимательно ознакомиться с методами применения изделия и мерами предосторожности, а также выбрать изделие, в соответствии с планом лечения пациента.

ООО ЦИРМИ INFO@CIRMI.RU WWW.GOSZDRAVNADZOR.RU

3. Пациентам с чрезмерной жевательной нагрузкой во избежание таких осложнений, как нарушение остеоинтеграции, откручивание или скол имплантата, необходимо устанавливать более широкие, длинные имплантаты в достаточном количестве.
4. Необходимо проверить состояние износа хирургических инструментов перед операцией.
5. Во время процедуры необходимо подавать достаточное количество воды, чтобы предотвратить некроз кости из-за нагревания.
6. Необходимо обязательно проверить состояние упаковки, срок годности или наличие повреждений.
7. Стерильные изделия, обязательно открывать в чистой среде непосредственно перед операцией.
8. Некорректное планирование процедуры имплантации в части правильно подобранного имплантата (вида, высоты, длины) может привести к повреждению имплантата или послеоперационному повреждению кости.
9. Если у пациента имеется заболевание костей (остеопороз, остеомаляция) или нарушение костного метаболизма, перед процедурой требуется тщательное обследование.

«Одноразовое, без повторного использования, медицинское устройство»
* Для получения подробной информации о каждом продукте, пожалуйста, обратитесь к каталогу или на нашем сайте.

Описание символов

Символ	Обозначение
REF	Номер по каталогу
LOT	Код партии
	Дата изготовления
	Производитель
SIZE	Спецификация, размер
QTY	Единица упаковки и количество
	Смотрите инструкцию по применению
	Меры предосторожности, смотреть прилагаемые документы!
STERILE R	Простерилизовано радиацией
	Не использовать повторно
	Не подлежит повторной стерилизации

ООО ЦИРМИ INFO@CIRMI.RU WWW.GOSZDRAVNADZOR.RU

	Хранить вдали от солнечного света
	Не использовать продукцию с поврежденной упаковкой!
1°C 30°C	Температурное ограничение
	Дата истечения срока годности
Rx only	Продукция, отпускаемая только по рецепту
EC REP	Уполномоченный представитель в Европе
CE 2195	Соотвествует директивам ЕС
	QR-код (внутренний код производителя)

ООО ЦИРМИ INFO@CIRMI.RU WWW.GOSZDRAVNADZOR.RU

Цементируемый абатмент, Угловой Абатмент, Прямой мульти абатмент, Угловой мульти абатмент, Фрезируемый абатмент, Абатмент Ti Blank, Абатмент Ti Link, Отливаемый КХМ-абатмент, Временный абатмент, Временный цилиндр для мультиюнитов, Мульти цилиндр Ti Link, Мульти прямой держатель абатмента, Мульти угловой держатель абатмента, Винт абатмента, Винт углового мульти абатмента, Винт цилиндра для мультиюнитов

ООО ЦИРМИ INFO@CIRMI.RU WWW.GOSZDRAVNADZOR.RU

1. Назначение

Система дентальной имплантации Izen Implant (далее по тексту – изделие) предназначена для использования во время хирургического размещения дентального имплантата в альвеолярной, и/или базальной кости нижней или верхней челюсти, для обеспечения поддержки и ретенции зубного протеза (например, моста, одного зуба, покрывного протеза).

Система дентальной имплантации Izen Implant, в том числе включает в себя нестерильные стоматологические абатменты и их компоненты: Цементируемый абатмент, Угловой Абатмент, Прямой мульти абатмент, Угловой мульти абатмент, Фрезируемый абатмент, Абатмент Ti Blank, Абатмент Ti Link, Отливаемый КХМ-абатмент, Временный абатмент, Временный цилиндр для мультиюнитов, Мульти цилиндр Ti Link, Мульти прямой держатель абатмента, Мульти угловой держатель абатмента, Винт абатмента, Винт углового мульти абатмента, Винт цилиндра для мультиюнитов.

Данные изделия представляют собой верхнюю структуру зубного имплантата, изготовленную из титанового сплава, полиоксиметилена или кобальто-хромового сплава. Это абатмент (цилиндр), используемый для поддержки или поддержания реставрации после имплантации нижней структуры в полость рта или путем литья из сплава недрагоценных металлов для изготовления протеза на заказ. Крепежная конструкция между абатментом и нижней структурой - шестигранная или нешестигранная, а крепежная конструкция между цилиндром и наконечником - нешестигранная.

2. Показания

Система дентальной имплантации Izen Implant, показана для использования при частичной или полной адентии верхней и нижней челюсти для поддержки одиночных или множественных реставраций, включая цементные, винтовые реставрации или реставрации покрывных протезов, а также для поддержки конечных или временных абатментов для несъемных мостовидных протезов.

3. Условия хранения

Хранить изделие в упаковке предприятия-изготовителя в сухом, чистом месте, вдали от источников тепла и прямых солнечных лучей, при контролируемой температуре. Срок хранения указан на этикетке каждого изделия. Температура воздуха от +1°С до +30°С при относительной влажности от 10% до 90% и атмосферном давлении 500 – 1065 гПа.

4. Указания по применению

4.1. Подготовка перед использованием

1. Для успешного и качественного проведения процедуры имплантации, подбора корректного размера и высоты имплантата, пациенту, в зависимости от клинической картины, назначается медицинское и стоматологическое обследование, включающее в себя сбор анамнеза, компьютерную томографию челюсти и анализ моделей челюсти.

ООО ЦИРМИ INFO@CIRMI.RU WWW.GOSZDRAVNADZOR.RU

2. Поскольку данное изделие, является нестерильным медицинским изделием, его следует использовать после стерилизации, следуя методу стерилизации.
3. Необходимо тщательно проверить внутреннюю упаковку изделия. Если внутренняя упаковка вскрыта или повреждена изделие использовать нельзя.
4. Перед операцией необходимо проверить: правильность установки имплантата и состояние заживляющего абатмента в соответствии с планом протезирования.
5. Прочитать этикетку и инструкцию по применению.
6. Проверить размер абатмента указанного на этикетке упаковки. Проверить внешний вид упаковки. Проверить внешний вид крышки ампулы. Извлечь изделие из ампулы. Проверить внешний вид изделия.

4.2. Метод стерилизации

Поскольку это нестерильное медицинское изделие, простерилизуйте его при 132^0 С не менее 15 минут в автоклаве (гравитационного типа) и высушите в течении 30 минут перед использованием.

4.3. Указания по применению

1. Простерилизуйте изделие с помощью указанного метода стерилизации.
2. Используйте отвертку соответствующего размера. Проверьте фиксацию имплантата с помощью отвертки.
3. Установить абатмент на имплантат и затянуть винт абатмента с рекомендуемым крутящим моментом (20~30 Нсм) с помощью шестигранной отвертки.
4. Медленно фиксировать абатмент с помощью шестигранной отвертки для углового наконечника с рекомендуемым крутящим моментов (20~30 Нсм)
5. Подсоедините слепочный трансфер и снимите слепок.
6. После снятия слепка и процесса работы в лаборатории, аккуратно поместить абатмент в полость рта и закрепить с помощью шестигранной отвертки.
7. Проверить правильность соединения абатмента и винта абатмента с помощью рентгена.

4.4. Хранение после использования

1. Поскольку все изделия, вводимые в полость рта, предназначены для одноразового использования, их повторное применение не допускается.
2. Не использованное изделие после вскрытия упаковки необходимо утилизировать.
3. Все упаковочные материалы использованного изделия необходимо утилизировать.
4. После завершения процедуры используемый хирургический инструмент подлежит очистке, стерилизации/ сушки и хранению.

5. Предупреждения

1. Неправильный выбор пациента и неправильная процедура могут привести к повреждению имплантата.
2.Изделие является одноразовым и не может быть использовано повторно.
3.Риски повторного использования одноразовых медицинских изделий:
- При повторном использовании имплантата возможна передача инфекционных заболеваний.

ООО ЦИРМИ INFO@CIRMI.RU WWW.GOSZDRAVNADZOR.RU

- Возможны дефекты крепления изделия, защемление, деформация и ослабление винтов.
4.Производитель не несет ответственности за изделие, которое повторно стерилизуется и используется.
5. Система дентальной имплантации Izen Implant не была оценена на предмет безопасности и совместимости в магнитно-резонансной среде. Система дентальной имплантации Izen Implant не проверялась на нагрев, миграцию или артефакты на снимке в магнитно-резонансной среде. Безопасность имплантата в магнитно-резонансной среде неизвестна. Сканирование пациента, имеющего данное изделие, может привести к травме пациента.
6. Утилизация биологически опасных отходов должна осуществляться в соответствии с местными нормами и экологическими требованиями с учетом различных уровней загрязнения.

6. Противопоказания

Следует избегать лечения пациентов со следующими противопоказаниями:
1. Пациенты с проблемами свертываемости крови или нарушением заживления костей и ран.
2. Имеющих неконтролируемый диабет, злоупотребляющих курением и употреблением спиртных напитков.3. Пациенты с ослабленной иммунной функцией вследствие химиотерапии и лучевой терапии.
4. Пациенты с инфекциями или язвами во рту (недостаточная гигиена полости рта или бруксизм).
5. Пациенты до исправления прикуса/ с височно-нижнечелюстным синдромом и дефицитом места в зубном ряду.
6. Другие пациенты, не подходящие для проведения операции.
7. Пациенты с аллергией или чувствительностью к сырью, используемому в имплантатах.
8. Пациенты, отказывающиеся от лечения.

7. Побочные эффекты

1. Возможны потеря костной ткани, низкая первичная стабильность, потеря зубного имплантата, воспаление или повреждение нерва, ослабление винта, что приведет к неудачной процедуре имплантации.
2. Есть вероятность возникновения местных осложнений в виде отека, боли, гематомы, кровоизлияния, инфекции, воспаления, язвы или расхождения шва.
3. Онемение по причине повреждения нервов после операции - обычно временный симптом, но в некоторых случаях может сохраняться дольше обычного.
4. Постоянная парестезия, дизестезия, потеря кости верхнечелюстного/нижнечелюстного альвеолярного отростка.
5. Ороантральные или ороназальные свищи, побочное воздействие на соседние зубы, необратимое повреждение соседних зубов, повреждение имплантата, челюсти, кости или протеза, эстетические проблемы, шелушение, гиперплазия.

ООО ЦИРМИ INFO@CIRMI.RU WWW.GOSZDRAVNADZOR.RU

8. Общие меры предосторожности

1. Изделия могут использовать только стоматологи, прошедшие обучение и практику в области имплантологии.
2. Перед использованием, врач-имплантолог должен внимательно ознакомиться с методами применения изделия и мерами предосторожности, а также выбрать изделие, в соответствии с планом лечения пациента.
3. Пациентам с чрезмерной жевательной нагрузкой во избежание таких осложнений, как нарушение остеоинтеграции, откручивание или скол имплантата, необходимо устанавливать более широкие, длинные имплантаты в достаточном количестве.
4. Необходимо проверить состояние износа хирургических инструментов перед операцией.
5. Во время процедуры необходимо подавать достаточное количество воды, чтобы предотвратить некроз кости из-за нагревания.
6. Необходимо обязательно проверить состояние упаковки, срок годности или наличие повреждений.
7. Стерильные изделия, обязательно открывать в чистой среде непосредственно перед операцией.
8. Некорректное планирование процедуры имплантации в части правильно подобранного имплантата (вида, высоты, длины) может привести к повреждению имплантата или послеоперационному повреждению кости.
9. Если у пациента имеется заболевание костей (остеопороз, остеомаляция) или нарушение костного метаболизма, перед процедурой требуется тщательное обследование.
10. Не фрезеровать ниже предела фрезерования заготовку абатмента из титана, она должна быть обработана при температуре ниже 30° (ограниченные размеры: диаметр 4 мм, манжета 1 мм, штифт 4 мм или менее).

«Одноразовое, без повторного использования, медицинское устройство»
* Для получения подробной информации о каждом продукте, пожалуйста, обратитесь к каталогу или на нашем сайте.

Описание символов

Символ	Обозначение
REF	Номер по каталогу
LOT	Код партии
	Дата изготовления
	Производитель
SIZE	Спецификация, размер
QTY	Единица упаковки и количество

ООО ЦИРМИ INFO@CIRMI.RU WWW.GOSZDRAVNADZOR.RU

	Смотрите инструкцию по применению
	Меры предосторожности, смотреть прилагаемые документы!
	Нестерильное медицинское изделие
	Не использовать повторно
	Не подлежит повторной стерилизации
	Хранить вдали от солнечного света
	Не использовать продукцию с поврежденной упаковкой!
30°C 1°C	Температурное ограничение
	Дата истечения срока годности
Rx only	Продукция, отпускаемая только по рецепту
EC REP	Уполномоченный представитель в Европе
CE 2195	Соотвествует директивам ЕС
	QR-код (внутренний код производителя)

ООО ЦИРМИ INFO@CIRMI.RU WWW.GOSZDRAVNADZOR.RU

Шаровидный абатмент

ООО ЦИРМИ INFO@CIRMI.RU WWW.GOSZDRAVNADZOR.RU

1. Назначение

Система дентальной имплантации Izen Implant (далее по тексту – изделие) предназначена для использования во время хирургического размещения дентального имплантата в альвеолярной, и/или базальной кости нижней или верхней челюсти, для обеспечения поддержки и ретенции зубного протеза (например, моста, одного зуба, покрывного протеза).

Шаровидный абатмент представляет собой верхнюю конструкцию зубного имплантата, изготовленную из титанового сплава. Этот абатмент, используется для поддержки или поддержания восстановления после имплантации нижней конструкции в полость рта. Крепежная конструкция с основанием винтового типа. Среди компонентов шаровидного абатмента: колпачок и держатель, изготовлены из титанового сплава, а уплотнительное кольцо из силикона.

2. Показания

Система дентальной имплантации Izen Implant, включающая Шаровидный абатмент, показана для использования при частичной или полной адентии верхней и нижней челюсти для поддержки одиночных или множественных реставраций.

Шаровидный абатмент, устанавливается для поддержки протеза, например искусственного зуба, используемого для восстановления жевательной функции пациента.

3. Условия хранения

Хранить изделие в упаковке предприятия-изготовителя в сухом, чистом месте, вдали от источников тепла и прямых солнечных лучей, при контролируемой температуре. Срок хранения указан на этикетке каждого изделия. Температура воздуха от +1°С до +30°С при относительной влажности от 10% до 90% и атмосферном давлении 500 – 1065 гПа.

4. Указания по применению

4.1. Подготовка перед использованием

1. Для успешного и качественного проведения процедуры имплантации, подбора корректного размера и высоты имплантата, пациенту, в зависимости от клинической картины, назначается медицинское и стоматологическое обследование, включающее в себя сбор анамнеза, компьютерную томографию челюсти и анализ моделей челюсти.
2. Поскольку данное изделие, является нестерильным медицинским изделием, его следует использовать после стерилизации, следуя методу стерилизации.
3. Необходимо тщательно проверить внутреннюю упаковку изделия. Если внутренняя упаковка вскрыта или повреждена изделие использовать нельзя.
4. Перед операцией необходимо проверить: правильность установки имплантата и состояние заживляющего абатмента в соответствии с планом протезирования.
5. Прочитать этикетку и инструкцию по применению.
6. Проверить размер абатмента указанного на этикетке упаковки. Проверить внешний вид упаковки. Проверить внешний вид крышки ампулы. Извлечь изделие из ампулы. Проверить внешний вид изделия.

ООО ЦИРМИ INFO@CIRMI.RU WWW.GOSZDRAVNADZOR.RU

4.2. Метод стерилизации

Поскольку это нестерильное медицинское изделие, простерилизуйте его при 132^0 С не менее 15 минут в автоклаве (гравитационного типа) и высушите в течении 30 минут перед использованием.

4.3. Указания по применению

1. При креплении шаровидного абатмента к имплантату используйте специальный держатель шаровидного абатмента.
2. В съемном протезе, изготовленном в лабораторных условиях, с помощью бора формируется отверстие в том месте, куда будет вставлен фиксатор шаровидного абатмента (или колпачок шаровидного абатмента).
3. Закрепите фиксатор шаровидного абатмента (или колпачок шаровидного абатмента), введя смолу в образовавшееся отверстие.
4. Используйте фиксатор шаровидного абатмента в случае недостаточного вертикального диаметра по сравнению с колпачком шарового абатмента.
5. После плавного удаления поверхности заполненного отверстия бором, завершите изготовление съемного протеза полировкой, соедините окончательно изготовленный съемный протез с шаровидным абатментом в полости рта, чтобы отсоединить и использовать съемный протез.

4.4. Хранение после использования

1. Поскольку все изделия, вводимые в полость рта, предназначены для одноразового использования, их повторное применение не допускается.
2. Не использованное изделие после вскрытия упаковки необходимо утилизировать.
3. Все упаковочные материалы использованного изделия необходимо утилизировать.
4. После завершения процедуры используемый хирургический инструмент подлежит очистке, стерилизации/ сушки и хранению.

5. Предупреждения

1. Неправильный выбор пациента и неправильная процедура могут привести к повреждению имплантата.
2. Изделие является одноразовым и не может быть использовано повторно.
3. Риск повторного использования одноразовых медицинских изделий:
- При повторном использовании имплантата возможна передача инфекционных заболеваний.
- Возможны дефекты крепления изделия, защемление, деформация и ослабление винтов.
4. Производитель не несет ответственности за изделие, которое повторно стерилизуется и используется.
5. Система дентальной имплантации Izen Implant не была оценена на предмет безопасности и совместимости в магнитно-резонансной среде. Система дентальной имплантации Izen Implant не проверялась на нагрев, миграцию или артефакты на снимке в магнитно-резонансной среде. Безопасность имплантата в магнитно-резонансной среде неизвестна. Сканирование пациента, имеющего данное изделие, может привести к травме пациента.

ООО ЦИРМИ INFO@CIRMI.RU WWW.GOSZDRAVNADZOR.RU

6. Утилизация биологически опасных отходов должна осуществляться в соответствии с местными нормами и экологическими требованиями с учетом различных уровней загрязнения.

6. Противопоказания

Следует избегать лечения пациентов со следующими противопоказаниями:
1. Пациенты с проблемами свертываемости крови или нарушением заживления костей и ран.
2. Имеющих неконтролируемый диабет, злоупотребляющих курением и употреблением спиртных напитков.
3. Пациенты с ослабленной иммунной функцией вследствие химиотерапии и лучевой терапии.
4. Пациенты с инфекциями или язвами во рту (недостаточная гигиена полости рта или бруксизм).
5. Пациенты до исправления прикуса/ с височно-нижнечелюстным синдромом и дефицитом места в зубном ряду.
6. Другие пациенты, не подходящие для проведения операции.
7. Пациенты с аллергией или чувствительностью к сырью, используемому в имплантатах.
8. Пациенты, отказывающиеся от лечения.

7. Побочные эффекты

1. Возможны потеря костной ткани, низкая первичная стабильность, потеря зубного имплантата, воспаление или повреждение нерва, ослабление винта, что приведет к неудачной процедуре имплантации.
2. Есть вероятность возникновения местных осложнений в виде отека, боли, гематомы, кровоизлияния, инфекции, воспаления, язвы или расхождения шва.
3. Онемение по причине повреждения нервов после операции - обычно временный симптом, но в некоторых случаях может сохраняться дольше обычного.
4. Постоянная парестезия, дизестезия, потеря кости верхнечелюстного/нижнечелюстного альвеолярного отростка.
5. Ороантральные или ороназальные свищи, побочное воздействие на соседние зубы, необратимое повреждение соседних зубов, повреждение имплантата, челюсти, кости или протеза, эстетические проблемы, шелушение, гиперплазия.

8. Общие меры предосторожности

1. Изделия могут использовать только стоматологи, прошедшие обучение и практику в области имплантологии.
2. Перед использованием, врач-имплантолог должен внимательно ознакомиться с методами применения изделия и мерами предосторожности, а также выбрать изделие, в соответствии с планом лечения пациента.

ООО ЦИРМИ INFO@CIRMI.RU WWW.GOSZDRAVNADZOR.RU

3. Пациентам с чрезмерной жевательной нагрузкой во избежание таких осложнений, как нарушение остеоинтеграции, откручивание или скол имплантата, необходимо устанавливать более широкие, длинные имплантаты в достаточном количестве.
4. Необходимо проверить состояние износа хирургических инструментов перед операцией.
5. Во время процедуры необходимо подавать достаточное количество воды, чтобы предотвратить некроз кости из-за нагревания.
6. Необходимо обязательно проверить состояние упаковки, срок годности или наличие повреждений.
7. Некорректное планирование процедуры имплантации в части правильно подобранного имплантата (вида, высоты, длины) может привести к повреждению имплантата или послеоперационному повреждению кости.
8. Если у пациента имеется заболевание костей (остеопороз, остеомаляция) или нарушение костного метаболизма, перед процедурой требуется тщательное обследование.

«Одноразовое, без повторного использования, медицинское устройство»
* Для получения подробной информации о каждом продукте, пожалуйста, обратитесь к каталогу или на нашем сайте.

Описание символов

Символ	Обозначение
REF	Номер по каталогу
LOT	Код партии
	Дата изготовления
	Производитель
SIZE	Спецификация, размер
QTY	Единица упаковки и количество
	Смотрите инструкцию по применению
	Меры предосторожности, смотреть прилагаемые документы!
NON STERILE	Нестерильное медицинское изделие
	Не использовать повторно
	Не подлежит повторной стерилизации

ООО ЦИРМИ INFO@CIRMI.RU WWW.GOSZDRAVNADZOR.RU

	Хранить вдали от солнечного света
	Не использовать продукцию с поврежденной упаковкой!
30°C 1°C	Температурное ограничение
	Дата истечения срока годности
Rx only	Продукция, отпускаемая только по рецепту
EC REP	Уполномоченный представитель в Европе
CE 2195	Соотвествует директивам ЕС
	QR-код (внутренний код производителя)

ООО ЦИРМИ INFO@CIRMI.RU WWW.GOSZDRAVNADZOR.RU

ПРИЛОЖЕНИЕ К ИНСТРУКЦИЯМ ПО ПРИМЕНЕНИЮ НА МЕДИЦИНСКОЕ ИЗДЕЛИЕ

«Система дентальной имплантации Izen Implant»

ООО ЦИРМИ INFO@CIRMI.RU WWW.GOSZDRAVNADZOR.RU

Производитель:

Izenimplant Co., Ltd.
(Изенимплант Ко., Лтд.)
1, 2 Dong, 26-32, Suworam 4-gil, Seotan-myeon, Pyeongtaek-si, Gyeonggi-do, Republic of Korea
1, 2 Донг, 26-32, Суворам 4-гиль, Сотан-мён, Пхёнтэк-си, Кёнгидо, Республика Корея
Адрес электронной почты: official@izenimplant.com

Адрес места производства:

Izenimplant Co., Ltd.
(Изенимплант Ко., Лтд.)
1, 2 Dong, 26-32, Suworam 4-gil, Seotan-myeon, Pyeongtaek-si, Gyeonggi-do, Republic of Korea
1, 2 Донг, 26-32, Суворам 4-гиль, Сотан-мён, Пхёнтэк-си, Кёнгидо, Республика Корея

Уполномоченный представитель производителя на территории РФ:

Общество с ограниченной ответственностью «ИЗЕН ИМПЛАНТ РУ» (ООО «ИЗЕН ИМПЛАНТ РУ»),
121099, город Москва, ул Новый Арбат, д. 30/9, помещ. 2н ком. 4
Тел: +7 707 745 07 31
Адрес электронной почты: atleuliy@mail.ru

ООО ЦИРМИ INFO@CIRMI.RU WWW.GOSZDRAVNADZOR.RU

1. Наименование медицинского изделия

Система дентальной имплантации Izen Implant, производства Izenimplant Co., Ltd, Республика Корея, имеет несколько вариантов исполнений (см. Приложение 1).

2. Назначение медицинского изделия

Система дентальной имплантации Izen Implant (далее по тексту – система, изделие, МИ) предназначена для использования во время хирургического размещения дентального имплантата в альвеолярной, и/или базальной кости нижней или верхней челюсти, для обеспечения поддержки и ретенции зубного протеза (например, моста, одного зуба, покрывного протеза).

Система дентальной имплантации Izen Implant включают в себя стоматологические абатменты и имплантаты (далее по тексту - Имплантат), различных типов и размеров.

Зубные имплантаты - это искусственные заменители естественных зубов, вживляемые в челюсть посредством хирургической операции для восстановления жевательной функции пациента. Имплантат, выполняющий роль корня зуба, и абатмент (протез), соединенный с искусственным корнем, входят в полость рта через десну, а восстанавливаемый зуб фиксируется на абатменте, восстанавливая ту же жевательную функцию и эстетику, что и естественный зуб.

В частности, для изготовления окончательного протеза требуется комбинация верхних структур, таких как различные абатменты и крепежные винты.

Таблица 1. Целевое назначение и описание компонентов изделия:

Компонент изделия	Целевое назначение	Краткое описание
Имплантат ZENEX MULTI Имплантат ZENEX PLUS	Имплантат ZENEX MULTI и Имплантат ZENEX PLUS, устанавливается в альвеолярную кость для поддержки зубных протезов, таких как искусственные зубы, которые используются для восстановления жевательной функции пациента, он используется как субструктура, которая вживляется в тело человека. Имплантат ZENEX MULTI и Имплантат ZENEX PLUS показаны для использования при частичной или полной адентии верхней и нижней челюсти для поддержки одиночных или множественных реставраций. Он предназначен для отложенной загрузки. Изделия диаметром не менее 5 мм и длиной менее 7 мм предназначены для использования в области моляров. Это искусственный зубной корень, который хирургическим путем имплантируется в альвеолярную кость для восстановления жевательной функции и большей эстетики у пациентов с частичной или полной адентией верхней и нижней челюстей.	Данное изделие представляет собой имплантат для установки в костную ткань челюсти и предназначен для замещения дефекта зубного ряда или протезирования при полном или частичном отсутствии зубов. Имплантат соединяется с верхней конструкцией с помощью внутренней шестигранной крепежной конструкции. С целью повышения коэффициента остеоинтеграции имплантат изготавливается из титана и подвергается грубозернистой пескоструйной обработке и кислотной остеокондуктивной поверхности SLA. На этапе обработки поверхность была отшлифована порошком оксида алюминия (Al2O3), а также поверхность подвергалась травлению кислотой (соляная кислота, серная кислота) для увеличения поверхности контакта с костью. Имплантат показан для

ООО ЦИРМИ INFO@CIRMI.RU WWW.GOSZDRAVNADZOR.RU

	Имплантат, стерильное стоматологическое изделие, изготавливается из чистого титана медицинского класса, а его поверхность обрабатывается по технологии SLA (крупнозернистая пескоструйная обработка с использованием кислоты).	использования при частичной или полной адентии верхней и нижней челюстей для поддержки одиночных или нескольких реставраций, включая цементные, винтовые реставрации или реставрации покрывных протезов, а также для поддержки конечных или временных абатментов для несъемных мостовидных протезов. Имплантат ZENEX PLUS - это конструкция, которая обеспечивает начальную фиксацию в нижней части альвеолярной кости по сравнению с имплантатом ZENEX MULTI. Эта конструкция устанавливается в отверстии кости, которое просверливается в соответствии с внешним видом имплантата, чтобы уменьшить повреждения, вызванные "нагревом гребня челюстной кости". Технология "микроканавок" в верхней части имплантата (область контакта с "гребневой костью") была внедрена, чтобы вызвать раннее сращение кости и минимизировать долгосрочную "потерю кости".
Заживляющий абатмент	Данное изделие представляет собой верхнюю конструкцию зубного имплантата, изготовленную из титанового сплава.	используется для поддержки или поддержания восстановления после имплантации нижней конструкции в полость рта.
Винт-заглушка имплантата	это временный протез, который используется для защиты мягких тканей в период заживления перед реставрацией и сохранения формы десны для крепления окончательного протеза.	используется в период заживления перед реставрацией и поддерживает форму десны.
Заживляющий колпачок мультиюнита		
Цементируемый абатмент	Это абатмент для изготовления цементных и комбинированных протезов поддерживающего типа путем снятия слепка с уровня имплантата.	это соединители, которые устанавливаются на верхнюю часть имплантата для фиксации и поддержки коронки. Устанавливаются для поддержки протеза, например, искусственного зуба, используемого для восстановления жевательной функции пациента. Данные изделия представляют собой верхнюю структуру зубного имплантата, изготовленную из титанового сплава, полиоксиметилена или кобальто-хромового сплава. Это абатмент (цилиндр), используемый для поддержки или поддержания реставрации после имплантации нижней структуры в полость рта или путем литья из сплава недрагоценных металлов для изготовления протеза на заказ. Крепежная конструкция между
Угловой абатмент	Это абатмент для изготовления цементных и комбинированных поддерживающих протезов путем снятия слепка с уровня имплантата, при этом можно компенсировать угол установки имплантата без удаления абатмента.	
Шаровидный абатмент	Это абатмент для покрывных протезов с использованием крепления с уплотнительным кольцом. Это абатмент для покрывных протезов с использованием крепления с уплотнительным кольцом.	
Колпачок шаровидного абатмента с уплотнительным кольцом/Держатель шаровидного	Это изделие, которое вставляется в покрывной протез, и устанавливается на шаровидный абатмент для поддержки покрывного протеза.	

ООО ЦИРМИ INFO@CIRMI.RU WWW.GOSZDRAVNADZOR.RU

абатмента с уплотнительным кольцом		абатментом и нижней структурой - шестигранная или нешестигранная, а крепежная конструкция между цилиндром и наконечником - нешестигранная.
Прямой мульти абатмент	Это абатмент, используемый при изготовлении протеза с винтовым креплением для разных случаев.	
Угловой Мульти абатмент		
Мульти цилиндр Ti Link	Это абатмент для изготовления комбинированных протезов поддерживающего типа путем снятия слепка с уровня абатмента.	
Мульти прямой держатель абатмента	Это изделие используется во время переноса для закрепления прямого мульти абатмента в полости рта.	
Мульти угловой держатель абатмента	Это изделие используется во время переноса для фиксации углового мульти абатмента в полости рта.	
Абатмент Ti Link	Это абатмент для изготовления цементных, комбинированных и винтовых протезов поддерживающего типа путем снятия слепка с уровня имплантата.	
Фрезеруемый абатмент	Это абатмент для изготовления цементных, комбинированных и винтовых протезов поддерживающего типа, используемый при получении слепка с уровня имплантата. Используется при изменении формы края абатмента.	
Винт абатмента	Используется для фиксации абатмента на имплантате.	
Винт углового мульти абатмента	Используется для фиксации углового мульти абатмента на имплантате.	
Абатмент Ti Blank	это соединитель, который устанавливается на верхнюю часть имплантата для фиксации и поддержки коронки. Это индивидуальная суперструктура имплантата, которая устанавливается для поддержки протеза, например, искусственного зуба, используемого для восстановления жевательной функции пациента.	
Временный абатмент	используется вместо лечебного абатмента в момент его удаления для изготовления временных протезов с временной цементно-винтовой фиксацией путем снятия слепка с уровня имплантата.	
Временный цилиндр для мультиюнитов	используется вместо лечебного абатмента в момент его удаления для изготовления временных протезов с временной цементно-винтовой фиксацией путем снятия слепка с уровня имплантата.	
Отливаемый КХМ-абатмент	это абатмент для литья, используется при изготовлении цементных, комбинированных и винтовых	

ООО ЦИРМИ INFO@CIRMI.RU WWW.GOSZDRAVNADZOR.RU

	несъемных протезов путем снятия слепка с уровня имплантата и отливки из сплава недрагоценных металлов для изготовления индивидуального протеза. Он изготавливается из кобальт-хром-молибденового сплава.	

*** Для получения подробной информации о каждом изделии см. каталог или веб-сайт производителя.**

3. Общее описание и функциональные характеристики медицинского изделия

3.1 Система дентальной имплантации, I-Система

Имплантат ZENEX MULTI

I-система	Изображение	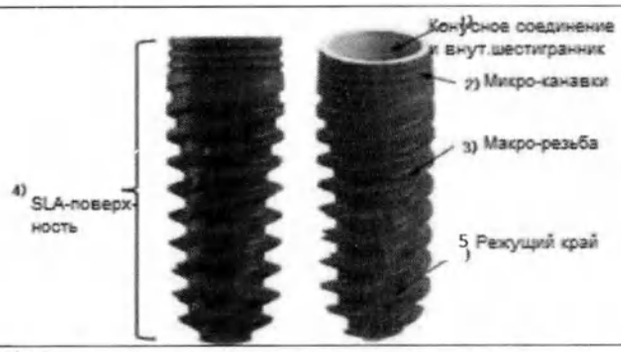
	Описание	1) Конусное соединение и внут.шестигранник Эта часть имеет конусную конструкцию 11° (две 22°) для соединения с суперструктурой. Это также точная соединительная деталь, обеспечивающая герметичность и совместимость с суперструктурой. А шестигранная форма в конусной части предотвращает вращение суперструктуры и определяет ее положение. Внутренняя резьба формируется таким образом, чтобы имплантат мог напрямую соединяться с винтом суперструктуры. 2) Микро-канавки Эта деталь устанавливается на верхней части имплантата для уменьшения потери костной ткани в долгосрочной перспективе и раннего сращения кости после имплантации в расширенном отверстии альвеолярной кости для минимизации повреждения гребневой кости. 3) Макро-резьба Это конструкция с единой резьбой и конусом в нижней части. Этот тип конструкции обеспечивает стабильную имплантацию на ранних сроках имплантации. 4) SLA (крупнозернистая пескоструйная обработка с использованием кислоты) В этой части площадь контакта с костной тканью увеличивается за счет увеличения площади поверхности имплантата путем пескоструйной обработки поверхности имплантата порошком оксида алюминия. 5) Режущая кромка Это конструкция, в которой одновременно возможны введение и самонарезание.

ООО ЦИРМИ INFO@CIRMI.RU WWW.GOSZDRAVNADZOR.RU

Имплантат ZENEX PLUS

I-система	Изображение	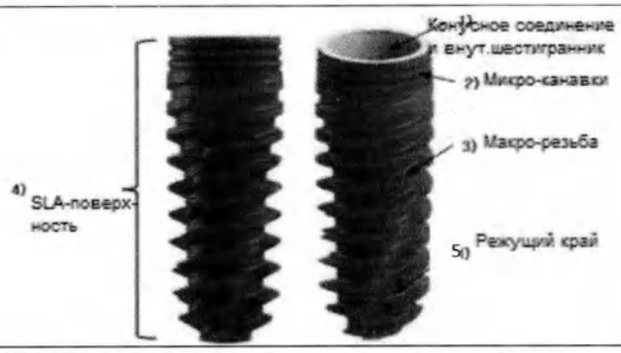
	Описание	1)Конусное соединение и внут.шестигранник Эта часть имеет конусную конструкцию 11° (две 22°) для соединения с суперструктурой. Это также точная соединительная деталь, обеспечивающая герметичность и совместимость с суперструктурой. А шестигранная форма в конусной части предотвращает вращение суперструктуры и определяет ее положение. Внутренняя резьба формируется таким образом, чтобы имплантат мог напрямую соединяться с винтом суперструктуры. 2) Микро-канавки Эта деталь устанавливается на верхней части имплантата для уменьшения потери костной ткани в долгосрочной перспективе и раннего сращения кости после имплантации в расширенном отверстии альвеолярной кости для минимизации повреждения гребневой кости. 3) Макро-резьба Это конструкция с единой резьбой и конусом в нижней части. Этот тип конструкции обеспечивает стабильную имплантацию на ранних сроках имплантации. 4) SLA (крупнозернистая пескоструйная обработка с использованием кислоты) В этой части площадь контакта с костной тканью увеличивается за счет увеличения площади поверхности имплантата путем пескоструйной обработки поверхности имплантата порошком оксида алюминия. 5) Режущая кромка Это конструкция, в которой одновременно возможны введение и самонарезание.

Заживляющий абатмент

	X-Narrow	Изображение	
		Описание	(1) Шестигранник 1,2 Предполагает соединение с имплантатом с помощью шестигранной отвертки (2) Винт Имеет стандартную резьбу M1.4, которая соединяется с имплантатом

ООО ЦИРМИ INFO@CIRMI.RU WWW.GOSZDRAVNADZOR.RU

I-система	M/R	Изображение	
		Описание	(1) Шестигранник 1,2 : Предполагает соединение с имплантатом с помощью шестигранной отвертки (2) Винт Имеет стандартную резьбу M2.0, которая соединяется с имплантатом

Винт-заглушка имплантата

I-система	X-Narrow, Narrow	Изображение	
		Описание	(1) Шестигранник 1,2 Предполагает соединение с имплантатом с помощью шестигранной отвертки (2) Винт Имеет стандартную резьбу M1.4, которая соединяется с имплантатом
	Mini, Regular	Изображение	
		Описание	(1) Шестигранник 1,2 Предполагает соединение с имплантатом с помощью шестигранной отвертки (2) Винт Имеет стандартную резьбу M2.0, которая соединяется с имплантатом

Заживляющий колпачок мультиюнита

I-система	Изображение	
	Описание	Комплектующее к “мульти абатменту” Этот изделие предотвращает попадание инородных веществ.

ООО ЦИРМИ INFO@CIRMI.RU WWW.GOSZDRAVNADZOR.RU

Цементируемый абатмент

I-система	X-Narrow	Изображение	Двойной шестигранник Нешестигранный
		Описание	Золотой цвет - Нитрид титановое покрытие Конусное соединение 11°. Тип: двойной шестигранник и нешестигранный. Предполагает соединение с имплантатом с помощью шестигранной отвертки 1,2.
	M/R	Изображение	Шестигранный Нешестигранный
		Описание	Золотой цвет - Нитрид титановое покрытие Конусное соединение 11° . Тип: Шестигранный и нешестигранный Предполагает соединение с имплантатом с помощью шестигранной отвертки 1,2.

Угловой абатмент

	X-Narrow	Изображение	Двойной шестигранник Нешестигранный
		Описание	Золотой цвет - Нитрид титановое покрытие Конусное соединение 11° . Тип: двойной шестигранник и нешестигранный Предполагает соединение с имплантатом с помощью шестигранной отвертки 1,2. Изделие имеет угол.

ООО ЦИРМИ INFO@CIRMI.RU WWW.GOSZDRAVNADZOR.RU

I-система	M/R	Изображение	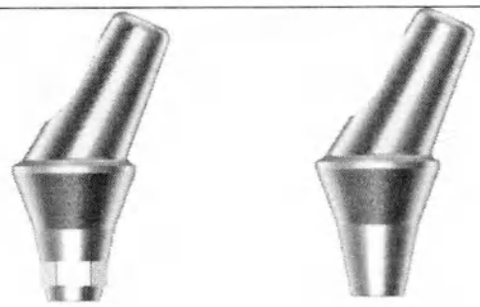 Шестигранный Нешестигранный
		Описание	Золотой цвет - Нитрид титановое покрытие Конусное соединение 11°. Тип: шестигранный и нешестигранный. Предполагает соединение с имплантатом с помощью шестигранной отвертки 1,2. Изделие имеет угол.

Шаровидный абатмент

I-система	Regular	Изображение	
		Описание	Шаровидный тип. Предполагает соединение с имплантатом с помощью отвертки для шаровидного абатмента 2,4. Это изделие используется для поддержания зубных протезов.

Колпачок шаровидного абатмента / Держатель шаровидного абатмента/ Уплотнительное кольцо

I-система	Regular	Изображение	Колпачок Держатель Уплотнительное кольцо
		Описание	Данное изделие используется с шаровидным абатментом. Удерживающая сила с шаровидным абатментом составляет более 6N. Изделие вставляется в протез

Прямой мульти абатмент

I-система	Regular	Изображение	

ООО ЦИРМИ INFO@CIRMI.RU WWW.GOSZDRAVNADZOR.RU

		Описание	Золотой цвет - Нитрид титановое покрытие Конусное соединение 11°. Предполагает соединение с имплантатом с помощью отвертки для прямого мульти абатмента 2,0. Это изделие используется с различными комплектующими.

Угловой мульти абатмент

I-система	Regular	Изображение	 Шестигранный Нешестигранный
		Описание	Конусное соединение 11°. Тип: шестигранный и нешестигранный. Предполагает соединение с имплантатом с помощью шестигранной отвертки 1,2. Это изделие используется с различными комплектующими. Изделие имеет угловую форму.

Мульти цилиндр Ti Link

I-система	Regular	Изображение	
		Описание	Комплектующее к “мульти абатменту” Предполагает соединение с имплантатом с помощью шестигранной отвертки 1,2.

Мульти прямой держатель абатмента

Изображение	
Описание	Комплектующее к “мульти абатменту” Используется для переноса прямого мульти абатмента в ротовую полость.

Мульти угловой держатель абатмента

ООО ЦИРМИ INFO@CIRMI.RU WWW.GOSZDRAVNADZOR.RU

Изображение	
Описание	Комплектующее к “мульти абатменту” Используется для переноса углового мульти абатмента в ротовую полость.

Абатмент Ti Link

I-система	Regular	Изображение	 Шестигранный Нешестигранный
		Описание	Конусное соединение 11° . Тип: шестигранный и нешестигранный. Предполагает соединение с имплантатом с помощью шестигранной отвертки 1,2.

Фрезеруемый абатмент

I-система	X-Narrow, Regular	Изображение	 Двойной шестигранник Шестигранный Нешестигранный
		Описание	Золотой цвет - Нитрид титановое покрытие Конусное соединение 11° . Тип: Двойной шестигранник, Шестигранный и Нешестигранный. Предполагает соединение с имплантатом с помощью шестигранной отвертки 1,2.

Винт абатмента

		Изображение	

ООО ЦИРМИ INFO@CIRMI.RU WWW.GOSZDRAVNADZOR.RU

I-система	Винт абатмента 2.0 мм		
		Описание	(1)Шестигранник 1,2 Предполагает соединение с имплантатом с помощью шестигранной отвертки 1,2. (2) Винт Имеет стандартную резьбу M1.4, которая соединяется с имплантатом.
	Винт абатмента 2.3 мм	Изображение	
		Описание	(1)Шестигранник 1,2 Предполагает соединение с имплантатом с помощью шестигранной отвертки 1,2. (2)Винт Имеет стандартную резьбу M2.0, которая соединяется с имплантатом.
	Винт углового мульти абатмента	Изображение	
		Описание	(1) Шестигранник 1,2 Предполагает соединение с имплантатом с помощью шестигранной отвертки 1,2. (2)Винт Имеет стандартную резьбу M2.0, которая соединяется с имплантатом.
	Винт цилиндра для мультиюнитов	Изображение	
		Описание	(1) Шестигранник 1,2 Предполагает соединение с имплантатом с помощью шестигранной отвертки 1,2. (2)Винт Имеет стандартную резьбу M2.0, которая соединяется с имплантатом.

Абатмент Ti Blank

Предоставляется по требованию
Приложение к Инструкции по применению

ООО ЦИРМИ INFO@CIRMI.RU WWW.GOSZDRAVNADZOR.RU

I-система	Regular	Изображение	**Тип А** 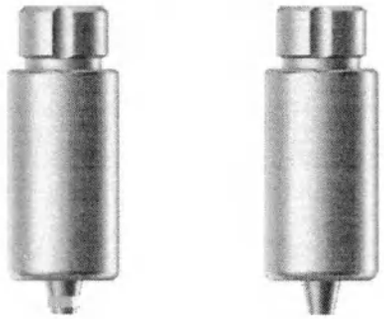 Шестигранный Нешестигранный **Тип М** 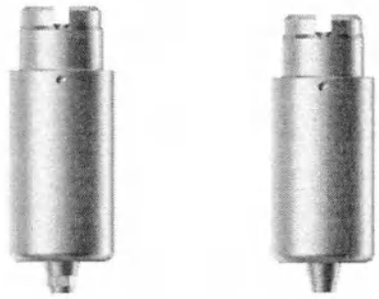 Шестигранный Нешестигранный
		Описание	Конусное соединение 11° Тип: шестигранный и нешестигранный. Предполагает соединение с имплантатом с помощью шестигранной отвертки 1,2 Использовать фрезерный станок с системой CAD/CAM после обработки

Временный абатмент

	X-Narrow	Изображение	 Двойной шестигранник Нешестигранный

ООО ЦИРМИ INFO@CIRMI.RU WWW.GOSZDRAVNADZOR.RU

I-система		Описание	Конусное соединение 11° . Тип: двойной шестигранник и нешестигранный. Предполагает соединение с имплантатом с помощью шестигранной отвертки 1,2 Изделие используется временно
	Regular	Изображение	 Шестигранный Нешестигранный
		Описание	Конусное соединение 11° . Тип: шестигранный и нешестигранный. Предполагает соединение с имплантатом с помощью шестигранной отвертки 1,2 Изделие используется временно

Временный цилиндр для мультиюнитов

I-система	Изображение	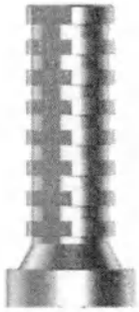
	Описание	Комплектуюшие мульти абатмента Данное изделие - это абатмент для литья. Используется временно

Отливаемый КХМ-абатмент

	X-Narrow	Изображение	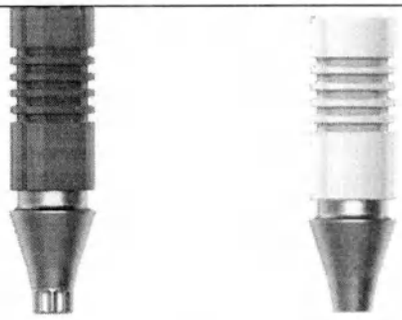 Двойной шестигранник Нешестигранный

ООО ЦИРМИ INFO@CIRMI.RU WWW.GOSZDRAVNADZOR.RU

I-система		Описание	Конусное соединение 11° . Тип: двойной шестигранник и нешестигранный Предполагает соединение с имплантатом с помощью шестигранной отвертки 1,2. Это изделие отливается и используется в соответствии с состоянием пациента. Пластиковый колпачок изделия убирается во время литья.
	Regular	Изображение	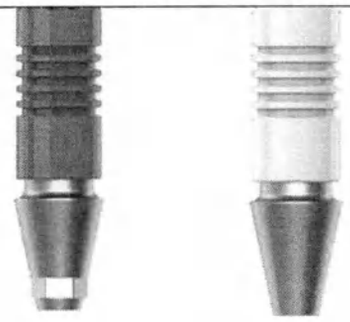 Шестигранный Нешестигранный
		Описание	Конусное соединение 11° . Тип: шестигранный и нешестигранный. Предполагает соединение с имплантатом с помощью шестигранной отвертки 1,2. Это изделие отливается и используется в соответствии с состоянием пациента. Пластиковый колпачок изделия убирается во время литья.

3.2 Т-система

Имплантат ZENEX MULTI

Т-система	Изображение	
		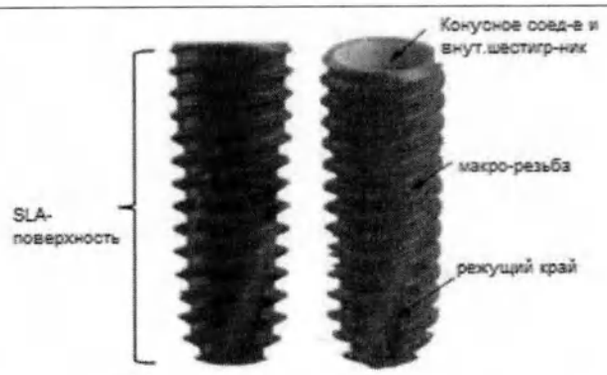

ООО ЦИРМИ INFO@CIRMI.RU WWW.GOSZDRAVNADZOR.RU

	Описание	1) Конусное соединение и внут.шестигранник Эта часть имеет конусную конструкцию 11° (две 22°) для соединения с суперструктурой. Это также точная соединительная деталь, обеспечивающая герметичность и совместимость с суперструктурой. А шестигранная форма в конусной части предотвращает вращение суперструктуры и определяет ее положение. Внутренняя резьба формируется таким образом, чтобы имплантат мог напрямую соединяться с винтом суперструктуры. 2) Макро-резьба Это конструкция с единой резьбой и конусом в нижней части. Этот тип конструкции обеспечивает стабильную имплантацию на ранних сроках имплантации. 3) SLA (крупнозернистая пескоструйная обработка с использованием кислоты) В этой части площадь контакта с костной тканью увеличивается за счет увеличения площади поверхности имплантата путем пескоструйной обработки поверхности имплантата порошком оксида алюминия. 4) Режущая кромка Это конструкция, в которой одновременно возможны введение и самонарезание.

Имплантат ZENEX PLUS

Т-система	Изображение	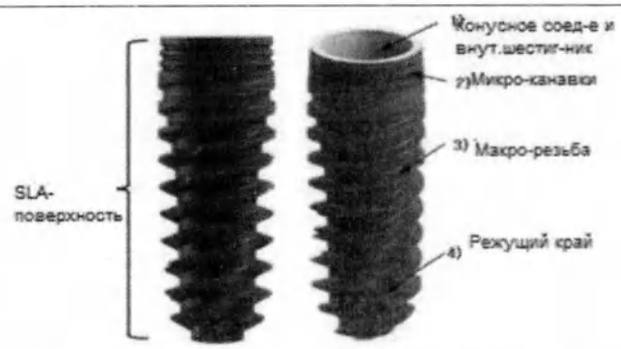
	Описание	1) Конусное соединение и внут.шестигранник Эта часть имеет конусную конструкцию 11° (две 22°) для соединения с

ООО ЦИРМИ INFO@CIRMI.RU WWW.GOSZDRAVNADZOR.RU

		суперструктурой. Это также точная соединительная деталь, обеспечивающая герметичность и совместимость с суперструктурой. А шестигранная форма в конусной части предотвращает вращение суперструктуры и определяет ее положение. Внутренняя резьба формируется таким образом, чтобы имплантат мог напрямую соединяться с винтом суперструктуры. 2) Микро-канавки Эта деталь устанавливается на верхней части имплантата для уменьшения потери костной ткани в долгосрочной перспективе и раннего сращения кости после имплантации в расширенном отверстии альвеолярной кости для минимизации повреждения гребневой кости. 3) Макро-резьба Это конструкция с единой резьбой и конусом в нижней части. Этот тип конструкции обеспечивает стабильную имплантацию на ранних сроках имплантации. 4) Режущая кромка Это конструкция, в которой одновременно возможны введение и самонарезание. 5) SLA (крупнозернистая пескоструйная обработка с использованием кислоты) В этой части площадь контакта с костной тканью увеличивается за счет увеличения площади поверхности имплантата путем пескоструйной обработки поверхности имплантата порошком оксида алюминия.

Винт-заглушка имплантата

Т-система	Мини	Изображение	
		Описание	(1) Шестигранник 1,2 Предполагает соединение с имплантатом с помощью шестигранной отвертки (2) Винт Имеет стандартную резьбу M1.6, которая соединяется с имплантатом.
	Обычный	Изображение	
		Описание	(1) Шестигранник 1,2 Предполагает соединение с имплантатом с помощью шестигранной отвертки (2) Винт Имеет стандартную резьбу M2.0, которая соединяется с имплантатом.

ООО ЦИРМИ INFO@CIRMI.RU WWW.GOSZDRAVNADZOR.RU

Заживляющий абатмент

Т-система	Mini	Изображение	
		Описание	(1) Шестигранник 1,2 Предполагает соединение с имплантатом с помощью шестигранной отвертки. (2) Винт Имеет стандартную резьбу M1.6, которая соединяется с имплантатом.
	Regular	Изображение	
		Описание	(1) Шестигранник 1,2 Предполагает соединение с имплантатом с помощью шестигранной отвертки. (2) Винт Имеет стандартную резьбу M2.0, которая соединяется с имплантатом.

Цементируемый абатмент

	Mini	Изображение	 Шестигранный Нешестигранный
		Описание	Золотой цвет - Нитрид титановое покрытие Конусное соединение 11° . Тип: Шестигранный и нешестигранный. Предполагает соединение с имплантатом с помощью шестигранной отвертки 1,2.

ООО ЦИРМИ INFO@CIRMI.RU WWW.GOSZDRAVNADZOR.RU

Т-система	Regular	Изображение	 Шестигранный Нешестигранный
		Описание	Золотой цвет - Нитрид титановое покрытие Конусное соединение 11° . Тип: Шестигранный и нешестигранный. Предполагает соединение с имплантатом с помощью шестигранной отвертки 1,2.

Угловой абатмент

Т-система	Mini	Изображение	 Шестигранный Нешестигранный
		Описание	Золотой цвет - Нитрид титановое покрытие Конусное соединение 11° . Тип: Шестигранный и нешестигранный. Предполагает соединение с имплантатом с помощью шестигранной отвертки 1,2.
	Regular	Изображение	 Шестигранный Нешестигранный

ООО ЦИРМИ INFO@CIRMI.RU WWW.GOSZDRAVNADZOR.RU

		Описание	Золотой цвет - Нитрид титановое покрытие Конусное соединение 11° . Тип: Шестигранный и нешестигранный. Предполагает соединение с имплантатом с помощью шестигранной отвертки 1,2.

Шаровидный абатмент

Т-система	Mini	Изображение	
		Описание	Шаровидный тип. Предполагает соединение с имплантатом с помощью отвертки для шаровидного абатмента 1,2. Это изделие используется для поддержания зубных протезов.
	Regular	Изображение	
		Описание	Шаровидный тип. Предполагает соединение с имплантатом с помощью отвертки для шаровидного абатмента 1,2. Это изделие используется для поддержания зубных протезов.

Прямой мульти абатмент

Т-система	Mini / Regular	Изображение	
		Описание	Золотой цвет - Нитрид титановое покрытие Конусное соединение 11° . Предполагает соединение с имплантатом с помощью отвертки для прямого мульти абатмента 2,0. Это изделие используется с различными комплектующими.

ООО ЦИРМИ INFO@CIRMI.RU WWW.GOSZDRAVNADZOR.RU

Угловой мульти абатмент

Т-система	Mini	Изображение	
		Описание	Конусное соединение 11° . Только шестигранный тип. Предполагает соединение с имплантатом с помощью шестигранной отвертки 1,2. Это изделие используется с различными комплектующими. Изделие имеет угловую форму.
	Regular	Изображение	
		Описание	Конусное соединение 11° . Только шестигранный тип. Предполагает соединение с имплантатом с помощью шестигранной отвертки 1,2. Это изделие используется с различными комплектующими. Изделие имеет угловую форму.

Абатмент Ti Link

	Mini	Изображение	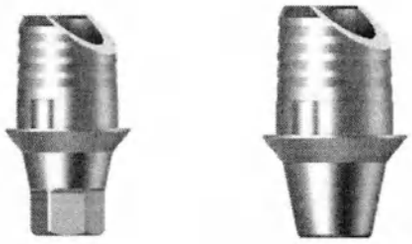 Шестигранный Нешестигранный
		Описание	Конусное соединение 11°. Тип: Шестигранный и нешестигранный . Предполагает соединение с имплантатом с помощью шестигранной отвертки 1,2.

ООО ЦИРМИ INFO@CIRMI.RU WWW.GOSZDRAVNADZOR.RU

Т-система	Regular	Изображение	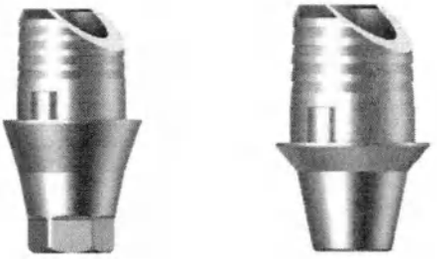 Шестигранный Нешестигранный
		Описание	Конусное соединение 11° . Тип: Шестигранный и нешестигранный. Предполагает соединение с имплантатом с помощью шестигранной отвертки 1,2.

Фрезеруемый абатмент

Т-система	Mini	Изображение	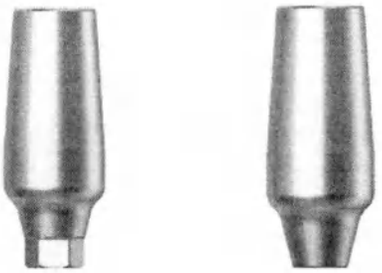 Шестигранный Нешестигранный
		Описание	Золотой цвет - Нитрид титановое покрытие Конусное соединение 11° . Тип: шестигранный и нешестигранный. Предполагает соединение с имплантатом с помощью шестигранной отвертки 1,2.
	Regular	Изображение	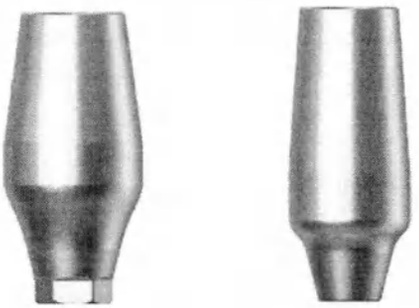 Шестигранный Нешестигранный

ООО ЦИРМИ INFO@CIRMI.RU WWW.GOSZDRAVNADZOR.RU

		Описание	Золотой цвет - Нитрид титановое покрытие Конусное соединение 11° . Тип: шестигранный и нешестигранный. Предполагает соединение с имплантатом с помощью шестигранной отвертки 1,2.

Винт абатмента

Т-система	Винт абатмента Mini	Изображение	
		Описание	(1)Шестигранник 1,2 Предполагает соединение с имплантатом с помощью шестигранной отвертки 1,2. (2)Винт Имеет стандартную резьбу M1.6, которая соединяется с имплантатом.
	Винт абатмента Regular	Изображение	
		Описание	(1) Шестигранник 1,2 Предполагает соединение с имплантатом с помощью шестигранной отвертки 1,2. (2)Винт Имеет стандартную резьбу M2.0, которая соединяется с имплантатом.
	Винт углового мульти абатмента Mini	Изображение	
		Описание	(1) Шестигранник 1,2 Предполагает соединение с имплантатом с помощью шестигранной отвертки 1,2. (2)Винт Имеет стандартную резьбу M1.6, которая соединяется с имплантатом.
	Винт углового мульти абатмента Regular	Изображение	
		Описание	(1) Шестигранник 1,2 Предполагает соединение с имплантатом с помощью шестигранной отвертки 1,2. (2)Винт Имеет стандартную резьбу M2.0, которая соединяется с имплантатом.

ООО ЦИРМИ INFO@CIRMI.RU WWW.GOSZDRAVNADZOR.RU

Абатмент Ti Blank

Т-система	Mini	Изображение	**Тип А** Шестигранный Нешестигранный **Тип М** Шестигранный Нешестигранный
		Описание	Конусное соединение 11° Тип: шестигранный и нешестигранный. Предполагает соединение с имплантатом с помощью шестигранной отвертки 1,2 Использовать фрезерный станок с системой CAD/CAM после обработки
	Regular	Изображение	**Тип А** Шестигранный Нешестигранный **Тип М**

ООО ЦИРМИ INFO@CIRMI.RU WWW.GOSZDRAVNADZOR.RU

			 Шестигранный Нешестигранный
		Описание	Конусное соединение 11° Тип: шестигранный и нешестигранный. Предполагает соединение с имплантатом с помощью шестигранной отвертки 1,2 Использовать фрезерный станок с системой CAD/CAM после обработки

Временный абатмент

Т-система	Mini	Изображение	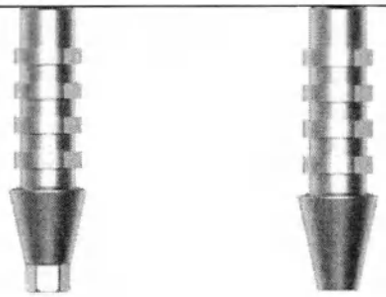 Шестигранный Нешестигранный
		Описание	Конусное соединение 11° . Тип: шестигранный и нешестигранный. Предполагает соединение с имплантатом с помощью шестигранной отвертки 1,2 Изделие используется временно
	Regular	Изображение	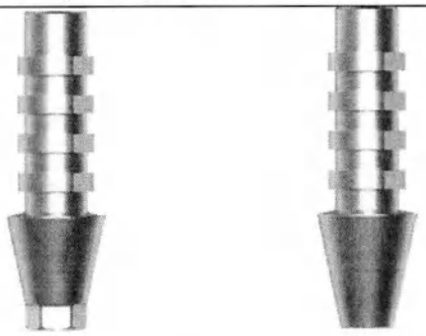 Шестигранный Нешестигранный

ООО ЦИРМИ INFO@CIRMI.RU WWW.GOSZDRAVNADZOR.RU

		Описание	Конусное соединение 11° . Тип: шестигранный и нешестигранный. Предполагает соединение с имплантатом с помощью шестигранной отвертки 1,2 Изделие используется временно

Отливаемый КХМ-абатмент

Т-система	Mini	Изображение	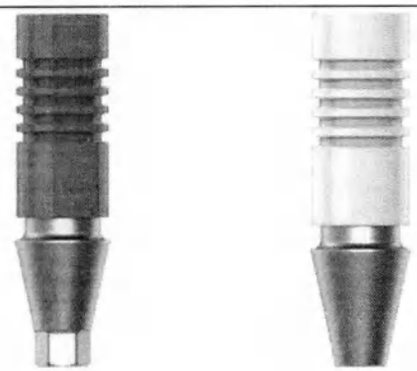 Шестигранный Нешестигранный
		Описание	Конусное соединение 11° . Тип: шестигранный и нешестигранный. Предполагает соединение с имплантатом с помощью шестигранной отвертки 1,2. Это изделие отливается и используется в соответствии с состоянием пациента. Пластиковый колпачок изделия убирается во время литья.
	Regular	Изображение	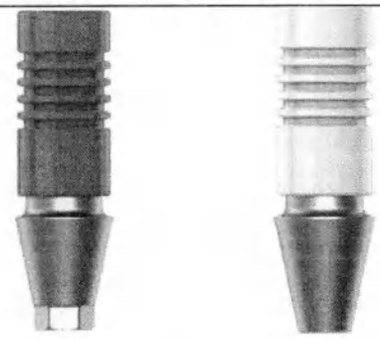 Шестигранный Нешестигранный
		Описание	Конусное соединение 11° . Тип: шестигранный и нешестигранный. Предполагает соединение с имплантатом с помощью шестигранной отвертки 1,2. Это изделие отливается и используется в соответствии с состоянием пациента. Пластиковый колпачок изделия убирается во время литья.

ООО ЦИРМИ INFO@CIRMI.RU WWW.GOSZDRAVNADZOR.RU

3.3 R-система

Имплантат ZENEX MULTI

R-система	Изображение	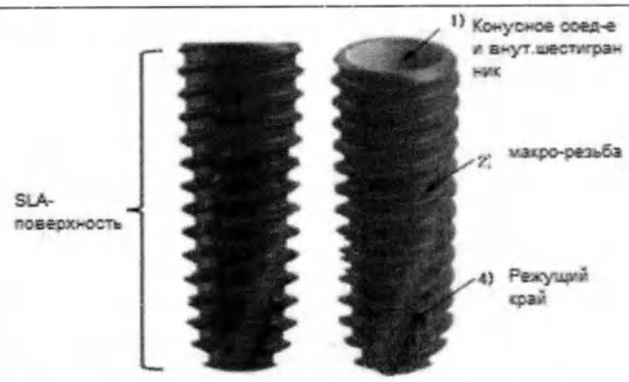
	Описание	1) Конусное соединение и внут.шестигранник Эта часть имеет конусную конструкцию 5° (две 10°) для соединения с суперструктурой. Это также точная соединительная деталь, обеспечивающая герметичность и совместимость с суперструктурой. А шестигранная форма в конусной части предотвращает вращение суперструктуры и определяет ее положение. Внутренняя резьба формируется таким образом, чтобы имплантат мог напрямую соединяться с винтом суперструктуры. 2) Макро-резьба Это конструкция с единой резьбой и конусом в нижней части. Этот тип конструкции обеспечивает стабильную имплантацию на ранних сроках имплантации. 3) SLA (крупнозернистая пескоструйная обработка с использованием кислоты) В этой части площадь контакта с костной тканью увеличивается за счет увеличения площади поверхности имплантата путем пескоструйной обработки поверхности имплантата порошком оксида алюминия. 4) Режущая кромка Это конструкция, в которой одновременно возможны введение и самонарезание.

Имплантат ZENEX PLUS

R-система	Изображение	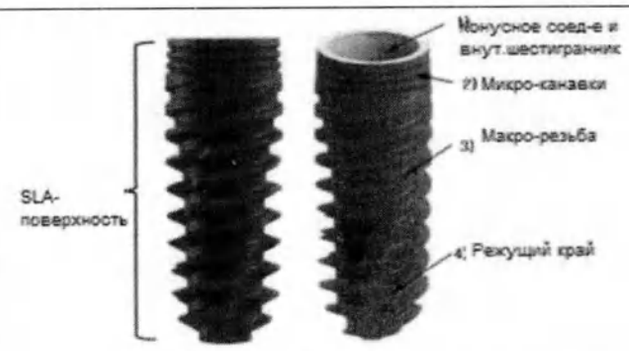
	Описание	1) Конусное соединение и внут.шестигранник

ООО ЦИРМИ INFO@CIRMI.RU WWW.GOSZDRAVNADZOR.RU

		Эта часть имеет конусную конструкцию 5° (две 10°) для соединения с суперструктурой. Это также точная соединительная деталь, обеспечивающая герметичность и совместимость с суперструктурой. А шестигранная форма в конусной части предотвращает вращение суперструктуры и определяет ее положение. Внутренняя резьба формируется таким образом, чтобы имплантат мог напрямую соединяться с винтом суперструктуры. 2) Микро-канавки Эта деталь устанавливается на верхней части имплантата для уменьшения потери костной ткани в долгосрочной перспективе и раннего сращения кости после имплантации в расширенном отверстии альвеолярной кости для минимизации повреждения гребневой кости. 3) Макро-резьба Это конструкция с единой резьбой и конусом в нижней части. Этот тип конструкции обеспечивает стабильную имплантацию на ранних сроках имплантации. 4) SLA (крупнозернистая пескоструйная обработка с использованием кислоты) В этой части площадь контакта с костной тканью увеличивается за счет увеличения площади поверхности имплантата путем пескоструйной обработки поверхности имплантата порошком оксида алюминия. 5) Режущая кромка Это конструкция, в которой одновременно возможны введение и самонарезание.

Винт-заглушка имплантата

R-система	Regular	Изображение	
		Описание	(1) Шестигранник 1,2 Предполагает соединение с имплантатом с помощью шестигранной отвертки (2) Винт Имеет стандартную резьбу M1.8, которая соединяется с имплантатом.

Заживляющий абатмент

R-система	Regular	Изображение	
			(1) Шестигранник 1,2

ООО ЦИРМИ INFO@CIRMI.RU WWW.GOSZDRAVNADZOR.RU

		Описание	Предполагает соединение с имплантатом с помощью шестигранной отвертки (2) Винт Имеет стандартную резьбу M1.8, которая соединяется с имплантатом.

Цементируемый абатмент

R-система	Regular	Изображение	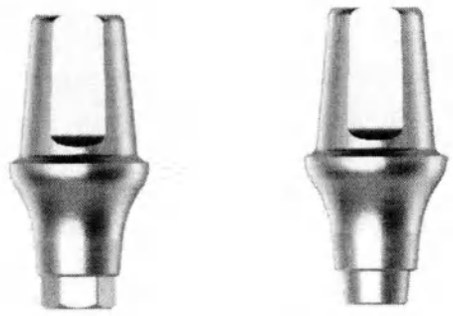 Шестигранный Нешестигранный
		Описание	Золотой цвет - Нитрид титановое покрытие Конусное соединение 5° . Тип: Шестигранный и нешестигранный. Предполагает соединение с имплантатом с помощью шестигранной отвертки 1,2.

Угловой абатмент

R-система	Regular	Изображение	
		Описание	Золотой цвет - Нитрид титановое покрытие Конусное соединение 5°. Только шестигранный тип Предполагает соединение с имплантатом с помощью шестигранной отвертки 1,2.

ООО ЦИРМИ INFO@CIRMI.RU WWW.GOSZDRAVNADZOR.RU

Шаровидный абатмент

R-система	Regular	Изображение	
		Описание	Шаровидный тип. Конусное соединение 5°. Предполагает соединение с имплантатом с помощью отвертки для шаровидного абатмента 2,4. Это изделие используется для поддержания зубных протезов.

Прямой мульти абатмент

R-система	Regular	Изображение	
		Описание	Золотой цвет - Нитрид титановое покрытие Конусное соединение 5°. Предполагает соединение с имплантатом с помощью отвертки для прямого мульти абатмента 2,0. Это изделие используется с различными комплектующими.

Угловой мульти абатмент

R-система	Regular	Изображение	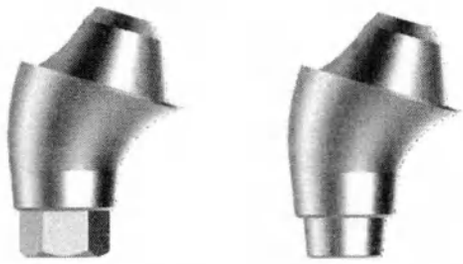 Шестигранный Нешестигранный
		Описание	Конусное соединение 5° . Тип: Шестигранный и нешестигранный. Предполагает соединение с имплантатом с помощью шестигранной отвертки 1,2. Это изделие используется с различными комплектующими. Изделие имеет угловую форму.

ООО ЦИРМИ INFO@CIRMI.RU WWW.GOSZDRAVNADZOR.RU

Абатмент Ti Link

R-система	Regular	Изображение	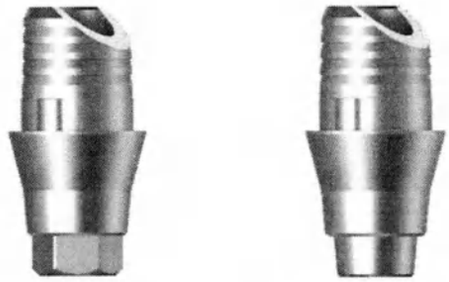 Шестигранный Нешестигранный
		Описание	Конусное соединение 5°. Тип: Шестигранный и нешестигранный. Предполагает соединение с имплантатом с помощью шестигранной отвертки 1,2.

Фрезеруемый абатмент

R-система	Regular	Изображение	
		Описание	Конусное соединение 5°. Только шестигранный тип Предполагает соединение с имплантатом с помощью шестигранной отвертки 1,2.

Винт абатмента

R-система	Винт абатмента	Изображение	
		Описание	(1) Шестигранник 1,2 Предполагает соединение с имплантатом с помощью шестигранной отвертки 1,2. (2) Винт Имеет стандартную резьбу M1.8, которая соединяется с имплантатом.

ООО ЦИРМИ INFO@CIRMI.RU WWW.GOSZDRAVNADZOR.RU

	Винт углового мульти абатмента	Изображение	
		Описание	(1) Шестигранник 1,2 Предполагает соединение с имплантатом с помощью шестигранной отвертки 1,2.1.2 (2) Винт Имеет стандартную резьбу M1.8, которая соединяется с имплантатом.

Абатмент Ti Blank

R- система	Regular	Изображение	**Тип A** Шестигранный Нешестигранный **Тип M** Шестигранный Нешестигранный
		Описание	Конусное соединение 5° . Тип: шестигранный и нешестигранный. Предполагает соединение с имплантатом с помощью шестигранной отвертки 1,2 Использовать фрезерный станок с системой CAD/CAM после обработки

ООО ЦИРМИ INFO@CIRMI.RU WWW.GOSZDRAVNADZOR.RU

Временный абатмент

R-система	Regular	Изображение	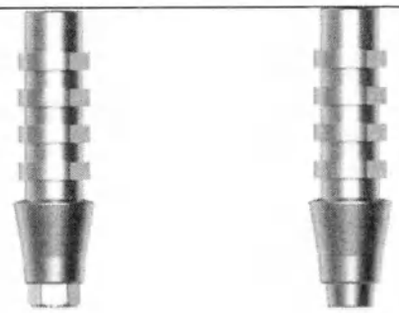 Шестигранный Нешестигранный
		Описание	Конусное соединение 5° . Тип: шестигранный и нешестигранный. Предполагает соединение с имплантатом с помощью шестигранной отвертки 1,2 Изделие используется временно

Отливаемый КХМ-абатмент

R-система	Regular	Изображение	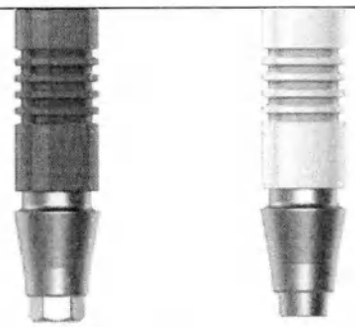 Шестигранный Нешестигранный
		Описание	Конусное соединение 5° . Тип: шестигранный и нешестигранный. Предполагает соединение с имплантатом с помощью шестигранной отвертки 1,2. Это изделие отливается и используется в соответствии с состоянием пациента. Пластиковый колпачок изделия убирается во время литья.

Возможность и методы интеграции с другими медицинскими изделиями

Компоненты системы дентальной имплантации Izen Implant совместимы только между собой. Применяются совместно с инструментами производства компании Izenimplant Co., Ltd. (Изенимплант Ко., Лтд.), Корея.

(Сведения о совместимости компонентов системы дентальной имплантации Izen Implant представлены в Приложении 2).

ООО ЦИРМИ INFO@CIRMI.RU WWW.GOSZDRAVNADZOR.RU

4. Область применения медицинского изделия и информация о потенциальных потребителях медицинского изделия

Область применения: Стоматология, дентальная имплантология. Изделие предназначено для использования в стоматологических клиниках, только стоматологами и хирургами, имеющими соответствующую подготовку и опыт работы в области челюстно-лицевой хирургии, а также диагностики и предоперационного планирования.
Предполагаемые пользователи: Данные изделия предназначены для использования только лицензированным стоматологами, прошедшими специальную, подготовка в области имплантологии.
Система дентальной имплантации Izen Implant предназначена для использования у пациентов (используются для мужчин и женщин старше 18 лет), при частичном отсутствии зубов или при полной адентии нижней и верхней челюсти. Пациент, потерявший зуб или зубы в результате пародонтологического заболевания, травмы или по какой-либо другой причине.
Вид контакта с организмом человека:
Тип и длительность контакта с организмом человека – изделие, долговременного контакта - общая продолжительность однократного, многократного или повторяющегося воздействия, которая превышает 30 суток, со слизистой оболочкой/мягкими тканями/костными тканями.

Не имеют контакта с пациентом следующие изделия:
Мульти прямой держатель абатмента
Мульти угловой держатель абатмента
Держатель шаровидного абатмента
Уплотнительное кольцо

5. Показания и противопоказания к применению медицинского изделия

Показания:

Система дентальной имплантации Izen Implant показана для использования при частичной или полной адентии верхней и нижней челюстей для поддержки одиночных или множественных реставраций, включая цементные, винтовые реставрации или реставрации покрывных протезов, а также для поддержки конечных или временных абатментов для несъемных мостовидных протезов.

Противопоказания:

Следует избегать лечения пациентов с противопоказаниями, включая:

1. Пациенты с проблемами свертываемости крови или нарушением заживления костей и ран.
2. Имеющих неконтролируемый диабет, злоупотребляющих курением и употреблением спиртных напитков.

ООО ЦИРМИ INFO@CIRMI.RU WWW.GOSZDRAVNADZOR.RU

3. Пациенты с ослабленной иммунной функцией вследствие химиотерапии и лучевой терапии.

4. Пациенты с инфекциями или язвами во рту (недостаточная гигиена полости рта или бруксизм).

5. Пациенты до исправления прикуса/ с височно-нижнечелюстным синдромом и дефицитом места в зубном ряду.

6. Другие пациенты, не подходящие для проведения операции.

7. Пациенты с аллергией или чувствительностью к сырью, используемому в имплантатах.

8. Пациенты, отказывающиеся от лечения.

Побочные эффекты:

1. Возможны потеря костной ткани, низкая первичная стабильность, потеря зубного имплантата, воспаление или повреждение нерва, ослабление винта, что приведет к неудачной процедуре имплантации.

2. Есть вероятность возникновения местных осложнений в виде отека, боли, гематомы, кровоизлияния, инфекции, воспаления, язвы или расхождения шва.

3. Онемение по причине повреждения нервов после операции - обычно временный симптом, но в некоторых случаях может сохраняться дольше обычного.

4. Постоянная парестезия, дизестезия, потеря кости верхнечелюстного/нижнечелюстного альвеолярного отростка.

5. Ороантральные или ороназальные свищи, побочное воздействие на соседние зубы, необратимое повреждение соседних зубов, повреждение имплантата, челюсти, кости или протеза, эстетические проблемы, шелушение, гиперплазия.

Общие меры предосторожности:

1. Изделия могут использовать только стоматологи, прошедшие обучение и практику в области имплантологии.

2. Перед использованием, врач-имплантолог должен внимательно ознакомиться с методами применения изделия и мерами предосторожности, а также выбрать изделие, в соответствии с планом лечения пациента.

3. Пациентам с чрезмерной жевательной нагрузкой во избежание таких осложнений, как нарушение остеоинтеграции, откручивание или скол имплантата, необходимо устанавливать более широкие, длинные имплантаты в достаточном количестве.

4. Необходимо проверить состояние износа хирургических инструментов перед операцией.

5. Во время процедуры необходимо подавать достаточное количество воды, чтобы предотвратить некроз кости из-за нагревания.

6. Необходимо обязательно проверить состояние упаковки, срок годности или наличие повреждений.

7. Стерильные изделия, обязательно открывать в чистой среде непосредственно перед операцией.

ООО ЦИРМИ INFO@CIRMI.RU WWW.GOSZDRAVNADZOR.RU

8. Некорректное планирование процедуры имплантации в части правильно подобранного имплантата (вида, высоты, длины) может привести к повреждению имплантата или послеоперационному повреждению кости.

9. Если у пациента имеется заболевание костей (остеопороз, остеомаляция) или нарушение костного метаболизма, перед процедурой требуется тщательное обследование.

Для Имплантата ZENEX MULTI и Имплантата ZENEX PLUS:

10. Поскольку имплантат диаметром 4,25 мм или меньше может сломаться из-за ограниченной прочности, его использование не рекомендуется для задней части полости рта.

11. Использование имплантата диаметром не менее 5 мм и длиной менее 7 мм ограничено боковой областью, при этом зубной имплантат должен быть блокирован другими протезами.

12. Изделие диаметром 3,25 мм и менее должно использоваться только для передней части нижней челюсти, чтобы избежать его повреждения из-за чрезмерной силы нагрузки.

Для изделий: Цементируемый абатмент, Угловой абатмент, Шаровидный абатмент, Прямой мульти абатмент, Угловой мульти абатмент, Фрезеруемый абатмент

13. Не фрезеровать ниже предела фрезерования заготовку абатмента из титана, она должна быть обработана при температуре ниже 30° (ограниченные размеры: диаметр 4 мм, манжета 1 мм, штифт 4 мм или менее).

Предупреждения:

1.Неправильный выбор пациента и неправильная процедура могут привести к повреждению имплантата.

2.Изделие является одноразовым и не может быть использовано повторно.

3.Риски повторного использования одноразовых медицинских изделий:

- При повторном использовании имплантата возможна передача инфекционных заболеваний.

- Возможны дефекты крепления изделия, защемление, деформация и ослабление винтов.

4.Производитель не несет ответственности за изделие, которое повторно стерилизуется и используется.

5. Система дентальной имплантации Izen Implant не была оценена на предмет безопасности и совместимости в магнитно-резонансной среде. Система дентальной имплантации Izen Implant не проверялась на нагрев, миграцию или артефакты на снимке в магнитно-резонансной среде. Безопасность имплантата в магнитно-резонансной среде неизвестна. Сканирование пациента, имеющего данное изделие, может привести к травме пациента.

6. Утилизация биологически опасных отходов должна осуществляться в соответствии с местными нормами и экологическими требованиями с учетом различных уровней загрязнения.

ООО ЦИРМИ INFO@CIRMI.RU WWW.GOSZDRAVNADZOR.RU

6. Технические характеристики медицинского изделия

Размеры и технические характеристики изделия представлены в таблице ниже:

Условные обозначения:

Ø A, Ø B – диаметр
GH – высота десны
H- соединительная часть
H- высота
L – общая длина
L1 – длина винта
H/H1- шестигранник
PH – рабочая часть абатмента
D, AN – угол
P – шаг
D- глубина

6.1 Система дентальной имплантации, I-Система

Имплантат ZENEX MULTI	I-система Narrow

Изделие	Размеры (ед.изм:мм)						
	ØA (±0,05)	L (±0,1)	ØB (±0,05)	H (±0,05)	D (±0,1)	P (±0,05)	Масса, г (±5%)
ZMSN3008	Ø3.2	8.5	Ø 2.61	2.1	7.5	0.8	0.16
ZMSN3010	Ø3.2	10	Ø 2.61	2.1	7.5	0.8	0.20
ZMSN3011	Ø3.2	11.5	Ø 2.61	2.1	7.5	0.8	0.24
ZMSN3013	Ø3.2	13	Ø 2.61	2.1	7.5	0.8	0.28
ZMSN3015	Ø3.2	15	Ø 2.61	2.1	7.5	0.8	0.34

ООО ЦИРМИ INFO@CIRMI.RU WWW.GOSZDRAVNADZOR.RU

Имплантат ZENEX MULTI	I-система Mini / Regular / Wide

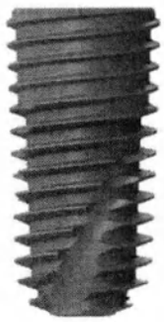

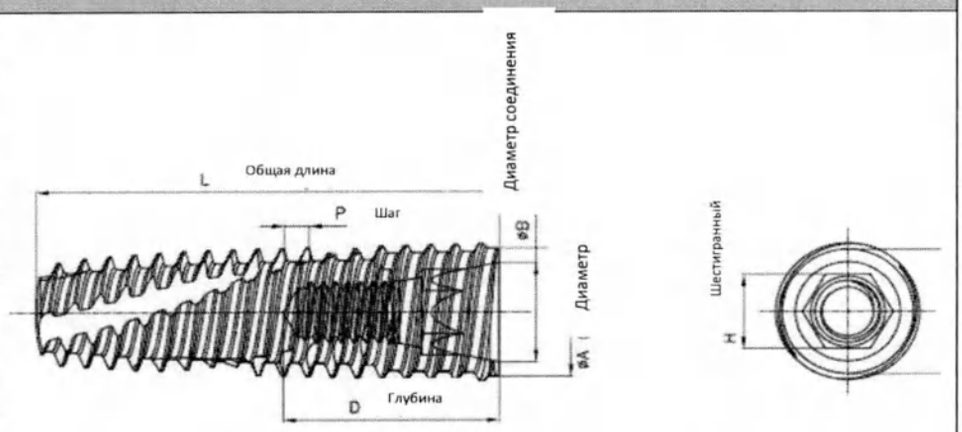

Изделие	Размеры (ед.изм:мм)						
	ØA (±0,05)	L (±0,1)	ØB (±0,05)	H (±0,05)	D (±0,1)	P (±0,05)	Масса, г (±5%)
ZMSM3508	Ø3.75	8.5	Ø3.19	2.5	6.7	0.8	0.17
ZMSM3510	Ø3.75	10	Ø3.19	2.5	6.7	0.8	0.22
ZMSM3511	Ø3.75	11.5	Ø3.19	2.5	6.7	0.8	0.26
ZMSM3513	Ø3.75	13	Ø3.19	2.5	6.7	0.8	0.29
ZMSM3515	Ø3.75	15	Ø3.19	2.5	6.7	0.8	0.35
ZMSR4007	Ø4.25	7	Ø3.35	2.5	6.6	0.8	0.18
ZMSR4008	Ø4.25	8.5	Ø3.35	2.5	7	0.8	0.23
ZMSR4010	Ø4.25	10	Ø3.35	2.5	7	0.8	0.29
ZMSR4011	Ø4.25	11.5	Ø3.35	2.5	7	0.8	0.34
ZMSR4013	Ø4.25	13	Ø3.35	2.5	7	0.8	0.38
ZMSR4015	Ø4.25	15	Ø3.35	2.5	7	0.8	0.44
ZMSR4018	Ø4.25	18	Ø3.35	2.5	7	0.8	0.53
ZMSR4020	Ø4.25	20	Ø3.35	2.5	7	0.8	0.59
ZMSR4507	Ø4.6	7	Ø3.35	2.5	6.6	0.8	0.24
ZMSR4508	Ø4.6	8.5	Ø3.35	2.5	7	0.8	0.31
ZMSR4510	Ø4.6	10	Ø3.35	2.5	7	0.8	0.37
ZMSR4511	Ø4.6	11.5	Ø3.35	2.5	7	0.8	0.44
ZMSR4513	Ø4.6	13	Ø3.35	2.5	7	0.8	0.49
ZMSR4515	Ø4.6	15	Ø3.35	2.5	7	0.8	0.57
ZMSR4518	Ø4.6	18	Ø3.35	2.5	7	0.8	0.68
ZMSR4520	Ø4.6	20	Ø3.35	2.5	7	0.8	0.75
ZMSW5006	Ø5.05	6.25	Ø3.35	2.5	6	0.8	0.28
ZMSW5007	Ø5.05	7	Ø3.35	2.5	6.6	0.8	0.31
ZMSW5008	Ø5.05	8.5	Ø3.35	2.5	7	0.8	0.40
ZMSW5010	Ø5.05	10	Ø3.35	2.5	7	0.8	0.49
ZMSW5011	Ø5.05	11.5	Ø3.35	2.5	7	0.8	0.57
ZMSW5013	Ø5.05	13	Ø3.35	2.5	7	0.8	0.64
ZMSW5015	Ø5.05	15	Ø3.35	2.5	7	0.8	0.74
ZMSW5506	Ø5.4	6.25	Ø3.35	2.5	6	0.8	0.33
ZMSW5507	Ø5.4	7	Ø3.35	2.5	6.6	0.8	0.39
ZMSW5508	Ø5.4	8.5	Ø3.35	2.5	7	0.8	0.49

ООО ЦИРМИ INFO@CIRMI.RU WWW.GOSZDRAVNADZOR.RU

ZMSW5510	Ø5.4	10	Ø3.35	2.5	7	0.8	0.59
ZMSW5511	Ø5.4	11.5	Ø3.35	2.5	7	0.8	0.69
ZMSW5513	Ø5.4	13	Ø3.35	2.5	7	0.8	0.77
ZMSW5515	Ø5.4	15	Ø3.35	2.5	7	0.8	0.89
ZMSW6006	Ø5.9	6.25	Ø3.35	2.5	6	0.9	0.34
ZMSW6007	Ø5.9	7	Ø3.35	2.5	6.6	0.9	0.38
ZMSW6008	Ø5.9	8.5	Ø3.35	2.5	7	0.9	0.45
ZMSW6010	Ø5.9	10	Ø3.35	2.5	7	0.9	0.53
ZMSW6011	Ø5.9	11.5	Ø3.35	2.5	7	0.9	0.60
ZMSW6013	Ø5.9	13	Ø3.35	2.5	7	0.9	0.68
ZMSW7006	Ø6.75	6.25	Ø3.35	2.5	6	0.9	0.51
ZMSW7007	Ø6.75	7	Ø3.35	2.5	6.6	0.9	0.57
ZMSW7008	Ø6.75	8.5	Ø3.35	2.5	7	0.9	0.67
ZMSW7010	Ø6.75	10	Ø3.35	2.5	7	0.9	0.79
ZMSW7011	Ø6.75	11.5	Ø3.35	2.5	7	0.9	0.91
ZMSW7013	Ø6.75	13	Ø3.35	2.5	7	0.9	1.03

Имплантат ZENEX PLUS	**I-система X-Narrow**						
	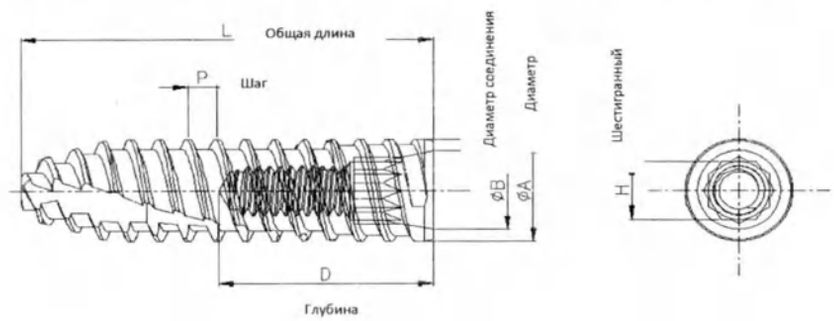						
Изделие	**Размеры (ед.изм:мм)**						
	ØA (±0,05)	**L (±0,1)**	**ØB (±0,05)**	**H (±0,05) (двойной)**	**D (±0,05)**	**P (±0,05)**	**Масса, г (±5%)**
ZPSX3008	Ø3.0	8.5	Ø2.3	1.7	6	0.8	0.13
ZPSX3010	Ø3.0	10	Ø2.3	1.7	6	0.8	0.17
ZPSX3011	Ø3.0	11.5	Ø2.3	1.7	6	0.8	0.20
ZPSX3013	Ø3.0	13	Ø2.3	1.7	6	0.8	0.23
ZPSX3015	Ø3.0	15	Ø2.3	1.7	6	0.8	0.28

ООО ЦИРМИ INFO@CIRMI.RU WWW.GOSZDRAVNADZOR.RU

Имплантат ZENEX PLUS	I-система Mini / Regular / Wide

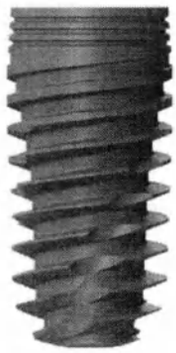

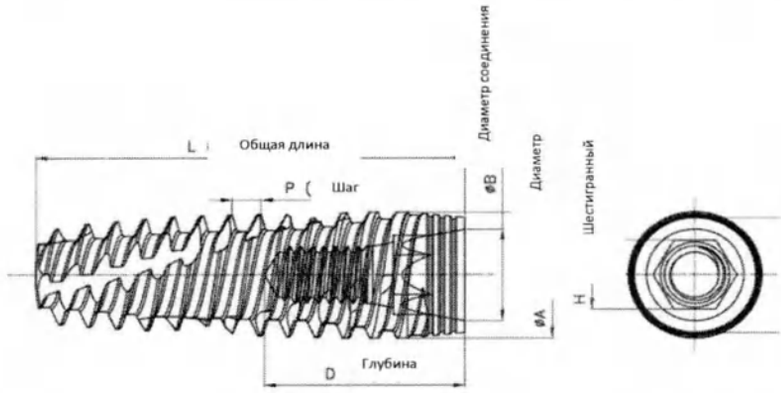

Изделие	Размеры (ед.изм:мм)						
	ØA (±0,05)	L (±0,1)	ØB (±0,05)	H (±0,05)	D (±0,1)	P (±0,05)	Масса, г (±5%)
ZPSM3508	Ø3.75	8.5	Ø3.19	2.5	6.7	1	0.19
ZPSM3510	Ø3.75	10	Ø3.19	2.5	6.7	1	0.24
ZPSM3511	Ø3.75	11.5	Ø3.19	2.5	6.7	1	0.29
ZPSM3513	Ø3.75	13	Ø3.19	2.5	6.7	1	0.33
ZPSM3515	Ø3.75	15	Ø3.19	2.5	6.7	1	0.39
ZPSR4007	Ø4.25	7	Ø3.35	2.5	6.6	1	0.21
ZPSR4008	Ø4.25	8.5	Ø3.35	2.5	7	1	0.25
ZPSR4010	Ø4.25	10	Ø3.35	2.5	7	1	0.30
ZPSR4011	Ø4.25	11.5	Ø3.35	2.5	7	1	0.35
ZPSR4013	Ø4.25	13	Ø3.35	2.5	7	1	0.38
ZPSR4015	Ø4.25	15	Ø3.35	2.5	7	1	0.44
ZPSR4018	Ø4.25	18	Ø3.35	2.5	7	1	0.53
ZPSR4020	Ø4.25	20	Ø3.35	2.5	7	1	0.58
ZPSR4507	Ø4.6	7	Ø3.35	2.5	6.6	1	0.26
ZPSR4508	Ø4.6	8.5	Ø3.35	2.5	7	1	0.32
ZPSR4510	Ø4.6	10	Ø3.35	2.5	7	1	0.39
ZPSR4511	Ø4.6	11.5	Ø3.35	2.5	7	1	0.45
ZPSR4513	Ø4.6	13	Ø3.35	2.5	7	1	0.50
ZPSR4515	Ø4.6	15	Ø3.35	2.5	7	1	0.57
ZPSR4518	Ø4.6	18	Ø3.35	2.5	7	1	0.68
ZPSR4520	Ø4.6	20	Ø3.35	2.5	7	1	0.75
ZPSW5007	Ø5.05	7	Ø3.35	2.5	6.6	1.2	0.31
ZPSW5008	Ø5.05	8.5	Ø3.35	2.5	7	1.2	0.39
ZPSW5010	Ø5.05	10	Ø3.35	2.5	7	1.2	0.47
ZPSW5011	Ø5.05	11.5	Ø3.35	2.5	7	1.2	0.54
ZPSW5013	Ø5.05	13	Ø3.35	2.5	7	1.2	0.60
ZPSW5015	Ø5.05	15	Ø3.35	2.5	7	1.2	0.69
ZPSW5507	Ø5.4	7	Ø3.35	2.5	6.6	1.2	0.39
ZPSW5508	Ø5.4	8.5	Ø3.35	2.5	7	1.2	0.48
ZPSW5510	Ø5.4	10	Ø3.35	2.5	7	1.2	0.57
ZPSW5511	Ø5.4	11.5	Ø3.35	2.5	7	1.2	0.65

ООО ЦИРМИ INFO@CIRMI.RU WWW.GOSZDRAVNADZOR.RU

ZPSW5513	Ø5.4	13	Ø3.35	2.5	7	1.2	0.73
ZPSW5515	Ø5.4	15	Ø3.35	2.5	7	1.2	0.83

Заживляющий абатмент	I-система	

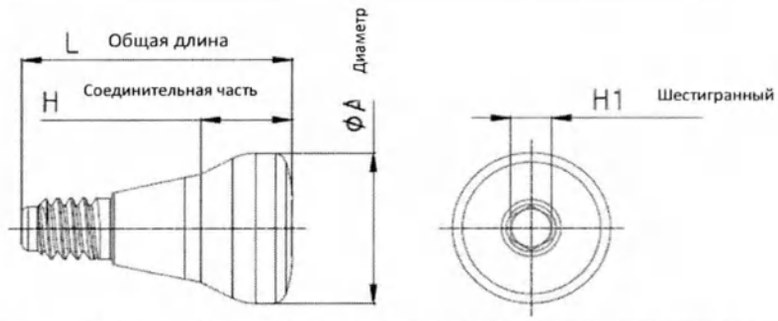

Изделие	Размеры (ед.изм:мм)				
	Ø A (±0,05)	**L (±0,1)**	**H (±0,05)**	**H1 (±0,05)**	**Масса, г (±5%)**
HASX403	Ø4.0	7	2.8	1.23	0.16
HASX404	Ø4.0	8	3.8	1.23	0.21
HASX405	Ø4.0	9	4.8	1.23	0.24
HASX406	Ø4.0	10	5.8	1.23	0.28
HASX407	Ø4.0	11	6.8	1.23	0.32
HASX409	Ø4.0	13	8.8	1.23	0.39
HASR402	Ø4.3	7.3	1.8	1.23	0.20
HASR403	Ø4.3	8.3	2.8	1.23	0.25
HASR404	Ø4.3	9.3	3.8	1.23	0.30
HASR405	Ø4.3	10.3	4.8	1.23	0.36
HASR406	Ø4.3	11.3	5.8	1.23	0.41
HASR407	Ø4.3	12.3	6.8	1.23	0.46
HASR409	Ø4.3	14.3	8.8	1.23	0.57
HASR452	Ø4.8	7.3	1.8	1.23	0.22
HASR453	Ø4.8	8.3	2.8	1.23	0.28
HASR454	Ø4.8	9.3	3.8	1.23	0.34
HASR455	Ø4.8	10.3	4.8	1.23	0.40
HASR456	Ø4.8	11.3	5.8	1.23	0.46
HASR457	Ø4.8	12.3	6.8	1.23	0.52
HASR459	Ø4.8	14.3	8.8	1.23	0.64
HASR522	Ø5.5	7.3	1.8	1.23	0.25
HASR523	Ø5.5	8.3	2.8	1.23	0.33
HASR524	Ø5.5	9.3	3.8	1.23	0.40
HASR525	Ø5.5	10.3	4.8	1.23	0.47
HASR526	Ø5.5	11.3	5.8	1.23	0.54
HASR527	Ø5.5	12.3	6.8	1.23	0.62
HASR529	Ø5.5	14.3	8.8	1.23	0.76
HASR572	Ø6.0	7.3	1.8	1.23	0.27
HASR573	Ø6.0	8.3	2.8	1.23	0.37
HASR574	Ø6.0	9.3	3.8	1.23	0.45
HASR575	Ø6.0	10.3	4.8	1.23	0.53
HASR576	Ø6.0	11.3	5.8	1.23	0.61
HASR577	Ø6.0	12.3	6.8	1.23	0.69
HASR579	Ø6.0	14.3	8.8	1.23	0.85
HASR652	Ø6.8	7.3	1.8	1.23	0.32

ООО ЦИРМИ INFO@CIRMI.RU WWW.GOSZDRAVNADZOR.RU

HASR653	Ø6.8	8.3	2.8	1.23	0.44
HASR654	Ø6.8	9.3	3.8	1.23	0.53
HASR655	Ø6.8	10.3	4.8	1.23	0.63
HASR656	Ø6.8	11.3	5.8	1.23	0.72
HASR657	Ø6.8	12.3	6.8	1.23	0.82
HASR659	Ø6.8	14.3	8.8	1.23	1.00
HASR803	Ø8.0	8.3	2.8	1.23	0.51
HASR804	Ø8.0	9.3	3.8	1.23	0.63
HASR805	Ø8.0	10.3	4.8	1.23	0.72
HASR903	Ø9.0	8.3	2.8	1.23	0.61
HASR904	Ø9.0	9.3	3.8	1.23	0.75
HASR905	Ø9.0	10.3	4.8	1.23	0.90

Винт-заглушка имплантата	I-система	

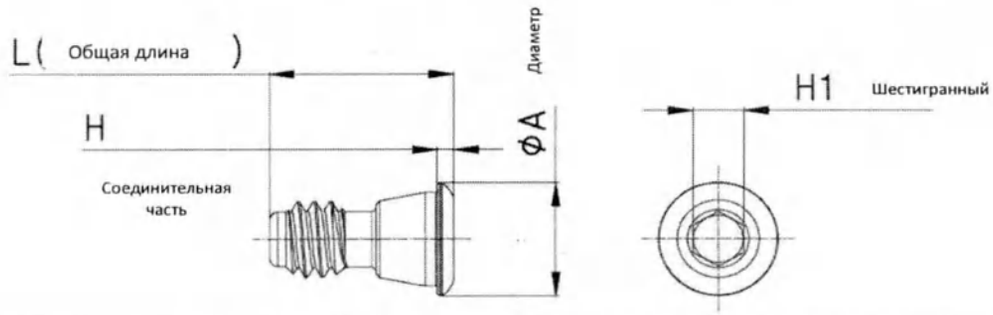

Изделие	Размеры (ед.изм:мм)				
	Ø A (±0,05)	**L (±0,1)**	**H (±0,05)**	**H1 (±0,05)**	**Масса, г (±5%)**
CSSX26	Ø2.6	4	0.3	1.23	0.03
CSSN30S	Ø2.9	4.5	0.4	1.23	0.05
CSSN30M	Ø3.2	5.5	1.4	1.23	0.08
CSSN30L	Ø3.2	6.1	2.0	1.23	0.10
CSSM30S	Ø3.45	5.3	0.4	1.23	0.08
CSSM30M	Ø3.45	6.3	1.4	1.23	0.12
CSSM30L	Ø3.45	6.9	2.0	1.23	0.15
CSSR40S	Ø3.6	5.7	0.4	1.23	0.09
CSSR40M	Ø3.6	6.7	1.4	1.23	0.14
CSSR40L	Ø3.6	7.3	2.0	1.23	0.17

Заживляющий колпачок мультиюнита	I-система	

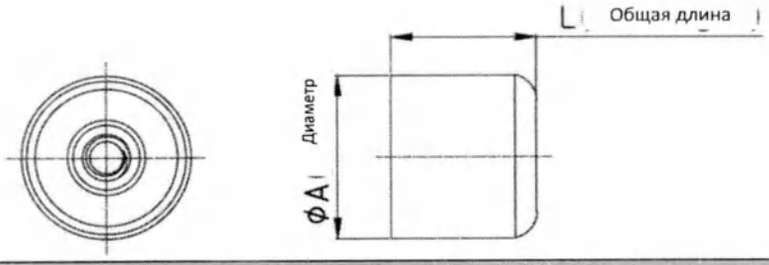

	Размеры (ед.изм:мм)

ООО ЦИРМИ INFO@CIRMI.RU WWW.GOSZDRAVNADZOR.RU

Изделие	Ø A (±0,1)	L (±0,1)	Масса, г (±5%)
MHCSR48	Ø4.8	4.1	0.23

Цементируемый абатмент	I-система	Двойной шестигранник

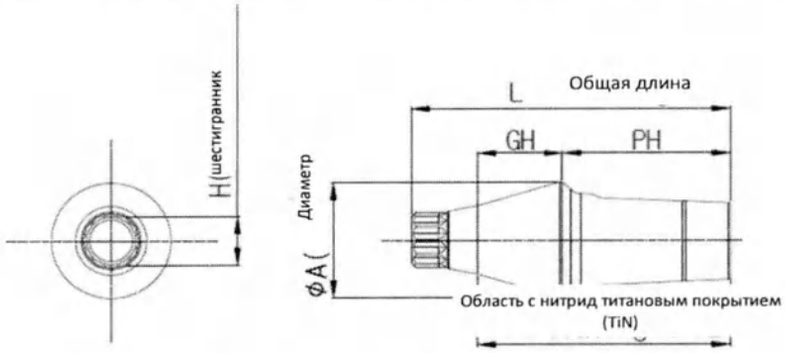

Изделие	Размеры (ед.изм:мм)					
	Ø A (±0,05)	GH (±0,05)	PH (±0,1)	L (±0,1)	H (±0,05)	Масса, г (±5%)
CASXD40205	Ø 4.0	1.8	5.5	9.5	1.69	0.16
CASXD40305	Ø 4.0	2.8	5.5	10.5	1.69	0.18
CASXD40405	Ø 4.0	3.8	5.5	11.5	1.69	0.20
CASXD40505	Ø 4.0	4.8	5.5	12.5	1.69	0.22
CASXD40207	Ø 4.0	1.8	7.0	11	1.69	0.17
CASXD40307	Ø 4.0	2.8	7.0	12	1.69	0.20
CASXD40407	Ø 4.0	3.8	7.0	13	1.69	0.22
CASXD40507	Ø 4.0	4.8	7.0	14	1.69	0.24

Цементируемый абатмент	I-система	Без шестигранника

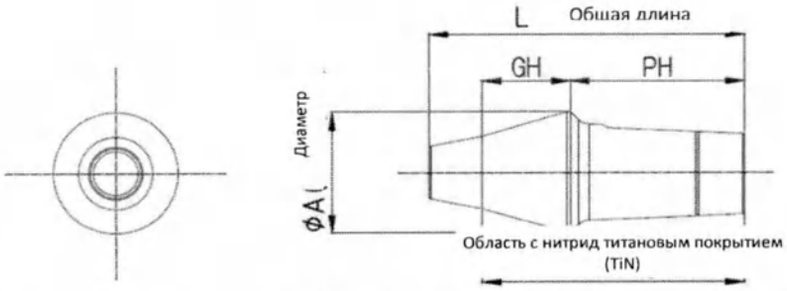

Изделие	Размеры (ед.изм:мм)				
	Ø A (±0,05)	GH (±0,05)	PH (±0,1)	L (±0,1)	Масса, г (±5%)
CASXN40205	Ø 4.0	1.8	5.5	9	0.16
CASXN40305	Ø 4.0	2.8	5.5	10	0.18
CASXN40405	Ø 4.0	3.8	5.5	11	0.20
CASXN40505	Ø 4.0	4.8	5.5	12	0.22
CASXN40207	Ø 4.0	1.8	7.0	10.5	0.17
CASXN40307	Ø 4.0	2.8	7.0	11.5	0.19
CASXN40407	Ø 4.0	3.8	7.0	12.5	0.21
CASXN40507	Ø 4.0	4.8	7.0	13.5	0.23

ООО ЦИРМИ INFO@CIRMI.RU WWW.GOSZDRAVNADZOR.RU

Цементируемый абатмент	I-система	шестигранный

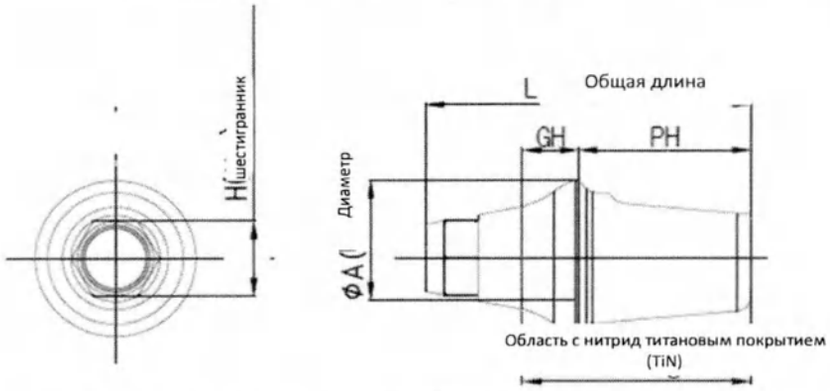

Изделие	Размеры (ед.изм:мм)					
	Ø A (±0,05)	**GH (±0,05)**	**PH (±0,1)**	**L (±0,1)**	**H (±0,05)**	**Масса, г (±5%)**
CASRH45104	Ø 4.5	0.8	4.0	7.9	2.5	0.18
CASRH45204	Ø 4.5	1.8	4.0	8.9	2.5	0.22
CASRH45304	Ø 4.5	2.8	4.0	9.9	2.5	0.25
CASRH45404	Ø 4.5	3.8	4.0	10.9	2.5	0.29
CASRH45504	Ø 4.5	4.8	4.0	11.9	2.5	0.33
CASRH45604	Ø 4.5	5.8	4.0	12.9	2.5	0.36
CASRH45704	Ø 4.5	6.8	4.0	13.9	2.5	0.40
CASRH45105	Ø 4.5	0.8	5.0	9.4	2.5	0.21
CASRH45205	Ø 4.5	1.8	5.0	10.4	2.5	0.24
CASRH45305	Ø 4.5	2.8	5.0	11.4	2.5	0.28
CASRH45405	Ø 4.5	3.8	5.0	12.4	2.5	0.32
CASRH45505	Ø 4.5	4.8	5.0	13.4	2.5	0.35
CASRH45605	Ø 4.5	5.8	5.0	14.4	2.5	0.39
CASRH45705	Ø 4.5	6.8	5.0	15.4	2.5	0.43
CASRH45107	Ø 4.5	0.8	7.0	10.9	2.5	0.23
CASRH45207	Ø 4.5	1.8	7.0	11.9	2.5	0.26
CASRH45307	Ø 4.5	2.8	7.0	12.9	2.5	0.30
CASRH45407	Ø 4.5	3.8	7.0	13.9	2.5	0.34
CASRH45507	Ø 4.5	4.8	7.0	14.9	2.5	0.37
CASRH45607	Ø 4.5	5.8	7.0	15.9	2.5	0.41
CASRH45707	Ø 4.5	6.8	7.0	16.9	2.5	0.44
CASRH52104	Ø 5.2	0.8	4.0	7.9	2.5	0.24
CASRH52204	Ø 5.2	1.8	4.0	8.9	2.5	0.29
CASRH52304	Ø 5.2	2.8	4.0	9.9	2.5	0.33
CASRH52404	Ø 5.2	3.8	4.0	10.9	2.5	0.38
CASRH52504	Ø 5.2	4.8	4.0	11.9	2.5	0.43
CASRH52604	Ø 5.2	5.8	4.0	12.9	2.5	0.47
CASRH52704	Ø 5.2	6.8	4.0	13.9	2.5	0.52
CASRH52105	Ø 5.2	0.8	5.0	9.4	2.5	0.28
CASRH52205	Ø 5.2	1.8	5.0	10.4	2.5	0.32
CASRH52305	Ø 5.2	2.8	5.0	11.4	2.5	0.37
CASRH52405	Ø 5.2	3.8	5.0	12.4	2.5	0.42
CASRH52505	Ø 5.2	4.8	5.0	13.4	2.5	0.47
CASRH52605	Ø 5.2	5.8	5.0	14.4	2.5	0.51
CASRH52705	Ø 5.2	6.8	5.0	15.4	2.5	0.56
CASRH52107	Ø 5.2	0.8	7.0	10.9	2.5	0.31
CASRH52207	Ø 5.2	1.8	7.0	11.9	2.5	0.35
CASRH52307	Ø 5.2	2.8	7.0	12.9	2.5	0.40
CASRH52407	Ø 5.2	3.8	7.0	13.9	2.5	0.45

ООО ЦИРМИ INFO@CIRMI.RU WWW.GOSZDRAVNADZOR.RU

CASRH52507	Ø 5.2	4.8	7.0	14.9	2.5	0.49
CASRH52607	Ø 5.2	5.8	7.0	15.9	2.5	0.54
CASRH52707	Ø 5.2	6.8	7.0	16.9	2.5	0.59
CASRH57104	Ø 5.7	0.8	4.0	7.9	2.5	0.28
CASRH57204	Ø 5.7	1.8	4.0	8.9	2.5	0.33
CASRH57304	Ø 5.7	2.8	4.0	9.9	2.5	0.39
CASRH57404	Ø 5.7	3.8	4.0	10.9	2.5	0.45
CASRH57504	Ø 5.7	4.8	4.0	11.9	2.5	0.50
CASRH57604	Ø 5.7	5.8	4.0	12.9	2.5	0.56
CASRH57704	Ø 5.7	6.8	4.0	13.9	2.5	0.61
CASRH57105	Ø 5.7	0.8	5.0	9.4	2.5	0.32
CASRH57205	Ø 5.7	1.8	5.0	10.4	2.5	0.38
CASRH57305	Ø 5.7	2.8	5.0	11.4	2.5	0.43
CASRH57405	Ø 5.7	3.8	5.0	12.4	2.5	0.49
CASRH57505	Ø 5.7	4.8	5.0	13.4	2.5	0.54
CASRH57605	Ø 5.7	5.8	5.0	14.4	2.5	0.60
CASRH57705	Ø 5.7	6.8	5.0	15.4	2.5	0.65
CASRH57107	Ø 5.7	0.8	7.0	10.9	2.5	0.35
CASRH57207	Ø 5.7	1.8	7.0	11.9	2.5	0.41
CASRH57307	Ø 5.7	2.8	7.0	12.9	2.5	0.46
CASRH57407	Ø 5.7	3.8	7.0	13.9	2.5	0.52
CASRH57507	Ø 5.7	4.8	7.0	14.9	2.5	0.58
CASRH57607	Ø 5.7	5.8	7.0	15.9	2.5	0.63
CASRH57707	Ø 5.7	6.8	7.0	16.9	2.5	0.69
CASRH65104	Ø 6.5	0.8	4.0	7.9	2.5	0.37
CASRH65204	Ø 6.5	1.8	4.0	8.9	2.5	0.43
CASRH65304	Ø 6.5	2.8	4.0	9.9	2.5	0.50
CASRH65404	Ø 6.5	3.8	4.0	10.9	2.5	0.58
CASRH65504	Ø 6.5	4.8	4.0	11.9	2.5	0.65
CASRH65604	Ø 6.5	5.8	4.0	12.9	2.5	0.71
CASRH65704	Ø 6.5	6.8	4.0	13.9	2.5	0.78
CASRH65105	Ø 6.5	0.8	5.0	9.4	2.5	0.43
CASRH65205	Ø 6.5	1.8	5.0	10.4	2.5	0.50
CASRH65305	Ø 6.5	2.8	5.0	11.4	2.5	0.56
CASRH65405	Ø 6.5	3.8	5.0	12.4	2.5	0.64
CASRH65505	Ø 6.5	4.8	5.0	13.4	2.5	0.71
CASRH65605	Ø 6.5	5.8	5.0	14.4	2.5	0.78
CASRH65705	Ø 6.5	6.8	5.0	15.4	2.5	0.84

Цементируемый абатмент	I-система	Нешестигранный

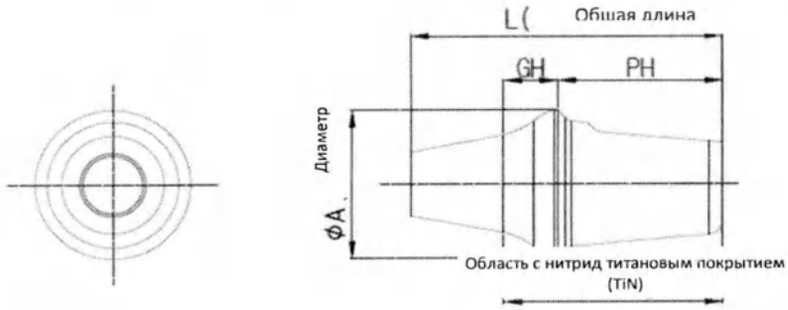

Изделие	Размеры (ед.изм:мм)				
	Ø A (±0,05)	**GH (±0,05)**	**PH (±0,1)**	**L (±0,1)**	**Масса, г (±5%)**
CASRN45104	Ø 4.5	0.8	4.0	7.9	0.18

ООО ЦИРМИ INFO@CIRMI.RU WWW.GOSZDRAVNADZOR.RU

CASRN45204	Ø 4.5	1.8	4.0	8.9	0.22
CASRN45304	Ø 4.5	2.8	4.0	9.9	0.25
CASRN45404	Ø 4.5	3.8	4.0	10.9	0.29
CASRN45504	Ø 4.5	4.8	4.0	11.9	0.33
CASRN45604	Ø 4.5	5.8	4.0	12.9	0.36
CASRN45704	Ø 4.5	6.8	4.0	13.9	0.40
CASRN45105	Ø 4.5	0.8	5.0	9.4	0.21
CASRN45205	Ø 4.5	1.8	5.0	10.4	0.25
CASRN45305	Ø 4.5	2.8	5.0	11.4	0.28
CASRN45405	Ø 4.5	3.8	5.0	12.4	0.32
CASRN45505	Ø 4.5	4.8	5.0	13.4	0.36
CASRN45605	Ø 4.5	5.8	5.0	14.4	0.39
CASRN45705	Ø 4.5	6.8	5.0	15.4	0.43
CASRN45107	Ø 4.5	0.8	7.0	10.9	0.23
CASRN45207	Ø 4.5	1.8	7.0	11.9	0.26
CASRN45307	Ø 4.5	2.8	7.0	12.9	0.30
CASRN45407	Ø 4.5	3.8	7.0	13.9	0.34
CASRN45507	Ø 4.5	4.8	7.0	14.9	0.37
CASRN45607	Ø 4.5	5.8	7.0	15.9	0.41
CASRN45707	Ø 4.5	6.8	7.0	16.9	0.45
CASRN52104	Ø 5.2	0.8	4.0	7.9	0.24
CASRN52204	Ø 5.2	1.8	4.0	8.9	0.29
CASRN52304	Ø 5.2	2.8	4.0	9.9	0.33
CASRN52404	Ø 5.2	3.8	4.0	10.9	0.38
CASRN52504	Ø 5.2	4.8	4.0	11.9	0.43
CASRN52604	Ø 5.2	5.8	4.0	12.9	0.48
CASRN52704	Ø 5.2	6.8	4.0	13.9	0.52
CASRN52105	Ø 5.2	0.8	5.0	9.4	0.28
CASRN52205	Ø 5.2	1.8	5.0	10.4	0.33
CASRN52305	Ø 5.2	2.8	5.0	11.4	0.37
CASRN52405	Ø 5.2	3.8	5.0	12.4	0.42
CASRN52505	Ø 5.2	4.8	5.0	13.4	0.47
CASRN52605	Ø 5.2	5.8	5.0	14.4	0.51
CASRN52705	Ø 5.2	6.8	5.0	15.4	0.56
CASRN52107	Ø 5.2	0.8	7.0	10.9	0.31
CASRN52207	Ø 5.2	1.8	7.0	11.9	0.35
CASRN52307	Ø 5.2	2.8	7.0	12.9	0.40
CASRN52407	Ø 5.2	3.8	7.0	13.9	0.45
CASRN52507	Ø 5.2	4.8	7.0	14.9	0.50
CASRN52607	Ø 5.2	5.8	7.0	15.9	0.54
CASRN52707	Ø 5.2	6.8	7.0	16.9	0.59
CASRN57104	Ø 5.7	0.8	4.0	7.9	0.28
CASRN57204	Ø 5.7	1.8	4.0	8.9	0.33
CASRN57304	Ø 5.7	2.8	4.0	9.9	0.39
CASRN57404	Ø 5.7	3.8	4.0	10.9	0.45
CASRN57504	Ø 5.7	4.8	4.0	11.9	0.50
CASRN57604	Ø 5.7	5.8	4.0	12.9	0.56
CASRN57704	Ø 5.7	6.8	4.0	13.9	0.61
CASRN57105	Ø 5.7	0.8	5.0	9.4	0.32
CASRN57205	Ø 5.7	1.8	5.0	10.4	0.38
CASRN57305	Ø 5.7	2.8	5.0	11.4	0.43
CASRN57405	Ø 5.7	3.8	5.0	12.4	0.49
CASRN57505	Ø 5.7	4.8	5.0	13.4	0.55
CASRN57605	Ø 5.7	5.8	5.0	14.4	0.60
CASRN57705	Ø 5.7	6.8	5.0	15.4	0.66
CASRN57107	Ø 5.7	0.8	7.0	10.9	0.36
CASRN57207	Ø 5.7	1.8	7.0	11.9	0.41
CASRN57307	Ø 5.7	2.8	7.0	12.9	0.46

ООО ЦИРМИ INFO@CIRMI.RU WWW.GOSZDRAVNADZOR.RU

CASRN57407	Ø 5.7	3.8	7.0	13.9	0.52
CASRN57507	Ø 5.7	4.8	7.0	14.9	0.58
CASRN57607	Ø 5.7	5.8	7.0	15.9	0.63
CASRN57707	Ø 5.7	6.8	7.0	16.9	0.69
CASRN65104	Ø 6.5	0.8	4.0	7.9	0.37
CASRN65204	Ø 6.5	1.8	4.0	8.9	0.44
CASRN65304	Ø 6.5	2.8	4.0	9.9	0.50
CASRN65404	Ø 6.5	3.8	4.0	10.9	0.58
CASRN65504	Ø 6.5	4.8	4.0	11.9	0.65
CASRN65604	Ø 6.5	5.8	4.0	12.9	0.72
CASRN65704	Ø 6.5	6.8	4.0	13.9	0.79
CASRN65105	Ø 6.5	0.8	5.0	9.4	0.43
CASRN65205	Ø 6.5	1.8	5.0	10.4	0.50
CASRN65305	Ø 6.5	2.8	5.0	11.4	0.56
CASRN65405	Ø 6.5	3.8	5.0	12.4	0.64
CASRN65505	Ø 6.5	4.8	5.0	13.4	0.71
CASRN65605	Ø 6.5	5.8	5.0	14.4	0.78
CASRN65705	Ø 6.5	6.8	5.0	15.4	0.85

Угловой абатмент	I-система	Двойной шестигранник

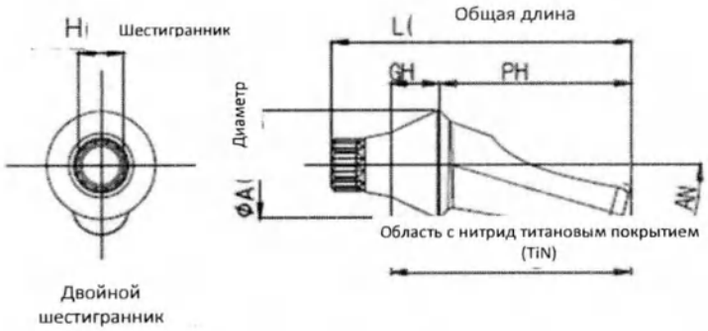

Изделие	Размеры (ед.изм:мм)						
	Ø A (±0,05)	**GH (±0,05)**	**PH (±0,1)**	**L (±0,1)**	**AN (±1⁰)**	**H (±0,05)**	**Масса, г (±5%)**
AASXD40152	Ø4.0	1.8	7.0	11	15°	1.69	0.17
AASXD40154	Ø4.0	3.8	7.0	13	15°	1.69	0.21

Угловой абатмент	I-система	Нешестигранный

Изделие	Размеры (ед.изм:мм)					
	Ø A (±0,05)	**GH (±0,05)**	**PH (±0,1)**	**L (±0,1)**	**AN (±1⁰)**	**Масса, г (±5%)**

ООО ЦИРМИ INFO@CIRMI.RU WWW.GOSZDRAVNADZOR.RU

AASXN40152	Ø 4.0	1.8	7.0	10.5	15°	0.17
AASXN40154	Ø 4.0	3.8	7.0	12.5	15°	0.21

Угловой абатмент	I-система	Шестигранный

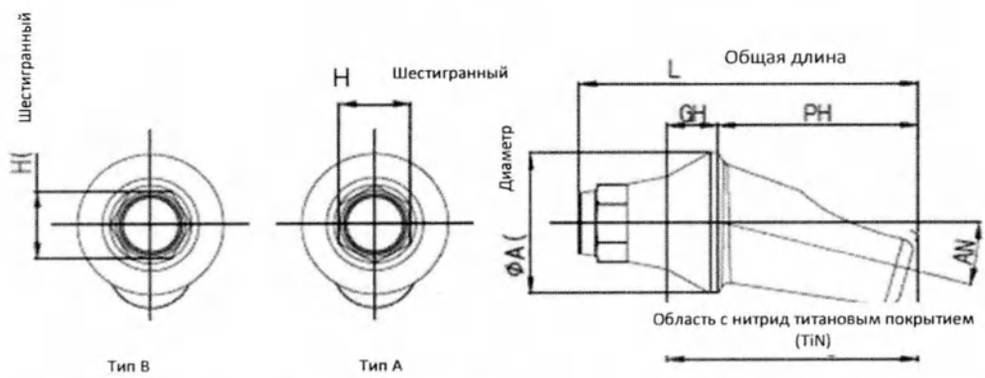

Изделие	Размеры (ед.изм:мм)						
	Ø A (±0,05)	**GH (±0,05)**	**PH (±0,1)**	**L (±0,1)**	**AN (±1⁰)**	**H (±0,05)**	**Масса, г (±5%)**
AASRA45152	Ø 4.5	1.8	7.0	11.9	15°	2.5	0.26
AASRA45153	Ø 4.5	2.8	7.0	12.9	15°	2.5	0.30
AASRA45154	Ø 4.5	3.8	7.0	13.9	15°	2.5	0.34
AASRB45152	Ø 4.5	1.8	7.0	11.9	15°	2.5	0.26
AASRB45153	Ø 4.5	2.8	7.0	12.9	15°	2.5	0.30
AASRB45154	Ø 4.5	3.8	7.0	13.9	15°	2.5	0.34
AASRA52152	Ø 5.2	1.8	7.0	11.9	15°	2.5	0.35
AASRA52153	Ø 5.2	2.8	7.0	12.9	15°	2.5	0.40
AASRA52154	Ø 5.2	3.8	7.0	13.9	15°	2.5	0.45
AASRB52152	Ø 5.2	1.8	7.0	11.9	15°	2.5	0.35
AASRB52153	Ø 5.2	2.8	7.0	12.9	15°	2.5	0.40
AASRB52154	Ø 5.2	3.8	7.0	13.9	15°	2.5	0.45
AASRA57152	Ø 5.7	1.8	7.0	11.9	15°	2.5	0.42
AASRA57153	Ø 5.7	2.8	7.0	12.9	15°	2.5	0.47
AASRA57154	Ø 5.7	3.8	7.0	13.9	15°	2.5	0.54
AASRB57152	Ø 5.7	1.8	7.0	11.9	15°	2.5	0.43
AASRB57153	Ø 5.7	2.8	7.0	12.9	15°	2.5	0.48
AASRB57154	Ø 5.7	3.8	7.0	13.9	15°	2.5	0.54
AASRA45252	Ø 4.5	1.8	7.0	11.9	25°	2.5	0.28
AASRA45253	Ø 4.5	2.8	7.0	12.9	25°	2.5	0.31
AASRA45254	Ø 4.5	3.8	7.0	13.9	25°	2.5	0.35
AASRB45252	Ø 4.5	1.8	7.0	11.9	25°	2.5	0.28
AASRB45253	Ø 4.5	2.8	7.0	12.9	25°	2.5	0.31
AASRB45254	Ø 4.5	3.8	7.0	13.9	25°	2.5	0.35
AASRA52252	Ø 5.2	1.8	7.0	11.9	25°	2.5	0.36
AASRA52253	Ø 5.2	2.8	7.0	12.9	25°	2.5	0.41
AASRA52254	Ø 5.2	3.8	7.0	13.9	25°	2.5	0.46
AASRB52252	Ø 5.2	1.8	7.0	11.9	25°	2.5	0.36
AASRB52253	Ø 5.2	2.8	7.0	12.9	25°	2.5	0.41
AASRB52254	Ø 5.2	3.8	7.0	13.9	25°	2.5	0.46
AASRA57252	Ø 5.7	1.8	7.0	11.9	25°	2.5	0.42
AASRA57253	Ø 5.7	2.8	7.0	12.9	25°	2.5	0.48
AASRA57254	Ø 5.7	3.8	7.0	13.9	25°	2.5	0.53
AASRB57252	Ø 5.7	1.8	7.0	11.9	25°	2.5	0.42
AASRB57253	Ø 5.7	2.8	7.0	12.9	25°	2.5	0.48

ООО ЦИРМИ INFO@CIRMI.RU WWW.GOSZDRAVNADZOR.RU

AASRB57254	Ø 5.7	3.8	7.0	13.9	25°	2.5	0.53

Угловой абатмент	I-система	Нешестигранный

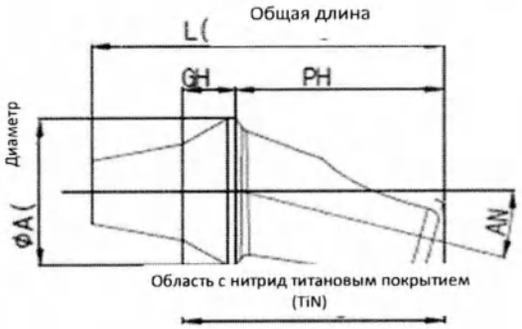

Изделие	Размеры (ед.изм:мм)					
	Ø A (±0,05)	**GH (±0,05)**	**PH (±0,1)**	**L (±0,1)**	**AN (±1⁰)**	**Масса, г (±5%)**
AASRN45152	Ø 4.5	1.8	7.0	11.9	15°	0.26
AASRN45153	Ø 4.5	2.8	7.0	12.9	15°	0.30
AASRN45154	Ø 4.5	3.8	7.0	13.9	15°	0.34
AASRN52152	Ø 5.2	1.8	7.0	11.9	15°	0.36
AASRN52153	Ø 5.2	2.8	7.0	12.9	15°	0.40
AASRN52154	Ø 5.2	3.8	7.0	13.9	15°	0.45
AASRN57152	Ø 5.7	1.8	7.0	11.9	15°	0.42
AASRN57153	Ø 5.7	2.8	7.0	12.9	15°	0.48
AASRN57154	Ø 5.7	3.8	7.0	13.9	15°	0.53
AASRN45252	Ø 4.5	1.8	7.0	11.9	25°	0.28
AASRN45253	Ø 4.5	2.8	7.0	12.9	25°	0.31
AASRN45254	Ø 4.5	3.8	7.0	13.9	25°	0.35
AASRN52252	Ø 5.2	1.8	7.0	11.9	25°	0.36
AASRN52253	Ø 5.2	2.8	7.0	12.9	25°	0.41
AASRN52254	Ø 5.2	3.8	7.0	13.9	25°	0.46
AASRN57252	Ø 5.7	1.8	7.0	11.9	25°	0.43
AASRN57253	Ø 5.7	2.8	7.0	12.9	25°	0.48
AASRN57254	Ø 5.7	3.8	7.0	13.9	25°	0.53

Шаровидный абатмент	I-система	-

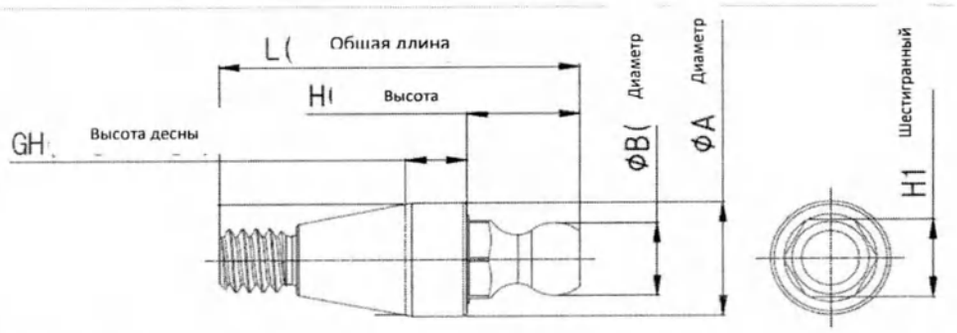

Изделие	Размеры (ед.изм:мм)						
	Ø A (±0,05)	**Ø B (±0,05)**	**GH (±0,05)**	**L (±0,1)**	**H (±0,05)**	**H1 (±0,05)**	**Масса, г (±5%)**
BASR3510	Ø3.5	Ø2.25	0.8		3.35	2.4	0.20

ООО ЦИРМИ INFO@CIRMI.RU WWW.GOSZDRAVNADZOR.RU

BASR3520	Ø3.5	Ø2.25	1.8	10.65	3.35	2.4	0.24
BASR3530	Ø3.5	Ø2.25	2.8	11.65	3.35	2.4	0.28
BASR3540	Ø3.5	Ø2.25	3.8	12.65	3.35	2.4	0.32
BASR3550	Ø3.5	Ø2.25	4.8	13.65	3.35	2.4	0.37
BASR3560	Ø3.5	Ø2.25	5.8	14.65	3.35	2.4	0.41

Колпачок шаровидного абатмента	I-система	-

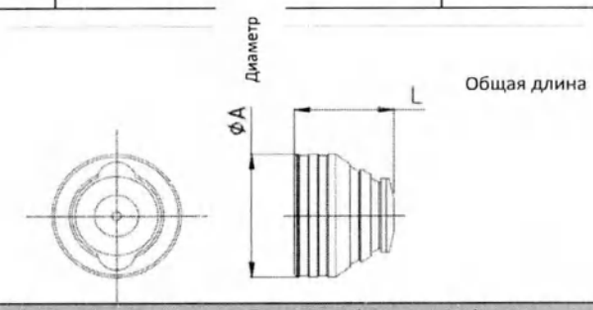

Изделие	Размеры (ед.изм:мм)		
	Ø A (±0,1)	**L (±0,1)**	**Масса, г (±5%)**
BASRC	Ø5.0	9.65	0.10

Держатель шаровидного абатмента	I-система	-

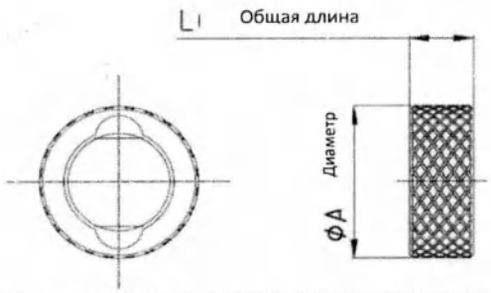

Изделие	Размеры (ед.изм:мм)		
	Ø A (±0,1)	**L (±0,05)**	**Масса, г (±5%)**
BASRR	Ø5.0	2.0	0.05

Уплотнительное кольцо

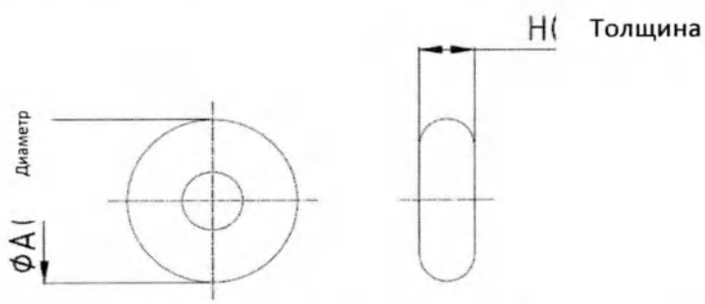

Изделие	Размеры (ед.изм:мм)		
	Ø A (±0,05)	**H (±0,05)**	**Масса, г (±5%)**

ООО ЦИРМИ INFO@CIRMI.RU WWW.GOSZDRAVNADZOR.RU

BASRLO	Ø4.8	1.45	0.02

Прямой мульти абатмент	I-система	-

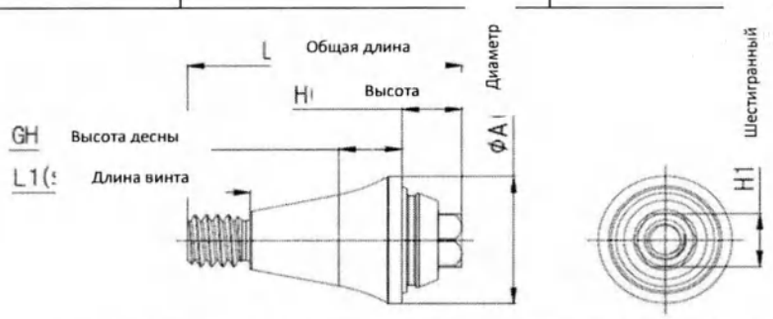

Изделие	Размеры (ед.изм:мм)						
	Ø A (±0,05)	**GH (±0,05)**	**H (±0,05)**	**L (±0,1)**	**L1 (±0,05)**	**H1 (±0,05)**	**Масса, г (±5%)**
MSASR4815	Ø4.8	1.3	2.2	9	2.3	2	0.25
MSASR4825	Ø4.8	2.3	2.2	10	2.3	2	0.31
MSASR4835	Ø4.8	3.3	2.2	11	2.3	2	0.37
MSASR4845	Ø4.8	4.3	2.2	12	2.3	2	0.43

Угловой мульти абатмент	I-система	Шестигранный

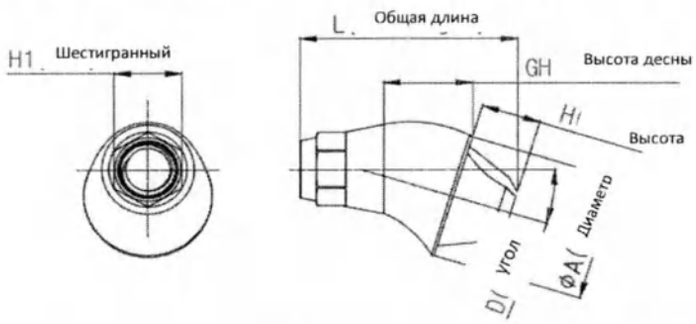

Изделие	Размеры (ед.изм:мм)						
	Ø A (±0,05)	**GH (±0,05)**	**H (±0,05)**	**D (±1⁰)**	**L (±0,1)**	**H1 (±0,05)**	**Масса, г (±5%)**
MAASRH481725	Ø4.83	2.3	2.2	17^0	7.05	2.5	0.16
MAASRH481735	Ø4.83	3.3	2.2	17^0	8.05	2.5	0.20
MAASRH481745	Ø4.83	4.3	2.2	17^0	9.05	2.5	0.24
MAASRH481755	Ø4.83	5.3	2.2	17^0	10.05	2.5	0.29
MAASRH483035	Ø4.83	3.3	2.2	30^0	7.52	2.5	0.18
MAASRH483045	Ø4.83	4.3	2.2	30^0	8.52	2.5	0.22
MAASRH483055	Ø4.83	5.3	2.2	30^0	9.52	2.5	0.26
MAASRH483065	Ø4.83	6.3	2.2	30^0	10.52	2.5	0.30

ООО ЦИРМИ INFO@CIRMI.RU WWW.GOSZDRAVNADZOR.RU

Угловой мульти абатмент	I-система	Нешестигранный

Изделие	Размеры (ед.изм:мм)					
	Ø A (±0,05)	**GH (±0,05)**	**H (±0,05)**	**D (±1⁰)**	**L (±0,1)**	**Масса, г (±5%)**
MAASRN481725	Ø4.83	2.3	2.2	17^0	7.05	0.16
MAASRN481735	Ø4.83	3.3	2.2	17^0	8.05	0.20
MAASRN481745	Ø4.83	4.3	2.2	17^0	9.05	0.24
MAASRN481755	Ø4.83	5.3	2.2	17^0	10.05	0.29
MAASRN483035	Ø4.83	3.3	2.2	30^0	7.52	0.18
MAASRN483045	Ø4.83	4.3	2.2	30^0	8.52	0.22
MAASRN483055	Ø4.83	5.3	2.2	30^0	9.52	0.26
MAASRN483065	Ø4.83	6.3	2.2	30^0	10.52	0.31

Мульти цилиндр Ti Link	I-система	Цилиндр

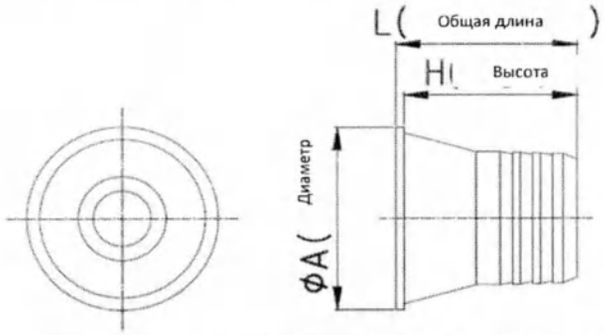

Изделие	Размеры (ед.изм:мм)			
	Ø A (±0,05)	**H (±0,05)**	**L (±0,05)**	**Масса, г (±5%)**
MTLCSRN48	Ø4.8	4.3	4.5	0.10

Мульти прямой держатель абатмента	I-система	-

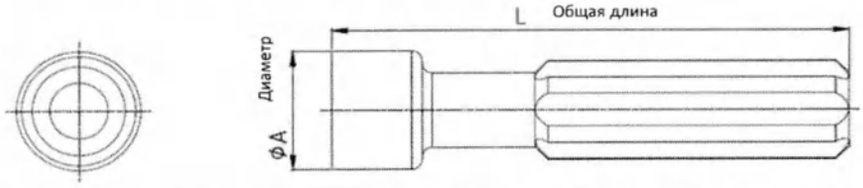

Изделие	Размеры (ед.изм:мм)		
	Ø A (±0,05)	**L (±0,1)**	**Масса, г (±5%)**
MSACR48	Ø4.8	19.9	0.27

ООО ЦИРМИ INFO@CIRMI.RU WWW.GOSZDRAVNADZOR.RU

Мульти угловой держатель абатмента	I-система	-

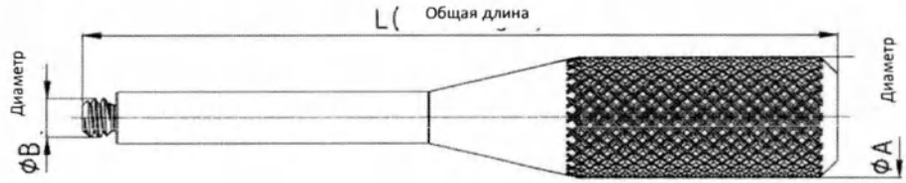

Изделие	Размеры (ед.изм:мм)			
	Ø A (±0,05)	**Ø B (±0,05)**	**L (±0,1)**	**Масса, г (±5%)**
MAACRMC	Ø4.2	1.35	25	0.78

Абатмент Ti Link	I-система	Шестигранный

Изделие	Размеры (ед.изм:мм)					
	Ø A (±0,05)	**GH (±0,05)**	**H (±0,05)**	**L (±0,1)**	**H1 (±0,05)**	**Масса, г (±5%)**
TLASRH4510	Ø4.5	0.8	3.8	7.7	2.5	0.16
TLASRH4520	Ø4.5	1.8	3.8	8.7	2.5	0.19

Абатмент Ti Link	I-система	Нешестигранный

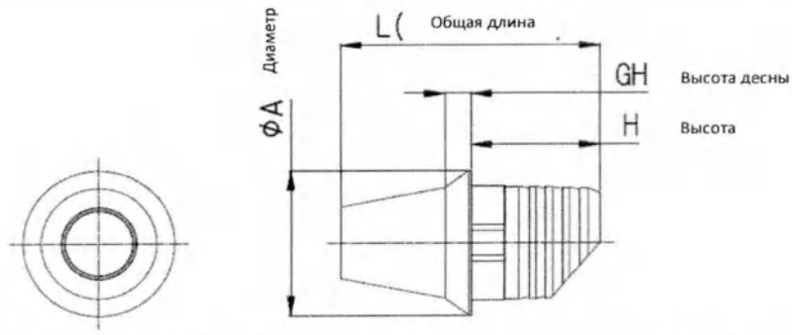

Изделие	Размеры (ед.изм:мм)				
	Ø A (±0,05)	**GH (±0,05)**	**H (±0,05)**	**L (±0,1)**	**Масса, г (±5%)**
TLASRN4510	Ø4.5	0.8	3.8	7.7	0.16
TLASRN4520	Ø4.5	1.8	3.8	8.7	0.19

ООО ЦИРМИ INFO@CIRMI.RU WWW.GOSZDRAVNADZOR.RU

Фрезеруемый абатмент	I-система	Двойной шестигранник

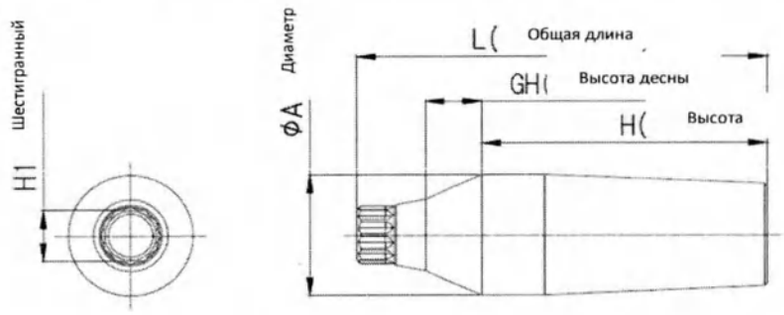

Изделие	Размеры (ед.изм:мм)					
	Ø A (±0,05)	**GH (±0,05)**	**H (±0,1)**	**L (±0,1)**	**H1 (±0,05)**	**Масса, г (±5%)**
FMASXD40209	Ø4.0	1.8	9	13	1.69	0.37
FMASXD40409	Ø4.0	3.8	9	15	1.69	0.42

Фрезеруемый абатмент	I-система	Шестигранный

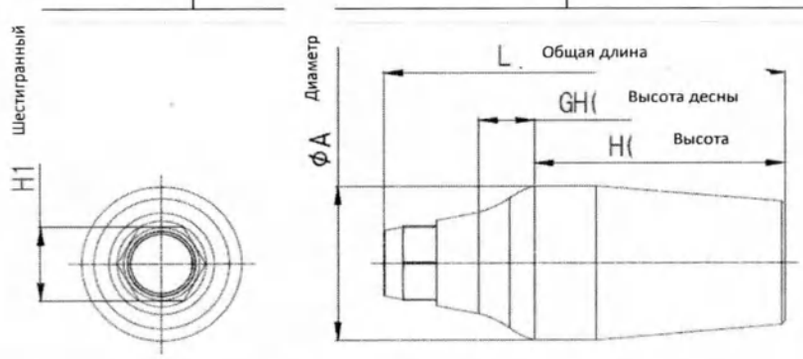

Изделие	Размеры (ед.изм:мм)					
	Ø A (±0,05)	**GH (±0,05)**	**H (±0,1)**	**L (±0,1)**	**H1 (±0,05)**	**Масса, г (±5%)**
FMASRH45209	Ø4.5	1.8	9	13.9	2.5	0.47
FMASRH45409	Ø4.5	3.8	9	15.9	2.5	0.54
FMASRH52208	Ø5.2	1.8	8	12.9	2.5	0.62
FMASRH52408	Ø5.2	3.8	8	14.9	2.5	0.72
FMASRH57208	Ø5.7	1.8	8	12.9	2.5	0.76
FMASRH57408	Ø5.7	3.8	8	14.9	2.5	0.87
FMASRH65208	Ø6.5	1.8	8	12.9	2.5	1.01
FMASRH65408	Ø6.5	3.8	8	14.9	2.5	1.15

ООО ЦИРМИ INFO@CIRMI.RU WWW.GOSZDRAVNADZOR.RU

Фрезеруемый абатмент	I-система	Нешестигранный

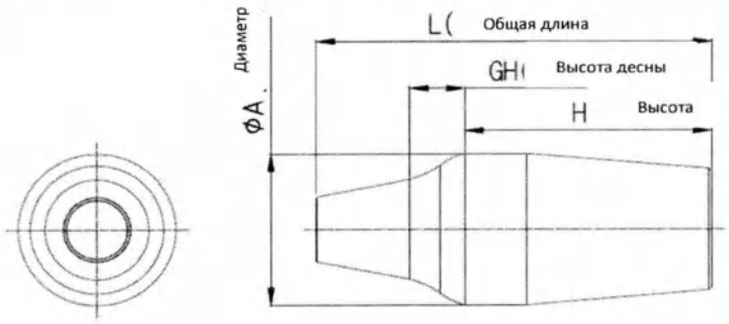

Изделие	Размеры (ед.изм:мм)				
	Ø A (±0,05)	**GH (±0,05)**	**H (±0,1)**	**L (±0,1)**	**Масса, г (±5%)**
FMASXN40209	Ø4.0	1.8	9	12.5	0.37
FMASXN40409	Ø4.0	3.8	9	14.5	0.41
FMASRN45209	Ø4.5	1.8	9	13.9	0.47
FMASRN45409	Ø4.5	3.8	9	15.9	0.55
FMASRN52208	Ø5.2	1.8	8	12.9	0.62
FMASRN52408	Ø5.2	3.8	8	14.9	0.72
FMASRN57208	Ø5.7	1.8	8	12.9	0.76
FMASRN57408	Ø5.7	3.8	8	14.9	0.87
FMASRN65208	Ø6.5	1.8	8	12.9	1.01
FMASRN65408	Ø6.5	3.8	8	14.9	1.15

Винт абатмента

Винт абатмента	I-система	Не применимо

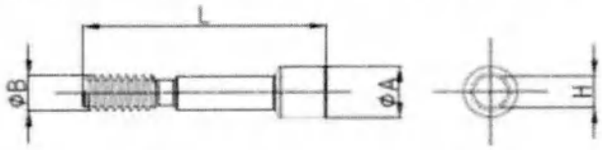

Изделие	Размеры (ед.изм:мм)				
	Ø A (±0,05)	**Ø B (±0,05)**	**L (±0,1)**	**H (±0,05)**	**Масса, г (±5%)**
ASSX20	2	1.36	8.9	1.23	0.05

Винт абатмента	I-система	Не применимо

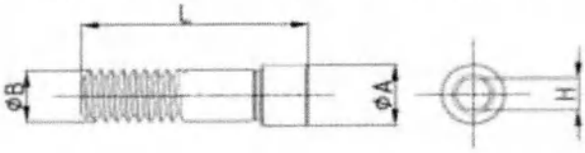

Изделие	Размеры (ед.изм:мм)				
	Ø A (±0,05)	**Ø B (±0,05)**	**L (±0,1)**	**H (±0,05)**	**Масса, г (±5%)**
ASSR23	2.3	1.95	8.2	1.23	0.10

ООО ЦИРМИ INFO@CIRMI.RU WWW.GOSZDRAVNADZOR.RU

Винт углового мульти абатмента	I-система	Не применимо

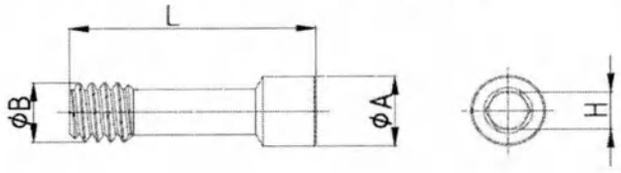

Изделие	Размеры (ед.изм:мм)				
	Ø A (±0,05)	**Ø B (±0,05)**	**L (±0,1)**	**H (±0,05)**	**Масса, г (±5%)**
MAASSR23	Ø2.3	Ø1.95	7.7	1.23	0.07

Винт цилиндра для мультиюнитов		

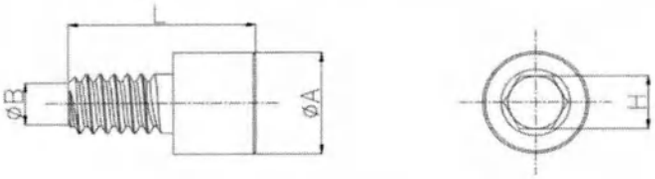

Изделие	Размеры (ед.изм:мм)				
	Ø A (±0,05)	**Ø B (±0,05)**	**L (±0,05)**	**H (±0,05)**	**Масса, г (±5%)**
MTCSR23	Ø2.3	Ø1.35	4.1	1.2	0.04

Конфигурации изделий

Цементируемый абатмент с винтом	I-система	Двойной шестигранник

Изделие	Конфигурация комплекта	
	Абатмент	Винт абатмента
CASXD40205S	CASXD40205	ASSX20
CASXD40305S	CASXD40305	ASSX20
CASXD40405S	CASXD40405	ASSX20
CASXD40505S	CASXD40505	ASSX20
CASXD40207S	CASXD40207	ASSX20
CASXD40307S	CASXD40307	ASSX20
CASXD40407S	CASXD40407	ASSX20
CASXD40507S	CASXD40507	ASSX20

Характеристики изделий смотри выше.

Предоставляется по требованию
Приложение к Инструкции по применению

ООО ЦИРМИ INFO@CIRMI.RU WWW.GOSZDRAVNADZOR.RU

Цементируемый абатмент с винтом	I-система	Нешестигранный

Изделие	Конфигурация комплекта	
	Абатмент	Винт абатмента
CASXN40205S	CASXN40205	ASSX20
CASXN40305S	CASXN40305	ASSX20
CASXN40405S	CASXN40405	ASSX20
CASXN40505S	CASXN40505	ASSX20
CASXN40207S	CASXN40207	ASSX20
CASXN40307S	CASXN40307	ASSX20
CASXN40407S	CASXN40407	ASSX20
CASXN40507S	CASXN40507	ASSX20

Характеристики изделий смотри выше.

Цементируемый абатмент с винтом	I-система	Шестигранный

Изделие	Конфигурация комплекта	
	Абатмент	Винт абатмента
CASRH45104S	CASRH45104	ASSR23
CASRH45204S	CASRH45204	ASSR23
CASRH45304S	CASRH45304	ASSR23
CASRH45404S	CASRH45404	ASSR23
CASRH45504S	CASRH45504	ASSR23
CASRH45604S	CASRH45604	ASSR23
CASRH45704S	CASRH45704	ASSR23
CASRH45105S	CASRH45105	ASSR23
CASRH45205S	CASRH45205	ASSR23
CASRH45305S	CASRH45305	ASSR23
CASRH45405S	CASRH45405	ASSR23
CASRH45505S	CASRH45505	ASSR23
CASRH45605S	CASRH45605	ASSR23
CASRH45705S	CASRH45705	ASSR23
CASRH45107S	CASRH45107	ASSR23
CASRH45207S	CASRH45207	ASSR23
CASRH45307S	CASRH45307	ASSR23
CASRH45407S	CASRH45407	ASSR23
CASRH45507S	CASRH45507	ASSR23
CASRH45607S	CASRH45607	ASSR23
CASRH45707S	CASRH45707	ASSR23
CASRH52104S	CASRH52104	ASSR23

ООО ЦИРМИ INFO@CIRMI.RU WWW.GOSZDRAVNADZOR.RU

CASRH52204S	CASRH52204	ASSR23
CASRH52304S	CASRH52304	ASSR23
CASRH52404S	CASRH52404	ASSR23
CASRH52504S	CASRH52504	ASSR23
CASRH52604S	CASRH52604	ASSR23
CASRH52704S	CASRH52704	ASSR23
CASRH52105S	CASRH52105	ASSR23
CASRH52205S	CASRH52205	ASSR23
CASRH52305S	CASRH52305	ASSR23
CASRH52405S	CASRH52405	ASSR23
CASRH52505S	CASRH52505	ASSR23
CASRH52605S	CASRH52605	ASSR23
CASRH52705S	CASRH52705	ASSR23
CASRH52107S	CASRH52107	ASSR23
CASRH52207S	CASRH52207	ASSR23
CASRH52307S	CASRH52307	ASSR23
CASRH52407S	CASRH52407	ASSR23
CASRH52507S	CASRH52507	ASSR23
CASRH52607S	CASRH52607	ASSR23
CASRH52707S	CASRH52707	ASSR23
CASRH57104S	CASRH57104	ASSR23
CASRH57204S	CASRH57204	ASSR23
CASRH57304S	CASRH57304	ASSR23
CASRH57404S	CASRH57404	ASSR23
CASRH57504S	CASRH57504	ASSR23
CASRH57604S	CASRH57604	ASSR23
CASRH57704S	CASRH57704	ASSR23
CASRH57105S	CASRH57105	ASSR23
CASRH57205S	CASRH57205	ASSR23
CASRH57305S	CASRH57305	ASSR23
CASRH57405S	CASRH57405	ASSR23
CASRH57505S	CASRH57505	ASSR23
CASRH57605S	CASRH57605	ASSR23
CASRH57705S	CASRH57705	ASSR23
CASRH57107S	CASRH57107	ASSR23
CASRH57207S	CASRH57207	ASSR23
CASRH57307S	CASRH57307	ASSR23
CASRH57407S	CASRH57407	ASSR23
CASRH57507S	CASRH57507	ASSR23
CASRH57607S	CASRH57607	ASSR23
CASRH57707S	CASRH57707	ASSR23
CASRH65104S	CASRH65104	ASSR23
CASRH65204S	CASRH65204	ASSR23
CASRH65304S	CASRH65304	ASSR23
CASRH65404S	CASRH65404	ASSR23
CASRH65504S	CASRH65504	ASSR23
CASRH65604S	CASRH65604	ASSR23
CASRH65704S	CASRH65704	ASSR23
CASRH65105S	CASRH65105	ASSR23
CASRH65205S	CASRH65205	ASSR23
CASRH65305S	CASRH65305	ASSR23
CASRH65405S	CASRH65405	ASSR23
CASRH65505S	CASRH65505	ASSR23
CASRH65605S	CASRH65605	ASSR23
CASRH65705S	CASRH65705	ASSR23

Характеристики изделий смотри выше.

ООО ЦИРМИ INFO@CIRMI.RU WWW.GOSZDRAVNADZOR.RU

Цементируемый абатмент с винтом	I-система	Нешестигранный

Изделие	Конфигурация комплекта	
	Абатмент	Винт абатмента
CASRN45104S	CASRN45104	ASSR23
CASRN45204S	CASRN45204	ASSR23
CASRN45304S	CASRN45304	ASSR23
CASRN45404S	CASRN45404	ASSR23
CASRN45504S	CASRN45504	ASSR23
CASRN45604S	CASRN45604	ASSR23
CASRN45704S	CASRN45704	ASSR23
CASRN45105S	CASRN45105	ASSR23
CASRN45205S	CASRN45205	ASSR23
CASRN45305S	CASRN45305	ASSR23
CASRN45405S	CASRN45405	ASSR23
CASRN45505S	CASRN45505	ASSR23
CASRN45605S	CASRN45605	ASSR23
CASRN45705S	CASRN45705	ASSR23
CASRN45107S	CASRN45107	ASSR23
CASRN45207S	CASRN45207	ASSR23
CASRN45307S	CASRN45307	ASSR23
CASRN45407S	CASRN45407	ASSR23
CASRN45507S	CASRN45507	ASSR23
CASRN45607S	CASRN45607	ASSR23
CASRN45707S	CASRN45707	ASSR23
CASRN52104S	CASRN52104	ASSR23
CASRN52204S	CASRN52204	ASSR23
CASRN52304S	CASRN52304	ASSR23
CASRN52404S	CASRN52404	ASSR23
CASRN52504S	CASRN52504	ASSR23
CASRN52604S	CASRN52604	ASSR23
CASRN52704S	CASRN52704	ASSR23
CASRN52105S	CASRN52105	ASSR23
CASRN52205S	CASRN52205	ASSR23
CASRN52305S	CASRN52305	ASSR23
CASRN52405S	CASRN52405	ASSR23
CASRN52505S	CASRN52505	ASSR23
CASRN52605S	CASRN52605	ASSR23
CASRN52705S	CASRN52705	ASSR23
CASRN52107S	CASRN52107	ASSR23
CASRN52207S	CASRN52207	ASSR23
CASRN52307S	CASRN52307	ASSR23
CASRN52407S	CASRN52407	ASSR23
CASRN52507S	CASRN52507	ASSR23
CASRN52607S	CASRN52607	ASSR23
CASRN52707S	CASRN52707	ASSR23
CASRN57104S	CASRN57104	ASSR23
CASRN57204S	CASRN57204	ASSR23
CASRN57304S	CASRN57304	ASSR23

ООО ЦИРМИ INFO@CIRMI.RU WWW.GOSZDRAVNADZOR.RU

CASRN57404S	CASRN57404	ASSR23
CASRN57504S	CASRN57504	ASSR23
CASRN57604S	CASRN57604	ASSR23
CASRN57704S	CASRN57704	ASSR23
CASRN57105S	CASRN57105	ASSR23
CASRN57205S	CASRN57205	ASSR23
CASRN57305S	CASRN57305	ASSR23
CASRN57405S	CASRN57405	ASSR23
CASRN57505S	CASRN57505	ASSR23
CASRN57605S	CASRN57605	ASSR23
CASRN57705S	CASRN57705	ASSR23
CASRN57107S	CASRN57107	ASSR23
CASRN57207S	CASRN57207	ASSR23
CASRN57307S	CASRN57307	ASSR23
CASRN57407S	CASRN57407	ASSR23
CASRN57507S	CASRN57507	ASSR23
CASRN57607S	CASRN57607	ASSR23
CASRN57707S	CASRN57707	ASSR23
CASRN65104S	CASRN65104	ASSR23
CASRN65204S	CASRN65204	ASSR23
CASRN65304S	CASRN65304	ASSR23
CASRN65404S	CASRN65404	ASSR23
CASRN65504S	CASRN65504	ASSR23
CASRN65604S	CASRN65604	ASSR23
CASRN65704S	CASRN65704	ASSR23
CASRN65105S	CASRN65105	ASSR23
CASRN65205S	CASRN65205	ASSR23
CASRN65305S	CASRN65305	ASSR23
CASRN65405S	CASRN65405	ASSR23
CASRN65505S	CASRN65505	ASSR23
CASRN65605S	CASRN65605	ASSR23
CASRN65705S	CASRN65705	ASSR23

Характеристики изделий смотри выше.

Угловой абатмент с винтом	I-система	Двойной шестигранник

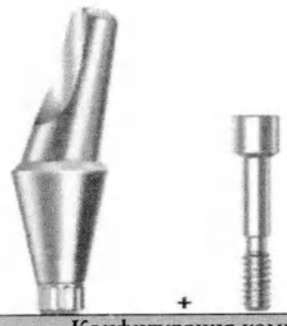

Изделие	Конфигурация комплекта	
	Абатмент	Винт абатмента
AASXD40152S	AASXD40152	ASSX20
AASXD40154S	AASXD40154	ASSX20

Характеристики изделий смотри выше.

ООО ЦИРМИ INFO@CIRMI.RU WWW.GOSZDRAVNADZOR.RU

Угловой абатмент с винтом	I-система	Нешестигранный

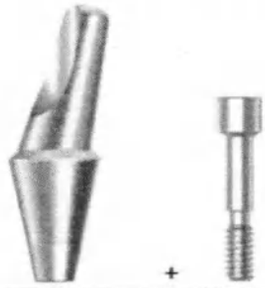

Изделие	Конфигурация комплекта	
	Абатмент	Винт абатмента
AASXN40152S	AASXN40152	ASSX20
AASXN40154S	AASXN40154	ASSX20

Характеристики изделий смотри выше.

Угловой абатмент с винтом	I-система	Шестигранный

Тип А

Тип В

Изделие	Конфигурация комплекта		
	Абатмент	Винт абатмента	примеч
AASRA45152S	AASRA45152	ASSR23	Тип А
AASRA45153S	AASRA45153	ASSR23	Тип А
AASRA45154S	AASRA45154	ASSR23	Тип А
AASRB45152S	AASRB45152	ASSR23	Тип В
AASRB45153S	AASRB45153	ASSR23	Тип В
AASRB45154S	AASRB45154	ASSR23	Тип В
AASRA52152S	AASRA52152	ASSR23	Тип А
AASRA52153S	AASRA52153	ASSR23	Тип А
AASRA52154S	AASRA52154	ASSR23	Тип А
AASRB52152S	AASRB52152	ASSR23	Тип В
AASRB52153S	AASRB52153	ASSR23	Тип В
AASRB52154S	AASRB52154	ASSR23	Тип В
AASRA57152S	AASRA57152	ASSR23	Тип А
AASRA57153S	AASRA57153	ASSR23	Тип А
AASRA57154S	AASRA57154	ASSR23	Тип А
AASRB57152S	AASRB57152	ASSR23	Тип В
AASRB57153S	AASRB57153	ASSR23	Тип В
AASRB57154S	AASRB57154	ASSR23	Тип В
AASRA45252S	AASRA45252	ASSR23	Тип А
AASRA45253S	AASRA45253	ASSR23	Тип А
AASRA45254S	AASRA45254	ASSR23	Тип А
AASRB45252S	AASRB45252	ASSR23	Тип В
AASRB45253S	AASRB45253	ASSR23	Тип В
AASRB45254S	AASRB45254	ASSR23	Тип В

ООО ЦИРМИ INFO@CIRMI.RU WWW.GOSZDRAVNADZOR.RU

AASRA52252S	AASRA52252	ASSR23	Тип А
AASRA52253S	AASRA52253	ASSR23	Тип А
AASRA52254S	AASRA52254	ASSR23	Тип А
AASRB52252S	AASRB52252	ASSR23	Тип В
AASRB52253S	AASRB52253	ASSR23	Тип В
AASRB52254S	AASRB52254	ASSR23	Тип В
AASRA57252S	AASRA57252	ASSR23	Тип А
AASRA57253S	AASRA57253	ASSR23	Тип А
AASRA57254S	AASRA57254	ASSR23	Тип А
AASRB57252S	AASRB57252	ASSR23	Тип В
AASRB57253S	AASRB57253	ASSR23	Тип В
AASRB57254S	AASRB57254	ASSR23	Тип В

Характеристики изделий смотри выше.

Угловой абатмент с винтом	I-система	Нешестигранный

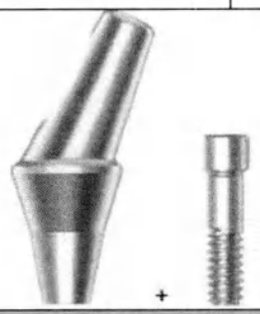

Изделие	Конфигурация комплекта	
	Абатмент	Винт абатмента
AASRN45152S	AASRN45152	ASSR23
AASRN45153S	AASRN45153	ASSR23
AASRN45154S	AASRN45154	ASSR23
AASRN52152S	AASRN52152	ASSR23
AASRN52153S	AASRN52153	ASSR23
AASRN52154S	AASRN52154	ASSR23
AASRN57152S	AASRN57152	ASSR23
AASRN57153S	AASRN57153	ASSR23
AASRN57154S	AASRN57154	ASSR23
AASRN45252S	AASRN45252	ASSR23
AASRN45253S	AASRN45253	ASSR23
AASRN45254S	AASRN45254	ASSR23
AASRN52252S	AASRN52252	ASSR23
AASRN52253S	AASRN52253	ASSR23
AASRN52254S	AASRN52254	ASSR23
AASRN57252S	AASRN57252	ASSR23
AASRN57253S	AASRN57253	ASSR23
AASRN57254S	AASRN57254	ASSR23

Характеристики изделий смотри выше.

Колпачок шаровидного абатмента с уплотнительным кольцом	-	-

Изделие	Конфигурация комплекта

ООО ЦИРМИ INFO@CIRMI.RU WWW.GOSZDRAVNADZOR.RU

	Колпачок	Уплотнительное кольцо
BASRCS	BASRC	BASRLO

Характеристики изделий смотри выше.

Держатель шаровидного абатмента с уплотнительным кольцом	-	-

Изделие	Конфигурация комплекта	
	Держатель	Уплотнительное кольцо
BASRRS	BASRR	BASRLO

Характеристики изделий смотри выше.

Прямой Мульти абатмент с держателем	I-система	-

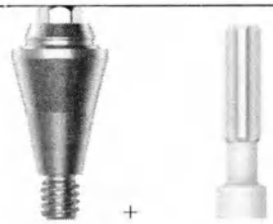

Изделие	Конфигурация комплекта	
	Абатмент	Держатель
MSASR4815S	MSASR4815	MSACR48
MSASR4825S	MSASR4825	MSACR48
MSASR4835S	MSASR4835	MSACR48
MSASR4845S	MSASR4845	MSACR48

Характеристики изделий смотри выше.

Угловой Мульти абатмент с держателем и винтом	I-система	Шестигранный

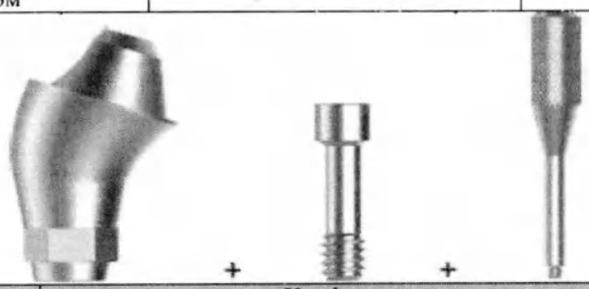

Изделие	Конфигурация комплекта		
	Абатмент	Винт абатмента	Держатель
MAASRH481725S	MAASRH481725	MAASSR23	MAACRMC
MAASRH481735S	MAASRH481735	MAASSR23	MAACRMC
MAASRH481745S	MAASRH481745	MAASSR23	MAACRMC
MAASRH481755S	MAASRH481755	MAASSR23	MAACRMC
MAASRH483035S	MAASRH483035	MAASSR23	MAACRMC
MAASRH483045S	MAASRH483045	MAASSR23	MAACRMC
MAASRH483055S	MAASRH483055	MAASSR23	MAACRMC
MAASRH483065S	MAASRH483065	MAASSR23	MAACRMC

Характеристики изделий смотри выше.

ООО ЦИРМИ INFO@CIRMI.RU WWW.GOSZDRAVNADZOR.RU

Угловой Мульти абатмент с держателем и винтом	I-система	Нешестигранный

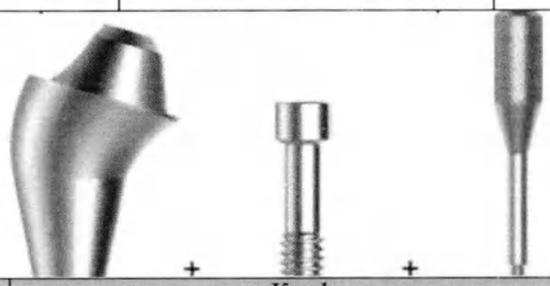

Изделие	Конфигурация комплекта		
	Абатмент	Винт абатмента	Держатель
MAASRN481725S	MAASRN481725	MAASSR23	MAACRMC
MAASRN481735S	MAASRN481735	MAASSR23	MAACRMC
MAASRN481745S	MAASRN481745	MAASSR23	MAACRMC
MAASRN481755S	MAASRN481755	MAASSR23	MAACRMC
MAASRN483035S	MAASRN483035	MAASSR23	MAACRMC
MAASRN483045S	MAASRN483045	MAASSR23	MAACRMC
MAASRN483055S	MAASRN483055	MAASSR23	MAACRMC
MAASRN483065S	MAASRN483065	MAASSR23	MAACRMC

Характеристики изделий смотри выше.

Мульти цилиндр Ti Link с винтом	I-система	-

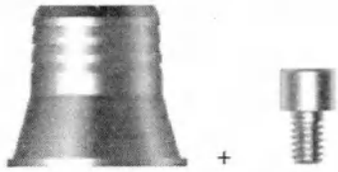

Изделие	Конфигурация комплекта	
	Цилиндр	Винт абатмента
MTLCSRN48S	MTLCSRN48	MTCSR23

Характеристики изделий смотри выше.

Абатмент Ti Link с винтом	I-система	Шестигранный

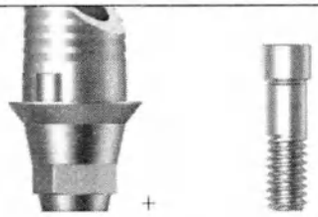

Изделие	Конфигурация комплекта	
	Абатмент	Винт абатмента
TLASRH4510S	TLASRH4510	ASSR23
TLASRH4520S	TLASRH4520	ASSR23

Характеристики изделий смотри выше.

ООО ЦИРМИ INFO@CIRMI.RU WWW.GOSZDRAVNADZOR.RU

Абатмент Ti Link с винтом	I-система	Нешестигранный

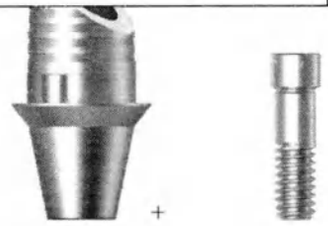

Изделие	Конфигурация комплекта	
	Абатмент	Винт абатмента
TLASRN4510S	TLASRN4510	ASSR23
TLASRN4520S	TLASRN4520	ASSR23

Характеристики изделий смотри выше.

Фрезеруемый абатмент с винтом	I-система	Двойной шестигранник

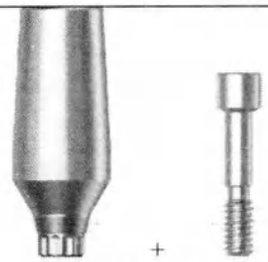

Изделие	Конфигурация комплекта	
	Абатмент	Винт абатмента
FMASXD40209S	FMASXD40209	ASSX20
FMASXD40409S	FMASXD40409	ASSX20

Характеристики изделий смотри выше.

Фрезеруемый абатмент с винтом	I-система	Нешестигранный

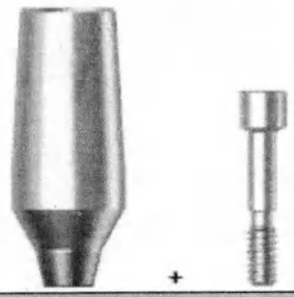

Изделие	Конфигурация комплекта	
	Абатмент	Винт абатмента
FMASXN40209S	FMASXN40209	ASSX20
FMASXN40409S	FMASXN40409	ASSX20

Характеристики изделий смотри выше.

ООО ЦИРМИ INFO@CIRMI.RU WWW.GOSZDRAVNADZOR.RU

Фрезеруемый абатмент с винтом	I-система	Шестигранный

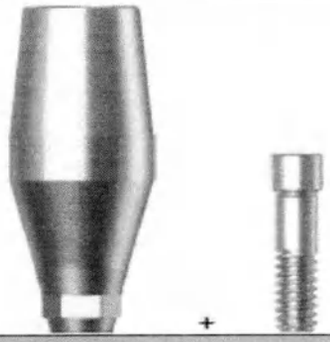

Изделие	Конфигурация комплекта	
	Абатмент	Винт абатмента
FMASRH45209S	FMASRH45209	ASSR23
FMASRH45409S	FMASRH45409	ASSR23
FMASRH52208S	FMASRH52208	ASSR23
FMASRH52408S	FMASRH52408	ASSR23
FMASRH57208S	FMASRH57208	ASSR23
FMASRH57408S	FMASRH57408	ASSR23
FMASRH65208S	FMASRH65208	ASSR23
FMASRH65408S	FMASRH65408	ASSR23

Характеристики изделий смотри выше.

Фрезеруемый абатмент с винтом	I-система	Нешестигранный

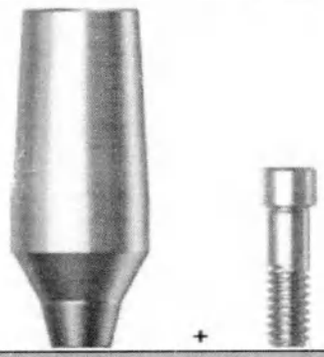

Изделие	Конфигурация комплекта	
	Абатмент	Винт абатмента
FMASRN45209S	FMASRN45209	ASSR23
FMASRN45409S	FMASRN45409	ASSR23
FMASRN52208S	FMASRN52208	ASSR23
FMASRN52408S	FMASRN52408	ASSR23
FMASRN57208S	FMASRN57208	ASSR23
FMASRN57408S	FMASRN57408	ASSR23
FMASRN65208S	FMASRN65208	ASSR23
FMASRN65408S	FMASRN65408	ASSR23

Характеристики изделий смотри выше.

ООО ЦИРМИ INFO@CIRMI.RU WWW.GOSZDRAVNADZOR.RU

Абатмент Ti Blank	I-система, Тип A	Шестигранный

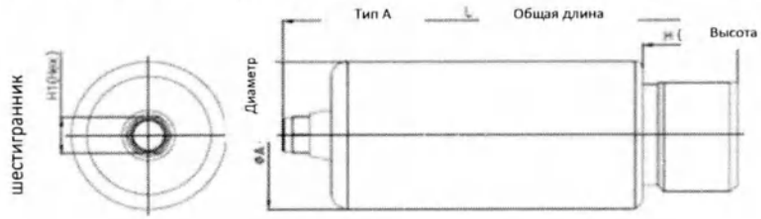

Изделие	Размеры (ед.изм:мм)				
	Ø A (±0,1)	**H (±0,1)**	**L (±0,1)**	**H1 (±0,05)**	**Масса, г (±5%)**
TBASRH10A	Ø10.0	6.0	29.1	2.5	7.26
TBASRH12A	Ø12.0	6.0	29.1	2.5	10.31
TBASRH14A	Ø14.0	6.0	29.1	2.5	13.91

Абатмент Ti Blank	I-система, Тип M	Шестигранный

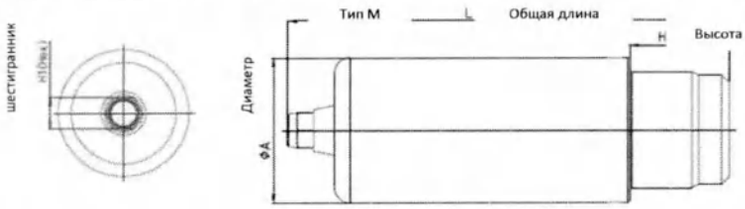

Изделие	Размеры (ед.изм:мм)				
	Ø A (±0,1)	**H (±0,1)**	**L (±0,1)**	**H1 (±0,05)**	**Масса, г (±5%)**
TBASRH10M	Ø10.0	6.5	29.1	2.5	7.20
TBASRH12M	Ø12.0	6.5	29.1	2.5	10.18
TBASRH14M	Ø14.0	6.5	29.1	2.5	13.70

Абатмент Ti Blank	I-система, Тип A	Нешестигранный

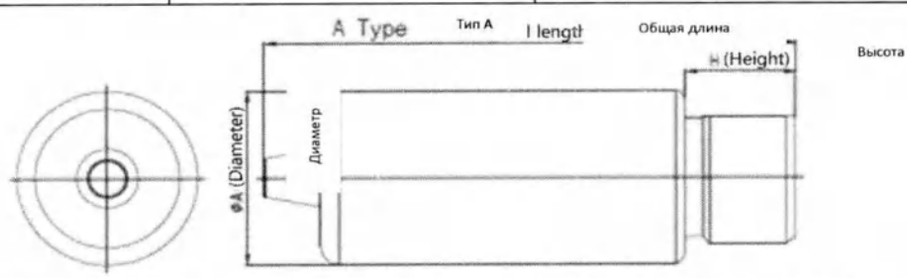

Изделие	Размеры (ед.изм:мм)			
	Ø A (±0,1)	**H (±0,1)**	**L (±0,1)**	**Масса, г (±5%)**
TBASRN10A	Ø10.0	6.0	29.1	7.26
TBASRN12A	Ø12.0	6.0	29.1	10.31
TBASRN14A	Ø14.0	6.0	29.1	13.92

ООО ЦИРМИ INFO@CIRMI.RU WWW.GOSZDRAVNADZOR.RU

Абатмент Ti Blank	I-система, Тип M	Нешестигранный

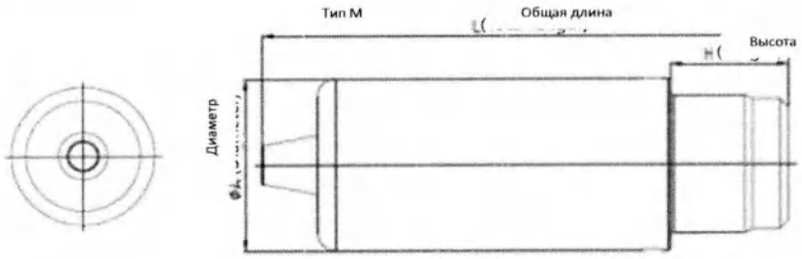

Изделие	Размеры (ед.изм:мм)			
	Ø A (±0,1)	**H (±0,1)**	**L (±0,1)**	**Масса, г (±5%)**
TBASRN10M	Ø10.0	6.5	29.1	7.21
TBASRN12M	Ø12.0	6.5	29.1	10.18
TBASRN14M	Ø14.0	6.5	29.1	13.71

Конфигурации изделий

Абатмент Ti Blank с винтом	I-система	Шестигранный, Тип A

Изделие	Конфигурация комплекта	
	Абатмент	Винт
TBASRH10AS	TBASRH10A	ASSR23
TBASRH12AS	TBASRH12A	ASSR23
TBASRH14AS	TBASRH14A	ASSR23

Характеристики изделий смотри выше.

ООО ЦИРМИ INFO@CIRMI.RU WWW.GOSZDRAVNADZOR.RU

Абатмент Ti Blank с винтом	I-система	Нешестигранный, Тип А

Изделие	Конфигурация комплекта	
	Абатмент	Винт
TBASRN10AS	TBASRN10A	ASSR23
TBASRN12AS	TBASRN12A	ASSR23
TBASRN14AS	TBASRN14A	ASSR23

Характеристики изделий смотри выше.

Абатмент Ti Blank с винтом	I-система	Шестигранный, Тип М

Изделие	Конфигурация комплекта	
	Абатмент	Винт
TBASRH10MS	TBASRH10M	ASSR23
TBASRH12MS	TBASRH12M	ASSR23
TBASRH14MS	TBASRH14M	ASSR23

Характеристики изделий смотри выше.

ООО ЦИРМИ INFO@CIRMI.RU WWW.GOSZDRAVNADZOR.RU

Временный абатмент	I-система	Двойной шестигранник

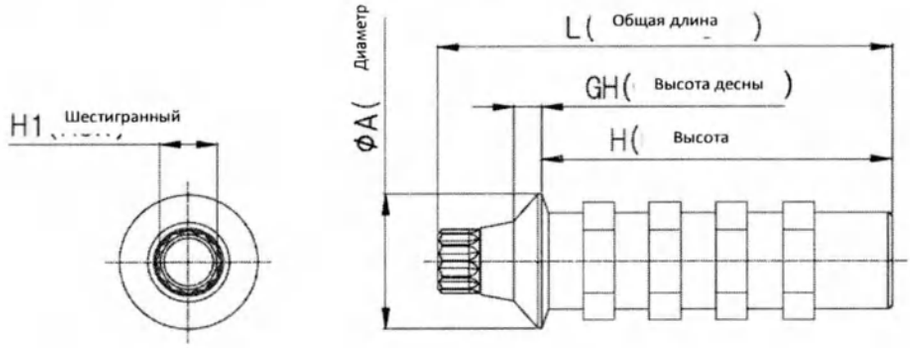

Изделие	Размеры (ед.изм:мм)					
	Ø A (±0,05)	**GH (±0,05)**	**H (±0,1)**	**L (±0,1)**	**H1 (±0,05)**	**Масса, г (±5%)**
TASXH4010	Ø4.0	0.8	10	13	1.69	0.23
TASXH4030	Ø4.0	2.8	10	15	1.69	0.27

Временный абатмент	I-система	Шестигранный

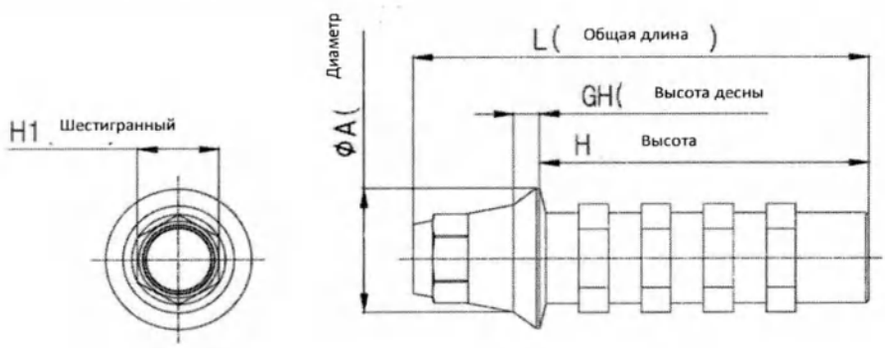

Изделие	Размеры (ед.изм:мм)					
	Ø A (±0,05)	**GH (±0,05)**	**H (±0,1)**	**L (±0,1)**	**H1 (±0,05)**	**Масса, г (±5%)**
TASRH4510	Ø4.5	0.8	10	13.9	2.5	0.22
TASRH4530	Ø4.5	2.8	10	15.9	2.5	0.29

ООО ЦИРМИ INFO@CIRMI.RU WWW.GOSZDRAVNADZOR.RU

Временный абатмент	I-система	Нешестигранный

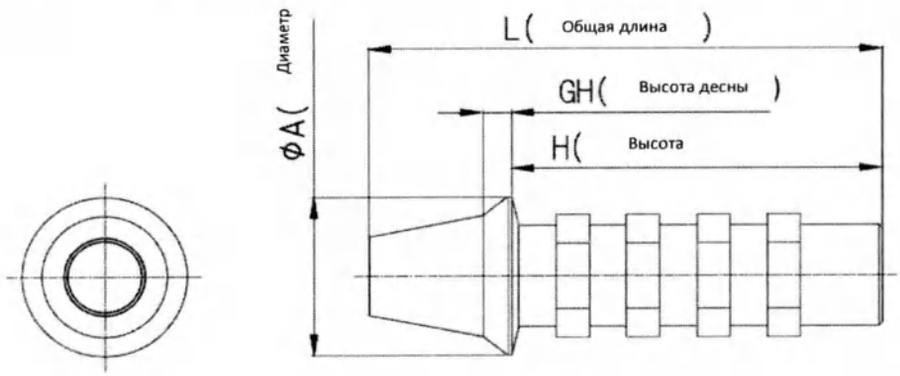

Изделие	Размеры (ед.изм:мм)				
	Ø A (±0,05)	**GH (±0,05)**	**H (±0,1)**	**L (±0,1)**	**Масса, г (±5%)**
TASXN4010	Ø4.0	0.8	10	12.5	0.23
TASXN4030	Ø4.0	2.8	10	14.5	0.27
TASRN4510	Ø4.5	0.8	10	13.9	0.22
TASRN4530	Ø4.5	2.8	10	15.9	0.29

Временный цилиндр для мультиюнитов	I-система	-

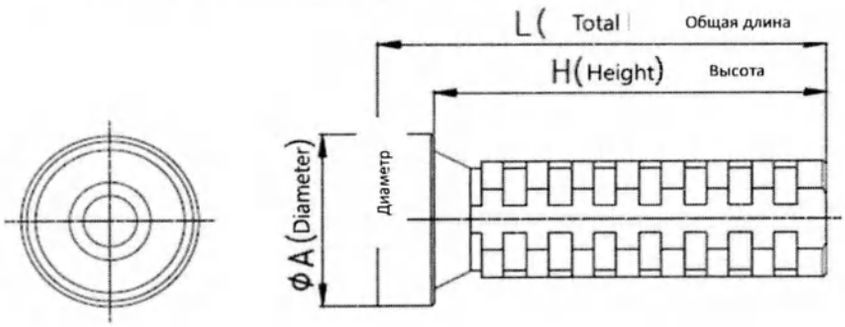

Изделие	Размеры (ед.изм:мм)			
	Ø A (±0,05)	**H (±0,1)**	**L (±0,1)**	**Масса, г (±5%)**
MTCSRN48	Ø4.8	10.5	12	0.20

Конфигурации изделий

ООО ЦИРМИ INFO@CIRMI.RU WWW.GOSZDRAVNADZOR.RU

Временный абатмент с винтом	I-система	Двойной шестигранник

Изделие	Конфигурация комплекта	
	Абатмент	Винт
TASXH4010S	TASXH4010	ASSX20
TASXH4030S	TASXH4030	ASSX20

Характеристики изделий смотри выше.

Временный абатмент с винтом	I-система	Нешестигранный

Изделие	Конфигурация комплекта	
	Абатмент	Винт
TASXN4010S	TASXN4010	ASSX20
TASXN4030S	TASXN4030	ASSX20

Характеристики изделий смотри выше.

ООО ЦИРМИ INFO@CIRMI.RU WWW.GOSZDRAVNADZOR.RU

Временный абатмент с винтом	I-система	Шестигранный

Изделие	Конфигурация комплекта	
	Абатмент	Винт
TASRH4510S	TASRH4510	ASSR23
TASRH4530S	TASRH4530	ASSR23

Характеристики изделий смотри выше.

Временный абатмент с винтом	I-система	Нешестигранный

Изделие	Конфигурация комплекта	
	Абатмент	Винт
TASRN4510S	TASRN4510	ASSR23
TASRN4530S	TASRN4530	ASSR23

Характеристики изделий смотри выше.

ООО ЦИРМИ INFO@CIRMI.RU WWW.GOSZDRAVNADZOR.RU

Временный цилиндр для мультиюнитов с винтом	I-система	Неприменимо

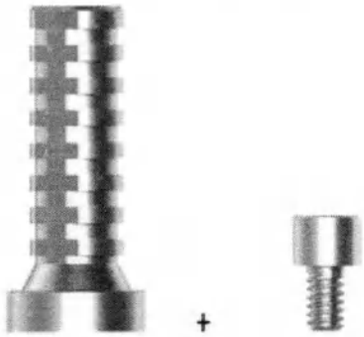

Изделие	Состав комплекта	
	Цилиндр	Винт
MTCSRN48S	MTCSRN48	MTCSR23

Характеристики изделий смотри выше.

Отливаемый КХМ-абатмент	I-система	Двойной шестигранник

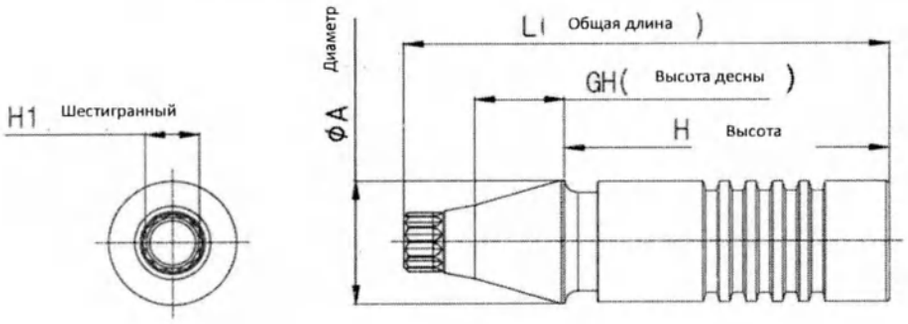

Изделие	Размеры (ед.изм:мм)					
	Ø A (±0,05)	**GH (±0,05)**	**H (±0,1)**	**L (±0,1)**	**H1 (±0,05)**	**Масса, г (±5%)**
CCASXH4010	Ø4.0	0.8	10.0	13	1.68	0.32
CCASXH4030	Ø4.0	2.8	10.0	15	1.68	0.39

Отливаемый КХМ-абатмент	I-система	Нешестигранный

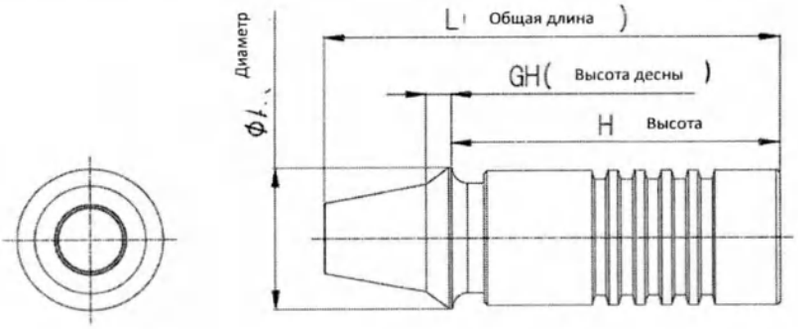

ООО ЦИРМИ INFO@CIRMI.RU WWW.GOSZDRAVNADZOR.RU

Изделие	Размеры (ед.изм:мм)				
	Ø A (±0,05)	**GH (±0,05)**	**H (±0,1)**	**L (±0,1)**	**Масса, г (±5%)**
CCASXN4010	Ø4.0	0.8	10.0	12.5	0.31
CCASXN4030	Ø4.0	2.8	10.0	14.5	0.39

ливаемый КХМ-абатмент	I-система	Шестигранный

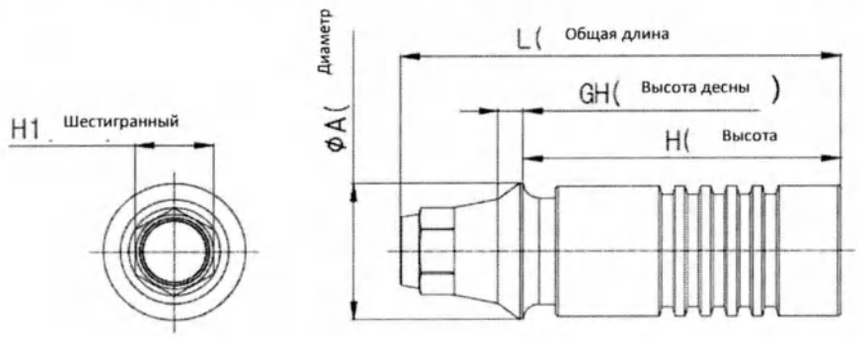

Изделие	Размеры (ед.изм:мм)					
	Ø A (±0,05)	**GH (±0,05)**	**H (±0,1)**	**L (±0,1)**	**H1 (±0,05)**	**Масса, г (±5%)**
CCASRH4510	Ø4.5	0.8	10.0	13.9	2.5	0.39
CCASRH4530	Ø4.5	2.8	10.0	15.9	2.5	0.52

Отливаемый КХМ-абатмент	I-система	Нешестигранный

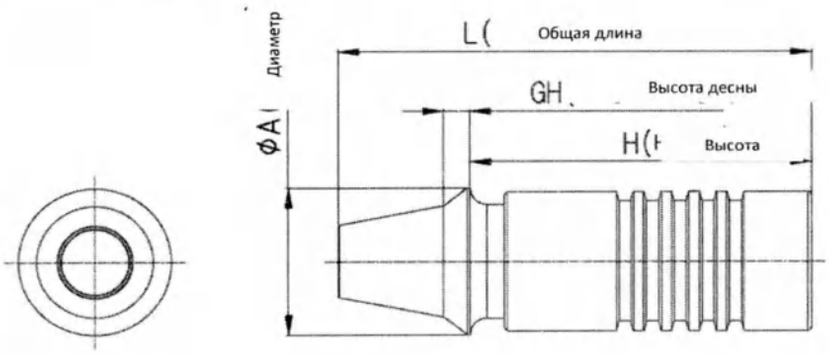

Изделие	Размеры (ед.изм:мм)				
	Ø A (±0,05)	**GH (±0,05)**	**H (±0,1)**	**L (±0,1)**	**Масса, г (±5%)**
CCASRN4510	Ø4.5	0.8	10.0	13.9	0.39
CCASRN4530	Ø4.5	2.8	10.0	15.9	0.52

ООО ЦИРМИ INFO@CIRMI.RU WWW.GOSZDRAVNADZOR.RU

Конфигурации изделий

Отливаемый КХМ-абатмент с винтом	I-система	Двойной шестигранник

Изделие	Конфигурация комплекта	
	Отливаемый КХМ-абатмент	Винт абатмента
CCASXH4010S	CCASXH4010	ASSX20
CCASXH4030S	CCASXH4030	ASSX20

Характеристики изделий смотри выше.

Отливаемый КХМ-абатмент с винтом	I-система	Шестигранный

Изделие	Конфигурация комплекта	
	Отливаемый КХМ-абатмент	Винт абатмента
CCASRH4510S	CCASRH4510	ASSR23
CCASRH4530S	CCASRH4530	ASSR23

Характеристики изделий смотри выше.

ООО ЦИРМИ INFO@CIRMI.RU WWW.GOSZDRAVNADZOR.RU

Отливаемый КХМ-абатмент с винтом	I-система	Нешестигранный

Изделие	Конфигурация комплекта	
	Отливаемый КХМ-абатмент	Винт абатмента
CCASXN4010S	CCASXN4010	ASSX20
CCASXN4030S	CCASXN4030	ASSX20

Характеристики изделий смотри выше.

Отливаемый КХМ-абатмент с винтом	I-система	Нешестигранный

Изделие	Конфигурация комплекта	
	Отливаемый КХМ-абатмент	Винт абатмента
CCASRN4510S	CCASRN4510	ASSR23
CCASRN4530S	CCASRN4530	ASSR23

Характеристики изделий смотри выше.

ООО ЦИРМИ INFO@CIRMI.RU WWW.GOSZDRAVNADZOR.RU

6.2 Система дентальной имплантации, Т-Система

Имплантат ZENEX MULTI	Т-система Mini
	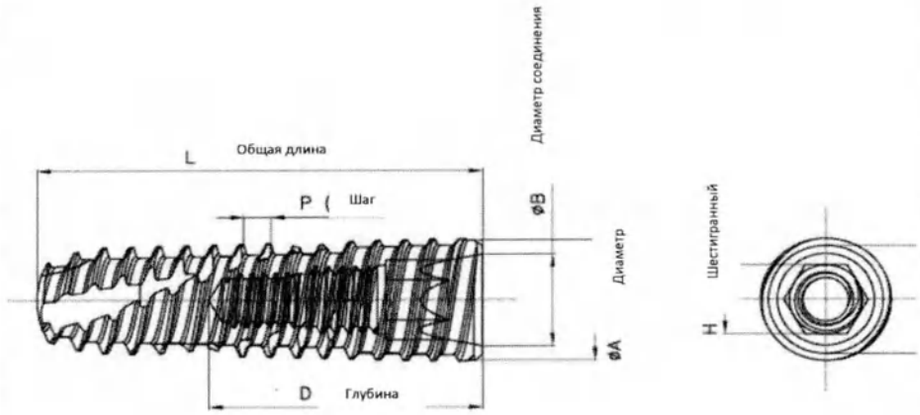

Изделие	Размеры (ед.изм:мм)						
	ØA (±0,05)	L (±0,1)	ØB (±0,05)	H (±0,05)	D (±0,1)	P (±0,05)	Масса, г (±5%)
ZMTM3508	Ø3.75	8.5	Ø2.8	2.1	8	0.8	0.18
ZMTM3510	Ø3.75	10	Ø2.8	2.1	8	0.8	0.23
ZMTM3511	Ø3.75	11.5	Ø2.8	2.1	8	0.8	0.27
ZMTM3513	Ø3.75	13	Ø2.8	2.1	8	0.8	0.30
ZMTM3515	Ø3.75	15	Ø2.8	2.1	8	0.8	0.35

Имплантат ZENEX MULTI	Т-система Regular / Wide
	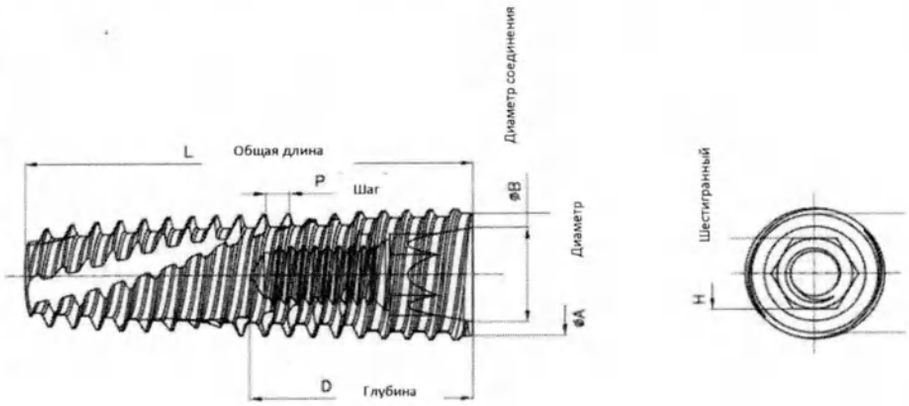

Изделие	Размеры (ед.изм:мм)						
	ØA (±0,05)	L (±0,1)	ØB (±0,05)	H (±0,05)	D (±0,1)	P (±0,05)	Масса, г (±5%)
ZMTR4007	Ø4.25	7	Ø3.35	2.5	6.5	0.8	0.18
ZMTR4008	Ø4.25	8.5	Ø3.35	2.5	7.5	0.8	0.23

ООО ЦИРМИ INFO@CIRMI.RU WWW.GOSZDRAVNADZOR.RU

ZMTR4010	Ø4.25	10	Ø3.35	2.5	7.5	0.8	0.28
ZMTR4011	Ø4.25	11.5	Ø3.35	2.5	7.5	0.8	0.33
ZMTR4013	Ø4.25	13	Ø3.35	2.5	7.5	0.8	0.37
ZMTR4015	Ø4.25	15	Ø3.35	2.5	7.5	0.8	0.43
ZMTR4507	Ø4.6	7	Ø3.35	2.5	6.5	0.8	0.24
ZMTR4508	Ø4.6	8.5	Ø3.35	2.5	7.5	0.8	0.30
ZMTR4510	Ø4.6	10	Ø3.35	2.5	7.5	0.8	0.37
ZMTR4511	Ø4.6	11.5	Ø3.35	2.5	7.5	0.8	0.43
ZMTR4513	Ø4.6	13	Ø3.35	2.5	7.5	0.8	0.49
ZMTR4515	Ø4.6	15	Ø3.35	2.5	7.5	0.8	0.56
ZMTW5006	Ø5.05	6.25	Ø3.35	2.5	6	0.8	0.28
ZMTW5007	Ø5.05	7	Ø3.35	2.5	6.5	0.8	0.31
ZMTW5008	Ø5.05	8.5	Ø3.35	2.5	7.5	0.8	0.39
ZMTW5010	Ø5.05	10	Ø3.35	2.5	7.5	0.8	0.48
ZMTW5011	Ø5.05	11.5	Ø3.35	2.5	7.5	0.8	0.56
ZMTW5013	Ø5.05	13	Ø3.35	2.5	7.5	0.8	0.64
ZMTW5015	Ø5.05	15	Ø3.35	2.5	7.5	0.8	0.73
ZMTW5506	Ø5.4	6.25	Ø3.35	2.5	6	0.8	0.33
ZMTW5507	Ø5.4	7	Ø3.35	2.5	6.5	0.8	0.39
ZMTW5508	Ø5.4	8.5	Ø3.35	2.5	7.5	0.8	0.48
ZMTW5510	Ø5.4	10	Ø3.35	2.5	7.5	0.8	0.59
ZMTW5511	Ø5.4	11.5	Ø3.35	2.5	7.5	0.8	0.68
ZMTW5513	Ø5.4	13	Ø3.35	2.5	7.5	0.8	0.76
ZMTW5515	Ø5.4	15	Ø3.35	2.5	7.5	0.8	0.88
ZMTW6006	Ø5.9	6.25	Ø3.35	2.5	6	0.9	0.34
ZMTW6007	Ø5.9	7	Ø3.35	2.5	6.5	0.9	0.38
ZMTW6008	Ø5.9	8.5	Ø3.35	2.5	7.5	0.9	0.44
ZMTW6010	Ø5.9	10	Ø3.35	2.5	7.5	0.9	0.52
ZMTW6011	Ø5.9	11.5	Ø3.35	2.5	7.5	0.9	0.59
ZMTW6013	Ø5.9	13	Ø3.35	2.5	7.5	0.9	0.67
ZMTW7006	Ø6.75	6.25	Ø3.35	2.5	6	0.9	0.51
ZMTW7007	Ø6.75	7	Ø3.35	2.5	6.5	0.9	0.57
ZMTW7008	Ø6.75	8.5	Ø3.35	2.5	7.5	0.9	0.66
ZMTW7010	Ø6.75	10	Ø3.35	2.5	7.5	0.9	0.79
ZMTW7011	Ø6.75	11.5	Ø3.35	2.5	7.5	0.9	0.90
ZMTW7013	Ø6.75	13	Ø3.35	2.5	7.5	0.9	1.02

ООО ЦИРМИ INFO@CIRMI.RU WWW.GOSZDRAVNADZOR.RU

Имплантат ZENEX PLUS	T-система Mini

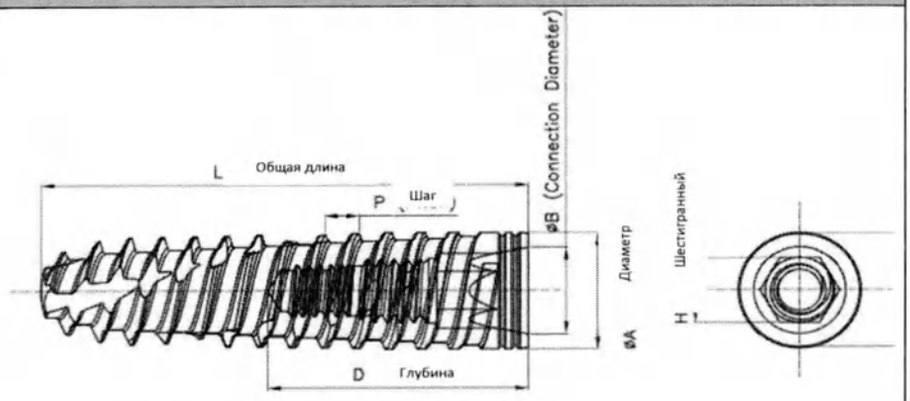

Изделие	Размеры (ед.изм:мм)						
	ØA (±0,05)	L (±0,1)	ØB (±0,05)	H (±0,05)	D (±0,1)	P (±0,05)	Масса, г (±5%)
ZPTM3508	Ø3.75	8.5	Ø2.8	2.1	8	1	0.20
ZPTM3510	Ø3.75	10	Ø2.8	2.1	8	1	0.25
ZPTM3511	Ø3.75	11.5	Ø2.8	2.1	8	1	0.30
ZPTM3513	Ø3.75	13	Ø2.8	2.1	8	1	0.34
ZPTM3515	Ø3.75	15	Ø2.8	2.1	8	1	0.40

Имплантат ZENEX PLUS	T-система Regular / Wide

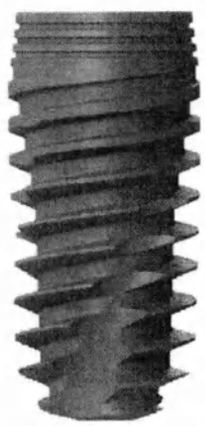

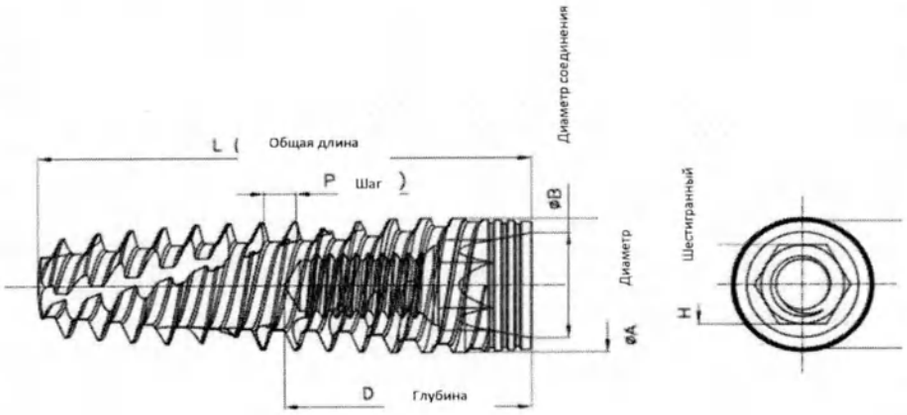

Изделие	Размеры (ед.изм:мм)						
	ØA (±0,05)	L (±0,1)	ØB (±0,05)	H (±0,05)	D (±0,1)	P (±0,05)	Масса, г (±5%)
ZPTR4007	Ø4.25	7	Ø3.35	2.5	6.5	1	0.21
ZPTR4008	Ø4.25	8.5	Ø3.35	2.5	7.5	1	0.24
ZPTR4010	Ø4.25	10	Ø3.35	2.5	7.5	1	0.30
ZPTR4011	Ø4.25	11.5	Ø3.35	2.5	7.5	1	0.35
ZPTR4013	Ø4.25	13	Ø3.35	2.5	7.5	1	0.38

ООО ЦИРМИ INFO@CIRMI.RU WWW.GOSZDRAVNADZOR.RU

ZPTR4015	Ø4.25	15	Ø3.35	2.5	7.5	1	0.43
ZPTR4507	Ø4.6	7	Ø3.35	2.5	6.5	1	0.26
ZPTR4508	Ø4.6	8.5	Ø3.35	2.5	7.5	1	0.31
ZPTR4510	Ø4.6	10	Ø3.35	2.5	7.5	1	0.38
ZPTR4511	Ø4.6	11.5	Ø3.35	2.5	7.5	1	0.44
ZPTR4513	Ø4.6	13	Ø3.35	2.5	7.5	1	0.49
ZPTR4515	Ø4.6	15	Ø3.35	2.5	7.5	1	0.56
ZPTW5007	Ø5.05	7	Ø3.35	2.5	6.5	1.2	0.31
ZPTW5008	Ø5.05	8.5	Ø3.35	2.5	7.5	1.2	0.38
ZPTW5010	Ø5.05	10	Ø3.35	2.5	7.5	1.2	0.46
ZPTW5011	Ø5.05	11.5	Ø3.35	2.5	7.5	1.2	0.53
ZPTW5013	Ø5.05	13	Ø3.35	2.5	7.5	1.2	0.60
ZPTW5015	Ø5.05	15	Ø3.35	2.5	7.5	1.2	0.69
ZPTW5507	Ø5.4	7	Ø3.35	2.5	6.5	1.2	0.39
ZPTW5508	Ø5.4	8.5	Ø3.35	2.5	7.5	1.2	0.47
ZPTW5510	Ø5.4	10	Ø3.35	2.5	7.5	1.2	0.56
ZPTW5511	Ø5.4	11.5	Ø3.35	2.5	7.5	1.2	0.65
ZPTW5513	Ø5.4	13	Ø3.35	2.5	7.5	1.2	0.72
ZPTW5515	Ø5.4	15	Ø3.35	2.5	7.5	1.2	0.83

Заживляющий абатмент	Т-система	

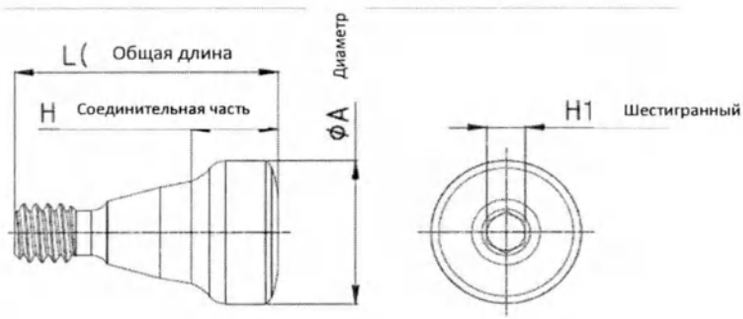

Изделие	Размеры (ед.изм:мм)				
	Ø A (±0,05)	**L (±0,1)**	**H (±0,05)**	**H1 (±0,05)**	**Масса, г (±5%)**
HATM403	Ø4.3	7.5	2.8	1.23	0.21
HATM404	Ø4.3	8.5	3.8	1.23	0.25
HATM405	Ø4.3	9.5	4.8	1.23	0.29
HATM407	Ø4.3	11.5	6.8	1.23	0.40
HATM409	Ø4.3	13.5	8.8	1.23	0.49
HATM453	Ø4.8	7.5	2.8	1.23	0.25
HATM454	Ø4.8	8.5	3.8	1.23	0.29
HATM455	Ø4.8	9.5	4.8	1.23	0.34
HATM457	Ø4.8	11.5	6.8	1.23	0.47
HATM459	Ø4.8	13.5	8.8	1.23	0.57
HATR403	Ø4.3	8.5	2.8	1.23	0.26
HATR404	Ø4.3	9.5	3.8	1.23	0.31
HATR405	Ø4.3	10.5	4.8	1.23	0.37
HATR407	Ø4.3	12.5	6.8	1.23	0.47
HATR409	Ø4.3	14.5	8.8	1.23	0.56
HATR453	Ø4.8	8.5	2.8	1.23	0.29

ООО ЦИРМИ INFO@CIRMI.RU WWW.GOSZDRAVNADZOR.RU

HATR454	Ø4.8	9.5	3.8	1.23	0.34
HATR455	Ø4.8	10.5	4.8	1.23	0.38
HATR457	Ø4.8	12.5	6.8	1.23	0.53
HATR459	Ø4.8	14.5	8.8	1.23	0.65
HATR503	Ø5.3	8.5	2.8	1.23	0.33
HATR504	Ø5.3	9.5	3.8	1.23	0.38
HATR505	Ø5.3	10.5	4.8	1.23	0.43
HATR507	Ø5.3	12.5	6.8	1.23	0.60
HATR509	Ø5.3	14.5	8.8	1.23	0.73
HATR603	Ø6.3	8.5	2.8	1.23	0.40
HATR604	Ø6.3	9.5	3.8	1.23	0.48
HATR605	Ø6.3	10.5	4.8	1.23	0.56
HATR607	Ø6.3	12.5	6.8	1.23	0.78
HATR609	Ø6.3	14.5	8.8	1.23	0.94
HATR703	Ø7.3	8.5	2.8	1.23	0.52
HATR704	Ø7.3	9.5	3.8	1.23	0.60
HATR705	Ø7.3	10.5	4.8	1.23	0.70
HATR707	Ø7.3	12.5	6.8	1.23	0.96
HATR709	Ø7.3	14.5	8.8	1.23	1.15
HATR803	Ø8.3	8.5	2.8	1.23	0.58
HATR804	Ø8.3	9.5	3.8	1.23	0.73
HATR805	Ø8.3	10.5	4.8	1.23	0.83

Винт-заглушка имплантата	Т-система	

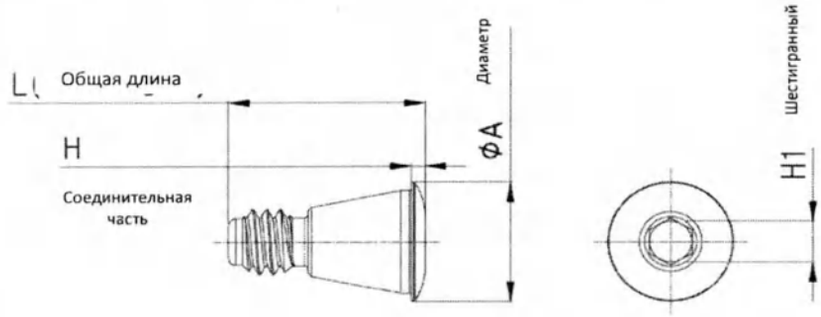

Изделие	Размеры (ед.изм:мм)				
	Ø A (±0,05)	**L (±0,1)**	**H (±0,05)**	**H1 (±0,05)**	**Масса, г (±5%)**
CSTM35S	Ø3.0	5	0.4	1.23	0.06
CSTM35M	Ø3.4	6	1.4	1.23	0.10
CSTM35L	Ø3.4	6.6	2.0	1.23	0.12
CSTR40S	Ø3.6	5.7	0.4	1.23	0.10
CSTR40M	Ø3.9	6.7	1.4	1.23	0.15
CSTR40L	Ø3.9	7.3	2.0	1.23	0.18

ООО ЦИРМИ INFO@CIRMI.RU WWW.GOSZDRAVNADZOR.RU

Цементируемый абатмент	Т-система	Шестигранный

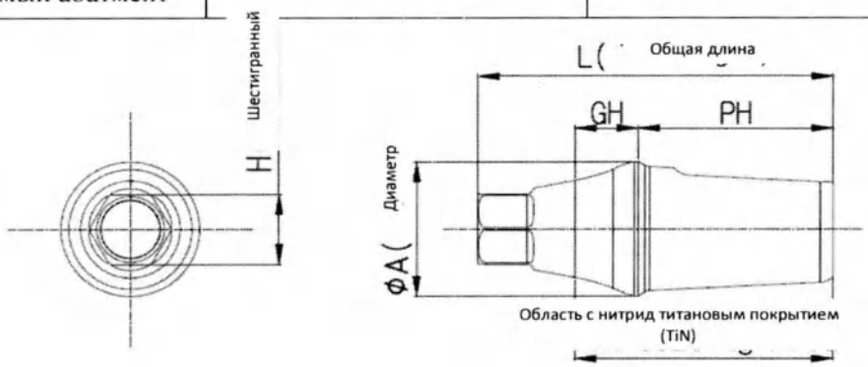

Изделие	Размеры (ед.изм:мм)					
	Ø A (±0,05)	GH (±0,05)	PH (±0,1)	L (±0,1)	H (±0,05)	Масса, г (±5%)
CATMH40105	Ø 4.0	0.8	5.5	9.08	2.08	0.18
CATMH40205	Ø 4.0	1.8	5.5	10.08	2.08	0.20
CATMH40305	Ø 4.0	2.8	5.5	11.08	2.08	0.22
CATMH40405	Ø 4.0	3.8	5.5	12.08	2.08	0.24
CATMH40505	Ø 4.0	4.8	5.5	13.08	2.08	0.27
CATMH40605	Ø 4.0	5.8	5.5	14.08	2.08	0.29
CATMH40705	Ø 4.0	6.8	5.5	15.08	2.08	0.31
CATMH40107	Ø 4.0	0.8	7.0	10.58	2.08	0.20
CATMH40207	Ø 4.0	1.8	7.0	11.58	2.08	0.22
CATMH40307	Ø 4.0	2.8	7.0	12.58	2.08	0.24
CATMH40407	Ø 4.0	3.8	7.0	13.58	2.08	0.26
CATMH40507	Ø 4.0	4.8	7.0	14.58	2.08	0.29
CATMH40607	Ø 4.0	5.8	7.0	15.58	2.08	0.31
CATMH40707	Ø 4.0	6.8	7.0	16.58	2.08	0.34
CATMH45105	Ø 4.5	0.8	5.5	9.08	2.08	0.20
CATMH45205	Ø 4.5	1.8	5.5	10.08	2.08	0.23
CATMH45305	Ø 4.5	2.8	5.5	11.08	2.08	0.26
CATMH45405	Ø 4.5	3.8	5.5	12.08	2.08	0.29
CATMH45505	Ø 4.5	4.8	5.5	13.08	2.08	0.32
CATMH45605	Ø 4.5	5.8	5.5	14.08	2.08	0.35
CATMH45705	Ø 4.5	6.8	5.5	15.08	2.08	0.38
CATMH45107	Ø 4.5	0.8	7.0	10.58	2.08	0.22
CATMH45207	Ø 4.5	1.8	7.0	11.58	2.08	0.25
CATMH45307	Ø 4.5	2.8	7.0	12.58	2.08	0.28
CATMH45407	Ø 4.5	3.8	7.0	13.58	2.08	0.31
CATMH45507	Ø 4.5	4.8	7.0	14.58	2.08	0.34
CATMH45607	Ø 4.5	5.8	7.0	15.58	2.08	0.37
CATMH45707	Ø 4.5	6.8	7.0	16.58	2.08	0.40

ООО ЦИРМИ INFO@CIRMI.RU WWW.GOSZDRAVNADZOR.RU

Цементируемый абатмент	Т-система	Нешестигранный

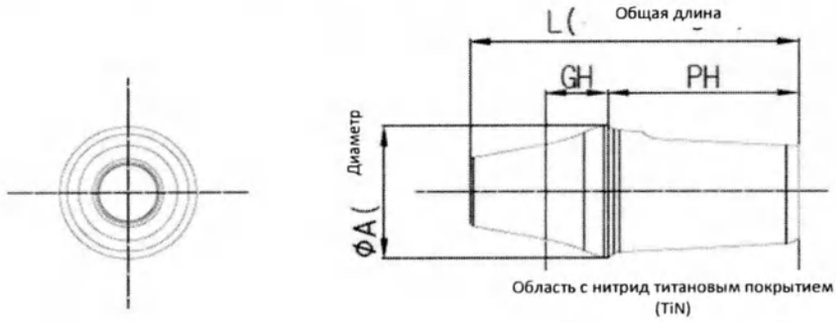

Изделие	Размеры (ед.изм:мм)				
	Ø A (±0,05)	**GH (±0,05)**	**PH (±0,1)**	**L (±0,1)**	**Масса, г (±5%)**
CATMN40105	Ø 4.0	0.8	5.5	8.48	0.17
CATMN40205	Ø 4.0	1.8	5.5	9.48	0.19
CATMN40305	Ø 4.0	2.8	5.5	10.48	0.22
CATMN40405	Ø 4.0	3.8	5.5	11.48	0.24
CATMN40505	Ø 4.0	4.8	5.5	12.48	0.27
CATMN40605	Ø 4.0	5.8	5.5	13.48	0.29
CATMN40705	Ø 4.0	6.8	5.5	14.48	0.31
CATMN40107	Ø 4.0	0.8	7.0	9.98	0.19
CATMN40207	Ø 4.0	1.8	7.0	10.98	0.21
CATMN40307	Ø 4.0	2.8	7.0	11.98	0.24
CATMN40407	Ø 4.0	3.8	7.0	12.98	0.26
CATMN40507	Ø 4.0	4.8	7.0	13.98	0.29
CATMN40607	Ø 4.0	5.8	7.0	14.98	0.31
CATMN40707	Ø 4.0	6.8	7.0	15.98	0.33
CATMN45105	Ø 4.5	0.8	5.5	8.48	0.19
CATMN45205	Ø 4.5	1.8	5.5	9.48	0.22
CATMN45305	Ø 4.5	2.8	5.5	10.48	0.26
CATMN45405	Ø 4.5	3.8	5.5	11.48	0.29
CATMN45505	Ø 4.5	4.8	5.5	12.48	0.31
CATMN45605	Ø 4.5	5.8	5.5	13.48	0.34
CATMN45705	Ø 4.5	6.8	5.5	14.48	0.37
CATMN45107	Ø 4.5	0.8	7.0	9.98	0.21
CATMN45207	Ø 4.5	1.8	7.0	10.98	0.24
CATMN45307	Ø 4.5	2.8	7.0	11.98	0.28
CATMN45407	Ø 4.5	3.8	7.0	12.98	0.31
CATMN45507	Ø 4.5	4.8	7.0	13.98	0.33
CATMN45607	Ø 4.5	5.8	7.0	14.98	0.36
CATMN45707	Ø 4.5	6.8	7.0	15.98	0.39

ООО ЦИРМИ INFO@CIRMI.RU WWW.GOSZDRAVNADZOR.RU

Цементируемый абатмент	Т-система	Шестигранный

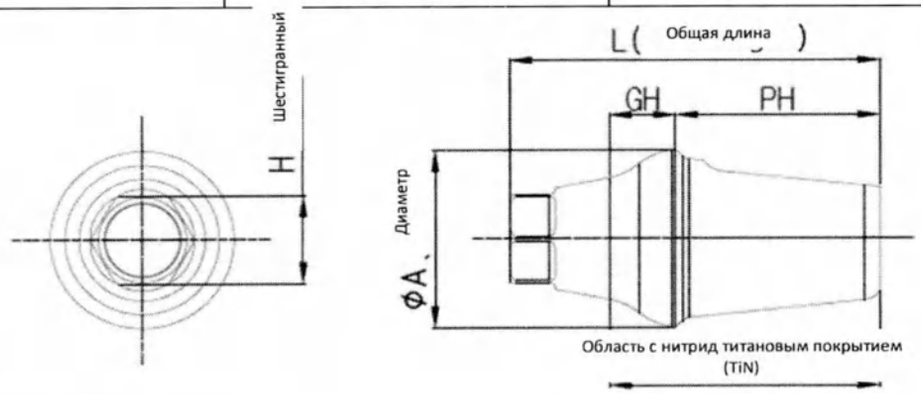

Изделие	Размеры (ед.изм:мм)					
	Ø A (±0,05)	**GH (±0,05)**	**PH (±0,1)**	**L (±0,1)**	**H (±0,05)**	**Масса, г (±5%)**
CATRH45105	Ø 4.5	0.8	5.5	9	2.48	0.20
CATRH45205	Ø 4.5	1.8	5.5	10	2.48	0.24
CATRH45305	Ø 4.5	2.8	5.5	11	2.48	0.27
CATRH45405	Ø 4.5	3.8	5.5	12	2.48	0.30
CATRH45505	Ø 4.5	4.8	5.5	13	2.48	0.34
CATRH45605	Ø 4.5	5.8	5.5	14	2.48	0.38
CATRH45705	Ø 4.5	6.8	5.5	15	2.48	0.41
CATRH45107	Ø 4.5	0.8	7.0	10.5	2.48	0.22
CATRH45207	Ø 4.5	1.8	7.0	11.5	2.48	0.25
CATRH45307	Ø 4.5	2.8	7.0	12.5	2.48	0.29
CATRH45407	Ø 4.5	3.8	7.0	13.5	2.48	0.32
CATRH45507	Ø 4.5	4.8	7.0	14.5	2.48	0.36
CATRH45607	Ø 4.5	5.8	7.0	15.5	2.48	0.39
CATRH45707	Ø 4.5	6.8	7.0	16.5	2.48	0.43
CATRH50104	Ø 5.0	0.8	4.0	7.5	2.48	0.24
CATRH50204	Ø 5.0	1.8	4.0	8.5	2.48	0.28
CATRH50304	Ø 5.0	2.8	4.0	9.5	2.48	0.32
CATRH50404	Ø 5.0	3.8	4.0	10.5	2.48	0.35
CATRH50504	Ø 5.0	4.8	4.0	11.5	2.48	0.40
CATRH50604	Ø 5.0	5.8	4.0	12.5	2.48	0.45
CATRH50704	Ø 5.0	6.8	4.0	13.5	2.48	0.49
CATRH50105	Ø 5.0	0.8	5.5	9	2.48	0.27
CATRH50205	Ø 5.0	1.8	5.5	10	2.48	0.31
CATRH50305	Ø 5.0	2.8	5.5	11	2.48	0.35
CATRH50405	Ø 5.0	3.8	5.5	12	2.48	0.39
CATRH50505	Ø 5.0	4.8	5.5	13	2.48	0.44
CATRH50605	Ø 5.0	5.8	5.5	14	2.48	0.48
CATRH50705	Ø 5.0	6.8	5.5	15	2.48	0.52
CATRH50107	Ø 5.0	0.8	7.0	10.5	2.48	0.29
CATRH50207	Ø 5.0	1.8	7.0	11.5	2.48	0.34
CATRH50307	Ø 5.0	2.8	7.0	12.5	2.48	0.37
CATRH50407	Ø 5.0	3.8	7.0	13.5	2.48	0.41
CATRH50507	Ø 5.0	4.8	7.0	14.5	2.48	0.46
CATRH50607	Ø 5.0	5.8	7.0	15.5	2.48	0.50
CATRH50707	Ø 5.0	6.8	7.0	16.5	2.48	0.55
CATRH60104	Ø 6.0	0.8	4.0	7.5	2.48	0.35
CATRH60204	Ø 6.0	1.8	4.0	8.5	2.48	0.40
CATRH60304	Ø 6.0	2.8	4.0	9.5	2.48	0.46
CATRH60404	Ø 6.0	3.8	4.0	10.5	2.48	0.51

ООО ЦИРМИ INFO@CIRMI.RU WWW.GOSZDRAVNADZOR.RU

CATRH60504	Ø 6.0	4.8	4.0	11.5	2.48	0.59
CATRH60604	Ø 6.0	5.8	4.0	12.5	2.48	0.65
CATRH60704	Ø 6.0	6.8	4.0	13.5	2.48	0.70
CATRH60105	Ø 6.0	0.8	5.5	9	2.48	0.41
CATRH60205	Ø 6.0	1.8	5.5	10	2.48	0.46
CATRH60305	Ø 6.0	2.8	5.5	11	2.48	0.52
CATRH60405	Ø 6.0	3.8	5.5	12	2.48	0.58
CATRH60505	Ø 6.0	4.8	5.5	13	2.48	0.65
CATRH60605	Ø 6.0	5.8	5.5	14	2.48	0.71
CATRH60705	Ø 6.0	6.8	5.5	15	2.48	0.77
CATRH60107	Ø 6.0	0.8	7.0	10.5	2.48	0.47
CATRH60207	Ø 6.0	1.8	7.0	11.5	2.48	0.52
CATRH60307	Ø 6.0	2.8	7.0	12.5	2.48	0.57
CATRH60407	Ø 6.0	3.8	7.0	13.5	2.48	0.63
CATRH60507	Ø 6.0	4.8	7.0	14.5	2.48	0.70
CATRH60607	Ø 6.0	5.8	7.0	15.5	2.48	0.76
CATRH60707	Ø 6.0	6.8	7.0	16.5	2.48	0.82
CATRH70104	Ø 7.0	0.8	4.0	7.5	2.48	0.47
CATRH70204	Ø 7.0	1.8	4.0	8.5	2.48	0.54
CATRH70304	Ø 7.0	2.8	4.0	9.5	2.48	0.60
CATRH70404	Ø 7.0	3.8	4.0	10.5	2.48	0.68
CATRH70504	Ø 7.0	4.8	4.0	11.5	2.48	0.79
CATRH70604	Ø 7.0	5.8	4.0	12.5	2.48	0.86
CATRH70704	Ø 7.0	6.8	4.0	13.5	2.48	0.94
CATRH70105	Ø 7.0	0.8	5.5	9	2.48	0.57
CATRH70205	Ø 7.0	1.8	5.5	10	2.48	0.64
CATRH70305	Ø 7.0	2.8	5.5	11	2.48	0.70
CATRH70405	Ø 7.0	3.8	5.5	12	2.48	0.77
CATRH70505	Ø 7.0	4.8	5.5	13	2.48	0.88
CATRH70605	Ø 7.0	5.8	5.5	14	2.48	0.96
CATRH70705	Ø 7.0	6.8	5.5	15	2.48	1.04

Цементируемый абатмент	Т-система	Нешестигранный

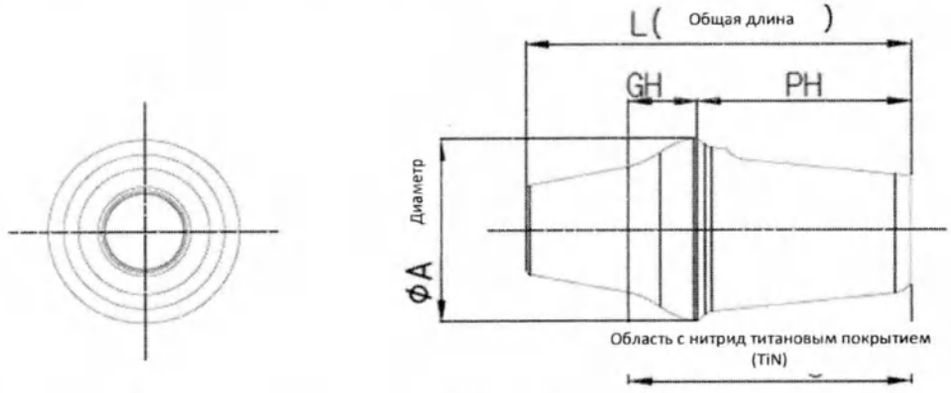

Изделие	Размеры (ед.изм:мм)				
	Ø A (±0,05)	**GH (±0,05)**	**PH (±0,1)**	**L (±0,1)**	**Масса, г (±5%)**
CATRN45105	Ø 4.5	0.8	5.5	9	0.20
CATRN45205	Ø 4.5	1.8	5.5	10	0.24
CATRN45305	Ø 4.5	2.8	5.5	11	0.27
CATRN45405	Ø 4.5	3.8	5.5	12	0.30
CATRN45505	Ø 4.5	4.8	5.5	13	0.34
CATRN45605	Ø 4.5	5.8	5.5	14	0.38

ООО ЦИРМИ INFO@CIRMI.RU WWW.GOSZDRAVNADZOR.RU

CATRN45705	Ø 4.5	6.8	5.5	15	0.41
CATRN45107	Ø 4.5	0.8	7.0	10.5	0.21
CATRN45207	Ø 4.5	1.8	7.0	11.5	0.24
CATRN45307	Ø 4.5	2.8	7.0	12.5	0.28
CATRN45407	Ø 4.5	3.8	7.0	13.5	0.31
CATRN45507	Ø 4.5	4.8	7.0	14.5	0.33
CATRN45607	Ø 4.5	5.8	7.0	15.5	0.36
CATRN45707	Ø 4.5	6.8	7.0	16.5	0.39
CATRN50104	Ø 5.0	0.8	4.0	7.5	0.24
CATRN50204	Ø 5.0	1.8	4.0	8.5	0.28
CATRN50304	Ø 5.0	2.8	4.0	9.5	0.32
CATRN50404	Ø 5.0	3.8	4.0	10.5	0.35
CATRN50504	Ø 5.0	4.8	4.0	11.5	0.41
CATRN50604	Ø 5.0	5.8	4.0	12.5	0.45
CATRN50704	Ø 5.0	6.8	4.0	13.5	0.49
CATRN50105	Ø 5.0	0.8	5.5	9	0.27
CATRN50205	Ø 5.0	1.8	5.5	10	0.31
CATRN50305	Ø 5.0	2.8	5.5	11	0.35
CATRN50405	Ø 5.0	3.8	5.5	12	0.39
CATRN50505	Ø 5.0	4.8	5.5	13	0.44
CATRN50605	Ø 5.0	5.8	5.5	14	0.48
CATRN50705	Ø 5.0	6.8	5.5	15	0.52
CATRN50107	Ø 5.0	0.8	7.0	10.5	0.29
CATRN50207	Ø 5.0	1.8	7.0	11.5	0.34
CATRN50307	Ø 5.0	2.8	7.0	12.5	0.37
CATRN50407	Ø 5.0	3.8	7.0	13.5	0.41
CATRN50507	Ø 5.0	4.8	7.0	14.5	0.46
CATRN50607	Ø 5.0	5.8	7.0	15.5	0.50
CATRN50707	Ø 5.0	6.8	7.0	16.5	0.55
CATRN60104	Ø 6.0	0.8	4.0	7.5	0.35
CATRN60204	Ø 6.0	1.8	4.0	8.5	0.40
CATRN60304	Ø 6.0	2.8	4.0	9.5	0.46
CATRN60404	Ø 6.0	3.8	4.0	10.5	0.51
CATRN60504	Ø 6.0	4.8	4.0	11.5	0.59
CATRN60604	Ø 6.0	5.8	4.0	12.5	0.65
CATRN60704	Ø 6.0	6.8	4.0	13.5	0.70
CATRN60105	Ø 6.0	0.8	5.5	9	0.41
CATRN60205	Ø 6.0	1.8	5.5	10	0.46
CATRN60305	Ø 6.0	2.8	5.5	11	0.52
CATRN60405	Ø 6.0	3.8	5.5	12	0.58
CATRN60505	Ø 6.0	4.8	5.5	13	0.65
CATRN60605	Ø 6.0	5.8	5.5	14	0.71
CATRN60705	Ø 6.0	6.8	5.5	15	0.77
CATRN60107	Ø 6.0	0.8	7.0	10.5	0.47
CATRN60207	Ø 6.0	1.8	7.0	11.5	0.52
CATRN60307	Ø 6.0	2.8	7.0	12.5	0.57
CATRN60407	Ø 6.0	3.8	7.0	13.5	0.63
CATRN60507	Ø 6.0	4.8	7.0	14.5	0.70
CATRN60607	Ø 6.0	5.8	7.0	15.5	0.76
CATRN60707	Ø 6.0	6.8	7.0	16.5	0.82
CATRN70104	Ø 7.0	0.8	4.0	7.5	0.47
CATRN70204	Ø 7.0	1.8	4.0	8.5	0.54
CATRN70304	Ø 7.0	2.8	4.0	9.5	0.60
CATRN70404	Ø 7.0	3.8	4.0	10.5	0.68
CATRN70504	Ø 7.0	4.8	4.0	11.5	0.79
CATRN70604	Ø 7.0	5.8	4.0	12.5	0.86
CATRN70704	Ø 7.0	6.8	4.0	13.5	0.94
CATRN70105	Ø 7.0	0.8	5.5	9	0.57

ООО ЦИРМИ INFO@CIRMI.RU WWW.GOSZDRAVNADZOR.RU

CATRN70205	Ø 7.0	1.8	5.5	10	0.64
CATRN70305	Ø 7.0	2.8	5.5	11	0.70
CATRN70405	Ø 7.0	3.8	5.5	12	0.77
CATRN70505	Ø 7.0	4.8	5.5	13	0.88
CATRN70605	Ø 7.0	5.8	5.5	14	0.96
CATRN70705	Ø 7.0	6.8	5.5	15	1.04

Угловой абатмент	Т-система	Шестигранный

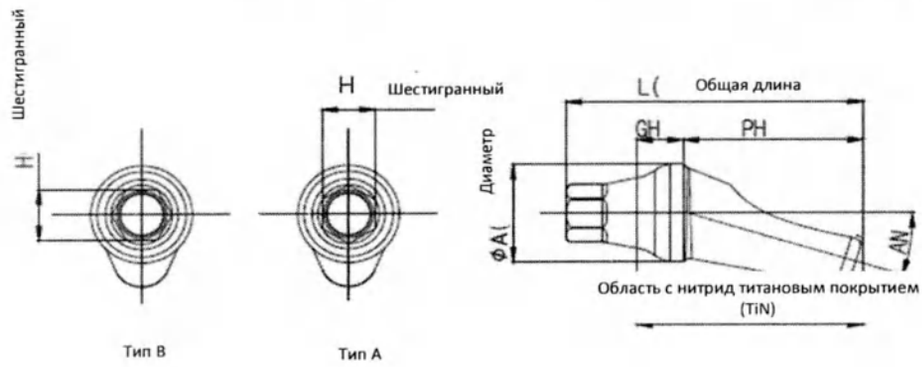

Изделие	Размеры (ед.изм:мм)						
	Ø A (±0,05)	**GH (±0,05)**	**PH (±0,1)**	**L (±0,1)**	**AN (±1⁰)**	**H (±0,05)**	**Масса, г (±5%)**
AATMA40172	Ø 4.0	1.8	7.0	11.58	17°	2.08	0.21
AATMA40174	Ø 4.0	3.8	7.0	13.58	17°	2.08	0.26
AATMB40172	Ø 4.0	1.8	7.0	11.58	17°	2.08	0.21
AATMB40174	Ø 4.0	3.8	7.0	13.58	17°	2.08	0.26
AATMA45172	Ø 4.5	1.8	7.0	11.58	17°	2.08	0.23
AATMA45174	Ø 4.5	3.8	7.0	13.58	17°	2.08	0.29
AATMB45172	Ø 4.5	1.8	7.0	11.58	17°	2.08	0.23
AATMB45174	Ø 4.5	3.8	7.0	13.58	17°	2.08	0.29

Угловой абатмент	Т-система	Нешестигранный

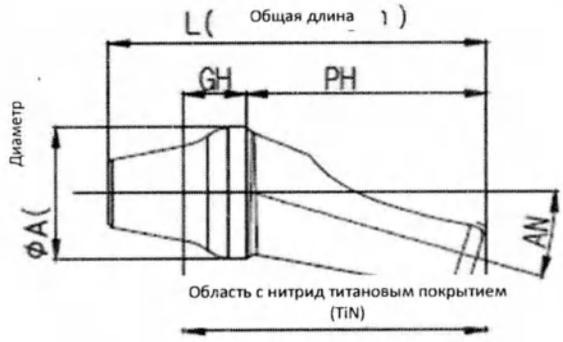

Изделие	Размеры (ед.изм:мм)					
	Ø A (±0,05)	**GH (±0,05)**	**PH (±0,1)**	**L (±0,1)**	**AN (±1⁰)**	**Масса, г (±5%)**
AATMN40172	Ø 4.0	1.8	7.0	10.98	17°	0.21
AATMN40174	Ø 4.0	3.8	7.0	12.98	17°	0.26
AATMN45172	Ø 4.5	1.8	7.0	10.98	17°	0.23

ООО ЦИРМИ INFO@CIRMI.RU WWW.GOSZDRAVNADZOR.RU

AATMN45174	Ø 4.5	3.8	7.0	12.98	17°	0.29

Угловой абатмент	Т-система	Шестигранный

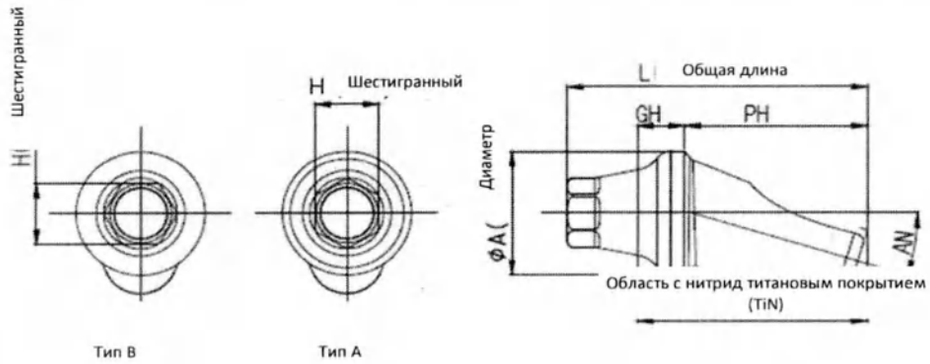

Изделие	Размеры (ед.изм:мм)						
	Ø A (±0,05)	**GH (±0,05)**	**PH (±0,1)**	**L (±0,1)**	**AN (±1⁰)**	**H (±0,05)**	**Масса, г (±5%)**
AATRA45172	Ø 4.5	1.8	7.0	11.5	17°	2.48	0.26
AATRA45174	Ø 4.5	3.8	7.0	13.5	17°	2.48	0.33
AATRB45172	Ø 4.5	1.8	7.0	11.5	17°	2.48	0.26
AATRB45174	Ø 4.5	3.8	7.0	13.5	17°	2.48	0.33
AATRA50172	Ø 5.0	1.8	7.0	11.5	17°	2.48	0.33
AATRA50174	Ø 5.0	3.8	7.0	13.5	17°	2.48	0.42
AATRB50172	Ø 5.0	1.8	7.0	11.5	17°	2.48	0.33
AATRB50174	Ø 5.0	3.8	7.0	13.5	17°	2.48	0.42
AATRA60172	Ø 6.0	1.8	7.0	11.5	17°	2.48	0.53
AATRA60174	Ø 6.0	3.8	7.0	13.5	17°	2.48	0.65
AATRB60172	Ø 6.0	1.8	7.0	11.5	17°	2.48	0.53
AATRB60174	Ø 6.0	3.8	7.0	13.5	17°	2.48	0.65

Угловой абатмент	Т-система	Нешестигранный

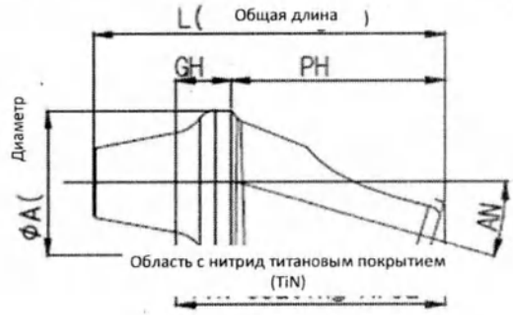

Изделие	Размеры (ед.изм:мм)					
	Ø A (±0,05)	**GH (±0,05)**	**PH (±0,1)**	**L (±0,1)**	**AN (±1⁰)**	**Масса, г (±5%)**
AATRN45172	Ø 4.5	1.8	7.0	11.5	17°	0.26
AATRN45174	Ø 4.5	3.8	7.0	13.5	17°	0.33
AATRN50172	Ø 5.0	1.8	7.0	11.5	17°	0.33
AATRN50174	Ø 5.0	3.8	7.0	13.5	17°	0.42
AATRN60172	Ø 6.0	1.8	7.0	11.5	17°	0.53
AATRN60174	Ø 6.0	3.8	7.0	13.5	17°	0.65

ООО ЦИРМИ INFO@CIRMI.RU WWW.GOSZDRAVNADZOR.RU

Шаровидный абатмент	Т-система	Не применимо

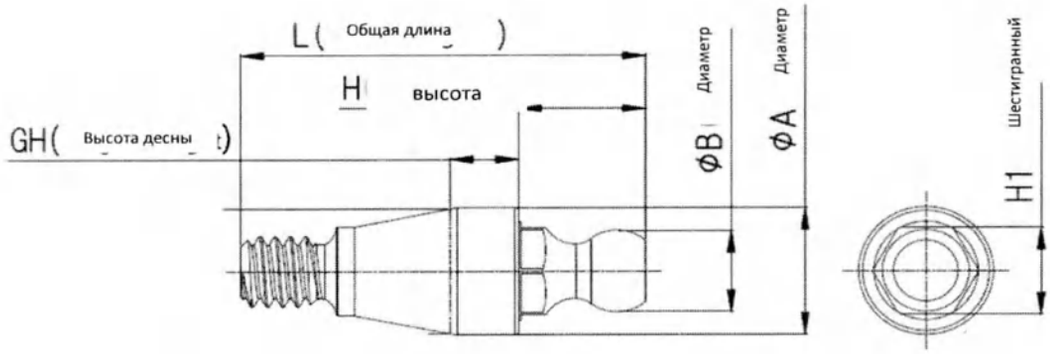

Изделие	Размеры (ед.изм:мм)						
	Ø A (±0,05)	**Ø B (±0,05)**	**GH (±0,05)**	**L (±0,1)**	**H (±0,05)**	**H1 (±0,05)**	**Масса, г (±5%)**
BATM3510	Ø3.5	Ø2.25	0.8	9.15	3.35	2.4	0.16
BATM3520	Ø3.5	Ø2.25	1.8	10.15	3.35	2.4	0.20
BATM3530	Ø3.5	Ø2.25	2.8	11.15	3.35	2.4	0.24
BATM3540	Ø3.5	Ø2.25	3.8	12.15	3.35	2.4	0.28
BATM3550	Ø3.5	Ø2.25	4.8	13.15	3.35	2.4	0.33
BATM3560	Ø3.5	Ø2.25	5.8	14.15	3.35	2.4	0.37
BATR3510	Ø3.5	Ø2.25	0.8	9.65	3.35	2.4	0.19
BATR3520	Ø3.5	Ø2.25	1.8	10.65	3.35	2.4	0.24
BATR3530	Ø3.5	Ø2.25	2.8	11.65	3.35	2.4	0.28
BATR3540	Ø3.5	Ø2.25	3.8	12.65	3.35	2.4	0.32
BATR3550	Ø3.5	Ø2.25	4.8	13.65	3.35	2.4	0.36
BATR3560	Ø3.5	Ø2.25	5.8	14.65	3.35	2.4	0.41

Прямой мульти абатмент	Т-система	

Изделие	Размеры (ед.изм:мм)						
	Ø A (±0,05)	**GH (±0,05)**	**H (±0,05)**	**L (±0,1)**	**L1 (±0,05)**	**H1 (±0,05)**	**Масса, г (±5%)**
MSATM4810	Ø4.8	0.8	2.2	8	2	2	0.17
MSATM4820	Ø4.8	1.8	2.2	9	2	2	0.22
MSATM4830	Ø4.8	2.8	2.2	10	2	2	0.27
MSATM4840	Ø4.8	3.8	2.2	11	2	2	0.33
MSATM4850	Ø4.8	4.8	2.2	12	2	2	0.38
MSATR4810	Ø4.8	0.8	2.2	8.5	2.5	2	0.21
MSATR4820	Ø4.8	1.8	2.2	9.5	2.5	2	0.27
MSATR4830	Ø4.8	2.8	2.2	10.5	2.5	2	0.33
MSATR4840	Ø4.8	3.8	2.2	11.5	2.5	2	0.38
MSATR4850	Ø4.8	4.8	2.2	12.5	2.5	2	0.45

ООО ЦИРМИ INFO@CIRMI.RU WWW.GOSZDRAVNADZOR.RU

Угловой мульти абатмент	Т-система	Шестигранный

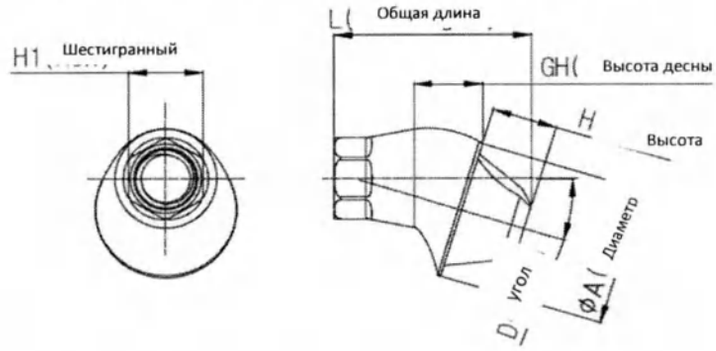

Изделие	Размеры (ед.изм:мм)						
	Ø A (±0,05)	**GH (±0,05)**	**H (±0,05)**	**D (±1⁰)**	**L (±0,1)**	**H1 (±0,05)**	**Масса, г (±5%)**
MAATMH481725	Ø4.83	2.3	2.2	17^0	6.73	2.08	0.15
MAATMH481730	Ø4.83	2.8	2.2	17^0	7.23	2.08	0.17
MAATMH481740	Ø4.83	3.8	2.2	17^0	8.23	2.08	0.20
MAATMH483035	Ø4.83	3.3	2.2	30^0	7.2	2.08	0.17
MAATMH483040	Ø4.83	3.8	2.2	30^0	7.7	2.08	0.19
MAATMH483050	Ø4.83	4.8	2.2	30^0	8.7	2.08	0.22
MAATRH481725	Ø4.83	2.3	2.2	17^0	6.65	2.48	0.17
MAATRH481730	Ø4.83	2.8	2.2	17^0	7.15	2.48	0.19
MAATRH481740	Ø4.83	3.8	2.2	17^0	8.15	2.48	0.24
MAATRH483035	Ø4.83	3.3	2.2	30^0	7.12	2.48	0.19
MAATRH483040	Ø4.83	3.8	2.2	30^0	7.62	2.48	0.21
MAATRH483050	Ø4.83	4.8	2.2	30^0	8.62	2.48	0.26

Абатмент Ti Link	Т-система	Шестигранный

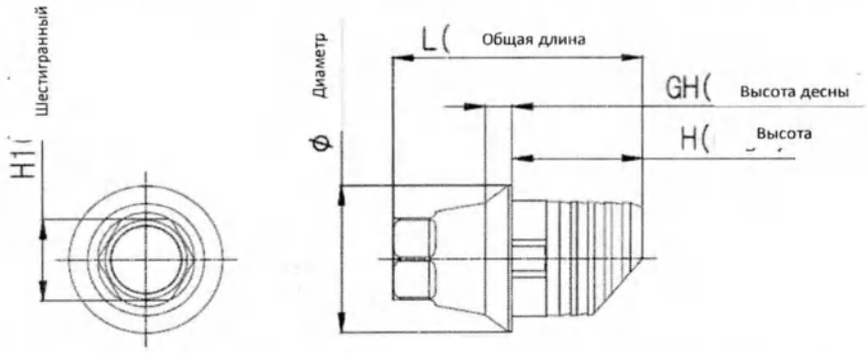

Изделие	Размеры (ед.изм:мм)					
	Ø A (±0,05)	**GH (±0,05)**	**H (±0,05)**	**L (±0,1)**	**H1 (±0,05)**	**Масса, г (±5%)**
TLATMH4010	Ø4.0	0.8	3.8	7.38	2.08	0.11
TLATMH4020	Ø4.0	1.8	3.8	8.38	2.08	0.13
TLATRH4510	Ø4.5	0.8	3.8	7.3	2.48	0.15
TLATRH4520	Ø4.5	1.8	3.8	8.3	2.48	0.18

ООО ЦИРМИ INFO@CIRMI.RU WWW.GOSZDRAVNADZOR.RU

Абатмент Ti Link	Т-система	Нешестигранный

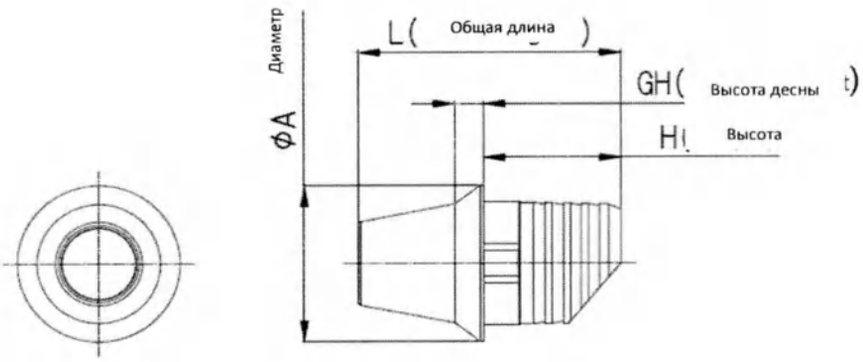

Изделие	Размеры (ед.изм:мм)				
	Ø A (±0,05)	**GH (±0,05)**	**H (±0,05)**	**L (±0,1)**	**Масса, г (±5%)**
TLATMN4010	Ø4.0	0.8	3.8	6.78	0.11
TLATMN4020	Ø4.0	1.8	3.8	7.78	0.13
TLATRN4510	Ø4.5	0.8	3.8	7.3	0.15
TLATRN4520	Ø4.5	1.8	3.8	8.3	0.18

Фрезеруемый абатмент	Т-система	Шестигранный

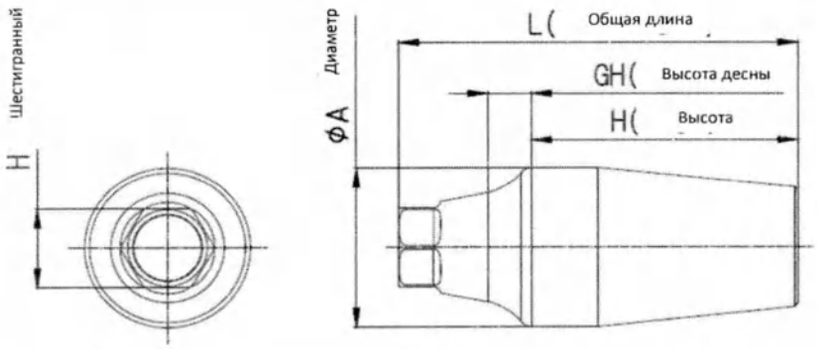

Изделие	Размеры (ед.изм:мм)					
	Ø A (±0,05)	**GH (±0,05)**	**H (±0,1)**	**L (±0,1)**	**H1 (±0,05)**	**Масса, г (±5%)**
FMATMH40159	Ø4.0	1.3	9	13.08	2.08	0.33
FMATMH40309	Ø4.0	2.8	9	14.58	2.08	0.37
FMATRH40159	Ø4.0	1.3	9	13	2.48	0.34
FMATRH40309	Ø4.0	2.8	9	14.5	2.48	0.38
FMATRH50158	Ø5.0	1.3	8	12	2.48	0.51
FMATRH50308	Ø5.0	2.8	8	13.5	2.48	0.58
FMATRH60158	Ø6.0	1.3	8	12	2.48	0.81
FMATRH60308	Ø6.0	2.8	8	13.5	2.48	0.90
FMATRH70158	Ø7.0	1.3	8	12	2.48	1.17
FMATRH70308	Ø7.0	2.8	8	13.5	2.48	1.27

Фрезеруемый абатмент	Т-система	Нешестигранный

ООО ЦИРМИ INFO@CIRMI.RU WWW.GOSZDRAVNADZOR.RU

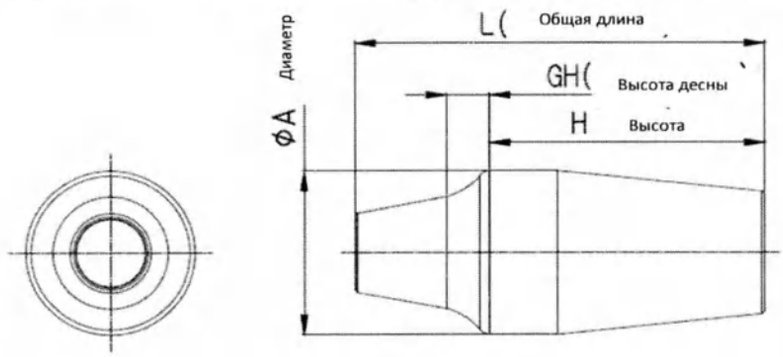

Изделие	Размеры (ед.изм:мм)				
	Ø A (±0,05)	**GH (±0,05)**	**H (±0,1)**	**L (±0,1)**	**Масса, г (±5%)**
FMATMN40159	Ø4.0	1.3	9	12.48	0.33
FMATMN40309	Ø4.0	2.8	9	13.98	0.37
FMATRN40159	Ø4.0	1.3	9	13	0.34
FMATRN40309	Ø4.0	2.8	9	14.5	0.38
FMATRN50158	Ø5.0	1.3	8	12	0.51
FMATRN50308	Ø5.0	2.8	8	13.5	0.58
FMATRN60158	Ø6.0	1.3	8	12	0.81
FMATRN60308	Ø6.0	2.8	8	13.5	0.90
FMATRN70158	Ø7.0	1.3	8	12	1.17
FMATRN70308	Ø7.0	2.8	8	13.5	1.27

Винт абатмента

Винт абатмента	Т-система	-

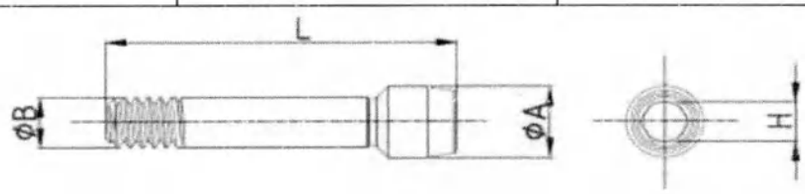

Изделие	Размеры (ед.изм:мм)				
	Ø A (±0,05)	**Ø B (±0,05)**	**L (±0,1)**	**H (±0,05)**	**Масса, г (±5%)**
ASTM22	2.2	1.55	10.2	1.23	0.09
ASTR23	2.3	1.95	8.35	1.23	0.10

Винт углового мульти абатмента	Т-система	-

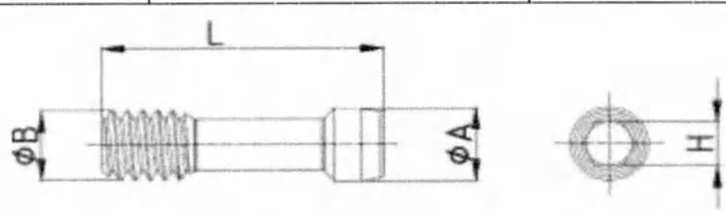

	Размеры (ед.изм:мм)

ООО ЦИРМИ INFO@CIRMI.RU WWW.GOSZDRAVNADZOR.RU

Изделие	Ø A (±0,05)	Ø B (±0,05)	L (±0,1)	H (±0,05)	Масса, г (±5%)
MAASTM20	Ø2.0	Ø1.55	9.6	1.23	0.06
MAASTR20	Ø2.05	Ø1.95	7.5	1.23	0.06

Конфигурации изделий

Цементируемый абатмент с винтом	Т-система	Шестигранный

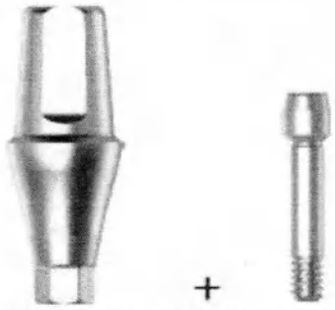

Изделие	Конфигурация комплекта	
	Абатмент	Винт абатмента
CATMH40105S	CATMH40105	ASTM22
CATMH40205S	CATMH40205	ASTM22
CATMH40305S	CATMH40305	ASTM22
CATMH40405S	CATMH40405	ASTM22
CATMH40505S	CATMH40505	ASTM22
CATMH40605S	CATMH40605	ASTM22
CATMH40705S	CATMH40705	ASTM22
CATMH40107S	CATMH40107	ASTM22
CATMH40207S	CATMH40207	ASTM22
CATMH40307S	CATMH40307	ASTM22
CATMH40407S	CATMH40407	ASTM22
CATMH40507S	CATMH40507	ASTM22
CATMH40607S	CATMH40607	ASTM22
CATMH40707S	CATMH40707	ASTM22
CATMH45105S	CATMH45105	ASTM22
CATMH45205S	CATMH45205	ASTM22
CATMH45305S	CATMH45305	ASTM22
CATMH45405S	CATMH45405	ASTM22
CATMH45505S	CATMH45505	ASTM22
CATMH45605S	CATMH45605	ASTM22
CATMH45705S	CATMH45705	ASTM22
CATMH45107S	CATMH45107	ASTM22
CATMH45207S	CATMH45207	ASTM22
CATMH45307S	CATMH45307	ASTM22
CATMH45407S	CATMH45407	ASTM22
CATMH45507S	CATMH45507	ASTM22
CATMH45607S	CATMH45607	ASTM22
CATMH45707S	CATMH45707	ASTM22

Характеристики изделий смотри выше.

ООО ЦИРМИ INFO@CIRMI.RU WWW.GOSZDRAVNADZOR.RU

Цементируемый абатмент с винтом	Т-система	Нешестигранный

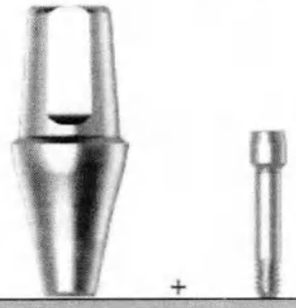

Изделие	Конфигурация комплекта	
	Абатмент	Винт абатмента
CATMN40105S	CATMN40105	ASTM22
CATMN40205S	CATMN40205	ASTM22
CATMN40305S	CATMN40305	ASTM22
CATMN40405S	CATMN40405	ASTM22
CATMN40505S	CATMN40505	ASTM22
CATMN40605S	CATMN40605	ASTM22
CATMN40705S	CATMN40705	ASTM22
CATMN40107S	CATMN40107	ASTM22
CATMN40207S	CATMN40207	ASTM22
CATMN40307S	CATMN40307	ASTM22
CATMN40407S	CATMN40407	ASTM22
CATMN40507S	CATMN40507	ASTM22
CATMN40607S	CATMN40607	ASTM22
CATMN40707S	CATMN40707	ASTM22
CATMN45105S	CATMN45105	ASTM22
CATMN45205S	CATMN45205	ASTM22
CATMN45305S	CATMN45305	ASTM22
CATMN45405S	CATMN45405	ASTM22
CATMN45505S	CATMN45505	ASTM22
CATMN45605S	CATMN45605	ASTM22
CATMN45705S	CATMN45705	ASTM22
CATMN45107S	CATMN45107	ASTM22
CATMN45207S	CATMN45207	ASTM22
CATMN45307S	CATMN45307	ASTM22
CATMN45407S	CATMN45407	ASTM22
CATMN45507S	CATMN45507	ASTM22
CATMN45607S	CATMN45607	ASTM22
CATMN45707S	CATMN45707	ASTM22

Характеристики изделий смотри выше.

ООО ЦИРМИ INFO@CIRMI.RU WWW.GOSZDRAVNADZOR.RU

Цементируемый абатмент с винтом	Т-система	Шестигранный

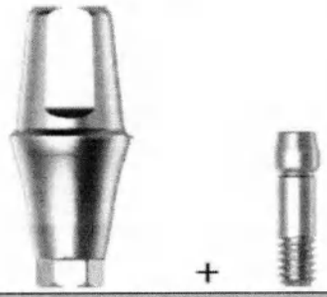

Изделие	Конфигурация комплекта	
	Абатмент	Винт абатмента
CATRH45105S	CATRH45105	ASTR23
CATRH45205S	CATRH45205	ASTR23
CATRH45305S	CATRH45305	ASTR23
CATRH45405S	CATRH45405	ASTR23
CATRH45505S	CATRH45505	ASTR23
CATRH45605S	CATRH45605	ASTR23
CATRH45705S	CATRH45705	ASTR23
CATRH45107S	CATRH45107	ASTR23
CATRH45207S	CATRH45207	ASTR23
CATRH45307S	CATRH45307	ASTR23
CATRH45407S	CATRH45407	ASTR23
CATRH45507S	CATRH45507	ASTR23
CATRH45607S	CATRH45607	ASTR23
CATRH45707S	CATRH45707	ASTR23
CATRH50104S	CATRH50104	ASTR23
CATRH50204S	CATRH50204	ASTR23
CATRH50304S	CATRH50304	ASTR23
CATRH50404S	CATRH50404	ASTR23
CATRH50504S	CATRH50504	ASTR23
CATRH50604S	CATRH50604	ASTR23
CATRH50704S	CATRH50704	ASTR23
CATRH50105S	CATRH50105	ASTR23
CATRH50205S	CATRH50205	ASTR23
CATRH50305S	CATRH50305	ASTR23
CATRH50405S	CATRH50405	ASTR23
CATRH50505S	CATRH50505	ASTR23
CATRH50605S	CATRH50605	ASTR23
CATRH50705S	CATRH50705	ASTR23
CATRH50107S	CATRH50107	ASTR23
CATRH50207S	CATRH50207	ASTR23
CATRH50307S	CATRH50307	ASTR23
CATRH50407S	CATRH50407	ASTR23
CATRH50507S	CATRH50507	ASTR23
CATRH50607S	CATRH50607	ASTR23
CATRH50707S	CATRH50707	ASTR23
CATRH60104S	CATRH60104	ASTR23
CATRH60204S	CATRH60204	ASTR23
CATRH60304S	CATRH60304	ASTR23
CATRH60404S	CATRH60404	ASTR23
CATRH60504S	CATRH60504	ASTR23
CATRH60604S	CATRH60604	ASTR23
CATRH60704S	CATRH60704	ASTR23
CATRH60105S	CATRH60105	ASTR23

ООО ЦИРМИ INFO@CIRMI.RU WWW.GOSZDRAVNADZOR.RU

CATRH60205S	CATRH60205	ASTR23
CATRH60305S	CATRH60305	ASTR23
CATRH60405S	CATRH60405	ASTR23
CATRH60505S	CATRH60505	ASTR23
CATRH60605S	CATRH60605	ASTR23
CATRH60705S	CATRH60705	ASTR23
CATRH60107S	CATRH60107	ASTR23
CATRH60207S	CATRH60207	ASTR23
CATRH60307S	CATRH60307	ASTR23
CATRH60407S	CATRH60407	ASTR23
CATRH60507S	CATRH60507	ASTR23
CATRH60607S	CATRH60607	ASTR23
CATRH60707S	CATRH60707	ASTR23
CATRH70104S	CATRH70104	ASTR23
CATRH70204S	CATRH70204	ASTR23
CATRH70304S	CATRH70304	ASTR23
CATRH70404S	CATRH70404	ASTR23
CATRH70504S	CATRH70504	ASTR23
CATRH70604S	CATRH70604	ASTR23
CATRH70704S	CATRH70704	ASTR23
CATRH70105S	CATRH70105	ASTR23
CATRH70205S	CATRH70205	ASTR23
CATRH70305S	CATRH70305	ASTR23
CATRH70405S	CATRH70405	ASTR23
CATRH70505S	CATRH70505	ASTR23
CATRH70605S	CATRH70605	ASTR23
CATRH70705S	CATRH70705	ASTR23

Характеристики изделий смотри выше.

Цементируемый абатмент с винтом	Т-система	Нешестигранный

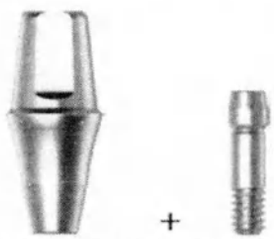

Изделие	Конфигурация комплекта	
	Абатмент	Винт абатмента
CATRN45105S	CATRN45105	ASTR23
CATRN45205S	CATRN45205	ASTR23
CATRN45305S	CATRN45305	ASTR23
CATRN45405S	CATRN45405	ASTR23
CATRN45505S	CATRN45505	ASTR23
CATRN45605S	CATRN45605	ASTR23
CATRN45705S	CATRN45705	ASTR23
CATRN45107S	CATRN45107	ASTR23
CATRN45207S	CATRN45207	ASTR23
CATRN45307S	CATRN45307	ASTR23
CATRN45407S	CATRN45407	ASTR23
CATRN45507S	CATRN45507	ASTR23
CATRN45607S	CATRN45607	ASTR23
CATRN45707S	CATRN45707	ASTR23
CATRN50104S	CATRN50104	ASTR23
CATRN50204S	CATRN50204	ASTR23

ООО ЦИРМИ INFO@CIRMI.RU WWW.GOSZDRAVNADZOR.RU

CATRN50304S	CATRN50304	ASTR23
CATRN50404S	CATRN50404	ASTR23
CATRN50504S	CATRN50504	ASTR23
CATRN50604S	CATRN50604	ASTR23
CATRN50704S	CATRN50704	ASTR23
CATRN50105S	CATRN50105	ASTR23
CATRN50205S	CATRN50205	ASTR23
CATRN50305S	CATRN50305	ASTR23
CATRN50405S	CATRN50405	ASTR23
CATRN50505S	CATRN50505	ASTR23
CATRN50605S	CATRN50605	ASTR23
CATRN50705S	CATRN50705	ASTR23
CATRN50107S	CATRN50107	ASTR23
CATRN50207S	CATRN50207	ASTR23
CATRN50307S	CATRN50307	ASTR23
CATRN50407S	CATRN50407	ASTR23
CATRN50507S	CATRN50507	ASTR23
CATRN50607S	CATRN50607	ASTR23
CATRN50707S	CATRN50707	ASTR23
CATRN60104S	CATRN60104	ASTR23
CATRN60204S	CATRN60204	ASTR23
CATRN60304S	CATRN60304	ASTR23
CATRN60404S	CATRN60404	ASTR23
CATRN60504S	CATRN60504	ASTR23
CATRN60604S	CATRN60604	ASTR23
CATRN60704S	CATRN60704	ASTR23
CATRN60105S	CATRN60105	ASTR23
CATRN60205S	CATRN60205	ASTR23
CATRN60305S	CATRN60305	ASTR23
CATRN60405S	CATRN60405	ASTR23
CATRN60505S	CATRN60505	ASTR23
CATRN60605S	CATRN60605	ASTR23
CATRN60705S	CATRN60705	ASTR23
CATRN60107S	CATRN60107	ASTR23
CATRN60207S	CATRN60207	ASTR23
CATRN60307S	CATRN60307	ASTR23
CATRN60407S	CATRN60407	ASTR23
CATRN60507S	CATRN60507	ASTR23
CATRN60607S	CATRN60607	ASTR23
CATRN60707S	CATRN60707	ASTR23
CATRN70104S	CATRN70104	ASTR23
CATRN70204S	CATRN70204	ASTR23
CATRN70304S	CATRN70304	ASTR23
CATRN70404S	CATRN70404	ASTR23
CATRN70504S	CATRN70504	ASTR23
CATRN70604S	CATRN70604	ASTR23
CATRN70704S	CATRN70704	ASTR23
CATRN70105S	CATRN70105	ASTR23
CATRN70205S	CATRN70205	ASTR23
CATRN70305S	CATRN70305	ASTR23
CATRN70405S	CATRN70405	ASTR23
CATRN70505S	CATRN70505	ASTR23
CATRN70605S	CATRN70605	ASTR23
CATRN70705S	CATRN70705	ASTR23

Характеристики изделий смотри выше.

ООО ЦИРМИ INFO@CIRMI.RU WWW.GOSZDRAVNADZOR.RU

Угловой абатмент с винтом	Т-система	Шестигранный

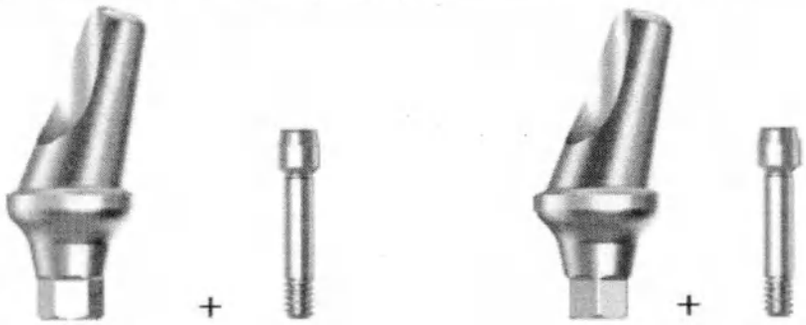

Тип А Тип В

Изделие	Конфигурация комплекта		
	Абатмент	Винт абатмента	примеч
AATMA40172S	AATMA40172	ASTM22	Тип А
AATMA40174S	AATMA40174	ASTM22	Тип А
AATMB40172S	AATMB40172	ASTM22	Тип В
AATMB40174S	AATMB40174	ASTM22	Тип В
AATMA45172S	AATMA45172	ASTM22	Тип А
AATMA45174S	AATMA45174	ASTM22	Тип А
AATMB45172S	AATMB45172	ASTM22	Тип В
AATMB45174S	AATMB45174	ASTM22	Тип В

Характеристики изделий смотри выше.

Угловой абатмент с винтом	Т-система	Нешестигранный

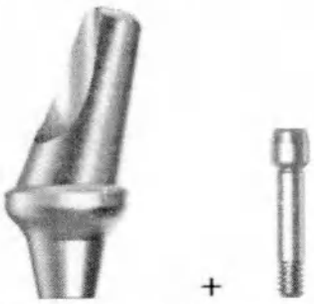

Изделие	Конфигурация комплекта	
	Абатмент	Винт абатмента
AATMN40172S	AATMN40172	ASTM22
AATMN40174S	AATMN40174	ASTM22
AATMN45172S	AATMN45172	ASTM22
AATMN45174S	AATMN45174	ASTM22

Характеристики изделий смотри выше.

ООО ЦИРМИ INFO@CIRMI.RU WWW.GOSZDRAVNADZOR.RU

Угловой абатмент с винтом	Т-система	Шестигранный

Тип А

Тип В

Изделие	Конфигурация комплекта		
	Абатмент	Винт	примеч
AATRA45172S	AATRA45172	ASTR23	Тип А
AATRA45174S	AATRA45174	ASTR23	Тип А
AATRB45172S	AATRB45172	ASTR23	Тип В
AATRB45174S	AATRB45174	ASTR23	Тип В
AATRA50172S	AATRA50172	ASTR23	Тип А
AATRA50174S	AATRA50174	ASTR23	Тип А
AATRB50172S	AATRB50172	ASTR23	Тип В
AATRB50174S	AATRB50174	ASTR23	Тип В
AATRA60172S	AATRA60172	ASTR23	Тип А
AATRA60174S	AATRA60174	ASTR23	Тип А
AATRB60172S	AATRB60172	ASTR23	Тип В
AATRB60174S	AATRB60174	ASTR23	Тип В

Характеристики изделий смотри выше.

Угловой абатмент с винтом	Т-система	Нешестигранный

Изделие	Конфигурация комплекта	
	Абатмент	Винт абатмента
AATRN45172S	AATRN45172	ASTR23
AATRN45174S	AATRN45174	ASTR23
AATRN50172S	AATRN50172	ASTR23
AATRN50174S	AATRN50174	ASTR23
AATRN60172S	AATRN60172	ASTR23
AATRN60174S	AATRN60174	ASTR23

Характеристики изделий смотри выше.

ООО ЦИРМИ INFO@CIRMI.RU WWW.GOSZDRAVNADZOR.RU

Прямой мульти абатмент с держателем	Т-система	-

Изделие	Конфигурация комплекта	
	Абатмент	Держатель
MSATM4810S	MSATM4810	MSACR48
MSATM4820S	MSATM4820	MSACR48
MSATM4830S	MSATM4830	MSACR48
MSATM4840S	MSATM4840	MSACR48
MSATM4850S	MSATM4850	MSACR48
MSATR4810S	MSATR4810	MSACR48
MSATR4820S	MSATR4820	MSACR48
MSATR4830S	MSATR4830	MSACR48
MSATR4840S	MSATR4840	MSACR48
MSATR4850S	MSATR4850	MSACR48

Характеристики изделий смотри выше.

Угловой Мульти абатмент с держателем и винтом	Т-система	Шестигранный

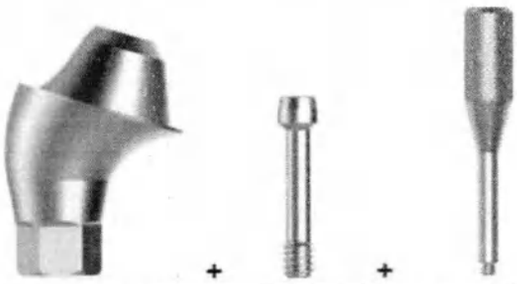

Изделие	Конфигурация комплекта		
	Абатмент	Винт абатмента	Держатель
MAATMH481725S	MAATMH481725	MAASTM20	MAACRMC
MAATMH481730S	MAATMH481730	MAASTM20	MAACRMC
MAATMH481740S	MAATMH481740	MAASTM20	MAACRMC
MAATMH483035S	MAATMH483035	MAASTM20	MAACRMC
MAATMH483040S	MAATMH483040	MAASTM20	MAACRMC
MAATMH483050S	MAATMH483050	MAASTM20	MAACRMC

Характеристики изделий смотри выше.

ООО ЦИРМИ INFO@CIRMI.RU WWW.GOSZDRAVNADZOR.RU

Угловой Мульти абатмент с держателем и винтом	Т-система	Шестигранный

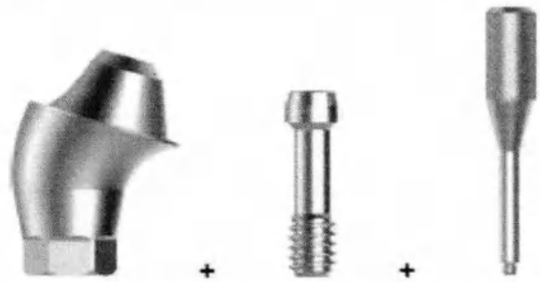

Изделие	Конфигурация комплекта		
	Абатмент	Винт абатмента	Держатель
MAATRH481725S	MAATRH481725	MAASTR20	MAACRMC
MAATRH481730S	MAATRH481730	MAASTR20	MAACRMC
MAATRH481740S	MAATRH481740	MAASTR20	MAACRMC
MAATRH483035S	MAATRH483035	MAASTR20	MAACRMC
MAATRH483040S	MAATRH483040	MAASTR20	MAACRMC
MAATRH483050S	MAATRH483050	MAASTR20	MAACRMC

Характеристики изделий смотри выше.

Абатмент Ti Link с винтом	Т-система	Шестигранный

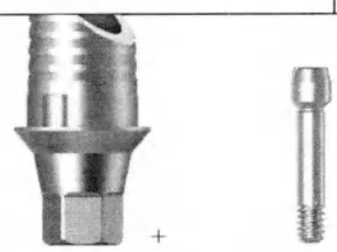

Изделие	Конфигурация комплекта	
	Абатмент	Винт абатмента
TLATMH4010S	TLATMH4010	ASTM22
TLATMH4020S	TLATMH4020	ASTM22

Характеристики изделий смотри выше.

Абатмент Ti Link с винтом	Т-система	Нешестигранный

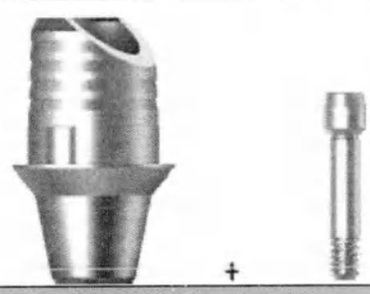

Изделие	Конфигурация комплекта	
	Абатмент	Винт абатмента
TLATMN4010S	TLATMN4010	ASTM22
TLATMN4020S	TLATMN4020	ASTM22

Характеристики изделий смотри выше.

ООО ЦИРМИ INFO@CIRMI.RU WWW.GOSZDRAVNADZOR.RU

Абатмент Ti Link с винтом	Т-система	Шестигранный

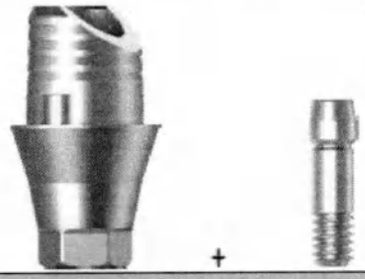

Изделие	Конфигурация комплекта	
	Абатмент	Винт абатмента
TLATRH4510S	TLATRH4510	ASTR23
TLATRH4520S	TLATRH4520	ASTR23

Характеристики изделий смотри выше.

Абатмент Ti Link с винтом	Т-система	Нешестигранный

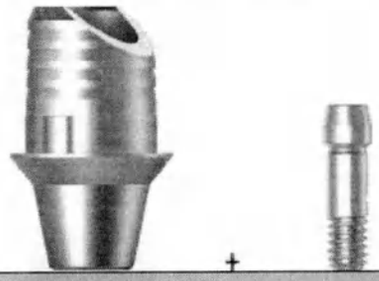

Изделие	Конфигурация комплекта	
	Абатмент	Винт абатмента
TLATRN4510S	TLATRN4510	ASTR23
TLATRN4520S	TLATRN4520	ASTR23

Характеристики изделий смотри выше.

Фрезеруемый абатмент с винтом	Т-система	Шестигранный

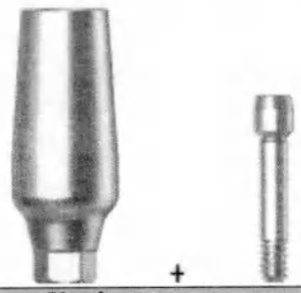

Изделие	Конфигурация комплекта	
	Абатмент	Винт абатмента
FMATMH40159S	FMATMH40159	ASTM22
FMATMH40309S	FMATMH40309	ASTM22

Характеристики изделий смотри выше.

ООО ЦИРМИ INFO@CIRMI.RU WWW.GOSZDRAVNADZOR.RU

Фрезеруемый абатмент с винтом	Т-система	Нешестигранный

Изделие	Конфигурация комплекта	
	Абатмент	Винт абатмента
FMATMN40159S	FMATMN40159	ASTM22
FMATMN40309S	FMATMN40309	ASTM22

Характеристики изделий смотри выше.

Фрезеруемый абатмент с винтом	Т-система	Шестигранный

Изделие	Конфигурация комплекта	
	Абатмент	Винт абатмента
FMATRH40159S	FMATRH40159	ASTR23
FMATRH40309S	FMATRH40309	ASTR23
FMATRH50158S	FMATRH50158	ASTR23
FMATRH50308S	FMATRH50308	ASTR23
FMATRH60158S	FMATRH60158	ASTR23
FMATRH60308S	FMATRH60308	ASTR23
FMATRH70158S	FMATRH70158	ASTR23
FMATRH70308S	FMATRH70308	ASTR23

Характеристики изделий смотри выше.

Фрезеруемый абатмент с винтом	Т-система	Нешестигранный

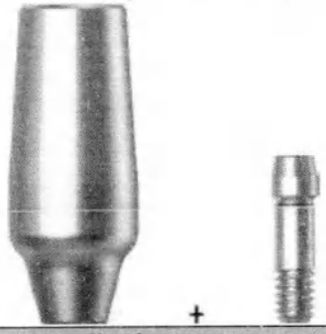

Изделие	Конфигурация комплекта	
	Абатмент	Винт

ООО ЦИРМИ INFO@CIRMI.RU WWW.GOSZDRAVNADZOR.RU

FMATRN40159S	FMATRN40159	ASTR23
FMATRN40309S	FMATRN40309	ASTR23
FMATRN50158S	FMATRN50158	ASTR23
FMATRN50308S	FMATRN50308	ASTR23
FMATRN60158S	FMATRN60158	ASTR23
FMATRN60308S	FMATRN60308	ASTR23
FMATRN70158S	FMATRN70158	ASTR23
FMATRN70308S	FMATRN70308	ASTR23

Характеристики изделий смотри выше.

Абатмент Ti Blank	Т-система, Тип А	Шестигранный

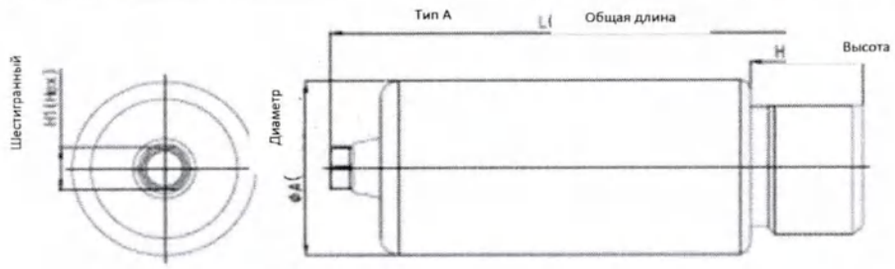

Изделие	Размеры (ед.изм:мм)				
	Ø A (±0,1)	**H (±0,1)**	**L (±0,1)**	**H1 (±0,05)**	**Масса, г (±5%)**
TBATMH10A	Ø10.0	6.0	28.78	2.08	7.26
TBATMH12A	Ø12.0	6.0	28.78	2.08	10.31
TBATMH14A	Ø14.0	6.0	28.78	2.08	13.92
TBATRH10A	Ø10.0	6.0	28.6	2.48	7.24
TBATRH12A	Ø12.0	6.0	28.6	2.48	10.29
TBATRH14A	Ø14.0	6.0	28.6	2.48	13.90

Абатмент Ti Blank	Т-система, Тип М	Шестигранный

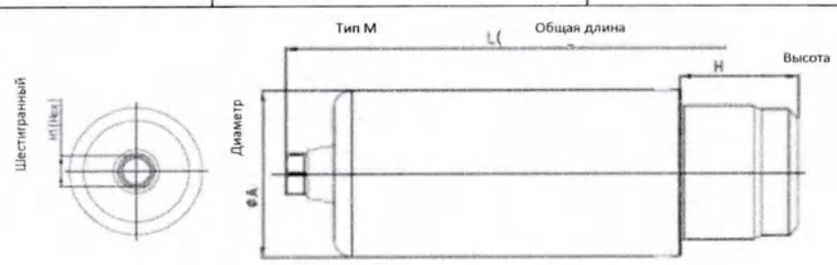

Изделие	Размеры (ед.изм:мм)				
	Ø A (±0,1)	**H (±0,1)**	**L (±0,1)**	**H1 (±0,05)**	**Масса, г (±5%)**
TBATMH10M	Ø10.0	6.5	28.78	2.08	7.21
TBATMH12M	Ø12.0	6.5	28.78	2.08	10.18
TBATMH14M	Ø14.0	6.5	28.78	2.08	13.71
TBATRH10M	Ø10.0	6.5	28.6	2.48	7.19
TBATRH12M	Ø12.0	6.5	28.6	2.48	10.17

ООО ЦИРМИ INFO@CIRMI.RU WWW.GOSZDRAVNADZOR.RU

TBATRH14M	Ø14.0	6.5	28.6	2.48	13.69

Абатмент Ti Blank	Т-система, Тип А	Нешестигранный

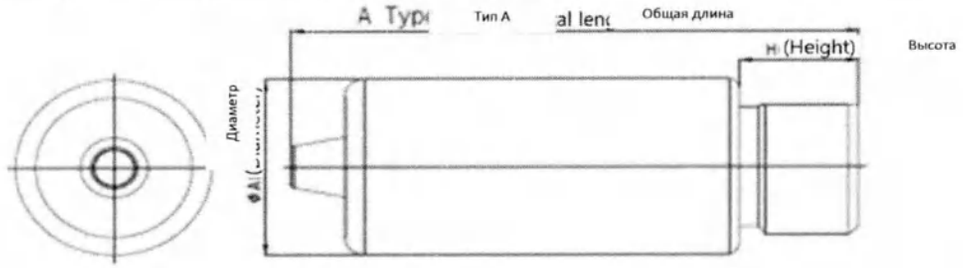

Изделие	Размеры (ед.изм:мм)			
	Ø A (±0,1)	**H (±0,1)**	**L (±0,1)**	**Масса, г (±5%)**
TBATMN10A	Ø10.0	6.0	28.18	7.25
TBATMN12A	Ø12.0	6.0	28.18	10.30
TBATMN14A	Ø14.0	6.0	28.18	13.91
TBATRN10A	Ø10.0	6.0	28.7	7.24
TBATRN12A	Ø12.0	6.0	28.7	10.29
TBATRN14A	Ø14.0	6.0	28.7	13.90

Абатмент Ti Blank	Т-система Тип М	Нешестигранный

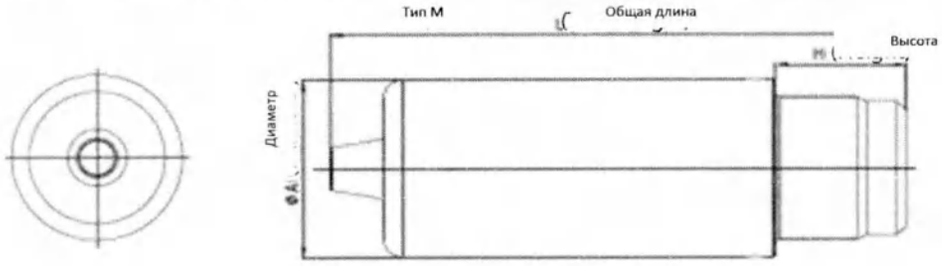

Изделие	Размеры (ед.изм:мм)			
	Ø A (±0,1)	**H (±0,1)**	**L (±0,1)**	**Масса, г (±5%)**
TBATMN10M	Ø10.0	6.5	28.18	7.20
TBATMN12M	Ø12.0	6.5	28.18	10.18
TBATMN14M	Ø14.0	6.5	28.18	13.70
TBATRN10M	Ø10.0	6.5	28.7	7.19
TBATRN12M	Ø12.0	6.5	28.7	10.17
TBATRN14M	Ø14.0	6.5	28.7	13.69

ООО ЦИРМИ INFO@CIRMI.RU WWW.GOSZDRAVNADZOR.RU

Конфигурации изделий

Абатмент Ti Blank с винтом	Т-система,	Шестигранный, Тип А

Изделие	Конфигурация комплекта	
	Абатмент	Винт
TBATMH10AS	TBATMH10A	ASTM22
TBATMH12AS	TBATMH12A	ASTM22
TBATMH14AS	TBATMH14A	ASTM22

Характеристики изделий смотри выше.

Абатмент Ti Blank с винтом	Т-система	Нешестигранный, Тип А

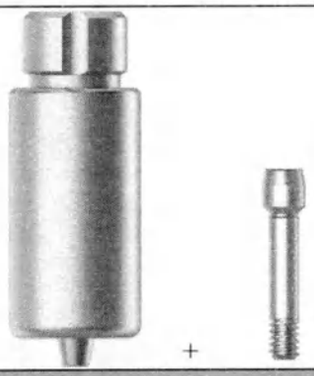

Изделие	Конфигурация комплекта	
	Абатмент	Винт
TBATMN10AS	TBATMN10A	ASTM22
TBATMN12AS	TBATMN12A	ASTM22
TBATMN14AS	TBATMN14A	ASTM22

Характеристики изделий смотри выше.

ООО ЦИРМИ INFO@CIRMI.RU WWW.GOSZDRAVNADZOR.RU

Абатмент Ti Blank с винтом	Т-система	Шестигранный, Тип М

Изделие	Конфигурация комплекта	
	Абатмент	Винт
TBATMH10MS	TBATMH10M	ASTM22
TBATMH12MS	TBATMH12M	ASTM22
TBATMH14MS	TBATMH14M	ASTM22

Характеристики изделий смотри выше.

Абатмент Ti Blank с винтом	Т-система	Нешестигранный, Тип М

Изделие	Конфигурация комплекта	
	Абатмент	Винт
TBATMN10MS	TBATMN10M	ASTM22
TBATMN12MS	TBATMN12M	ASTM22
TBATMN14MS	TBATMN14M	ASTM22

Характеристики изделий смотри выше.

ООО ЦИРМИ INFO@CIRMI.RU WWW.GOSZDRAVNADZOR.RU

Абатмент Ti Blank с винтом	Т-система	Шестигранный, Тип А

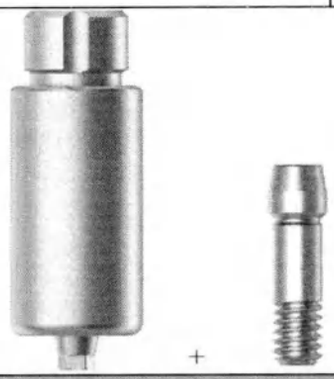

Изделие	Конфигурация комплекта	
	Абатмент	Винт
TBATRH10AS	TBATRH10A	ASTR23
TBATRH12AS	TBATRH12A	ASTR23
TBATRH14AS	TBATRH14A	ASTR23

Характеристики изделий смотри выше.

Абатмент Ti Blank с винтом	Т-система	Нешестигранный, Тип А

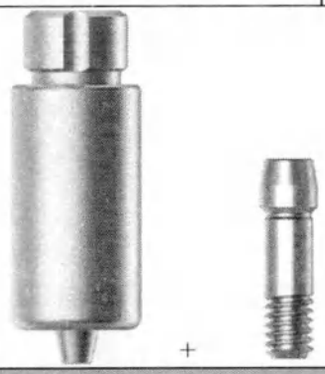

Изделие	Конфигурация комплекта	
	Абатмент	Винт
TBATRN10AS	TBATRN10A	ASTR23
TBATRN12AS	TBATRN12A	ASTR23
TBATRN14AS	TBATRN14A	ASTR23

Характеристики изделий смотри выше.

ООО ЦИРМИ INFO@CIRMI.RU WWW.GOSZDRAVNADZOR.RU

Абатмент Ti Blank с винтом	Т-система	Шестигранный, Тип М

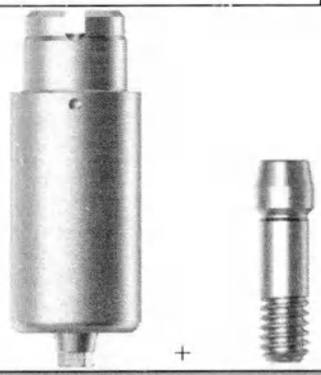

Изделие	Конфигурация комплекта	
	Абатмент	Винт
TBATRH10MS	TBATRH10M	ASTR23
TBATRH12MS	TBATRH12M	ASTR23
TBATRH14MS	TBATRH14M	ASTR23

Характеристики изделий смотри выше.

Абатмент Ti Blank с винтом	Т-система	Нешестигранный, Тип М

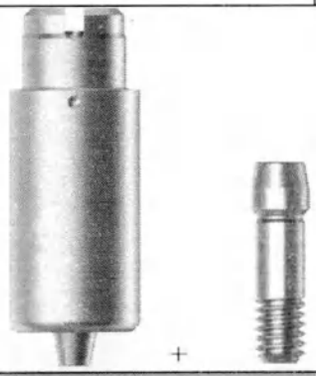

Изделие	Крнфигурация комплекта	
	Абатмент	Винт
TBATRN10MS	TBATRN10M	ASTR23
TBATRN12MS	TBATRN12M	ASTR23
TBATRN14MS	TBATRN14M	ASTR23

Характеристики изделий смотри выше.

ООО ЦИРМИ INFO@CIRMI.RU WWW.GOSZDRAVNADZOR.RU

Временный абатмент	Т-система	Шестигранный

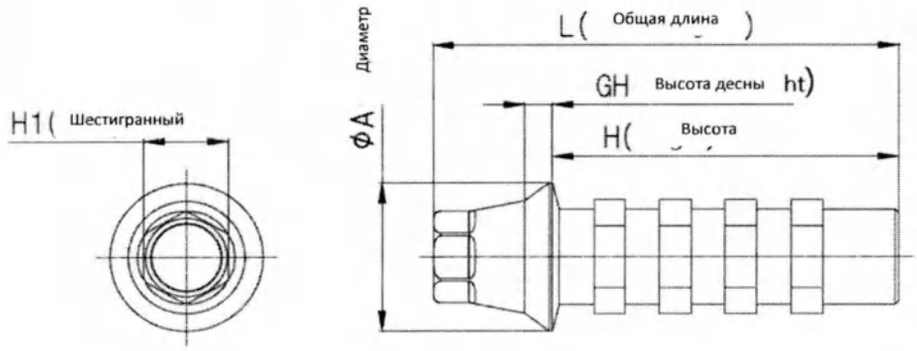

Изделие	Размеры (ед.изм:мм)					
	Ø A (±0,05)	**GH (±0,05)**	**H (±0,1)**	**L (±0,1)**	**H1 (±0,05)**	**Масса, г (±5%)**
TATMH4010	Ø4.0	0.8	10	13.58	2.08	0.20
TATMH4030	Ø4.0	2.8	10	15.58	2.08	0.25
TATRH4510	Ø4.5	0.8	10	13.5	2.48	0.21
TATRH4530	Ø4.5	2.8	10	15.5	2.48	0.28

Временный абатмент	Т-система	Нешестигранный

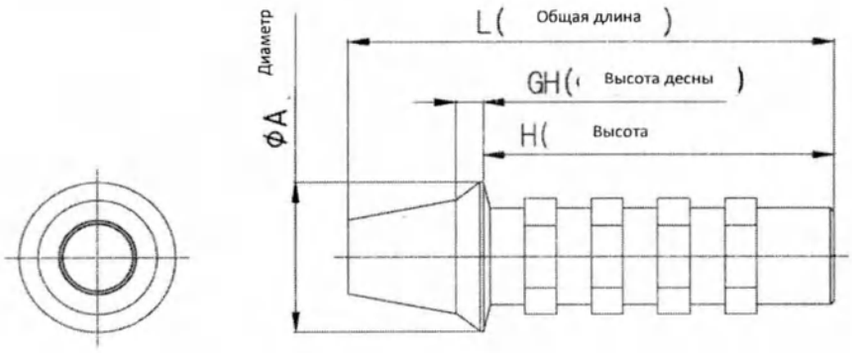

Изделие	Размеры (ед.изм:мм)				
	Ø A (±0,05)	**GH (±0,05)**	**H (±0,1)**	**L (±0,1)**	**Масса, г (±5%)**
TATMN4010	Ø4.0	0.8	10	12.98	0.20
TATMN4030	Ø4.0	2.8	10	14.98	0.24
TATRN4510	Ø4.5	0.8	10	13.5	0.21
TATRN4530	Ø4.5	2.8	10	15.5	0.28

ООО ЦИРМИ INFO@CIRMI.RU WWW.GOSZDRAVNADZOR.RU

Конфигурации изделий

Временный абатмент с винтом	Т-система	Шестигранный

Изделие	Конфигурация комплекта	
	Абатмент	Винт
TATMH4010S	TATMH4010	ASTM22
TATMH4030S	TATMH4030	ASTM22

Характеристики изделий смотри выше.

Временный абатмент с винтом	Т-система	Нешестигранный

Изделие	Конфигурация комплекта	
	Абатмент	Винт
TATMN4010S	TATMN4010	ASTM22
TATMN4030S	TATMN4030	ASTM22

Характеристики изделий смотри выше.

Временный абатмент с винтом	Т-система	Шестигранный

	Конфигурация комплекта

ООО ЦИРМИ INFO@CIRMI.RU WWW.GOSZDRAVNADZOR.RU

Изделие	Абатмент	Винт
TATRH4510S	TATRH4510	ASTR23
TATRH4530S	TATRH4530	ASTR23

Характеристики изделий смотри выше.

Временный абатмент с винтом	Т-система	Нешестигранный

Изделие	Конфигурация комплекта	
	Абамтент	Винт
TATRN4510S	TATRN4510	ASTR23
TATRN4530S	TATRN4530	ASTR23

Характеристики изделий смотри выше.

Отливаемый КХМ-абатмент	Т-система	Шестигранный

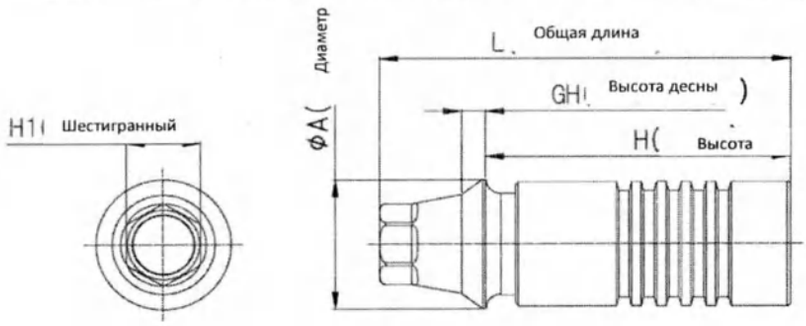

Изделие	Размеры (ед.изм:мм)					
	Ø A (±0,05)	**GH (±0,05)**	**H (±0,1)**	**L (±0,1)**	**H1 (±0,05)**	**Масса, г (±5%)**
CCATMH4010	Ø4.0	0.8	10.0	13.58	2.08	0.31
CCATMH4030	Ø4.0	2.8	10.0	15.58	2.08	0.39
CCATRH4510	Ø4.5	0.8	10.0	13.5	2.48	0.38
CCATRH4530	Ø4.5	2.8	10.0	15.5	2.48	0.51

ООО ЦИРМИ INFO@CIRMI.RU WWW.GOSZDRAVNADZOR.RU

Отливаемый КХМ-абатмент	Т-система	Нешестигранный

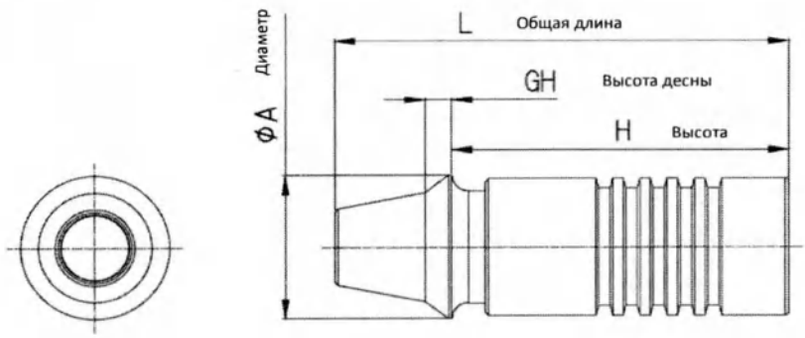

Изделие	Размеры (ед.изм:мм)				
	Ø A (±0,05)	**GH (±0,05)**	**H (±0,1)**	**L (±0,1)**	**Масса, г (±5%)**
CCATMN4010	Ø4.0	0.8	10.0	12.98	0.30
CCATMN4030	Ø4.0	2.8	10.0	14.98	0.39
CCATRN4510	Ø4.5	0.8	10.0	13.5	0.38
CCATRN4530	Ø4.5	2.8	10.0	15.5	0.51

Конфигурации изделий

Отливаемый КХМ-абатмент с винтом	Т-система	Шестигранный

Изделие	Конфигурация комплекта	
	Отливаемый КХМ-абатмент	Винт абатмента
CCATMH4010S	CCATMH4010	ASTM22
CCATMH4030S	CCATMH4030	ASTM22

Характеристики изделий смотри выше.

ООО ЦИРМИ INFO@CIRMI.RU WWW.GOSZDRAVNADZOR.RU

Отливаемый КХМ-абатмент с винтом	Т-система	Шестигранный

Изделие	Конфигурация комплекта	
	Отливаемый КХМ-абатмент	Винт абатмента
CCATRH4510S	CCATRH4510	ASTR23
CCATRH4530S	CCATRH4530	ASTR23

Характеристики изделий смотри выше.

Отливаемый КХМ-абатмент с винтом	Т-система	Нешестигранный

Изделие	Конфигурация комплекта	
	Отливаемый КХМ-абатмент	Винт абатмента
CCATMN4010S	CCATMN4010	ASTM22
CCATMN4030S	CCATMN4030	ASTM22

Характеристики изделий смотри выше.

Отливаемый КХМ-абатмент с винтом	Т-система	Нешестигранный

	Конфигурация комплекта

ООО ЦИРМИ INFO@CIRMI.RU WWW.GOSZDRAVNADZOR.RU

Изделие	Отливаемый КХМ-абатмент	Винт абатмента
CCATRN4510S	CCATRN4510S	ASTR23
CCATRN4530S	CCATRN4530S	ASTR23

Характеристики изделий смотри выше.

6.3 Система дентальной имплантации, R-система

Имплантат ZENEX MULTI	R-система Mini / Regular / Wide						
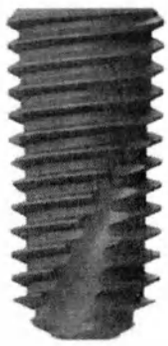	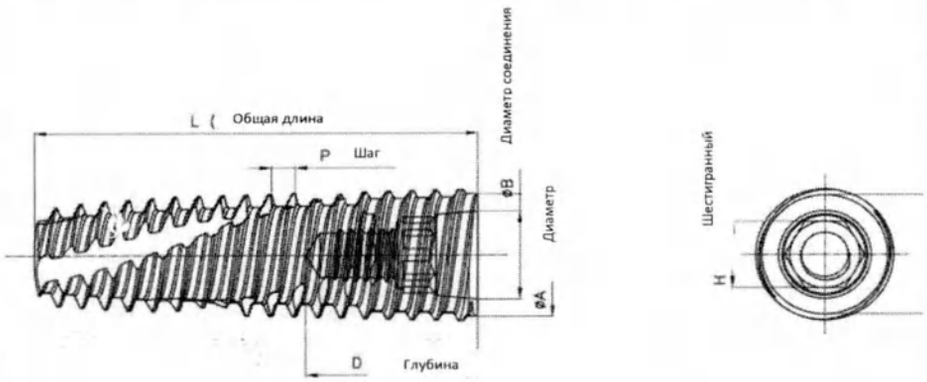						
Изделие	**Размеры (ед.изм:мм)**						
	ØA (±0,05)	**L (±0,1)**	**ØB (±0,05)**	**H (±0,05)**	**D (±0,1)**	**P (±0,05)**	**Масса, г (±5%)**
ZMRM3508	Ø3.85	8.5	Ø3.1	2.31	5.8	0.8	0.20
ZMRM3510	Ø3.85	10	Ø3.1	2.31	5.8	0.8	0.24
ZMRM3511	Ø3.85	11.5	Ø3.1	2.31	5.8	0.8	0.29
ZMRM3513	Ø3.85	13	Ø3.1	2.31	5.8	0.8	0.32
ZMRM3515	Ø3.85	15	Ø3.1	2.31	5.8	0.8	0.37
ZMRR4007	Ø4.25	7	Ø3.1	2.31	5.8	0.8	0.21
ZMRR4008	Ø4.25	8.5	Ø3.1	2.31	5.8	0.8	0.26
ZMRR4010	Ø4.25	10	Ø3.1	2.31	5.8	0.8	0.32
ZMRR4011	Ø4.25	11.5	Ø3.1	2.31	5.8	0.8	0.37
ZMRR4013	Ø4.25	13	Ø3.1	2.31	5.8	0.8	0.41
ZMRR4015	Ø4.25	15	Ø3.1	2.31	5.8	0.8	0.47
ZMRR4507	Ø4.6	7	Ø3.1	2.31	5.8	0.8	0.27
ZMRR4508	Ø4.6	8.5	Ø3.1	2.31	5.8	0.8	0.34
ZMRR4510	Ø4.6	10	Ø3.1	2.31	5.8	0.8	0.40
ZMRR4511	Ø4.6	11.5	Ø3.1	2.31	5.8	0.8	0.46
ZMRR4513	Ø4.6	13	Ø3.1	2.31	5.8	0.8	0.52
ZMRR4515	Ø4.6	15	Ø3.1	2.31	5.8	0.8	0.60
ZMRW5006	Ø5.05	6.25	Ø3.1	2.31	5.8	0.8	0.30
ZMRW5007	Ø5.05	7	Ø3.1	2.31	5.8	0.8	0.34
ZMRW5008	Ø5.05	8.5	Ø3.1	2.31	5.8	0.8	0.43
ZMRW5010	Ø5.05	10	Ø3.1	2.31	5.8	0.8	0.52
ZMRW5011	Ø5.05	11.5	Ø3.1	2.31	5.8	0.8	0.60

ООО ЦИРМИ INFO@CIRMI.RU WWW.GOSZDRAVNADZOR.RU

ZMRW5013	Ø5.05	13	Ø3.1	2.31	5.8	0.8	0.68
ZMRW5015	Ø5.05	15	Ø3.1	2.31	5.8	0.8	0.77
ZMRW5506	Ø5.4	6.25	Ø3.1	2.31	5.8	0.8	0.36
ZMRW5507	Ø5.4	7	Ø3.1	2.31	5.8	0.8	0.41
ZMRW5508	Ø5.4	8.5	Ø3.1	2.31	5.8	0.8	0.52
ZMRW5510	Ø5.4	10	Ø3.1	2.31	5.8	0.8	0.62
ZMRW5511	Ø5.4	11.5	Ø3.1	2.31	5.8	0.8	0.72
ZMRW5513	Ø5.4	13	Ø3.1	2.31	5.8	0.8	0.80
ZMRW5515	Ø5.4	15	Ø3.1	2.31	5.8	0.8	0.92
ZMRW6006	Ø5.9	6.25	Ø3.1	2.31	5.8	0.9	0.37
ZMRW6007	Ø5.9	7	Ø3.1	2.31	5.8	0.9	0.40
ZMRW6008	Ø5.9	8.5	Ø3.1	2.31	5.8	0.9	0.48
ZMRW6010	Ø5.9	10	Ø3.1	2.31	5.8	0.9	0.56
ZMRW6011	Ø5.9	11.5	Ø3.1	2.31	5.8	0.9	0.63
ZMRW6013	Ø5.9	13	Ø3.1	2.31	5.8	0.9	0.71
ZMRW7006	Ø6.75	6.25	Ø3.1	2.31	5.8	0.9	0.54
ZMRW7007	Ø6.75	7	Ø3.1	2.31	5.8	0.9	0.58
ZMRW7008	Ø6.75	8.5	Ø3.1	2.31	5.8	0.9	0.70
ZMRW7010	Ø6.75	10	Ø3.1	2.31	5.8	0.9	0.83
ZMRW7011	Ø6.75	11.5	Ø3.1	2.31	5.8	0.9	0.94
ZMRW7013	Ø6.75	13	Ø3.1	2.31	5.8	0.9	1.06

Имплантат ZENEX PLUS	**R-система Mini / Regular / Wide**						
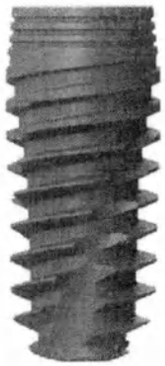	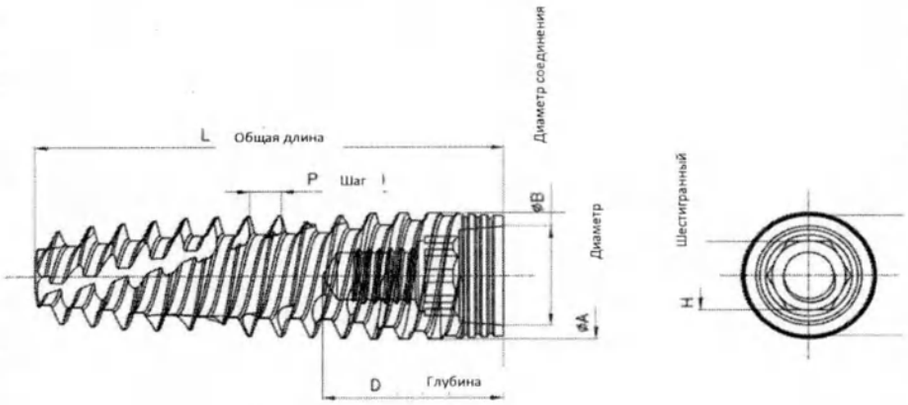						
Изделие	**Размеры (ед.изм:мм)**						
	ØA (±0,05)	**L (±0,1)**	**ØB (±0,05)**	**H (±0,05)**	**D (±0,1)**	**P (±0,05)**	**Масса, г (±5%)**
ZPRM3508	Ø3.85	8.5	Ø3.1	2.31	5.8	1	0.21
ZPRM3510	Ø3.85	10	Ø3.1	2.31	5.8	1	0.26
ZPRM3511	Ø3.85	11.5	Ø3.1	2.31	5.8	1	0.31
ZPRM3513	Ø3.85	13	Ø3.1	2.31	5.8	1	0.36
ZPRM3515	Ø3.85	15	Ø3.1	2.31	5.8	1	0.43
ZPRR4007	Ø4.25	7	Ø3.1	2.31	5.8	1	0.23
ZPRR4008	Ø4.25	8.5	Ø3.1	2.31	5.8	1	0.28

ООО ЦИРМИ INFO@CIRMI.RU WWW.GOSZDRAVNADZOR.RU

ZPRR4010	Ø4.25	10	Ø3.1	2.31	5.8	1	0.33
ZPRR4011	Ø4.25	11.5	Ø3.1	2.31	5.8	1	0.38
ZPRR4013	Ø4.25	13	Ø3.1	2.31	5.8	1	0.41
ZPRR4015	Ø4.25	15	Ø3.1	2.31	5.8	1	0.46
ZPRR4507	Ø4.6	7	Ø3.1	2.31	5.8	1	0.29
ZPRR4508	Ø4.6	8.5	Ø3.1	2.31	5.8	1	0.35
ZPRR4510	Ø4.6	10	Ø3.1	2.31	5.8	1	0.42
ZPRR4511	Ø4.6	11.5	Ø3.1	2.31	5.8	1	0.48
ZPRR4513	Ø4.6	13	Ø3.1	2.31	5.8	1	0.53
ZPRR4515	Ø4.6	15	Ø3.1	2.31	5.8	1	0.60
ZPRW5007	Ø5.05	7	Ø3.1	2.31	5.8	1.2	0.34
ZPRW5008	Ø5.05	8.5	Ø3.1	2.31	5.8	1.2	0.42
ZPRW5010	Ø5.05	10	Ø3.1	2.31	5.8	1.2	0.50
ZPRW5011	Ø5.05	11.5	Ø3.1	2.31	5.8	1.2	0.57
ZPRW5013	Ø5.05	13	Ø3.1	2.31	5.8	1.2	0.63
ZPRW5015	Ø5.05	15	Ø3.1	2.31	5.8	1.2	0.72
ZPRW5507	Ø5.4	7	Ø3.1	2.31	5.8	1.2	0.41
ZPRW5508	Ø5.4	8.5	Ø3.1	2.31	5.8	1.2	0.51
ZPRW5510	Ø5.4	10	Ø3.1	2.31	5.8	1.2	0.60
ZPRW5511	Ø5.4	11.5	Ø3.1	2.31	5.8	1.2	0.68
ZPRW5513	Ø5.4	13	Ø3.1	2.31	5.8	1.2	0.76
ZPRW5515	Ø5.4	15	Ø3.1	2.31	5.8	1.2	0.86

Заживляющий абатмент	R-система	

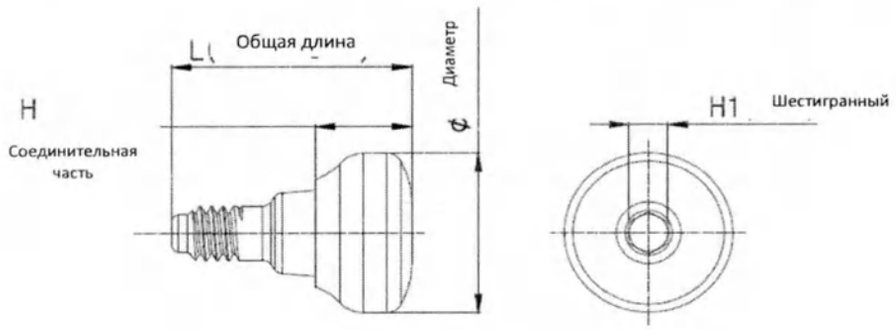

Изделие	Размеры (ед.изм:мм)				
	Ø A (±0,05)	**L (±0,1)**	**H (±0,05)**	**H1 (±0,05)**	**Масса, г (±5%)**
HARR403	Ø4.2	7.5	3	1.2	0.22
HARR404	Ø4.2	8.5	4	1.2	0.27
HARR405	Ø4.2	9.5	5	1.2	0.32
HARR406	Ø4.2	10.5	6	1.2	0.37
HARR407	Ø4.2	11.5	7	1.2	0.42
HARR409	Ø4.2	13.5	9	1.2	0.53
HARR503	Ø5.2	7.5	3	1.2	0.28
HARR504	Ø5.2	8.5	4	1.2	0.34
HARR505	Ø5.2	9.5	5	1.2	0.42
HARR506	Ø5.2	10.5	6	1.2	0.49
HARR507	Ø5.2	11.5	7	1.2	0.55
HARR509	Ø5.2	13.5	9	1.2	0.69

ООО ЦИРМИ INFO@CIRMI.RU WWW.GOSZDRAVNADZOR.RU

HARR603	Ø6.2	7.5	3	1.2	0.36
HARR604	Ø6.2	8.5	4	1.2	0.44
HARR605	Ø6.2	9.5	5	1.2	0.54
HARR606	Ø6.2	10.5	6	1.2	0.63
HARR607	Ø6.2	11.5	7	1.2	0.71
HARR609	Ø6.2	13.5	9	1.2	0.88
HARR703	Ø7.2	7.5	3	1.2	0.45
HARR704	Ø7.2	8.5	4	1.2	0.53
HARR705	Ø7.2	9.5	5	1.2	0.68
HARR706	Ø7.2	10.5	6	1.2	0.79
HARR707	Ø7.2	11.5	7	1.2	0.89
HARR709	Ø7.2	13.5	9	1.2	1.10
HARR803	Ø8.0	7.5	3	1.2	0.53
HARR804	Ø8.0	8.5	4	1.2	0.65
HARR805	Ø8.0	9.5	5	1.2	0.81
HARR806	Ø8.0	10.5	6	1.2	0.93
HARR807	Ø8.0	11.5	7	1.2	1.05
HARR903	Ø9.0	7.5	3	1.2	0.65
HARR904	Ø9.0	8.5	4	1.2	0.79
HARR905	Ø9.0	9.5	5	1.2	0.98

Винт-заглушка имплантата	R-система	-

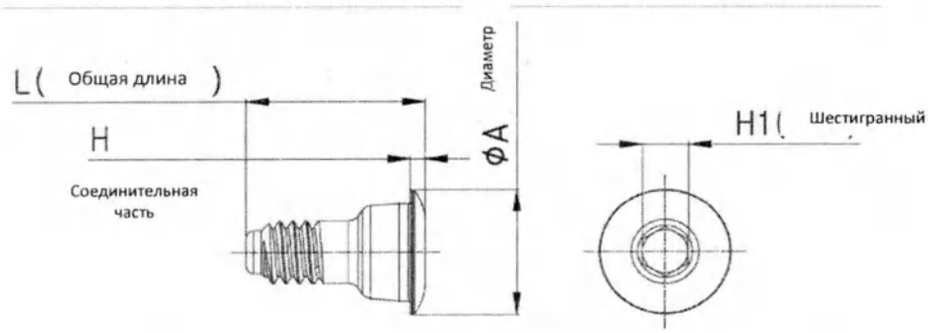

Изделие	Размеры (ед.изм:мм)				
	Ø A (±0,05)	**L (±0,1)**	**H (±0,05)**	**H1 (±0,05)**	**Масса, г (±5%)**
CSRR35S	Ø 3.5	4.8	0.4	1.2	0.06
CSRR35M	Ø 3.5	5.8	1.4	1.2	0.11
CSRR35L	Ø 3.5	6.4	2.0	1.2	0.13

ООО ЦИРМИ INFO@CIRMI.RU WWW.GOSZDRAVNADZOR.RU

Цементируемый абатмент	R-система	Шестигранный

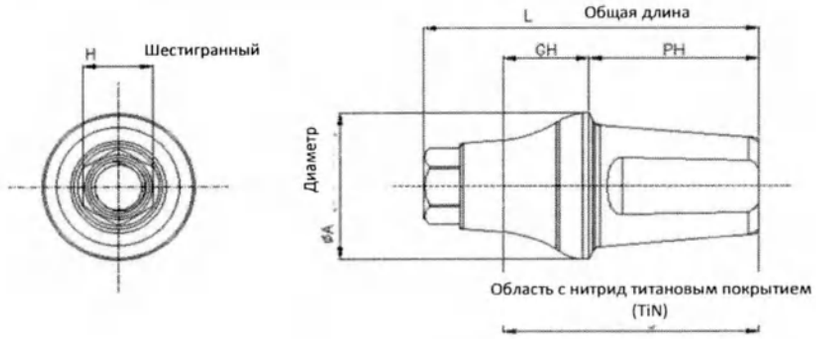

Изделие	Размеры (ед.изм:мм)					
	Ø A (±0,05)	**GH (±0,05)**	**PH (±0,1)**	**L (±0,1)**	**H (±0,05)**	**Масса, г (±5%)**
CARRH40205	Ø 4.0	1.8	5.5	9.9	2.3	0.21
CARRH40305	Ø 4.0	2.8	5.5	10.9	2.3	0.23
CARRH40405	Ø 4.0	3.8	5.5	11.9	2.3	0.25
CARRH40505	Ø 4.0	4.8	5.5	12.9	2.3	0.27
CARRH40207	Ø 4.0	1.8	7.0	11.4	2.3	0.22
CARRH40307	Ø 4.0	2.8	7.0	12.4	2.3	0.24
CARRH40407	Ø 4.0	3.8	7.0	13.4	2.3	0.27
CARRH40507	Ø 4.0	4.8	7.0	14.4	2.3	0.29
CARRH50205	Ø 5.0	1.8	5.5	9.9	2.3	0.31
CARRH50305	Ø 5.0	2.8	5.5	10.9	2.3	0.34
CARRH50405	Ø 5.0	3.8	5.5	11.9	2.3	0.37
CARRH50505	Ø 5.0	4.8	5.5	12.9	2.3	0.40
CARRH50207	Ø 5.0	1.8	7.0	11.4	2.3	0.33
CARRH50307	Ø 5.0	2.8	7.0	12.4	2.3	0.37
CARRH50407	Ø 5.0	3.8	7.0	13.4	2.3	0.39
CARRH50507	Ø 5.0	4.8	7.0	14.4	2.3	0.42
CARRH60205	Ø 6.0	1.8	5.5	9.9	2.3	0.46
CARRH60305	Ø 6.0	2.8	5.5	10.9	2.3	0.50
CARRH60405	Ø 6.0	3.8	5.5	11.9	2.3	0.54
CARRH60505	Ø 6.0	4.8	5.5	12.9	2.3	0.58
CARRH60207	Ø 6.0	1.8	7.0	11.4	2.3	0.50
CARRH60307	Ø 6.0	2.8	7.0	12.4	2.3	0.54
CARRH60407	Ø 6.0	3.8	7.0	13.4	2.3	0.58
CARRH60507	Ø 6.0	4.8	7.0	14.4	2.3	0.62
CARRH70205	Ø 7.0	1.8	5.5	9.9	2.3	0.68
CARRH70305	Ø 7.0	2.8	5.5	10.9	2.3	0.73
CARRH70405	Ø 7.0	3.8	5.5	11.9	2.3	0.79
CARRH70505	Ø 7.0	4.8	5.5	12.9	2.3	0.83
CARRH70207	Ø 7.0	1.8	7.0	11.4	2.3	0.76
CARRH70307	Ø 7.0	2.8	7.0	12.4	2.3	0.81
CARRH70407	Ø 7.0	3.8	7.0	13.4	2.3	0.87
CARRH70507	Ø 7.0	4.8	7.0	14.4	2.3	0.90

ООО ЦИРМИ INFO@CIRMI.RU WWW.GOSZDRAVNADZOR.RU

Цементируемый абатмент	R-система	Нешестигранный

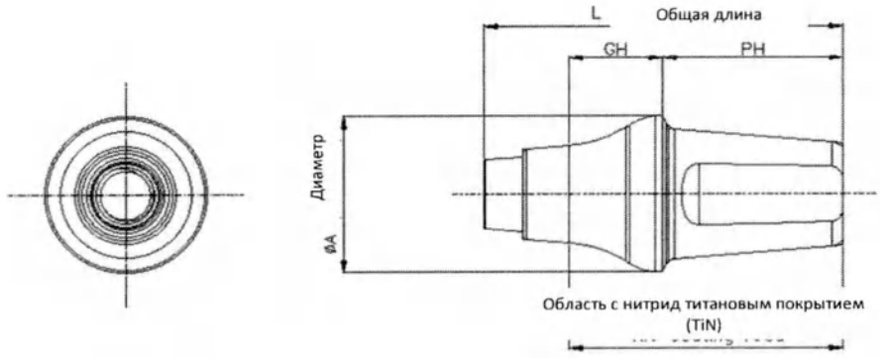

Изделие	Размеры (ед.изм:мм)				
	Ø A (±0,05)	**GH (±0,05)**	**PH (±0,1)**	**L (±0,1)**	**Масса, г (±5%)**
CARRN40205	Ø 4.0	1.8	5.5	9.9	0.20
CARRN40305	Ø 4.0	2.8	5.5	10.9	0.22
CARRN40405	Ø 4.0	3.8	5.5	11.9	0.25
CARRN40505	Ø 4.0	4.8	5.5	12.9	0.27
CARRN40207	Ø 4.0	1.8	7.0	11.4	0.22
CARRN40307	Ø 4.0	2.8	7.0	12.4	0.24
CARRN40407	Ø 4.0	3.8	7.0	13.4	0.26
CARRN40507	Ø 4.0	4.8	7.0	14.4	0.28
CARRN50205	Ø 5.0	1.8	5.5	9.9	0.31
CARRN50305	Ø 5.0	2.8	5.5	10.9	0.34
CARRN50405	Ø 5.0	3.8	5.5	11.9	0.37
CARRN50505	Ø 5.0	4.8	5.5	12.9	0.39
CARRN50207	Ø 5.0	1.8	7.0	11.4	0.33
CARRN50307	Ø 5.0	2.8	7.0	12.4	0.36
CARRN50407	Ø 5.0	3.8	7.0	13.4	0.39
CARRN50507	Ø 5.0	4.8	7.0	14.4	0.42
CARRN60205	Ø 6.0	1.8	5.5	9.9	0.46
CARRN60305	Ø 6.0	2.8	5.5	10.9	0.50
CARRN60405	Ø 6.0	3.8	5.5	11.9	0.54
CARRN60505	Ø 6.0	4.8	5.5	12.9	0.58
CARRN60207	Ø 6.0	1.8	7.0	11.4	0.50
CARRN60307	Ø 6.0	2.8	7.0	12.4	0.54
CARRN60407	Ø 6.0	3.8	7.0	13.4	0.58
CARRN60507	Ø 6.0	4.8	7.0	14.4	0.62
CARRN70205	Ø 7.0	1.8	5.5	9.9	0.68
CARRN70305	Ø 7.0	2.8	5.5	10.9	0.73
CARRN70405	Ø 7.0	3.8	5.5	11.9	0.79
CARRN70505	Ø 7.0	4.8	5.5	12.9	0.83
CARRN70207	Ø 7.0	1.8	7.0	11.4	0.75
CARRN70307	Ø 7.0	2.8	7.0	12.4	0.81
CARRN70407	Ø 7.0	3.8	7.0	13.4	0.86
CARRN70507	Ø 7.0	4.8	7.0	14.4	0.90

Предоставляется по требованию
Приложение к Инструкции по применению

ООО ЦИРМИ INFO@CIRMI.RU WWW.GOSZDRAVNADZOR.RU

Угловой абатмент	R-система	Шестигранный

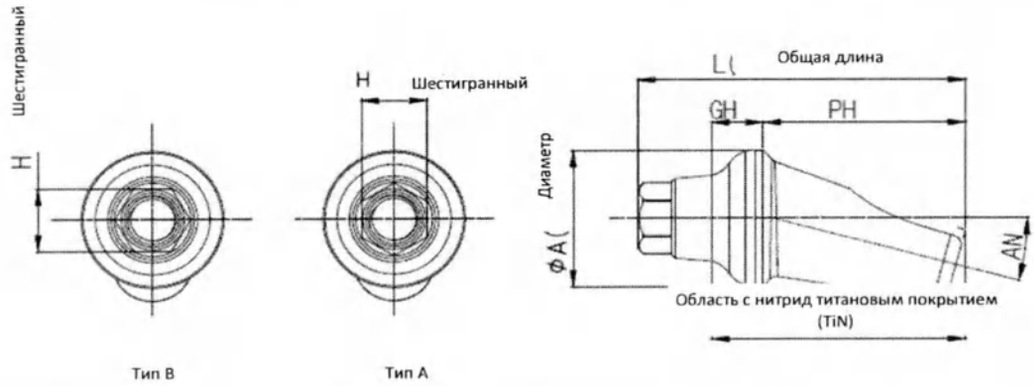

Изделие	Размеры (ед.изм:мм)						
	Ø A (±0,05)	GH (±0,05)	PH (±0,1)	L (±0,1)	AN (±1⁰)	H (±0,05)	Масса, г (±5%)
AARRA40152	Ø 4.0	1.8	7.0	11.4	15°	2.3	0.23
AARRA40153	Ø 4.0	2.8	7.0	12.4	15°	2.3	0.26
AARRA40154	Ø 4.0	3.8	7.0	13.4	15°	2.3	0.28
AARRA40155	Ø 4.0	4.8	7.0	14.4	15°	2.3	0.30
AARRB40152	Ø 4.0	1.8	7.0	11.4	15°	2.3	0.23
AARRB40153	Ø 4.0	2.8	7.0	12.4	15°	2.3	0.26
AARRB40154	Ø 4.0	3.8	7.0	13.4	15°	2.3	0.28
AARRB40155	Ø 4.0	4.8	7.0	14.4	15°	2.3	0.30
AARRA50152	Ø 5.0	1.8	7.0	11.4	15°	2.3	0.34
AARRA50153	Ø 5.0	2.8	7.0	12.4	15°	2.3	0.37
AARRA50154	Ø 5.0	3.8	7.0	13.4	15°	2.3	0.40
AARRA50155	Ø 5.0	4.8	7.0	14.4	15°	2.3	0.43
AARRB50152	Ø 5.0	1.8	7.0	11.4	15°	2.3	0.34
AARRB50153	Ø 5.0	2.8	7.0	12.4	15°	2.3	0.37
AARRB50154	Ø 5.0	3.8	7.0	13.4	15°	2.3	0.40
AARRB50155	Ø 5.0	4.8	7.0	14.4	15°	2.3	0.43
AARRA60152	Ø 6.0	1.8	7.0	11.4	15°	2.3	0.52
AARRA60153	Ø 6.0	2.8	7.0	12.4	15°	2.3	0.56
AARRA60154	Ø 6.0	3.8	7.0	13.4	15°	2.3	0.60
AARRA60155	Ø 6.0	4.8	7.0	14.4	15°	2.3	0.64
AARRB60152	Ø 6.0	1.8	7.0	11.4	15°	2.3	0.52
AARRB60153	Ø 6.0	2.8	7.0	12.4	15°	2.3	0.56
AARRB60154	Ø 6.0	3.8	7.0	13.4	15°	2.3	0.60
AARRB60155	Ø 6.0	4.8	7.0	14.4	15°	2.3	0.64
AARRA70152	Ø 7.0	1.8	7.0	11.4	15°	2.3	0.78
AARRA70153	Ø 7.0	2.8	7.0	12.4	15°	2.3	0.83
AARRA70154	Ø 7.0	3.8	7.0	13.4	15°	2.3	0.89
AARRA70155	Ø 7.0	4.8	7.0	14.4	15°	2.3	0.93
AARRB70152	Ø 7.0	1.8	7.0	11.4	15°	2.3	0.78
AARRB70153	Ø 7.0	2.8	7.0	12.4	15°	2.3	0.83
AARRB70154	Ø 7.0	3.8	7.0	13.4	15°	2.3	0.89
AARRB70155	Ø 7.0	4.8	7.0	14.4	15°	2.3	0.93
AARRA40252	Ø 4.0	1.8	7.0	11.4	25°	2.3	0.24
AARRA40253	Ø 4.0	2.8	7.0	12.4	25°	2.3	0.26
AARRA40254	Ø 4.0	3.8	7.0	13.4	25°	2.3	0.29
AARRA40255	Ø 4.0	4.8	7.0	14.4	25°	2.3	0.31
AARRB40252	Ø 4.0	1.8	7.0	11.4	25°	2.3	0.24

ООО ЦИРМИ INFO@CIRMI.RU WWW.GOSZDRAVNADZOR.RU

AARRB40253	Ø 4.0	2.8	7.0	12.4	25°	2.3	0.26
AARRB40254	Ø 4.0	3.8	7.0	13.4	25°	2.3	0.29
AARRB40255	Ø 4.0	4.8	7.0	14.4	25°	2.3	0.31
AARRA50252	Ø 5.0	1.8	7.0	11.4	25°	2.3	0.35
AARRA50253	Ø 5.0	2.8	7.0	12.4	25°	2.3	0.38
AARRA50254	Ø 5.0	3.8	7.0	13.4	25°	2.3	0.41
AARRA50255	Ø 5.0	4.8	7.0	14.4	25°	2.3	0.43
AARRB50252	Ø 5.0	1.8	7.0	11.4	25°	2.3	0.35
AARRB50253	Ø 5.0	2.8	7.0	12.4	25°	2.3	0.38
AARRB50254	Ø 5.0	3.8	7.0	13.4	25°	2.3	0.41
AARRB50255	Ø 5.0	4.8	7.0	14.4	25°	2.3	0.43
AARRA60252	Ø 6.0	1.8	7.0	11.4	25°	2.3	0.51
AARRA60253	Ø 6.0	2.8	7.0	12.4	25°	2.3	0.55
AARRA60254	Ø 6.0	3.8	7.0	13.4	25°	2.3	0.59
AARRA60255	Ø 6.0	4.8	7.0	14.4	25°	2.3	0.63
AARRB60252	Ø 6.0	1.8	7.0	11.4	25°	2.3	0.51
AARRB60253	Ø 6.0	2.8	7.0	12.4	25°	2.3	0.55
AARRB60254	Ø 6.0	3.8	7.0	13.4	25°	2.3	0.59
AARRB60255	Ø 6.0	4.8	7.0	14.4	25°	2.3	0.63
AARRA70252	Ø 7.0	1.8	7.0	11.4	25°	2.3	0.75
AARRA70253	Ø 7.0	2.8	7.0	12.4	25°	2.3	0.80
AARRA70254	Ø 7.0	3.8	7.0	13.4	25°	2.3	0.86
AARRA70255	Ø 7.0	4.8	7.0	14.4	25°	2.3	0.90
AARRB70252	Ø 7.0	1.8	7.0	11.4	25°	2.3	0.75
AARRB70253	Ø 7.0	2.8	7.0	12.4	25°	2.3	0.80
AARRB70254	Ø 7.0	3.8	7.0	13.4	25°	2.3	0.86
AARRB70255	Ø 7.0	4.8	7.0	14.4	25°	2.3	0.90

Шаровидный абатмент	R-система	-

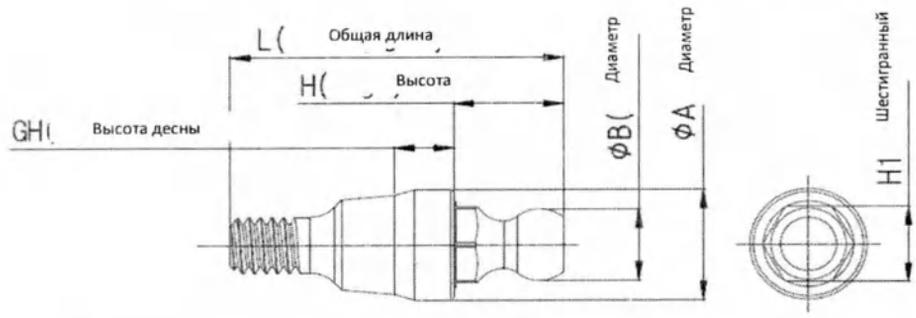

Изделие	Размеры (ед.изм:мм)						
	Ø A (±0,05)	**Ø B (±0,05)**	**GH (±0,05)**	**L (±0,1)**	**H (±0,05)**	**H1 (±0,05)**	**Масса, г (±5%)**
BARR3510	Ø3.5	Ø2.25	0.8	8.9	3.35	2.4	0.16
BARR3520	Ø3.5	Ø2.25	1.8	9.9	3.35	2.4	0.20
BARR3530	Ø3.5	Ø2.25	2.8	10.9	3.35	2.4	0.25
BARR3540	Ø3.5	Ø2.25	3.8	11.9	3.35	2.4	0.29
BARR3550	Ø3.5	Ø2.25	4.8	12.9	3.35	2.4	0.33
BARR3560	Ø3.5	Ø2.25	5.8	13.9	3.35	2.4	0.37

ООО ЦИРМИ INFO@CIRMI.RU WWW.GOSZDRAVNADZOR.RU

Прямой мульти абатмент	R-система	-

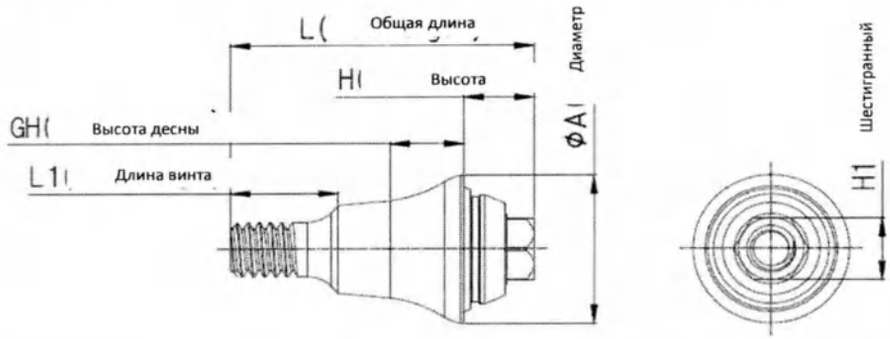

Изделие	Размеры (ед.изм:мм)						
	Ø A (±0,05)	**GH (±0,05)**	**H (±0,05)**	**L (±0,1)**	**L1 (±0,05)**	**H1 (±0,05)**	**Масса, г (±5%)**
MSARR4815	Ø4.83	1.3	2.2	8.25	3.35	2	0.21
MSARR4825	Ø4.83	2.3	2.2	9.25	3.35	2	0.25
MSARR4835	Ø4.83	3.3	2.2	10.25	3.35	2	0.31
MSARR4845	Ø4.83	4.3	2.2	11.25	3.35	2	0.37

Угловой мульти абатмент	R-система	Шестигранный

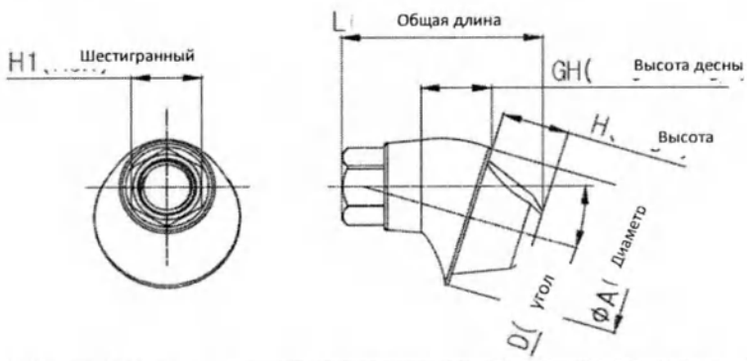

Изделие	Размеры (ед.изм:мм)						
	Ø A (±0,05)	**GH (±0,05)**	**H (±0,05)**	**D (±1^0)**	**L (±0,1)**	**H1 (±0,05)**	**Масса, г (±5%)**
MAARRH481725	Ø4.83	2.3	2.2	17^0	6.55	2.3	0.16
MAARRH481735	Ø4.83	3.3	2.2	17^0	7.55	2.3	0.20
MAARRH481745	Ø4.83	4.3	2.2	17^0	8.55	2.3	0.24
MAARRH483035	Ø4.83	3.3	2.2	30^0	7.02	2.3	0.18
MAARRH483045	Ø4.83	4.3	2.2	30^0	8.02	2.3	0.22

ООО ЦИРМИ INFO@CIRMI.RU WWW.GOSZDRAVNADZOR.RU

Угловой мульти абатмент	R-система	Нешестигранный

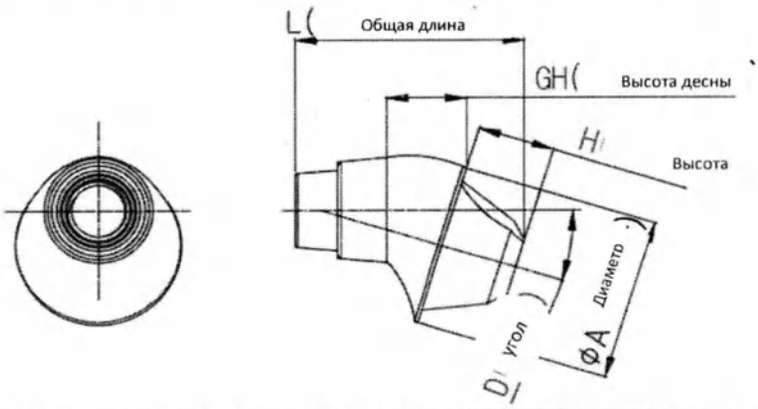

Изделие	Размеры (ед.изм:мм)					
	Ø A (±0,05)	**GH (±0,05)**	**H (±0,05)**	**D (±1⁰)**	**L (±0,1)**	**Масса, г (±5%)**
MAARRN481725	Ø4.83	2.3	2.2	17^0	6.55	0.16
MAARRN481735	Ø4.83	3.3	2.2	17^0	7.55	0.20
MAARRN481745	Ø4.83	4.3	2.2	17^0	8.55	0.24
MAARRN483035	Ø4.83	3.3	2.2	30^0	7.02	0.18
MAARRN483045	Ø4.83	4.3	2.2	30^0	8.02	0.22

Абатмент Ti Link	R-система	Шестигранный

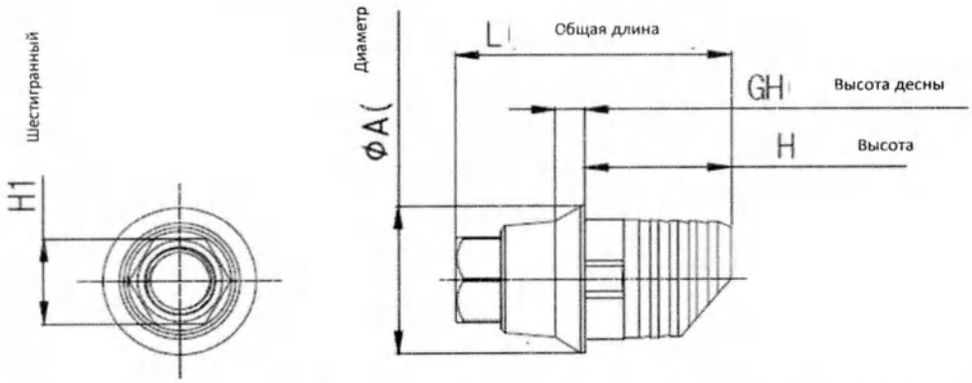

Изделие	Размеры (ед.изм:мм)					
	Ø A (±0,05)	**GH (±0,05)**	**H (±0,05)**	**L (±0,1)**	**H1 (±0,05)**	**Масса, г (±5%)**
TLARRH4010	Ø4.0	0.8	3.8	7.2	2.3	0.13
TLARRH4020	Ø4.0	1.8	3.8	8.2	2.3	0.16

ООО ЦИРМИ INFO@CIRMI.RU WWW.GOSZDRAVNADZOR.RU

Абатмент Ti Link	R-система	Нешестигранный

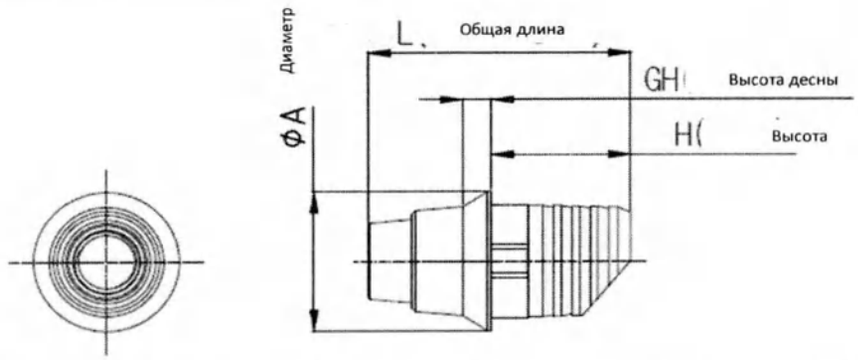

Изделие	Размеры (ед.изм:мм)				
	Ø A (±0,05)	**GH (±0,05)**	**H (±0,05)**	**L (±0,1)**	**Масса, г (±5%)**
TLARRN4010	Ø4.0	0.8	3.8	7.2	0.13
TLARRN4020	Ø4.0	1.8	3.8	8.2	0.16

Фрезеруемый абатмент	R-система	Шестигранный

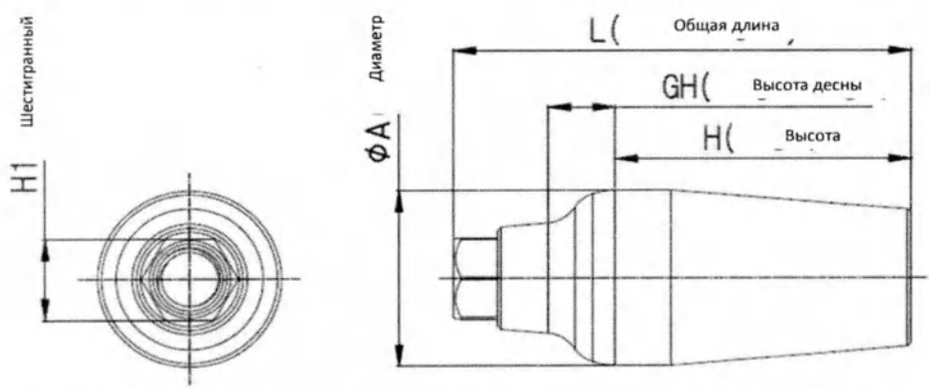

Изделие	Размеры (ед.изм:мм)					
	Ø A (±0,05)	**GH (±0,05)**	**H (±0,1)**	**L (±0,1)**	**H1 (±0,05)**	**Масса, г (±5%)**
FMARRH40209	Ø4.0	1.8	9	13.4	2.3	0.35
FMARRH40309	Ø4.0	2.8	9	14.4	2.3	0.37
FMARRH40409	Ø4.0	3.8	9	15.4	2.3	0.40
FMARRH40509	Ø4.0	4.8	9	16.4	2.3	0.42
FMARRH50208	Ø5.0	1.8	8	12.4	2.3	0.58
FMARRH50308	Ø5.0	2.8	8	13.4	2.3	0.61
FMARRH50408	Ø5.0	3.8	8	14.4	2.3	0.64
FMARRH50508	Ø5.0	4.8	8	15.4	2.3	0.67
FMARRH60208	Ø6.0	1.8	8	12.4	2.3	0.87
FMARRH60308	Ø6.0	2.8	8	13.4	2.3	0.91
FMARRH60408	Ø6.0	3.8	8	14.4	2.3	0.95
FMARRH60508	Ø6.0	4.8	8	15.4	2.3	0.99
FMARRH70208	Ø7.0	1.8	8	12.4	2.3	1.23
FMARRH70308	Ø7.0	2.8	8	13.4	2.3	1.28
FMARRH70408	Ø7.0	3.8	8	14.4	2.3	1.34
FMARRH70508	Ø7.0	4.8	8	15.4	2.3	1.38

ООО ЦИРМИ INFO@CIRMI.RU WWW.GOSZDRAVNADZOR.RU

Винт абатмента

Винт абатмента	R-система	Не применимо

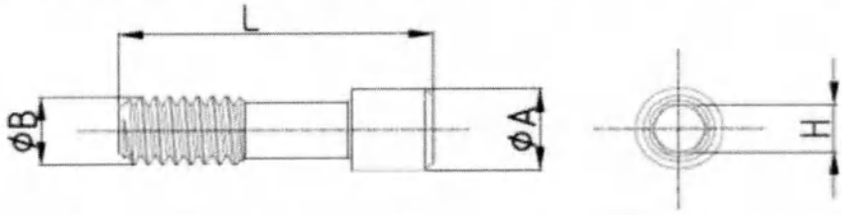

Изделие	Размеры (ед.изм:мм)				
	Ø A (±0,05)	**Ø B (±0,05)**	**L (±0,1)**	**H (±0,05)**	**Масса, г (±5%)**
ASRR21	2.1	1.76	7.7	1.2	0.06

Винт углового мульти абатмента	R-система	Не применимо

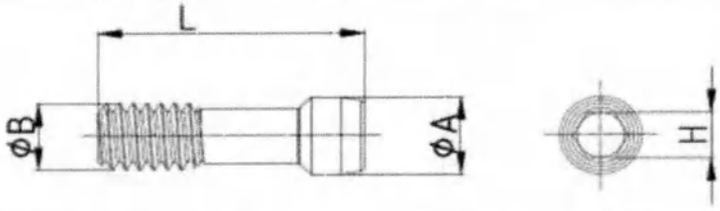

Изделие	Размеры (ед.изм:мм)				
	Ø A (±0,05)	**Ø B (±0,05)**	**L (±0,1)**	**H (±0,05)**	**Масса, г (±5%)**
MAASRR20	Ø2.05	Ø1.76	6.75	1.2	0.05

Конфигурации изделий

Цементируемый абатмент с винтом	R-система	Шестигранный

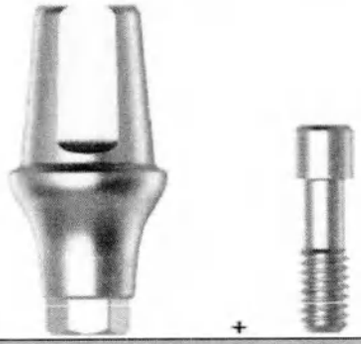

Изделие	Конфигурация комплекта	
	Абатмент	Винт абатмента
CARRH40205S	CARRH40205	ASRR21
CARRH40305S	CARRH40305	ASRR21
CARRH40405S	CARRH40405	ASRR21
CARRH40505S	CARRH40505	ASRR21
CARRH40207S	CARRH40207	ASRR21
CARRH40307S	CARRH40307	ASRR21

ООО ЦИРМИ INFO@CIRMI.RU WWW.GOSZDRAVNADZOR.RU

CARRH40407S	CARRH40407	ASRR21
CARRH40507S	CARRH40507	ASRR21
CARRH50205S	CARRH50205	ASRR21
CARRH50305S	CARRH50305	ASRR21
CARRH50405S	CARRH50405	ASRR21
CARRH50505S	CARRH50505	ASRR21
CARRH50207S	CARRH50207	ASRR21
CARRH50307S	CARRH50307	ASRR21
CARRH50407S	CARRH50407	ASRR21
CARRH50507S	CARRH50507	ASRR21
CARRH60205S	CARRH60205	ASRR21
CARRH60305S	CARRH60305	ASRR21
CARRH60405S	CARRH60405	ASRR21
CARRH60505S	CARRH60505	ASRR21
CARRH60207S	CARRH60207	ASRR21
CARRH60307S	CARRH60307	ASRR21
CARRH60407S	CARRH60407	ASRR21
CARRH60507S	CARRH60507	ASRR21
CARRH70205S	CARRH70205	ASRR21
CARRH70305S	CARRH70305	ASRR21
CARRH70405S	CARRH70405	ASRR21
CARRH70505S	CARRH70505	ASRR21
CARRH70207S	CARRH70207	ASRR21
CARRH70307S	CARRH70307	ASRR21
CARRH70407S	CARRH70407	ASRR21
CARRH70507S	CARRH70507	ASRR21

Характеристики изделий смотри выше.

Цементируемый абатмент с винтом	R-система	Нешестигранный

Изделие	Конфигурация комплекта	
	Абатмент	Винт абатмента
CARRN40205S	CARRN40205	ASRR21
CARRN40305S	CARRN40305	ASRR21
CARRN40405S	CARRN40405	ASRR21
CARRN40505S	CARRN40505	ASRR21
CARRN40207S	CARRN40207	ASRR21
CARRN40307S	CARRN40307	ASRR21
CARRN40407S	CARRN40407	ASRR21
CARRN40507S	CARRN40507	ASRR21
CARRN50205S	CARRN50205	ASRR21
CARRN50305S	CARRN50305	ASRR21
CARRN50405S	CARRN50405	ASRR21
CARRN50505S	CARRN50505	ASRR21
CARRN50207S	CARRN50207	ASRR21
CARRN50307S	CARRN50307	ASRR21
CARRN50407S	CARRN50407	ASRR21

ООО ЦИРМИ INFO@CIRMI.RU WWW.GOSZDRAVNADZOR.RU

CARRN50507S	CARRN50507	ASRR21
CARRN60205S	CARRN60205	ASRR21
CARRN60305S	CARRN60305	ASRR21
CARRN60405S	CARRN60405	ASRR21
CARRN60505S	CARRN60505	ASRR21
CARRN60207S	CARRN60207	ASRR21
CARRN60307S	CARRN60307	ASRR21
CARRN60407S	CARRN60407	ASRR21
CARRN60507S	CARRN60507	ASRR21
CARRN70205S	CARRN70205	ASRR21
CARRN70305S	CARRN70305	ASRR21
CARRN70405S	CARRN70405	ASRR21
CARRN70505S	CARRN70505	ASRR21
CARRN70207S	CARRN70207	ASRR21
CARRN70307S	CARRN70307	ASRR21
CARRN70407S	CARRN70407	ASRR21
CARRN70507S	CARRN70507	ASRR21

Характеристики изделий смотри выше.

Угловой абатмент с винтом	R-система	Шестигранный

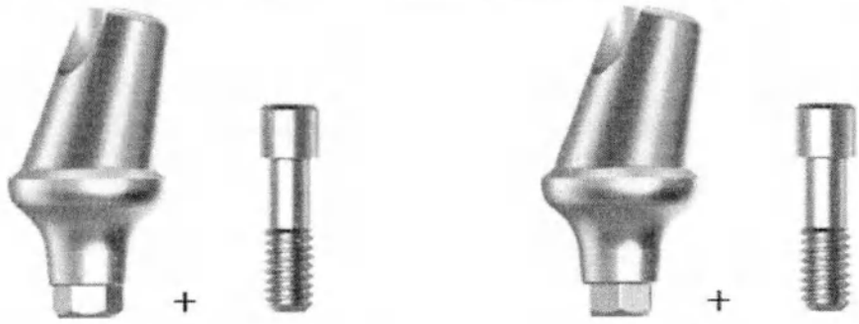

Тип А Тип В

Изделие	Конфигурация комплекта		
	Абатмент	Винт абатмента	примеч
AARRA40152S	AARRA40152	ASRR21	Тип А
AARRA40153S	AARRA40153	ASRR21	Тип А
AARRA40154S	AARRA40154	ASRR21	Тип А
AARRA40155S	AARRA40155	ASRR21	Тип А
AARRB40152S	AARRB40152	ASRR21	Тип В
AARRB40153S	AARRB40153	ASRR21	Тип В
AARRB40154S	AARRB40154	ASRR21	Тип В
AARRB40155S	AARRB40155	ASRR21	Тип В
AARRA50152S	AARRA50152	ASRR21	Тип А
AARRA50153S	AARRA50153	ASRR21	Тип А
AARRA50154S	AARRA50154	ASRR21	Тип А
AARRA50155S	AARRA50155	ASRR21	Тип А
AARRB50152S	AARRB50152	ASRR21	Тип В
AARRB50153S	AARRB50153	ASRR21	Тип В
AARRB50154S	AARRB50154	ASRR21	Тип В
AARRB50155S	AARRB50155	ASRR21	Тип В
AARRA60152S	AARRA60152	ASRR21	Тип А
AARRA60153S	AARRA60153	ASRR21	Тип А
AARRA60154S	AARRA60154	ASRR21	Тип А
AARRA60155S	AARRA60155	ASRR21	Тип А
AARRB60152S	AARRB60152	ASRR21	Тип В
AARRB60153S	AARRB60153	ASRR21	Тип В

ООО ЦИРМИ INFO@CIRMI.RU WWW.GOSZDRAVNADZOR.RU

AARRB60154S	AARRB60154	ASRR21	Тип B
AARRB60155S	AARRB60155	ASRR21	Тип B
AARRA70152S	AARRA70152	ASRR21	Тип A
AARRA70153S	AARRA70153	ASRR21	Тип A
AARRA70154S	AARRA70154	ASRR21	Тип A
AARRA70155S	AARRA70155	ASRR21	Тип A
AARRB70152S	AARRB70152	ASRR21	Тип B
AARRB70153S	AARRB70153	ASRR21	Тип B
AARRB70154S	AARRB70154	ASRR21	Тип B
AARRB70155S	AARRB70155	ASRR21	Тип B
AARRA40252S	AARRA40252	ASRR21	Тип A
AARRA40253S	AARRA40253	ASRR21	Тип A
AARRA40254S	AARRA40254	ASRR21	Тип A
AARRA40255S	AARRA40255	ASRR21	Тип A
AARRB40252S	AARRB40252	ASRR21	Тип B
AARRB40253S	AARRB40253	ASRR21	Тип B
AARRB40254S	AARRB40254	ASRR21	Тип B
AARRB40255S	AARRB40255	ASRR21	Тип B
AARRA50252S	AARRA50252	ASRR21	Тип A
AARRA50253S	AARRA50253	ASRR21	Тип A
AARRA50254S	AARRA50254	ASRR21	Тип A
AARRA50255S	AARRA50255	ASRR21	Тип A
AARRB50252S	AARRB50252	ASRR21	Тип B
AARRB50253S	AARRB50253	ASRR21	Тип B
AARRB50254S	AARRB50254	ASRR21	Тип B
AARRB50255S	AARRB50255	ASRR21	Тип B
AARRA60252S	AARRA60252	ASRR21	Тип A
AARRA60253S	AARRA60253	ASRR21	Тип A
AARRA60254S	AARRA60254	ASRR21	Тип A
AARRA60255S	AARRA60255	ASRR21	Тип A
AARRB60252S	AARRB60252	ASRR21	Тип B
AARRB60253S	AARRB60253	ASRR21	Тип B
AARRB60254S	AARRB60254	ASRR21	Тип B
AARRB60255S	AARRB60255	ASRR21	Тип B
AARRA70252S	AARRA70252	ASRR21	Тип A
AARRA70253S	AARRA70253	ASRR21	Тип A
AARRA70254S	AARRA70254	ASRR21	Тип A
AARRA70255S	AARRA70255	ASRR21	Тип A
AARRB70252S	AARRB70252	ASRR21	Тип B
AARRB70253S	AARRB70253	ASRR21	Тип B
AARRB70254S	AARRB70254	ASRR21	Тип B
AARRB70255S	AARRB70255	ASRR21	Тип B

Характеристики изделий смотри выше.

ООО ЦИРМИ INFO@CIRMI.RU WWW.GOSZDRAVNADZOR.RU

Прямой Мульти абатмент с держателем	R-система	Не применимо

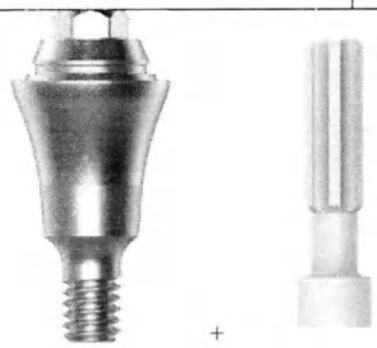

Изделие	Конфигурация комплекта	
	Абатмент	Держатель
MSARR4815S	MSARR4815	MSACR48
MSARR4825S	MSARR4825	MSACR48
MSARR4835S	MSARR4835	MSACR48
MSARR4845S	MSARR4845	MSACR48

Характеристики изделий смотри выше.

Угловой Мульти абатмент с держателем и винтом	R-система	Шестигранный

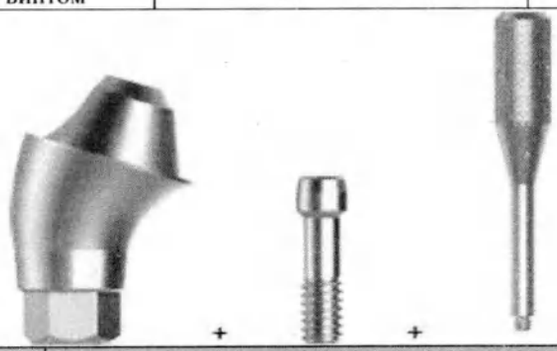

Изделие	Конфигурация комплекта		
	Абатмент	Винт абатмента	Держатель
MAARRH481725S	MAARRH481725	MAASRR20	MAACRMC
MAARRH481735S	MAARRH481735	MAASRR20	MAACRMC
MAARRH481745S	MAARRH481745	MAASRR20	MAACRMC
MAARRH483035S	MAARRH483035	MAASRR20	MAACRMC
MAARRH483045S	MAARRH483045	MAASRR20	MAACRMC

Характеристики изделий смотри выше.

Угловой Мульти абатмент с держателем и винтом	R-система	Нешестигранный

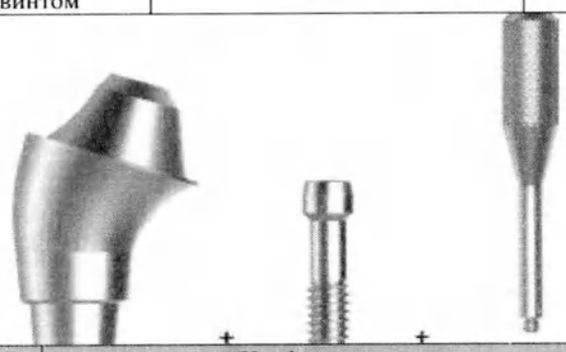

	Конфигурация комплекта

ООО ЦИРМИ INFO@CIRMI.RU WWW.GOSZDRAVNADZOR.RU

Изделие	Абатмент	Винт абатмента	Держатель
MAARRN481725S	MAARRN481725	MAASRR20	MAACRMC
MAARRN481735S	MAARRN481735	MAASRR20	MAACRMC
MAARRN481745S	MAARRN481745	MAASRR20	MAACRMC
MAARRN483035S	MAARRN483035	MAASRR20	MAACRMC
MAARRN483045S	MAARRN483045	MAASRR20	MAACRMC

Характеристики изделий смотри выше.

Абатмент Ti Link с винтом	R-система	Шестигранный

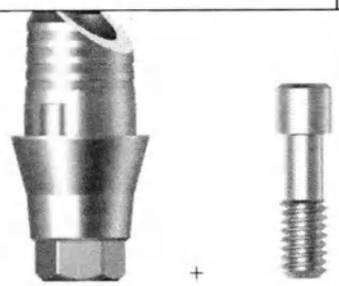

Изделие	Конфигурация комплекта	
	Абатмент	Винт абатмента
TLARRH4010S	TLARRH4010	ASRR21
TLARRH4020S	TLARRH4020	ASRR21

Характеристики изделий смотри выше.

Абатмент Ti Link с винтом	R-система	Нешестигранный

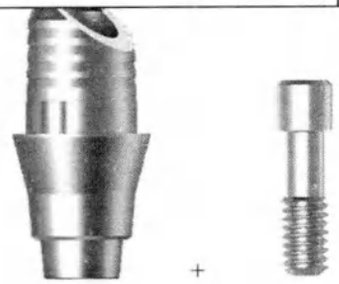

Изделие	Конфигурация комплекта	
	Абатмент	Винт абатмента
TLARRN4010S	TLARRN4010	ASRR21
TLARRN4020S	TLARRN4020	ASRR21

Характеристики изделий смотри выше.

ООО ЦИРМИ INFO@CIRMI.RU WWW.GOSZDRAVNADZOR.RU

Фрезеруемый абатмент с винтом	R-система	Шестигранный

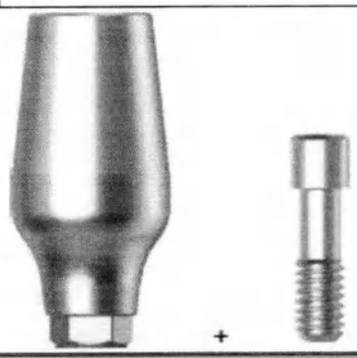

Изделие	Конфигурация комплекта	
	Абатмент	Винт абатмента
FMARRH40209S	FMARRH40209	ASRR21
FMARRH40309S	FMARRH40309	ASRR21
FMARRH40409S	FMARRH40409	ASRR21
FMARRH40509S	FMARRH40509	ASRR21
FMARRH50208S	FMARRH50208	ASRR21
FMARRH50308S	FMARRH50308	ASRR21
FMARRH50408S	FMARRH50408	ASRR21
FMARRH50508S	FMARRH50508	ASRR21
FMARRH60208S	FMARRH60208	ASRR21
FMARRH60308S	FMARRH60308	ASRR21
FMARRH60408S	FMARRH60408	ASRR21
FMARRH60508S	FMARRH60508	ASRR21
FMARRH70208S	FMARRH70208	ASRR21
FMARRH70308S	FMARRH70308	ASRR21
FMARRH70408S	FMARRH70408	ASRR21
FMARRH70508S	FMARRH70508	ASRR21

Характеристики изделий смотри выше.

Абатмент Ti Blank	R-система, Тип А	Шестигранный

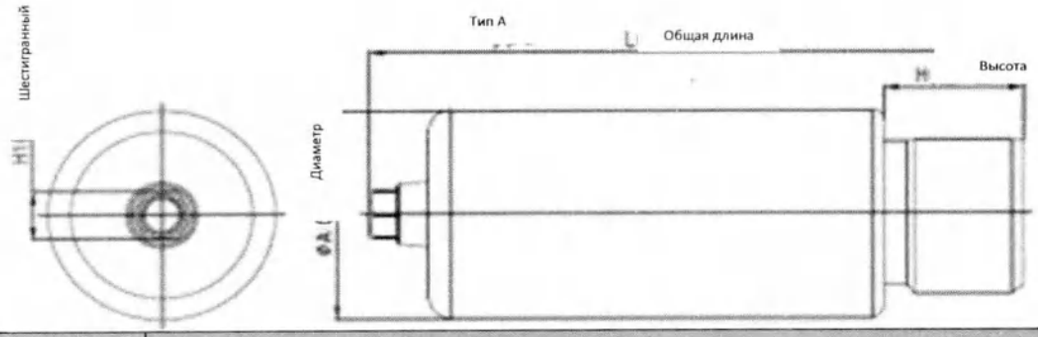

Изделие	Размеры (ед.изм:мм)				
	Ø A (±0,1)	**H (±0,1)**	**L (±0,1)**	**H1 (±0,05)**	**Масса, г (±5%)**
TBARRH10A	Ø10.0	6.0	28.6	2.3	7.31
TBARRH12A	Ø12.0	6.0	28.6	2.3	10.36
TBARRH14A	Ø14.0	6.0	28.6	2.3	13.97

ООО ЦИРМИ INFO@CIRMI.RU WWW.GOSZDRAVNADZOR.RU

Абатмент Ti Blank	R-система, Тип A	Нешестигранный

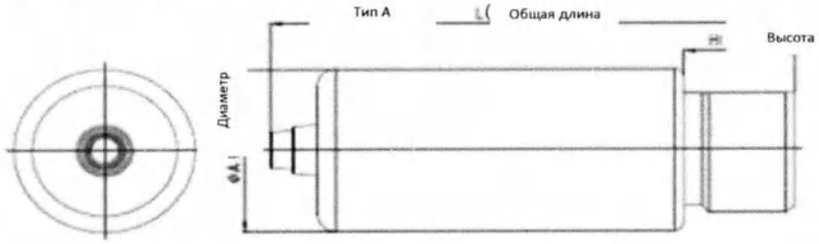

Изделие	Размеры (ед.изм:мм)			
	Ø A (±0,1)	**H (±0,1)**	**L (±0,1)**	**Масса, г (±5%)**
TBARRN10A	Ø10.0	6.0	28.6	7.31
TBARRN12A	Ø12.0	6.0	28.6	10.36
TBARRN14A	Ø14.0	6.0	28.6	13.96

Абатмент Ti Blank	R-система, Тип M	Шестигранный

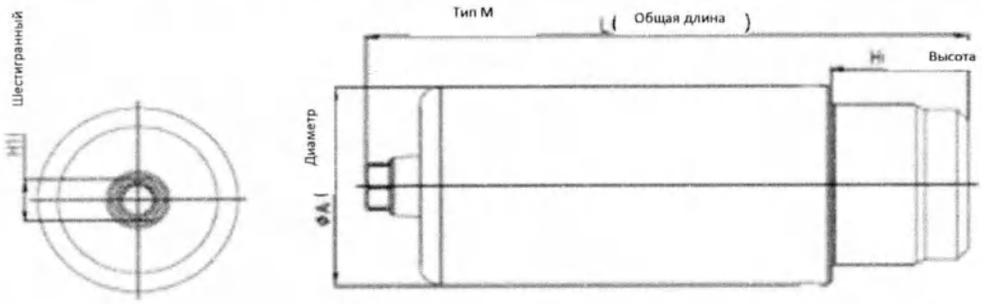

Изделие	Размеры (ед.изм:мм)				
	Ø A (±0,1)	**H (±0,1)**	**L (±0,1)**	**H1 (±0,05)**	**Масса, г (±5%)**
TBARRH10M	Ø10.0	6.5	28.6	2.3	7.26
TBARRH12M	Ø12.0	6.5	28.6	2.3	10.23
TBARRH14M	Ø14.0	6.5	28.6	2.3	13.76

Абатмент Ti Blank	R-система, Тип M	Нешестигранный

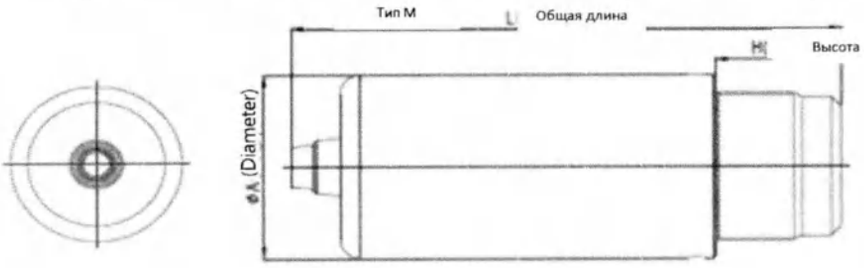

	Размеры (ед.изм:мм)

ООО ЦИРМИ INFO@CIRMI.RU WWW.GOSZDRAVNADZOR.RU

Изделие	Ø A (±0,1)	H (±0,1)	L (±0,1)	Масса, г (±5%)
TBARRN10M	Ø10.0	6.5	28.6	7.25
TBARRN12M	Ø12.0	6.5	28.6	10.23
TBARRN14M	Ø14.0	6.5	28.6	13.75

Конфигурации изделий

Абатмент Ti Blank с винтом	R-система	Шестигранный, Тип А

Изделие	Конфигурация комплекта	
	Абатмент	Винт
TBARRH10AS	TBARRH10A	ASRR21
TBARRH12AS	TBARRH12A	ASRR21
TBARRH14AS	TBARRH14A	ASRR21

Характеристики изделий смотри выше.

Абатмент Ti Blank с винтом	R-система	Нешестигранный, Тип А

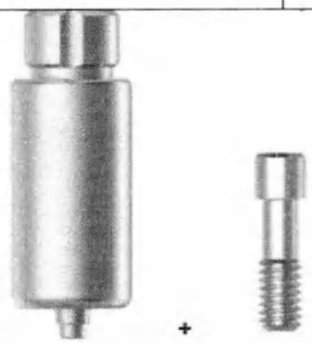

Изделие	Конфигурация комплекта	
	Абатмент	Винт
TBARRN10AS	TBARRN10A	ASRR21
TBARRN12AS	TBARRN12A	ASRR21
TBARRN14AS	TBARRN14A	ASRR21

Характеристики изделий смотри выше.

ООО ЦИРМИ INFO@CIRMI.RU WWW.GOSZDRAVNADZOR.RU

Абатмент Ti Blank с винтом	R-система	Шестигранный, Тип M

Изделие	Конфигурация комплекта	
	Абатмент	Винт
TBARRH10MS	TBARRH10M	ASRR21
TBARRH12MS	TBARRH12M	ASRR21
TBARRH14MS	TBARRH14M	ASRR21

Характеристики изделий смотри выше.

Абатмент Ti Blank с винтом	R-система	Нешестигранный, Тип M

Изделие	Состав комплекта	
	Абатмент	Винт
TBARRN10MS	TBARRN10M	ASRR21
TBARRN12MS	TBARRN12M	ASRR21
TBARRN14MS	TBARRN14M	ASRR21

Характеристики изделий смотри выше.

ООО ЦИРМИ INFO@CIRMI.RU WWW.GOSZDRAVNADZOR.RU

Временный абатмент	R-система	Шестигранный

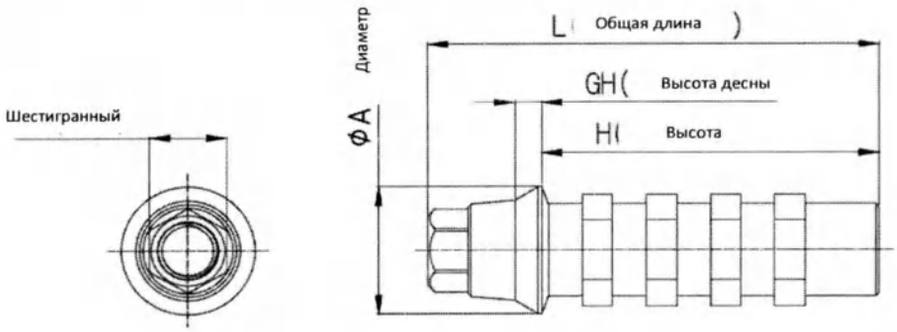

Изделие	Размеры (ед.изм:мм)					
	Ø A (±0,05)	**GH (±0,05)**	**H (±0,1)**	**L (±0,1)**	**H1 (±0,05)**	**Масса, г (±5%)**
TARRH4010	Ø4.0	0.8	10.0	13.4	2.3	0.24
TARRH4030	Ø4.0	2.8	10.0	15.4	2.3	0.30

Временный абатмент	R-система	Нешестигранный

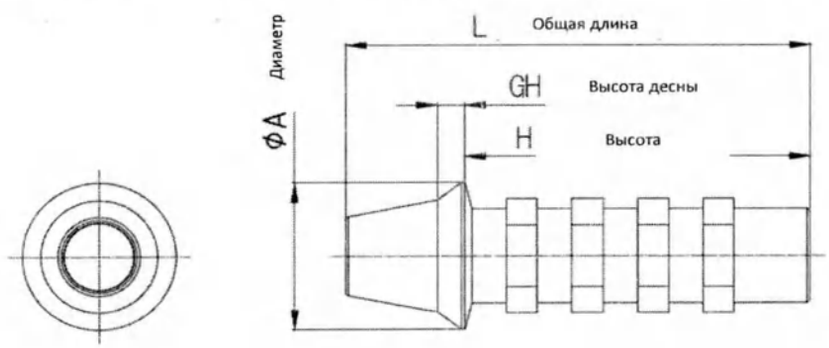

Изделие	Размеры (ед.изм:мм)				
	Ø A (±0,05)	**GH (±0,05)**	**H (±0,1)**	**L (±0,1)**	**Масса, г (±5%)**
TARRN4010	Ø4.0	0.8	10.0	13.4	0.24
TARRN4030	Ø4.0	2.8	10.0	15.4	0.29

ООО ЦИРМИ INFO@CIRMI.RU WWW.GOSZDRAVNADZOR.RU

Конфигурации изделий

Временный абатмент с винтом	R-система	Шестигранный

Изделие	Конфигурация комплекта	
	Абатмент	Винт
TARRH4010S	TARRH4010	ASRR21
TARRH4030S	TARRH4030	ASRR21

Характеристики изделий смотри выше.

Временный абатмент с винтом	R-система	Нешестигранный

Изделие	Конфигурация комплекта	
	Абатмент	Винт
TARRN4010S	TARRN4010	ASRR21
TARRN4030S	TARRN4030	ASRR21

Характеристики изделий смотри выше.

ООО ЦИРМИ INFO@CIRMI.RU WWW.GOSZDRAVNADZOR.RU

Отливаемый КХМ-абатмент	R-система	Шестигранный

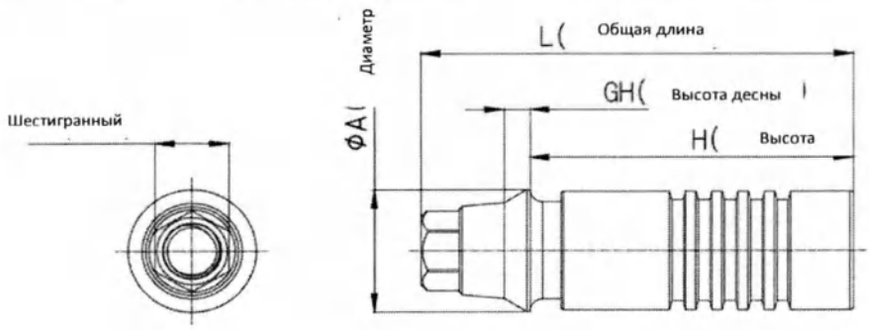

Изделие	Размеры (ед.изм:мм)					
	Ø A (±0,05)	**GH (±0,05)**	**H (±0,1)**	**L (±0,1)**	**H1 (±0,05)**	**Масса, г (±5%)**
CCARRH4010	Ø4.0	0.8	10.0	13.4	2.3	0.35
CCARRH4030	Ø4.0	2.8	10.0	15.4	2.3	0.45

Отливаемый КХМ-абатмент	R-система	Нешестигранный

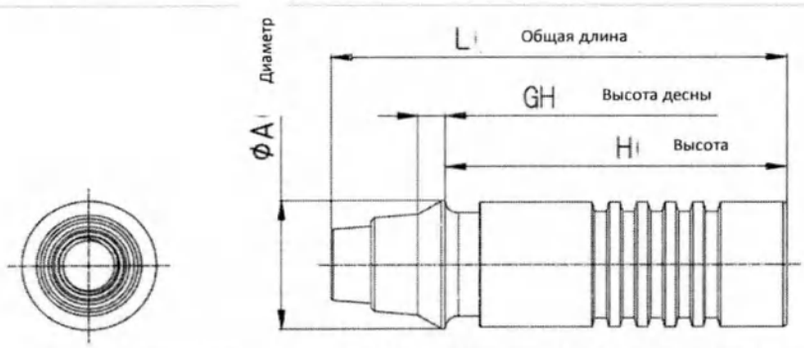

Изделие	Размеры (ед.изм:мм)				
	Ø A (±0,05)	**GH (±0,05)**	**H (±0,1)**	**L (±0,1)**	**Масса, г (±5%)**
CCARRN4010	Ø4.0	0.8	10.0	13.4	0.34
CCARRN4030	Ø4.0	2.8	10.0	15.4	0.45

Конфигурации изделий

Отливаемый КХМ-абатмент с винтом	R-система	Шестигранный

ООО ЦИРМИ INFO@CIRMI.RU WWW.GOSZDRAVNADZOR.RU

Изделие	Конфигурация комплекта	
	Отливаемый КХМ-абатмент	Винт абатмента
CCARRH4010S	CCARRH4010	ASRR21
CCARRH4030S	CCARRH4030	ASRR21

Характеристики изделий смотри выше.

Отливаемый КХМ-абатмент с винтом	R-система	Нешестигранный

Изделие	Конфигурация комплекта	
	Отливаемый КХМ-абатмент	Винт абатмента
CCARRN4010S	CCARRN4010	ASRR21
CCARRN4030S	CCARRN4030	ASRR21

Характеристики изделий смотри выше.

7. Описание материалов, вступающих в непосредственный или опосредованный контакт с телом человека

При изготовлении медицинского изделия использованы безопасные для применения, нетоксичные биосовместимые материалы. В таблице ниже представлен перечень и описание материалов, использованных в изготовлении Системы дентальной имплантации Izen Implant.

Таблица 2. Описание материалов

Название изделия	**Материалы, применяемые при изготовлении**
Имплантат ZENEX MULTI Имплантат ZENEX PLUS	Имплантат: Титан марки 4
Заживляющий абатмент Винт-заглушка имплантата Заживляющий колпачок мультиюнита	Ti-6Al-4V ELI
Цементируемый абатмент Угловой абатмен Прямой мульти абатмент Фрезеруемый абатмент	Ti-6Al-4V ELI Покрытие: нитрид титановое (TiN)
Шаровидный абатмент Колпачок шаровидного абатмента Держатель шаровидного абатмента	Ti-6Al-4V ELI

ООО ЦИРМИ INFO@CIRMI.RU WWW.GOSZDRAVNADZOR.RU

Угловой мульти абатмент Мульти цилиндр Ti Link Мульти прямой держатель абатмента Мульти угловой держатель абатмента Абатмент Ti Link Винт абатмента Винт углового мульти абатмента Временный цилиндр для мультиюнитов Винт цилиндра для мультиюнитов Абатмент Ti Blank Временный абатмент	
Отливаемый КХМ-абатмент	Корпус: Кобальт-хром-молибденовый сплав Колпачок: Полиоксиметилен
Уплотнительное кольцо	Силикон

8. Биологическая безопасность

Система дентальной имплантации Izen Implant не содержит никаких материалов, требующих дополнительных оценок химической безопасности.

Заявление о материалах человеческого происхождения

Система дентальной имплантации Izen Implant не содержит материалов человеческого происхождения.

Заявление о материалах животного происхождения

Система дентальной имплантации Izen Implant не содержит материалов животного происхождения.

Заявление о лекарственных веществах

Система дентальной имплантации Izen Implant не содержит лекарственных веществ.

Заявление о фталатах

Система дентальной имплантации Izen Implant не содержит фталатов.

9. Указания по применению

9.1 Принцип работы:

Зубной имплантат представляет собой титановый винт или цилиндр длиной от 6 до 20 мм, который вставляется в подготовленное костное гнездо в челюсти и служит корнем для отсутствующего зуба. Специальное крепление, называемое абатментом, устанавливаемое на верхнюю часть имплантата, образует внешнее соединение для нового зуба (коронки) или зубов (моста или протеза).

В процессе заживления титановая поверхность имплантата срастается с прилегающей костью, что называется остеоинтеграцией, которая может занять около 3-6 месяцев. По истечении этого времени имплантат становится достаточно устойчивым, чтобы поддерживать один или несколько искусственных зубов.

Заживляющий абатмент, винт-заглушка имплантата - это соединительный элемент. Он используется в контексте несъемного мостовидного протеза ("опорные зубы" означают зубы, поддерживающие мост), частичных съемных протезов ("опорные зубы" означают

ООО ЦИРМИ INFO@CIRMI.RU WWW.GOSZDRAVNADZOR.RU

зубы, поддерживающие частичные протезы), и в имплантатах (используется для крепления коронки, моста или съемного протеза к зубному имплантату).

Абатменты - это компоненты системы имплантатов, которые непосредственно вкручиваются в имплантат. Абатменты служат опорой для протеза с винтовой фиксацией, так как они держат фиксирующий винт протеза.

9.2 Основные рабочие функции:

9.2.1 Для Имплантат ZENEX MULTI / Имплантат ZENEX PLUS:

Подготовка перед использованием

1. Для успешного и качественного проведения процедуры имплантации, подбора корректного размера и высоты имплантата, пациенту, в зависимости от клинической картины, назначается медицинское и стоматологическое обследование, включающее в себя сбор анамнеза, компьютерную томографию челюсти и анализ моделей челюсти.
2. Необходимо тщательно проверить внутреннюю упаковку имплантата. Внутренняя упаковка имплантата должна быть стерильна. Если внутренняя упаковка вскрыта или повреждена имплантат использовать нельзя.
3. Прочитать этикетку или инструкцию по применению.

Этапы операции

1. Хирургический этап

1. Сделать надрез в мягких тканях и просверлить место для установки имплантата.

Ø3.0 F	GD→Ø2.2D→Ø2.5D or 2.7D
Ø3.5 F	GD→Ø2.2D→Ø3.0D→CD
Ø4.0 F	GD→Ø2.2D→Ø3.0D→Ø3.6D→CD
Ø4.5 F	GD→Ø2.2D→Ø3.0D→Ø3.6D→Ø4.1D→CD
Ø5.0 F	GD→Ø2.2D→Ø3.0D→Ø4.1D→Ø4.6D→CD
Ø5.5 F	GD→Ø2.2D→Ø3.0D→Ø4.6D→Ø5.2SD→CD
Ø6.0 F	GD→Ø2.2SD→Ø3.0SD→Ø4.6SD→Ø5.2SD→Ø5.5SD
Ø7.0 F	GD→Ø2.2SD→Ø3.0SD→Ø4.6SD→Ø5.5SD→Ø6.2SD→Ø6.5SD

GD: Направляющее сверло (Guide Drill);
D: Спиральное сверло (Twist Drill) / Ступенчатое сверло (Step Drill);
SD: Ступенчатое сверло (Step Drill);
CD:Кортикальное сверло (Cortical Drill).

2. Проверить стерильность упаковки. Проверить тип и размер имплантата, указанные на этикетке упаковки, и извлечь ампулу в двойной упаковке.
3. Повернуть крышку ампулы рукой, чтобы открыть ее, и найти имплантат, закрепленный на титановой втулке. Присоединить имплантовод к наконечнику бормашины или трещотке.
4. Поднести имплантат ко рту пациента и вставьте его в просверленное отверстие, следя за тем, чтобы металл или слюна не загрязнили его. Изменяя значение крутящего момента

ООО ЦИРМИ INFO@CIRMI.RU WWW.GOSZDRAVNADZOR.RU

насадки с низкого значения на высокое, вставить имплантат в альвеолярную кость со скоростью 20 об/мин для полной имплантации. (Рекомендуемое значение крутящего момента для имплантации: 30 ~ 45 Нсм).
5. Перед наложением шва в области операции, с помощью шестигранной отвертки закрепить винт-заглушку имплантата или заживляющий абатмент на имплантате с усилием 5~8 Нсм, перед наложением шва в области операции.

2. Этап протезирования

1. После заживления слизистой оболочки альвеол и остеоинтеграции, сделать разрез в верхней части мягких тканей над областью имплантации, чтобы обнажить винт-заглушку имплантата.
2. Удалить винт-заглушку имплантата и затянуть заживляющий абатмент на имплантате.
3. Наложить швы на мягкие ткани вокруг заживляющего абатмента.

Хранение после использования

1. Поскольку все изделия, вводимые в полость рта, предназначены для одноразового использования, их повторное применение не допускается.
2. Неиспользованный имплантат, после вскрытия упаковки, необходимо утилизировать.
3. Все упаковочные материалы использованного имплантата также необходимо утилизировать.
4. После завершения процедуры используемый хирургический инструмент подлежит очистке, стерилизации/ сушки и хранению.

9.2.2 Для Заживляющий абатмент, Винт-заглушка имплантата:

Подготовка перед использованием

1. Для успешного и качественного проведения процедуры имплантации, подбора корректного размера и высоты имплантата, пациенту, в зависимости от клинической картины, назначается медицинское и стоматологическое обследование, включающее в себя сбор анамнеза, компьютерную томографию челюсти и анализ моделей челюсти.
2. Необходимо тщательно проверить внутреннюю упаковку изделия. Внутренняя упаковка изделия должна быть стерильна. Если внутренняя упаковка вскрыта или повреждена имплантат использовать нельзя.
3. Перед операцией необходимо дополнительно проверить рентген снимок челюсти пациента в части установки имплантата в соответствии с планом имплантации и протезирования.
4. Прочитать этикетку и инструкцию по применению.

Этапы операции

1. Хирургический этап

1. Внутренняя часть изделия должна быть чистой и свободной от посторонних частиц, например крови.

ООО ЦИРМИ INFO@CIRMI.RU WWW.GOSZDRAVNADZOR.RU

2. Проверить стерильность упаковки. Проверить размер винта-заглушки имплантата и заживляющего абатмента указанные на этикетке упаковки. Проверить внешний вид крышки ампулы. Извлечь изделие из ампулы. Проверить внешний вид изделия.
3. С помощью шестигранной отвертки закрепите винт-заглушку имплантата или заживляющий абатмент на имплантате с усилием 5~8 Нсм, с последующим наложением швов в области операции.

2. Этап протезирования

1. После заживления слизистой оболочки альвеол и остеоинтеграции, сделать разрез в верхней части мягких тканей над областью имплантации, чтобы обнажить винт-заглушку имплантата.
2. Удалить винт-заглушку имплантата и затянуть заживляющий абатмент на имплантате.
3. Наложите швы на мягкие ткани вокруг заживающего абатмента.
4. После заживления слизистой оболочки альвеол и остеоинтеграции извлеките заживляющий абатмент с помощью отвертки, снимите слепок с помощью слепочного трансфера.

Хранение после использования

1. Поскольку все изделия, вводимые в полость рта, предназначены для одноразового использования, их повторное применение не допускается.
2. Не использованное изделие после вскрытия упаковки необходимо утилизировать.
3. Все упаковочные материалы использованного изделия необходимо утилизировать.
4. После завершения процедуры используемый хирургический инструмент подлежит очистке, стерилизации/ сушки и хранению.

9.2.3 Для Цементируемый абатмент, Угловой Абатмент, Прямой мульти абатмент, Угловой мульти абатмент, Фрезируемый абатмент, Абатмент Ti Blank, Абатмент Ti Link, Отливаемый КХМ-абатмент, Временный абатмент, Временный цилиндр для мультиюнитов, Мульти цилиндр Ti Link, Мульти прямой держатель абатмента, Мульти угловой держатель абатмента, Винт абатмента, Винт углового мульти абатмента, Винт цилиндра для мультиюнитов:

Подготовка перед использованием

1. Для успешного и качественного проведения процедуры имплантации, подбора корректного размера и высоты имплантата, пациенту, в зависимости от клинической картины, назначается медицинское и стоматологическое обследование, включающее в себя сбор анамнеза, компьютерную томографию челюсти и анализ моделей челюсти.
2. Поскольку данное изделие, является нестерильным медицинским изделием, его следует использовать после стерилизации, следуя методу стерилизации.
3. Необходимо тщательно проверить внутреннюю упаковку изделия. Если внутренняя упаковка вскрыта или повреждена изделие использовать нельзя.
4. Перед операцией необходимо проверить: правильность установки имплантата и состояние заживляющего абатмента в соответствии с планом протезирования.
5. Прочитать этикетку и инструкцию по применению.

ООО ЦИРМИ INFO@CIRMI.RU WWW.GOSZDRAVNADZOR.RU

6. Проверить размер абатмента указанного на этикетке упаковки. Проверить внешний вид упаковки. Проверить внешний вид крышки ампулы. Извлечь изделие из ампулы. Проверить внешний вид изделия.

Метод стерилизации

Поскольку это нестерильное медицинское изделие, простерилизуйте его при 132^0 С не менее 15 минут в автоклаве (гравитационного типа) и высушите в течении 30 минут перед использованием.

Указания по применению

1. Простерилизуйте изделие с помощью указанного метода стерилизации.
2. Используйте отвертку соответствующего размера. Проверьте фиксацию имплантата с помощью отвертки.
3. Установить абатмент на имплантат и затянуть винт абатмента с рекомендуемым крутящим моментом (20~30 Нсм) с помощью шестигранной отвертки.
4. Медленно фиксировать абатмент с помощью шестигранной отвертки для углового наконечника с рекомендуемым крутящим моментов (20~30 Нсм)
5. Подсоедините слепочный трансфер и снимите слепок.
6. После снятия слепка и процесса работы в лаборатории, аккуратно поместить абатмент в полость рта и закрепить с помощью шестигранной отвертки.
7. Проверить правильность соединения абатмента и винта абатмента с помощью рентгена.

Хранение после использования

1. Поскольку все изделия, вводимые в полость рта, предназначены для одноразового использования, их повторное применение не допускается.
2. Не использованное изделие после вскрытия упаковки необходимо утилизировать.
3. Все упаковочные материалы использованного изделия необходимо утилизировать.
4. После завершения процедуры используемый хирургический инструмент подлежит очистке, стерилизации/ сушки и хранению.

9.2.4 Для Шаровидного абатмента

1. Подготовка перед использованием

1. Для успешного и качественного проведения процедуры имплантации, подбора корректного размера и высоты имплантата, пациенту, в зависимости от клинической картины, назначается медицинское и стоматологическое обследование, включающее в себя сбор анамнеза, компьютерную томографию челюсти и анализ моделей челюсти.
2. Поскольку данное изделие, является нестерильным медицинским изделием, его следует использовать после стерилизации, следуя методу стерилизации.
3. Необходимо тщательно проверить внутреннюю упаковку изделия. Если внутренняя упаковка вскрыта или повреждена изделие использовать нельзя.
4. Перед операцией необходимо проверить: правильность установки имплантата и состояние заживляющего абатмента в соответствии с планом протезирования.
5. Прочитать этикетку и инструкцию по применению.

ООО ЦИРМИ INFO@CIRMI.RU WWW.GOSZDRAVNADZOR.RU

6. Проверить размер абатмента указанного на этикетке упаковки. Проверить внешний вид упаковки. Проверить внешний вид крышки ампулы. Извлечь изделие из ампулы. Проверить внешний вид изделия.

2.Метод стерилизации

Поскольку это нестерильное медицинское изделие, простерилизуйте его при 132^0 С не менее 15 минут в автоклаве (гравитационного типа) и высушите в течении 30 минут перед использованием.

3. Указания по применению

1. При креплении шаровидного абатмента к имплантату используйте специальный держатель шаровидного абатмента.
2. В съемном протезе, изготовленном в лабораторных условиях, с помощью бора формируется отверстие в том месте, куда будет вставлен фиксатор шаровидного абатмента (или колпачок шаровидного абатмента).
3. Закрепите фиксатор шаровидного абатмента (или колпачок шаровидного абатмента), введя смолу в образовавшееся отверстие.
4. Используйте фиксатор шаровидного абатмента в случае недостаточного вертикального диаметра по сравнению с колпачком шарового абатмента.
5. После плавного удаления поверхности заполненного отверстия бором, завершите изготовление съемного протеза полировкой, соедините окончательно изготовленный съемный протез с шаровидным абатментом в полости рта, чтобы отсоединить и использовать съемный протез.

4. Хранение после использования

1. Поскольку все изделия, вводимые в полость рта, предназначены для одноразового использования, их повторное применение не допускается.
2. Не использованное изделие после вскрытия упаковки необходимо утилизировать.
3. Все упаковочные материалы использованного изделия необходимо утилизировать.
4. После завершения процедуры используемый хирургический инструмент подлежит очистке, стерилизации/ сушки и хранению.

10. Сведения о стерильности

10.1 Стерилизация гамма-излучением

Компоненты медицинского изделия «Система дентальной имплантации Izen Implant» (см. таблицу 3) поставляются стерильными и предназначены только для одноразового использования. Они остаются стерильными (SAL/Уровень гарантированной стерильности 10^{-6}) в течении указанного на упаковке срока годности при условии, что упаковка закрыта и не повреждена. При извлечении изделия из стерильной упаковки необходимо соблюдать правила асептического обращения. Стерильную упаковку не следует открывать до непосредственного использования изделия, избегать соприкосновения с нестерильными поверхностями.

ООО ЦИРМИ INFO@CIRMI.RU WWW.GOSZDRAVNADZOR.RU

Изделия стерилизуются с использованием гамма-излучения и прошли процесс валидации. Валидация выполнялась согласно EN ISO-11137-2 – Стерилизация медицинской продукции. Облучение. Часть 2. Установление стерилизующей дозы.

Стандартно были выполнены проверка дозирования и проверка бионагрузки согласно EN ISO 11137-2 для подтверждения, что доза стерилизации продолжает достигать требуемого значения SAL (10^{-6}).

Таблица 3

Название компонента изделия	Метод стерилизации	Одноразовое/многоразовое использование
Заживляющий абатмент Винт-заглушка имплантата Заживляющий колпачок мультиюнита Имплантат	Стерилизация гамма-излучением	Одноразовое

12.2 Паровая стерилизация

Компоненты медицинского изделия «Система дентальной имплантации Izen Implant» (см. таблицу 4) поставляются нестерильными и не предназначены для многоразового использования (одноразовое применение).

Таблица 4

Название компонента изделия	Метод стерилизации	Одноразовое/многоразовое использование
Цементируемый абатмент Угловой абатмент Шаровидный абатмент Колпачок шаровидного абатмента Держатель шаровидного абатмента Прямой мульти абатмент Угловой мульти абатмент Мульти цилиндр Ti Link Мульти прямой держатель абатмента Мульти угловой держатель абатмента Абатмент Ti Link Фрезеруемый абатмент Винт абатмента Винт углового мульти абатмента Временный цилиндр для мультиюнитов Винт цилиндра для мультиюнитов Абатмент Ti Blank	Стерилизация в автоклаве перед использованием	Одноразовое

ООО ЦИРМИ INFO@CIRMI.RU WWW.GOSZDRAVNADZOR.RU

Временный абатмент Отливаемый КХМ-абатмент Уплотнительное кольцо		

Перед использованием нестерильные изделия должны быть стерилизованы в автоклаве.

Параметры парового стерилизатора

Рекомендованный метод стерилизации – Паровой метод	Условия: Гравитационный метод стерилизации
Заданная температура	132°C
Время воздействия	15 минут
Время сушки	30 минут

11. Требования к техническому обслуживанию и ремонту медицинского изделия

Не применимо. Техническому ремонту и обслуживанию не подлежит.

12. Применяемые стандарты

Соответствие международным стандартам:

Номер	Название
93/42/ЕЭС в редакции 2007/47/ЕС	Директива по медицинским приборам
(EU) MDR 2017/745	Регламент Европейского Союза о клиническом исследовании и продаже медицинских изделий для использования человеком
MDCG 20207	Шаблон плана послепродажного клинического наблюдения (PMCF). Руководство для производителей и нотифицированных органов
MDCG 20208	Шаблон отчета об оценке послепродажного клинического наблюдения (PMCF). Руководство для производителей и нотифицированных органов
EN ISO 13485	Изделия медицинские. Системы менеджмента качества. Требования для целей регулирования
EN ISO 14971	Медицинские изделия. Применение системы менеджмента риска к медицинским изделиям
ISO/TR 24971	Изделия Медицинские. Руководство по применению
EN 62366	Изделия медицинские. Проектирование медицинских изделий с учетом эксплуатационной пригодности

ООО ЦИРМИ INFO@CIRMI.RU WWW.GOSZDRAVNADZOR.RU

EN ISO 10993-1	Биологическая оценка медицинских изделий. Часть 1. Оценка и тестирование в рамках процесса управления рисками
EN ISO 10993-3	Биологическая оценка медицинских изделий. Часть 3. Испытания на генотоксичность, канцерогенность и репродуктивную токсичность
EN ISO 10993-5	Биологическая оценка медицинских изделий. Часть 5. Испытания на цитотоксичность in vitro
EN ISO 10993-6	Изделия медицинские. Оценка биологического действия медицинских изделий. Часть 6. Исследования местного действия после имплантации
EN ISO 10993-10	Изделия медицинские. Оценка биологического действия медицинских изделий. Часть 10. Исследования раздражающего и сенсибилизирующего действия
EN ISO 10993-11	Биологическая оценка медицинских изделий. Часть 11. Испытания на системную токсичность
EN ISO 10993-12	Биологическая оценка медицинских изделий. Часть 12. Подготовка проб и эталонные материалы
EN ISO 10993-18	Биологическая оценка медицинских изделий. Часть 18. Химическая характеристика материалов медицинских изделий в рамках процесса управления рисками
ISO 7405	Стоматология — Оценка биосовместимости медицинских изделий, применяемых в стоматологии
ISO 14801	Стоматология — Имплантаты — Испытание на динамическую нагрузку внутрикостных дентальных имплантатов
EN ISO 14644-1	Чистые помещения и связанные с ними контролируемые среды. Часть 1. Классификация чистоты воздуха по концентрации частиц
EN ISO 14644-2	Чистые помещения и связанные с ними контролируемые среды. Часть 2. Мониторинг для получения данных о работе чистых помещений, связанных с чистотой воздуха по концентрации частиц
EN ISO 15223-1	Медицинские изделия. Символы, применяемые при маркировании на медицинских изделиях, этикетках и в сопроводительной документации. Часть 1: Общие требования
EN 1041	Информация, предоставляемая изготовителем медицинских устройств
EN ISO 17665-1	Стерилизация изделий медицинского назначения. Влажный жар. Часть 1. Требования к разработке, валидации и

ООО ЦИРМИ INFO@CIRMI.RU WWW.GOSZDRAVNADZOR.RU

	текущему контролю процесса стерилизации медицинских изделий
EN ISO 17665-2	Стерилизация изделий медицинского назначения. Влажное тепло. Требования к разработке, валидации и текущему контролю процесса стерилизации медицинских изделий
ISO11137-1	Стерилизация изделий медицинского назначения. Облучение. Часть 1. Требования к разработке, валидации и текущему контролю процесса стерилизации медицинских изделий.
ISO11137-2	Стерилизация изделий медицинского назначения. Облучение. Часть 2. Установление стерилизующей дозы
ISO11137-3	Стерилизация изделий медицинского назначения. Радиация. Часть 3. Руководство по дозиметрическим аспектам разработки, валидации и текущего контроля
EN ISO 11737-1	Стерилизация медицинской продукции. Микробиологические методы. Часть 1. Определение популяции микроорганизмов на продукции
EN ISO 11737-2	Стерилизация медицинской продукции. Микробиологические методы. Часть 2. Исследования на стерильность, выполняемые при определении, валидации и техническом обслуживании процесса стерилизации
EN ISO 11607-1	Упаковка для медицинских изделий, подлежащих финишной стерилизации. Часть 1. Требования к материалам, барьерным системам для стерилизации и упаковочным системам
EN ISO 11607-2	Упаковка для окончательно стерилизованных медицинских изделий. Часть 2. Валидационные требования к процессам формования, запечатывания и сборки
EN 1642:2011	Стоматология. Медицинские приборы для стоматологии. Зубные имплантаты

13. Комплект поставки медицинского изделия

В комплект поставки входит: 1 (одно) изделие, инструкция по применению, которая вкладывается в потребительскую упаковку.

14. Данные о маркировке медицинского изделия и его упаковке

14.1 Упаковка

14.1.1 Упаковка для: Имплантат ZENEX MULTI/ Имплантат ZENEX PLUS

ООО ЦИРМИ INFO@CIRMI.RU WWW.GOSZDRAVNADZOR.RU

Упаковка имплантатов состоит из трёх элементов: первичной упаковки (колба), вторичной упаковки (блистер) и потребительской упаковки (картонная коробка).

Имплантаты ZENEX MULTI/ ZENEX PLUS упаковываются в колбу в соответствии с диаметром имплантата, защитный колпачок коблы имеет соответствующую цветовую кодировку. Колба помещается в запечатанный блистер, сохраняющий состояние стерильности имплантатов как SBS (стерильная барьерная система). Затем запечатанный блистер упаковывается в картонную коробку в соответствии с диаметром имплантата.

Цветовая кодировка защитного колпачка колбы:

Имплантат ZENEX MULTI

Цветовой код	Розовый	Желтый	Зеленый	Голубой	Красный	Фиолетовый	Темно зеленый	Синий
Диаметр имплантата	3,2 мм	3,75 мм	4,25 мм	4,6 мм	5,05 мм	5,4 мм	5,9 мм	6,75 мм

Имплантат ZENEX PLUS

Цветовой код	Розовый	Желтый	Зеленый	Голубой	Красный	Фиолетовый
Диаметр имплантата	3,0 мм	3,75 мм	4,25 мм	4,6 мм	5,05 мм	5,4 мм

Все колбы и защитные колпачки изготавливаются из одинаковых материалов и отличаются только цветовой кодировкой, не влияющей на безопасность и эффективность.

14.1.2 Упаковка для заживляющего абатмента, винта-заглушки имплантата и других компонентов медицинского изделия «Система дентальной имплантации Izen Implant» состоит из прозрачного полиэтиленового пакета и ампулы с колпачком. Изделие помещается в ампулу, которая затем помещается в прозрачный полиэтиленовый пакет. В каждый пакет вкладывается инструкция по применению.

14.1.3 Транспортная упаковка

В качестве транспортировочной упаковки для медицинского изделия «Система дентальной имплантации Izen Implant» используется коробка, выполненная из гофрокартона. При необходимости в коробку дополнительно вкладывается воздушно-пупырчатая пленка во избежание беспорядочного перемещения изделий и их повреждения. В коробку загружается сразу несколько МИ, количество изделий в транспортной упаковке, а также общая масса транспортной упаковки зависят от объема заказа (полная комплектация коробки медицинским изделием: Имплантат ZENEX MULTI/ Имплантат ZENEX PLUS составит: 320 упаковок).

Коробка заклеивается липкой лентой. На коробке размещается ярлык с информацией о грузе без дополнительной маркировки.

ООО ЦИРМИ INFO@CIRMI.RU WWW.GOSZDRAVNADZOR.RU

14.2 Маркировка

Печатные наклейки-этикетки наклеиваются на упаковку медицинских изделий Имплантат ZENEX MULTI/ Имплантат ZENEX PLUS. Имплантаты, поставляются с 3 самоклеящимися, съемными, перемещаемыми этикетками для отслеживания, которые могут быть включены в историю болезни пациента.

Этикетка с маркировкой для других компонентов системы прикрепляется к изделию для его идентификации и отслеживания. Каждое изделие отслеживается по номеру партии на этикетке. Символы, используемые на этикетке, описаны в таблице 5 документа. Этикетка печатается на одной стороне полиэтиленового пакета.

Перечень имеющихся символов на маркировке останется неизменным, возможно изменение положения некоторых символов. В таблице 5 представлена расшифровка символов маркировки потребительской упаковки.

Таблица 5. Информация, приведенная на маркировке.

Символ	Обозначение
REF	Номер по каталогу
LOT	Код партии
SIZE	Спецификация, размер
	Дата производства ГГГГ-ММ-ДД
	Дата истечения срока действия ГГГГ-ММ-ДД
	Производитель
QTY	Единица упаковки и количество
	Не использовать повторно
30°C 1°C	Температурное ограничение
STERILE R	Простерилизовано радиацией
	Не подлежит повторной стерилизации
NON STERILE	Нестерильное медицинское изделие
	Не использовать продукцию с поврежденной упаковкой!

ООО ЦИРМИ INFO@CIRMI.RU WWW.GOSZDRAVNADZOR.RU

	Не допускать воздействия солнечного света
	Обратитесь к инструкции по применению
	Осторожно! Обратитесь к инструкции по применению
Rx Only	Продукция, отпускаемая только по рецепту
EC REP	Представитель в ЕС
CE 2195	Соотвествует директивам ЕС
	QR-код (внутренний код производителя)

15. Условия транспортирования, хранения и эксплуатации.

Условия транспортирования: температура воздуха от +1°С до +30°С при относительной влажности от 10% до 90% и атмосферном давлении 500 – 1050 гПа вдали от воздействия прямых солнечных лучей.

Условия хранения: хранить изделие в упаковке предприятия-изготовителя в сухом, чистом месте, вдали от источников тепла и прямых солнечных лучей, при контролируемой температуре. Срок хранения указан на этикетке каждого изделия. Температура воздуха от +1°С до +30°С при относительной влажности от 10% до 90% и атмосферном давлении 500 – 1065 гПа.

Условия эксплуатации: температура воздуха от +18°С до +30°С при относительной влажности от 10% до 90% и атмосферном давлении 500 – 1050 гПа вдали от воздействия прямых солнечных лучей.

16. Срок службы, срок годности медицинского изделия

Срок годности изделий «Система дентальной имплантации Izen Implant»:

- для стерильных изделий: не более 5 лет. Гарантийный срок хранения равен сроку годности – не более 5 лет.
- для нестерильных изделий: не более 10 лет. Гарантийный срок хранения равен сроку годности – не более 10 лет.

17. Требования по утилизации медицинского изделия

Потенциально загрязненные или непригодные для дальнейшего использования медицинские изделия должны утилизироваться как медицинские отходы в соответствии с требованиями местного и федерального законодательства.

ООО ЦИРМИ INFO@CIRMI.RU WWW.GOSZDRAVNADZOR.RU

Медицинские изделия после использования относятся к медицинским отходам и являются медицинскими отходами класса Б – эпидемиологически опасные отходы. Мероприятия по обеззараживанию и утилизации использованных имплантатов должны проводиться в соответствии с требованиями санитарных правил СанПиН 2.1.3684-21 «Санитарно-эпидемиологические требования к содержанию территорий городских и сельских поселений, к водным объектам, питьевой воде и питьевому водоснабжению, атмосферному воздуху, почвам, жилым помещениям, эксплуатации производственных, общественных помещений, организации и проведению санитарно-противоэпидемических (профилактических) мероприятий».

Необходимо безопасно утилизировать потенциально загрязненные или более не пригодные для использования медицинские изделия в качестве медицинских (клинических) отходов в соответствии с местными руководящими указаниями в области здравоохранения, государственным законодательством и политикой, а также законодательством и политикой страны.

Неиспользованные изделия, у которых закончился срок хранения, относятся к медицинских отходам класса А и должны быть утилизированы в соответствии с порядком утилизации твердых бытовых отходов, установленным законодательством по санитарным правилам.

Разделение, переработка или утилизация упаковочного материала должны осуществляться в соответствии с местным законодательством страны и правительственным законодательством об упаковке и отходах упаковки, в соответствующих случаях.

18. Гарантийная информация

Компания Izenimplant Co., Ltd. гарантирует, что при разработке и производстве данного изделия были соблюдены разумные меры предосторожности. Данная гарантия заменяет и отменяет все другие гарантии, не изложенные в настоящем документе, будь то явно выраженные или подразумеваемые в силу закона или иным образом, включая, помимо всего прочего, любые подразумеваемые гарантии коммерческого качества и пригодность для использования по назначению. Обработка, хранение, чистка и стерилизация данного медицинского изделия, а также другие факторы, имеющие отношение к пациенту, диагностике, лечению, хирургическим процедурам и другим вопросам, находящиеся вне контроля компании, оказывают непосредственное влияние на устройство и результаты, получаемые при его использовании. Обязательство компании Izenimplant Co., Ltd., по настоящей гарантии ограничивается заменой данного изделия, и компания Izenimplant Co., Ltd. не несет ответственности за случайные или косвенные убытки, ущерб или расходы, прямо или косвенно связанные с использованием данного медицинского изделия. Компания Izenimplant Co., Ltd. не берет на себя какие-либо другие или дополнительные обязательства, или ответственность в связи с данным медицинским изделием и не дает какому-либо другому лицу права брать их на себя. Компания Izenimplant Co., Ltd. не несет никакой ответственности в отношении медицинских изделий, используемых повторно, подвергаемых повторной обработке или стерилизации, и не дает никаких гарантий, явных или подразумеваемых, включая, помимо всего прочего, гарантии коммерческого качества и пригодность для использования по назначению в отношении таких медицинских изделий.

ООО ЦИРМИ INFO@CIRMI.RU WWW.GOSZDRAVNADZOR.RU

19. Рекламации

По вопросам эксплуатации и претензий по качеству медицинского изделия «Система дентальной имплантации Izen Implant», обращаться к уполномоченному представителю производителя на территории РФ:

Общество с ограниченной ответственностью «ИЗЕН ИМПЛАНТ РУ» (ООО «ИЗЕН ИМПЛАНТ РУ»), 121099, город Москва, ул Новый Арбат, д. 30/9, помещ. 2н ком. 4
+7 707 745 07 31
Адрес электронной почты: atlenliy@mail.ru

ПРИЛОЖЕНИЯ

Приложение 1. Варианты исполнения медицинского изделия «Система дентальной имплантации Izen Implant», производства Izenimplant Co., Ltd, Республика Корея.
Приложение 2. Сведения о совместимости компонентов системы дентальной имплантации Izen Implant.

ООО ЦИРМИ INFO@CIRMI.RU WWW.GOSZDRAVNADZOR.RU

Приложение № 1

Варианты исполнения медицинского изделия «Система дентальной имплантации Izen Implant», производства Izenimplant Co., Ltd, Республика Корея.

IZEN
IMPLANT

ООО ЦИРМИ INFO@CIRMI.RU WWW.GOSZDRAVNADZOR.RU

I. Система дентальной имплантации Izen Implant, варианты исполнения:

1. Система дентальной имплантации Izen Implant, I-Система:

- Имплантат ZENEX MULTI Narrow диаметром 3.2 мм; длиной 8,5 мм, тип ZMSN3008;
- Имплантат ZENEX MULTI Narrow диаметром 3.2 мм; длиной 10 мм, тип ZMSN3010;
- Имплантат ZENEX MULTI Narrow диаметром 3.2 мм; длиной 11.5 мм, тип ZMSN3011;
- Имплантат ZENEX MULTI Narrow диаметром 3.2 мм; длиной 13 мм, тип ZMSN3013;
- Имплантат ZENEX MULTI Narrow диаметром 3.2 мм; длиной 15 мм ZMSN3015;
- Имплантат ZENEX MULTI Mini диаметром 3.75 мм; длиной 8,5 мм, тип ZMSM3508;
- Имплантат ZENEX MULTI Mini диаметром 3.75 мм; длиной 10 мм, тип ZMSM3510;
- Имплантат ZENEX MULTI Mini диаметром 3.75 мм; длиной 11.5 мм, тип ZMSM3511;
- Имплантат ZENEX MULTI Mini диаметром 3.75 мм; длиной 13 мм, тип ZMSM3513;
- Имплантат ZENEX MULTI Mini диаметром 3.75 мм; длиной 15 мм, тип ZMSM3515;
- Имплантат ZENEX MULTI Regular диаметром 4.25 мм; длиной 7 мм, тип ZMSR4007;
- Имплантат ZENEX MULTI Regular диаметром 4.25 мм; длиной 8,5 мм, тип ZMSR4008;
- Имплантат ZENEX MULTI Regular диаметром 4.25 мм; длиной 10мм, тип ZMSR4010;
- Имплантат ZENEX MULTI Regular диаметром 4.25 мм; длиной 11.5 мм, тип ZMSR4011;
- Имплантат ZENEX MULTI Regular диаметром 4.25 мм; длиной 13 мм, тип ZMSR4013;
- Имплантат ZENEX MULTI Regular диаметром 4.25 мм; длиной 15 мм, тип ZMSR4015;
- Имплантат ZENEX MULTI Regular диаметром 4.25 мм; длиной 18 мм, тип ZMSR4018;
- Имплантат ZENEX MULTI Regular диаметром 4.25 мм; длиной 20 мм, тип ZMSR4020;
- Имплантат ZENEX MULTI Regular диаметром 4,6 мм; длиной 7 мм, тип ZMSR4507;
- Имплантат ZENEX MULTI Regular диаметром 4,6 мм; длиной 8,5 мм, тип ZMSR4508;
- Имплантат ZENEX MULTI Regular диаметром 4,6 мм; длиной 10 мм, тип ZMSR4510;
- Имплантат ZENEX MULTI Regular диаметром 4,6 мм; длиной 11.5 мм, тип ZMSR4511;
- Имплантат ZENEX MULTI Regular диаметром 4,6 мм; длиной 13 мм, тип ZMSR4513;
- Имплантат ZENEX MULTI Regular диаметром 4,6 мм; длиной 15 мм, тип ZMSR4515;
- Имплантат ZENEX MULTI Regular диаметром 4,6 мм; длиной 18 мм, тип ZMSR4518;
- Имплантат ZENEX MULTI Regular диаметром 4,6 мм; длиной 20 мм, тип ZMSR4520;
- Имплантат ZENEX MULTI Wide диаметром 5.05 мм; длиной 6 мм, тип ZMSW5006;
- Имплантат ZENEX MULTI Wide диаметром 5.05 мм; длиной 7 мм, тип ZMSW5007;
- Имплантат ZENEX MULTI Wide диаметром 5.05 мм; длиной 8,5 мм, тип ZMSW5008;
- Имплантат ZENEX MULTI Wide диаметром 5.05 мм; длиной 10 мм, тип ZMSW5010;
- Имплантат ZENEX MULTI Wide диаметром 5.05 мм; длиной 11.5 мм, тип ZMSW5011;
- Имплантат ZENEX MULTI Wide диаметром 5.05 мм; длиной 13 мм, тип ZMSW5013;
- Имплантат ZENEX MULTI Wide диаметром 5.05 мм; длиной 15 мм, тип ZMSW5015;
- Имплантат ZENEX MULTI Wide диаметром 5.4 мм; длиной 6 мм, тип ZMSW5506;
- Имплантат ZENEX MULTI Wide диаметром 5.4 мм; длиной 7 мм, тип ZMSW5507;
- Имплантат ZENEX MULTI Wide диаметром 5.4 мм; длиной 8,5 мм, тип ZMSW5508;
- Имплантат ZENEX MULTI Wide диаметром 5.4 мм; длиной 10 мм, тип ZMSW5510;
- Имплантат ZENEX MULTI Wide диаметром 5.4 мм; длиной 11.5 мм, тип ZMSW5511;
- Имплантат ZENEX MULTI Wide диаметром 5.4 мм; длиной 13 мм, тип ZMSW5513;
- Имплантат ZENEX MULTI Wide диаметром 5.4 мм; длиной 15 мм ZMSW5515;
- Имплантат ZENEX MULTI Wide диаметром 5.9 мм; длиной 6 мм, тип ZMSW6006;
- Имплантат ZENEX MULTI Wide диаметром 5.9 мм; длиной 7 мм, тип ZMSW6007;
- Имплантат ZENEX MULTI Wide диаметром 5.9 мм; длиной 8,5 мм, тип ZMSW6008;
- Имплантат ZENEX MULTI Wide диаметром 5.9 мм; длиной 10 мм, тип ZMSW6010;
- Имплантат ZENEX MULTI Wide диаметром 5.9 мм; длиной 11.5 мм, тип ZMSW6011;
- Имплантат ZENEX MULTI Wide диаметром 5.9 мм; длиной 13 мм, тип ZMSW6013;
- Имплантат ZENEX MULTI Wide диаметром 6.75 мм; длиной 6 мм, тип ZMSW7006;
- Имплантат ZENEX MULTI Wide диаметром 6.75 мм; длиной 7 мм, тип ZMSW7007;
- Имплантат ZENEX MULTI Wide диаметром 6.75 мм; длиной 8,5 мм, тип ZMSW7008;
- Имплантат ZENEX MULTI Wide диаметром 6.75 мм; длиной 10 мм, тип ZMSW7010;
- Имплантат ZENEX MULTI Wide диаметром 6.75 мм; длиной 11.5 мм, тип ZMSW7011;
- Имплантат ZENEX MULTI Wide диаметром 6.75 мм; длиной 13 мм ZMSW7013.
- Имплантат ZENEX PLUS X-Narrow диаметром 3.0 мм; длиной 8,5 мм, тип ZPSX3008;
- Имплантат ZENEX PLUS X-Narrow диаметром 3.0 мм; длиной 10 мм, тип ZPSX3010;
- Имплантат ZENEX PLUS X-Narrow диаметром 3.0 мм; длиной 11.5 мм, тип ZPSX3011;

ООО ЦИРМИ INFO@CIRMI.RU WWW.GOSZDRAVNADZOR.RU

- Имплантат ZENEX PLUS X-Narrow диаметром 3.0 мм; длиной 13 мм, тип ZPSX3013;
- Имплантат ZENEX PLUS X-Narrow диаметром 3.0 мм; длиной 15 мм, тип ZPSX3015;
- Имплантат ZENEX PLUS Mini диаметром 3.75 мм; длиной 8,5 мм, тип ZPSM3508;
- Имплантат ZENEX PLUS Mini диаметром 3.75 мм; длиной 10 мм, тип ZPSM3510;
- Имплантат ZENEX PLUS Mini диаметром 3.75 мм; длиной 11.5 мм, тип ZPSM3511;
- Имплантат ZENEX PLUS Mini диаметром 3.75 мм; длиной 13 мм, тип ZPSM3513;
- Имплантат ZENEX PLUS Mini диаметром 3.75 мм; длиной 15 мм, тип ZPSM3515;
- Имплантат ZENEX PLUS Regular диаметром 4.25 мм; длиной 7 мм, тип ZPSR4007;
- Имплантат ZENEX PLUS Regular диаметром 4.25 мм; длиной 8,5 мм, тип ZPSR4008;
- Имплантат ZENEX PLUS Regular диаметром 4.25 мм; длиной 10 мм, тип ZPSR4010;
- Имплантат ZENEX PLUS Regular диаметром 4.25 мм; длиной 11.5 мм, тип ZPSR4011;
- Имплантат ZENEX PLUS Regular диаметром 4.25 мм; длиной 13 мм, тип ZPSR4013;
- Имплантат ZENEX PLUS Regular диаметром 4.25 мм; длиной 15 мм, тип ZPSR4015;
- Имплантат ZENEX PLUS Regular диаметром 4.25 мм; длиной 18 мм, тип ZPSR4018;
- Имплантат ZENEX PLUS Regular диаметром 4.25 мм; длиной 20 мм, тип ZPSR4020;
- Имплантат ZENEX PLUS Regular диаметром 4.6 мм; длиной 7 мм, тип ZPSR4507;
- Имплантат ZENEX PLUS Regular диаметром 4.6 мм; длиной 8,5 мм, тип ZPSR4508;
- Имплантат ZENEX PLUS Regular диаметром 4.6 мм; длиной 10 мм, тип ZPSR4510;
- Имплантат ZENEX PLUS Regular диаметром 4.6 мм; длиной 11.5 мм, тип ZPSR4511;
- Имплантат ZENEX PLUS Regular диаметром 4.6 мм; длиной 13 мм, тип ZPSR4513;
- Имплантат ZENEX PLUS Regular диаметром 4.6 мм; длиной 15 мм, тип ZPSR4515;
- Имплантат ZENEX PLUS Regular диаметром 4.6 мм; длиной 18 мм, тип ZPSR4518;
- Имплантат ZENEX PLUS Regular диаметром 4.6 мм; длиной 20 мм, тип ZPSR4520;
- Имплантат ZENEX PLUS Wide диаметром 5.05 мм; длиной 7 мм, тип ZPSW5007;
- Имплантат ZENEX PLUS Wide диаметром 5.05 мм; длиной 8,5 мм, тип ZPSW5008;
- Имплантат ZENEX PLUS Wide диаметром 5.05 мм; длиной 10 мм, тип ZPSW5010;
- Имплантат ZENEX PLUS Wide диаметром 5.05 мм; длиной 11.5 мм, тип ZPSW5011;
- Имплантат ZENEX PLUS Wide диаметром 5.05 мм; длиной 13 мм, тип ZPSW5013;
- Имплантат ZENEX PLUS Wide диаметром 5.05 мм; длиной 15 мм, тип ZPSW5015;
- Имплантат ZENEX PLUS Wide диаметром 5.4 мм; длиной 7 мм, тип ZPSW5507;
- Имплантат ZENEX PLUS Wide диаметром 5.4 мм; длиной 8,5 мм, тип ZPSW5508;
- Имплантат ZENEX PLUS Wide диаметром 5.4 мм; длиной 10 мм, тип ZPSW5510;
- Имплантат ZENEX PLUS Wide диаметром 5.4 мм; длиной 11.5 мм, тип ZPSW5511;
- Имплантат ZENEX PLUS Wide диаметром 5.4 мм; длиной 13 мм, тип ZPSW5513;
- Имплантат ZENEX PLUS Wide диаметром 5.4 мм; длиной 15 мм, тип ZPSW5515.
- Заживляющий абатмент X-Narrow диаметром 4.0 мм; высотой 3.0 мм, тип HASX403;
- Заживляющий абатмент X-Narrow диаметром 4.0 мм; высотой 4.0 мм, тип HASX404;
- Заживляющий абатмент X-Narrow диаметром 4.0 мм; высотой 5.0 мм, тип HASX405;
- Заживляющий абатмент X-Narrow диаметром 4.0 мм; высотой 6.0 мм, тип HASX406;
- Заживляющий абатмент X-Narrow диаметром 4.0 мм; высотой 7.0 мм, тип HASX407;
- Заживляющий абатмент X-Narrow диаметром 4.0 мм; высотой 9.0 мм, тип HASX409;
- Заживляющий абатмент M/R диаметром 4.3 мм, высотой 2.0 мм, тип HASR402;
- Заживляющий абатмент M/R диаметром 4.3 мм, высотой 3.0 мм, тип HASR403;
- Заживляющий абатмент M/R диаметром 4.3 мм, высотой 4.0 мм, тип HASR404;
- Заживляющий абатмент M/R диаметром 4.3 мм, высотой 5.0 мм, тип HASR405;
- Заживляющий абатмент M/R диаметром 4.3 мм, высотой 6.0 мм, тип HASR406;
- Заживляющий абатмент M/R диаметром 4.3 мм, высотой 7.0 мм, тип HASR407;
- Заживляющий абатмент M/R диаметром 4.3 мм, высотой 9.0 мм, тип HASR409;
- Заживляющий абатмент M/R диаметром 4.8 мм, высотой 2.0 мм, тип HASR452;
- Заживляющий абатмент M/R диаметром 4.8 мм, высотой 3.0 мм, тип HASR453;
- Заживляющий абатмент M/R диаметром 4.8 мм, высотой 4.0 мм, тип HASR454;
- Заживляющий абатмент M/R диаметром 4.8 мм, высотой 5.0 мм, тип HASR455;
- Заживляющий абатмент M/R диаметром 4.8 мм, высотой 6.0 мм, тип HASR456;
- Заживляющий абатмент M/R диаметром 4.8 мм, высотой 7.0 мм, тип HASR457;
- Заживляющий абатмент M/R диаметром 4.8 мм, высотой 9.0 мм, тип HASR459;
- Заживляющий абатмент M/R диаметром 5.5 мм, высотой 2.0 мм, тип HASR522;
- Заживляющий абатмент M/R диаметром 5.5 мм, высотой 3.0 мм, тип HASR523;

ООО ЦИРМИ INFO@CIRMI.RU WWW.GOSZDRAVNADZOR.RU

- Заживляющий абатмент M/R диаметром 5.5 мм, высотой 4.0 мм, тип HASR524;
- Заживляющий абатмент M/R диаметром 5.5 мм, высотой 5.0 мм, тип HASR525;
- Заживляющий абатмент M/R диаметром 5.5 мм, высотой 6.0 мм, тип HASR526;
- Заживляющий абатмент M/R диаметром 5.5 мм, высотой 7.0 мм, тип HASR527;
- Заживляющий абатмент M/R диаметром 5.5 мм, высотой 9.0 мм, тип HASR529;
- Заживляющий абатмент M/R диаметром 6.0 мм, высотой 2.0 мм, тип HASR572;
- Заживляющий абатмент M/R диаметром 6.0 мм, высотой 3.0 мм, тип HASR573;
- Заживляющий абатмент M/R диаметром 6.0 мм, высотой 4.0 мм, тип HASR574;
- Заживляющий абатмент M/R диаметром 6.0 мм, высотой 5.0 мм, тип HASR575;
- Заживляющий абатмент M/R диаметром 6.0 мм, высотой 6.0 мм, тип HASR576;
- Заживляющий абатмент M/R диаметром 6.0 мм, высотой 7.0 мм, тип HASR577;
- Заживляющий абатмент M/R диаметром 6.0 мм, высотой 9.0 мм, тип HASR579;
- Заживляющий абатмент M/R диаметром 6.8 мм, высотой 2.0 мм, тип HASR652;
- Заживляющий абатмент M/R диаметром 6.8 мм, высотой 3.0 мм, тип HASR653;
- Заживляющий абатмент M/R диаметром 6.8 мм, высотой 4.0 мм, тип HASR654;
- Заживляющий абатмент M/R диаметром 6.8 мм, высотой 5.0 мм, тип HASR655;
- Заживляющий абатмент M/R диаметром 6.8 мм, высотой 6.0 мм, тип HASR656;
- Заживляющий абатмент M/R диаметром 6.8 мм, высотой 7.0 мм, тип HASR657;
- Заживляющий абатмент M/R диаметром 6.8 мм, высотой 9.0 мм, тип HASR659;
- Заживляющий абатмент M/R диаметром 8.0 мм, высотой 3.0 мм, тип HASR803;
- Заживляющий абатмент M/R диаметром 8.0 мм, высотой 4.0 мм, тип HASR804;
- Заживляющий абатмент M/R диаметром 8.0 мм, высотой 5.0 мм, тип HASR805;
- Заживляющий абатмент M/R диаметром 9.0 мм, высотой 3.0 мм, тип HASR903;
- Заживляющий абатмент M/R диаметром 9.0 мм, высотой 4.0 мм, тип HASR904;
- Заживляющий абатмент M/R диаметром 9.0 мм, высотой 5.0 мм, тип HASR905;
- Винт-заглушка имплантата X-Narrow высотой 0.3 мм, тип CSSX26;
- Винт-заглушка имплантата Narrow высотой 0.4 мм, тип CSSN30S;
- Винт-заглушка имплантата Narrow высотой 1.4 мм, тип CSSN30M;
- Винт-заглушка имплантата Narrow высотой 2.0 мм, тип CSSN30L;
- Винт-заглушка имплантата Mini высотой 0.4 мм, тип CSSM30S;
- Винт-заглушка имплантата Mini высотой 1.4 мм, тип CSSM30M;
- Винт-заглушка имплантата Mini высотой 2.0 мм, тип CSSM30L;
- Винт-заглушка имплантата Regular высотой 0.4 мм, тип CSSR40S;
- Винт-заглушка имплантата Regular высотой 1.4 мм, тип CSSR40M;
- Винт-заглушка имплантата Regular высотой 2.0 мм, тип CSSR40L;
- Заживляющий колпачок мультиюнита диаметром 4.8 мм, тип MHCSR48.
- Цементируемый абатмент X-Narrow диаметром 4.0 мм, тип CASXD40205;
- Цементируемый абатмент X-Narrow диаметром 4.0 мм, тип CASXD40305;
- Цементируемый абатмент X-Narrow диаметром 4.0 мм, тип CASXD40405;
- Цементируемый абатмент X-Narrow диаметром 4.0 мм, тип CASXD40505;
- Цементируемый абатмент X-Narrow диаметром 4.0 мм, тип CASXD40207;
- Цементируемый абатмент X-Narrow диаметром 4.0 мм, тип CASXD40307;
- Цементируемый абатмент X-Narrow диаметром 4.0 мм, тип CASXD40407;
- Цементируемый абатмент X-Narrow диаметром 4.0 мм, тип CASXD40507;
- Цементируемый абатмент X-Narrow диаметром 4.0 мм, тип CASXN40205;
- Цементируемый абатмент X-Narrow диаметром 4.0 мм, тип CASXN40305;
- Цементируемый абатмент X-Narrow диаметром 4.0 мм, тип CASXN40405;
- Цементируемый абатмент X-Narrow диаметром 4.0 мм, тип CASXN40505;
- Цементируемый абатмент X-Narrow диаметром 4.0 мм, тип CASXN40207;
- Цементируемый абатмент X-Narrow диаметром 4.0 мм, тип CASXN40307;
- Цементируемый абатмент X-Narrow диаметром 4.0 мм, тип CASXN40407;
- Цементируемый абатмент X-Narrow диаметром 4.0 мм, тип CASXN40507;
- Цементируемый абатмент M/R диаметром 4.5 мм, тип CASRH45104;
- Цементируемый абатмент M/R диаметром 4.5 мм, тип CASRH45204;
- Цементируемый абатмент M/R диаметром 4.5 мм, тип CASRH45304;
- Цементируемый абатмент M/R диаметром 4.5 мм, тип CASRH45404;
- Цементируемый абатмент M/R диаметром 4.5 мм, тип CASRH45504;

ООО ЦИРМИ INFO@CIRMI.RU WWW.GOSZDRAVNADZOR.RU

- Цементируемый абатмент M/R диаметром 4.5 мм, тип CASRH45604;
- Цементируемый абатмент M/R диаметром 4.5 мм, тип CASRH45704;
- Цементируемый абатмент M/R диаметром 4.5 мм, тип CASRH45105;
- Цементируемый абатмент M/R диаметром 4.5 мм, тип CASRH45205;
- Цементируемый абатмент M/R диаметром 4.5 мм, тип CASRH45305;
- Цементируемый абатмент M/R диаметром 4.5 мм, тип CASRH45405;
- Цементируемый абатмент M/R диаметром 4.5 мм, тип CASRH45505;
- Цементируемый абатмент M/R диаметром 4.5 мм, тип CASRH45605;
- Цементируемый абатмент M/R диаметром 4.5 мм, тип CASRH45705;
- Цементируемый абатмент M/R диаметром 4.5 мм, тип CASRH45107;
- Цементируемый абатмент M/R диаметром 4.5 мм, тип CASRH45207;
- Цементируемый абатмент M/R диаметром 4.5 мм, тип CASRH45307;
- Цементируемый абатмент M/R диаметром 4.5 мм, тип CASRH45407;
- Цементируемый абатмент M/R диаметром 4.5 мм, тип CASRH45507;
- Цементируемый абатмент M/R диаметром 4.5 мм, тип CASRH45607;
- Цементируемый абатмент M/R диаметром 4.5 мм, тип CASRH45707;
- Цементируемый абатмент M/R диаметром 4.5 мм, тип CASRN45104;
- Цементируемый абатмент M/R диаметром 4.5 мм, тип CASRN45204;
- Цементируемый абатмент M/R диаметром 4.5 мм, тип CASRN45304;
- Цементируемый абатмент M/R диаметром 4.5 мм, тип CASRN45404;
- Цементируемый абатмент M/R диаметром 4.5 мм, тип CASRN45504;
- Цементируемый абатмент M/R диаметром 4.5 мм, тип CASRN45604;
- Цементируемый абатмент M/R диаметром 4.5 мм, тип CASRN45704;
- Цементируемый абатмент M/R диаметром 4.5 мм, тип CASRN45105;
- Цементируемый абатмент M/R диаметром 4.5 мм, тип CASRN45205;
- Цементируемый абатмент M/R диаметром 4.5 мм, тип CASRN45305;
- Цементируемый абатмент M/R диаметром 4.5 мм, тип CASRN45405;
- Цементируемый абатмент M/R диаметром 4.5 мм, тип CASRN45505;
- Цементируемый абатмент M/R диаметром 4.5 мм, тип CASRN45605;
- Цементируемый абатмент M/R диаметром 4.5 мм, тип CASRN45705;
- Цементируемый абатмент M/R диаметром 4.5 мм, тип CASRN45107;
- Цементируемый абатмент M/R диаметром 4.5 мм, тип CASRN45207;
- Цементируемый абатмент M/R диаметром 4.5 мм, тип CASRN45307;
- Цементируемый абатмент M/R диаметром 4.5 мм, тип CASRN45407;
- Цементируемый абатмент M/R диаметром 4.5 мм, тип CASRN45507;
- Цементируемый абатмент M/R диаметром 4.5 мм, тип CASRN45607;
- Цементируемый абатмент M/R диаметром 4.5 мм, тип CASRN45707;
- Цементируемый абатмент M/R диаметром 5.2 мм, тип CASRH52104;
- Цементируемый абатмент M/R диаметром 5.2 мм, тип CASRH52204;
- Цементируемый абатмент M/R диаметром 5.2 мм, тип CASRH52304;
- Цементируемый абатмент M/R диаметром 5.2 мм, тип CASRH52404;
- Цементируемый абатмент M/R диаметром 5.2 мм, тип CASRH52504;
- Цементируемый абатмент M/R диаметром 5.2 мм, тип CASRH52604;
- Цементируемый абатмент M/R диаметром 5.2 мм, тип CASRH52704;
- Цементируемый абатмент M/R диаметром 5.2 мм, тип CASRH52105;
- Цементируемый абатмент M/R диаметром 5.2 мм, тип CASRH52205;
- Цементируемый абатмент M/R диаметром 5.2 мм, тип CASRH52305;
- Цементируемый абатмент M/R диаметром 5.2 мм, тип CASRH52405;
- Цементируемый абатмент M/R диаметром 5.2 мм, тип CASRH52505;
- Цементируемый абатмент M/R диаметром 5.2 мм, тип CASRH52605;
- Цементируемый абатмент M/R диаметром 5.2 мм, тип CASRH52705;
- Цементируемый абатмент M/R диаметром 5.2 мм, тип CASRH52107;
- Цементируемый абатмент M/R диаметром 5.2 мм, тип CASRH52207;
- Цементируемый абатмент M/R диаметром 5.2 мм, тип CASRH52307;
- Цементируемый абатмент M/R диаметром 5.2 мм, тип CASRH52407;
- Цементируемый абатмент M/R диаметром 5.2 мм, тип CASRH52507;
- Цементируемый абатмент M/R диаметром 5.2 мм, тип CASRH52607;

ООО ЦИРМИ INFO@CIRMI.RU WWW.GOSZDRAVNADZOR.RU

- Цементируемый абатмент M/R диаметром 5.2 мм, тип CASRH52707;
- Цементируемый абатмент M/R диаметром 5.2 мм, тип CASRN52104;
- Цементируемый абатмент M/R диаметром 5.2 мм, тип CASRN52204;
- Цементируемый абатмент M/R диаметром 5.2 мм, тип CASRN52304;
- Цементируемый абатмент M/R диаметром 5.2 мм, тип CASRN52404;
- Цементируемый абатмент M/R диаметром 5.2 мм, тип CASRN52504;
- Цементируемый абатмент M/R диаметром 5.2 мм, тип CASRN52604;
- Цементируемый абатмент M/R диаметром 5.2 мм, тип CASRN52704;
- Цементируемый абатмент M/R диаметром 5.2 мм, тип CASRN52105;
- Цементируемый абатмент M/R диаметром 5.2 мм, тип CASRN52205;
- Цементируемый абатмент M/R диаметром 5.2 мм, тип CASRN52305;
- Цементируемый абатмент M/R диаметром 5.2 мм, тип CASRN52405;
- Цементируемый абатмент M/R диаметром 5.2 мм, тип CASRN52505;
- Цементируемый абатмент M/R диаметром 5.2 мм, тип CASRN52605;
- Цементируемый абатмент M/R диаметром 5.2 мм, тип CASRN52705;
- Цементируемый абатмент M/R диаметром 5.2 мм, тип CASRN52107;
- Цементируемый абатмент M/R диаметром 5.2 мм, тип CASRN52207;
- Цементируемый абатмент M/R диаметром 5.2 мм, тип CASRN52307;
- Цементируемый абатмент M/R диаметром 5.2 мм, тип CASRN52407;
- Цементируемый абатмент M/R диаметром 5.2 мм, тип CASRN52507;
- Цементируемый абатмент M/R диаметром 5.2 мм, тип CASRN52607;
- Цементируемый абатмент M/R диаметром 5.2 мм, тип CASRN52707;
- Цементируемый абатмент M/R диаметром 5.7 мм, тип CASRH57104;
- Цементируемый абатмент M/R диаметром 5.7 мм, тип CASRH57204;
- Цементируемый абатмент M/R диаметром 5.7 мм, тип CASRH57304;
- Цементируемый абатмент M/R диаметром 5.7 мм, тип CASRH57404;
- Цементируемый абатмент M/R диаметром 5.7 мм, тип CASRH57504;
- Цементируемый абатмент M/R диаметром 5.7 мм, тип CASRH57604;
- Цементируемый абатмент M/R диаметром 5.7 мм, тип CASRH57704;
- Цементируемый абатмент M/R диаметром 5.7 мм, тип CASRH57105;
- Цементируемый абатмент M/R диаметром 5.7 мм, тип CASRH57205;
- Цементируемый абатмент M/R диаметром 5.7 мм, тип CASRH57305;
- Цементируемый абатмент M/R диаметром 5.7 мм, тип CASRH57405;
- Цементируемый абатмент M/R диаметром 5.7 мм, тип CASRH57505;
- Цементируемый абатмент M/R диаметром 5.7 мм, тип CASRH57605;
- Цементируемый абатмент M/R диаметром 5.7 мм, тип CASRH57705;
- Цементируемый абатмент M/R диаметром 5.7 мм, тип CASRH57107;
- Цементируемый абатмент M/R диаметром 5.7 мм, тип CASRH57207;
- Цементируемый абатмент M/R диаметром 5.7 мм, тип CASRH57307;
- Цементируемый абатмент M/R диаметром 5.7 мм, тип CASRH57407;
- Цементируемый абатмент M/R диаметром 5.7 мм, тип CASRH57507;
- Цементируемый абатмент M/R диаметром 5.7 мм, тип CASRH57607;
- Цементируемый абатмент M/R диаметром 5.7 мм, тип CASRH57707;
- Цементируемый абатмент M/R диаметром 5.7 мм, тип CASRN57104;
- Цементируемый абатмент M/R диаметром 5.7 мм, тип CASRN57204;
- Цементируемый абатмент M/R диаметром 5.7 мм, тип CASRN57304;
- Цементируемый абатмент M/R диаметром 5.7 мм, тип CASRN57404;
- Цементируемый абатмент M/R диаметром 5.7 мм, тип CASRN57504;
- Цементируемый абатмент M/R диаметром 5.7 мм, тип CASRN57604;
- Цементируемый абатмент M/R диаметром 5.7 мм, тип CASRN57704;
- Цементируемый абатмент M/R диаметром 5.7 мм, тип CASRN57105;
- Цементируемый абатмент M/R диаметром 5.7 мм, тип CASRN57205;
- Цементируемый абатмент M/R диаметром 5.7 мм, тип CASRN57305;
- Цементируемый абатмент M/R диаметром 5.7 мм, тип CASRN57405;
- Цементируемый абатмент M/R диаметром 5.7 мм, тип CASRN57505;
- Цементируемый абатмент M/R диаметром 5.7 мм, тип CASRN57605;
- Цементируемый абатмент M/R диаметром 5.7 мм, тип CASRN57705;

ООО ЦИРМИ INFO@CIRMI.RU WWW.GOSZDRAVNADZOR.RU

- Цементируемый абатмент M/R диаметром 5.7 мм, тип CASRN57107;
- Цементируемый абатмент M/R диаметром 5.7 мм, тип CASRN57207;
- Цементируемый абатмент M/R диаметром 5.7 мм, тип CASRN57307;
- Цементируемый абатмент M/R диаметром 5.7 мм, тип CASRN57407;
- Цементируемый абатмент M/R диаметром 5.7 мм, тип CASRN57507;
- Цементируемый абатмент M/R диаметром 5.7 мм, тип CASRN57607;
- Цементируемый абатмент M/R диаметром 5.7 мм, тип CASRN57707;
- Цементируемый абатмент M/R диаметром 6.5 мм, тип CASRH65104;
- Цементируемый абатмент M/R диаметром 6.5 мм, тип CASRH65204;
- Цементируемый абатмент M/R диаметром 6.5 мм, тип CASRH65304;
- Цементируемый абатмент M/R диаметром 6.5 мм, тип CASRH65404;
- Цементируемый абатмент M/R диаметром 6.5 мм, тип CASRH65504;
- Цементируемый абатмент M/R диаметром 6.5 мм, тип CASRH65604;
- Цементируемый абатмент M/R диаметром 6.5 мм, тип CASRH65704;
- Цементируемый абатмент M/R диаметром 6.5 мм, тип CASRH65105;
- Цементируемый абатмент M/R диаметром 6.5 мм, тип CASRH65205;
- Цементируемый абатмент M/R диаметром 6.5 мм, тип CASRH65305;
- Цементируемый абатмент M/R диаметром 6.5 мм, тип CASRH65405;
- Цементируемый абатмент M/R диаметром 6.5 мм, тип CASRH65505;
- Цементируемый абатмент M/R диаметром 6.5 мм, тип CASRH65605;
- Цементируемый абатмент M/R диаметром 6.5 мм, тип CASRH65705;
- Цементируемый абатмент M/R диаметром 6.5 мм, тип CASRN65104;
- Цементируемый абатмент M/R диаметром 6.5 мм, тип CASRN65204;
- Цементируемый абатмент M/R диаметром 6.5 мм, тип CASRN65304;
- Цементируемый абатмент M/R диаметром 6.5 мм, тип CASRN65404;
- Цементируемый абатмент M/R диаметром 6.5 мм, тип CASRN65504;
- Цементируемый абатмент M/R диаметром 6.5 мм, тип CASRN65604;
- Цементируемый абатмент M/R диаметром 6.5 мм, тип CASRN65704;
- Цементируемый абатмент M/R диаметром 6.5 мм, тип CASRN65105;
- Цементируемый абатмент M/R диаметром 6.5 мм, тип CASRN65205;
- Цементируемый абатмент M/R диаметром 6.5 мм, тип CASRN65305;
- Цементируемый абатмент M/R диаметром 6.5 мм, тип CASRN65405;
- Цементируемый абатмент M/R диаметром 6.5 мм, тип CASRN65505;
- Цементируемый абатмент M/R диаметром 6.5 мм, тип CASRN65605;
- Цементируемый абатмент M/R диаметром 6.5 мм, тип CASRN65705;
- Цементируемый абатмент X-Narrow диаметром 4.0 мм с винтом, тип CASXD40205S;
- Цементируемый абатмент X-Narrow диаметром 4.0 мм с винтом, тип CASXD40305S;
- Цементируемый абатмент X-Narrow диаметром 4.0 мм с винтом, тип CASXD40405S;
- Цементируемый абатмент X-Narrow диаметром 4.0 мм с винтом, тип CASXD40505S;
- Цементируемый абатмент X-Narrow диаметром 4.0 мм с винтом, тип CASXD40207S;
- Цементируемый абатмент X-Narrow диаметром 4.0 мм с винтом, тип CASXD40307S;
- Цементируемый абатмент X-Narrow диаметром 4.0 мм с винтом, тип CASXD40407S;
- Цементируемый абатмент X-Narrow диаметром 4.0 мм с винтом, тип CASXD40507S;
- Цементируемый абатмент X-Narrow диаметром 4.0 мм с винтом, тип CASXN40205S;
- Цементируемый абатмент X-Narrow диаметром 4.0 мм с винтом, тип CASXN40305S;
- Цементируемый абатмент X-Narrow диаметром 4.0 мм с винтом, тип CASXN40405S;
- Цементируемый абатмент X-Narrow диаметром 4.0 мм с винтом, тип CASXN40505S;
- Цементируемый абатмент X-Narrow диаметром 4.0 мм с винтом, тип CASXN40207S;
- Цементируемый абатмент X-Narrow диаметром 4.0 мм с винтом, тип CASXN40307S;
- Цементируемый абатмент X-Narrow диаметром 4.0 мм с винтом, тип CASXN40407S;
- Цементируемый абатмент X-Narrow диаметром 4.0 мм с винтом, тип CASXN40507S
- Цементируемый абатмент M/R диаметром 4.5 мм с винтом, тип CASRH45104S;
- Цементируемый абатмент M/R диаметром 4.5 мм с винтом, тип CASRH45204S;
- Цементируемый абатмент M/R диаметром 4.5 мм с винтом, тип CASRH45304S;
- Цементируемый абатмент M/R диаметром 4.5 мм с винтом, тип CASRH45404S;
- Цементируемый абатмент M/R диаметром 4.5 мм с винтом, тип CASRH45504S;
- Цементируемый абатмент M/R диаметром 4.5 мм с винтом, тип CASRH45604S;

ООО ЦИРМИ INFO@CIRMI.RU WWW.GOSZDRAVNADZOR.RU

- Цементируемый абатмент M/R диаметром 4.5 мм с винтом, тип CASRH45704S;
- Цементируемый абатмент M/R диаметром 4.5 мм с винтом, тип CASRH45105S;
- Цементируемый абатмент M/R диаметром 4.5 мм с винтом, тип CASRH45205S;
- Цементируемый абатмент M/R диаметром 4.5 мм с винтом, тип CASRH45305S;
- Цементируемый абатмент M/R диаметром 4.5 мм с винтом, тип CASRH45405S;
- Цементируемый абатмент M/R диаметром 4.5 мм с винтом, тип CASRH45505S;
- Цементируемый абатмент M/R диаметром 4.5 мм с винтом, тип CASRH45605S;
- Цементируемый абатмент M/R диаметром 4.5 мм с винтом, тип CASRH45705S;
- Цементируемый абатмент M/R диаметром 4.5 мм с винтом, тип CASRH45107S;
- Цементируемый абатмент M/R диаметром 4.5 мм с винтом, тип CASRH45207S;
- Цементируемый абатмент M/R диаметром 4.5 мм с винтом, тип CASRH45307S;
- Цементируемый абатмент M/R диаметром 4.5 мм с винтом, тип CASRH45407S;
- Цементируемый абатмент M/R диаметром 4.5 мм с винтом, тип CASRH45507S;
- Цементируемый абатмент M/R диаметром 4.5 мм с винтом, тип CASRH45607S;
- Цементируемый абатмент M/R диаметром 4.5 мм с винтом, тип CASRH45707S;
- Цементируемый абатмент M/R диаметром 4.5 мм с винтом, тип CASRN45104S;
- Цементируемый абатмент M/R диаметром 4.5 мм с винтом, тип CASRN45204S;
- Цементируемый абатмент M/R диаметром 4.5 мм с винтом, тип CASRN45304S;
- Цементируемый абатмент M/R диаметром 4.5 мм с винтом, тип CASRN45404S;
- Цементируемый абатмент M/R диаметром 4.5 мм с винтом, тип CASRN45504S;
- Цементируемый абатмент M/R диаметром 4.5 мм с винтом, тип CASRN45604S;
- Цементируемый абатмент M/R диаметром 4.5 мм с винтом, тип CASRN45704S;
- Цементируемый абатмент M/R диаметром 4.5 мм с винтом, тип CASRN45105S;
- Цементируемый абатмент M/R диаметром 4.5 мм с винтом, тип CASRN45205S;
- Цементируемый абатмент M/R диаметром 4.5 мм с винтом, тип CASRN45305S;
- Цементируемый абатмент M/R диаметром 4.5 мм с винтом, тип CASRN45405S;
- Цементируемый абатмент M/R диаметром 4.5 мм с винтом, тип CASRN45505S;
- Цементируемый абатмент M/R диаметром 4.5 мм с винтом, тип CASRN45605S;
- Цементируемый абатмент M/R диаметром 4.5 мм с винтом, тип CASRN45705S;
- Цементируемый абатмент M/R диаметром 4.5 мм с винтом, тип CASRN45107S;
- Цементируемый абатмент M/R диаметром 4.5 мм с винтом, тип CASRN45207S;
- Цементируемый абатмент M/R диаметром 4.5 мм с винтом, тип CASRN45307S;
- Цементируемый абатмент M/R диаметром 4.5 мм с винтом, тип CASRN45407S;
- Цементируемый абатмент M/R диаметром 4.5 мм с винтом, тип CASRN45507S;
- Цементируемый абатмент M/R диаметром 4.5 мм с винтом, тип CASRN45607S;
- Цементируемый абатмент M/R диаметром 4.5 мм с винтом, тип CASRN45707S;
- Цементируемый абатмент M/R диаметром 5.2 мм с винтом, тип CASRH52104S;
- Цементируемый абатмент M/R диаметром 5.2 мм с винтом, тип CASRH52204S;
- Цементируемый абатмент M/R диаметром 5.2 мм с винтом, тип CASRH52304S;
- Цементируемый абатмент M/R диаметром 5.2 мм с винтом, тип CASRH52404S;
- Цементируемый абатмент M/R диаметром 5.2 мм с винтом, тип CASRH52504S;
- Цементируемый абатмент M/R диаметром 5.2 мм с винтом, тип CASRH52604S;
- Цементируемый абатмент M/R диаметром 5.2 мм с винтом, тип CASRH52704S;
- Цементируемый абатмент M/R диаметром 5.2 мм с винтом, тип CASRH52105S;
- Цементируемый абатмент M/R диаметром 5.2 мм с винтом, тип CASRH52205S;
- Цементируемый абатмент M/R диаметром 5.2 мм с винтом, тип CASRH52305S;
- Цементируемый абатмент M/R диаметром 5.2 мм с винтом, тип CASRH52405S;
- Цементируемый абатмент M/R диаметром 5.2 мм с винтом, тип CASRH52505S;
- Цементируемый абатмент M/R диаметром 5.2 мм с винтом, тип CASRH52605S;
- Цементируемый абатмент M/R диаметром 5.2 мм с винтом, тип CASRH52705S;
- Цементируемый абатмент M/R диаметром 5.2 мм с винтом, тип CASRH52107S;
- Цементируемый абатмент M/R диаметром 5.2 мм с винтом, тип CASRH52207S
- Цементируемый абатмент M/R диаметром 5.2 мм с винтом, тип CASRH52307S;
- Цементируемый абатмент M/R диаметром 5.2 мм с винтом, тип CASRH52407S;
- Цементируемый абатмент M/R диаметром 5.2 мм с винтом, тип CASRH52507S;
- Цементируемый абатмент M/R диаметром 5.2 мм с винтом, тип CASRH52607S;
- Цементируемый абатмент M/R диаметром 5.2 мм с винтом, тип CASRH52707S;

ООО ЦИРМИ INFO@CIRMI.RU WWW.GOSZDRAVNADZOR.RU

- Цементируемый абатмент M/R диаметром 5.2 мм с винтом, тип CASRN52104S;
- Цементируемый абатмент M/R диаметром 5.2 мм с винтом, тип CASRN52204S;
- Цементируемый абатмент M/R диаметром 5.2 мм с винтом, тип CASRN52304S;
- Цементируемый абатмент M/R диаметром 5.2 мм с винтом, тип CASRN52404S;
- Цементируемый абатмент M/R диаметром 5.2 мм с винтом, тип CASRN52504S;
- Цементируемый абатмент M/R диаметром 5.2 мм с винтом, тип CASRN52604S;
- Цементируемый абатмент M/R диаметром 5.2 мм с винтом, тип CASRN52704S;
- Цементируемый абатмент M/R диаметром 5.2 мм с винтом, тип CASRN52105S;
- Цементируемый абатмент M/R диаметром 5.2 мм с винтом, тип CASRN52205S;
- Цементируемый абатмент M/R диаметром 5.2 мм с винтом, тип CASRN52305S;
- Цементируемый абатмент M/R диаметром 5.2 мм с винтом, тип CASRN52405S;
- Цементируемый абатмент M/R диаметром 5.2 мм с винтом, тип CASRN52505S;
- Цементируемый абатмент M/R диаметром 5.2 мм с винтом, тип CASRN52605S;
- Цементируемый абатмент M/R диаметром 5.2 мм с винтом, тип CASRN52705S;
- Цементируемый абатмент M/R диаметром 5.2 мм с винтом, тип CASRN52107S;
- Цементируемый абатмент M/R диаметром 5.2 мм с винтом, тип CASRN52207S;
- Цементируемый абатмент M/R диаметром 5.2 мм с винтом, тип CASRN52307S;
- Цементируемый абатмент M/R диаметром 5.2 мм с винтом, тип CASRN52407S;
- Цементируемый абатмент M/R диаметром 5.2 мм с винтом, тип CASRN52507S;
- Цементируемый абатмент M/R диаметром 5.2 мм с винтом, тип CASRN52607S;
- Цементируемый абатмент M/R диаметром 5.2 мм с винтом, тип CASRN52707S;
- Цементируемый абатмент M/R диаметром 5.7 мм с винтом, тип CASRH57104S;
- Цементируемый абатмент M/R диаметром 5.7 мм с винтом, тип CASRH57204S;
- Цементируемый абатмент M/R диаметром 5.7 мм с винтом, тип CASRH57304S;
- Цементируемый абатмент M/R диаметром 5.7 мм с винтом, тип CASRH57404S;
- Цементируемый абатмент M/R диаметром 5.7 мм с винтом, тип CASRH57504S;
- Цементируемый абатмент M/R диаметром 5.7 мм с винтом, тип CASRH57604S;
- Цементируемый абатмент M/R диаметром 5.7 мм с винтом, тип CASRH57704S;
- Цементируемый абатмент M/R диаметром 5.7 мм с винтом, тип CASRH57105S;
- Цементируемый абатмент M/R диаметром 5.7 мм с винтом, тип CASRH57205S;
- Цементируемый абатмент M/R диаметром 5.7 мм с винтом, тип CASRH57305S;
- Цементируемый абатмент M/R диаметром 5.7 мм с винтом, тип CASRH57405S;
- Цементируемый абатмент M/R диаметром 5.7 мм с винтом, тип CASRH57505S;
- Цементируемый абатмент M/R диаметром 5.7 мм с винтом, тип CASRH57605S;
- Цементируемый абатмент M/R диаметром 5.7 мм с винтом, тип CASRH57705S;
- Цементируемый абатмент M/R диаметром 5.7 мм с винтом, тип CASRH57107S;
- Цементируемый абатмент M/R диаметром 5.7 мм с винтом, тип CASRH57207S;
- Цементируемый абатмент M/R диаметром 5.7 мм с винтом, тип CASRH57307S;
- Цементируемый абатмент M/R диаметром 5.7 мм с винтом, тип CASRH57407S;
- Цементируемый абатмент M/R диаметром 5.7 мм с винтом, тип CASRH57507S;
- Цементируемый абатмент M/R диаметром 5.7 мм с винтом, тип CASRH57607S;
- Цементируемый абатмент M/R диаметром 5.7 мм с винтом, тип CASRH57707S;
- Цементируемый абатмент M/R диаметром 5.7 мм с винтом, тип CASRN57104S;
- Цементируемый абатмент M/R диаметром 5.7 мм с винтом, тип CASRN57204S;
- Цементируемый абатмент M/R диаметром 5.7 мм с винтом, тип CASRN57304S;
- Цементируемый абатмент M/R диаметром 5.7 мм с винтом, тип CASRN57404S;
- Цементируемый абатмент M/R диаметром 5.7 мм с винтом, тип CASRN57504S;
- Цементируемый абатмент M/R диаметром 5.7 мм с винтом, тип CASRN57604S;
- Цементируемый абатмент M/R диаметром 5.7 мм с винтом, тип CASRN57704S;
- Цементируемый абатмент M/R диаметром 5.7 мм с винтом, тип CASRN57105S;
- Цементируемый абатмент M/R диаметром 5.7 мм с винтом, тип CASRN57205S;
- Цементируемый абатмент M/R диаметром 5.7 мм с винтом, тип CASRN57305S;
- Цементируемый абатмент M/R диаметром 5.7 мм с винтом, тип CASRN57405S;
- Цементируемый абатмент M/R диаметром 5.7 мм с винтом, тип CASRN57505S;
- Цементируемый абатмент M/R диаметром 5.7 мм с винтом, тип CASRN57605S;
- Цементируемый абатмент M/R диаметром 5.7 мм с винтом, тип CASRN57705S;
- Цементируемый абатмент M/R диаметром 5.7 мм с винтом, тип CASRN57107S;

ООО ЦИРМИ INFO@CIRMI.RU WWW.GOSZDRAVNADZOR.RU

- Цементируемый абатмент M/R диаметром 5.7 мм с винтом, тип CASRN57207S;
- Цементируемый абатмент M/R диаметром 5.7 мм с винтом, тип CASRN57307S;
- Цементируемый абатмент M/R диаметром 5.7 мм с винтом, тип CASRN57407S;
- Цементируемый абатмент M/R диаметром 5.7 мм с винтом, тип CASRN57507S;
- Цементируемый абатмент M/R диаметром 5.7 мм с винтом, тип CASRN57607S;
- Цементируемый абатмент M/R диаметром 5.7 мм с винтом, тип CASRN57707S;
- Цементируемый абатмент M/R диаметром 6.5 мм с винтом, тип CASRH65104S;
- Цементируемый абатмент M/R диаметром 6.5 мм с винтом, тип CASRH65204S;
- Цементируемый абатмент M/R диаметром 6.5 мм с винтом, тип CASRH65304S;
- Цементируемый абатмент M/R диаметром 6.5 мм с винтом, тип CASRH65404S;
- Цементируемый абатмент M/R диаметром 6.5 мм с винтом, тип CASRH65504S;
- Цементируемый абатмент M/R диаметром 6.5 мм с винтом, тип CASRH65604S;
- Цементируемый абатмент M/R диаметром 6.5 мм с винтом, тип CASRH65704S;
- Цементируемый абатмент M/R диаметром 6.5 мм с винтом, тип CASRH65105S;
- Цементируемый абатмент M/R диаметром 6.5 мм с винтом, тип CASRH65205S;
- Цементируемый абатмент M/R диаметром 6.5 мм с винтом, тип CASRH65305S;
- Цементируемый абатмент M/R диаметром 6.5 мм с винтом, тип CASRH65405S;
- Цементируемый абатмент M/R диаметром 6.5 мм с винтом, тип CASRH65505S;
- Цементируемый абатмент M/R диаметром 6.5 мм с винтом, тип CASRH65605S;
- Цементируемый абатмент M/R диаметром 6.5 мм с винтом, тип CASRH65705S;
- Цементируемый абатмент M/R диаметром 6.5 мм с винтом, тип CASRN65104S;
- Цементируемый абатмент M/R диаметром 6.5 мм с винтом, тип CASRN65204S;
- Цементируемый абатмент M/R диаметром 6.5 мм с винтом, тип CASRN65304S;
- Цементируемый абатмент M/R диаметром 6.5 мм с винтом, тип CASRN65404S;
- Цементируемый абатмент M/R диаметром 6.5 мм с винтом, тип CASRN65504S;
- Цементируемый абатмент M/R диаметром 6.5 мм с винтом, тип CASRN65604S;
- Цементируемый абатмент M/R диаметром 6.5 мм с винтом, тип CASRN65704S;
- Цементируемый абатмент M/R диаметром 6.5 мм с винтом, тип CASRN65105S;
- Цементируемый абатмент M/R диаметром 6.5 мм с винтом, тип CASRN65205S;
- Цементируемый абатмент M/R диаметром 6.5 мм с винтом, тип CASRN65305S;
- Цементируемый абатмент M/R диаметром 6.5 мм с винтом, тип CASRN65405S;
- Цементируемый абатмент M/R диаметром 6.5 мм с винтом, тип CASRN65505S;
- Цементируемый абатмент M/R диаметром 6.5 мм с винтом, тип CASRN65605S;
- Цементируемый абатмент M/R диаметром 6.5 мм с винтом, тип CASRN65705S;
- Угловой абатмент X-Narrow диаметром 4.0 мм, тип AASXD40152;
- Угловой абатмент X-Narrow диаметром 4.0 мм, тип AASXD40154;
- Угловой абатмент X-Narrow диаметром 4.0 мм, тип AASXN40152;
- Угловой абатмент X-Narrow диаметром 4.0 мм, тип AASXN40154;
- Угловой абатмент M/R диаметром 4.5 мм, тип A, AASRA45152;
- Угловой абатмент M/R диаметром 4.5 мм, тип A, AASRA45153;
- Угловой абатмент M/R диаметром 4.5 мм, тип A, AASRA45154;
- Угловой абатмент M/R диаметром 4.5 мм, тип B, AASRB45152;
- Угловой абатмент M/R диаметром 4.5 мм, тип B, AASRB45153;
- Угловой абатмент M/R диаметром 4.5 мм, тип B, AASRB45154;
- Угловой абатмент M/R диаметром 4.5 мм, тип A, AASRA45252;
- Угловой абатмент M/R диаметром 4.5 мм, тип A, AASRA45253;
- Угловой абатмент M/R диаметром 4.5 мм, тип A, AASRA45254;
- Угловой абатмент M/R диаметром 4.5 мм, тип B, AASRB45252;
- Угловой абатмент M/R диаметром 4.5 мм, тип B, AASRB45253;
- Угловой абатмент M/R диаметром 4.5 мм, тип B, AASRB45254;
- Угловой абатмент M/R диаметром 4.5 мм, тип AASRN45152;
- Угловой абатмент M/R диаметром 4.5 мм, тип AASRN45153;
- Угловой абатмент M/R диаметром 4.5 мм, тип AASRN45154;
- Угловой абатмент M/R диаметром 4.5 мм, тип AASRN45252;
- Угловой абатмент M/R диаметром 4.5 мм, тип AASRN45253;
- Угловой абатмент M/R диаметром 4.5 мм, тип AASRN45254;
- Угловой абатмент M/R диаметром 5.2 мм, тип A, AASRA52152;

ООО ЦИРМИ INFO@CIRMI.RU WWW.GOSZDRAVNADZOR.RU

- Угловой абатмент M/R диаметром 5.2 мм, тип A, AASRA52153;
- Угловой абатмент M/R диаметром 5.2 мм, тип A, AASRA52154;
- Угловой абатмент M/R диаметром 5.2 мм, тип B, AASRB52152;
- Угловой абатмент M/R диаметром 5.2 мм, тип B, AASRB52153;
- Угловой абатмент M/R диаметром 5.2 мм, тип B, AASRB52154;
- Угловой абатмент M/R диаметром 5.2 мм, тип A, AASRA52252;
- Угловой абатмент M/R диаметром 5.2 мм, тип A, AASRA52253;
- Угловой абатмент M/R диаметром 5.2 мм, тип A, AASRA52254;
- Угловой абатмент M/R диаметром 5.2 мм, тип B, AASRB52252;
- Угловой абатмент M/R диаметром 5.2 мм, тип B, AASRB52253;
- Угловой абатмент M/R диаметром 5.2 мм, тип B, AASRB52254;
- Угловой абатмент M/R диаметром 5.2 мм, тип AASRN52152;
- Угловой абатмент M/R диаметром 5.2 мм, тип AASRN52153;
- Угловой абатмент M/R диаметром 5.2 мм, тип AASRN52154;
- Угловой абатмент M/R диаметром 5.2 мм, тип AASRN52252;
- Угловой абатмент M/R диаметром 5.2 мм, тип AASRN52253;
- Угловой абатмент M/R диаметром 5.2 мм, тип AASRN52254;
- Угловой абатмент M/R диаметром 5.7 мм, тип A, AASRA57152;
- Угловой абатмент M/R диаметром 5.7 мм, тип A, AASRA57153;
- Угловой абатмент M/R диаметром 5.7 мм, тип A, AASRA57154;
- Угловой абатмент M/R диаметром 5.7 мм, тип B, AASRB57152;
- Угловой абатмент M/R диаметром 5.7 мм, тип B, AASRB57153;
- Угловой абатмент M/R диаметром 5.7 мм, тип B, AASRB57154;
- Угловой абатмент M/R диаметром 5.7 мм, тип A, AASRA57252;
- Угловой абатмент M/R диаметром 5.7 мм, тип A, AASRA57253;
- Угловой абатмент M/R диаметром 5.7 мм, тип A, AASRA57254;
- Угловой абатмент M/R диаметром 5.7 мм, тип B, AASRB57252;
- Угловой абатмент M/R диаметром 5.7 мм, тип B, AASRB57253;
- Угловой абатмент M/R диаметром 5.7 мм, тип B, AASRB57254;
- Угловой абатмент M/R диаметром 5.7 мм, тип AASRN57152;
- Угловой абатмент M/R диаметром 5.7 мм, тип AASRN57153;
- Угловой абатмент M/R диаметром 5.7 мм, тип AASRN57154;
- Угловой абатмент M/R диаметром 5.7 мм, тип AASRN57252;
- Угловой абатмент M/R диаметром 5.7 мм, тип AASRN57253;
- Угловой абатмент M/R диаметром 5.7 мм, тип AASRN57254;
- Угловой абатмент X-Narrow диаметром 4.0 мм с винтом, тип AASXD40152S;
- Угловой абатмент X-Narrow диаметром 4.0 мм с винтом, тип AASXD40154S;
- Угловой абатмент X-Narrow диаметром 4.0 мм с винтом, тип AASXN40152S;
- Угловой абатмент X-Narrow диаметром 4.0 мм с винтом, тип AASXN40154S;
- Угловой абатмент M/R диаметром 4.5 мм с винтом, тип A, AASRA45152S;
- Угловой абатмент M/R диаметром 4.5 мм с винтом, тип A, AASRA45153S;
- Угловой абатмент M/R диаметром 4.5 мм с винтом, тип A, AASRA45154S;
- Угловой абатмент M/R диаметром 4.5 мм с винтом, тип B, AASRB45152S;
- Угловой абатмент M/R диаметром 4.5 мм с винтом, тип B, AASRB45153S;
- Угловой абатмент M/R диаметром 4.5 мм с винтом, тип B, AASRB45154S;
- Угловой абатмент M/R диаметром 4.5 мм с винтом, тип A, AASRA45252S;
- Угловой абатмент M/R диаметром 4.5 мм с винтом, тип A, AASRA45253S;
- Угловой абатмент M/R диаметром 4.5 мм с винтом, тип A, AASRA45254S;
- Угловой абатмент M/R диаметром 4.5 мм с винтом, тип B, AASRB45252S;
- Угловой абатмент M/R диаметром 4.5 мм с винтом, тип B, AASRB45253S;
- Угловой абатмент M/R диаметром 4.5 мм с винтом, тип B, AASRB45254S;
- Угловой абатмент M/R диаметром 4.5 мм с винтом, тип AASRN45152S;
- Угловой абатмент M/R диаметром 4.5 мм с винтом, тип AASRN45153S;
- Угловой абатмент M/R диаметром 4.5 мм с винтом, тип AASRN45154S;
- Угловой абатмент M/R диаметром 4.5 мм с винтом, тип AASRN45252S;
- Угловой абатмент M/R диаметром 4.5 мм с винтом, тип AASRN45253S;
- Угловой абатмент M/R диаметром 4.5 мм с винтом, тип AASRN45254S;

ООО ЦИРМИ INFO@CIRMI.RU WWW.GOSZDRAVNADZOR.RU

- Угловой абатмент M/R диаметром 5.2 мм с винтом, тип A, AASRA52152S;
- Угловой абатмент M/R диаметром 5.2 мм с винтом, тип A, AASRA52153S;
- Угловой абатмент M/R диаметром 5.2 мм с винтом, тип A, AASRA52154S;
- Угловой абатмент M/R диаметром 5.2 мм с винтом, тип B, AASRB52152S;
- Угловой абатмент M/R диаметром 5.2 мм с винтом, тип B, AASRB52153S;
- Угловой абатмент M/R диаметром 5.2 мм с винтом, тип B, AASRB52154S;
- Угловой абатмент M/R диаметром 5.2 мм с винтом, тип A, AASRA52252S;
- Угловой абатмент M/R диаметром 5.2 мм с винтом, тип A, AASRA52253S;
- Угловой абатмент M/R диаметром 5.2 мм с винтом, тип A, AASRA52254S;
- Угловой абатмент M/R диаметром 5.2 мм с винтом, тип B, AASRB52252S;
- Угловой абатмент M/R диаметром 5.2 мм с винтом, тип B, AASRB52253S;
- Угловой абатмент M/R диаметром 5.2 мм с винтом, тип B, AASRB52254S;
- Угловой абатмент M/R диаметром 5.2 мм с винтом, тип AASRN52152S;
- Угловой абатмент M/R диаметром 5.2 мм с винтом, тип AASRN52153S;
- Угловой абатмент M/R диаметром 5.2 мм с винтом, тип AASRN52154S;
- Угловой абатмент M/R диаметром 5.2 мм с винтом, тип AASRN52252S;
- Угловой абатмент M/R диаметром 5.2 мм с винтом, тип AASRN52253S;
- Угловой абатмент M/R диаметром 5.2 мм с винтом, тип AASRN52254S;
- Угловой абатмент M/R диаметром 5.7 мм с винтом, тип A, AASRA57152S;
- Угловой абатмент M/R диаметром 5.7 мм с винтом, тип A, AASRA57153S;
- Угловой абатмент M/R диаметром 5.7 мм с винтом, тип A, AASRA57154S;
- Угловой абатмент M/R диаметром 5.7 мм с винтом, тип B, AASRB57152S;
- Угловой абатмент M/R диаметром 5.7 мм с винтом, тип B, AASRB57153S;
- Угловой абатмент M/R диаметром 5.7 мм с винтом, тип B, AASRB57154S;
- Угловой абатмент M/R диаметром 5.7 мм с винтом, тип A, AASRA57252S;
- Угловой абатмент M/R диаметром 5.7 мм с винтом, тип A, AASRA57253S;
- Угловой абатмент M/R диаметром 5.7 мм с винтом, тип A, AASRA57254S;
- Угловой абатмент M/R диаметром 5.7 мм с винтом, тип B, AASRB57252S;
- Угловой абатмент M/R диаметром 5.7 мм с винтом, тип B, AASRB57253S;
- Угловой абатмент M/R диаметром 5.7 мм с винтом, тип B, AASRB57254S;
- Угловой абатмент M/R диаметром 5.7 мм с винтом, тип AASRN57152S;
- Угловой абатмент M/R диаметром 5.7 мм с винтом, тип AASRN57153S;
- Угловой абатмент M/R диаметром 5.7 мм с винтом, тип AASRN57154S;
- Угловой абатмент M/R диаметром 5.7 мм с винтом, тип AASRN57252S;
- Угловой абатмент M/R диаметром 5.7 мм с винтом, тип AASRN57253S;
- Угловой абатмент M/R диаметром 5.7 мм с винтом, тип AASRN57254S;
- Шаровидный абатмент Regular диаметром 3.5 мм, тип BASR3510;
- Шаровидный абатмент Regular диаметром 3.5 мм, тип BASR3520;
- Шаровидный абатмент Regular диаметром 3.5 мм, тип BASR3530;
- Шаровидный абатмент Regular диаметром 3.5 мм, тип BASR3540;
- Шаровидный абатмент Regular диаметром 3.5 мм, тип BASR3550;
- Шаровидный абатмент Regular диаметром 3.5 мм, тип BASR3560;
- Колпачок шаровидного абатмента с уплотнительным кольцом, тип BASRCS;
- Держатель шаровидного абатмента с уплотнительным кольцом, тип BASRRS;
- Прямой Мульти абатмент Regular диаметром 4.8 мм, тип MSASR4815;
- Прямой Мульти абатмент Regular диаметром 4.8 мм, тип MSASR4825;
- Прямой Мульти абатмент Regular диаметром 4.8 мм, тип MSASR4835;
- Прямой Мульти абатмент Regular диаметром 4.8 мм, тип MSASR4845;
- Угловой Мульти абатмент Regular диаметром 4.8 мм, тип MAASRH481725;
- Угловой Мульти абатмент Regular диаметром 4.8 мм, тип MAASRH481735;
- Угловой Мульти абатмент Regular диаметром 4.8 мм, тип MAASRH481745;
- Угловой Мульти абатмент Regular диаметром 4.8 мм, тип MAASRH481755;
- Угловой Мульти абатмент Regular диаметром 4.8 мм, тип MAASRH483035;
- Угловой Мульти абатмент Regular диаметром 4.8 мм, тип MAASRH483045;
- Угловой Мульти абатмент Regular диаметром 4.8 мм, тип MAASRH483055;
- Угловой Мульти абатмент Regular диаметром 4.8 мм, тип MAASRH483065;
- Угловой Мульти абатмент Regular диаметром 4.8 мм, тип MAASRN481725;

ООО ЦИРМИ INFO@CIRMI.RU WWW.GOSZDRAVNADZOR.RU

- Угловой Мульти абатмент Regular диаметром 4.8 мм, тип MAASRN481735;
- Угловой Мульти абатмент Regular диаметром 4.8 мм, тип MAASRN481745;
- Угловой Мульти абатмент Regular диаметром 4.8 мм, тип MAASRN481755;
- Угловой Мульти абатмент Regular диаметром 4.8 мм, тип MAASRN483035;
- Угловой Мульти абатмент Regular диаметром 4.8 мм, тип MAASRN483045;
- Угловой Мульти абатмент Regular диаметром 4.8 мм, тип MAASRN483055;
- Угловой Мульти абатмент Regular диаметром 4.8 мм, тип MAASRN483065;
- Прямой Мульти абатмент Regular диаметром 4.8 мм с держателем, тип MSASR4815S;
- Прямой Мульти абатмент Regular диаметром 4.8 мм с держателем, тип MSASR4825S;
- Прямой Мульти абатмент Regular диаметром 4.8 мм с держателем, тип MSASR4835S;
- Прямой Мульти абатмент Regular диаметром 4.8 мм с держателем, тип MSASR4845S;
- Угловой Мульти абатмент Regular диаметром 4.8 мм с держателем и винтом, тип MAASRH481725S;
- Угловой Мульти абатмент Regular диаметром 4.8 мм с держателем и винтом, тип MAASRH481735S;
- Угловой Мульти абатмент Regular диаметром 4.8 мм с держателем и винтом, тип MAASRH481745S;
- Угловой Мульти абатмент Regular диаметром 4.8 мм с держателем и винтом, тип MAASRH481755S;
- Угловой Мульти абатмент Regular диаметром 4.8 мм с держателем и винтом, тип MAASRH483035S;
- Угловой Мульти абатмент Regular диаметром 4.8 мм с держателем и винтом, тип MAASRH483045S;
- Угловой Мульти абатмент Regular диаметром 4.8 мм с держателем и винтом, тип MAASRH483055S;
- Угловой Мульти абатмент Regular диаметром 4.8 мм с держателем и винтом, тип MAASRH483065S;
- Угловой Мульти абатмент Regular диаметром 4.8 мм с держателем и винтом, тип MAASRN481725S;
- Угловой Мульти абатмент Regular диаметром 4.8 мм с держателем и винтом, тип MAASRN481735S;
- Угловой Мульти абатмент Regular диаметром 4.8 мм с держателем и винтом, тип MAASRN481745S;
- Угловой Мульти абатмент Regular диаметром 4.8 мм с держателем и винтом, тип MAASRN481755S;
- Угловой Мульти абатмент Regular диаметром 4.8 мм с держателем и винтом, тип MAASRN483035S;
- Угловой Мульти абатмент Regular диаметром 4.8 мм с держателем и винтом, тип MAASRN483045S;
- Угловой Мульти абатмент Regular диаметром 4.8 мм с держателем и винтом, тип MAASRN483055S;
- Угловой Мульти абатмент Regular диаметром 4.8 мм с держателем и винтом, тип MAASRN483065S;
- Мульти цилиндр Ti Link диаметром 4.8 мм, тип MTLCSRN48;
- Мульти цилиндр Ti Link диаметром 4.8 мм с винтом, тип MTLCSRN48S;
- Винт цилиндра для мультиюнитов диаметром 2.3 мм, тип MTCSR23;
- Мульти прямой держатель абатмента, тип MSACR48;
- Мульти угловой держатель абатмента, тип MAACRMC;
- Абатмент Ti Link Regular диаметром 4.5 мм, тип TLASRH4510;
- Абатмент Ti Link Regular диаметром 4.5 мм, тип TLASRH4520;
- Абатмент Ti Link Regular диаметром 4.5 мм, тип TLASRN4510;
- Абатмент Ti Link Regular диаметром 4.5 мм, тип TLASRN4520;
- Абатмент Ti Link Regular диаметром 4.5 мм, с винтом TLASRH4510S;
- Абатмент Ti Link Regular диаметром 4.5 мм, с винтом TLASRH4520S;
- Абатмент Ti Link Regular диаметром 4.5 мм, с винтом TLASRN4510S;
- Абатмент Ti Link Regular диаметром 4.5 мм, с винтом TLASRN4520S;
- Фрезеруемый абатмент X-Narrow диаметром 4.0 мм, тип FMASXD40209;

ООО ЦИРМИ INFO@CIRMI.RU WWW.GOSZDRAVNADZOR.RU

- Фрезеруемый абатмент X-Narrow диаметром 4.0 мм, тип FMASXD40409;
- Фрезеруемый абатмент X-Narrow диаметром 4.0 мм, тип FMASXN40209;
- Фрезеруемый абатмент X-Narrow диаметром 4.0 мм, тип FMASXN40409;
- Фрезеруемый абатмент Regular диаметром 4.5 мм, тип FMASRH45209;
- Фрезеруемый абатмент Regular диаметром 4.5 мм, тип FMASRH45409;
- Фрезеруемый абатмент Regular диаметром 4.5 мм, тип FMASRN45209;
- Фрезеруемый абатмент Regular диаметром 4.5 мм, тип FMASRN45409;
- Фрезеруемый абатмент Regular диаметром 5.2 мм, тип FMASRH52208;
- Фрезеруемый абатмент Regular диаметром 5.2 мм, тип FMASRH52408;
- Фрезеруемый абатмент Regular диаметром 5.2 мм, тип FMASRN52208;
- Фрезеруемый абатмент Regular диаметром 5.2 мм, тип FMASRN52408;
- Фрезеруемый абатмент Regular диаметром 5.7 мм, тип FMASRH57208;
- Фрезеруемый абатмент Regular диаметром 5.7 мм, тип FMASRH57408;
- Фрезеруемый абатмент Regular диаметром 5.7 мм, тип FMASRN57208;
- Фрезеруемый абатмент Regular диаметром 5.7 мм, тип FMASRN57408;
- Фрезеруемый абатмент Regular диаметром 6.5 мм, тип FMASRH65208;
- Фрезеруемый абатмент Regular диаметром 6.5 мм, тип FMASRH65408;
- Фрезеруемый абатмент Regular диаметром 6.5 мм, тип FMASRN65208;
- Фрезеруемый абатмент Regular диаметром 6.5 мм, тип FMASRN65408;
- Фрезеруемый абатмент X-Narrow диаметром 4.0 мм с винтом, тип FMASXD40209S;
- Фрезеруемый абатмент X-Narrow диаметром 4.0 мм с винтом, тип FMASXD40409S;
- Фрезеруемый абатмент X-Narrow диаметром 4.0 мм с винтом, тип FMASXN40409S;
- Фрезеруемый абатмент X-Narrow диаметром 4.0 мм с винтом, тип FMASXN40509S;
- Фрезеруемый абатмент Regular диаметром 4.5 мм с винтом, тип FMASRH45209S;
- Фрезеруемый абатмент Regular диаметром 4.5 мм с винтом, тип FMASRH45409S;
- Фрезеруемый абатмент Regular диаметром 4.5 мм с винтом, тип FMASRN45209S;
- Фрезеруемый абатмент Regular диаметром 4.5 мм с винтом, тип FMASRN45409S;
- Фрезеруемый абатмент Regular диаметром 5.2 мм с винтом, тип FMASRH52208S;
- Фрезеруемый абатмент Regular диаметром 5.2 мм с винтом, тип FMASRH52408S;
- Фрезеруемый абатмент Regular диаметром 5.2 мм с винтом, тип FMASRN52208S;
- Фрезеруемый абатмент Regular диаметром 5.2 мм с винтом, тип FMASRN52408S;
- Фрезеруемый абатмент Regular диаметром 5.7 мм с винтом, тип FMASRH57208S;
- Фрезеруемый абатмент Regular диаметром 5.7 мм с винтом, тип FMASRH57408S;
- Фрезеруемый абатмент Regular диаметром 5.7 мм с винтом, тип FMASRN57208S;
- Фрезеруемый абатмент Regular диаметром 5.7 мм с винтом, тип FMASRN57408S;
- Фрезеруемый абатмент Regular диаметром 6.5 мм с винтом, тип FMASRH65208S;
- Фрезеруемый абатмент Regular диаметром 6.5 мм с винтом, тип FMASRH65408S;
- Фрезеруемый абатмент Regular диаметром 6.5 мм с винтом, тип FMASRN65208S;
- Фрезеруемый абатмент Regular диаметром 6.5 мм с винтом, тип FMASRN65408S;
- Винт абатмента диметром 2.0 мм, тип ASSX20;
- Винт абатмента диметром 2.3 мм, тип ASSR23;
- Винт углового Мульти абатмента диметром 2.3 мм, тип MAASSR23;
- Временный цилиндр для мультиюнитов 4.8 мм, MTCSRN48;
- Временный цилиндр для мультиюнитов с винтом 4.8 мм, MTCSRN48S;
- Абатмент Ti Blank Regular тип A диаметром 10.0 мм, TBASRH10A;
- Абатмент Ti Blank Regular тип A диаметром 12.0 мм, TBASRH12A;
- Абатмент Ti Blank Regular тип A диаметром 14.0 мм, TBASRH14A;
- Абатмент Ti Blank Regular тип A диаметром 10.0 мм, TBASRN10A;
- Абатмент Ti Blank Regular тип A диаметром 12.0 мм, TBASRN12A;
- Абатмент Ti Blank Regular тип A диаметром 14.0 мм, TBASRN14A;
- Абатмент Ti Blank Regular тип M диаметром 10.0 мм, TBASRH10M;
- Абатмент Ti Blank Regular тип M диаметром 12.0 мм, TBASRH12M;
- Абатмент Ti Blank Regular тип M диаметром 12.0 мм, TBASRH14M;
- Абатмент Ti Blank Regular тип M диаметром 10.0 мм, TBASRN10M;
- Абатмент Ti Blank Regular тип M диаметром 12.0 мм, TBASRN12M;
- Абатмент Ti Blank Regular тип M диаметром 14.0 мм, TBASRN14M;
- Абатмент Ti Blank Regular тип A диаметром 10.0 мм, с винтом, TBASRH10AS;

- Абатмент Ti Blank Regular тип А диаметром 12.0 мм, с винтом, TBASRH12AS;
- Абатмент Ti Blank Regular тип А диаметром 14.0 мм, с винтом, TBASRH14AS;
- Абатмент Ti Blank Regular тип А диаметром 10.0 мм, с винтом, TBASRN10AS;
- Абатмент Ti Blank Regular тип А диаметром 12.0 мм, с винтом, TBASRN12AS;
- Абатмент Ti Blank Regular тип А диаметром 14.0 мм, с винтом, TBASRN14AS;
- Абатмент Ti Blank Regular тип М диаметром 10.0 мм, с винтом, TBASRH10MS;
- Абатмент Ti Blank Regular тип М диаметром 12.0 мм, с винтом, TBASRH12MS;
- Абатмент Ti Blank Regular тип М диаметром 14.0 мм, с винтом, TBASRH14MS;
- Абатмент Ti Blank Regular тип М диаметром 10.0 мм, с винтом, TBASRN10MS;
- Абатмент Ti Blank Regular тип М диаметром 12.0 мм, с винтом, TBASRN12MS;
- Абатмент Ti Blank Regular тип М диаметром 14.0 мм, с винтом, TBASRN14MS;
- Временный абатмент X-Narrow 4.0 мм диаметром, 1.0 мм высотой десны, TASXH4010;
- Временный абатмент X-Narrow 4.0 мм диаметром, 1.0 мм высотой десны, TASXN4010;
- Временный абатмент X-Narrow 4.0 мм диаметром, 3.0 мм высотой десны, TASXH4030;
- Временный абатмент X-Narrow 4.0 мм диаметром, 3.0 мм высотой десны, TASXN4030;
- Временный абатмент Regular 4.5 мм диаметром, 1.0 мм высотой десны, TASRH4510;
- Временный абатмент Regular 4.5 мм диаметром, 3.0 мм высотой десны, TASRH4530;
- Временный абатмент Regular 4.5 мм диаметром, 1.0 мм высотой десны, TASRN4510;
- Временный абатмент Regular 4.5 мм диаметром, 3.0 мм высотой десны, TASRN4530;
- Временный абатмент X-Narrow 4.0 мм диаметром, 1.0 мм высотой десны с винтом, TASXH4010S;
- Временный абатмент X-Narrow 4.0 мм диаметром, 1.0 мм высотой десны с винтом, TASXN4010S;
- Временный абатмент X-Narrow 4.0 мм диаметром, 3.0 мм высотой десны с винтом, TASXH4030S;
- Временный абатмент X-Narrow 4.0 мм диаметром, 3.0 мм высотой десны с винтом, TASXN4030S;
- Временный абатмент Regular 4.5 мм диаметром, 1.0 мм высотой десны с винтом, TASRH4510S;
- Временный абатмент Regular 4.5 мм диаметром, 3.0 мм высотой десны с винтом, TASRH4530S;
- Временный абатмент Regular 4.5 мм диаметром, 1.0 мм высотой десны с винтом, TASRN4510S;
- Временный абатмент Regular 4.5 мм диаметром, 3.0 мм высотой десны с винтом, TASRN4530S;
- Отливаемый КХМ-абатмент X-Narrow 4.0 мм диаметром, 1.0 мм высотой десны, CCASXH4010;
- Отливаемый КХМ-абатмент X-Narrow 4.0 мм диаметром, 3.0 мм высотой десны, CCASXH4030;
- Отливаемый КХМ-абатмент X-Narrow 4.0 мм диаметром, 1.0 мм высотой десны, CCASXN4010;
- Отливаемый КХМ-абатмент X-Narrow 4.0 мм диаметром, 3.0 мм высотой десны, CCASXN4030;
- Отливаемый КХМ-абатмент Regular 4.5 мм диаметром, 1.0 мм высотой десны, CCASRH4510;
- Отливаемый КХМ-абатмент Regular 4.5 мм диаметром, 3.0 мм высотой десны, CCASRH4530;
- Отливаемый КХМ-абатмент Regular 4.5 мм диаметром, 1.0 мм высотой десны, CCASRN4510;
- Отливаемый КХМ-абатмент Regular 4.5 мм диаметром, 3.0 мм высотой десны, CCASRN4530;
- Отливаемый КХМ-абатмент X-Narrow 4.0 мм диаметром, 1.0 мм высотой десны с винтом, CCASXH4010S;
- Отливаемый КХМ-абатмент X-Narrow 4.0 мм диаметром, 3.0 мм высотой десны с винтом, CCASXH4030S;
- Отливаемый КХМ-абатмент X-Narrow 4.0 мм диаметром, 1.0 мм высотой десны с винтом, CCASXN4010S;
- Отливаемый КХМ-абатмент X-Narrow 4.0 мм диаметром, 3.0 мм высотой десны с винтом, CCASXN4030S;
- Отливаемый КХМ-абатмент Regular 4.5 мм диаметром, 1.0 мм высотой десны с винтом, CCASRH4510S;
- Отливаемый КХМ-абатмент Regular 4.5 мм диаметром, 3.0 мм высотой десны с винтом, CCASRH4530S;
- Отливаемый КХМ-абатмент Regular 4.5 мм диаметром, 1.0 мм высотой десны с винтом, CCASRN4510S;
- Отливаемый КХМ-абатмент Regular 4.5 мм диаметром, 3.0 мм высотой десны с винтом, CCASRN4530S.

2. Система дентальной имплантации Izen Implant, Т-Система:
- Имплантат ZENEX MULTI Mini диаметром 3.75 мм; длиной 8,5 мм, тип ZMTM3508;
- Имплантат ZENEX MULTI Mini диаметром 3.75 мм; длиной 10 мм, тип ZMTM3510;

ООО ЦИРМИ INFO@CIRMI.RU WWW.GOSZDRAVNADZOR.RU

- Имплантат ZENEX MULTI Mini диаметром 3.75 мм; длиной 11.5 мм, тип ZMTM3511;
- Имплантат ZENEX MULTI Mini диаметром 3.75 мм; длиной 13 мм, тип ZMTM3513;
- Имплантат ZENEX MULTI Mini диаметром 3.75 мм; длиной 15 мм, тип ZMTM3515;
- Имплантат ZENEX MULTI Regular диаметром 4.25 мм; длиной 7 мм, тип ZMTR4007;
- Имплантат ZENEX MULTI Regular диаметром 4.25 мм; длиной 8,5 мм, тип ZMTR4008;
- Имплантат ZENEX MULTI Regular диаметром 4.25 мм; длиной 10 мм, тип ZMTR4010;
- Имплантат ZENEX MULTI Regular диаметром 4.25 мм; длиной 11.5 мм, тип ZMTR4011;
- Имплантат ZENEX MULTI Regular диаметром 4.25 мм; длиной 13 мм, тип ZMTR4013;
- Имплантат ZENEX MULTI Regular диаметром 4.25 мм; длиной 15 мм, тип ZMTR4015;
- Имплантат ZENEX MULTI Regular диаметром 4.6 мм; длиной 7 мм, тип ZMTR4507;
- Имплантат ZENEX MULTI Regular диаметром 4.6 мм; длиной 8,5 мм, тип ZMTR4508;
- Имплантат ZENEX MULTI Regular диаметром 4.6 мм; длиной 10 мм, тип ZMTR4510;
- Имплантат ZENEX MULTI Regular диаметром 4.6 мм; длиной 11.5 мм, тип ZMTR4511;
- Имплантат ZENEX MULTI Regular диаметром 4.6 мм; длиной 13 мм, тип ZMTR4513;
- Имплантат ZENEX MULTI Regular диаметром 4.6 мм; длиной 15 мм, тип ZMTR4515;
- Имплантат ZENEX MULTI Wide диаметром 5.05 мм; длиной 6 мм, тип ZMTW5006;
- Имплантат ZENEX MULTI Wide диаметром 5.05 мм; длиной 7 мм, тип ZMTW5007;
- Имплантат ZENEX MULTI Wide диаметром 5.05 мм; длиной 8,5 мм, тип ZMTW5008;
- Имплантат ZENEX MULTI Wide диаметром 5.05 мм; длиной 10 мм, тип ZMTW5010;
- Имплантат ZENEX MULTI Wide диаметром 5.05 мм; длиной 11.5 мм, тип ZMTW5011;
- Имплантат ZENEX MULTI Wide диаметром 5.05 мм; длиной 13 мм, тип ZMTW5013;
- Имплантат ZENEX MULTI Wide диаметром 5.05 мм; длиной 15 мм, тип ZMTW5015;
- Имплантат ZENEX MULTI Wide диаметром 5.4 мм; длиной 6 мм, тип ZMTW5506;
- Имплантат ZENEX MULTI Wide диаметром 5.4 мм; длиной 7 мм, тип ZMTW5507;
- Имплантат ZENEX MULTI Wide диаметром 5.4 мм; длиной 8,5 мм, тип ZMTW5508;
- Имплантат ZENEX MULTI Wide диаметром 5.4 мм; длиной 10 мм, тип ZMTW5510;
- Имплантат ZENEX MULTI Wide диаметром 5.4 мм; длиной 11.5 мм, тип ZMTW5511;
- Имплантат ZENEX MULTI Wide диаметром 5.4 мм; длиной 13 мм, тип ZMTW5513;
- Имплантат ZENEX MULTI Wide диаметром 5.4 мм; длиной 15 мм, тип ZMTW5515;
- Имплантат ZENEX MULTI Wide диаметром 5.9 мм; длиной 6 мм, тип ZMTW6006;
- Имплантат ZENEX MULTI Wide диаметром 5.9 мм; длиной 7 мм, тип ZMTW6007;
- Имплантат ZENEX MULTI Wide диаметром 5.9 мм; длиной 8,5 мм, тип ZMTW6008;
- Имплантат ZENEX MULTI Wide диаметром 5.9 мм; длиной 10 мм, тип ZMTW6010;
- Имплантат ZENEX MULTI Wide диаметром 5.9 мм; длиной 11.5 мм, тип ZMTW6011;
- Имплантат ZENEX MULTI Wide диаметром 5.9 мм; длиной 13 мм, тип ZMTW6013;
- Имплантат ZENEX MULTI Wide диаметром 6.75 мм; длиной 6 мм, тип ZMTW7006;
- Имплантат ZENEX MULTI Wide диаметром 6.75 мм; длиной 7 мм, тип ZMTW7007;
- Имплантат ZENEX MULTI Wide диаметром 6.75 мм; длиной 8,5 мм, тип ZMTW7008;
- Имплантат ZENEX MULTI Wide диаметром 6.75 мм; длиной 10 мм, тип ZMTW7010;
- Имплантат ZENEX MULTI Wide диаметром 6.75 мм; длиной 11.5 мм, тип ZMTW7011;
- Имплантат ZENEX MULTI Wide диаметром 6.75 мм; длиной 13 мм, тип ZMTW7013.
- Имплантат ZENEX PLUS Mini диаметром 3.75 мм; длиной 8,5 мм, тип ZPTM3508;
- Имплантат ZENEX PLUS Mini диаметром 3.75 мм; длиной 10 мм, тип ZPTM3510;
- Имплантат ZENEX PLUS Mini диаметром 3.75 мм; длиной 11.5 мм, тип ZPTM3511;
- Имплантат ZENEX PLUS Mini диаметром 3.75 мм; длиной 13 мм, тип ZPTM3513;
- Имплантат ZENEX PLUS Mini диаметром 3.75 мм; длиной 15 мм, тип ZPTM3515;
- Имплантат ZENEX PLUS Regular диаметром 4.25 мм; длиной 7 мм, тип ZPTR4007;
- Имплантат ZENEX PLUS Regular диаметром 4.25 мм; длиной 8,5 мм, тип ZPTR4008;
- Имплантат ZENEX PLUS Regular диаметром 4.25 мм; длиной 10 мм, тип ZPTR4010;
- Имплантат ZENEX PLUS Regular диаметром 4.25 мм; длиной 11.5 мм, тип ZPTR4011;
- Имплантат ZENEX PLUS Regular диаметром 4.25 мм; длиной 13 мм, тип ZPTR4013;
- Имплантат ZENEX PLUS Regular диаметром 4.25 мм; длиной 15 мм, тип ZPTR4015;
- Имплантат ZENEX PLUS Regular диаметром 4.6 мм; длиной 7 мм, тип ZPTR4507;
- Имплантат ZENEX PLUS Regular диаметром 4.6 мм; длиной 8,5 мм, тип ZPTR4508;
- Имплантат ZENEX PLUS Regular диаметром 4.6 мм; длиной 10 мм, тип ZPTR4510;
- Имплантат ZENEX PLUS Regular диаметром 4.6 мм; длиной 11.5 мм, тип ZPTR4511;
- Имплантат ZENEX PLUS Regular диаметром 4.6 мм; длиной 13 мм, тип ZPTR4513;

ООО ЦИРМИ INFO@CIRMI.RU WWW.GOSZDRAVNADZOR.RU

- Имплантат ZENEX PLUS Regular диаметром 4.6 мм; длиной 15 мм, тип ZPTR4515;
- Имплантат ZENEX PLUS Wide диаметром 5.05 мм; длиной 7 мм, тип ZPTW5007;
- Имплантат ZENEX PLUS Wide диаметром 5.05 мм; длиной 8,5 мм, тип ZPTW5008;
- Имплантат ZENEX PLUS Wide диаметром 5.05 мм; длиной 10 мм, тип ZPTW5010;
- Имплантат ZENEX PLUS Wide диаметром 5.05 мм; длиной 11.5 мм, тип ZPTW5011;
- Имплантат ZENEX PLUS Wide диаметром 5.05 мм; длиной 13 мм, тип ZPTW5013;
- Имплантат ZENEX PLUS Wide диаметром 5.05 мм; длиной 15 мм, тип ZPTW5015;
- Имплантат ZENEX PLUS Wide диаметром 5.4 мм; длиной 7 мм, тип ZPTW5507;
- Имплантат ZENEX PLUS Wide диаметром 5.4 мм; длиной 8,5 мм, тип ZPTW5508;
- Имплантат ZENEX PLUS Wide диаметром 5.4 мм; длиной 10 мм, тип ZPTW5510;
- Имплантат ZENEX PLUS Wide диаметром 5.4 мм; длиной 11.5 мм, тип ZPTW5511;
- Имплантат ZENEX PLUS Wide диаметром 5.4 мм; длиной 13 мм, тип ZPTW5513;
- Имплантат ZENEX PLUS Wide диаметром 5.4 мм; длиной 15 мм, тип ZPTW5515.
- Заживляющий абатмент Mini диаметром 4.3 мм, высотой 3.0 мм, тип HATM403;
- Заживляющий абатмент Mini диаметром 4.3 мм, высотой 4.0 мм, тип HATM404;
- Заживляющий абатмент Mini диаметром 4.3 мм, высотой 5.0 мм, тип HATM405;
- Заживляющий абатмент Mini диаметром 4.3 мм, высотой 7.0 мм, тип HATM407;
- Заживляющий абатмент Mini диаметром 4.3 мм, высотой 9.0 мм, тип HATM409;
- Заживляющий абатмент Mini диаметром 4.8 мм, высотой 3.0 мм, тип HATM453;
- Заживляющий абатмент Mini диаметром 4.8 мм, высотой 4.0 мм, тип HATM454;
- Заживляющий абатмент Mini диаметром 4.8 мм, высотой 5.0 мм, тип HATM455;
- Заживляющий абатмент Mini диаметром 4.8 мм, высотой 7.0 мм, тип HATM457;
- Заживляющий абатмент Mini диаметром 4.8 мм, высотой 9.0 мм, тип HATM459;
- Заживляющий абатмент Regular диаметром 4.3 мм, высотой 3.0 мм, тип HATR403;
- Заживляющий абатмент Regular диаметром 4.3 мм, высотой 4.0 мм, тип HATR404;
- Заживляющий абатмент Regular диаметром 4.3 мм, высотой 5.0 мм, тип HATR405;
- Заживляющий абатмент Regular диаметром 4.3 мм, высотой 7.0 мм, тип HATR407;
- Заживляющий абатмент Regular диаметром 4.3 мм, высотой 9.0 мм, тип HATR409;
- Заживляющий абатмент Regular диаметром 4.8 мм, высотой 3.0 мм, тип HATR453;
- Заживляющий абатмент Regular диаметром 4.8 мм, высотой 4.0 мм, тип HATR454;
- Заживляющий абатмент Regular диаметром 4.8 мм, высотой 5.0 мм, тип HATR455;
- Заживляющий абатмент Regular диаметром 4.8 мм, высотой 7.0 мм, тип HATR457;
- Заживляющий абатмент Regular диаметром 4.8 мм, высотой 9.0 мм, тип HATR459;
- Заживляющий абатмент Regular диаметром 5.3 мм, высотой 3.0 мм, тип HATR503;
- Заживляющий абатмент Regular диаметром 5.3 мм, высотой 4.0 мм, тип HATR504;
- Заживляющий абатмент Regular диаметром 5.3 мм, высотой 5.0 мм, тип HATR505;
- Заживляющий абатмент Regular диаметром 5.3 мм, высотой 7.0 мм, тип HATR507;
- Заживляющий абатмент Regular диаметром 5.3 мм, высотой 9.0 мм, тип HATR509;
- Заживляющий абатмент Regular диаметром 6.3 мм, высотой 3.0 мм, тип HATR603;
- Заживляющий абатмент Regular диаметром 6.3 мм, высотой 4.0 мм, тип HATR604;
- Заживляющий абатмент Regular диаметром 6.3 мм, высотой 5.0 мм, тип HATR605;
- Заживляющий абатмент Regular диаметром 6.3 мм, высотой 7.0 мм, тип HATR607;
- Заживляющий абатмент Regular диаметром 6.3 мм, высотой 9.0 мм, тип HATR609;
- Заживляющий абатмент Regular диаметром 7.3 мм, высотой 3.0 мм, тип HATR703;
- Заживляющий абатмент Regular диаметром 7.3 мм, высотой 4.0 мм, тип HATR704;
- Заживляющий абатмент Regular диаметром 7.3 мм, высотой 5.0 мм, тип HATR705;
- Заживляющий абатмент Regular диаметром 7.3 мм, высотой 7.0 мм, тип HATR707;
- Заживляющий абатмент Regular диаметром 7.3 мм, высотой 9.0 мм, тип HATR709;
- Заживляющий абатмент Regular диаметром 8.3 мм, высотой 3.0 мм, тип HATR803;
- Заживляющий абатмент Regular диаметром 8.3 мм, высотой 4.0 мм, тип HATR804;
- Заживляющий абатмент Regular диаметром 8.3 мм, высотой 5.0 мм, тип HATR805;
- Винт-заглушка имплантата Mini высотой 0.4мм, тип CSTM35S;
- Винт-заглушка имплантата Mini высотой 1.4мм, тип CSTM35M;
- Винт-заглушка имплантата Mini высотой 2.0мм, тип CSTM35L;
- Винт-заглушка имплантата Regular высотой 0.4мм, тип CSTR40S;
- Винт-заглушка имплантата Regular высотой 1.4мм, тип CSTR40M;
- Винт-заглушка имплантата Regular высотой 2.0мм, тип CSTR40L.

ООО ЦИРМИ INFO@CIRMI.RU WWW.GOSZDRAVNADZOR.RU

- Цементируемый абатмент Mini диаметром 4.0 мм, тип CATMH40105;
- Цементируемый абатмент Mini диаметром 4.0 мм, тип CATMH40205;
- Цементируемый абатмент Mini диаметром 4.0 мм, тип CATMH40305;
- Цементируемый абатмент Mini диаметром 4.0 мм, тип CATMH40405;
- Цементируемый абатмент Mini диаметром 4.0 мм, тип CATMH40505;
- Цементируемый абатмент Mini диаметром 4.0 мм, тип CATMH40605;
- Цементируемый абатмент Mini диаметром 4.0 мм, тип CATMH40705;
- Цементируемый абатмент Mini диаметром 4.0 мм, тип CATMH40107;
- Цементируемый абатмент Mini диаметром 4.0 мм, тип CATMH40207;
- Цементируемый абатмент Mini диаметром 4.0 мм, тип CATMH40307;
- Цементируемый абатмент Mini диаметром 4.0 мм, тип CATMH40407;
- Цементируемый абатмент Mini диаметром 4.0 мм, тип CATMH40507;
- Цементируемый абатмент Mini диаметром 4.0 мм, тип CATMH40607;
- Цементируемый абатмент Mini диаметром 4.0 мм, тип CATMH40707;
- Цементируемый абатмент Mini диаметром 4.0 мм, тип CATMN40105;
- Цементируемый абатмент Mini диаметром 4.0 мм, тип CATMN40205;
- Цементируемый абатмент Mini диаметром 4.0 мм, тип CATMN40305;
- Цементируемый абатмент Mini диаметром 4.0 мм, тип CATMN40405;
- Цементируемый абатмент Mini диаметром 4.0 мм, тип CATMN40505;
- Цементируемый абатмент Mini диаметром 4.0 мм, тип CATMN40605;
- Цементируемый абатмент Mini диаметром 4.0 мм, тип CATMN40705;
- Цементируемый абатмент Mini диаметром 4.0 мм, тип CATMN40107;
- Цементируемый абатмент Mini диаметром 4.0 мм, тип CATMN40207;
- Цементируемый абатмент Mini диаметром 4.0 мм, тип CATMN40307;
- Цементируемый абатмент Mini диаметром 4.0 мм, тип CATMN40407;
- Цементируемый абатмент Mini диаметром 4.0 мм, тип CATMN40507;
- Цементируемый абатмент Mini диаметром 4.0 мм, тип CATMN40607;
- Цементируемый абатмент Mini диаметром 4.0 мм, тип CATMN40707;
- Цементируемый абатмент Mini диаметром 4.5 мм, тип CATMH45105;
- Цементируемый абатмент Mini диаметром 4.5 мм, тип CATMH45205;
- Цементируемый абатмент Mini диаметром 4.5 мм, тип CATMH45305;
- Цементируемый абатмент Mini диаметром 4.5 мм, тип CATMH45405;
- Цементируемый абатмент Mini диаметром 4.5 мм, тип CATMH45505;
- Цементируемый абатмент Mini диаметром 4.5 мм, тип CATMH45605;
- Цементируемый абатмент Mini диаметром 4.5 мм, тип CATMH45705;
- Цементируемый абатмент Mini диаметром 4.5 мм, тип CATMH45107;
- Цементируемый абатмент Mini диаметром 4.5 мм, тип CATMH45207;
- Цементируемый абатмент Mini диаметром 4.5 мм, тип CATMH45307;
- Цементируемый абатмент Mini диаметром 4.5 мм, тип CATMH45407;
- Цементируемый абатмент Mini диаметром 4.5 мм, тип CATMH45507;
- Цементируемый абатмент Mini диаметром 4.5 мм, тип CATMH45607;
- Цементируемый абатмент Mini диаметром 4.5 мм, тип CATMH45707;
- Цементируемый абатмент Mini диаметром 4.5 мм, тип CATMN45105;
- Цементируемый абатмент Mini диаметром 4.5 мм, тип CATMN45205;
- Цементируемый абатмент Mini диаметром 4.5 мм, тип CATMN45305;
- Цементируемый абатмент Mini диаметром 4.5 мм, тип CATMN45405;
- Цементируемый абатмент Mini диаметром 4.5 мм, тип CATMN45505;
- Цементируемый абатмент Mini диаметром 4.5 мм, тип CATMN45605;
- Цементируемый абатмент Mini диаметром 4.5 мм, тип CATMN45705;
- Цементируемый абатмент Mini диаметром 4.5 мм, тип CATMN45107;
- Цементируемый абатмент Mini диаметром 4.5 мм, тип CATMN45207;
- Цементируемый абатмент Mini диаметром 4.5 мм, тип CATMN45307;
- Цементируемый абатмент Mini диаметром 4.5 мм, тип CATMN45407;
- Цементируемый абатмент Mini диаметром 4.5 мм, тип CATMN45507;
- Цементируемый абатмент Mini диаметром 4.5 мм, тип CATMN45607;
- Цементируемый абатмент Mini диаметром 4.5 мм, тип CATMN45707;
- Цементируемый абатмент Regular диаметром 4.5 мм, тип CATRH45105;

ООО ЦИРМИ INFO@CIRMI.RU WWW.GOSZDRAVNADZOR.RU

- Цементируемый абатмент Regular диаметром 4.5 мм, тип CATRH45205;
- Цементируемый абатмент Regular диаметром 4.5 мм, тип CATRH45305;
- Цементируемый абатмент Regular диаметром 4.5 мм, тип CATRH45405;
- Цементируемый абатмент Regular диаметром 4.5 мм, тип CATRH45505;
- Цементируемый абатмент Regular диаметром 4.5 мм, тип CATRH45605;
- Цементируемый абатмент Regular диаметром 4.5 мм, тип CATRH45705;
- Цементируемый абатмент Regular диаметром 4.5 мм, тип CATRH45107;
- Цементируемый абатмент Regular диаметром 4.5 мм, тип CATRH45207;
- Цементируемый абатмент Regular диаметром 4.5 мм, тип CATRH45307;
- Цементируемый абатмент Regular диаметром 4.5 мм, тип CATRH45407;
- Цементируемый абатмент Regular диаметром 4.5 мм, тип CATRH45507;
- Цементируемый абатмент Regular диаметром 4.5 мм, тип CATRH45607;
- Цементируемый абатмент Regular диаметром 4.5 мм, тип CATRH45707;
- Цементируемый абатмент Regular диаметром 4.5 мм, тип CATRN45105;
- Цементируемый абатмент Regular диаметром 4.5 мм, тип CATRN45205;
- Цементируемый абатмент Regular диаметром 4.5 мм, тип CATRN45305;
- Цементируемый абатмент Regular диаметром 4.5 мм, тип CATRN45405;
- Цементируемый абатмент Regular диаметром 4.5 мм, тип CATRN45505;
- Цементируемый абатмент Regular диаметром 4.5 мм, тип CATRN45605;
- Цементируемый абатмент Regular диаметром 4.5 мм, тип CATRN45705;
- Цементируемый абатмент Regular диаметром 4.5 мм, тип CATRN45107;
- Цементируемый абатмент Regular диаметром 4.5 мм, тип CATRN45207;
- Цементируемый абатмент Regular диаметром 4.5 мм, тип CATRN45307;
- Цементируемый абатмент Regular диаметром 4.5 мм, тип CATRN45407;
- Цементируемый абатмент Regular диаметром 4.5 мм, тип CATRN45507;
- Цементируемый абатмент Regular диаметром 4.5 мм, тип CATRN45607;
- Цементируемый абатмент Regular диаметром 4.5 мм, тип CATRN45707;
- Цементируемый абатмент Regular диаметром 5.0 мм, тип CATRH50104;
- Цементируемый абатмент Regular диаметром 5.0 мм, тип CATRH50204;
- Цементируемый абатмент Regular диаметром 5.0 мм, тип CATRH50304;
- Цементируемый абатмент Regular диаметром 5.0 мм, тип CATRH50404;
- Цементируемый абатмент Regular диаметром 5.0 мм, тип CATRH50504;
- Цементируемый абатмент Regular диаметром 5.0 мм, тип CATRH50604;
- Цементируемый абатмент Regular диаметром 5.0 мм, тип CATRH50704;
- Цементируемый абатмент Regular диаметром 5.0 мм, тип CATRH50105;
- Цементируемый абатмент Regular диаметром 5.0 мм, тип CATRH50205;
- Цементируемый абатмент Regular диаметром 5.0 мм, тип CATRH50305;
- Цементируемый абатмент Regular диаметром 5.0 мм, тип CATRH50405;
- Цементируемый абатмент Regular диаметром 5.0 мм, тип CATRH50505;
- Цементируемый абатмент Regular диаметром 5.0 мм, тип CATRH50605;
- Цементируемый абатмент Regular диаметром 5.0 мм, тип CATRH50705;
- Цементируемый абатмент Regular диаметром 5.0 мм, тип CATRH50107;
- Цементируемый абатмент Regular диаметром 5.0 мм, тип CATRH50207;
- Цементируемый абатмент Regular диаметром 5.0 мм, тип CATRH50307;
- Цементируемый абатмент Regular диаметром 5.0 мм, тип CATRH50407;
- Цементируемый абатмент Regular диаметром 5.0 мм, тип CATRH50507;
- Цементируемый абатмент Regular диаметром 5.0 мм, тип CATRH50607;
- Цементируемый абатмент Regular диаметром 5.0 мм, тип CATRH50707;
- Цементируемый абатмент Regular диаметром 5.0 мм, тип CATRN50104;
- Цементируемый абатмент Regular диаметром 5.0 мм, тип CATRN50204;
- Цементируемый абатмент Regular диаметром 5.0 мм, тип CATRN50304;
- Цементируемый абатмент Regular диаметром 5.0 мм, тип CATRN50404;
- Цементируемый абатмент Regular диаметром 5.0 мм, тип CATRN50504;
- Цементируемый абатмент Regular диаметром 5.0 мм, тип CATRN50604;
- Цементируемый абатмент Regular диаметром 5.0 мм, тип CATRN50704;
- Цементируемый абатмент Regular диаметром 5.0 мм, тип CATRN50105;
- Цементируемый абатмент Regular диаметром 5.0 мм, тип CATRN50205;

ООО ЦИРМИ INFO@CIRMI.RU WWW.GOSZDRAVNADZOR.RU

- Цементируемый абатмент Regular диаметром 5.0 мм, тип CATRN50305;
- Цементируемый абатмент Regular диаметром 5.0 мм, тип CATRN50405;
- Цементируемый абатмент Regular диаметром 5.0 мм, тип CATRN50505;
- Цементируемый абатмент Regular диаметром 5.0 мм, тип CATRN50605;
- Цементируемый абатмент Regular диаметром 5.0 мм, тип CATRN50705;
- Цементируемый абатмент Regular диаметром 5.0 мм, тип CATRN50107;
- Цементируемый абатмент Regular диаметром 5.0 мм, тип CATRN50207;
- Цементируемый абатмент Regular диаметром 5.0 мм, тип CATRN50307;
- Цементируемый абатмент Regular диаметром 5.0 мм, тип CATRN50407;
- Цементируемый абатмент Regular диаметром 5.0 мм, тип CATRN50507;
- Цементируемый абатмент Regular диаметром 5.0 мм, тип CATRN50607;
- Цементируемый абатмент Regular диаметром 5.0 мм, тип CATRN50707;
- Цементируемый абатмент Regular диаметром 6.0 мм, тип CATRH60104;
- Цементируемый абатмент Regular диаметром 6.0 мм, тип CATRH60204;
- Цементируемый абатмент Regular диаметром 6.0 мм, тип CATRH60304;
- Цементируемый абатмент Regular диаметром 6.0 мм, тип CATRH60404;
- Цементируемый абатмент Regular диаметром 6.0 мм, тип CATRH60504;
- Цементируемый абатмент Regular диаметром 6.0 мм, тип CATRH60604;
- Цементируемый абатмент Regular диаметром 6.0 мм, тип CATRH60704;
- Цементируемый абатмент Regular диаметром 6.0 мм, тип CATRH60105;
- Цементируемый абатмент Regular диаметром 6.0 мм, тип CATRH60205;
- Цементируемый абатмент Regular диаметром 6.0 мм, тип CATRH60305;
- Цементируемый абатмент Regular диаметром 6.0 мм, тип CATRH60405;
- Цементируемый абатмент Regular диаметром 6.0 мм, тип CATRH60505;
- Цементируемый абатмент Regular диаметром 6.0 мм, тип CATRH60605;
- Цементируемый абатмент Regular диаметром 6.0 мм, тип CATRH60705;
- Цементируемый абатмент Regular диаметром 6.0 мм, тип CATRH60107;
- Цементируемый абатмент Regular диаметром 6.0 мм, тип CATRH60207;
- Цементируемый абатмент Regular диаметром 6.0 мм, тип CATRH60307;
- Цементируемый абатмент Regular диаметром 6.0 мм, тип CATRH60407;
- Цементируемый абатмент Regular диаметром 6.0 мм, тип CATRH60507;
- Цементируемый абатмент Regular диаметром 6.0 мм, тип CATRH60607;
- Цементируемый абатмент Regular диаметром 6.0 мм, тип CATRH60707;
- Цементируемый абатмент Regular диаметром 6.0 мм, тип CATRN60104;
- Цементируемый абатмент Regular диаметром 6.0 мм, тип CATRN60204;
- Цементируемый абатмент Regular диаметром 6.0 мм, тип CATRN60304;
- Цементируемый абатмент Regular диаметром 6.0 мм, тип CATRN60404;
- Цементируемый абатмент Regular диаметром 6.0 мм, тип CATRN60504;
- Цементируемый абатмент Regular диаметром 6.0 мм, тип CATRN60604;
- Цементируемый абатмент Regular диаметром 6.0 мм, тип CATRN60704;
- Цементируемый абатмент Regular диаметром 6.0 мм, тип CATRN60105;
- Цементируемый абатмент Regular диаметром 6.0 мм, тип CATRN60205;
- Цементируемый абатмент Regular диаметром 6.0 мм, тип CATRN60305;
- Цементируемый абатмент Regular диаметром 6.0 мм, тип CATRN60405;
- Цементируемый абатмент Regular диаметром 6.0 мм, тип CATRN60505;
- Цементируемый абатмент Regular диаметром 6.0 мм, тип CATRN60605;
- Цементируемый абатмент Regular диаметром 6.0 мм, тип CATRN60705;
- Цементируемый абатмент Regular диаметром 6.0 мм, тип CATRN60107;
- Цементируемый абатмент Regular диаметром 6.0 мм, тип CATRN60207;
- Цементируемый абатмент Regular диаметром 6.0 мм, тип CATRN60307;
- Цементируемый абатмент Regular диаметром 6.0 мм, тип CATRN60407;
- Цементируемый абатмент Regular диаметром 6.0 мм, тип CATRN60507;
- Цементируемый абатмент Regular диаметром 6.0 мм, тип CATRN60607;
- Цементируемый абатмент Regular диаметром 6.0 мм, тип CATRN60707;
- Цементируемый абатмент Regular диаметром 7.0 мм, тип CATRH70104;
- Цементируемый абатмент Regular диаметром 7.0 мм, тип CATRH70204;
- Цементируемый абатмент Regular диаметром 7.0 мм, тип CATRH70304;

- Цементируемый абатмент Regular диаметром 7.0 мм, тип CATRH70404;
- Цементируемый абатмент Regular диаметром 7.0 мм, тип CATRH70504;
- Цементируемый абатмент Regular диаметром 7.0 мм, тип CATRH70604;
- Цементируемый абатмент Regular диаметром 7.0 мм, тип CATRH70704;
- Цементируемый абатмент Regular диаметром 7.0 мм, тип CATRH70105;
- Цементируемый абатмент Regular диаметром 7.0 мм, тип CATRH70205;
- Цементируемый абатмент Regular диаметром 7.0 мм, тип CATRH70305;
- Цементируемый абатмент Regular диаметром 7.0 мм, тип CATRH70405;
- Цементируемый абатмент Regular диаметром 7.0 мм, тип CATRH70505;
- Цементируемый абатмент Regular диаметром 7.0 мм, тип CATRH70605;
- Цементируемый абатмент Regular диаметром 7.0 мм, тип CATRH70705;
- Цементируемый абатмент Regular диаметром 7.0 мм, тип CATRN70104;
- Цементируемый абатмент Regular диаметром 7.0 мм, тип CATRN70204;
- Цементируемый абатмент Regular диаметром 7.0 мм, тип CATRN70304;
- Цементируемый абатмент Regular диаметром 7.0 мм, тип CATRN70404;
- Цементируемый абатмент Regular диаметром 7.0 мм, тип CATRN70504;
- Цементируемый абатмент Regular диаметром 7.0 мм, тип CATRN70604;
- Цементируемый абатмент Regular диаметром 7.0 мм, тип CATRN70704;
- Цементируемый абатмент Regular диаметром 7.0 мм, тип CATRN70105;
- Цементируемый абатмент Regular диаметром 7.0 мм, тип CATRN70205;
- Цементируемый абатмент Regular диаметром 7.0 мм, тип CATRN70305;
- Цементируемый абатмент Regular диаметром 7.0 мм, тип CATRN70405;
- Цементируемый абатмент Regular диаметром 7.0 мм, тип CATRN70505;
- Цементируемый абатмент Regular диаметром 7.0 мм, тип CATRN70605;
- Цементируемый абатмент Regular диаметром 7.0 мм, тип CATRN70705;
- Цементируемый абатмент Mini диаметром 4.0 мм с винтом, тип CATMH40105S;
- Цементируемый абатмент Mini диаметром 4.0 мм с винтом, тип CATMH40205S;
- Цементируемый абатмент Mini диаметром 4.0 мм с винтом, тип CATMH40305S;
- Цементируемый абатмент Mini диаметром 4.0 мм с винтом, тип CATMH40405S;
- Цементируемый абатмент Mini диаметром 4.0 мм с винтом, тип CATMH40505S;
- Цементируемый абатмент Mini диаметром 4.0 мм с винтом, тип CATMH40605S;
- Цементируемый абатмент Mini диаметром 4.0 мм с винтом, тип CATMH40705S;
- Цементируемый абатмент Mini диаметром 4.0 мм с винтом, тип CATMH40107S;
- Цементируемый абатмент Mini диаметром 4.0 мм с винтом, тип CATMH40207S;
- Цементируемый абатмент Mini диаметром 4.0 мм с винтом, тип CATMH40307S;
- Цементируемый абатмент Mini диаметром 4.0 мм с винтом, тип CATMH40407S;
- Цементируемый абатмент Mini диаметром 4.0 мм с винтом, тип CATMH40507S;
- Цементируемый абатмент Mini диаметром 4.0 мм с винтом, тип CATMH40607S;
- Цементируемый абатмент Mini диаметром 4.0 мм с винтом, тип CATMH40707S;
- Цементируемый абатмент Mini диаметром 4.0 мм с винтом, тип CATMN40105S;
- Цементируемый абатмент Mini диаметром 4.0 мм с винтом, тип CATMN40205S;
- Цементируемый абатмент Mini диаметром 4.0 мм с винтом, тип CATMN40305S;
- Цементируемый абатмент Mini диаметром 4.0 мм с винтом, тип CATMN40405S;
- Цементируемый абатмент Mini диаметром 4.0 мм с винтом, тип CATMN40505S;
- Цементируемый абатмент Mini диаметром 4.0 мм с винтом, тип CATMN40605S;
- Цементируемый абатмент Mini диаметром 4.0 мм с винтом, тип CATMN40705S;
- Цементируемый абатмент Mini диаметром 4.0 мм с винтом, тип CATMN40107S;
- Цементируемый абатмент Mini диаметром 4.0 мм с винтом, тип CATMN40207S;
- Цементируемый абатмент Mini диаметром 4.0 мм с винтом, тип CATMN40307S;
- Цементируемый абатмент Mini диаметром 4.0 мм с винтом, тип CATMN40407S;
- Цементируемый абатмент Mini диаметром 4.0 мм с винтом, тип CATMN40507S;
- Цементируемый абатмент Mini диаметром 4.0 мм с винтом, тип CATMN40607S;
- Цементируемый абатмент Mini диаметром 4.0 мм с винтом, тип CATMN40707S;
- Цементируемый абатмент Mini диаметром 4.5 мм с винтом, тип CATMH45105S;
- Цементируемый абатмент Mini диаметром 4.5 мм с винтом, тип CATMH45205S;
- Цементируемый абатмент Mini диаметром 4.5 мм с винтом, тип CATMH45305S;
- Цементируемый абатмент Mini диаметром 4.5 мм с винтом, тип CATMH45405S;

ООО ЦИРМИ INFO@CIRMI.RU WWW.GOSZDRAVNADZOR.RU

- Цементируемый абатмент Mini диаметром 4.5 мм с винтом, тип CATMH45505S;
- Цементируемый абатмент Mini диаметром 4.5 мм с винтом, тип CATMH45605S;
- Цементируемый абатмент Mini диаметром 4.5 мм с винтом, тип CATMH45705S;
- Цементируемый абатмент Mini диаметром 4.5 мм с винтом, тип CATMH45107S;
- Цементируемый абатмент Mini диаметром 4.5 мм с винтом, тип CATMH45207S;
- Цементируемый абатмент Mini диаметром 4.5 мм с винтом, тип CATMH45307S;
- Цементируемый абатмент Mini диаметром 4.5 мм с винтом, тип CATMH45407S;
- Цементируемый абатмент Mini диаметром 4.5 мм с винтом, тип CATMH45507S;
- Цементируемый абатмент Mini диаметром 4.5 мм с винтом, тип CATMH45607S;
- Цементируемый абатмент Mini диаметром 4.5 мм с винтом, тип CATMH45707S;
- Цементируемый абатмент Mini диаметром 4.5 мм с винтом, тип CATMN45105S;
- Цементируемый абатмент Mini диаметром 4.5 мм с винтом, тип CATMN45205S;
- Цементируемый абатмент Mini диаметром 4.5 мм с винтом, тип CATMN45305S;
- Цементируемый абатмент Mini диаметром 4.5 мм с винтом, тип CATMN45405S;
- Цементируемый абатмент Mini диаметром 4.5 мм с винтом, тип CATMN45505S;
- Цементируемый абатмент Mini диаметром 4.5 мм с винтом, тип CATMN45605S;
- Цементируемый абатмент Mini диаметром 4.5 мм с винтом, тип CATMN45705S;
- Цементируемый абатмент Mini диаметром 4.5 мм с винтом, тип CATMN45107S;
- Цементируемый абатмент Mini диаметром 4.5 мм с винтом, тип CATMN45207S;
- Цементируемый абатмент Mini диаметром 4.5 мм с винтом, тип CATMN45307S;
- Цементируемый абатмент Mini диаметром 4.5 мм с винтом, тип CATMN45407S;
- Цементируемый абатмент Mini диаметром 4.5 мм с винтом, тип CATMN45507S;
- Цементируемый абатмент Mini диаметром 4.5 мм с винтом, тип CATMN45607S;
- Цементируемый абатмент Mini диаметром 4.5 мм с винтом, тип CATMN45707S;
- Цементируемый абатмент Regular диаметром 4.5 мм с винтом, тип CATRH45105S;
- Цементируемый абатмент Regular диаметром 4.5 мм с винтом, тип CATRH45205S;
- Цементируемый абатмент Regular диаметром 4.5 мм с винтом, тип CATRH45305S;
- Цементируемый абатмент Regular диаметром 4.5 мм с винтом, тип CATRH45405S;
- Цементируемый абатмент Regular диаметром 4.5 мм с винтом, тип CATRH45505S;
- Цементируемый абатмент Regular диаметром 4.5 мм с винтом, тип CATRH45605S;
- Цементируемый абатмент Regular диаметром 4.5 мм с винтом, тип CATRH45705S;
- Цементируемый абатмент Regular диаметром 4.5 мм с винтом, тип CATRH45107S;
- Цементируемый абатмент Regular диаметром 4.5 мм с винтом, тип CATRH45207S;
- Цементируемый абатмент Regular диаметром 4.5 мм с винтом, тип CATRH45307S;
- Цементируемый абатмент Regular диаметром 4.5 мм с винтом, тип CATRH45407S;
- Цементируемый абатмент Regular диаметром 4.5 мм с винтом, тип CATRH45507S;
- Цементируемый абатмент Regular диаметром 4.5 мм с винтом, тип CATRH45607S;
- Цементируемый абатмент Regular диаметром 4.5 мм с винтом, тип CATRH45707S;
- Цементируемый абатмент Regular диаметром 4.5 мм с винтом, тип CATRN45105S;
- Цементируемый абатмент Regular диаметром 4.5 мм с винтом, тип CATRN45205S;
- Цементируемый абатмент Regular диаметром 4.5 мм с винтом, тип CATRN45305S;
- Цементируемый абатмент Regular диаметром 4.5 мм с винтом, тип CATRN45405S;
- Цементируемый абатмент Regular диаметром 4.5 мм с винтом, тип CATRN45505S;
- Цементируемый абатмент Regular диаметром 4.5 мм с винтом, тип CATRN45605S;
- Цементируемый абатмент Regular диаметром 4.5 мм с винтом, тип CATRN45705S;
- Цементируемый абатмент Regular диаметром 4.5 мм с винтом, тип CATRN45107S;
- Цементируемый абатмент Regular диаметром 4.5 мм с винтом, тип CATRN45207S;
- Цементируемый абатмент Regular диаметром 4.5 мм с винтом, тип CATRN45307S;
- Цементируемый абатмент Regular диаметром 4.5 мм с винтом, тип CATRN45407S;
- Цементируемый абатмент Regular диаметром 4.5 мм с винтом, тип CATRN45507S;
- Цементируемый абатмент Regular диаметром 4.5 мм с винтом, тип CATRN45607S;
- Цементируемый абатмент Regular диаметром 4.5 мм с винтом, тип CATRN45707S;
- Цементируемый абатмент Regular диаметром 5.0 мм с винтом, тип CATRH50104S;
- Цементируемый абатмент Regular диаметром 5.0 мм с винтом, тип CATRH50204S;
- Цементируемый абатмент Regular диаметром 5.0 мм с винтом, тип CATRH50304S;
- Цементируемый абатмент Regular диаметром 5.0 мм с винтом, тип CATRH50404S;
- Цементируемый абатмент Regular диаметром 5.0 мм с винтом, тип CATRH50504S;

ООО ЦИРМИ INFO@CIRMI.RU WWW.GOSZDRAVNADZOR.RU

- Цементируемый абатмент Regular диаметром 5.0 мм с винтом, тип CATRH50604S;
- Цементируемый абатмент Regular диаметром 5.0 мм с винтом, тип CATRH50704S;
- Цементируемый абатмент Regular диаметром 5.0 мм с винтом, тип CATRH50105S;
- Цементируемый абатмент Regular диаметром 5.0 мм с винтом, тип CATRH50205S;
- Цементируемый абатмент Regular диаметром 5.0 мм с винтом, тип CATRH50305S;
- Цементируемый абатмент Regular диаметром 5.0 мм с винтом, тип CATRH50405S;
- Цементируемый абатмент Regular диаметром 5.0 мм с винтом, тип CATRH50505S;
- Цементируемый абатмент Regular диаметром 5.0 мм с винтом, тип CATRH50605S;
- Цементируемый абатмент Regular диаметром 5.0 мм с винтом, тип CATRH50705S;
- Цементируемый абатмент Regular диаметром 5.0 мм с винтом, тип CATRH50107S;
- Цементируемый абатмент Regular диаметром 5.0 мм с винтом, тип CATRH50207S;
- Цементируемый абатмент Regular диаметром 5.0 мм с винтом, тип CATRH50307S;
- Цементируемый абатмент Regular диаметром 5.0 мм с винтом, тип CATRH50407S;
- Цементируемый абатмент Regular диаметром 5.0 мм с винтом, тип CATRH50507S;
- Цементируемый абатмент Regular диаметром 5.0 мм с винтом, тип CATRH50607S;
- Цементируемый абатмент Regular диаметром 5.0 мм с винтом, тип CATRH50707S;
- Цементируемый абатмент Regular диаметром 5.0 мм с винтом, тип CATRN50104S;
- Цементируемый абатмент Regular диаметром 5.0 мм с винтом, тип CATRN50204S;
- Цементируемый абатмент Regular диаметром 5.0 мм с винтом, тип CATRN50304S;
- Цементируемый абатмент Regular диаметром 5.0 мм с винтом, тип CATRN50404S;
- Цементируемый абатмент Regular диаметром 5.0 мм с винтом, тип CATRN50504S;
- Цементируемый абатмент Regular диаметром 5.0 мм с винтом, тип CATRN50604S;
- Цементируемый абатмент Regular диаметром 5.0 мм с винтом, тип CATRN50704S;
- Цементируемый абатмент Regular диаметром 5.0 мм с винтом, тип CATRN50105S;
- Цементируемый абатмент Regular диаметром 5.0 мм с винтом, тип CATRN50205S;
- Цементируемый абатмент Regular диаметром 5.0 мм с винтом, тип CATRN50305S;
- Цементируемый абатмент Regular диаметром 5.0 мм с винтом, тип CATRN50405S;
- Цементируемый абатмент Regular диаметром 5.0 мм с винтом, тип CATRN50505S;
- Цементируемый абатмент Regular диаметром 5.0 мм с винтом, тип CATRN50605S;
- Цементируемый абатмент Regular диаметром 5.0 мм с винтом, тип CATRN50705S;
- Цементируемый абатмент Regular диаметром 5.0 мм с винтом, тип CATRN50107S;
- Цементируемый абатмент Regular диаметром 5.0 мм с винтом, тип CATRN50207S;
- Цементируемый абатмент Regular диаметром 5.0 мм с винтом, тип CATRN50307S;
- Цементируемый абатмент Regular диаметром 5.0 мм с винтом, тип CATRN50407S;
- Цементируемый абатмент Regular диаметром 5.0 мм с винтом, тип CATRN50507S;
- Цементируемый абатмент Regular диаметром 5.0 мм с винтом, тип CATRN50607S;
- Цементируемый абатмент Regular диаметром 5.0 мм с винтом, тип CATRN50707S;
- Цементируемый абатмент Regular диаметром 6.0 мм с винтом, тип CATRH60104S;
- Цементируемый абатмент Regular диаметром 6.0 мм с винтом, тип CATRH60204S;
- Цементируемый абатмент Regular диаметром 6.0 мм с винтом, тип CATRH60304S;
- Цементируемый абатмент Regular диаметром 6.0 мм с винтом, тип CATRH60404S;
- Цементируемый абатмент Regular диаметром 6.0 мм с винтом, тип CATRH60504S;
- Цементируемый абатмент Regular диаметром 6.0 мм с винтом, тип CATRH60604S;
- Цементируемый абатмент Regular диаметром 6.0 мм с винтом, тип CATRH60704S;
- Цементируемый абатмент Regular диаметром 6.0 мм с винтом, тип CATRH60105S;
- Цементируемый абатмент Regular диаметром 6.0 мм с винтом, тип CATRH60205S;
- Цементируемый абатмент Regular диаметром 6.0 мм с винтом, тип CATRH60305S;
- Цементируемый абатмент Regular диаметром 6.0 мм с винтом, тип CATRH60405S;
- Цементируемый абатмент Regular диаметром 6.0 мм с винтом, тип CATRH60505S;
- Цементируемый абатмент Regular диаметром 6.0 мм с винтом, тип CATRH60605S;
- Цементируемый абатмент Regular диаметром 6.0 мм с винтом, тип CATRH60705S;
- Цементируемый абатмент Regular диаметром 6.0 мм с винтом, тип CATRH60107S;
- Цементируемый абатмент Regular диаметром 6.0 мм с винтом, тип CATRH60207S;
- Цементируемый абатмент Regular диаметром 6.0 мм с винтом, тип CATRH60307S;
- Цементируемый абатмент Regular диаметром 6.0 мм с винтом, тип CATRH60407S;
- Цементируемый абатмент Regular диаметром 6.0 мм с винтом, тип CATRH60507S;
- Цементируемый абатмент Regular диаметром 6.0 мм с винтом, тип CATRH60607S;

ООО ЦИРМИ INFO@CIRMI.RU WWW.GOSZDRAVNADZOR.RU

- Цементируемый абатмент Regular диаметром 6.0 мм с винтом, тип CATRH60707S;
- Цементируемый абатмент Regular диаметром 6.0 мм с винтом, тип CATRN60104S;
- Цементируемый абатмент Regular диаметром 6.0 мм с винтом, тип CATRN60204S;
- Цементируемый абатмент Regular диаметром 6.0 мм с винтом, тип CATRN60304S;
- Цементируемый абатмент Regular диаметром 6.0 мм с винтом, тип CATRN60404S;
- Цементируемый абатмент Regular диаметром 6.0 мм с винтом, тип CATRN60504S;
- Цементируемый абатмент Regular диаметром 6.0 мм с винтом, тип CATRN60604S;
- Цементируемый абатмент Regular диаметром 6.0 мм с винтом, тип CATRN60704S;
- Цементируемый абатмент Regular диаметром 6.0 мм с винтом, тип CATRN60105S;
- Цементируемый абатмент Regular диаметром 6.0 мм с винтом, тип CATRN60205S;
- Цементируемый абатмент Regular диаметром 6.0 мм с винтом, тип CATRN60305S;
- Цементируемый абатмент Regular диаметром 6.0 мм с винтом, тип CATRN60405S;
- Цементируемый абатмент Regular диаметром 6.0 мм с винтом, тип CATRN60505S;
- Цементируемый абатмент Regular диаметром 6.0 мм с винтом, тип CATRN60605S;
- Цементируемый абатмент Regular диаметром 6.0 мм с винтом, тип CATRN60705S;
- Цементируемый абатмент Regular диаметром 6.0 мм с винтом, тип CATRN60107S;
- Цементируемый абатмент Regular диаметром 6.0 мм с винтом, тип CATRN60207S;
- Цементируемый абатмент Regular диаметром 6.0 мм с винтом, тип CATRN60307S;
- Цементируемый абатмент Regular диаметром 6.0 мм с винтом, тип CATRN60407S;
- Цементируемый абатмент Regular диаметром 6.0 мм с винтом, тип CATRN60507S;
- Цементируемый абатмент Regular диаметром 6.0 мм с винтом, тип CATRN60607S;
- Цементируемый абатмент Regular диаметром 6.0 мм с винтом, тип CATRN60707S;
- Цементируемый абатмент Regular диаметром 7.0 мм с винтом, тип CATRH70104S;
- Цементируемый абатмент Regular диаметром 7.0 мм с винтом, тип CATRH70204S;
- Цементируемый абатмент Regular диаметром 7.0 мм с винтом, тип CATRH70304S;
- Цементируемый абатмент Regular диаметром 7.0 мм с винтом, тип CATRH70404S;
- Цементируемый абатмент Regular диаметром 7.0 мм с винтом, тип CATRH70504S;
- Цементируемый абатмент Regular диаметром 7.0 мм с винтом, тип CATRH70604S;
- Цементируемый абатмент Regular диаметром 7.0 мм с винтом, тип CATRH70704S;
- Цементируемый абатмент Regular диаметром 7.0 мм с винтом, тип CATRH70105S;
- Цементируемый абатмент Regular диаметром 7.0 мм с винтом, тип CATRH70205S;
- Цементируемый абатмент Regular диаметром 7.0 мм с винтом, тип CATRH70305S;
- Цементируемый абатмент Regular диаметром 7.0 мм с винтом, тип CATRH70405S;
- Цементируемый абатмент Regular диаметром 7.0 мм с винтом, тип CATRH70505S;
- Цементируемый абатмент Regular диаметром 7.0 мм с винтом, тип CATRH70605S;
- Цементируемый абатмент Regular диаметром 7.0 мм с винтом, тип CATRH70705S;
- Цементируемый абатмент Regular диаметром 7.0 мм с винтом, тип CATRN70104S;
- Цементируемый абатмент Regular диаметром 7.0 мм с винтом, тип CATRN70204S;
- Цементируемый абатмент Regular диаметром 7.0 мм с винтом, тип CATRN70304S;
- Цементируемый абатмент Regular диаметром 7.0 мм с винтом, тип CATRN70404S;
- Цементируемый абатмент Regular диаметром 7.0 мм с винтом, тип CATRN70504S;
- Цементируемый абатмент Regular диаметром 7.0 мм с винтом, тип CATRN70604S;
- Цементируемый абатмент Regular диаметром 7.0 мм с винтом, тип CATRN70704S;
- Цементируемый абатмент Regular диаметром 7.0 мм с винтом, тип CATRN70105S;
- Цементируемый абатмент Regular диаметром 7.0 мм с винтом, тип CATRN70205S;
- Цементируемый абатмент Regular диаметром 7.0 мм с винтом, тип CATRN70305S;
- Цементируемый абатмент Regular диаметром 7.0 мм с винтом, тип CATRN70405S;
- Цементируемый абатмент Regular диаметром 7.0 мм с винтом, тип CATRN70505S;
- Цементируемый абатмент Regular диаметром 7.0 мм с винтом, тип CATRN70605S;
- Цементируемый абатмент Regular диаметром 7.0 мм с винтом, тип CATRN70705S;
- Угловой абатмент Mini диаметром 4.0 мм, тип A, AATMA40172;
- Угловой абатмент Mini диаметром 4.0 мм, тип A, AATMA40174;
- Угловой абатмент Mini диаметром 4.0 мм, тип B, AATMB40172;
- Угловой абатмент Mini диаметром 4.0 мм, тип B, AATMB40174;
- Угловой абатмент Mini диаметром 4.0 мм, тип AATMN40172;
- Угловой абатмент Mini диаметром 4.0 мм, тип AATMN40174;
- Угловой абатмент Mini диаметром 4.5 мм, тип A, AATMA45172;

ООО ЦИРМИ INFO@CIRMI.RU WWW.GOSZDRAVNADZOR.RU

- Угловой абатмент Mini диаметром 4.5 мм, тип A, AATMA45174;
- Угловой абатмент Mini диаметром 4.5 мм, тип B, AATMB45172;
- Угловой абатмент Mini диаметром 4.5 мм, тип B, AATMB45174;
- Угловой абатмент Mini диаметром 4.5 мм, тип AATMN45172;
- Угловой абатмент Mini диаметром 4.5 мм, тип AATMN45174;
- Угловой абатмент Regular диаметром 4.5 мм, тип A. AATRA45172;
- Угловой абатмент Regular диаметром 4.5 мм, тип A, AATRA45174;
- Угловой абатмент Regular диаметром 4.5 мм, тип B, AATRB45172;
- Угловой абатмент Regular диаметром 4.5 мм, тип B, AATRB45174;
- Угловой абатмент Regular диаметром 4.5 мм, тип AATRN45172;
- Угловой абатмент Regular диаметром 4.5 мм, тип AATRN45174;
- Угловой абатмент Regular диаметром 5.0 мм, тип A, AATRA50172;
- Угловой абатмент Regular диаметром 5.0 мм, тип A, AATRA50174;
- Угловой абатмент Regular диаметром 5.0 мм, тип B, AATRB50172;
- Угловой абатмент Regular диаметром 5.0 мм, тип B, AATRB50174;
- Угловой абатмент Regular диаметром 5.0 мм, тип AATRN50172;
- Угловой абатмент Regular диаметром 5.0 мм, тип AATRN50174;
- Угловой абатмент Regular диаметром 6.0 мм, тип A, AATRA60172;
- Угловой абатмент Regular диаметром 6.0 мм, тип A, AATRA60174;
- Угловой абатмент Regular диаметром 6.0 мм, тип B, AATRB60172;
- Угловой абатмент Regular диаметром 6.0 мм, тип B, AATRB60174;
- Угловой абатмент Regular диаметром 6.0 мм, тип AATRN60172;
- Угловой абатмент Regular диаметром 6.0 мм, тип AATRN60174;
- Угловой абатмент Mini диаметром 4.0 мм с винтом, тип A, AATMA40172S;
- Угловой абатмент Mini диаметром 4.0 мм с винтом, тип A, AATMA40174S;
- Угловой абатмент Mini диаметром 4.0 мм с винтом, тип B, AATMB40172S;
- Угловой абатмент Mini диаметром 4.0 мм с винтом, тип B, AATMB40174S;
- Угловой абатмент Mini диаметром 4.0 мм с винтом, тип AATMN40172S;
- Угловой абатмент Mini диаметром 4.0 мм с винтом, тип AATMN40174S;
- Угловой абатмент Mini диаметром 4.5 мм с винтом, тип A, AATMA45172S;
- Угловой абатмент Mini диаметром 4.5 мм с винтом, тип A, AATMA45174S;
- Угловой абатмент Mini диаметром 4.5 мм с винтом, тип B, AATMB45172S;
- Угловой абатмент Mini диаметром 4.5 мм с винтом, тип B, AATMB45174S;
- Угловой абатмент Mini диаметром 4.5 мм с винтом, тип AATMN45172S;
- Угловой абатмент Mini диаметром 4.5 мм с винтом, тип AATMN45174S;
- Угловой абатмент Regular диаметром 4.5 мм с винтом, тип A, AATRA45172S;
- Угловой абатмент Regular диаметром 4.5 мм с винтом, тип A, AATRA45174S;
- Угловой абатмент Regular диаметром 4.5 мм с винтом, тип B, AATRB45172S;
- Угловой абатмент Regular диаметром 4.5 мм с винтом, тип B, AATRB45174S;
- Угловой абатмент Regular диаметром 4.5 мм с винтом, тип AATRN45172S;
- Угловой абатмент Regular диаметром 4.5 мм с винтом, тип AATRN45174S;
- Угловой абатмент Regular диаметром 5.0 мм с винтом, тип A, AATRA50172S;
- Угловой абатмент Regular диаметром 5.0 мм с винтом, тип A, AATRA50174S;
- Угловой абатмент Regular диаметром 5.0 мм с винтом, тип B, AATRB50172S;
- Угловой абатмент Regular диаметром 5.0 мм с винтом, тип B, AATRB50174S;
- Угловой абатмент Regular диаметром 5.0 мм с винтом, тип AATRN50172S;
- Угловой абатмент Regular диаметром 5.0 мм с винтом, тип AATRN50174S;
- Угловой абатмент Regular диаметром 6.0 мм с винтом, тип A, AATRA60172S;
- Угловой абатмент Regular диаметром 6.0 мм с винтом, тип A, AATRA60174S;
- Угловой абатмент Regular диаметром 6.0 мм с винтом, тип B, AATRB60172S;
- Угловой абатмент Regular диаметром 6.0 мм с винтом, тип B, AATRB60174S;
- Угловой абатмент Regular диаметром 6.0 мм с винтом, тип AATRN60172S;
- Угловой абатмент Regular диаметром 6.0 мм с винтом, тип AATRN60174S;
- Шаровидный абатмент Mini диаметром 3.5 мм, тип BATM3510;
- Шаровидный абатмент Mini диаметром 3.5 мм, тип BATM3520;
- Шаровидный абатмент Mini диаметром 3.5 мм, тип BATM3530;
- Шаровидный абатмент Mini диаметром 3.5 мм, тип BATM3540;

ООО ЦИРМИ INFO@CIRMI.RU WWW.GOSZDRAVNADZOR.RU

- Шаровидный абатмент Mini диаметром 3.5 мм, тип BATM3550;
- Шаровидный абатмент Mini диаметром 3.5 мм, тип BATM3560;
- Шаровидный абатмент Regular диаметром 3.5 мм, тип BATR3510;
- Шаровидный абатмент Regular диаметром 3.5 мм, тип BATR3520;
- Шаровидный абатмент Regular диаметром 3.5 мм, тип BATR3530;
- Шаровидный абатмент Regular диаметром 3.5 мм, тип BATR3540;
- Шаровидный абатмент Regular диаметром 3.5 мм, тип BATR3550;
- Шаровидный абатмент Regular диаметром 3.5 мм, тип BATR3560;
- Прямой Мульти абатмент Mini диаметром 4.8 мм, тип MSATM4810;
- Прямой Мульти абатмент Mini диаметром 4.8 мм, тип MSATM4820;
- Прямой Мульти абатмент Mini диаметром 4.8 мм, тип MSATM4830;
- Прямой Мульти абатмент Mini диаметром 4.8 мм, тип MSATM4840;
- Прямой Мульти абатмент Mini диаметром 4.8 мм, тип MSATM4850;
- Угловой Мульти абатмент Mini диаметром 4.8 мм, тип MAATMH481725;
- Угловой Мульти абатмент Mini диаметром 4.8 мм, тип MAATMH481730;
- Угловой Мульти абатмент Mini диаметром 4.8 мм, тип MAATMH481740;
- Угловой Мульти абатмент Mini диаметром 4.8 мм, тип MAATMH483035;
- Угловой Мульти абатмент Mini диаметром 4.8 мм, тип MAATMH483040;
- Угловой Мульти абатмент Mini диаметром 4.8 мм, тип MAATMH483050;
- Прямой Мульти абатмент Regular диаметром 4.8 мм, тип MSATR4810;
- Прямой Мульти абатмент Regular диаметром 4.8 мм, тип MSATR4820;
- Прямой Мульти абатмент Regular диаметром 4.8 мм, тип MSATR4830;
- Прямой Мульти абатмент Regular диаметром 4.8 мм, тип MSATR4840;
- Прямой Мульти абатмент Regular диаметром 4.8 мм, тип MSATR4850;
- Угловой Мульти абатмент Regular диаметром 4.8 мм, тип MAATRH481725;
- Угловой Мульти абатмент Regular диаметром 4.8 мм, тип MAATRH481730;
- Угловой Мульти абатмент Regular диаметром 4.8 мм, тип MAATRH481740;
- Угловой Мульти абатмент Regular диаметром 4.8 мм, тип MAATRH483035;
- Угловой Мульти абатмент Regular диаметром 4.8 мм, тип MAATRH483040;
- Угловой Мульти абатмент Regular диаметром 4.8 мм, тип MAATRH483050;
- Прямой Мульти абатмент Mini диаметром 4.8 мм с держателем, тип MSATM4810S;
- Прямой Мульти абатмент Mini диаметром 4.8 мм с держателем, тип MSATM4820S;
- Прямой Мульти абатмент Mini диаметром 4.8 мм с держателем, тип MSATM4830S;
- Прямой Мульти абатмент Mini диаметром 4.8 мм с держателем, тип MSATM4840S;
- Прямой Мульти абатмент Mini диаметром 4.8 мм с держателем, тип MSATM4850S;
- Прямой Мульти абатмент Regular диаметром 4.8 мм с держателем, тип MSATR4810S;
- Прямой Мульти абатмент Regular диаметром 4.8 мм с держателем, тип MSATR4820S;
- Прямой Мульти абатмент Regular диаметром 4.8 мм с держателем, тип MSATR4830S;
- Прямой Мульти абатмент Regular диаметром 4.8 мм с держателем, тип MSATR4840S;
- Прямой Мульти абатмент Regular диаметром 4.8 мм с держателем, тип MSATR4850S;
- Угловой Мульти абатмент Mini диаметром 4.8 мм с держателем и винтом, тип MAATMH481725S;
- Угловой Мульти абатмент Mini диаметром 4.8 мм с держателем и винтом, тип MAATMH481730S;
- Угловой Мульти абатмент Mini диаметром 4.8 мм с держателем и винтом, тип MAATMH481740S;
- Угловой Мульти абатмент Mini диаметром 4.8 мм с держателем и винтом, тип MAATMH483035S;
- Угловой Мульти абатмент Mini диаметром 4.8 мм с держателем и винтом, тип MAATMH483040S;
- Угловой Мульти абатмент Mini диаметром 4.8 мм с держателем и винтом, тип MAATMH483050S;
- Угловой Мульти абатмент Regular диаметром 4.8 мм с держателем и винтом, тип MAATRH481725S;
- Угловой Мульти абатмент Regular диаметром 4.8 мм с держателем и винтом, тип MAATRH481730S;
- Угловой Мульти абатмент Regular диаметром 4.8 мм с держателем и винтом, тип MAATRH481740S;
- Угловой Мульти абатмент Regular диаметром 4.8 мм с держателем и винтом, тип MAATRH483035S;
- Угловой Мульти абатмент Regular диаметром 4.8 мм с держателем и винтом, тип MAATRH483040S;

ООО ЦИРМИ INFO@CIRMI.RU WWW.GOSZDRAVNADZOR.RU

- Угловой Мульти абатмент Regular диаметром 4.8 мм с держателем и винтом, тип MAATRH483050S;
- Абатмент Ti Link Mini диаметром 4.0 мм, тип TLATMH4010;
- Абатмент Ti Link Mini диаметром 4.0 мм, тип TLATMH4020;
- Абатмент Ti Link Mini диаметром 4.0 мм, тип TLATMN4010;
- Абатмент Ti Link Mini диаметром 4.0 мм, тип TLATMN4020;
- Абатмент Ti Link Regular диаметром 4.5 мм, тип TLATRH4510;
- Абатмент Ti Link Regular диаметром 4.5 мм, тип TLATRH4520;
- Абатмент Ti Link Regular диаметром 4.5 мм, тип TLATRN4510;
- Абатмент Ti Link Regular диаметром 4.5 мм, тип TLATRN4520;
- Абатмент Ti Link Mini диаметром 4.0 мм с винтом, тип TLATMH4010S;
- Абатмент Ti Link Mini диаметром 4.0 мм с винтом, тип TLATMH4020S;
- Абатмент Ti Link Mini диаметром 4.0 мм с винтом, тип TLATMN4010S;
- Абатмент Ti Link Mini диаметром 4.0 мм с винтом, тип TLATMN4020S;
- Абатмент Ti Link Regular диаметром 4.5 мм с винтом, тип TLATRH4510S;
- Абатмент Ti Link Regular диаметром 4.5 мм с винтом, тип TLATRH4520S;
- Абатмент Ti Link Regular диаметром 4.5 мм с винтом, тип TLATRN4510S;
- Абатмент Ti Link Regular диаметром 4.5 мм с винтом, тип TLATRN4520S;
- Фрезеруемый абатмент Mini диаметром 4.0 мм, тип FMATMH40159;
- Фрезеруемый абатмент Mini диаметром 4.0 мм, тип FMATMH40309;
- Фрезеруемый абатмент Mini диаметром 4.0 мм, тип FMATMN40159;
- Фрезеруемый абатмент Mini диаметром 4.0 мм, тип FMATMN40309;
- Фрезеруемый абатмент Regular диаметром 4.0 мм, тип FMATRH40159;
- Фрезеруемый абатмент Regular диаметром 4.0 мм, тип FMATRH40309;
- Фрезеруемый абатмент Regular диаметром 4.0 мм, тип FMATRN40159;
- Фрезеруемый абатмент Regular диаметром 4.0 мм, тип FMATRN40309;
- Фрезеруемый абатмент Regular диаметром 5.0 мм, тип FMATRH50158;
- Фрезеруемый абатмент Regular диаметром 5.0 мм, тип FMATRH50308;
- Фрезеруемый абатмент Regular диаметром 5.0 мм, тип FMATRN50158;
- Фрезеруемый абатмент Regular диаметром 5.0 мм, тип FMATRN50308;
- Фрезеруемый абатмент Regular диаметром 6.0 мм, тип FMATRH60158;
- Фрезеруемый абатмент Regular диаметром 6.0 мм, тип FMATRH60308;
- Фрезеруемый абатмент Regular диаметром 6.0 мм, тип FMATRN60158;
- Фрезеруемый абатмент Regular диаметром 6.0 мм, тип FMATRN60308;
- Фрезеруемый абатмент Regular диаметром 7.0 мм, тип FMATRH70158;
- Фрезеруемый абатмент Regular диаметром 7.0 мм, тип FMATRH70308;
- Фрезеруемый абатмент Regular диаметром 7.0 мм, тип FMATRN70158;
- Фрезеруемый абатмент Regular диаметром 7.0 мм, тип FMATRN70308;
- Фрезеруемый абатмент Mini диаметром 4.0 мм с винтом, тип FMATMH40159S;
- Фрезеруемый абатмент Mini диаметром 4.0 мм с винтом, тип FMATMH40309S;
- Фрезеруемый абатмент Mini диаметром 4.0 мм с винтом, тип FMATMN40159S;
- Фрезеруемый абатмент Mini диаметром 4.0 мм с винтом, тип FMATMN40309S;
- Фрезеруемый абатмент Regular диаметром 4.0 мм с винтом, тип FMATRH40159S;
- Фрезеруемый абатмент Regular диаметром 4.0 мм с винтом, тип FMATRH40309S;
- Фрезеруемый абатмент Regular диаметром 4.0 мм с винтом, тип FMATRN40159S;
- Фрезеруемый абатмент Regular диаметром 4.0 мм с винтом, тип FMATRN40309S;
- Фрезеруемый абатмент Regular диаметром 5.0 мм с винтом, тип FMATRH50158S;
- Фрезеруемый абатмент Regular диаметром 5.0 мм с винтом, тип FMATRH50308S;
- Фрезеруемый абатмент Regular диаметром 5.0 мм с винтом, тип FMATRN50158S;
- Фрезеруемый абатмент Regular диаметром 5.0 мм с винтом, тип FMATRN50308S;
- Фрезеруемый абатмент Regular диаметром 6.0 мм с винтом, тип FMATRH60158S;
- Фрезеруемый абатмент Regular диаметром 6.0 мм с винтом, тип FMATRH60308S;
- Фрезеруемый абатмент Regular диаметром 6.0 мм с винтом, тип FMATRN60158S;
- Фрезеруемый абатмент Regular диаметром 6.0 мм с винтом, тип FMATRN60308S;
- Фрезеруемый абатмент Regular диаметром 7.0 мм с винтом, тип FMATRH70158S;
- Фрезеруемый абатмент Regular диаметром 7.0 мм с винтом, тип FMATRH70308S;
- Фрезеруемый абатмент Regular диаметром 7.0 мм с винтом, тип FMATRN70158S;

- Фрезеруемый абатмент Regular диаметром 7.0 мм с винтом, тип FMATRN70308S;
- Винт абатмента диаметром 2.2 мм, тип ASTM22;
- Винт абатмента диаметром 2.3 мм, тип ASTR23;
- Винт углового мульти абатмента диаметром 2.0 мм, тип MAASTM20;
- Винт углового мульти абатмента диаметром 2.0 мм, тип MAASTR20;
- Абатмент Ti Blank Mini тип A диаметром 10.0 мм, TBATMH10A;
- Абатмент Ti Blank Mini тип A диаметром 12.0 мм, TBATMH12A;
- Абатмент Ti Blank Mini тип A диаметром 14.0 мм, TBATMH14A;
- Абатмент Ti Blank Mini тип A диаметром 10.0 мм, TBATMN10A;
- Абатмент Ti Blank Mini тип A диаметром 12.0 мм, TBATMN12A;
- Абатмент Ti Blank Mini тип A диаметром 14.0 мм, TBATMN14A;
- Абатмент Ti Blank Mini тип M диаметром 10.0 мм, TBATMH10M;
- Абатмент Ti Blank Mini тип M диаметром 12.0 мм, TBATMH12M;
- Абатмент Ti Blank Mini тип M диаметром 14.0 мм TBATMH14M
- Абатмент Ti Blank Mini тип M диаметром 10.0 мм, TBATMN10M;
- Абатмент Ti Blank Mini тип M диаметром 12.0 мм, TBATMN12M;
- Абатмент Ti Blank Mini тип M диаметром 14.0 мм, TBATMN14M;
- Абатмент Ti Blank Regular тип A диаметром 10.0 мм, TBATRH10A;
- Абатмент Ti Blank Regular тип A диаметром 12.0 мм, TBATRH12A;
- Абатмент Ti Blank Regular тип A диаметром 14.0 мм, TBATRH14A;
- Абатмент Ti Blank Regular тип A диаметром 10.0 мм, TBATRN10A;
- Абатмент Ti Blank Regular тип A диаметром 12.0 мм, TBATRN12A;
- Абатмент Ti Blank Regular тип A диаметром 14.0 мм, TBATRN14A;
- Абатмент Ti Blank Regular тип M диаметром 10.0 мм, TBATRH10M;
- Абатмент Ti Blank Regular тип M диаметром 12.0 мм, TBATRH12M;
- Абатмент Ti Blank Regular тип M диаметром 14.0 мм TBATRH14M
- Абатмент Ti Blank Regular тип M диаметром 10.0 мм, TBATRN10M;
- Абатмент Ti Blank Regular тип M диаметром 12.0 мм, TBATRN12M;
- Абатмент Ti Blank Regular тип M диаметром 14.0 мм, TBATRN14M;
- Абатмент Ti Blank Mini тип A диаметром 10.0 мм, с винтом, TBATMH10AS;
- Абатмент Ti Blank Mini тип A диаметром 12.0 мм, с винтом, TBATMH12AS;
- Абатмент Ti Blank Mini тип A диаметром 14.0 мм, с винтом, TBATMH14AS;
- Абатмент Ti Blank Mini тип A диаметром 10.0 мм, с винтом, TBATMN10AS;
- Абатмент Ti Blank Mini тип A диаметром 12.0 мм, с винтом, TBATMN12AS;
- Абатмент Ti Blank Mini тип A диаметром 14.0 мм, с винтом, TBATMN14AS;
- Абатмент Ti Blank Mini тип M диаметром 10.0 мм, с винтом, TBATMH10MS;
- Абатмент Ti Blank Mini тип M диаметром 12.0 мм, с винтом, TBATMH12MS;
- Абатмент Ti Blank Mini тип M диаметром 14.0 мм, с винтом, TBATMH14MS;
- Абатмент Ti Blank Mini тип M диаметром 10.0 мм, с винтом, TBATMN10MS;
- Абатмент Ti Blank Mini тип M диаметром 12.0 мм, с винтом, TBATMN12MS;
- Абатмент Ti Blank Mini тип M диаметром 14.0 мм, с винтом, TBATMN14MS;
- Абатмент Ti Blank Regular тип A диаметром 10.0 мм, с винтом, TBATRH10AS;
- Абатмент Ti Blank Regular тип A диаметром 12.0 мм, с винтом, TBATRH12AS;
- Абатмент Ti Blank Regular тип A диаметром 14.0 мм, с винтом, TBATRH14AS;
- Абатмент Ti Blank Regular тип A диаметром 10.0 мм, с винтом, TBATRN10AS;
- Абатмент Ti Blank Regular тип A диаметром 12.0 мм, с винтом, TBATRN12AS;
- Абатмент Ti Blank Regular тип A диаметром 14.0 мм, с винтом, TBATRN14AS;
- Абатмент Ti Blank Regular тип M диаметром 10.0 мм, с винтом, TBATRH10MS;
- Абатмент Ti Blank Regular тип M диаметром 12.0 мм, с винтом, TBATRH12MS;
- Абатмент Ti Blank Regular тип M диаметром 14.0 мм, с винтом, TBATRH14MS;
- Абатмент Ti Blank Regular тип M диаметром 10.0 мм, с винтом, TBATRN10MS;
- Абатмент Ti Blank Regular тип M диаметром 12.0 мм, с винтом, TBATRN12MS;
- Абатмент Ti Blank Regular тип M диаметром 14.0 мм, с винтом, TBATRN14MS;
- Временный абатмент Mini 4.0 мм диаметром, 1.0 мм высотой десны, TATMH4010;
- Временный абатмент Mini 4.0 мм диаметром, 1.0 мм высотой десны, TATMN4010;
- Временный абатмент Mini 4.0 мм диаметром, 3.0 мм высотой десны, TATMH4030;
- Временный абатмент Mini 4.0 мм диаметром, 3.0 мм высотой десны, TATMN4030;

ООО ЦИРМИ INFO@CIRMI.RU WWW.GOSZDRAVNADZOR.RU

- Временный абатмент Regular 4.5 мм диаметром, 1.0 мм высотой десны, TATRH4510;
- Временный абатмент Regular 4.5 мм диаметром, 3.0 мм высотой десны, TATRN4510;
- Временный абатмент Regular 4.5 мм диаметром, 1.0 мм высотой десны, TATRH4530;
- Временный абатмент Regular 4.5 мм диаметром, 3.0 мм высотой десны, TATRN4530;
- Временный абатмент Mini 4.0 мм диаметром, 1.0 мм высотой десны с винтом, TATMH4010S;
- Временный абатмент Mini 4.0 мм диаметром, 1.0 мм высотой десны с винтом, TATMN4010S;
- Временный абатмент Mini 4.0 мм диаметром, 3.0 мм высотой десны с винтом, TATMH4030S;
- Временный абатмент Mini 4.0 мм диаметром, 3.0 мм высотой десны с винтом, TATMN4030S;
- Временный абатмент Regular 4.5 мм диаметром, 1.0 мм высотой десны с винтом, TATRH4510S;
- Временный абатмент Regular 4.5 мм диаметром, 3.0 мм высотой десны с винтом, TATRN4510S;
- Временный абатмент Regular 4.5 мм диаметром, 1.0 мм высотой десны с винтом, TATRH4530S;
- Временный абатмент Regular 4.5 мм диаметром, 3.0 мм высотой десны с винтом, TATRN4530S;
- Отливаемый КХМ-абатмент Mini 4.0 мм диаметром, 1.0 мм высотой десны, CCATMH4010;
- Отливаемый КХМ-абатмент Mini 4.0 мм диаметром, 3.0 мм высотой десны, CCATMH4030;
- Отливаемый КХМ-абатмент Mini 4.0 мм диаметром, 1.0 мм высотой десны, CCATMN4010;
- Отливаемый КХМ-абатмент Mini 4.0 мм диаметром, 3.0 мм высотой десны, CCATMN4030;
- Отливаемый КХМ-абатмент Regular 4.5 мм диаметром, 1.0 мм высотой десны, CCATRH4510;
- Отливаемый КХМ-абатмент Regular 4.5 мм диаметром, 3.0 мм высотой десны, CCATRH4530;
- Отливаемый КХМ-абатмент Regular 4.5 мм диаметром, 1.0 мм высотой десны, CCATRN4510;
- Отливаемый КХМ-абатмент Regular 4.5 мм диаметром, 3.0 мм высотой десны, CCATRN4530;
- Отливаемый КХМ-абатмент Mini 4.0 мм диаметром, 1.0 мм высотой десны с винтом, CCATMH4010S;
- Отливаемый КХМ-абатмент Mini 4.0 мм диаметром, 3.0 мм высотой десны с винтом, CCATMH4030S;
- Отливаемый КХМ-абатмент Mini 4.0 мм диаметром, 1.0 мм высотой десны с винтом, CCATMN4010S;
- Отливаемый КХМ-абатмент Mini 4.0 мм диаметром, 3.0 мм высотой десны с винтом, CCATMN4030S;
- Отливаемый КХМ-абатмент Regular 4.5 мм диаметром, 1.0 мм высотой десны с винтом, CCATRH4510S;
- Отливаемый КХМ-абатмент Regular 4.5 мм диаметром, 3.0 мм высотой десны с винтом, CCATRH4530S;
- Отливаемый КХМ-абатмент Regular 4.5 мм диаметром, 1.0 мм высотой десны с винтом, CCATRN4510S;
- Отливаемый КХМ-абатмент Regular 4.5 мм диаметром, 3.0 мм высотой десны с винтом, CCATRN4530S.

3. Система дентальной имплантации Izen Implant, R-Система:
- Имплантат ZENEX MULTI Mini диаметром 3.75 мм; длиной 8,5 мм, тип ZMRM3508;
- Имплантат ZENEX MULTI Mini диаметром 3.75 мм; длиной 10 мм, тип ZMRM3510;
- Имплантат ZENEX MULTI Mini диаметром 3.75 мм; длиной 11.5 мм, тип ZMRM3511;
- Имплантат ZENEX MULTI Mini диаметром 3.75 мм; длиной 13 мм, тип ZMRM3513;
- Имплантат ZENEX MULTI Mini диаметром 3.75 мм; длиной 15 мм, тип ZMRM3515;
- Имплантат ZENEX MULTI Regular диаметром 4.25 мм; длиной 7 мм, тип ZMRR4007;
- Имплантат ZENEX MULTI Regular диаметром 4.25 мм; длиной 8,5 мм, тип ZMRR4008;
- Имплантат ZENEX MULTI Regular диаметром 4.25 мм; длиной 10 мм, тип ZMRR4010;
- Имплантат ZENEX MULTI Regular диаметром 4.25 мм; длиной 11.5 мм, тип ZMRR4011;
- Имплантат ZENEX MULTI Regular диаметром 4.25 мм; длиной 13 мм, тип ZMRR4013;
- Имплантат ZENEX MULTI Regular диаметром 4.25 мм; длиной 15 мм, тип ZMRR4015;
- Имплантат ZENEX MULTI Regular диаметром 4.6 мм; длиной 7 мм, тип ZMRR4507;
- Имплантат ZENEX MULTI Regular диаметром 4.6 мм; длиной 8,5 мм, тип ZMRR4508;
- Имплантат ZENEX MULTI Regular диаметром 4.6 мм; длиной 10 мм, тип ZMRR4510;
- Имплантат ZENEX MULTI Regular диаметром 4.6 мм; длиной 11.5 мм, тип ZMRR4511;
- Имплантат ZENEX MULTI Regular диаметром 4.6 мм; длиной 13 мм, тип ZMRR4513;
- Имплантат ZENEX MULTI Regular диаметром 4.6 мм; длиной 15 мм, тип ZMRR4515;
- Имплантат ZENEX MULTI Wide диаметром 5.05 мм; длиной 6 мм, тип ZMRW5006;
- Имплантат ZENEX MULTI Wide диаметром 5.05 мм; длиной 7 мм, тип ZMRW5007;

ООО ЦИРМИ INFO@CIRMI.RU WWW.GOSZDRAVNADZOR.RU

- Имплантат ZENEX MULTI Wide диаметром 5.05 мм; длиной 8,5 мм, тип ZMRW5008;
- Имплантат ZENEX MULTI Wide диаметром 5.05 мм; длиной 10 мм, тип ZMRW5010;
- Имплантат ZENEX MULTI Wide диаметром 5.05 мм; длиной 11.5 мм, тип ZMRW5011;
- Имплантат ZENEX MULTI Wide диаметром 5.05 мм; длиной 13 мм, тип ZMRW5013;
- Имплантат ZENEX MULTI Wide диаметром 5.05 мм; длиной 15 мм, тип ZMRW5015;
- Имплантат ZENEX MULTI Wide диаметром 5.4 мм; длиной 6 мм, тип ZMRW5506;
- Имплантат ZENEX MULTI Wide диаметром 5.4 мм; длиной 7 мм, тип ZMRW5507;
- Имплантат ZENEX MULTI Wide диаметром 5.4 мм; длиной 8,5 мм, тип ZMRW5508;
- Имплантат ZENEX MULTI Wide диаметром 5.4 мм; длиной 10 мм, тип ZMRW5510;
- Имплантат ZENEX MULTI Wide диаметром 5.4 мм; длиной 11.5 мм, тип ZMRW5511;
- Имплантат ZENEX MULTI Wide диаметром 5.4 мм; длиной 13 мм, тип ZMRW5513;
- Имплантат ZENEX MULTI Wide диаметром 5.4 мм; длиной 15 мм, тип ZMRW5515;
- Имплантат ZENEX MULTI Wide диаметром 5.9 мм; длиной 6 мм, тип ZMRW6006;
- Имплантат ZENEX MULTI Wide диаметром 5.9 мм; длиной 7 мм, тип ZMRW6007;
- Имплантат ZENEX MULTI Wide диаметром 5.9 мм; длиной 8,5 мм, тип ZMRW6008;
- Имплантат ZENEX MULTI Wide диаметром 5.9 мм; длиной 10 мм, тип ZMRW6010;
- Имплантат ZENEX MULTI Wide диаметром 5.9 мм; длиной 11.5 мм, тип ZMRW6011;
- Имплантат ZENEX MULTI Wide диаметром 5.9 мм; длиной 13 мм, тип ZMRW6013;
- Имплантат ZENEX MULTI Wide диаметром 6.75 мм; длиной 6 мм, тип ZMRW7006;
- Имплантат ZENEX MULTI Wide диаметром 6.75 мм; длиной 7 мм, тип ZMRW7007;
- Имплантат ZENEX MULTI Wide диаметром 6.75 мм; длиной 8,5 мм, тип ZMRW7008;
- Имплантат ZENEX MULTI Wide диаметром 6.75 мм; длиной 10 мм, тип ZMRW7010;
- Имплантат ZENEX MULTI Wide диаметром 6.75 мм; длиной 11.5 мм, тип ZMRW7011;
- Имплантат ZENEX MULTI Wide диаметром 6.75 мм; длиной 13 мм, тип ZMRW7013.
- Имплантат ZENEX PLUS Mini диаметром 3.75 мм; длиной 8,5 мм, ZPRM3508;
- Имплантат ZENEX PLUS Mini диаметром 3.75 мм; длиной 10 мм, тип ZPRM3510;
- Имплантат ZENEX PLUS Mini диаметром 3.75 мм; длиной 11.5 мм, тип ZPRM3511;
- Имплантат ZENEX PLUS Mini диаметром 3.75 мм; длиной 13 мм, тип ZPRM3513;
- Имплантат ZENEX PLUS Mini диаметром 3.75 мм; длиной 15 мм, тип ZPRM3515;
- Имплантат ZENEX PLUS Regular диаметром 4.25 мм; длиной 7 мм, тип ZPRR4007;
- Имплантат ZENEX PLUS Regular диаметром 4.25 мм; длиной 8,5 мм, тип ZPRR4008;
- Имплантат ZENEX PLUS Regular диаметром 4.25 мм; длиной 10 мм, тип ZPRR4010;
- Имплантат ZENEX PLUS Regular диаметром 4.25 мм; длиной 11.5 мм, тип ZPRR4011;
- Имплантат ZENEX PLUS Regular диаметром 4.25 мм; длиной 13 мм, тип ZPRR4013;
- Имплантат ZENEX PLUS Regular диаметром 4.25 мм; длиной 15 мм, тип ZPRR4015;
- Имплантат ZENEX PLUS Regular диаметром 4.6 мм; длиной 7 мм, тип ZPRR4507;
- Имплантат ZENEX PLUS Regular диаметром 4.6 мм; длиной 8,5 мм, тип ZPRR4508;
- Имплантат ZENEX PLUS Regular диаметром 4.6 мм; длиной 10 мм, тип ZPRR4510;
- Имплантат ZENEX PLUS Regular диаметром 4.6 мм; длиной 11.5 мм, тип ZPRR4511;
- Имплантат ZENEX PLUS Regular диаметром 4.6 мм; длиной 13 мм, тип ZPRR4513;
- Имплантат ZENEX PLUS Regular диаметром 4.6 мм; длиной 15 мм, тип ZPRR4515;
- Имплантат ZENEX PLUS Wide диаметром 5.05 мм; длиной 7 мм, тип ZPRW5007;
- Имплантат ZENEX PLUS Wide диаметром 5.05 мм; длиной 8,5 мм, тип ZPRW5008;
- Имплантат ZENEX PLUS Wide диаметром 5.05 мм; длиной 10 мм, тип ZPRW5010;
- Имплантат ZENEX PLUS Wide диаметром 5.05 мм; длиной 11.5 мм, тип ZPRW5011;
- Имплантат ZENEX PLUS Wide диаметром 5.05 мм; длиной 13 мм, тип ZPRW5013;
- Имплантат ZENEX PLUS Wide диаметром 5.05 мм; длиной 15 мм, тип ZPRW5015;
- Имплантат ZENEX PLUS Wide диаметром 5.4 мм; длиной 7 мм, тип ZPRW5507;
- Имплантат ZENEX PLUS Wide диаметром 5.4 мм; длиной 8,5 мм, тип ZPRW5508;
- Имплантат ZENEX PLUS Wide диаметром 5.4 мм; длиной 10 мм, тип ZPRW5510;
- Имплантат ZENEX PLUS Wide диаметром 5.4 мм; длиной 11.5 мм, тип ZPRW5511;
- Имплантат ZENEX PLUS Wide диаметром 5.4 мм; длиной 13 мм, тип ZPRW5513;
- Имплантат ZENEX PLUS Wide диаметром 5.4 мм; длиной 15 мм, тип ZPRW5515.
- Заживляющий абатмент Regular диаметром 4.2 мм, высотой 3.0 мм, тип HARR403;
- Заживляющий абатмент Regular диаметром 4.2 мм, высотой 4.0 мм, тип HARR404;
- Заживляющий абатмент Regular диаметром 4.2 мм, высотой 5.0 мм, тип HARR405;
- Заживляющий абатмент Regular диаметром 4.2 мм, высотой 6.0 мм, тип HARR406;

ООО ЦИРМИ INFO@CIRMI.RU WWW.GOSZDRAVNADZOR.RU

- Заживляющий абатмент Regular диаметром 4.2 мм, высотой 7.0 мм, тип HARR407;
- Заживляющий абатмент Regular диаметром 4.2 мм, высотой 9.0 мм, тип HARR409;
- Заживляющий абатмент Regular диаметром 5.2 мм, высотой 3.0 мм, тип HARR503;
- Заживляющий абатмент Regular диаметром 5.2 мм, высотой 4.0 мм, тип HARR504;
- Заживляющий абатмент Regular диаметром 5.2 мм, высотой 5.0 мм, тип HARR505;
- Заживляющий абатмент Regular диаметром 5.2 мм, высотой 6.0 мм, тип HARR506;
- Заживляющий абатмент Regular диаметром 5.2 мм, высотой 7.0 мм, тип HARR507;
- Заживляющий абатмент Regular диаметром 5.2 мм, высотой 9.0 мм, тип HARR509;
- Заживляющий абатмент Regular диаметром 6.2 мм, высотой 3.0 мм, тип HARR603,
- Заживляющий абатмент Regular диаметром 6.2 мм, высотой 4.0 мм, тип HARR604,
- Заживляющий абатмент Regular диаметром 6.2 мм, высотой 5.0 мм, тип HARR605,
- Заживляющий абатмент Regular диаметром 6.2 мм, высотой 6.0 мм, тип HARR606,
- Заживляющий абатмент Regular диаметром 6.2 мм, высотой 7.0 мм, тип HARR607,
- Заживляющий абатмент Regular диаметром 6.2 мм, высотой 9.0 мм, тип HARR609,
- Заживляющий абатмент Regular диаметром 7.2 мм, высотой 3.0 мм, тип HARR703,
- Заживляющий абатмент Regular диаметром 7.2 мм, высотой 4.0 мм, тип HARR704,
- Заживляющий абатмент Regular диаметром 7.2 мм, высотой 5.0 мм, тип HARR705,
- Заживляющий абатмент Regular диаметром 7.2 мм, высотой 6.0 мм, тип HARR706,
- Заживляющий абатмент Regular диаметром 7.2 мм, высотой 7.0 мм, тип HARR707,
- Заживляющий абатмент Regular диаметром 7.2 мм, высотой 9.0 мм, тип HARR709,
- Заживляющий абатмент Regular диаметром 8.0 мм, высотой 3.0 мм, тип HARR803,
- Заживляющий абатмент Regular диаметром 8.0 мм, высотой 4.0 мм, тип HARR804,
- Заживляющий абатмент Regular диаметром 8.0 мм, высотой 5.0 мм, тип HARR805,
- Заживляющий абатмент Regular диаметром 8.0 мм, высотой 6.0 мм, тип HARR806,
- Заживляющий абатмент Regular диаметром 8.0 мм, высотой 7.0 мм, тип HARR807,
- Заживляющий абатмент Regular диаметром 9.0 мм, высотой 3.0 мм, тип HARR903
- Заживляющий абатмент Regular диаметром 9.0 мм, высотой 4.0 мм, тип HARR904,
- Заживляющий абатмент Regular диаметром 9.0 мм, высотой 5.0 мм, тип HARR905;
- Винт-заглушка имплантата Regular высотой 0.4 мм, тип CSRR35S;
- Винт-заглушка имплантата Regular высотой 1.4 мм, тип CSRR35M;
- Винт-заглушка имплантата Regular высотой 2.0 мм, тип CSRR35L.
- Цементируемый абатмент Regular диаметром 4.0 мм, тип CARRH40205;
- Цементируемый абатмент Regular диаметром 4.0 мм, тип CARRH40305;
- Цементируемый абатмент Regular диаметром 4.0 мм, тип CARRH40405;
- Цементируемый абатмент Regular диаметром 4.0 мм, тип CARRH40505;
- Цементируемый абатмент Regular диаметром 4.0 мм, тип CARRH40207;
- Цементируемый абатмент Regular диаметром 4.0 мм, тип CARRH40307;
- Цементируемый абатмент Regular диаметром 4.0 мм, тип CARRH40407;
- Цементируемый абатмент Regular диаметром 4.0 мм, тип CARRH40507;
- Цементируемый абатмент Regular диаметром 4.0 мм, тип CARRN40205;
- Цементируемый абатмент Regular диаметром 4.0 мм, тип CARRN40305;
- Цементируемый абатмент Regular диаметром 4.0 мм, тип CARRN40405;
- Цементируемый абатмент Regular диаметром 4.0 мм, тип CARRN40505;
- Цементируемый абатмент Regular диаметром 4.0 мм, тип CARRN40207;
- Цементируемый абатмент Regular диаметром 4.0 мм, тип CARRN40307;
- Цементируемый абатмент Regular диаметром 4.0 мм, тип CARRN40407;
- Цементируемый абатмент Regular диаметром 4.0 мм, тип CARRN40507;
- Цементируемый абатмент Regular диаметром 5.0 мм, тип CARRH50205;
- Цементируемый абатмент Regular диаметром 5.0 мм, тип CARRH50305;
- Цементируемый абатмент Regular диаметром 5.0 мм, тип CARRH50405;
- Цементируемый абатмент Regular диаметром 5.0 мм, тип CARRH50505;
- Цементируемый абатмент Regular диаметром 5.0 мм, тип CARRH50207;
- Цементируемый абатмент Regular диаметром 5.0 мм, тип CARRH50307;
- Цементируемый абатмент Regular диаметром 5.0 мм, тип CARRH50407;
- Цементируемый абатмент Regular диаметром 5.0 мм, тип CARRH50507;
- Цементируемый абатмент Regular диаметром 5.0 мм, тип CARRN50205;
- Цементируемый абатмент Regular диаметром 5.0 мм, тип CARRN50305;

ООО ЦИРМИ INFO@CIRMI.RU WWW.GOSZDRAVNADZOR.RU

- Цементируемый абатмент Regular диаметром 5.0 мм, тип CARRN50405;
- Цементируемый абатмент Regular диаметром 5.0 мм, тип CARRN50505;
- Цементируемый абатмент Regular диаметром 5.0 мм, тип CARRN50207;
- Цементируемый абатмент Regular диаметром 5.0 мм, тип CARRN50307;
- Цементируемый абатмент Regular диаметром 5.0 мм, тип CARRN50407;
- Цементируемый абатмент Regular диаметром 5.0 мм, тип CARRN50507;
- Цементируемый абатмент Regular диаметром 6.0 мм, тип CARRH60205;
- Цементируемый абатмент Regular диаметром 6.0 мм, тип CARRH60305;
- Цементируемый абатмент Regular диаметром 6.0 мм, тип CARRH60405;
- Цементируемый абатмент Regular диаметром 6.0 мм, тип CARRH60505;
- Цемснтируемый абатмент Regular диаметром 6.0 мм, тип CARRH60207;
- Цементируемый абатмент Regular диаметром 6.0 мм, тип CARRH60307;
- Цементируемый абатмент Regular диаметром 6.0 мм, тип CARRH60407;
- Цементируемый абатмент Regular диаметром 6.0 мм, тип CARRH60507;
- Цементируемый абатмент Regular диаметром 6.0 мм, тип CARRN60205;
- Цементируемый абатмент Regular диаметром 6.0 мм, тип CARRN60305;
- Цементируемый абатмент Regular диаметром 6.0 мм, тип CARRN60405;
- Цементируемый абатмент Regular диаметром 6.0 мм, тип CARRN60505;
- Цементируемый абатмент Regular диаметром 6.0 мм, тип CARRN60207;
- Цементируемый абатмент Regular диаметром 6.0 мм, тип CARRN60307;
- Цементируемый абатмент Regular диаметром 6.0 мм, тип CARRN60407;
- Цементируемый абатмент Regular диаметром 6.0 мм, тип CARRN60507;
- Цементируемый абатмент Regular диаметром 7.0 мм, тип CARRH70205;
- Цементируемый абатмент Regular диаметром 7.0 мм, тип CARRH70305;
- Цементируемый абатмент Regular диаметром 7.0 мм, тип CARRH70405;
- Цементируемый абатмент Regular диаметром 7.0 мм, тип CARRH70505;
- Цементируемый абатмент Regular диаметром 7.0 мм, тип CARRH70207;
- Цементируемый абатмент Regular диаметром 7.0 мм, тип CARRH70307;
- Цементируемый абатмент Regular диаметром 7.0 мм, тип CARRH70407;
- Цементируемый абатмент Regular диаметром 7.0 мм, тип CARRH70507;
- Цементируемый абатмент Regular диаметром 7.0 мм, тип CARRN70205;
- Цементируемый абатмент Regular диаметром 7.0 мм, тип CARRN70305;
- Цементируемый абатмент Regular диаметром 7.0 мм, тип CARRN70405;
- Цементируемый абатмент Regular диаметром 7.0 мм, тип CARRN70505;
- Цементируемый абатмент Regular диаметром 7.0 мм, тип CARRN70207;
- Цементируемый абатмент Regular диаметром 7.0 мм, тип CARRN70307;
- Цементируемый абатмент Regular диаметром 7.0 мм, тип CARRN70407;
- Цементируемый абатмент Regular диаметром 7.0 мм, тип CARRN70507;
- Цементируемый абатмент Regular диаметром 4.0 мм с винтом, тип CARRH40205S;
- Цементируемый абатмент Regular диаметром 4.0 мм с винтом, тип CARRH40305S;
- Цементируемый абатмент Regular диаметром 4.0 мм с винтом, тип CARRH40405S;
- Цементируемый абатмент Regular диаметром 4.0 мм с винтом, тип CARRH40505S;
- Цементируемый абатмент Regular диаметром 4.0 мм с винтом, тип CARRH40207S;
- Цементируемый абатмент Regular диаметром 4.0 мм с винтом, тип CARRH40307S;
- Цементируемый абатмент Regular диаметром 4.0 мм с винтом, тип CARRH40407S;
- Цементируемый абатмент Regular диаметром 4.0 мм с винтом, тип CARRH40507S;
- Цементируемый абатмент Regular диаметром 4.0 мм с винтом, тип CARRN40205S;
- Цементируемый абатмент Regular диаметром 4.0 мм с винтом, тип CARRN40305S;
- Цементируемый абатмент Regular диаметром 4.0 мм с винтом, тип CARRN40405S;
- Цементируемый абатмент Regular диаметром 4.0 мм с винтом, тип CARRN40505S;
- Цементируемый абатмент Regular диаметром 4.0 мм с винтом, тип CARRN40207S;
- Цементируемый абатмент Regular диаметром 4.0 мм с винтом, тип CARRN40307S;
- Цементируемый абатмент Regular диаметром 4.0 мм с винтом, тип CARRN40407S;
- Цементируемый абатмент Regular диаметром 4.0 мм с винтом, тип CARRN40507S;
- Цементируемый абатмент Regular диаметром 5.0 мм с винтом, тип CARRH50205S;
- Цементируемый абатмент Regular диаметром 5.0 мм с винтом, тип CARRH50305S;
- Цементируемый абатмент Regular диаметром 5.0 мм с винтом, тип CARRH50405S;

ООО ЦИРМИ INFO@CIRMI.RU WWW.GOSZDRAVNADZOR.RU

- Цементируемый абатмент Regular диаметром 5.0 мм с винтом, тип CARRH50505S;
- Цементируемый абатмент Regular диаметром 5.0 мм с винтом, тип CARRH50207S;
- Цементируемый абатмент Regular диаметром 5.0 мм с винтом, тип CARRH50307S;
- Цементируемый абатмент Regular диаметром 5.0 мм с винтом, тип CARRH50407S;
- Цементируемый абатмент Regular диаметром 5.0 мм с винтом, тип CARRH50507S;
- Цементируемый абатмент Regular диаметром 5.0 мм с винтом, тип CARRN50205S;
- Цементируемый абатмент Regular диаметром 5.0 мм с винтом, тип CARRN50305S;
- Цементируемый абатмент Regular диаметром 5.0 мм с винтом, тип CARRN50405S;
- Цементируемый абатмент Regular диаметром 5.0 мм с винтом, тип CARRN50505S;
- Цементируемый абатмент Regular диаметром 5.0 мм с винтом, тип CARRN50207S;
- Цементируемый абатмент Regular диаметром 5.0 мм с винтом, тип CARRN50307S;
- Цементируемый абатмент Regular диаметром 5.0 мм с винтом, тип CARRN50407S;
- Цементируемый абатмент Regular диаметром 5.0 мм с винтом, тип CARRN50507S;
- Цементируемый абатмент Regular диаметром 6.0 мм с винтом, тип CARRH60205S;
- Цементируемый абатмент Regular диаметром 6.0 мм с винтом, тип CARRH60305S;
- Цементируемый абатмент Regular диаметром 6.0 мм с винтом, тип CARRH60405S;
- Цементируемый абатмент Regular диаметром 6.0 мм с винтом, тип CARRH60505S;
- Цементируемый абатмент Regular диаметром 6.0 мм с винтом, тип CARRH60207S;
- Цементируемый абатмент Regular диаметром 6.0 мм с винтом, тип CARRH60307S;
- Цементируемый абатмент Regular диаметром 6.0 мм с винтом, тип CARRH60407S;
- Цементируемый абатмент Regular диаметром 6.0 мм с винтом, тип CARRH60507S;
- Цементируемый абатмент Regular диаметром 6.0 мм с винтом, тип CARRN60205S;
- Цементируемый абатмент Regular диаметром 6.0 мм с винтом, тип CARRN60305S;
- Цементируемый абатмент Regular диаметром 6.0 мм с винтом, тип CARRN60405S;
- Цементируемый абатмент Regular диаметром 6.0 мм с винтом, тип CARRN60505S;
- Цементируемый абатмент Regular диаметром 6.0 мм с винтом, тип CARRN60207S;
- Цементируемый абатмент Regular диаметром 6.0 мм с винтом, тип CARRN60307S;
- Цементируемый абатмент Regular диаметром 6.0 мм с винтом, тип CARRN60407S;
- Цементируемый абатмент Regular диаметром 6.0 мм с винтом, тип CARRN60507S;
- Цементируемый абатмент Regular диаметром 7.0 мм с винтом, тип CARRH70205S;
- Цементируемый абатмент Regular диаметром 7.0 мм с винтом, тип CARRH70305S;
- Цементируемый абатмент Regular диаметром 7.0 мм с винтом, тип CARRH70405S;
- Цементируемый абатмент Regular диаметром 7.0 мм с винтом, тип CARRH70505S;
- Цементируемый абатмент Regular диаметром 7.0 мм с винтом, тип CARRH70207S;
- Цементируемый абатмент Regular диаметром 7.0 мм с винтом, тип CARRH70307S;
- Цементируемый абатмент Regular диаметром 7.0 мм с винтом, тип CARRH70407S;
- Цементируемый абатмент Regular диаметром 7.0 мм с винтом, тип CARRH70507S;
- Цементируемый абатмент Regular диаметром 7.0 мм с винтом, тип CARRN70205S;
- Цементируемый абатмент Regular диаметром 7.0 мм с винтом, тип CARRN70305S;
- Цементируемый абатмент Regular диаметром 7.0 мм с винтом, тип CARRN70405S;
- Цементируемый абатмент Regular диаметром 7.0 мм с винтом, тип CARRN70505S;
- Цементируемый абатмент Regular диаметром 7.0 мм с винтом, тип CARRN70207S;
- Цементируемый абатмент Regular диаметром 7.0 мм с винтом, тип CARRN70307S;
- Цементируемый абатмент Regular диаметром 7.0 мм с винтом, тип CARRN70407S;
- Цементируемый абатмент Regular диаметром 7.0 мм с винтом, тип CARRN70507S;
- Угловой абатмент Regular диаметром 4.0 мм, тип A, AARRA40152;
- Угловой абатмент Regular диаметром 4.0 мм, тип A, AARRA40153;
- Угловой абатмент Regular диаметром 4.0 мм, тип A, AARRA40154;
- Угловой абатмент Regular диаметром 4.0 мм, тип A, AARRA40155;
- Угловой абатмент Regular диаметром 4.0 мм, тип B, AARRB40152;
- Угловой абатмент Regular диаметром 4.0 мм, тип B, AARRB40153;
- Угловой абатмент Regular диаметром 4.0 мм, тип B, AARRB40154;
- Угловой абатмент Regular диаметром 4.0 мм, тип B, AARRB40155;
- Угловой абатмент Regular диаметром 4.0 мм, тип A, AARRA40252;
- Угловой абатмент Regular диаметром 4.0 мм, тип A, AARRA40253;
- Угловой абатмент Regular диаметром 4.0 мм, тип A, AARRA40254;
- Угловой абатмент Regular диаметром 4.0 мм, тип A, AARRA40255;

- Угловой абатмент Regular диаметром 4.0 мм, тип B, AARRB40252;
- Угловой абатмент Regular диаметром 4.0 мм, тип B, AARRB40253;
- Угловой абатмент Regular диаметром 4.0 мм, тип B, AARRB40254;
- Угловой абатмент Regular диаметром 4.0 мм, тип B, AARRB40255;
- Угловой абатмент Regular диаметром 5.0 мм, тип A, AARRA50152;
- Угловой абатмент Regular диаметром 5.0 мм, тип A, AARRA50153;
- Угловой абатмент Regular диаметром 5.0 мм, тип A, AARRA50154;
- Угловой абатмент Regular диаметром 5.0 мм, тип A, AARRA50155;
- Угловой абатмент Regular диаметром 5.0 мм, тип B, AARRB50152;
- Угловой абатмент Regular диаметром 5.0 мм, тип B, AARRB50153;
- Угловой абатмент Regular диаметром 5.0 мм, тип B, AARRB50154;
- Угловой абатмент Regular диаметром 5.0 мм, тип B, AARRB50155;
- Угловой абатмент Regular диаметром 5.0 мм, тип A, AARRA50252;
- Угловой абатмент Regular диаметром 5.0 мм, тип A, AARRA50253;
- Угловой абатмент Regular диаметром 5.0 мм, тип A, AARRA50254;
- Угловой абатмент Regular диаметром 5.0 мм, тип A, AARRA50255;
- Угловой абатмент Regular диаметром 5.0 мм, тип B, AARRB50252;
- Угловой абатмент Regular диаметром 5.0 мм, тип B, AARRB50253;
- Угловой абатмент Regular диаметром 5.0 мм, тип B, AARRB50254;
- Угловой абатмент Regular диаметром 5.0 мм, тип B, AARRB50255;
- Угловой абатмент Regular диаметром 6.0 мм, тип A, AARRA60152;
- Угловой абатмент Regular диаметром 6.0 мм, тип A, AARRA60153;
- Угловой абатмент Regular диаметром 6.0 мм, тип A, AARRA60154;
- Угловой абатмент Regular диаметром 6.0 мм, тип A, AARRA60155;
- Угловой абатмент Regular диаметром 6.0 мм, тип B, AARRB60152;
- Угловой абатмент Regular диаметром 6.0 мм, тип B, AARRB60153;
- Угловой абатмент Regular диаметром 6.0 мм, тип B, AARRB60154;
- Угловой абатмент Regular диаметром 6.0 мм, тип B, AARRB60155;
- Угловой абатмент Regular диаметром 6.0 мм, тип A, AARRA60252;
- Угловой абатмент Regular диаметром 6.0 мм, тип A, AARRA60253;
- Угловой абатмент Regular диаметром 6.0 мм, тип A, AARRA60254;
- Угловой абатмент Regular диаметром 6.0 мм, тип A, AARRA60255;
- Угловой абатмент Regular диаметром 6.0 мм, тип B, AARRB60252;
- Угловой абатмент Regular диаметром 6.0 мм, тип B, AARRB60253;
- Угловой абатмент Regular диаметром 6.0 мм, тип B, AARRB60254;
- Угловой абатмент Regular диаметром 6.0 мм, тип B, AARRB60255;
- Угловой абатмент Regular диаметром 7.0 мм, тип A, AARRA70152;
- Угловой абатмент Regular диаметром 7.0 мм, тип A, AARRA70153;
- Угловой абатмент Regular диаметром 7.0 мм, тип A, AARRA70154;
- Угловой абатмент Regular диаметром 7.0 мм, тип A, AARRA70155;
- Угловой абатмент Regular диаметром 7.0 мм, тип B, AARRB70152;
- Угловой абатмент Regular диаметром 7.0 мм, тип B, AARRB70153;
- Угловой абатмент Regular диаметром 7.0 мм, тип B, AARRB70154;
- Угловой абатмент Regular диаметром 7.0 мм, тип B, AARRB70155;
- Угловой абатмент Regular диаметром 7.0 мм, тип A, AARRA70252;
- Угловой абатмент Regular диаметром 7.0 мм, тип A, AARRA70253;
- Угловой абатмент Regular диаметром 7.0 мм, тип A, AARRA70254;
- Угловой абатмент Regular диаметром 7.0 мм, тип A, AARRA70255;
- Угловой абатмент Regular диаметром 7.0 мм, тип B, AARRB70252;
- Угловой абатмент Regular диаметром 7.0 мм, тип B, AARRB70253;
- Угловой абатмент Regular диаметром 7.0 мм, тип B, AARRB70254;
- Угловой абатмент Regular диаметром 7.0 мм, тип B, AARRB70255;
- Угловой абатмент Regular диаметром 4.0 мм с винтом, тип A, AARRA40152S;
- Угловой абатмент Regular диаметром 4.0 мм с винтом, тип A, AARRA40153S;
- Угловой абатмент Regular диаметром 4.0 мм с винтом, тип A, AARRA40154S;
- Угловой абатмент Regular диаметром 4.0 мм с винтом, тип A, AARRA40155S;
- Угловой абатмент Regular диаметром 4.0 мм с винтом, тип B, AARRB40152S;

ООО ЦИРМИ INFO@CIRMI.RU WWW.GOSZDRAVNADZOR.RU

- Угловой абатмент Regular диаметром 4.0 мм с винтом, тип B, AARRB40153S;
- Угловой абатмент Regular диаметром 4.0 мм с винтом, тип B, AARRB40154S;
- Угловой абатмент Regular диаметром 4.0 мм с винтом, тип B, AARRB40155S;
- Угловой абатмент Regular диаметром 4.0 мм с винтом, тип A, AARRA40252S;
- Угловой абатмент Regular диаметром 4.0 мм с винтом, тип A, AARRA40253S;
- Угловой абатмент Regular диаметром 4.0 мм с винтом, тип A, AARRA40254S;
- Угловой абатмент Regular диаметром 4.0 мм с винтом, тип A, AARRA40255S;
- Угловой абатмент Regular диаметром 4.0 мм с винтом, тип B, AARRB40252S;
- Угловой абатмент Regular диаметром 4.0 мм с винтом, тип B, AARRB40253S;
- Угловой абатмент Regular диаметром 4.0 мм с винтом, тип B, AARRB40254S;
- Угловой абатмент Regular диаметром 4.0 мм с винтом, тип B, AARRB40255S;
- Угловой абатмент Regular диаметром 5.0 мм с винтом, тип A, AARRA50152S;
- Угловой абатмент Regular диаметром 5.0 мм с винтом, тип A, AARRA50153S;
- Угловой абатмент Regular диаметром 5.0 мм с винтом, тип A, AARRA50154S;
- Угловой абатмент Regular диаметром 5.0 мм с винтом, тип A, AARRA50155S;
- Угловой абатмент Regular диаметром 5.0 мм с винтом, тип B, AARRB50152S;
- Угловой абатмент Regular диаметром 5.0 мм с винтом, тип B, AARRB50153S;
- Угловой абатмент Regular диаметром 5.0 мм с винтом, тип B, AARRB50154S;
- Угловой абатмент Regular диаметром 5.0 мм с винтом, тип B, AARRB50155S;
- Угловой абатмент Regular диаметром 5.0 мм с винтом, тип A, AARRA50252S;
- Угловой абатмент Regular диаметром 5.0 мм с винтом, тип A, AARRA50253S;
- Угловой абатмент Regular диаметром 5.0 мм с винтом, тип A, AARRA50254S;
- Угловой абатмент Regular диаметром 5.0 мм с винтом, тип A, AARRA50255S;
- Угловой абатмент Regular диаметром 5.0 мм с винтом, тип B, AARRB50252S;
- Угловой абатмент Regular диаметром 5.0 мм с винтом, тип B, AARRB50253S;
- Угловой абатмент Regular диаметром 5.0 мм с винтом, тип B, AARRB50254S;
- Угловой абатмент Regular диаметром 5.0 мм с винтом, тип B, AARRB50255S;
- Угловой абатмент Regular диаметром 6.0 мм с винтом, тип A, AARRA60152S;
- Угловой абатмент Regular диаметром 6.0 мм с винтом, тип A, AARRA60153S;
- Угловой абатмент Regular диаметром 6.0 мм с винтом, тип A, AARRA60154S;
- Угловой абатмент Regular диаметром 6.0 мм с винтом, тип A, AARRA60155S;
- Угловой абатмент Regular диаметром 6.0 мм с винтом, тип B, AARRB60152S;
- Угловой абатмент Regular диаметром 6.0 мм с винтом, тип B, AARRB60153S;
- Угловой абатмент Regular диаметром 6.0 мм с винтом, тип B, AARRB60154S;
- Угловой абатмент Regular диаметром 6.0 мм с винтом, тип B, AARRB60155S;
- Угловой абатмент Regular диаметром 6.0 мм с винтом, тип A, AARRA60252S;
- Угловой абатмент Regular диаметром 6.0 мм с винтом, тип A, AARRA60253S;
- Угловой абатмент Regular диаметром 6.0 мм с винтом, тип A, AARRA60254S;
- Угловой абатмент Regular диаметром 6.0 мм с винтом, тип A, AARRA60255S;
- Угловой абатмент Regular диаметром 6.0 мм с винтом, тип B, AARRB60252S;
- Угловой абатмент Regular диаметром 6.0 мм с винтом, тип B, AARRB60253S;
- Угловой абатмент Regular диаметром 6.0 мм с винтом, тип B, AARRB60254S;
- Угловой абатмент Regular диаметром 6.0 мм с винтом, тип B, AARRB60255S;
- Угловой абатмент Regular диаметром 7.0 мм с винтом, тип A, AARRA70152S;
- Угловой абатмент Regular диаметром 7.0 мм с винтом, тип A, AARRA70153S;
- Угловой абатмент Regular диаметром 7.0 мм с винтом, тип A, AARRA70154S;
- Угловой абатмент Regular диаметром 7.0 мм с винтом, тип A, AARRA70155S;
- Угловой абатмент Regular диаметром 7.0 мм с винтом, тип B, AARRB70152S;
- Угловой абатмент Regular диаметром 7.0 мм с винтом, тип B, AARRB70153S;
- Угловой абатмент Regular диаметром 7.0 мм с винтом, тип B, AARRB70154S;
- Угловой абатмент Regular диаметром 7.0 мм с винтом, тип B, AARRB70155S;
- Угловой абатмент Regular диаметром 7.0 мм с винтом, тип A, AARRA70252S;
- Угловой абатмент Regular диаметром 7.0 мм с винтом, тип A, AARRA70253S;
- Угловой абатмент Regular диаметром 7.0 мм с винтом, тип A, AARRA70254S;
- Угловой абатмент Regular диаметром 7.0 мм с винтом, тип A, AARRA70255S;
- Угловой абатмент Regular диаметром 7.0 мм с винтом, тип B, AARRB70252S;
- Угловой абатмент Regular диаметром 7.0 мм с винтом, тип B, AARRB70253S;

ООО ЦИРМИ INFO@CIRMI.RU WWW.GOSZDRAVNADZOR.RU

- Угловой абатмент Regular диаметром 7.0 мм с винтом, тип B, AARRB70254S;
- Угловой абатмент Regular диаметром 7.0 мм с винтом, тип B, AARRB70255S;
- Шаровидный абатмент Regular диаметром 3.5 мм, тип BARR3510;
- Шаровидный абатмент Regular диаметром 3.5 мм, тип BARR3520;
- Шаровидный абатмент Regular диаметром 3.5 мм, тип BARR3530;
- Шаровидный абатмент Regular диаметром 3.5 мм, тип BARR3540;
- Шаровидный абатмент Regular диаметром 3.5 мм, тип BARR3550;
- Шаровидный абатмент Regular диаметром 3.5 мм, тип BARR3560;
- Прямой Мульти абатмент Regular диаметром 4.8 мм, тип MSARR4815;
- Прямой Мульти абатмент Regular диаметром 4.8 мм, тип MSARR4825;
- Прямой Мульти абатмент Regular диаметром 4.8 мм, тип MSARR4835;
- Прямой Мульти абатмент Regular диаметром 4.8 мм, тип MSARR4845;
- Угловой Мульти абатмент Regular диаметром 4.8 мм, тип MAARRH481725;
- Угловой Мульти абатмент Regular диаметром 4.8 мм, тип MAARRH481735;
- Угловой Мульти абатмент Regular диаметром 4.8 мм, тип MAARRH481745;
- Угловой Мульти абатмент Regular диаметром 4.8 мм, тип MAARRN481725;
- Угловой Мульти абатмент Regular диаметром 4.8 мм, тип MAARRN481735;
- Угловой Мульти абатмент Regular диаметром 4.8 мм, тип MAARRN481745;
- Угловой Мульти абатмент Regular диаметром 4.8 мм, тип MAARRH483035;
- Угловой Мульти абатмент Regular диаметром 4.8 мм, тип MAARRH483045;
- Угловой Мульти абатмент Regular диаметром 4.8 мм, тип MAARRN483035;
- Угловой Мульти абатмент Regular диаметром 4.8 мм, тип MAARRN483045;
- Прямой Мульти абатмент Regular диаметром 4.8 мм с держателем, тип MSARR4815S;
- Прямой Мульти абатмент Regular диаметром 4.8 мм с держателем, тип MSARR4825S;
- Прямой Мульти абатмент Regular диаметром 4.8 мм с держателем, тип MSARR4835S;
- Прямой Мульти абатмент Regular диаметром 4.8 мм с держателем, тип MSARR4845S;
- Угловой Мульти абатмент Regular диаметром 4.8 мм с держателем и винтом, тип MAARRH481725S;
- Угловой Мульти абатмент Regular диаметром 4.8 мм с держателем и винтом, тип MAARRH481735S;
- Угловой Мульти абатмент Regular диаметром 4.8 мм с держателем и винтом, тип MAARRH481745S;
- Угловой Мульти абатмент Regular диаметром 4.8 мм с держателем и винтом, тип MAARRN481725S;
- Угловой Мульти абатмент Regular диаметром 4.8 мм с держателем и винтом, тип MAARRN481735S;
- Угловой Мульти абатмент Regular диаметром 4.8 мм с держателем и винтом, тип MAARRN481745S;
- Угловой Мульти абатмент Regular диаметром 4.8 мм с держателем и винтом, тип MAARRH483035S;
- Угловой Мульти абатмент Regular диаметром 4.8 мм с держателем и винтом, тип MAARRH483045S;
- Угловой Мульти абатмент Regular диаметром 4.8 мм с держателем и винтом, тип MAARRN483035S;
- Угловой Мульти абатмент Regular диаметром 4.8 мм с держателем и винтом, тип MAARRN483045S;
- Абатмент Ti Link Regular диаметром 4.0 мм, тип TLARRH4010;
- Абатмент Ti Link Regular диаметром 4.0 мм, тип TLARRH4020;
- Абатмент Ti Link Regular диаметром 4.0 мм, тип TLARRN4010;
- Абатмент Ti Link Regular диаметром 4.0 мм, тип TLARRN4020;
- Абатмент Ti Link Regular диаметром 4.0 мм с винтом, тип TLARRH4010S;
- Абатмент Ti Link Regular диаметром 4.0 мм с винтом, тип TLARRH4020S;
- Абатмент Ti Link Regular диаметром 4.0 мм с винтом, тип TLARRN4010S;
- Абатмент Ti Link Regular диаметром 4.0 мм с винтом, тип TLARRN4020S;
- Фрезеруемый абатмент Regular диаметром 4.0 мм, тип FMARRH40209;
- Фрезеруемый абатмент Regular диаметром 4.0 мм, тип FMARRH40309;
- Фрезеруемый абатмент Regular диаметром 4.0 мм, тип FMARRH40409;

ООО ЦИРМИ INFO@CIRMI.RU WWW.GOSZDRAVNADZOR.RU

- Фрезеруемый абатмент Regular диаметром 4.0 мм, тип FMARRH40509;
- Фрезеруемый абатмент Regular диаметром 5.0 мм, тип FMARRH50208;
- Фрезеруемый абатмент Regular диаметром 5.0 мм, тип FMARRH50308;
- Фрезеруемый абатмент Regular диаметром 5.0 мм, тип FMARRH50408;
- Фрезеруемый абатмент Regular диаметром 5.0 мм, тип FMARRH50508;
- Фрезеруемый абатмент Regular диаметром 6.0 мм, тип FMARRH60208;
- Фрезеруемый абатмент Regular диаметром 6.0 мм, тип FMARRH60308;
- Фрезеруемый абатмент Regular диаметром 6.0 мм, тип FMARRH60408;
- Фрезеруемый абатмент Regular диаметром 6.0 мм, тип FMARRH60508;
- Фрезеруемый абатмент Regular диаметром 7.0 мм, тип FMARRH70208;
- Фрезеруемый абатмент Regular диаметром 7.0 мм, тип FMARRH70308;
- Фрезеруемый абатмент Regular диаметром 7.0 мм, тип FMARRH70408;
- Фрезеруемый абатмент Regular диаметром 7.0 мм, тип FMARRH70508;
- Фрезеруемый абатмент Regular диаметром 4.0 мм с винтом, тип FMARRH40209S;
- Фрезеруемый абатмент Regular диаметром 4.0 мм с винтом, тип FMARRH40309S;
- Фрезеруемый абатмент Regular диаметром 4.0 мм с винтом, тип FMARRH40409S;
- Фрезеруемый абатмент Regular диаметром 4.0 мм с винтом, тип FMARRH40509S;
- Фрезеруемый абатмент Regular диаметром 5.0 мм с винтом, тип FMARRH50208S;
- Фрезеруемый абатмент Regular диаметром 5.0 мм с винтом, тип FMARRH50308S;
- Фрезеруемый абатмент Regular диаметром 5.0 мм с винтом, тип FMARRH50408S;
- Фрезеруемый абатмент Regular диаметром 5.0 мм с винтом, тип FMARRH50508S;
- Фрезеруемый абатмент Regular диаметром 6.0 мм с винтом, тип FMARRH60208S;
- Фрезеруемый абатмент Regular диаметром 6.0 мм с винтом, тип FMARRH60308S;
- Фрезеруемый абатмент Regular диаметром 6.0 мм с винтом, тип FMARRH60408S;
- Фрезеруемый абатмент Regular диаметром 6.0 мм с винтом, тип FMARRH60508S;
- Фрезеруемый абатмент Regular диаметром 7.0 мм с винтом, тип FMARRH70208S;
- Фрезеруемый абатмент Regular диаметром 7.0 мм с винтом, тип FMARRH70308S;
- Фрезеруемый абатмент Regular диаметром 7.0 мм с винтом, тип FMARRH70408S;
- Фрезеруемый абатмент Regular диаметром 7.0 мм с винтом, тип FMARRH70508S;
- Винт абатмента диаметром 2.1, тип ASRR21;
- Винт углового мульти абатмента диаметром 2.0, тип MAASRR20;
- Абатмент Ti Blank Regular тип A диаметром 10.0 мм, TBARRH10A;
- Абатмент Ti Blank Regular тип A диаметром 12.0 мм, TBARRH12A;
- Абатмент Ti Blank Regular тип A диаметром 14.0 мм, TBARRH14A;
- Абатмент Ti Blank Regular тип A диаметром 10.0 мм, TBARRH10M;
- Абатмент Ti Blank Regular тип A диаметром 12.0 мм, TBARRH12M;
- Абатмент Ti Blank Regular тип A диаметром 14.0 мм, TBARRH14M;
- Абатмент Ti Blank Regular тип M диаметром 10.0 мм, TBARRN10A;
- Абатмент Ti Blank Regular тип M диаметром 12.0 мм, TBARRN12A;
- Абатмент Ti Blank Regular тип M диаметром 12.0 мм, TBARRN14A;
- Абатмент Ti Blank Regular тип M диаметром 10.0 мм, TBARRN10M;
- Абатмент Ti Blank Regular тип M диаметром 12.0 мм, TBARRN12M;
- Абатмент Ti Blank Regular тип M диаметром 14.0 мм, TBARRN14M;
- Абатмент Ti Blank Regular тип A диаметром 10.0 мм, с винтом, TBARRH10AS;
- Абатмент Ti Blank Regular тип A диаметром 12.0 мм, с винтом, TBARRH12AS;
- Абатмент Ti Blank Regular тип A диаметром 14.0 мм, с винтом, TBARRH14AS;
- Абатмент Ti Blank Regular тип A диаметром 10.0 мм, с винтом, TBARRH10MS;
- Абатмент Ti Blank Regular тип A диаметром 12.0 мм, с винтом, TBARRH12MS;
- Абатмент Ti Blank Regular тип A диаметром 14.0 мм, с винтом, TBARRH14MS;
- Абатмент Ti Blank Regular тип M диаметром 10.0 мм, с винтом, TBARRN10AS;
- Абатмент Ti Blank Regular тип M диаметром 12.0 мм, с винтом, TBARRN12AS;
- Абатмент Ti Blank Regular тип M диаметром 14.0 мм, с винтом, TBARRN14AS;
- Абатмент Ti Blank Regular тип M диаметром 10.0 мм, с винтом, TBARRN10MS;
- Абатмент Ti Blank Regular тип M диаметром 12.0 мм, с винтом, TBARRN12MS;
- Абатмент Ti Blank Regular тип M диаметром 14.0 мм, с винтом, TBARRN14MS;
- Временный абатмент Regular 4.0 мм диаметром, 1.0 мм высотой десны, TARRH4010;
- Временный абатмент Regular 4.0 мм диаметром, 1.0 мм высотой десны, TARRN4010;

ООО ЦИРМИ INFO@CIRMI.RU WWW.GOSZDRAVNADZOR.RU

- Временный абатмент Regular 4.0 мм диаметром, 3.0 мм высотой десны, TARRH4030;
- Временный абатмент Regular 4.0 мм диаметром, 3.0 мм высотой десны, TARRN4030;
- Временный абатмент Regular 4.0 мм диаметром, 1.0 мм высотой десны с винтом, TARRH4010S;
- Временный абатмент Regular 4.0 мм диаметром, 1.0 мм высотой десны с винтом, TARRN4010S;
- Временный абатмент Regular 4.0 мм диаметром, 3.0 мм высотой десны с винтом, TARRH4030S;
- Временный абатмент Regular 4.0 мм диаметром, 3.0 мм высотой десны с винтом, TARRN4030S;
- Отливаемый КХМ-абатмент Regular 4.5 мм диаметром, 1.0 мм высотой десны, CCARRH4010;
- Отливаемый КХМ-абатмент Regular 4.5 мм диаметром, 3.0 мм высотой десны, CCARRH4030;
- Отливаемый КХМ-абатмент Regular 4.5 мм диаметром, 1.0 мм высотой десны, CCARRN4010;
- Отливаемый КХМ-абатмент Regular 4.5 мм диаметром, 3.0 мм высотой десны, CCARRN4030;
- Отливаемый КХМ-абатмент Regular 4.5 мм диаметром, 1.0 мм высотой десны с винтом, CCARRH4010S;
- Отливаемый КХМ-абатмент Regular 4.5 мм диаметром, 3.0 мм высотой десны с винтом, CCARRH4030S;
- Отливаемый КХМ-абатмент Regular 4.5 мм диаметром, 1.0 мм высотой десны с винтом, CCARRN4010S;
- Отливаемый КХМ-абатмент Regular 4.5 мм диаметром, 3.0 мм высотой десны с винтом, CCARRN4030S;

II. Инструкция по применению.

ООО ЦИРМИ INFO@CIRMI.RU WWW.GOSZDRAVNADZOR.RU

Приложение № 2

Сведения о совместимости компонентов системы дентальной имплантации Izen Implant

«Система дентальной имплантации Izen Implant»

IZEN
IMPLANT

ООО ЦИРМИ INFO@CIRMI.RU WWW.GOSZDRAVNADZOR.RU

I-Система. Сведения о совместимости Имплантатов ZENEX MULTI и компонентов системы.

Имплантат ZENEX MULTI / Компоненты системы	3.2	3.75	4.25	4.6	5.05	5.4	5.9	6.75
	ZMSN3008 ZMSN3010 ZMSN3011 ZMSN3013 ZMSN3015	ZMSM3508; ZMSM3510; ZMSM3511; ZMSM3513; ZMSM3515;	ZMSR4007; ZMSR4008; ZMSR4010; ZMSR4011; ZMSR4013; ZMSR4015; ZMSR4018; ZMSR4020;	ZMSR4507; ZMSR4508; ZMSR4510; ZMSR4511; ZMSR4513; ZMSR4515; ZMSR4518; ZMSR4520;	ZMSW5006; ZMSW5007; ZMSW5008; ZMSW5010; ZMSW5011; ZMSW5013; ZMSW5015;	ZMSW5506; ZMSW5507; ZMSW5508; ZMSW5510; ZMSW5511; ZMSW5513; ZMSW5515;	ZMSW6006; ZMSW6007; ZMSW6008; ZMSW6010; ZMSW6011; ZMSW6013;	ZMSW7006; ZMSW7007; ZMSW7008; ZMSW7010; ZMSW7011; ZMSW7013.
Заживляющий абатмент	-	HASR402 HASR403 HASR404 HASR405 HASR406 HASR407 HASR409 HASR452 HASR453 HASR454 HASR455 HASR456 HASR457 HASR459 HASR522 HASR523 HASR524 HASR525 HASR526 HASR527 HASR529 HASR572 HASR573 HASR574 HASR575 HASR576 HASR577 HASR579 HASR652 HASR653 HASR654 HASR655 HASR656 HASR657 HASR659 HASR803 HASR804 HASR805 HASR903 HASR904 HASR905						
Винт-заглушка имплантата	CSSN30S CSSN30M CSSN30L	CSSM30S CSSM30M CSSM30L	CSSR40S CSSR40M CSSR40L					
Заживляющий колпачок мультиюнита	MHCSR48							
Цементируемый абатмент	-	CASRH45104 CASRH45204 CASRH45304 CASRH45404 CASRH45504 CASRH45604 CASRH45704 CASRH45105 CASRH45205 CASRH45305 CASRH45405 CASRH45505 CASRH45605 CASRH45705 CASRH45107 CASRH45207 CASRH45307 CASRH45407 CASRH45507 CASRH45607 CASRH45707 CASRN45104 CASRN45204 CASRN45304 CASRN45404 CASRN45504 CASRN45604 CASRN45704 CASRN45105 CASRN45205 CASRN45305 CASRN45405 CASRN45505 CASRN45605 CASRN45705 CASRN45107 CASRN45207 CASRN45307 CASRN45407 CASRN45507 CASRN45607 CASRN45707 CASRH52104 CASRH52204 CASRH52304 CASRH52404 CASRH52504 CASRH52604 CASRH52704 CASRH52105 CASRH52205 CASRH52305 CASRH52405 CASRH52505 CASRH52605 CASRH52705 CASRH52107 CASRH52207 CASRH52307 CASRH52407 CASRH52507 CASRH52607 CASRH52707 CASRN52104 CASRN52204 CASRN52304 CASRN52404 CASRN52504 CASRN52604 CASRN52704 CASRN52105 CASRN52205 CASRN52305 CASRN52405 CASRN52505 CASRN52605 CASRN52705 CASRN52107 CASRN52207 CASRN52307 CASRN52407 CASRN52507 CASRN52607 CASRN52707 CASRH57104 CASRH57204 CASRH57304 CASRH57404 CASRH57504 CASRH57604 CASRH57704 CASRH57105 CASRH57205 CASRH57305 CASRH57405 CASRH57505 CASRH57605 CASRH57705 CASRH57107 CASRH57207 CASRH57307 CASRH57407 CASRH57507 CASRH57607 CASRH57707 CASRN57104 CASRN57204 CASRN57304 CASRN57404 CASRN57504 CASRN57604 CASRN57704 CASRN57105 CASRN57205 CASRN57305 CASRN57405 CASRN57505 CASRN57605 CASRN57705 CASRN57107 CASRN57207 CASRN57307 CASRN57407 CASRN57507 CASRN57607 CASRN57707						

ООО ЦИРМИ INFO@CIRMI.RU WWW.GOSZDRAVNADZOR.RU

		CASRH65104 CASRH65204 CASRH65304 CASRH65404 CASRH65504 CASRH65604 CASRH65704 CASRH65105 CASRH65205 CASRH65305 CASRH65405 CASRH65505 CASRH65605 CASRH65705 CASRN65104 CASRN65204 CASRN65304 CASRN65404 CASRN65504 CASRN65604 CASRN65704 CASRN65105 CASRN65205 CASRN65305 CASRN65405 CASRN65505 CASRN65605 CASRN65705 CASRH45104S CASRH45204S CASRH45304S CASRH45404S CASRH45504S CASRH45604S CASRH45704S CASRH45105S CASRH45205S CASRH45305S CASRH45405S CASRH45505S CASRH45605S CASRH45705S CASRH45107S CASRH45207S CASRH45307S CASRH45407S CASRH45507S CASRH45607S CASRH45707S CASRN45104S CASRN45204S CASRN45304S CASRN45404S CASRN45504S CASRN45604S CASRN45704S CASRN45105S CASRN45205S CASRN45305S CASRN45405S CASRN45505S CASRN45605S CASRN45705S CASRN45107S CASRN45207S CASRN45307S CASRN45407S CASRN45507S CASRN45607S CASRN45707S CASRH52104S CASRH52204S CASRH52304S CASRH52404S CASRH52504S CASRH52604S CASRH52704S CASRH52105S CASRH52205S CASRH52305S CASRH52405S CASRH52505S CASRH52605S CASRH52705S CASRH52107S CASRH52207S CASRH52307S CASRH52407S CASRH52507S CASRH52607S CASRH52707S CASRN52104S CASRN52204S CASRN52304S CASRN52404S CASRN52504S CASRN52604S CASRN52704S CASRN52105S CASRN52205S CASRN52305S CASRN52405S CASRN52505S CASRN52605S CASRN52705S CASRN52107S CASRN52207S CASRN52307S CASRN52407S CASRN52507S CASRN52607S CASRN52707S CASRH57104S CASRH57204S CASRH57304S CASRH57404S CASRH57504S CASRH57604S CASRH57704S CASRH57105S CASRH57205S CASRH57305S CASRH57405S CASRH57505S CASRH57605S CASRH57705S CASRH57107S CASRH57207S CASRH57307S CASRH57407S CASRH57507S CASRH57607S CASRH57707S CASRN57104S CASRN57204S CASRN57304S CASRN57404S CASRN57504S CASRN57604S CASRN57704S CASRN57105S CASRN57205S CASRN57305S CASRN57405S CASRN57505S CASRN57605S CASRN57705S CASRN57107S CASRN57207S CASRN57307S CASRN57407S CASRN57507S CASRN57607S CASRN57707S

ООО ЦИРМИ INFO@CIRMI.RU WWW.GOSZDRAVNADZOR.RU

		CASRH65104S CASRH65204S CASRH65304S CASRH65404S CASRH65504S CASRH65604S CASRH65704S CASRH65105S CASRH65205S CASRH65305S CASRH65405S CASRH65505S CASRH65605S CASRH65705S CASRN65104S CASRN65204S CASRN65304S CASRN65404S CASRN65504S CASRN65604S CASRN65704S CASRN65105S CASRN65205S CASRN65305S CASRN65405S CASRN65505S CASRN65605S CASRN65705S
Угловой абатмент	-	AASRA45152 AASRA45153 AASRA45154 AASRB45152 AASRB45153 AASRB45154 AASRN45152 AASRN45153 AASRN45154 AASRA52152 AASRA52153 AASRA52154 AASRB52152 AASRB52153 AASRB52154 AASRN52152 AASRN52153 AASRN52154 AASRA57152 AASRA57153 AASRA57154 AASRB57152 AASRB57153 AASRB57154 AASRN57152 AASRN57153 AASRN57154 AASRA45252 AASRA45253 AASRA45254 AASRB45252 AASRB45253 AASRB45254 AASRN45252 AASRN45253 AASRN45254 AASRA52252 AASRA52253 AASRA52254 AASRB52252 AASRB52253 AASRB52254 AASRN52252 AASRN52253 AASRN52254 AASRA57252 AASRA57253 AASRA57254 AASRB57252 AASRB57253 AASRB57254 AASRN57252 AASRN57253 AASRN57254 AASRA45152S AASRA45153S AASRA45154S AASRB45152S AASRB45153S AASRB45154S AASRN45152S AASRN45153S AASRN45154S AASRA52152S AASRA52153S AASRA52154S AASRB52152S AASRB52153S AASRB52154S AASRN52152S AASRN52153S AASRN52154S AASRA57152S AASRA57153S AASRA57154S AASRB57152S AASRB57153S AASRB57154S AASRN57152S AASRN57153S AASRN57154S AASRA45252S AASRA45253S AASRA45254S AASRB45252S AASRB45253S AASRB45254S AASRN45252S AASRN45253S AASRN45254S AASRA52252S AASRA52253S AASRA52254S AASRB52252S AASRB52253S AASRB52254S AASRN52252S AASRN52253S AASRN52254S AASRA57252S AASRA57253S AASRA57254S AASRB57252S AASRB57253S AASRB57254S AASRN57252S AASRN57253S AASRN57254S
Шаровидный абатмент	-	BASR3510 BASR3520 BASR3530 BASR3540 BASR3550 BASR3560
Колпачок шаровидного абатмента с уплотнительным кольцом	-	BASRCS
Держатель шаровидного абатмента с уплотнительным кольцом	-	BASRRS

ООО ЦИРМИ INFO@CIRMI.RU WWW.GOSZDRAVNADZOR.RU

Прямой Мульти абатмент	-	MSASR4815 MSASR4825 MSASR4835 MSASR4845 MSASR4815S MSASR4825S MSASR4835S MSASR4845S
Угловой Мульти абатмент	-	MAASRH481725 MAASRH481735 MAASRH481745 MAASRH481755 MAASRH483035 MAASRH483045 MAASRH483055 MAASRH483065 MAASRN481725 MAASRN481735 MAASRN481745 MAASRN481755 MAASRN483035 MAASRN483045 MAASRN483055 MAASRN483065 MAASRH481725S MAASRH481735S MAASRH481745S MAASRH481755S MAASRH483035S MAASRH483045S MAASRH483055S MAASRH483065S MAASRN481725S MAASRN481735S MAASRN481745S MAASRN481755S MAASRN483035S MAASRN483045S MAASRN483055S MAASRN483065S
Мульти цилиндр Ti Link	MTLCSRN48 MTLCSRN48S	
Винт цилиндра для мультиюнитов	MTCSR23	
Мульти прямой держатель абатмента	MSACR48	
Мульти угловой держатель абатмента	MAASRMC	
Абатмент Ti Link	-	TLASRH4510 TLASRH4520 TLASRN4510 TLASRN4520 TLASRH4510S TLASRH4520S TLASRN4510S TLASRN4520S
Фрезеруемый абатмент	-	FMASRH45209 FMASRH45409 FMASRN45209 FMASRN45409 FMASRH52208 FMASRH52408 FMASRN52208 FMASRN52408 FMASRH57208 FMASRH57408 FMASRN57208 FMASRN57408 FMASRH65208 FMASRH65408 FMASRN65208 FMASRN65408 FMASRH45209S FMASRH45409S FMASRN45209S FMASRN45409S FMASRH52208S FMASRH52408S FMASRN52208S FMASRN52408S FMASRH57208S FMASRH57408S FMASRN57208S FMASRN57408S FMASRH65208S FMASRH65408S FMASRN65208S FMASRN65408S
Винт абатмента диаметром 2.3 мм	-	ASSR23
Винт углового Мульти абатмента диаметром 2.3 мм	-	MAASSR23
Временный цилиндр для мультиюнитов 4.8 мм	MTCSRN48 MTCSRN48S	
Временный абатмент	-	TASRH4510 TASRN4510 TASRH4530 TASRN4530 TASRH4510S TASRN4510S TASRH4530S TASRN4530S
Отливаемый КХМ-абатмент	-	CCASRH4510 CCASRH4530 CCASRN4510 CCASRN4530 CCASRH4510S CCASRH4530S CCASRN4510S CCASRN4530S

ООО ЦИРМИ INFO@CIRMI.RU WWW.GOSZDRAVNADZOR.RU

I-Система. Сведения о совместимости Имплантатов ZENEX PLUS и компонентов системы.

Имплантат ZENEX PLUS / Компоненты системы	3.0	3.75	4.25	4.6	5.05	5.4
	ZPSX3008 ZPSX3010 ZPSX3011 ZPSX3013 ZPSX3015	ZPSM3508 ZPSM3510 ZPSM3511 ZPSM3513 ZPSM3515	ZPSR4007 ZPSR4008 ZPSR4010 ZPSR4011 ZPSR4013 ZPSR4015 ZPSR4018 ZPSR4020	ZPSR4507 ZPSR4508 ZPSR4510 ZPSR4511 ZPSR4513 ZPSR4515 ZPSR4518 ZPSR4520	ZPSW5007 ZPSW5008 ZPSW5010 ZPSW5011 ZPSW5013 ZPSW5015	ZPSW5507 ZPSW5508 ZPSW5510 ZPSW5511 ZPSW5513 ZPSW5515
Заживляющий абатмент	HASX403 HASX404 HASX405 HASX406 HASX407 HASX409	HASR402 HASR403 HASR404 HASR405 HASR406 HASR407 HASR409 HASR452 HASR453 HASR454 HASR455 HASR456 HASR457 HASR459 HASR522 HASR523 HASR524 HASR525 HASR526 HASR527 HASR529 HASR572 HASR573 HASR574 HASR575 HASR576 HASR577 HASR579 HASR652 HASR653 HASR654 HASR655 HASR656 HASR657 HASR659 HASR803 HASR804 HASR805 HASR903 HASR904 HASR905				
Винт-заглушка имплантата	CSSX26	CSSM30S CSSM30M CSSM30L	CSSR40S CSSR40M CSSR40L			
Заживляющий колпачок мультиюнита	MHCSR48					
Цементируемый абатмент	CASXD40205 CASXD40305 CASXD40405 CASXD40505 CASXD40207 CASXD40307 CASXD40407 CASXD40507 CASXN40205 CASXN40305 CASXN40405 CASXN40505 CASXN40207 CASXN40307 CASXN40407 CASXN40507	CASRH45104 CASRH45204 CASRH45304 CASRH45404 CASRH45504 CASRH45604 CASRH45704 CASRH45105 CASRH45205 CASRH45305 CASRH45405 CASRH45505 CASRH45605 CASRH45705 CASRH45107 CASRH45207 CASRH45307 CASRH45407 CASRH45507 CASRH45607 CASRH45707 CASRN45104 CASRN45204 CASRN45304 CASRN45404 CASRN45504 CASRN45604 CASRN45704 CASRN45105 CASRN45205 CASRN45305 CASRN45405 CASRN45505 CASRN45605 CASRN45705 CASRN45107 CASRN45207 CASRN45307 CASRN45407 CASRN45507 CASRN45607 CASRN45707 CASRH52104 CASRH52204 CASRH52304 CASRH52404 CASRH52504 CASRH52604 CASRH52704 CASRH52105 CASRH52205 CASRH52305 CASRH52405 CASRH52505 CASRH52605 CASRH52705 CASRH52107 CASRH52207 CASRH52307 CASRH52407 CASRH52507 CASRH52607 CASRH52707 CASRN52104 CASRN52204 CASRN52304 CASRN52404 CASRN52504 CASRN52604 CASRN52704 CASRN52105 CASRN52205 CASRN52305 CASRN52405 CASRN52505 CASRN52605 CASRN52705 CASRN52107 CASRN52207 CASRN52307 CASRN52407 CASRN52507 CASRN52607 CASRN52707 CASRH57104 CASRH57204 CASRH57304 CASRH57404 CASRH57504 CASRH57604 CASRH57704 CASRH57105 CASRH57205 CASRH57305 CASRH57405 CASRH57505 CASRH57605 CASRH57705 CASRH57107 CASRH57207 CASRH57307 CASRH57407 CASRH57507 CASRH57607 CASRH57707 CASRN57104 CASRN57204 CASRN57304 CASRN57404 CASRN57504 CASRN57604 CASRN57704 CASRN57105 CASRN57205 CASRN57305 CASRN57405 CASRN57505 CASRN57605 CASRN57705					

ООО ЦИРМИ INFO@CIRMI.RU WWW.GOSZDRAVNADZOR.RU

	CASXD40205S CASXD40305S CASXD40405S CASXD40505S CASXD40207S CASXD40307S CASXD40407S CASXD40507S CASXN40205S CASXN40305S CASXN40405S CASXN40505S CASXN40207S CASXN40307S CASXN40407S CASXN40507S	CASRN57107 CASRN57207 CASRN57307 CASRN57407 CASRN57507 CASRN57607 CASRN57707 CASRH65104 CASRH65204 CASRH65304 CASRH65404 CASRH65504 CASRH65604 CASRH65704 CASRH65105 CASRH65205 CASRH65305 CASRH65405 CASRH65505 CASRH65605 CASRH65705 CASRN65104 CASRN65204 CASRN65304 CASRN65404 CASRN65504 CASRN65604 CASRN65704 CASRN65105 CASRN65205 CASRN65305 CASRN65405 CASRN65505 CASRN65605 CASRN65705 CASRH45104S CASRH45204S CASRH45304S CASRH45404S CASRH45504S CASRH45604S CASRH45704S CASRH45105S CASRH45205S CASRH45305S CASRH45405S CASRH45505S CASRH45605S CASRH45705S CASRH45107S CASRH45207S CASRH45307S CASRH45407S CASRH45507S CASRH45607S CASRH45707S CASRN45104S CASRN45204S CASRN45304S CASRN45404S CASRN45504S CASRN45604S CASRN45704S CASRN45105S CASRN45205S CASRN45305S CASRN45405S CASRN45505S CASRN45605S CASRN45705S CASRN45107S CASRN45207S CASRN45307S CASRN45407S CASRN45507S CASRN45607S CASRN45707S CASRH52104S CASRH52204S CASRH52304S CASRH52404S CASRH52504S CASRH52604S CASRH52704S CASRH52105S CASRH52205S CASRH52305S CASRH52405S CASRH52505S CASRH52605S CASRH52705S CASRH52107S CASRH52207S CASRH52307S CASRH52407S CASRH52507S CASRH52607S CASRH52707S CASRN52104S CASRN52204S CASRN52304S CASRN52404S CASRN52504S CASRN52604S CASRN52704S CASRN52105S CASRN52205S CASRN52305S CASRN52405S CASRN52505S CASRN52605S CASRN52705S CASRN52107S CASRN52207S CASRN52307S CASRN52407S CASRN52507S CASRN52607S CASRN52707S CASRH57104S CASRH57204S CASRH57304S CASRH57404S CASRH57504S CASRH57604S CASRH57704S CASRH57105S CASRH57205S CASRH57305S CASRH57405S CASRH57505S CASRH57605S CASRH57705S CASRH57107S CASRH57207S CASRH57307S CASRH57407S CASRH57507S CASRH57607S CASRH57707S CASRN57104S CASRN57204S CASRN57304S CASRN57404S CASRN57504S CASRN57604S CASRN57704S CASRN57105S CASRN57205S CASRN57305S CASRN57405S CASRN57505S CASRN57605S CASRN57705S CASRN57107S CASRN57207S CASRN57307S CASRN57407S CASRN57507S CASRN57607S CASRN57707S CASRH65104S CASRH65204S CASRH65304S CASRH65404S CASRH65504S CASRH65604S CASRH65704S CASRH65105S CASRH65205S CASRH65305S CASRH65405S CASRH65505S CASRH65605S CASRH65705S CASRN65104S CASRN65204S CASRN65304S CASRN65404S CASRN65504S CASRN65604S CASRN65704S CASRN65105S CASRN65205S CASRN65305S CASRN65405S CASRN65505S CASRN65605S CASRN65705S
Угловой абатмент	AASXD40152 AASXD40154 AASXN40152 AASXN40154 AASXD40152S AASXD40154S AASXN40152S AASXN40154S	AASRA45152 AASRA45153 AASRA45154 AASRB45152 AASRB45153 AASRB45154 AASRN45152 AASRN45153 AASRN45154 AASRA52152 AASRA52153 AASRA52154 AASRB52152 AASRB52153 AASRB52154 AASRN52152 AASRN52153 AASRN52154 AASRA57152 AASRA57153 AASRA57154 AASRB57152 AASRB57153 AASRB57154 AASRN57152 AASRN57153 AASRN57154 AASRA45252 AASRA45253 AASRA45254 AASRB45252 AASRB45253 AASRB45254 AASRN45252 AASRN45253 AASRN45254 AASRA52252 AASRA52253 AASRA52254 AASRB52252 AASRB52253 AASRB52254 AASRN52252 AASRN52253 AASRN52254 AASRA57252 AASRA57253 AASRA57254 AASRB57252 AASRB57253 AASRB57254 AASRN57252 AASRN57253 AASRN57254

ООО ЦИРМИ INFO@CIRMI.RU WWW.GOSZDRAVNADZOR.RU

		AASRA45152S AASRA45153S AASRA45154S AASRB45152S AASRB45153S AASRB45154S AASRN45152S AASRN45153S AASRN45154S AASRA52152S AASRA52153S AASRA52154S AASRB52152S AASRB52153S AASRB52154S AASRN52152S AASRN52153S AASRN52154S AASRA57152S AASRA57153S AASRA57154S AASRB57152S AASRB57153S AASRB57154S AASRN57152S AASRN57153S AASRN57154S AASRA45252S AASRA45253S AASRA45254S AASRB45252S AASRB45253S AASRB45254S AASRN45252S AASRN45253S AASRN45254S AASRA52252S AASRA52253S AASRA52254S AASRB52252S AASRB52253S AASRB52254S AASRN52252S AASRN52253S AASRN52254S AASRA57252S AASRA57253S AASRA57254S AASRB57252S AASRB57253S AASRB57254S AASRN57252S AASRN57253S AASRN57254S
Шаровидный абатмент	-	BASR3510 BASR3520 BASR3530 BASR3540 BASR3550 BASR3560
Колпачок шаровидного абатмента с уплотнительным кольцом	-	BASRCS
Держатель шаровидного абатмента с уплотнительным кольцом	-	BASRRS
Прямой Мульти абатмент	-	MSASR4815 MSASR4825 MSASR4835 MSASR4845 MSASR4815S MSASR4825S MSASR4835S MSASR4845S
Угловой Мульти абатмент	-	MAASRH481725 MAASRH481735 MAASRH481745 MAASRH481755 MAASRH483035 MAASRH483045 MAASRH483055 MAASRH483065 MAASRN481725 MAASRN481735 MAASRN481745 MAASRN481755 MAASRN483035 MAASRN483045 MAASRN483055 MAASRN483065 MAASRH481725S MAASRH481735S MAASRH481745S MAASRH481755S MAASRH483035S MAASRH483045S MAASRH483055S MAASRH483065S MAASRN481725S MAASRN481735S MAASRN481745S MAASRN481755S MAASRN483035S MAASRN483045S MAASRN483055S MAASRN483065S
Мульти цилиндр Ti Link	-	MTLCSRN48 MTLCSRN48S
Винт цилиндра для мультиюнитов	-	MTCSR23
Мульти прямой держатель абатмента	-	MSACR48
Мульти угловой держатель абатмента	-	MAASRMC
Абатмент Ti Link	-	TLASRH4510 TLASRH4520 TLASRN4510 TLASRN4520 TLASRH4510S TLASRH4520S TLASRN4510S TLASRN4520S

ООО ЦИРМИ INFO@CIRMI.RU WWW.GOSZDRAVNADZOR.RU

Фрезеруемый абатмент	FMASXD40209 FMASXD40409 FMASXN40209 FMASXN40409 FMASXD40209S FMASXD40409S FMASXN40209S FMASXN40409S	FMASRH45209 FMASRH45409 FMASRN45209 FMASRN45409 FMASRH52208 FMASRH52408 FMASRN52208 FMASRN52408 FMASRH57208 FMASRH57408 FMASRN57208 FMASRN57408 FMASRH65208 FMASRH65408 FMASRN65208 FMASRN65408 FMASRH45209S FMASRH45409S FMASRN45209S FMASRN45409S FMASRH52208S FMASRH52408S FMASRN52208S FMASRN52408S FMASRH57208S FMASRH57408S FMASRN57208S FMASRN57408S FMASRH65208S FMASRH65408S FMASRN65208S FMASRN65408S
Винт абатмента диаметром 2.0 мм	ASSX20	-
Винт абатмента диаметром 2.3 мм	-	ASSR23
Винт углового Мульти абатмента диаметром 2.3 мм	-	MAASSR23
Временный цилиндр для мультипонитов 4.8 мм	-	MTCSRN48 MTCSRN48S
Абатмент Ti Blank	-	TBASRH10A TBASRH12A TBASRH14A TBASRN10A TBASRN12A TBASRN14A TBASRH10M TBASRH12M TBASRH14M TBASRN10M TBASRN12M TBASRN14M TBASRH10AS TBASRH12AS TBASRH14AS TBASRN10AS TBASRN12AS TBASRN14AS TBASRH10MS TBASRH12MS TBASRH14MS TBASRN10MS TBASRN12MS TBASRN14MS
Временный абатмент	TASXH4010 TASXH4030 TASXN4010 TASXN4030 TASXH4010S TASXH4030S TASXN4010S TASXN4030S	TASRH4510 TASRN4510 TASRH4530 TASRN4530 TASRH4510S TASRN4510S TASRH4530S TASRN4530S
Отливаемый КХМ-абатмент	CCASXH4010 CCASXH4030 CCASXN4010 CCASXN4030 CCASXH4010S CCASXH4030S CCASXN4010S CCASXN4030S	CCASRH4510 CCASRH4530 CCASRN4510 CCASRN4530 CCASRH4510S CCASRH4530S CCASRN4510S CCASRN4530S

ООО ЦИРМИ INFO@CIRMI.RU WWW.GOSZDRAVNADZOR.RU

Т-Система. Сведения о совместимости Имплантатов ZENEX MULTI и компонентов системы.

Имплантат ZENEX MULTI / Компоненты системы	3.75	4.25	4.6	5.05	5.4	5.9	6.75
	ZMTM3508 ZMTM3510 ZMTM3511 ZMTM3513 ZMTM3515	ZMTR4007 ZMTR4008 ZMTR4010 ZMTR4011 ZMTR4013 ZMTR4015	ZMTR4507 ZMTR4508 ZMTR4510 ZMTR4511 ZMTR4513 ZMTR4515	ZMTW5006 ZMTW5007 ZMTW5008 ZMTW5010 ZMTW5011 ZMTW5013 ZMTW5015	ZMTW5506 ZMTW5507 ZMTW5508 ZMTW5510 ZMTW5511 ZMTW5513 ZMTW5515	ZMTW6006 ZMTW6007 ZMTW6008 ZMTW6010 ZMTW6011 ZMTW6013	ZMTW7006 ZMTW7007 ZMTW7008 ZMTW7010 ZMTW7011 ZMTW7013
Заживляющий абатмент	HATM403 HATM404 HATM405 HATM407 HATM409 HATM453 HATM454 HATM455 HATM457 HATM459	HATR403 HATR404 HATR405 HATR407 HATR409 HATR453 HATR454 HATR455 HATR457 HATR459 HATR503 HATR504 HATR505 HATR507 HATR509 HATR603 HATR604 HATR605 HATR607 HATR609 HATR703 HATR704 HATR705 HATR707 HATR709 HATR803 HATR804 HATR805					
Винт-заглушка имплантата	CSTM35S CSTM35M CSTM35L	CSTR40S CSTR40M CSTR40L					
Цементируемый абатмент	CATMH40105 CATMH40205 CATMH40305 CATMH40405 CATMH40505 CATMH40605 CATMH40705 CATMH40107 CATMH40207 CATMH40307 CATMH40407 CATMH40507 CATMH40607 CATMH40707 CATMH45105 CATMH45205 CATMH45305 CATMH45405 CATMH45505 CATMH45605 CATMH45705 CATMH45107 CATMH45207 CATMH45307 CATMH45407 CATMH45507 CATMH45607 CATMH45707 CATMN40105 CATMN40205 CATMN40305 CATMN40405 CATMN40505 CATMN40605	CATRH45105 CATRH45205 CATRH45305 CATRH45405 CATRH45505 CATRH45605 CATRH45705 CATRH45107 CATRH45207 CATRH45307 CATRH45407 CATRH45507 CATRH45607 CATRH45707 CATRH50104 CATRH50204 CATRH50304 CATRH50404 CATRH50504 CATRH50604 CATRH50704 CATRH50105 CATRH50205 CATRH50305 CATRH50405 CATRH50505 CATRH50605 CATRH50705 CATRH50107 CATRH50207 CATRH50307 CATRH50407 CATRH50507 CATRH50607 CATRH50707 CATRH60104 CATRH60204 CATRH60304 CATRH60404 CATRH60504 CATRH60604 CATRH60704 CATRH60105 CATRH60205 CATRH60305 CATRH60405 CATRH60505 CATRH60605 CATRH60705 CATRH60107 CATRH60207 CATRH60307 CATRH60407 CATRH60507 CATRH60607 CATRH60707					

ООО ЦИРМИ INFO@CIRMI.RU WWW.GOSZDRAVNADZOR.RU

	CATMN40705 CATMN40107 CATMN40207 CATMN40307 CATMN40407 CATMN40507 CATMN40607 CATMN40707 CATMN45105 CATMN45205 CATMN45305 CATMN45405 CATMN45505 CATMN45605 CATMN45705 CATMN45107 CATMN45207 CATMN45307 CATMN45407 CATMN45507 CATMN45607 CATMN45707 CATMH40105S CATMH40205S CATMH40305S CATMH40405S CATMH40505S CATMH40605S CATMH40705S CATMH40107S CATMH40207S CATMH40307S CATMH40407S CATMH40507S CATMH40607S CATMH40707S CATMH45105S CATMH45205S CATMH45305S CATMH45405S CATMH45505S CATMH45605S CATMH45705S CATMH45107S CATMH45207S CATMH45307S CATMH45407S CATMH45507S CATMH45607S CATMH45707S CATMN40105S CATMN40205S CATMN40305S CATMN40405S CATMN40505S CATMN40605S CATMN40705S CATMN40107S CATMN40207S CATMN40307S CATMN40407S CATMN40507S CATMN40607S CATMN40707S CATMN45105S CATMN45205S CATMN45305S CATMN45405S CATMN45505S CATMN45605S CATMN45705S CATMN45107S CATMN45207S CATMN45307S CATMN45407S CATMN45507S CATMN45607S CATMN45707S	CATRH70104 CATRH70204 CATRH70304 CATRH70404 CATRH70504 CATRH70604 CATRH70704 CATRH70105 CATRH70205 CATRH70305 CATRH70405 CATRH70505 CATRH70605 CATRH70705 CATRN45105 CATRN45205 CATRN45305 CATRN45405 CATRN45505 CATRN45605 CATRN45705 CATRN45107 CATRN45207 CATRN45307 CATRN45407 CATRN45507 CATRN45607 CATRN45707 CATRN50104 CATRN50204 CATRN50304 CATRN50404 CATRN50504 CATRN50604 CATRN50704 CATRN50105 CATRN50205 CATRN50305 CATRN50405 CATRN50505 CATRN50605 CATRN50705 CATRN50107 CATRN50207 CATRN50307 CATRN50407 CATRN50507 CATRN50607 CATRN50707 CATRN60104 CATRN60204 CATRN60304 CATRN60404 CATRN60504 CATRN60604 CATRN60704 CATRN60105 CATRN60205 CATRN60305 CATRN60405 CATRN60505 CATRN60605 CATRN60705 CATRN60107 CATRN60207 CATRN60307 CATRN60407 CATRN60507 CATRN60607 CATRN60707 CATRN70104 CATRN70204 CATRN70304 CATRN70404 CATRN70504 CATRN70604 CATRN70704 CATRN70105 CATRN70205 CATRN70305 CATRN70405 CATRN70505 CATRN70605 CATRN70705 CATRH45105S CATRH45205S CATRH45305S CATRH45405S CATRH45505S CATRH45605S CATRH45705S CATRH45107S CATRH45207S CATRH45307S CATRH45407S CATRH45507S CATRH45607S CATRH45707S CATRH50104S CATRH50204S CATRH50304S CATRH50404S CATRH50504S CATRH50604S CATRH50704S CATRH50105S CATRH50205S CATRH50305S CATRH50405S CATRH50505S CATRH50605S CATRH50705S CATRH50107S CATRH50207S CATRH50307S CATRH50407S CATRH50507S CATRH50607S CATRH50707S CATRH60104S CATRH60204S CATRH60304S CATRH60404S CATRH60504S CATRH60604S CATRH60704S CATRH60105S CATRH60205S CATRH60305S CATRH60405S CATRH60505S CATRH60605S CATRH60705S CATRH60107S CATRH60207S CATRH60307S CATRH60407S CATRH60507S CATRH60607S CATRH60707S

ООО ЦИРМИ INFO@CIRMI.RU WWW.GOSZDRAVNADZOR.RU

		CATRH70104S CATRH70204S CATRH70304S CATRH70404S CATRH70504S CATRH70604S CATRH70704S CATRH70105S CATRH70205S CATRH70305S CATRH70405S CATRH70505S CATRH70605S CATRH70705S CATRN45105S CATRN45205S CATRN45305S CATRN45405S CATRN45505S CATRN45605S CATRN45705S CATRN45107S CATRN45207S CATRN45307S CATRN45407S CATRN45507S CATRN45607S CATRN45707S CATRN50104S CATRN50204S CATRN50304S CATRN50404S CATRN50504S CATRN50604S CATRN50704S CATRN50105S CATRN50205S CATRN50305S CATRN50405S CATRN50505S CATRN50605S CATRN50705S CATRN50107S CATRN50207S CATRN50307S CATRN50407S CATRN50507S CATRN50607S CATRN50707S CATRN60104S CATRN60204S CATRN60304S CATRN60404S CATRN60504S CATRN60604S CATRN60704S CATRN60105S CATRN60205S CATRN60305S CATRN60405S CATRN60505S CATRN60605S CATRN60705S CATRN60107S CATRN60207S CATRN60307S CATRN60407S CATRN60507S CATRN60607S CATRN60707S CATRN70104S CATRN70204S CATRN70304S CATRN70404S CATRN70504S CATRN70604S CATRN70704S CATRN70105S CATRN70205S CATRN70305S CATRN70405S CATRN70505S CATRN70605S CATRN70705S
Угловой абатмент	AATMA40172 AATMA40174 AATMA45172 AATMA45174 AATMB40172 AATMB40174 AATMB45172 AATMB45174 AATMN40172 AATMN40174 AATMN45172 AATMN45174 AATMA40172S AATMA40174S AATMA45172S AATMA45174S AATMB40172S AATMB40174S AATMB45172S AATMB45174S AATMN40172S AATMN40174S AATMN45172S AATMN45174S	AATRA45172 AATRA45174 AATRB45172 AATRB45174 AATRN45172 AATRN45174 AATRA50172 AATRA50174 AATRB50172 AATRB50174 AATRN50172 AATRN50174 AATRA60172 AATRA60174 AATRB60172 AATRB60174 AATRN60172 AATRN60174 AATRA45172S AATRA45174S AATRB45172S AATRB45174S AATRN45172S AATRN45174S AATRA50172S AATRA50174S AATRB50172S AATRB50174S AATRN50172S AATRN50174S AATRA60172S AATRA60174S AATRB60172S AATRB60174S AATRN60172S AATRN60174S
Шаровидный абатмент	BATM3510 BATM3520 BATM3530 BATM3540 BATM3550 BATM3560	BATR3510 BATR3520 BATR3530 BATR3540 BATR3550 BATR3560

ООО ЦИРМИ INFO@CIRMI.RU WWW.GOSZDRAVNADZOR.RU

Прямой Мульти абатмент	MSATM4810 MSATM4820 MSATM4830 MSATM4840 MSATM4850 MSATM4810S MSATM4820S MSATM4830S MSATM4840S MSATM4850S	MSATR4810 MSATR4820 MSATR4830 MSATR4840 MSATR4850 MSATR4810S MSATR4820S MSATR4830S MSATR4840S MSATR4850S
Угловой Мульти абатмент	MAATMH481725 MAATMH481730 MAATMH481740 MAATMH483035 MAATMH483040 MAATMH483050 MAATMH481725S MAATMH481730S MAATMH481740S MAATMH483035S MAATMH483040S MAATMH483050S	MAATRH481725 MAATRH481730 MAATRH481740 MAATRH483035 MAATRH483040 MAATRH483050 MAATRH481725S MAATRH481730S MAATRH481740S MAATRH483035S MAATRH483040S MAATRH483050S
Абатмент Ti Link	TLATMH4010 TLATMH4020 TLATMN4010 TLATMN4020 TLATMH4010S TLATMH4020S TLATMN4010S TLATMN4020S	TLATRH4510 TLATRH4520 TLATRN4510 TLATRN4520 TLATRH4510S TLATRH4520S TLATRN4510S TLATRN4520S
Фрезеруемый абатмент	FMATMH40159 FMATMN40159 FMATMH40309 FMATMN40309 FMATMH40159S FMATMN40159S FMATMH40309S FMATMN40309S	FMATRH40159 FMATRH40309 FMATRN40159 FMATRN40309 FMATRH50158 FMATRH50308 FMATRN50158 FMATRN50308 FMATRH60158 FMATRH60308 FMATRN60158 FMATRN60308 FMATRH70158 FMATRH70308 FMATRN70158 FMATRN70308 FMATRH40159S FMATRH40309S FMATRN40159S FMATRN40309S FMATRH50158S FMATRH50308S FMATRN50158S FMATRN50308S FMATRH60158S FMATRH60308S FMATRN60158S FMATRN60308S FMATRH70158S FMATRH70308S FMATRN70158S FMATRN70308S
Винт абатмента диаметром 2.3 мм	ASTM22	ASTR23
Винт углового Мульти абатмента диаметром 2.3 мм	MAASTM20	MAASTR23
Абатмент Ti Blank	TBATMH10A TBATMH12A TBATMH14A TBATMN10A TBATMN12A TBATMN14A TBATMH10M TBATMH12M TBATMH14M TBATMN10M TBATMN12M TBATMN14M	TBATRH10A TBATRH12A TBATRH14A TBATRN10A TBATRN12A TBATRN14A TBATRH10M TBATRH12M TBATRH14M TBATRN10M TBATRN12M TBATRN14M TBATRH10AS TBATRH12AS TBATRH14AS TBATRN10AS TBATRN12AS TBATRN14AS TBATRH10MS TBATRH12MS TBATRH14MS TBATRN10MS TBATRN12MS TBATRN14MS

ООО ЦИРМИ INFO@CIRMI.RU WWW.GOSZDRAVNADZOR.RU

	TBATMH10AS TBATMH12AS TBATMH14AS TBATMN10AS TBATMN12AS TBATMN14AS TBATMH10MS TBATMH12MS TBATMH14MS TBATMN10MS TBATMN12MS TBATMN14MS	
Временный абатмент	TATMH4010 TATMN4010 TATMH4030 TATMN4030 TATMH4010S TATMN4010S TATMH4030S TATMN4030S	TATRH4510 TATRH4530 TATRN4510 TATRN4530 TATRH4510S TATRH4530S TATRN4510S TATRN4530S
Отливаемый КХМ-абатмент	CCATMH4010 CCATMH4030 CCATMN4010 CCATMN4030 CCATMH4010S CCATMH4030S CCATMN4010S CCATMN4030S	CCATRH4510 CCATRH4530 CCATRN4510 CCATRN4530 CCATRH4510S CCATRH4530S CCATRN4510S CCATRN4530S

Т-Система. Сведения о совместимости Имплантатов ZENEX PLUS и компонентов системы.

Имплантат ZENEX PLUS / Компоненты системы	3.75	4.25	4.6	5.05	5.4
	ZPTM3508 ZPTM3510 ZPTM3511 ZPTM3513 ZPTM3515	ZPTR4007 ZPTR4008 ZPTR4010 ZPTR4011 ZPTR4013 ZPTR4015	ZPTR4507 ZPTR4508 ZPTR4510 ZPTR4511 ZPTR4513 ZPTR4515	ZPTW5007 ZPTW5008 ZPTW5010 ZPTW5011 ZPTW5013 ZPTW5015	ZPTW5507 ZPTW5508 ZPTW5510 ZPTW5511 ZPTW5513 ZPTW5515
Заживляющий абатмент	HATM403 HATM404 HATM405 HATM407 HATM409 HATM453 HATM454 HATM455 HATM457 HATM459	HATR403 HATR404 HATR405 HATR407 HATR409 HATR453 HATR454 HATR455 HATR457 HATR459 HATR503 HATR504 HATR505 HATR507 HATR509 HATR603 HATR604 HATR605 HATR607 HATR609 HATR703 HATR704 HATR705 HATR707 HATR709 HATR803 HATR804 HATR805			
Винт-заглушка имплантата	CSTM35S CSTM35M CSTM35L	CSTR40S CSTR40M CSTR40L			
Цементируемый абатмент	CATMH40105 CATMH40205 CATMH40305 CATMH40405	CATRH45105 CATRH45205 CATRH45305 CATRH45405 CATRH45505 CATRH45605 CATRH45705			

ООО ЦИРМИ INFO@CIRMI.RU WWW.GOSZDRAVNADZOR.RU

	CATMH40505 CATMH40605 CATMH40705 CATMH40107 CATMH40207 CATMH40307 CATMH40407 CATMH40507 CATMH40607 CATMH40707 CATMH45105 CATMH45205 CATMH45305 CATMH45405 CATMH45505 CATMH45605 CATMH45705 CATMH45107 CATMH45207 CATMH45307 CATMH45407 CATMH45507 CATMH45607 CATMH45707 CATMN40105 CATMN40205 CATMN40305 CATMN40405 CATMN40505 CATMN40605 CATMN40705 CATMN40107 CATMN40207 CATMN40307 CATMN40407 CATMN40507 CATMN40607 CATMN40707 CATMN45105 CATMN45205 CATMN45305 CATMN45405 CATMN45505 CATMN45605 CATMN45705 CATMN45107 CATMN45207 CATMN45307 CATMN45407 CATMN45507 CATMN45607 CATMN45707 CATMH40105S CATMH40205S CATMH40305S CATMH40405S CATMH40505S CATMH40605S CATMH40705S CATMH40107S CATMH40207S CATMH40307S CATMH40407S CATMH40507S CATMH40607S CATMH40707S CATMH45105S CATMH45205S CATMH45305S CATMH45405S CATMH45505S CATMH45605S CATMH45705S CATMH45107S CATMH45207S CATMH45307S CATMH45407S CATMH45507S CATMH45607S CATMH45707S	CATRH45107 CATRH45207 CATRH45307 CATRH45407 CATRH45507 CATRH45607 CATRH45707 CATRH50104 CATRH50204 CATRH50304 CATRH50404 CATRH50504 CATRH50604 CATRH50704 CATRH50105 CATRH50205 CATRH50305 CATRH50405 CATRH50505 CATRH50605 CATRH50705 CATRH50107 CATRH50207 CATRH50307 CATRH50407 CATRH50507 CATRH50607 CATRH50707 CATRH60104 CATRH60204 CATRH60304 CATRH60404 CATRH60504 CATRH60604 CATRH60704 CATRH60105 CATRH60205 CATRH60305 CATRH60405 CATRH60505 CATRH60605 CATRH60705 CATRH60107 CATRH60207 CATRH60307 CATRH60407 CATRH60507 CATRH60607 CATRH60707 CATRH70104 CATRH70204 CATRH70304 CATRH70404 CATRH70504 CATRH70604 CATRH70704 CATRH70105 CATRH70205 CATRH70305 CATRH70405 CATRH70505 CATRH70605 CATRH70705 CATRN45105 CATRN45205 CATRN45305 CATRN45405 CATRN45505 CATRN45605 CATRN45705 CATRN45107 CATRN45207 CATRN45307 CATRN45407 CATRN45507 CATRN45607 CATRN45707 CATRN50104 CATRN50204 CATRN50304 CATRN50404 CATRN50504 CATRN50604 CATRN50704 CATRN50105 CATRN50205 CATRN50305 CATRN50405 CATRN50505 CATRN50605 CATRN50705 CATRN50107 CATRN50207 CATRN50307 CATRN50407 CATRN50507 CATRN50607 CATRN50707 CATRN60104 CATRN60204 CATRN60304 CATRN60404 CATRN60504 CATRN60604 CATRN60704 CATRN60105 CATRN60205 CATRN60305 CATRN60405 CATRN60505 CATRN60605 CATRN60705 CATRN60107 CATRN60207 CATRN60307 CATRN60407 CATRN60507 CATRN60607 CATRN60707 CATRN70104 CATRN70204 CATRN70304 CATRN70404 CATRN70504 CATRN70604 CATRN70704 CATRN70105 CATRN70205 CATRN70305 CATRN70405 CATRN70505 CATRN70605 CATRN70705 CATRH45105S CATRH45205S CATRH45305S CATRH45405S CATRH45505S CATRH45605S CATRH45705S

ООО ЦИРМИ INFO@CIRMI.RU WWW.GOSZDRAVNADZOR.RU

	CATMN40105S CATMN40205S CATMN40305S CATMN40405S CATMN40505S CATMN40605S CATMN40705S CATMN40107S CATMN40207S CATMN40307S CATMN40407S CATMN40507S CATMN40607S CATMN40707S CATMN45105S CATMN45205S CATMN45305S CATMN45405S CATMN45505S CATMN45605S CATMN45705S CATMN45107S CATMN45207S CATMN45307S CATMN45407S CATMN45507S CATMN45607S CATMN45707S	CATRH45107S CATRH45207S CATRH45307S CATRH45407S CATRH45507S CATRH45607S CATRH45707S CATRH50104S CATRH50204S CATRH50304S CATRH50404S CATRH50504S CATRH50604S CATRH50704S CATRH50105S CATRH50205S CATRH50305S CATRH50405S CATRH50505S CATRH50605S CATRH50705S CATRH50107S CATRH50207S CATRH50307S CATRH50407S CATRH50507S CATRH50607S CATRH50707S CATRH60104S CATRH60204S CATRH60304S CATRH60404S CATRH60504S CATRH60604S CATRH60704S CATRH60105S CATRH60205S CATRH60305S CATRH60405S CATRH60505S CATRH60605S CATRH60705S CATRH60107S CATRH60207S CATRH60307S CATRH60407S CATRH60507S CATRH60607S CATRH60707S CATRH70104S CATRH70204S CATRH70304S CATRH70404S CATRH70504S CATRH70604S CATRH70704S CATRH70105S CATRH70205S CATRH70305S CATRH70405S CATRH70505S CATRH70605S CATRH70705S CATRN45105S CATRN45205S CATRN45305S CATRN45405S CATRN45505S CATRN45605S CATRN45705S CATRN45107S CATRN45207S CATRN45307S CATRN45407S CATRN45507S CATRN45607S CATRN45707S CATRN50104S CATRN50204S CATRN50304S CATRN50404S CATRN50504S CATRN50604S CATRN50704S CATRN50105S CATRN50205S CATRN50305S CATRN50405S CATRN50505S CATRN50605S CATRN50705S CATRN50107S CATRN50207S CATRN50307S CATRN50407S CATRN50507S CATRN50607S CATRN50707S CATRN60104S CATRN60204S CATRN60304S CATRN60404S CATRN60504S CATRN60604S CATRN60704S CATRN60105S CATRN60205S CATRN60305S CATRN60405S CATRN60505S CATRN60605S CATRN60705S CATRN60107S CATRN60207S CATRN60307S CATRN60407S CATRN60507S CATRN60607S CATRN60707S CATRN70104S CATRN70204S CATRN70304S CATRN70404S CATRN70504S CATRN70604S CATRN70704S CATRN70105S CATRN70205S CATRN70305S CATRN70405S CATRN70505S CATRN70605S CATRN70705S
Угловой абатмент	AATMA40172 AATMA40174 AATMA45172 AATMA45174	AATRA45172 AATRA45174 AATRB45172 AATRB45174 AATRN45172 AATRN45174 AATRA50172 AATRA50174 AATRB50172 AATRB50174 AATRN50172 AATRN50174

ООО ЦИРМИ INFO@CIRMI.RU WWW.GOSZDRAVNADZOR.RU

	AATMB40172 AATMB40174 AATMB45172 AATMB45174 AATMN40172 AATMN40174 AATMN45172 AATMN45174 AATMA40172S AATMA40174S AATMA45172S AATMA45174S AATMB40172S AATMB40174S AATMB45172S AATMB45174S AATMN40172S AATMN40174S AATMN45172S AATMN45174S	AATRA60172 AATRA60174 AATRB60172 AATRB60174 AATRN60172 AATRN60174 AATRA45172S AATRA45174S AATRB45172S AATRB45174S AATRN45172S AATRN45174S AATRA50172S AATRA50174S AATRB50172S AATRB50174S AATRN50172S AATRN50174S AATRA60172S AATRA60174S AATRB60172S AATRB60174S AATRN60172S AATRN60174S
Шаровидный абатмент	BATM3510 BATM3520 BATM3530 BATM3540 BATM3550 BATM3560	BATR3510 BATR3520 BATR3530 BATR3540 BATR3550 BATR3560
Прямой Мульти абатмент	MSATM4810 MSATM4820 MSATM4830 MSATM4840 MSATM4850 MSATM4810S MSATM4820S MSATM4830S MSATM4840S MSATM4850S	MSATR4810 MSATR4820 MSATR4830 MSATR4840 MSATR4850 MSATR4810S MSATR4820S MSATR4830S MSATR4840S MSATR4850S
Угловой Мульти абатмент	MAATMH481725 MAATMH481730 MAATMH481740 MAATMH483035 MAATMH483040 MAATMH483050 MAATMH481725S MAATMH481730S MAATMH481740S MAATMH483035S MAATMH483040S MAATMH483050S	MAATRH481725 MAATRH481730 MAATRH481740 MAATRH483035 MAATRH483040 MAATRH483050 MAATRH481725S MAATRH481730S MAATRH481740S MAATRH483035S MAATRH483040S MAATRH483050S
Абатмент Ti Link	TLATMH4010 TLATMH4020 TLATMN4010 TLATMN4020 TLATMH4010S TLATMH4020S TLATMN4010S TLATMN4020S	TLATRH4510 TLATRH4520 TLATRN4510 TLATRN4520 TLATRH4510S TLATRH4520S TLATRN4510S TLATRN4520S
Фрезеруемый абатмент	FMATMH40159 FMATMN40159 FMATMH40309 FMATMN40309 FMATMH40159S FMATMN40159S	FMATRH40159 FMATRH40309 FMATRN40159 FMATRN40309 FMATRH50158 FMATRH50308 FMATRN50158 FMATRN50308 FMATRH60158 FMATRH60308 FMATRN60158 FMATRN60308 FMATRH70158 FMATRH70308 FMATRN70158 FMATRN70308 FMATRH40159S FMATRH40309S FMATRN40159S FMATRN40309S

ООО ЦИРМИ INFO@CIRMI.RU WWW.GOSZDRAVNADZOR.RU

	FMATMH40309S FMATMN40309S	FMATRH50158S FMATRH50308S FMATRN50158S FMATRN50308S FMATRH60158S FMATRH60308S FMATRN60158S FMATRN60308S FMATRH70158S FMATRH70308S FMATRN70158S FMATRN70308S
Винт абатмента диаметром 2.3 мм	ASTM22	ASTR23
Винт углового Мульти абатмента диаметром 2.3 мм	MAASTM20	MAASTR23
Абатмент Ti Blank	TBATMH10A TBATMH12A TBATMH14A TBATMN10A TBATMN12A TBATMN14A TBATMH10M TBATMH12M TBATMH14M TBATMN10M TBATMN12M TBATMN14M TBATMH10AS TBATMH12AS TBATMH14AS TBATMN10AS TBATMN12AS TBATMN14AS TBATMH10MS TBATMH12MS TBATMH14MS TBATMN10MS TBATMN12MS TBATMN14MS	TBATRH10A TBATRH12A TBATRH14A TBATRN10A TBATRN12A TBATRN14A TBATRH10M TBATRH12M TBATRH14M TBATRN10M TBATRN12M TBATRN14M TBATRH10AS TBATRH12AS TBATRH14AS TBATRN10AS TBATRN12AS TBATRN14AS TBATRH10MS TBATRH12MS TBATRH14MS TBATRN10MS TBATRN12MS TBATRN14MS
Временный абатмент	TATMH4010 TATMN4010 TATMH4030 TATMN4030 TATMH4010S TATMN4010S TATMH4030S TATMN4030S	TATRH4510 TATRH4530 TATRN4510 TATRN4530 TATRH4510S TATRH4530S TATRN4510S TATRN4530S
Отливаемый КХМ-абатмент	CCATMH4010 CCATMH4030 CCATMN4010 CCATMN4030 CCATMH4010S CCATMH4030S CCATMN4010S CCATMN4030S	CCATRH4510 CCATRH4530 CCATRN4510 CCATRN4530 CCATRH4510S CCATRH4530S CCATRN4510S CCATRN4530S

R-Система. Сведения о совместимости Имплантатов ZENEX MULTI и компонентов системы.

Имплантат ZENEX MULTI / Компоненты системы	3.75	4.25	4.6	5.05	5.4	5.9	6.75
	ZMRM3508 ZMRM3510 ZMRM3511 ZMRM3513 ZMRM3515	ZMRR4007 ZMRR4008 ZMRR4010 ZMRR4011 ZMRR4013 ZMRR4015	ZMRR4507 ZMRR4508 ZMRR4510 ZMRR4511 ZMRR4513 ZMRR4515	ZMRW5006 ZMRW5007 ZMRW5008 ZMRW5010 ZMRW5011 ZMRW5013 ZMRW5015	ZMRW5506 ZMRW5507 ZMRW5508 ZMRW5510 ZMRW5511 ZMRW5513 ZMRW5515	ZMRW6006 ZMRW6007 ZMRW6008 ZMRW6010 ZMRW6011 ZMRW6013	ZMRW7006 ZMRW7007 ZMRW7008 ZMRW7010 ZMRW7011 ZMRW7013

ООО ЦИРМИ INFO@CIRMI.RU WWW.GOSZDRAVNADZOR.RU

Заживляющий абатмент	HARR403 HARR404 HARR405 HARR406 HARR407 HARR409 HARR503 HARR504 HARR505 HARR506 HARR507 HARR509 HARR603 HARR604 HARR605 HARR606 HARR607 HARR609 HARR703 HARR704 HARR705 HARR706 HARR707 HARR709 HARR803 HARR804 HARR805 HARR806 HARR807 HARR903 HARR904 HARR905
Винт-заглушка имплантата	CSRR35S CSRR35M CSRR35L
Цементируемый абатмент	CARRH40205 CARRH40305 CARRH40405 CARRH40505 CARRH40207 CARRH40307 CARRH40407 CARRH40507 CARRH50205 CARRH50305 CARRH50405 CARRH50505 CARRH50207 CARRH50307 CARRH50407 CARRH50507 CARRH60205 CARRH60305 CARRH60405 CARRH60505 CARRH60207 CARRH60307 CARRH60407 CARRH60507 CARRH70205 CARRH70305 CARRH70405 CARRH70505 CARRH70207 CARRH70307 CARRH70407 CARRH70507 CARRN40205 CARRN40305 CARRN40405 CARRN40505 CARRN40207 CARRN40307 CARRN40407 CARRN40507 CARRN50205 CARRN50305 CARRN50405 CARRN50505 CARRN50207 CARRN50307 CARRN50407 CARRN50507 CARRN60205 CARRN60305 CARRN60405 CARRN60505 CARRN60207 CARRN60307 CARRN60407 CARRN60507 CARRN70205 CARRN70305 CARRN70405 CARRN70505 CARRN70207 CARRN70307 CARRN70407 CARRN70507 CARRH40205S CARRH40305S CARRH40405S CARRH40505S CARRH40207S CARRH40307S CARRH40407S CARRH40507S CARRH50205S CARRH50305S CARRH50405S CARRH50505S CARRH50207S CARRH50307S CARRH50407S CARRH50507S CARRH60205S CARRH60305S CARRH60405S CARRH60505S CARRH60207S CARRH60307S CARRH60407S CARRH60507S CARRH70205S CARRH70305S CARRH70405S CARRH70505S CARRH70207S CARRH70307S CARRH70407S CARRH70507S CARRN40205S CARRN40305S CARRN40405S CARRN40505S CARRN40207S CARRN40307S CARRN40407S CARRN40507S CARRN50205S CARRN50305S CARRN50405S CARRN50505S CARRN50207S CARRN50307S CARRN50407S CARRN50507S CARRN60205S CARRN60305S CARRN60405S CARRN60505S CARRN60207S CARRN60307S CARRN60407S CARRN60507S CARRN70205S CARRN70305S CARRN70405S CARRN70505S CARRN70207S CARRN70307S CARRN70407S CARRN70507S
Угловой абатмент	AARRA40152 AARRA40153 AARRA40154 AARRA40155 AARRB40152 AARRB40153 AARRB40154 AARRB40155 AARRA50152 AARRA50153 AARRA50154 AARRA50155 AARRB50152 AARRB50153 AARRB50154 AARRB50155 AARRA60152 AARRA60153 AARRA60154 AARRA60155 AARRB60152 AARRB60153 AARRB60154 AARRB60155 AARRA70152 AARRA70153 AARRA70154 AARRA70155 AARRB70152 AARRB70153 AARRB70154 AARRB70155 AARRA40252 AARRA40253 AARRA40254 AARRA40255 AARRB40252 AARRB40253 AARRB40254 AARRB40255 AARRA50252 AARRA50253 AARRA50254 AARRA50255 AARRB50252 AARRB50253 AARRB50254 AARRB50255 AARRA60252 AARRA60253 AARRA60254 AARRA60255 AARRB60252 AARRB60253 AARRB60254 AARRB60255 AARRA70252 AARRA70253 AARRA70254 AARRA70255 AARRB70252 AARRB70253 AARRB70254 AARRB70255 AARRA40152S AARRA40153S AARRA40154S AARRA40155S AARRB40152S AARRB40153S AARRB40154S AARRB40155S AARRA50152S AARRA50153S AARRA50154S AARRA50155S AARRB50152S AARRB50153S AARRB50154S AARRB50155S AARRA60152S AARRA60153S AARRA60154S AARRA60155S AARRB60152S AARRB60153S AARRB60154S AARRB60155S AARRA70152S AARRA70153S AARRA70154S AARRA70155S AARRB70152S AARRB70153S AARRB70154S AARRB70155S AARRA40252S AARRA40253S AARRA40254S

ООО ЦИРМИ INFO@CIRMI.RU WWW.GOSZDRAVNADZOR.RU

	AARRA40255S AARRB40252S AARRB40253S AARRB40254S AARRB40255S AARRA50252S AARRA50253S AARRA50254S AARRA50255S AARRB50252S AARRB50253S AARRB50254S AARRB50255S AARRA60252S AARRA60253S AARRA60254S AARRA60255S AARRB60252S AARRB60253S AARRB60254S AARRB60255S AARRA70252S AARRA70253S AARRA70254S AARRA70255S AARRB70252S AARRB70253S AARRB70254S AARRB70255S
Шаровидный абатмент	BARR3510 BARR3520 BARR3530 BARR3540 BARR3550 BARR3560
Прямой Мульти абатмент	MSARR4815 MSARR4825 MSARR4835 MSARR4845 MSARR4815S MSARR4825S MSARR4835S MSARR4845S
Угловой Мульти абатмент	MAARRH481725 MAARRH481735 MAARRH481745 MAARRN481725 MAARRN481735 MAARRN481745 MAARRH483035 MAARRH483045 MAARRN483035 MAARRN483045 MAARRH481725S MAARRH481735S MAARRH481745S MAARRN481725S MAARRN481735S MAARRN481745S MAARRH483035S MAARRH483045S MAARRN483035S MAARRN483045S
Абатмент Ti Link	TLARRH4010 TLARRH4020 TLARRN4010 TLARRN4020 TLARRH4010S TLARRH4020S TLARRN4010S TLARRN4020S
Фрезеруемый абатмент	FMARRH40209 FMARRH40309 FMARRH40409 FMARRH40509 FMARRH50208 FMARRH50308 FMARRH50408 FMARRH50508 FMARRH60208 FMARRH60308 FMARRH60408 FMARRH60508 FMARRH70208 FMARRH70308 FMARRH70408 FMARRH70508 FMARRH40209S FMARRH40309S FMARRH40409S FMARRH40509S FMARRH50208S FMARRH50308S FMARRH50408S FMARRH50508S FMARRH60208S FMARRH60308S FMARRH60408S FMARRH60508S FMARRH70208S FMARRH70308S FMARRH70408S FMARRH70508S
Винт абатмента диаметром 2.1 мм	ASSR21
Винт углового Мульти абатмента диаметром 2.0 мм	MAASRR20
Абатмент Ti Blank	TBARRH10A TBARRH12A TBARRH14A TBARRH10M TBARRH12M TBARRH14M TBARRN10A TBARRN12A TBARRN14A TBARRN10M TBARRN12M TBARRN14M TBARRH10AS TBARRH12AS TBARRH14AS TBARRH10MS TBARRH12MS TBARRH14MS TBARRN10AS TBARRN12AS TBARRN14AS TBARRN10MS TBARRN12MS TBARRN14MS
Временный абатмент	TARRH4010 TARRN4010 TARRH4030 TARRN4030 TARRH4010S TARRN4010S TARRH4030S TARRN4030S
Отливаемый КХМ-абатмент	CCARRH4010 CCARRH4030 CCARRN4010 CCARRN4030 CCARRH4010S CCARRH4030S CCARRN4010S CCARRN4030S

ООО ЦИРМИ INFO@CIRMI.RU WWW.GOSZDRAVNADZOR.RU

R-Система. Сведения о совместимости Имплантатов ZENEX PLUS и компонентов системы.

Имплантат ZENEX PLUS / Компоненты системы	3.75	4.25	4.6	5.05	5.4
	ZPRM3508 ZPRM3510 ZPRM3511 ZPRM3513 ZPRM3515	ZPRR4007 ZPRR4008 ZPRR4010 ZPRR4011 ZPRR4013 ZPRR4015	ZPRR4507 ZPRR4508 ZPRR4510 ZPRR4511 ZPRR4513 ZPRR4515	ZPRW5007 ZPRW5008 ZPRW5010 ZPRW5011 ZPRW5013 ZPRW5015	ZPRW5507 ZPRW5508 ZPRW5510 ZPRW5511 ZPRW5513 ZPRW5515
Заживляющий абатмент	HARR403 HARR404 HARR405 HARR406 HARR407 HARR409 HARR503 HARR504 HARR505 HARR506 HARR507 HARR509 HARR603 HARR604 HARR605 HARR606 HARR607 HARR609 HARR703 HARR704 HARR705 HARR706 HARR707 HARR709 HARR803 HARR804 HARR805 HARR806 HARR807 HARR903 HARR904 HARR905				
Винт-заглушка имплантата	CSRR35S CSRR35M CSRR35L				
Цементируемый абатмент	CARRH40205 CARRH40305 CARRH40405 CARRH40505 CARRH40207 CARRH40307 CARRH40407 CARRH40507 CARRH50205 CARRH50305 CARRH50405 CARRH50505 CARRH50207 CARRH50307 CARRH50407 CARRH50507 CARRH60205 CARRH60305 CARRH60405 CARRH60505 CARRH60207 CARRH60307 CARRH60407 CARRH60507 CARRH70205 CARRH70305 CARRH70405 CARRH70505 CARRH70207 CARRH70307 CARRH70407 CARRH70507 CARRN40205 CARRN40305 CARRN40405 CARRN40505 CARRN40207 CARRN40307 CARRN40407 CARRN40507 CARRN50205 CARRN50305 CARRN50405 CARRN50505 CARRN50207 CARRN50307 CARRN50407 CARRN50507 CARRN60205 CARRN60305 CARRN60405 CARRN60505 CARRN60207 CARRN60307 CARRN60407 CARRN60507 CARRN70205 CARRN70305 CARRN70405 CARRN70505 CARRN70207 CARRN70307 CARRN70407 CARRN70507 CARRH40205S CARRH40305S CARRH40405S CARRH40505S CARRH40207S CARRH40307S CARRH40407S CARRH40507S CARRH50205S CARRH50305S CARRH50405S CARRH50505S CARRH50207S CARRH50307S CARRH50407S CARRH50507S CARRH60205S CARRH60305S CARRH60405S CARRH60505S CARRH60207S CARRH60307S CARRH60407S CARRH60507S CARRH70205S CARRH70305S CARRH70405S CARRH70505S CARRH70207S CARRH70307S CARRH70407S CARRH70507S CARRN40205S CARRN40305S CARRN40405S CARRN40505S CARRN40207S CARRN40307S CARRN40407S CARRN40507S CARRN50205S CARRN50305S CARRN50405S CARRN50505S CARRN50207S CARRN50307S CARRN50407S CARRN50507S CARRN60205S CARRN60305S CARRN60405S CARRN60505S CARRN60207S CARRN60307S CARRN60407S CARRN60507S CARRN70205S CARRN70305S CARRN70405S CARRN70505S CARRN70207S CARRN70307S CARRN70407S CARRN70507S				
Угловой абатмент	AARRA40152 AARRA40153 AARRA40154 AARRA40155 AARRB40152 AARRB40153 AARRB40154 AARRB40155 AARRA50152 AARRA50153 AARRA50154 AARRA50155 AARRB50152 AARRB50153 AARRB50154 AARRB50155 AARRA60152 AARRA60153 AARRA60154 AARRA60155 AARRB60152 AARRB60153 AARRB60154 AARRB60155 AARRA70152 AARRA70153 AARRA70154 AARRA70155 AARRB70152 AARRB70153 AARRB70154 AARRB70155 AARRA40252 AARRA40253 AARRA40254 AARRA40255 AARRB40252 AARRB40253 AARRB40254 AARRB40255 AARRA50252 AARRA50253 AARRA50254 AARRA50255 AARRB50252 AARRB50253 AARRB50254 AARRB50255 AARRA60252 AARRA60253 AARRA60254 AARRA60255 AARRB60252 AARRB60253 AARRB60254 AARRB60255 AARRA70252 AARRA70253 AARRA70254 AARRA70255 AARRB70252 AARRB70253 AARRB70254 AARRB70255 AARRA40152S AARRA40153S AARRA40154S AARRA40155S AARRB40152S AARRB40153S AARRB40154S AARRB40155S AARRA50152S AARRA50153S AARRA50154S AARRA50155S AARRB50152S AARRB50153S AARRB50154S AARRB50155S AARRA60152S AARRA60153S AARRA60154S AARRA60155S AARRB60152S AARRB60153S AARRB60154S AARRB60155S				

ООО ЦИРМИ INFO@CIRMI.RU WWW.GOSZDRAVNADZOR.RU

	AARRA70152S AARRA70153S AARRA70154S AARRA70155S AARRB70152S AARRB70153S AARRB70154S AARRB70155S AARRA40252S AARRA40253S AARRA40254S AARRA40255S AARRB40252S AARRB40253S AARRB40254S AARRB40255S AARRA50252S AARRA50253S AARRA50254S AARRA50255S AARRB50252S AARRB50253S AARRB50254S AARRB50255S AARRA60252S AARRA60253S AARRA60254S AARRA60255S AARRB60252S AARRB60253S AARRB60254S AARRB60255S AARRA70252S AARRA70253S AARRA70254S AARRA70255S AARRB70252S AARRB70253S AARRB70254S AARRB70255S
Шаровидный абатмент	BARR3510 BARR3520 BARR3530 BARR3540 BARR3550 BARR3560
Прямой Мульти абатмент	MSARR4815 MSARR4825 MSARR4835 MSARR4845 MSARR4815S MSARR4825S MSARR4835S MSARR4845S
Угловой Мульти абатмент	MAARRH481725 MAARRH481735 MAARRH481745 MAARRN481725 MAARRN481735 MAARRN481745 MAARRH483035 MAARRH483045 MAARRN483035 MAARRN483045 MAARRH481725S MAARRH481735S MAARRH481745S MAARRN481725S MAARRN481735S MAARRN481745S MAARRH483035S MAARRH483045S MAARRN483035S MAARRN483045S
Абатмент Ti Link	TLARRH4010 TLARRH4020 TLARRN4010 TLARRN4020 TLARRH4010S TLARRH4020S TLARRN4010S TLARRN4020S
Фрезеруемый абатмент	FMARRH40209 FMARRH40309 FMARRH40409 FMARRH40509 FMARRH50208 FMARRH50308 FMARRH50408 FMARRH50508 FMARRH60208 FMARRH60308 FMARRH60408 FMARRH60508 FMARRH70208 FMARRH70308 FMARRH70408 FMARRH70508 FMARRH40209S FMARRH40309S FMARRH40409S FMARRH40509S FMARRH50208S FMARRH50308S FMARRH50408S FMARRH50508S FMARRH60208S FMARRH60308S FMARRH60408S FMARRH60508S FMARRH70208S FMARRH70308S FMARRH70408S FMARRH70508S
Винт абатмента диаметром 2.1 мм	ASSR21
Винт углового Мульти абатмента диаметром 2.0 мм	MAASRR20
Абатмент Ti Blank	TBARRH10A TBARRH12A TBARRH14A TBARRH10M TBARRH12M TBARRH14M TBARRN10A TBARRN12A TBARRN14A TBARRN10M TBARRN12M TBARRN14M TBARRH10AS TBARRH12AS TBARRH14AS TBARRH10MS TBARRH12MS TBARRH14MS TBARRN10AS TBARRN12AS TBARRN14AS TBARRN10MS TBARRN12MS TBARRN14MS
Временный абатмент	TARRH4010 TARRN4010 TARRH4030 TARRN4030 TARRH4010S TARRN4010S TARRH4030S TARRN4030S
Отливаемый КХМ-абатмент	CCARRH4010 CCARRH4030 CCARRN4010 CCARRN4030 CCARRH4010S CCARRH4030S CCARRN4010S CCARRN4030S

ООО ЦИРМИ INFO@CIRMI.RU WWW.GOSZDRAVNADZOR.RU

[별지 제44호서식]

210mm X 297mm
보존용지(1종) 70g/㎡

등부 2024년 제 10657호

Registered No. 2024-10657

인 증

NOTARIAL CERTIFICATE

위 제품표시

사본은 원본과 대조하여 그와 부합함을 인정한다.

As a result of checking at my office, I have found that the attached CONFIRMATION LETTER

--- copy exactly corresponds with the original

2024년 04월 19일
이 사무소에서 위 인증한다.

This is hereby attested on this 19th day of Apr. 2024 at this office.

공증인 한수복 사무소

소 속 서울중앙지방검찰청
소재지표시
서울 종로구 종로3길 38
4층 403호(청진동, 진학회관)

HANSUBOK NOTARY PUBLIC OFFICE

Belong to Seoul Central District Prosecutor's Office
38, Jong-ro 3-gil, Jongno-gu, Seoul, Korea
4F 403 (Cheongjin-dong, Jinhak-hoegwan)

한 수 복

공증인 한 수 복

Han Su Bok

Signature of the Notary Public
HAN, SUBOK

본 사무소는 인가번호 제211호에 의거하여 2019년 07월 29일 법무부 장관으로부터 공증인 업무를 행할 것을 인가 받았다.

This office has been authorized by the Minister of Justice, the Republic of Korea, to act as Notary Public Since 29, Jul. 2019 Under Law No.211.

ООО ЦИРМИ INFO@CIRMI.RU WWW.GOSZDRAVNADZOR.RU

APOSTILLE

(Convention de La Haye du 5 octobre 1961)

1. Country : Republic of Korea

This public document

2. has been signed by HAN SUBOK

3. acting in the capacity of Notary Public

4. bears the seal/stamp of HANSUBOK NOTARY PUBLIC OFFICE

Certified

To verify the Apostille, please refer to the website below.
https://www.apostille.go.kr

5. at Seoul 6. the 19/04/2024

7. by The Ministry of Justice

8. No. XXA2024E2JR369

9. Seal/stamp 10. Signature

Kang Yun Jeong

Kang Yun Jeong

MINISTRY OF JUSTICE • REPUBLIC OF KOREA

ООО ЦИРМИ INFO@CIRMI.RU WWW.GOSZDRAVNADZOR.RU

[*Перевод с английского и корейского языков на русский язык*]

[*Печать*: НОТАРИАЛЬНАЯ КОНТОРА «ХАНСУБОК», нотариус Хан Субок]

Форма № 41

Регистрационный номер: 2024 – 10657

НОТАРИАЛЬНОЕ СВИДЕТЕЛЬСТВО

НОТАРИАЛЬНАЯ КОНТОРА «ХАНСУБОК»
(HANSUBOK NOTARY PUBLIC OFFICE)

38, Чон-ро, 3-гиль, Чонно-гу, Сеул, Корея
(38, Jong-ro 3-gil, Jongno-gu, Seoul, Korea)

Тел.: +82 2 756 3300
Факс: +82 2 756 4300

[*Тисненая печать*: НОТАРИАЛЬНАЯ КОНТОРА «ХАНСУБОК»]

ООО ЦИРМИ INFO@CIRMI.RU WWW.GOSZDRAVNADZOR.RU

[*Текст документа на русском и английском языках идентичен*]

УТВЕРЖДАЮ

Президент
«Изенимплант Ко., Лтд.» (Izenimplant Co., Ltd.)
КИМ ДЖУ СОК (KIM JUSUK)
16.04.2024 г.

Печать/Подпись
/подпись/
[*Печать компании «Изенимплант Ко., Лтд.»*]

[*Штамп*: «Изенимплант Ко., Лтд.»
1, 2 Донг, 26-32, Суворам 4-гиль, Сотан-мён, Пхёнтэк-си, Кёнгидо, Республика Корея
(1, 2 Dong, 26-32, Suworam 4-gil, Seotan-myeon, Pyeongtaek-si, Gyeonggi-do,
Republic of Korea)
Президент Ким Джу Сок]

ИНСТРУКЦИЯ ПО ПРИМЕНЕНИЮ НА МЕДИЦИНСКОЕ ИЗДЕЛИЕ

«Система дентальной имплантации Izen Implant»

[*Печать*: «Нотариальная контора Ли Сонсика», нотариус Ли Сонсик]

[*Текст документа на русском языке*]

ООО ЦИРМИ INFO@CIRMI.RU WWW.GOSZDRAVNADZOR.RU

Форма 44

210 мм × 297 мм
Бланк с защитой (1 категория) 70 г/м²

[*Текст документа на корейском и английском языках идентичен*]

Регистрационный номер: 2024 – 10657

НОТАРИАЛЬНОЕ СВИДЕТЕЛЬСТВО

В ходе выполненной мной проверки в нотариальной конторе
было установлено, что прикрепленная копия
ПИСЬМА-ПОДТВЕРЖДЕНИЯ
полностью соответствует оригиналу.

Настоящим засвидетельствовано 19 апреля 2024 г. в указанной нотариальной конторе.

НОТАРИАЛЬНАЯ КОНТОРА «ХАНСУБОК»

Относится к Прокуратуре центрального округа Сеула
38, Чон-ро, 3-гиль, Чонно-гу, Сеул, Корея
4-й эт., 403 (Чеонгджин-донг, Джинхак-хоегван)
(4F 403 (Cheongjin-dong, Jinhak-hoegwan))

/*подпись*/
Подпись нотариуса
ХАН СУБОК (HAN, SUBOK)

[*Печать*: НОТАРИАЛЬНАЯ КОНТОРА «ХАНСУБОК», нотариус Хан Субок]
[*Печать*: НОТАРИАЛЬНАЯ КОНТОРА «ХАНСУБОК», нотариус Хан Субок]

Настоящая нотариальная контора уполномочена Министром юстиции Республики Корея предоставлять нотариальные услуги с 29 июля 2019 г. в соответствии с законом № 211.

ООО ЦИРМИ INFO@CIRMI.RU WWW.GOSZDRAVNADZOR.RU

АПОСТИЛЬ

(Гаагская конвенция от 5 октября 1961 г.)

1. Страна: Республика Корея [*QR-код*]

Настоящий официальный документ

2. подписан ХАН СУБОК,
3. выступающим в качестве нотариуса,
4. скреплен печатью/штампом НОТАРИАЛЬНОЙ КОНТОРЫ «ХАНСУБОК»

Удостоверено

Для верификации апостиля пройдите по ссылке ниже:

https://www.apostille.go.kr

5. в Сеуле 6. 19.04.2024 г.
7. Министерством юстиции
8. за № XXA2024E2JR369
9. Печать/штамп: 10. Подпись:

/подпись/

Кан Юн Чон (Kang Yun Jeong)

[*Гербовая печать*: МИНИСТЕРСТВО ЮСТИЦИИ * РЕСПУБЛИКА КОРЕЯ]

ООО ЦИРМИ INFO@CIRMI.RU WWW.GOSZDRAVNADZOR.RU

Перевод данного текста выполнен переводчиком Малюшовой Анной Андреевной

Российская Федерация
Город Москва
Двадцать восьмого мая две тысячи двадцать четвертого года

Я, Веремий Юлия Игоревна, нотариус города Москвы, свидетельствую подлинность подписи переводчика Малюшовой Анны Андреевны.
Подпись сделана в моем присутствии.
Личность подписавшего документ установлена.

Зарегистрировано в реестре: **№ 77/2194-н/77-2024-** 8-1043
Уплачено за совершение нотариального действия: **400** руб. 00 коп.

Ю. И. Веремий

Всего прошнуровано, пронумеровано
и скреплено печатью **248** лист(а)(ов)

Нотариус

ООО ЦИРМИ INFO@CIRMI.RU WWW.GOSZDRAVNADZOR.RU