ООО «Медэйм»

196158, г.Санкт-Петербург, Московское ш., д.26, кор.2, стр.1, кв.81
ОГРН 1107847099128, ИНН/КПП 7810584117/781001001, ОКПО 65925281

УТВЕРЖДАЮ

Генеральный директор

ООО «Медэйм»

_____ Удалой А. Д.

«_15_» ___мая___ 2024 г.

Инструкция по применению медицинского изделия

Шприц инъекционный однократного применения стерильный двухкомпонентный или трехкомпонентный, с иглой или без иглы по ТУ 32.50.13-001-65925281-2023

Версия 1.2

ЭЛЕКТРОННАЯ КОПИЯ ОФОРМЛЕНА ЦЕНТРОМ ИСПЫТАНИЙ И РЕГИСТРАЦИИ МЕДИЦИНСКИХ ИЗДЕЛИЙ

Оглавление

История изменений 3
1. Описание изделия 4
2. Показание к применению 4
3. Противопоказания к применению 5
4. Возможные побочные эффекты 5
5. Комплект поставки 5
6. Основные параметры и характеристики 5
7. Указания по применению 24
8. Материалы, используемые при изготовлении изделия 26
9. Упаковка 28
10. Маркировка 29
11. Транспортировка, эксплуатация и хранение 31
12. Утилизация 31
13. Гарантии изготовителя 31
14. Сведения о техническом обслуживании, текущий ремонт 31
15. Информация о лекарственных препаратах и (или) фармацевтических субстанциях, входящих в состав медицинского изделия 31
16. Информация о наличии в медицинском изделии материалов животного и (или) человеческого происхождения 31
17. Сведения о производителе 32
18. Перечень применяемых национальных стандартов 33
Приложение А 34

ООО ЦИРМИ INFO@CIRMI.RU WWW.GOSZDRAVNADZOR.RU

№	История изменений	Утвердил:	Дата
1.0	Первый выпуск	Удалой А. Д.	17 января 2023 г.
1.1	Изменение 1	Удалой А. Д.	30 января 2024 г.
1.2	Изменение 2	Удалой А. Д.	15 мая 2024 г.

ООО ЦИРМИ INFO@CIRMI.RU WWW.GOSZDRAVNADZOR.RU

1. Описание изделия

Настоящая инструкция по применению распространяются на Шприц инъекционный однократного применения стерильный двухкомпонентный или трехкомпонентный, с иглой или без иглы по ТУ 32.50.13-001-65925281-2023 (далее шприц инъекционный однократного применения стерильный, шприц, изделие), предназначенный для введения жидкостей (растворов лекарственных препаратов) / газов (например, медицинский кислород, закись азота) в медицинское изделие (например, катетер, систему инфузионную), для проведения внутрикожной, подкожной, внутримышечной, внутривенной инъекции, для аспирации жидкостей/газов из тела пациента и манипуляций по катетеризации, для промывания полостей организма.

Шприц инъекционный однократного применения стерильный выпускается в следующих исполнениях: см. Приложение 1.

Область применения и информация о потенциальных потребителях: Изделия медицинские общего применения. Могут применяться в любой области медицины для профессионального использования в лечебных и лечебно-профилактических медицинских организациях и учреждениях, в условиях стационара, в амбулаторно-поликлинических условиях, также передвижных, переносных, в медицинских транспортных средствах, в полевых условиях, в службе скорой помощи, в медицине чрезвычайных ситуаций и для распространения через аптечную сеть для самостоятельного использования в домашних условиях по назначению и под наблюдением врача.

Потенциальные потребители медицинского изделия

- Медицинский персонал
- Самостоятельно, под наблюдением врача.

Вид контакта с организмом (телом) человека: Кратковременный контакт с тканями и кровью.

По способу применения изделие относится к стерильным изделиям однократного применения.

Изделие стерилизовано газовым методом - этиленоксидом.

Изделие апирогенно.

Вид климатического исполнения – УХЛ 4.2 по ГОСТ 15150.

По потенциальному риску применения изделия относятся к классу 2а.

В зависимости от возможных последствий отказа в процессе использования изделие относится к классу Г по ГОСТ 20790.

В зависимости от воспринимаемых механических воздействий при эксплуатации изделие относится к группе 2 по ГОСТ 20790.

Вид медицинского изделия в соответствии с номенклатурной классификацией медицинских изделий:

Шприц инъекционный стандартный однократного применения стерильный, без иглы: 260600

Шприц инъекционный стандартный однократного применения стерильный, с иглой (с двумя иглами): 349160.

2. Показание к применению

- Шприц инъекционный однократного применения стерильный с наконечником «Луер Лок» или «Луер Слип» предназначен для введения жидкостей (растворов лекарственных препаратов) / газов (например, медицинский кислород, закись азота) в медицинское изделие (например, катетер, систему инфузионную); для проведения внутрикожной, подкожной, внутримышечной, внутривенной инъекции; для аспирации жидкостей / газов из тела пациента.
- Шприц инъекционный стандартный однократного применения стерильный с соединением катетерного типа предназначен для промывания полостей и введения через зонд катетера специальных растворов, питательных сред или лекарственных препаратов (мочевой катетер, плевральный дренаж, промывание абсцессов и полостей) а также для введения лекарственных препаратов и растворов через любые виды универсальных катетеров.

ООО ЦИРМИ INFO@CIRMI.RU WWW.GOSZDRAVNADZOR.RU

3. Противопоказания к применению

- Шприц инъекционный однократного применения стерильный с наконечником «Луер Лок» или «Луер Слип»: противопоказания к применению отсутствуют (нет).

- Шприц инъекционный стандартный однократного применения стерильный с соединением катетерного типа: противопоказания к применению отсутствуют (нет).

4. Возможные побочные эффекты

- Шприц инъекционный однократного применения стерильный с наконечником «Луер Лок» или «Луер Слип»: при несоблюдении инструкции по применению, техники инъекции в зависимости от типа инъекции (внутримышечная, внутривенная, внутрикожная, подкожная) и мер безопасности возможны следующие побочные эффекты:

Внутримышечная инъекция: поломка иглы, повреждение нервных стволов, ошибочное введение лекарственных препаратов, абсцесс, аллергические реакции, анафилактический шок.

Внутривенная инъекция: гематома, некроз, флебит, тромбофлебит, ошибочное введение лекарственных препаратов, воздушная и масляная эмболии, аллергические реакции, анафилактический шок.

Подкожная инъекция: инфицирование, инфильтрация, аллергическая реакция, анафилактический шок.

Внутрикожная инъекция: инфильтрация, инфицирование.

Содержащие латекс, могут вызвать аллергическую реакцию.

- Шприц инъекционный стандартный однократного применения стерильный с соединением катетерного типа: содержащие латекс, могут вызвать аллергическую реакцию.

5. Комплект поставки

Комплект поставки должен соответствовать таблице 1.

Таблица 1

№ п/п	Наименование	Кол-во
1	Шприц инъекционный однократного применения стерильный двухкомпонентный или трехкомпонентный, с иглой или без иглы *	1 шт./упак. или 5 шт./упак. или 10 шт./упак. или 20 шт./упак. или 30 шт./упак. или 50 шт./упак. или 100 шт./упак.
2	Инструкция по применению	1 шт. на упаковку

Примечание: * - исполнение выбирается Заказчиком из числа представленных: см. Приложение 1.

6. Основные параметры и характеристики

6.1 Шприцы

6.1.1 Внешний вид.

Шприцы двухкомпонентные должны состоять из цилиндра и поршня.

Шприцы трехкомпонентные должны состоять из цилиндра, поршня и манжеты (уплотнителя).

Конический наконечник шприца типа «Луер Слип» должен соответствовать ГОСТ Р ИСО 80369-7.

Замковое соединение наконечника шприца типа «Луер Лок» должно соответствовать ГОСТ Р ИСО 80369-7.

Шприцы с наконечником «Луер Лок» обеспечивают такой тип соединения, который выдержит даже сильное выталкивающие давление, создаваемое при движении вязкой жидкости.

Шприц с наконечником «Луер Слип» предназначен для введения жидких препаратов с низкой степенью вязкости.

Соединение катетерного типа предназначено для подсоединения универсальной катетерной насадки.

ООО ЦИРМИ INFO@CIRMI.RU WWW.GOSZDRAVNADZOR.RU

Принцип действия шприца основан на действии атмосферного давления. Поршень шприца располагается у основания цилиндра. При перемещении поршня от основания шприца вверх жидкость или газ поднимается за поршнем под действием избыточного атмосферного давления. При перемещении поршня к основанию шприца давление внутри шприца становится большим, чем вне его, и жидкость или газ вытекает (выходит).

Цилиндр

В цилиндр набирается необходимое количество жидкости или газа. Цилиндр полностью прозрачный для хорошей визуализации и оценки качества содержимого и возможности контролировать отсутствие воздушных пузырьков (исключается эмболия мелких сосудов). Шкала контрастная, хорошо читаемая, расположена строго параллельно вертикальной оси цилиндра. Открытый конец цилиндра должен иметь упоры для пальцев, обеспечивающие шприцу устойчивость и удерживающие его от скатывания и оборота вокруг собственной оси больше чем на 180° при размещении его шкалой вверх на плоской поверхности, расположенной под углом 10° к горизонтали.

Поршень

Поршень предназначен для набора и выталкивания жидкости или газа через выходное отверстие наконечника на переднем (открытом) конце цилиндра. Конструкция поршня позволяет приводить его в действие без затруднений и при удерживании шприца одной рукой утопить его большим пальцем этой же руки. Упор поршня препятствует скольжению пальцев при работе шприца.

Манжета (уплотнитель)

Манжета (уплотнитель) обеспечивает скольжение поршня без рывков.

Внешний вид шприцев представлен на рис.1-7.

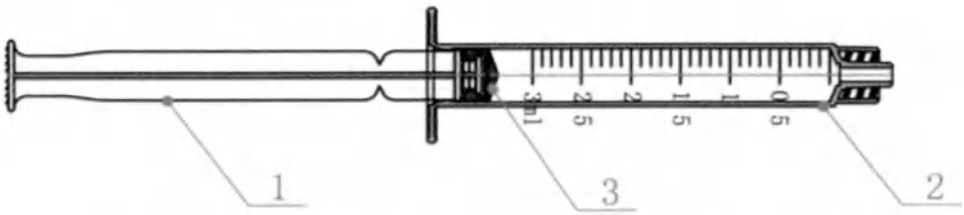

1- поршень; 2- цилиндр; 3- манжета (уплотнитель).

Рис. 1. Шприц инъекционный однократного применения стерильный стандартный с наконечником «Луер Лок» трехкомпонентный

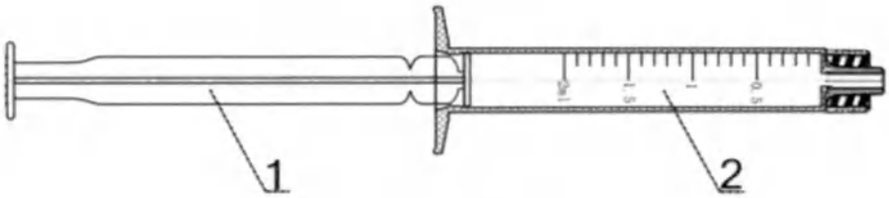

1 – поршень; 2 - цилиндр

Рис. 2. Шприц инъекционный однократного применения стерильный стандартный с наконечником «Луер Лок» двухкомпонентный

ООО ЦИРМИ INFO@CIRMI.RU WWW.GOSZDRAVNADZOR.RU

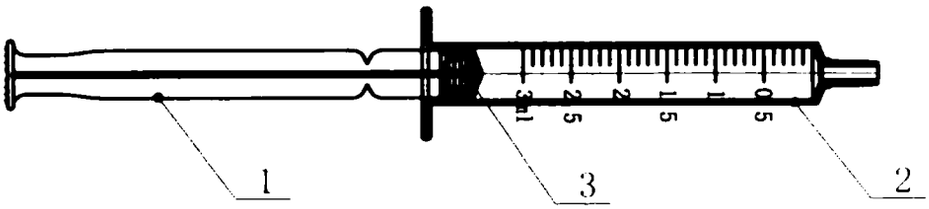

1- поршень; 2- цилиндр; 3- манжета (уплотнитель).

Рис.3. Шприц инъекционный однократного применения стерильный стандартный с наконечником «Луер Слип» трехкомпонентный

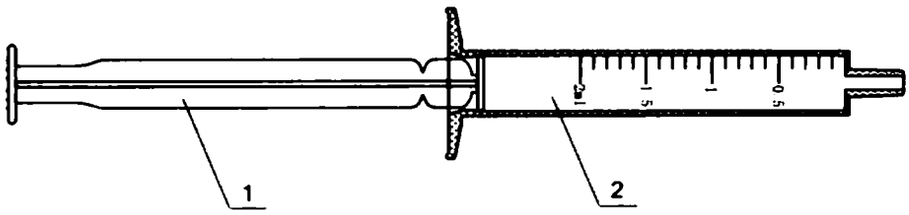

1- поршень; 2- цилиндр.

Рис. 4. Шприц инъекционный однократного применения стерильный стандартный с наконечником «Луер Слип» двухкомпонентный

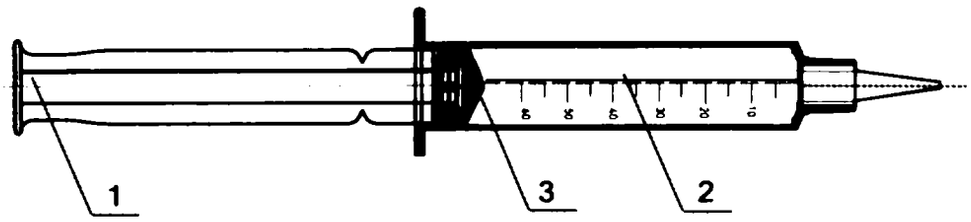

1 – поршень; 2 - цилиндр; 3 - манжета (уплотнитель)

Рис 5. Шприц инъекционный стандартный однократного применения стерильный с соединением катетерного типа трехкомпонентный

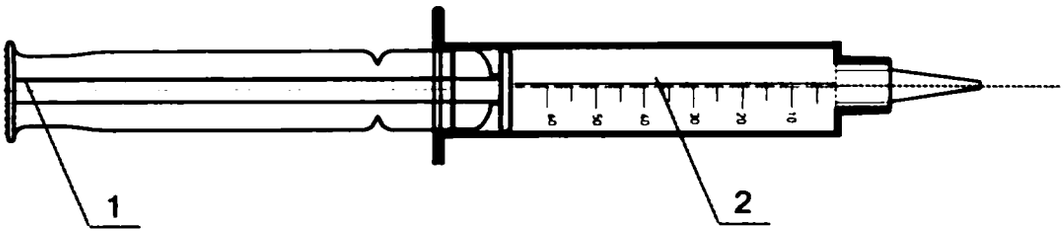

1 – поршень; 2 - цилиндр;

Рис. 6. Шприц инъекционный стандартный однократного применения стерильный с соединением катетерного типа двухкомпонентный

ООО ЦИРМИ INFO@CIRMI.RU WWW.GOSZDRAVNADZOR.RU

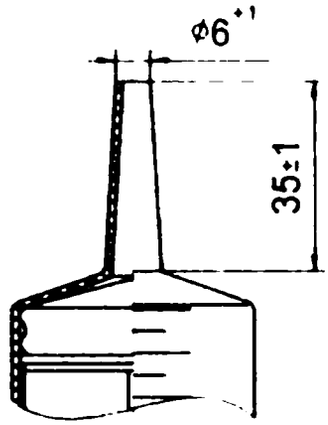

Конусность 1:8
Размеры указаны в мм.
Рис. 7. Параметры соединения катетерного типа.

6.1.2 Для шприцев, имеющих номинальную вместимость до 5 мл, исключая вместимость 5 мл, наконечник шприца должен быть расположен по центру, т.е. соосно с цилиндром.

Для шприцев, имеющих номинальную вместимость 5 мл и более, наконечник шприца может быть расположен как по центру, так и эксцентрично.

Если наконечник шприца эксцентричен, он должен располагаться под осью цилиндра, когда шприц лежит на плоской поверхности шкалой вверх; расстояние между осью наконечника и ближайшей точкой внутренней поверхности цилиндра не должно превышать 4,5 мм.

Диаметр центрального отверстия наконечника должен быть не менее 1,2 мм

6.1.3 Открытый конец цилиндра должен иметь упоры для пальцев, обеспечивающие шприцу устойчивость и удерживающие его от скатывания и оборота вокруг собственной оси больше чем на 180° при размещении его шкалой вверх на плоской поверхности, расположенной под углом 10° к горизонтали.

Упоры для пальцев должны иметь соответствующие размеры, форму и прочность, отвечающие их назначению и обеспечивающие надежное удерживание шприца при его применении. Упоры для пальцев не должны иметь заусенцев и острых краев.

6.1.4 Допуски на градуировку вместимости шприцов должны соответствовать таблице 2-7.

Таблица 2. Шприц инъекционный однократного применения стерильный стандартный с наконечником «Луер Лок» трехкомпонентный

Номинальная вместимость, мл	Допуск на градуированную вместимость, мл	Максимальное "мертвое" пространство, мл	Общая длина шкалы до отметки номинальной вместимости, не менее, мм	Деление шкалы, мл	Вместимость между линиями градуировки с числами, мл
1	±5%	0.07	57	0.05	0.1
1.5	±5%	0.07	57	0.05	0.1
2	±5%	0.07	27	0.1	0.5
2.5	±5%	0.07	27	0.1	0.5
3	±5%	0.07	27	0.1	0.5
3.5	±5%	0.07	27	0.1	0.5
4	±5%	0.07	27	0.2	1
4.5	±5%	0.07	27	0.2	1
5	±4%	0.075	36	0.2	1
5.5	±4%	0.075	36	0.2	1
6	±4%	0.075	36	0.5	1
7	±4%	0.075	36	0.5	1

ООО ЦИРМИ INFO@CIRMI.RU WWW.GOSZDRAVNADZOR.RU

7.5	±4%	0.075	36	0.5	1
8	±4%	0.075	36	0.5	1
8.5	±4%	0.075	36	0.5	1
10	±4%	0.10	44	0.4	2
10.5	±4%	0.10	44	1.0	5
11	±4%	0.10	44	1.0	5
11.5	±4%	0.10	44	1.0	5
12	±4%	0.10	44	1.0	5
12.5	±4%	0.10	44	1.0	5
15	±4%	0.10	44	1.0	5
20	±4%	0.15	52	1.0	5
25	±4%	0.15	52	2.0	10
30	±4%	0.17	67	2.0	10
40	±4%	0.17	67	2.0	10
50	±4%	0.20	75	5.0	10
60	±4%	0.20	75	5.0	10
75	±4%	0.20	75	5.0	10
100	±4%	0.20	75	5.0	10
120	±4%	0.20	75	5.0	10
150	±4%	0.20	75	5.0	10

Таблица 3. Шприц инъекционный однократного применения стерильный стандартный с наконечником «Луер Лок» двухкомпонентный

Номинальная вместимость, мл	Допуск на градуированную вместимость, мл	Максимальное "мертвое" пространство, мл	Общая длина шкалы до отметки номинальной вместимости, не менее, мм	Деление шкалы, мл	Вместимость между линиями градуировки с числами, мл
1	±5%	0.07	57	0.05	0.1
1.5	±5%	0.07	57	0.05	0.1
2	±5%	0.07	27	0.1	0.5
2.5	±5%	0.07	27	0.1	0.5
3	±5%	0.07	27	0.1	0.5
3.5	±5%	0.07	27	0.1	0.5
4	±5%	0.07	27	0.2	1
4.5	±5%	0.07	27	0.2	1
5	±4%	0.075	36	0.2	1
5.5	±4%	0.075	36	0.2	1
6	±4%	0.075	36	0.5	1
7	±4%	0.075	36	0.5	1
7.5	±4%	0.075	36	0.5	1
8	±4%	0.075	36	0.5	1
8.5	±4%	0.075	36	0.5	1
10	±4%	0.10	44	0.4	2
10.5	±4%	0.10	44	1.0	5
11	±4%	0.10	44	1.0	5
11.5	±4%	0.10	44	1.0	5
12	±4%	0.10	44	1.0	5
12.5	±4%	0.10	44	1.0	5
15	±4%	0.10	44	1.0	5
20	±4%	0.15	52	1.0	5
25	±4%	0.15	52	2.0	10
30	±4%	0.17	67	2.0	10
40	±4%	0.17	67	2.0	10
50	±4%	0.20	75	5.0	10
60	±4%	0.20	75	5.0	10
75	±4%	0.20	75	5.0	10
100	±4%	0.20	75	5.0	10
120	±4%	0.20	75	5.0	10
150	±4%	0.20	75	5.0	10

ООО ЦИРМИ INFO@CIRMI.RU WWW.GOSZDRAVNADZOR.RU

Таблица 4. Шприц инъекционный однократного применения стерильный стандартный с наконечником «Луер Слип» трехкомпонентный

Номинальная вместимость, мл	Допуск на градуированную вместимость, мл	Максимальное "мертвое" пространство, мл	Общая длина шкалы до отметки номинальной вместимости, не менее, мм	Деление шкалы, мл	Вместимость между линиями градуировки с числами, мл
1	±5%	0.07	57	0.05	0.1
1.5	±5%	0.07	57	0.05	0.1
2	±5%	0.07	27	0.1	0.5
2.5	±5%	0.07	27	0.1	0.5
3	±5%	0.07	27	0.1	0.5
3.5	±5%	0.07	27	0.1	0.5
4	±5%	0.07	27	0.2	1
4.5	±5%	0.07	27	0.2	1
5	±4%	0.075	36	0.2	1
5.5	±4%	0.075	36	0.2	1
6	±4%	0.075	36	0.5	1
7	±4%	0.075	36	0.5	1
7.5	±4%	0.075	36	0.5	1
8	±4%	0.075	36	0.5	1
8.5	±4%	0.075	36	0.5	1
10	±4%	0.10	44	0.4	2
10.5	±4%	0.10	44	1.0	5
11	±4%	0.10	44	1.0	5
11.5	±4%	0.10	44	1.0	5
12	±4%	0.10	44	1.0	5
12.5	±4%	0.10	44	1.0	5
15	±4%	0.10	44	1.0	5
20	±4%	0.15	52	1.0	5
25	±4%	0.15	52	2.0	10
30	±4%	0.17	67	2.0	10
40	±4%	0.17	67	2.0	10
50	±4%	0.20	75	5.0	10
60	±4%	0.20	75	5.0	10
75	±4%	0.20	75	5.0	10
100	±4%	0.20	75	5.0	10
120	±4%	0.20	75	5.0	10
150	±4%	0.20	75	5.0	10

Таблица 5. Шприц инъекционный однократного применения стерильный стандартный с наконечником «Луер Слип» двухкомпонентный

Номинальная вместимость, мл	Допуск на градуированную вместимость, мл	Максимальное "мертвое" пространство, мл	Общая длина шкалы до отметки номинальной вместимости, не менее, мм	Деление шкалы, мл	Вместимость между линиями градуировки с числами, мл
1	±5%	0.07	57	0.05	0.1
1.5	±5%	0.07	57	0.05	0.1
2	±5%	0.07	27	0.1	0.5
2.5	±5%	0.07	27	0.1	0.5
3	±5%	0.07	27	0.1	0.5
3.5	±5%	0.07	27	0.1	0.5
4	±5%	0.07	27	0.2	1
4.5	±5%	0.07	27	0.2	1
5	±4%	0.075	36	0.2	1
5.5	±4%	0.075	36	0.2	1
6	±4%	0.075	36	0.5	1
7	±4%	0.075	36	0.5	1
7.5	±4%	0.075	36	0.5	1
8	±4%	0.075	36	0.5	1
8.5	±4%	0.075	36	0.5	1
10	±4%	0.10	44	0.4	2
10.5	±4%	0.10	44	1.0	5

ООО ЦИРМИ INFO@CIRMI.RU WWW.GOSZDRAVNADZOR.RU

11	±4%	0.10	44	1.0	5
11.5	±4%	0.10	44	1.0	5
12	±4%	0.10	44	1.0	5
12.5	±4%	0.10	44	1.0	5
15	±4%	0.10	44	1.0	5
20	±4%	0.15	52	1.0	5
25	±4%	0.15	52	2.0	10
30	±4%	0.17	67	2.0	10
40	±4%	0.17	67	2.0	10
50	±4%	0.20	75	5.0	10
60	±4%	0.20	75	5.0	10
75	±4%	0.20	75	5.0	10
100	±4%	0.20	75	5.0	10
120	±4%	0.20	75	5.0	10
150	±4%	0.20	75	5.0	10

Таблица 6. Шприц инъекционный стандартный однократного применения стерильный с соединением катетерного типа трехкомпонентный

Номинальная вместимость, мл	Допуск на градуированную вместимость, мл	Максимальное "мертвое" пространство, мл	Общая длина шкалы до отметки номинальной вместимости, не менее, мм	Деление шкалы, мл	Вместимость между линиями градуировки с числами, мл
50	±4%	0.20	75	5.0	10
60	±4%	0.20	75	5.0	10
100	±4%	0.20	75	5.0	10
150	±4%	0.20	75	5.0	10

Таблица 7. Шприц инъекционный стандартный однократного применения стерильный с соединением катетерного типа двухкомпонентный

Номинальная вместимость, мл	Допуск на градуированную вместимость, мл	Максимальное "мертвое" пространство, мл	Общая длина шкалы до отметки номинальной вместимости, не менее, мм	Деление шкалы, мл	Вместимость между линиями градуировки с числами, мл
50	±4%	0.20	75	5.0	10
60	±4%	0.20	75	5.0	10
100	±4%	0.20	75	5.0	10
150	±4%	0.20	75	5.0	10

6.1.5 Конструкция штока и упора штока шприца должна быть такой, чтобы при удерживании шприца одной рукой шток мог быть утоплен большим пальцем этой же руки. Поршень не должен отделяться от штока при всасывании во время испытания, указанного в приложении В ГОСТ ISO 7886-1.

Длина штока должна быть достаточной для передвижения поршня по всей длине цилиндра, однако возможность полного выпадения штока из цилиндра не допускается.

Длина выступания штока, и конфигурация упора для его передвижения должны позволять приводить его в действие без затруднений.

Когда линия отсчета поршня совпадает с нулевой линией градуировки цилиндра, минимальные значения длины выступания штока из цилиндра, от поверхности упора для пальцев до верха стержня штока должны быть:

a) 8 мм - для шприцев номинальным объемом до 2 мл (шприц 2 мл в данную позицию не входит);

b) 9 мм - для шприцев номинальным объемом от 2 до 5 мл (шприц 5 мл в данную позицию не входит);

c) 12,5 мм - для шприцев номинальным объемом 5 мл и больше.

ООО ЦИРМИ INFO@CIRMI.RU WWW.GOSZDRAVNADZOR.RU

6.1.6 Технические характеристики шприцов должны соответствовать таблице 8-13.

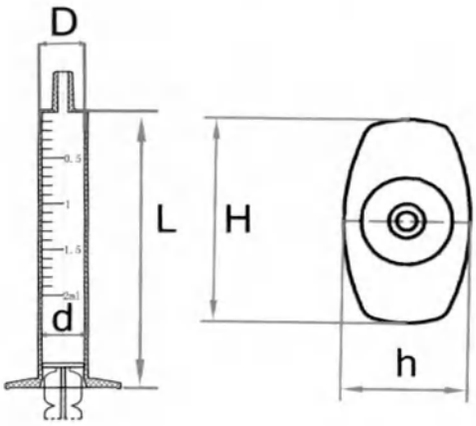

Рис. 8. Условные обозначения размеров шприца

Таблица 8. Шприц инъекционный однократного применения стерильный стандартный типа «Луер Лок» трехкомпонентный

Номинальная вместимость, мл	Длина цилиндра от упоров для пальцев до начала наконечника шприца, L, мм	Наружный диаметр цилиндра, D, мм	Внутренний диаметр цилиндра, d, мм	Общая длина упора для пальцев, H, мм	Общая ширина упора для пальцев, h. мм	Диаметр центрального отверстия наконечника, мм	Максимальная вместимость, мл	Полная градуированная вместимость, мл	Масса, г
1	78.63	6.65	4.74	19.31	9.51	2.35	1.13	1.039	2.61
1.5	78.68	6.65	4.77	19.31	9.51	2.35	1.88	1.505	2.80
2	57.42	10.35	9.15	23.06	13.50	2.35	2.33	2.008	2.55
2.5	57.46	10.35	9.15	23.06	13.50	2.35	2.71	2.509	2.84
3	65.16	10.45	9.15	22.53	14.10	2.35	3.15	3.034	3.05
3.5	65.19	10.45	9.15	22.53	14.10	2.35	3.81	3.507	3.16
4	66.30	12.40	9.00	22.70	14.60	2.35	4.22	4.006	3.67
4.5	66.33	12.80	10.40	25.50	16.40	2.35	4.89	4.509	3.69
5	60.64	13.75	12.45	26.73	17.15	2.35	5.42	5.003	4.42
5.5	60.71	13.85	12.45	26.73	17.15	2.35	5.78	5.508	4.49
6	62.47	14.45	13.10	27.30	18.20	2.35	6.35	6.013	4.78
7	72.61	15.20	13.80	28.60	18.80	2.35	7.41	7.018	4.97
7.5	73.28	15.75	14.00	28.50	19.00	2.35	7.96	7.506	4.98
8	73.47	16.00	14.50	29.60	19.40	2.35	8.70	8.009	5.31
8.5	74.81	16.50	14.95	30.40	19.60	2.35	9.14	8.503	5.34
10	75.81	16.5	14.95	31.66	20.49	2.35	10.71	10.061	6.83
10.5	76.03	16.5	14.95	31.66	20.49	2.35	11.54	10.070	6.85
11	81.66	17.20	15.60	33.10	21.10	2.35	12.22	11.044	8.24
11.5	83.79	17.20	15.60	33.10	21.10	2.35	12.51	11.508	8.31
12	85.83	17.80	16.20	33.80	22.20	2.35	13.33	12.056	9.66
12.5	89.05	17.80	16.20	33.80	22.20	2.35	13.57	12.509	9.70
15	89.76	19.30	17.90	35.10	23.00	2.35	16.35	15.010	11.55
20	93.13	20.80	19.15	35.08	24.05	2.50	23.73	20.012	12.16
25	94.57	22.20	20.50	39.00	25.20	2.50	27.24	25.015	14.73
30	100.91	23.80	22.00	41.60	26.40	2.50	33.48	30.023	16.88
40	107.54	27.40	25.90	44.70	30.60	2.50	44.55	40.081	22.91
50	117.15	31.2	29.25	46.63	34.54	2.50	54.34	50.015	29.75
60	118.09	31.2	29.25	46.63	34.54	2.50	64.20	60.019	29.77
75	127.17	33.40	31.30	47.90	36.70	2.50	78.80	75.021	36.62
100	133.25	37.90	35.56	48.15	42.70	2.50	110.20	100.023	45.24
120	161.91	37.80	34.40	72.80	50.10	2.50	128.35	120.017	56.79
150	171.11	43.40	39.20	82.90	53.70	2.50	163.90	150.036	67.39

ООО ЦИРМИ INFO@CIRMI.RU WWW.GOSZDRAVNADZOR.RU

Таблица 9. Шприц инъекционный однократного применения стерильный стандартный типа «Луер Лок» двухкомпонентный

Номинальная вместимость, мл	Длина цилиндра от упоров для пальцев до начала наконечника шприца, L, мм	Наружный диаметр цилиндра, D, мм	Внутренний диаметр цилиндра, d, мм	Общая длина упора для пальцев, H, мм	Общая ширина упора для пальцев, h. мм	Диаметр центрального отверстия наконечника, мм	Максимальная вместимость, мл	Полная градуированная вместимость, мл	Масса, г
1	71.03	6.68	4.70	19.98	9.49	2.35	1.16	1.046	2.65
1.5	71.03	6.68	4.73	19.98	9.45	2.35	1.63	1.504	2.61
2	49.90	10.31	9.10	24.15	13.40	2.10	2.32	2.008	2.68
2.5	51.93	10.35	9.10	24.15	13.40	2.35	2.90	2.509	2.98
3	59.64	10.47	9.10	23.58	14.02	2.35	3.35	3.006	3.27
3.5	59.66	10.47	9.10	23.58	14.02	2.35	3.95	3.507	3.28
4	60.80	12.43	9.00	23.81	14.51	2.35	4.27	4.008	3.83
4.5	60.80	12.82	10.35	26.25	16.30	2.35	4.81	4.507	3.89
5	60.68	13.75	12.40	26.73	17.15	2.35	5.36	5.008	4.42
5.5	60.73	13.86	12.40	26.73	17.15	2.35	5.81	5.504	4.49
6	62.30	14.45	13.03	27.30	18.20	2.35	6.42	6.016	4.73
7	73.56	15.23	13.72	28.60	18.80	2.35	7.34	7.015	4.97
7.5	73.58	15.77	13.96	28.50	19.00	2.35	7.90	7.508	4.99
8	74.38	16.02	14.44	29.60	19.40	2.35	8.33	8.004	5.28
8.5	74.77	16.50	14.91	30.40	19.60	2.35	8.84	8.506	5.41
10	73.45	16.92	15.53	30.10	20.05	2.20	10.44	10.057	6.45
10.5	73.45	16.92	15.53	30.10	20.05	2.35	10.82	10.504	6.92
11	78.89	16.80	14.75	32.04	20.74	2.35	11.40	11.019	8.24
11.5	80.63	17.80	14.81	32.04	20.85	2.35	11.82	11.509	8.28
12	82.54	17.85	15.40	32.76	21.81	2.35	12.31	12.008	9.64
12.5	86.49	17.85	15.40	32.76	21.81	2.35	12.87	12.506	9.71
15	86.51	19.64	17.02	34.16	22.65	2.35	15.36	15.009	11.50
20	87.50	21.60	20.24	38.15	26.44	2.20	20.93	20.017	10.98
25	87.86	22.95	20.06	42.12	27.35	2.50	26.17	25.005	13.44
30	92.47	24.36	21.25	43.41	28.73	2.50	32.43	30.008	15.53
40	99.41	27.95	25.17	46.84	32.15	2.50	40.65	40.054	21.63
50	109.25	31.85	28.78	48.75	36.22	2.50	52.20	50.011	28.70
60	109.25	31.85	28.78	48.75	36.22	2.50	63.17	60.009	28.75
75	118.36	33.91	30.76	47.90	38.51	2.50	76.80	75.008	35.58
100	125.44	38.66	34.83	51.03	44.20	2.50	110.20	100.013	44.03
120	153.13	38.75	33.67	75.56	52.35	2.50	128.30	120.017	55.44
150	162.35	44.20	38.89	85.86	55.82	2.50	159.90	150.028	66.15

Таблица 10. Шприц инъекционный однократного применения стерильный стандартный типа «Луер Слип» трехкомпонентный

Номинальная вместимость, мл	Длина цилиндра от упоров для пальцев до начала наконечника шприца, L, мм	Наружный диаметр цилиндра, D, мм	Внутренний диаметр цилиндра, d, мм	Общая длина упора для пальцев, H, мм	Общая ширина упора для пальцев, h. мм	Диаметр центрального отверстия наконечника, мм	Максимальная вместимость, мл	Полная градуированная вместимость, мл	Масса, г
1	76.53	6.65	4.74	19.31	9.51	2.35	1.13	1.039	2.43
1.5	76.53	6.65	4.77	19.31	9.51	2.35	1.88	1.505	2.67
2	55.41	10.35	9.15	23.06	13.50	2.35	2.33	2.008	2.31
2.5	55.41	10.35	9.15	23.06	13.50	2.35	2.71	2.509	2.60
3	64.17	10.45	9.15	22.53	14.10	2.35	3.15	3.034	2.95
3.5	64.17	10.45	9.15	22.53	14.10	2.35	3.81	3.507	2.99
4	65.36	12.40	9.00	22.70	14.60	2.35	4.22	4.006	3.43
4.5	65.36	12.80	10.40	25.50	16.40	2.35	4.89	4.509	3.47
5	61.65	13.75	12.45	26.73	17.15	2.35	5.42	5.003	4.27

ООО ЦИРМИ INFO@CIRMI.RU WWW.GOSZDRAVNADZOR.RU

5.5	61.75	13.85	12.45	26.73	17.15	2.35	5.78	5.508	4.27
6	63.43	14.45	13.10	27.30	18.20	2.35	6.35	6.013	4.51
7	74.69	15.20	13.80	28.60	18.80	2.35	7.41	7.018	4.83
7.5	74.25	15.75	14.00	28.50	19.00	2.35	7.96	7.506	4.83
8	75.44	16.00	14.50	29.60	19.40	2.35	8.60	8.009	5.15
8.5	75.87	16.50	14.95	30.40	19.60	2.35	9.05	8.503	5.20
10	77.55	16.5	14.95	31.66	20.49	2.35	10.71	10.021	6.62
10.5	77.55	16.5	14.95	31.66	20.49	2.35	11.24	10.044	6.70
11	82.97	17.20	15.60	33.10	21.10	2.35	12.22	11.044	8.01
11.5	84.70	17.20	15.60	33.10	21.10	2.35	12.36	11.508	8.09
12	86.61	17.80	16.20	33.80	22.20	2.35	13.07	12.036	9.43
12.5	90.54	17.80	16.20	33.80	22.20	2.35	13.57	12.509	9.49
15	90.26	19.30	17.90	35.10	23.00	2.35	16.35	15.010	11.31
20	95.88	20.80	19.15	35.08	24.05	2.50	22.73	20.012	11.98
25	96.67	22.20	20.50	39.00	25.20	2.50	27.24	25.019	14.52
30	101.29	23.80	22.00	41.60	26.40	2.50	33.41	30.023	16.67
40	108.24	27.40	25.90	44.70	30.60	2.50	43.55	40.081	22.73
50	118.09	31.25	29.25	46.63	34.54	2.50	55.34	50.015	29.54
60	118.09	31.25	29.25	46.63	34.54	2.50	64.20	60.019	29.61
75	127.17	33.40	31.30	47.80	36.70	2.50	78.80	75.023	36.41
100	133.25	37.90	35.56	48.15	42.70	2.50	110.20	100.029	45.06
120	161.91	37.80	34.40	72.80	50.10	2.50	128.35	120.017	56.53
150	171.11	43.40	39.20	82.90	53.70	2.50	163.90	150.036	67.09

Таблица 11. Шприц инъекционный однократного применения стерильный стандартный типа «Луер Слип» двухкомпонентный

Номинальная вместимость, мл	Длина цилиндра от упоров для пальцев до начала наконечника шприца, L, мм	Наружный диаметр цилиндра, D, мм	Внутренний диаметр цилиндра, d, мм	Общая длина упора для пальцев, H, мм	Общая ширина упора для пальцев, h. мм	Диаметр центрального отверстия наконечника, мм	Максимальная вместимость, мл	Полная градуированная вместимость, мл	Масса, г
1	71.03	6.68	4.70	19.98	9.49	2.35	1.17	1.042	2.60
1.5	71.03	6.68	4.73	19.98	9.45	2.35	1.65	1.507	2.55
2	49.90	10.31	9.10	24.15	13.40	2.10	2.37	2.008	2.61
2.5	51.93	10.35	9.10	24.15	13.40	2.35	2.89	2.508	2.92
3	59.64	10.47	9.10	23.58	14.02	2.35	3.37	3.007	3.22
3.5	59.66	10.47	9.10	23.58	14.02	2.35	3.96	3.509	3.21
4	60.80	12.43	9.00	23.81	14.51	2.35	4.31	4.004	3.78
4.5	60.80	12.82	10.35	26.25	16.30	2.35	4.85	4.507	3.81
5	60.68	13.75	12.40	26.73	17.15	2.35	5.42	5.006	4.38
5.5	60.73	13.86	12.40	26.73	17.15	2.35	5.76	5.508	4.40
6	62.30	14.45	13.03	27.30	18.20	2.35	6.39	6.014	4.68
7	73.56	15.23	13.72	28.60	18.80	2.35	7.35	7.019	4.91
7.5	73.58	15.77	13.96	28.50	19.00	2.35	7.88	7.506	4.93
8	74.38	16.02	14.44	29.60	19.40	2.35	8.34	8.007	5.22
8.5	74.77	16.50	14.91	30.40	19.60	2.35	8.91	8.509	5.38
10	73.45	16.92	15.53	30.10	20.05	2.20	10.83	10.041	6.39
10.5	73.45	16.92	15.53	30.10	20.05	2.35	10.76	10.509	6.87
11	78.89	16.80	14.75	32.04	20.74	2.35	11.47	11.008	8.19
11.5	80.63	17.80	14.81	32.04	20.85	2.35	11.90	11.509	8.21
12	82.54	17.85	15.40	32.76	21.81	2.35	12.37	12.005	9.60
12.5	86.49	17.85	15.40	32.76	21.81	2.35	12.82	12.508	9.68
15	86.51	19.64	17.02	34.16	22.65	2.35	15.31	15.007	11.44
20	87.50	21.60	20.24	38.15	26.44	2.20	20.83	20.011	10.88
25	87.86	22.95	20.06	42.12	27.35	2.50	26.11	25.017	13.37
30	92.47	24.36	21.25	43.41	28.73	2.50	32.39	30.021	15.47
40	99.41	27.95	25.17	46.84	32.15	2.50	40.73	40.015	21.58
50	109.25	31.85	28.78	48.75	36.22	2.50	52.85	50.017	28.65
60	109.25	31.85	28.78	48.75	36.22	2.50	63.20	60.014	28.68
75	118.36	33.91	30.76	47.90	38.51	2.50	76.77	75.022	35.51

ООО ЦИРМИ INFO@CIRMI.RU WWW.GOSZDRAVNADZOR.RU

100	125.44	38.66	34.83	51.03	44.20	2.50	110.86	100.018	43.95
120	153.13	38.75	33.67	75.56	52.35	2.50	127.45	120.020	55.38
150	162.35	44.20	38.89	85.86	55.82	2.50	158.70	150.037	66.01

Таблица 12. Шприц инъекционный стандартный однократного применения стерильный с соединением катетерного типа трехкомпонентный

Номинальная вместимость, мл	Длина цилиндра от упоров для пальцев до начала наконечника шприца, L, мм	Наружный диаметр цилиндра D, мм	Внутренний диаметр цилиндра, d, мм	Общая длина упора для пальцев, H, мм	Общая ширина упора для пальцев, h, мм	Диаметр центрального отверстия наконечника, мм	Максимальная вместимость, мл	Полная градуированная вместимость, мл	Масса, г
50	117.50	31.30	29.30	51.40	32.60	4.40	67.52	50.258	30.55
60	117.50	31.30	29.30	51.40	32.60	4.40	67.52	60.366	30.55
100	131.50	37.50	35.70	57.90	42.25	4.40	112.56	100.785	46.27
150	152.00	42.50	40.50	60.10	44.80	4.40	170.38	150.122	67.13

Таблица 13. Шприц инъекционный стандартный однократного применения стерильный с соединением катетерного типа двухкомпонентный

Номинальная вместимость, мл	Длина цилиндра от упоров для пальцев до начала наконечника шприца, L, мм	Наружный диаметр цилиндра, D, мм	Внутренний диаметр цилиндра, d, мм	Общая длина упора для пальцев, H, мм	Общая ширина упора для пальцев, h, мм	Диаметр центрального отверстия наконечника, мм	Максимальная вместимость, мл	Полная градуированная вместимость, мл	Масса, г
50	116.30	31.25	29.30	51.40	32.60	4.40	67.52	50.256	30.52
60	116.30	31.25	29.30	51.40	32.60	4.40	67.52	60.362	30.52
100	130.15	37.43	35.70	57.90	42.25	4.40	112.56	100.781	46.25
150	151.60	42.48	40.50	60.10	44.80	4.40	170.38	150.118	67.10

Примечание: для размеров, указанных в Таблицах 8-13, допуски должны составлять не более ±10%.

6.1.7 Усилие, требуемое для приведения шток-поршня в действие должно быть:

a) ≤10 Н - для шприцев номинальным объемом до 2 мл (шприц 2 мл в данную позицию не входит);

b) ≤25 Н - для шприцев номинальным объемом от 2 до 50 мл (шприц 50 мл в данную позицию не входит);

c) ≤30 Н - для шприцев номинальным объемом 50 мл и больше.

6.1.8 Поверхность шприца, контактирующая с инъекционной жидкостью, при нормальном применении должна быть чистой и не должна иметь посторонних частиц при визуальном осмотре нормальным или скорректированным до нормального зрением, без использования увеличения и при освещенности от 300 до 700 лк.

6.1.9 Смазка на внутренней поверхности цилиндра шприца, включая поршень, не должна быть заметна в виде капель при наблюдении нормальным или скорректированным до нормального зрением.

Количество смазки не должно превышать 0,25 мг на квадратный сантиметр внутренней поверхности цилиндра шприца.

Количество смазки не должно превышать 0,6% массы цилиндра.

6.1.10 Информация о совместимых медицинских изделиях

- Для безопасного совместного применения с шприцами, медицинские изделия должны иметь соответствующие наконечники:

- «Луер Лок» для шприцев с наконечником «Луер Лок»;

- «Луер Слип» для шприцев с наконечником «Луер Слип»;

- Соединение катетерного типа для шприцев с соединением катетерного типа.

Все изделия должны иметь регистрационное удостоверение Росздравнадзора или соответствующие сертификаты.

ООО ЦИРМИ INFO@CIRMI.RU WWW.GOSZDRAVNADZOR.RU

6.2 Иглы

6.2.1 Иглы должны соответствовать ГОСТ ISO 7864, ГОСТ Р ИСО 6009, ГОСТ Р ИСО 9626, ГОСТ 19126.

6.2.1 Внешний вид

6.2.1.1 Игла инъекционная однократного применения стандартная.

Игла стандартного типа, включает в себя иглу, защитный колпачок, канюлю.

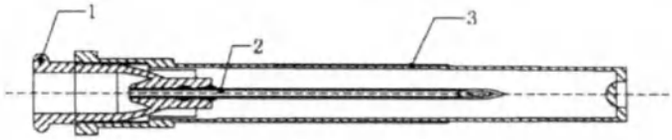

1 - канюля иглы; 2 - трубчатая металлическая часть иглы; 3 - защитный колпачок.

Рис. 9 Игла инъекционная однократного применения стандартная. «Луер Слип»

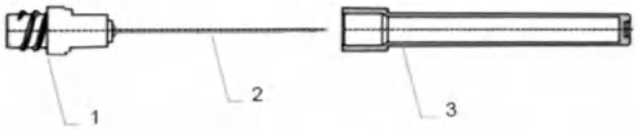

1 - канюля иглы; 2 - трубчатая металлическая часть иглы; 3 - защитный колпачок.

Рис. 10 Игла инъекционная однократного применения стандартная. «Луер Лок»

6.2.1.2 Игла инъекционная однократного применения безопасная.

Игла оснащена специальным механизмом блокировки иглы и помогает защитить персонал от случайного укола. Безопасность инъекций также обеспечивается ориентацией среза иглы вверх безопасным чехлом, откинутом вправо на 90 градусов.

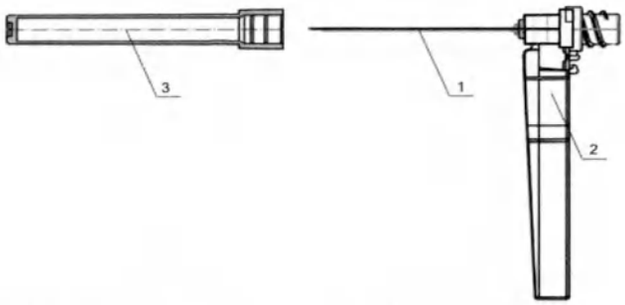

1 – инъекционная игла; 2 – защитный (безопасный) механизм инъекционной иглы;
3 – защитный колпачок инъекционный иглы.

Рис. 11 Игла инъекционная однократного применения безопасная. «Луер Лок»

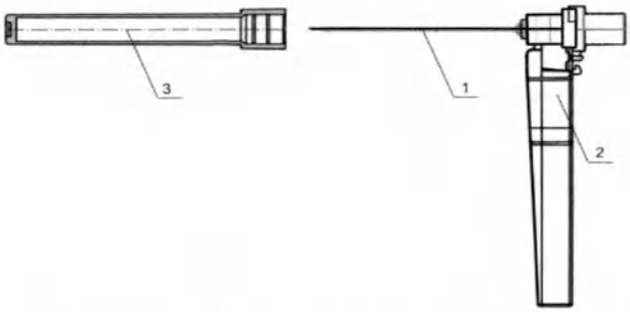

1 – инъекционная игла; 2 – защитный (безопасный) механизм инъекционной иглы;
3 – защитный колпачок инъекционный иглы.

Рис. 12 Игла инъекционная однократного применения безопасная. «Луер Слип»

ООО ЦИРМИ INFO@CIRMI.RU WWW.GOSZDRAVNADZOR.RU

1.2.2.2 Технические характеристики иглы должны соответствовать Рис. 13 и таблице 14

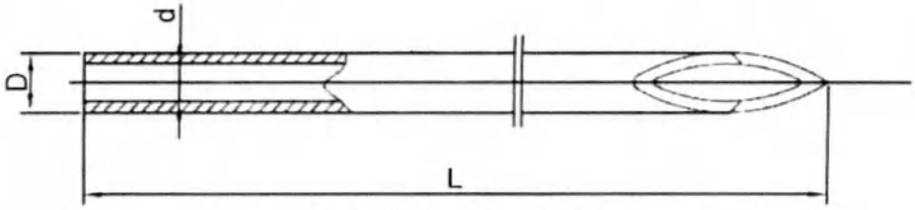

Рис. 13 Размер иглы

Условные обозначения: L - длина иглы; D - наружный диаметр иглы; d – внутренний диаметр иглы

Таблица 14.

Исполнение	Длина, мм	Диаметр игл				Стенка	Цветовое кодирование	Масса, г, ±10%
		D_{min}, мм	D_{max}, мм	d_{min}, мм	d_{max}, мм			
0.30x12 мм	12(+1/-2)	0.298	0.320	0.133	0.164	RW	Желтый	0.5
0.30x13 мм	13(+1/-2)	0.298	0.320	0.133	0.164	RW	Желтый	0.5
0.30x16 мм	16(+1/-2)	0.298	0.320	0.133	0.164	RW	Желтый	0.5
0.30x19 мм	19(+1/-2)	0.298	0.320	0.133	0.164	RW	Желтый	0.5
0.30x25 мм	25(+1.5/-2.5)	0.298	0.320	0.133	0.164	RW	Желтый	0.5
0.30x30 мм	30(+1.5/-2.5)	0.298	0.320	0.133	0.164	RW	Желтый	0.5
0.30x32 мм	32(+1.5/-2.5)	0.298	0.320	0.133	0.164	RW	Желтый	0.5
0.30x38 мм	38(+1.5/-2.5)	0.298	0.320	0.133	0.164	RW	Желтый	0.5
0.30x40 мм	40(0/-4)	0.298	0.320	0.133	0.164	RW	Желтый	0.5
0.30x50 мм	50(+1.5/-2.5)	0.298	0.320	0.133	0.164	RW	Желтый	0.5
0.33x12 мм	12(+1/-2)	0.324	0.351	0.133	0.189	RW	Красный	0.5
0.33x13 мм	13(+1/-2)	0.324	0.351	0.133	0.189	RW	Красный	0.6
0.33x16 мм	16(+1/-2)	0.324	0.351	0.133	0.189	RW	Красный	0.6
0.33x19 мм	19(+1/-2)	0.324	0.351	0.133	0.189	RW	Красный	0.6
0.33x25 мм	25(+1.5/-2.5)	0.324	0.351	0.133	0.189	RW	Красный	0.6
0.33x30 мм	30(+1.5/-2.5)	0.324	0.351	0.133	0.189	RW	Красный	0.6
0.33x32 мм	32(+1.5/-2.5)	0.324	0.351	0.133	0.189	RW	Красный	0.6
0.33x38 мм	38(+1.5/-2.5)	0.324	0.351	0.133	0.189	RW	Красный	0.6
0.33x40 мм	40(0/-4)	0.324	0.351	0.133	0.189	RW	Красный	0.6
0.33x50 мм	50(+1.5/-2.5)	0.324	0.351	0.133	0.189	RW	Красный	0.6
0.36x12 мм	12(+1/-2)	0.349	0.370	0.133	0.189	RW	Лазурный	0.6
0.36x13 мм	13(+1/-2)	0.349	0.370	0.133	0.189	RW	Лазурный	0.6
0.36x16 мм	16(+1/-2)	0.349	0.370	0.133	0.189	RW	Лазурный	0.6
0.36x19 мм	19(+1/-2)	0.349	0.370	0.133	0.189	RW	Лазурный	0.6
0.36x25 мм	25(+1.5/-2.5)	0.349	0.370	0.133	0.189	RW	Лазурный	0.6
0.36x30 мм	30(+1.5/-2.5)	0.349	0.370	0.133	0.189	RW	Лазурный	0.6
0.36x32 мм	32(+1.5/-2.5)	0.349	0.370	0.133	0.189	RW	Лазурный	0.6
0.36x38 мм	38(+1.5/-2.5)	0.349	0.370	0.133	0.189	RW	Лазурный	0.6
0.36x40 мм	40(0/-4)	0.349	0.370	0.133	0.189	RW	Лазурный	0.6
0.36x50 мм	50(+1.5/-2.5)	0.349	0.370	0.133	0.189	RW	Лазурный	0.6
0.40x12 мм	12(+1/-2)	0.400	0.420	0.184	0.240	RW	Светло-серый	0.6
0.40x13 мм	13(+1/-2)	0.400	0.420	0.184	0.240	RW	Светло-серый	0.5
0.40x16 мм	16(+1/-2)	0.400	0.420	0.184	0.240	RW	Светло-серый	0.5

ООО ЦИРМИ INFO@CIRMI.RU WWW.GOSZDRAVNADZOR.RU

0.40x19 мм	19(+1/-2)	0.400	0.420	0.184	0.240	RW	Светло-серый	0.5
0.40x25 мм	25(+1.5/-2.5)	0.400	0.420	0.184	0.240	RW	Светло-серый	0.6
0.40x30 мм	30(+1.5/-2.5)	0.400	0.420	0.184	0.240	RW	Светло-серый	0.6
0.40x32 мм	32(+1.5/-2.5)	0.400	0.420	0.184	0.240	RW	Светло-серый	0.6
0.40x38 мм	38(+1.5/-2.5)	0.400	0.420	0.184	0.240	RW	Светло-серый	0.6
0.40x40 мм	40(0/-4)	0.400	0.420	0.184	0.240	RW	Светло-серый	0.6
0.40x50 мм	50(+1.5/-2.5)	0.400	0.420	0.184	0.240	RW	Светло-серый	0.6
0.45x12 мм	12(+1/-2)	0.440	0.470	0.232	0.291	RW	Коричневый	0.6
0.45x13 мм	13(+1/-2)	0.440	0.470	0.232	0.291	RW	Коричневый	0.6
0.45x16 мм	16(+1/-2)	0.440	0.470	0.232	0.291	RW	Коричневый	0.6
0.45x19 мм	19(+1/-2)	0.440	0.470	0.232	0.291	RW	Коричневый	0.6
0.45x25 мм	25(+1.5/-2.5)	0.440	0.470	0.232	0.291	RW	Коричневый	0.7
0.45x30 мм	30(+1.5/-2.5)	0.440	0.470	0.232	0.291	RW	Коричневый	0.7
0.45x32 мм	32(+1.5/-2.5)	0.440	0.470	0.232	0.291	RW	Коричневый	0.7
0.45x38 мм	38(+1.5/-2.5)	0.440	0.470	0.232	0.291	RW	Коричневый	0.7
0.45x40 мм	40(0/-4)	0.440	0.470	0.232	0.291	RW	Коричневый	0.7
0.45x50 мм	50(+1.5/-2.5)	0.440	0.470	0.232	0.291	RW	Коричневый	0.7
0.50x12 мм	12(+1/-2)	0.500	0.530	0.232	0.291	RW	Оранжевый	0.7
0.50x13 мм	13(+1/-2)	0.500	0.530	0.232	0.291	RW	Оранжевый	0.7
0.50x16 мм	16(+1/-2)	0.500	0.530	0.232	0.291	RW	Оранжевый	0.7
0.50x19 мм	19(+1/-2)	0.500	0.530	0.232	0.291	RW	Оранжевый	0.6
0.50x25 мм	25(+1.5/-2.5)	0.500	0.530	0.232	0.291	RW	Оранжевый	0.6
0.50x30 мм	30(+1.5/-2.5)	0.500	0.530	0.232	0.291	RW	Оранжевый	0.6
0.50x32 мм	32(+1.5/-2.5)	0.500	0.530	0.232	0.291	RW	Оранжевый	0.6
0.50x38 мм	38(+1.5/-2.5)	0.500	0.530	0.232	0.291	RW	Оранжевый	0.6
0.50x40 мм	40(0/-4)	0.500	0.530	0.232	0.291	RW	Оранжевый	0.6
0.50x50 мм	50(+1.5/-2.5)	0.500	0.530	0.232	0.291	RW	Оранжевый	0.6
0.55x12 мм	12(+1/-2)	0.550	0.580	0.280	0.342	RW	Светло-фиолетовый	0.6
0.55x13 мм	13(+1/-2)	0.550	0.580	0.280	0.342	RW	Светло-фиолетовый	0.6
0.55x16 мм	16(+1/-2)	0.550	0.580	0.280	0.342	RW	Светло-фиолетовый	0.6
0.55x19 мм	19(+1/-2)	0.550	0.580	0.280	0.342	RW	Светло-фиолетовый	0.6
0.55x25 мм	25(+1.5/-2.5)	0.550	0.580	0.280	0.342	RW	Светло-фиолетовый	0.6
0.55x30 мм	30(+1.5/-2.5)	0.550	0.580	0.280	0.342	RW	Светло-фиолетовый	0.6
0.55x32 мм	32(+1.5/-2.5)	0.550	0.580	0.280	0.342	RW	Светло-фиолетовый	0.6
0.55x38 мм	38(+1.5/-2.5)	0.550	0.580	0.280	0.342	RW	Светло-фиолетовый	0.6
0.55x40 мм	40(0/-4)	0.550	0.580	0.280	0.342	RW	Светло-фиолетовый	0.6
0.55x50 мм	50(+1.5/-2.5)	0.550	0.580	0.280	0.342	RW	Светло-фиолетовый	0.6
0.60x25 мм	25(+1.5/-2.5)	0.600	0.673	0.370	0.459	TW	Темно-синий	0.6
0.60x30 мм	30(+1.5/-2.5)	0.600	0.673	0.370	0.459	TW	Темно-синий	0.6
0.60x32 мм	32(+1.5/-2.5)	0.600	0.673	0.370	0.459	TW	Темно-синий	0.7
0.60x38 мм	38(+1.5/-2.5)	0.600	0.673	0.370	0.459	TW	Темно-синий	0.8
0.60x40 мм	40(0/-4)	0.600	0.673	0.370	0.459	TW	Темно-синий	0.8

ООО ЦИРМИ INFO@CIRMI.RU WWW.GOSZDRAVNADZOR.RU

0.60x50 мм	50(+1.5/-2.5)	0.600	0.673	0.370	0.459	TW	Темно-синий	0.8
0.70x25 мм	25(+1.5/-2.5)	0.698	0.730	0.440	0.521	TW	Черный	0.7
0.70x30 мм	30(+1.5/-2.5)	0.698	0.730	0.440	0.521	TW	Черный	0.7
0.70x32 мм	32(+1.5/-2.5)	0.698	0.730	0.440	0.521	TW	Черный	0.7
0.70x38 мм	38(+1.5/-2.5)	0.698	0.730	0.440	0.521	TW	Черный	0.8
0.70x40 мм	40(0/-4)	0.698	0.730	0.440	0.521	TW	Черный	0.8
0.70x50 мм	50(+1.5/-2.5)	0.698	0.730	0.440	0.521	TW	Черный	0.8
0.80x25 мм	25(+1.5/-2.5)	0.800	0.830	0.547	0.609	TW	Темно-зеленый	0.6
0.80x30 мм	30(+1.5/-2.5)	0.800	0.830	0.547	0.609	TW	Темно-зеленый	0.6
0.80x32 мм	32(+1.5/-2.5)	0.800	0.830	0.547	0.609	TW	Темно-зеленый	0.7
0.80x38 мм	38(+1.5/-2.5)	0.800	0.830	0.547	0.609	TW	Темно-зеленый	0.8
0.80x40 мм	40(0/-4)	0.800	0.830	0.547	0.609	TW	Темно-зеленый	0.8
0.80x50 мм	50(+1.5/-2.5)	0.800	0.830	0.547	0.609	TW	Темно-зеленый	0.8
0.90x25 мм	25(+1.5/-2.5)	0.860	0.920	0.635	0.686	TW	Желтый	0.7
0.90x30 мм	30(+1.5/-2.5)	0.860	0.920	0.635	0.686	TW	Желтый	0.7
0.90x32 мм	32(+1.5/-2.5)	0.860	0.920	0.635	0.686	TW	Желтый	0.7
0.90x38 мм	38(+1.5/-2.5)	0.860	0.920	0.635	0.686	TW	Желтый	0.8
0.90x40 мм	40(0/-4)	0.860	0.920	0.635	0.686	TW	Желтый	0.8
0.90x50 мм	50(+1.5/-2.5)	0.860	0.920	0.635	0.686	TW	Желтый	0.8
1.10x25 мм	25(+1.5/-2.5)	1.030	1.100	0.750	0.849	TW	Кремовый	0.8
1.10x30 мм	30(+1.5/-2.5)	1.030	1.100	0.750	0.849	TW	Кремовый	0.8
1.10x32 мм	32(+1.5/-2.5)	1.030	1.100	0.750	0.849	TW	Кремовый	0.8
1.10x38 мм	38(+1.5/-2.5)	1.030	1.100	0.750	0.849	TW	Кремовый	0.8
1.10x40 мм	40(0/-4)	1.030	1.100	0.750	0.849	TW	Кремовый	0.8
1.10x50 мм	50(+1.5/-2.5)	1.030	1.100	0.750	0.849	TW	Кремовый	0.8
1.20x25 мм	25(+1.5/-2.5)	1.200	1.300	0.910	1.040	TW	Розовый	0.7
1.20x30 мм	30(+1.5/-2.5)	1.200	1.300	0.910	1.040	TW	Розовый	0.7
1.20x32 мм	32(+1.5/-2.5)	1.200	1.300	0.910	1.040	TW	Розовый	0.7
1.20x38 мм	38(+1.5/-2.5)	1.200	1.300	0.910	1.040	TW	Розовый	0.9
1.20x40 мм	40(0/-4)	1.200	1.300	0.910	1.040	TW	Розовый	0.9
1.20x50 мм	50(+1.5/-2.5)	1.200	1.300	0.910	1.040	TW	Розовый	0.9
1.40x25 мм	25(+1.5/-2.5)	1.400	1.510	1.156	1.243	TW	Красно-фиолетовый	0.9
1.40x30 мм	30(+1.5/-2.5)	1.400	1.510	1.156	1.243	TW	Красно-фиолетовый	0.9
1.40x32 мм	32(+1.5/-2.5)	1.400	1.510	1.156	1.243	TW	Красно-фиолетовый	0.9
1.40x38 мм	38(+1.5/-2.5)	1.400	1.510	1.156	1.243	TW	Красно-фиолетовый	0.9
1.40x40 мм	40(0/-4)	1.400	1.510	1.156	1.243	TW	Красно-фиолетовый	0.9
1.40x50 мм	50(+1.5/-2.5)	1.400	1.510	1.156	1.243	TW	Красно-фиолетовый	0.9
1.60x25 мм	25(+1.5/-2.5)	1.600	1.690	1.283	1.389	TW	Белый	0.8
1.60x30 мм	30(+1.5/-2.5)	1.600	1.690	1.283	1.389	TW	Белый	0.8
1.60x32 мм	32(+1.5/-2.5)	1.600	1.690	1.283	1.389	TW	Белый	0.8
1.60x38 мм	38(+1.5/-2.5)	1.600	1.690	1.283	1.389	TW	Белый	0.9

ООО ЦИРМИ INFO@CIRMI.RU WWW.GOSZDRAVNADZOR.RU

1.60x40 мм	40(0/-4)	1.600	1.690	1.283	1.389	TW	Белый	0.9
1.60x50 мм	50(+1.5/-2.5)	1.600	1.690	1.283	1.389	TW	Белый	0.9
1.80x25 мм	25(+1.5/-2.5)	1.750	1.900	1.460	1.559	TW	Серо-голубой	0.9
1.80x30 мм	30(+1.5/-2.5)	1.750	1.900	1.460	1.559	TW	Серо-голубой	0.9
1.80x32 мм	32(+1.5/-2.5)	1.750	1.900	1.460	1.559	TW	Серо-голубой	0.9
1.80x38 мм	38(+1.5/-2.5)	1.750	1.900	1.460	1.559	TW	Серо-голубой	0.9
1.80x40 мм	40(0/-4)	1.750	1.900	1.460	1.559	TW	Серо-голубой	0.9
1.80x50 мм	50(+1.5/-2.5)	1.750	1.900	1.460	1.559	TW	Серо-голубой	0.9
2.10x40 мм	40(0/-4)	1.950	2.150	1.600	1.726	TW	Бледно-зеленый	0.9

Примечание: RW- нормальная стенка, TW- тонкая стенка согласно ГОСТ Р ИСО 9626

6.2.3 Острие иглы должно быть острым, без заусенцев при осмотре с 2,5-кратным увеличением. Угол заточки иглы инъекционной должен быть $11^0 \pm 2^0$.

1.2.2.4. На наружной поверхности трубки иглы не должно быть обнаружено посторонних частиц, трещин, царапин и других видимых дефектов при осмотре нормальным или скорректированным до нормального зрением с освещением от 300 до 700 люкс.

На внутренней поверхности головки иглы не должно быть видно посторонних частиц при осмотре с 2,5-кратным увеличением.

6.2.5 Присоединительный конус иглы должен соответствовать ГОСТ Р ИСО 80369-7. Замковое соединение иглы должно соответствовать ГОСТ Р ИСО 80369-7.

6.2.6 Количество смазки на трубке иглы должно быть минимальным и не образовывать капель жидкости на наружной и внутренней поверхности иглы при осмотре нормальным или скорректированным до нормального зрением.

6.2.7 Прочность соединения головки и трубки иглы должны соответствовать таблице 15

Таблица 15.

Номинальный наружный диаметр иглы, мм	Минимальное усилие, Н	Номинальный наружный диаметр иглы, мм	Минимальное усилие, Н
0.3	22	0.8	44
0.33	22	0.9	54
0.36	22	1.1	69
0.4	22	1.2	69
0.45	22	1.4	69
0.5	22	1.6	69
0.55	34	1.8	69
0.6	34	2.1	69
0.7	40		

6.2.8 Защитный колпачок иглы

6.2.8.1 Защитный колпачок иглы должен быть изготовлен из бесцветного прозрачного материала.

6.2.8.2 Параметры защитного колпачка иглы должны соответствовать Рис. 14 и таблице 16.

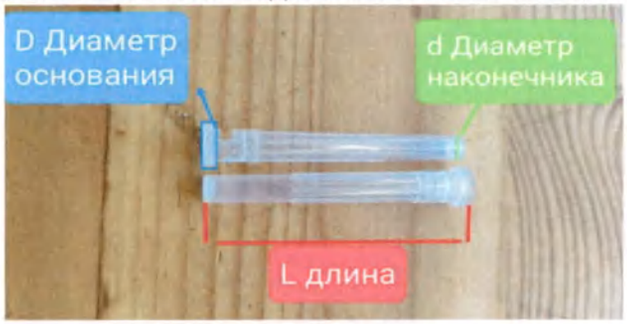

Рис. 14.

ООО ЦИРМИ INFO@CIRMI.RU WWW.GOSZDRAVNADZOR.RU

Таблица 16.

Исполнение	Длина L, мм	Диаметр D, мм	Диаметр d, мм
0.30x12 мм	36±2	8,3±0,3	5,7±0,3
0.30x13 мм	36±2	8,3±0,3	5,7±0,3
0.30x16 мм	36±2	8,3±0,3	5,7±0,3
0.30x19 мм	40±2	8,3±0,3	5,7±0,3
0.30x25 мм	40±2	8,3±0,3	5,7±0,3
0.30x30 мм	40±2	8,3±0,3	5,7±0,3
0.30x32 мм	48±2	8,3±0,3	5,7±0,3
0.30x38 мм	48±2	8,3±0,3	5,7±0,3
0.30x40 мм	54±2	8,3±0,3	5,7±0,3
0.30x50 мм	68±2	8,3±0,3	5,7±0,3
0.33x12 мм	36±2	8,3±0,3	5,7±0,3
0.33x13 мм	36±2	8,3±0,3	5,7±0,3
0.33x16 мм	36±2	8,3±0,3	5,7±0,3
0.33x19 мм	40±2	8,3±0,3	5,7±0,3
0.33x25 мм	40±2	8,3±0,3	5,7±0,3
0.33x30 мм	40±2	8,3±0,3	5,7±0,3
0.33x32 мм	48±2	8,3±0,3	5,7±0,3
0.33x38 мм	48±2	8,3±0,3	5,7±0,3
0.33x40 мм	54±2	8,3±0,3	5,7±0,3
0.33x50 мм	68±2	8,3±0,3	5,7±0,3
0.36x12 мм	36±2	8,3±0,3	5,7±0,3
0.36x13 мм	36±2	8,3±0,3	5,7±0,3
0.36x16 мм	36±2	8,3±0,3	5,7±0,3
0.36x19 мм	40±2	8,3±0,3	5,7±0,3
0.36x25 мм	40±2	8,3±0,3	5,7±0,3
0.36x30 мм	40±2	8,3±0,3	5,7±0,3
0.36x32 мм	48±2	8,3±0,3	5,7±0,3
0.36x38 мм	48±2	8,3±0,3	5,7±0,3
0.36x40 мм	54±2	8,3±0,3	5,7±0,3
0.36x50 мм	68±2	8,3±0,3	5,7±0,3
0.40x12 мм	36±2	8,3±0,3	5,7±0,3
0.40x13 мм	36±2	8,3±0,3	5,7±0,3
0.40x16 мм	36±2	8,3±0,3	5,7±0,3
0.40x19 мм	40±2	8,3±0,3	5,7±0,3
0.40x25 мм	40±2	8,3±0,3	5,7±0,3
0.40x30 мм	40±2	8,3±0,3	5,7±0,3
0.40x32 мм	48±2	8,3±0,3	5,7±0,3
0.40x38 мм	48±2	8,3±0,3	5,7±0,3
0.40x40 мм	54±2	8,3±0,3	5,7±0,3
0.40x50 мм	68±2	8,3±0,3	5,7±0,3
0.45x12 мм	36±2	8,3±0,3	5,7±0,3
0.45x13 мм	36±2	8,3±0,3	5,7±0,3
0.45x16 мм	36±2	8,3±0,3	5,7±0,3
0.45x19 мм	40±2	8,3±0,3	5,7±0,3

ООО ЦИРМИ INFO@CIRMI.RU WWW.GOSZDRAVNADZOR.RU

0.45x25 мм	40±2	8,3±0,3	5,7±0,3
0.45x30 мм	40±2	8,3±0,3	5,7±0,3
0.45x32 мм	48±2	8,3±0,3	5,7±0,3
0.45x38 мм	48±2	8,3±0,3	5,7±0,3
0.45x40 мм	54±2	8,3±0,3	5,7±0,3
0.45x50 мм	68±2	8,3±0,3	5,7±0,3
0.50x12 мм	36±2	8,3±0,3	5,7±0,3
0.50x13 мм	36±2	8,3±0,3	5,7±0,3
0.50x16 мм	36±2	8,3±0,3	5,7±0,3
0.50x19 мм	40±2	8,3±0,3	5,7±0,3
0.50x25 мм	40±2	8,3±0,3	5,7±0,3
0.50x30 мм	40±2	8,3±0,3	5,7±0,3
0.50x32 мм	48±2	8,3±0,3	5,7±0,3
0.50x38 мм	48±2	8,3±0,3	5,7±0,3
0.50x40 мм	54±2	8,3±0,3	5,7±0,3
0.50x50 мм	68±2	8,3±0,3	5,7±0,3
0.55x12 мм	36±2	8,3±0,3	5,7±0,3
0.55x13 мм	36±2	8,3±0,3	5,7±0,3
0.55x16 мм	36±2	8,3±0,3	5,7±0,3
0.55x19 мм	40±2	8,3±0,3	5,7±0,3
0.55x25 мм	40±2	8,3±0,3	5,7±0,3
0.55x30 мм	40±2	8,3±0,3	5,7±0,3
0.55x32 мм	48±2	8,3±0,3	5,7±0,3
0.55x38 мм	48±2	8,3±0,3	5,7±0,3
0.55x40 мм	54±2	8,3±0,3	5,7±0,3
0.55x50 мм	68±2	8,3±0,3	5,7±0,3
0.60x25 мм	40±2	8,3±0,3	5,7±0,3
0.60x30 мм	40±2	8,3±0,3	5,7±0,3
0.60x32 мм	48±2	8,3±0,3	5,7±0,3
0.60x38 мм	48±2	8,3±0,3	5,7±0,3
0.60x40 мм	54±2	8,3±0,3	5,7±0,3
0.60x50 мм	68±2	8,3±0,3	5,7±0,3
0.70x25 мм	40±2	8,3±0,3	5,7±0,3
0.70x30 мм	40±2	8,3±0,3	5,7±0,3
0.70x32 мм	48±2	8,3±0,3	5,7±0,3
0.70x38 мм	48±2	8,3±0,3	5,7±0,3
0.70x40 мм	54±2	8,3±0,3	5,7±0,3
0.70x50 мм	68±2	8,3±0,3	5,7±0,3
0.80x25 мм	40±2	8,3±0,3	5,7±0,3
0.80x30 мм	40±2	8,3±0,3	5,7±0,3
0.80x32 мм	48±2	8,3±0,3	5,7±0,3
0.80x38 мм	48±2	8,3±0,3	5,7±0,3
0.80x40 мм	54±2	8,3±0,3	5,7±0,3
0.80x50 мм	68±2	8,3±0,3	5,7±0,3
0.90x25 мм	40±2	8,3±0,3	5,7±0,3
0.90x30 мм	40±2	8,3±0,3	5,7±0,3

ООО ЦИРМИ INFO@CIRMI.RU WWW.GOSZDRAVNADZOR.RU

0.90x32 мм	48±2	8,3±0,3	5,7±0,3
0.90x38 мм	48±2	8,3±0,3	5,7±0,3
0.90x40 мм	54±2	8,3±0,3	5,7±0,3
0.90x50 мм	68±2	8,3±0,3	5,7±0,3
1.10x25 мм	40±2	8,3±0,3	5,7±0,3
1.10x30 мм	40±2	8,3±0,3	5,7±0,3
1.10x32 мм	48±2	8,3±0,3	5,7±0,3
1.10x38 мм	48±2	8,3±0,3	5,7±0,3
1.10x40 мм	54±2	8,3±0,3	5,7±0,3
1.10x50 мм	68±2	8,3±0,3	5,7±0,3
1.20x25 мм	40±2	8,3±0,3	5,7±0,3
1.20x30 мм	40±2	8,3±0,3	5,7±0,3
1.20x32 мм	48±2	8,3±0,3	5,7±0,3
1.20x38 мм	48±2	8,3±0,3	5,7±0,3
1.20x40 мм	54±2	8,3±0,3	5,7±0,3
1.20x50 мм	68±2	8,3±0,3	5,7±0,3
1.40x25 мм	40±2	8,3±0,3	5,7±0,3
1.40x30 мм	40±2	8,3±0,3	5,7±0,3
1.40x32 мм	48±2	8,3±0,3	5,7±0,3
1.40x38 мм	48±2	8,3±0,3	5,7±0,3
1.40x40 мм	54±2	8,3±0,3	5,7±0,3
1.40x50 мм	68±2	8,3±0,3	5,7±0,3
1.60x25 мм	40±2	8,3±0,3	5,7±0,3
1.60x30 мм	40±2	8,3±0,3	5,7±0,3
1.60x32 мм	48±2	8,3±0,3	5,7±0,3
1.60x38 мм	48±2	8,3±0,3	5,7±0,3
1.60x40 мм	54±2	8,3±0,3	5,7±0,3
1.60x50 мм	68±2	8,3±0,3	5,7±0,3
1.80x25 мм	40±2	8,3±0,3	5,7±0,3
1.80x30 мм	40±2	8,3±0,3	5,7±0,3
1.80x32 мм	48±2	8,3±0,3	5,7±0,3
1.80x38 мм	48±2	8,3±0,3	5,7±0,3
1.80x40 мм	54±2	8,3±0,3	5,7±0,3
1.80x50 мм	68±2	8,3±0,3	5,7±0,3
2.10x40 мм	54±2	8,3±0,3	5,7±0,3

6.3. Изделия должны быть стерильными.

Стерилизации газовым методом с применением этиленоксида в соответствии ГОСТ ISO 11135.

Режим стерилизации:

– окись этилена (доза 480÷540 мг/л, парциальное давление -50÷50 кПа, рабочая температура в стерилизационной камере 50-56°С, время стерилизационной выдержки 8 часов).

6.4. Изделия должны быть устойчивы к воздействию климатических факторов при эксплуатации при значениях температуры и относительной влажности воздуха:

температура — от +10 до +35 °С; относительная влажность воздуха — до 85 % при температуре воздуха +25 °С.

6.5. При транспортировании изделия должны быть устойчивы к климатическим воздействиям по ГОСТ Р 15150 для условий хранения 5.

ООО ЦИРМИ INFO@CIRMI.RU WWW.GOSZDRAVNADZOR.RU

7. Указания по применению

7.1. Меры предосторожности

- Перед работой с набором ознакомьтесь с инструкцией по применению.

- При использовании шприца необходимо знать технику проведения инъекции и стандарты внутримышечной, внутривенной, подкожной, внутрикожной инъекций, особенно в части соблюдения правил асептики с целью предотвращения контаминации иглы. При проведении инъекции необходимо обратить особенное внимание на сохранение стерильности иглы. Необходимо соблюдать стандарты набора лекарственного препарата из ампулы и из флакона. Шприц должен быть аккуратно извлечен из упаковки со стороны, где находится шток.

Предохранительный колпачок иглы после извлечения шприца из индивидуальной упаковки должен быть аккуратно снят с сохранением стерильности иглы.

- Наполненный лекарственным препаратом шприц необходимо использовать для инъекции немедленно. Запрещается хранить наполненный лекарственным препаратом шприц.

- Не применяйте изделие с нечитаемой градуировкой во избежание ошибочной дозировки лекарственного препарата, которая может повлечь за собой летальный исход!

- Во избежание осложнений рекомендуется делать инъекции в медицинском учреждении специалистами, имеющими специальное образование и навыки в сестринском деле, а также под наблюдением лечащего врача.

- Использовать изделие в соответствии с назначением врача или медсестры.

- Перед использованием шприца визуально определить целостность индивидуальной герметичной упаковки. Убедитесь, что используете шприц с действующим сроком годности. Срок годности указан на индивидуальной герметичной упаковки. Шприц из поврежденной индивидуальной герметичной упаковки и с истекшим сроком годности использовать запрещается.

- Рекомендуется работать с изделием в перчатках.

- Информация о совместимых медицинских изделиях

Для безопасного совместного применения с шприцами, медицинские изделия должны иметь соответствующие наконечники:

- «Луер Лок» для шприцев с наконечником «Луер Лок»;
- «Луер Слип» для шприцев с наконечником «Луер Слип»;
- Соединение катетерного типа для шприцев с соединением катетерного типа.

Все изделия должны иметь регистрационное удостоверение Росздравнадзора или соответствующие сертификаты.

Предупреждение:

- Не использовать повторно. Изделие предназначено только для однократного использования, повторное использование может привести к инфекции и созданию угрозы жизни и здоровью пациента.

- Не использовать по истечении срока годности.

- В случае выбора шприца в комплектации с двумя иглами, игла с большим диаметром используется для набора лекарственных препаратов. После набора лекарственных препаратов надетую на шприц иглу необходимо заменить! Для проведения инъекции надеть вторую иглу, вложенную в индивидуальную упаковку!

7.2 Стандарты инъекции в зависимости от вида инъекции

Внутримышечная инъекция:

Цель: лечебная - введение лекарственного препарата в мышечную ткань.

Показание: назначение врача.

Места введения: верхний наружный квадрант ягодицы; средняя треть переднебоковой поверхности бедра; верхняя треть наружной поверхности плеча.

Внутривенная инъекция:

Цель: лечебная - струйное введение лекарственного препарата в кровяное русло.

Показания: назначение врача.

Места введения: поверхностные вены локтевого сгиба, предплечья, кисти, поверхностные вены тыла стопы, поверхностные вены головы (у детей).

ООО ЦИРМИ INFO@CIRMI.RU WWW.GOSZDRAVNADZOR.RU

Подкожная инъекция:

Цель: лечебная - введение лекарственного препарата в подкожно-жировую клетчатку, местное обезболивание.

Показания: назначение врача.

Места введения: верхняя треть наружной поверхности плеча, средняя треть переднебоковой поверхности бедра, переднебоковая поверхность брюшной стенки, подлопаточная область (редко).

Внутрикожная инъекция:

Цель: диагностическая.

Показания: для диагностики: туберкулеза (проба Манту, Пирке), бруцеллеза, для проведения аллергических проб, для выявления аллергических реакций на антибиотики, проведение поверхностной анестезии.

Места введения: средняя треть внутренней поверхности предплечья.

7.3 Подготовка изделия к работе

1. Приготовить все необходимое для инъекции (шприц в индивидуальной герметичной упаковке, лекарственный препарат, салфетки с дезинфицирующим средством, емкость для отходов). Все изделия должны иметь регистрационное удостоверение Росздравнадзора или соответствующие сертификаты.

2. Объем шприца, длину иглы и комплектацию необходимо выбирать, учитывая объем вводимого лекарственного препарата, его вязкость, а также вид инъекции (внутрикожная, подкожная, внутримышечная, внутривенная).

3. Тщательно вымыть руки с мылом и протереть салфеткой с дезинфицирующим средством.

4. Надеть медицинские перчатки однократного применения.

5. Обработать ампулу с лекарственным препаратом или флакон дезинфицирующим средством.

6. Открыть ампулу с лекарственным препаратом или снять защитный колпачок с флакона.

7. Вскрыть индивидуальную упаковку и извлечь шприц с иглой.

8. Аккуратно снять предохранительный колпачок с иглы.

9. При наборе лекарственного препарата из ампулы набирать его медленно, постепенно приподнимая дно ампулы вверх по мере уменьшения жидкости. При наборе лекарственного препарата из флакона поднимите флакон вверх дном, держа его левой рукой между II и III пальцами, IV палец - на головке иглы, I и V пальцами держите цилиндр шприца и наберите нужное количество лекарственного препарата.

10. При использовании шприца в комплектации с двумя иглами заменить иглу, которой набирался лекарственный препарат, на иглу, вложенную в индивидуальную упаковку.

Внимание!

При использовании шприца в комплектации с двумя иглами инъекцию производить только после замены иглы!

11. Расположить шприц вертикально иглой вверх, выпустить, надавливая на поршень, образовавшиеся в процессе набора лекарственного препарата пузырьки воздуха.

12. При необходимости аспирации жидкостей/газов из тела пациента вскрыть индивидуальную упаковку и извлечь шприц. Провести аспирацию.

13. При необходимости промывания полостей организма вскрыть индивидуальную упаковку, извлечь шприц, наполнить его раствором для промывания. Сделать промывание.

ООО ЦИРМИ INFO@CIRMI.RU WWW.GOSZDRAVNADZOR.RU

7.4 Порядок работы изделия:

1. Подготовить место инъекции, обработав его салфеткой с дезинфицирующим средством.

2. Произвести инъекцию в подготовленное место, соблюдая технику инъекции и в соответствии со стандартом инъекции в зависимости от вида инъекции (подкожная, внутрикожная. внутримышечная, внутривенная).

3. Извлечь шприц с иглой. Слегка прижать место инъекции салфеткой с дезинфицирующим раствором. Допустимо появление капельки крови в месте ввода иглы.

4. Не надевать предохранительный колпачок на иглу после инъекции во избежание укола использованной иглой.

5. Шприц без иглы использовать согласно конкретной медицинской процедуре.

6. При необходимости аспирации жидкостей/газов из тела пациента приступить к аспирации после извлечения шприца из упаковки.

7 При необходимости промывания полостей организма приступить к промыванию после наполнения шприца раствором для промывания.

8. Следует использовать не прокалываемую емкость для сбора и утилизации использованных игл и шприцев.

ВНИМАНИЕ! Повторное использование запрещено.

Не надевать предохранительный колпачок на иглу после инъекции во избежание укола использованной иглой!

Повторное использование запрещено!

8. Материалы, используемые при изготовлении изделия

Изделия должны изготавливаться из материалов, приведенных в таблице 17.

Таблица 17

№	Наименование	Используемый материал	Производитель
1.	**Шприц стандартный трехкомпонентный**		
1.1	Цилиндр	Полипропилен PP R3260T	Чжецзян Хунцзи Петрокемикал Ко., ЛТД (Zhejiang Hongji Petrochemical Co. LTD), Китай
1.2	Поршень	Полипропилен PP 1100N	Чанчжоу Кемикал Лайт Индастриал Материалс Корпорейшн (Changzhou Chemical Light Industrial Materials Corporation), Китай
1.3	Манжета (уплотнитель)	Резина латексная Natural rubber/ Резина без латексная Isoprene rubber	Чанчжоу Цзинлинь Медикал Дивайс Ко., Лтд. (Changzhou jinglin medical device Co., Ltd.), Китай
1.4	Смазка	Силиконовое масло polydimethyl siloxane Saio -102	Чанчжоу Миньгли Кемикал Ко., ЛТД. (Changzhou Mingli Chemical Co., LTD.), Китай / Вэйхай Хуаканг Нью Материал Технолоджи Ко., Лтд (Weihai Huakang New Material Technology Co., Ltd), Китай
2.	**Шприц стандартный двухкомпонентный**		
2.1	Цилиндр	Полипропилен PP R3260T	Чжецзян Хунцзи Петрокемикал Ко., ЛТД (Zhejiang Hongji Petrochemical Co. LTD), Китай
2.2	Поршень	Полипропилен PP 1100N	Чанчжоу Кемикал Лайт Индастриал Материалс Корпорейшн (Changzhou Chemical Light Industrial Materials Corporation), Китай
2.3	Смазка	Силиконовое масло polydimethyl siloxane Saio -102	Чанчжоу Миньгли Кемикал Ко., ЛТД. (Changzhou Mingli Chemical Co., LTD.), Китай / Вэйхай Хуаканг Нью Материал Технолоджи Ко., Лтд (Weihai Huakang New Material Technology Co., Ltd), Китай
3.	**Шприц с соединением катетерного типа трехкомпонентный**		
3.1	Цилиндр	Полипропилен PP R3260T	Чжецзян Хунцзи Петрокемикал Ко., ЛТД (Zhejiang Hongji Petrochemical Co. LTD), Китай

ООО ЦИРМИ INFO@CIRMI.RU WWW.GOSZDRAVNADZOR.RU

3.2	Поршень	Полипропилен PP 1100N	Чанчжоу Кемикал Лайт Индастриал Материалс Корпорейшн (Changzhou Chemical Light Industrial Materials Corporation), Китай
3.3	Манжета (уплотнитель)	Резина латексная Natural rubber/ Резина без латексная Isoprene rubber	Чанчжоу Цзинлинь Медикал Дивайс Ко., Лтд. (Changzhou jinglin medical device Co., Ltd.), Китай
3.4	Смазка	Силиконовое масло polydimethyl siloxane Saio -102	Чанчжоу Миньгли Кемикал Ко., ЛТД. (Changzhou Mingli Chemical Co., LTD.), Китай / Вэйхай Хуаканг Нью Материал Технолоджи Ко., Лтд (Weihai Huakang New Material Technology Co., Ltd), Китай
4.	**Шприц с соединением катетерного типа двухкомпонентный**		
4.1	Цилиндр	Полипропилен PP R3260T	Чжецзян Хунцзи Петрокемикал Ко., ЛТД (Zhejiang Hongji Petrochemical Co. LTD), Китай
4.2	Поршень	Полипропилен PP 1100N	Чанчжоу Кемикал Лайт Индастриал Материалс Корпорейшн (Changzhou Chemical Light Industrial Materials Corporation), Китай
4.3	Смазка	Силиконовое масло polydimethyl siloxane Saio -102	Чанчжоу Миньгли Кемикал Ко., ЛТД. (Changzhou Mingli Chemical Co., LTD.), Китай / Вэйхай Хуаканг Нью Материал Технолоджи Ко., Лтд (Weihai Huakang New Material Technology Co., Ltd), Китай
5.	**Игла стандартная**		
5.1	Канюля иглы	Полипропилен PP 1100N	Чанчжоу Кемикал Лайт Индастриал Материалс Корпорейшн (Changzhou Chemical Light Industrial Materials Corporation), Китай
		синий P608841-1	Аньхуй Цзинвэй Медикал материалз Технолоджи Ко. Лтд. (Anhui Jingwei Medical Materials Technology Co., Ltd.), Китай
		красный P608839-1	Аньхуй Цзинвэй Медикал материалз Технолоджи Ко. Лтд. (Anhui Jingwei Medical Materials Technology Co., Ltd.), Китай
		желтый P608840	Аньхуй Цзинвэй Медикал материалз Технолоджи Ко. Лтд. (Anhui Jingwei Medical Materials Technology Co., Ltd.), Китай
		черный P608836-1	Аньхуй Цзинвэй Медикал материалз Технолоджи Ко. Лтд. (Anhui Jingwei Medical Materials Technology Co., Ltd.), Китай
		PE 8050 белый	Чанчжоу Пластик Модификейшн Ко., Лтд. (Changzhou Plastic Modification Co.,Ltd.), Китай
5.2	Трубчатая металлическая часть иглы	Нержавеющая сталь Stainless Steel 304**	Чжанцзяган Похан Стейнлесс Стил Ко., Лтд. (Zhangjiagang Pohang Stainless Steel Co., Ltd.), Китай
5.3	Защитный колпачок	Полипропилен PP R3260T	Чжецзян Хунцзи Петрокемикал Ко., ЛТД (Zhejiang Hongji Petrochemical Co. LTD), Китай
6.	**Игла безопасная**		
6.1	Канюля иглы	Полипропилен PP 1100N	Чанчжоу Кемикал Лайт Индастриал Материалс Корпорейшн (Changzhou Chemical Light Industrial Materials Corporation), Китай
		синий P608841-1	Аньхуй Цзинвэй Медикал материалз Технолоджи Ко. Лтд. (Anhui Jingwei Medical Materials Technology Co., Ltd.), Китай
		красный P608839-1	Аньхуй Цзинвэй Медикал материалз Технолоджи Ко. Лтд. (Anhui Jingwei Medical Materials Technology Co., Ltd.), Китай
		желтый P608840	Аньхуй Цзинвэй Медикал материалз Технолоджи Ко.

ООО ЦИРМИ INFO@CIRMI.RU WWW.GOSZDRAVNADZOR.RU

			Лтд. (Anhui Jingwei Medical Materials Technology Co., Ltd.), Китай
		черный P608836-1	Аньхуй Цзинвэй Медикал материалз Технолоджи Ко. Лтд. (Anhui Jingwei Medical Materials Technology Co., Ltd.), Китай
		PE 8050 белый	Чанчжоу Пластик Модификейшн Ко., Лтд. (Changzhou Plastic Modification Co.,Ltd.), Китай
6.2	Трубчатая металлическая часть иглы	Нержавеющая сталь Stainless Steel 304**	Чжанцзяган Похан Стейнлесс Стил Ко., Лтд. (Zhangjiagang Pohang Stainless Steel Co., Ltd.), Китай
6.3	Защитный колпачок	Полипропилен PP R3260T	Чжецзян Хунцзи Петрокемикал Ко., ЛТД (Zhejiang Hongji Petrochemical Co. LTD), Китай
6.4	Травмобезопасный колпачок	Полипропилен PP R3260T	Чжецзян Хунцзи Петрокемикал Ко., ЛТД (Zhejiang Hongji Petrochemical Co. LTD), Китай

Примечание: **- Состав нержавеющая сталь Stainless Steel 304:

CAS: 7439-89-6	Железо	70,387%
CAS: 7440-47-3	хром	18,7%
CAS: 7440-02-0	никель	8,4%
CAS: 7439-96-5	Магний	1,3%
CAS: 7440-21-3	Кремний	0,6%
CAS: 7440-50-8	Медь	0,5%
CAS: 7440-44-0	Углерод	0,06%
CAS: 7723-14-0	Фосфор	0,04%
CAS: 7704-34-9	Сера	0,01%
CAS: 7429-90-5	Алюминий	0,003%

9. Упаковка

9.1. Потребительская упаковка.

Потребительская упаковка должна соответствовать ГОСТ ISO 11607-1 и ГОСТ ISO 11607-2.

Упаковка должна обеспечивать герметичность, стерильность и защиту изделия от внешних воздействий в течение срока хранения, а также невозможность повторного запечатывания вскрытой упаковки: факт вскрытия упаковки должен быть очевиден.

Шприц без иглы или с иглой должен быть уложен в потребительскую упаковку. Игла в предохранительном колпачке для шприцев с иглой должна быть надета на шприц либо уложена рядом в потребительской упаковке.

9.2 Групповая упаковка

Изделия в потребительской упаковке по 5, 10, 20, 30, 50 или 100 шт. упаковываются в групповую упаковку из картона. Групповая упаковка должна обладать достаточной прочностью для предохранения содержимого при транспортировании и хранении.

9.3. Транспортная упаковка.

Изделие в групповой упаковке упаковываются в коробки из гофрированного картона. Транспортная упаковка должна быть достаточно прочной, чтобы обеспечить сохранность изделий во время транспортировки и хранения. Масса брутто транспортной упаковки не должна превышать 15 кг.

ООО ЦИРМИ INFO@CIRMI.RU WWW.GOSZDRAVNADZOR.RU

10. Маркировка

Маркировка в соответствии с настоящими техническими условиями, ГОСТ ISO 7886-1, ГОСТ ISO 7864, ГОСТ Р ИСО 15223-1.

10.1 Маркировка потребительской упаковки должна включать:

- наименование и адрес изготовителя;
- наименование и адрес места производства;
- наименование изделия;
- обозначение настоящих ТУ;
- номер регистрационного удостоверения;
- объем;
- описание содержимого, включая номинальную вместимость шприцев и тип наконечника;
- слово "СТЕРИЛЬНО" или соответствующий символ;
- символ «Не стерилизовать повторно»;
- символ «Запрет на повторное применение»;
- символ «Беречь от влаги»;
- символ «Температурный диапазон»;
- символ «Не допускать воздействия солнечного света»;
- символ «Не использовать при повреждении упаковки и обратиться к инструкции по применению»;
- символ «Обратитесь к инструкции по применению»;
- символ «Стерилизация оксидом этилена»;
- символ «Содержит натуральный латекс» для шприцев, содержащих латекс;
- символ «Апирогенно»;
- символ «Код партии»;
- символ «Дата изготовления»;
- символ «Использовать до».

10.2 Маркировка групповой упаковки должна включать:

- наименование и адрес изготовителя;
- наименование и адрес места производства;
- наименование изделия;
- обозначение настоящих ТУ;
- количество изделий в упаковке.
- номер регистрационного удостоверения;
- объем;
- условия хранения;
- слово "СТЕРИЛЬНО" или соответствующий символ;
- дату [год и месяц стерилизации (дата стерилизации может быть включена в код партии в виде нескольких первых цифр)];
- символ «Запрет на повторное применение»;
- символ «Беречь от влаги»;
- символ «Не допускать воздействия солнечного света»;
- символ «Не использовать при повреждении упаковки и обратиться к инструкции по применению;
- символ «Обратитесь к инструкции по применению»;
- символ «Стерилизация оксидом этилена»;
- символ «Содержит натуральный латекс» для шприцев, содержащий латекс;
- символ «Апирогенно»;
- символ «Код партии»;
- символ «Дата изготовления»;
- символ «Использовать до».

10.3 Маркировка транспортной упаковки должна включать:

- наименование и адрес изготовителя;

ООО ЦИРМИ INFO@CIRMI.RU WWW.GOSZDRAVNADZOR.RU

- наименование и адрес места производства;
- наименование изделия;
- обозначение настоящих ТУ;
- количество изделий в упаковке.
- условия хранения и транспортирования;
- слово "СТЕРИЛЬНО" или соответствующий символ;
- дату [год и месяц стерилизации (дата стерилизации может быть включена в код партии в виде нескольких первых цифр)];
- символ «Беречь от влаги»;
- символ «Не допускать воздействия солнечного света»;
- символ «Код партии»;
- символ «дата изготовления»;
- символ «Использовать до».
- номер регистрационного удостоверения.

10.4. Символы, используемые для маркировки.

- символ «Изготовитель»	
- символ «Дата изготовления»	
- символ «Код партии»	LOT
- символ «Использовать до»	
- символ «Запрет на повторное применение»	
- символ «Не стерилизовать повторно»	
- символ «Осторожно! Обратитесь к сопроводительной документации»	
- символ «Не использовать при повреждении упаковки и обратиться к инструкции по применению»	
- символ «Апирогенно»	
- символ «Стерилизация оксидом этилена»	STERILIZEO
- символ «Беречь от влаги»	
- символ «Не допускать воздействия солнечного света»	
- символ «Температурный диапазон»	35°C 5°C
- символ «Содержит натуральный каучуковый латекс»	LATEX

10.5. На транспортную упаковку наносят манипуляционные знаки по ГОСТ 14192: "Беречь от влаги", "Вверх", "Хрупкое".

ООО ЦИРМИ INFO@CIRMI.RU WWW.GOSZDRAVNADZOR.RU

11. Транспортировка, эксплуатация и хранение.

11.1. Упакованные изделия могут перевозиться любым видом транспорта при условии защиты от атмосферных осадков и соблюдения мер предосторожности и правил перевозки грузов, действующих на данном виде транспорта.

11.2. Размещение и крепление коробок с изделиями в транспортных средствах должно обеспечивать их устойчивое положение, исключая возможность смещения коробок и ударов их друг о друга и о стенки транспортных средств.

11.3. При транспортировании изделия должны быть устойчивы к климатическим воздействиям по ГОСТ Р 15150 для условий хранения 5 (от - 50°С до 50°С).

11.4. Хранение изделий у изготовителя и потребителя должно осуществляться в групповой таре либо в транспортной таре в закрытых отапливаемых помещениях по условиям хранения 1 ГОСТ 15150 (от 5°С до 35°С, относительная влажность не более 80 % при 25°С) на расстоянии не менее 1 метра от отопительных приборов, без воздействия солнечных лучей.

5.5. После транспортирования в условиях отрицательных температур шприцы в транспортной таре должны быть выдержаны при нормальных климатических условиях не менее 24 ч. Изделие используются при температуре от 10°С до 35°С и относительной влажности воздуха не более 80% при 25°С.

12. Утилизация

12.1. Изделие должно быть собрано и передано специальным лицензированным организациям, занимающимся утилизацией медицинских отходов. Утилизация должна производиться в соответствии с нормами и требованиями, действующими на территории РФ.

12.2. Изделия после использования по назначению уничтожаются как медицинские отходы класса Б согласно СанПиН 2.1.3684. При утилизации запрещено вручную закрывать иглу предохранительным колпачком; допускается использовать иглосъемники, зарегистрированные в установленном порядке.

12.3. Изделия с истёкшим сроком годности или в поврежденной упаковке, но не использованные по назначению, уничтожаются как отходы класса А согласно СанПиН 2.1.3684, способом, предотвращающим их повторное использование.

13. Гарантии изготовителя

13.1. Изготовитель гарантирует соответствие качества изделия требованиям настоящих технических условий при соблюдении правил транспортирования, хранения и условий эксплуатации, установленных настоящими техническими условиями.

134.2. Гарантийный срок годности – 5 лет с даты стерилизации, указанной на упаковке.

14. Сведения о техническом обслуживании, текущий ремонт

Техническое обслуживание и ремонт шприца не предусмотрены. В случае нарушения работоспособности, изделие подлежит утилизации.

15. Информация о лекарственных препаратах и (или) фармацевтических субстанциях, входящих в состав медицинского изделия

Изделие не является лекарственным средством и не содержит в своем составе каких-либо лекарственных средств.

16. Информация о наличии в медицинском изделии материалов животного и (или) человеческого происхождения

Изделие не содержит в составе материалов животного происхождения и производных продуктов клеток и крови человека.

ООО ЦИРМИ INFO@CIRMI.RU WWW.GOSZDRAVNADZOR.RU

17. Сведения о производителе

ООО «Медэйм»
196158, г.Санкт-Петербург, Московское ш., д.26, кор.2, стр.1, кв.81
Тел.: +7-911-007-51-05
e-mail: mitrich61-spb@yandex.ru

Адрес места производства МИ:

«Цзянсу Цзичунь Медикал Дивайсес Ко., Лтд.» (Jiangsu Jichun Medical Devices Co., Ltd.)
«Байянь Бридж № 98, Чженьглу Таун, Таньнин, Чанчжоу, 213111 Цзянсу, Китайская Народная Республика (No.98 Baiyang Bridge, Zhenglu Town, Tianning, Changzhou, 213111 Jiangsu, P.R. China)

Правила предоставления рекламаций

При выявлении побочных действий, не указанных в инструкции по применению, нежелательных реакций при его применении, особенностей взаимодействия медицинских изделий между собой, фактов и обстоятельств, создающих угрозу жизни и здоровью граждан и медицинских работников при применении и эксплуатации, необходимо направлять сообщение, содержащее указанные сведения, в уполномоченный орган / организацию в сфере здравоохранения, а также в адрес производителя:

ООО «Медэйм»
196158, г. Санкт-Петербург, Московское ш., д.26, кор.2, стр.1, кв.81
Тел.: +7-911-007-51-05
e-mail: mitrich61-spb@yandex.ru

ООО ЦИРМИ INFO@CIRMI.RU WWW.GOSZDRAVNADZOR.RU

18. Перечень применяемых национальных стандартов

ГОСТ Р ИСО 9626-2020	Трубки игольные из нержавеющей стали для изготовления медицинских изделий. Требования и методы испытаний
ГОСТ ISO 7864-2011	Иглы инъекционные однократного применения стерильные
ГОСТ Р ИСО 6009-2020	Иглы инъекционные однократного применения. Цветовое кодирование
ГОСТ 19126-2007	Инструменты медицинские металлические. Общие технические условия
ГОСТ ISO 7886-1-2011	Шприцы инъекционные однократного применения стерильные. Часть 1. Шприцы для ручного использования
ГОСТ ISO 11135-2017	Стерилизация медицинской продукции. Этиленоксид. Требования к разработке, валидации и текущему управлению процессом стерилизации медицинских изделий
ГОСТ Р ИСО 15223-1-2023	Изделия медицинские. Символы, применяемые при маркировании медицинских изделий, на этикетках и в сопроводительной документации. Часть 1. Основные требования
ГОСТ 14192-96	Маркировка грузов
ГОСТ ISO 11607-1-2018	Упаковка для медицинских изделий, подлежащих финишной стерилизации. Часть 1. Требования к материалам, барьерным системам для стерилизации и упаковочным системам
ГОСТ ISO 11607-2-2018	Упаковка для медицинских изделий, подлежащих финишной стерилизации. Часть 2. Требования к валидации процессов формирования, герметизации и сборки
СанПиН 2.1.3684-21	Санитарно-эпидемиологические требования к содержанию территорий городских и сельских поселений, к водным объектам, питьевой воде и питьевому водоснабжению, атмосферному воздуху, почвам, жилым помещениям, эксплуатации производственных, общественных помещений, организации и проведению санитарно-противоэпидемических (профилактических) мероприятий
ГОСТ 20790-93	Приборы, аппараты и оборудование медицинские. Общие технические условия
ГОСТ Р ИСО 80369-7-2023	Соединители малого диаметра для жидкостей и газов, используемые в здравоохранении. Часть 7. Частные требования к соединителям внутрисосудистого или подкожного применения

ООО ЦИРМИ INFO@CIRMI.RU WWW.GOSZDRAVNADZOR.RU

Приложение А

I. Шприц инъекционный однократного применения стерильный двухкомпонентный или трехкомпонентный, с иглой или без иглы по ТУ 32.50.13-001-65925281-2023, варианты исполнения:

1. Шприц инъекционный однократного применения стерильный с наконечником «Луер Лок» следующих модификаций:
1.1. Шприц инъекционный однократного применения стерильный стандартный с наконечником «Луер Лок» трехкомпонентный, не содержащий латекс, без иглы, номинальной вместимостью: 1; 1,5; 2; 2,5; 3; 3,5; 4; 4,5; 5; 5,5; 6; 7; 7,5; 8; 8,5; 10; 10,5; 11; 11,5; 12; 12,5; 15; 20; 25; 30; 40; 50; 60; 75; 100; 120; 150 мл. – 1 шт./упак. или 5 шт./упак. или 10 шт./упак. или 20 шт./упак. или 30 шт./упак. или 50 шт./упак. или 100 шт./упак.

1.2. Шприц инъекционный однократного применения стерильный стандартный с наконечником «Луер Лок» трехкомпонентный, содержащий латекс, без иглы, номинальной вместимостью: 1; 1,5; 2; 2,5; 3; 3,5; 4; 4,5; 5; 5,5; 6; 7; 7,5; 8; 8,5; 10; 10,5; 11; 11,5; 12; 12,5; 15; 20; 25; 30; 40; 50; 60; 75; 100; 120; 150 мл. – 1 шт./упак. или 5 шт./упак. или 10 шт./упак. или 20 шт./упак. или 30 шт./упак. или 50 шт./упак. или 100 шт./упак.

1.3. Шприц инъекционный однократного применения стерильный стандартный с наконечником «Луер Лок» трехкомпонентный, не содержащий латекс, с иглой инъекционной однократного применения стандартной, следующих модификаций:
1.3.1. Шприц инъекционный однократного применения стерильный стандартный с наконечником «Луер Лок» трехкомпонентный, не содержащий латекс, номинальной вместимостью: 1 мл, с иглой инъекционной однократного применения стандартной, размер иглы: 0,3х12 мм; 0,3х13 мм; 0,3х16 мм; 0,3х19 мм; 0,3х25 мм; 0,3х30 мм; 0,3х32 мм; 0,3х38 мм; 0,3х40 мм; 0,3х50 мм; 0,33х12 мм; 0,33х13 мм; 0,33х16 мм; 0,33х19 мм; 0,33х25 мм; 0,33х30 мм; 0,33х32 мм; 0,33х38 мм; 0,33х40 мм; 0,33х50 мм; 0,36х12 мм; 0,36х13 мм; 0,36х16 мм; 0,36х19 мм; 0,36х25 мм; 0,36х30 мм; 0,36х32 мм; 0,36х38 мм; 0,36х40 мм; 0,36х50 мм; 0,4х12 мм; 0,4х13 мм; 0,4х16 мм; 0,4х19 мм; 0,4х25 мм; 0,4х30 мм; 0,4х32 мм; 0,4х38 мм; 0,4х40 мм; 0,4х50 мм; 0,45х12 мм; 0,45х13 мм; 0,45х16 мм; 0,45х19 мм; 0,45х25 мм; 0,45х30 мм; 0,45х32 мм; 0,45х38 мм; 0,45х40 мм; 0,45х50 мм; 0,5х12 мм; 0,5х13 мм; 0,5х16 мм; 0,5х19 мм; 0,5х25 мм; 0,5х30 мм; 0,5х32 мм; 0,5х38 мм; 0,5х40 мм; 0,5х50 мм; 0,55х12 мм; 0,55х13 мм; 0,55х16 мм; 0,55х19 мм; 0,55х25 мм; 0,55х30 мм; 0,55х32 мм; 0,55х38 мм; 0,55х40 мм; 0,55х50 мм; 0,6х25 мм; 0,6х30 мм; 0,6х32 мм; 0,6х38 мм; 0,6х40 мм; 0,6х50 мм; 0,7х25 мм; 0,7х30 мм; 0,7х32 мм; 0,7х38 мм; 0,7х40 мм; 0,7х50 мм; 0,8х25 мм; 0,8х30 мм; 0,8х32 мм; 0,8х38 мм; 0,8х40 мм; 0,8х50 мм; 0,9х25 мм; 0,9х30 мм; 0,9х32 мм; 0,9х38 мм; 0,9х40 мм; 0,9х50 мм; 1,1х25 мм; 1,1х30 мм. – 1 шт./упак. или 5 шт./упак. или 10 шт./упак. или 20 шт./упак. или 30 шт./упак. или 50 шт./упак. или 100 шт./упак.
1.3.2. Шприц инъекционный однократного применения стерильный стандартный с наконечником «Луер Лок» трехкомпонентный, не содержащий латекс, номинальной вместимостью: 1.5 мл, с иглой инъекционной однократного применения стандартной, размер иглы: 0,3х13 мм; 0,3х16 мм; 0,3х19 мм; 0,3х25 мм; 0,3х30 мм; 0,3х32 мм; 0,3х38 мм; 0,3х40 мм; 0,3х50 мм; 0,33х12 мм; 0,33х13 мм; 0,33х16 мм; 0,33х19 мм; 0,33х25 мм; 0,33х30 мм; 0,33х32 мм; 0,33х38 мм; 0,33х40 мм; 0,33х50 мм; 0,36х12 мм; 0,36х13 мм; 0,36х16 мм; 0,36х19 мм; 0,36х25 мм; 0,36х30 мм; 0,36х32 мм; 0,36х38 мм; 0,36х40 мм; 0,36х50 мм; 0,4х12 мм; 0,4х13 мм; 0,4х16 мм; 0,4х19 мм; 0,4х25 мм; 0,4х30 мм; 0,4х32 мм. – 1 шт./упак. или 5 шт./упак. или 10 шт./упак. или 20 шт./упак. или 30 шт./упак. или 50 шт./упак. или 100 шт./упак.
1.3.3. Шприц инъекционный однократного применения стерильный стандартный с наконечником «Луер Лок» трехкомпонентный, не содержащий латекс, номинальной вместимостью: 2 мл, с иглой инъекционной однократного применения стандартной, размер иглы: 0,4х13 мм; 0,4х16 мм; 0,4х19 мм; 0,4х25 мм; 0,4х30 мм; 0,4х32 мм; 0,4х38 мм; 0,4х40 мм; 0,4х50 мм; 0,45х12 мм; 0,45х13 мм; 0,45х16 мм; 0,45х19 мм; 0,45х25 мм; 0,45х30 мм; 0,45х32 мм; 0,45х38 мм; 0,45х40 мм; 0,45х50 мм; 0,5х12 мм; 0,5х13 мм; 0,5х16 мм; 0,5х19 мм; 0,5х25 мм; 0,5х30 мм; 0,5х32 мм; 0,5х38 мм; 0,5х40 мм; 0,5х50 мм; 0,55х12 мм; 0,55х13 мм; 0,55х16 мм; 0,55х19 мм; 0,55х25 мм; 0,55х30 мм; 0,55х32 мм; 0,55х38 мм; 0,55х40 мм; 0,55х50 мм; 0,6х25 мм; 0,6х30 мм; 0,6х32 мм; 0,6х38 мм; 0,6х40 мм; 0,6х50 мм; 0,7х25 мм; 0,7х30 мм; 0,7х32 мм; 0,7х38 мм; 0,7х40 мм; 0,7х50 мм; 0,8х25 мм; 0,8х30 мм; 0,8х32 мм; 0,8х38 мм; 0,8х40 мм. – 1 шт./упак. или 5 шт./упак. или 10 шт./упак. или 20 шт./упак. или 30 шт./упак. или 50 шт./упак. или 100 шт./упак.
1.3.4. Шприц инъекционный однократного применения стерильный стандартный с наконечником «Луер Лок» трехкомпонентный, не содержащий латекс, номинальной вместимостью: 2.5 мл, с иглой инъекционной однократного применения стандартной, размер иглы: 0,4х13 мм; 0,4х16 мм; 0,4х19 мм; 0,4х25 мм; 0,4х30 мм; 0,4х32 мм; 0,4х38 мм; 0,4х40 мм; 0,4х50 мм; 0,45х12 мм; 0,45х13 мм; 0,45х16 мм; 0,45х19 мм;

ООО ЦИРМИ INFO@CIRMI.RU WWW.GOSZDRAVNADZOR.RU

0,45х25 мм; 0,45х30 мм; 0,45х32 мм; 0,45х38 мм; 0,45х40 мм; 0,45х50 мм; 0,5х12 мм; 0,5х13 мм; 0,5х16 мм; 0,5х19 мм; 0,5х25 мм; 0,5х30 мм; 0,5х32 мм; 0,5х38 мм; 0,5х40 мм; 0,5х50 мм; 0,55х12 мм; 0,55х13 мм; 0,55х16 мм; 0,55х19 мм; 0,55х25 мм; 0,55х30 мм; 0,55х32 мм; 0,55х38 мм; 0,55х40 мм; 0,55х50 мм; 0,6х25 мм; 0,6х30 мм; 0,6х32 мм; 0,6х38 мм; 0,6х40 мм; 0,6х50 мм; 0,7х25 мм; 0,7х30 мм; 0,7х32 мм; 0,7х38 мм; 0,7х40 мм; 0,7х50 мм; 0,8х25 мм; 0,8х30 мм; 0,8х32 мм; 0,8х38 мм; 0,8х40 мм. – 1 шт./упак. или 5 шт./упак. или 10 шт./упак. или 20 шт./упак. или 30 шт./упак. или 50 шт./упак. или 100 шт./упак.

1.3.5. Шприц инъекционный однократного применения стерильный стандартный с наконечником «Луер Лок» трехкомпонентный, не содержащий латекс, номинальной вместимостью: 3 мл, с иглой инъекционной однократного применения стандартной, размер иглы: 0,4х13 мм; 0,4х16 мм; 0,4х19 мм; 0,4х25 мм; 0,4х30 мм; 0,4х32 мм; 0,4х38 мм; 0,4х40 мм; 0,4х50 мм; 0,45х12 мм; 0,45х13 мм; 0,45х16 мм; 0,45х19 мм; 0,45х25 мм; 0,45х30 мм; 0,45х32 мм; 0,45х38 мм; 0,45х40 мм; 0,45х50 мм; 0,5х12 мм; 0,5х13 мм; 0,5х16 мм; 0,5х19 мм; 0,5х25 мм; 0,5х30 мм; 0,5х32 мм; 0,5х38 мм; 0,5х40 мм; 0,5х50 мм; 0,55х12 мм; 0,55х13 мм; 0,55х16 мм; 0,55х19 мм; 0,55х25 мм; 0,55х30 мм; 0,55х32 мм; 0,55х38 мм; 0,55х40 мм; 0,55х50 мм; 0,6х25 мм; 0,6х30 мм; 0,6х32 мм; 0,6х38 мм; 0,6х40 мм; 0,6х50 мм; 0,7х25 мм; 0,7х30 мм; 0,7х32 мм; 0,7х38 мм; 0,7х40 мм; 0,7х50 мм; 0,8х25 мм; 0,8х30 мм; 0,8х32 мм; 0,8х38 мм; 0,8х40 мм. – 1 шт./упак. или 5 шт./упак. или 10 шт./упак. или 20 шт./упак. или 30 шт./упак. или 50 шт./упак. или 100 шт./упак.

1.3.6. Шприц инъекционный однократного применения стерильный стандартный с наконечником «Луер Лок» трехкомпонентный, не содержащий латекс, номинальной вместимостью: 3.5 мл, с иглой инъекционной однократного применения стандартной, размер иглы: 0,4х13 мм; 0,4х16 мм; 0,4х19 мм; 0,4х25 мм; 0,4х30 мм; 0,4х32 мм; 0,4х38 мм; 0,4х40 мм; 0,4х50 мм; 0,45х12 мм; 0,45х13 мм; 0,45х16 мм; 0,45х19 мм; 0,45х25 мм; 0,45х30 мм; 0,45х32 мм; 0,45х38 мм; 0,45х40 мм; 0,45х50 мм; 0,5х12 мм; 0,5х13 мм; 0,5х16 мм; 0,5х19 мм; 0,5х25 мм; 0,5х30 мм; 0,5х32 мм; 0,5х38 мм; 0,5х40 мм; 0,5х50 мм; 0,55х12 мм; 0,55х13 мм; 0,55х16 мм; 0,55х19 мм; 0,55х25 мм; 0,55х30 мм; 0,55х32 мм; 0,55х38 мм; 0,55х40 мм; 0,55х50 мм; 0,6х25 мм; 0,6х30 мм; 0,6х32 мм; 0,6х38 мм; 0,6х40 мм; 0,6х50 мм; 0,7х25 мм; 0,7х30 мм; 0,7х32 мм; 0,7х38 мм; 0,7х40 мм; 0,7х50 мм; 0,8х25 мм; 0,8х30 мм; 0,8х32 мм; 0,8х38 мм; 0,8х40 мм. – 1 шт./упак. или 5 шт./упак. или 10 шт./упак. или 20 шт./упак. или 30 шт./упак. или 50 шт./упак. или 100 шт./упак.

1.3.7. Шприц инъекционный однократного применения стерильный стандартный с наконечником «Луер Лок» трехкомпонентный, не содержащий латекс, номинальной вместимостью: 4 мл, с иглой инъекционной однократного применения стандартной, размер иглы: 0,4х13 мм; 0,4х16 мм; 0,4х19 мм; 0,4х25 мм; 0,4х30 мм; 0,4х32 мм; 0,4х38 мм; 0,4х40 мм; 0,4х50 мм; 0,45х12 мм; 0,45х13 мм; 0,45х16 мм; 0,45х19 мм; 0,45х25 мм; 0,45х30 мм; 0,45х32 мм; 0,45х38 мм; 0,45х40 мм; 0,45х50 мм; 0,5х12 мм; 0,5х13 мм; 0,5х16 мм; 0,5х19 мм; 0,5х25 мм; 0,5х30 мм; 0,5х32 мм; 0,5х38 мм; 0,5х40 мм; 0,5х50 мм; 0,55х12 мм; 0,55х13 мм; 0,55х16 мм; 0,55х19 мм; 0,55х25 мм; 0,55х30 мм; 0,55х32 мм; 0,55х38 мм; 0,55х40 мм; 0,55х50 мм; 0,6х25 мм; 0,6х30 мм; 0,6х32 мм; 0,6х38 мм; 0,6х40 мм; 0,6х50 мм; 0,7х25 мм; 0,7х30 мм; 0,7х32 мм; 0,7х38 мм; 0,7х40 мм; 0,7х50 мм; 0,8х25 мм; 0,8х30 мм; 0,8х32 мм; 0,8х38 мм; 0,8х40 мм; 0,8х50 мм; 0,9х25 мм; 0,9х30 мм; 0,9х32 мм; 0,9х38 мм; 0,9х40 мм. – 1 шт./упак. или 5 шт./упак. или 10 шт./упак. или 20 шт./упак. или 30 шт./упак. или 50 шт./упак. или 100 шт./упак.

1.3.8. Шприц инъекционный однократного применения стерильный стандартный с наконечником «Луер Лок» трехкомпонентный, не содержащий латекс, номинальной вместимостью: 4.5 мл, с иглой инъекционной однократного применения стандартной, размер иглы: 0,4х13 мм; 0,4х16 мм; 0,4х19 мм; 0,4х25 мм; 0,4х30 мм; 0,4х32 мм; 0,4х38 мм; 0,4х40 мм; 0,4х50 мм; 0,45х12 мм; 0,45х13 мм; 0,45х16 мм; 0,45х19 мм; 0,45х25 мм; 0,45х30 мм; 0,45х32 мм; 0,45х38 мм; 0,45х40 мм; 0,45х50 мм; 0,5х12 мм; 0,5х13 мм; 0,5х16 мм; 0,5х19 мм; 0,5х25 мм; 0,5х30 мм; 0,5х32 мм; 0,5х38 мм; 0,5х40 мм; 0,5х50 мм; 0,55х12 мм; 0,55х13 мм; 0,55х16 мм; 0,55х19 мм; 0,55х25 мм; 0,55х30 мм; 0,55х32 мм; 0,55х38 мм; 0,55х40 мм; 0,55х50 мм; 0,6х25 мм; 0,6х30 мм; 0,6х32 мм; 0,6х38 мм; 0,6х40 мм; 0,6х50 мм; 0,7х25 мм; 0,7х30 мм; 0,7х32 мм; 0,7х38 мм; 0,7х40 мм; 0,7х50 мм; 0,8х25 мм; 0,8х30 мм; 0,8х32 мм; 0,8х38 мм; 0,8х40 мм; 0,8х50 мм; 0,9х25 мм; 0,9х30 мм; 0,9х32 мм; 0,9х38 мм; 0,9х40 мм. – 1 шт./упак. или 5 шт./упак. или 10 шт./упак. или 20 шт./упак. или 30 шт./упак. или 50 шт./упак. или 100 шт./упак.

1.3.9. Шприц инъекционный однократного применения стерильный стандартный с наконечником «Луер Лок» трехкомпонентный, не содержащий латекс, номинальной вместимостью: 5 мл, с иглой инъекционной однократного применения стандартной, размер иглы: 0,4х13 мм; 0,4х16 мм; 0,4х19 мм; 0,4х25 мм; 0,4х30 мм; 0,4х32 мм; 0,4х38 мм; 0,4х40 мм; 0,4х50 мм; 0,45х12 мм; 0,45х13 мм; 0,45х16 мм; 0,45х19 мм; 0,45х25 мм; 0,45х30 мм; 0,45х32 мм; 0,45х38 мм; 0,45х40 мм; 0,45х50 мм; 0,5х12 мм; 0,5х13 мм; 0,5х16 мм; 0,5х19 мм; 0,5х25 мм; 0,5х30 мм; 0,5х32 мм; 0,5х38 мм; 0,5х40 мм; 0,5х50 мм; 0,55х12 мм; 0,55х13 мм; 0,55х16 мм; 0,55х19 мм; 0,55х25 мм; 0,55х30 мм; 0,55х32 мм; 0,55х38 мм; 0,55х40 мм; 0,55х50 мм; 0,6х25 мм; 0,6х30 мм; 0,6х32 мм; 0,6х38 мм; 0,6х40 мм; 0,6х50 мм; 0,7х25 мм; 0,7х30 мм; 0,7х32 мм; 0,7х38 мм; 0,7х40 мм; 0,7х50 мм; 0,8х25 мм; 0,8х30 мм; 0,8х32 мм; 0,8х38 мм; 0,8х40 мм; 0,8х50 мм; 0,9х25 мм; 0,9х30 мм; 0,9х32 мм; 0,9х38 мм; 0,9х40 мм. – 1 шт./упак. или 5 шт./упак. или 10 шт./упак. или 20 шт./упак. или 30 шт./упак. или 50 шт./упак. или 100 шт./упак.

ООО ЦИРМИ INFO@CIRMI.RU WWW.GOSZDRAVNADZOR.RU

1.3.10. Шприц инъекционный однократного применения стерильный стандартный с наконечником «Луер Лок» трехкомпонентный, не содержащий латекс, номинальной вместимостью: 5.5 мл, с иглой инъекционной однократного применения стандартной, размер иглы: 0,4х19 мм; 0,4х25 мм; 0,4х30 мм; 0,4х32 мм; 0,4х38 мм; 0,4х40 мм; 0,4х50 мм; 0,45х12 мм; 0,45х13 мм; 0,45х16 мм; 0,45х19 мм; 0,45х25 мм; 0,45х30 мм; 0,45х32 мм; 0,45х38 мм; 0,45х40 мм; 0,45х50 мм; 0,5х12 мм; 0,5х13 мм; 0,5х16 мм; 0,5х19 мм; 0,5х25 мм; 0,5х30 мм; 0,5х32 мм; 0,5х38 мм; 0,5х40 мм; 0,5х50 мм; 0,55х12 мм; 0,55х13 мм; 0,55х16 мм; 0,55х19 мм; 0,55х25 мм; 0,55х30 мм; 0,55х32 мм; 0,55х38 мм; 0,55х40 мм; 0,55х50 мм; 0,6х25 мм; 0,6х30 мм; 0,6х32 мм; 0,6х38 мм; 0,6х40 мм; 0,6х50 мм; 0,7х25 мм; 0,7х30 мм; 0,7х32 мм; 0,7х38 мм; 0,7х40 мм; 0,7х50 мм; 0,8х25 мм; 0,8х30 мм; 0,8х32 мм; 0,8х38 мм; 0,8х40 мм; 0,8х50 мм; 0,9х25 мм; 0,9х30 мм; 0,9х32 мм; 0,9х38 мм; 0,9х40 мм; 0,9х50 мм. – 1 шт./упак. или 5 шт./упак. или 10 шт./упак. или 20 шт./упак. или 30 шт./упак. или 50 шт./упак. или 100 шт./упак.

1.3.11. Шприц инъекционный однократного применения стерильный стандартный с наконечником «Луер Лок» трехкомпонентный, не содержащий латекс, номинальной вместимостью: 6 мл, с иглой инъекционной однократного применения стандартной, размер иглы: 0,4х19 мм; 0,4х25 мм; 0,4х30 мм; 0,4х32 мм; 0,4х38 мм; 0,4х40 мм; 0,4х50 мм; 0,45х12 мм; 0,45х13 мм; 0,45х16 мм; 0,45х19 мм; 0,45х25 мм; 0,45х30 мм; 0,45х32 мм; 0,45х38 мм; 0,45х40 мм; 0,45х50 мм; 0,5х12 мм; 0,5х13 мм; 0,5х16 мм; 0,5х19 мм; 0,5х25 мм; 0,5х30 мм; 0,5х32 мм; 0,5х38 мм; 0,5х40 мм; 0,5х50 мм; 0,55х12 мм; 0,55х13 мм; 0,55х16 мм; 0,55х19 мм; 0,55х25 мм; 0,55х30 мм; 0,55х32 мм; 0,55х38 мм; 0,55х40 мм; 0,55х50 мм; 0,6х25 мм; 0,6х30 мм; 0,6х32 мм; 0,6х38 мм; 0,6х40 мм; 0,6х50 мм; 0,7х25 мм; 0,7х30 мм; 0,7х32 мм; 0,7х38 мм; 0,7х40 мм; 0,7х50 мм; 0,8х25 мм; 0,8х30 мм; 0,8х32 мм; 0,8х38 мм; 0,8х40 мм; 0,8х50 мм; 0,9х25 мм; 0,9х30 мм; 0,9х32 мм; 0,9х38 мм; 0,9х40 мм; 0,9х50 мм. – 1 шт./упак. или 5 шт./упак. или 10 шт./упак. или 20 шт./упак. или 30 шт./упак. или 50 шт./упак. или 100 шт./упак.

1.3.12. Шприц инъекционный однократного применения стерильный стандартный с наконечником «Луер Лок» трехкомпонентный, не содержащий латекс, номинальной вместимостью: 7 мл, с иглой инъекционной однократного применения стандартной, размер иглы: 0,4х19 мм; 0,4х25 мм; 0,4х30 мм; 0,4х32 мм; 0,4х38 мм; 0,4х40 мм; 0,4х50 мм; 0,45х12 мм; 0,45х13 мм; 0,45х16 мм; 0,45х19 мм; 0,45х25 мм; 0,45х30 мм; 0,45х32 мм; 0,45х38 мм; 0,45х40 мм; 0,45х50 мм; 0,5х12 мм; 0,5х13 мм; 0,5х16 мм; 0,5х19 мм; 0,5х25 мм; 0,5х30 мм; 0,5х32 мм; 0,5х38 мм; 0,5х40 мм; 0,5х50 мм; 0,55х12 мм; 0,55х13 мм; 0,55х16 мм; 0,55х19 мм; 0,55х25 мм; 0,55х30 мм; 0,55х32 мм; 0,55х38 мм; 0,55х40 мм; 0,55х50 мм; 0,6х25 мм; 0,6х30 мм; 0,6х32 мм; 0,6х38 мм; 0,6х40 мм; 0,6х50 мм; 0,7х25 мм; 0,7х30 мм; 0,7х32 мм; 0,7х38 мм; 0,7х40 мм; 0,7х50 мм; 0,8х25 мм; 0,8х30 мм; 0,8х32 мм; 0,8х38 мм; 0,8х40 мм; 0,8х50 мм; 0,9х25 мм; 0,9х30 мм; 0,9х32 мм; 0,9х38 мм; 0,9х40 мм; 0,9х50 мм; 1,1х25 мм; 1,1х30 мм; 1,1х32 мм; 1,1х38 мм; 1,1х40 мм; 1,1х50 мм. – 1 шт./упак. или 5 шт./упак. или 10 шт./упак. или 20 шт./упак. или 30 шт./упак. или 50 шт./упак. или 100 шт./упак.

1.3.13. Шприц инъекционный однократного применения стерильный стандартный с наконечником «Луер Лок» трехкомпонентный, не содержащий латекс, номинальной вместимостью: 7.5 мл, с иглой инъекционной однократного применения стандартной, размер иглы: 0,4х19 мм; 0,4х25 мм; 0,4х30 мм; 0,4х32 мм; 0,4х38 мм; 0,4х40 мм; 0,4х50 мм; 0,45х12 мм; 0,45х13 мм; 0,45х16 мм; 0,45х19 мм; 0,45х25 мм; 0,45х30 мм; 0,45х32 мм; 0,45х38 мм; 0,45х40 мм; 0,45х50 мм; 0,5х12 мм; 0,5х13 мм; 0,5х16 мм; 0,5х19 мм; 0,5х25 мм; 0,5х30 мм; 0,5х32 мм; 0,5х38 мм; 0,5х40 мм; 0,5х50 мм; 0,55х12 мм; 0,55х13 мм; 0,55х16 мм; 0,55х19 мм; 0,55х25 мм; 0,55х30 мм; 0,55х32 мм; 0,55х38 мм; 0,55х40 мм; 0,55х50 мм; 0,6х25 мм; 0,6х30 мм; 0,6х32 мм; 0,6х38 мм; 0,6х40 мм; 0,6х50 мм; 0,7х25 мм; 0,7х30 мм; 0,7х32 мм; 0,7х38 мм; 0,7х40 мм; 0,7х50 мм; 0,8х25 мм; 0,8х30 мм; 0,8х32 мм; 0,8х38 мм; 0,8х40 мм; 0,8х50 мм; 0,9х25 мм; 0,9х30 мм; 0,9х32 мм; 0,9х38 мм; 0,9х40 мм; 0,9х50 мм; 1,1х25 мм; 1,1х30 мм; 1,1х32 мм; 1,1х38 мм; 1,1х40 мм; 1,1х50 мм. – 1 шт./упак. или 5 шт./упак. или 10 шт./упак. или 20 шт./упак. или 30 шт./упак. или 50 шт./упак. или 100 шт./упак.

1.3.14. Шприц инъекционный однократного применения стерильный стандартный с наконечником «Луер Лок» трехкомпонентный, не содержащий латекс, номинальной вместимостью: 8 мл, с иглой инъекционной однократного применения стандартной, размер иглы: 0,4х19 мм; 0,4х25 мм; 0,4х30 мм; 0,4х32 мм; 0,4х38 мм; 0,4х40 мм; 0,4х50 мм; 0,45х12 мм; 0,45х13 мм; 0,45х16 мм; 0,45х19 мм; 0,45х25 мм; 0,45х30 мм; 0,45х32 мм; 0,45х38 мм; 0,45х40 мм; 0,45х50 мм; 0,5х12 мм; 0,5х13 мм; 0,5х16 мм; 0,5х19 мм; 0,5х25 мм; 0,5х30 мм; 0,5х32 мм; 0,5х38 мм; 0,5х40 мм; 0,5х50 мм; 0,55х12 мм; 0,55х13 мм; 0,55х16 мм; 0,55х19 мм; 0,55х25 мм; 0,55х30 мм; 0,55х32 мм; 0,55х38 мм; 0,55х40 мм; 0,55х50 мм; 0,6х25 мм; 0,6х30 мм; 0,6х32 мм; 0,6х38 мм; 0,6х40 мм; 0,6х50 мм; 0,7х25 мм; 0,7х30 мм; 0,7х32 мм; 0,7х38 мм; 0,7х40 мм; 0,7х50 мм; 0,8х25 мм; 0,8х30 мм; 0,8х32 мм; 0,8х38 мм; 0,8х40 мм; 0,8х50 мм; 0,9х25 мм; 0,9х30 мм; 0,9х32 мм; 0,9х38 мм; 0,9х40 мм; 0,9х50 мм; 1,1х25 мм; 1,1х30 мм; 1,1х32 мм; 1,1х38 мм; 1,1х40 мм; 1,1х50 мм. – 1 шт./упак. или 5 шт./упак. или 10 шт./упак. или 20 шт./упак. или 30 шт./упак. или 50 шт./упак. или 100 шт./упак.

1.3.15. Шприц инъекционный однократного применения стерильный стандартный с наконечником «Луер Лок» трехкомпонентный, не содержащий латекс, номинальной вместимостью: 8.5 мл, с иглой инъекционной однократного применения стандартной, размер иглы: 0,4х19 мм; 0,4х25 мм; 0,4х30 мм; 0,4х32 мм; 0,4х38 мм; 0,4х40 мм; 0,4х50 мм; 0,45х12 мм; 0,45х13 мм; 0,45х16 мм; 0,45х19 мм; 0,45х25 мм; 0,45х30 мм;

ООО ЦИРМИ INFO@CIRMI.RU WWW.GOSZDRAVNADZOR.RU

0,45х32 мм; 0,45х38 мм; 0,45х40 мм; 0,45х50 мм; 0,5х12 мм; 0,5х13 мм; 0,5х16 мм; 0,5х19 мм; 0,5х25 мм; 0,5х30 мм; 0,5х32 мм; 0,5х38 мм; 0,5х40 мм; 0,5х50 мм; 0,55х12 мм; 0,55х13 мм; 0,55х16 мм; 0,55х19 мм; 0,55х25 мм; 0,55х30 мм; 0,55х32 мм; 0,55х38 мм; 0,55х40 мм; 0,55х50 мм; 0,6х25 мм; 0,6х30 мм; 0,6х32 мм; 0,6х38 мм; 0,6х40 мм; 0,6х50 мм; 0,7х25 мм; 0,7х30 мм; 0,7х32 мм; 0,7х38 мм; 0,7х40 мм; 0,7х50 мм; 0,8х25 мм; 0,8х30 мм; 0,8х32 мм; 0,8х38 мм; 0,8х40 мм; 0,8х50 мм; 0,9х25 мм; 0,9х30 мм; 0,9х32 мм; 0,9х38 мм; 0,9х40 мм; 0,9х50 мм; 1,1х25 мм; 1,1х30 мм; 1,1х32 мм; 1,1х38 мм; 1,1х40 мм; 1,1х50 мм. – 1 шт./упак. или 5 шт./упак. или 10 шт./упак. или 20 шт./упак. или 30 шт./упак. или 50 шт./упак. или 100 шт./упак.

1.3.16. Шприц инъекционный однократного применения стерильный стандартный с наконечником «Луер Лок» трехкомпонентный, не содержащий латекс, номинальной вместимостью: 10 мл, с иглой инъекционной однократного применения стандартной, размер иглы: 0,6х25 мм; 0,6х30 мм; 0,6х32 мм; 0,6х38 мм; 0,6х40 мм; 0,6х50 мм; 0,7х25 мм; 0,7х30 мм; 0,7х32 мм; 0,7х38 мм; 0,7х40 мм; 0,7х50 мм; 0,8х25 мм; 0,8х30 мм; 0,8х32 мм; 0,8х38 мм; 0,8х40 мм; 0,8х50 мм; 0,9х25 мм; 0,9х30 мм; 0,9х32 мм; 0,9х38 мм; 0,9х40 мм; 0,9х50 мм; 1,1х25 мм; 1,1х30 мм; 1,1х32 мм; 1,1х38 мм; 1,1х40 мм; 1,1х50 мм; 1,2х25 мм; 1,2х30 мм; 1,2х32 мм; 1,2х38 мм; 1,2х40 мм; 1,2х50 мм. – 1 шт./упак. или 5 шт./упак. или 10 шт./упак. или 20 шт./упак. или 30 шт./упак. или 50 шт./упак. или 100 шт./упак.

1.3.17. Шприц инъекционный однократного применения стерильный стандартный с наконечником «Луер Лок» трехкомпонентный, не содержащий латекс, номинальной вместимостью: 10.5 мл, с иглой инъекционной однократного применения стандартной, размер иглы: 0,6х25 мм; 0,6х30 мм; 0,6х32 мм; 0,6х38 мм; 0,6х40 мм; 0,6х50 мм; 0,7х25 мм; 0,7х30 мм; 0,7х32 мм; 0,7х38 мм; 0,7х40 мм; 0,7х50 мм; 0,8х25 мм; 0,8х30 мм; 0,8х32 мм; 0,8х38 мм; 0,8х40 мм; 0,8х50 мм; 0,9х25 мм; 0,9х30 мм; 0,9х32 мм; 0,9х38 мм; 0,9х40 мм; 0,9х50 мм; 1,1х25 мм; 1,1х30 мм; 1,1х32 мм; 1,1х38 мм; 1,1х40 мм; 1,1х50 мм; 1,2х25 мм;1,2х30 мм; 1,2х32 мм; 1,2х38 мм; 1,2х40 мм; 1,2х50 мм. – 1 шт./упак. или 5 шт./упак. или 10 шт./упак. или 20 шт./упак. или 30 шт./упак. или 50 шт./упак. или 100 шт./упак.

1.3.18. Шприц инъекционный однократного применения стерильный стандартный с наконечником «Луер Лок» трехкомпонентный, не содержащий латекс, номинальной вместимостью: 11 мл, с иглой инъекционной однократного применения стандартной, размер иглы: 0,6х25 мм; 0,6х30 мм; 0,6х32 мм; 0,6х38 мм; 0,6х40 мм; 0,6х50 мм; 0,7х25 мм; 0,7х30 мм; 0,7х32 мм; 0,7х38 мм; 0,7х40 мм; 0,7х50 мм; 0,8х25 мм; 0,8х30 мм; 0,8х32 мм; 0,8х38 мм; 0,8х40 мм; 0,8х50 мм; 0,9х25 мм; 0,9х30 мм; 0,9х32 мм; 0,9х38 мм; 0,9х40 мм; 0,9х50 мм; 1,1х25 мм; 1,1х30 мм; 1,1х32 мм; 1,1х38 мм; 1,1х40 мм; 1,1х50 мм; 1,2х25 мм; 1,2х30 мм; 1,2х32 мм; 1,2х38 мм; 1,2х40 мм; 1,2х50 мм. – 1 шт./упак. или 5 шт./упак. или 10 шт./упак. или 20 шт./упак. или 30 шт./упак. или 50 шт./упак. или 100 шт./упак.

1.3.19. Шприц инъекционный однократного применения стерильный стандартный с наконечником «Луер Лок» трехкомпонентный, не содержащий латекс, номинальной вместимостью: 11.5 мл, с иглой инъекционной однократного применения стандартной, размер иглы: 0,6х25 мм; 0,6х30 мм; 0,6х32 мм; 0,6х38 мм; 0,6х40 мм; 0,6х50 мм; 0,7х25 мм; 0,7х30 мм; 0,7х32 мм; 0,7х38 мм; 0,7х40 мм; 0,7х50 мм; 0,8х25 мм; 0,8х30 мм; 0,8х32 мм; 0,8х38 мм; 0,8х40 мм; 0,8х50 мм; 0,9х25 мм; 0,9х30 мм; 0,9х32 мм; 0,9х38 мм; 0,9х40 мм; 0,9х50 мм; 1,1х25 мм; 1,1х30 мм; 1,1х32 мм; 1,1х38 мм; 1,1х40 мм; 1,1х50 мм; 1,2х25 мм;1,2х30 мм; 1,2х32 мм; 1,2х38 мм; 1,2х40 мм; 1,2х50 мм. – 1 шт./упак. или 5 шт./упак. или 10 шт./упак. или 20 шт./упак. или 30 шт./упак. или 50 шт./упак. или 100 шт./упак.

1.3.20. Шприц инъекционный однократного применения стерильный стандартный с наконечником «Луер Лок» трехкомпонентный, не содержащий латекс, номинальной вместимостью: 12 мл, с иглой инъекционной однократного применения стандартной, размер иглы: 0,6х25 мм; 0,6х30 мм; 0,6х32 мм; 0,6х38 мм; 0,6х40 мм; 0,6х50 мм; 0,7х25 мм; 0,7х30 мм; 0,7х32 мм; 0,7х38 мм; 0,7х40 мм; 0,7х50 мм; 0,8х25 мм; 0,8х30 мм; 0,8х32 мм; 0,8х38 мм; 0,8х40 мм; 0,8х50 мм; 0,9х25 мм; 0,9х30 мм; 0,9х32 мм; 0,9х38 мм; 0,9х40 мм; 0,9х50 мм; 1,1х25 мм; 1,1х30 мм; 1,1х32 мм; 1,1х38 мм; 1,1х40 мм; 1,1х50 мм; 1,2х25 мм;1,2х30 мм; 1,2х32 мм; 1,2х38 мм; 1,2х40 мм; 1,2х50 мм. – 1 шт./упак. или 5 шт./упак. или 10 шт./упак. или 20 шт./упак. или 30 шт./упак. или 50 шт./упак. или 100 шт./упак.

1.3.21. Шприц инъекционный однократного применения стерильный стандартный с наконечником «Луер Лок» трехкомпонентный, не содержащий латекс, номинальной вместимостью: 12.5 мл, с иглой инъекционной однократного применения стандартной, размер иглы: 0,6х25 мм; 0,6х30 мм; 0,6х32 мм; 0,6х38 мм; 0,6х40 мм; 0,6х50 мм; 0,7х25 мм; 0,7х30 мм; 0,7х32 мм; 0,7х38 мм; 0,7х40 мм; 0,7х50 мм; 0,8х25 мм; 0,8х30 мм; 0,8х32 мм; 0,8х38 мм; 0,8х40 мм; 0,8х50 мм; 0,9х25 мм; 0,9х30 мм; 0,9х32 мм; 0,9х38 мм; 0,9х40 мм; 0,9х50 мм; 1,1х25 мм; 1,1х30 мм; 1,1х32 мм; 1,1х38 мм; 1,1х40 мм; 1,1х50 мм; 1,2х25 мм; 1,2х30 мм; 1,2х32 мм; 1,2х38 мм; 1,2х40 мм; 1,2х50 мм. – 1 шт./упак. или 5 шт./упак. или 10 шт./упак. или 20 шт./упак. или 30 шт./упак. или 50 шт./упак. или 100 шт./упак.

1.3.22. Шприц инъекционный однократного применения стерильный стандартный с наконечником «Луер Лок» трехкомпонентный, не содержащий латекс, номинальной вместимостью: 15 мл, с иглой инъекционной однократного применения стандартной, размер иглы: 0,6х25 мм; 0,6х30 мм; 0,6х32 мм; 0,6х38 мм; 0,6х40 мм; 0,6х50 мм; 0,7х25 мм; 0,7х30 мм; 0,7х32 мм; 0,7х38 мм; 0,7х40 мм; 0,7х50 мм; 0,8х25 мм; 0,8х30

ООО ЦИРМИ INFO@CIRMI.RU WWW.GOSZDRAVNADZOR.RU

мм; 0,8х32 мм; 0,8х38 мм; 0,8х40 мм; 0,8х50 мм; 0,9х25 мм; 0,9х30 мм; 0,9х32 мм; 0,9х38 мм; 0,9х40 мм; 0,9х50 мм; 1,1х25 мм; 1,1х30 мм; 1,1х32 мм; 1,1х38 мм; 1,1х40 мм; 1,1х50 мм; 1,2х25 мм; 1,2х30 мм; 1,2х32 мм; 1,2х38 мм; 1,2х40 мм; 1,2х50 мм. – 1 шт./упак. или 5 шт./упак. или 10 шт./упак. или 20 шт./упак. или 30 шт./упак. или 50 шт./упак. или 100 шт./упак.

1.3.23. Шприц инъекционный однократного применения стерильный стандартный с наконечником «Луер Лок» трехкомпонентный, не содержащий латекс, номинальной вместимостью: 20 мл, с иглой инъекционной однократного применения стандартной, размер иглы: 0,8х30 мм; 0,8х32 мм; 0,8х38 мм; 0,8х40 мм; 0,8х50 мм; 0,9х25 мм; 0,9х30 мм; 0,9х32 мм; 0,9х38 мм; 0,9х40 мм; 0,9х50 мм; 1,1х25 мм; 1,1х30 мм; 1,1х32 мм; 1,1х38 мм; 1,1х40 мм; 1,1х50 мм; 1,2х25 мм; 1,2х30 мм; 1,2х32 мм; 1,2х38 мм; 1,2х40 мм; 1,2х50 мм. – 1 шт./упак. или 5 шт./упак. или 10 шт./упак. или 20 шт./упак. или 30 шт./упак. или 50 шт./упак. или 100 шт./упак.

1.3.24. Шприц инъекционный однократного применения стерильный стандартный с наконечником «Луер Лок» трехкомпонентный, не содержащий латекс, номинальной вместимостью: 25 мл, с иглой инъекционной однократного применения стандартной, размер иглы: 0,8х30 мм; 0,8х32 мм; 0,8х38 мм; 0,8х40 мм; 0,8х50 мм; 0,9х25 мм; 0,9х30 мм; 0,9х32 мм; 0,9х38 мм; 0,9х40 мм; 0,9х50 мм; 1,1х25 мм; 1,1х30 мм; 1,1х32 мм; 1,1х38 мм; 1,1х40 мм; 1,1х50 мм; 1,2х25 мм; 1,2х30 мм; 1,2х32 мм; 1,2х38 мм; 1,2х40 мм; 1,2х50 мм. – 1 шт./упак. или 5 шт./упак. или 10 шт./упак. или 20 шт./упак. или 30 шт./упак. или 50 шт./упак. или 100 шт./упак.

1.3.25. Шприц инъекционный однократного применения стерильный стандартный с наконечником «Луер Лок» трехкомпонентный, не содержащий латекс, номинальной вместимостью: 30 мл, с иглой инъекционной однократного применения стандартной, размер иглы: 0,8х38 мм; 0,8х40 мм; 0,8х50 мм; 0,9х25 мм; 0,9х30 мм; 0,9х32 мм; 0,9х38 мм; 0,9х40 мм; 0,9х50 мм; 1,1х25 мм; 1,1х30 мм; 1,1х32 мм; 1,1х38 мм; 1,1х40 мм; 1,1х50 мм; 1,2х25 мм; 1,2х30 мм; 1,2х32 мм; 1,2х38 мм; 1,2х40 мм; 1,2х50 мм. – 1 шт./упак. или 5 шт./упак. или 10 шт./упак. или 20 шт./упак. или 30 шт./упак. или 50 шт./упак. или 100 шт./упак.

1.3.26. Шприц инъекционный однократного применения стерильный стандартный с наконечником «Луер Лок» трехкомпонентный, не содержащий латекс, номинальной вместимостью: 40 мл, с иглой инъекционной однократного применения стандартной, размер иглы: 1,1х38 мм; 1,1х40 мм; 1,1х50 мм; 1,2х25 мм; 1,2х30 мм; 1,2х32 мм; 1,2х38 мм; 1,2х40 мм; 1,2х50 мм; 1,4х25 мм; 1,4х30 мм; 1,4х32 мм; 1,4х38 мм; 1,4х40 мм; 1,4х50 мм. – 1 шт./упак. или 5 шт./упак. или 10 шт./упак. или 20 шт./упак. или 30 шт./упак. или 50 шт./упак. или 100 шт./упак.

1.3.27. Шприц инъекционный однократного применения стерильный стандартный с наконечником «Луер Лок» трехкомпонентный, не содержащий латекс, номинальной вместимостью: 50 мл, с иглой инъекционной однократного применения стандартной, размер иглы: 1,1х38 мм; 1,1х40 мм; 1,1х50 мм; 1,2х25 мм; 1,2х30 мм; 1,2х32 мм; 1,2х38 мм; 1,2х40 мм; 1,2х50 мм; 1,4х25 мм; 1,4х30 мм; 1,4х32 мм; 1,4х38 мм; 1,4х40 мм; 1,4х50 мм; 1,6х25 мм; 1,6х30 мм; 1,6х32 мм; 1,6х38 мм; 1,6х40 мм; 1,6х50 мм; 1,8х25 мм; 1,8х30 мм; 1,8х32 мм; 1,8х38 мм; 1,8х40 мм; 1,8х50 мм; 2,1х40 мм. – 1 шт./упак. или 5 шт./упак. или 10 шт./упак. или 20 шт./упак. или 30 шт./упак. или 50 шт./упак. или 100 шт./упак.

1.3.28. Шприц инъекционный однократного применения стерильный стандартный с наконечником «Луер Лок» трехкомпонентный, не содержащий латекс, номинальной вместимостью: 60 мл, с иглой инъекционной однократного применения стандартной, размер иглы: 1,1х38 мм; 1,1х40 мм; 1,1х50 мм; 1,2х25 мм; 1,2х30 мм; 1,2х32 мм; 1,2х38 мм; 1,2х40 мм; 1,2х50 мм; 1,4х25 мм; 1,4х30 мм; 1,4х32 мм; 1,4х38 мм; 1,4х40 мм; 1,4х50 мм; 1,6х25 мм; 1,6х30 мм; 1,6х32 мм; 1,6х38 мм; 1,6х40 мм; 1,6х50 мм; 1,8х25 мм; 1,8х30 мм; 1,8х32 мм; 1,8х38 мм; 1,8х40 мм; 1,8х50 мм; 2,1х40 мм. – 1 шт./упак. или 5 шт./упак. или 10 шт./упак. или 20 шт./упак. или 30 шт./упак. или 50 шт./упак. или 100 шт./упак.

1.3.29. Шприц инъекционный однократного применения стерильный стандартный с наконечником «Луер Лок» трехкомпонентный, не содержащий латекс, номинальной вместимостью: 75 мл, с иглой инъекционной однократного применения стандартной, размер иглы: 1,1х38 мм; 1,1х40 мм; 1,1х50 мм; 1,2х25 мм; 1,2х30 мм; 1,2х32 мм; 1,2х38 мм; 1,2х40 мм; 1,2х50 мм; 1,4х25 мм; 1,4х30 мм; 1,4х32 мм; 1,4х38 мм; 1,4х40 мм; 1,4х50 мм; 1,6х25 мм; 1,6х30 мм; 1,6х32 мм; 1,6х38 мм; 1,6х40 мм; 1,6х50 мм; 1,8х25 мм; 1,8х30 мм; 1,8х32 мм; 1,8х38 мм; 1,8х40 мм; 1,8х50 мм; 2,1х40 мм. – 1 шт./упак. или 5 шт./упак. или 10 шт./упак. или 20 шт./упак. или 30 шт./упак. или 50 шт./упак. или 100 шт./упак.

1.3.30. Шприц инъекционный однократного применения стерильный стандартный с наконечником «Луер Лок» трехкомпонентный, не содержащий латекс, номинальной вместимостью: 100 мл, с иглой инъекционной однократного применения стандартной, размер иглы: 1,1х40 мм; 1,1х50 мм; 1,2х25 мм; 1,2х30 мм; 1,2х32 мм; 1,2х38 мм; 1,2х40 мм; 1,2х50 мм; 1,4х25 мм; 1,4х30 мм; 1,4х32 мм; 1,4х38 мм; 1,4х40 мм; 1,4х50 мм; 1,6х25 мм; 1,6х30 мм; 1,6х32 мм; 1,6х38 мм; 1,6х40 мм; 1,6х50 мм; 1,8х25 мм; 1,8х30 мм; 1,8х32 мм; 1,8х38 мм; 1,8х40 мм; 1,8х50 мм; 2,1х40 мм. – 1 шт./упак. или 5 шт./упак. или 10 шт./упак. или 20 шт./упак. или 30 шт./упак. или 50 шт./упак. или 100 шт./упак.

1.3.31. Шприц инъекционный однократного применения стерильный стандартный с наконечником «Луер

ООО ЦИРМИ INFO@CIRMI.RU WWW.GOSZDRAVNADZOR.RU

Лок» трехкомпонентный, не содержащий латекс, номинальной вместимостью: 120 мл, с иглой инъекционной однократного применения стандартной, размер иглы: 1,1х40 мм; 1,1х50 мм; 1,2х25 мм; 1,2х30 мм; 1,2х32 мм; 1,2х38 мм; 1,2х40 мм; 1,2х50 мм; 1,4х25 мм; 1,4х30 мм; 1,4х32 мм; 1,4х38 мм; 1,4х40 мм; 1,4х50 мм; 1,6х25 мм; 1,6х30 мм; 1,6х32 мм; 1,6х38 мм; 1,6х40 мм; 1,6х50 мм; 1,8х25 мм; 1,8х30 мм; 1,8х32 мм; 1,8х38 мм; 1,8х40 мм; 1,8х50 мм; 2,1х40 мм. – 1 шт./упак. или 5 шт./упак. или 10 шт./упак. или 20 шт./упак. или 30 шт./упак. или 50 шт./упак. или 100 шт./упак.

1.3.32. Шприц инъекционный однократного применения стерильный стандартный с наконечником «Луер Лок» трехкомпонентный, не содержащий латекс, номинальной вместимостью: 150 мл, с иглой инъекционной однократного применения стандартной, размер иглы: 1,1х40 мм; 1,1х50 мм; 1,2х25 мм; 1,2х30 мм; 1,2х32 мм; 1,2х38 мм; 1,2х40 мм; 1,2х50 мм; 1,4х25 мм; 1,4х30 мм; 1,4х32 мм; 1,4х38 мм; 1,4х40 мм; 1,4х50 мм; 1,6х25 мм; 1,6х30 мм; 1,6х32 мм; 1,6х38 мм; 1,6х40 мм; 1,6х50 мм; 1,8х25 мм; 1,8х30 мм; 1,8х32 мм; 1,8х38 мм; 1,8х40 мм; 1,8х50 мм; 2,1х40 мм. – 1 шт./упак. или 5 шт./упак. или 10 шт./упак. или 20 шт./упак. или 30 шт./упак. или 50 шт./упак. или 100 шт./упак.

1.4. Шприц инъекционный однократного применения стерильный стандартный с наконечником «Луер Лок» трехкомпонентный, содержащий латекс, с иглой инъекционной однократного применения стандартной, следующих модификаций:

1.4.1. Шприц инъекционный однократного применения стерильный стандартный с наконечником «Луер Лок» трехкомпонентный, содержащий латекс, номинальной вместимостью: 1 мл, с иглой инъекционной однократного применения стандартной, размер иглы: 0,3х12 мм; 0,3х13 мм; 0,3х16 мм; 0,3х19 мм; 0,3х25 мм; 0,3х30 мм; 0,3х32 мм; 0,3х38 мм; 0,3х40 мм; 0,3х50 мм; 0,33х12 мм; 0,33х13 мм; 0,33х16 мм; 0,33х19 мм; 0,33х25 мм; 0,33х30 мм; 0,33х32 мм; 0,33х38 мм; 0,33х40 мм; 0,33х50 мм; 0,36х12 мм; 0,36х13 мм; 0,36х16 мм; 0,36х19 мм; 0,36х25 мм; 0,36х30 мм; 0,36х32 мм; 0,36х38 мм; 0,36х40 мм; 0,36х50 мм; 0,4х12 мм; 0,4х13 мм; 0,4х16 мм; 0,4х19 мм; 0,4х25 мм; 0,4х30 мм; 0,4х32 мм; 0,4х38 мм; 0,4х40 мм; 0,4х50 мм; 0,45х12 мм; 0,45х13 мм; 0,45х16 мм; 0,45х19 мм; 0,45х25 мм; 0,45х30 мм; 0,45х32 мм; 0,45х38 мм; 0,45х40 мм; 0,45х50 мм; 0,5х12 мм; 0,5х13 мм; 0,5х16 мм; 0,5х19 мм; 0,5х25 мм; 0,5х30 мм; 0,5х32 мм; 0,5х38 мм; 0,5х40 мм; 0,5х50 мм; 0,55х12 мм; 0,55х13 мм; 0,55х16 мм; 0,55х19 мм; 0,55х25 мм; 0,55х30 мм; 0,55х32 мм; 0,55х38 мм; 0,55х40 мм; 0,55х50 мм; 0,6х25 мм; 0,6х30 мм; 0,6х32 мм; 0,6х38 мм; 0,6х40 мм; 0,6х50 мм; 0,7х25 мм; 0,7х30 мм; 0,7х32 мм; 0,7х38 мм; 0,7х40 мм; 0,7х50 мм; 0,8х25 мм; 0,8х30 мм; 0,8х32 мм; 0,8х38 мм; 0,8х40 мм; 0,8х50 мм; 0,9х25 мм; 0,9х30 мм; 0,9х32 мм; 0,9х38 мм; 0,9х40 мм; 0,9х50 мм; 1,1х25 мм; 1,1х30 мм. – 1 шт./упак. или 5 шт./упак. или 10 шт./упак. или 20 шт./упак. или 30 шт./упак. или 50 шт./упак. или 100 шт./упак.

1.4.2. Шприц инъекционный однократного применения стерильный стандартный с наконечником «Луер Лок» трехкомпонентный, содержащий латекс, номинальной вместимостью: 1.5 мл, с иглой инъекционной однократного применения стандартной, размер иглы: 0,3х13 мм; 0,3х16 мм; 0,3х19 мм; 0,3х25 мм; 0,3х30 мм; 0,3х32 мм; 0,3х38 мм; 0,3х40 мм; 0,3х50 мм; 0,33х12 мм; 0,33х13 мм; 0,33х16 мм; 0,33х19 мм; 0,33х25 мм; 0,33х30 мм; 0,33х32 мм; 0,33х38 мм; 0,33х40 мм; 0,33х50 мм; 0,36х12 мм; 0,36х13 мм; 0,36х16 мм; 0,36х19 мм; 0,36х25 мм; 0,36х30 мм; 0,36х32 мм; 0,36х38 мм; 0,36х40 мм; 0,36х50 мм; 0,4х12 мм; 0,4х13 мм; 0,4х16 мм; 0,4х19 мм; 0,4х25 мм; 0,4х30 мм; 0,4х32 мм. – 1 шт./упак. или 5 шт./упак. или 10 шт./упак. или 20 шт./упак. или 30 шт./упак. или 50 шт./упак. или 100 шт./упак.

1.4.3. Шприц инъекционный однократного применения стерильный стандартный с наконечником «Луер Лок» трехкомпонентный, содержащий латекс, номинальной вместимостью: 2 мл, с иглой инъекционной однократного применения стандартной, размер иглы: 0,4х13 мм; 0,4х16 мм; 0,4х19 мм; 0,4х25 мм; 0,4х30 мм; 0,4х32 мм; 0,4х38 мм; 0,4х40 мм; 0,4х50 мм; 0,45х12 мм; 0,45х13 мм; 0,45х16 мм; 0,45х19 мм; 0,45х25 мм; 0,45х30 мм; 0,45х32 мм; 0,45х38 мм; 0,45х40 мм; 0,45х50 мм; 0,5х12 мм; 0,5х13 мм; 0,5х16 мм; 0,5х19 мм; 0,5х25 мм; 0,5х30 мм; 0,5х32 мм; 0,5х38 мм; 0,5х40 мм; 0,5х50 мм; 0,55х12 мм; 0,55х13 мм; 0,55х16 мм; 0,55х19 мм; 0,55х25 мм; 0,55х30 мм; 0,55х32 мм; 0,55х38 мм; 0,55х40 мм; 0,55х50 мм; 0,6х25 мм; 0,6х30 мм; 0,6х32 мм; 0,6х38 мм; 0,6х40 мм; 0,6х50 мм; 0,7х25 мм; 0,7х30 мм; 0,7х32 мм; 0,7х38 мм; 0,7х40 мм; 0,7х50 мм; 0,8х25 мм; 0,8х30 мм; 0,8х32 мм; 0,8х38 мм; 0,8х40 мм. – 1 шт./упак. или 5 шт./упак. или 10 шт./упак. или 20 шт./упак. или 30 шт./упак. или 50 шт./упак. или 100 шт./упак.

1.4.4. Шприц инъекционный однократного применения стерильный стандартный с наконечником «Луер Лок» трехкомпонентный, содержащий латекс, номинальной вместимостью: 2.5 мл, с иглой инъекционной однократного применения стандартной, размер иглы: 0,4х13 мм; 0,4х16 мм; 0,4х19 мм; 0,4х25 мм; 0,4х30 мм; 0,4х32 мм; 0,4х38 мм; 0,4х40 мм; 0,4х50 мм; 0,45х12 мм; 0,45х13 мм; 0,45х16 мм; 0,45х19 мм; 0,45х25 мм; 0,45х30 мм; 0,45х32 мм; 0,45х38 мм; 0,45х40 мм; 0,45х50 мм; 0,5х12 мм; 0,5х13 мм; 0,5х16 мм; 0,5х19 мм; 0,5х25 мм; 0,5х30 мм; 0,5х32 мм; 0,5х38 мм; 0,5х40 мм; 0,5х50 мм; 0,55х12 мм; 0,55х13 мм; 0,55х16 мм; 0,55х19 мм; 0,55х25 мм; 0,55х30 мм; 0,55х32 мм; 0,55х38 мм; 0,55х40 мм; 0,55х50 мм; 0,6х25 мм; 0,6х30 мм; 0,6х32 мм; 0,6х38 мм; 0,6х40 мм; 0,6х50 мм; 0,7х25 мм; 0,7х30 мм; 0,7х32 мм; 0,7х38 мм; 0,7х40 мм; 0,7х50 мм; 0,8х25 мм; 0,8х30 мм; 0,8х32 мм; 0,8х38 мм; 0,8х40 мм. – 1 шт./упак. или 5 шт./упак. или 10

ООО ЦИРМИ INFO@CIRMI.RU WWW.GOSZDRAVNADZOR.RU

шт./упак. или 20 шт./упак. или 30 шт./упак. или 50 шт./упак. или 100 шт./упак.

1.4.5. Шприц инъекционный однократного применения стерильный стандартный с наконечником «Луер Лок» трехкомпонентный, содержащий латекс, номинальной вместимостью: 3 мл, с иглой инъекционной однократного применения стандартной, размер иглы: 0,4х13 мм; 0,4х16 мм; 0,4х19 мм; 0,4х25 мм; 0,4х30 мм; 0,4х32 мм; 0,4х38 мм; 0,4х40 мм; 0,4х50 мм; 0,45х12 мм; 0,45х13 мм; 0,45х16 мм; 0,45х19 мм; 0,45х25 мм; 0,45х30 мм; 0,45х32 мм; 0,45х38 мм; 0,45х40 мм; 0,45х50 мм; 0,5х12 мм; 0,5х13 мм; 0,5х16 мм; 0,5х19 мм; 0,5х25 мм; 0,5х30 мм; 0,5х32 мм; 0,5х38 мм; 0,5х40 мм; 0,5х50 мм; 0,55х12 мм; 0,55х13 мм; 0,55х16 мм; 0,55х19 мм; 0,55х25 мм; 0,55х30 мм; 0,55х32 мм; 0,55х38 мм; 0,55х40 мм; 0,55х50 мм; 0,6х25 мм; 0,6х30 мм; 0,6х32 мм; 0,6х38 мм; 0,6х40 мм; 0,6х50 мм; 0,7х25 мм; 0,7х30 мм; 0,7х32 мм; 0,7х38 мм; 0,7х40 мм; 0,7х50 мм; 0,8х25 мм; 0,8х30 мм; 0,8х32 мм; 0,8х38 мм; 0,8х40 мм. – 1 шт./упак. или 5 шт./упак. или 10 шт./упак. или 20 шт./упак. или 30 шт./упак. или 50 шт./упак. или 100 шт./упак.

1.4.6. Шприц инъекционный однократного применения стерильный стандартный с наконечником «Луер Лок» трехкомпонентный, содержащий латекс, номинальной вместимостью: 3.5 мл, с иглой инъекционной однократного применения стандартной, размер иглы: 0,4х13 мм; 0,4х16 мм; 0,4х19 мм; 0,4х25 мм; 0,4х30 мм; 0,4х32 мм; 0,4х38 мм; 0,4х40 мм; 0,4х50 мм; 0,45х12 мм; 0,45х13 мм; 0,45х16 мм; 0,45х19 мм; 0,45х25 мм; 0,45х30 мм; 0,45х32 мм; 0,45х38 мм; 0,45х40 мм; 0,45х50 мм; 0,5х12 мм; 0,5х13 мм; 0,5х16 мм; 0,5х19 мм; 0,5х25 мм; 0,5х30 мм; 0,5х32 мм; 0,5х38 мм; 0,5х40 мм; 0,5х50 мм; 0,55х12 мм; 0,55х13 мм; 0,55х16 мм; 0,55х19 мм; 0,55х25 мм; 0,55х30 мм; 0,55х32 мм; 0,55х38 мм; 0,55х40 мм; 0,55х50 мм; 0,6х25 мм; 0,6х30 мм; 0,6х32 мм; 0,6х38 мм; 0,6х40 мм; 0,6х50 мм; 0,7х25 мм; 0,7х30 мм; 0,7х32 мм; 0,7х38 мм; 0,7х40 мм; 0,7х50 мм; 0,8х25 мм; 0,8х30 мм; 0,8х32 мм; 0,8х38 мм; 0,8х40 мм. – 1 шт./упак. или 5 шт./упак. или 10 шт./упак. или 20 шт./упак. или 30 шт./упак. или 50 шт./упак. или 100 шт./упак.

1.4.7. Шприц инъекционный однократного применения стерильный стандартный с наконечником «Луер Лок» трехкомпонентный, содержащий латекс, номинальной вместимостью: 4 мл, с иглой инъекционной однократного применения стандартной, размер иглы: 0,4х13 мм; 0,4х16 мм; 0,4х19 мм; 0,4х25 мм; 0,4х30 мм; 0,4х32 мм; 0,4х38 мм; 0,4х40 мм; 0,4х50 мм; 0,45х12 мм; 0,45х13 мм; 0,45х16 мм; 0,45х19 мм; 0,45х25 мм; 0,45х30 мм; 0,45х32 мм; 0,45х38 мм; 0,45х40 мм; 0,45х50 мм; 0,5х12 мм; 0,5х13 мм; 0,5х16 мм; 0,5х19 мм; 0,5х25 мм; 0,5х30 мм; 0,5х32 мм; 0,5х38 мм; 0,5х40 мм; 0,5х50 мм; 0,55х12 мм; 0,55х13 мм; 0,55х16 мм; 0,55х19 мм; 0,55х25 мм; 0,55х30 мм; 0,55х32 мм; 0,55х38 мм; 0,55х40 мм; 0,55х50 мм; 0,6х25 мм; 0,6х30 мм; 0,6х32 мм; 0,6х38 мм; 0,6х40 мм; 0,6х50 мм; 0,7х25 мм; 0,7х30 мм; 0,7х32 мм; 0,7х38 мм; 0,7х40 мм; 0,7х50 мм; 0,8х25 мм; 0,8х30 мм; 0,8х32 мм; 0,8х38 мм; 0,8х40 мм; 0,8х50 мм; 0,9х25 мм; 0,9х30 мм; 0,9х32 мм; 0,9х38 мм; 0,9х40 мм. – 1 шт./упак. или 5 шт./упак. или 10 шт./упак. или 20 шт./упак. или 30 шт./упак. или 50 шт./упак. или 100 шт./упак.

1.4.8. Шприц инъекционный однократного применения стерильный стандартный с наконечником «Луер Лок» трехкомпонентный, содержащий латекс, номинальной вместимостью: 4.5 мл, с иглой инъекционной однократного применения стандартной, размер иглы: 0,4х13 мм; 0,4х16 мм; 0,4х19 мм; 0,4х25 мм; 0,4х30 мм; 0,4х32 мм; 0,4х38 мм; 0,4х40 мм; 0,4х50 мм; 0,45х12 мм; 0,45х13 мм; 0,45х16 мм; 0,45х19 мм; 0,45х25 мм; 0,45х30 мм; 0,45х32 мм; 0,45х38 мм; 0,45х40 мм; 0,45х50 мм; 0,5х12 мм; 0,5х13 мм; 0,5х16 мм; 0,5х19 мм; 0,5х25 мм; 0,5х30 мм; 0,5х32 мм; 0,5х38 мм; 0,5х40 мм; 0,5х50 мм; 0,55х12 мм; 0,55х13 мм; 0,55х16 мм; 0,55х19 мм; 0,55х25 мм; 0,55х30 мм; 0,55х32 мм; 0,55х38 мм; 0,55х40 мм; 0,55х50 мм; 0,6х25 мм; 0,6х30 мм; 0,6х32 мм; 0,6х38 мм; 0,6х40 мм; 0,6х50 мм; 0,7х25 мм; 0,7х30 мм; 0,7х32 мм; 0,7х38 мм; 0,7х40 мм; 0,7х50 мм; 0,8х25 мм; 0,8х30 мм; 0,8х32 мм; 0,8х38 мм; 0,8х40 мм; 0,8х50 мм; 0,9х25 мм; 0,9х30 мм; 0,9х32 мм; 0,9х38 мм; 0,9х40 мм. – 1 шт./упак. или 5 шт./упак. или 10 шт./упак. или 20 шт./упак. или 30 шт./упак. или 50 шт./упак. или 100 шт./упак.

1.4.9. Шприц инъекционный однократного применения стерильный стандартный с наконечником «Луер Лок» трехкомпонентный, содержащий латекс, номинальной вместимостью: 5 мл, с иглой инъекционной однократного применения стандартной, размер иглы: 0,4х13 мм; 0,4х16 мм; 0,4х19 мм; 0,4х25 мм; 0,4х30 мм; 0,4х32 мм; 0,4х38 мм; 0,4х40 мм; 0,4х50 мм; 0,45х12 мм; 0,45х13 мм; 0,45х16 мм; 0,45х19 мм; 0,45х25 мм; 0,45х30 мм; 0,45х32 мм; 0,45х38 мм; 0,45х40 мм; 0,45х50 мм; 0,5х12 мм; 0,5х13 мм; 0,5х16 мм; 0,5х19 мм; 0,5х25 мм; 0,5х30 мм; 0,5х32 мм; 0,5х38 мм; 0,5х40 мм; 0,5х50 мм; 0,55х12 мм; 0,55х13 мм; 0,55х16 мм; 0,55х19 мм; 0,55х25 мм; 0,55х30 мм; 0,55х32 мм; 0,55х38 мм; 0,55х40 мм; 0,55х50 мм; 0,6х25 мм; 0,6х30 мм; 0,6х32 мм; 0,6х38 мм; 0,6х40 мм; 0,6х50 мм; 0,7х25 мм; 0,7х30 мм; 0,7х32 мм; 0,7х38 мм; 0,7х40 мм; 0,7х50 мм; 0,8х25 мм; 0,8х30 мм; 0,8х32 мм; 0,8х38 мм; 0,8х40 мм; 0,8х50 мм; 0,9х25 мм; 0,9х30 мм; 0,9х32 мм; 0,9х38 мм; 0,9х40 мм. – 1 шт./упак. или 5 шт./упак. или 10 шт./упак. или 20 шт./упак. или 30 шт./упак. или 50 шт./упак. или 100 шт./упак.

1.4.10. Шприц инъекционный однократного применения стерильный стандартный с наконечником «Луер Лок» трехкомпонентный, содержащий латекс, номинальной вместимостью: 5.5 мл, с иглой инъекционной однократного применения стандартной, размер иглы: 0,4х19 мм; 0,4х25 мм; 0,4х30 мм; 0,4х32 мм; 0,4х38 мм; 0,4х40 мм; 0,4х50 мм; 0,45х12 мм; 0,45х13 мм; 0,45х16 мм; 0,45х19 мм; 0,45х25 мм; 0,45х30 мм; 0,45х32 мм; 0,45х38 мм; 0,45х40 мм; 0,45х50 мм; 0,5х12 мм; 0,5х13 мм; 0,5х16 мм; 0,5х19 мм; 0,5х25 мм;

ООО ЦИРМИ INFO@CIRMI.RU WWW.GOSZDRAVNADZOR.RU

0,5х30 мм; 0,5х32 мм; 0,5х38 мм; 0,5х40 мм; 0,5х50 мм; 0,55х12 мм; 0,55х13 мм; 0,55х16 мм; 0,55х19 мм; 0,55х25 мм; 0,55х30 мм; 0,55х32 мм; 0,55х38 мм; 0,55х40 мм; 0,55х50 мм; 0,6х25 мм; 0,6х30 мм; 0,6х32 мм; 0,6х38 мм; 0,6х40 мм; 0,6х50 мм; 0,7х25 мм; 0,7х30 мм; 0,7х32 мм; 0,7х38 мм; 0,7х40 мм; 0,7х50 мм; 0,8х25 мм; 0,8х30 мм; 0,8х32 мм; 0,8х38 мм; 0,8х40 мм; 0,8х50 мм; 0,9х25 мм; 0,9х30 мм; 0,9х32 мм; 0,9х38 мм; 0,9х40 мм; 0,9х50 мм. – 1 шт./упак. или 5 шт./упак. или 10 шт./упак. или 20 шт./упак. или 30 шт./упак. или 50 шт./упак. или 100 шт./упак.

1.4.11. Шприц инъекционный однократного применения стерильный стандартный с наконечником «Луер Лок» трехкомпонентный, содержащий латекс, номинальной вместимостью: 6 мл, с иглой инъекционной однократного применения стандартной, размер иглы: 0,4х19 мм; 0,4х25 мм; 0,4х30 мм; 0,4х32 мм; 0,4х38 мм; 0,4х40 мм; 0,4х50 мм; 0,45х12 мм; 0,45х13 мм; 0,45х16 мм; 0,45х19 мм; 0,45х25 мм; 0,45х30 мм; 0,45х32 мм; 0,45х38 мм; 0,45х40 мм; 0,45х50 мм; 0,5х12 мм; 0,5х13 мм; 0,5х16 мм; 0,5х19 мм; 0,5х25 мм; 0,5х30 мм; 0,5х32 мм; 0,5х38 мм; 0,5х40 мм; 0,5х50 мм; 0,55х12 мм; 0,55х13 мм; 0,55х16 мм; 0,55х19 мм; 0,55х25 мм; 0,55х30 мм; 0,55х32 мм; 0,55х38 мм; 0,55х40 мм; 0,55х50 мм; 0,6х25 мм; 0,6х30 мм; 0,6х32 мм; 0,6х38 мм; 0,6х40 мм; 0,6х50 мм; 0,7х25 мм; 0,7х30 мм; 0,7х32 мм; 0,7х38 мм; 0,7х40 мм; 0,7х50 мм; 0,8х25 мм; 0,8х30 мм; 0,8х32 мм; 0,8х38 мм; 0,8х40 мм; 0,8х50 мм; 0,9х25 мм; 0,9х30 мм; 0,9х32 мм; 0,9х38 мм; 0,9х40 мм; 0,9х50 мм. – 1 шт./упак. или 5 шт./упак. или 10 шт./упак. или 20 шт./упак. или 30 шт./упак. или 50 шт./упак. или 100 шт./упак.

1.4.12. Шприц инъекционный однократного применения стерильный стандартный с наконечником «Луер Лок» трехкомпонентный, содержащий латекс, номинальной вместимостью: 7 мл, с иглой инъекционной однократного применения стандартной, размер иглы: 0,4х19 мм; 0,4х25 мм; 0,4х30 мм; 0,4х32 мм; 0,4х38 мм; 0,4х40 мм; 0,4х50 мм; 0,45х12 мм; 0,45х13 мм; 0,45х16 мм; 0,45х19 мм; 0,45х25 мм; 0,45х30 мм; 0,45х32 мм; 0,45х38 мм; 0,45х40 мм; 0,45х50 мм; 0,5х12 мм; 0,5х13 мм; 0,5х16 мм; 0,5х19 мм; 0,5х25 мм; 0,5х30 мм; 0,5х32 мм; 0,5х38 мм; 0,5х40 мм; 0,5х50 мм; 0,55х12 мм; 0,55х13 мм; 0,55х16 мм; 0,55х19 мм; 0,55х25 мм; 0,55х30 мм; 0,55х32 мм; 0,55х38 мм; 0,55х40 мм; 0,55х50 мм; 0,6х25 мм; 0,6х30 мм; 0,6х32 мм; 0,6х38 мм; 0,6х40 мм; 0,6х50 мм; 0,7х25 мм; 0,7х30 мм; 0,7х32 мм; 0,7х38 мм; 0,7х40 мм; 0,7х50 мм; 0,8х25 мм; 0,8х30 мм; 0,8х32 мм; 0,8х38 мм; 0,8х40 мм; 0,8х50 мм; 0,9х25 мм; 0,9х30 мм; 0,9х32 мм; 0,9х38 мм; 0,9х40 мм; 0,9х50 мм; 1,1х25 мм; 1,1х30 мм; 1,1х32 мм; 1,1х38 мм; 1,1х40 мм; 1,1х50 мм. – 1 шт./упак. или 5 шт./упак. или 10 шт./упак. или 20 шт./упак. или 30 шт./упак. или 50 шт./упак. или 100 шт./упак.

1.4.13. Шприц инъекционный однократного применения стерильный стандартный с наконечником «Луер Лок» трехкомпонентный, содержащий латекс, номинальной вместимостью: 7.5 мл, с иглой инъекционной однократного применения стандартной, размер иглы: 0,4х19 мм; 0,4х25 мм; 0,4х30 мм; 0,4х32 мм; 0,4х38 мм; 0,4х40 мм; 0,4х50 мм; 0,45х12 мм; 0,45х13 мм; 0,45х16 мм; 0,45х19 мм; 0,45х25 мм; 0,45х30 мм; 0,45х32 мм; 0,45х38 мм; 0,45х40 мм; 0,45х50 мм; 0,5х12 мм; 0,5х13 мм; 0,5х16 мм; 0,5х19 мм; 0,5х25 мм; 0,5х30 мм; 0,5х32 мм; 0,5х38 мм; 0,5х40 мм; 0,5х50 мм; 0,55х12 мм; 0,55х13 мм; 0,55х16 мм; 0,55х19 мм; 0,55х25 мм; 0,55х30 мм; 0,55х32 мм; 0,55х38 мм; 0,55х40 мм; 0,55х50 мм; 0,6х25 мм; 0,6х30 мм; 0,6х32 мм; 0,6х38 мм; 0,6х40 мм; 0,6х50 мм; 0,7х25 мм; 0,7х30 мм; 0,7х32 мм; 0,7х38 мм; 0,7х40 мм; 0,7х50 мм; 0,8х25 мм; 0,8х30 мм; 0,8х32 мм; 0,8х38 мм; 0,8х40 мм; 0,8х50 мм; 0,9х25 мм; 0,9х30 мм; 0,9х32 мм; 0,9х38 мм; 0,9х40 мм; 0,9х50 мм; 1,1х25 мм; 1,1х30 мм; 1,1х32 мм; 1,1х38 мм; 1,1х40 мм; 1,1х50 мм. – 1 шт./упак. или 5 шт./упак. или 10 шт./упак. или 20 шт./упак. или 30 шт./упак. или 50 шт./упак. или 100 шт./упак.

1.4.14. Шприц инъекционный однократного применения стерильный стандартный с наконечником «Луер Лок» трехкомпонентный, содержащий латекс, номинальной вместимостью: 8 мл, с иглой инъекционной однократного применения стандартной, размер иглы: 0,4х19 мм; 0,4х25 мм; 0,4х30 мм; 0,4х32 мм; 0,4х38 мм; 0,4х40 мм; 0,4х50 мм; 0,45х12 мм; 0,45х13 мм; 0,45х16 мм; 0,45х19 мм; 0,45х25 мм; 0,45х30 мм; 0,45х32 мм; 0,45х38 мм; 0,45х40 мм; 0,45х50 мм; 0,5х12 мм; 0,5х13 мм; 0,5х16 мм; 0,5х19 мм; 0,5х25 мм; 0,5х30 мм; 0,5х32 мм; 0,5х38 мм; 0,5х40 мм; 0,5х50 мм; 0,55х12 мм; 0,55х13 мм; 0,55х16 мм; 0,55х19 мм; 0,55х25 мм; 0,55х30 мм; 0,55х32 мм; 0,55х38 мм; 0,55х40 мм; 0,55х50 мм; 0,6х25 мм; 0,6х30 мм; 0,6х32 мм; 0,6х38 мм; 0,6х40 мм; 0,6х50 мм; 0,7х25 мм; 0,7х30 мм; 0,7х32 мм; 0,7х38 мм; 0,7х40 мм; 0,7х50 мм; 0,8х25 мм; 0,8х30 мм; 0,8х32 мм; 0,8х38 мм; 0,8х40 мм; 0,8х50 мм; 0,9х25 мм; 0,9х30 мм; 0,9х32 мм; 0,9х38 мм; 0,9х40 мм; 0,9х50 мм; 1,1х25 мм; 1,1х30 мм; 1,1х32 мм; 1,1х38 мм; 1,1х40 мм; 1,1х50 мм. – 1 шт./упак. или 5 шт./упак. или 10 шт./упак. или 20 шт./упак. или 30 шт./упак. или 50 шт./упак. или 100 шт./упак.

1.4.15. Шприц инъекционный однократного применения стерильный стандартный с наконечником «Луер Лок» трехкомпонентный, содержащий латекс, номинальной вместимостью: 8.5 мл, с иглой инъекционной однократного применения стандартной, размер иглы: 0,4х19 мм; 0,4х25 мм; 0,4х30 мм; 0,4х32 мм; 0,4х38 мм; 0,4х40 мм; 0,4х50 мм; 0,45х12 мм; 0,45х13 мм; 0,45х16 мм; 0,45х19 мм; 0,45х25 мм; 0,45х30 мм; 0,45х32 мм; 0,45х38 мм; 0,45х40 мм; 0,45х50 мм; 0,5х12 мм; 0,5х13 мм; 0,5х16 мм; 0,5х19 мм; 0,5х25 мм; 0,5х30 мм; 0,5х32 мм; 0,5х38 мм; 0,5х40 мм; 0,5х50 мм; 0,55х12 мм; 0,55х13 мм; 0,55х16 мм; 0,55х19 мм; 0,55х25 мм; 0,55х30 мм; 0,55х32 мм; 0,55х38 мм; 0,55х40 мм; 0,55х50 мм; 0,6х25 мм; 0,6х30 мм; 0,6х32 мм; 0,6х38 мм; 0,6х40 мм; 0,6х50 мм; 0,7х25 мм; 0,7х30 мм; 0,7х32 мм; 0,7х38 мм; 0,7х40 мм; 0,7х50 мм; 0,8х25 мм; 0,8х30 мм; 0,8х32 мм; 0,8х38 мм; 0,8х40 мм; 0,8х50 мм; 0,9х25 мм; 0,9х30 мм; 0,9х32 мм; 0,9х38 мм;

ООО ЦИРМИ INFO@CIRMI.RU WWW.GOSZDRAVNADZOR.RU

0,9х40 мм; 0,9х50 мм; 1,1х25 мм; 1,1х30 мм; 1,1х32 мм; 1,1х38 мм; 1,1х40 мм; 1,1х50 мм. – 1 шт./упак. или 5 шт./упак. или 10 шт./упак. или 20 шт./упак. или 30 шт./упак. или 50 шт./упак. или 100 шт./упак.

1.4.16. Шприц инъекционный однократного применения стерильный стандартный с наконечником «Луер Лок» трехкомпонентный, содержащий латекс, номинальной вместимостью: 10 мл, с иглой инъекционной однократного применения стандартной, размер иглы: 0,6х25 мм; 0,6х30 мм; 0,6х32 мм; 0,6х38 мм; 0,6х40 мм; 0,6х50 мм; 0,7х25 мм; 0,7х30 мм; 0,7х32 мм; 0,7х38 мм; 0,7х40 мм; 0,7х50 мм; 0,8х25 мм; 0,8х30 мм; 0,8х32 мм; 0,8х38 мм; 0,8х40 мм; 0,8х50 мм; 0,9х25 мм; 0,9х30 мм; 0,9х32 мм; 0,9х38 мм; 0,9х40 мм; 0,9х50 мм; 1,1х25 мм; 1,1х30 мм; 1,1х32 мм; 1,1х38 мм; 1,1х40 мм; 1,1х50 мм; 1,2х25 мм; 1,2х30 мм; 1,2х32 мм; 1,2х38 мм; 1,2х40 мм; 1,2х50 мм. – 1 шт./упак. или 5 шт./упак. или 10 шт./упак. или 20 шт./упак. или 30 шт./упак. или 50 шт./упак. или 100 шт./упак.

1.4.17. Шприц инъекционный однократного применения стерильный стандартный с наконечником «Луер Лок» трехкомпонентный, содержащий латекс, номинальной вместимостью: 10.5 мл, с иглой инъекционной однократного применения стандартной, размер иглы: 0,6х25 мм; 0,6х30 мм; 0,6х32 мм; 0,6х38 мм; 0,6х40 мм; 0,6х50 мм; 0,7х25 мм; 0,7х30 мм; 0,7х32 мм; 0,7х38 мм; 0,7х40 мм; 0,7х50 мм; 0,8х25 мм; 0,8х30 мм; 0,8х32 мм; 0,8х38 мм; 0,8х40 мм; 0,8х50 мм; 0,9х25 мм; 0,9х30 мм; 0,9х32 мм; 0,9х38 мм; 0,9х40 мм; 0,9х50 мм; 1,1х25 мм; 1,1х30 мм; 1,1х32 мм; 1,1х38 мм; 1,1х40 мм; 1,1х50 мм; 1,2х25 мм; 1,2х30 мм; 1,2х32 мм; 1,2х38 мм; 1,2х40 мм; 1,2х50 мм. – 1 шт./упак. или 5 шт./упак. или 10 шт./упак. или 20 шт./упак. или 30 шт./упак. или 50 шт./упак. или 100 шт./упак.

1.4.18. Шприц инъекционный однократного применения стерильный стандартный с наконечником «Луер Лок» трехкомпонентный, содержащий латекс, номинальной вместимостью: 11 мл, с иглой инъекционной однократного применения стандартной, размер иглы: 0,6х25 мм; 0,6х30 мм; 0,6х32 мм; 0,6х38 мм; 0,6х40 мм; 0,6х50 мм; 0,7х25 мм; 0,7х30 мм; 0,7х32 мм; 0,7х38 мм; 0,7х40 мм; 0,7х50 мм; 0,8х25 мм; 0,8х30 мм; 0,8х32 мм; 0,8х38 мм; 0,8х40 мм; 0,8х50 мм; 0,9х25 мм; 0,9х30 мм; 0,9х32 мм; 0,9х38 мм; 0,9х40 мм; 0,9х50 мм; 1,1х25 мм; 1,1х30 мм; 1,1х32 мм; 1,1х38 мм; 1,1х40 мм; 1,1х50 мм; 1,2х25 мм; 1,2х30 мм; 1,2х32 мм; 1,2х38 мм; 1,2х40 мм; 1,2х50 мм. – 1 шт./упак. или 5 шт./упак. или 10 шт./упак. или 20 шт./упак. или 30 шт./упак. или 50 шт./упак. или 100 шт./упак.

1.4.19. Шприц инъекционный однократного применения стерильный стандартный с наконечником «Луер Лок» трехкомпонентный, содержащий латекс, номинальной вместимостью: 11.5 мл, с иглой инъекционной однократного применения стандартной, размер иглы: 0,6х25 мм; 0,6х30 мм; 0,6х32 мм; 0,6х38 мм; 0,6х40 мм; 0,6х50 мм; 0,7х25 мм; 0,7х30 мм; 0,7х32 мм; 0,7х38 мм; 0,7х40 мм; 0,7х50 мм; 0,8х25 мм; 0,8х30 мм; 0,8х32 мм; 0,8х38 мм; 0,8х40 мм; 0,8х50 мм; 0,9х25 мм; 0,9х30 мм; 0,9х32 мм; 0,9х38 мм; 0,9х40 мм; 0,9х50 мм; 1,1х25 мм; 1,1х30 мм; 1,1х32 мм; 1,1х38 мм; 1,1х40 мм; 1,1х50 мм; 1,2х25 мм; 1,2х30 мм; 1,2х32 мм; 1,2х38 мм; 1,2х40 мм; 1,2х50 мм. – 1 шт./упак. или 5 шт./упак. или 10 шт./упак. или 20 шт./упак. или 30 шт./упак. или 50 шт./упак. или 100 шт./упак.

1.4.20. Шприц инъекционный однократного применения стерильный стандартный с наконечником «Луер Лок» трехкомпонентный, содержащий латекс, номинальной вместимостью: 12 мл, с иглой инъекционной однократного применения стандартной, размер иглы: 0,6х25 мм; 0,6х30 мм; 0,6х32 мм; 0,6х38 мм; 0,6х40 мм; 0,6х50 мм; 0,7х25 мм; 0,7х30 мм; 0,7х32 мм; 0,7х38 мм; 0,7х40 мм; 0,7х50 мм; 0,8х25 мм; 0,8х30 мм; 0,8х32 мм; 0,8х38 мм; 0,8х40 мм; 0,8х50 мм; 0,9х25 мм; 0,9х30 мм; 0,9х32 мм; 0,9х38 мм; 0,9х40 мм; 0,9х50 мм; 1,1х25 мм; 1,1х30 мм; 1,1х32 мм; 1,1х38 мм; 1,1х40 мм; 1,1х50 мм; 1,2х25 мм; 1,2х30 мм; 1,2х32 мм; 1,2х38 мм; 1,2х40 мм; 1,2х50 мм. – 1 шт./упак. или 5 шт./упак. или 10 шт./упак. или 20 шт./упак. или 30 шт./упак. или 50 шт./упак. или 100 шт./упак.

1.4.21. Шприц инъекционный однократного применения стерильный стандартный с наконечником «Луер Лок» трехкомпонентный, содержащий латекс, номинальной вместимостью: 12.5 мл, с иглой инъекционной однократного применения стандартной, размер иглы: 0,6х25 мм; 0,6х30 мм; 0,6х32 мм; 0,6х38 мм; 0,6х40 мм; 0,6х50 мм; 0,7х25 мм; 0,7х30 мм; 0,7х32 мм; 0,7х38 мм; 0,7х40 мм; 0,7х50 мм; 0,8х25 мм; 0,8х30 мм; 0,8х32 мм; 0,8х38 мм; 0,8х40 мм; 0,8х50 мм; 0,9х25 мм; 0,9х30 мм; 0,9х32 мм; 0,9х38 мм; 0,9х40 мм; 0,9х50 мм; 1,1х25 мм; 1,1х30 мм; 1,1х32 мм; 1,1х38 мм; 1,1х40 мм; 1,1х50 мм; 1,2х25 мм; 1,2х30 мм; 1,2х32 мм; 1,2х38 мм; 1,2х40 мм; 1,2х50 мм. – 1 шт./упак. или 5 шт./упак. или 10 шт./упак. или 20 шт./упак. или 30 шт./упак. или 50 шт./упак. или 100 шт./упак.

1.4.22. Шприц инъекционный однократного применения стерильный стандартный с наконечником «Луер Лок» трехкомпонентный, содержащий латекс, номинальной вместимостью: 15 мл, с иглой инъекционной однократного применения стандартной, размер иглы: 0,6х25 мм; 0,6х30 мм; 0,6х32 мм; 0,6х38 мм; 0,6х40 мм; 0,6х50 мм; 0,7х25 мм; 0,7х30 мм; 0,7х32 мм; 0,7х38 мм; 0,7х40 мм; 0,7х50 мм; 0,8х25 мм; 0,8х30 мм; 0,8х32 мм; 0,8х38 мм; 0,8х40 мм; 0,8х50 мм; 0,9х25 мм; 0,9х30 мм; 0,9х32 мм; 0,9х38 мм; 0,9х40 мм; 0,9х50 мм; 1,1х25 мм; 1,1х30 мм; 1,1х32 мм; 1,1х38 мм; 1,1х40 мм; 1,1х50 мм; 1,2х25 мм; 1,2х30 мм; 1,2х32 мм; 1,2х38 мм; 1,2х40 мм; 1,2х50 мм. – 1 шт./упак. или 5 шт./упак. или 10 шт./упак. или 20 шт./упак. или 30 шт./упак. или 50 шт./упак. или 100 шт./упак.

1.4.23. Шприц инъекционный однократного применения стерильный стандартный с наконечником «Луер

ООО ЦИРМИ INFO@CIRMI.RU WWW.GOSZDRAVNADZOR.RU

Лок» трехкомпонентный, содержащий латекс, номинальной вместимостью: 20 мл, с иглой инъекционной однократного применения стандартной, размер иглы: 0,8х30 мм; 0,8х32 мм; 0,8х38 мм; 0,8х40 мм; 0,8х50 мм; 0,9х25 мм; 0,9х30 мм; 0,9х32 мм; 0,9х38 мм; 0,9х40 мм; 0,9х50 мм; 1,1х25 мм; 1,1х30 мм; 1,1х32 мм; 1,1х38 мм; 1,1х40 мм; 1,1х50 мм; 1,2х25 мм; 1,2х30 мм; 1,2х32 мм; 1,2х38 мм; 1,2х40 мм; 1,2х50 мм. – 1 шт./упак. или 5 шт./упак. или 10 шт./упак. или 20 шт./упак. или 30 шт./упак. или 50 шт./упак. или 100 шт./упак.

1.4.24. Шприц инъекционный однократного применения стерильный стандартный с наконечником «Луер Лок» трехкомпонентный, содержащий латекс, номинальной вместимостью: 25 мл, с иглой инъекционной однократного применения стандартной, размер иглы: 0,8х30 мм; 0,8х32 мм; 0,8х38 мм; 0,8х40 мм; 0,8х50 мм; 0,9х25 мм; 0,9х30 мм; 0,9х32 мм; 0,9х38 мм; 0,9х40 мм; 0,9х50 мм; 1,1х25 мм; 1,1х30 мм; 1,1х32 мм; 1,1х38 мм; 1,1х40 мм; 1,1х50 мм; 1,2х25 мм; 1,2х30 мм; 1,2х32 мм; 1,2х38 мм; 1,2х40 мм; 1,2х50 мм. – 1 шт./упак. или 5 шт./упак. или 10 шт./упак. или 20 шт./упак. или 30 шт./упак. или 50 шт./упак. или 100 шт./упак.

1.4.25. Шприц инъекционный однократного применения стерильный стандартный с наконечником «Луер Лок» трехкомпонентный, содержащий латекс, номинальной вместимостью: 30 мл, с иглой инъекционной однократного применения стандартной, размер иглы: 0,8х38 мм; 0,8х40 мм; 0,8х50 мм; 0,9х25 мм; 0,9х30 мм; 0,9х32 мм; 0,9х38 мм; 0,9х40 мм; 0,9х50 мм; 1,1х25 мм; 1,1х30 мм; 1,1х32 мм; 1,1х38 мм; 1,1х40 мм; 1,1х50 мм; 1,2х25 мм; 1,2х30 мм; 1,2х32 мм; 1,2х38 мм; 1,2х40 мм; 1,2х50 мм. – 1 шт./упак. или 5 шт./упак. или 10 шт./упак. или 20 шт./упак. или 30 шт./упак. или 50 шт./упак. или 100 шт./упак.

1.4.26. Шприц инъекционный однократного применения стерильный стандартный с наконечником «Луер Лок» трехкомпонентный, содержащий латекс, номинальной вместимостью: 40 мл, с иглой инъекционной однократного применения стандартной, размер иглы: 1,1х38 мм; 1,1х40 мм; 1,1х50 мм; 1,2х25 мм; 1,2х30 мм; 1,2х32 мм; 1,2х38 мм; 1,2х40 мм; 1,2х50 мм; 1,4х25 мм; 1,4х30 мм; 1,4х32 мм; 1,4х38 мм; 1,4х40 мм; 1,4х50 мм. – 1 шт./упак. или 5 шт./упак. или 10 шт./упак. или 20 шт./упак. или 30 шт./упак. или 50 шт./упак. или 100 шт./упак.

1.4.27. Шприц инъекционный однократного применения стерильный стандартный с наконечником «Луер Лок» трехкомпонентный, содержащий латекс, номинальной вместимостью: 50 мл, с иглой инъекционной однократного применения стандартной, размер иглы: 1,1х38 мм; 1,1х40 мм; 1,1х50 мм; 1,2х25 мм; 1,2х30 мм; 1,2х32 мм; 1,2х38 мм; 1,2х40 мм; 1,2х50 мм; 1,4х25 мм; 1,4х30 мм; 1,4х32 мм; 1,4х38 мм; 1,4х40 мм; 1,4х50 мм; 1,6х25 мм; 1,6х30 мм; 1,6х32 мм; 1,6х38 мм; 1,6х40 мм; 1,6х50 мм; 1,8х25 мм; 1,8х30 мм; 1,8х32 мм; 1,8х38 мм; 1,8х40 мм; 1,8х50 мм; 2,1х40 мм. – 1 шт./упак. или 5 шт./упак. или 10 шт./упак. или 20 шт./упак. или 30 шт./упак. или 50 шт./упак. или 100 шт./упак.

1.4.28. Шприц инъекционный однократного применения стерильный стандартный с наконечником «Луер Лок» трехкомпонентный, содержащий латекс, номинальной вместимостью: 60 мл, с иглой инъекционной однократного применения стандартной, размер иглы: 1,1х38 мм; 1,1х40 мм; 1,1х50 мм; 1,2х25 мм; 1,2х30 мм; 1,2х32 мм; 1,2х38 мм; 1,2х40 мм; 1,2х50 мм; 1,4х25 мм; 1,4х30 мм; 1,4х32 мм; 1,4х38 мм; 1,4х40 мм; 1,4х50 мм; 1,6х25 мм; 1,6х30 мм; 1,6х32 мм; 1,6х38 мм; 1,6х40 мм; 1,6х50 мм; 1,8х25 мм; 1,8х30 мм; 1,8х32 мм; 1,8х38 мм; 1,8х40 мм; 1,8х50 мм; 2,1х40 мм. – 1 шт./упак. или 5 шт./упак. или 10 шт./упак. или 20 шт./упак. или 30 шт./упак. или 50 шт./упак. или 100 шт./упак.

1.4.29. Шприц инъекционный однократного применения стерильный стандартный с наконечником «Луер Лок» трехкомпонентный, содержащий латекс, номинальной вместимостью: 75 мл, с иглой инъекционной однократного применения стандартной, размер иглы: 1,1х38 мм; 1,1х40 мм; 1,1х50 мм; 1,2х25 мм; 1,2х30 мм; 1,2х32 мм; 1,2х38 мм; 1,2х40 мм; 1,2х50 мм; 1,4х25 мм; 1,4х30 мм; 1,4х32 мм; 1,4х38 мм; 1,4х40 мм; 1,4х50 мм; 1,6х25 мм; 1,6х30 мм; 1,6х32 мм; 1,6х38 мм; 1,6х40 мм; 1,6х50 мм; 1,8х25 мм; 1,8х30 мм; 1,8х32 мм; 1,8х38 мм; 1,8х40 мм; 1,8х50 мм; 2,1х40 мм. – 1 шт./упак. или 5 шт./упак. или 10 шт./упак. или 20 шт./упак. или 30 шт./упак. или 50 шт./упак. или 100 шт./упак.

1.4.30. Шприц инъекционный однократного применения стерильный стандартный с наконечником «Луер Лок» трехкомпонентный, содержащий латекс, номинальной вместимостью: 100 мл, с иглой инъекционной однократного применения стандартной, размер иглы: 1,1х40 мм; 1,1х50 мм; 1,2х25 мм; 1,2х30 мм; 1,2х32 мм; 1,2х38 мм; 1,2х40 мм; 1,2х50 мм; 1,4х25 мм; 1,4х30 мм; 1,4х32 мм; 1,4х38 мм; 1,4х40 мм; 1,4х50 мм; 1,6х25 мм; 1,6х30 мм; 1,6х32 мм; 1,6х38 мм; 1,6х40 мм; 1,6х50 мм; 1,8х25 мм; 1,8х30 мм; 1,8х32 мм; 1,8х38 мм; 1,8х40 мм; 1,8х50 мм; 2,1х40 мм. – 1 шт./упак. или 5 шт./упак. или 10 шт./упак. или 20 шт./упак. или 30 шт./упак. или 50 шт./упак. или 100 шт./упак.

1.4.31. Шприц инъекционный однократного применения стерильный стандартный с наконечником «Луер Лок» трехкомпонентный, содержащий латекс, номинальной вместимостью: 120 мл, с иглой инъекционной однократного применения стандартной, размер иглы: 1,1х40 мм; 1,1х50 мм; 1,2х25 мм; 1,2х30 мм; 1,2х32 мм; 1,2х38 мм; 1,2х40 мм; 1,2х50 мм; 1,4х25 мм; 1,4х30 мм; 1,4х32 мм; 1,4х38 мм; 1,4х40 мм; 1,4х50 мм; 1,6х25 мм; 1,6х30 мм; 1,6х32 мм; 1,6х38 мм; 1,6х40 мм; 1,6х50 мм; 1,8х25 мм; 1,8х30 мм; 1,8х32 мм; 1,8х38 мм; 1,8х40 мм; 1,8х50 мм; 2,1х40 мм. – 1 шт./упак. или 5 шт./упак. или 10 шт./упак. или 20 шт./упак. или 30

ООО ЦИРМИ INFO@CIRMI.RU WWW.GOSZDRAVNADZOR.RU

шт./упак. или 50 шт./упак. или 100 шт./упак.
1.4.32. Шприц инъекционный однократного применения стерильный стандартный с наконечником «Луер Лок» трехкомпонентный, содержащий латекс, номинальной вместимостью: 150 мл, с иглой инъекционной однократного применения стандартной, размер иглы: 1,1х40 мм; 1,1х50 мм; 1,2х25 мм; 1,2х30 мм; 1,2х32 мм; 1,2х38 мм; 1,2х40 мм; 1,2х50 мм; 1,4х25 мм; 1,4х30 мм; 1,4х32 мм; 1,4х38 мм; 1,4х40 мм; 1,4х50 мм; 1,6х25 мм; 1,6х30 мм; 1,6х32 мм; 1,6х38 мм; 1,6х40 мм; 1,6х50 мм; 1,8х25 мм; 1,8х30 мм; 1,8х32 мм; 1,8х38 мм; 1,8х40 мм; 1,8х50 мм; 2,1х40 мм. – 1 шт./упак. или 5 шт./упак. или 10 шт./упак. или 20 шт./упак. или 30 шт./упак. или 50 шт./упак. или 100 шт./упак.

1.5. Шприц инъекционный однократного применения стерильный стандартный с наконечником «Луер Лок» трехкомпонентный, не содержащий латекс, с двумя стандартными инъекционными иглами, следующих модификаций:
1.5.1. Шприц инъекционный однократного применения стерильный стандартный с наконечником «Луер Лок» трехкомпонентный, не содержащий латекс, номинальной вместимостью: 1 мл, с двумя стандартными инъекционными иглами, размер первой иглы: 0,8х40 мм; размер второй иглы: 0,45х12 мм – 1 шт./упак. или 5 шт./упак. или 10 шт./упак. или 20 шт./упак. или 30 шт./упак. или 50 шт./упак. или 100 шт./упак.
1.5.2. Шприц инъекционный однократного применения стерильный стандартный с наконечником «Луер Лок» трехкомпонентный, не содержащий латекс, номинальной вместимостью: 1 мл, с двумя стандартными инъекционными иглами, размер первой иглы: 0,8х40 мм; размер второй иглы: 0,45х13 мм – 1 шт./упак. или 5 шт./упак. или 10 шт./упак. или 20 шт./упак. или 30 шт./упак. или 50 шт./упак. или 100 шт./упак.
1.5.3. Шприц инъекционный однократного применения стерильный стандартный с наконечником «Луер Лок» трехкомпонентный, не содержащий латекс, номинальной вместимостью: 1 мл, с двумя стандартными инъекционными иглами, размер первой иглы: 0,8х40 мм; размер второй иглы: 0,45х16 мм – 1 шт./упак. или 5 шт./упак. или 10 шт./упак. или 20 шт./упак. или 30 шт./упак. или 50 шт./упак. или 100 шт./упак.
1.5.4. Шприц инъекционный однократного применения стерильный стандартный с наконечником «Луер Лок» трехкомпонентный, не содержащий латекс, номинальной вместимостью: 1 мл, с двумя стандартными инъекционными иглами, размер первой иглы: 0,8х40 мм; размер второй иглы: 0,45х19 мм – 1 шт./упак. или 5 шт./упак. или 10 шт./упак. или 20 шт./упак. или 30 шт./упак. или 50 шт./упак. или 100 шт./упак.
1.5.5. Шприц инъекционный однократного применения стерильный стандартный с наконечником «Луер Лок» трехкомпонентный, не содержащий латекс, номинальной вместимостью: 2 мл, с двумя стандартными инъекционными иглами, размер первой иглы: 0,8х40 мм; размер второй иглы: 0,6х30 мм – 1 шт./упак. или 5 шт./упак. или 10 шт./упак. или 20 шт./упак. или 30 шт./упак. или 50 шт./упак. или 100 шт./упак.
1.5.6. Шприц инъекционный однократного применения стерильный стандартный с наконечником «Луер Лок» трехкомпонентный, не содержащий латекс, номинальной вместимостью: 2 мл, с двумя стандартными инъекционными иглами, размер первой иглы: 0,8х40 мм; размер второй иглы: 0,6х32 мм – 1 шт./упак. или 5 шт./упак. или 10 шт./упак. или 20 шт./упак. или 30 шт./упак. или 50 шт./упак. или 100 шт./упак.
1.5.7. Шприц инъекционный однократного применения стерильный стандартный с наконечником «Луер Лок» трехкомпонентный, не содержащий латекс, номинальной вместимостью: 2 мл, с двумя стандартными инъекционными иглами, размер первой иглы: 0,8х40 мм; размер второй иглы: 0,6х38 мм – 1 шт./упак. или 5 шт./упак. или 10 шт./упак. или 20 шт./упак. или 30 шт./упак. или 50 шт./упак. или 100 шт./упак.
1.5.8. Шприц инъекционный однократного применения стерильный стандартный с наконечником «Луер Лок» трехкомпонентный, не содержащий латекс, номинальной вместимостью: 2 мл, с двумя стандартными инъекционными иглами, размер первой иглы: 0,8х40 мм; размер второй иглы: 0,6х40 мм – 1 шт./упак. или 5 шт./упак. или 10 шт./упак. или 20 шт./упак. или 30 шт./упак. или 50 шт./упак. или 100 шт./упак.
1.5.9. Шприц инъекционный однократного применения стерильный стандартный с наконечником «Луер Лок» трехкомпонентный, не содержащий латекс, номинальной вместимостью: 2 мл, с двумя стандартными инъекционными иглами, размер первой иглы: 0,8х40 мм; размер второй иглы: 0,6х50 мм – 1 шт./упак. или 5 шт./упак. или 10 шт./упак. или 20 шт./упак. или 30 шт./упак. или 50 шт./упак. или 100 шт./упак.
1.5.10. Шприц инъекционный однократного применения стерильный стандартный с наконечником «Луер Лок» трехкомпонентный, не содержащий латекс, номинальной вместимостью: 3 мл, с двумя стандартными инъекционными иглами, размер первой иглы: 0,8х40 мм; размер второй иглы: 0,6х30 мм – 1 шт./упак. или 5 шт./упак. или 10 шт./упак. или 20 шт./упак. или 30 шт./упак. или 50 шт./упак. или 100 шт./упак.
1.5.11. Шприц инъекционный однократного применения стерильный стандартный с наконечником «Луер Лок» трехкомпонентный, не содержащий латекс, номинальной вместимостью: 3 мл, с двумя стандартными инъекционными иглами, размер первой иглы: 0,8х40 мм; размер второй иглы: 0,6х32 мм – 1 шт./упак. или 5 шт./упак. или 10 шт./упак. или 20 шт./упак. или 30 шт./упак. или 50 шт./упак. или 100 шт./упак.
1.5.12. Шприц инъекционный однократного применения стерильный стандартный с наконечником «Луер Лок» трехкомпонентный, не содержащий латекс, номинальной вместимостью: 3 мл, с двумя стандартными инъекционными иглами, размер первой иглы: 0,8х40 мм; размер второй иглы: 0,6х38 мм – 1 шт./упак. или 5

ООО ЦИРМИ INFO@CIRMI.RU WWW.GOSZDRAVNADZOR.RU

шт./упак. или 10 шт./упак. или 20 шт./упак. или 30 шт./упак. или 50 шт./упак. или 100 шт./упак.
1.5.13. Шприц инъекционный однократного применения стерильный стандартный с наконечником «Луер Лок» трехкомпонентный, не содержащий латекс, номинальной вместимостью: 3 мл, с двумя стандартными инъекционными иглами, размер первой иглы: 0,8х40 мм; размер второй иглы: 0,6х40 мм – 1 шт./упак. или 5 шт./упак. или 10 шт./упак. или 20 шт./упак. или 30 шт./упак. или 50 шт./упак. или 100 шт./упак.
1.5.14. Шприц инъекционный однократного применения стерильный стандартный с наконечником «Луер Лок» трехкомпонентный, не содержащий латекс, номинальной вместимостью: 3 мл, с двумя стандартными инъекционными иглами, размер первой иглы: 0,8х40 мм; размер второй иглы: 0,6х50 мм – 1 шт./упак. или 5 шт./упак. или 10 шт./упак. или 20 шт./упак. или 30 шт./упак. или 50 шт./упак. или 100 шт./упак.
1.5.15. Шприц инъекционный однократного применения стерильный стандартный с наконечником «Луер Лок» трехкомпонентный, не содержащий латекс, номинальной вместимостью: 5 мл, с двумя стандартными инъекционными иглами, размер первой иглы: 0,8х40 мм; размер второй иглы: 0,7х32 мм – 1 шт./упак. или 5 шт./упак. или 10 шт./упак. или 20 шт./упак. или 30 шт./упак. или 50 шт./упак. или 100 шт./упак.
1.5.16. Шприц инъекционный однократного применения стерильный стандартный с наконечником «Луер Лок» трехкомпонентный, не содержащий латекс, номинальной вместимостью: 5 мл, с двумя стандартными инъекционными иглами, размер первой иглы: 0,8х40 мм; размер второй иглы: 0,7х38 мм – 1 шт./упак. или 5 шт./упак. или 10 шт./упак. или 20 шт./упак. или 30 шт./упак. или 50 шт./упак. или 100 шт./упак.
1.5.17. Шприц инъекционный однократного применения стерильный стандартный с наконечником «Луер Лок» трехкомпонентный, не содержащий латекс, номинальной вместимостью: 5 мл, с двумя стандартными инъекционными иглами, размер первой иглы: 0,8х40 мм; размер второй иглы: 0,6х38 мм – 1 шт./упак. или 5 шт./упак. или 10 шт./упак. или 20 шт./упак. или 30 шт./упак. или 50 шт./упак. или 100 шт./упак.
1.5.18. Шприц инъекционный однократного применения стерильный стандартный с наконечником «Луер Лок» трехкомпонентный, не содержащий латекс, номинальной вместимостью: 5 мл, с двумя стандартными инъекционными иглами, размер первой иглы: 0,8х40 мм; размер второй иглы: 0,7х40 мм – 1 шт./упак. или 5 шт./упак. или 10 шт./упак. или 20 шт./упак. или 30 шт./упак. или 50 шт./упак. или 100 шт./упак.
1.5.19. Шприц инъекционный однократного применения стерильный стандартный с наконечником «Луер Лок» трехкомпонентный, не содержащий латекс, номинальной вместимостью: 5 мл, с двумя стандартными инъекционными иглами, размер первой иглы: 0,8х40 мм; размер второй иглы: 0,7х50 мм – 1 шт./упак. или 5 шт./упак. или 10 шт./упак. или 20 шт./упак. или 30 шт./упак. или 50 шт./упак. или 100 шт./упак.
1.5.20. Шприц инъекционный однократного применения стерильный стандартный с наконечником «Луер Лок» трехкомпонентный, не содержащий латекс, номинальной вместимостью: 10 мл, с двумя стандартными инъекционными иглами, размер первой иглы: 0,8х40 мм; размер второй иглы: 0,8х38 мм – 1 шт./упак. или 5 шт./упак. или 10 шт./упак. или 20 шт./упак. или 30 шт./упак. или 50 шт./упак. или 100 шт./упак.
1.5.21. Шприц инъекционный однократного применения стерильный стандартный с наконечником «Луер Лок» трехкомпонентный, не содержащий латекс, номинальной вместимостью: 10 мл, с двумя стандартными инъекционными иглами, размер первой иглы: 0,8х40 мм; размер второй иглы: 0,8х40 мм – 1 шт./упак. или 5 шт./упак. или 10 шт./упак. или 20 шт./упак. или 30 шт./упак. или 50 шт./упак. или 100 шт./упак.
1.5.22. Шприц инъекционный однократного применения стерильный стандартный с наконечником «Луер Лок» трехкомпонентный, не содержащий латекс, номинальной вместимостью: 10 мл, с двумя стандартными инъекционными иглами, размер первой иглы: 0,8х40 мм; размер второй иглы: 0,8х50 мм – 1 шт./упак. или 5 шт./упак. или 10 шт./упак. или 20 шт./упак. или 30 шт./упак. или 50 шт./упак. или 100 шт./упак.
1.5.23. Шприц инъекционный однократного применения стерильный стандартный с наконечником «Луер Лок» трехкомпонентный, не содержащий латекс, номинальной вместимостью: 10 мл, с двумя стандартными инъекционными иглами, размер первой иглы: 0,8х40 мм; размер второй иглы: 0,9х25 мм – 1 шт./упак. или 5 шт./упак. или 10 шт./упак. или 20 шт./упак. или 30 шт./упак. или 50 шт./упак. или 100 шт./упак.
1.5.24. Шприц инъекционный однократного применения стерильный стандартный с наконечником «Луер Лок» трехкомпонентный, не содержащий латекс, номинальной вместимостью: 10 мл, с двумя стандартными инъекционными иглами, размер первой иглы: 0,8х40 мм; размер второй иглы: 0,9х30 мм – 1 шт./упак. или 5 шт./упак. или 10 шт./упак. или 20 шт./упак. или 30 шт./упак. или 50 шт./упак. или 100 шт./упак.

1.6. Шприц инъекционный однократного применения стерильный стандартный с наконечником «Луер Лок» трехкомпонентный, содержащий латекс, с двумя стандартными инъекционными иглами, следующих модификаций:
1.6.1. Шприц инъекционный однократного применения стерильный стандартный с наконечником «Луер Лок» трехкомпонентный, содержащий латекс, номинальной вместимостью: 1 мл, с двумя стандартными инъекционными иглами, размер первой иглы: 0,8х40 мм; размер второй иглы: 0,45х12 мм – 1 шт./упак. или 5 шт./упак. или 10 шт./упак. или 20 шт./упак. или 30 шт./упак. или 50 шт./упак. или 100 шт./упак.
1.6.2. Шприц инъекционный однократного применения стерильный стандартный с наконечником «Луер Лок» трехкомпонентный, содержащий латекс, номинальной вместимостью: 1 мл, с двумя стандартными

ООО ЦИРМИ INFO@CIRMI.RU WWW.GOSZDRAVNADZOR.RU

инъекционными иглами, размер первой иглы: 0,8х40 мм; размер второй иглы: 0,45х13 мм – 1 шт./упак. или 5 шт./упак. или 10 шт./упак. или 20 шт./упак. или 30 шт./упак. или 50 шт./упак. или 100 шт./упак.
1.6.3. Шприц инъекционный однократного применения стерильный стандартный с наконечником «Луер Лок» трехкомпонентный, содержащий латекс, номинальной вместимостью: 1 мл, с двумя стандартными инъекционными иглами, размер первой иглы: 0,8х40 мм; размер второй иглы: 0,45х16 мм – 1 шт./упак. или 5 шт./упак. или 10 шт./упак. или 20 шт./упак. или 30 шт./упак. или 50 шт./упак. или 100 шт./упак.
1.6.4. Шприц инъекционный однократного применения стерильный стандартный с наконечником «Луер Лок» трехкомпонентный, содержащий латекс, номинальной вместимостью: 1 мл, с двумя стандартными инъекционными иглами, размер первой иглы: 0,8х40 мм; размер второй иглы: 0,45х19 мм – 1 шт./упак. или 5 шт./упак. или 10 шт./упак. или 20 шт./упак. или 30 шт./упак. или 50 шт./упак. или 100 шт./упак.
1.6.5. Шприц инъекционный однократного применения стерильный стандартный с наконечником «Луер Лок» трехкомпонентный, содержащий латекс, номинальной вместимостью: 2 мл, с двумя стандартными инъекционными иглами, размер первой иглы: 0,8х40 мм; размер второй иглы: 0,6х30 мм – 1 шт./упак. или 5 шт./упак. или 10 шт./упак. или 20 шт./упак. или 30 шт./упак. или 50 шт./упак. или 100 шт./упак.
1.6.6. Шприц инъекционный однократного применения стерильный стандартный с наконечником «Луер Лок» трехкомпонентный, содержащий латекс, номинальной вместимостью: 2 мл, с двумя стандартными инъекционными иглами, размер первой иглы: 0,8х40 мм; размер второй иглы: 0,6х32 мм – 1 шт./упак. или 5 шт./упак. или 10 шт./упак. или 20 шт./упак. или 30 шт./упак. или 50 шт./упак. или 100 шт./упак.
1.6.7. Шприц инъекционный однократного применения стерильный стандартный с наконечником «Луер Лок» трехкомпонентный, содержащий латекс, номинальной вместимостью: 2 мл, с двумя стандартными инъекционными иглами, размер первой иглы: 0,8х40 мм; размер второй иглы: 0,6х38 мм – 1 шт./упак. или 5 шт./упак. или 10 шт./упак. или 20 шт./упак. или 30 шт./упак. или 50 шт./упак. или 100 шт./упак.
1.6.8. Шприц инъекционный однократного применения стерильный стандартный с наконечником «Луер Лок» трехкомпонентный, содержащий латекс, номинальной вместимостью: 2 мл, с двумя стандартными инъекционными иглами, размер первой иглы: 0,8х40 мм; размер второй иглы: 0,6х40 мм – 1 шт./упак. или 5 шт./упак. или 10 шт./упак. или 20 шт./упак. или 30 шт./упак. или 50 шт./упак. или 100 шт./упак.
1.6.9. Шприц инъекционный однократного применения стерильный стандартный с наконечником «Луер Лок» трехкомпонентный, содержащий латекс, номинальной вместимостью: 2 мл, с двумя стандартными инъекционными иглами, размер первой иглы: 0,8х40 мм; размер второй иглы: 0,6х50 мм – 1 шт./упак. или 5 шт./упак. или 10 шт./упак. или 20 шт./упак. или 30 шт./упак. или 50 шт./упак. или 100 шт./упак.
1.6.10. Шприц инъекционный однократного применения стерильный стандартный с наконечником «Луер Лок» трехкомпонентный, содержащий латекс, номинальной вместимостью: 3 мл, с двумя стандартными инъекционными иглами, размер первой иглы: 0,8х40 мм; размер второй иглы: 0,6х30 мм – 1 шт./упак. или 5 шт./упак. или 10 шт./упак. или 20 шт./упак. или 30 шт./упак. или 50 шт./упак. или 100 шт./упак.
1.6.11. Шприц инъекционный однократного применения стерильный стандартный с наконечником «Луер Лок» трехкомпонентный, содержащий латекс, номинальной вместимостью: 3 мл, с двумя стандартными инъекционными иглами, размер первой иглы: 0,8х40 мм; размер второй иглы: 0,6х32 мм – 1 шт./упак. или 5 шт./упак. или 10 шт./упак. или 20 шт./упак. или 30 шт./упак. или 50 шт./упак. или 100 шт./упак.
1.6.12. Шприц инъекционный однократного применения стерильный стандартный с наконечником «Луер Лок» трехкомпонентный, содержащий латекс, номинальной вместимостью: 3 мл, с двумя стандартными инъекционными иглами, размер первой иглы: 0,8х40 мм; размер второй иглы: 0,6х38 мм – 1 шт./упак. или 5 шт./упак. или 10 шт./упак. или 20 шт./упак. или 30 шт./упак. или 50 шт./упак. или 100 шт./упак.
1.6.13. Шприц инъекционный однократного применения стерильный стандартный с наконечником «Луер Лок» трехкомпонентный, содержащий латекс, номинальной вместимостью: 3 мл, с двумя стандартными инъекционными иглами, размер первой иглы: 0,8х40 мм; размер второй иглы: 0,6х40 мм – 1 шт./упак. или 5 шт./упак. или 10 шт./упак. или 20 шт./упак. или 30 шт./упак. или 50 шт./упак. или 100 шт./упак.
1.6.14. Шприц инъекционный однократного применения стерильный стандартный с наконечником «Луер Лок» трехкомпонентный, содержащий латекс, номинальной вместимостью: 3 мл, с двумя стандартными инъекционными иглами, размер первой иглы: 0,8х40 мм; размер второй иглы: 0,6х50 мм – 1 шт./упак. или 5 шт./упак. или 10 шт./упак. или 20 шт./упак. или 30 шт./упак. или 50 шт./упак. или 100 шт./упак.
1.6.15. Шприц инъекционный однократного применения стерильный стандартный с наконечником «Луер Лок» трехкомпонентный, содержащий латекс, номинальной вместимостью: 5 мл, с двумя стандартными инъекционными иглами, размер первой иглы: 0,8х40 мм; размер второй иглы: 0,7х32 мм – 1 шт./упак. или 5 шт./упак. или 10 шт./упак. или 20 шт./упак. или 30 шт./упак. или 50 шт./упак. или 100 шт./упак.
1.6.16. Шприц инъекционный однократного применения стерильный стандартный с наконечником «Луер Лок» трехкомпонентный, содержащий латекс, номинальной вместимостью: 5 мл, с двумя стандартными инъекционными иглами, размер первой иглы: 0,8х40 мм; размер второй иглы: 0,7х38 мм – 1 шт./упак. или 5 шт./упак. или 10 шт./упак. или 20 шт./упак. или 30 шт./упак. или 50 шт./упак. или 100 шт./упак.
1.6.17. Шприц инъекционный однократного применения стерильный стандартный с наконечником «Луер

ООО ЦИРМИ INFO@CIRMI.RU WWW.GOSZDRAVNADZOR.RU

Лок» трехкомпонентный, содержащий латекс, номинальной вместимостью: 5 мл, с двумя стандартными инъекционными иглами, размер первой иглы: 0,8х40 мм; размер второй иглы: 0,6х38 мм – 1 шт./упак. или 5 шт./упак. или 10 шт./упак. или 20 шт./упак. или 30 шт./упак. или 50 шт./упак. или 100 шт./упак.

1.6.18. Шприц инъекционный однократного применения стерильный стандартный с наконечником «Луер Лок» трехкомпонентный, содержащий латекс, номинальной вместимостью: 5 мл, с двумя стандартными инъекционными иглами, размер первой иглы: 0,8х40 мм; размер второй иглы: 0,7х40 мм – 1 шт./упак. или 5 шт./упак. или 10 шт./упак. или 20 шт./упак. или 30 шт./упак. или 50 шт./упак. или 100 шт./упак.

1.6.19. Шприц инъекционный однократного применения стерильный стандартный с наконечником «Луер Лок» трехкомпонентный, содержащий латекс, номинальной вместимостью: 5 мл, с двумя стандартными инъекционными иглами, размер первой иглы: 0,8х40 мм; размер второй иглы: 0,7х50 мм – 1 шт./упак. или 5 шт./упак. или 10 шт./упак. или 20 шт./упак. или 30 шт./упак. или 50 шт./упак. или 100 шт./упак.

1.6.20. Шприц инъекционный однократного применения стерильный стандартный с наконечником «Луер Лок» трехкомпонентный, содержащий латекс, номинальной вместимостью: 10 мл, с двумя стандартными инъекционными иглами, размер первой иглы: 0,8х40 мм; размер второй иглы: 0,8х38 мм – 1 шт./упак. или 5 шт./упак. или 10 шт./упак. или 20 шт./упак. или 30 шт./упак. или 50 шт./упак. или 100 шт./упак.

1.6.21. Шприц инъекционный однократного применения стерильный стандартный с наконечником «Луер Лок» трехкомпонентный, содержащий латекс, номинальной вместимостью: 10 мл, с двумя стандартными инъекционными иглами, размер первой иглы: 0,8х40 мм; размер второй иглы: 0,8х40 мм – 1 шт./упак. или 5 шт./упак. или 10 шт./упак. или 20 шт./упак. или 30 шт./упак. или 50 шт./упак. или 100 шт./упак.

1.6.22. Шприц инъекционный однократного применения стерильный стандартный с наконечником «Луер Лок» трехкомпонентный, содержащий латекс, номинальной вместимостью: 10 мл, с двумя стандартными инъекционными иглами, размер первой иглы: 0,8х40 мм; размер второй иглы: 0,8х50 мм – 1 шт./упак. или 5 шт./упак. или 10 шт./упак. или 20 шт./упак. или 30 шт./упак. или 50 шт./упак. или 100 шт./упак.

1.6.23. Шприц инъекционный однократного применения стерильный стандартный с наконечником «Луер Лок» трехкомпонентный, содержащий латекс, номинальной вместимостью: 10 мл, с двумя стандартными инъекционными иглами, размер первой иглы: 0,8х40 мм; размер второй иглы: 0,9х25 мм – 1 шт./упак. или 5 шт./упак. или 10 шт./упак. или 20 шт./упак. или 30 шт./упак. или 50 шт./упак. или 100 шт./упак.

1.6.24. Шприц инъекционный однократного применения стерильный стандартный с наконечником «Луер Лок» трехкомпонентный, содержащий латекс, номинальной вместимостью: 10 мл, с двумя стандартными инъекционными иглами, размер первой иглы: 0,8х40 мм; размер второй иглы: 0,9х30 мм – 1 шт./упак. или 5 шт./упак. или 10 шт./упак. или 20 шт./упак. или 30 шт./упак. или 50 шт./упак. или 100 шт./упак.

1.7. Шприц инъекционный однократного применения стерильный стандартный с наконечником «Луер Лок» трехкомпонентный, не содержащий латекс, с двумя инъекционными иглами (стандартной и безопасной), следующих модификаций:

1.7.1. Шприц инъекционный однократного применения стерильный стандартный с наконечником «Луер Лок» трехкомпонентный, не содержащий латекс, номинальной вместимостью: 1 мл, с двумя инъекционными иглами (стандартной и безопасной), размер стандартной иглы: 0,8х40 мм; размер безопасной иглы: 0,45х12 мм – 1 шт./упак. или 5 шт./упак. или 10 шт./упак. или 20 шт./упак. или 30 шт./упак. или 50 шт./упак. или 100 шт./упак.

1.7.2. Шприц инъекционный однократного применения стерильный стандартный с наконечником «Луер Лок» трехкомпонентный, не содержащий латекс, номинальной вместимостью: 1 мл, с двумя инъекционными иглами (стандартной и безопасной), размер стандартной иглы: 0,8х40 мм; размер безопасной иглы: 0,45х13 мм – 1 шт./упак. или 5 шт./упак. или 10 шт./упак. или 20 шт./упак. или 30 шт./упак. или 50 шт./упак. или 100 шт./упак.

1.7.3. Шприц инъекционный однократного применения стерильный стандартный с наконечником «Луер Лок» трехкомпонентный, не содержащий латекс, номинальной вместимостью: 1 мл, с двумя инъекционными иглами (стандартной и безопасной), размер стандартной иглы: 0,8х40 мм; размер безопасной иглы: 0,45х16 мм – 1 шт./упак. или 5 шт./упак. или 10 шт./упак. или 20 шт./упак. или 30 шт./упак. или 50 шт./упак. или 100 шт./упак.

1.7.4. Шприц инъекционный однократного применения стерильный стандартный с наконечником «Луер Лок» трехкомпонентный, не содержащий латекс, номинальной вместимостью: 1 мл, с двумя инъекционными иглами (стандартной и безопасной), размер стандартной иглы: 0,8х40 мм; размер безопасной иглы: 0,45х19 мм – 1 шт./упак. или 5 шт./упак. или 10 шт./упак. или 20 шт./упак. или 30 шт./упак. или 50 шт./упак. или 100 шт./упак.

1.7.5. Шприц инъекционный однократного применения стерильный стандартный с наконечником «Луер Лок» трехкомпонентный, не содержащий латекс, номинальной вместимостью: 2 мл, с двумя инъекционными иглами (стандартной и безопасной), размер стандартной иглы: 0,8х40 мм; размер безопасной иглы: 0,6х30 мм – 1 шт./упак. или 5 шт./упак. или 10 шт./упак. или 20 шт./упак. или 30 шт./упак. или 50 шт./упак.

ООО ЦИРМИ INFO@CIRMI.RU WWW.GOSZDRAVNADZOR.RU

или 100 шт./упак.
1.7.6. Шприц инъекционный однократного применения стерильный стандартный с наконечником «Луер Лок» трехкомпонентный, не содержащий латекс, номинальной вместимостью: 2 мл, с двумя инъекционными иглами (стандартной и безопасной), размер стандартной иглы: 0,8х40 мм; размер безопасной иглы: 0,6х32 мм – 1 шт./упак. или 5 шт./упак. или 10 шт./упак. или 20 шт./упак. или 30 шт./упак. или 50 шт./упак. или 100 шт./упак.
1.7.7. Шприц инъекционный однократного применения стерильный стандартный с наконечником «Луер Лок» трехкомпонентный, не содержащий латекс, номинальной вместимостью: 2 мл, с двумя инъекционными иглами (стандартной и безопасной), размер стандартной иглы: 0,8х40 мм; размер безопасной иглы: 0,6х38 мм – 1 шт./упак. или 5 шт./упак. или 10 шт./упак. или 20 шт./упак. или 30 шт./упак. или 50 шт./упак. или 100 шт./упак.
1.7.8. Шприц инъекционный однократного применения стерильный стандартный с наконечником «Луер Лок» трехкомпонентный, не содержащий латекс, номинальной вместимостью: 2 мл, с двумя инъекционными иглами (стандартной и безопасной), размер стандартной иглы: 0,8х40 мм; размер безопасной иглы: 0,6х40 мм – 1 шт./упак. или 5 шт./упак. или 10 шт./упак. или 20 шт./упак. или 30 шт./упак. или 50 шт./упак. или 100 шт./упак.
1.7.9. Шприц инъекционный однократного применения стерильный стандартный с наконечником «Луер Лок» трехкомпонентный, не содержащий латекс, номинальной вместимостью: 2 мл, с двумя инъекционными иглами (стандартной и безопасной), размер стандартной иглы: 0,8х40 мм; размер безопасной иглы: 0,6х50 мм – 1 шт./упак. или 5 шт./упак. или 10 шт./упак. или 20 шт./упак. или 30 шт./упак. или 50 шт./упак. или 100 шт./упак.
1.7.10. Шприц инъекционный однократного применения стерильный стандартный с наконечником «Луер Лок» трехкомпонентный, не содержащий латекс, номинальной вместимостью: 3 мл, с двумя инъекционными иглами (стандартной и безопасной), размер стандартной иглы: 0,8х40 мм; размер безопасной иглы: 0,6х30 мм – 1 шт./упак. или 5 шт./упак. или 10 шт./упак. или 20 шт./упак. или 30 шт./упак. или 50 шт./упак. или 100 шт./упак.
1.7.11. Шприц инъекционный однократного применения стерильный стандартный с наконечником «Луер Лок» трехкомпонентный, не содержащий латекс, номинальной вместимостью: 3 мл, с двумя инъекционными иглами (стандартной и безопасной), размер стандартной иглы: 0,8х40 мм; размер безопасной иглы: 0,6х32 мм – 1 шт./упак. или 5 шт./упак. или 10 шт./упак. или 20 шт./упак. или 30 шт./упак. или 50 шт./упак. или 100 шт./упак.
1.7.12. Шприц инъекционный однократного применения стерильный стандартный с наконечником «Луер Лок» трехкомпонентный, не содержащий латекс, номинальной вместимостью: 3 мл, с двумя инъекционными иглами (стандартной и безопасной), размер стандартной иглы: 0,8х40 мм; размер безопасной иглы: 0,6х38 мм – 1 шт./упак. или 5 шт./упак. или 10 шт./упак. или 20 шт./упак. или 30 шт./упак. или 50 шт./упак. или 100 шт./упак.
1.7.13. Шприц инъекционный однократного применения стерильный стандартный с наконечником «Луер Лок» трехкомпонентный, не содержащий латекс, номинальной вместимостью: 3 мл, с двумя инъекционными иглами (стандартной и безопасной), размер стандартной иглы: 0,8х40 мм; размер безопасной иглы: 0,6х40 мм – 1 шт./упак. или 5 шт./упак. или 10 шт./упак. или 20 шт./упак. или 30 шт./упак. или 50 шт./упак. или 100 шт./упак.
1.7.14. Шприц инъекционный однократного применения стерильный стандартный с наконечником «Луер Лок» трехкомпонентный, не содержащий латекс, номинальной вместимостью: 3 мл, с двумя инъекционными иглами (стандартной и безопасной), размер стандартной иглы: 0,8х40 мм; размер безопасной иглы: 0,6х50 мм – 1 шт./упак. или 5 шт./упак. или 10 шт./упак. или 20 шт./упак. или 30 шт./упак. или 50 шт./упак. или 100 шт./упак.
1.7.15. Шприц инъекционный однократного применения стерильный стандартный с наконечником «Луер Лок» трехкомпонентный, не содержащий латекс, номинальной вместимостью: 5 мл, с двумя инъекционными иглами (стандартной и безопасной), размер стандартной иглы: 0,8х40 мм; размер безопасной иглы: 0,7х32 мм – 1 шт./упак. или 5 шт./упак. или 10 шт./упак. или 20 шт./упак. или 30 шт./упак. или 50 шт./упак. или 100 шт./упак.
1.7.16. Шприц инъекционный однократного применения стерильный стандартный с наконечником «Луер Лок» трехкомпонентный, не содержащий латекс, номинальной вместимостью: 5 мл, с двумя инъекционными иглами (стандартной и безопасной), размер стандартной иглы: 0,8х40 мм; размер безопасной иглы: 0,7х38 мм – 1 шт./упак. или 5 шт./упак. или 10 шт./упак. или 20 шт./упак. или 30 шт./упак. или 50 шт./упак. или 100 шт./упак.
1.7.17. Шприц инъекционный однократного применения стерильный стандартный с наконечником «Луер Лок» трехкомпонентный, не содержащий латекс, номинальной вместимостью: 5 мл, с двумя инъекционными иглами (стандартной и безопасной), размер стандартной иглы: 0,8х40 мм; размер безопасной иглы:

ООО ЦИРМИ INFO@CIRMI.RU WWW.GOSZDRAVNADZOR.RU

0,6x38 мм – 1 шт./упак. или 5 шт./упак. или 10 шт./упак. или 20 шт./упак. или 30 шт./упак. или 50 шт./упак. или 100 шт./упак.

1.7.18. Шприц инъекционный однократного применения стерильный стандартный с наконечником «Луер Лок» трехкомпонентный, не содержащий латекс, номинальной вместимостью: 5 мл, с двумя инъекционными иглами (стандартной и безопасной), размер стандартной иглы: 0,8x40 мм; размер безопасной иглы: 0,7x40 мм – 1 шт./упак. или 5 шт./упак. или 10 шт./упак. или 20 шт./упак. или 30 шт./упак. или 50 шт./упак. или 100 шт./упак.

1.7.19. Шприц инъекционный однократного применения стерильный стандартный с наконечником «Луер Лок» трехкомпонентный, не содержащий латекс, номинальной вместимостью: 5 мл, с двумя инъекционными иглами (стандартной и безопасной), размер стандартной иглы: 0,8x40 мм; размер безопасной иглы: 0,7x50 мм – 1 шт./упак. или 5 шт./упак. или 10 шт./упак. или 20 шт./упак. или 30 шт./упак. или 50 шт./упак. или 100 шт./упак.

1.7.20. Шприц инъекционный однократного применения стерильный стандартный с наконечником «Луер Лок» трехкомпонентный, не содержащий латекс, номинальной вместимостью: 10 мл, с двумя инъекционными иглами (стандартной и безопасной), размер стандартной иглы: 0,8x40 мм; размер безопасной иглы: 0,8x38 мм – 1 шт./упак. или 5 шт./упак. или 10 шт./упак. или 20 шт./упак. или 30 шт./упак. или 50 шт./упак. или 100 шт./упак.

1.7.21. Шприц инъекционный однократного применения стерильный стандартный с наконечником «Луер Лок» трехкомпонентный, не содержащий латекс, номинальной вместимостью: 10 мл, с двумя инъекционными иглами (стандартной и безопасной), размер стандартной иглы: 0,8x40 мм; размер безопасной иглы: 0,8x40 мм – 1 шт./упак. или 5 шт./упак. или 10 шт./упак. или 20 шт./упак. или 30 шт./упак. или 50 шт./упак. или 100 шт./упак.

1.7.22. Шприц инъекционный однократного применения стерильный стандартный с наконечником «Луер Лок» трехкомпонентный, не содержащий латекс, номинальной вместимостью: 10 мл, с двумя инъекционными иглами (стандартной и безопасной), размер стандартной иглы: 0,8x40 мм; размер безопасной иглы: 0,8x50 мм – 1 шт./упак. или 5 шт./упак. или 10 шт./упак. или 20 шт./упак. или 30 шт./упак. или 50 шт./упак. или 100 шт./упак.

1.7.23. Шприц инъекционный однократного применения стерильный стандартный с наконечником «Луер Лок» трехкомпонентный, не содержащий латекс, номинальной вместимостью: 10 мл, с двумя инъекционными иглами (стандартной и безопасной), размер стандартной иглы: 0,8x40 мм; размер безопасной иглы: 0,9x25 мм – 1 шт./упак. или 5 шт./упак. или 10 шт./упак. или 20 шт./упак. или 30 шт./упак. или 50 шт./упак. или 100 шт./упак.

1.7.24. Шприц инъекционный однократного применения стерильный стандартный с наконечником «Луер Лок» трехкомпонентный, не содержащий латекс, номинальной вместимостью: 10 мл, с двумя инъекционными иглами (стандартной и безопасной), размер стандартной иглы: 0,8x40 мм; размер безопасной иглы: 0,9x30 мм – 1 шт./упак. или 5 шт./упак. или 10 шт./упак. или 20 шт./упак. или 30 шт./упак. или 50 шт./упак. или 100 шт./упак.

1.8. Шприц инъекционный однократного применения стерильный стандартный с наконечником «Луер Лок» трехкомпонентный, содержащий латекс, с двумя инъекционными иглами (стандартной и безопасной), следующих модификаций:

1.8.1. Шприц инъекционный однократного применения стерильный стандартный с наконечником «Луер Лок» трехкомпонентный, содержащий латекс, номинальной вместимостью: 1 мл, с двумя инъекционными иглами (стандартной и безопасной), размер стандартной иглы: 0,8x40 мм; размер безопасной иглы: 0,45x12 мм – 1 шт./упак. или 5 шт./упак. или 10 шт./упак. или 20 шт./упак. или 30 шт./упак. или 50 шт./упак. или 100 шт./упак.

1.8.2. Шприц инъекционный однократного применения стерильный стандартный с наконечником «Луер Лок» трехкомпонентный, содержащий латекс, номинальной вместимостью: 1 мл, с двумя инъекционными иглами (стандартной и безопасной), размер стандартной иглы: 0,8x40 мм; размер безопасной иглы: 0,45x13 мм – 1 шт./упак. или 5 шт./упак. или 10 шт./упак. или 20 шт./упак. или 30 шт./упак. или 50 шт./упак. или 100 шт./упак.

1.8.3. Шприц инъекционный однократного применения стерильный стандартный с наконечником «Луер Лок» трехкомпонентный, содержащий латекс, номинальной вместимостью: 1 мл, с двумя инъекционными иглами (стандартной и безопасной), размер стандартной иглы: 0,8x40 мм; размер безопасной иглы: 0,45x16 мм – 1 шт./упак. или 5 шт./упак. или 10 шт./упак. или 20 шт./упак. или 30 шт./упак. или 50 шт./упак. или 100 шт./упак.

1.8.4. Шприц инъекционный однократного применения стерильный стандартный с наконечником «Луер Лок» трехкомпонентный, содержащий латекс, номинальной вместимостью: 1 мл, с двумя инъекционными иглами (стандартной и безопасной), размер стандартной иглы: 0,8x40 мм; размер безопасной иглы: 0,45x19

ООО ЦИРМИ INFO@CIRMI.RU WWW.GOSZDRAVNADZOR.RU

мм – 1 шт./упак. или 5 шт./упак. или 10 шт./упак. или 20 шт./упак. или 30 шт./упак. или 50 шт./упак. или 100 шт./упак.

1.8.5. Шприц инъекционный однократного применения стерильный стандартный с наконечником «Луер Лок» трехкомпонентный, содержащий латекс, номинальной вместимостью: 2 мл, с двумя инъекционными иглами (стандартной и безопасной), размер стандартной иглы: 0,8х40 мм; размер безопасной иглы: 0,6х30 мм – 1 шт./упак. или 5 шт./упак. или 10 шт./упак. или 20 шт./упак. или 30 шт./упак. или 50 шт./упак. или 100 шт./упак.

1.8.6. Шприц инъекционный однократного применения стерильный стандартный с наконечником «Луер Лок» трехкомпонентный, содержащий латекс, номинальной вместимостью: 2 мл, с двумя инъекционными иглами (стандартной и безопасной), размер стандартной иглы: 0,8х40 мм; размер безопасной иглы: 0,6х32 мм – 1 шт./упак. или 5 шт./упак. или 10 шт./упак. или 20 шт./упак. или 30 шт./упак. или 50 шт./упак. или 100 шт./упак.

1.8.7. Шприц инъекционный однократного применения стерильный стандартный с наконечником «Луер Лок» трехкомпонентный, содержащий латекс, номинальной вместимостью: 2 мл, с двумя инъекционными иглами (стандартной и безопасной), размер стандартной иглы: 0,8х40 мм; размер безопасной иглы: 0,6х38 мм – 1 шт./упак. или 5 шт./упак. или 10 шт./упак. или 20 шт./упак. или 30 шт./упак. или 50 шт./упак. или 100 шт./упак.

1.8.8. Шприц инъекционный однократного применения стерильный стандартный с наконечником «Луер Лок» трехкомпонентный, содержащий латекс, номинальной вместимостью: 2 мл, с двумя инъекционными иглами (стандартной и безопасной), размер стандартной иглы: 0,8х40 мм; размер безопасной иглы: 0,6х40 мм – 1 шт./упак. или 5 шт./упак. или 10 шт./упак. или 20 шт./упак. или 30 шт./упак. или 50 шт./упак. или 100 шт./упак.

1.8.9. Шприц инъекционный однократного применения стерильный стандартный с наконечником «Луер Лок» трехкомпонентный, содержащий латекс, номинальной вместимостью: 2 мл, с двумя инъекционными иглами (стандартной и безопасной), размер стандартной иглы: 0,8х40 мм; размер безопасной иглы: 0,6х50 мм – 1 шт./упак. или 5 шт./упак. или 10 шт./упак. или 20 шт./упак. или 30 шт./упак. или 50 шт./упак. или 100 шт./упак.

1.8.10. Шприц инъекционный однократного применения стерильный стандартный с наконечником «Луер Лок» трехкомпонентный, содержащий латекс, номинальной вместимостью: 3 мл, с двумя инъекционными иглами (стандартной и безопасной), размер стандартной иглы: 0,8х40 мм; размер безопасной иглы: 0,6х30 мм – 1 шт./упак. или 5 шт./упак. или 10 шт./упак. или 20 шт./упак. или 30 шт./упак. или 50 шт./упак. или 100 шт./упак.

1.8.11. Шприц инъекционный однократного применения стерильный стандартный с наконечником «Луер Лок» трехкомпонентный, содержащий латекс, номинальной вместимостью: 3 мл, с двумя инъекционными иглами (стандартной и безопасной), размер стандартной иглы: 0,8х40 мм; размер безопасной иглы: 0,6х32 мм – 1 шт./упак. или 5 шт./упак. или 10 шт./упак. или 20 шт./упак. или 30 шт./упак. или 50 шт./упак. или 100 шт./упак.

1.8.12. Шприц инъекционный однократного применения стерильный стандартный с наконечником «Луер Лок» трехкомпонентный, содержащий латекс, номинальной вместимостью: 3 мл, с двумя инъекционными иглами (стандартной и безопасной), размер стандартной иглы: 0,8х40 мм; размер безопасной иглы: 0,6х38 мм – 1 шт./упак. или 5 шт./упак. или 10 шт./упак. или 20 шт./упак. или 30 шт./упак. или 50 шт./упак. или 100 шт./упак.

1.8.13. Шприц инъекционный однократного применения стерильный стандартный с наконечником «Луер Лок» трехкомпонентный, содержащий латекс, номинальной вместимостью: 3 мл, с двумя инъекционными иглами (стандартной и безопасной), размер стандартной иглы: 0,8х40 мм; размер безопасной иглы: 0,6х40 мм – 1 шт./упак. или 5 шт./упак. или 10 шт./упак. или 20 шт./упак. или 30 шт./упак. или 50 шт./упак. или 100 шт./упак.

1.8.14. Шприц инъекционный однократного применения стерильный стандартный с наконечником «Луер Лок» трехкомпонентный, содержащий латекс, номинальной вместимостью: 3 мл, с двумя инъекционными иглами (стандартной и безопасной), размер стандартной иглы: 0,8х40 мм; размер безопасной иглы: 0,6х50 мм – 1 шт./упак. или 5 шт./упак. или 10 шт./упак. или 20 шт./упак. или 30 шт./упак. или 50 шт./упак. или 100 шт./упак.

1.8.15. Шприц инъекционный однократного применения стерильный стандартный с наконечником «Луер Лок» трехкомпонентный, содержащий латекс, номинальной вместимостью: 5 мл, с двумя инъекционными иглами (стандартной и безопасной), размер стандартной иглы: 0,8х40 мм; размер безопасной иглы: 0,7х32 мм – 1 шт./упак. или 5 шт./упак. или 10 шт./упак. или 20 шт./упак. или 30 шт./упак. или 50 шт./упак. или 100 шт./упак.

1.8.16. Шприц инъекционный однократного применения стерильный стандартный с наконечником «Луер Лок» трехкомпонентный, содержащий латекс, номинальной вместимостью: 5 мл, с двумя инъекционными

ООО ЦИРМИ INFO@CIRMI.RU WWW.GOSZDRAVNADZOR.RU

иглами (стандартной и безопасной), размер стандартной иглы: 0,8х40 мм; размер безопасной иглы: 0,7х38 мм – 1 шт./упак. или 5 шт./упак. или 10 шт./упак. или 20 шт./упак. или 30 шт./упак. или 50 шт./упак. или 100 шт./упак.

1.8.17. Шприц инъекционный однократного применения стерильный стандартный с наконечником «Луер Лок» трехкомпонентный, содержащий латекс, номинальной вместимостью: 5 мл, с двумя инъекционными иглами (стандартной и безопасной), размер стандартной иглы: 0,8х40 мм; размер безопасной иглы: 0,6х38 мм – 1 шт./упак. или 5 шт./упак. или 10 шт./упак. или 20 шт./упак. или 30 шт./упак. или 50 шт./упак. или 100 шт./упак.

1.8.18. Шприц инъекционный однократного применения стерильный стандартный с наконечником «Луер Лок» трехкомпонентный, содержащий латекс, номинальной вместимостью: 5 мл, с двумя инъекционными иглами (стандартной и безопасной), размер стандартной иглы: 0,8х40 мм; размер безопасной иглы: 0,7х40 мм – 1 шт./упак. или 5 шт./упак. или 10 шт./упак. или 20 шт./упак. или 30 шт./упак. или 50 шт./упак. или 100 шт./упак.

1.8.19. Шприц инъекционный однократного применения стерильный стандартный с наконечником «Луер Лок» трехкомпонентный, содержащий латекс, номинальной вместимостью: 5 мл, с двумя инъекционными иглами (стандартной и безопасной), размер стандартной иглы: 0,8х40 мм; размер безопасной иглы: 0,7х50 мм – 1 шт./упак. или 5 шт./упак. или 10 шт./упак. или 20 шт./упак. или 30 шт./упак. или 50 шт./упак. или 100 шт./упак.

1.8.20. Шприц инъекционный однократного применения стерильный стандартный с наконечником «Луер Лок» трехкомпонентный, содержащий латекс, номинальной вместимостью: 10 мл, с двумя инъекционными иглами (стандартной и безопасной), размер стандартной иглы: 0,8х40 мм; размер безопасной иглы: 0,8х38 мм – 1 шт./упак. или 5 шт./упак. или 10 шт./упак. или 20 шт./упак. или 30 шт./упак. или 50 шт./упак. или 100 шт./упак.

1.8.21. Шприц инъекционный однократного применения стерильный стандартный с наконечником «Луер Лок» трехкомпонентный, содержащий латекс, номинальной вместимостью: 10 мл, с двумя инъекционными иглами (стандартной и безопасной), размер стандартной иглы: 0,8х40 мм; размер безопасной иглы: 0,8х40 мм – 1 шт./упак. или 5 шт./упак. или 10 шт./упак. или 20 шт./упак. или 30 шт./упак. или 50 шт./упак. или 100 шт./упак.

1.8.22. Шприц инъекционный однократного применения стерильный стандартный с наконечником «Луер Лок» трехкомпонентный, содержащий латекс, номинальной вместимостью: 10 мл, с двумя инъекционными иглами (стандартной и безопасной), размер стандартной иглы: 0,8х40 мм; размер безопасной иглы: 0,8х50 мм – 1 шт./упак. или 5 шт./упак. или 10 шт./упак. или 20 шт./упак. или 30 шт./упак. или 50 шт./упак. или 100 шт./упак.

1.8.23. Шприц инъекционный однократного применения стерильный стандартный с наконечником «Луер Лок» трехкомпонентный, содержащий латекс, номинальной вместимостью: 10 мл, с двумя инъекционными иглами (стандартной и безопасной), размер стандартной иглы: 0,8х40 мм; размер безопасной иглы: 0,9х25 мм – 1 шт./упак. или 5 шт./упак. или 10 шт./упак. или 20 шт./упак. или 30 шт./упак. или 50 шт./упак. или 100 шт./упак.

1.8.24. Шприц инъекционный однократного применения стерильный стандартный с наконечником «Луер Лок» трехкомпонентный, содержащий латекс, номинальной вместимостью: 10 мл, с двумя инъекционными иглами (стандартной и безопасной), размер стандартной иглы: 0,8х40 мм; размер безопасной иглы: 0,9х30 мм – 1 шт./упак. или 5 шт./упак. или 10 шт./упак. или 20 шт./упак. или 30 шт./упак. или 50 шт./упак. или 100 шт./упак.

1.9. Шприц инъекционный однократного применения стерильный стандартный с наконечником «Луер Лок» трехкомпонентный, не содержащий латекс, с двумя инъекционными безопасными иглами, следующих модификаций:

1.9.1. Шприц инъекционный однократного применения стерильный стандартный с наконечником «Луер Лок» трехкомпонентный, не содержащий латекс, номинальной вместимостью: 1 мл, с двумя инъекционными безопасными иглами, размер первой иглы: 0,45х12 мм; размер второй иглы: 0,45х12 мм – 1 шт./упак. или 5 шт./упак. или 10 шт./упак. или 20 шт./упак. или 30 шт./упак. или 50 шт./упак. или 100 шт./упак.

1.9.2. Шприц инъекционный однократного применения стерильный стандартный с наконечником «Луер Лок» трехкомпонентный, не содержащий латекс, номинальной вместимостью: 1 мл, с двумя инъекционными безопасными иглами, размер первой иглы: 0,8х40 мм; размер второй иглы: 0,45х12 мм – 1 шт./упак. или 5 шт./упак. или 10 шт./упак. или 20 шт./упак. или 30 шт./упак. или 50 шт./упак. или 100 шт./упак.

1.9.3. Шприц инъекционный однократного применения стерильный стандартный с наконечником «Луер Лок» трехкомпонентный, не содержащий латекс, номинальной вместимостью: 1 мл, с двумя инъекционными безопасными иглами, размер первой иглы: 0,8х40 мм; размер второй иглы: 0,45х13 мм – 1 шт./упак. или

ООО ЦИРМИ INFO@CIRMI.RU WWW.GOSZDRAVNADZOR.RU

5 шт./упак. или 10 шт./упак. или 20 шт./упак. или 30 шт./упак. или 50 шт./упак. или 100 шт./упак.
1.9.4. Шприц инъекционный однократного применения стерильный стандартный с наконечником «Луер Лок» трехкомпонентный, не содержащий латекс, номинальной вместимостью: 1 мл, с двумя инъекционными безопасными иглами, размер первой иглы: 0,8х40 мм; размер второй иглы: 0,45х16 мм – 1 шт./упак. или 5 шт./упак. или 10 шт./упак. или 20 шт./упак. или 30 шт./упак. или 50 шт./упак. или 100 шт./упак.
1.9.5. Шприц инъекционный однократного применения стерильный стандартный с наконечником «Луер Лок» трехкомпонентный, не содержащий латекс, номинальной вместимостью: 1 мл, с двумя инъекционными безопасными иглами, размер первой иглы: 0,8х40 мм; размер второй иглы: 0,45х19 мм – 1 шт./упак. или 5 шт./упак. или 10 шт./упак. или 20 шт./упак. или 30 шт./упак. или 50 шт./упак. или 100 шт./упак.
1.9.6. Шприц инъекционный однократного применения стерильный стандартный с наконечником «Луер Лок» трехкомпонентный, не содержащий латекс, номинальной вместимостью: 2 мл, с двумя инъекционными безопасными иглами, размер первой иглы: 0,8х40 мм; размер второй иглы: 0,6х30 мм – 1 шт./упак. или 5 шт./упак. или 10 шт./упак. или 20 шт./упак. или 30 шт./упак. или 50 шт./упак. или 100 шт./упак.
1.9.7. Шприц инъекционный однократного применения стерильный стандартный с наконечником «Луер Лок» трехкомпонентный, не содержащий латекс, номинальной вместимостью: 2 мл, с двумя инъекционными безопасными иглами, размер первой иглы: 0,8х40 мм; размер второй иглы: 0,6х32 мм – 1 шт./упак. или 5 шт./упак. или 10 шт./упак. или 20 шт./упак. или 30 шт./упак. или 50 шт./упак. или 100 шт./упак.
1.9.8. Шприц инъекционный однократного применения стерильный стандартный с наконечником «Луер Лок» трехкомпонентный, не содержащий латекс, номинальной вместимостью: 2 мл, с двумя инъекционными безопасными иглами, размер первой иглы: 0,8х40 мм; размер второй иглы: 0,6х38 мм – 1 шт./упак. или 5 шт./упак. или 10 шт./упак. или 20 шт./упак. или 30 шт./упак. или 50 шт./упак. или 100 шт./упак.
1.9.9. Шприц инъекционный однократного применения стерильный стандартный с наконечником «Луер Лок» трехкомпонентный, не содержащий латекс, номинальной вместимостью: 2 мл, с двумя инъекционными безопасными иглами, размер первой иглы: 0,8х40 мм; размер второй иглы: 0,6х40 мм – 1 шт./упак. или 5 шт./упак. или 10 шт./упак. или 20 шт./упак. или 30 шт./упак. или 50 шт./упак. или 100 шт./упак.
1.9.10. Шприц инъекционный однократного применения стерильный стандартный с наконечником «Луер Лок» трехкомпонентный, не содержащий латекс, номинальной вместимостью: 2 мл, с двумя инъекционными безопасными иглами, размер первой иглы: 0,8х40 мм; размер второй иглы: 0,6х50 мм – 1 шт./упак. или 5 шт./упак. или 10 шт./упак. или 20 шт./упак. или 30 шт./упак. или 50 шт./упак. или 100 шт./упак.
1.9.11. Шприц инъекционный однократного применения стерильный стандартный с наконечником «Луер Лок» трехкомпонентный, не содержащий латекс, номинальной вместимостью: 3 мл, с двумя инъекционными безопасными иглами, размер первой иглы: 0,8х40 мм; размер второй иглы: 0,6х30 мм – 1 шт./упак. или 5 шт./упак. или 10 шт./упак. или 20 шт./упак. или 30 шт./упак. или 50 шт./упак. или 100 шт./упак.
1.9.12. Шприц инъекционный однократного применения стерильный стандартный с наконечником «Луер Лок» трехкомпонентный, не содержащий латекс, номинальной вместимостью: 3 мл, с двумя инъекционными безопасными иглами, размер первой иглы: 0,8х40 мм; размер второй иглы: 0,6х32 мм – 1 шт./упак. или 5 шт./упак. или 10 шт./упак. или 20 шт./упак. или 30 шт./упак. или 50 шт./упак. или 100 шт./упак.
1.9.13. Шприц инъекционный однократного применения стерильный стандартный с наконечником «Луер Лок» трехкомпонентный, не содержащий латекс, номинальной вместимостью: 3 мл, с двумя инъекционными безопасными иглами, размер первой иглы: 0,8х40 мм; размер второй иглы: 0,6х38 мм – 1 шт./упак. или 5 шт./упак. или 10 шт./упак. или 20 шт./упак. или 30 шт./упак. или 50 шт./упак. или 100 шт./упак.
1.9.14. Шприц инъекционный однократного применения стерильный стандартный с наконечником «Луер Лок» трехкомпонентный, не содержащий латекс, номинальной вместимостью: 3 мл, с двумя инъекционными безопасными иглами, размер первой иглы: 0,8х40 мм; размер второй иглы: 0,6х40 мм – 1 шт./упак. или 5 шт./упак. или 10 шт./упак. или 20 шт./упак. или 30 шт./упак. или 50 шт./упак. или 100 шт./упак.
1.9.15. Шприц инъекционный однократного применения стерильный стандартный с наконечником «Луер Лок» трехкомпонентный, не содержащий латекс, номинальной вместимостью: 3 мл, с двумя инъекционными безопасными иглами, размер первой иглы: 0,8х40 мм; размер второй иглы: 0,6х50 мм – 1 шт./упак. или 5 шт./упак. или 10 шт./упак. или 20 шт./упак. или 30 шт./упак. или 50 шт./упак. или 100 шт./упак.
1.9.16. Шприц инъекционный однократного применения стерильный стандартный с наконечником «Луер Лок» трехкомпонентный, не содержащий латекс, номинальной вместимостью: 5 мл, с двумя инъекционными безопасными иглами, размер первой иглы: 0,8х40 мм; размер второй иглы: 0,7х32 мм – 1 шт./упак. или 5 шт./упак. или 10 шт./упак. или 20 шт./упак. или 30 шт./упак. или 50 шт./упак. или 100 шт./упак.
1.9.17. Шприц инъекционный однократного применения стерильный стандартный с наконечником «Луер Лок» трехкомпонентный, не содержащий латекс, номинальной вместимостью: 5 мл, с двумя инъекционными безопасными иглами, размер первой иглы: 0,8х40 мм; размер второй иглы: 0,7х38 мм – 1 шт./упак. или 5 шт./упак. или 10 шт./упак. или 20 шт./упак. или 30 шт./упак. или 50 шт./упак. или 100 шт./упак.
1.9.18. Шприц инъекционный однократного применения стерильный стандартный с наконечником «Луер Лок» трехкомпонентный, не содержащий латекс, номинальной вместимостью: 5 мл, с двумя инъекционны-

ООО ЦИРМИ INFO@CIRMI.RU WWW.GOSZDRAVNADZOR.RU

ми безопасными иглами, размер первой иглы: 0,8х40 мм; размер второй иглы: 0,6х38 мм – 1 шт./упак. или 5 шт./упак. или 10 шт./упак. или 20 шт./упак. или 30 шт./упак. или 50 шт./упак. или 100 шт./упак.
1.9.19. Шприц инъекционный однократного применения стерильный стандартный с наконечником «Луер Лок» трехкомпонентный, не содержащий латекс, номинальной вместимостью: 5 мл, с двумя инъекционными безопасными иглами, размер первой иглы: 0,8х40 мм; размер второй иглы: 0,7х40 мм – 1 шт./упак. или 5 шт./упак. или 10 шт./упак. или 20 шт./упак. или 30 шт./упак. или 50 шт./упак. или 100 шт./упак.
1.9.20. Шприц инъекционный однократного применения стерильный стандартный с наконечником «Луер Лок» трехкомпонентный, не содержащий латекс, номинальной вместимостью: 5 мл, с двумя инъекционными безопасными иглами, размер первой иглы: 0,8х40 мм; размер второй иглы: 0,7х50 мм – 1 шт./упак. или 5 шт./упак. или 10 шт./упак. или 20 шт./упак. или 30 шт./упак. или 50 шт./упак. или 100 шт./упак.
1.9.21. Шприц инъекционный однократного применения стерильный стандартный с наконечником «Луер Лок» трехкомпонентный, не содержащий латекс, номинальной вместимостью: 10 мл, с двумя инъекционными безопасными иглами, размер первой иглы: 0,8х40 мм; размер второй иглы: 0,8х38 мм – 1 шт./упак. или 5 шт./упак. или 10 шт./упак. или 20 шт./упак. или 30 шт./упак. или 50 шт./упак. или 100 шт./упак.
1.9.22. Шприц инъекционный однократного применения стерильный стандартный с наконечником «Луер Лок» трехкомпонентный, не содержащий латекс, номинальной вместимостью: 10 мл, с двумя инъекционными безопасными иглами, размер первой иглы: 0,8х40 мм; размер второй иглы: 0,8х40 мм – 1 шт./упак. или 5 шт./упак. или 10 шт./упак. или 20 шт./упак. или 30 шт./упак. или 50 шт./упак. или 100 шт./упак.
1.9.23. Шприц инъекционный однократного применения стерильный стандартный с наконечником «Луер Лок» трехкомпонентный, не содержащий латекс, номинальной вместимостью: 10 мл, с двумя инъекционными безопасными иглами, размер первой иглы: 0,8х40 мм; размер второй иглы: 0,8х50 мм – 1 шт./упак. или 5 шт./упак. или 10 шт./упак. или 20 шт./упак. или 30 шт./упак. или 50 шт./упак. или 100 шт./упак.
1.9.24. Шприц инъекционный однократного применения стерильный стандартный с наконечником «Луер Лок» трехкомпонентный, не содержащий латекс, номинальной вместимостью: 10 мл, с двумя инъекционными безопасными иглами, размер первой иглы: 0,8х40 мм; размер второй иглы: 0,9х25 мм – 1 шт./упак. или 5 шт./упак. или 10 шт./упак. или 20 шт./упак. или 30 шт./упак. или 50 шт./упак. или 100 шт./упак.
1.9.25. Шприц инъекционный однократного применения стерильный стандартный с наконечником «Луер Лок» трехкомпонентный, не содержащий латекс, номинальной вместимостью: 10 мл, с двумя инъекционными безопасными иглами, размер первой иглы: 0,8х40 мм; размер второй иглы: 0,9х30 мм – 1 шт./упак. или 5 шт./упак. или 10 шт./упак. или 20 шт./упак. или 30 шт./упак. или 50 шт./упак. или 100 шт./упак.

1.10. Шприц инъекционный однократного применения стерильный стандартный с наконечником «Луер Лок» трехкомпонентный, содержащий латекс, с двумя инъекционными безопасными иглами, следующих модификаций:
1.10.1. Шприц инъекционный однократного применения стерильный стандартный с наконечником «Луер Лок» трехкомпонентный, содержащий латекс, номинальной вместимостью: 1 мл, с двумя инъекционными безопасными иглами, размер первой иглы: 0,8х40 мм; размер второй иглы: 0,45х12 мм – 1 шт./упак. или 5 шт./упак. или 10 шт./упак. или 20 шт./упак. или 30 шт./упак. или 50 шт./упак. или 100 шт./упак.
1.10.2. Шприц инъекционный однократного применения стерильный стандартный с наконечником «Луер Лок» трехкомпонентный, содержащий латекс, номинальной вместимостью: 1 мл, с двумя инъекционными безопасными иглами, размер первой иглы: 0,8х40 мм; размер второй иглы: 0,45х13 мм – 1 шт./упак. или 5 шт./упак. или 10 шт./упак. или 20 шт./упак. или 30 шт./упак. или 50 шт./упак. или 100 шт./упак.
1.10.3. Шприц инъекционный однократного применения стерильный стандартный с наконечником «Луер Лок» трехкомпонентный, содержащий латекс, номинальной вместимостью: 1 мл, с двумя инъекционными безопасными иглами, размер первой иглы: 0,8х40 мм; размер второй иглы: 0,45х16 мм – 1 шт./упак. или 5 шт./упак. или 10 шт./упак. или 20 шт./упак. или 30 шт./упак. или 50 шт./упак. или 100 шт./упак.
1.10.4. Шприц инъекционный однократного применения стерильный стандартный с наконечником «Луер Лок» трехкомпонентный, содержащий латекс, номинальной вместимостью: 1 мл, с двумя инъекционными безопасными иглами, размер первой иглы: 0,8х40 мм; размер второй иглы: 0,45х19 мм – 1 шт./упак. или 5 шт./упак. или 10 шт./упак. или 20 шт./упак. или 30 шт./упак. или 50 шт./упак. или 100 шт./упак.
1.10.5. Шприц инъекционный однократного применения стерильный стандартный с наконечником «Луер Лок» трехкомпонентный, содержащий латекс, номинальной вместимостью: 2 мл, с двумя инъекционными безопасными иглами, размер первой иглы: 0,8х40 мм; размер второй иглы: 0,6х30 мм – 1 шт./упак. или 5 шт./упак. или 10 шт./упак. или 20 шт./упак. или 30 шт./упак. или 50 шт./упак. или 100 шт./упак.
1.10.6. Шприц инъекционный однократного применения стерильный стандартный с наконечником «Луер Лок» трехкомпонентный, содержащий латекс, номинальной вместимостью: 2 мл, с двумя инъекционными безопасными иглами, размер первой иглы: 0,8х40 мм; размер второй иглы: 0,6х32 мм – 1 шт./упак. или 5 шт./упак. или 10 шт./упак. или 20 шт./упак. или 30 шт./упак. или 50 шт./упак. или 100 шт./упак.
1.10.7. Шприц инъекционный однократного применения стерильный стандартный с наконечником «Луер

ООО ЦИРМИ INFO@CIRMI.RU WWW.GOSZDRAVNADZOR.RU

Лок» трехкомпонентный, содержащий латекс, номинальной вместимостью: 2 мл, с двумя инъекционными безопасными иглами, размер первой иглы: 0,8х40 мм; размер второй иглы: 0,6х38 мм – 1 шт./упак. или 5 шт./упак. или 10 шт./упак. или 20 шт./упак. или 30 шт./упак. или 50 шт./упак. или 100 шт./упак.

1.10.8. Шприц инъекционный однократного применения стерильный стандартный с наконечником «Луер Лок» трехкомпонентный, содержащий латекс, номинальной вместимостью: 2 мл, с двумя инъекционными безопасными иглами, размер первой иглы: 0,8х40 мм; размер второй иглы: 0,6х40 мм – 1 шт./упак. или 5 шт./упак. или 10 шт./упак. или 20 шт./упак. или 30 шт./упак. или 50 шт./упак. или 100 шт./упак.

1.10.9. Шприц инъекционный однократного применения стерильный стандартный с наконечником «Луер Лок» трехкомпонентный, содержащий латекс, номинальной вместимостью: 2 мл, с двумя инъекционными безопасными иглами, размер первой иглы: 0,8х40 мм; размер второй иглы: 0,6х50 мм – 1 шт./упак. или 5 шт./упак. или 10 шт./упак. или 20 шт./упак. или 30 шт./упак. или 50 шт./упак. или 100 шт./упак.

1.10.10. Шприц инъекционный однократного применения стерильный стандартный с наконечником «Луер Лок» трехкомпонентный, содержащий латекс, номинальной вместимостью: 3 мл, с двумя инъекционными безопасными иглами, размер первой иглы: 0,8х40 мм; размер второй иглы: 0,6х30 мм – 1 шт./упак. или 5 шт./упак. или 10 шт./упак. или 20 шт./упак. или 30 шт./упак. или 50 шт./упак. или 100 шт./упак.

1.10.11. Шприц инъекционный однократного применения стерильный стандартный с наконечником «Луер Лок» трехкомпонентный, содержащий латекс, номинальной вместимостью: 3 мл, с двумя инъекционными безопасными иглами, размер первой иглы: 0,8х40 мм; размер второй иглы: 0,6х32 мм – 1 шт./упак. или 5 шт./упак. или 10 шт./упак. или 20 шт./упак. или 30 шт./упак. или 50 шт./упак. или 100 шт./упак.

1.10.12. Шприц инъекционный однократного применения стерильный стандартный с наконечником «Луер Лок» трехкомпонентный, содержащий латекс, номинальной вместимостью: 3 мл, с двумя инъекционными безопасными иглами, размер первой иглы: 0,8х40 мм; размер второй иглы: 0,6х38 мм – 1 шт./упак. или 5 шт./упак. или 10 шт./упак. или 20 шт./упак. или 30 шт./упак. или 50 шт./упак. или 100 шт./упак.

1.10.13. Шприц инъекционный однократного применения стерильный стандартный с наконечником «Луер Лок» трехкомпонентный, содержащий латекс, номинальной вместимостью: 3 мл, с двумя инъекционными безопасными иглами, размер первой иглы: 0,8х40 мм; размер второй иглы: 0,6х40 мм – 1 шт./упак. или 5 шт./упак. или 10 шт./упак. или 20 шт./упак. или 30 шт./упак. или 50 шт./упак. или 100 шт./упак.

1.10.14. Шприц инъекционный однократного применения стерильный стандартный с наконечником «Луер Лок» трехкомпонентный, содержащий латекс, номинальной вместимостью: 3 мл, с двумя инъекционными безопасными иглами, размер первой иглы: 0,8х40 мм; размер второй иглы: 0,6х50 мм – 1 шт./упак. или 5 шт./упак. или 10 шт./упак. или 20 шт./упак. или 30 шт./упак. или 50 шт./упак. или 100 шт./упак.

1.10.15. Шприц инъекционный однократного применения стерильный стандартный с наконечником «Луер Лок» трехкомпонентный, содержащий латекс, номинальной вместимостью: 5 мл, с двумя инъекционными безопасными иглами, размер первой иглы: 0,8х40 мм; размер второй иглы: 0,7х32 мм – 1 шт./упак. или 5 шт./упак. или 10 шт./упак. или 20 шт./упак. или 30 шт./упак. или 50 шт./упак. или 100 шт./упак.

1.10.16. Шприц инъекционный однократного применения стерильный стандартный с наконечником «Луер Лок» трехкомпонентный, содержащий латекс, номинальной вместимостью: 5 мл, с двумя инъекционными безопасными иглами, размер первой иглы: 0,8х40 мм; размер второй иглы: 0,7х38 мм – 1 шт./упак. или 5 шт./упак. или 10 шт./упак. или 20 шт./упак. или 30 шт./упак. или 50 шт./упак. или 100 шт./упак.

1.10.17. Шприц инъекционный однократного применения стерильный стандартный с наконечником «Луер Лок» трехкомпонентный, содержащий латекс, номинальной вместимостью: 5 мл, с двумя инъекционными безопасными иглами, размер первой иглы: 0,8х40 мм; размер второй иглы: 0,6х38 мм – 1 шт./упак. или 5 шт./упак. или 10 шт./упак. или 20 шт./упак. или 30 шт./упак. или 50 шт./упак. или 100 шт./упак.

1.10.18. Шприц инъекционный однократного применения стерильный стандартный с наконечником «Луер Лок» трехкомпонентный, содержащий латекс, номинальной вместимостью: 5 мл, с двумя инъекционными безопасными иглами, размер первой иглы: 0,8х40 мм; размер второй иглы: 0,7х40 мм – 1 шт./упак. или 5 шт./упак. или 10 шт./упак. или 20 шт./упак. или 30 шт./упак. или 50 шт./упак. или 100 шт./упак.

1.10.19. Шприц инъекционный однократного применения стерильный стандартный с наконечником «Луер Лок» трехкомпонентный, содержащий латекс, номинальной вместимостью: 5 мл, с двумя инъекционными безопасными иглами, размер первой иглы: 0,8х40 мм; размер второй иглы: 0,7х50 мм – 1 шт./упак. или 5 шт./упак. или 10 шт./упак. или 20 шт./упак. или 30 шт./упак. или 50 шт./упак. или 100 шт./упак.

1.10.20. Шприц инъекционный однократного применения стерильный стандартный с наконечником «Луер Лок» трехкомпонентный, содержащий латекс, номинальной вместимостью: 10 мл, с двумя инъекционными безопасными иглами, размер первой иглы: 0,8х40 мм; размер второй иглы: 0,8х38 мм – 1 шт./упак. или 5 шт./упак. или 10 шт./упак. или 20 шт./упак. или 30 шт./упак. или 50 шт./упак. или 100 шт./упак.

1.10.21. Шприц инъекционный однократного применения стерильный стандартный с наконечником «Луер Лок» трехкомпонентный, содержащий латекс, номинальной вместимостью: 10 мл, с двумя инъекционными безопасными иглами, размер первой иглы: 0,8х40 мм; размер второй иглы: 0,8х40 мм – 1 шт./упак. или 5 шт./упак. или 10 шт./упак. или 20 шт./упак. или 30 шт./упак. или 50 шт./упак. или 100 шт./упак.

ООО ЦИРМИ INFO@CIRMI.RU WWW.GOSZDRAVNADZOR.RU

1.10.22. Шприц инъекционный однократного применения стерильный стандартный с наконечником «Луер Лок» трехкомпонентный, содержащий латекс, номинальной вместимостью: 10 мл, с двумя инъекционными безопасными иглами, размер первой иглы: 0,8х40 мм; размер второй иглы: 0,8х50 мм – 1 шт./упак. или 5 шт./упак. или 10 шт./упак. или 20 шт./упак. или 30 шт./упак. или 50 шт./упак. или 100 шт./упак.
1.10.23. Шприц инъекционный однократного применения стерильный стандартный с наконечником «Луер Лок» трехкомпонентный, содержащий латекс, номинальной вместимостью: 10 мл, с двумя инъекционными безопасными иглами, размер первой иглы: 0,8х40 мм; размер второй иглы: 0,9х25 мм – 1 шт./упак. или 5 шт./упак. или 10 шт./упак. или 20 шт./упак. или 30 шт./упак. или 50 шт./упак. или 100 шт./упак.
1.10.24. Шприц инъекционный однократного применения стерильный стандартный с наконечником «Луер Лок» трехкомпонентный, содержащий латекс, номинальной вместимостью: 10 мл, с двумя инъекционными безопасными иглами, размер первой иглы: 0,8х40 мм; размер второй иглы: 0,9х30 мм – 1 шт./упак. или 5 шт./упак. или 10 шт./упак. или 20 шт./упак. или 30 шт./упак. или 50 шт./упак. или 100 шт./упак.

1.11. Шприц инъекционный однократного применения стерильный стандартный с наконечником «Луер Лок» двухкомпонентный, без иглы, номинальной вместимостью: 1; 1,5; 2; 2,5; 3; 3,5; 4; 4,5; 5; 5,5; 6; 7; 7,5; 8; 8,5; 10; 10,5; 11; 11,5; 12; 12,5; 15; 20; 25; 30; 40; 50; 60; 75; 100; 120; 150 мл. – 1 шт./упак. или 5 шт./упак. или 10 шт./упак. или 20 шт./упак. или 30 шт./упак. или 50 шт./упак. или 100 шт./упак.

1.12. Шприц инъекционный однократного применения стерильный стандартный с наконечником «Луер Лок» двухкомпонентный, с иглой инъекционной однократного применения стандартной, следующих модификаций:
1.12.1. Шприц инъекционный однократного применения стерильный стандартный с наконечником «Луер Лок» двухкомпонентный, номинальной вместимостью: 1 мл, с иглой инъекционной однократного применения стандартной, размер иглы: 0,3х12 мм; 0,3х13 мм; 0,3х16 мм; 0,3х19 мм; 0,3х25 мм; 0,3х30 мм; 0,3х32 мм; 0,3х38 мм; 0,3х40 мм; 0,3х50 мм; 0,33х12 мм; 0,33х13 мм; 0,33х16 мм; 0,33х19 мм; 0,33х25 мм; 0,33х30 мм; 0,33х32 мм; 0,33х38 мм; 0,33х40 мм; 0,33х50 мм; 0,36х12 мм; 0,36х13 мм; 0,36х16 мм; 0,36х19 мм; 0,36х25 мм; 0,36х30 мм; 0,36х32 мм; 0,36х38 мм; 0,36х40 мм; 0,36х50 мм; 0,4х12 мм; 0,4х13 мм; 0,4х16 мм; 0,4х19 мм; 0,4х25 мм; 0,4х30 мм; 0,4х32 мм; 0,4х38 мм; 0,4х40 мм; 0,4х50 мм; 0,45х12 мм; 0,45х13 мм; 0,45х16 мм; 0,45х19 мм; 0,45х25 мм; 0,45х30 мм; 0,45х32 мм; 0,45х38 мм; 0,45х40 мм; 0,45х50 мм; 0,5х12 мм; 0,5х13 мм; 0,5х16 мм; 0,5х19 мм; 0,5х25 мм; 0,5х30 мм; 0,5х32 мм; 0,5х38 мм; 0,5х40 мм; 0,5х50 мм; 0,55х12 мм; 0,55х13 мм; 0,55х16 мм; 0,55х19 мм; 0,55х25 мм; 0,55х30 мм; 0,55х32 мм; 0,55х38 мм; 0,55х40 мм; 0,55х50 мм; 0,6х25 мм; 0,6х30 мм; 0,6х32 мм; 0,6х38 мм; 0,6х40 мм; 0,6х50 мм; 0,7х25 мм; 0,7х30 мм; 0,7х32 мм; 0,7х38 мм; 0,7х40 мм; 0,7х50 мм; 0,8х25 мм; 0,8х30 мм; 0,8х32 мм; 0,8х38 мм; 0,8х40 мм; 0,8х50 мм; 0,9х25 мм; 0,9х30 мм; 0,9х32 мм; 0,9х38 мм; 0,9х40 мм; 0,9х50 мм; 1,1х25 мм; 1,1х30 мм. – 1 шт./упак. или 5 шт./упак. или 10 шт./упак. или 20 шт./упак. или 30 шт./упак. или 50 шт./упак. или 100 шт./упак.
1.12.2. Шприц инъекционный однократного применения стерильный стандартный с наконечником «Луер Лок» двухкомпонентный, номинальной вместимостью: 1.5 мл, с иглой инъекционной однократного применения стандартной, размер иглы: 0,3х13 мм; 0,3х16 мм; 0,3х19 мм; 0,3х25 мм; 0,3х30 мм; 0,3х32 мм; 0,3х38 мм; 0,3х40 мм; 0,3х50 мм; 0,33х12 мм; 0,33х13 мм; 0,33х16 мм; 0,33х19 мм; 0,33х25 мм; 0,33х30 мм; 0,33х32 мм; 0,33х38 мм; 0,33х40 мм; 0,33х50 мм; 0,36х12 мм; 0,36х13 мм; 0,36х16 мм; 0,36х19 мм; 0,36х25 мм; 0,36х30 мм; 0,36х32 мм; 0,36х38 мм; 0,36х40 мм; 0,36х50 мм; 0,4х12 мм; 0,4х13 мм; 0,4х16 мм; 0,4х19 мм; 0,4х25 мм; 0,4х30 мм; 0,4х32 мм. – 1 шт./упак. или 5 шт./упак. или 10 шт./упак. или 20 шт./упак. или 30 шт./упак. или 50 шт./упак. или 100 шт./упак.
1.12.3. Шприц инъекционный однократного применения стерильный стандартный с наконечником «Луер Лок» двухкомпонентный, номинальной вместимостью: 2 мл, с иглой инъекционной однократного применения стандартной, размер иглы: 0,4х13 мм; 0,4х16 мм; 0,4х19 мм; 0,4х25 мм; 0,4х30 мм; 0,4х32 мм; 0,4х38 мм; 0,4х40 мм; 0,4х50 мм; 0,45х12 мм; 0,45х13 мм; 0,45х16 мм; 0,45х19 мм; 0,45х25 мм; 0,45х30 мм; 0,45х32 мм; 0,45х38 мм; 0,45х40 мм; 0,45х50 мм; 0,5х12 мм; 0,5х13 мм; 0,5х16 мм; 0,5х19 мм; 0,5х25 мм; 0,5х30 мм; 0,5х32 мм; 0,5х38 мм; 0,5х40 мм; 0,5х50 мм; 0,55х12 мм; 0,55х13 мм; 0,55х16 мм; 0,55х19 мм; 0,55х25 мм; 0,55х30 мм; 0,55х32 мм; 0,55х38 мм; 0,55х40 мм; 0,55х50 мм; 0,6х25 мм; 0,6х30 мм; 0,6х32 мм; 0,6х38 мм; 0,6х40 мм; 0,6х50 мм; 0,7х25 мм; 0,7х30 мм; 0,7х32 мм; 0,7х38 мм; 0,7х40 мм; 0,7х50 мм; 0,8х25 мм; 0,8х30 мм; 0,8х32 мм; 0,8х38 мм; 0,8х40 мм. – 1 шт./упак. или 5 шт./упак. или 10 шт./упак. или 20 шт./упак. или 30 шт./упак. или 50 шт./упак. или 100 шт./упак.
1.12.4. Шприц инъекционный однократного применения стерильный стандартный с наконечником «Луер Лок» двухкомпонентный, номинальной вместимостью: 2.5 мл, с иглой инъекционной однократного применения стандартной, размер иглы: 0,4х13 мм; 0,4х16 мм; 0,4х19 мм; 0,4х25 мм; 0,4х30 мм; 0,4х32 мм; 0,4х38 мм; 0,4х40 мм; 0,4х50 мм; 0,45х12 мм; 0,45х13 мм; 0,45х16 мм; 0,45х19 мм; 0,45х25 мм; 0,45х30 мм; 0,45х32 мм; 0,45х38 мм; 0,45х40 мм; 0,45х50 мм; 0,5х12 мм; 0,5х13 мм; 0,5х16 мм; 0,5х19 мм; 0,5х25 мм; 0,5х30 мм; 0,5х32 мм; 0,5х38 мм; 0,5х40 мм; 0,5х50 мм; 0,55х12 мм; 0,55х13 мм; 0,55х16 мм; 0,55х19 мм;

ООО ЦИРМИ INFO@CIRMI.RU WWW.GOSZDRAVNADZOR.RU

0,55х25 мм; 0,55х30 мм; 0,55х32 мм; 0,55х38 мм; 0,55х40 мм; 0,55х50 мм; 0,6х25 мм; 0,6х30 мм; 0,6х32 мм; 0,6х38 мм; 0,6х40 мм; 0,6х50 мм; 0,7х25 мм; 0,7х30 мм; 0,7х32 мм; 0,7х38 мм; 0,7х40 мм; 0,7х50 мм; 0,8х25 мм; 0,8х30 мм; 0,8х32 мм; 0,8х38 мм; 0,8х40 мм. – 1 шт./упак. или 5 шт./упак. или 10 шт./упак. или 20 шт./упак. или 30 шт./упак. или 50 шт./упак. или 100 шт./упак.

1.12.5. Шприц инъекционный однократного применения стерильный стандартный с наконечником «Луер Лок» двухкомпонентный, номинальной вместимостью: 3 мл, с иглой инъекционной однократного применения стандартной, размер иглы: 0,4х13 мм; 0,4х16 мм; 0,4х19 мм; 0,4х25 мм; 0,4х30 мм; 0,4х32 мм; 0,4х38 мм; 0,4х40 мм; 0,4х50 мм; 0,45х12 мм; 0,45х13 мм; 0,45х16 мм; 0,45х19 мм; 0,45х25 мм; 0,45х30 мм; 0,45х32 мм; 0,45х38 мм; 0,45х40 мм; 0,45х50 мм; 0,5х12 мм; 0,5х13 мм; 0,5х16 мм; 0,5х19 мм; 0,5х25 мм; 0,5х30 мм; 0,5х32 мм; 0,5х38 мм; 0,5х40 мм; 0,5х50 мм; 0,55х12 мм; 0,55х13 мм; 0,55х16 мм; 0,55х19 мм; 0,55х25 мм; 0,55х30 мм; 0,55х32 мм; 0,55х38 мм; 0,55х40 мм; 0,55х50 мм; 0,6х25 мм; 0,6х30 мм; 0,6х32 мм; 0,6х38 мм; 0,6х40 мм; 0,6х50 мм; 0,7х25 мм; 0,7х30 мм; 0,7х32 мм; 0,7х38 мм; 0,7х40 мм; 0,7х50 мм; 0,8х25 мм; 0,8х30 мм; 0,8х32 мм; 0,8х38 мм; 0,8х40 мм. – 1 шт./упак. или 5 шт./упак. или 10 шт./упак. или 20 шт./упак. или 30 шт./упак. или 50 шт./упак. или 100 шт./упак.

1.12.6. Шприц инъекционный однократного применения стерильный стандартный с наконечником «Луер Лок» двухкомпонентный, номинальной вместимостью: 3.5 мл, с иглой инъекционной однократного применения стандартной, размер иглы: 0,4х13 мм; 0,4х16 мм; 0,4х19 мм; 0,4х25 мм; 0,4х30 мм; 0,4х32 мм; 0,4х38 мм; 0,4х40 мм; 0,4х50 мм; 0,45х12 мм; 0,45х13 мм; 0,45х16 мм; 0,45х19 мм; 0,45х25 мм; 0,45х30 мм; 0,45х32 мм; 0,45х38 мм; 0,45х40 мм; 0,45х50 мм; 0,5х12 мм; 0,5х13 мм; 0,5х16 мм; 0,5х19 мм; 0,5х25 мм; 0,5х30 мм; 0,5х32 мм; 0,5х38 мм; 0,5х40 мм; 0,5х50 мм; 0,55х12 мм; 0,55х13 мм; 0,55х16 мм; 0,55х19 мм; 0,55х25 мм; 0,55х30 мм; 0,55х32 мм; 0,55х38 мм; 0,55х40 мм; 0,55х50 мм; 0,6х25 мм; 0,6х30 мм; 0,6х32 мм; 0,6х38 мм; 0,6х40 мм; 0,6х50 мм; 0,7х25 мм; 0,7х30 мм; 0,7х32 мм; 0,7х38 мм; 0,7х40 мм; 0,7х50 мм; 0,8х25 мм; 0,8х30 мм; 0,8х32 мм; 0,8х38 мм; 0,8х40 мм. – 1 шт./упак. или 5 шт./упак. или 10 шт./упак. или 20 шт./упак. или 30 шт./упак. или 50 шт./упак. или 100 шт./упак.

1.12.7. Шприц инъекционный однократного применения стерильный стандартный с наконечником «Луер Лок» двухкомпонентный, номинальной вместимостью: 4 мл, с иглой инъекционной однократного применения стандартной, размер иглы: 0,4х13 мм; 0,4х16 мм; 0,4х19 мм; 0,4х25 мм; 0,4х30 мм; 0,4х32 мм; 0,4х38 мм; 0,4х40 мм; 0,4х50 мм; 0,45х12 мм; 0,45х13 мм; 0,45х16 мм; 0,45х19 мм; 0,45х25 мм; 0,45х30 мм; 0,45х32 мм; 0,45х38 мм; 0,45х40 мм; 0,45х50 мм; 0,5х12 мм; 0,5х13 мм; 0,5х16 мм; 0,5х19 мм; 0,5х25 мм; 0,5х30 мм; 0,5х32 мм; 0,5х38 мм; 0,5х40 мм; 0,5х50 мм; 0,55х12 мм; 0,55х13 мм; 0,55х16 мм; 0,55х19 мм; 0,55х25 мм; 0,55х30 мм; 0,55х32 мм; 0,55х38 мм; 0,55х40 мм; 0,55х50 мм; 0,6х25 мм; 0,6х30 мм; 0,6х32 мм; 0,6х38 мм; 0,6х40 мм; 0,6х50 мм; 0,7х25 мм; 0,7х30 мм; 0,7х32 мм; 0,7х38 мм; 0,7х40 мм; 0,7х50 мм; 0,8х25 мм; 0,8х30 мм; 0,8х32 мм; 0,8х38 мм; 0,8х40 мм; 0,8х50 мм; 0,9х25 мм; 0,9х30 мм; 0,9х32 мм; 0,9х38 мм; 0,9х40 мм. – 1 шт./упак. или 5 шт./упак. или 10 шт./упак. или 20 шт./упак. или 30 шт./упак. или 50 шт./упак. или 100 шт./упак.

1.12.8. Шприц инъекционный однократного применения стерильный стандартный с наконечником «Луер Лок» двухкомпонентный, номинальной вместимостью: 4.5 мл, с иглой инъекционной однократного применения стандартной, размер иглы: 0,4х13 мм; 0,4х16 мм; 0,4х19 мм; 0,4х25 мм; 0,4х30 мм; 0,4х32 мм; 0,4х38 мм; 0,4х40 мм; 0,4х50 мм; 0,45х12 мм; 0,45х13 мм; 0,45х16 мм; 0,45х19 мм; 0,45х25 мм; 0,45х30 мм; 0,45х32 мм; 0,45х38 мм; 0,45х40 мм; 0,45х50 мм; 0,5х12 мм; 0,5х13 мм; 0,5х16 мм; 0,5х19 мм; 0,5х25 мм; 0,5х30 мм; 0,5х32 мм; 0,5х38 мм; 0,5х40 мм; 0,5х50 мм; 0,55х12 мм; 0,55х13 мм; 0,55х16 мм; 0,55х19 мм; 0,55х25 мм; 0,55х30 мм; 0,55х32 мм; 0,55х38 мм; 0,55х40 мм; 0,55х50 мм; 0,6х25 мм; 0,6х30 мм; 0,6х32 мм; 0,6х38 мм; 0,6х40 мм; 0,6х50 мм; 0,7х25 мм; 0,7х30 мм; 0,7х32 мм; 0,7х38 мм; 0,7х40 мм; 0,7х50 мм; 0,8х25 мм; 0,8х30 мм; 0,8х32 мм; 0,8х38 мм; 0,8х40 мм; 0,8х50 мм; 0,9х25 мм; 0,9х30 мм; 0,9х32 мм; 0,9х38 мм; 0,9х40 мм. – 1 шт./упак. или 5 шт./упак. или 10 шт./упак. или 20 шт./упак. или 30 шт./упак. или 50 шт./упак. или 100 шт./упак.

1.12.9. Шприц инъекционный однократного применения стерильный стандартный с наконечником «Луер Лок» двухкомпонентный, номинальной вместимостью: 5 мл, с иглой инъекционной однократного применения стандартной, размер иглы: 0,4х13 мм; 0,4х16 мм; 0,4х19 мм; 0,4х25 мм; 0,4х30 мм; 0,4х32 мм; 0,4х38 мм; 0,4х40 мм; 0,4х50 мм; 0,45х12 мм; 0,45х13 мм; 0,45х16 мм; 0,45х19 мм; 0,45х25 мм; 0,45х30 мм; 0,45х32 мм; 0,45х38 мм; 0,45х40 мм; 0,45х50 мм; 0,5х12 мм; 0,5х13 мм; 0,5х16 мм; 0,5х19 мм; 0,5х25 мм; 0,5х30 мм; 0,5х32 мм; 0,5х38 мм; 0,5х40 мм; 0,5х50 мм; 0,55х12 мм; 0,55х13 мм; 0,55х16 мм; 0,55х19 мм; 0,55х25 мм; 0,55х30 мм; 0,55х32 мм; 0,55х38 мм; 0,55х40 мм; 0,55х50 мм; 0,6х25 мм; 0,6х30 мм; 0,6х32 мм; 0,6х38 мм; 0,6х40 мм; 0,6х50 мм; 0,7х25 мм; 0,7х30 мм; 0,7х32 мм; 0,7х38 мм; 0,7х40 мм; 0,7х50 мм; 0,8х25 мм; 0,8х30 мм; 0,8х32 мм; 0,8х38 мм; 0,8х40 мм; 0,8х50 мм; 0,9х25 мм; 0,9х30 мм; 0,9х32 мм; 0,9х38 мм; 0,9х40 мм. – 1 шт./упак. или 5 шт./упак. или 10 шт./упак. или 20 шт./упак. или 30 шт./упак. или 50 шт./упак. или 100 шт./упак.

1.12.10. Шприц инъекционный однократного применения стерильный стандартный с наконечником «Луер Лок» двухкомпонентный, номинальной вместимостью: 5.5 мл, с иглой инъекционной однократного приме-

ООО ЦИРМИ INFO@CIRMI.RU WWW.GOSZDRAVNADZOR.RU

нения стандартной, размер иглы: 0,4х19 мм; 0,4х25 мм; 0,4х30 мм; 0,4х32 мм; 0,4х38 мм; 0,4х40 мм; 0,4х50 мм; 0,45х12 мм; 0,45х13 мм; 0,45х16 мм; 0,45х19 мм; 0,45х25 мм; 0,45х30 мм; 0,45х32 мм; 0,45х38 мм; 0,45х40 мм; 0,45х50 мм; 0,5х12 мм; 0,5х13 мм; 0,5х16 мм; 0,5х19 мм; 0,5х25 мм; 0,5х30 мм; 0,5х32 мм; 0,5х38 мм; 0,5х40 мм; 0,5х50 мм; 0,55х12 мм; 0,55х13 мм; 0,55х16 мм; 0,55х19 мм; 0,55х25 мм; 0,55х30 мм; 0,55х32 мм; 0,55х38 мм; 0,55х40 мм; 0,55х50 мм; 0,6х25 мм; 0,6х30 мм; 0,6х32 мм; 0,6х38 мм; 0,6х40 мм; 0,6х50 мм; 0,7х25 мм; 0,7х30 мм; 0,7х32 мм; 0,7х38 мм; 0,7х40 мм; 0,7х50 мм; 0,8х25 мм; 0,8х30 мм; 0,8х32 мм; 0,8х38 мм; 0,8х40 мм; 0,8х50 мм; 0,9х25 мм; 0,9х30 мм; 0,9х32 мм; 0,9х38 мм; 0,9х40 мм; 0,9х50 мм. – 1 шт./упак. или 5 шт./упак. или 10 шт./упак. или 20 шт./упак. или 30 шт./упак. или 50 шт./упак. или 100 шт./упак.

1.12.11. Шприц инъекционный однократного применения стерильный стандартный с наконечником «Луер Лок» двухкомпонентный, номинальной вместимостью: 6 мл, с иглой инъекционной однократного применения стандартной, размер иглы: 0,4х19 мм; 0,4х25 мм; 0,4х30 мм; 0,4х32 мм; 0,4х38 мм; 0,4х40 мм; 0,4х50 мм; 0,45х12 мм; 0,45х13 мм; 0,45х16 мм; 0,45х19 мм; 0,45х25 мм; 0,45х30 мм; 0,45х32 мм; 0,45х38 мм; 0,45х40 мм; 0,45х50 мм; 0,5х12 мм; 0,5х13 мм; 0,5х16 мм; 0,5х19 мм; 0,5х25 мм; 0,5х30 мм; 0,5х32 мм; 0,5х38 мм; 0,5х40 мм; 0,5х50 мм; 0,55х12 мм; 0,55х13 мм; 0,55х16 мм; 0,55х19 мм; 0,55х25 мм; 0,55х30 мм; 0,55х32 мм; 0,55х38 мм; 0,55х40 мм; 0,55х50 мм; 0,6х25 мм; 0,6х30 мм; 0,6х32 мм; 0,6х38 мм; 0,6х40 мм; 0,6х50 мм; 0,7х25 мм; 0,7х30 мм; 0,7х32 мм; 0,7х38 мм; 0,7х40 мм; 0,7х50 мм; 0,8х25 мм; 0,8х30 мм; 0,8х32 мм; 0,8х38 мм; 0,8х40 мм; 0,8х50 мм; 0,9х25 мм; 0,9х30 мм; 0,9х32 мм; 0,9х38 мм; 0,9х40 мм; 0,9х50 мм. – 1 шт./упак. или 5 шт./упак. или 10 шт./упак. или 20 шт./упак. или 30 шт./упак. или 50 шт./упак. или 100 шт./упак.

1.12.12. Шприц инъекционный однократного применения стерильный стандартный с наконечником «Луер Лок» двухкомпонентный, номинальной вместимостью: 7 мл, с иглой инъекционной однократного применения стандартной, размер иглы: 0,4х19 мм; 0,4х25 мм; 0,4х30 мм; 0,4х32 мм; 0,4х38 мм; 0,4х40 мм; 0,4х50 мм; 0,45х12 мм; 0,45х13 мм; 0,45х16 мм; 0,45х19 мм; 0,45х25 мм; 0,45х30 мм; 0,45х32 мм; 0,45х38 мм; 0,45х40 мм; 0,45х50 мм; 0,5х12 мм; 0,5х13 мм; 0,5х16 мм; 0,5х19 мм; 0,5х25 мм; 0,5х30 мм; 0,5х32 мм; 0,5х38 мм; 0,5х40 мм; 0,5х50 мм; 0,55х12 мм; 0,55х13 мм; 0,55х16 мм; 0,55х19 мм; 0,55х25 мм; 0,55х30 мм; 0,55х32 мм; 0,55х38 мм; 0,55х40 мм; 0,55х50 мм; 0,6х25 мм; 0,6х30 мм; 0,6х32 мм; 0,6х38 мм; 0,6х40 мм; 0,6х50 мм; 0,7х25 мм; 0,7х30 мм; 0,7х32 мм; 0,7х38 мм; 0,7х40 мм; 0,7х50 мм; 0,8х25 мм; 0,8х30 мм; 0,8х32 мм; 0,8х38 мм; 0,8х40 мм; 0,8х50 мм; 0,9х25 мм; 0,9х30 мм; 0,9х32 мм; 0,9х38 мм; 0,9х40 мм; 0,9х50 мм; 1,1х25 мм; 1,1х30 мм; 1,1х32 мм; 1,1х38 мм; 1,1х40 мм; 1,1х50 мм. – 1 шт./упак. или 5 шт./упак. или 10 шт./упак. или 20 шт./упак. или 30 шт./упак. или 50 шт./упак. или 100 шт./упак.

1.12.13. Шприц инъекционный однократного применения стерильный стандартный с наконечником «Луер Лок» двухкомпонентный, номинальной вместимостью: 7.5 мл, с иглой инъекционной однократного применения стандартной, размер иглы: 0,4х19 мм; 0,4х25 мм; 0,4х30 мм; 0,4х32 мм; 0,4х38 мм; 0,4х40 мм; 0,4х50 мм; 0,45х12 мм; 0,45х13 мм; 0,45х16 мм; 0,45х19 мм; 0,45х25 мм; 0,45х30 мм; 0,45х32 мм; 0,45х38 мм; 0,45х40 мм; 0,45х50 мм; 0,5х12 мм; 0,5х13 мм; 0,5х16 мм; 0,5х19 мм; 0,5х25 мм; 0,5х30 мм; 0,5х32 мм; 0,5х38 мм; 0,5х40 мм; 0,5х50 мм; 0,55х12 мм; 0,55х13 мм; 0,55х16 мм; 0,55х19 мм; 0,55х25 мм; 0,55х30 мм; 0,55х32 мм; 0,55х38 мм; 0,55х40 мм; 0,55х50 мм; 0,6х25 мм; 0,6х30 мм; 0,6х32 мм; 0,6х38 мм; 0,6х40 мм; 0,6х50 мм; 0,7х25 мм; 0,7х30 мм; 0,7х32 мм; 0,7х38 мм; 0,7х40 мм; 0,7х50 мм; 0,8х25 мм; 0,8х30 мм; 0,8х32 мм; 0,8х38 мм; 0,8х40 мм; 0,8х50 мм; 0,9х25 мм; 0,9х30 мм; 0,9х32 мм; 0,9х38 мм; 0,9х40 мм; 0,9х50 мм; 1,1х25 мм; 1,1х30 мм; 1,1х32 мм; 1,1х38 мм; 1,1х40 мм; 1,1х50 мм. – 1 шт./упак. или 5 шт./упак. или 10 шт./упак. или 20 шт./упак. или 30 шт./упак. или 50 шт./упак. или 100 шт./упак.

1.12.14. Шприц инъекционный однократного применения стерильный стандартный с наконечником «Луер Лок» двухкомпонентный, номинальной вместимостью: 8 мл, с иглой инъекционной однократного применения стандартной, размер иглы: 0,4х19 мм; 0,4х25 мм; 0,4х30 мм; 0,4х32 мм; 0,4х38 мм; 0,4х40 мм; 0,4х50 мм; 0,45х12 мм; 0,45х13 мм; 0,45х16 мм; 0,45х19 мм; 0,45х25 мм; 0,45х30 мм; 0,45х32 мм; 0,45х38 мм; 0,45х40 мм; 0,45х50 мм; 0,5х12 мм; 0,5х13 мм; 0,5х16 мм; 0,5х19 мм; 0,5х25 мм; 0,5х30 мм; 0,5х32 мм; 0,5х38 мм; 0,5х40 мм; 0,5х50 мм; 0,55х12 мм; 0,55х13 мм; 0,55х16 мм; 0,55х19 мм; 0,55х25 мм; 0,55х30 мм; 0,55х32 мм; 0,55х38 мм; 0,55х40 мм; 0,55х50 мм; 0,6х25 мм; 0,6х30 мм; 0,6х32 мм; 0,6х38 мм; 0,6х40 мм; 0,6х50 мм; 0,7х25 мм; 0,7х30 мм; 0,7х32 мм; 0,7х38 мм; 0,7х40 мм; 0,7х50 мм; 0,8х25 мм; 0,8х30 мм; 0,8х32 мм; 0,8х38 мм; 0,8х40 мм; 0,8х50 мм; 0,9х25 мм; 0,9х30 мм; 0,9х32 мм; 0,9х38 мм; 0,9х40 мм; 0,9х50 мм; 1,1х25 мм; 1,1х30 мм; 1,1х32 мм; 1,1х38 мм; 1,1х40 мм; 1,1х50 мм. – 1 шт./упак. или 5 шт./упак. или 10 шт./упак. или 20 шт./упак. или 30 шт./упак. или 50 шт./упак. или 100 шт./упак.

1.12.15. Шприц инъекционный однократного применения стерильный стандартный с наконечником «Луер Лок» двухкомпонентный, номинальной вместимостью: 8.5 мл, с иглой инъекционной однократного применения стандартной, размер иглы: 0,4х19 мм; 0,4х25 мм; 0,4х30 мм; 0,4х32 мм; 0,4х38 мм; 0,4х40 мм; 0,4х50 мм; 0,45х12 мм; 0,45х13 мм; 0,45х16 мм; 0,45х19 мм; 0,45х25 мм; 0,45х30 мм; 0,45х32 мм; 0,45х38 мм; 0,45х40 мм; 0,45х50 мм; 0,5х12 мм; 0,5х13 мм; 0,5х16 мм; 0,5х19 мм; 0,5х25 мм; 0,5х30 мм; 0,5х32 мм; 0,5х38 мм; 0,5х40 мм; 0,5х50 мм; 0,55х12 мм; 0,55х13 мм; 0,55х16 мм; 0,55х19 мм; 0,55х25 мм; 0,55х30 мм;

ООО ЦИРМИ INFO@CIRMI.RU WWW.GOSZDRAVNADZOR.RU

0,55х32 мм; 0,55х38 мм; 0,55х40 мм; 0,55х50 мм; 0,6х25 мм; 0,6х30 мм; 0,6х32 мм; 0,6х38 мм; 0,6х40 мм; 0,6х50 мм; 0,7х25 мм; 0,7х30 мм; 0,7х32 мм; 0,7х38 мм; 0,7х40 мм; 0,7х50 мм; 0,8х25 мм; 0,8х30 мм; 0,8х32 мм; 0,8х38 мм; 0,8х40 мм; 0,8х50 мм; 0,9х25 мм; 0,9х30 мм; 0,9х32 мм; 0,9х38 мм; 0,9х40 мм; 0,9х50 мм; 1,1х25 мм; 1,1х30 мм; 1,1х32 мм; 1,1х38 мм; 1,1х40 мм; 1,1х50 мм. – 1 шт./упак. или 5 шт./упак. или 10 шт./упак. или 20 шт./упак. или 30 шт./упак. или 50 шт./упак. или 100 шт./упак.

1.12.16. Шприц инъекционный однократного применения стерильный стандартный с наконечником «Луер Лок» двухкомпонентный, номинальной вместимостью: 10 мл, с иглой инъекционной однократного применения стандартной, размер иглы: 0,6х25 мм; 0,6х30 мм; 0,6х32 мм; 0,6х38 мм; 0,6х40 мм; 0,6х50 мм; 0,7х25 мм; 0,7х30 мм; 0,7х32 мм; 0,7х38 мм; 0,7х40 мм; 0,7х50 мм; 0,8х25 мм; 0,8х30 мм; 0,8х32 мм; 0,8х38 мм; 0,8х40 мм; 0,8х50 мм; 0,9х25 мм; 0,9х30 мм; 0,9х32 мм; 0,9х38 мм; 0,9х40 мм; 0,9х50 мм; 1,1х25 мм; 1,1х30 мм; 1,1х32 мм; 1,1х38 мм; 1,1х40 мм; 1,1х50 мм; 1,2х25 мм; 1,2х30 мм; 1,2х32 мм; 1,2х38 мм; 1,2х40 мм; 1,2х50 мм. – 1 шт./упак. или 5 шт./упак. или 10 шт./упак. или 20 шт./упак. или 30 шт./упак. или 50 шт./упак. или 100 шт./упак.

1.12.17. Шприц инъекционный однократного применения стерильный стандартный с наконечником «Луер Лок» двухкомпонентный, номинальной вместимостью: 10.5 мл, с иглой инъекционной однократного применения стандартной, размер иглы: 0,6х25 мм; 0,6х30 мм; 0,6х32 мм; 0,6х38 мм; 0,6х40 мм; 0,6х50 мм; 0,7х25 мм; 0,7х30 мм; 0,7х32 мм; 0,7х38 мм; 0,7х40 мм; 0,7х50 мм; 0,8х25 мм; 0,8х30 мм; 0,8х32 мм; 0,8х38 мм; 0,8х40 мм; 0,8х50 мм; 0,9х25 мм; 0,9х30 мм; 0,9х32 мм; 0,9х38 мм; 0,9х40 мм; 0,9х50 мм; 1,1х25 мм; 1,1х30 мм; 1,1х32 мм; 1,1х38 мм; 1,1х40 мм; 1,1х50 мм; 1,2х25 мм;1,2х30 мм; 1,2х32 мм; 1,2х38 мм; 1,2х40 мм; 1,2х50 мм. – 1 шт./упак. или 5 шт./упак. или 10 шт./упак. или 20 шт./упак. или 30 шт./упак. или 50 шт./упак. или 100 шт./упак.

1.12.18. Шприц инъекционный однократного применения стерильный стандартный с наконечником «Луер Лок» двухкомпонентный, номинальной вместимостью: 11 мл, с иглой инъекционной однократного применения стандартной, размер иглы: 0,6х25 мм; 0,6х30 мм; 0,6х32 мм; 0,6х38 мм; 0,6х40 мм; 0,6х50 мм; 0,7х25 мм; 0,7х30 мм; 0,7х32 мм; 0,7х38 мм; 0,7х40 мм; 0,7х50 мм; 0,8х25 мм; 0,8х30 мм; 0,8х32 мм; 0,8х38 мм; 0,8х40 мм; 0,8х50 мм; 0,9х25 мм; 0,9х30 мм; 0,9х32 мм; 0,9х38 мм; 0,9х40 мм; 0,9х50 мм; 1,1х25 мм; 1,1х30 мм; 1,1х32 мм; 1,1х38 мм; 1,1х40 мм; 1,1х50 мм; 1,2х25 мм; 1,2х30 мм; 1,2х32 мм; 1,2х38 мм; 1,2х40 мм; 1,2х50 мм. – 1 шт./упак. или 5 шт./упак. или 10 шт./упак. или 20 шт./упак. или 30 шт./упак. или 50 шт./упак. или 100 шт./упак.

1.12.19. Шприц инъекционный однократного применения стерильный стандартный с наконечником «Луер Лок» двухкомпонентный, номинальной вместимостью: 11.5 мл, с иглой инъекционной однократного применения стандартной, размер иглы: 0,6х25 мм; 0,6х30 мм; 0,6х32 мм; 0,6х38 мм; 0,6х40 мм; 0,6х50 мм; 0,7х25 мм; 0,7х30 мм; 0,7х32 мм; 0,7х38 мм; 0,7х40 мм; 0,7х50 мм; 0,8х25 мм; 0,8х30 мм; 0,8х32 мм; 0,8х38 мм; 0,8х40 мм; 0,8х50 мм; 0,9х25 мм; 0,9х30 мм; 0,9х32 мм; 0,9х38 мм; 0,9х40 мм; 0,9х50 мм; 1,1х25 мм; 1,1х30 мм; 1,1х32 мм; 1,1х38 мм; 1,1х40 мм; 1,1х50 мм; 1,2х25 мм;1,2х30 мм; 1,2х32 мм; 1,2х38 мм; 1,2х40 мм; 1,2х50 мм. – 1 шт./упак. или 5 шт./упак. или 10 шт./упак. или 20 шт./упак. или 30 шт./упак. или 50 шт./упак. или 100 шт./упак.

1.12.20. Шприц инъекционный однократного применения стерильный стандартный с наконечником «Луер Лок» двухкомпонентный, номинальной вместимостью: 12 мл, с иглой инъекционной однократного применения стандартной, размер иглы: 0,6х25 мм; 0,6х30 мм; 0,6х32 мм; 0,6х38 мм; 0,6х40 мм; 0,6х50 мм; 0,7х25 мм; 0,7х30 мм; 0,7х32 мм; 0,7х38 мм; 0,7х40 мм; 0,7х50 мм; 0,8х25 мм; 0,8х30 мм; 0,8х32 мм; 0,8х38 мм; 0,8х40 мм; 0,8х50 мм; 0,9х25 мм; 0,9х30 мм; 0,9х32 мм; 0,9х38 мм; 0,9х40 мм; 0,9х50 мм; 1,1х25 мм; 1,1х30 мм; 1,1х32 мм; 1,1х38 мм; 1,1х40 мм; 1,1х50 мм; 1,2х25 мм;1,2х30 мм; 1,2х32 мм; 1,2х38 мм; 1,2х40 мм; 1,2х50 мм. – 1 шт./упак. или 5 шт./упак. или 10 шт./упак. или 20 шт./упак. или 30 шт./упак. или 50 шт./упак. или 100 шт./упак.

1.12.21. Шприц инъекционный однократного применения стерильный стандартный с наконечником «Луер Лок» двухкомпонентный, номинальной вместимостью: 12.5 мл, с иглой инъекционной однократного применения стандартной, размер иглы: 0,6х25 мм; 0,6х30 мм; 0,6х32 мм; 0,6х38 мм; 0,6х40 мм; 0,6х50 мм; 0,7х25 мм; 0,7х30 мм; 0,7х32 мм; 0,7х38 мм; 0,7х40 мм; 0,7х50 мм; 0,8х25 мм; 0,8х30 мм; 0,8х32 мм; 0,8х38 мм; 0,8х40 мм; 0,8х50 мм; 0,9х25 мм; 0,9х30 мм; 0,9х32 мм; 0,9х38 мм; 0,9х40 мм; 0,9х50 мм; 1,1х25 мм; 1,1х30 мм; 1,1х32 мм; 1,1х38 мм; 1,1х40 мм; 1,1х50 мм; 1,2х25 мм; 1,2х30 мм; 1,2х32 мм; 1,2х38 мм; 1,2х40 мм; 1,2х50 мм. – 1 шт./упак. или 5 шт./упак. или 10 шт./упак. или 20 шт./упак. или 30 шт./упак. или 50 шт./упак. или 100 шт./упак.

1.12.22. Шприц инъекционный однократного применения стерильный стандартный с наконечником «Луер Лок» двухкомпонентный, номинальной вместимостью: 15 мл, с иглой инъекционной однократного применения стандартной, размер иглы: 0,6х25 мм; 0,6х30 мм; 0,6х32 мм; 0,6х38 мм; 0,6х40 мм; 0,6х50 мм; 0,7х25 мм; 0,7х30 мм; 0,7х32 мм; 0,7х38 мм; 0,7х40 мм; 0,7х50 мм; 0,8х25 мм; 0,8х30 мм; 0,8х32 мм; 0,8х38 мм; 0,8х40 мм; 0,8х50 мм; 0,9х25 мм; 0,9х30 мм; 0,9х32 мм; 0,9х38 мм; 0,9х40 мм; 0,9х50 мм; 1,1х25 мм; 1,1х30 мм; 1,1х32 мм; 1,1х38 мм; 1,1х40 мм; 1,1х50 мм; 1,2х25 мм; 1,2х30 мм; 1,2х32 мм; 1,2х38 мм; 1,2х40 мм;

ООО ЦИРМИ INFO@CIRMI.RU WWW.GOSZDRAVNADZOR.RU

1,2х50 мм. – 1 шт./упак. или 5 шт./упак. или 10 шт./упак. или 20 шт./упак. или 30 шт./упак. или 50 шт./упак. или 100 шт./упак.

1.12.23. Шприц инъекционный однократного применения стерильный стандартный с наконечником «Луер Лок» двухкомпонентный, номинальной вместимостью: 20 мл, с иглой инъекционной однократного применения стандартной, размер иглы: 0,8х30 мм; 0,8х32 мм; 0,8х38 мм; 0,8х40 мм; 0,8х50 мм; 0,9х25 мм; 0,9х30 мм; 0,9х32 мм; 0,9х38 мм; 0,9х40 мм; 0,9х50 мм; 1,1х25 мм; 1,1х30 мм; 1,1х32 мм; 1,1х38 мм; 1,1х40 мм; 1,1х50 мм; 1,2х25 мм; 1,2х30 мм; 1,2х32 мм; 1,2х38 мм; 1,2х40 мм; 1,2х50 мм. – 1 шт./упак. или 5 шт./упак. или 10 шт./упак. или 20 шт./упак. или 30 шт./упак. или 50 шт./упак. или 100 шт./упак.

1.12.24. Шприц инъекционный однократного применения стерильный стандартный с наконечником «Луер Лок» двухкомпонентный, номинальной вместимостью: 25 мл, с иглой инъекционной однократного применения стандартной, размер иглы: 0,8х30 мм; 0,8х32 мм; 0,8х38 мм; 0,8х40 мм; 0,8х50 мм; 0,9х25 мм; 0,9х30 мм; 0,9х32 мм; 0,9х38 мм; 0,9х40 мм; 0,9х50 мм; 1,1х25 мм; 1,1х30 мм; 1,1х32 мм; 1,1х38 мм; 1,1х40 мм; 1,1х50 мм; 1,2х25 мм; 1,2х30 мм; 1,2х32 мм; 1,2х38 мм; 1,2х40 мм; 1,2х50 мм. – 1 шт./упак. или 5 шт./упак. или 10 шт./упак. или 20 шт./упак. или 30 шт./упак. или 50 шт./упак. или 100 шт./упак.

1.12.25. Шприц инъекционный однократного применения стерильный стандартный с наконечником «Луер Лок» двухкомпонентный, номинальной вместимостью: 30 мл, с иглой инъекционной однократного применения стандартной, размер иглы: 0,8х38 мм; 0,8х40 мм; 0,8х50 мм; 0,9х25 мм; 0,9х30 мм; 0,9х32 мм; 0,9х38 мм; 0,9х40 мм; 0,9х50 мм; 1,1х25 мм; 1,1х30 мм; 1,1х32 мм; 1,1х38 мм; 1,1х40 мм; 1,1х50 мм; 1,2х25 мм; 1,2х30 мм; 1,2х32 мм; 1,2х38 мм; 1,2х40 мм; 1,2х50 мм. – 1 шт./упак. или 5 шт./упак. или 10 шт./упак. или 20 шт./упак. или 30 шт./упак. или 50 шт./упак. или 100 шт./упак.

1.12.26. Шприц инъекционный однократного применения стерильный стандартный с наконечником «Луер Лок» двухкомпонентный, номинальной вместимостью: 40 мл, с иглой инъекционной однократного применения стандартной, размер иглы: 1,1х38 мм; 1,1х40 мм; 1,1х50 мм; 1,2х25 мм; 1,2х30 мм; 1,2х32 мм; 1,2х38 мм; 1,2х40 мм; 1,2х50 мм; 1,4х25 мм; 1,4х30 мм; 1,4х32 мм; 1,4х38 мм; 1,4х40 мм; 1,4х50 мм. – 1 шт./упак. или 5 шт./упак. или 10 шт./упак. или 20 шт./упак. или 30 шт./упак. или 50 шт./упак. или 100 шт./упак.

1.12.27. Шприц инъекционный однократного применения стерильный стандартный с наконечником «Луер Лок» двухкомпонентный, номинальной вместимостью: 50 мл, с иглой инъекционной однократного применения стандартной, размер иглы: 1,1х38 мм; 1,1х40 мм; 1,1х50 мм; 1,2х25 мм; 1,2х30 мм; 1,2х32 мм; 1,2х38 мм; 1,2х40 мм; 1,2х50 мм; 1,4х25 мм; 1,4х30 мм; 1,4х32 мм; 1,4х38 мм; 1,4х40 мм; 1,4х50 мм; 1,6х25 мм; 1,6х30 мм; 1,6х32 мм; 1,6х38 мм; 1,6х40 мм; 1,6х50 мм; 1,8х25 мм; 1,8х30 мм; 1,8х32 мм; 1,8х38 мм; 1,8х40 мм; 1,8х50 мм; 2,1х40 мм. – 1 шт./упак. или 5 шт./упак. или 10 шт./упак. или 20 шт./упак. или 30 шт./упак. или 50 шт./упак. или 100 шт./упак.

1.12.28. Шприц инъекционный однократного применения стерильный стандартный с наконечником «Луер Лок» двухкомпонентный, номинальной вместимостью: 60 мл, с иглой инъекционной однократного применения стандартной, размер иглы: 1,1х38 мм; 1,1х40 мм; 1,1х50 мм; 1,2х25 мм; 1,2х30 мм; 1,2х32 мм; 1,2х38 мм; 1,2х40 мм; 1,2х50 мм; 1,4х25 мм; 1,4х30 мм; 1,4х32 мм; 1,4х38 мм; 1,4х40 мм; 1,4х50 мм; 1,6х25 мм; 1,6х30 мм; 1,6х32 мм; 1,6х38 мм; 1,6х40 мм; 1,6х50 мм; 1,8х25 мм; 1,8х30 мм; 1,8х32 мм; 1,8х38 мм; 1,8х40 мм; 1,8х50 мм; 2,1х40 мм. – 1 шт./упак. или 5 шт./упак. или 10 шт./упак. или 20 шт./упак. или 30 шт./упак. или 50 шт./упак. или 100 шт./упак.

1.12.29. Шприц инъекционный однократного применения стерильный стандартный с наконечником «Луер Лок» двухкомпонентный, номинальной вместимостью: 75 мл, с иглой инъекционной однократного применения стандартной, размер иглы: 1,1х38 мм; 1,1х40 мм; 1,1х50 мм; 1,2х25 мм; 1,2х30 мм; 1,2х32 мм; 1,2х38 мм; 1,2х40 мм; 1,2х50 мм; 1,4х25 мм; 1,4х30 мм; 1,4х32 мм; 1,4х38 мм; 1,4х40 мм; 1,4х50 мм; 1,6х25 мм; 1,6х30 мм; 1,6х32 мм; 1,6х38 мм; 1,6х40 мм; 1,6х50 мм; 1,8х25 мм; 1,8х30 мм; 1,8х32 мм; 1,8х38 мм; 1,8х40 мм; 1,8х50 мм; 2,1х40 мм. – 1 шт./упак. или 5 шт./упак. или 10 шт./упак. или 20 шт./упак. или 30 шт./упак. или 50 шт./упак. или 100 шт./упак.

1.12.30. Шприц инъекционный однократного применения стерильный стандартный с наконечником «Луер Лок» двухкомпонентный, номинальной вместимостью: 100 мл, с иглой инъекционной однократного применения стандартной, размер иглы: 1,1х40 мм; 1,1х50 мм; 1,2х25 мм; 1,2х30 мм; 1,2х32 мм; 1,2х38 мм; 1,2х40 мм; 1,2х50 мм; 1,4х25 мм; 1,4х30 мм; 1,4х32 мм; 1,4х38 мм; 1,4х40 мм; 1,4х50 мм; 1,6х25 мм; 1,6х30 мм; 1,6х32 мм; 1,6х38 мм; 1,6х40 мм; 1,6х50 мм; 1,8х25 мм; 1,8х30 мм; 1,8х32 мм; 1,8х38 мм; 1,8х40 мм; 1,8х50 мм; 2,1х40 мм. – 1 шт./упак. или 5 шт./упак. или 10 шт./упак. или 20 шт./упак. или 30 шт./упак. или 50 шт./упак. или 100 шт./упак.

1.12.31. Шприц инъекционный однократного применения стерильный стандартный с наконечником «Луер Лок» двухкомпонентный, номинальной вместимостью: 120 мл, с иглой инъекционной однократного применения стандартной, размер иглы: 1,1х40 мм; 1,1х50 мм; 1,2х25 мм; 1,2х30 мм; 1,2х32 мм; 1,2х38 мм; 1,2х40 мм; 1,2х50 мм; 1,4х25 мм; 1,4х30 мм; 1,4х32 мм; 1,4х38 мм; 1,4х40 мм; 1,4х50 мм; 1,6х25 мм; 1,6х30 мм; 1,6х32 мм; 1,6х38 мм; 1,6х40 мм; 1,6х50 мм; 1,8х25 мм; 1,8х30 мм; 1,8х32 мм; 1,8х38 мм; 1,8х40 мм; 1,8х50 мм; 2,1х40 мм. – 1 шт./упак. или 5 шт./упак. или 10 шт./упак. или 20 шт./упак. или 30 шт./упак. или

ООО ЦИРМИ INFO@CIRMI.RU WWW.GOSZDRAVNADZOR.RU

50 шт./упак. или 100 шт./упак.
1.12.32. Шприц инъекционный однократного применения стерильный стандартный с наконечником «Луер Лок» двухкомпонентный, номинальной вместимостью: 150 мл, с иглой инъекционной однократного применения стандартной, размер иглы: 1,1х40 мм; 1,1х50 мм; 1,2х25 мм; 1,2х30 мм; 1,2х32 мм; 1,2х38 мм; 1,2х40 мм; 1,2х50 мм; 1,4х25 мм; 1,4х30 мм; 1,4х32 мм; 1,4х38 мм; 1,4х40 мм; 1,4х50 мм; 1,6х25 мм; 1,6х30 мм; 1,6х32 мм; 1,6х38 мм; 1,6х40 мм; 1,6х50 мм; 1,8х25 мм; 1,8х30 мм; 1,8х32 мм; 1,8х38 мм; 1,8х40 мм; 1,8х50 мм; 2,1х40 мм. – 1 шт./упак. или 5 шт./упак. или 10 шт./упак. или 20 шт./упак. или 30 шт./упак. или 50 шт./упак. или 100 шт./упак.

1.13. Шприц инъекционный однократного применения стерильный стандартный с наконечником «Луер Лок» двухкомпонентный, с двумя стандартными инъекционными иглами, следующих модификаций:
1.13.1. Шприц инъекционный однократного применения стерильный стандартный с наконечником «Луер Лок» двухкомпонентный, номинальной вместимостью: 1 мл, с двумя стандартными инъекционными иглами, размер первой иглы: 0,8х40 мм; размер второй иглы: 0,45х12 мм – 1 шт./упак. или 5 шт./упак. или 10 шт./упак. или 20 шт./упак. или 30 шт./упак. или 50 шт./упак. или 100 шт./упак.
1.13.2. Шприц инъекционный однократного применения стерильный стандартный с наконечником «Луер Лок» двухкомпонентный, номинальной вместимостью: 1 мл, с двумя стандартными инъекционными иглами, размер первой иглы: 0,8х40 мм; размер второй иглы: 0,45х13 мм – 1 шт./упак. или 5 шт./упак. или 10 шт./упак. или 20 шт./упак. или 30 шт./упак. или 50 шт./упак. или 100 шт./упак.
1.13.3. Шприц инъекционный однократного применения стерильный стандартный с наконечником «Луер Лок» двухкомпонентный, номинальной вместимостью: 1 мл, с двумя стандартными инъекционными иглами, размер первой иглы: 0,8х40 мм; размер второй иглы: 0,45х16 мм – 1 шт./упак. или 5 шт./упак. или 10 шт./упак. или 20 шт./упак. или 30 шт./упак. или 50 шт./упак. или 100 шт./упак.
1.13.4. Шприц инъекционный однократного применения стерильный стандартный с наконечником «Луер Лок» двухкомпонентный, номинальной вместимостью: 1 мл, с двумя стандартными инъекционными иглами, размер первой иглы: 0,8х40 мм; размер второй иглы: 0,45х19 мм – 1 шт./упак. или 5 шт./упак. или 10 шт./упак. или 20 шт./упак. или 30 шт./упак. или 50 шт./упак. или 100 шт./упак.
1.13.5. Шприц инъекционный однократного применения стерильный стандартный с наконечником «Луер Лок» двухкомпонентный, номинальной вместимостью: 2 мл, с двумя стандартными инъекционными иглами, размер первой иглы: 0,8х40 мм; размер второй иглы: 0,6х30 мм – 1 шт./упак. или 5 шт./упак. или 10 шт./упак. или 20 шт./упак. или 30 шт./упак. или 50 шт./упак. или 100 шт./упак.
1.13.6. Шприц инъекционный однократного применения стерильный стандартный с наконечником «Луер Лок» двухкомпонентный, номинальной вместимостью: 2 мл, с двумя стандартными инъекционными иглами, размер первой иглы: 0,8х40 мм; размер второй иглы: 0,6х32 мм – 1 шт./упак. или 5 шт./упак. или 10 шт./упак. или 20 шт./упак. или 30 шт./упак. или 50 шт./упак. или 100 шт./упак.
1.13.7. Шприц инъекционный однократного применения стерильный стандартный с наконечником «Луер Лок» двухкомпонентный, номинальной вместимостью: 2 мл, с двумя стандартными инъекционными иглами, размер первой иглы: 0,8х40 мм; размер второй иглы: 0,6х38 мм – 1 шт./упак. или 5 шт./упак. или 10 шт./упак. или 20 шт./упак. или 30 шт./упак. или 50 шт./упак. или 100 шт./упак.
1.13.8. Шприц инъекционный однократного применения стерильный стандартный с наконечником «Луер Лок» двухкомпонентный, номинальной вместимостью: 2 мл, с двумя стандартными инъекционными иглами, размер первой иглы: 0,8х40 мм; размер второй иглы: 0,6х40 мм – 1 шт./упак. или 5 шт./упак. или 10 шт./упак. или 20 шт./упак. или 30 шт./упак. или 50 шт./упак. или 100 шт./упак.
1.13.9. Шприц инъекционный однократного применения стерильный стандартный с наконечником «Луер Лок» двухкомпонентный, номинальной вместимостью: 2 мл, с двумя стандартными инъекционными иглами, размер первой иглы: 0,8х40 мм; размер второй иглы: 0,6х50 мм – 1 шт./упак. или 5 шт./упак. или 10 шт./упак. или 20 шт./упак. или 30 шт./упак. или 50 шт./упак. или 100 шт./упак.
1.13.10. Шприц инъекционный однократного применения стерильный стандартный с наконечником «Луер Лок» двухкомпонентный, номинальной вместимостью: 3 мл, с двумя стандартными инъекционными иглами, размер первой иглы: 0,8х40 мм; размер второй иглы: 0,6х30 мм – 1 шт./упак. или 5 шт./упак. или 10 шт./упак. или 20 шт./упак. или 30 шт./упак. или 50 шт./упак. или 100 шт./упак.
1.13.11. Шприц инъекционный однократного применения стерильный стандартный с наконечником «Луер Лок» двухкомпонентный, номинальной вместимостью: 3 мл, с двумя стандартными инъекционными иглами, размер первой иглы: 0,8х40 мм; размер второй иглы: 0,6х32 мм – 1 шт./упак. или 5 шт./упак. или 10 шт./упак. или 20 шт./упак. или 30 шт./упак. или 50 шт./упак. или 100 шт./упак.
1.13.12. Шприц инъекционный однократного применения стерильный стандартный с наконечником «Луер Лок» двухкомпонентный, номинальной вместимостью: 3 мл, с двумя стандартными инъекционными иглами, размер первой иглы: 0,8х40 мм; размер второй иглы: 0,6х38 мм – 1 шт./упак. или 5 шт./упак. или 10 шт./упак. или 20 шт./упак. или 30 шт./упак. или 50 шт./упак. или 100 шт./упак.

ООО ЦИРМИ INFO@CIRMI.RU WWW.GOSZDRAVNADZOR.RU

1.13.13. Шприц инъекционный однократного применения стерильный стандартный с наконечником «Луер Лок» двухкомпонентный, номинальной вместимостью: 3 мл, с двумя стандартными инъекционными иглами, размер первой иглы: 0,8х40 мм; размер второй иглы: 0,6х40 мм – 1 шт./упак. или 5 шт./упак. или 10 шт./упак. или 20 шт./упак. или 30 шт./упак. или 50 шт./упак. или 100 шт./упак.
1.13.14. Шприц инъекционный однократного применения стерильный стандартный с наконечником «Луер Лок» двухкомпонентный, номинальной вместимостью: 3 мл, с двумя стандартными инъекционными иглами, размер первой иглы: 0,8х40 мм; размер второй иглы: 0,6х50 мм – 1 шт./упак. или 5 шт./упак. или 10 шт./упак. или 20 шт./упак. или 30 шт./упак. или 50 шт./упак. или 100 шт./упак.
1.13.15. Шприц инъекционный однократного применения стерильный стандартный с наконечником «Луер Лок» двухкомпонентный, номинальной вместимостью: 5 мл, с двумя стандартными инъекционными иглами, размер первой иглы: 0,8х40 мм; размер второй иглы: 0,7х32 мм – 1 шт./упак. или 5 шт./упак. или 10 шт./упак. или 20 шт./упак. или 30 шт./упак. или 50 шт./упак. или 100 шт./упак.
1.13.16. Шприц инъекционный однократного применения стерильный стандартный с наконечником «Луер Лок» двухкомпонентный, номинальной вместимостью: 5 мл, с двумя стандартными инъекционными иглами, размер первой иглы: 0,8х40 мм; размер второй иглы: 0,7х38 мм – 1 шт./упак. или 5 шт./упак. или 10 шт./упак. или 20 шт./упак. или 30 шт./упак. или 50 шт./упак. или 100 шт./упак.
1.13.17. Шприц инъекционный однократного применения стерильный стандартный с наконечником «Луер Лок» двухкомпонентный, номинальной вместимостью: 5 мл, с двумя стандартными инъекционными иглами, размер первой иглы: 0,8х40 мм; размер второй иглы: 0,6х38 мм – 1 шт./упак. или 5 шт./упак. или 10 шт./упак. или 20 шт./упак. или 30 шт./упак. или 50 шт./упак. или 100 шт./упак.
1.13.18. Шприц инъекционный однократного применения стерильный стандартный с наконечником «Луер Лок» двухкомпонентный, номинальной вместимостью: 5 мл, с двумя стандартными инъекционными иглами, размер первой иглы: 0,8х40 мм; размер второй иглы: 0,7х40 мм – 1 шт./упак. или 5 шт./упак. или 10 шт./упак. или 20 шт./упак. или 30 шт./упак. или 50 шт./упак. или 100 шт./упак.
1.13.19. Шприц инъекционный однократного применения стерильный стандартный с наконечником «Луер Лок» двухкомпонентный, номинальной вместимостью: 5 мл, с двумя стандартными инъекционными иглами, размер первой иглы: 0,8х40 мм; размер второй иглы: 0,7х50 мм – 1 шт./упак. или 5 шт./упак. или 10 шт./упак. или 20 шт./упак. или 30 шт./упак. или 50 шт./упак. или 100 шт./упак.
1.13.20. Шприц инъекционный однократного применения стерильный стандартный с наконечником «Луер Лок» двухкомпонентный, номинальной вместимостью: 10 мл, с двумя стандартными инъекционными иглами, размер первой иглы: 0,8х40 мм; размер второй иглы: 0,8х38 мм – 1 шт./упак. или 5 шт./упак. или 10 шт./упак. или 20 шт./упак. или 30 шт./упак. или 50 шт./упак. или 100 шт./упак.
1.13.21. Шприц инъекционный однократного применения стерильный стандартный с наконечником «Луер Лок» двухкомпонентный, номинальной вместимостью: 10 мл, с двумя стандартными инъекционными иглами, размер первой иглы: 0,8х40 мм; размер второй иглы: 0,8х40 мм – 1 шт./упак. или 5 шт./упак. или 10 шт./упак. или 20 шт./упак. или 30 шт./упак. или 50 шт./упак. или 100 шт./упак.
1.13.22. Шприц инъекционный однократного применения стерильный стандартный с наконечником «Луер Лок» двухкомпонентный, номинальной вместимостью: 10 мл, с двумя стандартными инъекционными иглами, размер первой иглы: 0,8х40 мм; размер второй иглы: 0,8х50 мм – 1 шт./упак. или 5 шт./упак. или 10 шт./упак. или 20 шт./упак. или 30 шт./упак. или 50 шт./упак. или 100 шт./упак.
1.13.23. Шприц инъекционный однократного применения стерильный стандартный с наконечником «Луер Лок» двухкомпонентный, номинальной вместимостью: 10 мл, с двумя стандартными инъекционными иглами, размер первой иглы: 0,8х40 мм; размер второй иглы: 0,9х25 мм – 1 шт./упак. или 5 шт./упак. или 10 шт./упак. или 20 шт./упак. или 30 шт./упак. или 50 шт./упак. или 100 шт./упак.
1.13.24. Шприц инъекционный однократного применения стерильный стандартный с наконечником «Луер Лок» двухкомпонентный, номинальной вместимостью: 10 мл, с двумя стандартными инъекционными иглами, размер первой иглы: 0,8х40 мм; размер второй иглы: 0,9х30 мм – 1 шт./упак. или 5 шт./упак. или 10 шт./упак. или 20 шт./упак. или 30 шт./упак. или 50 шт./упак. или 100 шт./упак.

1.14. Шприц инъекционный однократного применения стерильный стандартный с наконечником «Луер Лок» двухкомпонентный, с двумя инъекционными иглами (стандартной и безопасной), следующих модификаций:
1.14.1. Шприц инъекционный однократного применения стерильный стандартный с наконечником «Луер Лок» двухкомпонентный, номинальной вместимостью: 1 мл, с двумя инъекционными иглами (стандартной и безопасной), размер стандартной иглы: 0,8х40 мм; размер безопасной иглы: 0,45х12 мм – 1 шт./упак. или 5 шт./упак. или 10 шт./упак. или 20 шт./упак. или 30 шт./упак. или 50 шт./упак. или 100 шт./упак.
1.14.2. Шприц инъекционный однократного применения стерильный стандартный с наконечником «Луер Лок» двухкомпонентный, номинальной вместимостью: 1 мл, с двумя инъекционными иглами (стандартной и безопасной), размер стандартной иглы: 0,8х40 мм; размер безопасной иглы: 0,45х13 мм – 1 шт./упак. или

ООО ЦИРМИ INFO@CIRMI.RU WWW.GOSZDRAVNADZOR.RU

5 шт./упак. или 10 шт./упак. или 20 шт./упак. или 30 шт./упак. или 50 шт./упак. или 100 шт./упак.
1.14.3. Шприц инъекционный однократного применения стерильный стандартный с наконечником «Луер Лок» двухкомпонентный, номинальной вместимостью: 1 мл, с двумя инъекционными иглами (стандартной и безопасной), размер стандартной иглы: 0,8х40 мм; размер безопасной иглы: 0,45х16 мм – 1 шт./упак. или 5 шт./упак. или 10 шт./упак. или 20 шт./упак. или 30 шт./упак. или 50 шт./упак. или 100 шт./упак.
1.14.4. Шприц инъекционный однократного применения стерильный стандартный с наконечником «Луер Лок» двухкомпонентный, номинальной вместимостью: 1 мл, с двумя инъекционными иглами (стандартной и безопасной), размер стандартной иглы: 0,8х40 мм; размер безопасной иглы: 0,45х19 мм – 1 шт./упак. или 5 шт./упак. или 10 шт./упак. или 20 шт./упак. или 30 шт./упак. или 50 шт./упак. или 100 шт./упак.
1.14.5. Шприц инъекционный однократного применения стерильный стандартный с наконечником «Луер Лок» двухкомпонентный, номинальной вместимостью: 2 мл, с двумя инъекционными иглами (стандартной и безопасной), размер стандартной иглы: 0,8х40 мм; размер безопасной иглы: 0,6х30 мм – 1 шт./упак. или 5 шт./упак. или 10 шт./упак. или 20 шт./упак. или 30 шт./упак. или 50 шт./упак. или 100 шт./упак.
1.14.6. Шприц инъекционный однократного применения стерильный стандартный с наконечником «Луер Лок» двухкомпонентный, номинальной вместимостью: 2 мл, с двумя инъекционными иглами (стандартной и безопасной), размер стандартной иглы: 0,8х40 мм; размер безопасной иглы: 0,6х32 мм – 1 шт./упак. или 5 шт./упак. или 10 шт./упак. или 20 шт./упак. или 30 шт./упак. или 50 шт./упак. или 100 шт./упак.
1.14.7. Шприц инъекционный однократного применения стерильный стандартный с наконечником «Луер Лок» двухкомпонентный, номинальной вместимостью: 2 мл, с двумя инъекционными иглами (стандартной и безопасной), размер стандартной иглы: 0,8х40 мм; размер безопасной иглы: 0,6х38 мм – 1 шт./упак. или 5 шт./упак. или 10 шт./упак. или 20 шт./упак. или 30 шт./упак. или 50 шт./упак. или 100 шт./упак.
1.14.8. Шприц инъекционный однократного применения стерильный стандартный с наконечником «Луер Лок» двухкомпонентный, номинальной вместимостью: 2 мл, с двумя инъекционными иглами (стандартной и безопасной), размер стандартной иглы: 0,8х40 мм; размер безопасной иглы: 0,6х40 мм – 1 шт./упак. или 5 шт./упак. или 10 шт./упак. или 20 шт./упак. или 30 шт./упак. или 50 шт./упак. или 100 шт./упак.
1.14.9. Шприц инъекционный однократного применения стерильный стандартный с наконечником «Луер Лок» двухкомпонентный, номинальной вместимостью: 2 мл, с двумя инъекционными иглами (стандартной и безопасной), размер стандартной иглы: 0,8х40 мм; размер безопасной иглы: 0,6х50 мм – 1 шт./упак. или 5 шт./упак. или 10 шт./упак. или 20 шт./упак. или 30 шт./упак. или 50 шт./упак. или 100 шт./упак.
1.14.10. Шприц инъекционный однократного применения стерильный стандартный с наконечником «Луер Лок» двухкомпонентный, номинальной вместимостью: 3 мл, с двумя инъекционными иглами (стандартной и безопасной), размер стандартной иглы: 0,8х40 мм; размер безопасной иглы: 0,6х30 мм – 1 шт./упак. или 5 шт./упак. или 10 шт./упак. или 20 шт./упак. или 30 шт./упак. или 50 шт./упак. или 100 шт./упак.
1.14.11. Шприц инъекционный однократного применения стерильный стандартный с наконечником «Луер Лок» двухкомпонентный, номинальной вместимостью: 3 мл, с двумя инъекционными иглами (стандартной и безопасной), размер стандартной иглы: 0,8х40 мм; размер безопасной иглы: 0,6х32 мм – 1 шт./упак. или 5 шт./упак. или 10 шт./упак. или 20 шт./упак. или 30 шт./упак. или 50 шт./упак. или 100 шт./упак.
1.14.12. Шприц инъекционный однократного применения стерильный стандартный с наконечником «Луер Лок» двухкомпонентный, номинальной вместимостью: 3 мл, с двумя инъекционными иглами (стандартной и безопасной), размер стандартной иглы: 0,8х40 мм; размер безопасной иглы: 0,6х38 мм – 1 шт./упак. или 5 шт./упак. или 10 шт./упак. или 20 шт./упак. или 30 шт./упак. или 50 шт./упак. или 100 шт./упак.
1.14.13. Шприц инъекционный однократного применения стерильный стандартный с наконечником «Луер Лок» двухкомпонентный, номинальной вместимостью: 3 мл, с двумя инъекционными иглами (стандартной и безопасной), размер стандартной иглы: 0,8х40 мм; размер безопасной иглы: 0,6х40 мм – 1 шт./упак. или 5 шт./упак. или 10 шт./упак. или 20 шт./упак. или 30 шт./упак. или 50 шт./упак. или 100 шт./упак.
1.14.14. Шприц инъекционный однократного применения стерильный стандартный с наконечником «Луер Лок» двухкомпонентный, номинальной вместимостью: 3 мл, с двумя инъекционными иглами (стандартной и безопасной), размер стандартной иглы: 0,8х40 мм; размер безопасной иглы: 0,6х50 мм – 1 шт./упак. или 5 шт./упак. или 10 шт./упак. или 20 шт./упак. или 30 шт./упак. или 50 шт./упак. или 100 шт./упак.
1.14.15. Шприц инъекционный однократного применения стерильный стандартный с наконечником «Луер Лок» двухкомпонентный, номинальной вместимостью: 5 мл, с двумя инъекционными иглами (стандартной и безопасной), размер стандартной иглы: 0,8х40 мм; размер безопасной иглы: 0,7х32 мм – 1 шт./упак. или 5 шт./упак. или 10 шт./упак. или 20 шт./упак. или 30 шт./упак. или 50 шт./упак. или 100 шт./упак.
1.14.16. Шприц инъекционный однократного применения стерильный стандартный с наконечником «Луер Лок» двухкомпонентный, номинальной вместимостью: 5 мл, с двумя инъекционными иглами (стандартной и безопасной), размер стандартной иглы: 0,8х40 мм; размер безопасной иглы: 0,7х38 мм – 1 шт./упак. или 5 шт./упак. или 10 шт./упак. или 20 шт./упак. или 30 шт./упак. или 50 шт./упак. или 100 шт./упак.
1.14.17. Шприц инъекционный однократного применения стерильный стандартный с наконечником «Луер Лок» двухкомпонентный, номинальной вместимостью: 5 мл, с двумя инъекционными иглами (стандартной

ООО ЦИРМИ INFO@CIRMI.RU WWW.GOSZDRAVNADZOR.RU

и безопасной), размер стандартной иглы: 0,8х40 мм; размер безопасной иглы: 0,6х38 мм – 1 шт./упак. или 5 шт./упак. или 10 шт./упак. или 20 шт./упак. или 30 шт./упак. или 50 шт./упак. или 100 шт./упак.
1.14.18. Шприц инъекционный однократного применения стерильный стандартный с наконечником «Луер Лок» двухкомпонентный, номинальной вместимостью: 5 мл, с двумя инъекционными иглами (стандартной и безопасной), размер стандартной иглы: 0,8х40 мм; размер безопасной иглы: 0,7х40 мм – 1 шт./упак. или 5 шт./упак. или 10 шт./упак. или 20 шт./упак. или 30 шт./упак. или 50 шт./упак. или 100 шт./упак.
1.14.19. Шприц инъекционный однократного применения стерильный стандартный с наконечником «Луер Лок» двухкомпонентный, номинальной вместимостью: 5 мл, с двумя инъекционными иглами (стандартной и безопасной), размер стандартной иглы: 0,8х40 мм; размер безопасной иглы: 0,7х50 мм – 1 шт./упак. или 5 шт./упак. или 10 шт./упак. или 20 шт./упак. или 30 шт./упак. или 50 шт./упак. или 100 шт./упак.
1.14.20. Шприц инъекционный однократного применения стерильный стандартный с наконечником «Луер Лок» двухкомпонентный, номинальной вместимостью: 10 мл, с двумя инъекционными иглами (стандартной и безопасной), размер стандартной иглы: 0,8х40 мм; размер безопасной иглы: 0,8х38 мм – 1 шт./упак. или 5 шт./упак. или 10 шт./упак. или 20 шт./упак. или 30 шт./упак. или 50 шт./упак. или 100 шт./упак.
1.14.21. Шприц инъекционный однократного применения стерильный стандартный с наконечником «Луер Лок» двухкомпонентный, номинальной вместимостью: 10 мл, с двумя инъекционными иглами (стандартной и безопасной), размер стандартной иглы: 0,8х40 мм; размер безопасной иглы: 0,8х40 мм – 1 шт./упак. или 5 шт./упак. или 10 шт./упак. или 20 шт./упак. или 30 шт./упак. или 50 шт./упак. или 100 шт./упак.
1.14.22. Шприц инъекционный однократного применения стерильный стандартный с наконечником «Луер Лок» двухкомпонентный, номинальной вместимостью: 10 мл, с двумя инъекционными иглами (стандартной и безопасной), размер стандартной иглы: 0,8х40 мм; размер безопасной иглы: 0,8х50 мм – 1 шт./упак. или 5 шт./упак. или 10 шт./упак. или 20 шт./упак. или 30 шт./упак. или 50 шт./упак. или 100 шт./упак.
1.14.23. Шприц инъекционный однократного применения стерильный стандартный с наконечником «Луер Лок» двухкомпонентный, номинальной вместимостью: 10 мл, с двумя инъекционными иглами (стандартной и безопасной), размер стандартной иглы: 0,8х40 мм; размер безопасной иглы: 0,9х25 мм – 1 шт./упак. или 5 шт./упак. или 10 шт./упак. или 20 шт./упак. или 30 шт./упак. или 50 шт./упак. или 100 шт./упак.
1.14.24. Шприц инъекционный однократного применения стерильный стандартный с наконечником «Луер Лок» двухкомпонентный, номинальной вместимостью: 10 мл, с двумя инъекционными иглами (стандартной и безопасной), размер стандартной иглы: 0,8х40 мм; размер безопасной иглы: 0,9х30 мм – 1 шт./упак. или 5 шт./упак. или 10 шт./упак. или 20 шт./упак. или 30 шт./упак. или 50 шт./упак. или 100 шт./упак.

1.5. Шприц инъекционный однократного применения стерильный стандартный с наконечником «Луер Лок» двухкомпонентный, с двумя инъекционными безопасными иглами, следующих модификаций:
1.15.1. Шприц инъекционный однократного применения стерильный стандартный с наконечником «Луер Лок» двухкомпонентный, номинальной вместимостью: 1 мл, с двумя инъекционными безопасными иглами, размер первой иглы: 0,8х40 мм; размер второй иглы: 0,45х12 мм – 1 шт./упак. или 5 шт./упак. или 10 шт./упак. или 20 шт./упак. или 30 шт./упак. или 50 шт./упак. или 100 шт./упак.
1.15.2. Шприц инъекционный однократного применения стерильный стандартный с наконечником «Луер Лок» двухкомпонентный, номинальной вместимостью: 1 мл, с двумя инъекционными безопасными иглами, размер первой иглы: 0,8х40 мм; размер второй иглы: 0,45х13 мм – 1 шт./упак. или 5 шт./упак. или 10 шт./упак. или 20 шт./упак. или 30 шт./упак. или 50 шт./упак. или 100 шт./упак.
1.15.3. Шприц инъекционный однократного применения стерильный стандартный с наконечником «Луер Лок» двухкомпонентный, номинальной вместимостью: 1 мл, с двумя инъекционными безопасными иглами, размер первой иглы: 0,8х40 мм; размер второй иглы: 0,45х16 мм – 1 шт./упак. или 5 шт./упак. или 10 шт./упак. или 20 шт./упак. или 30 шт./упак. или 50 шт./упак. или 100 шт./упак.
1.15.4. Шприц инъекционный однократного применения стерильный стандартный с наконечником «Луер Лок» двухкомпонентный, номинальной вместимостью: 1 мл, с двумя инъекционными безопасными иглами, размер первой иглы: 0,8х40 мм; размер второй иглы: 0,45х19 мм – 1 шт./упак. или 5 шт./упак. или 10 шт./упак. или 20 шт./упак. или 30 шт./упак. или 50 шт./упак. или 100 шт./упак.

1.15.5. Шприц инъекционный однократного применения стерильный стандартный с наконечником «Луер Лок» двухкомпонентный, номинальной вместимостью: 2 мл, с двумя инъекционными безопасными иглами, размер первой иглы: 0,6х25 мм; размер второй иглы: 0,6х32 мм – 1 шт./упак. или 5 шт./упак. или 10 шт./упак. или 20 шт./упак. или 30 шт./упак. или 50 шт./упак. или 100 шт./упак.

1.15.6. Шприц инъекционный однократного применения стерильный стандартный с наконечником «Луер Лок» двухкомпонентный, номинальной вместимостью: 2 мл, с двумя инъекционными безопасными иглами, размер первой иглы: 0,8х40 мм; размер второй иглы: 0,6х30 мм – 1 шт./упак. или 5 шт./упак. или 10 шт./упак. или 20 шт./упак. или 30 шт./упак. или 50 шт./упак. или 100 шт./упак.

ООО ЦИРМИ INFO@CIRMI.RU WWW.GOSZDRAVNADZOR.RU

1.15.7. Шприц инъекционный однократного применения стерильный стандартный с наконечником «Луер Лок» двухкомпонентный, номинальной вместимостью: 2 мл, с двумя инъекционными безопасными иглами, размер первой иглы: 0,8х40 мм; размер второй иглы: 0,6х32 мм – 1 шт./упак. или 5 шт./упак. или 10 шт./упак. или 20 шт./упак. или 30 шт./упак. или 50 шт./упак. или 100 шт./упак.
1.15.8. Шприц инъекционный однократного применения стерильный стандартный с наконечником «Луер Лок» двухкомпонентный, номинальной вместимостью: 2 мл, с двумя инъекционными безопасными иглами, размер первой иглы: 0,8х40 мм; размер второй иглы: 0,6х38 мм – 1 шт./упак. или 5 шт./упак. или 10 шт./упак. или 20 шт./упак. или 30 шт./упак. или 50 шт./упак. или 100 шт./упак.
1.15.9. Шприц инъекционный однократного применения стерильный стандартный с наконечником «Луер Лок» двухкомпонентный, номинальной вместимостью: 2 мл, с двумя инъекционными безопасными иглами, размер первой иглы: 0,8х40 мм; размер второй иглы: 0,6х40 мм – 1 шт./упак. или 5 шт./упак. или 10 шт./упак. или 20 шт./упак. или 30 шт./упак. или 50 шт./упак. или 100 шт./упак.
1.15.10. Шприц инъекционный однократного применения стерильный стандартный с наконечником «Луер Лок» двухкомпонентный, номинальной вместимостью: 2 мл, с двумя инъекционными безопасными иглами, размер первой иглы: 0,8х40 мм; размер второй иглы: 0,6х50 мм – 1 шт./упак. или 5 шт./упак. или 10 шт./упак. или 20 шт./упак. или 30 шт./упак. или 50 шт./упак. или 100 шт./упак.
1.15.11. Шприц инъекционный однократного применения стерильный стандартный с наконечником «Луер Лок» двухкомпонентный, номинальной вместимостью: 3 мл, с двумя инъекционными безопасными иглами, размер первой иглы: 0,8х40 мм; размер второй иглы: 0,6х30 мм – 1 шт./упак. или 5 шт./упак. или 10 шт./упак. или 20 шт./упак. или 30 шт./упак. или 50 шт./упак. или 100 шт./упак.
1.15.12. Шприц инъекционный однократного применения стерильный стандартный с наконечником «Луер Лок» двухкомпонентный, номинальной вместимостью: 3 мл, с двумя инъекционными безопасными иглами, размер первой иглы: 0,8х40 мм; размер второй иглы: 0,6х32 мм – 1 шт./упак. или 5 шт./упак. или 10 шт./упак. или 20 шт./упак. или 30 шт./упак. или 50 шт./упак. или 100 шт./упак.
1.15.13. Шприц инъекционный однократного применения стерильный стандартный с наконечником «Луер Лок» двухкомпонентный, номинальной вместимостью: 3 мл, с двумя инъекционными безопасными иглами, размер первой иглы: 0,8х40 мм; размер второй иглы: 0,6х38 мм – 1 шт./упак. или 5 шт./упак. или 10 шт./упак. или 20 шт./упак. или 30 шт./упак. или 50 шт./упак. или 100 шт./упак.
1.15.14. Шприц инъекционный однократного применения стерильный стандартный с наконечником «Луер Лок» двухкомпонентный, номинальной вместимостью: 3 мл, с двумя инъекционными безопасными иглами, размер первой иглы: 0,8х40 мм; размер второй иглы: 0,6х40 мм – 1 шт./упак. или 5 шт./упак. или 10 шт./упак. или 20 шт./упак. или 30 шт./упак. или 50 шт./упак. или 100 шт./упак.
1.15.15. Шприц инъекционный однократного применения стерильный стандартный с наконечником «Луер Лок» двухкомпонентный, номинальной вместимостью: 3 мл, с двумя инъекционными безопасными иглами, размер первой иглы: 0,8х40 мм; размер второй иглы: 0,6х50 мм – 1 шт./упак. или 5 шт./упак. или 10 шт./упак. или 20 шт./упак. или 30 шт./упак. или 50 шт./упак. или 100 шт./упак.
1.15.16. Шприц инъекционный однократного применения стерильный стандартный с наконечником «Луер Лок» двухкомпонентный, номинальной вместимостью: 5 мл, с двумя инъекционными безопасными иглами, размер первой иглы: 0,8х40 мм; размер второй иглы: 0,7х32 мм – 1 шт./упак. или 5 шт./упак. или 10 шт./упак. или 20 шт./упак. или 30 шт./упак. или 50 шт./упак. или 100 шт./упак.
1.15.17. Шприц инъекционный однократного применения стерильный стандартный с наконечником «Луер Лок» двухкомпонентный, номинальной вместимостью: 5 мл, с двумя инъекционными безопасными иглами, размер первой иглы: 0,8х40 мм; размер второй иглы: 0,7х38 мм – 1 шт./упак. или 5 шт./упак. или 10 шт./упак. или 20 шт./упак. или 30 шт./упак. или 50 шт./упак. или 100 шт./упак.
1.15.18. Шприц инъекционный однократного применения стерильный стандартный с наконечником «Луер Лок» двухкомпонентный, номинальной вместимостью: 5 мл, с двумя инъекционными безопасными иглами, размер первой иглы: 0,8х40 мм; размер второй иглы: 0,6х38 мм – 1 шт./упак. или 5 шт./упак. или 10 шт./упак. или 20 шт./упак. или 30 шт./упак. или 50 шт./упак. или 100 шт./упак.
1.15.19. Шприц инъекционный однократного применения стерильный стандартный с наконечником «Луер Лок» двухкомпонентный, номинальной вместимостью: 5 мл, с двумя инъекционными безопасными иглами, размер первой иглы: 0,8х40 мм; размер второй иглы: 0,7х40 мм – 1 шт./упак. или 5 шт./упак. или 10 шт./упак. или 20 шт./упак. или 30 шт./упак. или 50 шт./упак. или 100 шт./упак.
1.15.20. Шприц инъекционный однократного применения стерильный стандартный с наконечником «Луер Лок» двухкомпонентный, номинальной вместимостью: 5 мл, с двумя инъекционными безопасными иглами, размер первой иглы: 0,8х40 мм; размер второй иглы: 0,7х50 мм – 1 шт./упак. или 5 шт./упак. или 10 шт./упак. или 20 шт./упак. или 30 шт./упак. или 50 шт./упак. или 100 шт./упак.
1.15.21. Шприц инъекционный однократного применения стерильный стандартный с наконечником «Луер Лок» двухкомпонентный, номинальной вместимостью: 10 мл, с двумя инъекционными безопасными иглами, размер первой иглы: 0,8х40 мм; размер второй иглы: 0,8х38 мм – 1 шт./упак. или 5 шт./упак. или 10

ООО ЦИРМИ INFO@CIRMI.RU WWW.GOSZDRAVNADZOR.RU

шт./упак. или 20 шт./упак. или 30 шт./упак. или 50 шт./упак. или 100 шт./упак.
1.15.22. Шприц инъекционный однократного применения стерильный стандартный с наконечником «Луер Лок» двухкомпонентный, номинальной вместимостью: 10 мл, с двумя инъекционными безопасными иглами, размер первой иглы: 0,8х40 мм; размер второй иглы: 0,8х40 мм – 1 шт./упак. или 5 шт./упак. или 10 шт./упак. или 20 шт./упак. или 30 шт./упак. или 50 шт./упак. или 100 шт./упак.
1.15.23. Шприц инъекционный однократного применения стерильный стандартный с наконечником «Луер Лок» двухкомпонентный, номинальной вместимостью: 10 мл, с двумя инъекционными безопасными иглами, размер первой иглы: 0,8х40 мм; размер второй иглы: 0,8х50 мм – 1 шт./упак. или 5 шт./упак. или 10 шт./упак. или 20 шт./упак. или 30 шт./упак. или 50 шт./упак. или 100 шт./упак.
1.15.24. Шприц инъекционный однократного применения стерильный стандартный с наконечником «Луер Лок» двухкомпонентный, номинальной вместимостью: 10 мл, с двумя инъекционными безопасными иглами, размер первой иглы: 0,8х40 мм; размер второй иглы: 0,9х25 мм – 1 шт./упак. или 5 шт./упак. или 10 шт./упак. или 20 шт./упак. или 30 шт./упак. или 50 шт./упак. или 100 шт./упак.
1.15.25. Шприц инъекционный однократного применения стерильный стандартный с наконечником «Луер Лок» двухкомпонентный, номинальной вместимостью: 10 мл, с двумя инъекционными безопасными иглами, размер первой иглы: 0,8х40 мм; размер второй иглы: 0,9х30 мм – 1 шт./упак. или 5 шт./упак. или 10 шт./упак. или 20 шт./упак. или 30 шт./упак. или 50 шт./упак. или 100 шт./упак.

2. Шприц инъекционный однократного применения стерильный с наконечником «Луер Слип» следующих модификаций:
2.1. Шприц инъекционный однократного применения стерильный стандартный с наконечником «Луер Слип» трехкомпонентный, не содержащий латекс, без иглы, номинальной вместимостью: 1; 1,5; 2; 2,5; 3; 3,5; 4; 4,5; 5; 5,5; 6; 7; 7,5; 8; 8,5; 10; 10,5; 11; 11,5; 12; 12,5; 15; 20; 25; 30; 40; 50; 60; 75; 100; 120; 150 мл. – 1 шт./упак. или 5 шт./упак. или 10 шт./упак. или 20 шт./упак. или 30 шт./упак. или 50 шт./упак. или 100 шт./упак.

2.2. Шприц инъекционный однократного применения стерильный стандартный с наконечником «Луер Слип» трехкомпонентный, содержащий латекс, без иглы, номинальной вместимостью: 1; 1,5; 2; 2,5; 3; 3,5; 4; 4,5; 5; 5,5; 6; 7; 7,5; 8; 8,5; 10; 10,5; 11; 11,5; 12; 12,5; 15; 20; 25; 30; 40; 50; 60; 75; 100; 120; 150 мл. – 1 шт./упак. или 5 шт./упак. или 10 шт./упак. или 20 шт./упак. или 30 шт./упак. или 50 шт./упак. или 100 шт./упак.

2.3. Шприц инъекционный однократного применения стерильный стандартный с наконечником «Луер Слип» трехкомпонентный, не содержащий латекс, с иглой инъекционной однократного применения стандартной, следующих модификаций:
2.3.1. Шприц инъекционный однократного применения стерильный стандартный с наконечником «Луер Слип» трехкомпонентный, не содержащий латекс, номинальной вместимостью: 1 мл, с иглой инъекционной однократного применения стандартной, размер иглы: 0,3х12 мм; 0,3х13 мм; 0,3х16 мм; 0,3х19 мм; 0,3х25 мм; 0,3х30 мм; 0,3х32 мм; 0,3х38 мм; 0,3х40 мм; 0,3х50 мм; 0,33х12 мм; 0,33х13 мм; 0,33х16 мм; 0,33х19 мм; 0,33х25 мм; 0,33х30 мм; 0,33х32 мм; 0,33х38 мм; 0,33х40 мм; 0,33х50 мм; 0,36х12 мм; 0,36х13 мм; 0,36х16 мм; 0,36х19 мм; 0,36х25 мм; 0,36х30 мм; 0,36х32 мм; 0,36х38 мм; 0,36х40 мм; 0,36х50 мм; 0,4х12 мм; 0,4х13 мм; 0,4х16 мм; 0,4х19 мм; 0,4х25 мм; 0,4х30 мм; 0,4х32 мм; 0,4х38 мм; 0,4х40 мм; 0,4х50 мм; 0,45х12 мм; 0,45х13 мм; 0,45х16 мм; 0,45х19 мм; 0,45х25 мм; 0,45х30 мм; 0,45х32 мм; 0,45х38 мм; 0,45х40 мм; 0,45х50 мм; 0,5х12 мм; 0,5х13 мм; 0,5х16 мм; 0,5х19 мм; 0,5х25 мм; 0,5х30 мм; 0,5х32 мм; 0,5х38 мм; 0,5х40 мм; 0,5х50 мм; 0,55х12 мм; 0,55х13 мм; 0,55х16 мм; 0,55х19 мм; 0,55х25 мм; 0,55х30 мм; 0,55х32 мм; 0,55х38 мм; 0,55х40 мм; 0,55х50 мм; 0,6х25 мм; 0,6х30 мм; 0,6х32 мм; 0,6х38 мм; 0,6х40 мм; 0,6х50 мм; 0,7х25 мм; 0,7х30 мм; 0,7х32 мм; 0,7х38 мм; 0,7х40 мм; 0,7х50 мм; 0,8х25 мм; 0,8х30 мм; 0,8х32 мм; 0,8х38 мм; 0,8х40 мм; 0,8х50 мм; 0,9х25 мм; 0,9х30 мм; 0,9х32 мм; 0,9х38 мм; 0,9х40 мм; 0,9х50 мм; 1,1х25 мм; 1,1х30 мм. – 1 шт./упак. или 5 шт./упак. или 10 шт./упак. или 20 шт./упак. или 30 шт./упак. или 50 шт./упак. или 100 шт./упак.
2.3.2. Шприц инъекционный однократного применения стерильный стандартный с наконечником «Луер Слип» трехкомпонентный, не содержащий латекс, номинальной вместимостью: 1.5 мл, с иглой инъекционной однократного применения стандартной, размер иглы: 0,3х13 мм; 0,3х16 мм; 0,3х19 мм; 0,3х25 мм; 0,3х30 мм; 0,3х32 мм; 0,3х38 мм; 0,3х40 мм; 0,3х50 мм; 0,33х12 мм; 0,33х13 мм; 0,33х16 мм; 0,33х19 мм; 0,33х25 мм; 0,33х30 мм; 0,33х32 мм; 0,33х38 мм; 0,33х40 мм; 0,33х50 мм; 0,36х12 мм; 0,36х13 мм; 0,36х16 мм; 0,36х19 мм; 0,36х25 мм; 0,36х30 мм; 0,36х32 мм; 0,36х38 мм; 0,36х40 мм; 0,36х50 мм; 0,4х12 мм; 0,4х13 мм; 0,4х16 мм; 0,4х19 мм; 0,4х25 мм; 0,4х30 мм; 0,4х32 мм. – 1 шт./упак. или 5 шт./упак. или 10 шт./упак. или 20 шт./упак. или 30 шт./упак. или 50 шт./упак. или 100 шт./упак.
2.3.3. Шприц инъекционный однократного применения стерильный стандартный с наконечником «Луер

ООО ЦИРМИ INFO@CIRMI.RU WWW.GOSZDRAVNADZOR.RU

Слип» трехкомпонентный, не содержащий латекс, номинальной вместимостью: 2 мл, с иглой инъекционной однократного применения стандартной, размер иглы: 0,4х13 мм; 0,4х16 мм; 0,4х19 мм; 0,4х25 мм; 0,4х30 мм; 0,4х32 мм; 0,4х38 мм; 0,4х40 мм; 0,4х50 мм; 0,45х12 мм; 0,45х13 мм; 0,45х16 мм; 0,45х19 мм; 0,45х25 мм; 0,45х30 мм; 0,45х32 мм; 0,45х38 мм; 0,45х40 мм; 0,45х50 мм; 0,5х12 мм; 0,5х13 мм; 0,5х16 мм; 0,5х19 мм; 0,5х25 мм; 0,5х30 мм; 0,5х32 мм; 0,5х38 мм; 0,5х40 мм; 0,5х50 мм; 0,55х12 мм; 0,55х13 мм; 0,55х16 мм; 0,55х19 мм; 0,55х25 мм; 0,55х30 мм; 0,55х32 мм; 0,55х38 мм; 0,55х40 мм; 0,55х50 мм; 0,6х25 мм; 0,6х30 мм; 0,6х32 мм; 0,6х38 мм; 0,6х40 мм; 0,6х50 мм; 0,7х25 мм; 0,7х30 мм; 0,7х32 мм; 0,7х38 мм; 0,7х40 мм; 0,7х50 мм; 0,8х25 мм; 0,8х30 мм; 0,8х32 мм; 0,8х38 мм; 0,8х40 мм. – 1 шт./упак. или 5 шт./упак. или 10 шт./упак. или 20 шт./упак. или 30 шт./упак. или 50 шт./упак. или 100 шт./упак.

2.3.4. Шприц инъекционный однократного применения стерильный стандартный с наконечником «Луер Слип» трехкомпонентный, не содержащий латекс, номинальной вместимостью: 2.5 мл, с иглой инъекционной однократного применения стандартной, размер иглы: 0,4х13 мм; 0,4х16 мм; 0,4х19 мм; 0,4х25 мм; 0,4х30 мм; 0,4х32 мм; 0,4х38 мм; 0,4х40 мм; 0,4х50 мм; 0,45х12 мм; 0,45х13 мм; 0,45х16 мм; 0,45х19 мм; 0,45х25 мм; 0,45х30 мм; 0,45х32 мм; 0,45х38 мм; 0,45х40 мм; 0,45х50 мм; 0,5х12 мм; 0,5х13 мм; 0,5х16 мм; 0,5х19 мм; 0,5х25 мм; 0,5х30 мм; 0,5х32 мм; 0,5х38 мм; 0,5х40 мм; 0,5х50 мм; 0,55х12 мм; 0,55х13 мм; 0,55х16 мм; 0,55х19 мм; 0,55х25 мм; 0,55х30 мм; 0,55х32 мм; 0,55х38 мм; 0,55х40 мм; 0,55х50 мм; 0,6х25 мм; 0,6х30 мм; 0,6х32 мм; 0,6х38 мм; 0,6х40 мм; 0,6х50 мм; 0,7х25 мм; 0,7х30 мм; 0,7х32 мм; 0,7х38 мм; 0,7х40 мм; 0,7х50 мм; 0,8х25 мм; 0,8х30 мм; 0,8х32 мм; 0,8х38 мм; 0,8х40 мм. – 1 шт./упак. или 5 шт./упак. или 10 шт./упак. или 20 шт./упак. или 30 шт./упак. или 50 шт./упак. или 100 шт./упак.

2.3.5. Шприц инъекционный однократного применения стерильный стандартный с наконечником «Луер Слип» трехкомпонентный, не содержащий латекс, номинальной вместимостью: 3 мл, с иглой инъекционной однократного применения стандартной, размер иглы: 0,4х13 мм; 0,4х16 мм; 0,4х19 мм; 0,4х25 мм; 0,4х30 мм; 0,4х32 мм; 0,4х38 мм; 0,4х40 мм; 0,4х50 мм; 0,45х12 мм; 0,45х13 мм; 0,45х16 мм; 0,45х19 мм; 0,45х25 мм; 0,45х30 мм; 0,45х32 мм; 0,45х38 мм; 0,45х40 мм; 0,45х50 мм; 0,5х12 мм; 0,5х13 мм; 0,5х16 мм; 0,5х19 мм; 0,5х25 мм; 0,5х30 мм; 0,5х32 мм; 0,5х38 мм; 0,5х40 мм; 0,5х50 мм; 0,55х12 мм; 0,55х13 мм; 0,55х16 мм; 0,55х19 мм; 0,55х25 мм; 0,55х30 мм; 0,55х32 мм; 0,55х38 мм; 0,55х40 мм; 0,55х50 мм; 0,6х25 мм; 0,6х30 мм; 0,6х32 мм; 0,6х38 мм; 0,6х40 мм; 0,6х50 мм; 0,7х25 мм; 0,7х30 мм; 0,7х32 мм; 0,7х38 мм; 0,7х40 мм; 0,7х50 мм; 0,8х25 мм; 0,8х30 мм; 0,8х32 мм; 0,8х38 мм; 0,8х40 мм. – 1 шт./упак. или 5 шт./упак. или 10 шт./упак. или 20 шт./упак. или 30 шт./упак. или 50 шт./упак. или 100 шт./упак.

2.3.6. Шприц инъекционный однократного применения стерильный стандартный с наконечником «Луер Слип» трехкомпонентный, не содержащий латекс, номинальной вместимостью: 3.5 мл, с иглой инъекционной однократного применения стандартной, размер иглы: 0,4х13 мм; 0,4х16 мм; 0,4х19 мм; 0,4х25 мм; 0,4х30 мм; 0,4х32 мм; 0,4х38 мм; 0,4х40 мм; 0,4х50 мм; 0,45х12 мм; 0,45х13 мм; 0,45х16 мм; 0,45х19 мм; 0,45х25 мм; 0,45х30 мм; 0,45х32 мм; 0,45х38 мм; 0,45х40 мм; 0,45х50 мм; 0,5х12 мм; 0,5х13 мм; 0,5х16 мм; 0,5х19 мм; 0,5х25 мм; 0,5х30 мм; 0,5х32 мм; 0,5х38 мм; 0,5х40 мм; 0,5х50 мм; 0,55х12 мм; 0,55х13 мм; 0,55х16 мм; 0,55х19 мм; 0,55х25 мм; 0,55х30 мм; 0,55х32 мм; 0,55х38 мм; 0,55х40 мм; 0,55х50 мм; 0,6х25 мм; 0,6х30 мм; 0,6х32 мм; 0,6х38 мм; 0,6х40 мм; 0,6х50 мм; 0,7х25 мм; 0,7х30 мм; 0,7х32 мм; 0,7х38 мм; 0,7х40 мм; 0,7х50 мм; 0,8х25 мм; 0,8х30 мм; 0,8х32 мм; 0,8х38 мм; 0,8х40 мм. – 1 шт./упак. или 5 шт./упак. или 10 шт./упак. или 20 шт./упак. или 30 шт./упак. или 50 шт./упак. или 100 шт./упак.

2.3.7. Шприц инъекционный однократного применения стерильный стандартный с наконечником «Луер Слип» трехкомпонентный, не содержащий латекс, номинальной вместимостью: 4 мл, с иглой инъекционной однократного применения стандартной, размер иглы: 0,4х13 мм; 0,4х16 мм; 0,4х19 мм; 0,4х25 мм; 0,4х30 мм; 0,4х32 мм; 0,4х38 мм; 0,4х40 мм; 0,4х50 мм; 0,45х12 мм; 0,45х13 мм; 0,45х16 мм; 0,45х19 мм; 0,45х25 мм; 0,45х30 мм; 0,45х32 мм; 0,45х38 мм; 0,45х40 мм; 0,45х50 мм; 0,5х12 мм; 0,5х13 мм; 0,5х16 мм; 0,5х19 мм; 0,5х25 мм; 0,5х30 мм; 0,5х32 мм; 0,5х38 мм; 0,5х40 мм; 0,5х50 мм; 0,55х12 мм; 0,55х13 мм; 0,55х16 мм; 0,55х19 мм; 0,55х25 мм; 0,55х30 мм; 0,55х32 мм; 0,55х38 мм; 0,55х40 мм; 0,55х50 мм; 0,6х25 мм; 0,6х30 мм; 0,6х32 мм; 0,6х38 мм; 0,6х40 мм; 0,6х50 мм; 0,7х25 мм; 0,7х30 мм; 0,7х32 мм; 0,7х38 мм; 0,7х40 мм; 0,7х50 мм; 0,8х25 мм; 0,8х30 мм; 0,8х32 мм; 0,8х38 мм; 0,8х40 мм; 0,8х50 мм; 0,9х25 мм; 0,9х30 мм; 0,9х32 мм; 0,9х38 мм; 0,9х40 мм. – 1 шт./упак. или 5 шт./упак. или 10 шт./упак. или 20 шт./упак. или 30 шт./упак. или 50 шт./упак. или 100 шт./упак.

2.3.8. Шприц инъекционный однократного применения стерильный стандартный с наконечником «Луер Слип» трехкомпонентный, не содержащий латекс, номинальной вместимостью: 4.5 мл, с иглой инъекционной однократного применения стандартной, размер иглы: 0,4х13 мм; 0,4х16 мм; 0,4х19 мм; 0,4х25 мм; 0,4х30 мм; 0,4х32 мм; 0,4х38 мм; 0,4х40 мм; 0,4х50 мм; 0,45х12 мм; 0,45х13 мм; 0,45х16 мм; 0,45х19 мм; 0,45х25 мм; 0,45х30 мм; 0,45х32 мм; 0,45х38 мм; 0,45х40 мм; 0,45х50 мм; 0,5х12 мм; 0,5х13 мм; 0,5х16 мм; 0,5х19 мм; 0,5х25 мм; 0,5х30 мм; 0,5х32 мм; 0,5х38 мм; 0,5х40 мм; 0,5х50 мм; 0,55х12 мм; 0,55х13 мм; 0,55х16 мм; 0,55х19 мм; 0,55х25 мм; 0,55х30 мм; 0,55х32 мм; 0,55х38 мм; 0,55х40 мм; 0,55х50 мм; 0,6х25 мм; 0,6х30 мм; 0,6х32 мм; 0,6х38 мм; 0,6х40 мм; 0,6х50 мм; 0,7х25 мм; 0,7х30 мм; 0,7х32 мм; 0,7х38 мм; 0,7х40 мм; 0,7х50 мм; 0,8х25 мм; 0,8х30 мм; 0,8х32 мм; 0,8х38 мм; 0,8х40 мм; 0,8х50 мм; 0,9х25 мм; 0,9х30

ООО ЦИРМИ INFO@CIRMI.RU WWW.GOSZDRAVNADZOR.RU

мм; 0,9х32 мм; 0,9х38 мм; 0,9х40 мм. – 1 шт./упак. или 5 шт./упак. или 10 шт./упак. или 20 шт./упак. или 30 шт./упак. или 50 шт./упак. или 100 шт./упак.

2.3.9. Шприц инъекционный однократного применения стерильный стандартный с наконечником «Луер Слип» трехкомпонентный, не содержащий латекс, номинальной вместимостью: 5 мл, с иглой инъекционной однократного применения стандартной, размер иглы: 0,4х13 мм; 0,4х16 мм; 0,4х19 мм; 0,4х25 мм; 0,4х30 мм; 0,4х32 мм; 0,4х38 мм; 0,4х40 мм; 0,4х50 мм; 0,45х12 мм; 0,45х13 мм; 0,45х16 мм; 0,45х19 мм; 0,45х25 мм; 0,45х30 мм; 0,45х32 мм; 0,45х38 мм; 0,45х40 мм; 0,45х50 мм; 0,5х12 мм; 0,5х13 мм; 0,5х16 мм; 0,5х19 мм; 0,5х25 мм; 0,5х30 мм; 0,5х32 мм; 0,5х38 мм; 0,5х40 мм; 0,5х50 мм; 0,55х12 мм; 0,55х13 мм; 0,55х16 мм; 0,55х19 мм; 0,55х25 мм; 0,55х30 мм; 0,55х32 мм; 0,55х38 мм; 0,55х40 мм; 0,55х50 мм; 0,6х25 мм; 0,6х30 мм; 0,6х32 мм; 0,6х38 мм; 0,6х40 мм; 0,6х50 мм; 0,7х25 мм; 0,7х30 мм; 0,7х32 мм; 0,7х38 мм; 0,7х40 мм; 0,7х50 мм; 0,8х25 мм; 0,8х30 мм; 0,8х32 мм; 0,8х38 мм; 0,8х40 мм; 0,8х50 мм; 0,9х25 мм; 0,9х30 мм; 0,9х32 мм; 0,9х38 мм; 0,9х40 мм. – 1 шт./упак. или 5 шт./упак. или 10 шт./упак. или 20 шт./упак. или 30 шт./упак. или 50 шт./упак. или 100 шт./упак.

2.3.10. Шприц инъекционный однократного применения стерильный стандартный с наконечником «Луер Слип» трехкомпонентный, не содержащий латекс, номинальной вместимостью: 5.5 мл, с иглой инъекционной однократного применения стандартной, размер иглы: 0,4х19 мм; 0,4х25 мм; 0,4х30 мм; 0,4х32 мм; 0,4х38 мм; 0,4х40 мм; 0,4х50 мм; 0,45х12 мм; 0,45х13 мм; 0,45х16 мм; 0,45х19 мм; 0,45х25 мм; 0,45х30 мм; 0,45х32 мм; 0,45х38 мм; 0,45х40 мм; 0,45х50 мм; 0,5х12 мм; 0,5х13 мм; 0,5х16 мм; 0,5х19 мм; 0,5х25 мм; 0,5х30 мм; 0,5х32 мм; 0,5х38 мм; 0,5х40 мм; 0,5х50 мм; 0,55х12 мм; 0,55х13 мм; 0,55х16 мм; 0,55х19 мм; 0,55х25 мм; 0,55х30 мм; 0,55х32 мм; 0,55х38 мм; 0,55х40 мм; 0,55х50 мм; 0,6х25 мм; 0,6х30 мм; 0,6х32 мм; 0,6х38 мм; 0,6х40 мм; 0,6х50 мм; 0,7х25 мм; 0,7х30 мм; 0,7х32 мм; 0,7х38 мм; 0,7х40 мм; 0,7х50 мм; 0,8х25 мм; 0,8х30 мм; 0,8х32 мм; 0,8х38 мм; 0,8х40 мм; 0,8х50 мм; 0,9х25 мм; 0,9х30 мм; 0,9х32 мм; 0,9х38 мм; 0,9х40 мм; 0,9х50 мм. – 1 шт./упак. или 5 шт./упак. или 10 шт./упак. или 20 шт./упак. или 30 шт./упак. или 50 шт./упак. или 100 шт./упак.

2.3.11. Шприц инъекционный однократного применения стерильный стандартный с наконечником «Луер Слип» трехкомпонентный, не содержащий латекс, номинальной вместимостью: 6 мл, с иглой инъекционной однократного применения стандартной, размер иглы: 0,4х19 мм; 0,4х25 мм; 0,4х30 мм; 0,4х32 мм; 0,4х38 мм; 0,4х40 мм; 0,4х50 мм; 0,45х12 мм; 0,45х13 мм; 0,45х16 мм; 0,45х19 мм; 0,45х25 мм; 0,45х30 мм; 0,45х32 мм; 0,45х38 мм; 0,45х40 мм; 0,45х50 мм; 0,5х12 мм; 0,5х13 мм; 0,5х16 мм; 0,5х19 мм; 0,5х25 мм; 0,5х30 мм; 0,5х32 мм; 0,5х38 мм; 0,5х40 мм; 0,5х50 мм; 0,55х12 мм; 0,55х13 мм; 0,55х16 мм; 0,55х19 мм; 0,55х25 мм; 0,55х30 мм; 0,55х32 мм; 0,55х38 мм; 0,55х40 мм; 0,55х50 мм; 0,6х25 мм; 0,6х30 мм; 0,6х32 мм; 0,6х38 мм; 0,6х40 мм; 0,6х50 мм; 0,7х25 мм; 0,7х30 мм; 0,7х32 мм; 0,7х38 мм; 0,7х40 мм; 0,7х50 мм; 0,8х25 мм; 0,8х30 мм; 0,8х32 мм; 0,8х38 мм; 0,8х40 мм; 0,8х50 мм; 0,9х25 мм; 0,9х30 мм; 0,9х32 мм; 0,9х38 мм; 0,9х40 мм; 0,9х50 мм. – 1 шт./упак. или 5 шт./упак. или 10 шт./упак. или 20 шт./упак. или 30 шт./упак. или 50 шт./упак. или 100 шт./упак.

2.3.12. Шприц инъекционный однократного применения стерильный стандартный с наконечником «Луер Слип» трехкомпонентный, не содержащий латекс, номинальной вместимостью: 7 мл, с иглой инъекционной однократного применения стандартной, размер иглы: 0,4х19 мм; 0,4х25 мм; 0,4х30 мм; 0,4х32 мм; 0,4х38 мм; 0,4х40 мм; 0,4х50 мм; 0,45х12 мм; 0,45х13 мм; 0,45х16 мм; 0,45х19 мм; 0,45х25 мм; 0,45х30 мм; 0,45х32 мм; 0,45х38 мм; 0,45х40 мм; 0,45х50 мм; 0,5х12 мм; 0,5х13 мм; 0,5х16 мм; 0,5х19 мм; 0,5х25 мм; 0,5х30 мм; 0,5х32 мм; 0,5х38 мм; 0,5х40 мм; 0,5х50 мм; 0,55х12 мм; 0,55х13 мм; 0,55х16 мм; 0,55х19 мм; 0,55х25 мм; 0,55х30 мм; 0,55х32 мм; 0,55х38 мм; 0,55х40 мм; 0,55х50 мм; 0,6х25 мм; 0,6х30 мм; 0,6х32 мм; 0,6х38 мм; 0,6х40 мм; 0,6х50 мм; 0,7х25 мм; 0,7х30 мм; 0,7х32 мм; 0,7х38 мм; 0,7х40 мм; 0,7х50 мм; 0,8х25 мм; 0,8х30 мм; 0,8х32 мм; 0,8х38 мм; 0,8х40 мм; 0,8х50 мм; 0,9х25 мм; 0,9х30 мм; 0,9х32 мм; 0,9х38 мм; 0,9х40 мм; 0,9х50 мм; 1,1х25 мм; 1,1х30 мм; 1,1х32 мм; 1,1х38 мм; 1,1х40 мм; 1,1х50 мм. – 1 шт./упак. или 5 шт./упак. или 10 шт./упак. или 20 шт./упак. или 30 шт./упак. или 50 шт./упак. или 100 шт./упак.

2.3.13. Шприц инъекционный однократного применения стерильный стандартный с наконечником «Луер Слип» трехкомпонентный, не содержащий латекс, номинальной вместимостью: 7.5 мл, с иглой инъекционной однократного применения стандартной, размер иглы: 0,4х19 мм; 0,4х25 мм; 0,4х30 мм; 0,4х32 мм; 0,4х38 мм; 0,4х40 мм; 0,4х50 мм; 0,45х12 мм; 0,45х13 мм; 0,45х16 мм; 0,45х19 мм; 0,45х25 мм; 0,45х30 мм; 0,45х32 мм; 0,45х38 мм; 0,45х40 мм; 0,45х50 мм; 0,5х12 мм; 0,5х13 мм; 0,5х16 мм; 0,5х19 мм; 0,5х25 мм; 0,5х30 мм; 0,5х32 мм; 0,5х38 мм; 0,5х40 мм; 0,5х50 мм; 0,55х12 мм; 0,55х13 мм; 0,55х16 мм; 0,55х19 мм; 0,55х25 мм; 0,55х30 мм; 0,55х32 мм; 0,55х38 мм; 0,55х40 мм; 0,55х50 мм; 0,6х25 мм; 0,6х30 мм; 0,6х32 мм; 0,6х38 мм; 0,6х40 мм; 0,6х50 мм; 0,7х25 мм; 0,7х30 мм; 0,7х32 мм; 0,7х38 мм; 0,7х40 мм; 0,7х50 мм; 0,8х25 мм; 0,8х30 мм; 0,8х32 мм; 0,8х38 мм; 0,8х40 мм; 0,8х50 мм; 0,9х25 мм; 0,9х30 мм; 0,9х32 мм; 0,9х38 мм; 0,9х40 мм; 0,9х50 мм; 1,1х25 мм; 1,1х30 мм; 1,1х32 мм; 1,1х38 мм; 1,1х40 мм; 1,1х50 мм. – 1 шт./упак. или 5 шт./упак. или 10 шт./упак. или 20 шт./упак. или 30 шт./упак. или 50 шт./упак. или 100 шт./упак.

2.3.14. Шприц инъекционный однократного применения стерильный стандартный с наконечником «Луер Слип» трехкомпонентный, не содержащий латекс, номинальной вместимостью: 8 мл, с иглой инъекцион-

ООО ЦИРМИ INFO@CIRMI.RU WWW.GOSZDRAVNADZOR.RU

ной однократного применения стандартной, размер иглы: 0,4х19 мм; 0,4х25 мм; 0,4х30 мм; 0,4х32 мм; 0,4х38 мм; 0,4х40 мм; 0,4х50 мм; 0,45х12 мм; 0,45х13 мм; 0,45х16 мм; 0,45х19 мм; 0,45х25 мм; 0,45х30 мм; 0,45х32 мм; 0,45х38 мм; 0,45х40 мм; 0,45х50 мм; 0,5х12 мм; 0,5х13 мм; 0,5х16 мм; 0,5х19 мм; 0,5х25 мм; 0,5х30 мм; 0,5х32 мм; 0,5х38 мм; 0,5х40 мм; 0,5х50 мм; 0,55х12 мм; 0,55х13 мм; 0,55х16 мм; 0,55х19 мм; 0,55х25 мм; 0,55х30 мм; 0,55х32 мм; 0,55х38 мм; 0,55х40 мм; 0,55х50 мм; 0,6х25 мм; 0,6х30 мм; 0,6х32 мм; 0,6х38 мм; 0,6х40 мм; 0,6х50 мм; 0,7х25 мм; 0,7х30 мм; 0,7х32 мм; 0,7х38 мм; 0,7х40 мм; 0,7х50 мм; 0,8х25 мм; 0,8х30 мм; 0,8х32 мм; 0,8х38 мм; 0,8х40 мм; 0,8х50 мм; 0,9х25 мм; 0,9х30 мм; 0,9х32 мм; 0,9х38 мм; 0,9х40 мм; 0,9х50 мм; 1,1х25 мм; 1,1х30 мм; 1,1х32 мм; 1,1х38 мм; 1,1х40 мм; 1,1х50 мм. – 1 шт./упак. или 5 шт./упак. или 10 шт./упак. или 20 шт./упак. или 30 шт./упак. или 50 шт./упак. или 100 шт./упак.

2.3.15. Шприц инъекционный однократного применения стерильный стандартный с наконечником «Луер Слип» трехкомпонентный, не содержащий латекс, номинальной вместимостью: 8.5 мл, с иглой инъекционной однократного применения стандартной, размер иглы: 0,4х19 мм; 0,4х25 мм; 0,4х30 мм; 0,4х32 мм; 0,4х38 мм; 0,4х40 мм; 0,4х50 мм; 0,45х12 мм; 0,45х13 мм; 0,45х16 мм; 0,45х19 мм; 0,45х25 мм; 0,45х30 мм; 0,45х32 мм; 0,45х38 мм; 0,45х40 мм; 0,45х50 мм; 0,5х12 мм; 0,5х13 мм; 0,5х16 мм; 0,5х19 мм; 0,5х25 мм; 0,5х30 мм; 0,5х32 мм; 0,5х38 мм; 0,5х40 мм; 0,5х50 мм; 0,55х12 мм; 0,55х13 мм; 0,55х16 мм; 0,55х19 мм; 0,55х25 мм; 0,55х30 мм; 0,55х32 мм; 0,55х38 мм; 0,55х40 мм; 0,55х50 мм; 0,6х25 мм; 0,6х30 мм; 0,6х32 мм; 0,6х38 мм; 0,6х40 мм; 0,6х50 мм; 0,7х25 мм; 0,7х30 мм; 0,7х32 мм; 0,7х38 мм; 0,7х40 мм; 0,7х50 мм; 0,8х25 мм; 0,8х30 мм; 0,8х32 мм; 0,8х38 мм; 0,8х40 мм; 0,8х50 мм; 0,9х25 мм; 0,9х30 мм; 0,9х32 мм; 0,9х38 мм; 0,9х40 мм; 0,9х50 мм; 1,1х25 мм; 1,1х30 мм; 1,1х32 мм; 1,1х38 мм; 1,1х40 мм; 1,1х50 мм. – 1 шт./упак. или 5 шт./упак. или 10 шт./упак. или 20 шт./упак. или 30 шт./упак. или 50 шт./упак. или 100 шт./упак.

2.3.16. Шприц инъекционный однократного применения стерильный стандартный с наконечником «Луер Слип» трехкомпонентный, не содержащий латекс, номинальной вместимостью: 10 мл, с иглой инъекционной однократного применения стандартной, размер иглы: 0,6х25 мм; 0,6х30 мм; 0,6х32 мм; 0,6х38 мм; 0,6х40 мм; 0,6х50 мм; 0,7х25 мм; 0,7х30 мм; 0,7х32 мм; 0,7х38 мм; 0,7х40 мм; 0,7х50 мм; 0,8х25 мм; 0,8х30 мм; 0,8х32 мм; 0,8х38 мм; 0,8х40 мм; 0,8х50 мм; 0,9х25 мм; 0,9х30 мм; 0,9х32 мм; 0,9х38 мм; 0,9х40 мм; 0,9х50 мм; 1,1х25 мм; 1,1х30 мм; 1,1х32 мм; 1,1х38 мм; 1,1х40 мм; 1,1х50 мм; 1,2х25 мм; 1,2х30 мм; 1,2х32 мм; 1,2х38 мм; 1,2х40 мм; 1,2х50 мм. – 1 шт./упак. или 5 шт./упак. или 10 шт./упак. или 20 шт./упак. или 30 шт./упак. или 50 шт./упак. или 100 шт./упак.

2.3.17. Шприц инъекционный однократного применения стерильный стандартный с наконечником «Луер Слип» трехкомпонентный, не содержащий латекс, номинальной вместимостью: 10.5 мл, с иглой инъекционной однократного применения стандартной, размер иглы: 0,6х25 мм; 0,6х30 мм; 0,6х32 мм; 0,6х38 мм; 0,6х40 мм; 0,6х50 мм; 0,7х25 мм; 0,7х30 мм; 0,7х32 мм; 0,7х38 мм; 0,7х40 мм; 0,7х50 мм; 0,8х25 мм; 0,8х30 мм; 0,8х32 мм; 0,8х38 мм; 0,8х40 мм; 0,8х50 мм; 0,9х25 мм; 0,9х30 мм; 0,9х32 мм; 0,9х38 мм; 0,9х40 мм; 0,9х50 мм; 1,1х25 мм; 1,1х30 мм; 1,1х32 мм; 1,1х38 мм; 1,1х40 мм; 1,1х50 мм; 1,2х25 мм;1,2х30 мм; 1,2х32 мм; 1,2х38 мм; 1,2х40 мм; 1,2х50 мм. – 1 шт./упак. или 5 шт./упак. или 10 шт./упак. или 20 шт./упак. или 30 шт./упак. или 50 шт./упак. или 100 шт./упак.

2.3.18. Шприц инъекционный однократного применения стерильный стандартный с наконечником «Луер Слип» трехкомпонентный, не содержащий латекс, номинальной вместимостью: 11 мл, с иглой инъекционной однократного применения стандартной, размер иглы: 0,6х25 мм; 0,6х30 мм; 0,6х32 мм; 0,6х38 мм; 0,6х40 мм; 0,6х50 мм; 0,7х25 мм; 0,7х30 мм; 0,7х32 мм; 0,7х38 мм; 0,7х40 мм; 0,7х50 мм; 0,8х25 мм; 0,8х30 мм; 0,8х32 мм; 0,8х38 мм; 0,8х40 мм; 0,8х50 мм; 0,9х25 мм; 0,9х30 мм; 0,9х32 мм; 0,9х38 мм; 0,9х40 мм; 0,9х50 мм; 1,1х25 мм; 1,1х30 мм; 1,1х32 мм; 1,1х38 мм; 1,1х40 мм; 1,1х50 мм; 1,2х25 мм; 1,2х30 мм; 1,2х32 мм; 1,2х38 мм; 1,2х40 мм; 1,2х50 мм. – 1 шт./упак. или 5 шт./упак. или 10 шт./упак. или 20 шт./упак. или 30 шт./упак. или 50 шт./упак. или 100 шт./упак.

2.3.19. Шприц инъекционный однократного применения стерильный стандартный с наконечником «Луер Слип» трехкомпонентный, не содержащий латекс, номинальной вместимостью: 11.5 мл, с иглой инъекционной однократного применения стандартной, размер иглы: 0,6х25 мм; 0,6х30 мм; 0,6х32 мм; 0,6х38 мм; 0,6х40 мм; 0,6х50 мм; 0,7х25 мм; 0,7х30 мм; 0,7х32 мм; 0,7х38 мм; 0,7х40 мм; 0,7х50 мм; 0,8х25 мм; 0,8х30 мм; 0,8х32 мм; 0,8х38 мм; 0,8х40 мм; 0,8х50 мм; 0,9х25 мм; 0,9х30 мм; 0,9х32 мм; 0,9х38 мм; 0,9х40 мм; 0,9х50 мм; 1,1х25 мм; 1,1х30 мм; 1,1х32 мм; 1,1х38 мм; 1,1х40 мм; 1,1х50 мм; 1,2х25 мм;1,2х30 мм; 1,2х32 мм; 1,2х38 мм; 1,2х40 мм; 1,2х50 мм. – 1 шт./упак. или 5 шт./упак. или 10 шт./упак. или 20 шт./упак. или 30 шт./упак. или 50 шт./упак. или 100 шт./упак.

2.3.20. Шприц инъекционный однократного применения стерильный стандартный с наконечником «Луер Слип» трехкомпонентный, не содержащий латекс, номинальной вместимостью: 12 мл, с иглой инъекционной однократного применения стандартной, размер иглы: 0,6х25 мм; 0,6х30 мм; 0,6х32 мм; 0,6х38 мм; 0,6х40 мм; 0,6х50 мм; 0,7х25 мм; 0,7х30 мм; 0,7х32 мм; 0,7х38 мм; 0,7х40 мм; 0,7х50 мм; 0,8х25 мм; 0,8х30 мм; 0,8х32 мм; 0,8х38 мм; 0,8х40 мм; 0,8х50 мм; 0,9х25 мм; 0,9х30 мм; 0,9х32 мм; 0,9х38 мм; 0,9х40 мм; 0,9х50 мм; 1,1х25 мм; 1,1х30 мм; 1,1х32 мм; 1,1х38 мм; 1,1х40 мм; 1,1х50 мм; 1,2х25 мм;1,2х30 мм; 1,2х32 мм; 1,2х38 мм; 1,2х40 мм; 1,2х50 мм. – 1 шт./упак. или 5 шт./упак. или 10 шт./упак. или 20 шт./упак. или 30

ООО ЦИРМИ INFO@CIRMI.RU WWW.GOSZDRAVNADZOR.RU

шт./упак. или 50 шт./упак. или 100 шт./упак.

2.3.21. Шприц инъекционный однократного применения стерильный стандартный с наконечником «Луер Слип» трехкомпонентный, не содержащий латекс, номинальной вместимостью: 12.5 мл, с иглой инъекционной однократного применения стандартной, размер иглы: 0,6х25 мм; 0,6х30 мм; 0,6х32 мм; 0,6х38 мм; 0,6х40 мм; 0,6х50 мм; 0,7х25 мм; 0,7х30 мм; 0,7х32 мм; 0,7х38 мм; 0,7х40 мм; 0,7х50 мм; 0,8х25 мм; 0,8х30 мм; 0,8х32 мм; 0,8х38 мм; 0,8х40 мм; 0,8х50 мм; 0,9х25 мм; 0,9х30 мм; 0,9х32 мм; 0,9х38 мм; 0,9х40 мм; 0,9х50 мм; 1,1х25 мм; 1,1х30 мм; 1,1х32 мм; 1,1х38 мм; 1,1х40 мм; 1,1х50 мм; 1,2х25 мм; 1,2х30 мм; 1,2х32 мм; 1,2х38 мм; 1,2х40 мм; 1,2х50 мм. – 1 шт./упак. или 5 шт./упак. или 10 шт./упак. или 20 шт./упак. или 30 шт./упак. или 50 шт./упак. или 100 шт./упак.

2.3.22. Шприц инъекционный однократного применения стерильный стандартный с наконечником «Луер Слип» трехкомпонентный, не содержащий латекс, номинальной вместимостью: 15 мл, с иглой инъекционной однократного применения стандартной, размер иглы: 0,6х25 мм; 0,6х30 мм; 0,6х32 мм; 0,6х38 мм; 0,6х40 мм; 0,6х50 мм; 0,7х25 мм; 0,7х30 мм; 0,7х32 мм; 0,7х38 мм; 0,7х40 мм; 0,7х50 мм; 0,8х25 мм; 0,8х30 мм; 0,8х32 мм; 0,8х38 мм; 0,8х40 мм; 0,8х50 мм; 0,9х25 мм; 0,9х30 мм; 0,9х32 мм; 0,9х38 мм; 0,9х40 мм; 0,9х50 мм; 1,1х25 мм; 1,1х30 мм; 1,1х32 мм; 1,1х38 мм; 1,1х40 мм; 1,1х50 мм; 1,2х25 мм; 1,2х30 мм; 1,2х32 мм; 1,2х38 мм; 1,2х40 мм; 1,2х50 мм. – 1 шт./упак. или 5 шт./упак. или 10 шт./упак. или 20 шт./упак. или 30 шт./упак. или 50 шт./упак. или 100 шт./упак.

2.3.23. Шприц инъекционный однократного применения стерильный стандартный с наконечником «Луер Слип» трехкомпонентный, не содержащий латекс, номинальной вместимостью: 20 мл, с иглой инъекционной однократного применения стандартной, размер иглы: 0,8х30 мм; 0,8х32 мм; 0,8х38 мм; 0,8х40 мм; 0,8х50 мм; 0,9х25 мм; 0,9х30 мм; 0,9х32 мм; 0,9х38 мм; 0,9х40 мм; 0,9х50 мм; 1,1х25 мм; 1,1х30 мм; 1,1х32 мм; 1,1х38 мм; 1,1х40 мм; 1,1х50 мм; 1,2х25 мм; 1,2х30 мм; 1,2х32 мм; 1,2х38 мм; 1,2х40 мм; 1,2х50 мм. – 1 шт./упак. или 5 шт./упак. или 10 шт./упак. или 20 шт./упак. или 30 шт./упак. или 50 шт./упак. или 100 шт./упак.

2.3.24. Шприц инъекционный однократного применения стерильный стандартный с наконечником «Луер Слип» трехкомпонентный, не содержащий латекс, номинальной вместимостью: 25 мл, с иглой инъекционной однократного применения стандартной, размер иглы: 0,8х30 мм; 0,8х32 мм; 0,8х38 мм; 0,8х40 мм; 0,8х50 мм; 0,9х25 мм; 0,9х30 мм; 0,9х32 мм; 0,9х38 мм; 0,9х40 мм; 0,9х50 мм; 1,1х25 мм; 1,1х30 мм; 1,1х32 мм; 1,1х38 мм; 1,1х40 мм; 1,1х50 мм; 1,2х25 мм; 1,2х30 мм; 1,2х32 мм; 1,2х38 мм; 1,2х40 мм; 1,2х50 мм. – 1 шт./упак. или 5 шт./упак. или 10 шт./упак. или 20 шт./упак. или 30 шт./упак. или 50 шт./упак. или 100 шт./упак.

2.3.25. Шприц инъекционный однократного применения стерильный стандартный с наконечником «Луер Слип» трехкомпонентный, не содержащий латекс, номинальной вместимостью: 30 мл, с иглой инъекционной однократного применения стандартной, размер иглы: 0,8х38 мм; 0,8х40 мм; 0,8х50 мм; 0,9х25 мм; 0,9х30 мм; 0,9х32 мм; 0,9х38 мм; 0,9х40 мм; 0,9х50 мм; 1,1х25 мм; 1,1х30 мм; 1,1х32 мм; 1,1х38 мм; 1,1х40 мм; 1,1х50 мм; 1,2х25 мм; 1,2х30 мм; 1,2х32 мм; 1,2х38 мм; 1,2х40 мм; 1,2х50 мм. – 1 шт./упак. или 5 шт./упак. или 10 шт./упак. или 20 шт./упак. или 30 шт./упак. или 50 шт./упак. или 100 шт./упак.

2.3.26. Шприц инъекционный однократного применения стерильный стандартный с наконечником «Луер Слип» трехкомпонентный, не содержащий латекс, номинальной вместимостью: 40 мл, с иглой инъекционной однократного применения стандартной, размер иглы: 1,1х38 мм; 1,1х40 мм; 1,1х50 мм; 1,2х25 мм; 1,2х30 мм; 1,2х32 мм; 1,2х38 мм; 1,2х40 мм; 1,2х50 мм; 1,4х25 мм; 1,4х30 мм; 1,4х32 мм; 1,4х38 мм; 1,4х40 мм; 1,4х50 мм. – 1 шт./упак. или 5 шт./упак. или 10 шт./упак. или 20 шт./упак. или 30 шт./упак. или 50 шт./упак. или 100 шт./упак.

2.3.27. Шприц инъекционный однократного применения стерильный стандартный с наконечником «Луер Слип» трехкомпонентный, не содержащий латекс, номинальной вместимостью: 50 мл, с иглой инъекционной однократного применения стандартной, размер иглы: 1,1х38 мм; 1,1х40 мм; 1,1х50 мм; 1,2х25 мм; 1,2х30 мм; 1,2х32 мм; 1,2х38 мм; 1,2х40 мм; 1,2х50 мм; 1,4х25 мм; 1,4х30 мм; 1,4х32 мм; 1,4х38 мм; 1,4х40 мм; 1,4х50 мм; 1,6х25 мм; 1,6х30 мм; 1,6х32 мм; 1,6х38 мм; 1,6х40 мм; 1,6х50 мм; 1,8х25 мм; 1,8х30 мм; 1,8х32 мм; 1,8х38 мм; 1,8х40 мм; 1,8х50 мм; 2,1х40 мм. – 1 шт./упак. или 5 шт./упак. или 10 шт./упак. или 20 шт./упак. или 30 шт./упак. или 50 шт./упак. или 100 шт./упак.

2.3.28. Шприц инъекционный однократного применения стерильный стандартный с наконечником «Луер Слип» трехкомпонентный, не содержащий латекс, номинальной вместимостью: 60 мл, с иглой инъекционной однократного применения стандартной, размер иглы: 1,1х38 мм; 1,1х40 мм; 1,1х50 мм; 1,2х25 мм; 1,2х30 мм; 1,2х32 мм; 1,2х38 мм; 1,2х40 мм; 1,2х50 мм; 1,4х25 мм; 1,4х30 мм; 1,4х32 мм; 1,4х38 мм; 1,4х40 мм; 1,4х50 мм; 1,6х25 мм; 1,6х30 мм; 1,6х32 мм; 1,6х38 мм; 1,6х40 мм; 1,6х50 мм; 1,8х25 мм; 1,8х30 мм; 1,8х32 мм; 1,8х38 мм; 1,8х40 мм; 1,8х50 мм; 2,1х40 мм. – 1 шт./упак. или 5 шт./упак. или 10 шт./упак. или 20 шт./упак. или 30 шт./упак. или 50 шт./упак. или 100 шт./упак.

2.3.29. Шприц инъекционный однократного применения стерильный стандартный с наконечником «Луер Слип» трехкомпонентный, не содержащий латекс, номинальной вместимостью: 75 мл, с иглой инъекцион-

ООО ЦИРМИ INFO@CIRMI.RU WWW.GOSZDRAVNADZOR.RU

ной однократного применения стандартной, размер иглы: 1,1х38 мм; 1,1х40 мм; 1,1х50 мм; 1,2х25 мм; 1,2х30 мм; 1,2х32 мм; 1,2х38 мм; 1,2х40 мм; 1,2х50 мм; 1,4х25 мм; 1,4х30 мм; 1,4х32 мм; 1,4х38 мм; 1,4х40 мм; 1,4х50 мм; 1,6х25 мм; 1,6х30 мм; 1,6х32 мм; 1,6х38 мм; 1,6х40 мм; 1,6х50 мм; 1,8х25 мм; 1,8х30 мм; 1,8х32 мм; 1,8х38 мм; 1,8х40 мм; 1,8х50 мм; 2,1х40 мм. – 1 шт./упак. или 5 шт./упак. или 10 шт./упак. или 20 шт./упак. или 30 шт./упак. или 50 шт./упак. или 100 шт./упак.

2.3.30. Шприц инъекционный однократного применения стерильный стандартный с наконечником «Луер Слип» трехкомпонентный, не содержащий латекс, номинальной вместимостью: 100 мл, с иглой инъекционной однократного применения стандартной, размер иглы: 1,1х40 мм; 1,1х50 мм; 1,2х25 мм; 1,2х30 мм; 1,2х32 мм; 1,2х38 мм; 1,2х40 мм; 1,2х50 мм; 1,4х25 мм; 1,4х30 мм; 1,4х32 мм; 1,4х38 мм; 1,4х40 мм; 1,4х50 мм; 1,6х25 мм; 1,6х30 мм; 1,6х32 мм; 1,6х38 мм; 1,6х40 мм; 1,6х50 мм; 1,8х25 мм; 1,8х30 мм; 1,8х32 мм; 1,8х38 мм; 1,8х40 мм; 1,8х50 мм; 2,1х40 мм. – 1 шт./упак. или 5 шт./упак. или 10 шт./упак. или 20 шт./упак. или 30 шт./упак. или 50 шт./упак. или 100 шт./упак.

2.3.31. Шприц инъекционный однократного применения стерильный стандартный с наконечником «Луер Слип» трехкомпонентный, не содержащий латекс, номинальной вместимостью: 120 мл, с иглой инъекционной однократного применения стандартной, размер иглы: 1,1х40 мм; 1,1х50 мм; 1,2х25 мм; 1,2х30 мм; 1,2х32 мм; 1,2х38 мм; 1,2х40 мм; 1,2х50 мм; 1,4х25 мм; 1,4х30 мм; 1,4х32 мм; 1,4х38 мм; 1,4х40 мм; 1,4х50 мм; 1,6х25 мм; 1,6х30 мм; 1,6х32 мм; 1,6х38 мм; 1,6х40 мм; 1,6х50 мм; 1,8х25 мм; 1,8х30 мм; 1,8х32 мм; 1,8х38 мм; 1,8х40 мм; 1,8х50 мм; 2,1х40 мм. – 1 шт./упак. или 5 шт./упак. или 10 шт./упак. или 20 шт./упак. или 30 шт./упак. или 50 шт./упак. или 100 шт./упак.

2.3.32. Шприц инъекционный однократного применения стерильный стандартный с наконечником «Луер Слип» трехкомпонентный, не содержащий латекс, номинальной вместимостью: 150 мл, с иглой инъекционной однократного применения стандартной, размер иглы: 1,1х40 мм; 1,1х50 мм; 1,2х25 мм; 1,2х30 мм; 1,2х32 мм; 1,2х38 мм; 1,2х40 мм; 1,2х50 мм; 1,4х25 мм; 1,4х30 мм; 1,4х32 мм; 1,4х38 мм; 1,4х40 мм; 1,4х50 мм; 1,6х25 мм; 1,6х30 мм; 1,6х32 мм; 1,6х38 мм; 1,6х40 мм; 1,6х50 мм; 1,8х25 мм; 1,8х30 мм; 1,8х32 мм; 1,8х38 мм; 1,8х40 мм; 1,8х50 мм; 2,1х40 мм. – 1 шт./упак. или 5 шт./упак. или 10 шт./упак. или 20 шт./упак. или 30 шт./упак. или 50 шт./упак. или 100 шт./упак.

2.4. Шприц инъекционный однократного применения стерильный стандартный с наконечником «Луер Слип» трехкомпонентный, содержащий латекс, с иглой инъекционной однократного применения стандартной, следующих модификаций:

2.4.1. Шприц инъекционный однократного применения стерильный стандартный с наконечником «Луер Слип» трехкомпонентный, содержащий латекс, номинальной вместимостью: 1 мл, с иглой инъекционной однократного применения стандартной, размер иглы: 0,3х12 мм; 0,3х13 мм; 0,3х16 мм; 0,3х19 мм; 0,3х25 мм; 0,3х30 мм; 0,3х32 мм; 0,3х38 мм; 0,3х40 мм; 0,3х50 мм; 0,33х12 мм; 0,33х13 мм; 0,33х16 мм; 0,33х19 мм; 0,33х25 мм; 0,33х30 мм; 0,33х32 мм; 0,33х38 мм; 0,33х40 мм; 0,33х50 мм; 0,36х12 мм; 0,36х13 мм; 0,36х16 мм; 0,36х19 мм; 0,36х25 мм; 0,36х30 мм; 0,36х32 мм; 0,36х38 мм; 0,36х40 мм; 0,36х50 мм; 0,4х12 мм; 0,4х13 мм; 0,4х16 мм; 0,4х19 мм; 0,4х25 мм; 0,4х30 мм; 0,4х32 мм; 0,4х38 мм; 0,4х40 мм; 0,4х50 мм; 0,45х12 мм; 0,45х13 мм; 0,45х16 мм; 0,45х19 мм; 0,45х25 мм; 0,45х30 мм; 0,45х32 мм; 0,45х38 мм; 0,45х40 мм; 0,45х50 мм; 0,5х12 мм; 0,5х13 мм; 0,5х16 мм; 0,5х19 мм; 0,5х25 мм; 0,5х30 мм; 0,5х32 мм; 0,5х38 мм; 0,5х40 мм; 0,5х50 мм; 0,55х12 мм; 0,55х13 мм; 0,55х16 мм; 0,55х19 мм; 0,55х25 мм; 0,55х30 мм; 0,55х32 мм; 0,55х38 мм; 0,55х40 мм; 0,55х50 мм; 0,6х25 мм; 0,6х30 мм; 0,6х32 мм; 0,6х38 мм; 0,6х40 мм; 0,6х50 мм; 0,7х25 мм; 0,7х30 мм; 0,7х32 мм; 0,7х38 мм; 0,7х40 мм; 0,7х50 мм; 0,8х25 мм; 0,8х30 мм; 0,8х32 мм; 0,8х38 мм; 0,8х40 мм; 0,8х50 мм; 0,9х25 мм; 0,9х30 мм; 0,9х32 мм; 0,9х38 мм; 0,9х40 мм; 0,9х50 мм; 1,1х25 мм; 1,1х30 мм. – 1 шт./упак. или 5 шт./упак. или 10 шт./упак. или 20 шт./упак. или 30 шт./упак. или 50 шт./упак. или 100 шт./упак.

2.4.2. Шприц инъекционный однократного применения стерильный стандартный с наконечником «Луер Слип» трехкомпонентный, содержащий латекс, номинальной вместимостью: 1.5 мл, с иглой инъекционной однократного применения стандартной, размер иглы: 0,3х13 мм; 0,3х16 мм; 0,3х19 мм; 0,3х25 мм; 0,3х30 мм; 0,3х32 мм; 0,3х38 мм; 0,3х40 мм; 0,3х50 мм; 0,33х12 мм; 0,33х13 мм; 0,33х16 мм; 0,33х19 мм; 0,33х25 мм; 0,33х30 мм; 0,33х32 мм; 0,33х38 мм; 0,33х40 мм; 0,33х50 мм; 0,36х12 мм; 0,36х13 мм; 0,36х16 мм; 0,36х19 мм; 0,36х25 мм; 0,36х30 мм; 0,36х32 мм; 0,36х38 мм; 0,36х40 мм; 0,36х50 мм; 0,4х12 мм; 0,4х13 мм; 0,4х16 мм; 0,4х19 мм; 0,4х25 мм; 0,4х30 мм; 0,4х32 мм. – 1 шт./упак. или 5 шт./упак. или 10 шт./упак. или 20 шт./упак. или 30 шт./упак. или 50 шт./упак. или 100 шт./упак.

2.4.3. Шприц инъекционный однократного применения стерильный стандартный с наконечником «Луер Слип» трехкомпонентный, содержащий латекс, номинальной вместимостью: 2 мл, с иглой инъекционной однократного применения стандартной, размер иглы: 0,4х13 мм; 0,4х16 мм; 0,4х19 мм; 0,4х25 мм; 0,4х30 мм; 0,4х32 мм; 0,4х38 мм; 0,4х40 мм; 0,4х50 мм; 0,45х12 мм; 0,45х13 мм; 0,45х16 мм; 0,45х19 мм; 0,45х25 мм; 0,45х30 мм; 0,45х32 мм; 0,45х38 мм; 0,45х40 мм; 0,45х50 мм; 0,5х12 мм; 0,5х13 мм; 0,5х16 мм; 0,5х19 мм; 0,5х25 мм; 0,5х30 мм; 0,5х32 мм; 0,5х38 мм; 0,5х40 мм; 0,5х50 мм; 0,55х12 мм; 0,55х13 мм; 0,55х16

ООО ЦИРМИ INFO@CIRMI.RU WWW.GOSZDRAVNADZOR.RU

мм; 0,55х19 мм; 0,55х25 мм; 0,55х30 мм; 0,55х32 мм; 0,55х38 мм; 0,55х40 мм; 0,55х50 мм; 0,6х25 мм; 0,6х30 мм; 0,6х32 мм; 0,6х38 мм; 0,6х40 мм; 0,6х50 мм; 0,7х25 мм; 0,7х30 мм; 0,7х32 мм; 0,7х38 мм; 0,7х40 мм; 0,7х50 мм; 0,8х25 мм; 0,8х30 мм; 0,8х32 мм; 0,8х38 мм; 0,8х40 мм. – 1 шт./упак. или 5 шт./упак. или 10 шт./упак. или 20 шт./упак. или 30 шт./упак. или 50 шт./упак. или 100 шт./упак.

2.4.3. Шприц инъекционный однократного применения стерильный стандартный с наконечником «Луер Слип» трехкомпонентный, содержащий латекс, номинальной вместимостью: 2.5 мл, с иглой инъекционной однократного применения стандартной, размер иглы: 0,4х13 мм; 0,4х16 мм; 0,4х19 мм; 0,4х25 мм; 0,4х30 мм; 0,4х32 мм; 0,4х38 мм; 0,4х40 мм; 0,4х50 мм; 0,45х12 мм; 0,45х13 мм; 0,45х16 мм; 0,45х19 мм; 0,45х25 мм; 0,45х30 мм; 0,45х32 мм; 0,45х38 мм; 0,45х40 мм; 0,45х50 мм; 0,5х12 мм; 0,5х13 мм; 0,5х16 мм; 0,5х19 мм; 0,5х25 мм; 0,5х30 мм; 0,5х32 мм; 0,5х38 мм; 0,5х40 мм; 0,5х50 мм; 0,55х12 мм; 0,55х13 мм; 0,55х16 мм; 0,55х19 мм; 0,55х25 мм; 0,55х30 мм; 0,55х32 мм; 0,55х38 мм; 0,55х40 мм; 0,55х50 мм; 0,6х25 мм; 0,6х30 мм; 0,6х32 мм; 0,6х38 мм; 0,6х40 мм; 0,6х50 мм; 0,7х25 мм; 0,7х30 мм; 0,7х32 мм; 0,7х38 мм; 0,7х40 мм; 0,7х50 мм; 0,8х25 мм; 0,8х30 мм; 0,8х32 мм; 0,8х38 мм; 0,8х40 мм. – 1 шт./упак. или 5 шт./упак. или 10 шт./упак. или 20 шт./упак. или 30 шт./упак. или 50 шт./упак. или 100 шт./упак.

2.4.5. Шприц инъекционный однократного применения стерильный стандартный с наконечником «Луер Слип» трехкомпонентный, содержащий латекс, номинальной вместимостью: 3 мл, с иглой инъекционной однократного применения стандартной, размер иглы: 0,4х13 мм; 0,4х16 мм; 0,4х19 мм; 0,4х25 мм; 0,4х30 мм; 0,4х32 мм; 0,4х38 мм; 0,4х40 мм; 0,4х50 мм; 0,45х12 мм; 0,45х13 мм; 0,45х16 мм; 0,45х19 мм; 0,45х25 мм; 0,45х30 мм; 0,45х32 мм; 0,45х38 мм; 0,45х40 мм; 0,45х50 мм; 0,5х12 мм; 0,5х13 мм; 0,5х16 мм; 0,5х19 мм; 0,5х25 мм; 0,5х30 мм; 0,5х32 мм; 0,5х38 мм; 0,5х40 мм; 0,5х50 мм; 0,55х12 мм; 0,55х13 мм; 0,55х16 мм; 0,55х19 мм; 0,55х25 мм; 0,55х30 мм; 0,55х32 мм; 0,55х38 мм; 0,55х40 мм; 0,55х50 мм; 0,6х25 мм; 0,6х30 мм; 0,6х32 мм; 0,6х38 мм; 0,6х40 мм; 0,6х50 мм; 0,7х25 мм; 0,7х30 мм; 0,7х32 мм; 0,7х38 мм; 0,7х40 мм; 0,7х50 мм; 0,8х25 мм; 0,8х30 мм; 0,8х32 мм; 0,8х38 мм; 0,8х40 мм. – 1 шт./упак. или 5 шт./упак. или 10 шт./упак. или 20 шт./упак. или 30 шт./упак. или 50 шт./упак. или 100 шт./упак.

2.4.6. Шприц инъекционный однократного применения стерильный стандартный с наконечником «Луер Слип» трехкомпонентный, содержащий латекс, номинальной вместимостью: 3.5 мл, с иглой инъекционной однократного применения стандартной, размер иглы: 0,4х13 мм; 0,4х16 мм; 0,4х19 мм; 0,4х25 мм; 0,4х30 мм; 0,4х32 мм; 0,4х38 мм; 0,4х40 мм; 0,4х50 мм; 0,45х12 мм; 0,45х13 мм; 0,45х16 мм; 0,45х19 мм; 0,45х25 мм; 0,45х30 мм; 0,45х32 мм; 0,45х38 мм; 0,45х40 мм; 0,45х50 мм; 0,5х12 мм; 0,5х13 мм; 0,5х16 мм; 0,5х19 мм; 0,5х25 мм; 0,5х30 мм; 0,5х32 мм; 0,5х38 мм; 0,5х40 мм; 0,5х50 мм; 0,55х12 мм; 0,55х13 мм; 0,55х16 мм; 0,55х19 мм; 0,55х25 мм; 0,55х30 мм; 0,55х32 мм; 0,55х38 мм; 0,55х40 мм; 0,55х50 мм; 0,6х25 мм; 0,6х30 мм; 0,6х32 мм; 0,6х38 мм; 0,6х40 мм; 0,6х50 мм; 0,7х25 мм; 0,7х30 мм; 0,7х32 мм; 0,7х38 мм; 0,7х40 мм; 0,7х50 мм; 0,8х25 мм; 0,8х30 мм; 0,8х32 мм; 0,8х38 мм; 0,8х40 мм. – 1 шт./упак. или 5 шт./упак. или 10 шт./упак. или 20 шт./упак. или 30 шт./упак. или 50 шт./упак. или 100 шт./упак.

2.4.7. Шприц инъекционный однократного применения стерильный стандартный с наконечником «Луер Слип» трехкомпонентный, содержащий латекс, номинальной вместимостью: 4 мл, с иглой инъекционной однократного применения стандартной, размер иглы: 0,4х13 мм; 0,4х16 мм; 0,4х19 мм; 0,4х25 мм; 0,4х30 мм; 0,4х32 мм; 0,4х38 мм; 0,4х40 мм; 0,4х50 мм; 0,45х12 мм; 0,45х13 мм; 0,45х16 мм; 0,45х19 мм; 0,45х25 мм; 0,45х30 мм; 0,45х32 мм; 0,45х38 мм; 0,45х40 мм; 0,45х50 мм; 0,5х12 мм; 0,5х13 мм; 0,5х16 мм; 0,5х19 мм; 0,5х25 мм; 0,5х30 мм; 0,5х32 мм; 0,5х38 мм; 0,5х40 мм; 0,5х50 мм; 0,55х12 мм; 0,55х13 мм; 0,55х16 мм; 0,55х19 мм; 0,55х25 мм; 0,55х30 мм; 0,55х32 мм; 0,55х38 мм; 0,55х40 мм; 0,55х50 мм; 0,6х25 мм; 0,6х30 мм; 0,6х32 мм; 0,6х38 мм; 0,6х40 мм; 0,6х50 мм; 0,7х25 мм; 0,7х30 мм; 0,7х32 мм; 0,7х38 мм; 0,7х40 мм; 0,7х50 мм; 0,8х25 мм; 0,8х30 мм; 0,8х32 мм; 0,8х38 мм; 0,8х40 мм; 0,8х50 мм; 0,9х25 мм; 0,9х30 мм; 0,9х32 мм; 0,9х38 мм; 0,9х40 мм. – 1 шт./упак. или 5 шт./упак. или 10 шт./упак. или 20 шт./упак. или 30 шт./упак. или 50 шт./упак. или 100 шт./упак.

2.4.8. Шприц инъекционный однократного применения стерильный стандартный с наконечником «Луер Слип» трехкомпонентный, содержащий латекс, номинальной вместимостью: 4.5 мл, с иглой инъекционной однократного применения стандартной, размер иглы: 0,4х13 мм; 0,4х16 мм; 0,4х19 мм; 0,4х25 мм; 0,4х30 мм; 0,4х32 мм; 0,4х38 мм; 0,4х40 мм; 0,4х50 мм; 0,45х12 мм; 0,45х13 мм; 0,45х16 мм; 0,45х19 мм; 0,45х25 мм; 0,45х30 мм; 0,45х32 мм; 0,45х38 мм; 0,45х40 мм; 0,45х50 мм; 0,5х12 мм; 0,5х13 мм; 0,5х16 мм; 0,5х19 мм; 0,5х25 мм; 0,5х30 мм; 0,5х32 мм; 0,5х38 мм; 0,5х40 мм; 0,5х50 мм; 0,55х12 мм; 0,55х13 мм; 0,55х16 мм; 0,55х19 мм; 0,55х25 мм; 0,55х30 мм; 0,55х32 мм; 0,55х38 мм; 0,55х40 мм; 0,55х50 мм; 0,6х25 мм; 0,6х30 мм; 0,6х32 мм; 0,6х38 мм; 0,6х40 мм; 0,6х50 мм; 0,7х25 мм; 0,7х30 мм; 0,7х32 мм; 0,7х38 мм; 0,7х40 мм; 0,7х50 мм; 0,8х25 мм; 0,8х30 мм; 0,8х32 мм; 0,8х38 мм; 0,8х40 мм; 0,8х50 мм; 0,9х25 мм; 0,9х30 мм; 0,9х32 мм; 0,9х38 мм; 0,9х40 мм. – 1 шт./упак. или 5 шт./упак. или 10 шт./упак. или 20 шт./упак. или 30 шт./упак. или 50 шт./упак. или 100 шт./упак.

2.4.9. Шприц инъекционный однократного применения стерильный стандартный с наконечником «Луер Слип» трехкомпонентный, содержащий латекс, номинальной вместимостью: 5 мл, с иглой инъекционной однократного применения стандартной, размер иглы: 0,4х13 мм; 0,4х16 мм; 0,4х19 мм; 0,4х25 мм; 0,4х30

ООО ЦИРМИ INFO@CIRMI.RU WWW.GOSZDRAVNADZOR.RU

мм; 0,4х32 мм; 0,4х38 мм; 0,4х40 мм; 0,4х50 мм; 0,45х12 мм; 0,45х13 мм; 0,45х16 мм; 0,45х19 мм; 0,45х25 мм; 0,45х30 мм; 0,45х32 мм; 0,45х38 мм; 0,45х40 мм; 0,45х50 мм; 0,5х12 мм; 0,5х13 мм; 0,5х16 мм; 0,5х19 мм; 0,5х25 мм; 0,5х30 мм; 0,5х32 мм; 0,5х38 мм; 0,5х40 мм; 0,5х50 мм; 0,55х12 мм; 0,55х13 мм; 0,55х16 мм; 0,55х19 мм; 0,55х25 мм; 0,55х30 мм; 0,55х32 мм; 0,55х38 мм; 0,55х40 мм; 0,55х50 мм; 0,6х25 мм; 0,6х30 мм; 0,6х32 мм; 0,6х38 мм; 0,6х40 мм; 0,6х50 мм; 0,7х25 мм; 0,7х30 мм; 0,7х32 мм; 0,7х38 мм; 0,7х40 мм; 0,7х50 мм; 0,8х25 мм; 0,8х30 мм; 0,8х32 мм; 0,8х38 мм; 0,8х40 мм; 0,8х50 мм; 0,9х25 мм; 0,9х30 мм; 0,9х32 мм; 0,9х38 мм; 0,9х40 мм. – 1 шт./упак. или 5 шт./упак. или 10 шт./упак. или 20 шт./упак. или 30 шт./упак. или 50 шт./упак. или 100 шт./упак.

2.4.10. Шприц инъекционный однократного применения стерильный стандартный с наконечником «Луер Слип» трехкомпонентный, содержащий латекс, номинальной вместимостью: 5.5 мл, с иглой инъекционной однократного применения стандартной, размер иглы: 0,4х19 мм; 0,4х25 мм; 0,4х30 мм; 0,4х32 мм; 0,4х38 мм; 0,4х40 мм; 0,4х50 мм; 0,45х12 мм; 0,45х13 мм; 0,45х16 мм; 0,45х19 мм; 0,45х25 мм; 0,45х30 мм; 0,45х32 мм; 0,45х38 мм; 0,45х40 мм; 0,45х50 мм; 0,5х12 мм; 0,5х13 мм; 0,5х16 мм; 0,5х19 мм; 0,5х25 мм; 0,5х30 мм; 0,5х32 мм; 0,5х38 мм; 0,5х40 мм; 0,5х50 мм; 0,55х12 мм; 0,55х13 мм; 0,55х16 мм; 0,55х19 мм; 0,55х25 мм; 0,55х30 мм; 0,55х32 мм; 0,55х38 мм; 0,55х40 мм; 0,55х50 мм; 0,6х25 мм; 0,6х30 мм; 0,6х32 мм; 0,6х38 мм; 0,6х40 мм; 0,6х50 мм; 0,7х25 мм; 0,7х30 мм; 0,7х32 мм; 0,7х38 мм; 0,7х40 мм; 0,7х50 мм; 0,8х25 мм; 0,8х30 мм; 0,8х32 мм; 0,8х38 мм; 0,8х40 мм; 0,8х50 мм; 0,9х25 мм; 0,9х30 мм; 0,9х32 мм; 0,9х38 мм; 0,9х40 мм; 0,9х50 мм. – 1 шт./упак. или 5 шт./упак. или 10 шт./упак. или 20 шт./упак. или 30 шт./упак. или 50 шт./упак. или 100 шт./упак.

2.4.11. Шприц инъекционный однократного применения стерильный стандартный с наконечником «Луер Слип» трехкомпонентный, содержащий латекс, номинальной вместимостью: 6 мл, с иглой инъекционной однократного применения стандартной, размер иглы: 0,4х19 мм; 0,4х25 мм; 0,4х30 мм; 0,4х32 мм; 0,4х38 мм; 0,4х40 мм; 0,4х50 мм; 0,45х12 мм; 0,45х13 мм; 0,45х16 мм; 0,45х19 мм; 0,45х25 мм; 0,45х30 мм; 0,45х32 мм; 0,45х38 мм; 0,45х40 мм; 0,45х50 мм; 0,5х12 мм; 0,5х13 мм; 0,5х16 мм; 0,5х19 мм; 0,5х25 мм; 0,5х30 мм; 0,5х32 мм; 0,5х38 мм; 0,5х40 мм; 0,5х50 мм; 0,55х12 мм; 0,55х13 мм; 0,55х16 мм; 0,55х19 мм; 0,55х25 мм; 0,55х30 мм; 0,55х32 мм; 0,55х38 мм; 0,55х40 мм; 0,55х50 мм; 0,6х25 мм; 0,6х30 мм; 0,6х32 мм; 0,6х38 мм; 0,6х40 мм; 0,6х50 мм; 0,7х25 мм; 0,7х30 мм; 0,7х32 мм; 0,7х38 мм; 0,7х40 мм; 0,7х50 мм; 0,8х25 мм; 0,8х30 мм; 0,8х32 мм; 0,8х38 мм; 0,8х40 мм; 0,8х50 мм; 0,9х25 мм; 0,9х30 мм; 0,9х32 мм; 0,9х38 мм; 0,9х40 мм; 0,9х50 мм. – 1 шт./упак. или 5 шт./упак. или 10 шт./упак. или 20 шт./упак. или 30 шт./упак. или 50 шт./упак. или 100 шт./упак.

2.4.12. Шприц инъекционный однократного применения стерильный стандартный с наконечником «Луер Слип» трехкомпонентный, содержащий латекс, номинальной вместимостью: 7 мл, с иглой инъекционной однократного применения стандартной, размер иглы: 0,4х19 мм; 0,4х25 мм; 0,4х30 мм; 0,4х32 мм; 0,4х38 мм; 0,4х40 мм; 0,4х50 мм; 0,45х12 мм; 0,45х13 мм; 0,45х16 мм; 0,45х19 мм; 0,45х25 мм; 0,45х30 мм; 0,45х32 мм; 0,45х38 мм; 0,45х40 мм; 0,45х50 мм; 0,5х12 мм; 0,5х13 мм; 0,5х16 мм; 0,5х19 мм; 0,5х25 мм; 0,5х30 мм; 0,5х32 мм; 0,5х38 мм; 0,5х40 мм; 0,5х50 мм; 0,55х12 мм; 0,55х13 мм; 0,55х16 мм; 0,55х19 мм; 0,55х25 мм; 0,55х30 мм; 0,55х32 мм; 0,55х38 мм; 0,55х40 мм; 0,55х50 мм; 0,6х25 мм; 0,6х30 мм; 0,6х32 мм; 0,6х38 мм; 0,6х40 мм; 0,6х50 мм; 0,7х25 мм; 0,7х30 мм; 0,7х32 мм; 0,7х38 мм; 0,7х40 мм; 0,7х50 мм; 0,8х25 мм; 0,8х30 мм; 0,8х32 мм; 0,8х38 мм; 0,8х40 мм; 0,8х50 мм; 0,9х25 мм; 0,9х30 мм; 0,9х32 мм; 0,9х38 мм; 0,9х40 мм; 0,9х50 мм; 1,1х25 мм; 1,1х30 мм; 1,1х32 мм; 1,1х38 мм; 1,1х40 мм; 1,1х50 мм. – 1 шт./упак. или 5 шт./упак. или 10 шт./упак. или 20 шт./упак. или 30 шт./упак. или 50 шт./упак. или 100 шт./упак.

2.4.13. Шприц инъекционный однократного применения стерильный стандартный с наконечником «Луер Слип» трехкомпонентный, содержащий латекс, номинальной вместимостью: 7.5 мл, с иглой инъекционной однократного применения стандартной, размер иглы: 0,4х19 мм; 0,4х25 мм; 0,4х30 мм; 0,4х32 мм; 0,4х38 мм; 0,4х40 мм; 0,4х50 мм; 0,45х12 мм; 0,45х13 мм; 0,45х16 мм; 0,45х19 мм; 0,45х25 мм; 0,45х30 мм; 0,45х32 мм; 0,45х38 мм; 0,45х40 мм; 0,45х50 мм; 0,5х12 мм; 0,5х13 мм; 0,5х16 мм; 0,5х19 мм; 0,5х25 мм; 0,5х30 мм; 0,5х32 мм; 0,5х38 мм; 0,5х40 мм; 0,5х50 мм; 0,55х12 мм; 0,55х13 мм; 0,55х16 мм; 0,55х19 мм; 0,55х25 мм; 0,55х30 мм; 0,55х32 мм; 0,55х38 мм; 0,55х40 мм; 0,55х50 мм; 0,6х25 мм; 0,6х30 мм; 0,6х32 мм; 0,6х38 мм; 0,6х40 мм; 0,6х50 мм; 0,7х25 мм; 0,7х30 мм; 0,7х32 мм; 0,7х38 мм; 0,7х40 мм; 0,7х50 мм; 0,8х25 мм; 0,8х30 мм; 0,8х32 мм; 0,8х38 мм; 0,8х40 мм; 0,8х50 мм; 0,9х25 мм; 0,9х30 мм; 0,9х32 мм; 0,9х38 мм; 0,9х40 мм; 0,9х50 мм; 1,1х25 мм; 1,1х30 мм; 1,1х32 мм; 1,1х38 мм; 1,1х40 мм; 1,1х50 мм. – 1 шт./упак. или 5 шт./упак. или 10 шт./упак. или 20 шт./упак. или 30 шт./упак. или 50 шт./упак. или 100 шт./упак.

2.4.14. Шприц инъекционный однократного применения стерильный стандартный с наконечником «Луер Слип» трехкомпонентный, содержащий латекс, номинальной вместимостью: 8 мл, с иглой инъекционной однократного применения стандартной, размер иглы: 0,4х19 мм; 0,4х25 мм; 0,4х30 мм; 0,4х32 мм; 0,4х38 мм; 0,4х40 мм; 0,4х50 мм; 0,45х12 мм; 0,45х13 мм; 0,45х16 мм; 0,45х19 мм; 0,45х25 мм; 0,45х30 мм; 0,45х32 мм; 0,45х38 мм; 0,45х40 мм; 0,45х50 мм; 0,5х12 мм; 0,5х13 мм; 0,5х16 мм; 0,5х19 мм; 0,5х25 мм; 0,5х30 мм; 0,5х32 мм; 0,5х38 мм; 0,5х40 мм; 0,5х50 мм; 0,55х12 мм; 0,55х13 мм; 0,55х16 мм; 0,55х19 мм; 0,55х25 мм; 0,55х30 мм; 0,55х32 мм; 0,55х38 мм; 0,55х40 мм; 0,55х50 мм; 0,6х25 мм; 0,6х30 мм; 0,6х32 мм;

ООО ЦИРМИ INFO@CIRMI.RU WWW.GOSZDRAVNADZOR.RU

0,6х38 мм; 0,6х40 мм; 0,6х50 мм; 0,7х25 мм; 0,7х30 мм; 0,7х32 мм; 0,7х38 мм; 0,7х40 мм; 0,7х50 мм; 0,8х25 мм; 0,8х30 мм; 0,8х32 мм; 0,8х38 мм; 0,8х40 мм; 0,8х50 мм; 0,9х25 мм; 0,9х30 мм; 0,9х32 мм; 0,9х38 мм; 0,9х40 мм; 0,9х50 мм; 1,1х25 мм; 1,1х30 мм; 1,1х32 мм; 1,1х38 мм; 1,1х40 мм; 1,1х50 мм. – 1 шт./упак. или 5 шт./упак. или 10 шт./упак. или 20 шт./упак. или 30 шт./упак. или 50 шт./упак. или 100 шт./упак.

2.4.15. Шприц инъекционный однократного применения стерильный стандартный с наконечником «Луер Слип» трехкомпонентный, содержащий латекс, номинальной вместимостью: 8.5 мл, с иглой инъекционной однократного применения стандартной, размер иглы: 0,4х19 мм; 0,4х25 мм; 0,4х30 мм; 0,4х32 мм; 0,4х38 мм; 0,4х40 мм; 0,4х50 мм; 0,45х12 мм; 0,45х13 мм; 0,45х16 мм; 0,45х19 мм; 0,45х25 мм; 0,45х30 мм; 0,45х32 мм; 0,45х38 мм; 0,45х40 мм; 0,45х50 мм; 0,5х12 мм; 0,5х13 мм; 0,5х16 мм; 0,5х19 мм; 0,5х25 мм; 0,5х30 мм; 0,5х32 мм; 0,5х38 мм; 0,5х40 мм; 0,5х50 мм; 0,55х12 мм; 0,55х13 мм; 0,55х16 мм; 0,55х19 мм; 0,55х25 мм; 0,55х30 мм; 0,55х32 мм; 0,55х38 мм; 0,55х40 мм; 0,55х50 мм; 0,6х25 мм; 0,6х30 мм; 0,6х32 мм; 0,6х38 мм; 0,6х40 мм; 0,6х50 мм; 0,7х25 мм; 0,7х30 мм; 0,7х32 мм; 0,7х38 мм; 0,7х40 мм; 0,7х50 мм; 0,8х25 мм; 0,8х30 мм; 0,8х32 мм; 0,8х38 мм; 0,8х40 мм; 0,8х50 мм; 0,9х25 мм; 0,9х30 мм; 0,9х32 мм; 0,9х38 мм; 0,9х40 мм; 0,9х50 мм; 1,1х25 мм; 1,1х30 мм; 1,1х32 мм; 1,1х38 мм; 1,1х40 мм; 1,1х50 мм. – 1 шт./упак. или 5 шт./упак. или 10 шт./упак. или 20 шт./упак. или 30 шт./упак. или 50 шт./упак. или 100 шт./упак.

2.4.16. Шприц инъекционный однократного применения стерильный стандартный с наконечником «Луер Слип» трехкомпонентный, содержащий латекс, номинальной вместимостью: 10 мл, с иглой инъекционной однократного применения стандартной, размер иглы: 0,6х25 мм; 0,6х30 мм; 0,6х32 мм; 0,6х38 мм; 0,6х40 мм; 0,6х50 мм; 0,7х25 мм; 0,7х30 мм; 0,7х32 мм; 0,7х38 мм; 0,7х40 мм; 0,7х50 мм; 0,8х25 мм; 0,8х30 мм; 0,8х32 мм; 0,8х38 мм; 0,8х40 мм; 0,8х50 мм; 0,9х25 мм; 0,9х30 мм; 0,9х32 мм; 0,9х38 мм; 0,9х40 мм; 0,9х50 мм; 1,1х25 мм; 1,1х30 мм; 1,1х32 мм; 1,1х38 мм; 1,1х40 мм; 1,1х50 мм; 1,2х25 мм; 1,2х30 мм; 1,2х32 мм; 1,2х38 мм; 1,2х40 мм; 1,2х50 мм. – 1 шт./упак. или 5 шт./упак. или 10 шт./упак. или 20 шт./упак. или 30 шт./упак. или 50 шт./упак. или 100 шт./упак.

2.4.17. Шприц инъекционный однократного применения стерильный стандартный с наконечником «Луер Слип» трехкомпонентный, содержащий латекс, номинальной вместимостью: 10.5 мл, с иглой инъекционной однократного применения стандартной, размер иглы: 0,6х25 мм; 0,6х30 мм; 0,6х32 мм; 0,6х38 мм; 0,6х40 мм; 0,6х50 мм; 0,7х25 мм; 0,7х30 мм; 0,7х32 мм; 0,7х38 мм; 0,7х40 мм; 0,7х50 мм; 0,8х25 мм; 0,8х30 мм; 0,8х32 мм; 0,8х38 мм; 0,8х40 мм; 0,8х50 мм; 0,9х25 мм; 0,9х30 мм; 0,9х32 мм; 0,9х38 мм; 0,9х40 мм; 0,9х50 мм; 1,1х25 мм; 1,1х30 мм; 1,1х32 мм; 1,1х38 мм; 1,1х40 мм; 1,1х50 мм; 1,2х25 мм; 1,2х30 мм; 1,2х32 мм; 1,2х38 мм; 1,2х40 мм; 1,2х50 мм. – 1 шт./упак. или 5 шт./упак. или 10 шт./упак. или 20 шт./упак. или 30 шт./упак. или 50 шт./упак. или 100 шт./упак.

2.4.18. Шприц инъекционный однократного применения стерильный стандартный с наконечником «Луер Слип» трехкомпонентный, содержащий латекс, номинальной вместимостью: 11 мл, с иглой инъекционной однократного применения стандартной, размер иглы: 0,6х25 мм; 0,6х30 мм; 0,6х32 мм; 0,6х38 мм; 0,6х40 мм; 0,6х50 мм; 0,7х25 мм; 0,7х30 мм; 0,7х32 мм; 0,7х38 мм; 0,7х40 мм; 0,7х50 мм; 0,8х25 мм; 0,8х30 мм; 0,8х32 мм; 0,8х38 мм; 0,8х40 мм; 0,8х50 мм; 0,9х25 мм; 0,9х30 мм; 0,9х32 мм; 0,9х38 мм; 0,9х40 мм; 0,9х50 мм; 1,1х25 мм; 1,1х30 мм; 1,1х32 мм; 1,1х38 мм; 1,1х40 мм; 1,1х50 мм; 1,2х25 мм; 1,2х30 мм; 1,2х32 мм; 1,2х38 мм; 1,2х40 мм; 1,2х50 мм. – 1 шт./упак. или 5 шт./упак. или 10 шт./упак. или 20 шт./упак. или 30 шт./упак. или 50 шт./упак. или 100 шт./упак.

2.4.19. Шприц инъекционный однократного применения стерильный стандартный с наконечником «Луер Слип» трехкомпонентный, содержащий латекс, номинальной вместимостью: 11.5 мл, с иглой инъекционной однократного применения стандартной, размер иглы: 0,6х25 мм; 0,6х30 мм; 0,6х32 мм; 0,6х38 мм; 0,6х40 мм; 0,6х50 мм; 0,7х25 мм; 0,7х30 мм; 0,7х32 мм; 0,7х38 мм; 0,7х40 мм; 0,7х50 мм; 0,8х25 мм; 0,8х30 мм; 0,8х32 мм; 0,8х38 мм; 0,8х40 мм; 0,8х50 мм; 0,9х25 мм; 0,9х30 мм; 0,9х32 мм; 0,9х38 мм; 0,9х40 мм; 0,9х50 мм; 1,1х25 мм; 1,1х30 мм; 1,1х32 мм; 1,1х38 мм; 1,1х40 мм; 1,1х50 мм; 1,2х25 мм; 1,2х30 мм; 1,2х32 мм; 1,2х38 мм; 1,2х40 мм; 1,2х50 мм. – 1 шт./упак. или 5 шт./упак. или 10 шт./упак. или 20 шт./упак. или 30 шт./упак. или 50 шт./упак. или 100 шт./упак.

2.4.20. Шприц инъекционный однократного применения стерильный стандартный с наконечником «Луер Слип» трехкомпонентный, содержащий латекс, номинальной вместимостью: 12 мл, с иглой инъекционной однократного применения стандартной, размер иглы: 0,6х25 мм; 0,6х30 мм; 0,6х32 мм; 0,6х38 мм; 0,6х40 мм; 0,6х50 мм; 0,7х25 мм; 0,7х30 мм; 0,7х32 мм; 0,7х38 мм; 0,7х40 мм; 0,7х50 мм; 0,8х25 мм; 0,8х30 мм; 0,8х32 мм; 0,8х38 мм; 0,8х40 мм; 0,8х50 мм; 0,9х25 мм; 0,9х30 мм; 0,9х32 мм; 0,9х38 мм; 0,9х40 мм; 0,9х50 мм; 1,1х25 мм; 1,1х30 мм; 1,1х32 мм; 1,1х38 мм; 1,1х40 мм; 1,1х50 мм; 1,2х25 мм; 1,2х30 мм; 1,2х32 мм; 1,2х38 мм; 1,2х40 мм; 1,2х50 мм. – 1 шт./упак. или 5 шт./упак. или 10 шт./упак. или 20 шт./упак. или 30 шт./упак. или 50 шт./упак. или 100 шт./упак.

2.4.21. Шприц инъекционный однократного применения стерильный стандартный с наконечником «Луер Слип» трехкомпонентный, содержащий латекс, номинальной вместимостью: 12.5 мл, с иглой инъекционной однократного применения стандартной, размер иглы: 0,6х25 мм; 0,6х30 мм; 0,6х32 мм; 0,6х38 мм; 0,6х40 мм; 0,6х50 мм; 0,7х25 мм; 0,7х30 мм; 0,7х32 мм; 0,7х38 мм; 0,7х40 мм; 0,7х50 мм; 0,8х25 мм; 0,8х30

ООО ЦИРМИ INFO@CIRMI.RU WWW.GOSZDRAVNADZOR.RU

мм; 0,8х32 мм; 0,8х38 мм; 0,8х40 мм; 0,8х50 мм; 0,9х25 мм; 0,9х30 мм; 0,9х32 мм; 0,9х38 мм; 0,9х40 мм; 0,9х50 мм; 1,1х25 мм; 1,1х30 мм; 1,1х32 мм; 1,1х38 мм; 1,1х40 мм; 1,1х50 мм; 1,2х25 мм; 1,2х30 мм; 1,2х32 мм; 1,2х38 мм; 1,2х40 мм; 1,2х50 мм. – 1 шт./упак. или 5 шт./упак. или 10 шт./упак. или 20 шт./упак. или 30 шт./упак. или 50 шт./упак. или 100 шт./упак.

2.4.22. Шприц инъекционный однократного применения стерильный стандартный с наконечником «Луер Слип» трехкомпонентный, содержащий латекс, номинальной вместимостью: 15 мл, с иглой инъекционной однократного применения стандартной, размер иглы: 0,6х25 мм; 0,6х30 мм; 0,6х32 мм; 0,6х38 мм; 0,6х40 мм; 0,6х50 мм; 0,7х25 мм; 0,7х30 мм; 0,7х32 мм; 0,7х38 мм; 0,7х40 мм; 0,7х50 мм; 0,8х25 мм; 0,8х30 мм; 0,8х32 мм; 0,8х38 мм; 0,8х40 мм; 0,8х50 мм; 0,9х25 мм; 0,9х30 мм; 0,9х32 мм; 0,9х38 мм; 0,9х40 мм; 0,9х50 мм; 1,1х25 мм; 1,1х30 мм; 1,1х32 мм; 1,1х38 мм; 1,1х40 мм; 1,1х50 мм; 1,2х25 мм; 1,2х30 мм; 1,2х32 мм; 1,2х38 мм; 1,2х40 мм; 1,2х50 мм. – 1 шт./упак. или 5 шт./упак. или 10 шт./упак. или 20 шт./упак. или 30 шт./упак. или 50 шт./упак. или 100 шт./упак.

2.4.23. Шприц инъекционный однократного применения стерильный стандартный с наконечником «Луер Слип» трехкомпонентный, содержащий латекс, номинальной вместимостью: 20 мл, с иглой инъекционной однократного применения стандартной, размер иглы: 0,8х30 мм; 0,8х32 мм; 0,8х38 мм; 0,8х40 мм; 0,8х50 мм; 0,9х25 мм; 0,9х30 мм; 0,9х32 мм; 0,9х38 мм; 0,9х40 мм; 0,9х50 мм; 1,1х25 мм; 1,1х30 мм; 1,1х32 мм; 1,1х38 мм; 1,1х40 мм; 1,1х50 мм; 1,2х25 мм; 1,2х30 мм; 1,2х32 мм; 1,2х38 мм; 1,2х40 мм; 1,2х50 мм. – 1 шт./упак. или 5 шт./упак. или 10 шт./упак. или 20 шт./упак. или 30 шт./упак. или 50 шт./упак. или 100 шт./упак.

2.4.24. Шприц инъекционный однократного применения стерильный стандартный с наконечником «Луер Слип» трехкомпонентный, содержащий латекс, номинальной вместимостью: 25 мл, с иглой инъекционной однократного применения стандартной, размер иглы: 0,8х30 мм; 0,8х32 мм; 0,8х38 мм; 0,8х40 мм; 0,8х50 мм; 0,9х25 мм; 0,9х30 мм; 0,9х32 мм; 0,9х38 мм; 0,9х40 мм; 0,9х50 мм; 1,1х25 мм; 1,1х30 мм; 1,1х32 мм; 1,1х38 мм; 1,1х40 мм; 1,1х50 мм; 1,2х25 мм; 1,2х30 мм; 1,2х32 мм; 1,2х38 мм; 1,2х40 мм; 1,2х50 мм. – 1 шт./упак. или 5 шт./упак. или 10 шт./упак. или 20 шт./упак. или 30 шт./упак. или 50 шт./упак. или 100 шт./упак.

2.4.25. Шприц инъекционный однократного применения стерильный стандартный с наконечником «Луер Слип» трехкомпонентный, содержащий латекс, номинальной вместимостью: 30 мл, с иглой инъекционной однократного применения стандартной, размер иглы: 0,8х38 мм; 0,8х40 мм; 0,8х50 мм; 0,9х25 мм; 0,9х30 мм; 0,9х32 мм; 0,9х38 мм; 0,9х40 мм; 0,9х50 мм; 1,1х25 мм; 1,1х30 мм; 1,1х32 мм; 1,1х38 мм; 1,1х40 мм; 1,1х50 мм; 1,2х25 мм; 1,2х30 мм; 1,2х32 мм; 1,2х38 мм; 1,2х40 мм; 1,2х50 мм. – 1 шт./упак. или 5 шт./упак. или 10 шт./упак. или 20 шт./упак. или 30 шт./упак. или 50 шт./упак. или 100 шт./упак.

2.4.26. Шприц инъекционный однократного применения стерильный стандартный с наконечником «Луер Слип» трехкомпонентный, содержащий латекс, номинальной вместимостью: 40 мл, с иглой инъекционной однократного применения стандартной, размер иглы: 1,1х38 мм; 1,1х40 мм; 1,1х50 мм; 1,2х25 мм; 1,2х30 мм; 1,2х32 мм; 1,2х38 мм; 1,2х40 мм; 1,2х50 мм; 1,4х25 мм; 1,4х30 мм; 1,4х32 мм; 1,4х38 мм; 1,4х40 мм; 1,4х50 мм. – 1 шт./упак. или 5 шт./упак. или 10 шт./упак. или 20 шт./упак. или 30 шт./упак. или 50 шт./упак. или 100 шт./упак.

2.4.27. Шприц инъекционный однократного применения стерильный стандартный с наконечником «Луер Слип» трехкомпонентный, содержащий латекс, номинальной вместимостью: 50 мл, с иглой инъекционной однократного применения стандартной, размер иглы: 1,1х38 мм; 1,1х40 мм; 1,1х50 мм; 1,2х25 мм; 1,2х30 мм; 1,2х32 мм; 1,2х38 мм; 1,2х40 мм; 1,2х50 мм; 1,4х25 мм; 1,4х30 мм; 1,4х32 мм; 1,4х38 мм; 1,4х40 мм; 1,4х50 мм; 1,6х25 мм; 1,6х30 мм; 1,6х32 мм; 1,6х38 мм; 1,6х40 мм; 1,6х50 мм; 1,8х25 мм; 1,8х30 мм; 1,8х32 мм; 1,8х38 мм; 1,8х40 мм; 1,8х50 мм; 2,1х40 мм. – 1 шт./упак. или 5 шт./упак. или 10 шт./упак. или 20 шт./упак. или 30 шт./упак. или 50 шт./упак. или 100 шт./упак.

2.4.28. Шприц инъекционный однократного применения стерильный стандартный с наконечником «Луер Слип» трехкомпонентный, содержащий латекс, номинальной вместимостью: 60 мл, с иглой инъекционной однократного применения стандартной, размер иглы: 1,1х38 мм; 1,1х40 мм; 1,1х50 мм; 1,2х25 мм; 1,2х30 мм; 1,2х32 мм; 1,2х38 мм; 1,2х40 мм; 1,2х50 мм; 1,4х25 мм; 1,4х30 мм; 1,4х32 мм; 1,4х38 мм; 1,4х40 мм; 1,4х50 мм; 1,6х25 мм; 1,6х30 мм; 1,6х32 мм; 1,6х38 мм; 1,6х40 мм; 1,6х50 мм; 1,8х25 мм; 1,8х30 мм; 1,8х32 мм; 1,8х38 мм; 1,8х40 мм; 1,8х50 мм; 2,1х40 мм. – 1 шт./упак. или 5 шт./упак. или 10 шт./упак. или 20 шт./упак. или 30 шт./упак. или 50 шт./упак. или 100 шт./упак.

2.4.29. Шприц инъекционный однократного применения стерильный стандартный с наконечником «Луер Слип» трехкомпонентный, содержащий латекс, номинальной вместимостью: 75 мл, с иглой инъекционной однократного применения стандартной, размер иглы: 1,1х38 мм; 1,1х40 мм; 1,1х50 мм; 1,2х25 мм; 1,2х30 мм; 1,2х32 мм; 1,2х38 мм; 1,2х40 мм; 1,2х50 мм; 1,4х25 мм; 1,4х30 мм; 1,4х32 мм; 1,4х38 мм; 1,4х40 мм; 1,4х50 мм; 1,6х25 мм; 1,6х30 мм; 1,6х32 мм; 1,6х38 мм; 1,6х40 мм; 1,6х50 мм; 1,8х25 мм; 1,8х30 мм; 1,8х32 мм; 1,8х38 мм; 1,8х40 мм; 1,8х50 мм; 2,1х40 мм. – 1 шт./упак. или 5 шт./упак. или 10 шт./упак. или 20 шт./упак. или 30 шт./упак. или 50 шт./упак. или 100 шт./упак.

ООО ЦИРМИ INFO@CIRMI.RU WWW.GOSZDRAVNADZOR.RU

2.4.30. Шприц инъекционный однократного применения стерильный стандартный с наконечником «Луер Слип» трехкомпонентный, содержащий латекс, номинальной вместимостью: 100 мл, с иглой инъекционной однократного применения стандартной, размер иглы: 1,1х40 мм; 1,1х50 мм; 1,2х25 мм; 1,2х30 мм; 1,2х32 мм; 1,2х38 мм; 1,2х40 мм; 1,2х50 мм; 1,4х25 мм; 1,4х30 мм; 1,4х32 мм; 1,4х38 мм; 1,4х40 мм; 1,4х50 мм; 1,6х25 мм; 1,6х30 мм; 1,6х32 мм; 1,6х38 мм; 1,6х40 мм; 1,6х50 мм; 1,8х25 мм; 1,8х30 мм; 1,8х32 мм; 1,8х38 мм; 1,8х40 мм; 1,8х50 мм; 2,1х40 мм. – 1 шт./упак. или 5 шт./упак. или 10 шт./упак. или 20 шт./упак. или 30 шт./упак. или 50 шт./упак. или 100 шт./упак.
2.4.31. Шприц инъекционный однократного применения стерильный стандартный с наконечником «Луер Слип» трехкомпонентный, содержащий латекс, номинальной вместимостью: 120 мл, с иглой инъекционной однократного применения стандартной, размер иглы: 1,1х40 мм; 1,1х50 мм; 1,2х25 мм; 1,2х30 мм; 1,2х32 мм; 1,2х38 мм; 1,2х40 мм; 1,2х50 мм; 1,4х25 мм; 1,4х30 мм; 1,4х32 мм; 1,4х38 мм; 1,4х40 мм; 1,4х50 мм; 1,6х25 мм; 1,6х30 мм; 1,6х32 мм; 1,6х38 мм; 1,6х40 мм; 1,6х50 мм; 1,8х25 мм; 1,8х30 мм; 1,8х32 мм; 1,8х38 мм; 1,8х40 мм; 1,8х50 мм; 2,1х40 мм. – 1 шт./упак. или 5 шт./упак. или 10 шт./упак. или 20 шт./упак. или 30 шт./упак. или 50 шт./упак. или 100 шт./упак.
2.4.32. Шприц инъекционный однократного применения стерильный стандартный с наконечником «Луер Слип» трехкомпонентный, содержащий латекс, номинальной вместимостью: 150 мл, с иглой инъекционной однократного применения стандартной, размер иглы: 1,1х40 мм; 1,1х50 мм; 1,2х25 мм; 1,2х30 мм; 1,2х32 мм; 1,2х38 мм; 1,2х40 мм; 1,2х50 мм; 1,4х25 мм; 1,4х30 мм; 1,4х32 мм; 1,4х38 мм; 1,4х40 мм; 1,4х50 мм; 1,6х25 мм; 1,6х30 мм; 1,6х32 мм; 1,6х38 мм; 1,6х40 мм; 1,6х50 мм; 1,8х25 мм; 1,8х30 мм; 1,8х32 мм; 1,8х38 мм; 1,8х40 мм; 1,8х50 мм; 2,1х40 мм. – 1 шт./упак. или 5 шт./упак. или 10 шт./упак. или 20 шт./упак. или 30 шт./упак. или 50 шт./упак. или 100 шт./упак.

2.5. Шприц инъекционный однократного применения стерильный стандартный с наконечником «Луер Слип» трехкомпонентный, не содержащий латекс, с двумя стандартными инъекционными иглами, следующих модификаций:
2.5.1. Шприц инъекционный однократного применения стерильный стандартный с наконечником «Луер Слип» трехкомпонентный, не содержащий латекс, номинальной вместимостью: 1 мл, с двумя стандартными инъекционными иглами, размер первой иглы: 0,8х40 мм; размер второй иглы: 0,45х12 мм – 1 шт./упак. или 5 шт./упак. или 10 шт./упак. или 20 шт./упак. или 30 шт./упак. или 50 шт./упак. или 100 шт./упак.
2.5.2. Шприц инъекционный однократного применения стерильный стандартный с наконечником «Луер Слип» трехкомпонентный, не содержащий латекс, номинальной вместимостью: 1 мл, с двумя стандартными инъекционными иглами, размер первой иглы: 0,8х40 мм; размер второй иглы: 0,45х13 мм – 1 шт./упак. или 5 шт./упак. или 10 шт./упак. или 20 шт./упак. или 30 шт./упак. или 50 шт./упак. или 100 шт./упак.
2.5.3. Шприц инъекционный однократного применения стерильный стандартный с наконечником «Луер Слип» трехкомпонентный, не содержащий латекс, номинальной вместимостью: 1 мл, с двумя стандартными инъекционными иглами, размер первой иглы: 0,8х40 мм; размер второй иглы: 0,45х16 мм – 1 шт./упак. или 5 шт./упак. или 10 шт./упак. или 20 шт./упак. или 30 шт./упак. или 50 шт./упак. или 100 шт./упак.
2.5.4. Шприц инъекционный однократного применения стерильный стандартный с наконечником «Луер Слип» трехкомпонентный, не содержащий латекс, номинальной вместимостью: 1 мл, с двумя стандартными инъекционными иглами, размер первой иглы: 0,8х40 мм; размер второй иглы: 0,45х19 мм – 1 шт./упак. или 5 шт./упак. или 10 шт./упак. или 20 шт./упак. или 30 шт./упак. или 50 шт./упак. или 100 шт./упак.
2.5.5. Шприц инъекционный однократного применения стерильный стандартный с наконечником «Луер Слип» трехкомпонентный, не содержащий латекс, номинальной вместимостью: 2 мл, с двумя стандартными инъекционными иглами, размер первой иглы: 0,8х40 мм; размер второй иглы: 0,6х30 мм – 1 шт./упак. или 5 шт./упак. или 10 шт./упак. или 20 шт./упак. или 30 шт./упак. или 50 шт./упак. или 100 шт./упак.
2.5.6. Шприц инъекционный однократного применения стерильный стандартный с наконечником «Луер Слип» трехкомпонентный, не содержащий латекс, номинальной вместимостью: 2 мл, с двумя стандартными инъекционными иглами, размер первой иглы: 0,8х40 мм; размер второй иглы: 0,6х32 мм – 1 шт./упак. или 5 шт./упак. или 10 шт./упак. или 20 шт./упак. или 30 шт./упак. или 50 шт./упак. или 100 шт./упак.
2.5.7. Шприц инъекционный однократного применения стерильный стандартный с наконечником «Луер Слип» трехкомпонентный, не содержащий латекс, номинальной вместимостью: 2 мл, с двумя стандартными инъекционными иглами, размер первой иглы: 0,8х40 мм; размер второй иглы: 0,6х38 мм – 1 шт./упак. или 5 шт./упак. или 10 шт./упак. или 20 шт./упак. или 30 шт./упак. или 50 шт./упак. или 100 шт./упак.
2.5.8. Шприц инъекционный однократного применения стерильный стандартный с наконечником «Луер Слип» трехкомпонентный, не содержащий латекс, номинальной вместимостью: 2 мл, с двумя стандартными инъекционными иглами, размер первой иглы: 0,8х40 мм; размер второй иглы: 0,6х40 мм – 1 шт./упак. или 5 шт./упак. или 10 шт./упак. или 20 шт./упак. или 30 шт./упак. или 50 шт./упак. или 100 шт./упак.
2.5.9. Шприц инъекционный однократного применения стерильный стандартный с наконечником «Луер Слип» трехкомпонентный, не содержащий латекс, номинальной вместимостью: 2 мл, с двумя стандартны-

ми инъекционными иглами, размер первой иглы: 0,8х40 мм; размер второй иглы: 0,6х50 мм – 1 шт./упак. или 5 шт./упак. или 10 шт./упак. или 20 шт./упак. или 30 шт./упак. или 50 шт./упак. или 100 шт./упак.
2.5.10. Шприц инъекционный однократного применения стерильный стандартный с наконечником «Луер Слип» трехкомпонентный, не содержащий латекс, номинальной вместимостью: 3 мл, с двумя стандартными инъекционными иглами, размер первой иглы: 0,8х40 мм; размер второй иглы: 0,6х30 мм – 1 шт./упак. или 5 шт./упак. или 10 шт./упак. или 20 шт./упак. или 30 шт./упак. или 50 шт./упак. или 100 шт./упак.
2.5.11. Шприц инъекционный однократного применения стерильный стандартный с наконечником «Луер Слип» трехкомпонентный, не содержащий латекс, номинальной вместимостью: 3 мл, с двумя стандартными инъекционными иглами, размер первой иглы: 0,8х40 мм; размер второй иглы: 0,6х32 мм – 1 шт./упак. или 5 шт./упак. или 10 шт./упак. или 20 шт./упак. или 30 шт./упак. или 50 шт./упак. или 100 шт./упак.
2.5.12. Шприц инъекционный однократного применения стерильный стандартный с наконечником «Луер Слип» трехкомпонентный, не содержащий латекс, номинальной вместимостью: 3 мл, с двумя стандартными инъекционными иглами, размер первой иглы: 0,8х40 мм; размер второй иглы: 0,6х38 мм – 1 шт./упак. или 5 шт./упак. или 10 шт./упак. или 20 шт./упак. или 30 шт./упак. или 50 шт./упак. или 100 шт./упак.
2.5.13. Шприц инъекционный однократного применения стерильный стандартный с наконечником «Луер Слип» трехкомпонентный, не содержащий латекс, номинальной вместимостью: 3 мл, с двумя стандартными инъекционными иглами, размер первой иглы: 0,8х40 мм; размер второй иглы: 0,6х40 мм – 1 шт./упак. или 5 шт./упак. или 10 шт./упак. или 20 шт./упак. или 30 шт./упак. или 50 шт./упак. или 100 шт./упак.
2.5.14. Шприц инъекционный однократного применения стерильный стандартный с наконечником «Луер Слип» трехкомпонентный, не содержащий латекс, номинальной вместимостью: 3 мл, с двумя стандартными инъекционными иглами, размер первой иглы: 0,8х40 мм; размер второй иглы: 0,6х50 мм – 1 шт./упак. или 5 шт./упак. или 10 шт./упак. или 20 шт./упак. или 30 шт./упак. или 50 шт./упак. или 100 шт./упак.
2.5.15. Шприц инъекционный однократного применения стерильный стандартный с наконечником «Луер Слип» трехкомпонентный, не содержащий латекс, номинальной вместимостью: 5 мл, с двумя стандартными инъекционными иглами, размер первой иглы: 0,8х40 мм; размер второй иглы: 0,7х32 мм – 1 шт./упак. или 5 шт./упак. или 10 шт./упак. или 20 шт./упак. или 30 шт./упак. или 50 шт./упак. или 100 шт./упак.
2.5.16. Шприц инъекционный однократного применения стерильный стандартный с наконечником «Луер Слип» трехкомпонентный, не содержащий латекс, номинальной вместимостью: 5 мл, с двумя стандартными инъекционными иглами, размер первой иглы: 0,8х40 мм; размер второй иглы: 0,7х38 мм – 1 шт./упак. или 5 шт./упак. или 10 шт./упак. или 20 шт./упак. или 30 шт./упак. или 50 шт./упак. или 100 шт./упак.
2.5.17. Шприц инъекционный однократного применения стерильный стандартный с наконечником «Луер Слип» трехкомпонентный, не содержащий латекс, номинальной вместимостью: 5 мл, с двумя стандартными инъекционными иглами, размер первой иглы: 0,8х40 мм; размер второй иглы: 0,6х38 мм – 1 шт./упак. или 5 шт./упак. или 10 шт./упак. или 20 шт./упак. или 30 шт./упак. или 50 шт./упак. или 100 шт./упак.
2.5.18. Шприц инъекционный однократного применения стерильный стандартный с наконечником «Луер Слип» трехкомпонентный, не содержащий латекс, номинальной вместимостью: 5 мл, с двумя стандартными инъекционными иглами, размер первой иглы: 0,8х40 мм; размер второй иглы: 0,7х40 мм – 1 шт./упак. или 5 шт./упак. или 10 шт./упак. или 20 шт./упак. или 30 шт./упак. или 50 шт./упак. или 100 шт./упак.
2.5.19. Шприц инъекционный однократного применения стерильный стандартный с наконечником «Луер Слип» трехкомпонентный, не содержащий латекс, номинальной вместимостью: 5 мл, с двумя стандартными инъекционными иглами, размер первой иглы: 0,8х40 мм; размер второй иглы: 0,7х50 мм – 1 шт./упак. или 5 шт./упак. или 10 шт./упак. или 20 шт./упак. или 30 шт./упак. или 50 шт./упак. или 100 шт./упак.
2.5.20. Шприц инъекционный однократного применения стерильный стандартный с наконечником «Луер Слип» трехкомпонентный, не содержащий латекс, номинальной вместимостью: 10 мл, с двумя стандартными инъекционными иглами, размер первой иглы: 0,8х40 мм; размер второй иглы: 0,8х38 мм – 1 шт./упак. или 5 шт./упак. или 10 шт./упак. или 20 шт./упак. или 30 шт./упак. или 50 шт./упак. или 100 шт./упак.
2.5.21. Шприц инъекционный однократного применения стерильный стандартный с наконечником «Луер Слип» трехкомпонентный, не содержащий латекс, номинальной вместимостью: 10 мл, с двумя стандартными инъекционными иглами, размер первой иглы: 0,8х40 мм; размер второй иглы: 0,8х40 мм – 1 шт./упак. или 5 шт./упак. или 10 шт./упак. или 20 шт./упак. или 30 шт./упак. или 50 шт./упак. или 100 шт./упак.
2.5.22. Шприц инъекционный однократного применения стерильный стандартный с наконечником «Луер Слип» трехкомпонентный, не содержащий латекс, номинальной вместимостью: 10 мл, с двумя стандартными инъекционными иглами, размер первой иглы: 0,8х40 мм; размер второй иглы: 0,8х50 мм – 1 шт./упак. или 5 шт./упак. или 10 шт./упак. или 20 шт./упак. или 30 шт./упак. или 50 шт./упак. или 100 шт./упак.
2.5.23. Шприц инъекционный однократного применения стерильный стандартный с наконечником «Луер Слип» трехкомпонентный, не содержащий латекс, номинальной вместимостью: 10 мл, с двумя стандартными инъекционными иглами, размер первой иглы: 0,8х40 мм; размер второй иглы: 0,9х25 мм – 1 шт./упак. или 5 шт./упак. или 10 шт./упак. или 20 шт./упак. или 30 шт./упак. или 50 шт./упак. или 100 шт./упак.
2.5.24. Шприц инъекционный однократного применения стерильный стандартный с наконечником «Луер

ООО ЦИРМИ INFO@CIRMI.RU WWW.GOSZDRAVNADZOR.RU

Слип» трехкомпонентный, не содержащий латекс, номинальной вместимостью: 10 мл, с двумя стандартными инъекционными иглами, размер первой иглы: 0,8х40 мм; размер второй иглы: 0,9х30 мм – 1 шт./упак. или 5 шт./упак. или 10 шт./упак. или 20 шт./упак. или 30 шт./упак. или 50 шт./упак. или 100 шт./упак.

2.6. Шприц инъекционный однократного применения стерильный стандартный с наконечником «Луер Слип» трехкомпонентный, содержащий латекс, с двумя стандартными инъекционными иглами, следующих модификаций:

2.6.1. Шприц инъекционный однократного применения стерильный стандартный с наконечником «Луер Слип» трехкомпонентный, содержащий латекс, номинальной вместимостью: 1 мл, с двумя стандартными инъекционными иглами, размер первой иглы: 0,8х40 мм; размер второй иглы: 0,45х12 мм – 1 шт./упак. или 5 шт./упак. или 10 шт./упак. или 20 шт./упак. или 30 шт./упак. или 50 шт./упак. или 100 шт./упак.

2.6.2. Шприц инъекционный однократного применения стерильный стандартный с наконечником «Луер Слип» трехкомпонентный, содержащий латекс, номинальной вместимостью: 1 мл, с двумя стандартными инъекционными иглами, размер первой иглы: 0,8х40 мм; размер второй иглы: 0,45х13 мм – 1 шт./упак. или 5 шт./упак. или 10 шт./упак. или 20 шт./упак. или 30 шт./упак. или 50 шт./упак. или 100 шт./упак.

2.6.3. Шприц инъекционный однократного применения стерильный стандартный с наконечником «Луер Слип» трехкомпонентный, содержащий латекс, номинальной вместимостью: 1 мл, с двумя стандартными инъекционными иглами, размер первой иглы: 0,8х40 мм; размер второй иглы: 0,45х16 мм – 1 шт./упак. или 5 шт./упак. или 10 шт./упак. или 20 шт./упак. или 30 шт./упак. или 50 шт./упак. или 100 шт./упак.

2.6.4. Шприц инъекционный однократного применения стерильный стандартный с наконечником «Луер Слип» трехкомпонентный, содержащий латекс, номинальной вместимостью: 1 мл, с двумя стандартными инъекционными иглами, размер первой иглы: 0,8х40 мм; размер второй иглы: 0,45х19 мм – 1 шт./упак. или 5 шт./упак. или 10 шт./упак. или 20 шт./упак. или 30 шт./упак. или 50 шт./упак. или 100 шт./упак.

2.6.5. Шприц инъекционный однократного применения стерильный стандартный с наконечником «Луер Слип» трехкомпонентный, содержащий латекс, номинальной вместимостью: 2 мл, с двумя стандартными инъекционными иглами, размер первой иглы: 0,8х40 мм; размер второй иглы: 0,6х30 мм – 1 шт./упак. или 5 шт./упак. или 10 шт./упак. или 20 шт./упак. или 30 шт./упак. или 50 шт./упак. или 100 шт./упак.

2.6.6. Шприц инъекционный однократного применения стерильный стандартный с наконечником «Луер Слип» трехкомпонентный, содержащий латекс, номинальной вместимостью: 2 мл, с двумя стандартными инъекционными иглами, размер первой иглы: 0,8х40 мм; размер второй иглы: 0,6х32 мм – 1 шт./упак. или 5 шт./упак. или 10 шт./упак. или 20 шт./упак. или 30 шт./упак. или 50 шт./упак. или 100 шт./упак.

2.6.7. Шприц инъекционный однократного применения стерильный стандартный с наконечником «Луер Слип» трехкомпонентный, содержащий латекс, номинальной вместимостью: 2 мл, с двумя стандартными инъекционными иглами, размер первой иглы: 0,8х40 мм; размер второй иглы: 0,6х38 мм – 1 шт./упак. или 5 шт./упак. или 10 шт./упак. или 20 шт./упак. или 30 шт./упак. или 50 шт./упак. или 100 шт./упак.

2.6.8. Шприц инъекционный однократного применения стерильный стандартный с наконечником «Луер Слип» трехкомпонентный, содержащий латекс, номинальной вместимостью: 2 мл, с двумя стандартными инъекционными иглами, размер первой иглы: 0,8х40 мм; размер второй иглы: 0,6х40 мм – 1 шт./упак. или 5 шт./упак. или 10 шт./упак. или 20 шт./упак. или 30 шт./упак. или 50 шт./упак. или 100 шт./упак.

2.6.9. Шприц инъекционный однократного применения стерильный стандартный с наконечником «Луер Слип» трехкомпонентный, содержащий латекс, номинальной вместимостью: 2 мл, с двумя стандартными инъекционными иглами, размер первой иглы: 0,8х40 мм; размер второй иглы: 0,6х50 мм – 1 шт./упак. или 5 шт./упак. или 10 шт./упак. или 20 шт./упак. или 30 шт./упак. или 50 шт./упак. или 100 шт./упак.

2.6.10. Шприц инъекционный однократного применения стерильный стандартный с наконечником «Луер Слип» трехкомпонентный, содержащий латекс, номинальной вместимостью: 3 мл, с двумя стандартными инъекционными иглами, размер первой иглы: 0,8х40 мм; размер второй иглы: 0,6х30 мм – 1 шт./упак. или 5 шт./упак. или 10 шт./упак. или 20 шт./упак. или 30 шт./упак. или 50 шт./упак. или 100 шт./упак.

2.6.11. Шприц инъекционный однократного применения стерильный стандартный с наконечником «Луер Слип» трехкомпонентный, содержащий латекс, номинальной вместимостью: 3 мл, с двумя стандартными инъекционными иглами, размер первой иглы: 0,8х40 мм; размер второй иглы: 0,6х32 мм – 1 шт./упак. или 5 шт./упак. или 10 шт./упак. или 20 шт./упак. или 30 шт./упак. или 50 шт./упак. или 100 шт./упак.

2.6.12. Шприц инъекционный однократного применения стерильный стандартный с наконечником «Луер Слип» трехкомпонентный, содержащий латекс, номинальной вместимостью: 3 мл, с двумя стандартными инъекционными иглами, размер первой иглы: 0,8х40 мм; размер второй иглы: 0,6х38 мм – 1 шт./упак. или 5 шт./упак. или 10 шт./упак. или 20 шт./упак. или 30 шт./упак. или 50 шт./упак. или 100 шт./упак.

2.6.13. Шприц инъекционный однократного применения стерильный стандартный с наконечником «Луер Слип» трехкомпонентный, содержащий латекс, номинальной вместимостью: 3 мл, с двумя стандартными инъекционными иглами, размер первой иглы: 0,8х40 мм; размер второй иглы: 0,6х40 мм – 1 шт./упак. или 5 шт./упак. или 10 шт./упак. или 20 шт./упак. или 30 шт./упак. или 50 шт./упак. или 100 шт./упак.

ООО ЦИРМИ INFO@CIRMI.RU WWW.GOSZDRAVNADZOR.RU

2.6.14. Шприц инъекционный однократного применения стерильный стандартный с наконечником «Луер Слип» трехкомпонентный, содержащий латекс, номинальной вместимостью: 3 мл, с двумя стандартными инъекционными иглами, размер первой иглы: 0,8х40 мм; размер второй иглы: 0,6х50 мм – 1 шт./упак. или 5 шт./упак. или 10 шт./упак. или 20 шт./упак. или 30 шт./упак. или 50 шт./упак. или 100 шт./упак.
2.6.15. Шприц инъекционный однократного применения стерильный стандартный с наконечником «Луер Слип» трехкомпонентный, содержащий латекс, номинальной вместимостью: 5 мл, с двумя стандартными инъекционными иглами, размер первой иглы: 0,8х40 мм; размер второй иглы: 0,7х32 мм – 1 шт./упак. или 5 шт./упак. или 10 шт./упак. или 20 шт./упак. или 30 шт./упак. или 50 шт./упак. или 100 шт./упак.
2.6.16. Шприц инъекционный однократного применения стерильный стандартный с наконечником «Луер Слип» трехкомпонентный, содержащий латекс, номинальной вместимостью: 5 мл, с двумя стандартными инъекционными иглами, размер первой иглы: 0,8х40 мм; размер второй иглы: 0,7х38 мм – 1 шт./упак. или 5 шт./упак. или 10 шт./упак. или 20 шт./упак. или 30 шт./упак. или 50 шт./упак. или 100 шт./упак.
2.6.17. Шприц инъекционный однократного применения стерильный стандартный с наконечником «Луер Слип» трехкомпонентный, содержащий латекс, номинальной вместимостью: 5 мл, с двумя стандартными инъекционными иглами, размер первой иглы: 0,8х40 мм; размер второй иглы: 0,6х38 мм – 1 шт./упак. или 5 шт./упак. или 10 шт./упак. или 20 шт./упак. или 30 шт./упак. или 50 шт./упак. или 100 шт./упак.
2.6.18. Шприц инъекционный однократного применения стерильный стандартный с наконечником «Луер Слип» трехкомпонентный, содержащий латекс, номинальной вместимостью: 5 мл, с двумя стандартными инъекционными иглами, размер первой иглы: 0,8х40 мм; размер второй иглы: 0,7х40 мм – 1 шт./упак. или 5 шт./упак. или 10 шт./упак. или 20 шт./упак. или 30 шт./упак. или 50 шт./упак. или 100 шт./упак.
2.6.19. Шприц инъекционный однократного применения стерильный стандартный с наконечником «Луер Слип» трехкомпонентный, содержащий латекс, номинальной вместимостью: 5 мл, с двумя стандартными инъекционными иглами, размер первой иглы: 0,8х40 мм; размер второй иглы: 0,7х50 мм – 1 шт./упак. или 5 шт./упак. или 10 шт./упак. или 20 шт./упак. или 30 шт./упак. или 50 шт./упак. или 100 шт./упак.
2.6.20. Шприц инъекционный однократного применения стерильный стандартный с наконечником «Луер Слип» трехкомпонентный, содержащий латекс, номинальной вместимостью: 10 мл, с двумя стандартными инъекционными иглами, размер первой иглы: 0,8х40 мм; размер второй иглы: 0,8х38 мм – 1 шт./упак. или 5 шт./упак. или 10 шт./упак. или 20 шт./упак. или 30 шт./упак. или 50 шт./упак. или 100 шт./упак.
2.6.21. Шприц инъекционный однократного применения стерильный стандартный с наконечником «Луер Слип» трехкомпонентный, содержащий латекс, номинальной вместимостью: 10 мл, с двумя стандартными инъекционными иглами, размер первой иглы: 0,8х40 мм; размер второй иглы: 0,8х40 мм – 1 шт./упак. или 5 шт./упак. или 10 шт./упак. или 20 шт./упак. или 30 шт./упак. или 50 шт./упак. или 100 шт./упак.
2.6.22. Шприц инъекционный однократного применения стерильный стандартный с наконечником «Луер Слип» трехкомпонентный, содержащий латекс, номинальной вместимостью: 10 мл, с двумя стандартными инъекционными иглами, размер первой иглы: 0,8х40 мм; размер второй иглы: 0,8х50 мм – 1 шт./упак. или 5 шт./упак. или 10 шт./упак. или 20 шт./упак. или 30 шт./упак. или 50 шт./упак. или 100 шт./упак.
2.6.23. Шприц инъекционный однократного применения стерильный стандартный с наконечником «Луер Слип» трехкомпонентный, содержащий латекс, номинальной вместимостью: 10 мл, с двумя стандартными инъекционными иглами, размер первой иглы: 0,8х40 мм; размер второй иглы: 0,9х25 мм – 1 шт./упак. или 5 шт./упак. или 10 шт./упак. или 20 шт./упак. или 30 шт./упак. или 50 шт./упак. или 100 шт./упак.
2.6.24. Шприц инъекционный однократного применения стерильный стандартный с наконечником «Луер Слип» трехкомпонентный, содержащий латекс, номинальной вместимостью: 10 мл, с двумя стандартными инъекционными иглами, размер первой иглы: 0,8х40 мм; размер второй иглы: 0,9х30 мм – 1 шт./упак. или 5 шт./упак. или 10 шт./упак. или 20 шт./упак. или 30 шт./упак. или 50 шт./упак. или 100 шт./упак.

2.7. Шприц инъекционный однократного применения стерильный стандартный с наконечником «Луер Слип» трехкомпонентный, не содержащий латекс, с двумя инъекционными иглами (стандартной и безопасной), следующих модификаций:
2.7.1. Шприц инъекционный однократного применения стерильный стандартный с наконечником «Луер Слип» трехкомпонентный, не содержащий латекс, номинальной вместимостью: 1 мл, с двумя инъекционными иглами (стандартной и безопасной), размер стандартной иглы: 0,8х40 мм; размер безопасной иглы: 0,45х12 мм – 1 шт./упак. или 5 шт./упак. или 10 шт./упак. или 20 шт./упак. или 30 шт./упак. или 50 шт./упак. или 100 шт./упак.
2.7.2. Шприц инъекционный однократного применения стерильный стандартный с наконечником «Луер Слип» трехкомпонентный, не содержащий латекс, номинальной вместимостью: 1 мл, с двумя инъекционными иглами (стандартной и безопасной), размер стандартной иглы: 0,8х40 мм; размер безопасной иглы: 0,45х13 мм – 1 шт./упак. или 5 шт./упак. или 10 шт./упак. или 20 шт./упак. или 30 шт./упак. или 50 шт./упак. или 100 шт./упак.
2.7.3. Шприц инъекционный однократного применения стерильный стандартный с наконечником «Луер

ООО ЦИРМИ INFO@CIRMI.RU WWW.GOSZDRAVNADZOR.RU

Слип» трехкомпонентный, не содержащий латекс, номинальной вместимостью: 1 мл, с двумя инъекционными иглами (стандартной и безопасной), размер стандартной иглы: 0,8х40 мм; размер безопасной иглы: 0,45х16 мм – 1 шт./упак. или 5 шт./упак. или 10 шт./упак. или 20 шт./упак. или 30 шт./упак. или 50 шт./упак. или 100 шт./упак.

2.7.4. Шприц инъекционный однократного применения стерильный стандартный с наконечником «Луер Слип» трехкомпонентный, не содержащий латекс, номинальной вместимостью: 1 мл, с двумя инъекционными иглами (стандартной и безопасной), размер стандартной иглы: 0,8х40 мм; размер безопасной иглы: 0,45х19 мм – 1 шт./упак. или 5 шт./упак. или 10 шт./упак. или 20 шт./упак. или 30 шт./упак. или 50 шт./упак. или 100 шт./упак.

2.7.5. Шприц инъекционный однократного применения стерильный стандартный с наконечником «Луер Слип» трехкомпонентный, не содержащий латекс, номинальной вместимостью: 2 мл, с двумя инъекционными иглами (стандартной и безопасной), размер стандартной иглы: 0,8х40 мм; размер безопасной иглы: 0,6х30 мм – 1 шт./упак. или 5 шт./упак. или 10 шт./упак. или 20 шт./упак. или 30 шт./упак. или 50 шт./упак. или 100 шт./упак.

2.7.6. Шприц инъекционный однократного применения стерильный стандартный с наконечником «Луер Слип» трехкомпонентный, не содержащий латекс, номинальной вместимостью: 2 мл, с двумя инъекционными иглами (стандартной и безопасной), размер стандартной иглы: 0,8х40 мм; размер безопасной иглы: 0,6х32 мм – 1 шт./упак. или 5 шт./упак. или 10 шт./упак. или 20 шт./упак. или 30 шт./упак. или 50 шт./упак. или 100 шт./упак.

2.7.7. Шприц инъекционный однократного применения стерильный стандартный с наконечником «Луер Слип» трехкомпонентный, не содержащий латекс, номинальной вместимостью: 2 мл, с двумя инъекционными иглами (стандартной и безопасной), размер стандартной иглы: 0,8х40 мм; размер безопасной иглы: 0,6х38 мм – 1 шт./упак. или 5 шт./упак. или 10 шт./упак. или 20 шт./упак. или 30 шт./упак. или 50 шт./упак. или 100 шт./упак.

2.7.8. Шприц инъекционный однократного применения стерильный стандартный с наконечником «Луер Слип» трехкомпонентный, не содержащий латекс, номинальной вместимостью: 2 мл, с двумя инъекционными иглами (стандартной и безопасной), размер стандартной иглы: 0,8х40 мм; размер безопасной иглы: 0,6х40 мм – 1 шт./упак. или 5 шт./упак. или 10 шт./упак. или 20 шт./упак. или 30 шт./упак. или 50 шт./упак. или 100 шт./упак.

2.7.9. Шприц инъекционный однократного применения стерильный стандартный с наконечником «Луер Слип» трехкомпонентный, не содержащий латекс, номинальной вместимостью: 2 мл, с двумя инъекционными иглами (стандартной и безопасной), размер стандартной иглы: 0,8х40 мм; размер безопасной иглы: 0,6х50 мм – 1 шт./упак. или 5 шт./упак. или 10 шт./упак. или 20 шт./упак. или 30 шт./упак. или 50 шт./упак. или 100 шт./упак.

2.7.10. Шприц инъекционный однократного применения стерильный стандартный с наконечником «Луер Слип» трехкомпонентный, не содержащий латекс, номинальной вместимостью: 3 мл, с двумя инъекционными иглами (стандартной и безопасной), размер стандартной иглы: 0,8х40 мм; размер безопасной иглы: 0,6х30 мм – 1 шт./упак. или 5 шт./упак. или 10 шт./упак. или 20 шт./упак. или 30 шт./упак. или 50 шт./упак. или 100 шт./упак.

2.7.11. Шприц инъекционный однократного применения стерильный стандартный с наконечником «Луер Слип» трехкомпонентный, не содержащий латекс, номинальной вместимостью: 3 мл, с двумя инъекционными иглами (стандартной и безопасной), размер стандартной иглы: 0,8х40 мм; размер безопасной иглы: 0,6х32 мм – 1 шт./упак. или 5 шт./упак. или 10 шт./упак. или 20 шт./упак. или 30 шт./упак. или 50 шт./упак. или 100 шт./упак.

2.7.12. Шприц инъекционный однократного применения стерильный стандартный с наконечником «Луер Слип» трехкомпонентный, не содержащий латекс, номинальной вместимостью: 3 мл, с двумя инъекционными иглами (стандартной и безопасной), размер стандартной иглы: 0,8х40 мм; размер безопасной иглы: 0,6х38 мм – 1 шт./упак. или 5 шт./упак. или 10 шт./упак. или 20 шт./упак. или 30 шт./упак. или 50 шт./упак. или 100 шт./упак.

2.7.13. Шприц инъекционный однократного применения стерильный стандартный с наконечником «Луер Слип» трехкомпонентный, не содержащий латекс, номинальной вместимостью: 3 мл, с двумя инъекционными иглами (стандартной и безопасной), размер стандартной иглы: 0,8х40 мм; размер безопасной иглы: 0,6х40 мм – 1 шт./упак. или 5 шт./упак. или 10 шт./упак. или 20 шт./упак. или 30 шт./упак. или 50 шт./упак. или 100 шт./упак.

2.7.14. Шприц инъекционный однократного применения стерильный стандартный с наконечником «Луер Слип» трехкомпонентный, не содержащий латекс, номинальной вместимостью: 3 мл, с двумя инъекционными иглами (стандартной и безопасной), размер стандартной иглы: 0,8х40 мм; размер безопасной иглы: 0,6х50 мм – 1 шт./упак. или 5 шт./упак. или 10 шт./упак. или 20 шт./упак. или 30 шт./упак. или 50 шт./упак. или 100 шт./упак.

ООО ЦИРМИ INFO@CIRMI.RU WWW.GOSZDRAVNADZOR.RU

2.7.15. Шприц инъекционный однократного применения стерильный стандартный с наконечником «Луер Слип» трехкомпонентный, не содержащий латекс, номинальной вместимостью: 5 мл, с двумя инъекционными иглами (стандартной и безопасной), размер стандартной иглы: 0,8х40 мм; размер безопасной иглы: 0,7х32 мм – 1 шт./упак. или 5 шт./упак. или 10 шт./упак. или 20 шт./упак. или 30 шт./упак. или 50 шт./упак. или 100 шт./упак.
2.7.16. Шприц инъекционный однократного применения стерильный стандартный с наконечником «Луер Слип» трехкомпонентный, не содержащий латекс, номинальной вместимостью: 5 мл, с двумя инъекционными иглами (стандартной и безопасной), размер стандартной иглы: 0,8х40 мм; размер безопасной иглы: 0,7х38 мм – 1 шт./упак. или 5 шт./упак. или 10 шт./упак. или 20 шт./упак. или 30 шт./упак. или 50 шт./упак. или 100 шт./упак.
2.7.17. Шприц инъекционный однократного применения стерильный стандартный с наконечником «Луер Слип» трехкомпонентный, не содержащий латекс, номинальной вместимостью: 5 мл, с двумя инъекционными иглами (стандартной и безопасной), размер стандартной иглы: 0,8х40 мм; размер безопасной иглы: 0,6х38 мм – 1 шт./упак. или 5 шт./упак. или 10 шт./упак. или 20 шт./упак. или 30 шт./упак. или 50 шт./упак. или 100 шт./упак.
2.7.18. Шприц инъекционный однократного применения стерильный стандартный с наконечником «Луер Слип» трехкомпонентный, не содержащий латекс, номинальной вместимостью: 5 мл, с двумя инъекционными иглами (стандартной и безопасной), размер стандартной иглы: 0,8х40 мм; размер безопасной иглы: 0,7х40 мм – 1 шт./упак. или 5 шт./упак. или 10 шт./упак. или 20 шт./упак. или 30 шт./упак. или 50 шт./упак. или 100 шт./упак.
2.7.19. Шприц инъекционный однократного применения стерильный стандартный с наконечником «Луер Слип» трехкомпонентный, не содержащий латекс, номинальной вместимостью: 5 мл, с двумя инъекционными иглами (стандартной и безопасной), размер стандартной иглы: 0,8х40 мм; размер безопасной иглы: 0,7х50 мм – 1 шт./упак. или 5 шт./упак. или 10 шт./упак. или 20 шт./упак. или 30 шт./упак. или 50 шт./упак. или 100 шт./упак.
2.7.20. Шприц инъекционный однократного применения стерильный стандартный с наконечником «Луер Слип» трехкомпонентный, не содержащий латекс, номинальной вместимостью: 10 мл, с двумя инъекционными иглами (стандартной и безопасной), размер стандартной иглы: 0,8х40 мм; размер безопасной иглы: 0,8х38 мм – 1 шт./упак. или 5 шт./упак. или 10 шт./упак. или 20 шт./упак. или 30 шт./упак. или 50 шт./упак. или 100 шт./упак.
2.7.21. Шприц инъекционный однократного применения стерильный стандартный с наконечником «Луер Слип» трехкомпонентный, не содержащий латекс, номинальной вместимостью: 10 мл, с двумя инъекционными иглами (стандартной и безопасной), размер стандартной иглы: 0,8х40 мм; размер безопасной иглы: 0,8х40 мм – 1 шт./упак. или 5 шт./упак. или 10 шт./упак. или 20 шт./упак. или 30 шт./упак. или 50 шт./упак. или 100 шт./упак.
2.7.22. Шприц инъекционный однократного применения стерильный стандартный с наконечником «Луер Слип» трехкомпонентный, не содержащий латекс, номинальной вместимостью: 10 мл, с двумя инъекционными иглами (стандартной и безопасной), размер стандартной иглы: 0,8х40 мм; размер безопасной иглы: 0,8х50 мм – 1 шт./упак. или 5 шт./упак. или 10 шт./упак. или 20 шт./упак. или 30 шт./упак. или 50 шт./упак. или 100 шт./упак.
2.7.23. Шприц инъекционный однократного применения стерильный стандартный с наконечником «Луер Слип» трехкомпонентный, не содержащий латекс, номинальной вместимостью: 10 мл, с двумя инъекционными иглами (стандартной и безопасной), размер стандартной иглы: 0,8х40 мм; размер безопасной иглы: 0,9х25 мм – 1 шт./упак. или 5 шт./упак. или 10 шт./упак. или 20 шт./упак. или 30 шт./упак. или 50 шт./упак. или 100 шт./упак.
2.7.24. Шприц инъекционный однократного применения стерильный стандартный с наконечником «Луер Слип» трехкомпонентный, не содержащий латекс, номинальной вместимостью: 10 мл, с двумя инъекционными иглами (стандартной и безопасной), размер стандартной иглы: 0,8х40 мм; размер безопасной иглы: 0,9х30 мм – 1 шт./упак. или 5 шт./упак. или 10 шт./упак. или 20 шт./упак. или 30 шт./упак. или 50 шт./упак. или 100 шт./упак.

2.8. Шприц инъекционный однократного применения стерильный стандартный с наконечником «Луер Слип» трехкомпонентный, содержащий латекс, с двумя инъекционными иглами (стандартной и безопасной), следующих модификаций:
2.8.1. Шприц инъекционный однократного применения стерильный стандартный с наконечником «Луер Слип» трехкомпонентный, содержащий латекс, номинальной вместимостью: 1 мл, с двумя инъекционными иглами (стандартной и безопасной), размер стандартной иглы: 0,8х40 мм; размер безопасной иглы: 0,45х12 мм – 1 шт./упак. или 5 шт./упак. или 10 шт./упак. или 20 шт./упак. или 30 шт./упак. или 50 шт./упак. или 100 шт./упак.

ООО ЦИРМИ INFO@CIRMI.RU WWW.GOSZDRAVNADZOR.RU

2.8.2. Шприц инъекционный однократного применения стерильный стандартный с наконечником «Луер Слип» трехкомпонентный, содержащий латекс, номинальной вместимостью: 1 мл, с двумя инъекционными иглами (стандартной и безопасной), размер стандартной иглы: 0,8х40 мм; размер безопасной иглы: 0,45х13 мм – 1 шт./упак. или 5 шт./упак. или 10 шт./упак. или 20 шт./упак. или 30 шт./упак. или 50 шт./упак. или 100 шт./упак.
2.8.3. Шприц инъекционный однократного применения стерильный стандартный с наконечником «Луер Слип» трехкомпонентный, содержащий латекс, номинальной вместимостью: 1 мл, с двумя инъекционными илами (стандартной и безопасной), размер стандартной иглы: 0,8х40 мм; размер безопасной иглы: 0,45х16 мм – 1 шт./упак. или 5 шт./упак. или 10 шт./упак. или 20 шт./упак. или 30 шт./упак. или 50 шт./упак. или 100 шт./упак.
2.8.4. Шприц инъекционный однократного применения стерильный стандартный с наконечником «Луер Слип» трехкомпонентный, содержащий латекс, номинальной вместимостью: 1 мл, с двумя инъекционными иглами (стандартной и безопасной), размер стандартной иглы: 0,8х40 мм; размер безопасной иглы: 0,45х19 мм – 1 шт./упак. или 5 шт./упак. или 10 шт./упак. или 20 шт./упак. или 30 шт./упак. или 50 шт./упак. или 100 шт./упак.
2.8.5. Шприц инъекционный однократного применения стерильный стандартный с наконечником «Луер Слип» трехкомпонентный, содержащий латекс, номинальной вместимостью: 2 мл, с двумя инъекционными иглами (стандартной и безопасной), размер стандартной иглы: 0,8х40 мм; размер безопасной иглы: 0,6х30 мм – 1 шт./упак. или 5 шт./упак. или 10 шт./упак. или 20 шт./упак. или 30 шт./упак. или 50 шт./упак. или 100 шт./упак.
2.8.6. Шприц инъекционный однократного применения стерильный стандартный с наконечником «Луер Слип» трехкомпонентный, содержащий латекс, номинальной вместимостью: 2 мл, с двумя инъекционными иглами (стандартной и безопасной), размер стандартной иглы: 0,8х40 мм; размер безопасной иглы: 0,6х32 мм – 1 шт./упак. или 5 шт./упак. или 10 шт./упак. или 20 шт./упак. или 30 шт./упак. или 50 шт./упак. или 100 шт./упак.
2.8.7. Шприц инъекционный однократного применения стерильный стандартный с наконечником «Луер Слип» трехкомпонентный, содержащий латекс, номинальной вместимостью: 2 мл, с двумя инъекционными иглами (стандартной и безопасной), размер стандартной иглы: 0,8х40 мм; размер безопасной иглы: 0,6х38 мм – 1 шт./упак. или 5 шт./упак. или 10 шт./упак. или 20 шт./упак. или 30 шт./упак. или 50 шт./упак. или 100 шт./упак.
2.8.8. Шприц инъекционный однократного применения стерильный стандартный с наконечником «Луер Слип» трехкомпонентный, содержащий латекс, номинальной вместимостью: 2 мл, с двумя инъекционными иглами (стандартной и безопасной), размер стандартной иглы: 0,8х40 мм; размер безопасной иглы: 0,6х40 мм – 1 шт./упак. или 5 шт./упак. или 10 шт./упак. или 20 шт./упак. или 30 шт./упак. или 50 шт./упак. или 100 шт./упак.
2.8.9. Шприц инъекционный однократного применения стерильный стандартный с наконечником «Луер Слип» трехкомпонентный, содержащий латекс, номинальной вместимостью: 2 мл, с двумя инъекционными иглами (стандартной и безопасной), размер стандартной иглы: 0,8х40 мм; размер безопасной иглы: 0,6х50 мм – 1 шт./упак. или 5 шт./упак. или 10 шт./упак. или 20 шт./упак. или 30 шт./упак. или 50 шт./упак. или 100 шт./упак.
2.8.10. Шприц инъекционный однократного применения стерильный стандартный с наконечником «Луер Слип» трехкомпонентный, содержащий латекс, номинальной вместимостью: 3 мл, с двумя инъекционными иглами (стандартной и безопасной), размер стандартной иглы: 0,8х40 мм; размер безопасной иглы: 0,6х30 мм – 1 шт./упак. или 5 шт./упак. или 10 шт./упак. или 20 шт./упак. или 30 шт./упак. или 50 шт./упак. или 100 шт./упак.
2.8.11. Шприц инъекционный однократного применения стерильный стандартный с наконечником «Луер Слип» трехкомпонентный, содержащий латекс, номинальной вместимостью: 3 мл, с двумя инъекционными иглами (стандартной и безопасной), размер стандартной иглы: 0,8х40 мм; размер безопасной иглы: 0,6х32 мм – 1 шт./упак. или 5 шт./упак. или 10 шт./упак. или 20 шт./упак. или 30 шт./упак. или 50 шт./упак. или 100 шт./упак.
2.8.12. Шприц инъекционный однократного применения стерильный стандартный с наконечником «Луер Слип» трехкомпонентный, содержащий латекс, номинальной вместимостью: 3 мл, с двумя инъекционными иглами (стандартной и безопасной), размер стандартной иглы: 0,8х40 мм; размер безопасной иглы: 0,6х38 мм – 1 шт./упак. или 5 шт./упак. или 10 шт./упак. или 20 шт./упак. или 30 шт./упак. или 50 шт./упак. или 100 шт./упак.
2.8.13. Шприц инъекционный однократного применения стерильный стандартный с наконечником «Луер Слип» трехкомпонентный, содержащий латекс, номинальной вместимостью: 3 мл, с двумя инъекционными иглами (стандартной и безопасной), размер стандартной иглы: 0,8х40 мм; размер безопасной иглы: 0,6х40 мм – 1 шт./упак. или 5 шт./упак. или 10 шт./упак. или 20 шт./упак. или 30 шт./упак. или 50 шт./упак. или 100

ООО ЦИРМИ INFO@CIRMI.RU WWW.GOSZDRAVNADZOR.RU

шт./упак.
2.8.14. Шприц инъекционный однократного применения стерильный стандартный с наконечником «Луер Слип» трехкомпонентный, содержащий латекс, номинальной вместимостью: 3 мл, с двумя инъекционными иглами (стандартной и безопасной), размер стандартной иглы: 0,8х40 мм; размер безопасной иглы: 0,6х50 мм – 1 шт./упак. или 5 шт./упак. или 10 шт./упак. или 20 шт./упак. или 30 шт./упак. или 50 шт./упак. или 100 шт./упак.
2.8.15. Шприц инъекционный однократного применения стерильный стандартный с наконечником «Луер Слип» трехкомпонентный, содержащий латекс, номинальной вместимостью: 5 мл, с двумя инъекционными иглами (стандартной и безопасной), размер стандартной иглы: 0,8х40 мм; размер безопасной иглы: 0,7х32 мм – 1 шт./упак. или 5 шт./упак. или 10 шт./упак. или 20 шт./упак. или 30 шт./упак. или 50 шт./упак. или 100 шт./упак.
2.8.16. Шприц инъекционный однократного применения стерильный стандартный с наконечником «Луер Слип» трехкомпонентный, содержащий латекс, номинальной вместимостью: 5 мл, с двумя инъекционными иглами (стандартной и безопасной), размер стандартной иглы: 0,8х40 мм; размер безопасной иглы: 0,7х38 мм – 1 шт./упак. или 5 шт./упак. или 10 шт./упак. или 20 шт./упак. или 30 шт./упак. или 50 шт./упак. или 100 шт./упак.
2.8.17. Шприц инъекционный однократного применения стерильный стандартный с наконечником «Луер Слип» трехкомпонентный, содержащий латекс, номинальной вместимостью: 5 мл, с двумя инъекционными иглами (стандартной и безопасной), размер стандартной иглы: 0,8х40 мм; размер безопасной иглы: 0,6х38 мм – 1 шт./упак. или 5 шт./упак. или 10 шт./упак. или 20 шт./упак. или 30 шт./упак. или 50 шт./упак. или 100 шт./упак.
2.8.18. Шприц инъекционный однократного применения стерильный стандартный с наконечником «Луер Слип» трехкомпонентный, содержащий латекс, номинальной вместимостью: 5 мл, с двумя инъекционными иглами (стандартной и безопасной), размер стандартной иглы: 0,8х40 мм; размер безопасной иглы: 0,7х40 мм – 1 шт./упак. или 5 шт./упак. или 10 шт./упак. или 20 шт./упак. или 30 шт./упак. или 50 шт./упак. или 100 шт./упак.
2.8.19. Шприц инъекционный однократного применения стерильный стандартный с наконечником «Луер Слип» трехкомпонентный, содержащий латекс, номинальной вместимостью: 5 мл, с двумя инъекционными иглами (стандартной и безопасной), размер стандартной иглы: 0,8х40 мм; размер безопасной иглы: 0,7х50 мм – 1 шт./упак. или 5 шт./упак. или 10 шт./упак. или 20 шт./упак. или 30 шт./упак. или 50 шт./упак. или 100 шт./упак.
2.8.20. Шприц инъекционный однократного применения стерильный стандартный с наконечником «Луер Слип» трехкомпонентный, содержащий латекс, номинальной вместимостью: 10 мл, с двумя инъекционными иглами (стандартной и безопасной), размер стандартной иглы: 0,8х40 мм; размер безопасной иглы: 0,8х38 мм – 1 шт./упак. или 5 шт./упак. или 10 шт./упак. или 20 шт./упак. или 30 шт./упак. или 50 шт./упак. или 100 шт./упак.
2.8.21. Шприц инъекционный однократного применения стерильный стандартный с наконечником «Луер Слип» трехкомпонентный, содержащий латекс, номинальной вместимостью: 10 мл, с двумя инъекционными иглами (стандартной и безопасной), размер стандартной иглы: 0,8х40 мм; размер безопасной иглы: 0,8х40 мм – 1 шт./упак. или 5 шт./упак. или 10 шт./упак. или 20 шт./упак. или 30 шт./упак. или 50 шт./упак. или 100 шт./упак.
2.8.22. Шприц инъекционный однократного применения стерильный стандартный с наконечником «Луер Слип» трехкомпонентный, содержащий латекс, номинальной вместимостью: 10 мл, с двумя инъекционными иглами (стандартной и безопасной), размер стандартной иглы: 0,8х40 мм; размер безопасной иглы: 0,8х50 мм – 1 шт./упак. или 5 шт./упак. или 10 шт./упак. или 20 шт./упак. или 30 шт./упак. или 50 шт./упак. или 100 шт./упак.
2.8.23. Шприц инъекционный однократного применения стерильный стандартный с наконечником «Луер Слип» трехкомпонентный, содержащий латекс, номинальной вместимостью: 10 мл, с двумя инъекционными иглами (стандартной и безопасной), размер стандартной иглы: 0,8х40 мм; размер безопасной иглы: 0,9х25 мм – 1 шт./упак. или 5 шт./упак. или 10 шт./упак. или 20 шт./упак. или 30 шт./упак. или 50 шт./упак. или 100 шт./упак.
2.8.24. Шприц инъекционный однократного применения стерильный стандартный с наконечником «Луер Слип» трехкомпонентный, содержащий латекс, номинальной вместимостью: 10 мл, с двумя инъекционными иглами (стандартной и безопасной), размер стандартной иглы: 0,8х40 мм; размер безопасной иглы: 0,9х30 мм – 1 шт./упак. или 5 шт./упак. или 10 шт./упак. или 20 шт./упак. или 30 шт./упак. или 50 шт./упак. или 100 шт./упак.

2.9. Шприц инъекционный однократного применения стерильный стандартный с наконечником «Луер Слип» трехкомпонентный, не содержащий латекс, с двумя инъекционными безопасными иглами, следую-

ООО ЦИРМИ INFO@CIRMI.RU WWW.GOSZDRAVNADZOR.RU

щих модификаций:
2.9.1. Шприц инъекционный однократного применения стерильный стандартный с наконечником «Луер Слип» трехкомпонентный, не содержащий латекс, номинальной вместимостью: 1 мл, с двумя инъекционными безопасными иглами, размер первой иглы: 0,8х40 мм; размер второй иглы: 0,45х12 мм – 1 шт./упак. или 5 шт./упак. или 10 шт./упак. или 20 шт./упак. или 30 шт./упак. или 50 шт./упак. или 100 шт./упак.
2.9.2. Шприц инъекционный однократного применения стерильный стандартный с наконечником «Луер Слип» трехкомпонентный, не содержащий латекс, номинальной вместимостью: 1 мл, с двумя инъекционными безопасными иглами, размер первой иглы: 0,8х40 мм; размер второй иглы: 0,45х13 мм – 1 шт./упак. или 5 шт./упак. или 10 шт./упак. или 20 шт./упак. или 30 шт./упак. или 50 шт./упак. или 100 шт./упак.
2.9.3. Шприц инъекционный однократного применения стерильный стандартный с наконечником «Луер Слип» трехкомпонентный, не содержащий латекс, номинальной вместимостью: 1 мл, с двумя инъекционными безопасными иглами, размер первой иглы: 0,8х40 мм; размер второй иглы: 0,45х16 мм – 1 шт./упак. или 5 шт./упак. или 10 шт./упак. или 20 шт./упак. или 30 шт./упак. или 50 шт./упак. или 100 шт./упак.
2.9.4. Шприц инъекционный однократного применения стерильный стандартный с наконечником «Луер Слип» трехкомпонентный, не содержащий латекс, номинальной вместимостью: 1 мл, с двумя инъекционными безопасными иглами, размер первой иглы: 0,8х40 мм; размер второй иглы: 0,45х19 мм – 1 шт./упак. или 5 шт./упак. или 10 шт./упак. или 20 шт./упак. или 30 шт./упак. или 50 шт./упак. или 100 шт./упак.
2.9.5. Шприц инъекционный однократного применения стерильный стандартный с наконечником «Луер Слип» трехкомпонентный, не содержащий латекс, номинальной вместимостью: 2 мл, с двумя инъекционными безопасными иглами, размер первой иглы: 0,8х40 мм; размер второй иглы: 0,6х30 мм – 1 шт./упак. или 5 шт./упак. или 10 шт./упак. или 20 шт./упак. или 30 шт./упак. или 50 шт./упак. или 100 шт./упак.
2.9.6. Шприц инъекционный однократного применения стерильный стандартный с наконечником «Луер Слип» трехкомпонентный, не содержащий латекс, номинальной вместимостью: 2 мл, с двумя инъекционными безопасными иглами, размер первой иглы: 0,8х40 мм; размер второй иглы: 0,6х32 мм – 1 шт./упак. или 5 шт./упак. или 10 шт./упак. или 20 шт./упак. или 30 шт./упак. или 50 шт./упак. или 100 шт./упак.
2.9.7. Шприц инъекционный однократного применения стерильный стандартный с наконечником «Луер Слип» трехкомпонентный, не содержащий латекс, номинальной вместимостью: 2 мл, с двумя инъекционными безопасными иглами, размер первой иглы: 0,8х40 мм; размер второй иглы: 0,6х38 мм – 1 шт./упак. или 5 шт./упак. или 10 шт./упак. или 20 шт./упак. или 30 шт./упак. или 50 шт./упак. или 100 шт./упак.
2.9.8. Шприц инъекционный однократного применения стерильный стандартный с наконечником «Луер Слип» трехкомпонентный, не содержащий латекс, номинальной вместимостью: 2 мл, с двумя инъекционными безопасными иглами, размер первой иглы: 0,8х40 мм; размер второй иглы: 0,6х40 мм – 1 шт./упак. или 5 шт./упак. или 10 шт./упак. или 20 шт./упак. или 30 шт./упак. или 50 шт./упак. или 100 шт./упак.
2.9.9. Шприц инъекционный однократного применения стерильный стандартный с наконечником «Луер Слип» трехкомпонентный, не содержащий латекс, номинальной вместимостью: 2 мл, с двумя инъекционными безопасными иглами, размер первой иглы: 0,8х40 мм; размер второй иглы: 0,6х50 мм – 1 шт./упак. или 5 шт./упак. или 10 шт./упак. или 20 шт./упак. или 30 шт./упак. или 50 шт./упак. или 100 шт./упак.
2.9.10. Шприц инъекционный однократного применения стерильный стандартный с наконечником «Луер Слип» трехкомпонентный, не содержащий латекс, номинальной вместимостью: 3 мл, с двумя инъекционными безопасными иглами, размер первой иглы: 0,8х40 мм; размер второй иглы: 0,6х30 мм – 1 шт./упак. или 5 шт./упак. или 10 шт./упак. или 20 шт./упак. или 30 шт./упак. или 50 шт./упак. или 100 шт./упак.
2.9.11. Шприц инъекционный однократного применения стерильный стандартный с наконечником «Луер Слип» трехкомпонентный, не содержащий латекс, номинальной вместимостью: 3 мл, с двумя инъекционными безопасными иглами, размер первой иглы: 0,8х40 мм; размер второй иглы: 0,6х32 мм – 1 шт./упак. или 5 шт./упак. или 10 шт./упак. или 20 шт./упак. или 30 шт./упак. или 50 шт./упак. или 100 шт./упак.
2.9.12. Шприц инъекционный однократного применения стерильный стандартный с наконечником «Луер Слип» трехкомпонентный, не содержащий латекс, номинальной вместимостью: 3 мл, с двумя инъекционными безопасными иглами, размер первой иглы: 0,8х40 мм; размер второй иглы: 0,6х38 мм – 1 шт./упак. или 5 шт./упак. или 10 шт./упак. или 20 шт./упак. или 30 шт./упак. или 50 шт./упак. или 100 шт./упак.
2.9.13. Шприц инъекционный однократного применения стерильный стандартный с наконечником «Луер Слип» трехкомпонентный, не содержащий латекс, номинальной вместимостью: 3 мл, с двумя инъекционными безопасными иглами, размер первой иглы: 0,8х40 мм; размер второй иглы: 0,6х40 мм – 1 шт./упак. или 5 шт./упак. или 10 шт./упак. или 20 шт./упак. или 30 шт./упак. или 50 шт./упак. или 100 шт./упак.
2.9.14. Шприц инъекционный однократного применения стерильный стандартный с наконечником «Луер Слип» трехкомпонентный, не содержащий латекс, номинальной вместимостью: 3 мл, с двумя инъекционными безопасными иглами, размер первой иглы: 0,8х40 мм; размер второй иглы: 0,6х50 мм – 1 шт./упак. или 5 шт./упак. или 10 шт./упак. или 20 шт./упак. или 30 шт./упак. или 50 шт./упак. или 100 шт./упак.
2.9.15. Шприц инъекционный однократного применения стерильный стандартный с наконечником «Луер Слип» трехкомпонентный, не содержащий латекс, номинальной вместимостью: 5 мл, с двумя инъекцион-

ООО ЦИРМИ INFO@CIRMI.RU WWW.GOSZDRAVNADZOR.RU

ными безопасными иглами, размер первой иглы: 0,8х40 мм; размер второй иглы: 0,7х32 мм – 1 шт./упак. или 5 шт./упак. или 10 шт./упак. или 20 шт./упак. или 30 шт./упак. или 50 шт./упак. или 100 шт./упак.
2.9.16. Шприц инъекционный однократного применения стерильный стандартный с наконечником «Луер Слип» трехкомпонентный, не содержащий латекс, номинальной вместимостью: 5 мл, с двумя инъекционными безопасными иглами, размер первой иглы: 0,8х40 мм; размер второй иглы: 0,7х38 мм – 1 шт./упак. или 5 шт./упак. или 10 шт./упак. или 20 шт./упак. или 30 шт./упак. или 50 шт./упак. или 100 шт./упак.
2.9.17. Шприц инъекционный однократного применения стерильный стандартный с наконечником «Луер Слип» трехкомпонентный, не содержащий латекс, номинальной вместимостью: 5 мл, с двумя инъекционными безопасными иглами, размер первой иглы: 0,8х40 мм; размер второй иглы: 0,6х38 мм – 1 шт./упак. или 5 шт./упак. или 10 шт./упак. или 20 шт./упак. или 30 шт./упак. или 50 шт./упак. или 100 шт./упак.
2.9.18. Шприц инъекционный однократного применения стерильный стандартный с наконечником «Луер Слип» трехкомпонентный, не содержащий латекс, номинальной вместимостью: 5 мл, с двумя инъекционными безопасными иглами, размер первой иглы: 0,8х40 мм; размер второй иглы: 0,7х40 мм – 1 шт./упак. или 5 шт./упак. или 10 шт./упак. или 20 шт./упак. или 30 шт./упак. или 50 шт./упак. или 100 шт./упак.
2.9.19. Шприц инъекционный однократного применения стерильный стандартный с наконечником «Луер Слип» трехкомпонентный, не содержащий латекс, номинальной вместимостью: 5 мл, с двумя инъекционными безопасными иглами, размер первой иглы: 0,8х40 мм; размер второй иглы: 0,7х50 мм – 1 шт./упак. или 5 шт./упак. или 10 шт./упак. или 20 шт./упак. или 30 шт./упак. или 50 шт./упак. или 100 шт./упак.
2.9.20. Шприц инъекционный однократного применения стерильный стандартный с наконечником «Луер Слип» трехкомпонентный, не содержащий латекс, номинальной вместимостью: 10 мл, с двумя инъекционными безопасными иглами, размер первой иглы: 0,8х40 мм; размер второй иглы: 0,8х38 мм – 1 шт./упак. или 5 шт./упак. или 10 шт./упак. или 20 шт./упак. или 30 шт./упак. или 50 шт./упак. или 100 шт./упак.
2.9.21. Шприц инъекционный однократного применения стерильный стандартный с наконечником «Луер Слип» трехкомпонентный, не содержащий латекс, номинальной вместимостью: 10 мл, с двумя инъекционными безопасными иглами, размер первой иглы: 0,8х40 мм; размер второй иглы: 0,8х40 мм – 1 шт./упак. или 5 шт./упак. или 10 шт./упак. или 20 шт./упак. или 30 шт./упак. или 50 шт./упак. или 100 шт./упак.
2.9.22. Шприц инъекционный однократного применения стерильный стандартный с наконечником «Луер Слип» трехкомпонентный, не содержащий латекс, номинальной вместимостью: 10 мл, с двумя инъекционными безопасными иглами, размер первой иглы: 0,8х40 мм; размер второй иглы: 0,8х50 мм – 1 шт./упак. или 5 шт./упак. или 10 шт./упак. или 20 шт./упак. или 30 шт./упак. или 50 шт./упак. или 100 шт./упак.
2.9.23. Шприц инъекционный однократного применения стерильный стандартный с наконечником «Луер Слип» трехкомпонентный, не содержащий латекс, номинальной вместимостью: 10 мл, с двумя инъекционными безопасными иглами, размер первой иглы: 0,8х40 мм; размер второй иглы: 0,9х25 мм – 1 шт./упак. или 5 шт./упак. или 10 шт./упак. или 20 шт./упак. или 30 шт./упак. или 50 шт./упак. или 100 шт./упак.
2.9.24. Шприц инъекционный однократного применения стерильный стандартный с наконечником «Луер Слип» трехкомпонентный, не содержащий латекс, номинальной вместимостью: 10 мл, с двумя инъекционными безопасными иглами, размер первой иглы: 0,8х40 мм; размер второй иглы: 0,9х30 мм – 1 шт./упак. или 5 шт./упак. или 10 шт./упак. или 20 шт./упак. или 30 шт./упак. или 50 шт./упак. или 100 шт./упак.

2.10. Шприц инъекционный однократного применения стерильный стандартный с наконечником «Луер Слип» трехкомпонентный, содержащий латекс, с двумя инъекционными безопасными иглами, следующих модификаций:
2.10. 1. Шприц инъекционный однократного применения стерильный стандартный с наконечником «Луер Слип» трехкомпонентный, содержащий латекс, номинальной вместимостью: 1 мл, с двумя инъекционными безопасными иглами, размер первой иглы: 0,8х40 мм; размер второй иглы: 0,45х12 мм – 1 шт./упак. или 5 шт./упак. или 10 шт./упак. или 20 шт./упак. или 30 шт./упак. или 50 шт./упак. или 100 шт./упак.
2.10. 2. Шприц инъекционный однократного применения стерильный стандартный с наконечником «Луер Слип» трехкомпонентный, содержащий латекс, номинальной вместимостью: 1 мл, с двумя инъекционными безопасными иглами, размер первой иглы: 0,8х40 мм; размер второй иглы: 0,45х13 мм – 1 шт./упак. или 5 шт./упак. или 10 шт./упак. или 20 шт./упак. или 30 шт./упак. или 50 шт./упак. или 100 шт./упак.
2.10. 3. Шприц инъекционный однократного применения стерильный стандартный с наконечником «Луер Слип» трехкомпонентный, содержащий латекс, номинальной вместимостью: 1 мл, с двумя инъекционными безопасными иглами, размер первой иглы: 0,8х40 мм; размер второй иглы: 0,45х16 мм – 1 шт./упак. или 5 шт./упак. или 10 шт./упак. или 20 шт./упак. или 30 шт./упак. или 50 шт./упак. или 100 шт./упак.
2.10. 4. Шприц инъекционный однократного применения стерильный стандартный с наконечником «Луер Слип» трехкомпонентный, содержащий латекс, номинальной вместимостью: 1 мл, с двумя инъекционными безопасными иглами, размер первой иглы: 0,8х40 мм; размер второй иглы: 0,45х19 мм – 1 шт./упак. или 5 шт./упак. или 10 шт./упак. или 20 шт./упак. или 30 шт./упак. или 50 шт./упак. или 100 шт./упак.
2.10. 5. Шприц инъекционный однократного применения стерильный стандартный с наконечником «Луер

ООО ЦИРМИ INFO@CIRMI.RU WWW.GOSZDRAVNADZOR.RU

Слип» трехкомпонентный, содержащий латекс, номинальной вместимостью: 2 мл, с двумя инъекционными безопасными иглами, размер первой иглы: 0,8х40 мм; размер второй иглы: 0,6х30 мм – 1 шт./упак. или 5 шт./упак. или 10 шт./упак. или 20 шт./упак. или 30 шт./упак. или 50 шт./упак. или 100 шт./упак.

2.10. 6. Шприц инъекционный однократного применения стерильный стандартный с наконечником «Луер Слип» трехкомпонентный, содержащий латекс, номинальной вместимостью: 2 мл, с двумя инъекционными безопасными иглами, размер первой иглы: 0,8х40 мм; размер второй иглы: 0,6х32 мм – 1 шт./упак. или 5 шт./упак. или 10 шт./упак. или 20 шт./упак. или 30 шт./упак. или 50 шт./упак. или 100 шт./упак.

2.10. 7. Шприц инъекционный однократного применения стерильный стандартный с наконечником «Луер Слип» трехкомпонентный, содержащий латекс, номинальной вместимостью: 2 мл, с двумя инъекционными безопасными иглами, размер первой иглы: 0,8х40 мм; размер второй иглы: 0,6х38 мм – 1 шт./упак. или 5 шт./упак. или 10 шт./упак. или 20 шт./упак. или 30 шт./упак. или 50 шт./упак. или 100 шт./упак.

2.10. 8. Шприц инъекционный однократного применения стерильный стандартный с наконечником «Луер Слип» трехкомпонентный, содержащий латекс, номинальной вместимостью: 2 мл, с двумя инъекционными безопасными иглами, размер первой иглы: 0,8х40 мм; размер второй иглы: 0,6х40 мм – 1 шт./упак. или 5 шт./упак. или 10 шт./упак. или 20 шт./упак. или 30 шт./упак. или 50 шт./упак. или 100 шт./упак.

2.10. 9. Шприц инъекционный однократного применения стерильный стандартный с наконечником «Луер Слип» трехкомпонентный, содержащий латекс, номинальной вместимостью: 2 мл, с двумя инъекционными безопасными иглами, размер первой иглы: 0,8х40 мм; размер второй иглы: 0,6х50 мм – 1 шт./упак. или 5 шт./упак. или 10 шт./упак. или 20 шт./упак. или 30 шт./упак. или 50 шт./упак. или 100 шт./упак.

2.10. 10. Шприц инъекционный однократного применения стерильный стандартный с наконечником «Луер Слип» трехкомпонентный, содержащий латекс, номинальной вместимостью: 3 мл, с двумя инъекционными безопасными иглами, размер первой иглы: 0,8х40 мм; размер второй иглы: 0,6х30 мм – 1 шт./упак. или 5 шт./упак. или 10 шт./упак. или 20 шт./упак. или 30 шт./упак. или 50 шт./упак. или 100 шт./упак.

2.10. 11. Шприц инъекционный однократного применения стерильный стандартный с наконечником «Луер Слип» трехкомпонентный, содержащий латекс, номинальной вместимостью: 3 мл, с двумя инъекционными безопасными иглами, размер первой иглы: 0,8х40 мм; размер второй иглы: 0,6х32 мм – 1 шт./упак. или 5 шт./упак. или 10 шт./упак. или 20 шт./упак. или 30 шт./упак. или 50 шт./упак. или 100 шт./упак.

2.10. 12. Шприц инъекционный однократного применения стерильный стандартный с наконечником «Луер Слип» трехкомпонентный, содержащий латекс, номинальной вместимостью: 3 мл, с двумя инъекционными безопасными иглами, размер первой иглы: 0,8х40 мм; размер второй иглы: 0,6х38 мм – 1 шт./упак. или 5 шт./упак. или 10 шт./упак. или 20 шт./упак. или 30 шт./упак. или 50 шт./упак. или 100 шт./упак.

2.10. 13. Шприц инъекционный однократного применения стерильный стандартный с наконечником «Луер Слип» трехкомпонентный, содержащий латекс, номинальной вместимостью: 3 мл, с двумя инъекционными безопасными иглами, размер первой иглы: 0,8х40 мм; размер второй иглы: 0,6х40 мм – 1 шт./упак. или 5 шт./упак. или 10 шт./упак. или 20 шт./упак. или 30 шт./упак. или 50 шт./упак. или 100 шт./упак.

2.10. 14. Шприц инъекционный однократного применения стерильный стандартный с наконечником «Луер Слип» трехкомпонентный, содержащий латекс, номинальной вместимостью: 3 мл, с двумя инъекционными безопасными иглами, размер первой иглы: 0,8х40 мм; размер второй иглы: 0,6х50 мм – 1 шт./упак. или 5 шт./упак. или 10 шт./упак. или 20 шт./упак. или 30 шт./упак. или 50 шт./упак. или 100 шт./упак.

2.10. 15. Шприц инъекционный однократного применения стерильный стандартный с наконечником «Луер Слип» трехкомпонентный, содержащий латекс, номинальной вместимостью: 5 мл, с двумя инъекционными безопасными иглами, размер первой иглы: 0,8х40 мм; размер второй иглы: 0,7х32 мм – 1 шт./упак. или 5 шт./упак. или 10 шт./упак. или 20 шт./упак. или 30 шт./упак. или 50 шт./упак. или 100 шт./упак.

2.10. 16. Шприц инъекционный однократного применения стерильный стандартный с наконечником «Луер Слип» трехкомпонентный, содержащий латекс, номинальной вместимостью: 5 мл, с двумя инъекционными безопасными иглами, размер первой иглы: 0,8х40 мм; размер второй иглы: 0,7х38 мм – 1 шт./упак. или 5 шт./упак. или 10 шт./упак. или 20 шт./упак. или 30 шт./упак. или 50 шт./упак. или 100 шт./упак.

2.10. 17. Шприц инъекционный однократного применения стерильный стандартный с наконечником «Луер Слип» трехкомпонентный, содержащий латекс, номинальной вместимостью: 5 мл, с двумя инъекционными безопасными иглами, размер первой иглы: 0,8х40 мм; размер второй иглы: 0,6х38 мм – 1 шт./упак. или 5 шт./упак. или 10 шт./упак. или 20 шт./упак. или 30 шт./упак. или 50 шт./упак. или 100 шт./упак.

2.10. 18. Шприц инъекционный однократного применения стерильный стандартный с наконечником «Луер Слип» трехкомпонентный, содержащий латекс, номинальной вместимостью: 5 мл, с двумя инъекционными безопасными иглами, размер первой иглы: 0,8х40 мм; размер второй иглы: 0,7х40 мм – 1 шт./упак. или 5 шт./упак. или 10 шт./упак. или 20 шт./упак. или 30 шт./упак. или 50 шт./упак. или 100 шт./упак.

2.10. 19. Шприц инъекционный однократного применения стерильный стандартный с наконечником «Луер Слип» трехкомпонентный, содержащий латекс, номинальной вместимостью: 5 мл, с двумя инъекционными безопасными иглами, размер первой иглы: 0,8х40 мм; размер второй иглы: 0,7х50 мм – 1 шт./упак. или 5 шт./упак. или 10 шт./упак. или 20 шт./упак. или 30 шт./упак. или 50 шт./упак. или 100 шт./упак.

ООО ЦИРМИ INFO@CIRMI.RU WWW.GOSZDRAVNADZOR.RU

2.10. 20. Шприц инъекционный однократного применения стерильный стандартный с наконечником «Луер Слип» трехкомпонентный, содержащий латекс, номинальной вместимостью: 10 мл, с двумя инъекционными безопасными иглами, размер первой иглы: 0,8х40 мм; размер второй иглы: 0,8х38 мм – 1 шт./упак. или 5 шт./упак. или 10 шт./упак. или 20 шт./упак. или 30 шт./упак. или 50 шт./упак. или 100 шт./упак.
2.10. 21. Шприц инъекционный однократного применения стерильный стандартный с наконечником «Луер Слип» трехкомпонентный, содержащий латекс, номинальной вместимостью: 10 мл, с двумя инъекционными безопасными иглами, размер первой иглы: 0,8х40 мм; размер второй иглы: 0,8х40 мм – 1 шт./упак. или 5 шт./упак. или 10 шт./упак. или 20 шт./упак. или 30 шт./упак. или 50 шт./упак. или 100 шт./упак.
2.10. 22. Шприц инъекционный однократного применения стерильный стандартный с наконечником «Луер Слип» трехкомпонентный, содержащий латекс, номинальной вместимостью: 10 мл, с двумя инъекционными безопасными иглами, размер первой иглы: 0,8х40 мм; размер второй иглы: 0,8х50 мм – 1 шт./упак. или 5 шт./упак. или 10 шт./упак. или 20 шт./упак. или 30 шт./упак. или 50 шт./упак. или 100 шт./упак.
2.10. 23. Шприц инъекционный однократного применения стерильный стандартный с наконечником «Луер Слип» трехкомпонентный, содержащий латекс, номинальной вместимостью: 10 мл, с двумя инъекционными безопасными иглами, размер первой иглы: 0,8х40 мм; размер второй иглы: 0,9х25 мм – 1 шт./упак. или 5 шт./упак. или 10 шт./упак. или 20 шт./упак. или 30 шт./упак. или 50 шт./упак. или 100 шт./упак.
2.10.24. Шприц инъекционный однократного применения стерильный стандартный с наконечником «Луер Слип» трехкомпонентный, содержащий латекс, номинальной вместимостью: 10 мл, с двумя инъекционными безопасными иглами, размер первой иглы: 0,8х40 мм; размер второй иглы: 0,9х30 мм – 1 шт./упак. или 5 шт./упак. или 10 шт./упак. или 20 шт./упак. или 30 шт./упак. или 50 шт./упак. или 100 шт./упак.

2.11. Шприц инъекционный однократного применения стерильный стандартный с наконечником «Луер Слип» двухкомпонентный, без иглы, номинальной вместимостью: 1; 1,5; 2; 2,5; 3; 3,5; 4; 4,5; 5; 5,5; 6; 7; 7,5; 8; 8,5; 10; 10,5; 11; 11,5; 12; 12,5; 15; 20; 25; 30; 40; 50; 60; 75; 100; 120; 150 мл. – 1 шт./упак. или 5 шт./упак. или 10 шт./упак. или 20 шт./упак. или 30 шт./упак. или 50 шт./упак. или 100 шт./упак.

2.12. Шприц инъекционный однократного применения стерильный стандартный с наконечником «Луер Слип» двухкомпонентный, с иглой инъекционной однократного применения стандартной, следующих модификаций:
2.12.1. Шприц инъекционный однократного применения стерильный стандартный с наконечником «Луер Слип» двухкомпонентный, номинальной вместимостью: 1 мл, с иглой инъекционной однократного применения стандартной, размер иглы: 0,3х12 мм; 0,3х13 мм; 0,3х16 мм; 0,3х19 мм; 0,3х25 мм; 0,3х30 мм; 0,3х32 мм; 0,3х38 мм; 0,3х40 мм; 0,3х50 мм; 0,33х12 мм; 0,33х13 мм; 0,33х16 мм; 0,33х19 мм; 0,33х25 мм; 0,33х30 мм; 0,33х32 мм; 0,33х38 мм; 0,33х40 мм; 0,33х50 мм; 0,36х12 мм; 0,36х13 мм; 0,36х16 мм; 0,36х19 мм; 0,36х25 мм; 0,36х30 мм; 0,36х32 мм; 0,36х38 мм; 0,36х40 мм; 0,36х50 мм; 0,4х12 мм; 0,4х13 мм; 0,4х16 мм; 0,4х19 мм; 0,4х25 мм; 0,4х30 мм; 0,4х32 мм; 0,4х38 мм; 0,4х40 мм; 0,4х50 мм; 0,45х12 мм; 0,45х13 мм; 0,45х16 мм; 0,45х19 мм; 0,45х25 мм; 0,45х30 мм; 0,45х32 мм; 0,45х38 мм; 0,45х40 мм; 0,45х50 мм; 0,5х12 мм; 0,5х13 мм; 0,5х16 мм; 0,5х19 мм; 0,5х25 мм; 0,5х30 мм; 0,5х32 мм; 0,5х38 мм; 0,5х40 мм; 0,5х50 мм; 0,55х12 мм; 0,55х13 мм; 0,55х16 мм; 0,55х19 мм; 0,55х25 мм; 0,55х30 мм; 0,55х32 мм; 0,55х38 мм; 0,55х40 мм; 0,55х50 мм; 0,6х25 мм; 0,6х30 мм; 0,6х32 мм; 0,6х38 мм; 0,6х40 мм; 0,6х50 мм; 0,7х25 мм; 0,7х30 мм; 0,7х32 мм; 0,7х38 мм; 0,7х40 мм; 0,7х50 мм; 0,8х25 мм; 0,8х30 мм; 0,8х32 мм; 0,8х38 мм; 0,8х40 мм; 0,8х50 мм; 0,9х25 мм; 0,9х30 мм; 0,9х32 мм; 0,9х38 мм; 0,9х40 мм; 0,9х50 мм; 1,1х25 мм; 1,1х30 мм. – 1 шт./упак. или 5 шт./упак. или 10 шт./упак. или 20 шт./упак. или 30 шт./упак. или 50 шт./упак. или 100 шт./упак.
2.12.2. Шприц инъекционный однократного применения стерильный стандартный с наконечником «Луер Слип» двухкомпонентный, номинальной вместимостью: 1.5 мл, с иглой инъекционной однократного применения стандартной, размер иглы: 0,3х13 мм; 0,3х16 мм; 0,3х19 мм; 0,3х25 мм; 0,3х30 мм; 0,3х32 мм; 0,3х38 мм; 0,3х40 мм; 0,3х50 мм; 0,33х12 мм; 0,33х13 мм; 0,33х16 мм; 0,33х19 мм; 0,33х25 мм; 0,33х30 мм; 0,33х32 мм; 0,33х38 мм; 0,33х40 мм; 0,33х50 мм; 0,36х12 мм; 0,36х13 мм; 0,36х16 мм; 0,36х19 мм; 0,36х25 мм; 0,36х30 мм; 0,36х32 мм; 0,36х38 мм; 0,36х40 мм; 0,36х50 мм; 0,4х12 мм; 0,4х13 мм; 0,4х16 мм; 0,4х19 мм; 0,4х25 мм; 0,4х30 мм; 0,4х32 мм. – 1 шт./упак. или 5 шт./упак. или 10 шт./упак. или 20 шт./упак. или 30 шт./упак. или 50 шт./упак. или 100 шт./упак.
2.12.3. Шприц инъекционный однократного применения стерильный стандартный с наконечником «Луер Слип» двухкомпонентный, номинальной вместимостью: 2 мл, с иглой инъекционной однократного применения стандартной, размер иглы: 0,4х13 мм; 0,4х16 мм; 0,4х19 мм; 0,4х25 мм; 0,4х30 мм; 0,4х32 мм; 0,4х38 мм; 0,4х40 мм; 0,4х50 мм; 0,45х12 мм; 0,45х13 мм; 0,45х16 мм; 0,45х19 мм; 0,45х25 мм; 0,45х30 мм; 0,45х32 мм; 0,45х38 мм; 0,45х40 мм; 0,45х50 мм; 0,5х12 мм; 0,5х13 мм; 0,5х16 мм; 0,5х19 мм; 0,5х25 мм; 0,5х30 мм; 0,5х32 мм; 0,5х38 мм; 0,5х40 мм; 0,5х50 мм; 0,55х12 мм; 0,55х13 мм; 0,55х16 мм; 0,55х19 мм; 0,55х25 мм; 0,55х30 мм; 0,55х32 мм; 0,55х38 мм; 0,55х40 мм; 0,55х50 мм; 0,6х25 мм; 0,6х30 мм; 0,6х32 мм; 0,6х38 мм; 0,6х40 мм; 0,6х50 мм; 0,7х25 мм; 0,7х30 мм; 0,7х32 мм; 0,7х38 мм; 0,7х40 мм; 0,7х50 мм; 0,8х25

ООО ЦИРМИ INFO@CIRMI.RU WWW.GOSZDRAVNADZOR.RU

мм; 0,8х30 мм; 0,8х32 мм; 0,8х38 мм; 0,8х40 мм. – 1 шт./упак. или 5 шт./упак. или 10 шт./упак. или 20 шт./упак. или 30 шт./упак. или 50 шт./упак. или 100 шт./упак.

2.12.4. Шприц инъекционный однократного применения стерильный стандартный с наконечником «Луер Слип» двухкомпонентный, номинальной вместимостью: 2.5 мл, с иглой инъекционной однократного применения стандартной, размер иглы: 0,4х13 мм; 0,4х16 мм; 0,4х19 мм; 0,4х25 мм; 0,4х30 мм; 0,4х32 мм; 0,4х38 мм; 0,4х40 мм; 0,4х50 мм; 0,45х12 мм; 0,45х13 мм; 0,45х16 мм; 0,45х19 мм; 0,45х25 мм; 0,45х30 мм; 0,45х32 мм; 0,45х38 мм; 0,45х40 мм; 0,45х50 мм; 0,5х12 мм; 0,5х13 мм; 0,5х16 мм; 0,5х19 мм; 0,5х25 мм; 0,5х30 мм; 0,5х32 мм; 0,5х38 мм; 0,5х40 мм; 0,5х50 мм; 0,55х12 мм; 0,55х13 мм; 0,55х16 мм; 0,55х19 мм; 0,55х25 мм; 0,55х30 мм; 0,55х32 мм; 0,55х38 мм; 0,55х40 мм; 0,55х50 мм; 0,6х25 мм; 0,6х30 мм; 0,6х32 мм; 0,6х38 мм; 0,6х40 мм; 0,6х50 мм; 0,7х25 мм; 0,7х30 мм; 0,7х32 мм; 0,7х38 мм; 0,7х40 мм; 0,7х50 мм; 0,8х25 мм; 0,8х30 мм; 0,8х32 мм; 0,8х38 мм; 0,8х40 мм. – 1 шт./упак. или 5 шт./упак. или 10 шт./упак. или 20 шт./упак. или 30 шт./упак. или 50 шт./упак. или 100 шт./упак.

2.12.5. Шприц инъекционный однократного применения стерильный стандартный с наконечником «Луер Слип» двухкомпонентный, номинальной вместимостью: 3 мл, с иглой инъекционной однократного применения стандартной, размер иглы: 0,4х13 мм; 0,4х16 мм; 0,4х19 мм; 0,4х25 мм; 0,4х30 мм; 0,4х32 мм; 0,4х38 мм; 0,4х40 мм; 0,4х50 мм; 0,45х12 мм; 0,45х13 мм; 0,45х16 мм; 0,45х19 мм; 0,45х25 мм; 0,45х30 мм; 0,45х32 мм; 0,45х38 мм; 0,45х40 мм; 0,45х50 мм; 0,5х12 мм; 0,5х13 мм; 0,5х16 мм; 0,5х19 мм; 0,5х25 мм; 0,5х30 мм; 0,5х32 мм; 0,5х38 мм; 0,5х40 мм; 0,5х50 мм; 0,55х12 мм; 0,55х13 мм; 0,55х16 мм; 0,55х19 мм; 0,55х25 мм; 0,55х30 мм; 0,55х32 мм; 0,55х38 мм; 0,55х40 мм; 0,55х50 мм; 0,6х25 мм; 0,6х30 мм; 0,6х32 мм; 0,6х38 мм; 0,6х40 мм; 0,6х50 мм; 0,7х25 мм; 0,7х30 мм; 0,7х32 мм; 0,7х38 мм; 0,7х40 мм; 0,7х50 мм; 0,8х25 мм; 0,8х30 мм; 0,8х32 мм; 0,8х38 мм; 0,8х40 мм. – 1 шт./упак. или 5 шт./упак. или 10 шт./упак. или 20 шт./упак. или 30 шт./упак. или 50 шт./упак. или 100 шт./упак.

2.12.6. Шприц инъекционный однократного применения стерильный стандартный с наконечником «Луер Слип» двухкомпонентный, номинальной вместимостью: 3.5 мл, с иглой инъекционной однократного применения стандартной, размер иглы: 0,4х13 мм; 0,4х16 мм; 0,4х19 мм; 0,4х25 мм; 0,4х30 мм; 0,4х32 мм; 0,4х38 мм; 0,4х40 мм; 0,4х50 мм; 0,45х12 мм; 0,45х13 мм; 0,45х16 мм; 0,45х19 мм; 0,45х25 мм; 0,45х30 мм; 0,45х32 мм; 0,45х38 мм; 0,45х40 мм; 0,45х50 мм; 0,5х12 мм; 0,5х13 мм; 0,5х16 мм; 0,5х19 мм; 0,5х25 мм; 0,5х30 мм; 0,5х32 мм; 0,5х38 мм; 0,5х40 мм; 0,5х50 мм; 0,55х12 мм; 0,55х13 мм; 0,55х16 мм; 0,55х19 мм; 0,55х25 мм; 0,55х30 мм; 0,55х32 мм; 0,55х38 мм; 0,55х40 мм; 0,55х50 мм; 0,6х25 мм; 0,6х30 мм; 0,6х32 мм; 0,6х38 мм; 0,6х40 мм; 0,6х50 мм; 0,7х25 мм; 0,7х30 мм; 0,7х32 мм; 0,7х38 мм; 0,7х40 мм; 0,7х50 мм; 0,8х25 мм; 0,8х30 мм; 0,8х32 мм; 0,8х38 мм; 0,8х40 мм. – 1 шт./упак. или 5 шт./упак. или 10 шт./упак. или 20 шт./упак. или 30 шт./упак. или 50 шт./упак. или 100 шт./упак.

2.12.7. Шприц инъекционный однократного применения стерильный стандартный с наконечником «Луер Слип» двухкомпонентный, номинальной вместимостью: 4 мл, с иглой инъекционной однократного применения стандартной, размер иглы: 0,4х13 мм; 0,4х16 мм; 0,4х19 мм; 0,4х25 мм; 0,4х30 мм; 0,4х32 мм; 0,4х38 мм; 0,4х40 мм; 0,4х50 мм; 0,45х12 мм; 0,45х13 мм; 0,45х16 мм; 0,45х19 мм; 0,45х25 мм; 0,45х30 мм; 0,45х32 мм; 0,45х38 мм; 0,45х40 мм; 0,45х50 мм; 0,5х12 мм; 0,5х13 мм; 0,5х16 мм; 0,5х19 мм; 0,5х25 мм; 0,5х30 мм; 0,5х32 мм; 0,5х38 мм; 0,5х40 мм; 0,5х50 мм; 0,55х12 мм; 0,55х13 мм; 0,55х16 мм; 0,55х19 мм; 0,55х25 мм; 0,55х30 мм; 0,55х32 мм; 0,55х38 мм; 0,55х40 мм; 0,55х50 мм; 0,6х25 мм; 0,6х30 мм; 0,6х32 мм; 0,6х38 мм; 0,6х40 мм; 0,6х50 мм; 0,7х25 мм; 0,7х30 мм; 0,7х32 мм; 0,7х38 мм; 0,7х40 мм; 0,7х50 мм; 0,8х25 мм; 0,8х30 мм; 0,8х32 мм; 0,8х38 мм; 0,8х40 мм; 0,8х50 мм; 0,9х25 мм; 0,9х30 мм; 0,9х32 мм; 0,9х38 мм; 0,9х40 мм. – 1 шт./упак. или 5 шт./упак. или 10 шт./упак. или 20 шт./упак. или 30 шт./упак. или 50 шт./упак. или 100 шт./упак.

2.12.8. Шприц инъекционный однократного применения стерильный стандартный с наконечником «Луер Слип» двухкомпонентный, номинальной вместимостью: 4.5 мл, с иглой инъекционной однократного применения стандартной, размер иглы: 0,4х13 мм; 0,4х16 мм; 0,4х19 мм; 0,4х25 мм; 0,4х30 мм; 0,4х32 мм; 0,4х38 мм; 0,4х40 мм; 0,4х50 мм; 0,45х12 мм; 0,45х13 мм; 0,45х16 мм; 0,45х19 мм; 0,45х25 мм; 0,45х30 мм; 0,45х32 мм; 0,45х38 мм; 0,45х40 мм; 0,45х50 мм; 0,5х12 мм; 0,5х13 мм; 0,5х16 мм; 0,5х19 мм; 0,5х25 мм; 0,5х30 мм; 0,5х32 мм; 0,5х38 мм; 0,5х40 мм; 0,5х50 мм; 0,55х12 мм; 0,55х13 мм; 0,55х16 мм; 0,55х19 мм; 0,55х25 мм; 0,55х30 мм; 0,55х32 мм; 0,55х38 мм; 0,55х40 мм; 0,55х50 мм; 0,6х25 мм; 0,6х30 мм; 0,6х32 мм; 0,6х38 мм; 0,6х40 мм; 0,6х50 мм; 0,7х25 мм; 0,7х30 мм; 0,7х32 мм; 0,7х38 мм; 0,7х40 мм; 0,7х50 мм; 0,8х25 мм; 0,8х30 мм; 0,8х32 мм; 0,8х38 мм; 0,8х40 мм; 0,8х50 мм; 0,9х25 мм; 0,9х30 мм; 0,9х32 мм; 0,9х38 мм; 0,9х40 мм. – 1 шт./упак. или 5 шт./упак. или 10 шт./упак. или 20 шт./упак. или 30 шт./упак. или 50 шт./упак. или 100 шт./упак.

2.12.9. Шприц инъекционный однократного применения стерильный стандартный с наконечником «Луер Слип» двухкомпонентный, номинальной вместимостью: 5 мл, с иглой инъекционной однократного применения стандартной, размер иглы: 0,4х13 мм; 0,4х16 мм; 0,4х19 мм; 0,4х25 мм; 0,4х30 мм; 0,4х32 мм; 0,4х38 мм; 0,4х40 мм; 0,4х50 мм; 0,45х12 мм; 0,45х13 мм; 0,45х16 мм; 0,45х19 мм; 0,45х25 мм; 0,45х30 мм; 0,45х32 мм; 0,45х38 мм; 0,45х40 мм; 0,45х50 мм; 0,5х12 мм; 0,5х13 мм; 0,5х16 мм; 0,5х19 мм; 0,5х25 мм;

ООО ЦИРМИ INFO@CIRMI.RU WWW.GOSZDRAVNADZOR.RU

0,5х30 мм; 0,5х32 мм; 0,5х38 мм; 0,5х40 мм; 0,5х50 мм; 0,55х12 мм; 0,55х13 мм; 0,55х16 мм; 0,55х19 мм; 0,55х25 мм; 0,55х30 мм; 0,55х32 мм; 0,55х38 мм; 0,55х40 мм; 0,55х50 мм; 0,6х25 мм; 0,6х30 мм; 0,6х32 мм; 0,6х38 мм; 0,6х40 мм; 0,6х50 мм; 0,7х25 мм; 0,7х30 мм; 0,7х32 мм; 0,7х38 мм; 0,7х40 мм; 0,7х50 мм; 0,8х25 мм; 0,8х30 мм; 0,8х32 мм; 0,8х38 мм; 0,8х40 мм; 0,8х50 мм; 0,9х25 мм; 0,9х30 мм; 0,9х32 мм; 0,9х38 мм; 0,9х40 мм. – 1 шт./упак. или 5 шт./упак. или 10 шт./упак. или 20 шт./упак. или 30 шт./упак. или 50 шт./упак. или 100 шт./упак.

2.12.10. Шприц инъекционный однократного применения стерильный стандартный с наконечником «Луер Слип» двухкомпонентный, номинальной вместимостью: 5.5 мл, с иглой инъекционной однократного применения стандартной, размер иглы: 0,4х19 мм; 0,4х25 мм; 0,4х30 мм; 0,4х32 мм; 0,4х38 мм; 0,4х40 мм; 0,4х50 мм; 0,45х12 мм; 0,45х13 мм; 0,45х16 мм; 0,45х19 мм; 0,45х25 мм; 0,45х30 мм; 0,45х32 мм; 0,45х38 мм; 0,45х40 мм; 0,45х50 мм; 0,5х12 мм; 0,5х13 мм; 0,5х16 мм; 0,5х19 мм; 0,5х25 мм; 0,5х30 мм; 0,5х32 мм; 0,5х38 мм; 0,5х40 мм; 0,5х50 мм; 0,55х12 мм; 0,55х13 мм; 0,55х16 мм; 0,55х19 мм; 0,55х25 мм; 0,55х30 мм; 0,55х32 мм; 0,55х38 мм; 0,55х40 мм; 0,55х50 мм; 0,6х25 мм; 0,6х30 мм; 0,6х32 мм; 0,6х38 мм; 0,6х40 мм; 0,6х50 мм; 0,7х25 мм; 0,7х30 мм; 0,7х32 мм; 0,7х38 мм; 0,7х40 мм; 0,7х50 мм; 0,8х25 мм; 0,8х30 мм; 0,8х32 мм; 0,8х38 мм; 0,8х40 мм; 0,8х50 мм; 0,9х25 мм; 0,9х30 мм; 0,9х32 мм; 0,9х38 мм; 0,9х40 мм; 0,9х50 мм. – 1 шт./упак. или 5 шт./упак. или 10 шт./упак. или 20 шт./упак. или 30 шт./упак. или 50 шт./упак. или 100 шт./упак.

2.12.11. Шприц инъекционный однократного применения стерильный стандартный с наконечником «Луер Слип» двухкомпонентный, номинальной вместимостью: 6 мл, с иглой инъекционной однократного применения стандартной, размер иглы: 0,4х19 мм; 0,4х25 мм; 0,4х30 мм; 0,4х32 мм; 0,4х38 мм; 0,4х40 мм; 0,4х50 мм; 0,45х12 мм; 0,45х13 мм; 0,45х16 мм; 0,45х19 мм; 0,45х25 мм; 0,45х30 мм; 0,45х32 мм; 0,45х38 мм; 0,45х40 мм; 0,45х50 мм; 0,5х12 мм; 0,5х13 мм; 0,5х16 мм; 0,5х19 мм; 0,5х25 мм; 0,5х30 мм; 0,5х32 мм; 0,5х38 мм; 0,5х40 мм; 0,5х50 мм; 0,55х12 мм; 0,55х13 мм; 0,55х16 мм; 0,55х19 мм; 0,55х25 мм; 0,55х30 мм; 0,55х32 мм; 0,55х38 мм; 0,55х40 мм; 0,55х50 мм; 0,6х25 мм; 0,6х30 мм; 0,6х32 мм; 0,6х38 мм; 0,6х40 мм; 0,6х50 мм; 0,7х25 мм; 0,7х30 мм; 0,7х32 мм; 0,7х38 мм; 0,7х40 мм; 0,7х50 мм; 0,8х25 мм; 0,8х30 мм; 0,8х32 мм; 0,8х38 мм; 0,8х40 мм; 0,8х50 мм; 0,9х25 мм; 0,9х30 мм; 0,9х32 мм; 0,9х38 мм; 0,9х40 мм; 0,9х50 мм. – 1 шт./упак. или 5 шт./упак. или 10 шт./упак. или 20 шт./упак. или 30 шт./упак. или 50 шт./упак. или 100 шт./упак.

2.12.12. Шприц инъекционный однократного применения стерильный стандартный с наконечником «Луер Слип» двухкомпонентный, номинальной вместимостью: 7 мл, с иглой инъекционной однократного применения стандартной, размер иглы: 0,4х19 мм; 0,4х25 мм; 0,4х30 мм; 0,4х32 мм; 0,4х38 мм; 0,4х40 мм; 0,4х50 мм; 0,45х12 мм; 0,45х13 мм; 0,45х16 мм; 0,45х19 мм; 0,45х25 мм; 0,45х30 мм; 0,45х32 мм; 0,45х38 мм; 0,45х40 мм; 0,45х50 мм; 0,5х12 мм; 0,5х13 мм; 0,5х16 мм; 0,5х19 мм; 0,5х25 мм; 0,5х30 мм; 0,5х32 мм; 0,5х38 мм; 0,5х40 мм; 0,5х50 мм; 0,55х12 мм; 0,55х13 мм; 0,55х16 мм; 0,55х19 мм; 0,55х25 мм; 0,55х30 мм; 0,55х32 мм; 0,55х38 мм; 0,55х40 мм; 0,55х50 мм; 0,6х25 мм; 0,6х30 мм; 0,6х32 мм; 0,6х38 мм; 0,6х40 мм; 0,6х50 мм; 0,7х25 мм; 0,7х30 мм; 0,7х32 мм; 0,7х38 мм; 0,7х40 мм; 0,7х50 мм; 0,8х25 мм; 0,8х30 мм; 0,8х32 мм; 0,8х38 мм; 0,8х40 мм; 0,8х50 мм; 0,9х25 мм; 0,9х30 мм; 0,9х32 мм; 0,9х38 мм; 0,9х40 мм; 0,9х50 мм; 1,1х25 мм; 1,1х30 мм; 1,1х32 мм; 1,1х38 мм; 1,1х40 мм; 1,1х50 мм. – 1 шт./упак. или 5 шт./упак. или 10 шт./упак. или 20 шт./упак. или 30 шт./упак. или 50 шт./упак. или 100 шт./упак.

2.12.13. Шприц инъекционный однократного применения стерильный стандартный с наконечником «Луер Слип» двухкомпонентный, номинальной вместимостью: 7.5 мл, с иглой инъекционной однократного применения стандартной, размер иглы: 0,4х19 мм; 0,4х25 мм; 0,4х30 мм; 0,4х32 мм; 0,4х38 мм; 0,4х40 мм; 0,4х50 мм; 0,45х12 мм; 0,45х13 мм; 0,45х16 мм; 0,45х19 мм; 0,45х25 мм; 0,45х30 мм; 0,45х32 мм; 0,45х38 мм; 0,45х40 мм; 0,45х50 мм; 0,5х12 мм; 0,5х13 мм; 0,5х16 мм; 0,5х19 мм; 0,5х25 мм; 0,5х30 мм; 0,5х32 мм; 0,5х38 мм; 0,5х40 мм; 0,5х50 мм; 0,55х12 мм; 0,55х13 мм; 0,55х16 мм; 0,55х19 мм; 0,55х25 мм; 0,55х30 мм; 0,55х32 мм; 0,55х38 мм; 0,55х40 мм; 0,55х50 мм; 0,6х25 мм; 0,6х30 мм; 0,6х32 мм; 0,6х38 мм; 0,6х40 мм; 0,6х50 мм; 0,7х25 мм; 0,7х30 мм; 0,7х32 мм; 0,7х38 мм; 0,7х40 мм; 0,7х50 мм; 0,8х25 мм; 0,8х30 мм; 0,8х32 мм; 0,8х38 мм; 0,8х40 мм; 0,8х50 мм; 0,9х25 мм; 0,9х30 мм; 0,9х32 мм; 0,9х38 мм; 0,9х40 мм; 0,9х50 мм; 1,1х25 мм; 1,1х30 мм; 1,1х32 мм; 1,1х38 мм; 1,1х40 мм; 1,1х50 мм. – 1 шт./упак. или 5 шт./упак. или 10 шт./упак. или 20 шт./упак. или 30 шт./упак. или 50 шт./упак. или 100 шт./упак.

2.12.14. Шприц инъекционный однократного применения стерильный стандартный с наконечником «Луер Слип» двухкомпонентный, номинальной вместимостью: 8 мл, с иглой инъекционной однократного применения стандартной, размер иглы: 0,4х19 мм; 0,4х25 мм; 0,4х30 мм; 0,4х32 мм; 0,4х38 мм; 0,4х40 мм; 0,4х50 мм; 0,45х12 мм; 0,45х13 мм; 0,45х16 мм; 0,45х19 мм; 0,45х25 мм; 0,45х30 мм; 0,45х32 мм; 0,45х38 мм; 0,45х40 мм; 0,45х50 мм; 0,5х12 мм; 0,5х13 мм; 0,5х16 мм; 0,5х19 мм; 0,5х25 мм; 0,5х30 мм; 0,5х32 мм; 0,5х38 мм; 0,5х40 мм; 0,5х50 мм; 0,55х12 мм; 0,55х13 мм; 0,55х16 мм; 0,55х19 мм; 0,55х25 мм; 0,55х30 мм; 0,55х32 мм; 0,55х38 мм; 0,55х40 мм; 0,55х50 мм; 0,6х25 мм; 0,6х30 мм; 0,6х32 мм; 0,6х38 мм; 0,6х40 мм; 0,6х50 мм; 0,7х25 мм; 0,7х30 мм; 0,7х32 мм; 0,7х38 мм; 0,7х40 мм; 0,7х50 мм; 0,8х25 мм; 0,8х30 мм; 0,8х32 мм; 0,8х38 мм; 0,8х40 мм; 0,8х50 мм; 0,9х25 мм; 0,9х30 мм; 0,9х32 мм; 0,9х38 мм; 0,9х40 мм; 0,9х50 мм;

ООО ЦИРМИ INFO@CIRMI.RU WWW.GOSZDRAVNADZOR.RU

1,1х25 мм; 1,1х30 мм; 1,1х32 мм; 1,1х38 мм; 1,1х40 мм; 1,1х50 мм. – 1 шт./упак. или 5 шт./упак. или 10 шт./упак. или 20 шт./упак. или 30 шт./упак. или 50 шт./упак. или 100 шт./упак.

2.12.15. Шприц инъекционный однократного применения стерильный стандартный с наконечником «Луер Слип» двухкомпонентный, номинальной вместимостью: 8.5 мл, с иглой инъекционной однократного применения стандартной, размер иглы: 0,4х19 мм; 0,4х25 мм; 0,4х30 мм; 0,4х32 мм; 0,4х38 мм; 0,4х40 мм; 0,4х50 мм; 0,45х12 мм; 0,45х13 мм; 0,45х16 мм; 0,45х19 мм; 0,45х25 мм; 0,45х30 мм; 0,45х32 мм; 0,45х38 мм; 0,45х40 мм; 0,45х50 мм; 0,5х12 мм; 0,5х13 мм; 0,5х16 мм; 0,5х19 мм; 0,5х25 мм; 0,5х30 мм; 0,5х32 мм; 0,5х38 мм; 0,5х40 мм; 0,5х50 мм; 0,55х12 мм; 0,55х13 мм; 0,55х16 мм; 0,55х19 мм; 0,55х25 мм; 0,55х30 мм; 0,55х32 мм; 0,55х38 мм; 0,55х40 мм; 0,55х50 мм; 0,6х25 мм; 0,6х30 мм; 0,6х32 мм; 0,6х38 мм; 0,6х40 мм; 0,6х50 мм; 0,7х25 мм; 0,7х30 мм; 0,7х32 мм; 0,7х38 мм; 0,7х40 мм; 0,7х50 мм; 0,8х25 мм; 0,8х30 мм; 0,8х32 мм; 0,8х38 мм; 0,8х40 мм; 0,8х50 мм; 0,9х25 мм; 0,9х30 мм; 0,9х32 мм; 0,9х38 мм; 0,9х40 мм; 0,9х50 мм; 1,1х25 мм; 1,1х30 мм; 1,1х32 мм; 1,1х38 мм; 1,1х40 мм; 1,1х50 мм. – 1 шт./упак. или 5 шт./упак. или 10 шт./упак. или 20 шт./упак. или 30 шт./упак. или 50 шт./упак. или 100 шт./упак.

2.12.16. Шприц инъекционный однократного применения стерильный стандартный с наконечником «Луер Слип» двухкомпонентный, номинальной вместимостью: 10 мл, с иглой инъекционной однократного применения стандартной, размер иглы: 0,6х25 мм; 0,6х30 мм; 0,6х32 мм; 0,6х38 мм; 0,6х40 мм; 0,6х50 мм; 0,7х25 мм; 0,7х30 мм; 0,7х32 мм; 0,7х38 мм; 0,7х40 мм; 0,7х50 мм; 0,8х25 мм; 0,8х30 мм; 0,8х32 мм; 0,8х38 мм; 0,8х40 мм; 0,8х50 мм; 0,9х25 мм; 0,9х30 мм; 0,9х32 мм; 0,9х38 мм; 0,9х40 мм; 0,9х50 мм; 1,1х25 мм; 1,1х30 мм; 1,1х32 мм; 1,1х38 мм; 1,1х40 мм; 1,1х50 мм; 1,2х25 мм; 1,2х30 мм; 1,2х32 мм; 1,2х38 мм; 1,2х40 мм; 1,2х50 мм. – 1 шт./упак. или 5 шт./упак. или 10 шт./упак. или 20 шт./упак. или 30 шт./упак. или 50 шт./упак. или 100 шт./упак.

2.12.17. Шприц инъекционный однократного применения стерильный стандартный с наконечником «Луер Слип» двухкомпонентный, номинальной вместимостью: 10.5 мл, с иглой инъекционной однократного применения стандартной, размер иглы: 0,6х25 мм; 0,6х30 мм; 0,6х32 мм; 0,6х38 мм; 0,6х40 мм; 0,6х50 мм; 0,7х25 мм; 0,7х30 мм; 0,7х32 мм; 0,7х38 мм; 0,7х40 мм; 0,7х50 мм; 0,8х25 мм; 0,8х30 мм; 0,8х32 мм; 0,8х38 мм; 0,8х40 мм; 0,8х50 мм; 0,9х25 мм; 0,9х30 мм; 0,9х32 мм; 0,9х38 мм; 0,9х40 мм; 0,9х50 мм; 1,1х25 мм; 1,1х30 мм; 1,1х32 мм; 1,1х38 мм; 1,1х40 мм; 1,1х50 мм; 1,2х25 мм;1,2х30 мм; 1,2х32 мм; 1,2х38 мм; 1,2х40 мм; 1,2х50 мм. – 1 шт./упак. или 5 шт./упак. или 10 шт./упак. или 20 шт./упак. или 30 шт./упак. или 50 шт./упак. или 100 шт./упак.

2.12.18. Шприц инъекционный однократного применения стерильный стандартный с наконечником «Луер Слип» двухкомпонентный, номинальной вместимостью: 11 мл, с иглой инъекционной однократного применения стандартной, размер иглы: 0,6х25 мм; 0,6х30 мм; 0,6х32 мм; 0,6х38 мм; 0,6х40 мм; 0,6х50 мм; 0,7х25 мм; 0,7х30 мм; 0,7х32 мм; 0,7х38 мм; 0,7х40 мм; 0,7х50 мм; 0,8х25 мм; 0,8х30 мм; 0,8х32 мм; 0,8х38 мм; 0,8х40 мм; 0,8х50 мм; 0,9х25 мм; 0,9х30 мм; 0,9х32 мм; 0,9х38 мм; 0,9х40 мм; 0,9х50 мм; 1,1х25 мм; 1,1х30 мм; 1,1х32 мм; 1,1х38 мм; 1,1х40 мм; 1,1х50 мм; 1,2х25 мм; 1,2х30 мм; 1,2х32 мм; 1,2х38 мм; 1,2х40 мм; 1,2х50 мм. – 1 шт./упак. или 5 шт./упак. или 10 шт./упак. или 20 шт./упак. или 30 шт./упак. или 50 шт./упак. или 100 шт./упак.

2.12.19. Шприц инъекционный однократного применения стерильный стандартный с наконечником «Луер Слип» двухкомпонентный, номинальной вместимостью: 11.5 мл, с иглой инъекционной однократного применения стандартной, размер иглы: 0,6х25 мм; 0,6х30 мм; 0,6х32 мм; 0,6х38 мм; 0,6х40 мм; 0,6х50 мм; 0,7х25 мм; 0,7х30 мм; 0,7х32 мм; 0,7х38 мм; 0,7х40 мм; 0,7х50 мм; 0,8х25 мм; 0,8х30 мм; 0,8х32 мм; 0,8х38 мм; 0,8х40 мм; 0,8х50 мм; 0,9х25 мм; 0,9х30 мм; 0,9х32 мм; 0,9х38 мм; 0,9х40 мм; 0,9х50 мм; 1,1х25 мм; 1,1х30 мм; 1,1х32 мм; 1,1х38 мм; 1,1х40 мм; 1,1х50 мм; 1,2х25 мм;1,2х30 мм; 1,2х32 мм; 1,2х38 мм; 1,2х40 мм; 1,2х50 мм. – 1 шт./упак. или 5 шт./упак. или 10 шт./упак. или 20 шт./упак. или 30 шт./упак. или 50 шт./упак. или 100 шт./упак.

2.12.20. Шприц инъекционный однократного применения стерильный стандартный с наконечником «Луер Слип» двухкомпонентный, номинальной вместимостью: 12 мл, с иглой инъекционной однократного применения стандартной, размер иглы: 0,6х25 мм; 0,6х30 мм; 0,6х32 мм; 0,6х38 мм; 0,6х40 мм; 0,6х50 мм; 0,7х25 мм; 0,7х30 мм; 0,7х32 мм; 0,7х38 мм; 0,7х40 мм; 0,7х50 мм; 0,8х25 мм; 0,8х30 мм; 0,8х32 мм; 0,8х38 мм; 0,8х40 мм; 0,8х50 мм; 0,9х25 мм; 0,9х30 мм; 0,9х32 мм; 0,9х38 мм; 0,9х40 мм; 0,9х50 мм; 1,1х25 мм; 1,1х30 мм; 1,1х32 мм; 1,1х38 мм; 1,1х40 мм; 1,1х50 мм; 1,2х25 мм;1,2х30 мм; 1,2х32 мм; 1,2х38 мм; 1,2х40 мм; 1,2х50 мм. – 1 шт./упак. или 5 шт./упак. или 10 шт./упак. или 20 шт./упак. или 30 шт./упак. или 50 шт./упак. или 100 шт./упак.

2.12.21. Шприц инъекционный однократного применения стерильный стандартный с наконечником «Луер Слип» двухкомпонентный, номинальной вместимостью: 12.5 мл, с иглой инъекционной однократного применения стандартной, размер иглы: 0,6х25 мм; 0,6х30 мм; 0,6х32 мм; 0,6х38 мм; 0,6х40 мм; 0,6х50 мм; 0,7х25 мм; 0,7х30 мм; 0,7х32 мм; 0,7х38 мм; 0,7х40 мм; 0,7х50 мм; 0,8х25 мм; 0,8х30 мм; 0,8х32 мм; 0,8х38 мм; 0,8х40 мм; 0,8х50 мм; 0,9х25 мм; 0,9х30 мм; 0,9х32 мм; 0,9х38 мм; 0,9х40 мм; 0,9х50 мм; 1,1х25 мм; 1,1х30 мм; 1,1х32 мм; 1,1х38 мм; 1,1х40 мм; 1,1х50 мм; 1,2х25 мм; 1,2х30 мм; 1,2х32 мм; 1,2х38 мм; 1,2х40

ООО ЦИРМИ INFO@CIRMI.RU WWW.GOSZDRAVNADZOR.RU

мм; 1,2х50 мм. – 1 шт./упак. или 5 шт./упак. или 10 шт./упак. или 20 шт./упак. или 30 шт./упак. или 50 шт./упак. или 100 шт./упак.

2.12.22. Шприц инъекционный однократного применения стерильный стандартный с наконечником «Луер Слип» двухкомпонентный, номинальной вместимостью: 15 мл, с иглой инъекционной однократного применения стандартной, размер иглы: 0,6х25 мм; 0,6х30 мм; 0,6х32 мм; 0,6х38 мм; 0,6х40 мм; 0,6х50 мм; 0,7х25 мм; 0,7х30 мм; 0,7х32 мм; 0,7х38 мм; 0,7х40 мм; 0,7х50 мм; 0,8х25 мм; 0,8х30 мм; 0,8х32 мм; 0,8х38 мм; 0,8х40 мм; 0,8х50 мм; 0,9х25 мм; 0,9х30 мм; 0,9х32 мм; 0,9х38 мм; 0,9х40 мм; 0,9х50 мм; 1,1х25 мм; 1,1х30 мм; 1,1х32 мм; 1,1х38 мм; 1,1х40 мм; 1,1х50 мм; 1,2х25 мм; 1,2х30 мм; 1,2х32 мм; 1,2х38 мм; 1,2х40 мм; 1,2х50 мм. – 1 шт./упак. или 5 шт./упак. или 10 шт./упак. или 20 шт./упак. или 30 шт./упак. или 50 шт./упак. или 100 шт./упак.

2.12.23. Шприц инъекционный однократного применения стерильный стандартный с наконечником «Луер Слип» двухкомпонентный, номинальной вместимостью: 20 мл, с иглой инъекционной однократного применения стандартной, размер иглы: 0,8х30 мм; 0,8х32 мм; 0,8х38 мм; 0,8х40 мм; 0,8х50 мм; 0,9х25 мм; 0,9х30 мм; 0,9х32 мм; 0,9х38 мм; 0,9х40 мм; 0,9х50 мм; 1,1х25 мм; 1,1х30 мм; 1,1х32 мм; 1,1х38 мм; 1,1х40 мм; 1,1х50 мм; 1,2х25 мм; 1,2х30 мм; 1,2х32 мм; 1,2х38 мм; 1,2х40 мм; 1,2х50 мм. – 1 шт./упак. или 5 шт./упак. или 10 шт./упак. или 20 шт./упак. или 30 шт./упак. или 50 шт./упак. или 100 шт./упак.

2.12.24. Шприц инъекционный однократного применения стерильный стандартный с наконечником «Луер Слип» двухкомпонентный, номинальной вместимостью: 25 мл, с иглой инъекционной однократного применения стандартной, размер иглы: 0,8х30 мм; 0,8х32 мм; 0,8х38 мм; 0,8х40 мм; 0,8х50 мм; 0,9х25 мм; 0,9х30 мм; 0,9х32 мм; 0,9х38 мм; 0,9х40 мм; 0,9х50 мм; 1,1х25 мм; 1,1х30 мм; 1,1х32 мм; 1,1х38 мм; 1,1х40 мм; 1,1х50 мм; 1,2х25 мм; 1,2х30 мм; 1,2х32 мм; 1,2х38 мм; 1,2х40 мм; 1,2х50 мм. – 1 шт./упак. или 5 шт./упак. или 10 шт./упак. или 20 шт./упак. или 30 шт./упак. или 50 шт./упак. или 100 шт./упак.

2.12.25. Шприц инъекционный однократного применения стерильный стандартный с наконечником «Луер Слип» двухкомпонентный, номинальной вместимостью: 30 мл, с иглой инъекционной однократного применения стандартной, размер иглы: 0,8х38 мм; 0,8х40 мм; 0,8х50 мм; 0,9х25 мм; 0,9х30 мм; 0,9х32 мм; 0,9х38 мм; 0,9х40 мм; 0,9х50 мм; 1,1х25 мм; 1,1х30 мм; 1,1х32 мм; 1,1х38 мм; 1,1х40 мм; 1,1х50 мм; 1,2х25 мм; 1,2х30 мм; 1,2х32 мм; 1,2х38 мм; 1,2х40 мм; 1,2х50 мм. – 1 шт./упак. или 5 шт./упак. или 10 шт./упак. или 20 шт./упак. или 30 шт./упак. или 50 шт./упак. или 100 шт./упак.

2.12.26. Шприц инъекционный однократного применения стерильный стандартный с наконечником «Луер Слип» двухкомпонентный, номинальной вместимостью: 40 мл, с иглой инъекционной однократного применения стандартной, размер иглы: 1,1х38 мм; 1,1х40 мм; 1,1х50 мм; 1,2х25 мм; 1,2х30 мм; 1,2х32 мм; 1,2х38 мм; 1,2х40 мм; 1,2х50 мм; 1,4х25 мм; 1,4х30 мм;1,4х32 мм; 1,4х38 мм; 1,4х40 мм; 1,4х50 мм. – 1 шт./упак. или 5 шт./упак. или 10 шт./упак. или 20 шт./упак. или 30 шт./упак. или 50 шт./упак. или 100 шт./упак.

2.12.27. Шприц инъекционный однократного применения стерильный стандартный с наконечником «Луер Слип» двухкомпонентный, номинальной вместимостью: 50 мл, с иглой инъекционной однократного применения стандартной, размер иглы: 1,1х38 мм; 1,1х40 мм; 1,1х50 мм; 1,2х25 мм; 1,2х30 мм; 1,2х32 мм; 1,2х38 мм; 1,2х40 мм; 1,2х50 мм; 1,4х25 мм; 1,4х30 мм; 1,4х32 мм; 1,4х38 мм; 1,4х40 мм; 1,4х50 мм; 1,6х25 мм; 1,6х30 мм; 1,6х32 мм; 1,6х38 мм; 1,6х40 мм; 1,6х50 мм; 1,8х25 мм; 1,8х30 мм; 1,8х32 мм; 1,8х38 мм; 1,8х40 мм; 1,8х50 мм; 2,1х40 мм. – 1 шт./упак. или 5 шт./упак. или 10 шт./упак. или 20 шт./упак. или 30 шт./упак. или 50 шт./упак. или 100 шт./упак.

2.12.28. Шприц инъекционный однократного применения стерильный стандартный с наконечником «Луер Слип» двухкомпонентный, номинальной вместимостью: 60 мл, с иглой инъекционной однократного применения стандартной, размер иглы: 1,1х38 мм; 1,1х40 мм; 1,1х50 мм; 1,2х25 мм; 1,2х30 мм; 1,2х32 мм; 1,2х38 мм; 1,2х40 мм; 1,2х50 мм; 1,4х25 мм; 1,4х30 мм; 1,4х32 мм; 1,4х38 мм; 1,4х40 мм; 1,4х50 мм; 1,6х25 мм; 1,6х30 мм; 1,6х32 мм; 1,6х38 мм; 1,6х40 мм; 1,6х50 мм; 1,8х25 мм; 1,8х30 мм; 1,8х32 мм; 1,8х38 мм; 1,8х40 мм; 1,8х50 мм; 2,1х40 мм. – 1 шт./упак. или 5 шт./упак. или 10 шт./упак. или 20 шт./упак. или 30 шт./упак. или 50 шт./упак. или 100 шт./упак.

2.12.29 Шприц инъекционный однократного применения стерильный стандартный с наконечником «Луер Слип» двухкомпонентный, номинальной вместимостью: 75 мл, с иглой инъекционной однократного применения стандартной, размер иглы: 1,1х38 мм; 1,1х40 мм; 1,1х50 мм; 1,2х25 мм; 1,2х30 мм; 1,2х32 мм; 1,2х38 мм; 1,2х40 мм; 1,2х50 мм; 1,4х25 мм; 1,4х30 мм; 1,4х32 мм; 1,4х38 мм; 1,4х40 мм; 1,4х50 мм; 1,6х25 мм; 1,6х30 мм; 1,6х32 мм; 1,6х38 мм; 1,6х40 мм; 1,6х50 мм; 1,8х25 мм; 1,8х30 мм; 1,8х32 мм; 1,8х38 мм; 1,8х40 мм; 1,8х50 мм; 2,1х40 мм. – 1 шт./упак. или 5 шт./упак. или 10 шт./упак. или 20 шт./упак. или 30 шт./упак. или 50 шт./упак. или 100 шт./упак.

2.12.30. Шприц инъекционный однократного применения стерильный стандартный с наконечником «Луер Слип» двухкомпонентный, номинальной вместимостью: 100 мл, с иглой инъекционной однократного применения стандартной, размер иглы: 1,1х40 мм; 1,1х50 мм; 1,2х25 мм; 1,2х30 мм; 1,2х32 мм; 1,2х38 мм; 1,2х40 мм; 1,2х50 мм; 1,4х25 мм; 1,4х30 мм; 1,4х32 мм; 1,4х38 мм; 1,4х40 мм; 1,4х50 мм; 1,6х25 мм; 1,6х30

ООО ЦИРМИ INFO@CIRMI.RU WWW.GOSZDRAVNADZOR.RU

мм; 1,6х32 мм; 1,6х38 мм; 1,6х40 мм; 1,6х50 мм; 1,8х25 мм; 1,8х30 мм; 1,8х32 мм; 1,8х38 мм; 1,8х40 мм; 1,8х50 мм; 2,1х40 мм. – 1 шт./упак. или 5 шт./упак. или 10 шт./упак. или 20 шт./упак. или 30 шт./упак. или 50 шт./упак. или 100 шт./упак.

2.12.31. Шприц инъекционный однократного применения стерильный стандартный с наконечником «Луер Слип» двухкомпонентный, номинальной вместимостью: 120 мл, с иглой инъекционной однократного применения стандартной, размер иглы: 1,1х40 мм; 1,1х50 мм; 1,2х25 мм; 1,2х30 мм; 1,2х32 мм; 1,2х38 мм; 1,2х40 мм; 1,2х50 мм; 1,4х25 мм; 1,4х30 мм; 1,4х32 мм; 1,4х38 мм; 1,4х40 мм; 1,4х50 мм; 1,6х25 мм; 1,6х30 мм; 1,6х32 мм; 1,6х38 мм; 1,6х40 мм; 1,6х50 мм; 1,8х25 мм; 1,8х30 мм; 1,8х32 мм; 1,8х38 мм; 1,8х40 мм; 1,8х50 мм; 2,1х40 мм. – 1 шт./упак. или 5 шт./упак. или 10 шт./упак. или 20 шт./упак. или 30 шт./упак. или 50 шт./упак. или 100 шт./упак.

2.12.32. Шприц инъекционный однократного применения стерильный стандартный с наконечником «Луер Слип» двухкомпонентный, номинальной вместимостью: 150 мл, с иглой инъекционной однократного применения стандартной, размер иглы: 1,1х40 мм; 1,1х50 мм; 1,2х25 мм; 1,2х30 мм; 1,2х32 мм; 1,2х38 мм; 1,2х40 мм; 1,2х50 мм; 1,4х25 мм; 1,4х30 мм; 1,4х32 мм; 1,4х38 мм; 1,4х40 мм; 1,4х50 мм; 1,6х25 мм; 1,6х30 мм; 1,6х32 мм; 1,6х38 мм; 1,6х40 мм; 1,6х50 мм; 1,8х25 мм; 1,8х30 мм; 1,8х32 мм; 1,8х38 мм; 1,8х40 мм; 1,8х50 мм; 2,1х40 мм. – 1 шт./упак. или 5 шт./упак. или 10 шт./упак. или 20 шт./упак. или 30 шт./упак. или 50 шт./упак. или 100 шт./упак.

2.13. Шприц инъекционный однократного применения стерильный стандартный с наконечником «Луер Слип» двухкомпонентный, с двумя стандартными инъекционными иглами, следующих модификаций:

2.13.1. Шприц инъекционный однократного применения стерильный стандартный с наконечником «Луер Слип» двухкомпонентный, номинальной вместимостью: 1 мл, с двумя стандартными инъекционными иглами, размер первой иглы: 0,8х40 мм; размер второй иглы: 0,45х12 мм – 1 шт./упак. или 5 шт./упак. или 10 шт./упак. или 20 шт./упак. или 30 шт./упак. или 50 шт./упак. или 100 шт./упак.

2.13.2. Шприц инъекционный однократного применения стерильный стандартный с наконечником «Луер Слип» двухкомпонентный, номинальной вместимостью: 1 мл, с двумя стандартными инъекционными иглами, размер первой иглы: 0,8х40 мм; размер второй иглы: 0,45х13 мм – 1 шт./упак. или 5 шт./упак. или 10 шт./упак. или 20 шт./упак. или 30 шт./упак. или 50 шт./упак. или 100 шт./упак.

2.13.3. Шприц инъекционный однократного применения стерильный стандартный с наконечником «Луер Слип» двухкомпонентный, номинальной вместимостью: 1 мл, с двумя стандартными инъекционными иглами, размер первой иглы: 0,8х40 мм; размер второй иглы: 0,45х16 мм – 1 шт./упак. или 5 шт./упак. или 10 шт./упак. или 20 шт./упак. или 30 шт./упак. или 50 шт./упак. или 100 шт./упак.

2.13.4. Шприц инъекционный однократного применения стерильный стандартный с наконечником «Луер Слип» двухкомпонентный, номинальной вместимостью: 1 мл, с двумя стандартными инъекционными иглами, размер первой иглы: 0,8х40 мм; размер второй иглы: 0,45х19 мм – 1 шт./упак. или 5 шт./упак. или 10 шт./упак. или 20 шт./упак. или 30 шт./упак. или 50 шт./упак. или 100 шт./упак.

2.13.5. Шприц инъекционный однократного применения стерильный стандартный с наконечником «Луер Слип» двухкомпонентный, номинальной вместимостью: 2 мл, с двумя стандартными инъекционными иглами, размер первой иглы: 0,8х40 мм; размер второй иглы: 0,6х30 мм – 1 шт./упак. или 5 шт./упак. или 10 шт./упак. или 20 шт./упак. или 30 шт./упак. или 50 шт./упак. или 100 шт./упак.

2.13.6. Шприц инъекционный однократного применения стерильный стандартный с наконечником «Луер Слип» двухкомпонентный, номинальной вместимостью: 2 мл, с двумя стандартными инъекционными иглами, размер первой иглы: 0,8х40 мм; размер второй иглы: 0,6х32 мм – 1 шт./упак. или 5 шт./упак. или 10 шт./упак. или 20 шт./упак. или 30 шт./упак. или 50 шт./упак. или 100 шт./упак.

2.13.7. Шприц инъекционный однократного применения стерильный стандартный с наконечником «Луер Слип» двухкомпонентный, номинальной вместимостью: 2 мл, с двумя стандартными инъекционными иглами, размер первой иглы: 0,8х40 мм; размер второй иглы: 0,6х38 мм – 1 шт./упак. или 5 шт./упак. или 10 шт./упак. или 20 шт./упак. или 30 шт./упак. или 50 шт./упак. или 100 шт./упак.

2.13.8. Шприц инъекционный однократного применения стерильный стандартный с наконечником «Луер Слип» двухкомпонентный, номинальной вместимостью: 2 мл, с двумя стандартными инъекционными иглами, размер первой иглы: 0,8х40 мм; размер второй иглы: 0,6х40 мм – 1 шт./упак. или 5 шт./упак. или 10 шт./упак. или 20 шт./упак. или 30 шт./упак. или 50 шт./упак. или 100 шт./упак.

2.13.9. Шприц инъекционный однократного применения стерильный стандартный с наконечником «Луер Слип» двухкомпонентный, номинальной вместимостью: 2 мл, с двумя стандартными инъекционными иглами, размер первой иглы: 0,8х40 мм; размер второй иглы: 0,6х50 мм – 1 шт./упак. или 5 шт./упак. или 10 шт./упак. или 20 шт./упак. или 30 шт./упак. или 50 шт./упак. или 100 шт./упак.

2.13.10. Шприц инъекционный однократного применения стерильный стандартный с наконечником «Луер Слип» двухкомпонентный, номинальной вместимостью: 3 мл, с двумя стандартными инъекционными иглами, размер первой иглы: 0,8х40 мм; размер второй иглы: 0,6х30 мм – 1 шт./упак. или 5 шт./упак. или 10

ООО ЦИРМИ INFO@CIRMI.RU WWW.GOSZDRAVNADZOR.RU

шт./упак. или 20 шт./упак. или 30 шт./упак. или 50 шт./упак. или 100 шт./упак.
2.13.11. Шприц инъекционный однократного применения стерильный стандартный с наконечником «Луер Слип» двухкомпонентный, номинальной вместимостью: 3 мл, с двумя стандартными инъекционными иглами, размер первой иглы: 0,8х40 мм; размер второй иглы: 0,6х32 мм – 1 шт./упак. или 5 шт./упак. или 10 шт./упак. или 20 шт./упак. или 30 шт./упак. или 50 шт./упак. или 100 шт./упак.
2.13.12. Шприц инъекционный однократного применения стерильный стандартный с наконечником «Луер Слип» двухкомпонентный, номинальной вместимостью: 3 мл, с двумя стандартными инъекционными иглами, размер первой иглы: 0,8х40 мм; размер второй иглы: 0,6х38 мм – 1 шт./упак. или 5 шт./упак. или 10 шт./упак. или 20 шт./упак. или 30 шт./упак. или 50 шт./упак. или 100 шт./упак.
2.13.13. Шприц инъекционный однократного применения стерильный стандартный с наконечником «Луер Слип» двухкомпонентный, номинальной вместимостью: 3 мл, с двумя стандартными инъекционными иглами, размер первой иглы: 0,8х40 мм; размер второй иглы: 0,6х40 мм – 1 шт./упак. или 5 шт./упак. или 10 шт./упак. или 20 шт./упак. или 30 шт./упак. или 50 шт./упак. или 100 шт./упак.
2.13.14. Шприц инъекционный однократного применения стерильный стандартный с наконечником «Луер Слип» двухкомпонентный, номинальной вместимостью: 3 мл, с двумя стандартными инъекционными иглами, размер первой иглы: 0,8х40 мм; размер второй иглы: 0,6х50 мм – 1 шт./упак. или 5 шт./упак. или 10 шт./упак. или 20 шт./упак. или 30 шт./упак. или 50 шт./упак. или 100 шт./упак.
2.13.15. Шприц инъекционный однократного применения стерильный стандартный с наконечником «Луер Слип» двухкомпонентный, номинальной вместимостью: 5 мл, с двумя стандартными инъекционными иглами, размер первой иглы: 0,8х40 мм; размер второй иглы: 0,7х32 мм – 1 шт./упак. или 5 шт./упак. или 10 шт./упак. или 20 шт./упак. или 30 шт./упак. или 50 шт./упак. или 100 шт./упак.
2.13.16. Шприц инъекционный однократного применения стерильный стандартный с наконечником «Луер Слип» двухкомпонентный, номинальной вместимостью: 5 мл, с двумя стандартными инъекционными иглами, размер первой иглы: 0,8х40 мм; размер второй иглы: 0,7х38 мм – 1 шт./упак. или 5 шт./упак. или 10 шт./упак. или 20 шт./упак. или 30 шт./упак. или 50 шт./упак. или 100 шт./упак.
2.13.17. Шприц инъекционный однократного применения стерильный стандартный с наконечником «Луер Слип» двухкомпонентный, номинальной вместимостью: 5 мл, с двумя стандартными инъекционными иглами, размер первой иглы: 0,8х40 мм; размер второй иглы: 0,6х38 мм – 1 шт./упак. или 5 шт./упак. или 10 шт./упак. или 20 шт./упак. или 30 шт./упак. или 50 шт./упак. или 100 шт./упак.
2.13.18. Шприц инъекционный однократного применения стерильный стандартный с наконечником «Луер Слип» двухкомпонентный, номинальной вместимостью: 5 мл, с двумя стандартными инъекционными иглами, размер первой иглы: 0,8х40 мм; размер второй иглы: 0,7х40 мм – 1 шт./упак. или 5 шт./упак. или 10 шт./упак. или 20 шт./упак. или 30 шт./упак. или 50 шт./упак. или 100 шт./упак.
2.13.19. Шприц инъекционный однократного применения стерильный стандартный с наконечником «Луер Слип» двухкомпонентный, номинальной вместимостью: 5 мл, с двумя стандартными инъекционными иглами, размер первой иглы: 0,8х40 мм; размер второй иглы: 0,7х50 мм – 1 шт./упак. или 5 шт./упак. или 10 шт./упак. или 20 шт./упак. или 30 шт./упак. или 50 шт./упак. или 100 шт./упак.
2.13.20. Шприц инъекционный однократного применения стерильный стандартный с наконечником «Луер Слип» двухкомпонентный, номинальной вместимостью: 10 мл, с двумя стандартными инъекционными иглами, размер первой иглы: 0,8х40 мм; размер второй иглы: 0,8х38 мм – 1 шт./упак. или 5 шт./упак. или 10 шт./упак. или 20 шт./упак. или 30 шт./упак. или 50 шт./упак. или 100 шт./упак.
2.13.21. Шприц инъекционный однократного применения стерильный стандартный с наконечником «Луер Слип» двухкомпонентный, номинальной вместимостью: 10 мл, с двумя стандартными инъекционными иглами, размер первой иглы: 0,8х40 мм; размер второй иглы: 0,8х40 мм – 1 шт./упак. или 5 шт./упак. или 10 шт./упак. или 20 шт./упак. или 30 шт./упак. или 50 шт./упак. или 100 шт./упак.
2.13.22. Шприц инъекционный однократного применения стерильный стандартный с наконечником «Луер Слип» двухкомпонентный, номинальной вместимостью: 10 мл, с двумя стандартными инъекционными иглами, размер первой иглы: 0,8х40 мм; размер второй иглы: 0,8х50 мм – 1 шт./упак. или 5 шт./упак. или 10 шт./упак. или 20 шт./упак. или 30 шт./упак. или 50 шт./упак. или 100 шт./упак.
2.13.23. Шприц инъекционный однократного применения стерильный стандартный с наконечником «Луер Слип» двухкомпонентный, номинальной вместимостью: 10 мл, с двумя стандартными инъекционными иглами, размер первой иглы: 0,8х40 мм; размер второй иглы: 0,9х25 мм – 1 шт./упак. или 5 шт./упак. или 10 шт./упак. или 20 шт./упак. или 30 шт./упак. или 50 шт./упак. или 100 шт./упак.
2.13.24. Шприц инъекционный однократного применения стерильный стандартный с наконечником «Луер Слип» двухкомпонентный, номинальной вместимостью: 10 мл, с двумя стандартными инъекционными иглами, размер первой иглы: 0,8х40 мм; размер второй иглы: 0,9х30 мм – 1 шт./упак. или 5 шт./упак. или 10 шт./упак. или 20 шт./упак. или 30 шт./упак. или 50 шт./упак. или 100 шт./упак.

2.14. Шприц инъекционный однократного применения стерильный стандартный с наконечником «Луер

ООО ЦИРМИ INFO@CIRMI.RU WWW.GOSZDRAVNADZOR.RU

Слип» двухкомпонентный, с двумя инъекционными иглами (стандартной и безопасной), следующих модификаций:
2.14.1. Шприц инъекционный однократного применения стерильный стандартный с наконечником «Луер Слип» двухкомпонентный, номинальной вместимостью: 1 мл, с двумя инъекционными иглами (стандартной и безопасной), размер стандартной иглы: 0,8х40 мм; размер безопасной иглы: 0,45х12 мм – 1 шт./упак. или 5 шт./упак. или 10 шт./упак. или 20 шт./упак. или 30 шт./упак. или 50 шт./упак. или 100 шт./упак.
2.14.2. Шприц инъекционный однократного применения стерильный стандартный с наконечником «Луер Слип» двухкомпонентный, номинальной вместимостью: 1 мл, с двумя инъекционными иглами (стандартной и безопасной), размер стандартной иглы: 0,8х40 мм; размер безопасной иглы: 0,45х13 мм – 1 шт./упак. или 5 шт./упак. или 10 шт./упак. или 20 шт./упак. или 30 шт./упак. или 50 шт./упак. или 100 шт./упак.
2.14.3. Шприц инъекционный однократного применения стерильный стандартный с наконечником «Луер Слип» двухкомпонентный, номинальной вместимостью: 1 мл, с двумя инъекционными иглами (стандартной и безопасной), размер стандартной иглы: 0,8х40 мм; размер безопасной иглы: 0,45х16 мм – 1 шт./упак. или 5 шт./упак. или 10 шт./упак. или 20 шт./упак. или 30 шт./упак. или 50 шт./упак. или 100 шт./упак.
2.14.4. Шприц инъекционный однократного применения стерильный стандартный с наконечником «Луер Слип» двухкомпонентный, номинальной вместимостью: 1 мл, с двумя инъекционными иглами (стандартной и безопасной), размер стандартной иглы: 0,8х40 мм; размер безопасной иглы: 0,45х19 мм – 1 шт./упак. или 5 шт./упак. или 10 шт./упак. или 20 шт./упак. или 30 шт./упак. или 50 шт./упак. или 100 шт./упак.
2.14.5. Шприц инъекционный однократного применения стерильный стандартный с наконечником «Луер Слип» двухкомпонентный, номинальной вместимостью: 2 мл, с двумя инъекционными иглами (стандартной и безопасной), размер стандартной иглы: 0,8х40 мм; размер безопасной иглы: 0,6х30 мм – 1 шт./упак. или 5 шт./упак. или 10 шт./упак. или 20 шт./упак. или 30 шт./упак. или 50 шт./упак. или 100 шт./упак.
2.14.6. Шприц инъекционный однократного применения стерильный стандартный с наконечником «Луер Слип» двухкомпонентный, номинальной вместимостью: 2 мл, с двумя инъекционными иглами (стандартной и безопасной), размер стандартной иглы: 0,8х40 мм; размер безопасной иглы: 0,6х32 мм – 1 шт./упак. или 5 шт./упак. или 10 шт./упак. или 20 шт./упак. или 30 шт./упак. или 50 шт./упак. или 100 шт./упак.
2.14.7. Шприц инъекционный однократного применения стерильный стандартный с наконечником «Луер Слип» двухкомпонентный, номинальной вместимостью: 2 мл, с двумя инъекционными иглами (стандартной и безопасной), размер стандартной иглы: 0,8х40 мм; размер безопасной иглы: 0,6х38 мм – 1 шт./упак. или 5 шт./упак. или 10 шт./упак. или 20 шт./упак. или 30 шт./упак. или 50 шт./упак. или 100 шт./упак.
2.14.8. Шприц инъекционный однократного применения стерильный стандартный с наконечником «Луер Слип» двухкомпонентный, номинальной вместимостью: 2 мл, с двумя инъекционными иглами (стандартной и безопасной), размер стандартной иглы: 0,8х40 мм; размер безопасной иглы: 0,6х40 мм – 1 шт./упак. или 5 шт./упак. или 10 шт./упак. или 20 шт./упак. или 30 шт./упак. или 50 шт./упак. или 100 шт./упак.
2.14.9. Шприц инъекционный однократного применения стерильный стандартный с наконечником «Луер Слип» двухкомпонентный, номинальной вместимостью: 2 мл, с двумя инъекционными иглами (стандартной и безопасной), размер стандартной иглы: 0,8х40 мм; размер безопасной иглы: 0,6х50 мм – 1 шт./упак. или 5 шт./упак. или 10 шт./упак. или 20 шт./упак. или 30 шт./упак. или 50 шт./упак. или 100 шт./упак.
2.14.10. Шприц инъекционный однократного применения стерильный стандартный с наконечником «Луер Слип» двухкомпонентный, номинальной вместимостью: 3 мл, с двумя инъекционными иглами (стандартной и безопасной), размер стандартной иглы: 0,8х40 мм; размер безопасной иглы: 0,6х30 мм – 1 шт./упак. или 5 шт./упак. или 10 шт./упак. или 20 шт./упак. или 30 шт./упак. или 50 шт./упак. или 100 шт./упак.
2.14.11. Шприц инъекционный однократного применения стерильный стандартный с наконечником «Луер Слип» двухкомпонентный, номинальной вместимостью: 3 мл, с двумя инъекционными иглами (стандартной и безопасной), размер стандартной иглы: 0,8х40 мм; размер безопасной иглы: 0,6х32 мм – 1 шт./упак. или 5 шт./упак. или 10 шт./упак. или 20 шт./упак. или 30 шт./упак. или 50 шт./упак. или 100 шт./упак.
2.14.12. Шприц инъекционный однократного применения стерильный стандартный с наконечником «Луер Слип» двухкомпонентный, номинальной вместимостью: 3 мл, с двумя инъекционными иглами (стандартной и безопасной), размер стандартной иглы: 0,8х40 мм; размер безопасной иглы: 0,6х38 мм – 1 шт./упак. или 5 шт./упак. или 10 шт./упак. или 20 шт./упак. или 30 шт./упак. или 50 шт./упак. или 100 шт./упак.
2.14.13. Шприц инъекционный однократного применения стерильный стандартный с наконечником «Луер Слип» двухкомпонентный, номинальной вместимостью: 3 мл, с двумя инъекционными иглами (стандартной и безопасной), размер стандартной иглы: 0,8х40 мм; размер безопасной иглы: 0,6х40 мм – 1 шт./упак. или 5 шт./упак. или 10 шт./упак. или 20 шт./упак. или 30 шт./упак. или 50 шт./упак. или 100 шт./упак.
2.14.14. Шприц инъекционный однократного применения стерильный стандартный с наконечником «Луер Слип» двухкомпонентный, номинальной вместимостью: 3 мл, с двумя инъекционными иглами (стандартной и безопасной), размер стандартной иглы: 0,8х40 мм; размер безопасной иглы: 0,6х50 мм – 1 шт./упак. или 5 шт./упак. или 10 шт./упак. или 20 шт./упак. или 30 шт./упак. или 50 шт./упак. или 100 шт./упак.
2.14.15. Шприц инъекционный однократного применения стерильный стандартный с наконечником «Луер

ООО ЦИРМИ INFO@CIRMI.RU WWW.GOSZDRAVNADZOR.RU

Слип» двухкомпонентный, номинальной вместимостью: 5 мл, с двумя инъекционными иглами (стандартной и безопасной), размер стандартной иглы: 0,8х40 мм; размер безопасной иглы: 0,7х32 мм – 1 шт./упак. или 5 шт./упак. или 10 шт./упак. или 20 шт./упак. или 30 шт./упак. или 50 шт./упак. или 100 шт./упак.
2.14.16. Шприц инъекционный однократного применения стерильный стандартный с наконечником «Луер Слип» двухкомпонентный, номинальной вместимостью: 5 мл, с двумя инъекционными иглами (стандартной и безопасной), размер стандартной иглы: 0,8х40 мм; размер безопасной иглы: 0,7х38 мм – 1 шт./упак. или 5 шт./упак. или 10 шт./упак. или 20 шт./упак. или 30 шт./упак. или 50 шт./упак. или 100 шт./упак.
2.14.17. Шприц инъекционный однократного применения стерильный стандартный с наконечником «Луер Слип» двухкомпонентный, номинальной вместимостью: 5 мл, с двумя инъекционными иглами (стандартной и безопасной), размер стандартной иглы: 0,8х40 мм; размер безопасной иглы: 0,6х38 мм – 1 шт./упак. или 5 шт./упак. или 10 шт./упак. или 20 шт./упак. или 30 шт./упак. или 50 шт./упак. или 100 шт./упак.
2.14.18. Шприц инъекционный однократного применения стерильный стандартный с наконечником «Луер Слип» двухкомпонентный, номинальной вместимостью: 5 мл, с двумя инъекционными иглами (стандартной и безопасной), размер стандартной иглы: 0,8х40 мм; размер безопасной иглы: 0,7х40 мм – 1 шт./упак. или 5 шт./упак. или 10 шт./упак. или 20 шт./упак. или 30 шт./упак. или 50 шт./упак. или 100 шт./упак.
2.14.19. Шприц инъекционный однократного применения стерильный стандартный с наконечником «Луер Слип» двухкомпонентный, номинальной вместимостью: 5 мл, с двумя инъекционными иглами (стандартной и безопасной), размер стандартной иглы: 0,8х40 мм; размер безопасной иглы: 0,7х50 мм – 1 шт./упак. или 5 шт./упак. или 10 шт./упак. или 20 шт./упак. или 30 шт./упак. или 50 шт./упак. или 100 шт./упак.
2.14.20. Шприц инъекционный однократного применения стерильный стандартный с наконечником «Луер Слип» двухкомпонентный, номинальной вместимостью: 10 мл, с двумя инъекционными иглами (стандартной и безопасной), размер стандартной иглы: 0,8х40 мм; размер безопасной иглы: 0,8х38 мм – 1 шт./упак. или 5 шт./упак. или 10 шт./упак. или 20 шт./упак. или 30 шт./упак. или 50 шт./упак. или 100 шт./упак.
2.14.21. Шприц инъекционный однократного применения стерильный стандартный с наконечником «Луер Слип» двухкомпонентный, номинальной вместимостью: 10 мл, с двумя инъекционными иглами (стандартной и безопасной), размер стандартной иглы: 0,8х40 мм; размер безопасной иглы: 0,8х40 мм – 1 шт./упак. или 5 шт./упак. или 10 шт./упак. или 20 шт./упак. или 30 шт./упак. или 50 шт./упак. или 100 шт./упак.
2.14.22. Шприц инъекционный однократного применения стерильный стандартный с наконечником «Луер Слип» двухкомпонентный, номинальной вместимостью: 10 мл, с двумя инъекционными иглами (стандартной и безопасной), размер стандартной иглы: 0,8х40 мм; размер безопасной иглы: 0,8х50 мм – 1 шт./упак. или 5 шт./упак. или 10 шт./упак. или 20 шт./упак. или 30 шт./упак. или 50 шт./упак. или 100 шт./упак.
2.14.23. Шприц инъекционный однократного применения стерильный стандартный с наконечником «Луер Слип» двухкомпонентный, номинальной вместимостью: 10 мл, с двумя инъекционными иглами (стандартной и безопасной), размер стандартной иглы: 0,8х40 мм; размер безопасной иглы: 0,9х25 мм – 1 шт./упак. или 5 шт./упак. или 10 шт./упак. или 20 шт./упак. или 30 шт./упак. или 50 шт./упак. или 100 шт./упак.
2.14.24. Шприц инъекционный однократного применения стерильный стандартный с наконечником «Луер Слип» двухкомпонентный, номинальной вместимостью: 10 мл, с двумя инъекционными иглами (стандартной и безопасной), размер стандартной иглы: 0,8х40 мм; размер безопасной иглы: 0,9х30 мм – 1 шт./упак. или 5 шт./упак. или 10 шт./упак. или 20 шт./упак. или 30 шт./упак. или 50 шт./упак. или 100 шт./упак.

2.15. Шприц инъекционный однократного применения стерильный стандартный с наконечником «Луер Лок» двухкомпонентный, с двумя инъекционными безопасными иглами, следующих модификаций:
2.15.1. Шприц инъекционный однократного применения стерильный стандартный с наконечником «Луер Лок» двухкомпонентный, номинальной вместимостью: 1 мл, с двумя инъекционными безопасными иглами, размер первой иглы: 0,8х40 мм; размер второй иглы: 0,45х12 мм – 1 шт./упак. или 5 шт./упак. или 10 шт./упак. или 20 шт./упак. или 30 шт./упак. или 50 шт./упак. или 100 шт./упак.
2.15.2. Шприц инъекционный однократного применения стерильный стандартный с наконечником «Луер Лок» двухкомпонентный, номинальной вместимостью: 1 мл, с двумя инъекционными безопасными иглами, размер первой иглы: 0,8х40 мм; размер второй иглы: 0,45х13 мм – 1 шт./упак. или 5 шт./упак. или 10 шт./упак. или 20 шт./упак. или 30 шт./упак. или 50 шт./упак. или 100 шт./упак.
2.15.3. Шприц инъекционный однократного применения стерильный стандартный с наконечником «Луер Лок» двухкомпонентный, номинальной вместимостью: 1 мл, с двумя инъекционными безопасными иглами, размер первой иглы: 0,8х40 мм; размер второй иглы: 0,45х16 мм – 1 шт./упак. или 5 шт./упак. или 10 шт./упак. или 20 шт./упак. или 30 шт./упак. или 50 шт./упак. или 100 шт./упак.
2.15.4. Шприц инъекционный однократного применения стерильный стандартный с наконечником «Луер Лок» двухкомпонентный, номинальной вместимостью: 1 мл, с двумя инъекционными безопасными иглами, размер первой иглы: 0,8х40 мм; размер второй иглы: 0,45х19 мм – 1 шт./упак. или 5 шт./упак. или 10 шт./упак. или 20 шт./упак. или 30 шт./упак. или 50 шт./упак. или 100 шт./упак.

ООО ЦИРМИ INFO@CIRMI.RU WWW.GOSZDRAVNADZOR.RU

2.15.5. Шприц инъекционный однократного применения стерильный стандартный с наконечником «Луер Лок» двухкомпонентный, номинальной вместимостью: 2 мл, с двумя инъекционными безопасными иглами, размер первой иглы: 0,6х25 мм; размер второй иглы: 0,6х32 мм – 1 шт./упак. или 5 шт./упак. или 10 шт./упак. или 20 шт./упак. или 30 шт./упак. или 50 шт./упак. или 100 шт./упак.

2.15.6. Шприц инъекционный однократного применения стерильный стандартный с наконечником «Луер Лок» двухкомпонентный, номинальной вместимостью: 2 мл, с двумя инъекционными безопасными иглами, размер первой иглы: 0,8х40 мм; размер второй иглы: 0,6х30 мм – 1 шт./упак. или 5 шт./упак. или 10 шт./упак. или 20 шт./упак. или 30 шт./упак. или 50 шт./упак. или 100 шт./упак.
2.15.7. Шприц инъекционный однократного применения стерильный стандартный с наконечником «Луер Лок» двухкомпонентный, номинальной вместимостью: 2 мл, с двумя инъекционными безопасными иглами, размер первой иглы: 0,8х40 мм; размер второй иглы: 0,6х32 мм – 1 шт./упак. или 5 шт./упак. или 10 шт./упак. или 20 шт./упак. или 30 шт./упак. или 50 шт./упак. или 100 шт./упак.
2.15.8. Шприц инъекционный однократного применения стерильный стандартный с наконечником «Луер Лок» двухкомпонентный, номинальной вместимостью: 2 мл, с двумя инъекционными безопасными иглами, размер первой иглы: 0,8х40 мм; размер второй иглы: 0,6х38 мм – 1 шт./упак. или 5 шт./упак. или 10 шт./упак. или 20 шт./упак. или 30 шт./упак. или 50 шт./упак. или 100 шт./упак.
2.15.9. Шприц инъекционный однократного применения стерильный стандартный с наконечником «Луер Лок» двухкомпонентный, номинальной вместимостью: 2 мл, с двумя инъекционными безопасными иглами, размер первой иглы: 0,8х40 мм; размер второй иглы: 0,6х40 мм – 1 шт./упак. или 5 шт./упак. или 10 шт./упак. или 20 шт./упак. или 30 шт./упак. или 50 шт./упак. или 100 шт./упак.
2.15.10. Шприц инъекционный однократного применения стерильный стандартный с наконечником «Луер Лок» двухкомпонентный, номинальной вместимостью: 2 мл, с двумя инъекционными безопасными иглами, размер первой иглы: 0,8х40 мм; размер второй иглы: 0,6х50 мм – 1 шт./упак. или 5 шт./упак. или 10 шт./упак. или 20 шт./упак. или 30 шт./упак. или 50 шт./упак. или 100 шт./упак.
2.15.11. Шприц инъекционный однократного применения стерильный стандартный с наконечником «Луер Лок» двухкомпонентный, номинальной вместимостью: 3 мл, с двумя инъекционными безопасными иглами, размер первой иглы: 0,8х40 мм; размер второй иглы: 0,6х30 мм – 1 шт./упак. или 5 шт./упак. или 10 шт./упак. или 20 шт./упак. или 30 шт./упак. или 50 шт./упак. или 100 шт./упак.
2.15.12. Шприц инъекционный однократного применения стерильный стандартный с наконечником «Луер Лок» двухкомпонентный, номинальной вместимостью: 3 мл, с двумя инъекционными безопасными иглами, размер первой иглы: 0,8х40 мм; размер второй иглы: 0,6х32 мм – 1 шт./упак. или 5 шт./упак. или 10 шт./упак. или 20 шт./упак. или 30 шт./упак. или 50 шт./упак. или 100 шт./упак.
2.15.13. Шприц инъекционный однократного применения стерильный стандартный с наконечником «Луер Лок» двухкомпонентный, номинальной вместимостью: 3 мл, с двумя инъекционными безопасными иглами, размер первой иглы: 0,8х40 мм; размер второй иглы: 0,6х38 мм – 1 шт./упак. или 5 шт./упак. или 10 шт./упак. или 20 шт./упак. или 30 шт./упак. или 50 шт./упак. или 100 шт./упак.
2.15.14. Шприц инъекционный однократного применения стерильный стандартный с наконечником «Луер Лок» двухкомпонентный, номинальной вместимостью: 3 мл, с двумя инъекционными безопасными иглами, размер первой иглы: 0,8х40 мм; размер второй иглы: 0,6х40 мм – 1 шт./упак. или 5 шт./упак. или 10 шт./упак. или 20 шт./упак. или 30 шт./упак. или 50 шт./упак. или 100 шт./упак.
2.15.15. Шприц инъекционный однократного применения стерильный стандартный с наконечником «Луер Лок» двухкомпонентный, номинальной вместимостью: 3 мл, с двумя инъекционными безопасными иглами, размер первой иглы: 0,8х40 мм; размер второй иглы: 0,6х50 мм – 1 шт./упак. или 5 шт./упак. или 10 шт./упак. или 20 шт./упак. или 30 шт./упак. или 50 шт./упак. или 100 шт./упак.
2.15.16. Шприц инъекционный однократного применения стерильный стандартный с наконечником «Луер Лок» двухкомпонентный, номинальной вместимостью: 5 мл, с двумя инъекционными безопасными иглами, размер первой иглы: 0,8х40 мм; размер второй иглы: 0,7х32 мм – 1 шт./упак. или 5 шт./упак. или 10 шт./упак. или 20 шт./упак. или 30 шт./упак. или 50 шт./упак. или 100 шт./упак.
2.15.17. Шприц инъекционный однократного применения стерильный стандартный с наконечником «Луер Лок» двухкомпонентный, номинальной вместимостью: 5 мл, с двумя инъекционными безопасными иглами, размер первой иглы: 0,8х40 мм; размер второй иглы: 0,7х38 мм – 1 шт./упак. или 5 шт./упак. или 10 шт./упак. или 20 шт./упак. или 30 шт./упак. или 50 шт./упак. или 100 шт./упак.
2.15.18. Шприц инъекционный однократного применения стерильный стандартный с наконечником «Луер Лок» двухкомпонентный, номинальной вместимостью: 5 мл, с двумя инъекционными безопасными иглами, размер первой иглы: 0,8х40 мм; размер второй иглы: 0,6х38 мм – 1 шт./упак. или 5 шт./упак. или 10 шт./упак. или 20 шт./упак. или 30 шт./упак. или 50 шт./упак. или 100 шт./упак.
2.15.19. Шприц инъекционный однократного применения стерильный стандартный с наконечником «Луер Лок» двухкомпонентный, номинальной вместимостью: 5 мл, с двумя инъекционными безопасными иглами,

ООО ЦИРМИ INFO@CIRMI.RU WWW.GOSZDRAVNADZOR.RU

размер первой иглы: 0,8х40 мм; размер второй иглы: 0,7х40 мм – 1 шт./упак. или 5 шт./упак. или 10 шт./упак. или 20 шт./упак. или 30 шт./упак. или 50 шт./упак. или 100 шт./упак.

2.15.20. Шприц инъекционный однократного применения стерильный стандартный с наконечником «Луер Лок» двухкомпонентный, номинальной вместимостью: 5 мл, с двумя инъекционными безопасными иглами, размер первой иглы: 0,8х40 мм; размер второй иглы: 0,7х50 мм – 1 шт./упак. или 5 шт./упак. или 10 шт./упак. или 20 шт./упак. или 30 шт./упак. или 50 шт./упак. или 100 шт./упак.

2.15.21. Шприц инъекционный однократного применения стерильный стандартный с наконечником «Луер Лок» двухкомпонентный, номинальной вместимостью: 10 мл, с двумя инъекционными безопасными иглами, размер первой иглы: 0,8х40 мм; размер второй иглы: 0,8х38 мм – 1 шт./упак. или 5 шт./упак. или 10 шт./упак. или 20 шт./упак. или 30 шт./упак. или 50 шт./упак. или 100 шт./упак.

2.15.22. Шприц инъекционный однократного применения стерильный стандартный с наконечником «Луер Лок» двухкомпонентный, номинальной вместимостью: 10 мл, с двумя инъекционными безопасными иглами, размер первой иглы: 0,8х40 мм; размер второй иглы: 0,8х40 мм – 1 шт./упак. или 5 шт./упак. или 10 шт./упак. или 20 шт./упак. или 30 шт./упак. или 50 шт./упак. или 100 шт./упак.

2.15.23. Шприц инъекционный однократного применения стерильный стандартный с наконечником «Луер Лок» двухкомпонентный, номинальной вместимостью: 10 мл, с двумя инъекционными безопасными иглами, размер первой иглы: 0,8х40 мм; размер второй иглы: 0,8х50 мм – 1 шт./упак. или 5 шт./упак. или 10 шт./упак. или 20 шт./упак. или 30 шт./упак. или 50 шт./упак. или 100 шт./упак.

2.15.24. Шприц инъекционный однократного применения стерильный стандартный с наконечником «Луер Лок» двухкомпонентный, номинальной вместимостью: 10 мл, с двумя инъекционными безопасными иглами, размер первой иглы: 0,8х40 мм; размер второй иглы: 0,9х25 мм – 1 шт./упак. или 5 шт./упак. или 10 шт./упак. или 20 шт./упак. или 30 шт./упак. или 50 шт./упак. или 100 шт./упак.

2.15.25. Шприц инъекционный однократного применения стерильный стандартный с наконечником «Луер Лок» двухкомпонентный, номинальной вместимостью: 10 мл, с двумя инъекционными безопасными иглами, размер первой иглы: 0,8х40 мм; размер второй иглы: 0,9х30 мм – 1 шт./упак. или 5 шт./упак. или 10 шт./упак. или 20 шт./упак. или 30 шт./упак. или 50 шт./упак. или 100 шт./упак.

3. Шприц инъекционный стандартный однократного применения стерильный с соединением катетерного типа, следующих модификаций:

3.1. Шприц инъекционный стандартный однократного применения стерильный с соединением катетерного типа трехкомпонентный, не содержащий латекс, без иглы, номинальной вместимостью 50; 60; 100; 150 мл. – 1 шт./упак. или 5 шт./упак. или 10 шт./упак. или 20 шт./упак. или 30 шт./упак. или 50 шт./упак. или 100 шт./упак.

3.2. Шприц инъекционный стандартный однократного применения стерильный с соединением катетерного типа трехкомпонентный, содержащий латекс, без иглы, номинальной вместимостью 50; 60; 100; 150 мл. – 1 шт./упак. или 5 шт./упак. или 10 шт./упак. или 20 шт./упак. или 30 шт./упак. или 50 шт./упак. или 100 шт./упак.

3.3. Шприц инъекционный стандартный однократного применения стерильный с соединением катетерного типа двухкомпонентный, без иглы, номинальной вместимостью 50; 60; 100; 150 мл. – 1 шт./упак. или 5 шт./упак. или 10 шт./упак. или 20 шт./упак. или 30 шт./упак. или 50 шт./упак. или 100 шт./упак.

II. Инструкция по применению – 1 шт. на упаковку.

ООО ЦИРМИ INFO@CIRMI.RU WWW.GOSZDRAVNADZOR.RU

ООО «Медэйм»
Итого в настоящем документе
96 листа (ов)
Генеральный директор
Удалой А. Д.

ООО ЦИРМИ INFO@CIRMI.RU WWW.GOSZDRAVNADZOR.RU