или пр.

Certificate of a true copy

DIETZ®
REHA-PRODUKTE

Руководство пользователя

Медицинское изделие: Кресло-коляска механическая для инвалидов Диц (Dietz) Caneo B

артикул 110039
артикул 110042
артикул 110045
артикул 110048
артикул 110051
артикул 110139
артикул 110142
артикул 110145
артикул 110148
артикул 110151

Диц Гмбх (Dietz Gmbh)
(Managing Director)

Должность(Position)
(Maximilian Raab)

Имя(Name)

Подпись (Signature)

ЭЛЕКТРОННАЯ КОПИЯ ОФОРМЛЕНА ЦЕНТРОМ ИСПЫТАНИЙ И РЕГИСТРАЦИИ МЕДИЦИНСКИХ ИЗДЕЛИЙ

DIETZ
REHA-PRODUKTE

Кресло-коляска механическая для инвалидов, в том числе для людей с ограниченными физическими возможностями Диц (Dietz) Caneo B

Руководство по эксплуатации

Версия 2.0.2 РУ

ООО ЦИРМИ INFO@CIRMI.RU WWW.GOSZDRAVNADZOR.RU

CE

Группа продуктов: Кресло-коляска с ручным приводом

Продукт: Кресло-коляска механическая для инвалидов, в том числе для людей с ограниченными физическими возможностями Диц (Dietz) Caneo B

Руководство пользователя Версия 2.0.2 РУ

Дата 04/2016 (LA/RP)

DIETZ GmbH

Reutäckerstraße 12

76307 Karlsbad

Тел. +49 7248.9186-0

Факс +49 7248.9186-86

info@dietz-reha.de

www.dietz-reha.de

© 2016 DIETZ GmbH Пожалуйста, обратите внимание на то, что изображённые в иллюстрациях варианты оснащения могут отличаться от оснащения Вашей модели.

ООО ЦИРМИ INFO@CIRMI.RU WWW.GOSZDRAVNADZOR.RU

Благодарим Вас за приобретение кресла-коляски Caneo B от DIETZ Reha Produkte.

Пожалуйста, ознакомьтесь с данной инструкцией по эксплуатации перед первым использованием кресла-коляски. Оно содержит важные инструкции по технике безопасности и ценные советы по правильному использованию и уходу за креслом-коляской. Если у Вас возникли вопросы или Вам требуется дополнительная информация, пожалуйста, обратитесь к специалисту, который предоставил вам кресло-коляску.

Данное руководство содержит все инструкции, необходимые для регулировки и эксплуатации кресла-коляски Caneo B. Модель Caneo B отличается высокой стабильностью и возможностью разнообразно регулировать коляску.

ООО ЦИРМИ INFO@CIRMI.RU WWW.GOSZDRAVNADZOR.RU

01 Общие сведения

Предусмотренное назначение 6
Показания.....6
Противопоказания 6
Побочные действия.....6
Возможные осложнения при применении 6
Объяснение символов 7

02 Описание изделия

Комплектация 8
Комплектация Caneo B 9

03 Ввод в эксплуатацию

Подготовка коляски к вводу в эксплуатацию11
3.1 Раскладывание коляски 12
3.2 Обивка спинки 13
3.3 Подножки.....13
3.4 Площадки для стопы 14
3.5 Демонтаж и монтаж задних колес.....15
3.6 Глубина сиденья 16
3.7 Длина подножки 17

04 Передвижение на коляске

4.1 Посадка в коляску, высадка из коляски . .18
4.2 Складывание защитных щитков 20
4.3 Складывание площадок для стопы 20
4.4 Складывание и демонтаж подножек 21
4.5 Движение и торможение кресла-коляски с помощью обода ручного привода 22
4.6 Стояночный тормоз..... 23
4.7 Торможение коляски сопровождающим лицом (опционально) 24
4.8 Антиопрокидыватель (опционально).. 25
4.9 Упор для наклона коляски 25
4.10 Транспортировка и складывание коляски 26
4.11 Ремень безопасности (опционально) . 27

ООО ЦИРМИ INFO@CIRMI.RU WWW.GOSZDRAVNADZOR.RU

05 Регулировки под нужды пользователя

Важное примечание о регулировках.....28

5.1 Стояночный тормоз 28

5.2 Барабанный тормоз (опционально) 29

5.3 Поддержка руки 29

5.4 Регулировка высоты сиденья 30

5.5 Удлинитель колесной базы.....31

06 Технические характеристики

Система измерения DIETZ 32

Размеры и вес 34

Журнал технического обслуживания и ремонта 35

07 Безопасность

Указания по безопасности 36

08 Памятка по эксплуатации коляски

Проверка коляски перед использованием .. 38

Климатические требования к условиям хранения, эксплуатации и транспортировки 38

Инструкции по уходу за коляской 39

Таблички 39

Серийный номер 39

Утилизация 39

Повторное использование 40

09 Гарантия

Гарантия 42

Декларация о соответствии нормативным требованиям..... 42

Ответственность 42

Ограничение ответственности..... 42

Уполномоченный представитель 43

ООО ЦИРМИ INFO@CIRMI.RU WWW.GOSZDRAVNADZOR.RU

ПРЕДУСМОТРЕННОЕ НАЗНАЧЕНИЕ

Кресло-коляска механическая для инвалидов, в том числе для людей с ограниченными физическими возможностями Диц (Dietz) Caneo B предназначена для передвижения в пределах помещений и по улице по твёрдой поверхности. Кресло-коляска служит исключительно для передвижения человека с ограниченными физическими возможностями самостоятельно или с помощью сопровождающего его лица.

Максимальная нагрузка кресла-коляски Caneo B не должна превышать 130 кг или 140 кг. Эта информация продублирована на типовой табличке, нанесенной на раму кресла-коляски.

ПОКАЗАНИЯ

Устройство используется при невозможности самостоятельно ходить или ограниченной подвижности нижних конечностей вследствие:

- паралича
- потери конечности
- дефекта или деформации конечности
- контрактуры суставов / травмы суставов (кроме суставов рук)

ПРОТИВОПОКАЗАНИЯ

Использование инвалидных кресел не показано при:

- неспособности сидеть
- весе пациента более допустимой грузоподъемности устройства

ПОБОЧНЫЕ ДЕЙСТВИЯ

Побочные действия: Отсутствуют.

ВОЗМОЖНЫЕ ОСЛОЖНЕНИЯ ПРИ ПРИМЕНЕНИИ

Возможные осложнения при применении: Отсутствуют.

ООО ЦИРМИ INFO@CIRMI.RU WWW.GOSZDRAVNADZOR.RU

ОСТОРОЖНО

Свидетельствует о возможной опасной ситуации, которая, в случае наступления, может привести к травмам для пассажира коляски или сопровождающего лица.

ОБЪЯСНЕНИЕ СИМВОЛОВ

В этой инструкции используются различные символы, чтобы предупредить Вас о возможной опасной ситуации и дать полезные советы и рекомендации для эффективной и простой эксплуатации продукта.

ВАЖНО

Выделяет полезные советы и рекомендации для эффективной эксплуатации кресла-коляски.

ВНИМАНИЕ

Свидетельствует о возможной опасной ситуации, которая, в случае наступления, может привести к повреждению или поломке продукта.

ООО ЦИРМИ INFO@CIRMI.RU WWW.GOSZDRAVNADZOR.RU

Кресло-коляска механическая для инвалидов, в том числе для людей с ограниченными физическими возможностями Диц (Dietz) Caneo B упакована в картонную коробку. По возможности сохраните упаковку: при необходимости она может быть использована для хранения коляски.

Кресло-коляска Caneo B поставляется в собранном виде и легко настраивается. Просто разверните кресло-коляску и отведите подножки на место до щелчка. В следующих разделах Вы найдете дополнительную информацию о том, как настроить и использовать Вашу кресло-коляску.

В разделе **«03 Ввод в эксплуатацию»** на стр. 11 Вы можете найти информацию о простых регулировках и настройках, которые могут быть сделаны без использования инструментов.

Информацию о более специфичных настройках - например, регулировка высоты сиденья и т.д., - Вы можете найти в разделе **«05 Индивидуальные настройки»** на стр. 28. Некоторые из этих регулировок могут выполняться только специально обученными специалистами.

КОМПЛЕКТАЦИЯ

По получении кресла-коляски, пожалуйста, немедленно проверьте, что содержимое является полным и неповрежденным. В стандартную комплектацию входят:

- Рама складная
- Спинка текстильная
- Сидение текстильное
- Подножка
- Подлокотники (2 шт)
- Передние поворотные колеса (2 шт)
- Задние приводные колеса (2 шт)
- Ручки для толкания (2 шт)
- Защитный щиток (2 шт)
- Икроножный ремень
- Ремень с пластиковой пряжкой
- Опора для стоп
- Стояночный тормоз
- Быстросъемная ось (2 шт)
- Приспособление для преодоления бордюров
- Обод ручного привода (2 шт)
- Антиопрокидыватель
- Руководство по эксплуатации
- Изделия при необходимости.

ООО ЦИРМИ INFO@CIRMI.RU WWW.GOSZDRAVNADZOR.RU

КОМЛЕКТАЦИЯ CANEO B

ООО ЦИРМИ INFO@CIRMI.RU WWW.GOSZDRAVNADZOR.RU

Изделия Кресло-коляска механическая для инвалидов, в том числе для людей с ограниченными физическими возможностями Диц (Dietz) Caneo B в составе:

1. Подголовник анатомический (при необходимости)
2. Тормоз для одной руки (при необходимости)
3. Держатель для трости (при необходимости)
4. Столик для инвалидной коляски (при необходимости)

ООО ЦИРМИ INFO@CIRMI.RU WWW.GOSZDRAVNADZOR.RU

ПОДГОТОВКА КОЛЯСКИ К ВВОДУ В ЭКСПЛУАТАЦИЮ

Кресло-коляска Caneo B поставляется в собранном виде и легко настраивается. Просто разверните кресло-коляску и отведите подножки на место до щелчка. В следующих разделах Вы найдете дополнительную информацию о том, как настроить и использовать Вашу кресло-коляску. Здесь Вы можете найти информацию о простых регулировках и настройках, которые могут быть сделаны без использования инструментов.

Информацию о более специфичных настройках - например, регулировка высоты сиденья и т.д., - Вы можете найти в разделе **«05 Индивидуальные настройки»** на стр. 28.

ОСТОРОЖНО

Опасность защемления!

Во время складывания и раскладывания кресла-коляски существует вероятность защемления пальцев, держитесь только за части, проиллюстрированные на изображениях.

ООО ЦИРМИ INFO@CIRMI.RU WWW.GOSZDRAVNADZOR.RU

3.1 Раскладывание коляски

Для раскладывания коляски немного наклоните ее к себе. Надавите на перекладину обеими руками до упора.

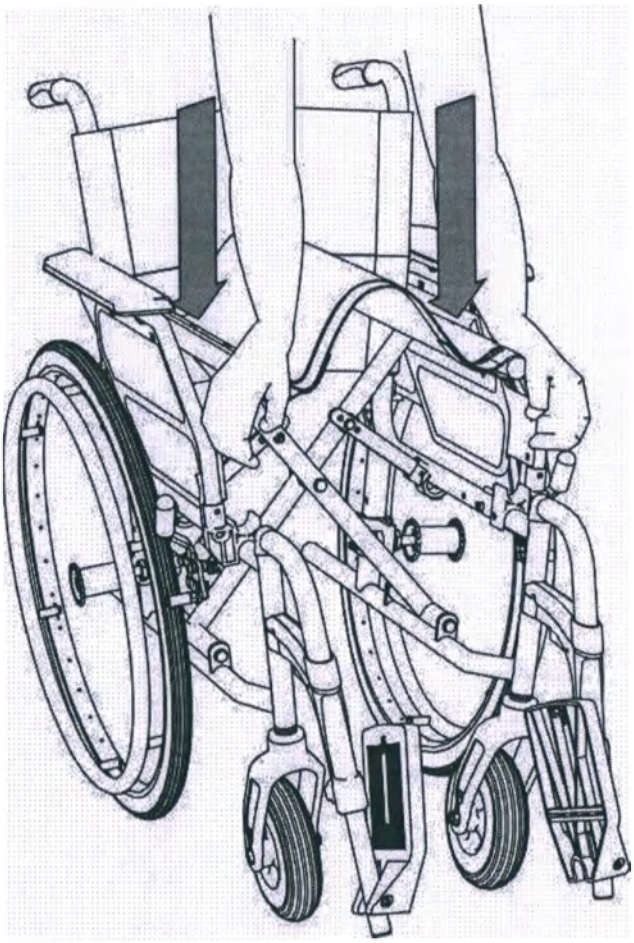

Убедитесь, что защитные щитки по обеим сторонам в правильном положении относительно перекладины.

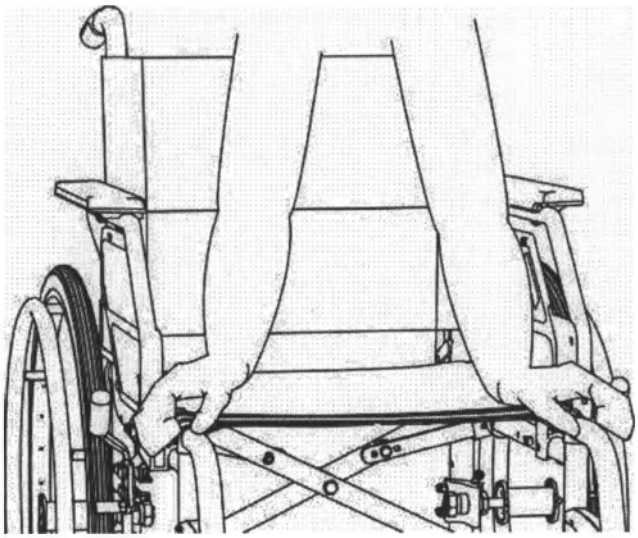

ООО ЦИРМИ INFO@CIRMI.RU WWW.GOSZDRAVNADZOR.RU

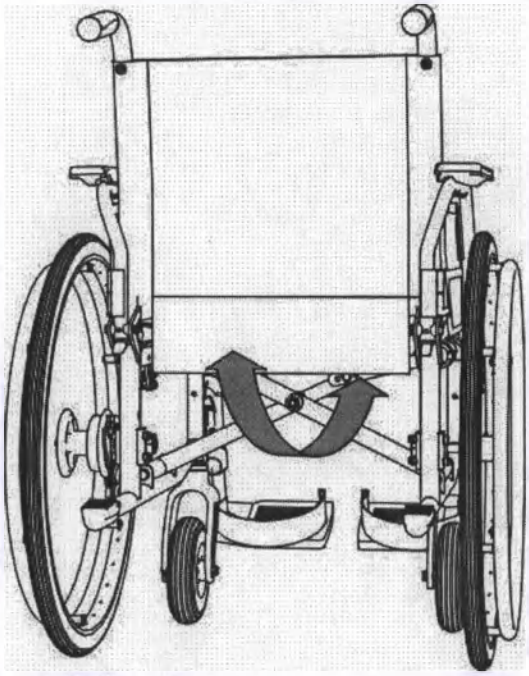

3.2 Обивка спинки

Плотно натяните обивку сиденья с тыльной стороны спинки к днищу сиденья и зафиксируйте ее с помощью застежки-липучки Velcro; это закроет зазор между спинкой и поверхностью сиденья.

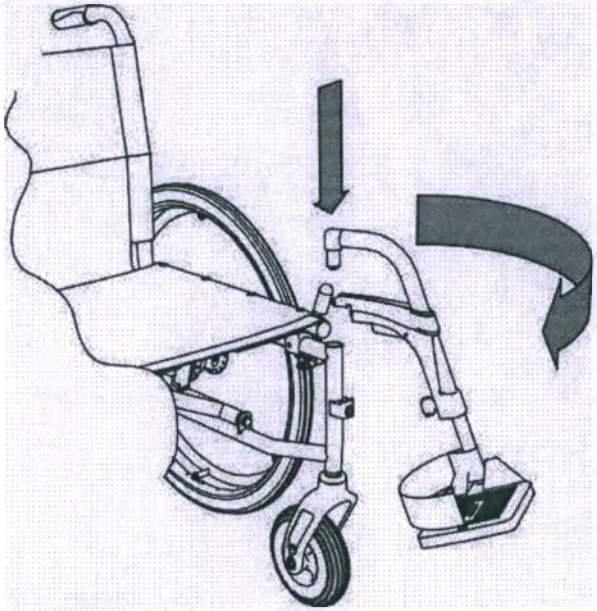

3.3 Подножки

Установите подставки под голень в крепления на раме и поверните их внутрь. Подножки зафиксируются автоматически.

ООО ЦИРМИ INFO@CIRMI.RU WWW.GOSZDRAVNADZOR.RU

3.4 Площадки для стопы

Откиньте площадки для стопы вниз.

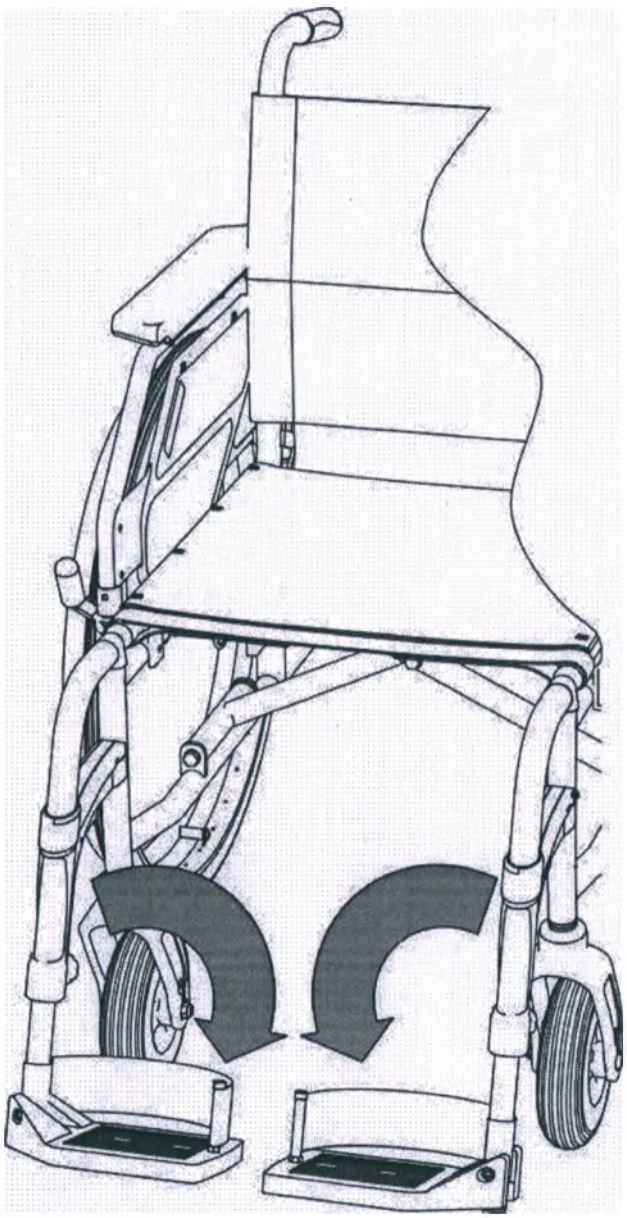

ООО ЦИРМИ INFO@CIRMI.RU WWW.GOSZDRAVNADZOR.RU

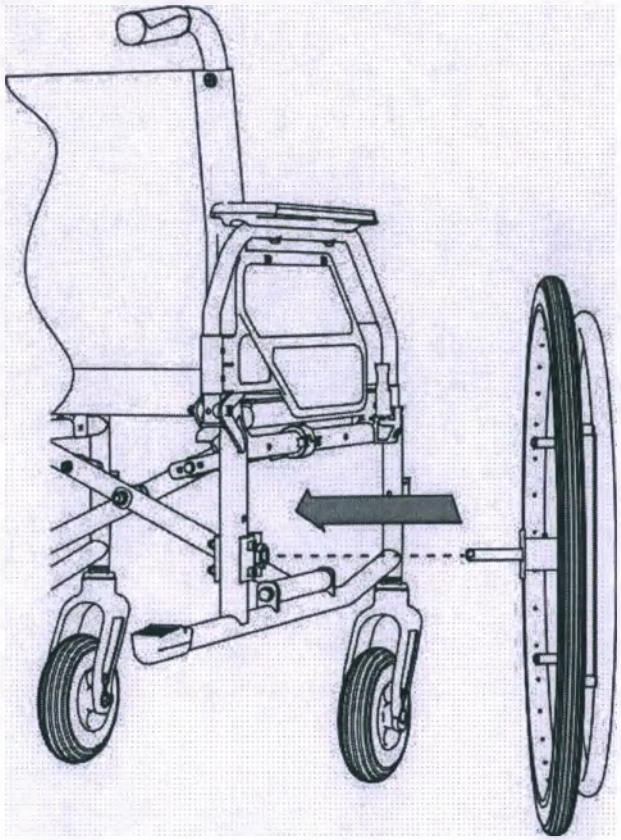

3.5 Демонтаж и монтаж задних колес

В некоторых ситуациях Вам может потребоваться снять задние колеса.

Возьмитесь за втулку колеса и нажмите большим пальцем руки на кнопку на быстросъемной оси. Удерживая кнопку, выньте колесо из втулки.

Для монтажа колес нажмите большим пальцем руки на кнопку на быстросъемной оси. Вставьте ось во втулку; быстросъемная ось зафиксируется автоматически.

ВАЖНО

Во время монтажа колес удерживайте кнопку на быстросъемной оси. Это позволит Вам быстрее установить ось/колесо.

ВНИМАНИЕ

После монтажа колес убедитесь, что быстросъемная ось надежно зафиксирована.

ООО ЦИРМИ INFO@CIRMI.RU WWW.GOSZDRAVNADZOR.RU

3.6 Глубина сиденья

Кресло-коляска всегда поставляется с максимально возможной глубиной сиденья. Чтобы уменьшить глубину сиденья, сначала снимите подставки под голень. Затем расстегните застежки-липучки Velcro справа и слева от каркаса сиденья. Закрепите застежки-липучки на удлинителе таким образом, чтобы они больше не оборачивались вокруг рамы. Сложите удлинитель под сиденьем и застегните застежки-липучки Velcro.

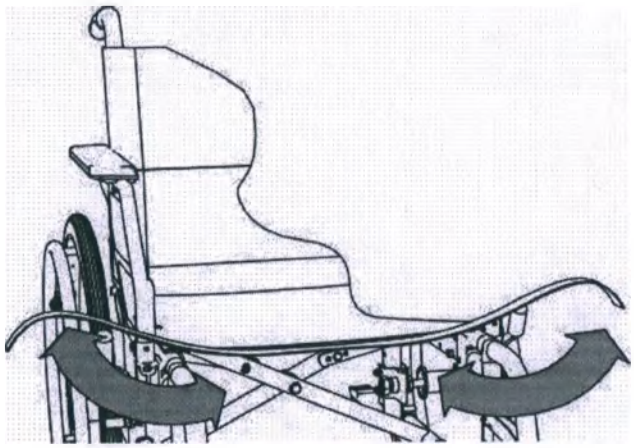

Выполните действия в обратной последовательности, чтобы увеличить глубину сиденья.

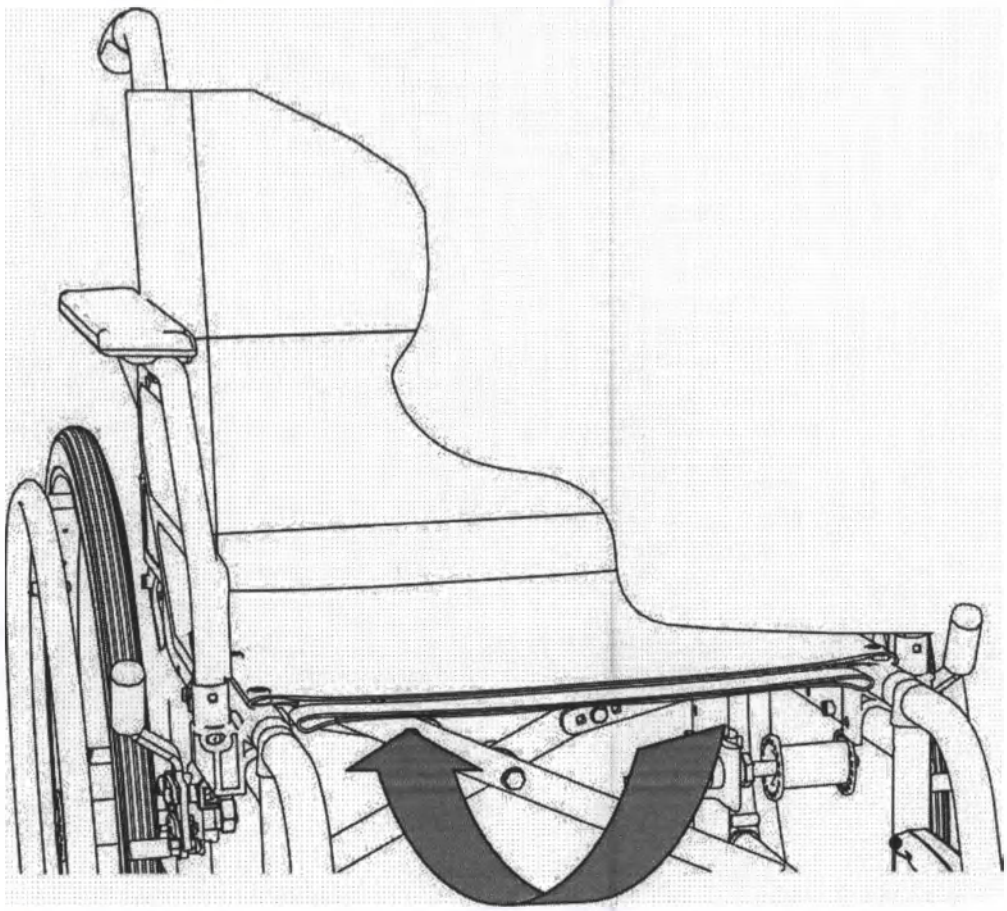

ООО ЦИРМИ INFO@CIRMI.RU WWW.GOSZDRAVNADZOR.RU

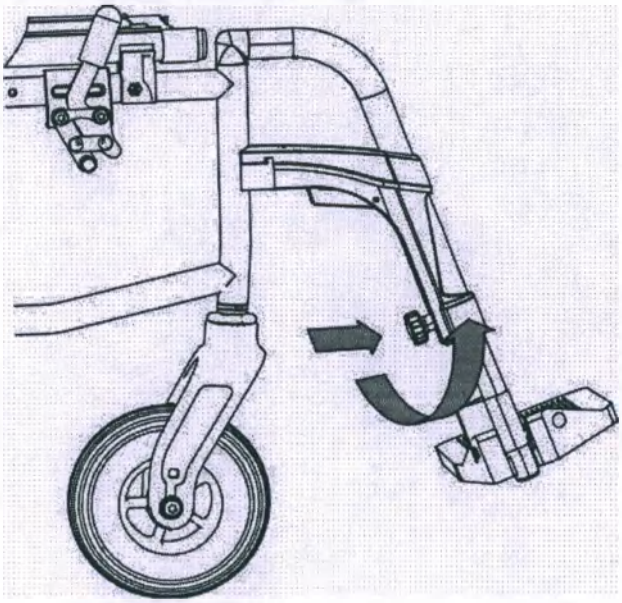

3.7 Длина подножки

Если подножка правильно отрегулирована, верхняя часть ноги находятся в горизонтальном положении, а ступни расположены на площадках для стоп.

Для регулировки высоты подножек ослабьте регулировочный болт на четверть оборота и потяните запорный механизм назад. Установите площадки для стопы на желаемую длину и отпустите запорный механизм. Механизм автоматически зафиксируется в установленном положении. Затяните регулировочный болт.

ООО ЦИРМИ INFO@CIRMI.RU WWW.GOSZDRAVNADZOR.RU

ПЕРЕДВИЖЕНИЕ НА КОЛЯСКЕ

4.1 Посадка в коляску, высадка из коляски

Данное действие может быть выполнено при условии адекватной мышечной мобильности тела.

Воспользуйтесь следующими рекомендациями, чтобы легко и безопасно перемещаться в коляску и из коляски.

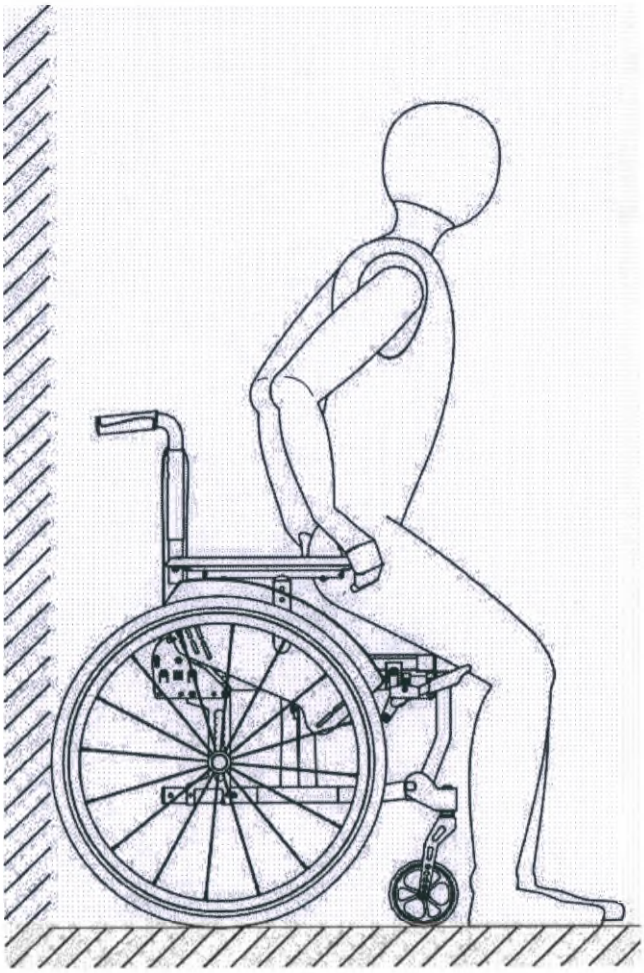

ВАЖНО

По возможности поставьте кресло-коляску задними колесами к стене во избежание ее отката назад.

ООО ЦИРМИ INFO@CIRMI.RU WWW.GOSZDRAVNADZOR.RU

Посадка в коляску

1. Снимите подножки (см. раздел 4.4).
2. По возможности поставьте кресло-коляску задними колесами к стене во избежание ее отката назад.
3. Поставьте коляску на стояночные тормоза.
4. Встаньте перед креслом-коляской. Осторожно двигайтесь назад, пока Ваши ноги не коснутся сиденья.
5. Возьмитесь за подлокотники.
6. Медленно и аккуратно опуститесь на сиденье.
7. Вновь установите подножки.
8. Откиньте площадки для стопы вниз (см. раздел 3.4).

Высадка из коляски

Выполните действия по посадке в коляску в обратной последовательности.

ВАЖНО

Для облегчения пересадки вбок Вы можете отвернуть в сторону защитные щитки (см. раздел 4.2, стр. 20).

ООО ЦИРМИ INFO@CIRMI.RU WWW.GOSZDRAVNADZOR.RU

4.2 Складывание защитных щитков

Нажмите на зажимную ручку и потяните защитный щиток наверх.

Щиток автоматически зафиксируется в верхнем положении.

Вы услышите щелчок фиксации.

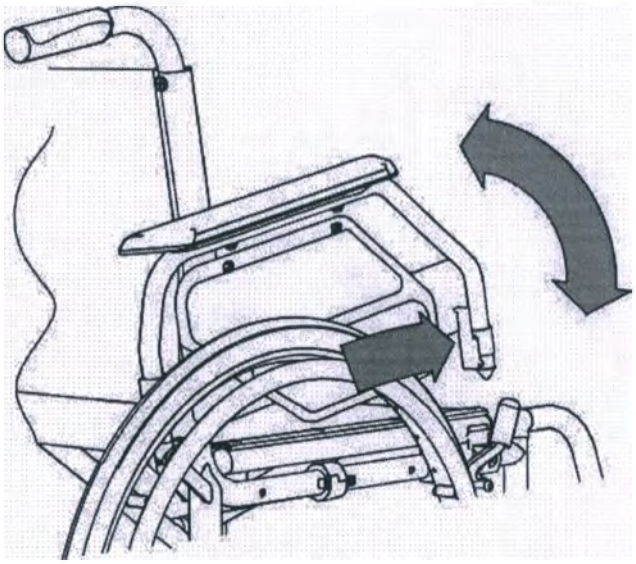

4.3 Складывание площадок для стопы

Сложенные площадки для стопы позволяют более легко перемещаться в коляску и из коляски.

Всегда складывайте площадки для стопы перед тем, как сложить кресло-коляску.

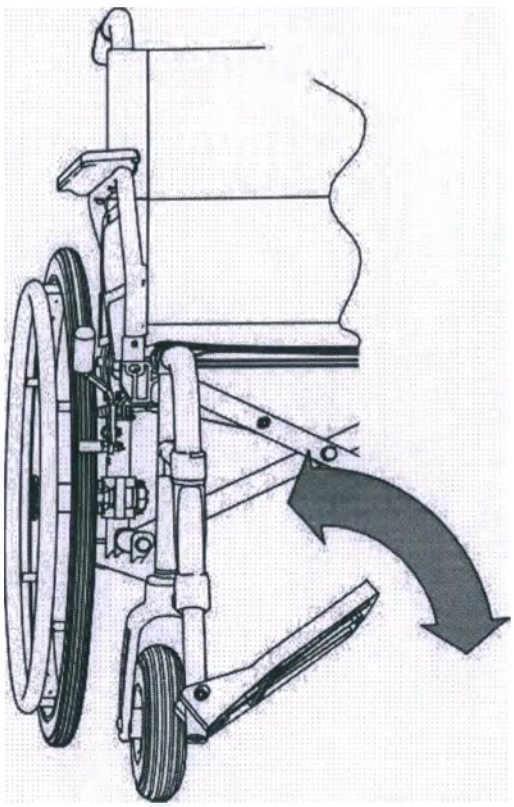

ООО ЦИРМИ INFO@CIRMI.RU WWW.GOSZDRAVNADZOR.RU

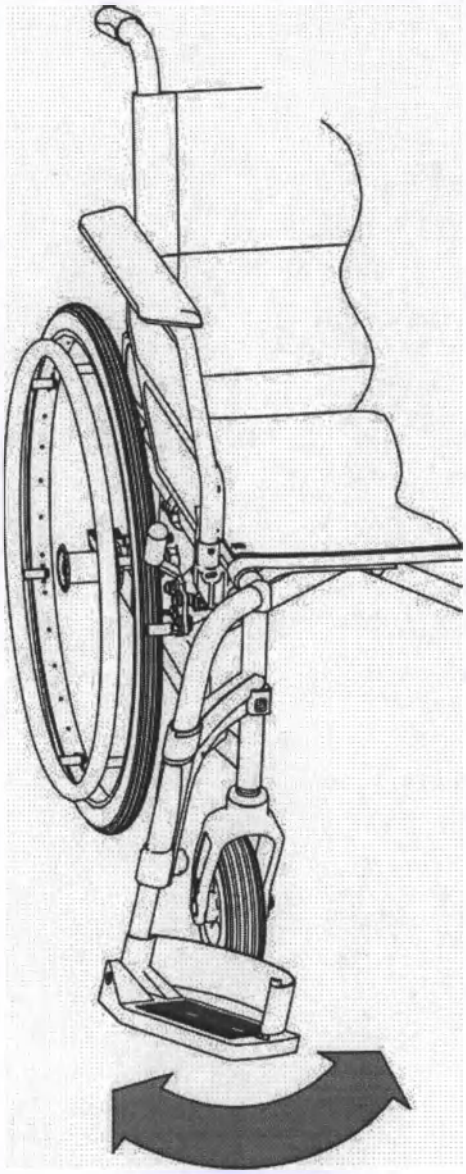

4.4 Отведение в сторону и снятие подножек

Для того, чтобы снять подножку, откиньте площадки для стопы наверх.

Нажмите на зажимную ручку (оранжевая) и отведите подножку наружу.

Снимите подножку, потянув вверх.

Выполните действия в обратной последовательности, чтобы установить подножку.

Вы услышите щелчок фиксации при отведении подножки внутрь.

ООО ЦИРМИ INFO@CIRMI.RU WWW.GOSZDRAVNADZOR.RU

4.5 Движение и торможение кресла-коляски с помощью обода ручного привода

Приведение кресла-коляски в движение и управление ею осуществляется с помощью обода ручного привода.

Возьмитесь руками за ободья ручного привода и толкните их вперед или назад.

Когда вы держитесь руками за ободья ручного привода, следите, чтобы большой палец всегда лежал поверх обода.

Торможение коляски на ходу производится воздействием силы рук на ободья ручного привода.

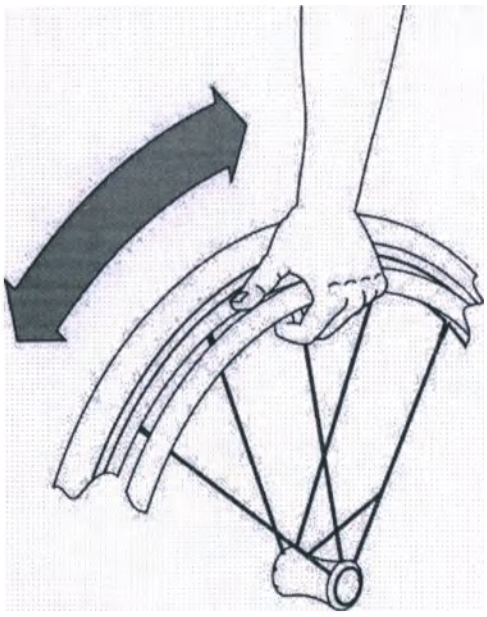

ОСТОРОЖНО

Не допустимо катание с горок, спуск и подъем производится только с помощью специализированных пандусов предназначенных для инвалидных колясок, либо с помощью сопровождающего лица.

ОСТОРОЖНО

Во время управления коляской будьте осторожны с руками, особенно большим пальцем, и не трогайте шину. Вы можете защемить пальцы в узком зазоре между шиной и боковым щитком/поддержкой руки!

ООО ЦИРМИ INFO@CIRMI.RU WWW.GOSZDRAVNADZOR.RU

4.6 Стояночный тормоз

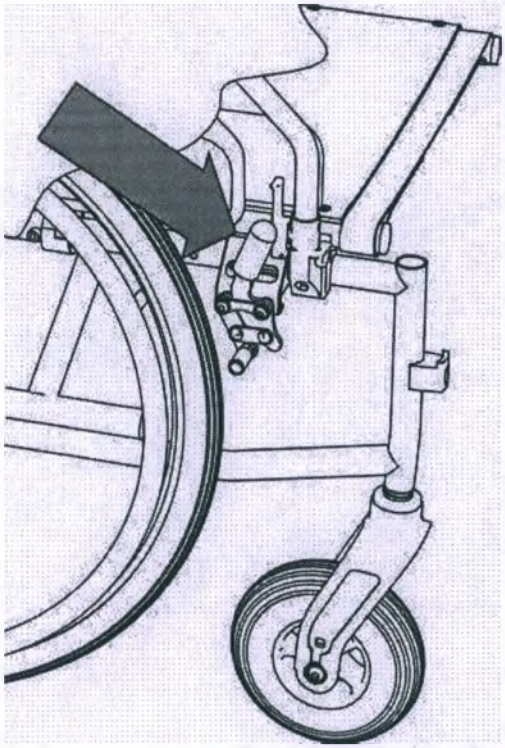

Стояночный тормоз предназначен для фиксации коляски и предотвращения ее отката в сторону.

Используйте стояночный тормоз (тормоз, действующий непосредственно на шину), когда коляска неподвижна. Для фиксации коляски переведите тормозной рычаг до упора вперед. Теперь коляска не будет двигаться: Вы можете безопасно пересесть или просто зафиксировать коляску на одном месте. Для снятия тормоза отведите тормозной рычаг назад.

ВАЖНО

Всегда устанавливайте одновременно оба стояночных тормоза.

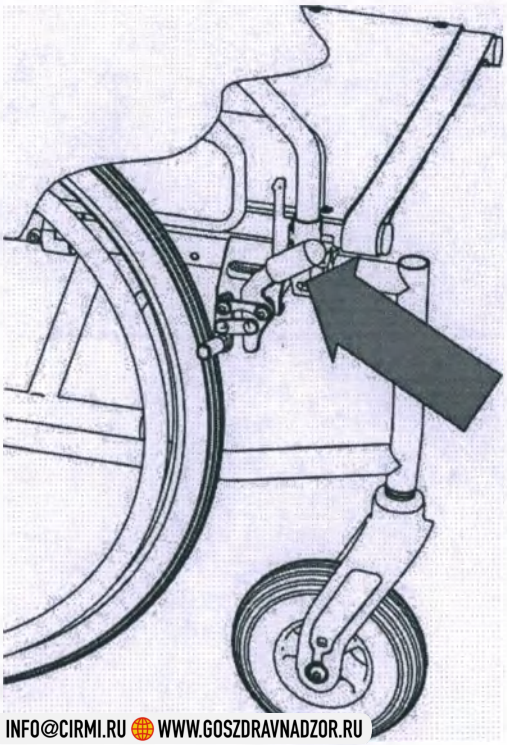

Для торможения коляски пользуйтесь исключительно ободьями ручного привода. Стояночные тормоза используются только после остановки коляски: ни в коем случае не применяйте их для снижения скорости коляски.

ООО ЦИРМИ INFO@CIRMI.RU WWW.GOSZDRAVNADZOR.RU

4.7 Торможение коляски сопровождающим лицом (опционально)

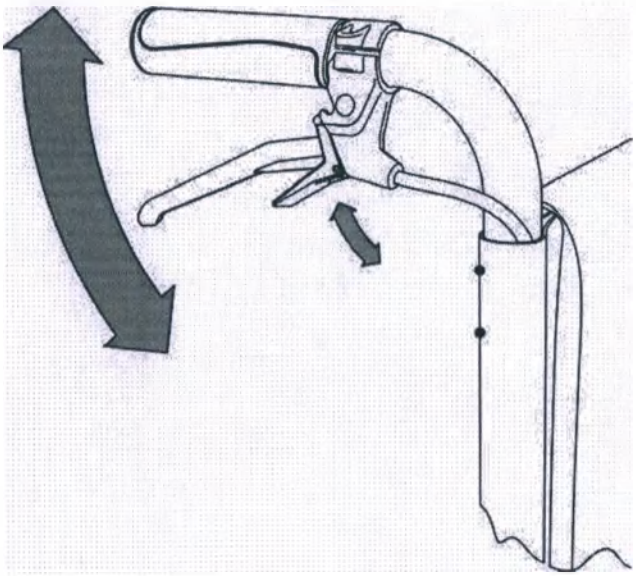

Во время движения потяните рычаг вверх для снижения скорости кресла-коляски. Вы можете использовать тормозной рычаг для фиксации коляски. Для этого потяните тормозной рычаг вверх вместе с маленькой зажимной ручкой.

Зажимная ручка зафиксируется автоматически. Для снятия тормоза потяните тормозной рычаг вверх, и зажимная ручка автоматически разблокируется.

Сопровождающее лицо может использовать барабанные тормоза в качестве основного и стояночного тормоза. Использование барабанных тормозов повышает безопасность передвижения на склонах. С помощью барабанного тормоза Вы можете регулировать скорость коляски, сильнее или слабее нажимая на его рычаг. Барабанные тормоза также служат в качестве стояночных тормозов.

ВАЖНО

Всегда используйте одновременно оба тормоза. Использование обоих тормозов облегчает управление коляской во время движения.

ОСТОРОЖНО

Сопровождающее лицо, управляющее моделью кресла-коляски без барабанного тормоза, должно быть физически и психически способным остановить движущуюся кресло-коляску. Используйте зажимную ручку в качестве стояночного тормоза.

ООО ЦИРМИ INFO@CIRMI.RU WWW.GOSZDRAVNADZOR.RU

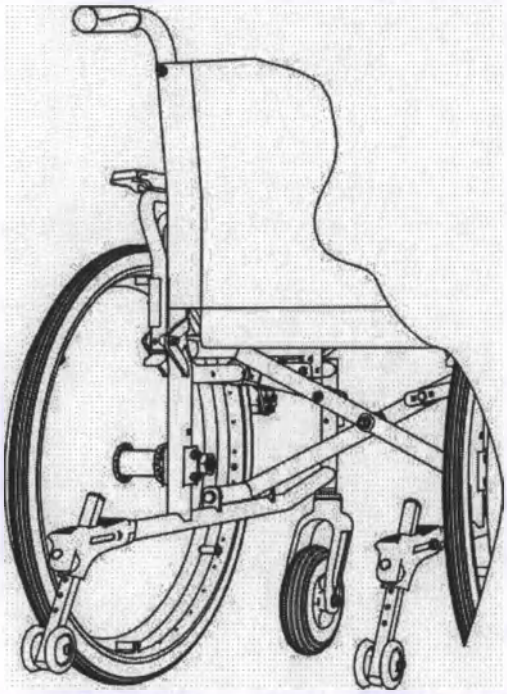

4.8 Антиопрокидыватели (опционально)

Антиопрокидыватели предотвращают опрокидывание коляски назад. Также они могут использоваться сопровождающим лицом в качестве рычага для наклона коляски.

Антиопрокидыватели регулируются по высоте. Для регулировки антиопрокидывателей по высоте следует нажать и удерживать фиксирующий штифт серебряного цвета, затем установить антиопрокидыватель на нужную высоту, и отпустить штифт.

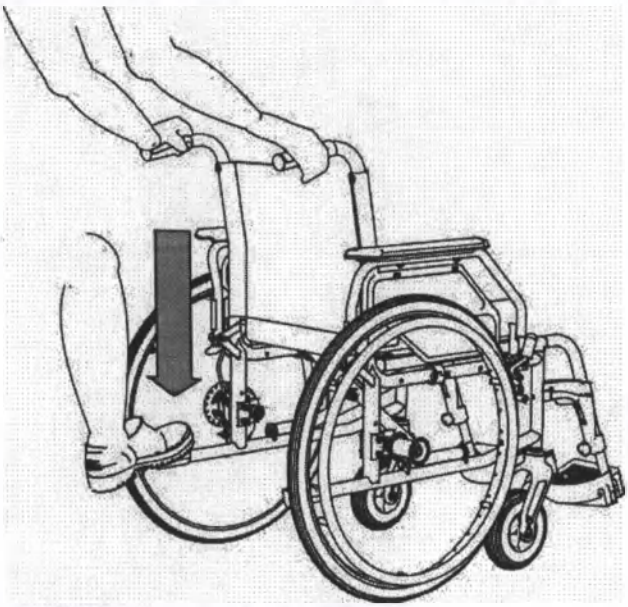

4.9 Упор для наклона коляски

Упор для наклона коляски позволяет сопровождающему лицу легко наклонять коляску назад при преодолении препятствий: нажмите на упор правой или левой ногой и удерживайте равновесие при помощи ручек коляски.

На кресло-коляску могут быть установлены в качестве упора для наклона и защиты для заднего колеса рычаги для наклона вместо резиновых амортизаторов.

ООО ЦИРМИ INFO@CIRMI.RU WWW.GOSZDRAVNADZOR.RU

4.10 Транспортировка и складывание коляски

Для перевозки кресла-коляски или экономии места, ее можно сложить. Сложенная коляска занимает очень мало места и может быть легко где-то размещена.

Для облегчения транспортировки снимите задние колеса.

При необходимости снимите с коляски подножки и ослабьте крепление обивки спинки под сиденьем. Затем сложите коляску, потянув за центр сиденья. Кресло-коляска сложится автоматически.

Указания по сборке кресла-коляски приведены в разделе **«05 Индивидуальные настройки»** на стр. 28.

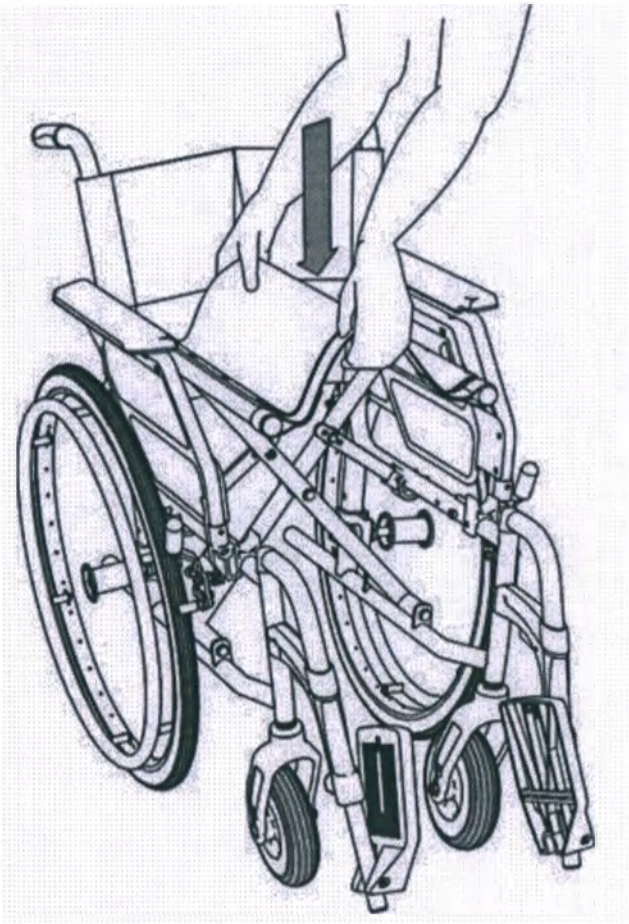

ООО ЦИРМИ INFO@CIRMI.RU WWW.GOSZDRAVNADZOR.RU

4.11 Ремень безопасности (опционально)

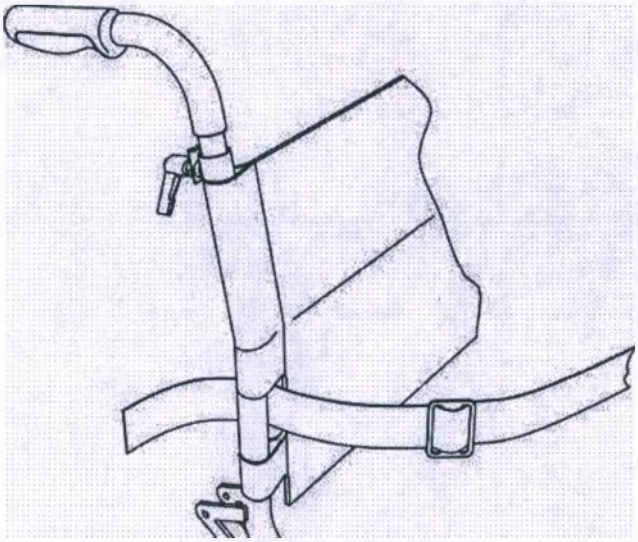

Кресло-коляска может быть оснащена ремнем безопасности. Благодаря нему фиксируется и дополнительно стабилизируется сидячее положение пациента. Ремень безопасности предотвращает соскальзывание пациента вперед.

Ремень безопасности закреплен сзади на трубе спинки справа и слева. Монтаж ремня безопасности должен проводиться в специализированном магазине.

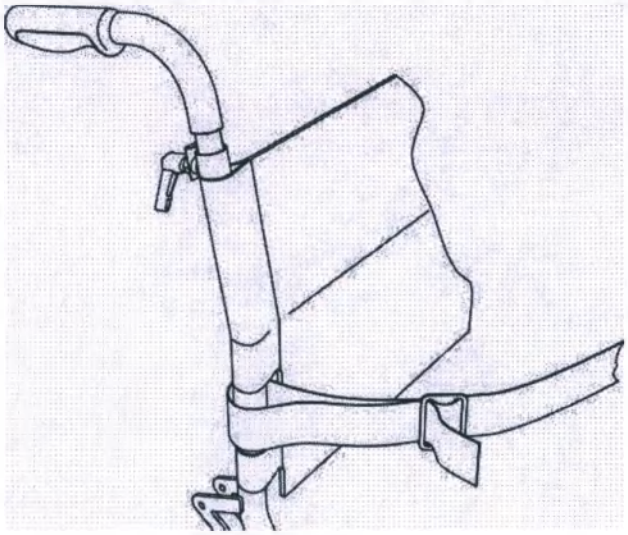

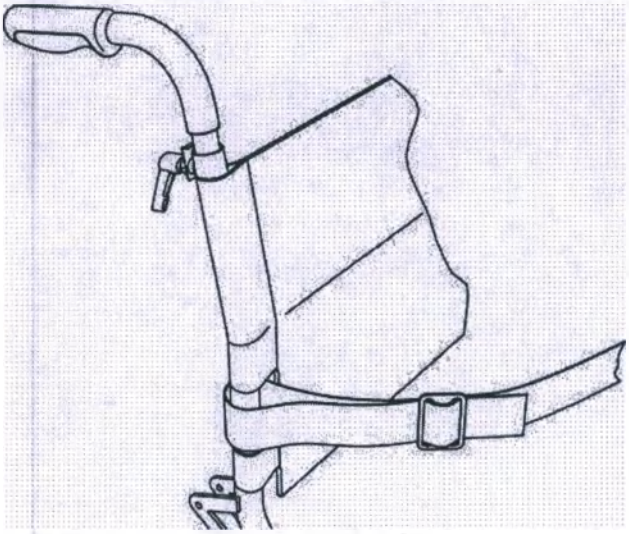

ООО ЦИРМИ INFO@CIRMI.RU WWW.GOSZDRAVNADZOR.RU

5.1 Стояночный тормоз

Расстояние между пальцем подвижного рычага и покрышкой в самой узкой точке должно составлять 12–14 мм, когда тормоз полностью открыт.

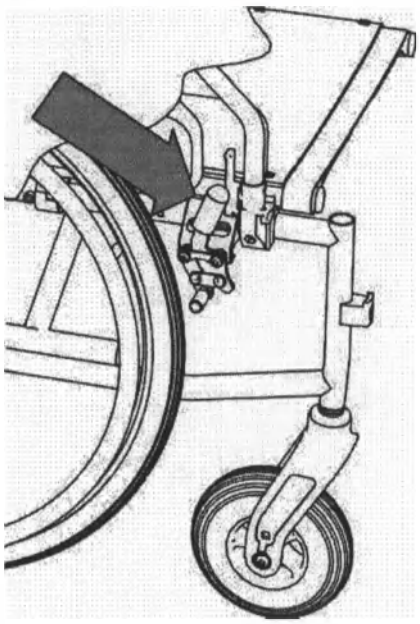

Ослабьте регулировочный болт для регулировки расстояния, если требуется. Придайте тормозам правильное положение. Затем затяните болт и проверьте работу тормоза.

Если колесная база кресла-коляски была заменена (раздел 5.5), Вам, возможно, понадобится полностью выкрутить болт и установить тормоз в углублении дальше вперед или назад.

ОСТОРОЖНО

Регулировка тормозов должна проводиться специально обученными специалистами. Однако, если у вас достаточно опыта, Вы можете отрегулировать тормоза самостоятельно.

Неправильная регулировка тормозов может привести к тяжелым травмам или смерти!

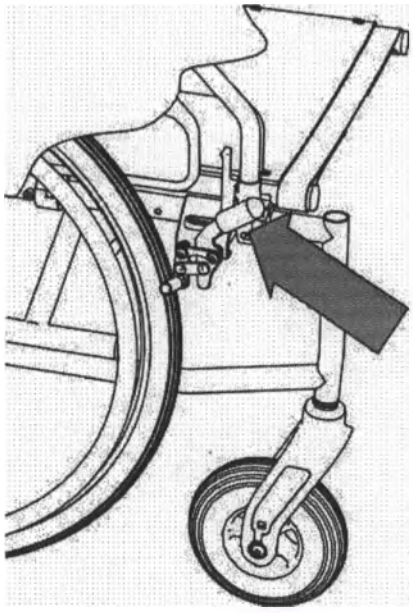

ООО ЦИРМИ INFO@CIRMI.RU WWW.GOSZDRAVNADZOR.RU

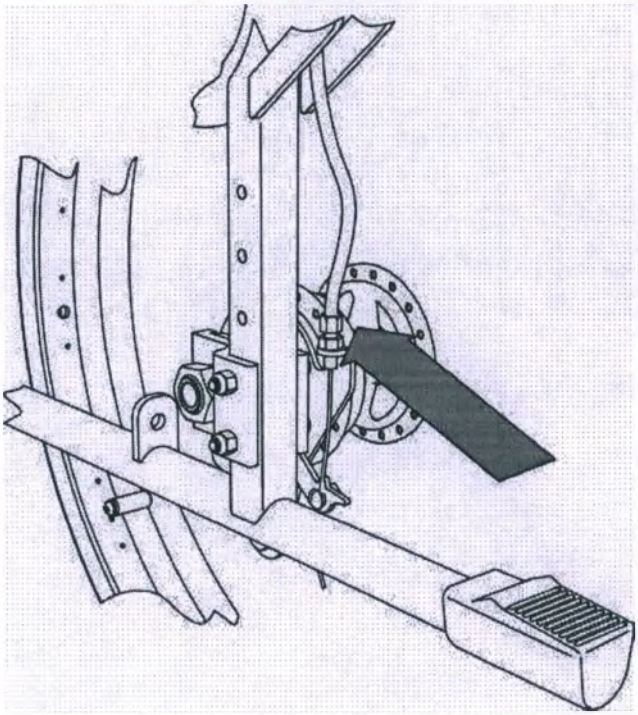

5.2 Барабанный тормоз (опционально)

Сила торможения барабанных тормозов регулируется с помощью регулировочных винтов. Для увеличения тормозного усилия требуется ослабить регулировочный винт.

ОСТОРОЖНО

Убедитесь, что оба барабанных тормоза кресла-коляски отрегулированы равномерно.

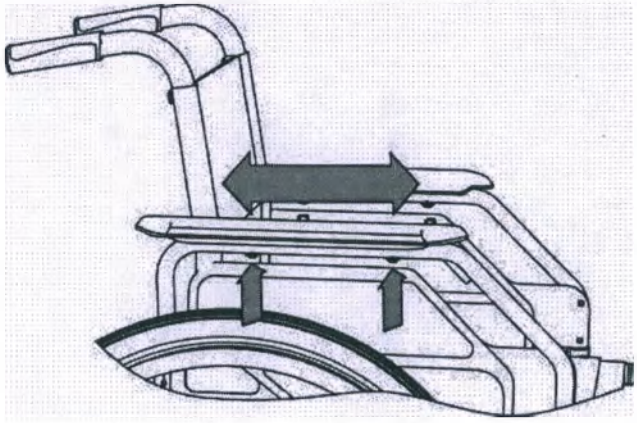

5.3 Подлокотники

Ослабьте оба болта, соединяющих подушку подлокотника с защитным щитком. Подлокотники теперь можно переместить вперед или назад. Плотно затяните болты, соединяющие подушку подлокотника с защитным щитком.

ООО ЦИРМИ INFO@CIRMI.RU WWW.GOSZDRAVNADZOR.RU

5.4 Регулировка высоты сиденья

Высота сиденья коляски может быть отрегулирована в две позиции с разницей в 3 см (47 см и 50 см). Передняя вилка имеет два отверстия (верхнее/нижнее). Используйте нижнее отверстие, чтобы установить сиденье на высоту 50 см. Используйте верхнее отверстие, чтобы установить сиденье на высоту 47 см.

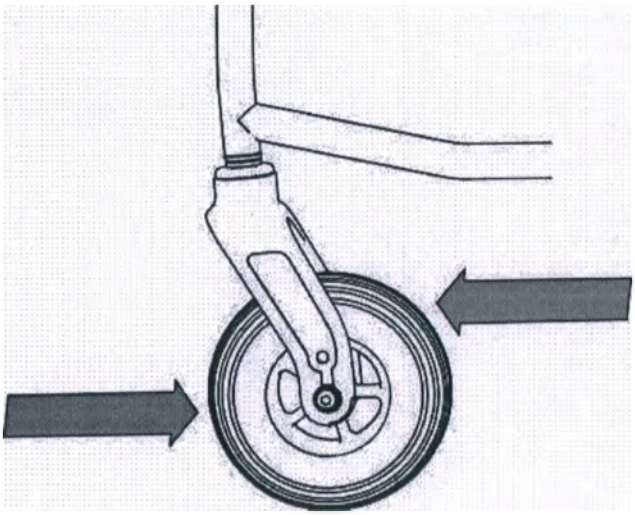

Сзади высота сиденья коляски может быть отрегулирована вверх или вниз с помощью переходной пластины заднего колеса. Используйте нижнее отверстие, чтобы установить сиденье на высоту 50 см. Используйте верхнее отверстие, чтобы установить сиденье на высоту 47 см.

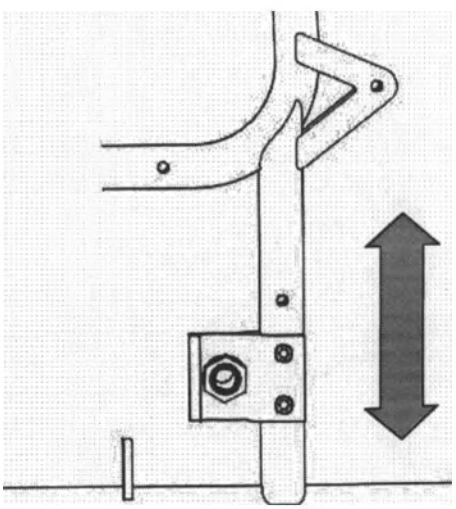

ОСТОРОЖНО

Изменение высоты сиденья требует перенастройку тормозов.

ООО ЦИРМИ INFO@CIRMI.RU WWW.GOSZDRAVNADZOR.RU

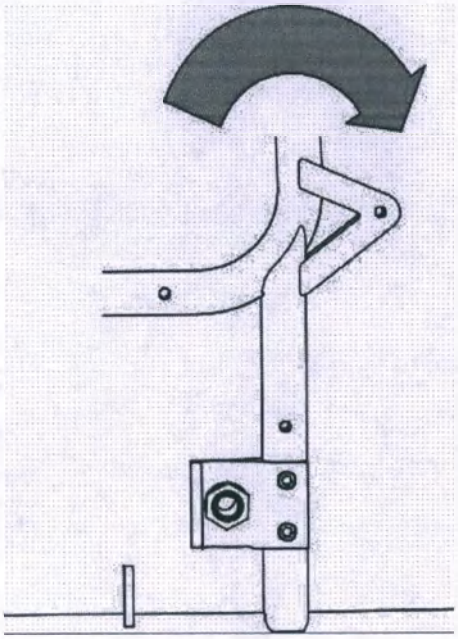

5.5 Удлинитель колесной базы

Перемещение задних колес назад увеличивает расстояние между колесами и таким образом повышает устойчивость кресла-коляски. Перемещение задних колес вперед увеличит маневренность кресла-коляски, но сделает ее менее устойчивой.

Для регулировки колесной базы снимите задние колеса. Затем снимите адаптер заднего колеса (два болта M6). Поверните адаптер на 180° и установите его снова. Убедитесь, что болты вновь плотно затянуты.

ОСТОРОЖНО

После регулировки колесной базы обязательно снова отрегулируйте стояночные тормоза (см. раздел 5.1).

ОСТОРОЖНО

Высота сиденья спереди и сзади всегда должна быть одинаковой.

ООО ЦИРМИ INFO@CIRMI.RU WWW.GOSZDRAVNADZOR.RU

6. Система измерения DIETZ

Не существует отраслевого стандарта точных измерительных точек, используемых для измерения кресла-коляски. Чтобы избежать ошибок при регулировке кресла-коляски, мы рекомендуем проверять все измерения на соответствие измерительным точкам, перечисленными ниже. Все измерения, приведенные в этой инструкции, следует понимать в рамках системы измерений DIETZ.

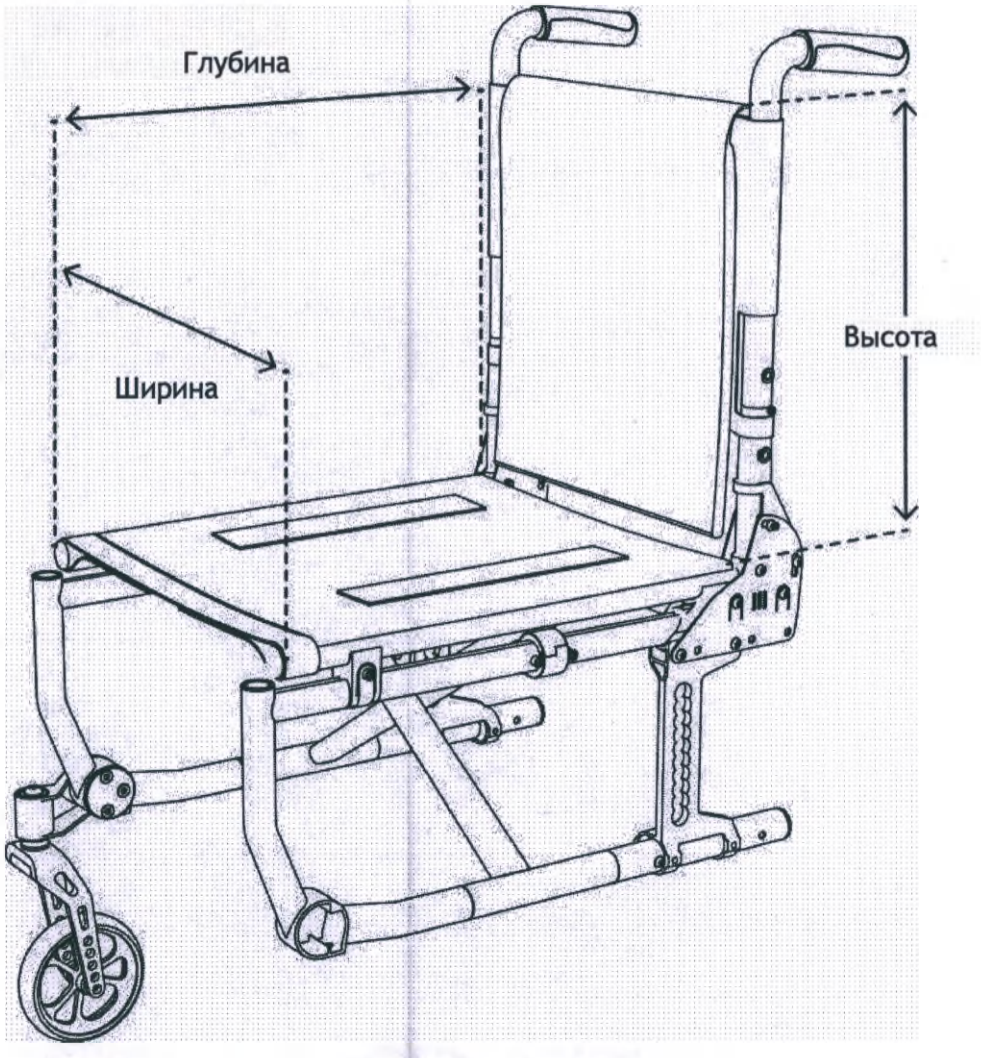

Глубина сиденья: расстояние между самой передней и самой задней точками трубы сиденья
Ширина сиденья: расстояние между левым и правым внешним краем труб сиденья
Высота спинки: расстояние между сиденьем и самой верхней точкой опоры спины

ООО ЦИРМИ INFO@CIRMI.RU WWW.GOSZDRAVNADZOR.RU

ВАЖНО

Все замеры, сделанные на текстильных деталях (например, обивка спинки), имеют допуск +/– 1,5 см.

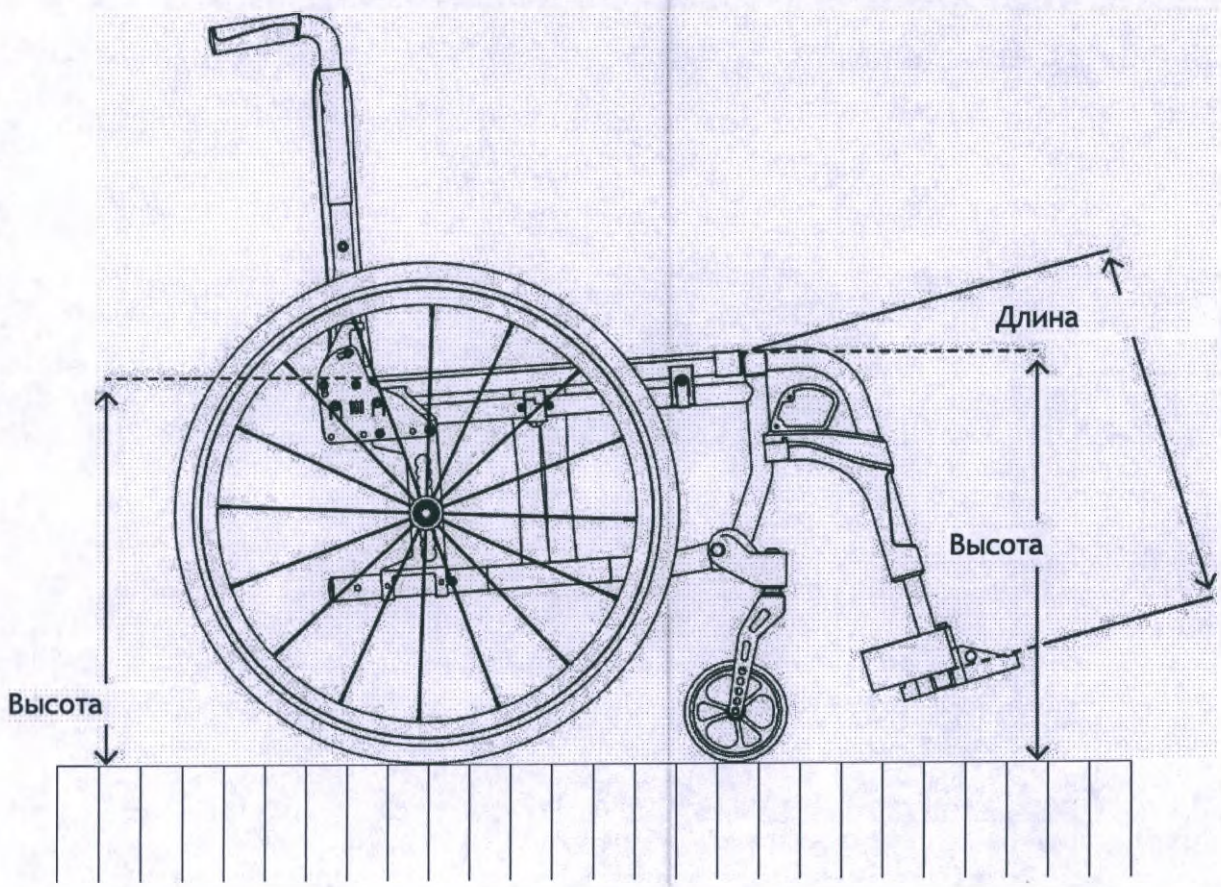

Высота сидения, спереди: расстояние по вертикали от пола до верхнего края передней трубы сиденья

Высота сидения, сзади: расстояние по вертикали от пола до верхнего края задней трубы сиденья

Длина подножки: расстояние от центра площадки для стопы до верхнего края крепежа подножки

ООО ЦИРМИ INFO@CIRMI.RU WWW.GOSZDRAVNADZOR.RU

Технические характеристики	Размер	Размер	Размер	Размер	Размер
Артикул	**110039**	**110042**	**110045**	**110048**	**110051**
Ширина сидения (см)	**39**	**42**	**45**	**48**	**51**
Глубина сидения (см)	41/44	41/44	41/44	41/44	41/44
Высота сидения(см)	48/51	48/51	48/51	48/51	48/51
Высота спинки (см)	40	40	40	40	40
Высота боковин (см)	23	23	23	23	23
Общая ширина (см)	59	62	65	68	71
Общая высота (см)	90	90	90	90	90
Общая длина (см)	110	110	110	110	110
Общая длина без подножек (см)	81	81	81	81	81
Ширина в сложенном виде (см)	31	31	31	31	31
Диаметр заденго колеса (см)	61	61	61	61	61
Диаметр переднего колеса (см)	17,5	17,5	17,5	17,5	17,5
Максимальная допустимая масса пациента (кг)	125	125	125	135	135
Максимальная допустимая масса дополнительного груза (кг)	5	5	5	5	5
Тормоз	Стояночный тормоз				
Ремень с пластиковой пряжкой (см)	Д x Ш (176 x 5)				
Антиопрокидыватель (см)	Д x Ш (27 x 6)				
Ручки для толкания (см)	Д x Ш x В (11,1 x 3,7 x 3,3)				
Вес (кг)	18,4	18,5	18,8	19,5	19,8
Точность измерений: ±15 мм / 1 кг					

Технические характеристики	Размер	Размер	Размер	Размер	Размер
Артикул	**110139**	**110142**	**110145**	**110148**	**110151**
Ширина сидения (см)	**39**	**42**	**45**	**48**	**51**
Глубина сидения (см)	41/44	41/44	41/44	41/44	41/44
Высота сидения(см)	48/51	48/51	48/51	48/51	48/51
Высота спинки (см)	40	40	40	40	40
Высота боковин (см)	23	23	23	23	23
Общая ширина (см)	59	62	65	68	71
Общая высота (см)	90	90	90	90	90
Общая длина (см)	110	110	110	110	110
Общая длина без подножек (см)	81	81	81	81	81
Ширина в сложенном виде (см)	31	31	31	31	31
Диаметр заденго колеса (см)	61	61	61	61	61
Диаметр переднего колеса (см)	17,5	17,5	17,5	17,5	17,5
Максимальная допустимая масса пациента (кг)	125	125	125	135	135
Максимальная допустимая масса дополнительного груза (кг)	5	5	5	5	5
Тормоз	Барабанный тормоз, стояночный тормоз				
Ремень с пластиковой пряжкой (см)	Д x Ш (176 x 5)				
Антиопрокидыватель (см)	Д x Ш (27 x 6)				
Ручки для толкания (см)	Д x Ш x В (11,1 x 3,7 x 3,3)				
Вес (кг)	18,4	18,5	18,8	19,5	19,8
Точность измерений: ±15 мм / 1 кг					

Цветовое исполнение: Черный.

ООО ЦИРМИ INFO@CIRMI.RU WWW.GOSZDRAVNADZOR.RU

ЖУРНАЛ ТЕХНИЧЕСКОГО ОБСЛУЖИВАНИЯ И РЕМОНТА

П = проверено З = заменено Р = отремонтировано

	Когда				
Что					
Барабанный тормоз					
Рычаг стояночного тормоза					
Рычаг тормоза для сопровождающего лица					
Ручки для толкания					
Защитный щиток					
Обивка сиденья					
Обивка спинки					
Задние колеса					
Передние колеса					
Давление в шине					
Покрышка					
Ободья ручного привода					
Рама					
Кто					

ВНИМАНИЕ

Советуем Вам проверять Вашу кресло-коляску у специализированного дилера не менее одного раза в год.

ООО ЦИРМИ INFO@CIRMI.RU WWW.GOSZDRAVNADZOR.RU

УКАЗАНИЯ ПО БЕЗОПАСНОСТИ

Чтобы избежать возможных падений и опасных ситуаций, сначала потренируйтесь применять Вашу кресло-коляску на ровной поверхности. Рекомендуется присутствие сопровождающего лица.

Пожалуйста, соблюдайте все правила безопасности:

- Никогда не оставляйте детей или подростков в креслах-колясках без присмотра.
- Перед использованием коляски, пожалуйста, проверьте, все ли детали коляски надежно закреплены.
- Перед использованием коляски в первый раз потренируйтесь применять Вашу кресло-коляску на ровной поверхности. Хорошо ознакомьтесь с тем, как тормозит и ускоряется кресло-коляска при движении по прямой
и на поворотах.
- Обратите внимание, что детали обивки, подвергающиеся воздействию прямых солнечных лучей, могут сильно нагреваться и травмировать кожу при контакте. Накрывайте такие детали или защищайте коляску от воздействия солнечных лучей.
- Кресло-коляска не пригодна для перевозки нескольких пассажиров или груза. Используйте кресло-коляску только по назначению.
- Никогда не используйте кресло-коляску, находясь под воздействием алкоголя или других веществ, которые могут повлиять на внимательность или физическую и умственную восприимчивость.
- Обратите внимание, что движения пассажира или изменение загрузки коляски влияют на ее устойчивость и могут повысить риск опрокидывания.
- Используйте пандусы для преодоления препятствий.
- Выбоины, рельсы или аналогичные препятствия, которые Вы не можете объехать, следует пересекать под прямым углом (90°).
- Существует риск опрокидывания назад на склонах, угол наклона которых превышает10°.
- Безопасный угол наклона спуска, при котором не возникает какой либо опасности, не превышает 10°
- Антиопрокидывающие устройства должны быть зафиксированы в правильном положении, чтобы обеспечить устойчивость кресла-коляски от опрокидывания назад.
- Во избежание опрокидывания коляски вперед не наезжайте креслом-коляской на препятствия (ступень, бордюр, высокий край).
- Не вставайте на площадки для стопы, пересаживаясь из коляски или в коляску.

ООО ЦИРМИ INFO@CIRMI.RU WWW.GOSZDRAVNADZOR.RU

- Убедитесь, что Ваш протектор шин имеет достаточную глубину (>1 мм).
- Соблюдайте правила дорожного движения.
- Пассивное освещение на кресле-коляске всегда должно быть видно другим участникам дорожного движения.
- По возможности, носите светлую, легкозаметную одежду. Тогда другим участникам дорожного движения будет легче Вас заметить.
- Не используйте мойки высокого давления или сильные коррозионные химические средства для очистки кресла-коляски.
- Используйте пандусы для преодоления препятствий. Длина пандуса состоит из суммы длин его наклонных поверхностей и поворотно-разворотных площадок. Максимальная длина пандуса для инвалидов — 36 м (что соответствует 3 м высоты подъема) — данный норматив определен СП 59.13330.2012. Если расчётная длина инвалидного пандуса получается более 36 метров, то необходима установка подъемных платформ — электрических подъемников для инвалидов. Угол наклона пандуса не более 10 градусов. Не предназначено для катания с наклонной плоскости. Поверхность колеса не нагревается, т.к. спуски/подъемы кратковременные и тепло от оси не передается на обод колеса.
- Текстильные компоненты отвечают соответствующим нормам в отношении воспламеняемости. Тем не менее, огнестойкие текстильные компоненты могут воспламениться. Кресло-коляску необходимо держать на удалении от любых источников возгорания.

ООО ЦИРМИ INFO@CIRMI.RU WWW.GOSZDRAVNADZOR.RU

ПРОВЕРКА КОЛЯСКИ ПЕРЕД ИСПОЛЬЗОВАНИЕМ

Перед каждым использованием:

- Проверьте износ шин и давление в шинах (для пневматических шин). Раз в месяц проверяйте глубину протектора шин. Она должна быть не менее 1 мм. Дефектные или изношенные шины необходимо заменить.
- Удостоверьтесь в надлежащей работе тормозов. При использовании тормозов коляска не должна двигаться. Если Вы заметили проблему с тормозами, немедленно сообщите об этом специализированному дилеру и прекратите пользоваться креслом-коляской.
- Удостоверьтесь в надлежащей работе осветительной системы. Ваша коляска имеет желтые катафоты по бокам и белые катафоты сзади (на обивки спинки). Катафоты должны быть видны другим участникам дорожного движения; они не должны быть загрязнены или чем-то перекрыты.
- Убедитесь, что обивка сиденья и спинки находится в хорошем состоянии и не загрязнена. Если обивка загрязнена, её необходимо очистить согласно инструкции по уходу. Если обивка повреждена, сообщите об этом специализированному дилеру.
- Удостоверьтесь в том, что все движущиеся части коляски работают без сбоев и шума. Скрипящие шумы указывают на повреждение, сообщите об этом специализированному дилеру.
- Проверьте, что все винтовые и клепаные соединения не повреждены.

КЛИМАТИЧЕСКИЕ ТРЕБОВАНИЯ К УСЛОВИЯМ ХРАНЕНИЯ, ЭКСПЛУАТАЦИИ И ТРАНСПОРТИРОВКИ

Храните коляску в сухом, безопасном месте.
• Температура хранения от -10 до +41 °C, отн.влажность воздуха 30-70%.
• Температура эксплуатации от -10 до +41 °C, отн.влажность воздуха 30-70%.
• Температура транспортирования от -50 до +50 °C, отн.влажность воздуха не более 80%.

ООО ЦИРМИ INFO@CIRMI.RU WWW.GOSZDRAVNADZOR.RU

ИНСТРУКЦИИ ПО УХОДУ ЗА КОЛЯСКОЙ

Очищайте металлические элементы коляски влажной мягкой салфеткой. При загрязнении коляски воспользуйтесь мягким очищающим средством.

Колеса можно очистить с помощью щетки с пластмассовой щетиной, смоченной в воде (не используйте проволочную щетку!).

Обивка может стираться при 40°C с слабым мыльным раствором и при необходимости дезинфекции обрабатываться спиртосодержащим чистящим средством.

ОСТОРОЖНО

Не используйте пароочистители или мойки высокого давления.

ТАБЛИЧКИ

Текст на типовых табличках должны быть читаемым. Не снимайте типовые таблички с кресла-коляски. Немедленно замените утерянные таблички и таблички с нечитаемым текстом.

Маркировка изделия

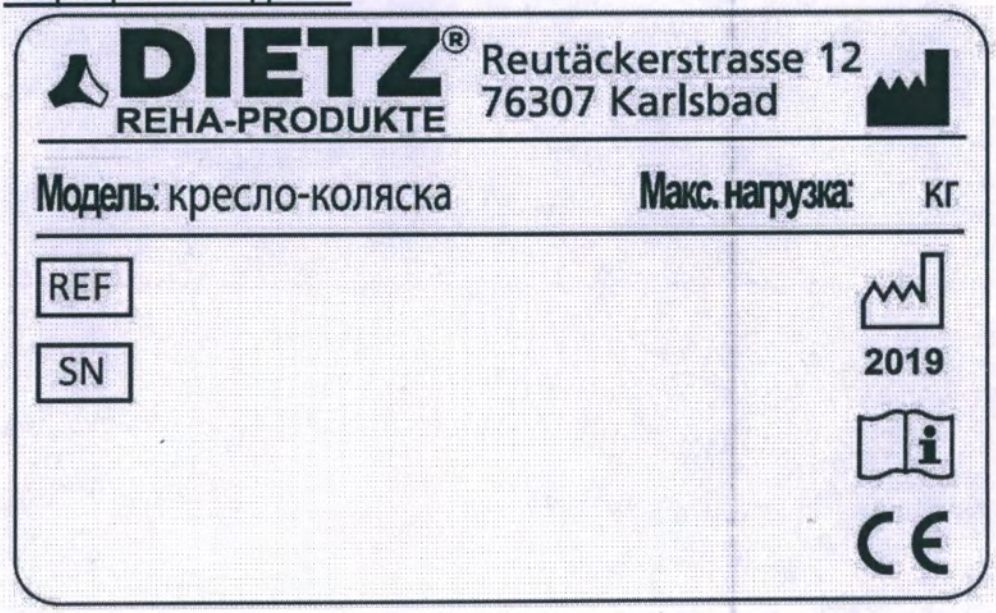

ООО ЦИРМИ INFO@CIRMI.RU WWW.GOSZDRAVNADZOR.RU

Маркировка упаковки

Кресло-коляска механическая для инвалидов, в том числе для людей с ограниченными физическими возможностями

Диц (Dietz) Caneo B, артикул 110042

S/N

Дата производства

Номер и дата регистрационного удостоверения

Уполномоченный представитель в России

ООО "МЕДИКАЛ ДИСТРИБЬЮТОРС"
Россия, 117042, г.Москва,Чечёрский проезд, д.56, корпус 2, пом.2
+7(915)280-80-50

максимальная допустимая масса пациента

максимальная допустимая масса дополнительного груза

Производитель

Dietz Gmbh,
Reutäckerstraße 12 76307
Karlsbad, Germany, Германия

СЕРИЙНЫЙ НОМЕР

Серийный номер крайне важен для идентификации продукта. Не снимайте типовую табличку с рамы.

УТИЛИЗАЦИЯ

Утилизацию медицинского изделия и принадлежностей к нему проводить как отходы класса А по СанПиН 2.1.3684-21

ООО ЦИРМИ INFO@CIRMI.RU WWW.GOSZDRAVNADZOR.RU

ПОВТОРНОЕ ИСПОЛЬЗОВАНИЕ

Для повторного использования кресла-коляски, пожалуйста, передайте все технические документы, необходимые для безопасной адаптации коляски к нуждам нового пользователя.

Перед повторным использованием кресло-коляску необходимо очистить и дезинфицировать, а также она должна быть проверена на наличие повреждений и одобрена для повторного использования специализированным продавцом.

Альтернативный метод дезинфекции с помощью стиральной машины: Снимите с кресла-коляски всю обивку и текстильные элементы для стирки. Обивка может стираться не выше чем при 40°C (100°F). Преимущество паровой обработки заключается в очистке надежным и последовательным образом, соответствующим гигиеническим стандартам.

Пожалуйста, используйте только следующие дезинфицирующие средства:

- безальдегидное спиртосодержащее дезинфицирующее средство (макс. 70%)
- кислородсодержащее дезинфицирующее средство
- альдегидное дезинфицирующее средство

Использование других химических средств может повредить кресло-коляску.

ООО ЦИРМИ INFO@CIRMI.RU WWW.GOSZDRAVNADZOR.RU

ОСТОРОЖНО

Швы на текстильных элементах не всегда можно полностью очистить. Советуем Вам заменить такие элементы.

ВНИМАНИЕ

Убедитесь, что Вы используете дезинфицирующее или моющее средство в соответствии с его назначением и согласно инструкции.

ООО ЦИРМИ INFO@CIRMI.RU WWW.GOSZDRAVNADZOR.RU

ГАРАНТИЯ

Гарантия распространяется на все неполадки и дефекты, безусловно возникшие в связи с неправильной конструкцией, низким качеством материалов или ненадлежащим исполнением продукта. Срок гарантии составляет 24 месяца с момента получения покупателем уведомления о готовности продукта к отправке, но не позднее, чем после доставки. Гарантия не распространяется на нормальный износ, последствия ненадлежащего обращения или повреждения. Гарантия также не распространяется на дефекты, вызванные использованием ненадлежащих продуктов по уходу и смазочных материалов. Если Вы хотите подать жалобу, заполните и приложите к ней гарантийный талон (см. ниже).

ДЕКЛАРАЦИЯ О СООТВЕТСТВИИ НОРМАТИВНЫМ ТРЕБОВАНИЯМ

DIETZ GmbH со всей ответственностью заявляет, что кресло-коляска Caneo B соответствует директиве ЕС 93/42 для медицинских приборов.

ОТВЕТСТВЕННОСТЬ

Dietz GmbH может нести полную ответственность за безопасность, надежность и удобство использования кресла-коляски только в том случае, если все модификации, добавление дополнительных деталей или ремонт выполняются представителями авторизованного сервисного центра.

ОГРАНИЧЕНИЕ ОТВЕТСТВЕННОСТИ

Dietz GmbH несет ответственность только при использовании изделия в заданных условиях и в соответствии с предусмотренным назначением. Мы рекомендуем использовать продукт и ухаживать за продуктом согласно инструкциям. Dietz GmbH не несет ответственности за повреждение вследствие использования неразрешенных элементов и запасных частей. Ремонт продукта должен выполняются только представителями авторизованного сервисного центра или самим изготовителем.

ООО ЦИРМИ INFO@CIRMI.RU WWW.GOSZDRAVNADZOR.RU

УПОЛНОМОЧЕННЫЙ ПРЕДСТАВИТЕЛЬ

Уполномоченный представитель на территории России:

Общество с ограниченной ответственностью “МЕДИКАЛ ДИСТРИБЬЮТОРС” (ООО “МЕДИКАЛ ДИСТРИБЬЮТОРС”)

Россия, 117042, г.Москва, Чечёрский проезд, д.56, корпус 2, пом.2

+7 (495) 374-83-87, +7(915)280-80-50, e.bashlakov@medical-distributors.ru

ООО ЦИРМИ INFO@CIRMI.RU WWW.GOSZDRAVNADZOR.RU

DIETZ®
REHA-PRODUKTE

CE

Группа продуктов: Кресло-коляска с ручным приводом
Продукт: Кресло-коляска механическая для инвалидов, в том числе для людей с ограниченными физическими возможностями Диц (Dietz) Caneo B

Руководство пользователя Версия
2.0.2 РУ Дата 04/2016 (LA/RP)

DIETZ GmbH

Reutäckerstraße 12
76307 Karlsbad

Тел. +49 7248.9186-0
Факс +49 7248.9186-86
info@dietz-reha.de
www.dietz-reha.de

© 2016 DIETZ GmbH Пожалуйста, обратите внимание на то, что изображённые в иллюстрациях варианты оснащения могут отличаться от оснащения Вашей модели.

ООО ЦИРМИ INFO@CIRMI.RU WWW.GOSZDRAVNADZOR.RU

Certification of a copy

I hereby certify that the above copy is a true copy of the original which has been presented to me.

Karlsruhe, October 26th, 2023

JÖRG SCHAEFER · NOTAR IN KARLSRUHE ·

Jörg Schaefer
Notary

ООО ЦИРМИ INFO@CIRMI.RU WWW.GOSZDRAVNADZOR.RU

Apostille

(Convention de La Haye du 5 octobre 1961)

1. Land: Bundesrepublik Deutschland
   Diese öffentliche Urkunde
2. ist unterschrieben von **Notar Jörg Schaefer**
3. in seiner Eigenschaft als **Notar**
4. sie ist versehen mit dem Siegel/Stempel
   des **Notars Jörg Schaefer in 76135 Karlsruhe**

Bestätigt

5. in **Karlsruhe** 6. am **30. October 2023**
7. durch **den Präsidenten des Landgerichts Karlsruhe**
8. unter Nr. **E 9101 a LG - 1012/2023**
9. Stempel 10. Unterschrift

LANDGERICHT KARLSRUHE

(Müller)
Präsident des Landgerichts

Nr. 173 Vordruck für die Erteilung der Apostille (Anl. 3 zur AV d. JuM vom 20. 1.1994 - Die Justiz S. 105 -) JVHm 4.94

ООО ЦИРМИ INFO@CIRMI.RU WWW.GOSZDRAVNADZOR.RU

Удостоверение подлинности копии документа

DIETZ
REHA-PRODUKTE

/Логотип компании «Диц» (Dietz)/

/Текст на русском языке/

Диц Гмбх

(Управляющий директор)

_____

Должность

(Максимилиан Рааб)

_____

Имя

/подпись/ _____

Подпись

/Текст документа на русском языке/

ООО ЦИРМИ INFO@CIRMI.RU WWW.GOSZDRAVNADZOR.RU

Удостоверение подлинности копии документа

Настоящим удостоверяю, что вышеприведенный документ является действительной копией представленного мне подлинного документа.

Карлсруэ, 26 октября 2023 г.
/подпись/
Йорг Шэфер
Нотариус

/Круглая гербовая печать/:
Йорг Шэфер * Нотариус г. Карлсруэ

/Круглая рельефная гербовая печать/:
Йорг Шэфер * Нотариус г. Карлсруэ

Дата печати: 26.10.2023 10:15

ООО ЦИРМИ INFO@CIRMI.RU WWW.GOSZDRAVNADZOR.RU

АПОСТИЛЬ
(Гаагская конвенция от 05 октября 1961 г.)

1. Страна: Федеративная Республика Германия

Настоящий официальный документ

2. подписан **нотариусом Йоргом Шэфером**

3. выступающим в качестве **нотариуса**

4. заверен печатью/штампом **нотариуса Йорга Шэфера г. Карлсруэ 76135**

Удостоверен

5. в г. **Карлсруэ** 6. **30 октября 2023 г.**

7. **Председателем Земельного суда г. Карлсруэ**

8. **За № E 9101 a LG – 1012/2023**

9. Печать

10. Подпись

/подпись/
(Мюллер)
Председатель Земельного суда

/Круглая гербовая печать/: Земельный суд * г. Карлсруэ

Форма №173 - Бланк для проставления апостиля (согл. Прил.3 к общ. пр. Минюста ФРГ от 20.01.1994 "О юстиции", стр. 105) Управление юстиции г. Гамбург 4.94

ООО ЦИРМИ INFO@CIRMI.RU WWW.GOSZDRAVNADZOR.RU

Перевод данного текста сделан мной, переводчиком Шипуновой Ксенией Сергеевной.

_____

Российская Федерация
Город Москва
Седьмого ноября две тысячи двадцать третьего года

Я, Юракова Диана Шевкетовна, временно исполняющая обязанности нотариуса города Москвы Корсик Марии Александровны, свидетельствую подлинность подписи переводчика Шипуновой Ксении Сергеевны.
Подпись сделана в моем присутствии.
Личность подписавшего документ установлена.
Зарегистрировано в реестре: № 77/2139-н/77-2023-46-3167
Уплачено за совершение нотариального действия: 400 руб. 00 коп.

Д.Ш. Юракова

Всего прошнуровано,
пронумеровано и скреплено печатью
_____29_____ лист(а)(ов)

врио Нотариуса

ООО ЦИРМИ INFO@CIRMI.RU WWW.GOSZDRAVNADZOR.RU

Копия.

Certificate of a true copy

DIETZ®
REHA-PRODUKTE

Руководство пользователя

Медицинское изделие: Кресло-коляска механическая для инвалидов Диц (Dietz) Caneo E

артикул 220139
артикул 220142
артикул 220145
артикул 220148
артикул 220151
артикул 221139
артикул 221142
артикул 221145
артикул 221148
артикул 221151

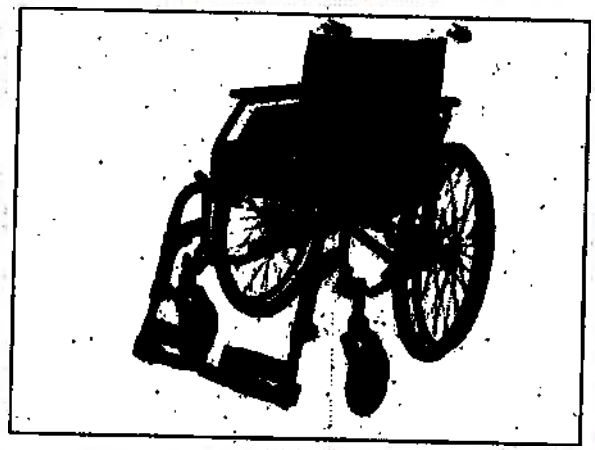

Диц Гмбх (Dietz Gmbh)
(Managing Director)

Должность(Position)
(Maximilian Raab)

Имя(Name)

Подпись (Signature)

ООО ЦИРМИ INFO@CIRMI.RU WWW.GOSZDRAVNADZOR.RU

DIETZ®
REHA-PRODUKTE

Кресло-коляска механическая для инвалидов, в том числе для людей с ограниченными физическими возможностями Диц (Dietz) Caneo E

Руководство по эксплуатации

Версия 5.0.0

РУ

ООО ЦИРМИ INFO@CIRMI.RU WWW.GOSZDRAVNADZOR.RU

CE

Группа продуктов: Кресла-коляски с ручным приводом

Наименование продукта Кресло-коляска механическая для инвалидов, в том числе для людей с ограниченными физическими возможностями Диц (Dietz) Caneo E

Руководство пользователя Версия 5.0.0 РУ Дата 07/2018 (LA/BL)

DIETZ GmbH

Reutäckerstraße 12
76307 Karlsbad

Тел. +49 7248.9186-0
Факс +49 7248.9186-86
info@dietz-reha.de www.dietz-reha.de

Мы оставляем за собой право на внесение технических изменений в наши изделия, изменение цены наших изделий, а также на опечатки и на отклонения в описании наших изделий в данной публикации.
© 2018 DIETZ GmbH Reha-Produkte, Karlsbad
Любое полное или частично использование публикации запрещено без предварительного письменного разрешения со стороны компании DIETZ GmbH, Karlsbad.

ООО ЦИРМИ INFO@CIRMI.RU WWW.GOSZDRAVNADZOR.RU

Благодарим Вас за приобретение кресла-коляски Caneo E от DIETZ Reha Produkte.

Пожалуйста, ознакомьтесь с данным руководством по эксплуатации перед первым использованием кресла-коляски. Оно содержит важные инструкции по технике безопасности и ценные советы по правильному использованию и уходу за креслом-коляской. Если у Вас возникли вопросы или Вам требуется дополнительная информация, пожалуйста, обратитесь к специалисту, который предоставил вам кресло-коляску.

Данное руководство содержит все инструкции, необходимые для регулировки и эксплуатации кресла-коляски Caneo E.

ВАЖНО

Вы также можете найти версию инструкции по эксплуатации для слабовидящих в формате PDF онлайн на **www.dietz-reha.de** с возможностью увеличения фрагментов документа.

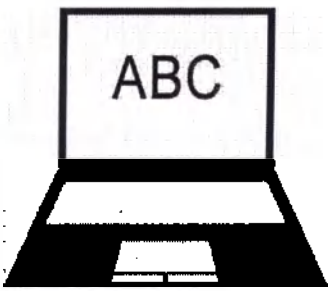

ООО ЦИРМИ INFO@CIRMI.RU WWW.GOSZDRAVNADZOR.RU

СОДЕРЖАНИЕ

01 Общие сведения

Предусмотренное назначение 6

Показания 6

Противопоказания 6

Побочные действия 6

Возможные осложнения при применении 6

Объяснение символов 7

02 Описание изделия

Комплектация 8

Общая ширина кресла-коляски 8

Комплектация Caneo E 9

03 Ввод в эксплуатацию

Подготовка коляски к вводу в эксплуатацию 10

3.1 Раскладывание коляски 11

3.2 Обивка спинки 12

3.3 Подножки 12

3.4 Площадки для стопы 13

3.5 Демонтаж и монтаж задних колес 13

3.6 Глубина сиденья 14

3.7 Длина подножки 15

04 Использование коляски

Передвижение на коляске 16

4.1 Посадка в коляску, высадка из коляски 16

4.2 Складывание защитных щитков 18

4.3 Складывание площадок для стопы 18

4.4 Отведение в сторону и снятие подножек 19

4.5 Регулируемые по углу наклона площадки для стопы 19

4.6 Движение и торможение кресла-коляски с помощью обода ручного привода 20

4.7 Стояночный тормоз 21

4.8 Торможение коляски сопровождающим лицом (опционально) 22

4.9 Антиопрокидыватели (опционально) .. 23

4.10 Упор для наклона коляски 23

4.11 Ремень безопасности (опционально) . 24

4.12 Транспортировка 25

Транспортировка коляски без пациента 25

ООО ЦИРМИ INFO@CIRMI.RU WWW.GOSZDRAVNADZOR.RU

05 Индивидуальные настройки

Регулировки под нужды пользователя 26

5.1 Стояночный тормоз 26

5.2 Барабанный тормоз (опционально) 27

5.3 Спинка.....27

5.4 Высота подлокотника 28

5.5 Положение подлокотника (короткий/длинный).....28

5.6 Регулировка высоты сиденья 29

5.7 Регулировка угла наклона сиденья 30

5.8 Удлинитель колесной базы.....31

5.9 Ручка для толкания.....31

06 Техническая информация

Система измерения DIETZ 32

Технические характеристики 34

Журнал технического обслуживания и ремонта 35

07 Безопасность

Указания по безопасности 36

08 Памятка по эксплуатации коляски

Проверка коляски перед использованием .. 38

Климатические требования к условиям хранения, эксплуатации и транспортировки 38

Инструкции по уходу за коляской 39

Утилизация 39

Повторное использование 41

09 Заявление изготовителя

Гарантия 42

Срок службы..... 42

Декларация о соответствии нормативным требованиям..... 42

Отчет об испытаниях..... 42

Ответственность 43

Ограничение ответственности..... 43

Уполномоченный представитель 43

Ру

ООО ЦИРМИ INFO@CIRMI.RU WWW.GOSZDRAVNADZOR.RU

ПРЕДУСМОТРЕННОЕ НАЗНАЧЕНИЕ

Кресло-коляска механическая для инвалидов, в том числе для людей с ограниченными физическими возможностями Диц (Dietz) Caneo E предназначена для передвижения в пределах помещений и по улице по твёрдой поверхности. Кресло-коляска служит исключительно для передвижения человека с ограниченными физическими возможностями самостоятельно или с помощью сопровождающего его лица.

Максимальная нагрузка кресла-коляски Caneo E не должна превышать 125 кг или 130 кг. Эта информация продублирована на типовой табличке, нанесенной на раму кресла-коляски.

ПОКАЗАНИЯ

Устройство используется при невозможности самостоятельно ходить и ограниченной подвижности нижних конечностей вследствие:

- паралича
- потери конечности
- дефекта или деформации конечности
- контрактуры суставов / травмы суставов (кроме суставов рук)

ПРОТИВОПОКАЗАНИЯ

Использование инвалидных кресел не показано при:

- неспособности сидеть
- весе пациента более допустимой грузоподъемности устройства

ПОБОЧНЫЕ ДЕЙСТВИЯ

Побочные действия: Отсутствуют.

ВОЗМОЖНЫЕ ОСЛОЖНЕНИЯ ПРИ ПРИМЕНЕНИИ

Возможные осложнения при применении: Отсутствуют.

ООО ЦИРМИ INFO@CIRMI.RU WWW.GOSZDRAVNADZOR.RU

ПРЕДУПРЕЖДЕНИЕ

Свидетельствует о возможной опасной ситуации, которая, в случае наступления, может привести к травмам для пассажира коляски или сопровождающего лица.

ОБЪЯСНЕНИЕ СИМВОЛОВ

В этой инструкции используются различные символы, чтобы предупредить Вас о возможной опасной ситуации и дать полезные советы и рекомендации для эффективной и простой эксплуатации продукта.

ВАЖНО

Выделяет полезные советы и рекомендации для эффективной эксплуатации кресла-коляски.

ОСТОРОЖНО

Свидетельствует о возможной опасной ситуации, которая, в случае наступления, может привести к повреждению или поломке продукта.

ООО ЦИРМИ INFO@CIRMI.RU WWW.GOSZDRAVNADZOR.RU

Кресло-коляска механическая для инвалидов, в том числе для людей с ограниченными физическими возможностями Диц (Dietz) Caneo E упакована в картонную коробку. По возможности сохраните упаковку: при необходимости она может быть использована для хранения коляски.

Кресло-коляска Caneo E поставляется в собранном виде и легко настраивается. Просто разверните кресло-коляску и отведите подножки на место до щелчка. В следующих разделах Вы найдете дополнительную информацию о том, как настроить и использовать Вашу кресло-коляску.

КОМПЛЕКТАЦИЯ

По получении кресла-коляски, пожалуйста, немедленно проверьте, что содержимое является полным и неповрежденным. В стандартную комплектацию входят:

- Рама складная
- Спинка текстильная регулируемая
- Сидение текстильное регулируемое
- Подножка
- Подлокотники (2 шт)
- Передние поворотные колеса (2 шт)
- Задние приводные колеса (2 шт)
- Ручки для толкания (регулируемые по высоте) (2 шт)
- Защитный щиток (поворотно-откидной) (2 шт)
- Ремень с пластиковой пряжкой
- Икроножный ремень
- Опора для стоп
- Стояночный тормоз
- Быстросъемная ось (2 шт)
- Приспособление для преодоле бордюров
- Обод ручного привода (2 шт)
- Антиопрокидыватель
- Руководство по эксплуатации
- Изделия при необходимости

ОБЩАЯ ШИРИНА КРЕСЛА-КОЛЯСКИ

Кресло-коляска Caneo E превышает рекомендуемую общую ширину в 70 см согласно DIN EN12183 примерно на 1 см при ширине сиденья в 51 см. Общая ширина кресел-колясок с шириной сиденья 39, 42, 45 и 48 см отвечает требованиям нормы.

ВАЖНО

Убедитесь, что кресло-коляска не припаркована рядом с аварийными выходами и путями эвакуации и не блокирует их.

ООО ЦИРМИ INFO@CIRMI.RU WWW.GOSZDRAVNADZOR.RU

КОМЛЕКТАЦИЯ CANEO E

ООО ЦИРМИ INFO@CIRMI.RU WWW.GOSZDRAVNADZOR.RU

Изделия для Кресло-коляска механическая для инвалидов, в том числе для людей с ограниченными физическими возможностями Диц (Dietz) Caneo E, в составе:

1. **Подголовник анатомический (при необходимости)**
2. **Тормоз для одной руки (при необходимости)**
3. **Держатель для трости (при необходимости)**
4. **Столик для инвалидной коляски (при необходимости)**

ПОДГОТОВКА КОЛЯСКИ К ВВОДУ В ЭКСПЛУАТАЦИЮ

Кресло-коляска Caneo E поставляется в собранном виде и легко настраивается. Просто разверните кресло-коляску и отведите подножки на место до щелчка. В следующих разделах Вы найдете дополнительную информацию о том, как настроить и использовать Вашу кресло-коляску. Здесь Вы можете найти информацию о простых регулировках и настройках, которые могут быть сделаны без использования инструментов.

Информацию о более специфичных настройках - например, регулировка высоты сиденья и т.д., - Вы можете найти в разделе «05 Индивидуальные настройки».

ПРЕДУПРЕЖДЕНИЕ

Опасность защемления!

Во время складывания и раскладывания кресла коляски существует вероятность защемления пальцев, держитесь только за части, проиллюстрированные на изображениях.

ООО ЦИРМИ INFO@CIRMI.RU WWW.GOSZDRAVNADZOR.RU

3.1 Раскладывание коляски

Для раскладывания коляски немного наклоните ее к себе. Надавите на перекладину обеими руками до упора.

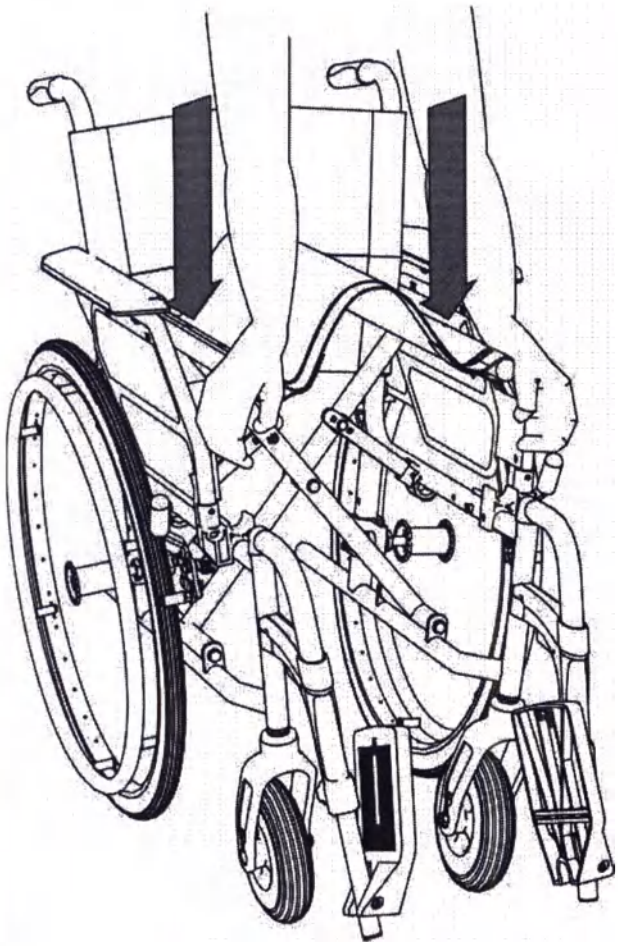

Убедитесь, что защитные щитки по обеим сторонам в правильном положении относительно перекладины.

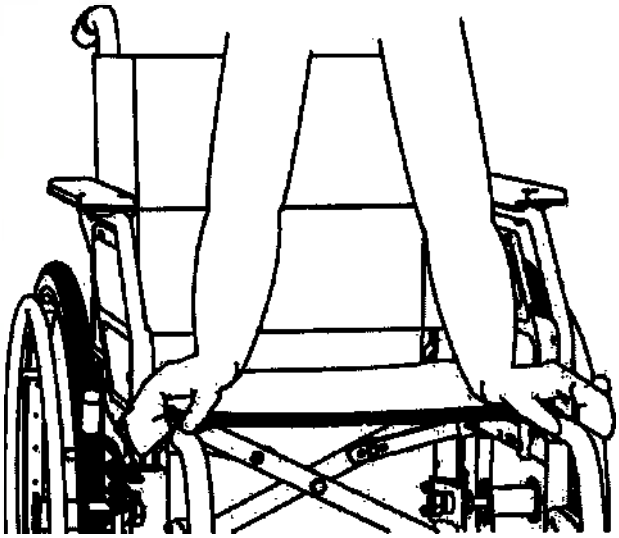

ООО ЦИРМИ INFO@CIRMI.RU WWW.GOSZDRAVNADZOR.RU

3.2 Обивка спинки

Плотно натяните обивку сиденья с тыльной стороны спинки к днищу сиденья и зафиксируйте ее с помощью застежки-липучки Velcro; это закроет зазор между спинкой и поверхностью сиденья.

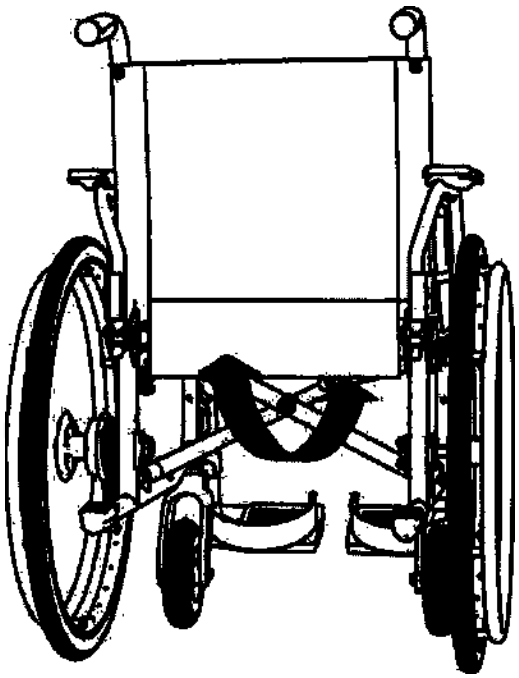

3.3 Подножки

Установите подставки под голень в крепления на раме и поверните их внутрь. Подножки зафиксируются автоматически.

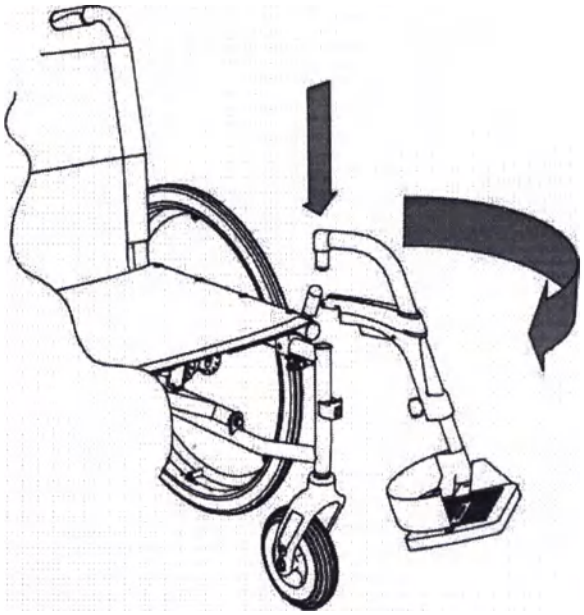

ООО ЦИРМИ INFO@CIRMI.RU WWW.GOSZDRAVNADZOR.RU

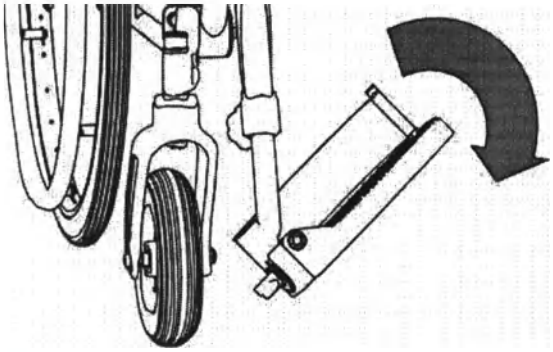

3.4 Площадки для стопы

Откиньте площадки для стопы вниз.

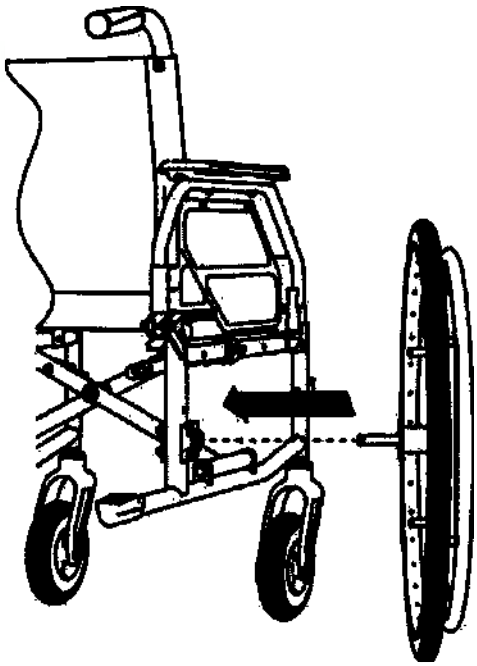

3.5 Демонтаж и монтаж задних колес

В некоторых ситуациях Вам может потребоваться снять задние колеса.

Возьмитесь за втулку колеса и нажмите большим пальцем руки на кнопку на быстросъемной оси. Удерживая кнопку, выньте колесо из втулки.

Для монтажа колес нажмите большим пальцем руки на кнопку на быстросъемной оси. Вставьте ось во втулку; быстросъемная ось зафиксируется автоматически.

ОСТОРОЖНО

После монтажа колес убедитесь, что быстросъемная ось надежно зафиксирована.

ВАЖНО

Во время монтажа колес удерживайте кнопку на быстросъемной оси. Это позволит Вам быстрее установить ось/колесо.

ООО ЦИРМИ INFO@CIRMI.RU WWW.GOSZDRAVNADZOR.RU

3.6 Глубина сиденья

Кресло-коляска всегда поставляется с максимально возможной глубиной сиденья. Чтобы уменьшить глубину сиденья, сначала снимите подставки под голень. Затем расстегните застежки-липучки Velcro справа и слева от каркаса сиденья. Закрепите застежки-липучки на удлинителе таким образом, чтобы они больше не оборачивались вокруг рамы. Сложите удлинитель под сиденьем и застегните застежки-липучки Velcro.

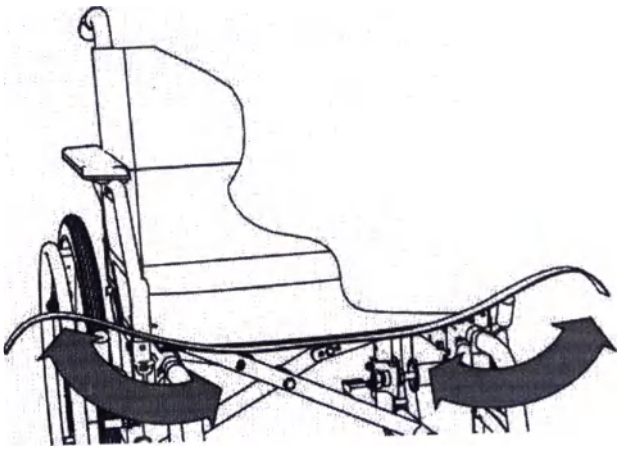

Выполните действия в обратной последовательности, чтобы увеличить глубину сиденья.

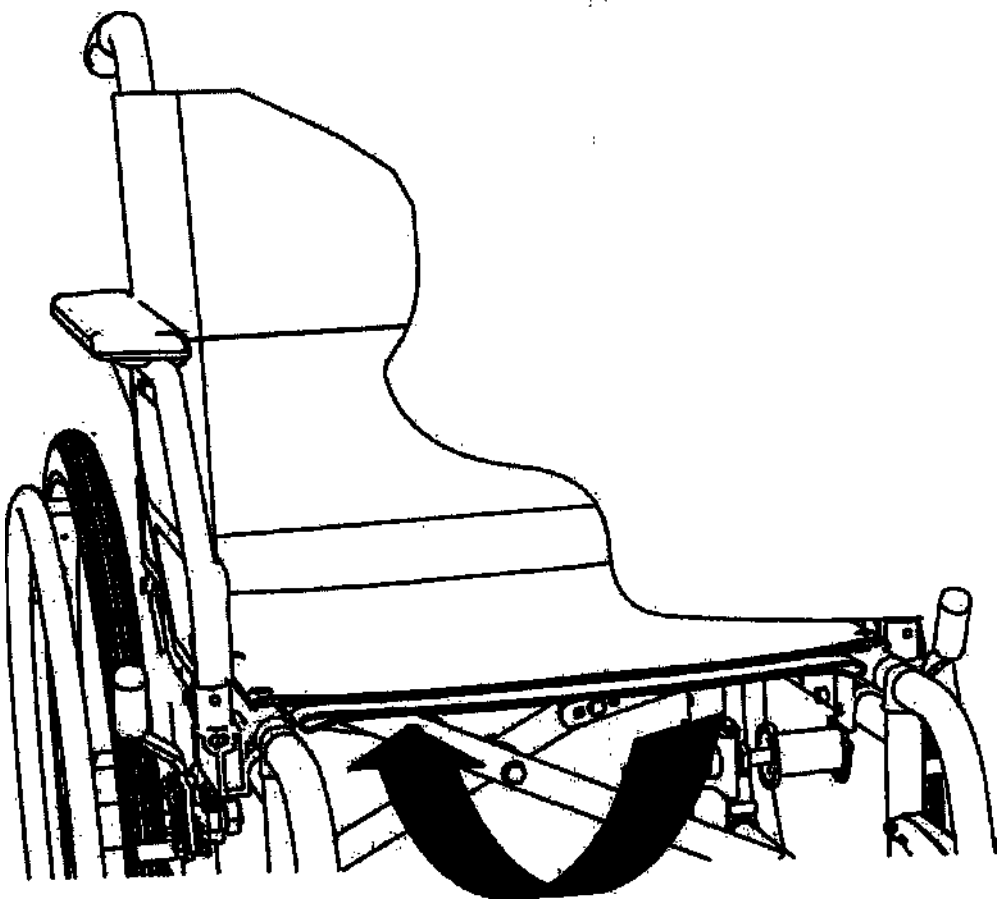

ООО ЦИРМИ INFO@CIRMI.RU WWW.GOSZDRAVNADZOR.RU

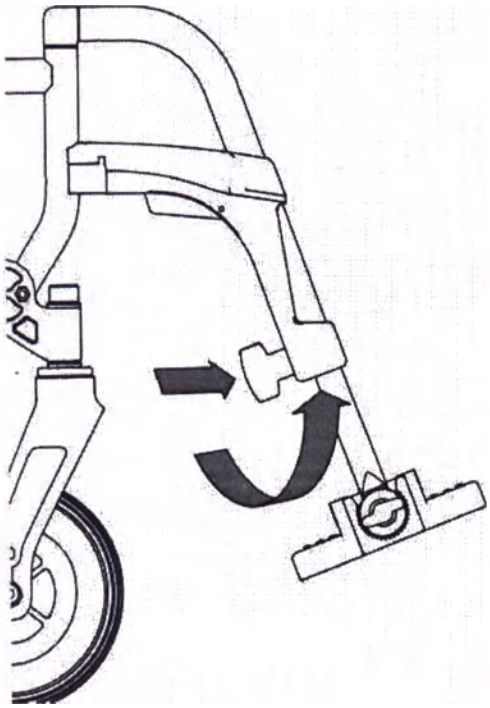

3.7 Длина подножки

Если подножка правильно отрегулирована, верхняя часть ноги находятся в горизонтальном положении, а ступни расположены на площадках для стоп.

Для регулировки высоты подножек ослабьте регулировочный болт на четверть оборота и потяните запорный механизм назад. Установите площадки для стопы на желаемую длину и отпустите запорный механизм. Механизм автоматически зафиксируется в установленном положении. Плотно затяните регулировочный болт.

ООО ЦИРМИ INFO@CIRMI.RU WWW.GOSZDRAVNADZOR.RU

ИСПОЛЬЗОВАНИЕ КОЛЯСКИ

4.1 Посадка в коляску, высадка из коляски

Данное действие может быть выполнено при условии адекватной мышечной мобильности тела.

Воспользуйтесь следующими рекомендациями, чтобы легко и безопасно перемещаться в коляску и из коляски.

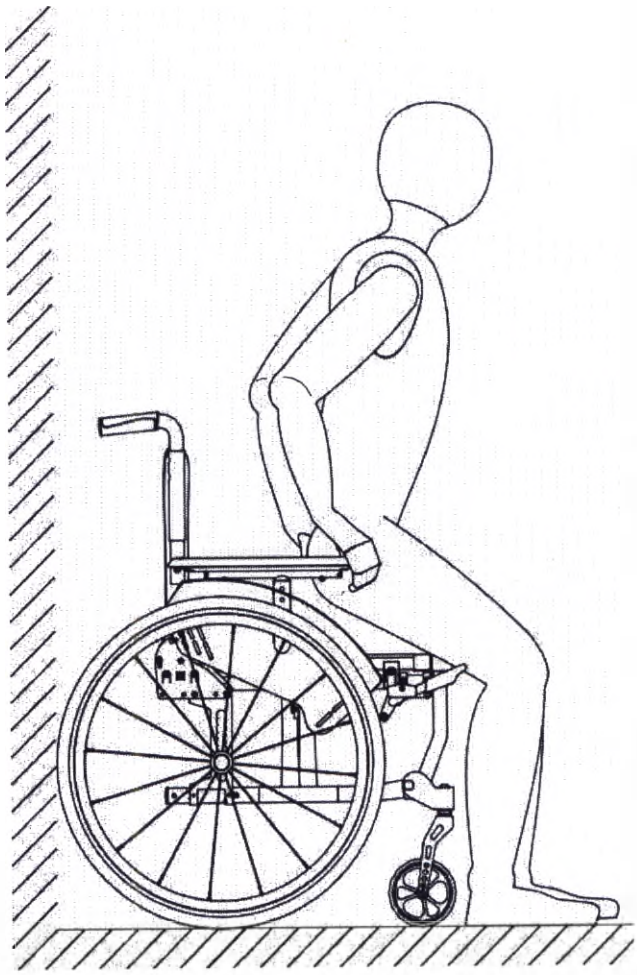

ВАЖНО

По возможности поставьте кресло-коляску задними колесами к стене во избежание ее отката назад.

ООО ЦИРМИ INFO@CIRMI.RU WWW.GOSZDRAVNADZOR.RU

Посадка в коляску

1. Снимите подножки (см. раздел 4.4).
2. По возможности поставьте кресло-коляску задними колесами к стене во избежание ее отката назад.
3. Поставьте коляску на стояночные тормоза.
4. Встаньте перед креслом-коляской. Осторожно двигайтесь назад, пока Ваши ноги не коснутся сиденья.
5. Возьмитесь за подлокотники.
6. Медленно и аккуратно опуститесь на сиденье.
7. Вновь установите подножки.
8. Откиньте площадки для стопы вниз (см. раздел 3.4).

РУ

Высадка из коляски

Выполните действия по посадке в коляску в обратной последовательности.

ВАЖНО

Для облегчения пересадки вбок Вы можете отвернуть в сторону защитные щитки (см. раздел 4.2).

ООО ЦИРМИ INFO@CIRMI.RU WWW.GOSZDRAVNADZOR.RU

4.2 Складывание защитных щитков

Нажмите на зажимную ручку и потяните защитный щиток наверх.

Щиток автоматически зафиксируется в верхнем положении.

Вы услышите щелчок фиксации.

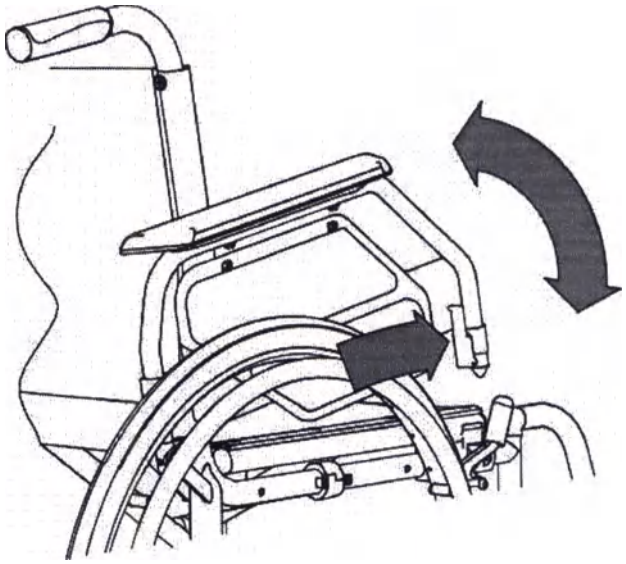

4.3 Складывание площадок для стопы

Сложенные площадки для стопы позволяют более легко перемещаться в коляску и из коляски.

Всегда складывайте площадки для стопы перед тем, как сложить кресло-коляску.

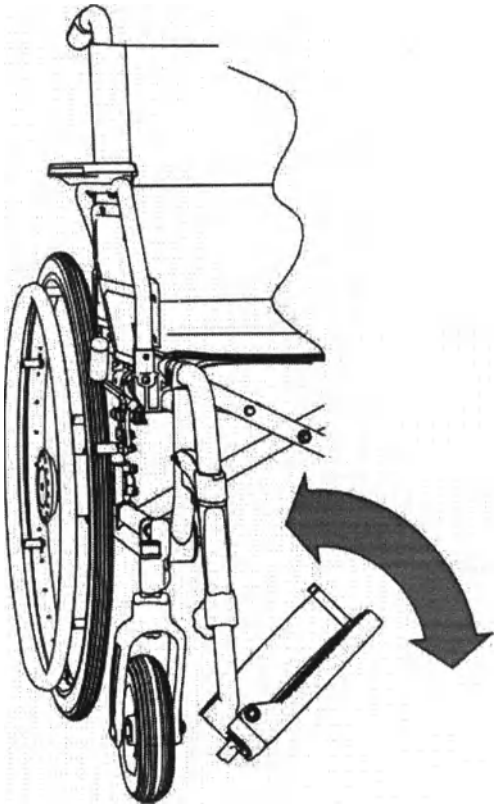

ООО ЦИРМИ INFO@CIRMI.RU WWW.GOSZDRAVNADZOR.RU

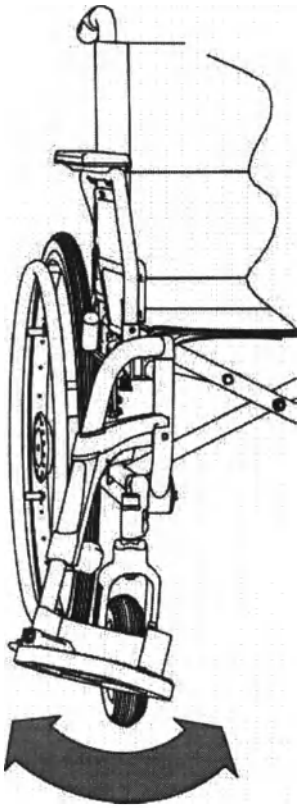

4.4 Отведение в сторону и снятие подножек

Для того, чтобы снять подножку, откиньте площадки для стопы наверх.

Нажмите на зажимную ручку (оранжевая) и отведите подножку наружу.

Снимите подножку, потянув вверх.

Выполните действия в обратной последовательности, чтобы установить подножку.

Вы услышите щелчок фиксации при отведении подножки внутрь.

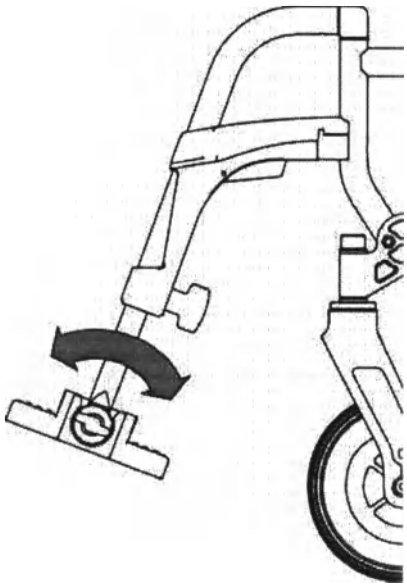

4.5 Регулируемые по углу наклона площадки для стопы

Модель Caneo E в качестве стандартной комплектации оборудована регулируемыми по углу наклона площадками для стопы. Для регулировки угла наклона подножки ослабьте регулировочный болт и слегка потяните площадку для стопы внутрь, чтобы освободить запорный механизм. Установите желаемый угол наклона подножки и затяните регулировочный болт.

ООО ЦИРМИ INFO@CIRMI.RU WWW.GOSZDRAVNADZOR.RU

4.6 Движение и торможение кресла-коляски с помощью обода ручного привода

Приведение кресла-коляски в движение и управление ею осуществляется с помощью обода ручного привода.

Возьмитесь руками за ободья ручного привода и толкните их вперед или назад.

Когда вы держитесь руками за ободья ручного привода, следите, чтобы большой палец всегда лежал поверх обода.

Торможение коляски на ходу производится воздействием силы рук на ободья ручного привода.

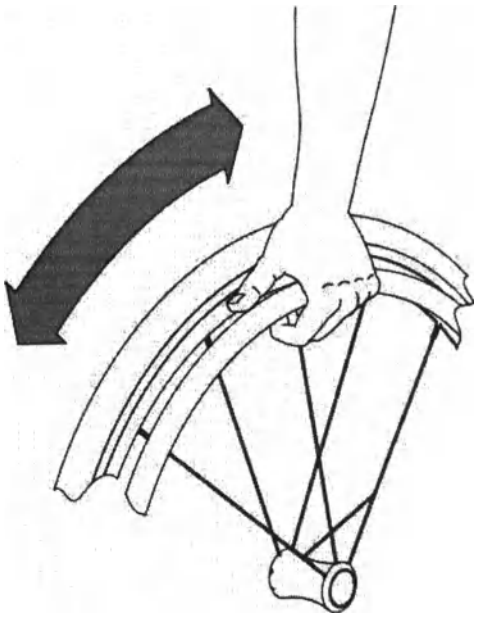

ПРЕДУПРЕЖДЕНИЕ

Не допустимо катание с горок, спуск и подъем производится только с помощью специализированных пандусов предназначенных для инвалидных колясок, либо с помощью сопровождающего лица.

Чтобы повернуть коляску на ходу, тормозите обод ручного привода с той стороны, куда Вы хотите повернуться.

Чтобы повернуться на месте, толкайте один из ободьев вперед, а второй назад.

ПРЕДУПРЕЖДЕНИЕ

Во время управления коляской будьте осторожны с руками особенно большим пальцем, и не трогайте шину.

Вы можете зашемить пальцы в узком зазоре между шиной и боковым щитком/поддержкой руки!

ООО ЦИРМИ INFO@CIRMI.RU WWW.GOSZDRAVNADZOR.RU

4.7 Стояночный тормоз

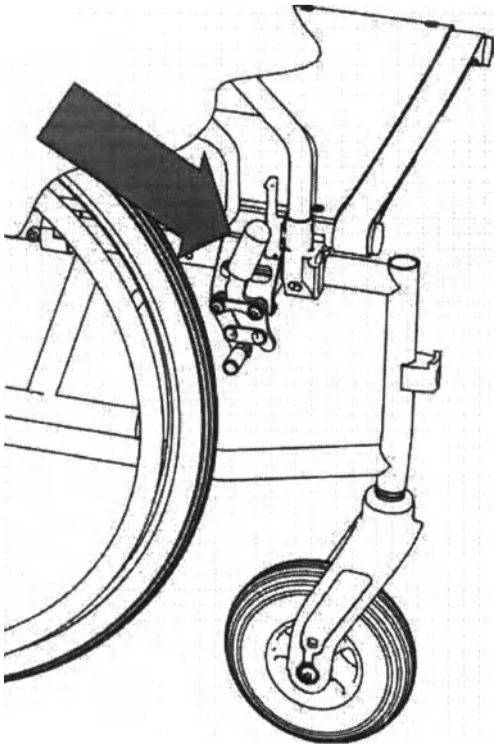

Стояночный тормоз предназначен для фиксации коляски и предотвращения ее отката в сторону.

Используйте стояночный тормоз (тормоз, действующий непосредственно на шину), когда коляска неподвижна. Для фиксации коляски переведите тормозной рычаг до упора вперед. Теперь коляска не будет двигаться: Вы можете безопасно пересесть или просто зафиксировать коляску на одном месте. Для снятия тормоза отведите тормозной рычаг назад.

ВАЖНО

Всегда устанавливайте одновременно оба стояночных тормоза.

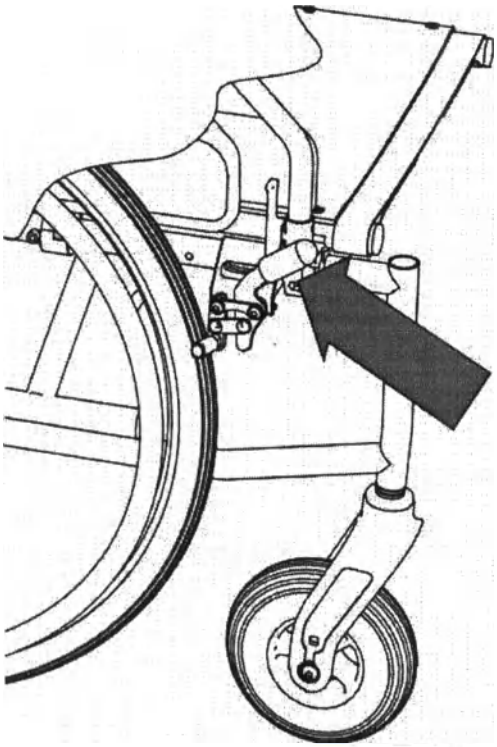

Для торможения коляски пользуйтесь исключительно ободьями ручного привода. Стояночные тормоза используются только после остановки коляски: ни в коем случае не применяйте их для снижения скорости коляски.

ООО ЦИРМИ INFO@CIRMI.RU WWW.GOSZDRAVNADZOR.RU

4.8 Торможение коляски сопровождающим лицом (опционально)

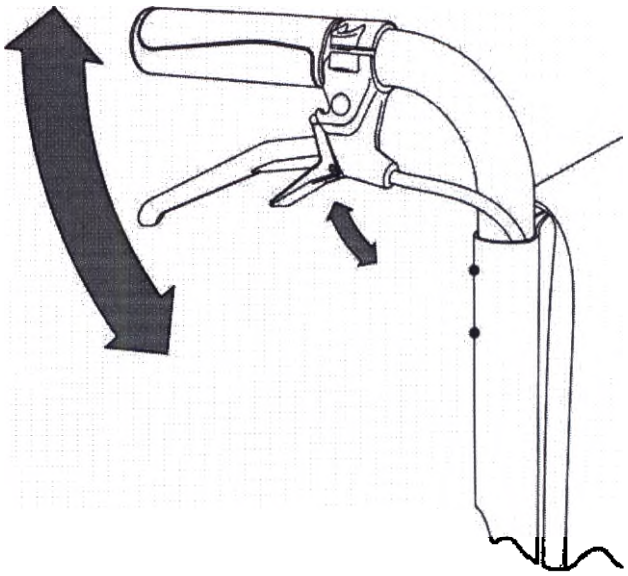

Во время движения потяните рычаг вверх для снижения скорости кресла-коляски. Вы можете использовать тормозной рычаг для фиксации коляски. Для этого потяните тормозной рычаг вверх вместе с маленькой зажимной ручкой.

Зажимная ручка зафиксируется автоматически. Для снятия тормоза потяните тормозной рычаг вверх, и зажимная ручка автоматически разблокируется.

Сопровождающее лицо может использовать барабанные тормоза в качестве основного и стояночного тормоза. Использование барабанных тормозов повышает безопасность передвижения на склонах. С помощью барабанного тормоза Вы можете регулировать скорость коляски, сильнее или слабее нажимая на его рычаг. Барабанные тормоза также служат в качестве стояночных тормозов.

ВАЖНО

Всегда используйте одновременно оба тормоза. Использование обоих тормозов облегчает управление коляской во время движения.

ПРЕДУПРЕЖДЕНИЕ

Сопровождающее лицо управляющее моделью кресла-коляску без барабанного тормоза должно быть физически и психически способным остановить движущуюся кресло-коляску. Используйте зажимную ручку в качестве стояночного тормоза.

ООО ЦИРМИ INFO@CIRMI.RU WWW.GOSZDRAVNADZOR.RU

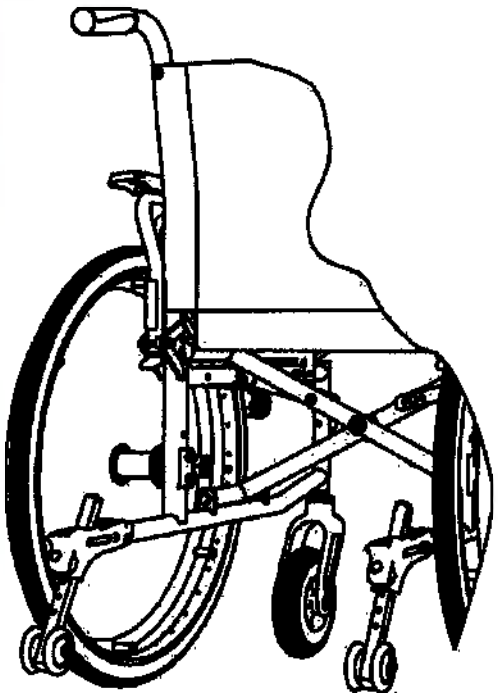

4.9 Антиопрокидыватели (опционально)

Антиопрокидыватели предотвращают опрокидывание коляски назад. Также они могут использоваться сопровождающим лицом в качестве рычага для наклона коляски.

Антиопрокидыватели регулируются по высоте. Для регулировки антиопрокидывателей по высоте следует нажать и удерживать фиксирующий штифт серебряного цвета, затем установить антиопрокидыватель на нужную высоту, и отпустить штифт.

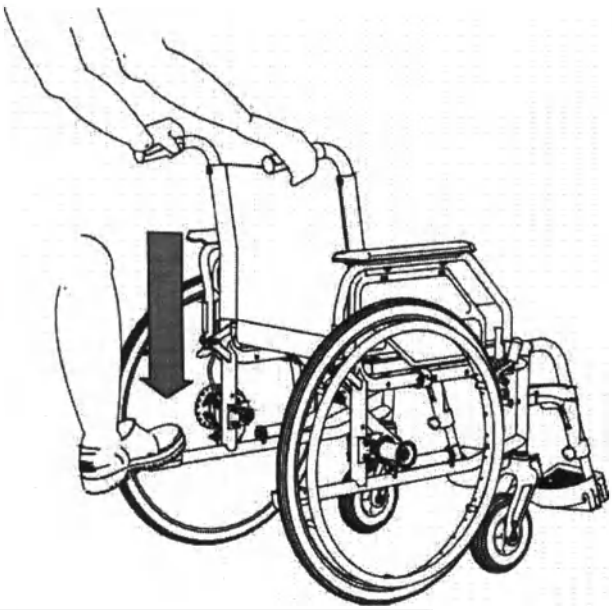

4.10 Упор для наклона коляски

Упор для наклона коляски позволяет сопровождающему лицу легко наклонять коляску назад при преодолении препятствий: нажмите на упор правой или левой ногой и удерживайте равновесие при помощи ручек коляски.

На кресло-коляску могут быть установлены в качестве упора для наклона и защиты для заднего колеса рычаги для наклона вместо резиновых амортизаторов.

ООО ЦИРМИ INFO@CIRMI.RU WWW.GOSZDRAVNADZOR.RU

4.11 Ремень безопасности (опционально)

Кресло-коляска может быть оснащена ремнем безопасности. Благодаря нему фиксируется и дополнительно стабилизируется сидячее положение пациента. Ремень безопасности предотвращает соскальзывание пациента вперед.

Ремень безопасности закреплен сзади на трубе спинки справа и слева. Монтаж ремня безопасности должен проводиться в специализированном магазине.

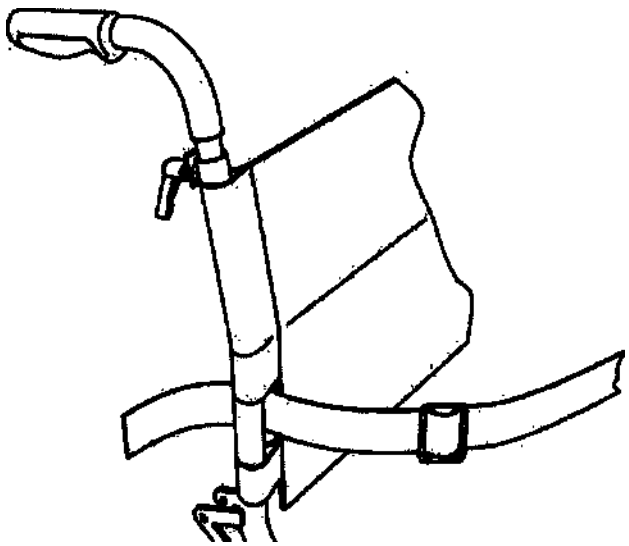

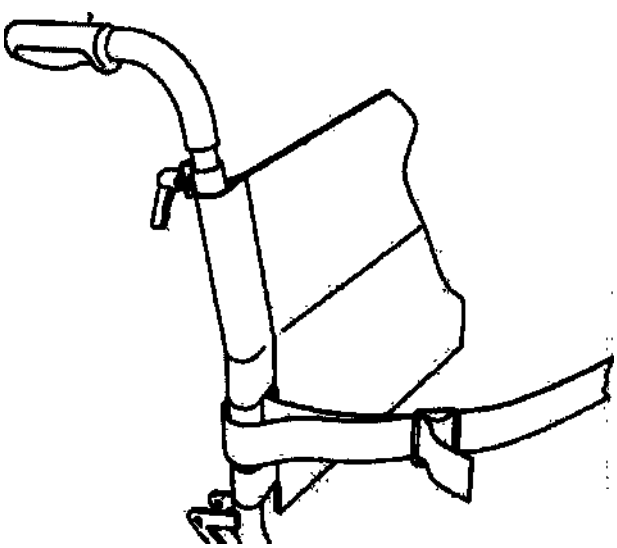

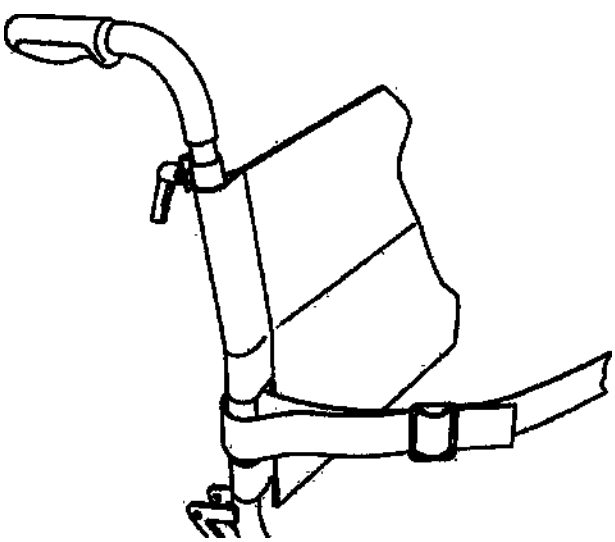

ООО ЦИРМИ INFO@CIRMI.RU WWW.GOSZDRAVNADZOR.RU

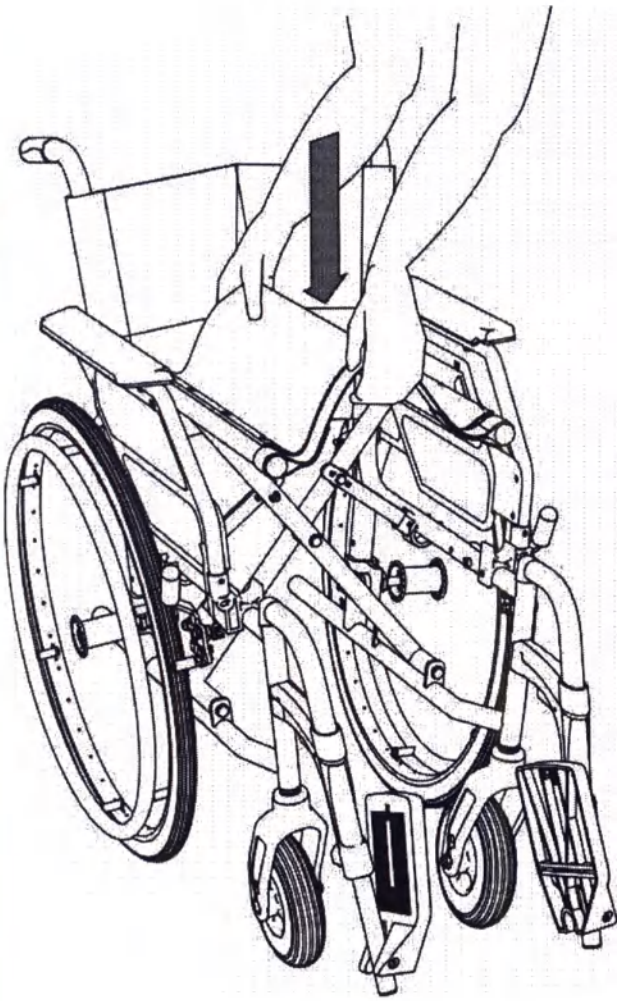

4.12 Транспортировка

Транспортировка коляски без пациента

Для перевозки кресла-коляски в автомобиле, самолете, поезде или экономии места, ее можно сложить и разделить на переносные детали без использования инструментов.

Пожалуйста, ознакомьтесь с индивидуальными требованиями авиакомпании / железнодорожной компании к упаковке и размерам перевозимой кресло-коляски.

Caneo E в сложенном состоянии: Ш/В/Д = 31 / 92 / 105

Сложите площадки для стопы и покиньте кресло-коляску. Детали, которые снимаются при складывании кресла-коляски, (например, стол, ходунки, подушки и т.д.) следует хранить в подходящем безопасном месте. При необходимости ослабьте крепление обивки спинки под сиденьем, а затем сложите коляску, потянув за центр сиденья. Кресло-коляска сложится автоматически. Для облегчения транспортировки снимите задние колеса, нажав на кнопку быстросъемной оси.

Указания по сборке кресла-коляски приведены в разделе **«03 Ввод в эксплуатацию»**.

ООО ЦИРМИ INFO@CIRMI.RU WWW.GOSZDRAVNADZOR.RU

ПРЕДУПРЕЖДЕНИЕ ДЛЯ БЕЗОПАСНОЙ РЕГУЛИРОВКИ ПОД НУЖДЫ ПОЛЬЗОВАТЕЛЯ

ПРЕДУПРЕЖДЕНИЕ

Только сертифицированные специалисты могут выполнять регулировки, показанные и описанные в следующем разделе. Неправильно выполненные изменения могут привести к несчастным случаям.

Неправильная регулировка тормозов может привести к тяжелым травмам или смерти!

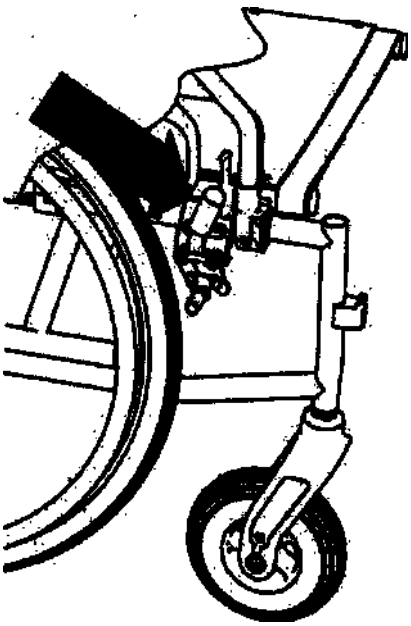

5.1 Стояночный тормоз

Расстояние между пальцем подвижного рычага и покрышкой в самой узкой точке должно составлять 12–14 мм, когда тормоз полностью открыт.

Ослабьте регулировочный болт для регулировки расстояния, если требуется. Придайте тормозам правильное положение. Затем затяните болт и проверьте работу тормоза.

Если колесная база кресла-коляски была заменена (раздел 5.5), Вам, возможно, понадобится полностью выкрутить болт и установить тормоз в углублении дальше вперед или назад.

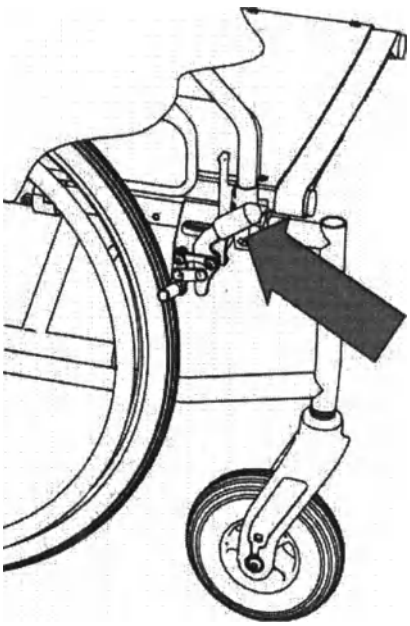

ООО ЦИРМИ INFO@CIRMI.RU WWW.GOSZDRAVNADZOR.RU

ТЕЛЯ

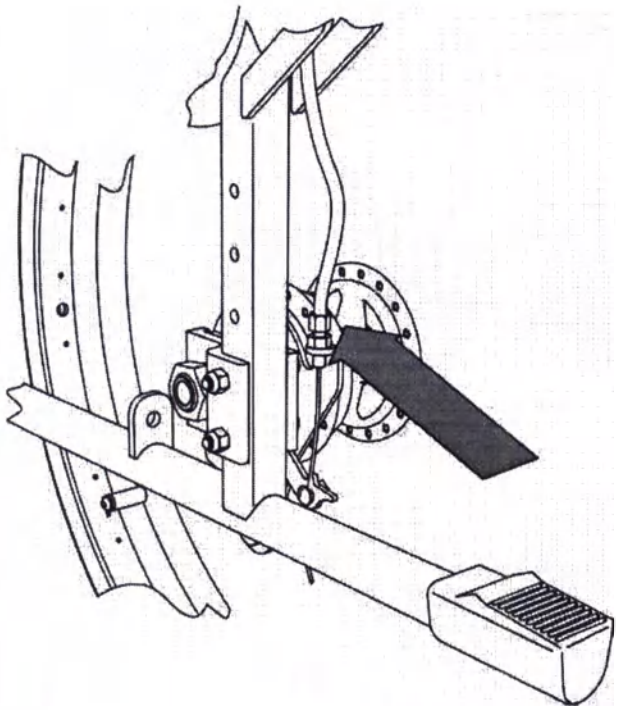

5.2 Барабанный тормоз (опционально)

Для достижения оптимального эффекта торможения тормозное усилие регулируется с помощью регулировочного болта на тормозном тросике. Для увеличения тормозного усилия требуется ослабить регулировочный болт. Ослабьте контргайку и выкручивайте регулировочный болт, пока не услышите звук вращающегося колеса. Затем вкручивайте регулировочный болт до тех пор, пока звук не прекратится. Завершив регулировку, затяните контргайку для фиксации регулировочного болта.

Ру

ПРЕДУПРЕЖДЕНИЕ

Убедитесь, что оба барабанных тормоза кресла-коляски отрегулированы равномерно.

ООО ЦИРМИ INFO@CIRMI.RU WWW.GOSZDRAVNADZOR.RU

5.3 Высота подлокотника

Для удобного сидения без усталости в кресле-коляске Caneo E предусмотрена регулировка подлокотника с шагом в 2 см.

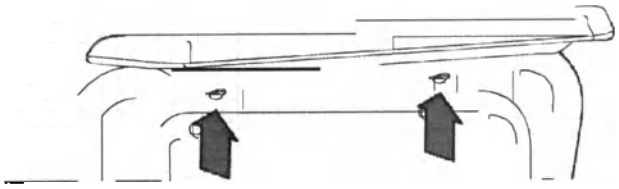

Выверните оба винта, соединяющие подушку подлокотника с рамой. Снимите подлокотник и поместите в отверстия рамы втулки для регулировки высоты с более длинными винтами. Замените подушку подлокотника и затяните винты.

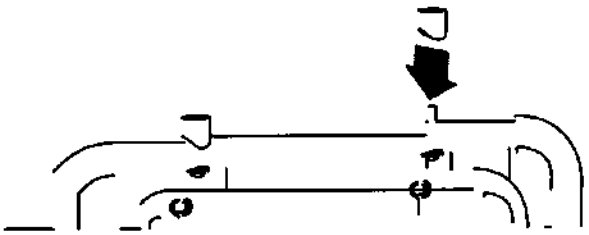

Повторите процесс со вторым подлокотником.

5.4 Положение подлокотника (короткий/длинный)

Ослабьте оба болта, соединяющих подушку подлокотника с защитным щитком. Подлокотники теперь можно переместить вперед или назад. Плотно затяните болты, соединяющие подушку подлокотника с защитным щитком.

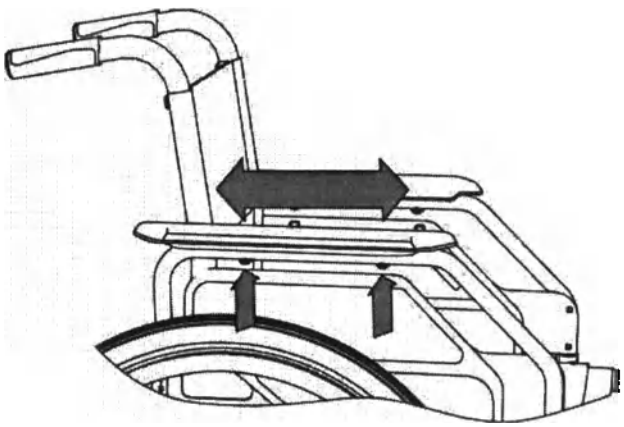

ООО ЦИРМИ INFO@CIRMI.RU WWW.GOSZDRAVNADZOR.RU

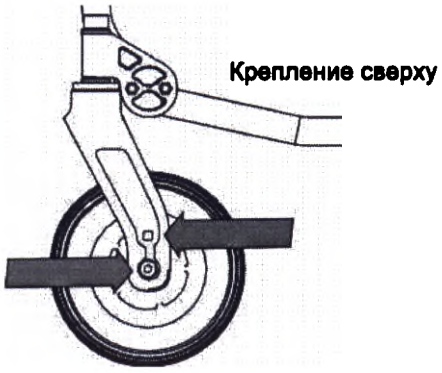

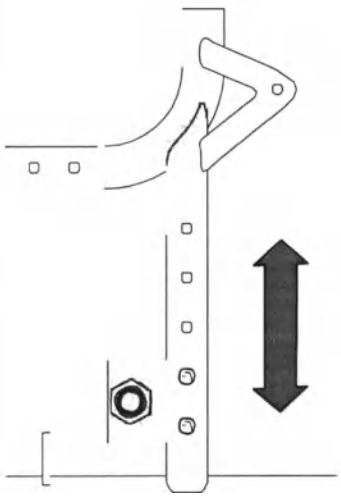

5.5 Регулировка высоты сиденья

Высота сиденья кресла-коляски регулируется на 4 позиции с шагом в 30 мм (42, 45, 48, 51 см). Две позиции по 30 мм можно установить с помощью 2х разных отверстий в вилке. Позиция с шагом в 60 мм достигается поворотом поворотного колеса. Для этого сначала необходимо ослабить два болта на втулке поворотного колеса. Затем замените левый и правый поворотные колеса. Высота заднего колеса регулируется с помощью этих отверстий; для этого ослабьте крепежные болты. Отрегулируйте адаптер заднего колеса на нужную высоту и снова затяните болты.

Возможны следующие комбинации:

- Высота сиденья 42 - крепление сверху и верхнее отверстие в вилке
- Высота сиденья 45 - крепление сверху и нижнее отверстие в вилке
- Высота сиденья 48 - крепление снизу и верхнее отверстие в вилке
- Высота сиденья 51 - крепление снизу и нижнее отверстие в вилке

ПРЕДУПРЕЖДЕНИЕ

Изменение высоты сиденья требует перенастройку тормозов (см. раздел 5.1).

ООО ЦИРМИ INFO@CIRMI.RU WWW.GOSZDRAVNADZOR.RU

5.6 Регулировка угла наклона сиденья

Для регулировки угла наклона сиденья требуется изменить высоту «передней» и «задней» осей. Для достижения низкого положения сиденья (опускается спереди) или высокого положения сиденья (опускается сзади) могут использоваться различные настройки.

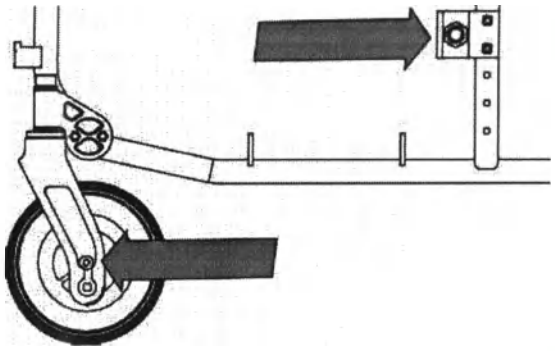

ПРЕДУПРЕЖДЕНИЕ

После регулировки угла наклона сиденья обязательно снова отрегулируйте угол наклона поворотного колеса.

Угол поворотного колеса регулируется на 3 позиции (–3°, 0°, + 3°). Фактический угол показан в разъеме корпуса поворотного колеса.

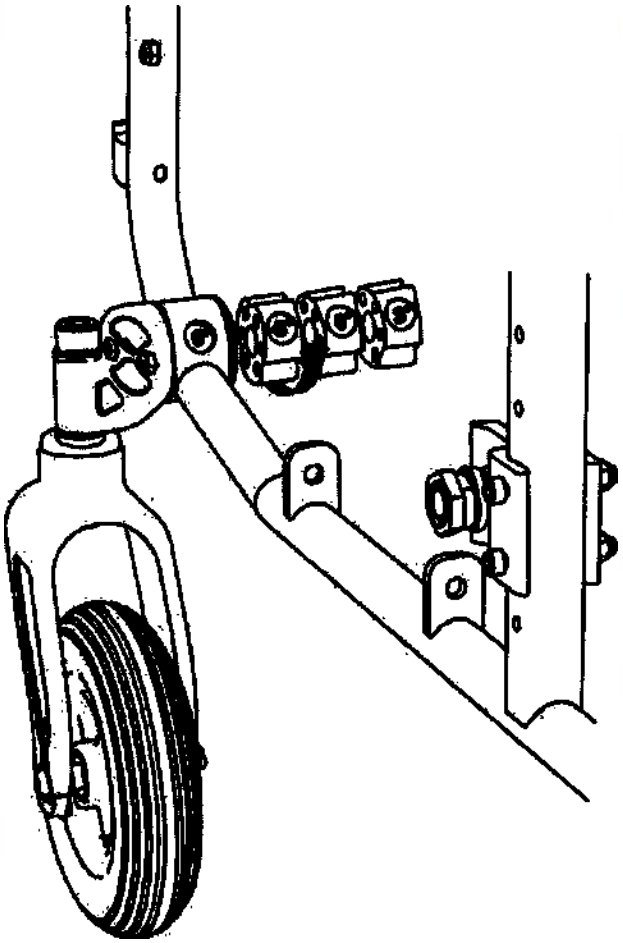

ПРЕДУПРЕЖДЕНИЕ

После регулировки высоты сиденья обязательно снова отрегулируйте рычаги стояночных тормозов (см. раздел 5.1).

ООО ЦИРМИ INFO@CIRMI.RU WWW.GOSZDRAVNADZOR.RU

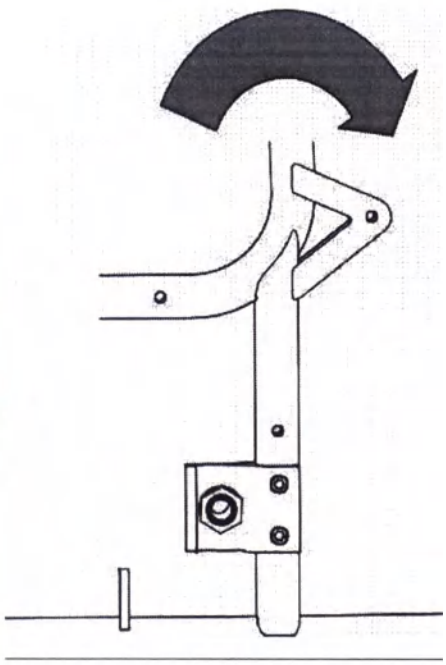

5.7 Удлинитель колесной базы

Перемещение задних колес назад увеличивает расстояние между колесами и таким образом повышает устойчивость кресла-коляски. Перемещение задних колес вперед увеличит маневренность кресла-коляски, но сделает ее менее устойчивой.

Для регулировки колесной базы снимите задние колеса. Затем снимите адаптер заднего колеса (два болта M6). Поверните адаптер на 180° и установите его снова. Убедитесь, что болты вновь плотно затянуты.

ПРЕДУПРЕЖДЕНИЕ

После регулировки колесной базы обязательно снова отрегулируйте стояночные тормоза (см. раздел 5.1).

ООО ЦИРМИ INFO@CIRMI.RU WWW.GOSZDRAVNADZOR.RU

СИСТЕМА ИЗМЕРЕНИЯ DIETZ

Не существует отраслевого стандарта точных измерительных точек, используемых для измерения кресла-коляски. Чтобы избежать ошибок при регулировке кресла-коляски, мы рекомендуем проверять все измерения на соответствие измерительным точкам, перечисленными ниже. Все измерения, приведенные в этой инструкции, следует понимать в рамках системы измерений DIETZ.

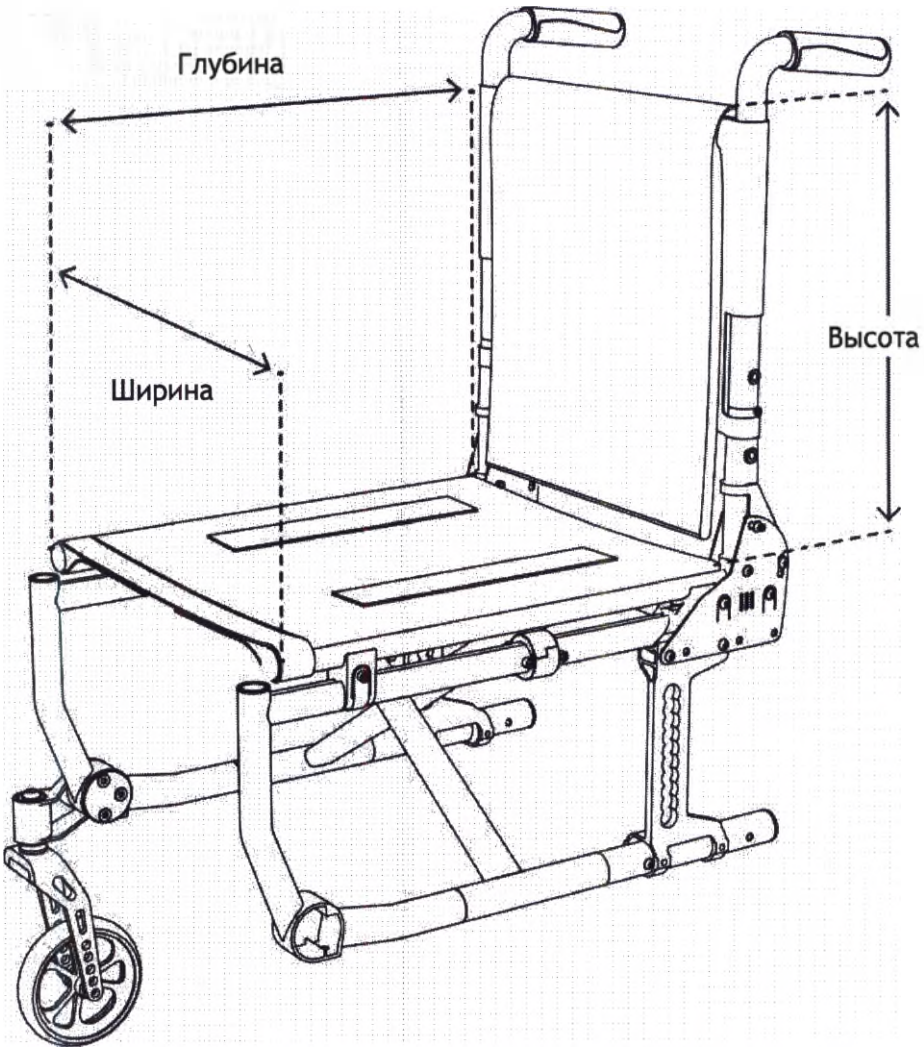

Глубина сиденья: расстояние между самой передней и самой задней точками трубы сиденья

Ширина сиденья: расстояние между левым и правым внешним краем труб сиденья

Высота спинки: расстояние между сиденьем и самой верхней точкой опоры спины

ООО ЦИРМИ INFO@CIRMI.RU WWW.GOSZDRAVNADZOR.RU

ВАЖНО

Все замеры, сделанные на текстильных деталях (например, обивка спинки), имеют допуск +/– 1,5 см.

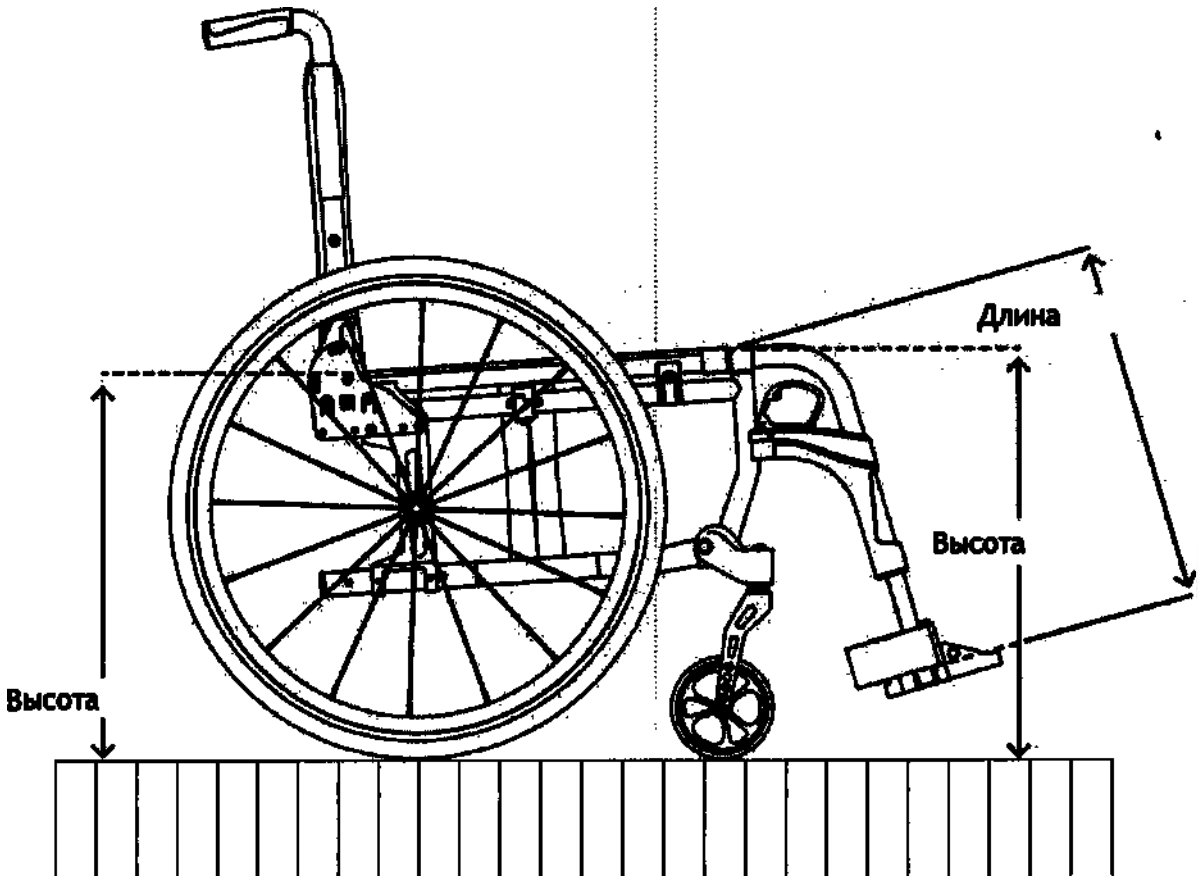

Высота сидения, спереди: расстояние по вертикали от пола до верхнего края передней трубы сиденья

Высота сидения, сзади: расстояние по вертикали от пола до верхнего края задней трубы сиденья

Длина подножки: расстояние от центра площадки для стопы до верхнего края крепежа подножки

ООО ЦИРМИ INFO@CIRMI.RU WWW.GOSZDRAVNADZOR.RU

Технические характеристики	Размер	Размер	Размер	Размер	Размер
Артикул	**220139**	**220142**	**220145**	**220148**	**220151**
Ширина сидения (см)	**39**	**42**	**45**	**48**	**51**
Глубина сидения (см)	41/44	41/44	41/44	41/44	41/44
Высота сидения(см)	42–51	42–51	42–51	42–51	42–51
Высота спинки (см)	40/43	40/43	40/43	40/43	40/43
Высота боковин (см)	23	23	23	23	23
Общая ширина (см)	59	62	65	68	71
Общая высота (см)	92	92	92	92	92
Общая длина (см)	103	103	103	103	103
Общая длина без подножек (см)	77	77	77	77	77
Ширина в сложенном виде (см)	31	31	31	31	31
Диаметр заденго колеса (см)	61	61	61	61	61
Диаметр переднего колеса (см)	17,5	17,5	17,5	17,5	17,5
Максимальная допустимая масса пациента (кг)	120	120	120	125	125
Максимальная допустимая масса дополнительного груза (кг)	5	5	5	5	5
Тормоз	Стояночный тормоз				
Ремень с пластиковой пряжкой (см)	Д x Ш (176 x 5)				
Антиопрокидыватель (см)	Д x Ш (27 x 6)				
Ручки для толкания (см)	Д x Ш x В (11,1 x 3,7 x 3,3)				
Вес (кг)	16,4	16,7	17,1	17,8	18
Точность измерений: ±15 мм / 1 кг					

Технические характеристики	Размер	Размер	Размер	Размер	Размер
Артикул	**221139**	**221142**	**221145**	**221148**	**221151**
Ширина сидения (см)	**39**	**42**	**45**	**48**	**51**
Глубина сидения (см)	41/44	41/44	41/44	41/44	41/44
Высота сидения(см)	42–51	42–51	42–51	42–51	42–51
Высота спинки (см)	40/43	40/43	40/43	40/43	40/43
Высота боковин (см)	23	23	23	23	23
Общая ширина (см)	59	62	65	68	71
Общая высота (см)	92	92	92	92	92
Общая длина (см)	103	103	103	103	103
Общая длина без подножек (см)	77	77	77	77	77
Ширина в сложенном виде (см)	31	31	31	31	31
Диаметр заденго колеса (см)	61	61	61	61	61
Диаметр переднего колеса (см)	17,5	17,5	17,5	17,5	17,5
Максимальная допустимая масса пациента (кг)	120	120	120	125	125
Максимальная допустимая масса дополнительного груза (кг)	5	5	5	5	5
Тормоз	Барабанный тормоз, стояночный тормоз				
Ремень с пластиковой пряжкой (см)	Д x Ш (176 x 5)				
Антиопрокидыватель (см)	Д x Ш (27 x 6)				
Ручки для толкания (см)	Д x Ш x В (11,1 x 3,7 x 3,3)				
Вес (кг)	16,4	16,7	17,1	17,8	18
Точность измерений: ±15 мм / 1 кг					

Цветовое исполнение: Черный

ООО ЦИРМИ INFO@CIRMI.RU WWW.GOSZDRAVNADZOR.RU

ЖУРНАЛ ТЕХНИЧЕСКОГО ОБСЛУЖИВАНИЯ И РЕМОНТА

П = проверено З = заменено Р = отремонтировано

	Когда				
Что					
Барабанный тормоз					
Рычаг стояночного тормоза					
Рычаг тормоза для сопровождающего лица					
Ручки для толкания					
Защитный щиток					
Обивка сиденья					
Обивка спинки					
Задние колеса					
Передние колеса					
Давление в шине					
Покрышка					
Ободья ручного привода					
Рама					
Кто					

РУ

ОСТОРОЖНО

Советуем Вам проверять Вашу кресло-коляску у специализированного дилера не менее одного раза в год.

ООО ЦИРМИ INFO@CIRMI.RU WWW.GOSZDRAVNADZOR.RU

УКАЗАНИЯ ПО БЕЗОПАСНОСТИ

Чтобы избежать возможных падений и опасных ситуаций, сначала потренируйтесь применять Вашу кресло-коляску на ровной поверхности. Рекомендуется присутствие сопровождающего лица.

Пожалуйста, соблюдайте все правила безопасности:

- Никогда не оставляйте детей или подростков в креслах-колясках без присмотра.
- Перед использованием коляски, пожалуйста, проверьте, все ли детали коляски надежно закреплены.
- Перед использованием коляски в первый раз потренируйтесь применять Вашу кресло-коляску на ровной поверхности. Хорошо ознакомьтесь с тем, как тормозит и ускоряется кресло-коляска при движении по прямой и на поворотах.
- Всегда ставьте кресло-коляску на тормоз, прежде чем перемещаться в или из нее.
- Кресло-коляска не пригодна для перевозки нескольких пассажиров или груза. Кресло-коляска предназначена для транспортировки только одного человека, сидящего в ней.
- Никогда не используйте кресло-коляску, находясь под воздействием алкоголя или других веществ, которые могут повлиять на внимательность или физическую и умственную восприимчивость.
- Обратите внимание, что движения пассажира или изменение загрузки коляски влияют на ее устойчивость и могут повысить риск опрокидывания.
- Существует риск опрокидывания назад на склонах, угол наклона которых превышает 10°.
- Безопасный угол наклона спуска, при котором не возникает какой либо опасности, не превышает 10°
- Антиопрокидывающие устройства должны быть зафиксированы в правильном положении,
  чтобы обеспечить устойчивость кресла-коляски от опрокидывания назад.
- Используйте пандусы для преодоления препятствий.
- Выбоины, рельсы или аналогичные препятствия, которые Вы не можете объехать, следует пересекать
  под прямым углом (90°).
- Не наезжайте креслом-коляской на бордюры, высокие края или другие препятствия без использования тормозов.
- Не прыгайте с препятствий (бордюры, высокие края, ступени и т.д.), находясь в кресле-коляске.
- Не вставайте на площадки для стопы или доски для стопы, пересаживаясь из коляски или в коляску.
- Убедитесь, что Ваш протектор шин имеет достаточную глубину (>1 мм).

ООО ЦИРМИ INFO@CIRMI.RU WWW.GOSZDRAVNADZOR.RU

- Перед началом любого движения убедитесь, что тормоза работают нормально.
- Соблюдайте правила дорожного движения.
- По возможности, носите светлую, легкозаметную одежду. Тогда другим участникам дорожного движения будет легче Вас заметить.
- Не используйте мойки высокого давления или сильные коррозионные химические средства для очистки кресла-коляски.
- Не подвергайте кресло-коляску воздействию прямых солнечных лучей и низких температур в течение продолжительного периода времени, так как некоторые детали продукта (например, рамы, подножки, тормоза и защитные щитки) могут сильно нагреваться (> 41° C) или замерзать (<0°) и тем самым травмировать кожу.
- Всегда помните о риске защемления пальцев и других частей тела в движущихся частях (тормозах, подножках и т.д.) Будьте осторожны во время управления креслом-коляской.
- Убедитесь, что кресло-коляска не припаркована рядом с аварийными выходами и путями эвакуации и не блокирует их.
- Используйте пандусы для преодоления препятствий. Длина пандуса состоит из суммы длин его наклонных поверхностей и поворотно-разворотных площадок. Максимальная длина пандуса для инвалидов — 36 м (что соответствует 3 м высоты подъема) — данный норматив определен СП 59.13330.2012. Если расчётная длина инвалидного пандуса получается более 36 метров, то необходима установка подъемных платформ — электрических подъемников для инвалидов. Угол наклона пандуса не более 10 градусов. Не предназначено для катания с наклонной плоскости. Поверхность колеса не нагревается, т.к. спуски/подъемы кратковременные и тепло от оси не передается на обод колеса
- Текстильные компоненты отвечают соответствующим нормам в отношении воспламеняемости. Тем не менее, огнестойкие текстильные компоненты могут воспламениться. Кресло-коляску необходимо держать на удалении от любых источников возгорания.

ООО ЦИРМИ INFO@CIRMI.RU WWW.GOSZDRAVNADZOR.RU

ПРОВЕРКА КОЛЯСКИ ПЕРЕД ИСПОЛЬЗОВАНИЕМ

Перед каждым использованием:

- Проверьте износ шин и давление в шинах (для пневматических шин). Раз в месяц проверяйте глубину протектора шин. Она должна быть не менее 1 мм. Дефектные или изношенные шины необходимо заменить.
- Удостоверьтесь в надлежащей работе тормозов. При использовании тормозов коляска не должна двигаться. Если Вы заметили проблему с тормозами, немедленно сообщите об этом специализированному дилеру и прекратите пользоваться креслом-коляской.
- Удостоверьтесь в надлежащей работе осветительной системы. Ваша коляска имеет желтые катафоты по бокам и белые катафоты сзади (на обивки спинки). Катафоты должны быть видны другим участникам дорожного движения; они не должны быть загрязнены или чем-то перекрыты.
- Убедитесь, что обивка сиденья и спинки находится в хорошем состоянии и не загрязнена. Если обивка загрязнена, её необходимо очистить согласно инструкции по уходу. Если обивка повреждена, сообщите об этом специализированному дилеру.
- Удостоверьтесь в том, что все движущиеся части коляски работают без сбоев и шума. Скрипящие шумы указывают на повреждение, сообщите об этом специализированному дилеру.
- Проверьте, что все винтовые и клепаные соединения не повреждены.

КЛИМАТИЧЕСКИЕ ТРЕБОВАНИЯ К УСЛОВИЯМ ХРАНЕНИЯ, ЭКСПЛУАТАЦИИ И ТРАНСПОРТИРОВКИ

Храните коляску в сухом, безопасном месте.

- Температура хранения от -10 до +41 °C, отн.влажность воздуха 30-70%.
- Температура эксплуатации от -10 до +41 °C, отн.влажность воздуха 30-70%.
- Температура транспортирования от -50 до +50 °C, отн.влажность воздуха не более 80%.

ООО ЦИРМИ INFO@CIRMI.RU WWW.GOSZDRAVNADZOR.RU

ИНСТРУКЦИИ ПО УХОДУ ЗА КОЛЯСКОЙ

Очищайте металлические элементы коляски влажной мягкой салфеткой. При загрязнении коляски воспользуйтесь мягким очищающим средством.

Колеса можно очистить с помощью щетки с пластмассовой щетиной, смоченной в воде (не используйте проволочную щетку!).

Обивка может стираться при 40°C с слабым мыльным раствором и при необходимости дезинфекции обрабатываться спиртосодержащим чистящим средством.

ПРЕДУПРЕЖДЕНИЕ

Не используйте пароочистители или мойки высокого давления.

УТИЛИЗАЦИЯ

Утилизацию медицинского изделия и принадлежностей к нему проводить как отходы класса А по СанПиН 2.1.3684-21

ООО ЦИРМИ INFO@CIRMI.RU WWW.GOSZDRAVNADZOR.RU

Маркировка изделия

DIETZ® REHA-PRODUKTE

Reutäckerstrasse 12
76307 Karlsbad

Модель: кресло-коляска **Макс. нагрузка:** кг

REF

SN

2019

CE

Маркировка упаковки

Кресло-коляска механическая для инвалидов, в том числе для людей с ограниченными физическими возможностями

Диц (Dietz) Caneo B, артикул 110042

S/N

Дата производства

Номер и дата регистрационного удостоверения

Уполномоченный представитель в России

ООО "МЕДИКАЛ ДИСТРИБЬЮТОРС"
Россия, 117042, г.Москва,Чечёрский проезд, д.56, корпус 2, пом.2
+7(915)280-80-50

максимальная допустимая масса пациента

максимальная допустимая масса дополнительного груза

Производитель Dietz Gmbh,
Reutäckerstraße 12 76307
Karlsbad, Germany, Германия

ООО ЦИРМИ INFO@CIRMI.RU WWW.GOSZDRAVNADZOR.RU

ПОВТОРНОЕ ИСПОЛЬЗОВАНИЕ

Для повторного использования кресла-коляски, пожалуйста, передайте все технические документы, необходимые для безопасной адаптации коляски к нуждам нового пользователя.

Перед повторным использованием кресло-коляску необходимо очистить и дезинфицировать, а также она должна быть проверена на наличие повреждений и одобрена для повторного использования специализированным продавцом.

Альтернативный метод дезинфекции с помощью стиральной машины: Снимите с кресла-коляски всю обивку и текстильные элементы для стирки. Обивка может стираться не выше чем при 40°C (100°F). Преимущество паровой обработки заключается в очистке надежным и последовательным образом, соответствующим гигиеническим стандартам.

Пожалуйста, используйте только следующие дезинфицирующие средства:

- Безальдегидное спиртосодержащее дезинфицирующее средство (макс. 70%)
- Кислородсодержащее дезинфицирующее средство
- Альдегидное дезинфицирующее средство

Использование других химических средств может повредить кресло-коляску.

ПРЕДУПРЕЖДЕНИЕ

Швы на текстильных элементах не всегда можно полностью очистить. Советуем Вам заменить такие элементы.

ОСТОРОЖНО

Убедитесь, что Вы используете дезинфицирующее или моющее средство в соответствии с его назначением и согласно инструкции.

ООО ЦИРМИ INFO@CIRMI.RU WWW.GOSZDRAVNADZOR.RU

ГАРАНТИЯ

Гарантия распространяется на все неполадки и дефекты, безусловно возникшие в связи с неправильной конструкцией, низким качеством материалов или ненадлежащим исполнением продукта. Срок гарантии составляет 24 месяца с момента получения покупателем уведомления о готовности продукта к отправке, но не позднее, чем после доставки. Гарантия не распространяется на нормальный износ, последствия ненадлежащего обращения или повреждения. Гарантия также не распространяется на дефекты, вызванные использованием ненадлежащих продуктов по уходу и смазочных материалов.

СРОК СЛУЖБЫ

Согласно нашим расчетам срок службы Вашей кресло-коляски составляет 5 лет при условии нормальной эксплуатации согласно рекомендациям и технического обслуживания продукта.

ДЕКЛАРАЦИЯ О СООТВЕТСТВИИ НОРМАТИВНЫМ ТРЕБОВАНИЯМ

DIETZ GmbH со всей ответственностью заявляет, что кресло-коляска Caneo E соответствует директиве ЕС 93/42/EEC для медицинских приборов, приложение VII.

ОТЧЕТ ОБ ИСПЫТАНИЯХ

Продукт протестирован в соответствии с DIN EN 12183

Модель Caneo E соответствует следующим международным стандартам:

- ИСО 7176-8 - Требования и методы испытаний на статическую, ударную и усталостную прочность
- EN 1021-2 - Оценка воспламеняемости
- ИСО 10993 - Оценка биологического действия медицинских изделий

ООО ЦИРМИ INFO@CIRMI.RU WWW.GOSZDRAVNADZOR.RU

ОТВЕТСТВЕННОСТЬ

Dietz GmbH может нести полную ответственность за безопасность, надежность и удобство использования кресла-коляски только в том случае, если все модификации, добавление дополнительных деталей или ремонт выполняются представителями авторизованного сервисного центра.

ОГРАНИЧЕНИЕ ОТВЕТСТВЕННОСТИ

Dietz GmbH несет ответственность только при использовании изделия в заданных условиях и в соответствии с предусмотренным назначением. Мы рекомендуем использовать продукт и ухаживать за продуктом согласно инструкциям. DIETZ GmbH не несет ответственности за повреждение вследствие использования неразрешенных DIETZ GmbH элементов и запасных частей. Ремонт продукта должен выполняются только представителями авторизованного сервисного центра или самим изготовителем.

УПОЛНОМОЧЕННЫЙ ПРЕДСТАВИТЕЛЬ

Уполномоченный представитель на территории России:
Общество с ограниченной ответственностью "МЕДИКАЛ ДИСТРИБЬЮТОРС" (ООО "МЕДИКАЛ ДИСТРИБЬЮТОРС")
Россия, 117042, г.Москва, Чечёрский проезд, д.56, корпус 2, пом.2
+7 (495) 374-83-87, +7(915)280-80-50, e.bashlakov@medical-distributors.ru

ООО ЦИРМИ INFO@CIRMI.RU WWW.GOSZDRAVNADZOR.RU

DIETZ®
REHA-PRODUKTE

CE

Группа продуктов: Кресла-коляски с ручным приводом

Наименование продукта: Кресло-коляска механическая для инвалидов, в том числе для людей с ограниченными физическими возможностями Диц (Dietz) Caneo E

Руководство пользователя

Версия 5.0.0 РУ Дата 07/2018 (LA/BL)

DIETZ GmbH

Reutäckerstraße 12
76307 Karlsbad

Тел. +49 7248.9186-0
Факс +49 7248.9186-86
info@dietz-reha.de
www.dietz-reha.de

Мы оставляем за собой право на внесение технических изменений в наши изделия, изменение цены наших изделий, а также на опечатки и на отклонения в описании наших изделий в данной публикации.
© 2018 DIETZ GmbH Reha-Produkte, Karlsbad
Любое полное или частично использование публикации запрещено без предварительного письменного разрешения со стороны компании DIETZ GmbH, Karlsbad.

ООО ЦИРМИ INFO@CIRMI.RU WWW.GOSZDRAVNADZOR.RU

Certification of a copy

I hereby certify that the above copy is a true copy of the original which has been presented to me.

Karlsruhe, October 26th, 2023

JÖRG SCHAEFER
NOTAR IN KARLSRUHE

Jörg Schaefer
Notary

ООО ЦИРМИ INFO@CIRMI.RU WWW.GOSZDRAVNADZOR.RU

Apostille

(Convention de La Haye du 5 octobre 1961)

1. Land: Bundesrepublik Deutschland
   Diese öffentliche Urkunde
2. ist unterschrieben von **Notar Jörg Schaefer**
3. in seiner Eigenschaft als **Notar**
4. sie ist versehen mit dem Siegel/Stempel
   des **Notars Jörg Schaefer in 76135 Karlsruhe**

Bestätigt

5. in **Karlsruhe** 6. am **30. October 2023**
7. durch **den Präsidenten des Landgerichts Karlsruhe**
8. unter Nr. **E 9101 a LG - 1013/2023**
9. Stempel 10. Unterschrift

LANDGERICHT KARLSRUHE

(Müller)
Präsident des Landgerichts

Nr. 173 Vordruck für die Erteilung der Apostille (Anl. 3 zur AV d. JuM vom 20. 1.1994 - Die Justiz S. 105 -) JVHm 4.94

ООО ЦИРМИ INFO@CIRMI.RU WWW.GOSZDRAVNADZOR.RU

/Перевод с английского и немецкого языков на русский язык/

Удостоверение подлинности копии документа

DIETZ®
REHA-PRODUKTE

/Логотип компании «Диц» (Dietz)/

/Текст на русском языке/

Диц Гмбх

(Управляющий директор)

_____

Должность

(Максимилиан Рааб)

_____

Имя

/подпись/ _____

Подпись

/Текст документа на русском языке/

ООО ЦИРМИ INFO@CIRMI.RU WWW.GOSZDRAVNADZOR.RU

Удостоверение подлинности копии документа

Настоящим удостоверяю, что вышеприведенный документ является действительной копией представленного мне подлинного документа.

Карлсруэ, 26 октября 2023 г.
/подпись/
Йорг Шэфер
Нотариус

/Круглая гербовая печать/:
Йорг Шэфер * Нотариус г. Карлсруэ

/Круглая рельефная гербовая печать/:
Йорг Шэфер * Нотариус г. Карлсруэ

Дата печати: 26.10.2023 10:20

ООО ЦИРМИ INFO@CIRMI.RU WWW.GOSZDRAVNADZOR.RU

АПОСТИЛЬ
(Гаагская конвенция от 05 октября 1961 г.)

1. Страна: Федеративная Республика Германия

Настоящий официальный документ

2. подписан **нотариусом Йоргом Шэфером**

3. выступающим в качестве **нотариуса**

4. заверен печатью/штампом **нотариуса Йорга Шэфера г. Карлсруэ 76135**

Удостоверен

5. в г. **Карлсруэ** 6. **30 октября 2023 г.**

7. **Председателем Земельного суда г. Карлсруэ**

8. За № **E 9101 a LG – 1013/2023**

9. Печать

10. Подпись

/подпись/
(Мюллер)
Председатель Земельного суда

/Круглая гербовая печать/: Земельный суд * г. Карлсруэ

Форма №173 - Бланк для проставления апостиля (согл. Прил.3 к общ. пр. Минюста ФРГ от 20.01.1994 "О юстиции", стр. 105) Управление юстиции г. Гамбург 4.94

ООО ЦИРМИ INFO@CIRMI.RU WWW.GOSZDRAVNADZOR.RU

Перевод данного текста сделан мной, переводчиком Шипуновой Ксенией Сергеевной.

Российская Федерация
Город Москва
Седьмого ноября две тысячи двадцатого третьего года

Я, Юракова Диана Шевкетовна, временно исполняющая обязанности нотариуса города Москвы Корсик Марии Александровны, свидетельствую подлинность подписи переводчика Шипуновой Ксении Сергеевны.

Подпись сделана в моем присутствии.

Личность подписавшего документ установлена.

Зарегистрировано в реестре: № 77/2139-н/77-2023- 4Б-3166

Уплачено за совершение нотариального действия: 400 руб. 00 коп.

Д.Ш. Юракова

Всего прошнуровано,
пронумеровано и скреплено печатью
28 лист(а)(ов)

врио Нотариуса

ООО ЦИРМИ INFO@CIRMI.RU WWW.GOSZDRAVNADZOR.RU

и мир

Certificate of a true copy

DIETZ®
REHA-PRODUKTE

Руководство пользователя

Медицинское изделие: Кресло-коляска механическая для инвалидов Диц (Dietz) Caneo L

артикул 222145
артикул 222148
артикул 222151
артикул 223145
артикул 223148
артикул 223151

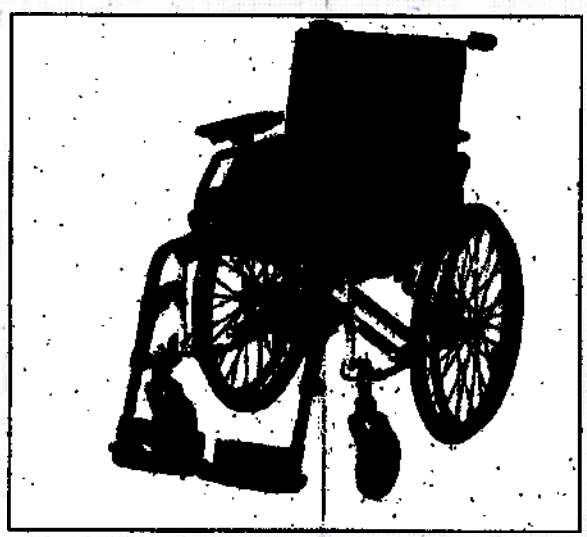

Диц Гмбх (Dietz Gmbh)
(Managing Director)

Должность(Position)
(Maximilian Raab)

Имя(Name)

Подпись (Signature)

ООО ЦИРМИ INFO@CIRMI.RU WWW.GOSZDRAVNADZOR.RU

DIETZ®
REHA-PRODUKTE

Кресло-коляска механическая для инвалидов, в том числе для людей с ограниченными физическими возможностями Диц (Dietz) Caneo L

Руководство по эксплуатации

Версия 4.0.0 РУ

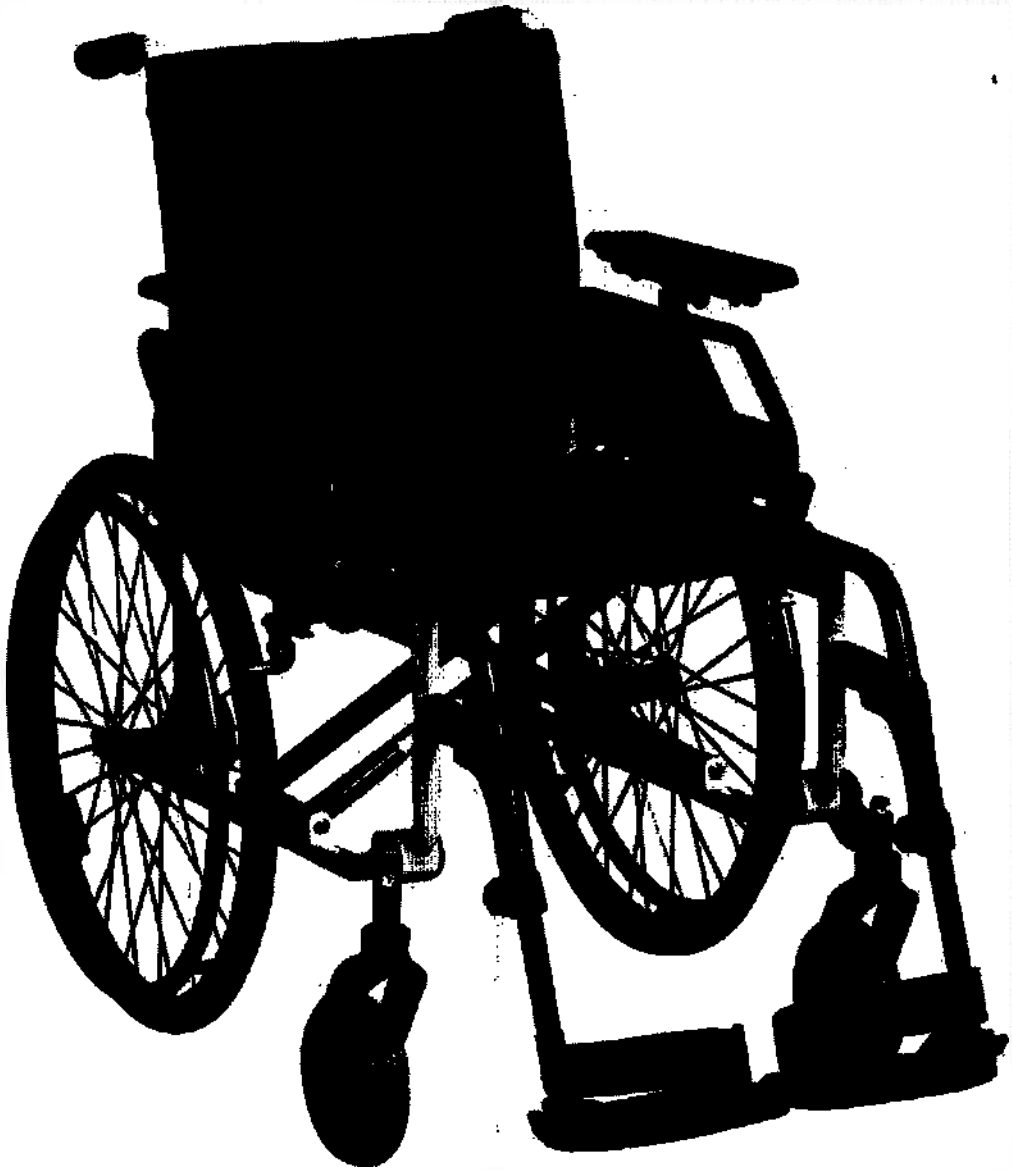

ООО ЦИРМИ INFO@CIRMI.RU WWW.GOSZDRAVNADZOR.RU

CE

Группа продуктов: Кресла-коляски с ручным приводом

Наименование продукта: Кресло-коляска механическая для инвалидов, в том числе для людей с ограниченными физическими возможностями Диц (Dietz) Caneo L

Руководство пользователя Версия 4.0.0 РУ Дата 04/2016 (LA/RP)

DIETZ GmbH

Reutäckerstraße 12
76307 Karlsbad

Тел. +49 7248.9186-0
Факс +49 7248.9186-86
info@dietz-reha.de
www.dietz-reha.de

© 2016 DIETZ GmbH Пожалуйста, обратите внимание на то, что изображённые в иллюстрациях варианты оснащения могут отличаться от оснащения Вашей модели.

ООО ЦИРМИ INFO@CIRMI.RU WWW.GOSZDRAVNADZOR.RU

Благодарим Вас за приобретение кресла-коляски Caneo L от DIETZ Reha Produkte.

Пожалуйста, ознакомьтесь с данной инструкцией по эксплуатации перед первым использованием кресла-коляски. Оно содержит важные инструкции по технике безопасности и ценные советы по правильному использованию и уходу за креслом-коляской. Если у Вас возникли вопросы или Вам требуется дополнительная информация, пожалуйста, обратитесь к специалисту, который предоставил вам кресло-коляску.

Данное руководство содержит все инструкции, необходимые для регулировки и эксплуатации кресла-коляски Caneo L.

ООО ЦИРМИ INFO@CIRMI.RU WWW.GOSZDRAVNADZOR.RU

СОДЕРЖАНИЕ

01 Общие сведения

Предусмотренное назначение 6

Показания.....6

Противопоказания.....6

Побочные действия.....6

Возможные осложнения при применении 6

Объяснение символов 7

02 Описание изделия

Комплектация 8

Комплектация Canеo L.....9

03 Ввод в эксплуатацию

Подготовка коляски к вводу в эксплуатацию10

3.1 Раскладывание коляски 11

3.2 Обивка спинки 12

3.3 Подножки.....12

3.4 Площадки для стопы 13

3.5 Демонтаж и монтаж задних колес.....13

3.6 Глубина сиденья 14

3.7 Длина подножки 15

04 Передвижение на коляске

4.1 Посадка в коляску высадка из коляски 16

4.2 Складывание защитных щитков 18

4.3 Складывание площадок для стопы 18

4.4 Складывание и демонтаж подножек.....19

4.5 Регулируемые по углу наклона площадки для стопы.....19

4.6 Движение и торможение кресла-коляски с помощью обода ручного привода 20

4.7 Стояночный тормоз.....21

4.8 Торможение коляски сопровождающим лицом (опционально).....22

4.9 Антиопрокидыватели (опционально)..23

4.10 Упор для наклона коляски 23

4.11 Транспортировка и складывание коляски 24

4.12 Ремень безопасности (опционально).25

05

Важ

5.1

5.2

5.3

5.4

5.5

5.6

5.7

5.8

06

Сист

Разм

Жур
ремо

07

Указ

ООО ЦИРМИ INFO@CIRMI.RU WWW.GOSZDRAVNADZOR.RU

05 Регулировки под нужды пользователя

Важное примечание о регулировках.....26

5.1 Стояночный тормоз 26

5.2 Барабанный тормоз (опционально) 27

5.3 Спинка.....27

5.4 Высота подлокотника 28

5.5 Подлокотники 28

5.6 Регулировка высоты сиденья 29

5.7 Регулировка угла наклона сиденья.....30

5.8 Удлинитель колесной базы.....31

06 Технические характеристики

Система измерения DIETZ 32

Размеры и вес 34

Журнал технического обслуживания и ремонта 35

07 Безопасность

Указания по безопасности 36

08 Памятка по эксплуатации коляски

Проверка коляски перед использованием .. 38

Климатические требования к условиям хранения, эксплуатации и транспортировки 38

Инструкции по уходу за коляской 39

Таблички 39

Серийный номер 39

Утилизация 39

Повторное использование 40

09 Гарантия

Гарантия 42

Декларация о соответствии нормативным требованиям..... 42

Ответственность 42

Ограничение ответственности..... 42

Уполномоченный представитель 43

ООО ЦИРМИ INFO@CIRMI.RU WWW.GOSZDRAVNADZOR.RU

ПРЕДУСМОТРЕННОЕ НАЗНАЧЕНИЕ

Кресло-коляска механическая для инвалидов, в том числе для людей с ограниченными физическими возможностями Диц (Dietz) Caneo L предназначена для передвижения в пределах помещений и по улице по твёрдой поверхности. Кресло-коляска служит исключительно для передвижения человека с ограниченными физическими возможностями самостоятельно или с помощью сопровождающего его лица.

Максимальная нагрузка кресла-коляски Caneo L не должна превышать 150 кг. Эта информация продублирована на типовой табличке, нанесенной на раму кресла-коляски.

ПОКАЗАНИЯ

Устройство используется при невозможности самостоятельно ходить или ограниченной подвижности нижних конечностей вследствие:

- паралича
- потери конечности
- дефекта или деформации конечности
- контрактуры суставов / травмы суставов (кроме суставов рук)

ПРОТИВОПОКАЗАНИЯ

Использование инвалидных кресел не показано при:

- неспособности сидеть
- весе пациента более допустимой грузоподъемности устройства

ПОБОЧНЫЕ ДЕЙСТВИЯ

Побочные действия: Отсутствуют.

ВОЗМОЖНЫЕ ОСЛОЖНЕНИЯ ПРИ ПРИМЕНЕНИИ

Возможные осложнения при применении: Отсутствуют.

ООО ЦИРМИ INFO@CIRMI.RU WWW.GOSZDRAVNADZOR.RU

ОСТОРОЖНО

Свидетельствует о возможной опасной ситуации, которая, в случае наступления, может привести к травмам для пассажира коляски или сопровождающего лица.

ОБЪЯСНЕНИЕ СИМВОЛОВ

В этой инструкции используются различные символы, чтобы предупредить Вас о возможной опасной ситуации и дать полезные советы и рекомендации для эффективной и простой эксплуатации продукта.

ВАЖНО

Выделяет полезные советы и рекомендации для эффективной эксплуатации кресла-коляски.

ВНИМАНИЕ

Свидетельствует о возможной опасной ситуации, которая, в случае наступления, может привести к повреждению или поломке продукта.

ООО ЦИРМИ INFO@CIRMI.RU WWW.GOSZDRAVNADZOR.RU

Кресло-коляска механическая для инвалидов, в том числе для людей с ограниченными физическими возможностями Диц (Dietz) Caneo L упакована в картонную коробку. По возможности сохраните упаковку: при необходимости она может быть использована для хранения коляски.

Кресло-коляска Caneo L поставляется в собранном виде и легко настраивается. Просто разверните кресло-коляску и отведите подножки на место до щелчка. В следующих разделах Вы найдете дополнительную информацию о том, как настроить и использовать Вашу кресло-коляску.

В разделе **«03 Ввод в эксплуатацию»** на стр. 10 Вы можете найти информацию о простых регулировках и настройках, которые могут быть сделаны без использования инструментов.

Информацию о более специфичных настройках - например, регулировка высоты сиденья и т.д., - Вы можете найти в разделе **«05 Индивидуальные настройки»** на стр. 26. Некоторые из этих регулировок могут выполняться только специально обученными специалистами.

КОМПЛЕКТАЦИЯ

По получении кресла-коляски, пожалуйста, немедленно проверьте, что содержимое является полным и неповрежденным. В стандартную комплектацию входят:

- Рама складная
- Спинка текстильная регулируемая
- Сидение текстильное регулируемое
- Подножка
- Подлокотники (2 шт)
- Передние поворотные колеса (2 шт)
- Задние приводные колеса (2 шт)
- Защитный щиток (поворотно-откидной) (2 шт)
- Икроножный ремень
- Ремень с пластиковой пряжкой
  Опора для стоп
- Стояночный тормоз
- Быстросъемная ось (2 шт)
- Приспособление для преодоления бордюров
- Обод ручного привода (2 шт)
- Ручки для толкания (2 шт)
- Антиопрокидыватель
- Руководство по эксплуатации
- Изделия при необходимости

ООО ЦИРМИ INFO@CIRMI.RU WWW.GOSZDRAVNADZOR.RU

КОМЛЕКТАЦИЯ CANEO L

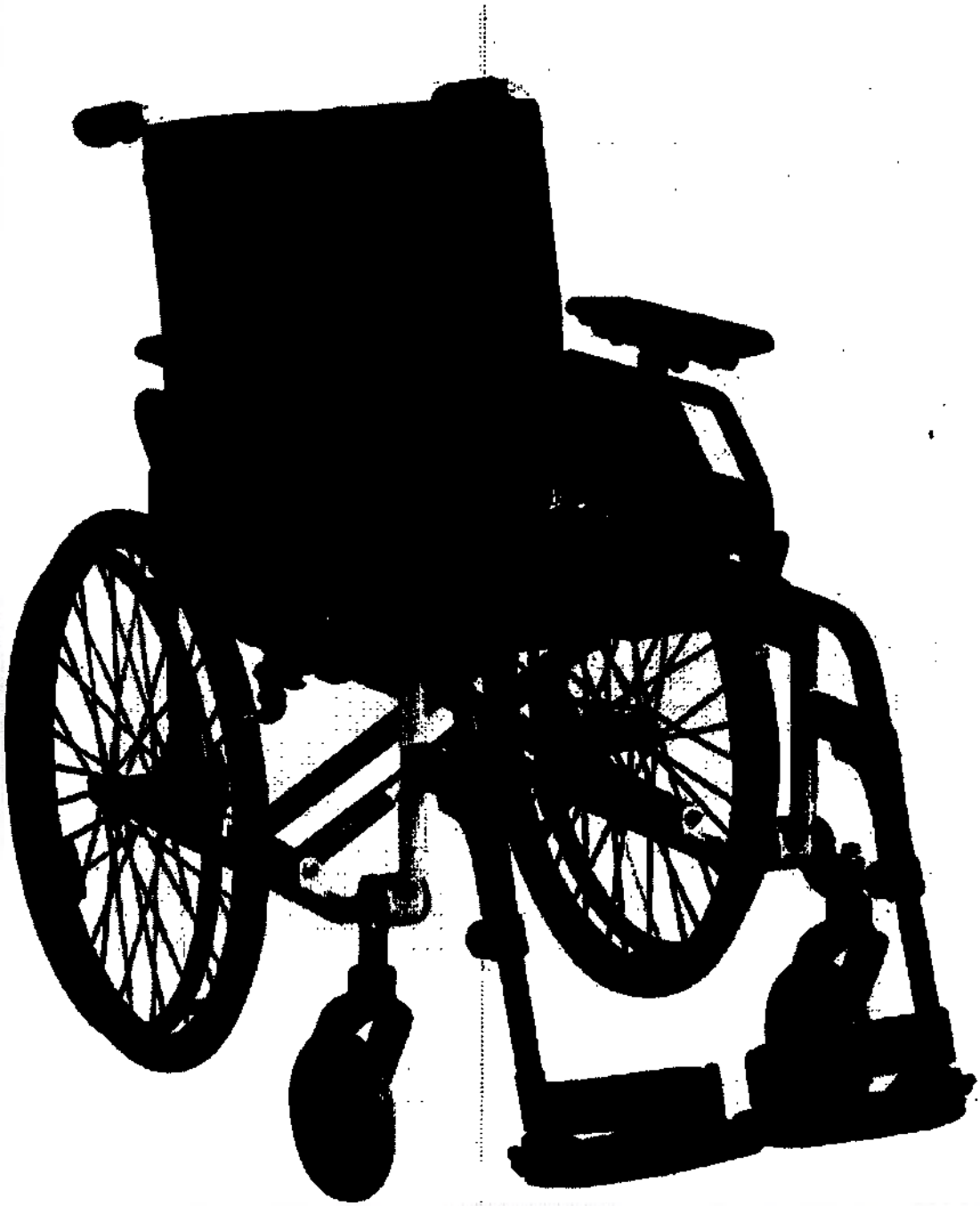

ООО ЦИРМИ INFO@CIRMI.RU WWW.GOSZDRAVNADZOR.RU

Изделия для Кресло-коляска механическая для инвалидов, в том числе для людей с ограниченными физическими возможностями Диц (Dietz) Caneo L, в составе:

1. Подголовник анатомический (при необходимости)
2. Тормоз для одной руки (при необходимости)
3. Держатель для трости (при необходимости)
4. Столик для инвалидной коляски (при необходимости)

ПОДГОТОВКА КОЛЯСКИ К ВВОДУ В ЭКСПЛУАТАЦИЮ

Кресло-коляска Caneo L поставляется в собранном виде и легко настраивается. Просто разверните кресло-коляску и отведите подножки на место до щелчка. В следующих разделах Вы найдете дополнительную информацию о том, как настроить и использовать Вашу кресло-коляску. Здесь Вы можете найти информацию о простых регулировках и настройках, которые могут быть сделаны без использования инструментов.

Информацию о более специфичных настройках - например, регулировка высоты сиденья и т.д., - Вы можете найти в разделе **«05 Индивидуальные настройки»** на стр. 26.

ОСТОРОЖНО

Опасность защемления!

Во время складывания и раскладывания кресла-коляски существует вероятность защемления пальцев, держитесь только за части, проиллюстрированные на изображениях.

ООО ЦИРМИ INFO@CIRMI.RU WWW.GOSZDRAVNADZOR.RU

3.1 Раскладывание коляски

Для раскладывания коляски немного наклоните ее к себе. Надавите на перекладину обеими руками до упора.

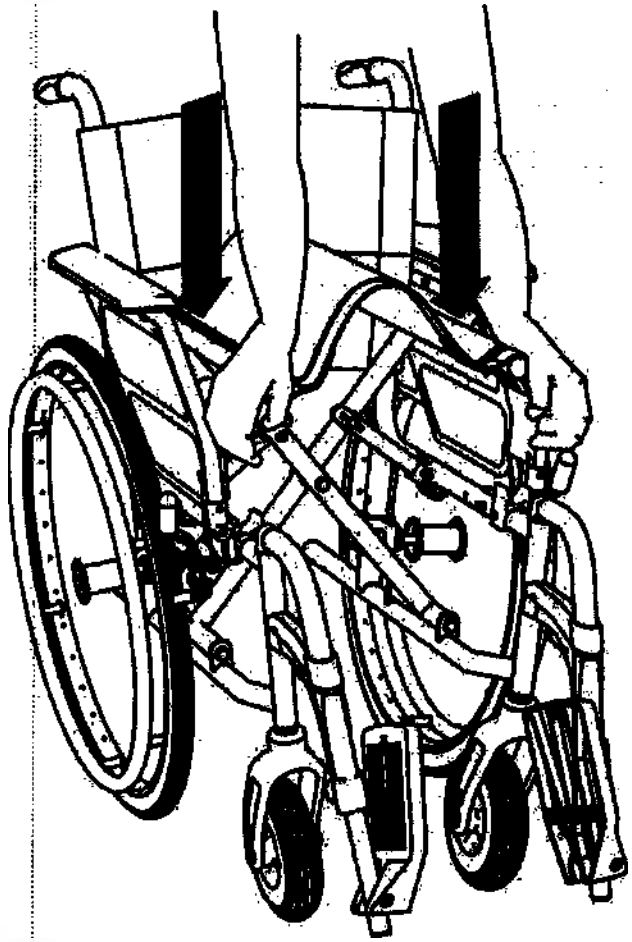

Убедитесь, что защитные щитки по обеим сторонам в правильном положении относительно перекладины.

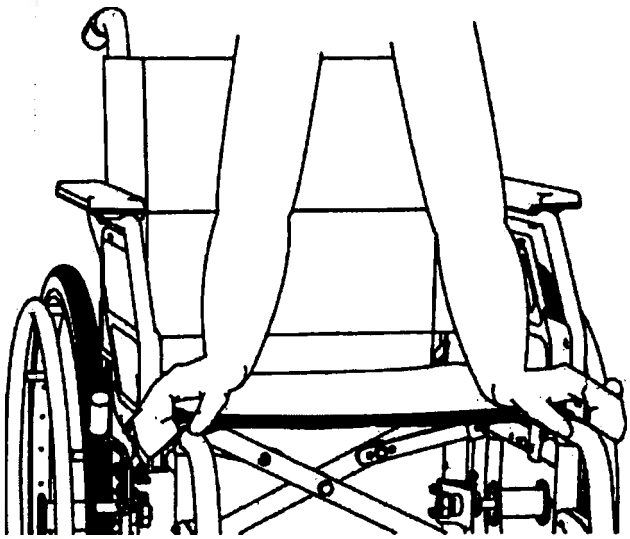

ООО ЦИРМИ INFO@CIRMI.RU WWW.GOSZDRAVNADZOR.RU

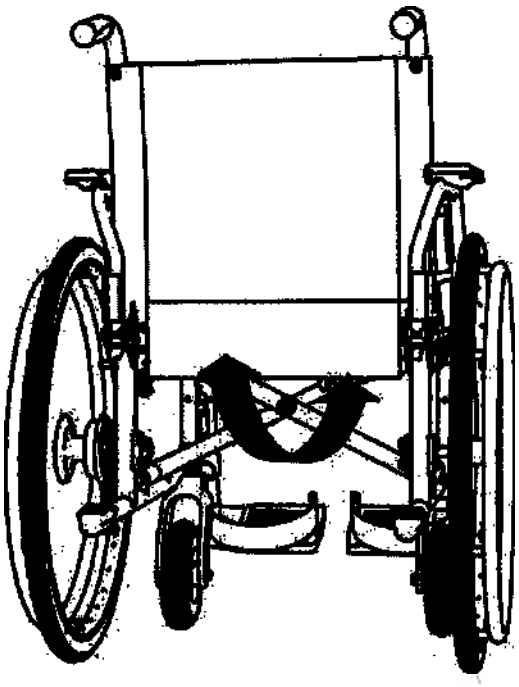

3.2 Обивка спинки

Плотно натяните обивку сиденья с тыльной стороны спинки к днищу сиденья и зафиксируйте ее с помощью застежки-липучки Velcro; это закроет зазор между спинкой и поверхностью сиденья.

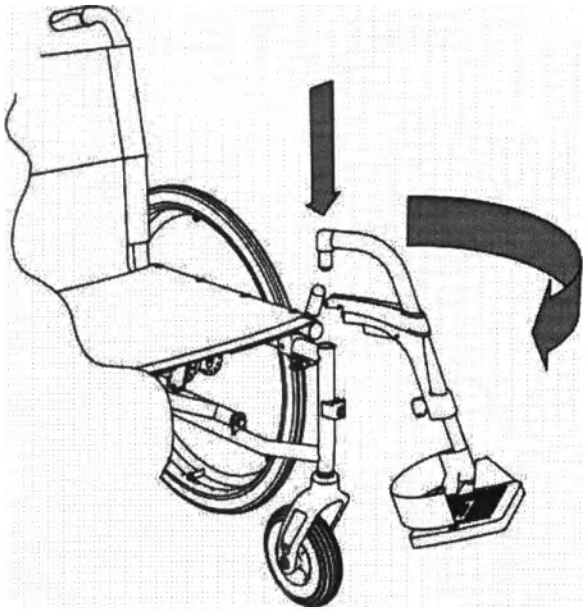

3.3 Подножки

Установите подставки под голень в крепления на раме и поверните их внутрь. Подножки зафиксируются автоматически.

ООО ЦИРМИ INFO@CIRMI.RU WWW.GOSZDRAVNADZOR.RU

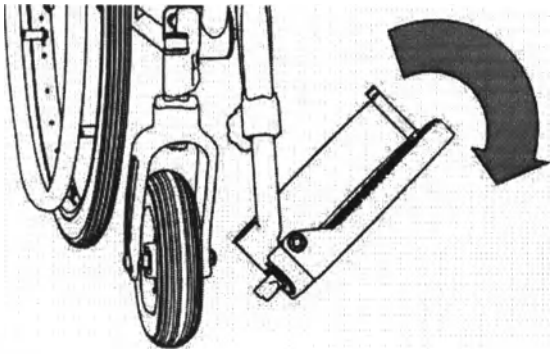

3.4 Площадки для стопы

Откиньте площадки для стопы вниз.

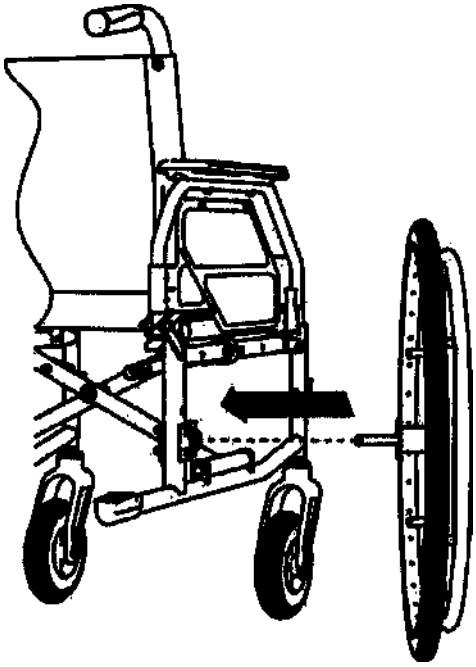

3.5 Демонтаж и монтаж задних колес

В некоторых ситуациях Вам может потребоваться снять задние колеса.

Возьмитесь за втулку колеса и нажмите большим пальцем руки на кнопку на быстросъемной оси. Удерживая кнопку, выньте колесо из втулки.

Для монтажа колес нажмите большим пальцем руки на кнопку на быстросъемной оси. Вставьте ось во втулку; быстросъемная ось зафиксируется автоматически.

ВНИМАНИЕ

После монтажа колес убедитесь, что быстросъемная ось надежно зафиксирована.

ВАЖНО

Во время монтажа колес удерживайте кнопку на быстросъемной оси. Это позволит Вам быстрее установить ось/колесо.

ООО ЦИРМИ INFO@CIRMI.RU WWW.GOSZDRAVNADZOR.RU

3.6 Глубина сиденья

Кресло-коляска всегда поставляется с максимально возможной глубиной сиденья. Чтобы уменьшить глубину сиденья, сначала снимите подставки под голень. Затем расстегните застежки-липучки Velcro справа и слева от каркаса сиденья. Закрепите застежки-липучки на удлинителе таким образом, чтобы они больше не оборачивались вокруг рамы. Сложите удлинитель под сиденьем и застегните застежки-липучки Velcro.

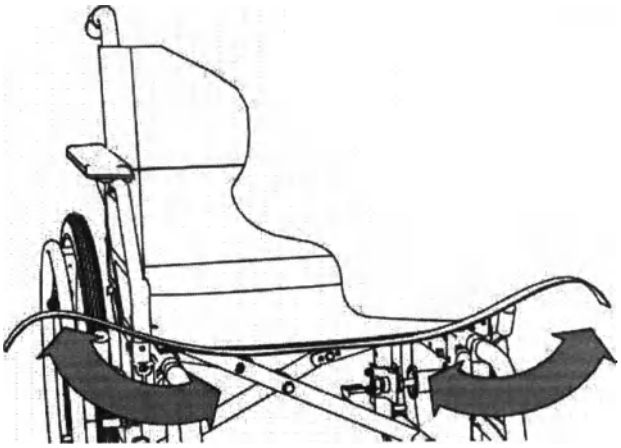

Выполните действия в обратной последовательности, чтобы увеличить глубину сиденья.

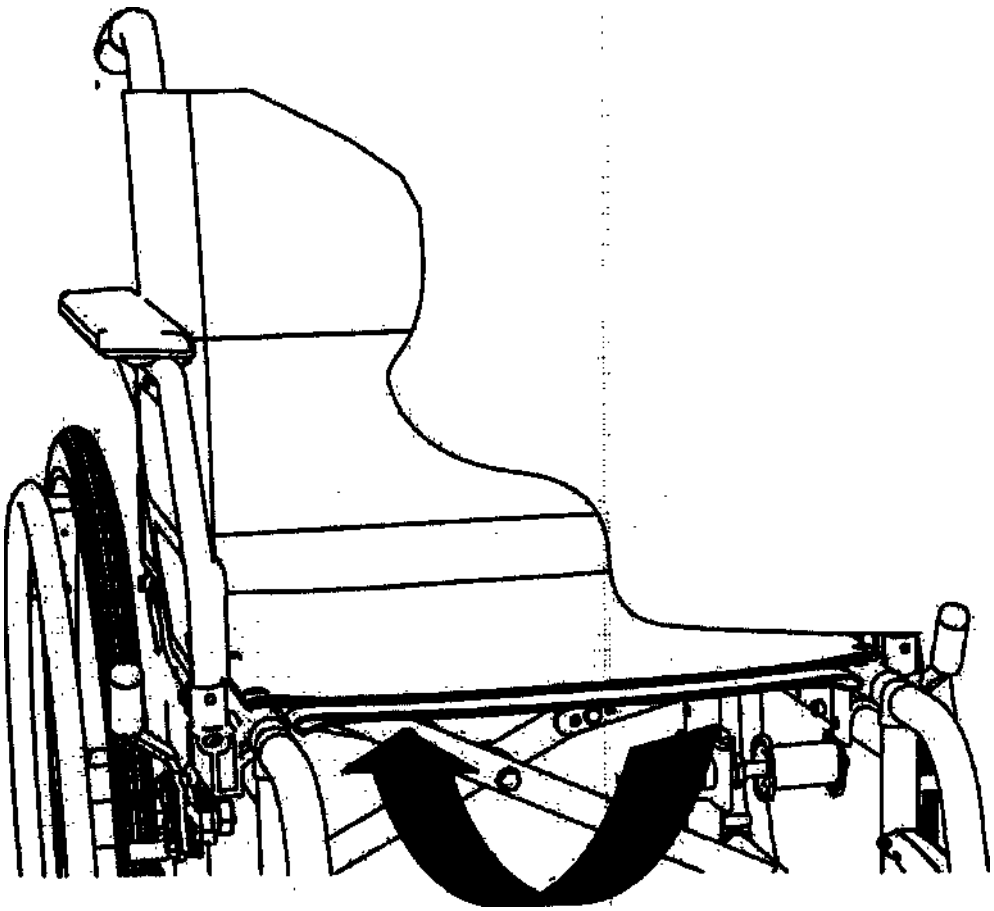

ООО ЦИРМИ INFO@CIRMI.RU WWW.GOSZDRAVNADZOR.RU

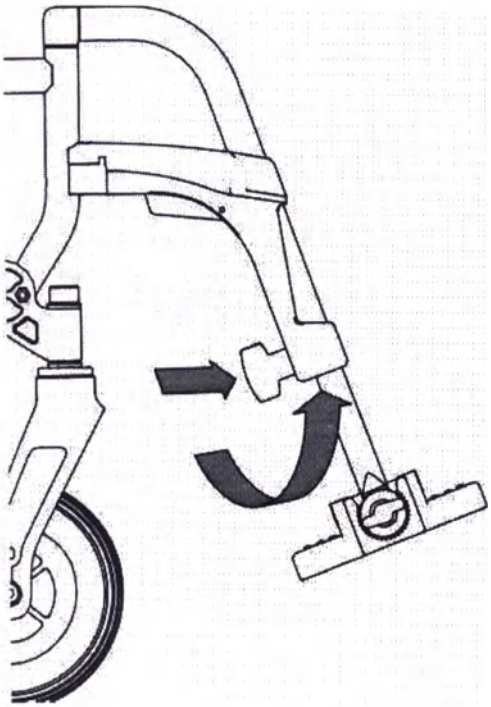

3.7 Длина подножки

Если подножка правильно отрегулирована, верхняя часть ноги находятся в горизонтальном положении, а ступни расположены на площадках для стоп.

Для регулировки высоты подножек ослабьте регулировочный болт на четверть оборота и потяните запорный механизм назад. Установите площадки для стопы на желаемую длину и отпустите запорный механизм. Механизм автоматически зафиксируется в установленном положении. Затяните регулировочный болт.

ООО ЦИРМИ INFO@CIRMI.RU WWW.GOSZDRAVNADZOR.RU

ПЕРЕДВИЖЕНИЕ НА КОЛЯСКЕ

4.1 Посадка в коляску, высадка из коляски

Данное действие может быть выполнено при условии адекватной мышечной мобильности тела.

Воспользуйтесь следующими рекомендациями, чтобы легко и безопасно перемещаться в коляску и из коляски.

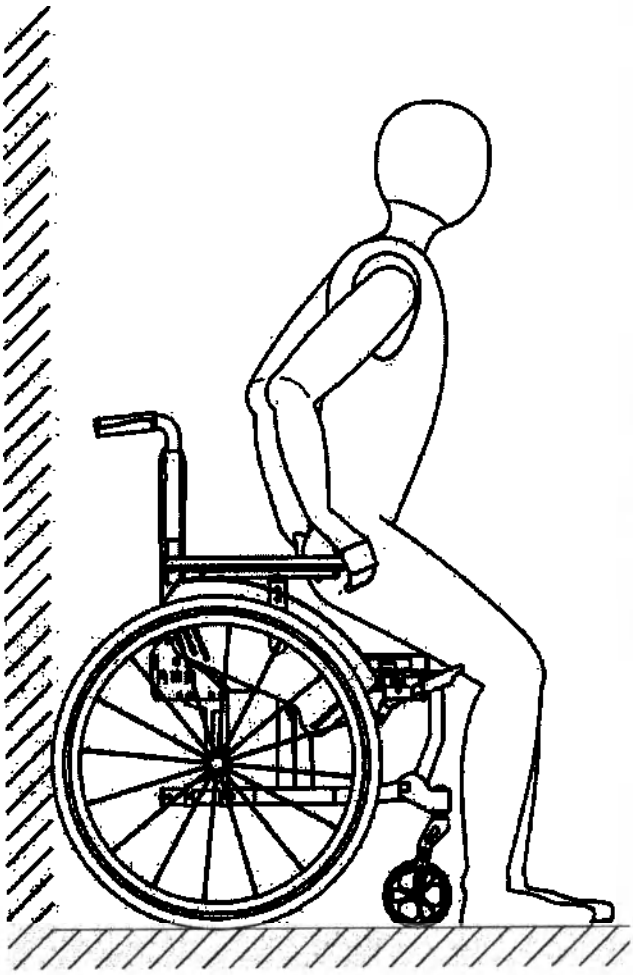

ВАЖНО

По возможности поставьте кресло-коляску задними колесами к стене во избежание ее отката назад.

ООО ЦИРМИ INFO@CIRMI.RU WWW.GOSZDRAVNADZOR.RU

Посадка в коляску

1. Снимите подножки (см. раздел 4.4).
2. По возможности поставьте кресло-коляску задними колесами к стене во избежание ее отката назад.
3. Поставьте коляску на стояночные тормоза.
4. Встаньте перед креслом-коляской. Осторожно двигайтесь назад, пока Ваши ноги не коснутся сиденья.
5. Возьмитесь за подлокотники.
6. Медленно и аккуратно опуститесь на сиденье.
7. Вновь установите подножки.
8. Откиньте площадки для стопы вниз (см. раздел 3.4).

Высадка из коляски

Выполните действия по посадке в коляску в обратной последовательности.

ВАЖНО

Для облегчения пересадки вбок Вы можете отвернуть в сторону защитные щитки (см. раздел 4.2).

ООО ЦИРМИ INFO@CIRMI.RU WWW.GOSZDRAVNADZOR.RU

4.2 Складывание защитных щитков

Нажмите на зажимную ручку и потяните защитный щиток наверх.

Щиток автоматически зафиксируется в верхнем положении.

Вы услышите щелчок фиксации.

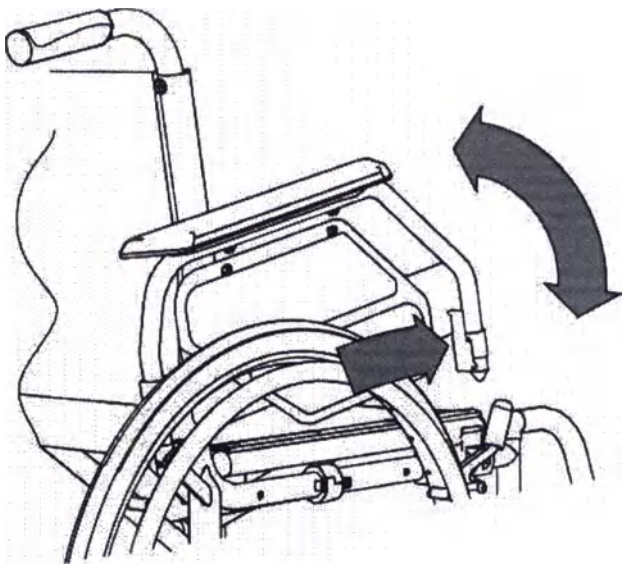

4.3 Складывание площадок для стопы

Сложенные площадки для стопы позволяют более легко перемещаться в коляску и из коляски.

Всегда складывайте площадки для стопы перед тем, как сложить кресло-коляску.

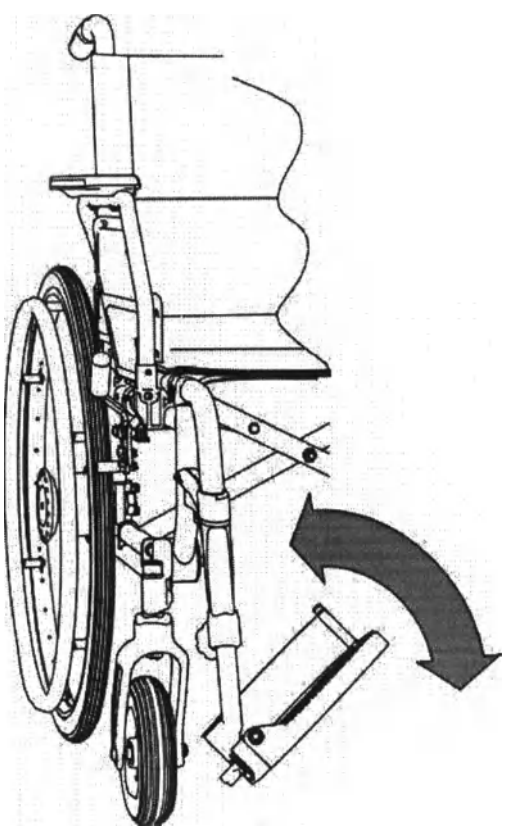

ООО ЦИРМИ INFO@CIRMI.RU WWW.GOSZDRAVNADZOR.RU

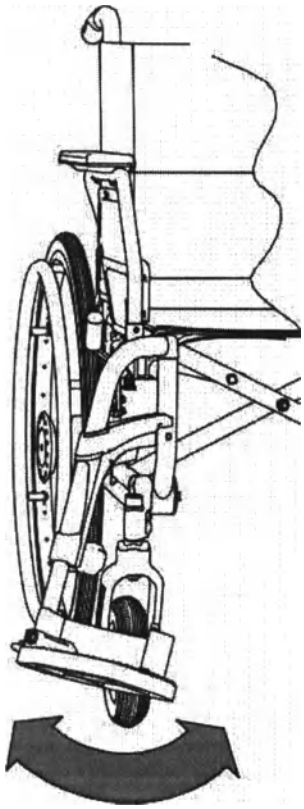

4.4 Отведение в сторону и снятие подножек

Для того, чтобы снять подножку, откиньте площадки для стопы наверх.

Нажмите на зажимную ручку (оранжевая) и отведите подножку наружу.

Снимите подножку, потянув вверх.

Выполните действия в обратной последовательности, чтобы установить подножку.

Вы услышите щелчок фиксации при отведении подножки внутрь.

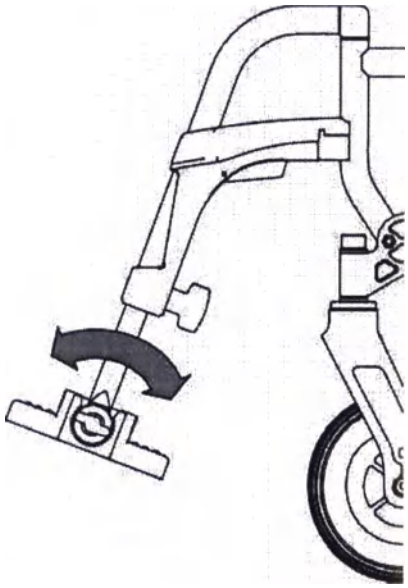

4.5 Регулируемые по углу наклона площадки для стопы

Модель Caneo L в качестве стандартной комплектации оборудована регулируемыми по углу наклона площадками для стопы. Для регулировки угла наклона подножки ослабьте регулировочный болт и слегка потяните площадку для стопы внутрь, чтобы освободить запорный механизм. Установите желаемый угол наклона подножки и затяните регулировочный болт.

ООО ЦИРМИ INFO@CIRMI.RU WWW.GOSZDRAVNADZOR.RU

4.6 Движение и торможение кресла-коляски с помощью обода ручного привода

Приведение кресла-коляски в движение и управление ею осуществляется с помощью обода ручного привода.

Возьмитесь руками за ободья ручного привода и толкните их вперед или назад.

Когда вы держитесь руками за ободья ручного привода, следите, чтобы большой палец всегда лежал поверх обода.

Торможение коляски на ходу производится воздействием силы рук на ободья ручного привода.

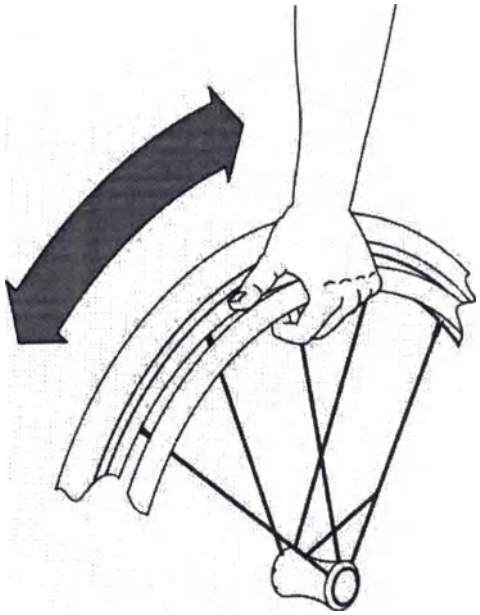

ОСТОРОЖНО

Не допустимо катание с горок, спуск и подъем производится только с помощью специализированных пандусов предназначенных для инвалидных колясок, либо с помощью сопровождающего лица.

ОСТОРОЖНО

Во время управления коляской будьте осторожны с руками, особенно большим пальцем, и не трогайте шину.Вы можете защемить пальцы в узком зазоре между шиной и боковым щитком/поддержкой руки!

ООО ЦИРМИ INFO@CIRMI.RU WWW.GOSZDRAVNADZOR.RU

4.7 Стояночный тормоз

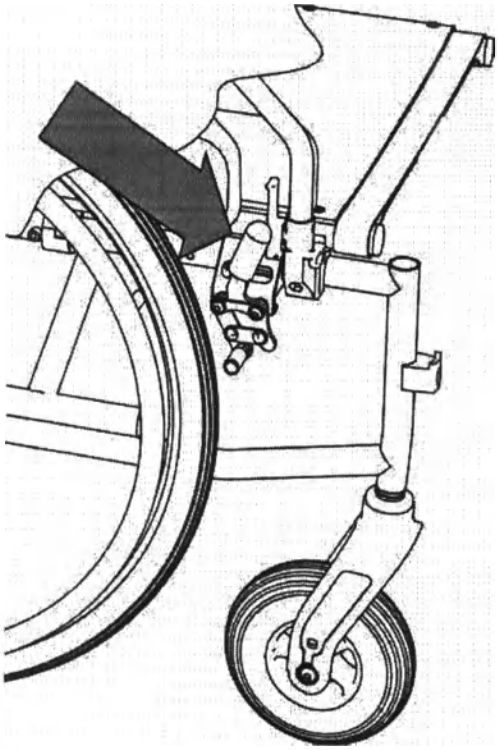

Стояночный тормоз предназначен для фиксации коляски и предотвращения ее отката в сторону.

Используйте стояночный тормоз (тормоз, действующий непосредственно на шину), когда коляска неподвижна. Для фиксации коляски переведите тормозной рычаг до упора вперед. Теперь коляска не будет двигаться: Вы можете безопасно пересесть или просто зафиксировать коляску на одном месте. Для снятия тормоза отведите тормозной рычаг назад.

ВАЖНО

Всегда устанавливайте одновременно оба стояночных тормоза.

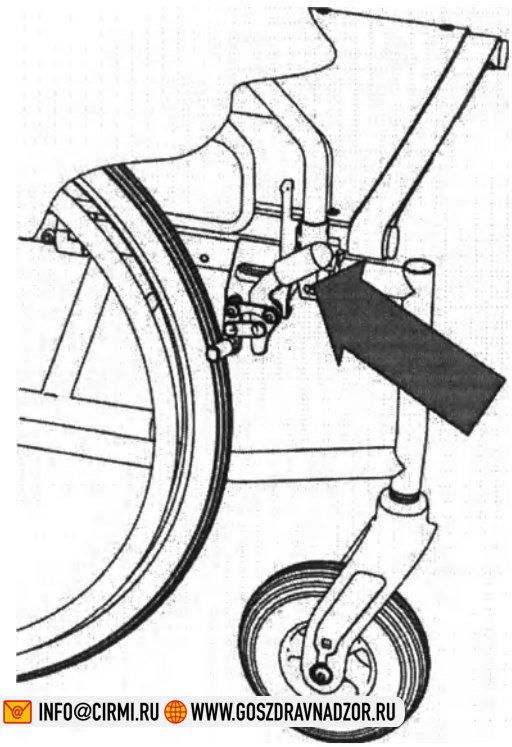

Для торможения коляски пользуйтесь исключительно ободьями ручного привода. Стояночные тормоза используются только после остановки коляски: ни в коем случае не применяйте их для снижения скорости коляски.

ООО ЦИРМИ INFO@CIRMI.RU WWW.GOSZDRAVNADZOR.RU

4.8 Торможение коляски сопровождающим лицом (опционально)

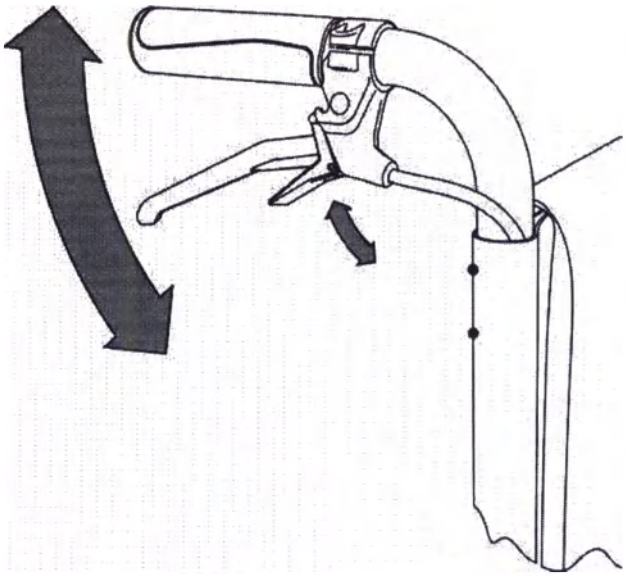

Во время движения потяните рычаг вверх для снижения скорости кресла-коляски. Вы можете использовать тормозной рычаг для фиксации коляски. Для этого потяните тормозной рычаг вверх вместе с маленькой зажимной ручкой.

Зажимная ручка зафиксируется автоматически. Для снятия тормоза потяните тормозной рычаг вверх, и зажимная ручка автоматически разблокируется.

Сопровождающее лицо может использовать барабанные тормоза в качестве основного и стояночного тормоза. Использование барабанных тормозов повышает безопасность передвижения на склонах. С помощью барабанного тормоза Вы можете регулировать скорость коляски, сильнее или слабее нажимая на его рычаг. Барабанные тормоза также служат в качестве стояночных тормозов.

ВАЖНО

Всегда используйте одновременно оба тормоза. Использование обоих тормозов облегчает управление коляской во время движения.

ОСТОРОЖНО

Сопровождающее лицо, управляющее моделью кресла-коляски без барабанного тормоза, должно быть физически и психически способным остановить движущуюся кресло-коляску. Используйте зажимную ручку в качестве стояночного тормоза.

ООО ЦИРМИ INFO@CIRMI.RU WWW.GOSZDRAVNADZOR.RU

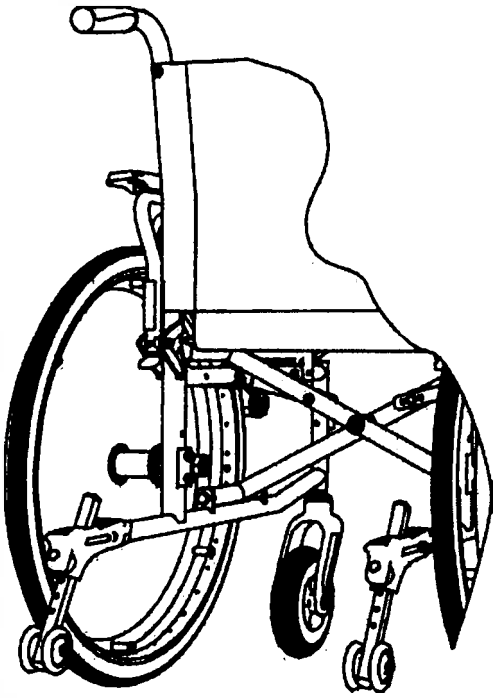

4.9 Антиопрокидыватели (опционально)

Антиопрокидыватели предотвращают опрокидывание коляски назад. Также они могут использоваться сопровождающим лицом в качестве рычага для наклона коляски.

Антиопрокидыватели регулируются по высоте. Для регулировки антиопрокидывателей по высоте следует нажать и удерживать фиксирующий штифт серебряного цвета, затем установить антиопрокидыватель на нужную высоту, и отпустить штифт.

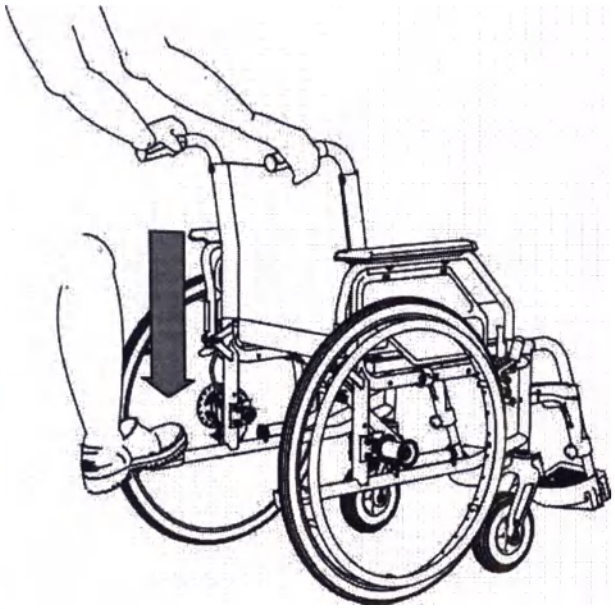

4.10 Упор для наклона коляски

Упор для наклона коляски позволяет сопровождающему лицу легко наклонять коляску назад при преодолении препятствий: нажмите на упор правой или левой ногой и удерживайте равновесие при помощи ручек коляски.

На кресло-коляску могут быть установлены в качестве упора для наклона и защиты для заднего колеса рычаги для наклона вместо резиновых амортизаторов.

ООО ЦИРМИ INFO@CIRMI.RU WWW.GOSZDRAVNADZOR.RU

4.11 Транспортировка и складывание коляски

Для перевозки кресла-коляски или экономии места, ее можно сложить. Сложенная коляска занимает очень мало места и может быть легко где-то размещена.

Для облегчения транспортировки снимите задние колеса.

При необходимости снимите с коляски подножки и ослабьте крепление обивки спинки под сиденьем. Затем сложите коляску, потянув за центр сиденья. Кресло-коляска сложится автоматически.

Указания по сборке кресла-коляски приведены в разделе **«05 Индивидуальные настройки»** на стр. 26.

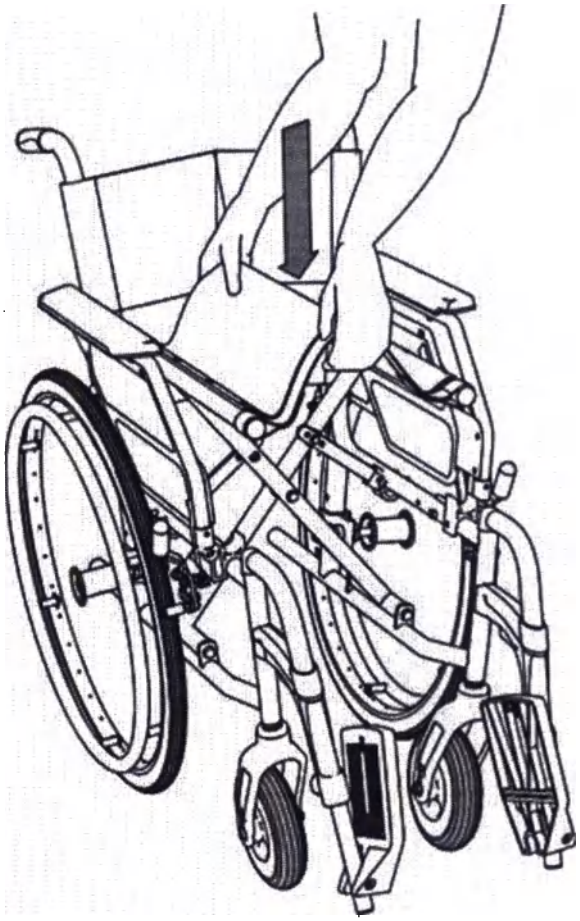

ООО ЦИРМИ INFO@CIRMI.RU WWW.GOSZDRAVNADZOR.RU

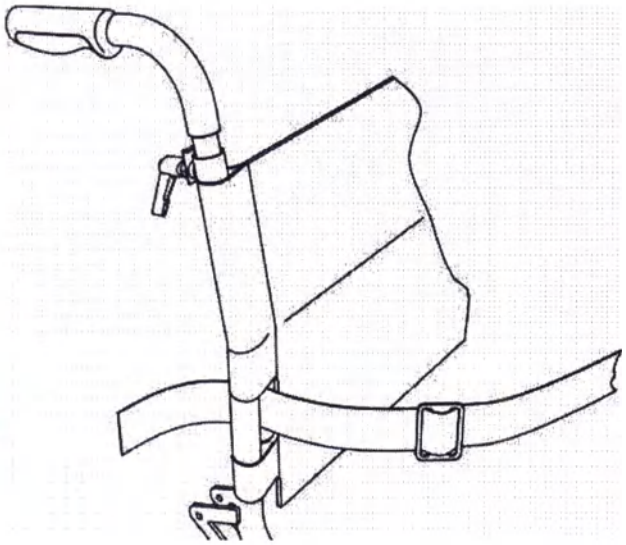

4.12 Ремень безопасности (опционально)

Кресло-коляска может быть оснащена ремнем безопасности. Благодаря нему фиксируется и дополнительно стабилизируется сидячее положение пациента. Ремень безопасности предотвращает соскальзывание пациента вперед.

Ремень безопасности закреплен сзади на трубе спинки справа и слева. Монтаж ремня безопасности должен проводиться в специализированном магазине.

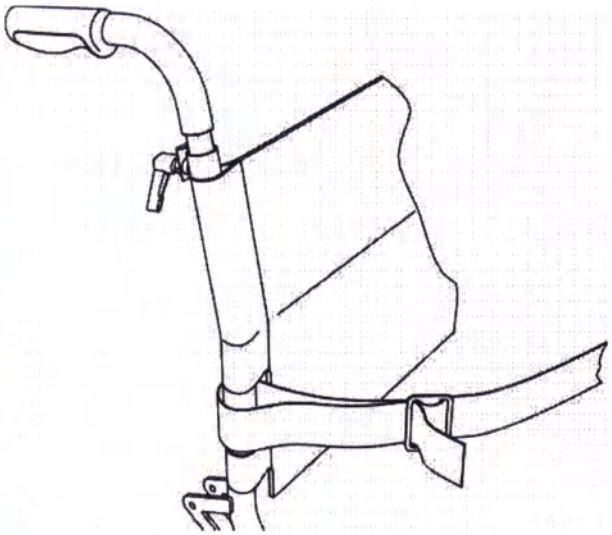

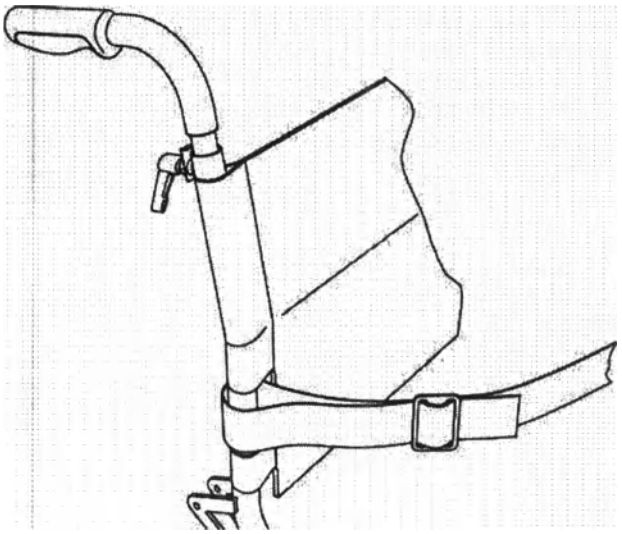

ООО ЦИРМИ INFO@CIRMI.RU WWW.GOSZDRAVNADZOR.RU

5.1 Стояночный тормоз

Расстояние между пальцем подвижного рычага и покрышкой в самой узкой точке должно составлять 12–14 мм, когда тормоз полностью открыт.

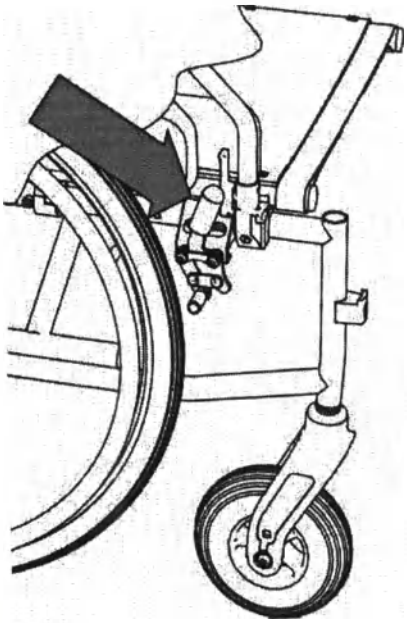

Ослабьте регулировочный болт для регулировки расстояния, если требуется. Придайте тормозам правильное положение. Затем затяните болт и проверьте работу тормоза.

Если колесная база кресла-коляски была заменена (раздел 5.5), Вам, возможно, понадобится полностью выкрутить болт и установить тормоз в углублении дальше вперед или назад.

ОСТОРОЖНО

Регулировка тормозов должна проводиться специально обученными специалистами. Однако, если у вас достаточно опыта, Вы можете отрегулировать тормоза самостоятельно. Неправильная регулировка тормозов может привести к тяжелым травмам или смерти!

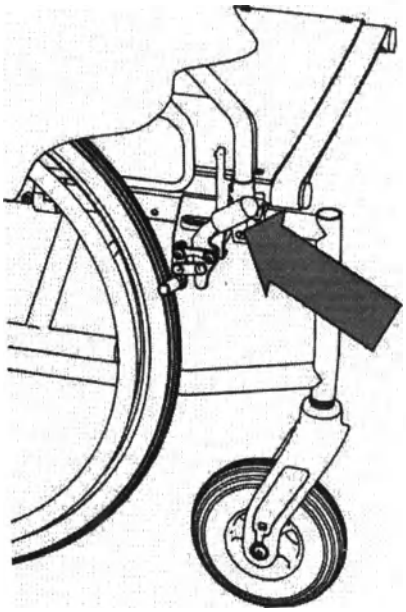

ООО ЦИРМИ INFO@CIRMI.RU WWW.GOSZDRAVNADZOR.RU

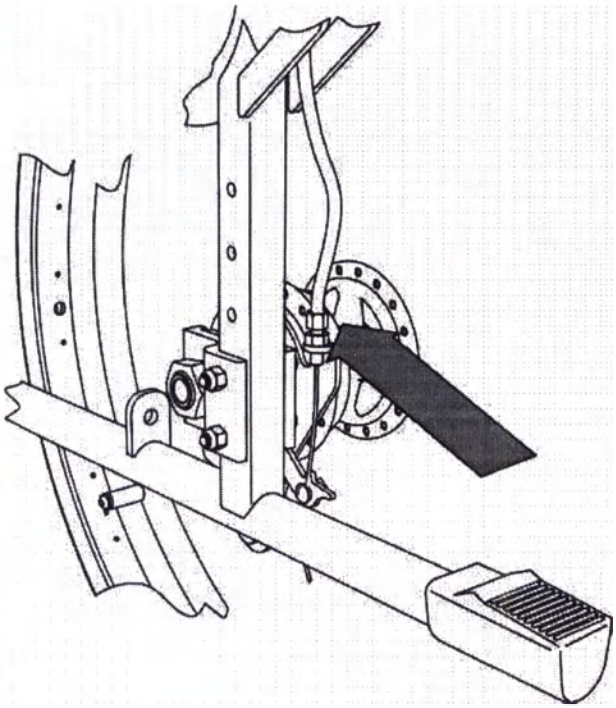

5.2 Барабанный тормоз (опционально)

Сила торможения барабанных тормозов регулируется с помощью регулировочных винтов. Для увеличения тормозного усилия требуется ослабить регулировочный винт.

ОСТОРОЖНО

Убедитесь, что оба барабанных тормоза кресла-коляски отрегулированы равномерно.

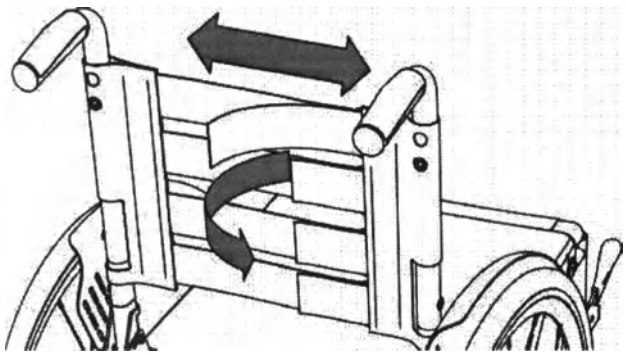

5.3 Спинка

Натяжение обивки спинки может быть отрегулировано в соответствии с Вашими потребностями. Снимите обивку спинки и расстегните застежки-липучки Velcro. Натяните застежки-липучки Velcro, начиная с самой нижней, в соответствии со своими предпочтениями и вновь застегните их. Наденьте обивку на спинку.

ООО ЦИРМИ INFO@CIRMI.RU WWW.GOSZDRAVNADZOR.RU

5.4 Высота подлокотника

Для удобного сидения без усталости в кресле-коляске Caneo L предусмотрена регулировка подлокотника.

Для регулировки высоты подлокотника ослабьте регулировочный болт на четверть оборота и потяните запорный механизм назад. Поставьте подлокотник на удобную для Вас высоту. Отпустите запорный механизм. Механизм автоматически зафиксируется в установленном положении. Затяните регулировочный болт.

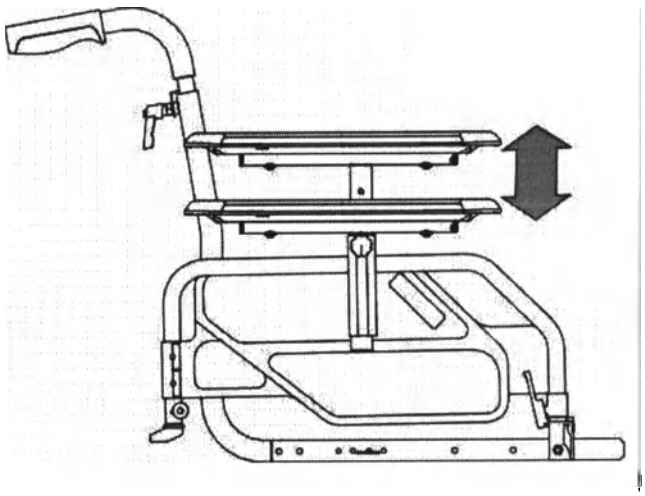

5.5 Подлокотники

Положение подлокотников можно отрегулировать в соответствии с Вашими потребностями. Для этого ослабьте регулировочный болт на четверть оборота и потяните запорный механизм назад. Теперь снимите левый и правый подлокотники, поменяйте их и вставьте заново. Затяните регулировочный болт.

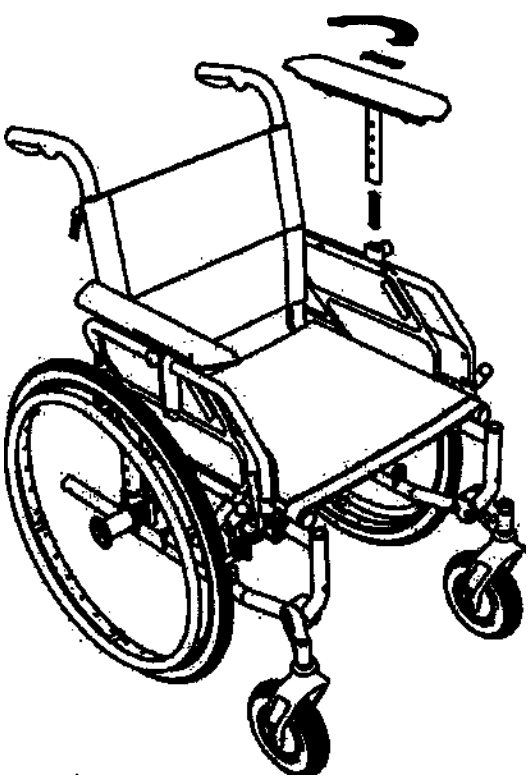

ООО ЦИРМИ INFO@CIRMI.RU WWW.GOSZDRAVNADZOR.RU

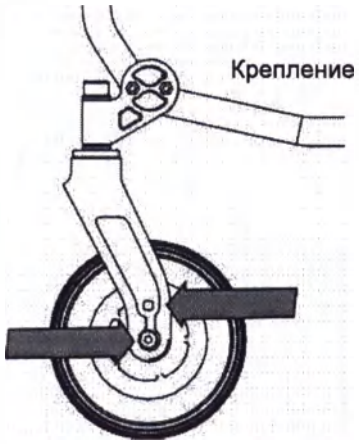

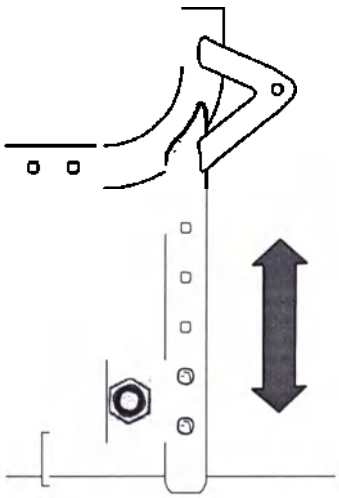

5.6 Регулировка высоты сиденья

Высота сиденья кресла-коляски регулируется на 4 позиции с шагом в 30 мм (48, 51, 54, 57 см). Две позиции по 30 мм можно установить с помощью 2х разных отверстий в вилке. Позиция с шагом в 60 мм достигается поворотом поворотного колеса. Для этого сначала необходимо ослабить два болта на втулке поворотного колеса. Затем замените левый и правый поворотные колеса. Высота заднего колеса регулируется с помощью этих отверстий; для этого ослабьте крепежные болты. Отрегулируйте адаптер заднего колеса на нужную высоту и снова затяните болты.

Возможны следующие комбинации:

- Высота сиденья 48 - крепление сверху и верхнее отверстие в вилке
- Высота сиденья 51 - крепление сверху и нижнее отверстие в вилке
- Высота сиденья 54 - крепление снизу и верхнее отверстие в вилке
- Высота сиденья 57 - крепление снизу и нижнее отверстие в вилке

ОСТОРОЖНО

Изменение высоты сиденья требует перенастройку тормозов (см. раздел 5.1).

ООО ЦИРМИ INFO@CIRMI.RU WWW.GOSZDRAVNADZOR.RU

5.7 Регулировка угла наклона сиденья

Для регулировки угла наклона сиденья требуется изменить высоту «передней» и «задней» осей. Для достижения низкого положения сиденья (опускается спереди) или высокого положения сиденья (опускается сзади) могут использоваться различные настройки.

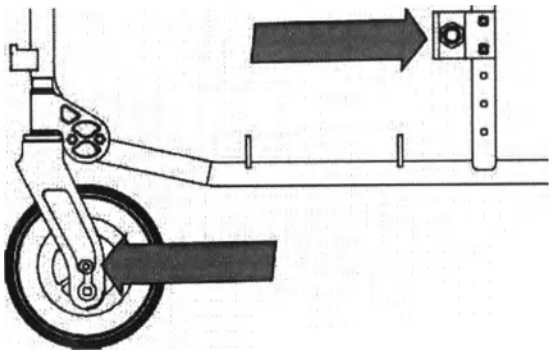

ОСТОРОЖНО

После регулировки угла наклона сиденья обязательно снова отрегулируйте угол наклона поворотного колеса.

Угол поворотного колеса регулируется на 3 позиции (–3°, 0°, + 3°). Фактический угол показан в разъеме корпуса поворотного колеса.

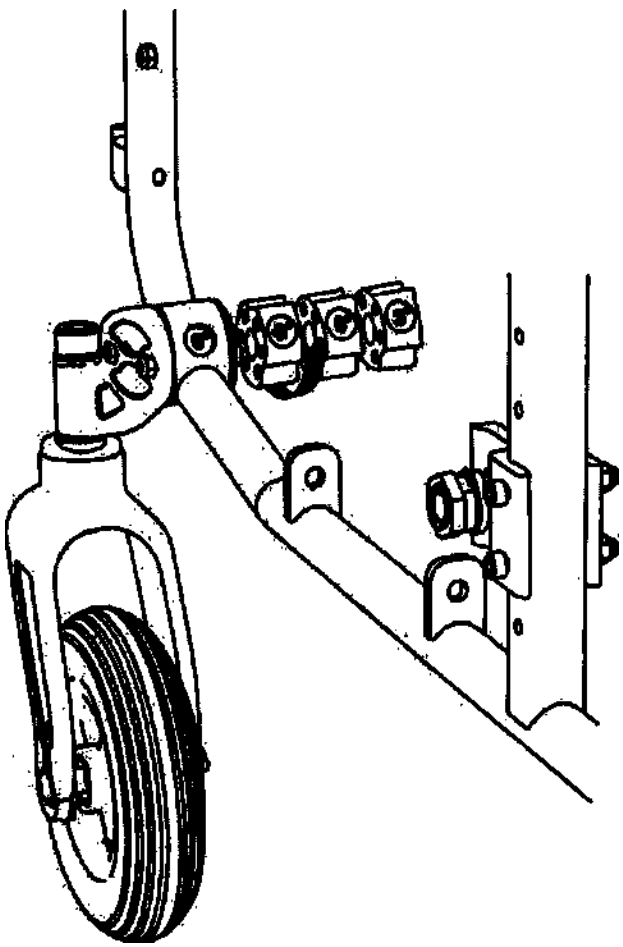

ОСТОРОЖНО

После регулировки высоты сиденья обязательно снова отрегулируйте рычаги стояночных тормозов (см. раздел 5.1).

ООО ЦИРМИ INFO@CIRMI.RU WWW.GOSZDRAVNADZOR.RU

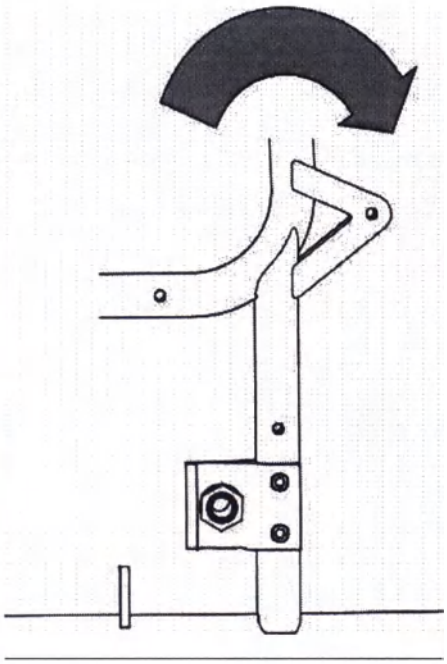

5.8 Удлинитель колесной базы

Перемещение задних колес назад увеличивает расстояние между колесами и таким образом повышает устойчивость кресла-коляски. Перемещение задних колес вперед увеличит маневренность кресла-коляски, но сделает ее менее устойчивой.

Для регулировки колесной базы снимите задние колеса. Затем снимите адаптер заднего колеса (два болта M6). Поверните адаптер на 180° и установите его снова. Убедитесь, что болты вновь плотно затянуты.

ОСТОРОЖНО

После регулировки колесной базы обязательно отрегулируйте стояночные тормоза (см. раздел 5.1).

ООО ЦИРМИ INFO@CIRMI.RU WWW.GOSZDRAVNADZOR.RU

6. Система измерения DIETZ

Не существует отраслевого стандарта точных измерительных точек, используемых для измерения кресла-коляски. Чтобы избежать ошибок при регулировке кресла-коляски, мы рекомендуем проверять все измерения на соответствие измерительным точкам, перечисленными ниже. Все измерения, приведенные в этой инструкции, следует понимать в рамках системы измерений DIETZ.

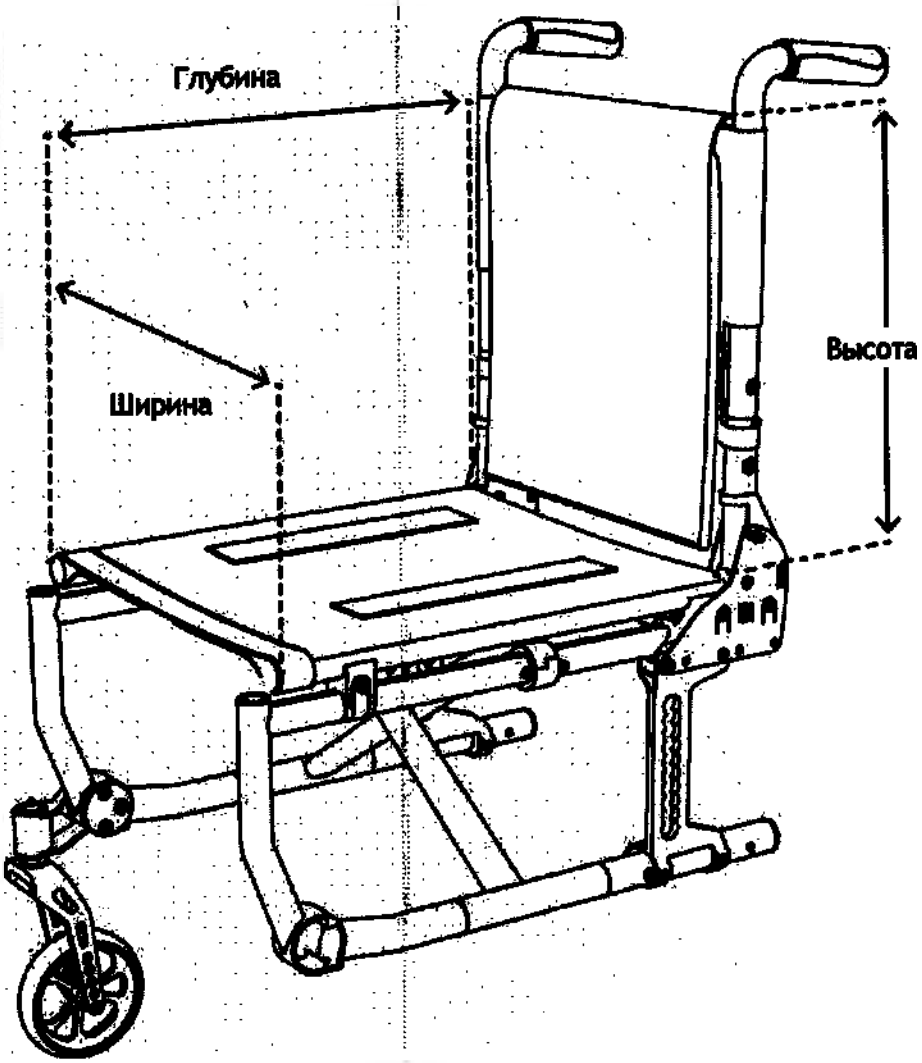

Глубина сиденья: расстояние между самой передней и самой задней точками трубы сиденья
Ширина сиденья: расстояние между левым и правым внешним краем труб сиденья
Высота спинки: расстояние между сиденьем и самой верхней точкой опоры спины

ООО ЦИРМИ INFO@CIRMI.RU WWW.GOSZDRAVNADZOR.RU

ВАЖНО

Все замеры, сделанные на текстильных деталях (например, обивка спинки), имеют допуск +/– 1,5 см.

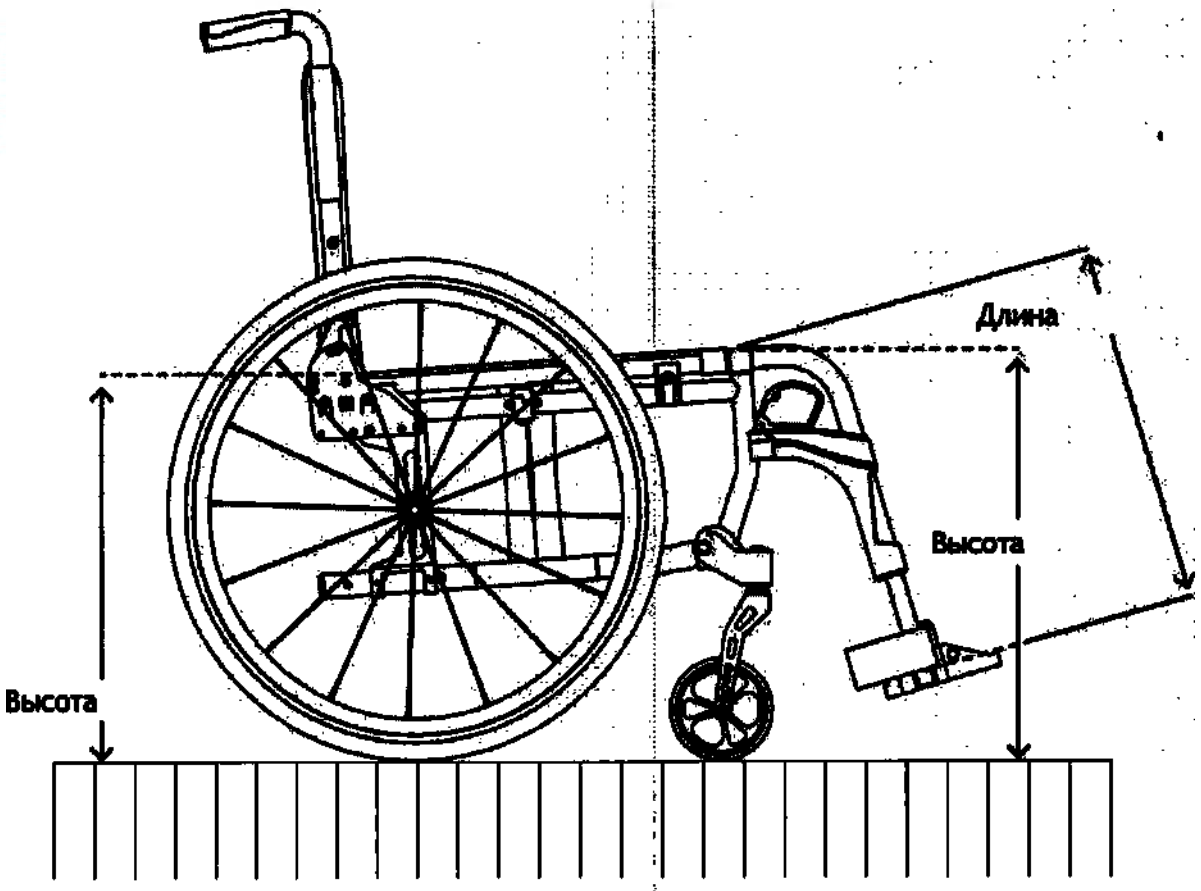

Высота сидения, спереди: расстояние по вертикали от пола до верхнего края передней трубы сиденья

Высота сидения, сзади: расстояние по вертикали от пола до верхнего края задней трубы сиденья

Длина подножки: расстояние от центра площадки для стопы до верхнего края крепежа подножки

ООО ЦИРМИ INFO@CIRMI.RU WWW.GOSZDRAVNADZOR.RU

Технические характеристики	Размер	Размер	Размер
Артикул	**222145**	**222148**	**222151**
Ширина сидения (см)	**45**	**48**	**51**
Глубина сидения (см)	47/51	47/51	47/51
Высота сидения(см)	48–57	48–57	48–57
Высота спинки (см)	46	46	46
Высота боковин (см)	24/26/28	24/26/28	24/26/28
Общие размеры (шир х выс х дл) (см)	65 x 100 x 111	68 x 100 x 111	71 x 100 x 111
Общая длина без подножек (см)	85	85	85
Ширина в сложенном виде (см)	31	31	31
Диаметр заденго колеса (см)	61	61	61
Диаметр переднего колеса (см)	17,5	17,5	17,5
Максимальная допустимая масса пациента (кг)	145	145	145
Максимальная допустимая масса дополнительного груза (кг)	5	5	5
Тормоз	Стояночный тормоз		
Ремень с пластиковой пряжкой (см)	Д x Ш (176 x 5)		
Антиопрокидыватель (см)	Д x Ш (27 x 6)		
Ручки для толкания (см)	Д x Ш x В (11,1 x 3,7 x 3,3)		
Вес (кг)	18,7	19	19,3
Точность измерений: ±15 мм / 1 кг			

Технические характеристики	Размер	Размер	Размер
Артикул	**223145**	**223148**	**223151**
Ширина сидения (см)	**45**	**48**	**51**
Глубина сидения (см)	47/51	47/51	47/51
Высота сидения(см)	48–57	48–57	48–57
Высота спинки (см)	46	46	46
Высота боковин (см)	24/26/28	24/26/28	24/26/28
Общие размеры (шир х выс х дл) (см)	65 x 100 x 111	68 x 100 x 111	71 x 100 x 111
Общая длина без подножек (см)	85	85	85
Ширина в сложенном виде (см)	31	31	31
Диаметр заденго колеса (см)	61	61	61
Диаметр переднего колеса (см)	17,5	17,5	17,5
Максимальная допустимая масса пациента (кг)	145	145	145
Максимальная допустимая масса дополнительного груза (кг)	5	5	5
Тормоз	Барабанный тормоз, стояночный тормоз		
Ремень с пластиковой пряжкой (см)	Д x Ш (176 x 5)		
Антиопрокидыватель (см)	Д x Ш (27 x 6)		
Ручки для толкания (см)	Д x Ш x В (11,1 x 3,7 x 3,3)		
Вес (кг)	18,7	19	19,3
Точность измерений: ±15 мм / 1 кг			

Цветовое исполнение:Черный.

ООО ЦИРМИ INFO@CIRMI.RU WWW.GOSZDRAVNADZOR.RU

ЖУРНАЛ ТЕХНИЧЕСКОГО ОБСЛУЖИВАНИЯ И РЕМОНТА

П = проверено З = заменено Р = отремонтировано

	Когда				
Что					
Барабанный тормоз					
Рычаг стояночного тормоза					
Рычаг тормоза для сопровождающего лица					
Ручки для толкания					
Защитный щиток					
Обивка сиденья					
Обивка спинки					
Задние колеса					
Передние колеса					
Давление в шине					
Покрышка					
Ободья ручного привода					
Рама					
Кто					

ВНИМАНИЕ

Советуем Вам проверять Вашу кресло-коляску у специализированного дилера не менее одного раза в год.

ООО ЦИРМИ INFO@CIRMI.RU WWW.GOSZDRAVNADZOR.RU

УКАЗАНИЯ ПО БЕЗОПАСНОСТИ

Чтобы избежать возможных падений и опасных ситуаций, сначала потренируйтесь применять Вашу кресло-коляску на ровной поверхности. Рекомендуется присутствие сопровождающего лица.

Пожалуйста, соблюдайте все правила безопасности:

- Никогда не оставляйте детей или подростков в креслах-колясках без присмотра.
- Перед использованием коляски, пожалуйста, проверьте, все ли детали коляски надежно закреплены.
- Перед использованием коляски в первый раз потренируйтесь применять Вашу кресло-коляску на ровной поверхности. Хорошо ознакомьтесь с тем, как тормозит и ускоряется кресло-коляска при движении по прямой и на поворотах.
- Обратите внимание, что детали обивки, подвергающиеся воздействию прямых солнечных лучей, могут сильно нагреваться и травмировать кожу при контакте. Накрывайте такие детали или защищайте коляску от воздействия солнечных лучей.
- Кресло-коляска не пригодна для перевозки нескольких пассажиров или груза. Используйте кресло-коляску только по назначению.
- Никогда не используйте кресло-коляску, находясь под воздействием алкоголя или других веществ, которые могут повлиять на внимательность или физическую и умственную восприимчивость.
- Обратите внимание, что движения пассажира или изменение загрузки коляски влияют на ее устойчивость и могут повысить риск опрокидывания.
- Используйте пандусы для преодоления препятствий.
- Выбоины, рельсы или аналогичные препятствия, которые Вы не можете объехать, следует пересекать под прямым углом (90°).
- Существует риск опрокидывания назад на склонах, угол наклона которых превышает10°.
- Безопасный угол наклона спуска, при котором не возникает какой либо опасности, не превышает 10°
- Антиопрокидывающие устройства должны быть зафиксированы в правильном положении, чтобы обеспечить устойчивость кресла-коляски от опрокидывания назад.
- Во избежание опрокидывания коляски вперед не наезжайте креслом-коляской на препятствия (ступень, бордюр, высокий край).
- Не вставайте на площадки для стопы, пересаживаясь из коляски или в коляску.

ООО ЦИРМИ INFO@CIRMI.RU WWW.GOSZDRAVNADZOR.RU

- Убедитесь, что Ваш протектор шин имеет достаточную глубину (>1 мм).
- Соблюдайте правила дорожного движения.
- Пассивное освещение на кресле-коляске всегда должно быть видно другим участникам дорожного движения.
- По возможности, носите светлую, легкозаметную одежду. Тогда другим участникам дорожного движения будет легче Вас заметить.
- Не используйте мойки высокого давления или сильные коррозионные химические средства для очистки кресла-коляски.
- Используйте пандусы для преодоления препятствий. Длина пандуса состоит из суммы длин его наклонных поверхностей и поворотно-разворотных площадок. Максимальная длина пандуса для инвалидов — 36 м (что соответствует 3 м высоты подъема) — данный норматив определен СП 59.13330.2012. Если расчётная длина инвалидного пандуса получается более 36 метров, то необходима установка подъемных платформ — электрических подъемников для инвалидов. Угол наклона пандуса не более 10 градусов. Не предназначено для катания с наклонной плоскости. Поверхность колеса не нагревается, т.к. спуски/подъемы кратковременные и тепло от оси не передается на обод колеса.
- Текстильные компоненты отвечают соответствующим нормам в отношении воспламеняемости. Тем не менее, огнестойкие текстильные компоненты могут воспламениться. Кресло-коляску необходимо держать на удалении от любых источников возгорания.

ООО ЦИРМИ INFO@CIRMI.RU WWW.GOSZDRAVNADZOR.RU

ПРОВЕРКА КОЛЯСКИ ПЕРЕД ИСПОЛЬЗОВАНИЕМ

Перед каждым использованием:

- Проверьте износ шин и давление в шинах (для пневматических шин). Раз в месяц проверяйте глубину протектора шин. Она должна быть не менее 1 мм. Дефектные или изношенные шины необходимо заменить.
- Удостоверьтесь в надлежащей работе тормозов. При использовании тормозов коляска не должна двигаться. Если Вы заметили проблему с тормозами, немедленно сообщите об этом специализированному дилеру и прекратите пользоваться креслом-коляской.
- Удостоверьтесь в надлежащей работе осветительной системы. Ваша коляска имеет желтые катафоты по бокам и белые катафоты сзади (на обивки спинки). Катафоты должны быть видны другим участникам дорожного движения; они не должны быть загрязнены или чем-то перекрыты.
- Убедитесь, что обивка сиденья и спинки находится в хорошем состоянии и не загрязнена. Если обивка загрязнена, её необходимо очистить согласно инструкции по уходу. Если обивка повреждена, сообщите об этом специализированному дилеру.
- Удостоверьтесь в том, что все движущиеся части коляски работают без сбоев и шума. Скрипящие шумы указывают на повреждение, сообщите об этом специализированному дилеру.
- Проверьте, что все винтовые и клепаные соединения не повреждены.

КЛИМАТИЧЕСКИЕ ТРЕБОВАНИЯ К УСЛОВИЯМ ХРАНЕНИЯ, ЭКСПЛУАТАЦИИ И ТРАНСПОРТИРОВКИ

Храните коляску в сухом, безопасном месте.

- Температура хранения от -10 до +41 °C, отн.влажность воздуха 30-70%.
- Температура эксплуатации от -10 до +41 °C, отн.влажность воздуха 30-70%.
- Температура транспортирования от -50 до +50 °C, отн.влажность воздуха не более 80%.

ООО ЦИРМИ INFO@CIRMI.RU WWW.GOSZDRAVNADZOR.RU

ИНСТРУКЦИИ ПО УХОДУ ЗА КОЛЯСКОЙ

Очищайте металлические элементы коляски влажной мягкой салфеткой. При загрязнении коляски воспользуйтесь мягким очищающим средством.

Колеса можно очистить с помощью щетки с пластмассовой щетиной, смоченной в воде (не используйте проволочную щетку!).

Обивка может стираться при 40°C с слабым мыльным раствором и при необходимости дезинфекции обрабатываться спиртосодержащим чистящим средством.

ОСТОРОЖНО

Не используйте пароочистители или мойки высокого давления.

ТАБЛИЧКИ

Текст на типовых табличках должны быть читаемым. Не снимайте типовые таблички с кресла-коляски. Немедленно замените утерянные таблички и таблички с нечитаемым текстом.

Маркировка изделия

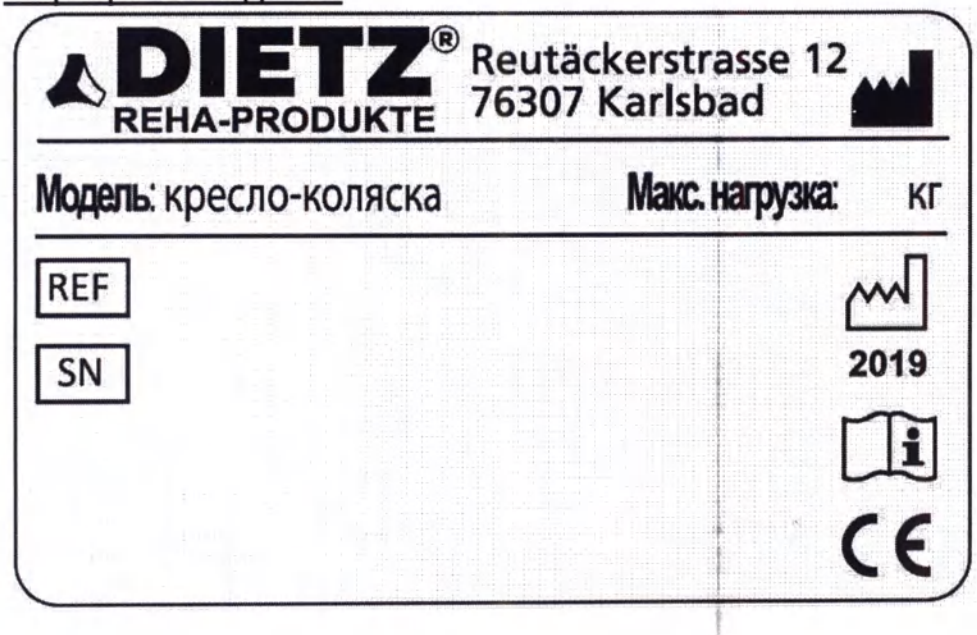

ООО ЦИРМИ INFO@CIRMI.RU WWW.GOSZDRAVNADZOR.RU

Маркировка упаковки

Кресло-коляска механическая для инвалидов, в том числе для людей с ограниченными физическими возможностями

Диц (Dietz) Caneo B, артикул 110042

S/N

Дата производства

Номер и дата регистрационного удостоверения

Уполномоченный представитель в России

ООО "МЕДИКАЛ ДИСТРИБЬЮТОРС"
Россия, 117042, г.Москва,Чечёрский проезд, д.56, корпус 2, пом.2
+7(915)280-80-50

максимальная допустимая масса пациента

максимальная допустимая масса дополнительного груза

Производитель **Dietz Gmbh,**
Reutäckerstraße 12 76307
Karlsbad, Germany, Германия

СЕРИЙНЫЙ НОМЕР

Серийный номер крайне важен для идентификации продукта. Не снимайте типовую табличку с серийным номером с рамы.

УТИЛИЗАЦИЯ

Утилизацию медицинского изделия и принадлежностей к нему проводить как отходы класса А по СанПиН 2.1.3684-21

ООО ЦИРМИ INFO@CIRMI.RU WWW.GOSZDRAVNADZOR.RU

ПОВТОРНОЕ ИСПОЛЬЗОВАНИЕ

Для повторного использования кресла-коляски, пожалуйста, передайте все технические документы, необходимые для безопасной адаптации коляски к нуждам нового пользователя.

Перед повторным использованием кресло-коляску необходимо очистить и дезинфицировать, а также она должна быть проверена на наличие повреждений и одобрена для повторного использования специализированным продавцом.

Альтернативный метод дезинфекции с помощью стиральной машины: Снимите с кресла-коляски всю обивку и текстильные элементы для стирки. Обивка может стираться не выше чем при 40°C (100°F). Преимущество паровой обработки заключается в очистке надежным и последовательным образом, соответствующим гигиеническим стандартам.

Пожалуйста, используйте только следующие дезинфицирующие средства:

- безальдегидное спиртосодержащее дезинфицирующее средство (макс. 70%)
- кислородсодержащее дезинфицирующее средство
- альдегидное дезинфицирующее средство

Использование других химических средств может повредить кресло-коляску.

ОСТОРОЖНО

Швы на текстильных элементах не всегда можно полностью очистить. Советуем Вам заменить такие элементы.

ВНИМАНИЕ

Убедитесь, что Вы используете дезинфицирующее или моющее средство в соответствии с его назначением и согласно инструкции.

ООО ЦИРМИ INFO@CIRMI.RU WWW.GOSZDRAVNADZOR.RU

ГАРАНТИЯ

Гарантия распространяется на все неполадки и дефекты, безусловно возникшие в связи с неправильной конструкцией, низким качеством материалов или ненадлежащим исполнением продукта. Срок гарантии составляет 24 месяца с момента получения покупателем уведомления о готовности продукта к отправке, но не позднее, чем после доставки. Гарантия не распространяется на нормальный износ, последствия ненадлежащего обращения или повреждения. Гарантия также не распространяется на дефекты, вызванные использованием ненадлежащих продуктов по уходу и смазочных материалов. Если Вы хотите подать жалобу, заполните и приложите к ней гарантийный талон (см. ниже).

ДЕКЛАРАЦИЯ О СООТВЕТСТВИИ НОРМАТИВНЫМ ТРЕБОВАНИЯМ

DIETZ GmbH со всей ответственностью заявляет, что кресло-коляска Caneo L соответствует директиве ЕС 93/42 для медицинских приборов.

ОТВЕТСТВЕННОСТЬ

Dietz GmbH может нести полную ответственность за безопасность, надежность и удобство использования кресла-коляски только в том случае, если все модификации, добавление дополнительных деталей или ремонт выполняются представителями авторизованного сервисного центра.

ОГРАНИЧЕНИЕ ОТВЕТСТВЕННОСТИ

Dietz GmbH несет ответственность только при использовании изделия в заданных условиях и в соответствии с предусмотренным назначением. Мы рекомендуем использовать продукт и ухаживать за продуктом согласно инструкциям. Dietz GmbH не несет ответственности за повреждение вследствие использования неразрешенных элементов и запасных частей. Ремонт продукта должен выполняются только представителями авторизованного сервисного центра или самим изготовителем.

ООО ЦИРМИ INFO@CIRMI.RU WWW.GOSZDRAVNADZOR.RU

УПОЛНОМОЧЕННЫЙ ПРЕДСТАВИТЕЛЬ

Уполномоченный представитель на территории России:
Общество с ограниченной ответственностью "МЕДИКАЛ ДИСТРИБЬЮТОРС" (ООО "МЕДИКАЛ ДИСТРИБЬЮТОРС")
Россия, 117042, г.Москва, Чечёрский проезд, д.56, корпус 2, пом.2
+7 (495) 374-83-87, +7(915)280-80-50, e.bashlakov@medical-distributors.ru

ООО ЦИРМИ INFO@CIRMI.RU WWW.GOSZDRAVNADZOR.RU

DIETZ®
REHA-PRODUKTE

CE

Группа продуктов: Кресла-коляски с ручным приводом

Наименование продукта Кресло-коляска механическая для инвалидов, в том числе для людей с ограниченными физическими возможностями Диц (Dietz) Caneo L

Руководство пользователя Версия 4.0.0
РУ Дата 04/2016 (LA/RP)

DIETZ GmbH

Reutäckerstraße 12
76307 Karlsbad

Тел. +49 7248.9186-0
Факс +49 7248.9186-86
info@dietz-reha.de
www.dietz-reha.de

© 2016 DIETZ GmbH Пожалуйста, обратите внимание на то, что изображённые в иллюстрациях варианты оснащения могут отличаться от оснащения Вашей модели.

ООО ЦИРМИ INFO@CIRMI.RU WWW.GOSZDRAVNADZOR.RU

Certification of a copy

I hereby certify that the above copy is a true copy of the original which has been presented to me.

Karlsruhe, October 26th, 2023

JÖRG SCHAEFER · NOTAR IN KARLSRUHE ·

Jörg Schaefer
Notary

ООО ЦИРМИ INFO@CIRMI.RU WWW.GOSZDRAVNADZOR.RU

Apostille

(Convention de La Haye du 5 octobre 1961)

1. Land: Bundesrepublik Deutschland
   Diese öffentliche Urkunde
2. ist unterschrieben von **Notar Jörg Schaefer**
3. in seiner Eigenschaft als **Notar**
4. sie ist versehen mit dem Siegel/Stempel
   des **Notars Jörg Schaefer in 76135 Karlsruhe**

Bestätigt

5. in **Karlsruhe** 6. am **30. October 2023**
7. durch **den Präsidenten des Landgerichts Karlsruhe**
8. unter Nr. **E 9101 a LG - 1014/2023**
9. Stempel 10. Unterschrift

LANDGERICHT KARLSRUHE

(Müller)
Präsident des Landgerichts

Nr. 173 Vordruck für die Erteilung der Apostille (Anl. 3 zur AV d. JuM vom 20. 1.1994 - Die Justiz S. 105 -) JVHm 4.94

ООО ЦИРМИ INFO@CIRMI.RU WWW.GOSZDRAVNADZOR.RU

Удостоверение подлинности копии документа

DIETZ®
REHA-PRODUKTE

/Логотип компании «Диц» (Dietz)/

/Текст на русском языке/

Диц Гмбх

(Управляющий директор)

_____

Должность

(Максимилиан Рааб)

_____

Имя

/подпись/ _____

Подпись

/Текст документа на русском языке/

ООО ЦИРМИ INFO@CIRMI.RU WWW.GOSZDRAVNADZOR.RU

Удостоверение подлинности копии документа

Настоящим удостоверяю, что вышеприведенный документ является действительной копией представленного мне подлинного документа.

Карлсруэ, 26 октября 2023 г.
/подпись/
Йорг Шэфер
Нотариус

/Круглая гербовая печать/:
Йорг Шэфер * Нотариус г. Карлсруэ

/Круглая рельефная гербовая печать/:
Йорг Шэфер * Нотариус г. Карлсруэ

Дата печати: 26.10.2023 10:25

ООО ЦИРМИ INFO@CIRMI.RU WWW.GOSZDRAVNADZOR.RU

АПОСТИЛЬ
(Гаагская конвенция от 05 октября 1961 г.)

1. Страна: Федеративная Республика Германия

Настоящий официальный документ

2. подписан **нотариусом Йоргом Шэфером**

3. выступающим в качестве **нотариуса**

4. заверен печатью/штампом **нотариуса Йорга Шэфера г. Карлсруэ 76135**

Удостоверен

5. в г. **Карлсруэ** 6. **30 октября 2023 г.**

7. **Председателем Земельного суда г. Карлсруэ**

8. За № **E 9101 a LG – 1014/2023**

9. Печать

10. Подпись

/подпись/
(Мюллер)
Председатель Земельного суда

/Круглая гербовая печать/: Земельный суд * г. Карлсруэ

Форма №173 - Бланк для проставления апостиля (согл. Прил.3 к общ. пр. Минюста ФРГ от 20.01.1994 "О юстиции", стр. 105) Управление юстиции г. Гамбург 4.94

ООО ЦИРМИ INFO@CIRMI.RU WWW.GOSZDRAVNADZOR.RU

Перевод данного текста сделан мной, переводчиком Шипуновой Ксенией Сергеевной.

_____

Российская Федерация
Город Москва
Седьмого ноября две тысячи двадцать третьего года

Я, Юракова Диана Шевкетовна, временно исполняющая обязанности нотариуса города Москвы Корсик Марии Александровны, свидетельствую подлинность подписи переводчика Шипуновой Ксении Сергеевны.

Подпись сделана в моем присутствии.

Личность подписавшего документ установлена.

Зарегистрировано в реестре: № 77/2139-н/77-2023- 46 - 3161

Уплачено за совершение нотариального действия: 400 руб. 00 коп.

Д.Ш. Юракова

Всего прошнуровано,
пронумеровано и скреплено печатью
_____29_____ лист(а)(ов)

врио Нотариуса

ООО ЦИРМИ INFO@CIRMI.RU WWW.GOSZDRAVNADZOR.RU

и мкр.

Certificate of a true copy

DIETZ®
REHA-PRODUKTE

Руководство пользователя

Медицинское изделие: Кресло-коляска механическая для инвалидов Диц (Dietz) Caneo S

артикул 210136
артикул 210139
артикул 210142
артикул 210145
артикул 210148
артикул 210151
артикул 211136
артикул 211139
артикул 211142
артикул 211145
артикул 211148
артикул 211151

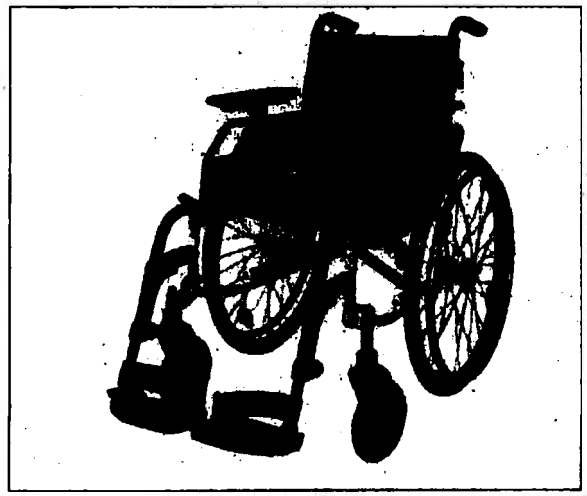

Диц Гмбх (Dietz Gmbh)
(Managing Director)

Должность(Position)
(Maximilian Raab)

Имя(Name)

Подпись (Signature)

ООО ЦИРМИ INFO@CIRMI.RU WWW.GOSZDRAVNADZOR.RU

DIETZ®
REHA-PRODUKTE

Кресло-коляска механическая для инвалидов, в том числе для людей с ограниченными физическими возможностями Диц (Dietz) Caneo S
Руководство по эксплуатации

Версия 5.0.0

РУ

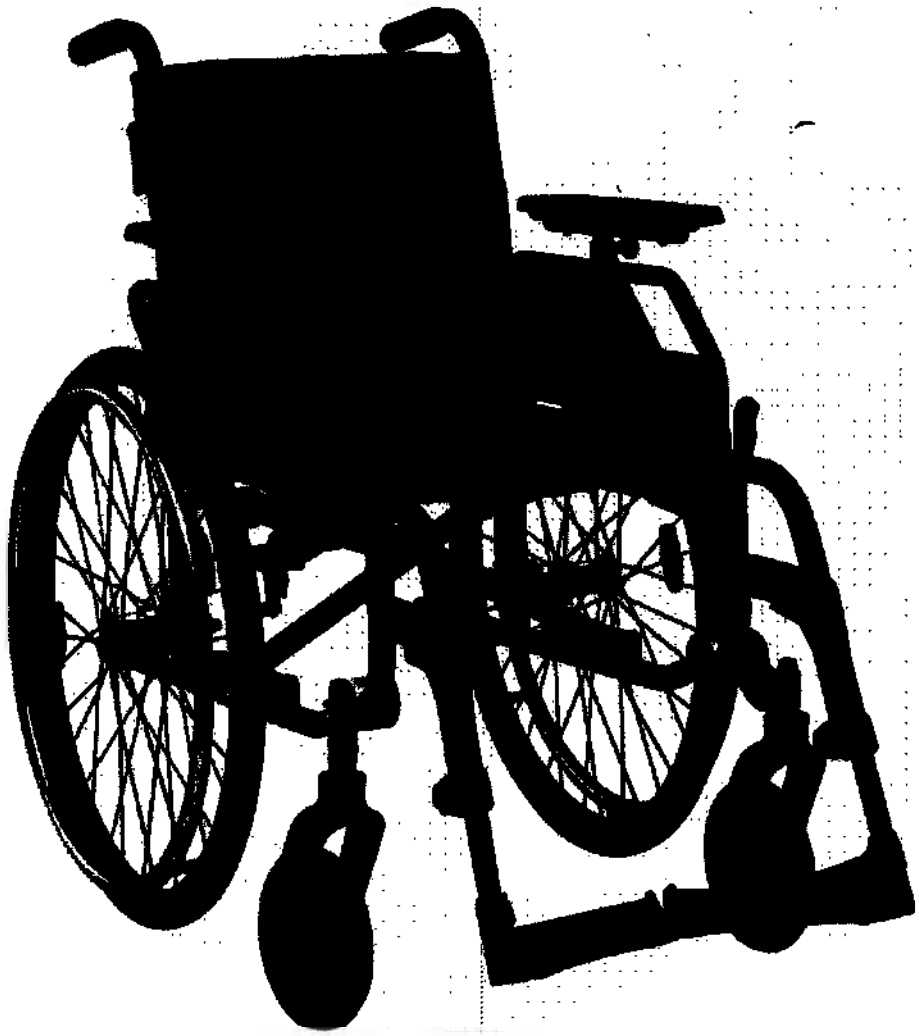

ООО ЦИРМИ INFO@CIRMI.RU WWW.GOSZDRAVNADZOR.RU

CE

Группа продуктов: Кресло-коляска с ручным приводом
Продукт: Кресло-коляска механическая для инвалидов, в том числе для людей с ограниченными физическими возможностями Диц (Dietz) Caneo S

Руководство пользователя Версия 5.0.0 РУ Дата 07/2018 (LA/BL)

DIETZ GmbH

Reutäckerstraße 12
76307 Karlsbad

Тел. +49 7248.9186-0
Факс +49 7248.9186-86
info@dietz-reha.de www.dietz-reha.de

Мы оставляем за собой право на внесение технических изменений в наши изделия, изменение цены наших изделий, а также на опечатки и на отклонения в описании наших изделий в данной публикации.
© 2018 DIETZ GmbH Reha-Produkte, Karlsbad
Любое полное или частично использование публикации запрещено без предварительного письменного разрешения со стороны компании DIETZ GmbH, Karlsbad.

ООО ЦИРМИ INFO@CIRMI.RU WWW.GOSZDRAVNADZOR.RU

Благодарим Вас за приобретение кресла-коляски Caneo S от DIETZ Reha Produkte.

Пожалуйста, ознакомьтесь с данным руководством по эксплуатации перед первым использованием кресла-коляски. Оно содержит важные инструкции по технике безопасности и ценные советы по правильному использованию и уходу за креслом-коляской. Если у Вас возникли вопросы или Вам требуется дополнительная информация, пожалуйста, обратитесь к специалисту, который предоставил вам кресло-коляску.

Данное руководство содержит все инструкции, необходимые для регулировки и эксплуатации кресла-коляски Caneo S.

ВАЖНО

Вы также можете найти версию инструкции по эксплуатации для слабовидящих в формате PDF онлайн на **www.dietz-reha.de** с возможностью увеличения фрагментов документа.

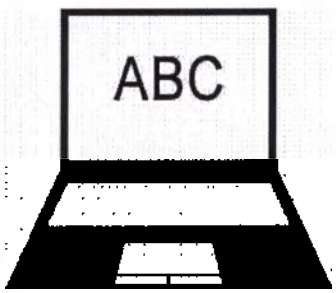

ООО ЦИРМИ INFO@CIRMI.RU WWW.GOSZDRAVNADZOR.RU

СОДЕРЖАНИЕ

01 Общие сведения

Предусмотренное назначение 6

Показания 6

Противопоказания 6

Побочные действия 6

Возможные осложнения при применении 6

Объяснение символов 7

02 Описание изделия

Комплектация 8

Общая ширина кресла-коляски 8

Комплектация Caneo S 9

03 Ввод в эксплуатацию

Подготовка коляски к вводу в эксплуатацию 10

3.1 Раскладывание коляски 11

3.2 Обивка спинки 12

3.3 Подножки 12

3.4 Площадки для стопы 13

3.5 Демонтаж и монтаж задних колес 13

3.6 Глубина сиденья 14

3.7 Длина подножки 15

04 Передвижение на коляске

Передвижение на коляске 16

4.1 Посадка в коляску, высадка из коляски 16

4.2 Складывание защитных щитков 18

4.3 Складывание площадок для стопы 18

4.4 Отведение в сторону и снятие подножек 19

4.5 Регулируемые по углу наклона площадки для стопы 19

4.6 Движение и торможение кресла-коляски с помощью обода ручного привода 20

4.7 Стояночный тормоз 21

4.8 Торможение коляски сопровождающим лицом (опционально) 22

4.9 Антиопрокидыватели (опционально) .. 23

4.10 Упор для наклона коляски 23

4.11 Ремень безопасности (опционально) . 24

4.12 Транспортировка 25

Транспортировка коляски без пациента 25

Транспортировка коляски с пациентом в транспортном средстве 26

Транспортировочное крепление 27

Система фиксации для транспортировки пациента 28

ООО ЦИРМИ INFO@CIRMI.RU WWW.GOSZDRAVNADZOR.RU

05 Индивидуальные настройки

Регулировки под нужды пользователя 26

5.1 Стояночный тормоз 26

5.2 Барабанный тормоз (опционально) 27

5.3 Спинка.....27

5.4 Высота подлокотника 28

5.5 Положение подлокотника (короткий/длинный) 28

5.6 Регулировка высоты сиденья 29

5.7 Регулировка угла наклона сиденья.....30

5.8 Удлинитель колесной базы.....31

5.9 Ручка для толкания.....31

06 Техническая информация

Система измерения DIETZ 32

Технические характеристики 34

Журнал технического обслуживания и ремонта 35

07 Безопасность

Указания по безопасности 36

08 Памятка по эксплуатации коляски

Проверка коляски перед использованием .. 38

Климатические требования к условиям хранения, эксплуатации и транспортировки 38

Инструкции по уходу за коляской 39

Утилизация 40

Повторное использование 41

09 Заявление изготовителя

Гарантия 42

Срок службы..... 42

Декларация о соответствии нормативным требованиям..... 42

Отчет об испытаниях..... 42

Ответственность 43

Ограничение ответственности..... 43

Уполномоченный представитель 43

РУ

ООО ЦИРМИ INFO@CIRMI.RU WWW.GOSZDRAVNADZOR.RU

ПРЕДУСМОТРЕННОЕ НАЗНАЧЕНИЕ

Кресло-коляска механическая для инвалидов, в том числе для людей с ограниченными физическими возможностями Диц (Dietz) Caneo S предназначена для передвижения в пределах помещений и по улице по твёрдой поверхности. Кресло-коляска служит исключительно для передвижения человека с ограниченными физическими возможностями самостоятельно или с помощью сопровождающего его лица.

Максимальная нагрузка кресла-коляски Caneo S не должна превышать 125 кг или 130 кг. Эта информация продублирована на типовой табличке, нанесенной на раму кресла-коляски.

ПОКАЗАНИЯ

Устройство используется при невозможности самостоятельно ходить и ограниченной подвижности нижних конечностей вследствие:

- паралича
- потери конечности
- дефекта или деформации конечности
- контрактуры суставов / травмы суставов (кроме суставов рук)

ПРОТИВОПОКАЗАНИЯ

Использование инвалидных кресел не показано при:

- неспособности сидеть
- весе пациента более допустимой грузоподъемности устройства

ПОБОЧНЫЕ ДЕЙСТВИЯ

Побочные действия: Отсутствуют.

ВОЗМОЖНЫЕ ОСЛОЖНЕНИЯ ПРИ ПРИМЕНЕНИИ

Возможные осложнения при применении: Отсутствуют.

ООО ЦИРМИ INFO@CIRMI.RU WWW.GOSZDRAVNADZOR.RU

ПРЕДУПРЕЖДЕНИЕ

Свидетельствует о возможной опасной ситуации, которая, в случае наступления, может привести к травмам для пассажира коляски или сопровождающего лица.

ОБЪЯСНЕНИЕ СИМВОЛОВ

В этой инструкции используются различные символы, чтобы предупредить Вас о возможной опасной ситуации и дать полезные советы и рекомендации для эффективной и простой эксплуатации продукта.

ВАЖНО

Выделяет полезные советы и рекомендации для эффективной эксплуатации кресла-коляски.

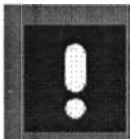

ОСТОРОЖНО

Свидетельствует о возможной опасной ситуации, которая, в случае наступления, может привести к повреждению или поломке продукта.

ООО ЦИРМИ INFO@CIRMI.RU WWW.GOSZDRAVNADZOR.RU

Кресло-коляска механическая для инвалидов, в том числе для людей с ограниченными физическими возможностями Диц (Dietz) Caneo S упакована в картонную коробку. По возможности сохраните упаковку: при необходимости она может быть использована для хранения коляски.

Кресло-коляска Caneo S поставляется в собранном виде и легко настраивается. Просто разверните кресло-коляску и отведите подножки на место до щелчка. В следующих разделах Вы найдете дополнительную информацию о том, как настроить и использовать Вашу кресло-коляску.

КОМПЛЕКТАЦИЯ

По получении кресла-коляски, пожалуйста, немедленно проверьте, что содержимое является полным и неповрежденным. В стандартную комплектацию входят:

- Рама складная
- Спинка текстильная регулируемая
- Сидение текстильное регулируемое
- Подножка
- Подлокотники (2 шт)
- Передние поворотные колеса (2 шт)
- Задние приводные колеса (2 шт)
- Защитный щиток (поворотно-откидной) (2 шт)
- Икроножный ремень
- Ремень с пластиковой пряжкой
- Опора для стоп
- Стояночный тормоз
- Быстросъемная ось (2 шт)
- Приспособление для преодоления бордюров
- Обод ручного привода (2 шт)
- Ручки для толкания (2 шт)
- Антиопрокидыватель
- Руководство по эксплуатации
- Изделия при необходимости

ОБЩАЯ ШИРИНА КРЕСЛА-КОЛЯСКИ

Кресло-коляска Caneo S превышает рекомендуемую общую ширину в 70 см согласно DIN EN12183 примерно на 1 см при ширине сиденья в 51 см. Общая ширина кресел-колясок с шириной сиденья 36, 39, 42, 45 и 48 см отвечает требованиям нормы.

ВАЖНО

Убедитесь, что кресло-коляска не припаркована рядом с аварийными выходами и путями эвакуации и не блокирует их.

ООО ЦИРМИ INFO@CIRMI.RU WWW.GOSZDRAVNADZOR.RU

КОМЛЕКТАЦИЯ CANEO S

ООО ЦИРМИ INFO@CIRMI.RU WWW.GOSZDRAVNADZOR.RU

Изделия для Кресло-коляска механическая для инвалидов, в том числе для людей с ограниченными физическими возможностями Диц (Dietz) S, в составе:

1. **Подголовник анатомический (при необходимости)**
2. **Тормоз для одной руки (при необходимости)**
3. **Держатель для трости (при необходимости)**
4. **Столик для инвалидной коляски (при необходимости)**

ПОДГОТОВКА КОЛЯСКИ К ВВОДУ В ЭКСПЛУАТАЦИЮ

Кресло-коляска Caneo S поставляется в собранном виде и легко настраивается. Просто разверните кресло-коляску и отведите подножки на место до щелчка. В следующих разделах Вы найдете дополнительную информацию о том, как настроить и использовать Вашу кресло-коляску. Здесь Вы можете найти информацию о простых регулировках и настройках, которые могут быть сделаны без использования инструментов.

Информацию о более специфичных настройках - например, регулировка высоты сиденья и т.д., - Вы можете найти в разделе «05 Индивидуальные настройки» на стр. 30.

ПРЕДУПРЕЖДЕНИЕ

Опасность защемления!

Во время складывания и раскладывания кресла-коляски существует вероятность защемления пальцев, держитесь только за части, проиллюстрированные на изображениях.

ООО ЦИРМИ INFO@CIRMI.RU WWW.GOSZDRAVNADZOR.RU

3.1 Раскладывание коляски

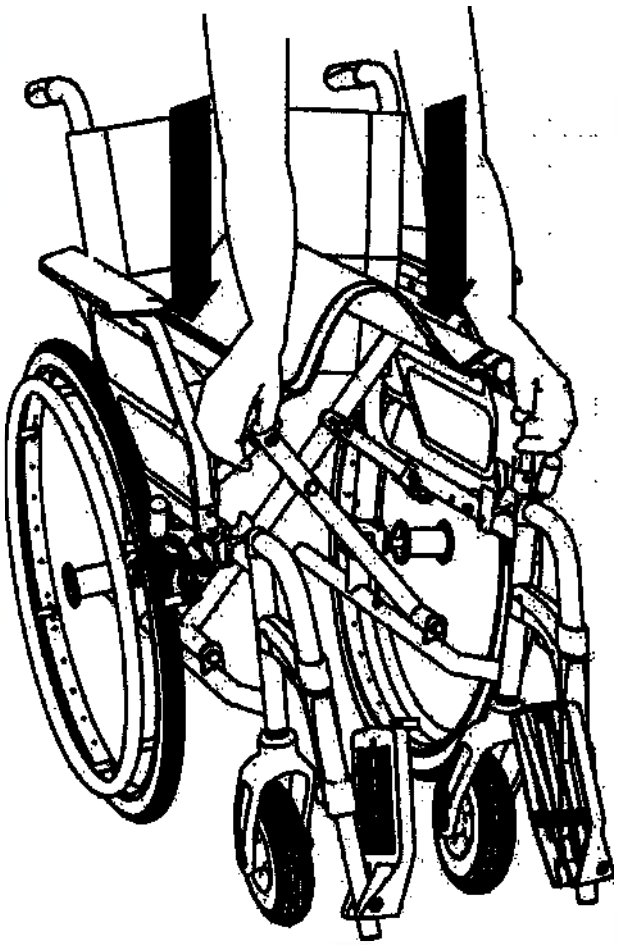

Для раскладывания коляски немного наклоните ее к себе. Надавите на перекладину обеими руками до упора.

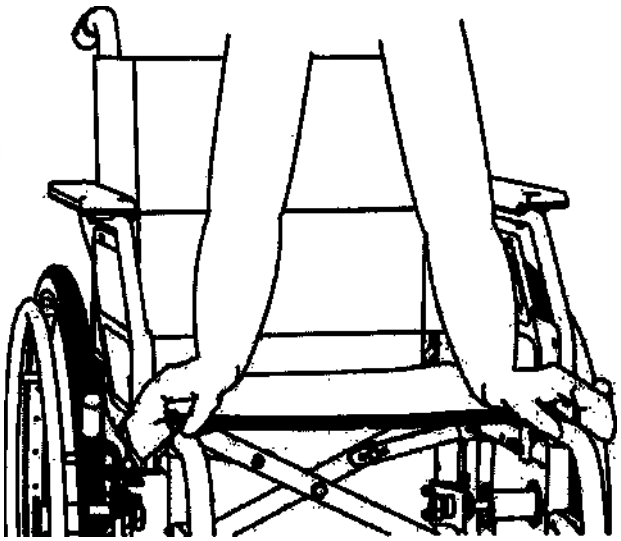

Убедитесь, что защитные щитки по обеим сторонам в правильном положении относительно перекладины.

ООО ЦИРМИ INFO@CIRMI.RU WWW.GOSZDRAVNADZOR.RU

3.2 Обивка спинки

Плотно натяните обивку сиденья с тыльной стороны спинки к днищу сиденья и зафиксируйте ее с помощью застежки-липучки Velcro; это закроет зазор между спинкой и поверхностью сиденья.

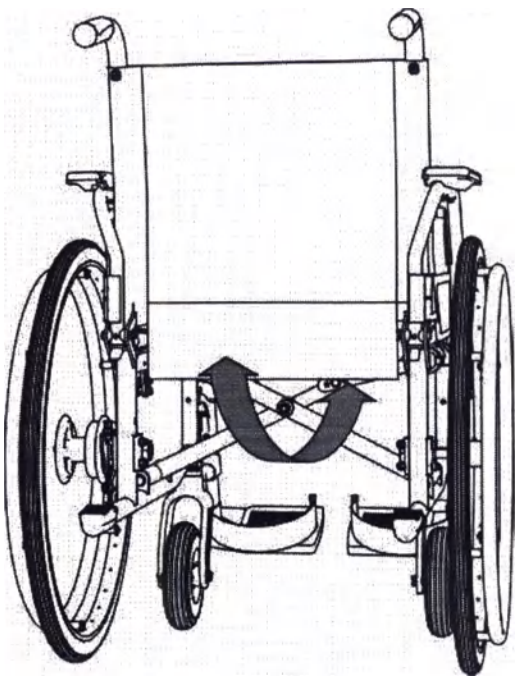

3.3 Подножки

Установите подставки под голень в крепления на раме и поверните их внутрь. Подножки зафиксируются автоматически.

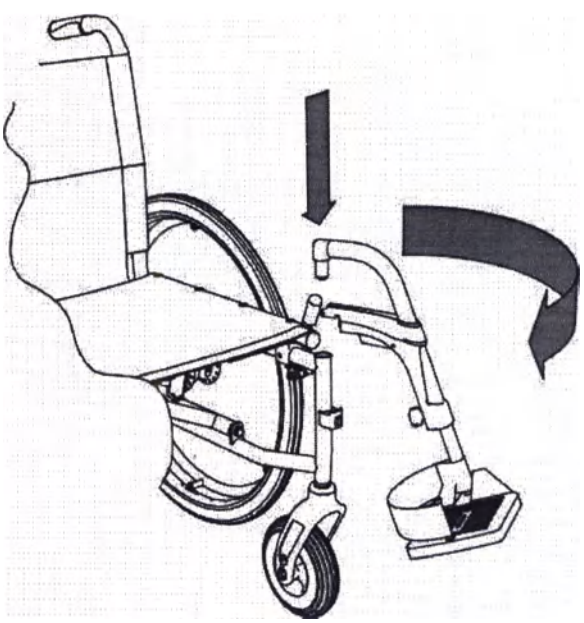

ООО ЦИРМИ INFO@CIRMI.RU WWW.GOSZDRAVNADZOR.RU

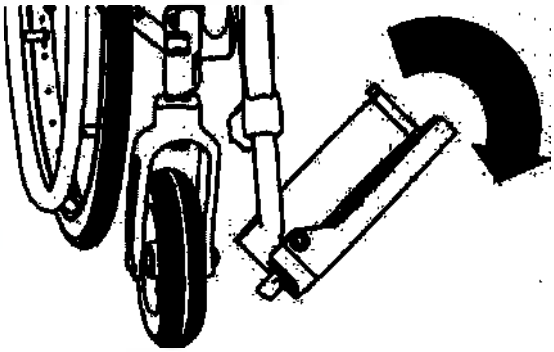

3.4 Площадки для стопы

Откиньте площадки для стопы вниз.

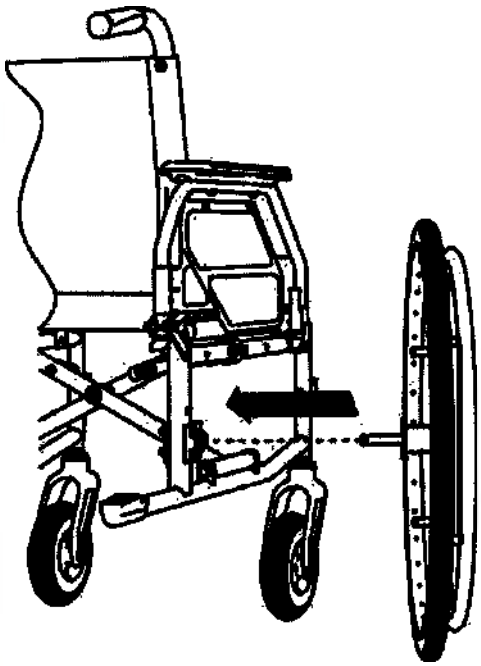

3.5 Демонтаж и монтаж задних колес

В некоторых ситуациях Вам может потребоваться снять задние колеса.

Возьмитесь за втулку колеса и нажмите большим пальцем руки на кнопку на быстросъемной оси. Удерживая кнопку, выньте колесо из втулки.

Для монтажа колес нажмите большим пальцем руки на кнопку на быстросъемной оси. Вставьте ось во втулку; быстросъемная ось зафиксируется автоматически.

ОСТОРОЖНО

После монтажа колес убедитесь, что быстросъемная ось надежно зафиксирована.

ВАЖНО

Во время монтажа колес удерживайте кнопку на быстросъемной оси. Это позволит Вам быстрее установить ось/колесо.

ООО ЦИРМИ INFO@CIRMI.RU WWW.GOSZDRAVNADZOR.RU

3.6 Глубина сиденья

Кресло-коляска всегда поставляется с максимально возможной глубиной сиденья. Чтобы уменьшить глубину сиденья, сначала снимите подставки под голень. Затем расстегните застежки-липучки Velcro справа и слева от каркаса сиденья. Закрепите застежки-липучки на удлинителе таким образом, чтобы они больше не оборачивались вокруг рамы. Сложите удлинитель под сиденьем и застегните застежки-липучки Velcro.

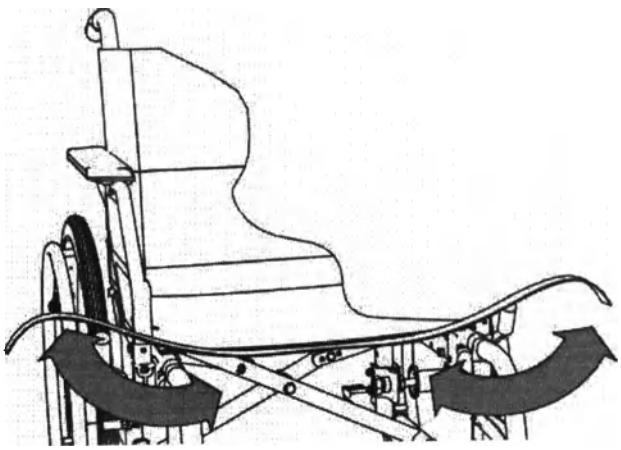

Выполните действия в обратной последовательности, чтобы увеличить глубину сиденья.

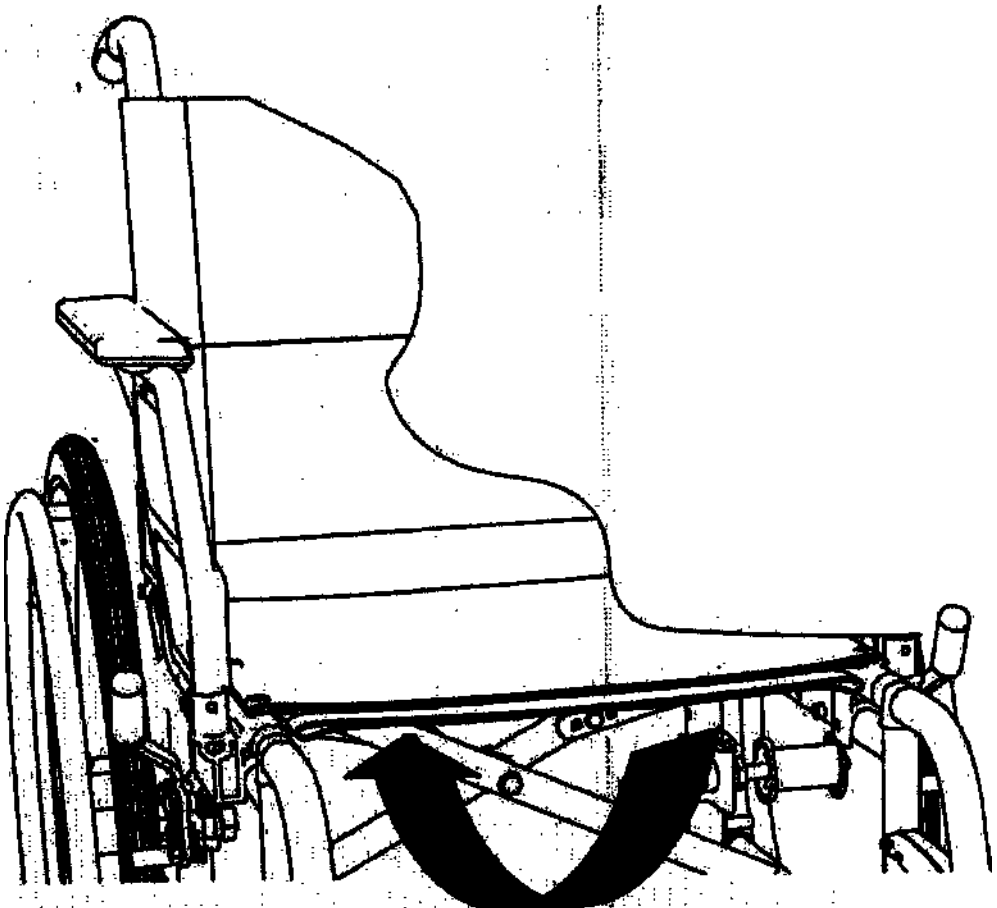

ООО ЦИРМИ INFO@CIRMI.RU WWW.GOSZDRAVNADZOR.RU

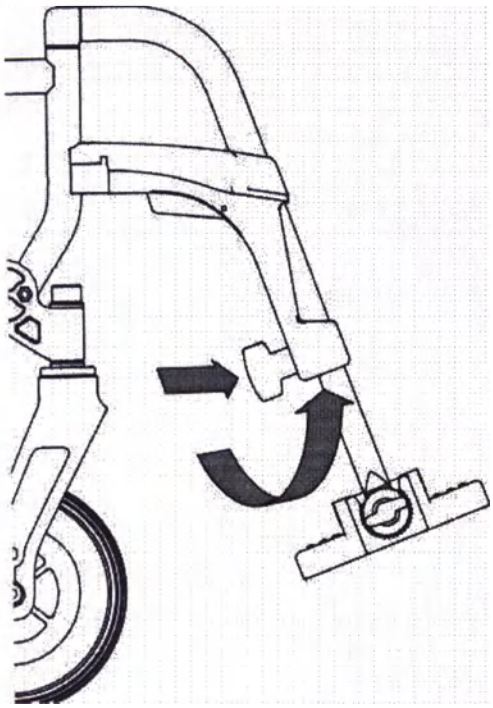

3.7 Длина подножки

Если подножка правильно отрегулирована, верхняя часть ноги находятся в горизонтальном положении, а ступни расположены на площадках для стоп.

Для регулировки высоты подножек ослабьте регулировочный болт на четверть оборота и потяните запорный механизм назад. Установите площадки для стопы на желаемую длину и отпустите запорный механизм. Механизм автоматически зафиксируется в установленном положении. Плотно затяните регулировочный болт.

ООО ЦИРМИ INFO@CIRMI.RU WWW.GOSZDRAVNADZOR.RU

ИСПОЛЬЗОВАНИЕ КОЛЯСКИ

4.1 Посадка в коляску, высадка из коляски

Данное действие может быть выполнено при условии адекватной мышечной мобильности тела.

Воспользуйтесь следующими рекомендациями, чтобы легко и безопасно перемещаться в коляску и из коляски.

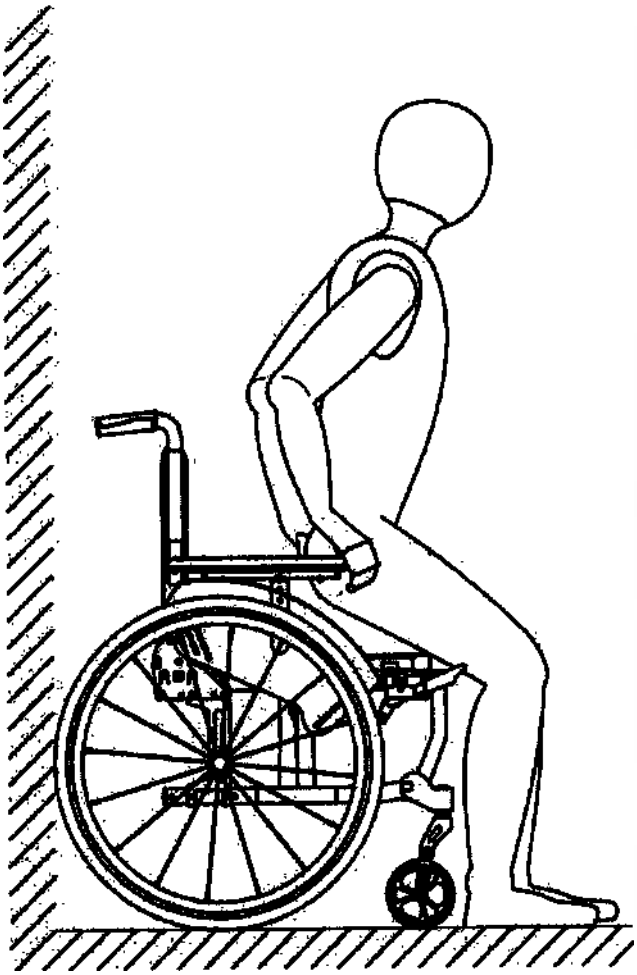

ВАЖНО

По возможности поставьте кресло-коляску задними колесами к стене во избежание ее отката назад.

ООО ЦИРМИ INFO@CIRMI.RU WWW.GOSZDRAVNADZOR.RU

Посадка в коляску

1. Снимите подножки (см. раздел 4.4).
2. По возможности поставьте кресло-коляску задними колесами к стене во избежание ее отката назад.
3. Поставьте коляску на стояночные тормоза.
4. Встаньте перед креслом-коляской. Осторожно двигайтесь назад, пока Ваши ноги не коснутся сиденья.
5. Возьмитесь за подлокотники.
6. Медленно и аккуратно опуститесь на сиденье.
7. Вновь установите подножки.
8. Откиньте площадки для стопы вниз (см. раздел 3.4).

Высадка из коляски

Выполните действия по посадке в коляску в обратной последовательности.

ВАЖНО

Для облегчения пересадки вбок Вы можете отвернуть в сторону защитные щитки (см. раздел 4.2).

ООО ЦИРМИ INFO@CIRMI.RU WWW.GOSZDRAVNADZOR.RU

4.2 Складывание защитных щитков

Нажмите на зажимную ручку и потяните защитный щиток наверх.

Щиток автоматически зафиксируется в верхнем положении.

Вы услышите щелчок фиксации.

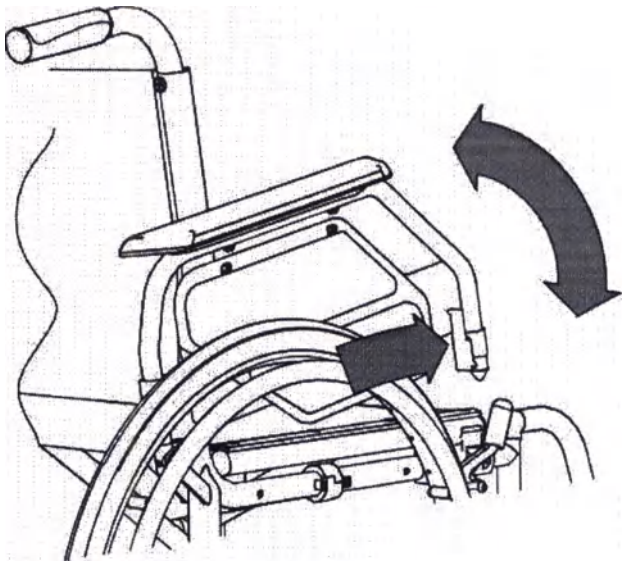

4.3 Складывание площадок для стопы

Сложенные площадки для стопы позволяют более легко перемещаться в коляску и из коляски.

Всегда складывайте площадки для стопы перед тем, как сложить кресло-коляску.

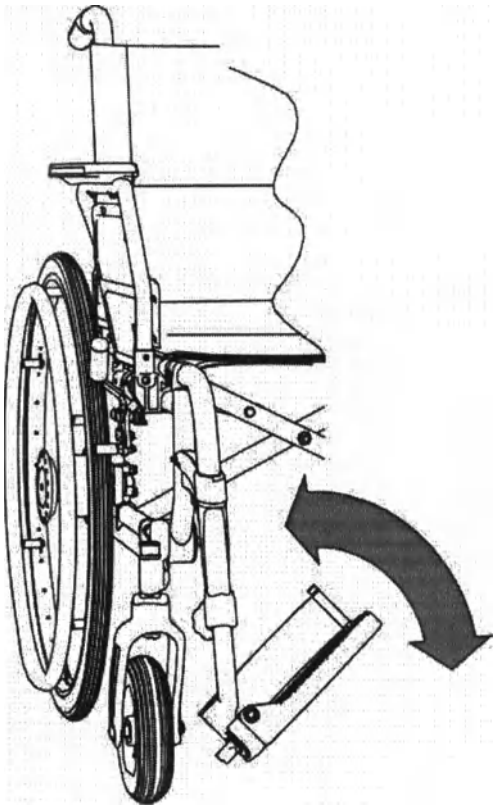

ООО ЦИРМИ INFO@CIRMI.RU WWW.GOSZDRAVNADZOR.RU

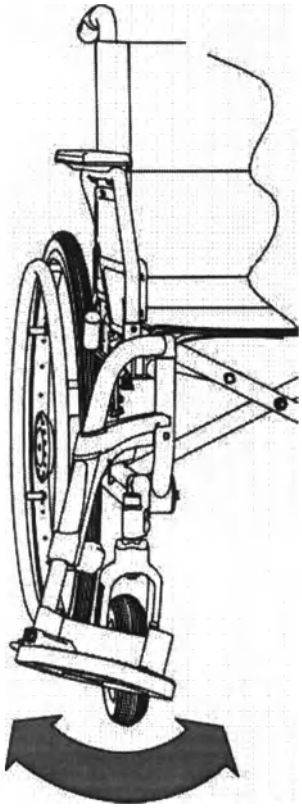

4.4 Отведение в сторону и снятие подножек

Для того, чтобы снять подножку, откиньте площадки для стопы наверх.

Нажмите на зажимную ручку (оранжевая) и отведите подножку наружу.

Снимите подножку, потянув вверх.

Выполните действия в обратной последовательности, чтобы установить подножку.

Вы услышите щелчок фиксации при отведении подножки внутрь.

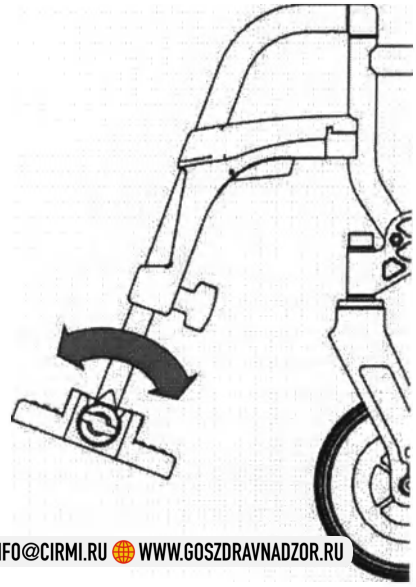

4.5 Регулируемые по углу наклона площадки для стопы

Модель Caneo S в качестве стандартной комплектации оборудована регулируемыми по углу наклона площадками для стопы. Для регулировки угла наклона подножки ослабьте регулировочный болт и слегка потяните площадку для стопы внутрь, чтобы освободить запорный механизм. Установите желаемый угол наклона подножки и затяните регулировочный болт.

ООО ЦИРМИ INFO@CIRMI.RU WWW.GOSZDRAVNADZOR.RU

4.6 Движение и торможение кресла-коляски с помощью обода ручного привода

Приведение кресла-коляски в движение и управление ею осуществляется с помощью обода ручного привода.

Возьмитесь руками за ободья ручного привода и толкните их вперед или назад.

Когда вы держитесь руками за ободья ручного привода, следите, чтобы большой палец всегда лежал поверх обода.

Торможение коляски на ходу производится воздействием силы рук на ободья ручного привода.

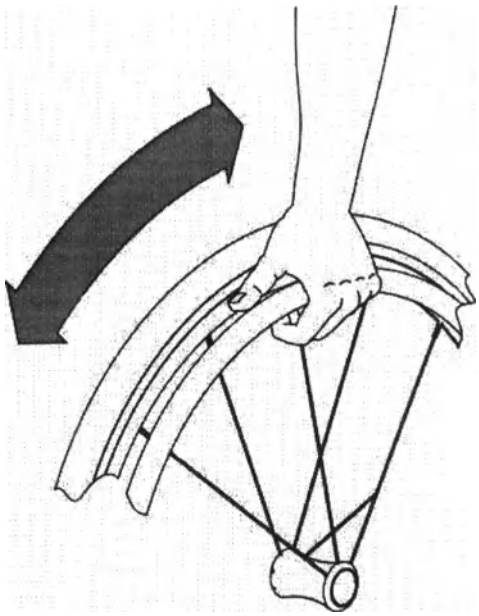

ПРЕДУПРЕЖДЕНИЕ

Не допустимо катание с горок, спуск и подъем производится только с помощью специализированных пандусов предназначенных для инвалидных колясок, либо с помощью сопровождающего лица.

Чтобы повернуть коляску на ходу, тормозите обод ручного привода с той стороны, куда Вы хотите повернуться.

Чтобы повернуться на месте, толкайте один из ободьев вперед, а второй назад.

ПРЕДУПРЕЖДЕНИЕ

Во время управления коляской будьте осторожны с руками, особенно большим пальцем, и не трогайте шину.

Вы можете защемить пальцы в узком зазоре между шиной и боковым стержнем поддержки шины.

ООО ЦИРМИ INFO@CIRMI.RU WWW.GOSZDRAVNADZOR.RU

4.7 Стояночный тормоз

Стояночный тормоз предназначен для фиксации коляски и предотвращения ее отката в сторону.

Используйте стояночный тормоз (тормоз, действующий непосредственно на шину), когда коляска неподвижна. Для фиксации коляски переведите тормозной рычаг до упора вперед. Теперь коляска не будет двигаться: Вы можете безопасно пересесть или просто зафиксировать коляску на одном месте. Для снятия тормоза отведите тормозной рычаг назад.

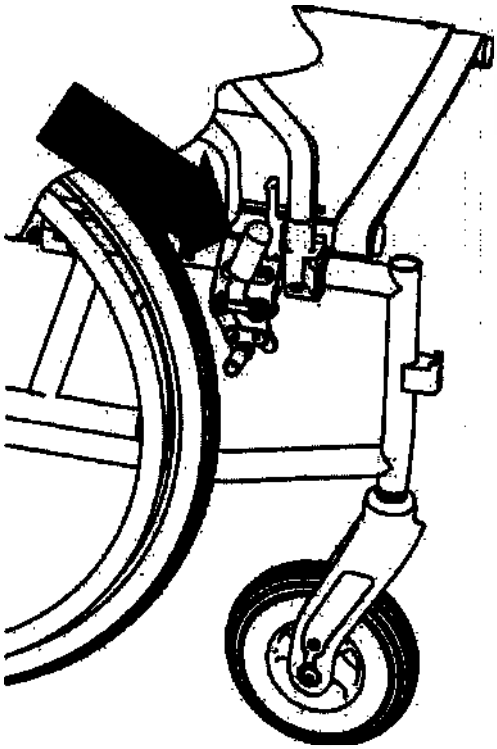

ВАЖНО

Всегда устанавливайте одновременно оба стояночных тормоза.

Для торможения коляски пользуйтесь исключительно ободьями ручного привода. Стояночные тормоза используются только после остановки коляски: ни в коем случае не применяйте их для снижения скорости коляски.

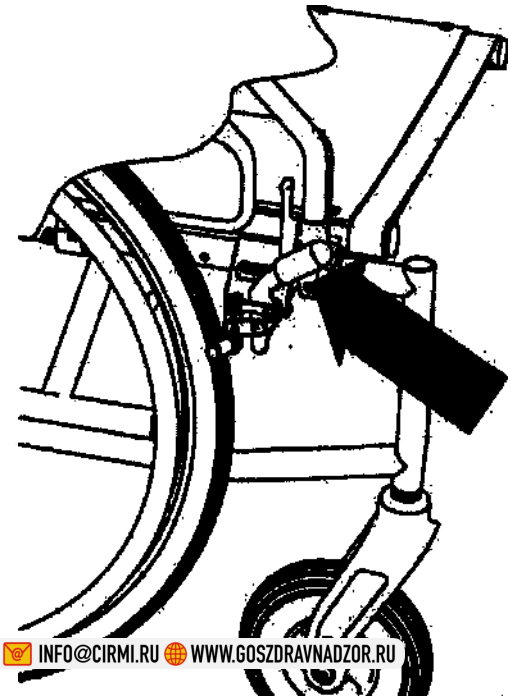

ООО ЦИРМИ INFO@CIRMI.RU WWW.GOSZDRAVNADZOR.RU

4.8 Торможение коляски сопровождающим лицом (опционально)

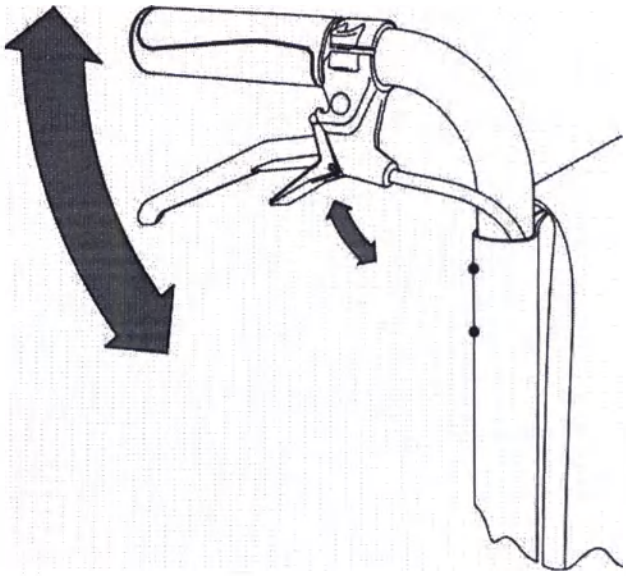

Во время движения потяните рычаг вверх для снижения скорости кресла-коляски. Вы можете использовать тормозной рычаг для фиксации коляски. Для этого потяните тормозной рычаг вверх вместе с маленькой зажимной ручкой.

Зажимная ручка зафиксируется автоматически. Для снятия тормоза потяните тормозной рычаг вверх, и зажимная ручка автоматически разблокируется.

Сопровождающее лицо может использовать барабанные тормоза в качестве основного и стояночного тормоза. Использование барабанных тормозов повышает безопасность передвижения на склонах. С помощью барабанного тормоза Вы можете регулировать скорость коляски, сильнее или слабее нажимая на его рычаг. Барабанные тормоза также служат в качестве стояночных тормозов.

ВАЖНО

Всегда используйте одновременно оба тормоза. Использование обоих тормозов облегчает управление коляской во время движения.

ПРЕДУПРЕЖДЕНИЕ

Сопровождающее лицо, управляющее моделью кресла-коляски без барабанного тормоза, должно быть физически и психически способным остановить движущуюся кресло-коляску. Используйте зажимную ручку в качестве стояночного тормоза.

ООО ЦИРМИ INFO@CIRMI.RU WWW.GOSZDRAVNADZOR.RU

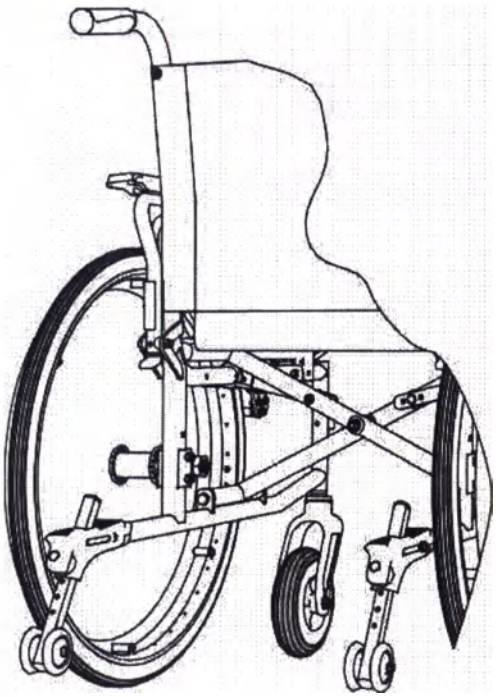

4.9 Антиопрокидыватели (опционально)

Антиопрокидыватели предотвращают опрокидывание коляски назад. Также они могут использоваться сопровождающим лицом в качестве рычага для наклона коляски.

Антиопрокидыватели регулируются по высоте. Для регулировки антиопрокидывателей по высоте следует нажать и удерживать фиксирующий штифт серебряного цвета, затем установить антиопрокидыватель на нужную высоту, и отпустить штифт.

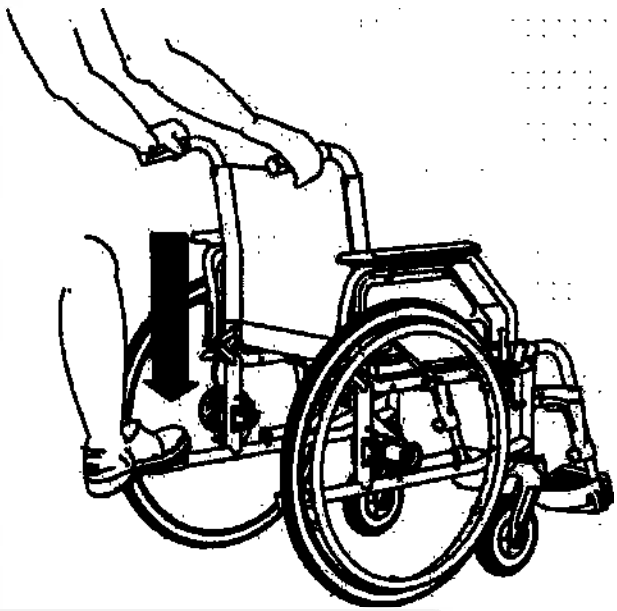

4.10 Упор для наклона коляски

Упор для наклона коляски позволяет сопровождающему лицу легко наклонять коляску назад при преодолении препятствий: нажмите на упор правой или левой ногой и удерживайте равновесие при помощи ручек коляски.

На кресло-коляску могут быть установлены в качестве упора для наклона и защиты для заднего колеса рычаги для наклона вместо резиновых амортизаторов.

ООО ЦИРМИ INFO@CIRMI.RU WWW.GOSZDRAVNADZOR.RU

4.11 Ремень безопасности (опционально)

Кресло-коляска может быть оснащена ремнем безопасности. Благодаря нему фиксируется и дополнительно стабилизируется сидячее положение пассажира. Ремень безопасности предотвращает соскальзывание пассажира вперед.

Ремень безопасности закреплен сзади на трубе спинки справа и слева. Монтаж ремня безопасности должен проводиться в специализированном магазине.

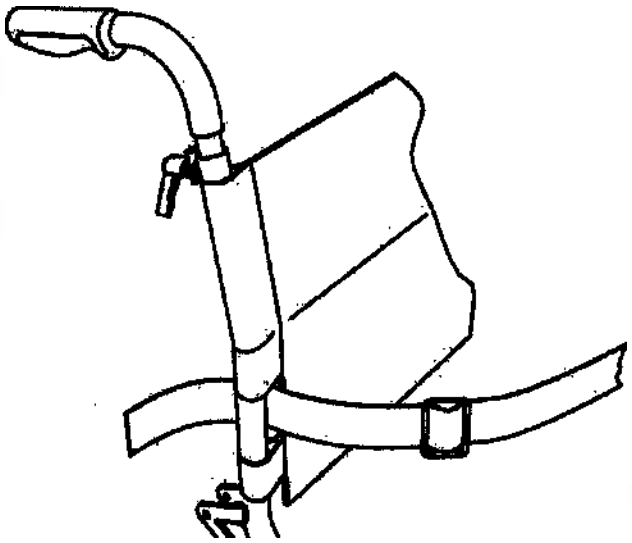

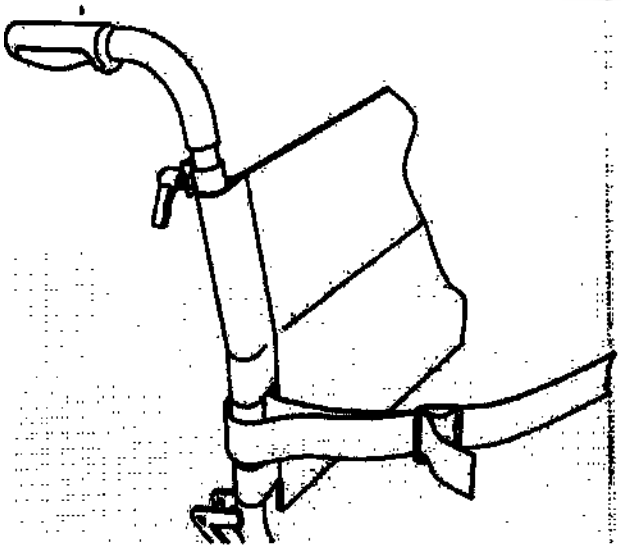

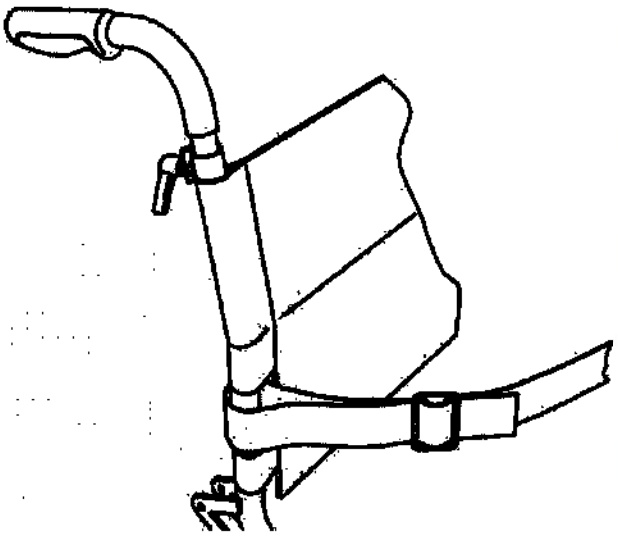

ООО ЦИРМИ INFO@CIRMI.RU WWW.GOSZDRAVNADZOR.RU

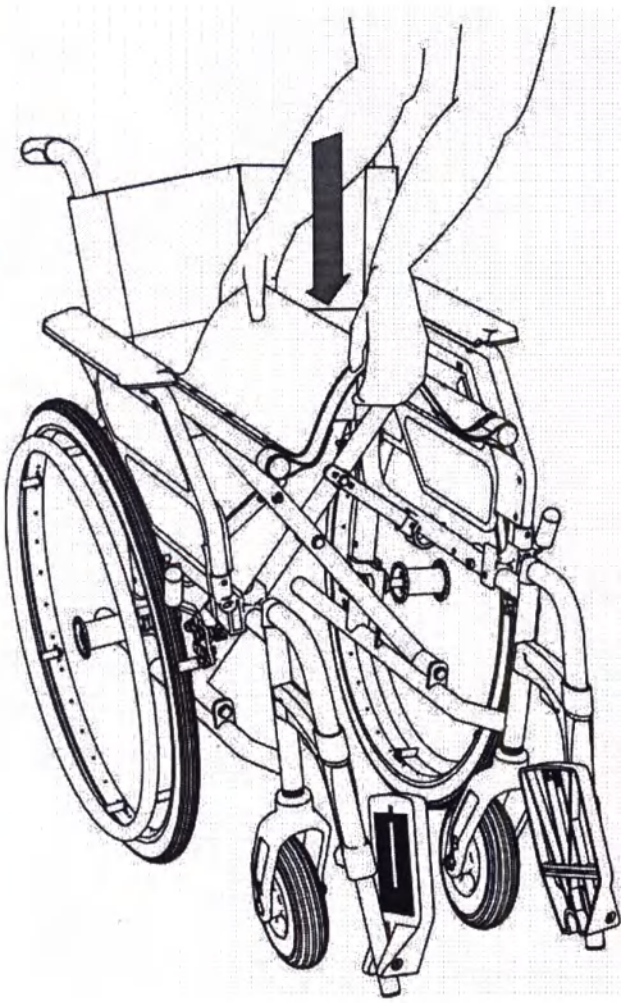

4.12 Транспортировка

Транспортировка коляски без пациента

Для перевозки кресла-коляски в автомобиле, самолете, поезде или экономии места, ее можно сложить и разделить на переносные детали без использования инструментов. Пожалуйста, ознакомьтесь с индивидуальными требованиями авиакомпании / железнодорожной компании к упаковке и размерам перевозимой кресло-коляски.

Caneo S в сложенном состоянии: Ш/В/Д = 31 / 92 / 105

Сложите площадки для стопы и покиньте кресло-коляску. Детали, которые снимаются при складывании кресла-коляски, (например, стол, ходунки, подушки и т.д.) следует хранить в подходящем безопасном месте. При необходимости ослабьте крепление обивки спинки под сиденьем, а затем сложите коляску, потянув за центр сиденья. Кресло-коляска сложится автоматически. Для облегчения транспортировки снимите приводные колеса, нажав на кнопку быстросъемной оси.

Указания по сборке кресла-коляски приведены в разделе **«03 Ввод в эксплуатацию»**.

ООО ЦИРМИ INFO@CIRMI.RU WWW.GOSZDRAVNADZOR.RU

ПРЕДУПРЕЖДЕНИЕ ДЛЯ БЕЗОПАСНОЙ РЕГУЛИРОВКИ ПОД НУЖДЫ ПОЛЬЗОВАТЕЛЯ

ПРЕДУПРЕЖДЕНИЕ

Только сертифицированные специалисты могут выполнять регулировки, показанные и описанные в следующем разделе. Неправильно выполненные изменения могут привести к несчастным случаям.

Неправильная регулировка тормозов может привести к тяжелым травмам или смерти!

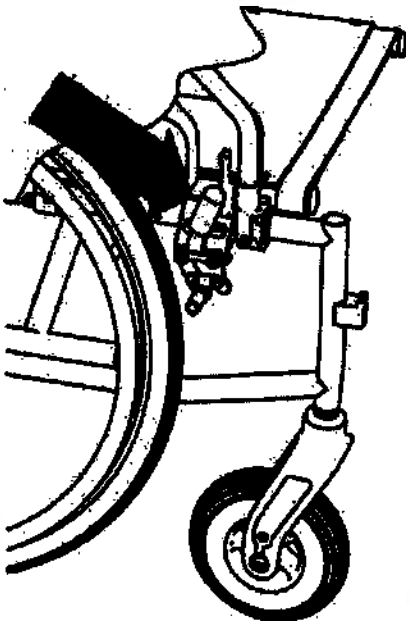

5.1 Стояночный тормоз

Расстояние между пальцем подвижного рычага и покрышкой в самой узкой точке должно составлять 12–14 мм, когда тормоз полностью открыт.

Ослабьте регулировочный болт для регулировки расстояния, если требуется. Придайте тормозам правильное положение. Затем затяните болт и проверьте работу тормоза.

Если колесная база кресла-коляски была заменена (раздел 5.5), Вам, возможно, понадобится полностью выкрутить болт и установить тормоз в углублении дальше вперед или назад.

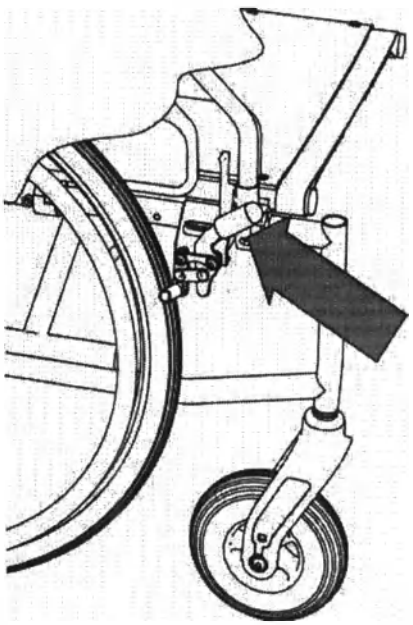

ООО ЦИРМИ INFO@CIRMI.RU WWW.GOSZDRAVNADZOR.RU

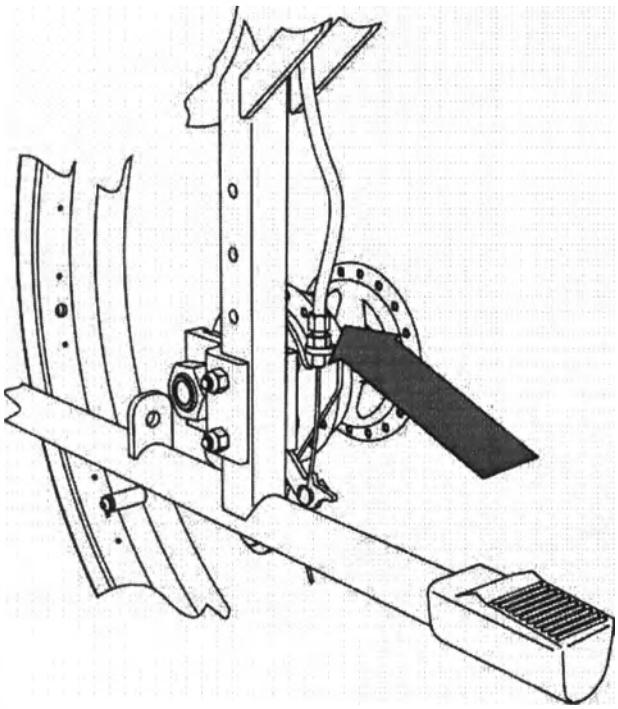

5.2 Барабанный тормоз (опционально)

Для достижения оптимального эффекта торможения тормозное усилие регулируется с помощью регулировочного болта на тормозном тросике. Для увеличения тормозного усилия требуется ослабить регулировочный болт. Ослабьте контргайку и выкручивайте регулировочный болт, пока не услышите звук вращающегося колеса. Затем вкручивайте регулировочный болт до тех пор, пока звук не прекратится. Завершив регулировку, затяните контргайку для фиксации регулировочного болта.

ПРЕДУПРЕЖДЕНИЕ

Убедитесь, что оба барабанных тормоза кресла-коляски отрегулированы равномерно.

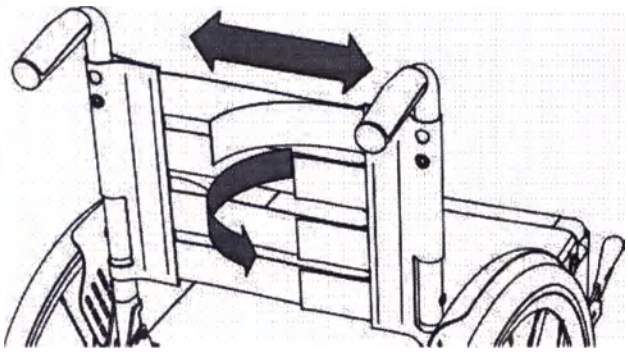

5.3 Спинка

Натяжение обивки спинки может быть отрегулировано в соответствии с Вашими потребностями.

Снимите обивку спинки и расстегните застежки-липучки Velcro. Натяните застежки-липучки Velcro, начиная с самой нижней, в соответствии со своими предпочтениями и вновь застегните их. Наденьте обивку на спинку.

ООО ЦИРМИ INFO@CIRMI.RU WWW.GOSZDRAVNADZOR.RU

5.4 Высота подлокотника

Для удобного сидения без усталости в кресле-коляске Caneo S предусмотрена регулировка подлокотника.

Для регулировки высоты подлокотника ослабьте регулировочный болт на четверть оборота и потяните запорный механизм назад. Поставьте подлокотник на удобную для Вас высоту. Отпустите запорный механизм. Механизм автоматически зафиксируется в установленном положении. Затяните регулировочный болт.

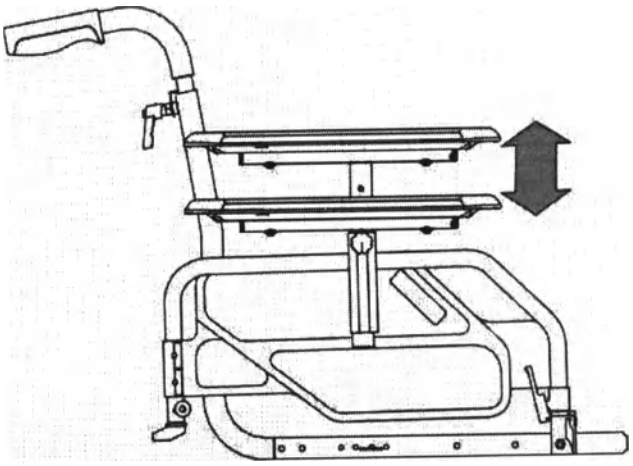

5.5 Положение подлокотника (короткий/длинный)

Положение подлокотников можно отрегулировать в соответствии с Вашими потребностями. Для этого ослабьте регулировочный болт на четверть оборота и потяните запорный механизм назад. Теперь снимите левый и правый подлокотники, поменяйте их и вставьте заново. Затяните регулировочный болт.

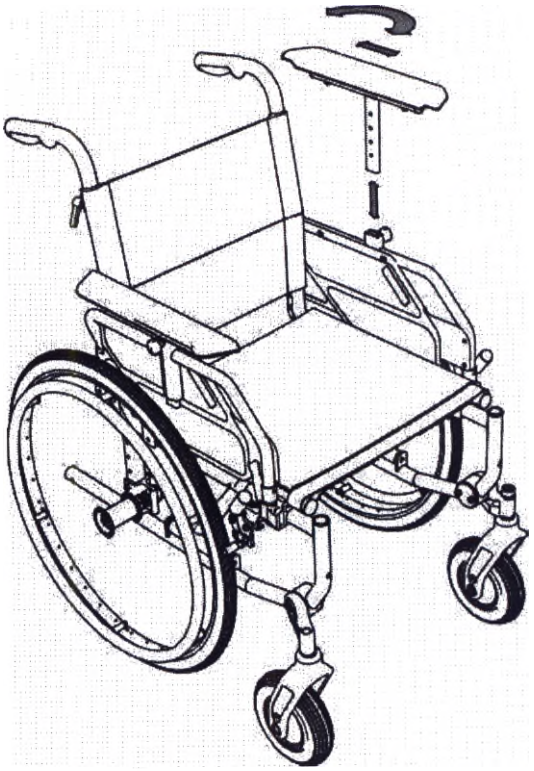

ООО ЦИРМИ INFO@CIRMI.RU WWW.GOSZDRAVNADZOR.RU

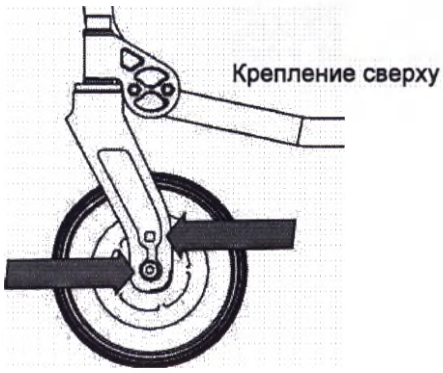

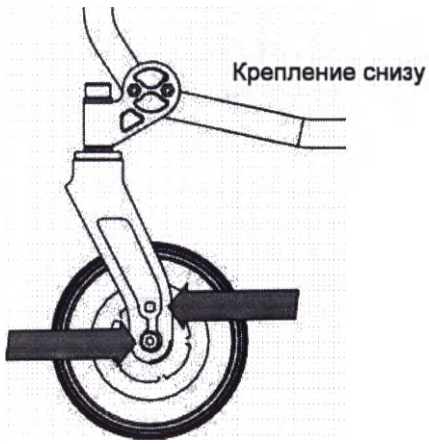

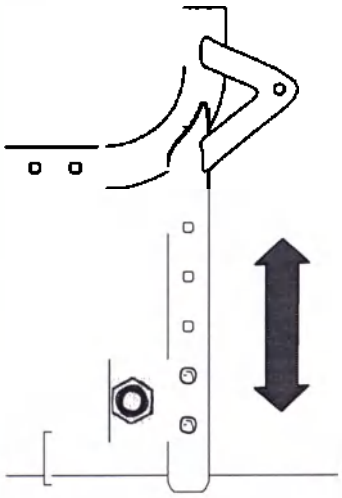

5.6 Регулировка высоты сиденья

Высота сиденья кресла-коляски регулируется на 4 позиции с шагом в 30 мм (42, 45, 48, 51 см). Две позиции по 30 мм можно установить с помощью 2х разных отверстий в вилке. Позиция с шагом в 60 мм достигается поворотом поворотного колеса. Для этого сначала необходимо ослабить два болта на втулке поворотного колеса. Затем замените левый и правый поворотные колеса. Высота заднего колеса регулируется с помощью этих отверстий; для этого ослабьте крепежные болты. Отрегулируйте адаптер заднего колеса на нужную высоту и снова затяните болты.

Возможны следующие комбинации:

- Высота сиденья 42 - крепление сверху и верхнее отверстие в вилке
- Высота сиденья 45 - крепление сверху и нижнее отверстие в вилке
- Высота сиденья 48 - крепление снизу и верхнее отверстие в вилке
- Высота сиденья 51 - крепление снизу и нижнее отверстие в вилке

ПРЕДУПРЕЖДЕНИЕ

Изменение высоты сиденья требует перенастройку тормозов (см. раздел 5.1).

ООО ЦИРМИ INFO@CIRMI.RU WWW.GOSZDRAVNADZOR.RU

5.7 Регулировка угла наклона сиденья

Для регулировки угла наклона сиденья требуется изменить высоту «передней» и «задней» осей. Для достижения низкого положения сиденья (опускается спереди) или высокого положения сиденья (опускается сзади) могут использоваться различные настройки.

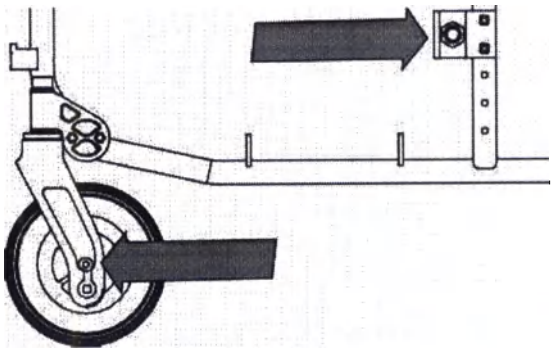

ПРЕДУПРЕЖДЕНИЕ

После регулировки угла наклона сиденья обязательно снова отрегулируйте угол наклона поворотного колеса.

Угол поворотного колеса регулируется на 3 позиции (–3°, 0°, + 3°). Фактический угол показан в разъеме корпуса поворотного колеса.

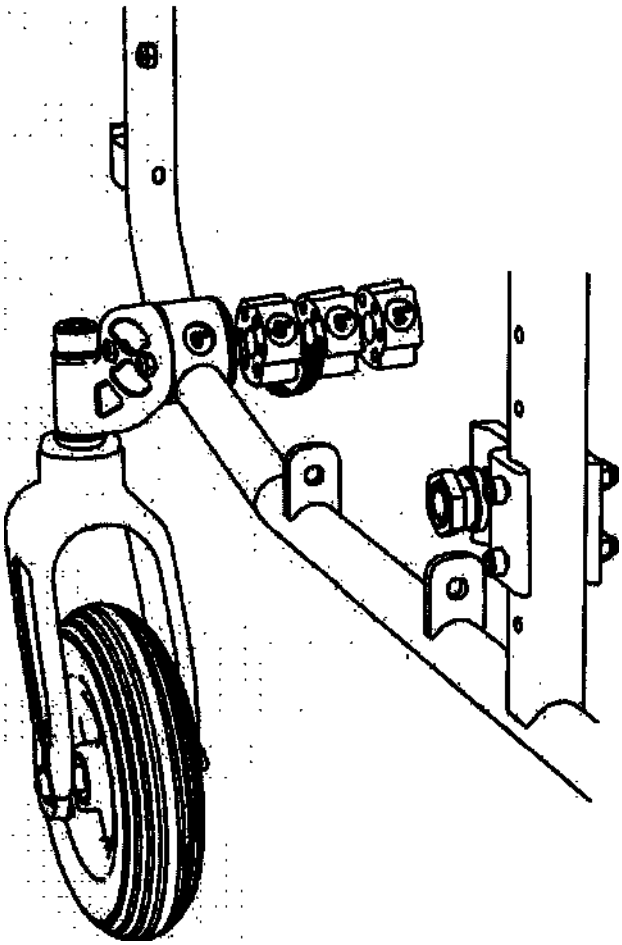

ПРЕДУПРЕЖДЕНИЕ

После регулировки высоты сиденья обязательно снова отрегулируйте значения стояночных тормозов (см. раздел 5.1).

ООО ЦИРМИ INFO@CIRMI.RU WWW.GOSZDRAVNADZOR.RU

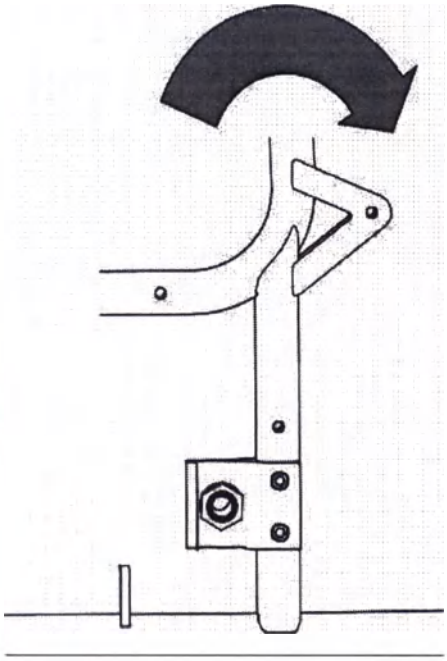

5.8 Удлинитель колесной базы

Перемещение задних колес назад увеличивает расстояние между колесами и таким образом повышает устойчивость кресла-коляски. Перемещение задних колес вперед увеличит маневренность кресла-коляски, но сделает ее менее устойчивой.

Для регулировки колесной базы снимите задние колеса. Затем снимите адаптер заднего колеса (два болта M6). Поверните адаптер на 180° и установите его снова. Убедитесь, что болты вновь плотно затянуты.

ПРЕДУПРЕЖДЕНИЕ

После регулировки колесной базы обязательно снова отрегулируйте стояночные тормоза (см. раздел 5.1).

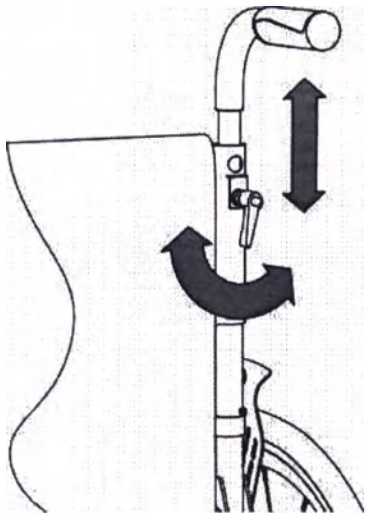

5.9 Ручка для толкания

Ручку для толкания можно легко отрегулировать в соответствии с предпочтениями сопровождающего лица. Снимите зажимной рычаг. Поставьте ручку для толкания на удобную для Вас высоту. Закройте зажимной рычаг.

ООО ЦИРМИ INFO@CIRMI.RU WWW.GOSZDRAVNADZOR.RU

СИСТЕМА ИЗМЕРЕНИЯ DIETZ

Не существует отраслевого стандарта точных измерительных точек, используемых для измерения кресла-коляски. Чтобы избежать ошибок при регулировке кресла-коляски, мы рекомендуем проверять все измерения на соответствие измерительным точкам, перечисленными ниже. Все измерения, приведенные в этой инструкции, следует понимать в рамках системы измерений DIETZ.

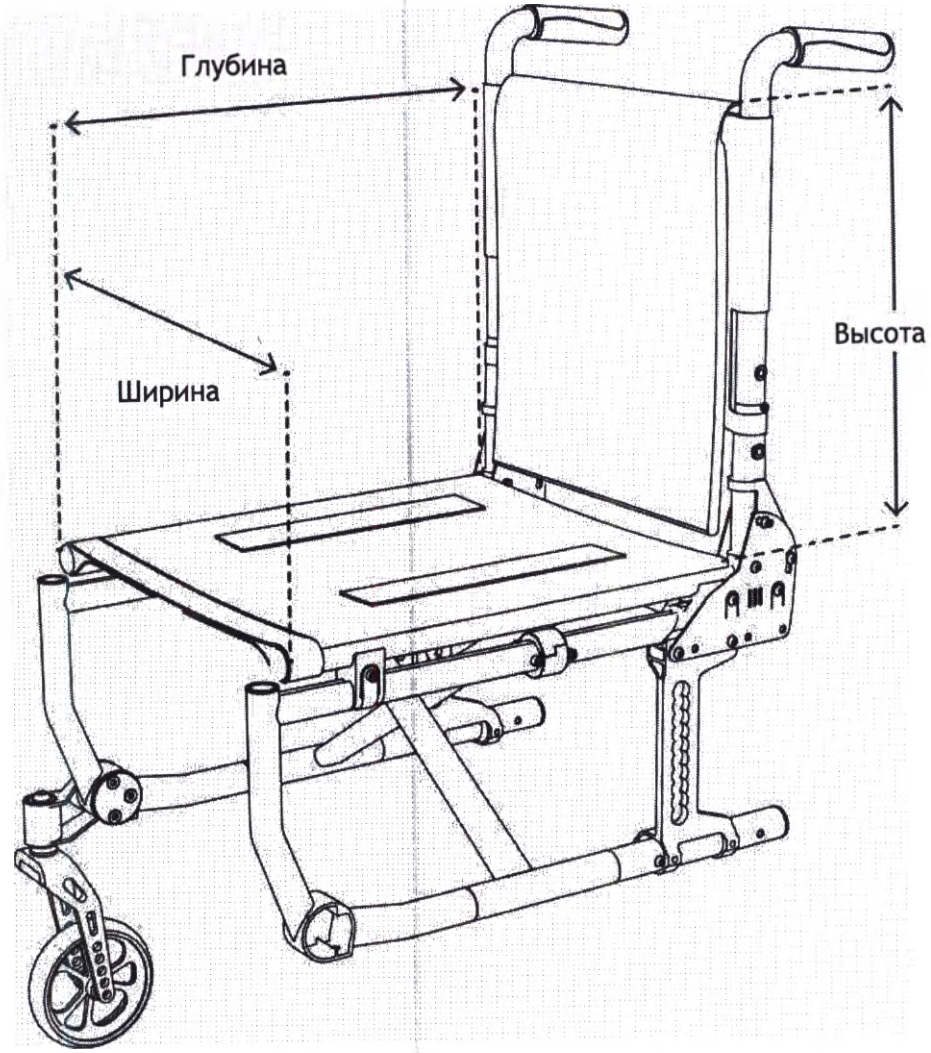

Глубина сиденья: расстояние между самой передней и самой задней точками трубы сиденья

Ширина сиденья: расстояние между левым и правым внешним краем труб сиденья

Высота спинки: расстояние между сиденьем и самой верхней точкой опоры спины

ООО ЦИРМИ INFO@CIRMI.RU WWW.GOSZDRAVNADZOR.RU

ВАЖНО

Все замеры, сделанные на текстильных деталях (например, обивка спинки), имеют допуск +/– 1,5 см.

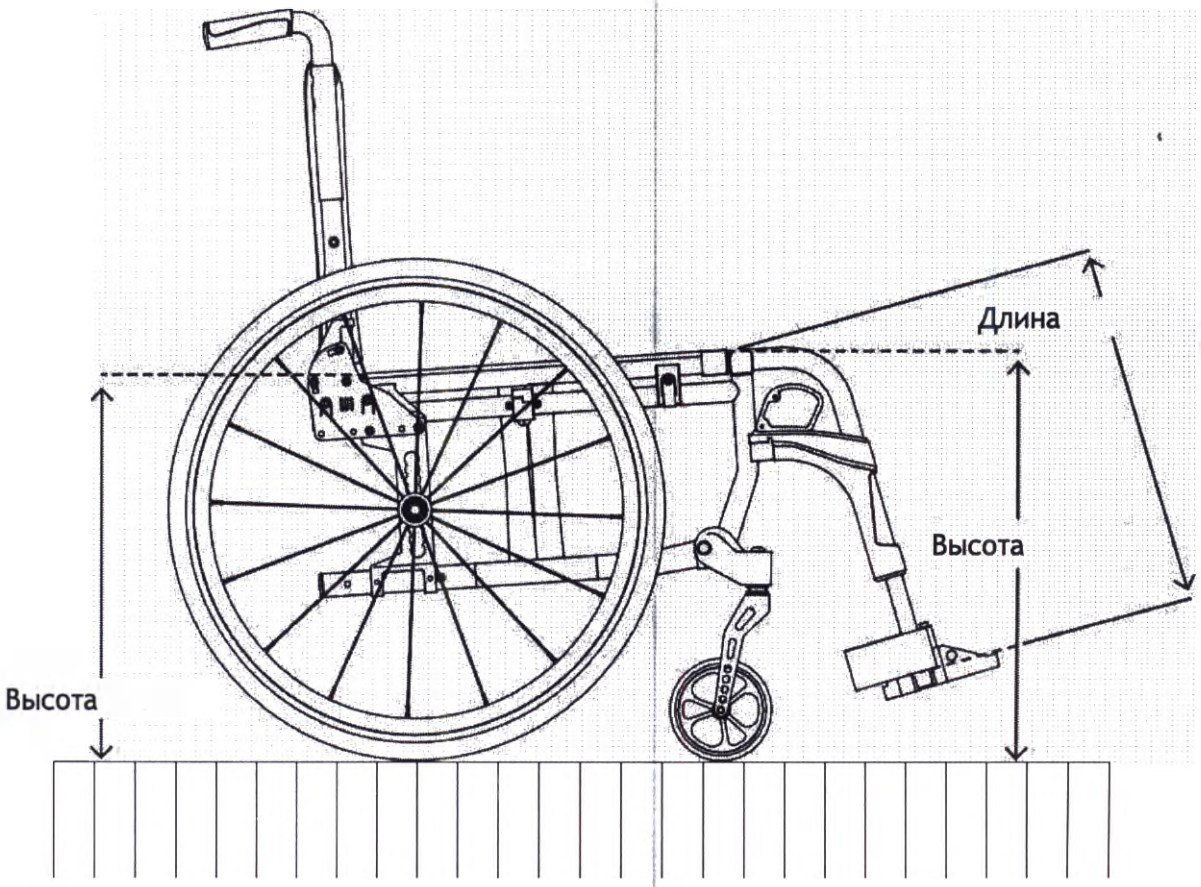

Высота сидения, спереди: расстояние по вертикали от пола до верхнего края передней трубы сиденья

Высота сидения, сзади: расстояние по вертикали от пола до верхнего края задней трубы сиденья

Длина подножки: расстояние от центра площадки для стопы до верхнего края крепежа подножки

ООО ЦИРМИ INFO@CIRMI.RU WWW.GOSZDRAVNADZOR.RU

Технические характеристики	Размер	Размер	Размер	Размер	Размер	Размер
Артикул	**210136**	**210139**	**210142**	**210145**	**210148**	**210151**
Ширина сидения (см)	**36**	**39**	**42**	**45**	**48**	**51**
Глубина сидения (см)	41	41	41	41	41	41
Высота сидения(см)	41–49,5	41–49,5	41–49,5	41–49,5	41–49,5	41–49,5
Высота спинки (см)	42	42	42	42	42	42
Высота боковин (см)	23-27	23-27	23-27	23-27	23-27	23-27
Общая ширина (см)	56	59	62	65	68	71
Общая высота (см)	83-108	83-108	83-108	83-108	83-108	83-108
Общая длина (см)	105	105	105	105	105	105
Общая длина без подножек (см)	82	82	82	82	82	82
Ширина в сложенном виде (см)	30	30	30	30	30	30
Диаметр заденго колеса (см)	60	60	60	60	60	60
Диаметр переднего колеса (см)	16,7	16,7	16,7	16,7	16,7	16,7
Максимальная допустимая масса пациента (кг)	115	115	115	115	115	115
Максимальная допустимая масса дополнительного груза (кг)	5	5	5	5	5	5
Тормоз	Стояночный тормоз					
Ремень с пластиковой пряжкой (см)	Д x Ш (176 x 5)					
Антиопрокидыватель (см)	Д x Ш (27 x 6)					
Ручки для толкания (см)	Д x Ш x В (11,1 x 3,7 x 3,3)					
Масса (кг) в базовой комплектации / в полной комплектации	18,8 / 23,5	19,1 / 23,8	19,4 / 24,1	19,8 / 24,5	20 / 24,7	20,2 / 24,9
Точность измерений: ±15 мм / 1 кг						

Технические характеристики	Размер	Размер	Размер	Размер	Размер	Размер
Артикул	**211136**	**211139**	**211142**	**211145**	**211148**	**211151**
Ширина сидения (см)	**36**	**39**	**42**	**45**	**48**	**51**
Глубина сидения (см)	41	41	41	41	41	41
Высота сидения(см)	41–49,5	41–49,5	41–49,5	41–49,5	41–49,5	41–49,5
Высота спинки (см)	42	42	42	42	42	42
Высота боковин (см)	23-27	23-27	23-27	23-27	23-27	23-27
Общая ширина (см)	56	59	62	65	68	71
Общая высота (см)	83-108	83-108	83-108	83-108	83-108	83-108
Общая длина (см)	105	105	105	105	105	105
Общая длина без подножек (см)	82	82	82	82	82	82
Ширина в сложенном виде (см)	30	30	30	30	30	30
Диаметр заденго колеса (см)	60	60	60	60	60	60
Диаметр переднего колеса (см)	16,7	16,7	16,7	16,7	16,7	16,7
Максимальная допустимая масса пациента (кг)	115	115	115	115	115	115
Максимальная допустимая масса дополнительного груза (кг)	5	5	5	5	5	5
Тормоз	Барабанный тормоз, стояночный тормоз					
Ремень с пластиковой пряжкой (см)	Д x Ш (176 x 5)					
Антиопрокидыватель (см)	Д x Ш (27 x 6)					
Ручки для толкания (см)	Д x Ш x В (11,1 x 3,7 x 3,3)					
Масса (кг) в базовой комплектации / в полной комплектации	18,8 / 23,5	19,1 / 23,8	19,4 / 24,1	19,8 / 24,5	20 / 24,7	20,2 / 24,9
Точность измерений: ±15 мм / 1 кг						

Цветовое исполнение: Черный.

ООО ЦИРМИ INFO@CIRMI.RU WWW.GOSZDRAVNADZOR.RU

ЖУРНАЛ ТЕХНИЧЕСКОГО ОБСЛУЖИВАНИЯ И РЕМОНТА

П = проверено З = заменено Р = отремонтировано

	Когда				
Что					
Барабанный тормоз					
Рычаг стояночного тормоза					
Рычаг тормоза для сопровождающего лица					
Ручки для толкания					
Защитный щиток					
Обивка сиденья					
Обивка спинки					
Задние колеса					
Передние колеса					
Давление в шине					
Покрышка					
Ободья ручного привода					
Рама					
Кто					

РУ

ОСТОРОЖНО

Советуем Вам проверять Вашу кресло-коляску у специализированного дилера не менее одного раза в год.

ООО ЦИРМИ INFO@CIRMI.RU WWW.GOSZDRAVNADZOR.RU

УКАЗАНИЯ ПО БЕЗОПАСНОСТИ

Чтобы избежать возможных падений и опасных ситуаций, сначала потренируйтесь применять Вашу кресло-коляску на ровной поверхности. Рекомендуется присутствие сопровождающего лица.

Пожалуйста, соблюдайте все правила безопасности:

- Никогда не оставляйте детей или подростков в креслах-колясках без присмотра.
- Перед использованием коляски, пожалуйста, проверьте, все ли детали коляски надежно закреплены.
- Перед использованием коляски в первый раз потренируйтесь применять Вашу кресло-коляску на ровной поверхности. Хорошо ознакомьтесь с тем, как тормозит и ускоряется кресло-коляска при движении по прямой и на поворотах.
- Всегда ставьте кресло-коляску на тормоз, прежде чем перемещаться в или из нее.
- Кресло-коляска не пригодна для перевозки нескольких пассажиров или груза. Кресло-коляска предназначена для транспортировки только одного человека, сидящего в ней.
- Никогда не используйте кресло-коляску, находясь под воздействием алкоголя или других веществ, которые могут повлиять на внимательность или физическую и умственную восприимчивость.
- Обратите внимание, что движения пассажира или изменение загрузки коляски влияют на ее устойчивость и могут повысить риск опрокидывания.
- Существует риск опрокидывания назад на склонах, угол наклона которых превышает 10°.
- Безопасный угол наклона спуска, при котором не возникает какой либо опасности, не превышает 10°
- Антиопрокидывающие устройства должны быть зафиксированы в правильном положении, чтобы обеспечить устойчивость кресла-коляски от опрокидывания назад.
- Используйте пандусы для преодоления препятствий.
- Выбоины, рельсы или аналогичные препятствия, которые Вы не можете объехать, следует пересекать под прямым углом (90°).
- Не наезжайте креслом-коляской на бордюры, высокие края или другие препятствия без использования тормозов.
- Не прыгайте с препятствий (бордюры, высокие края, ступени и т.д.), находясь в кресле-коляске.
- Не вставайте на площадки для стопы или доски для стопы, пересаживаясь из коляски или в коляску.
- Убедитесь, что Ваш протектор шин имеет достаточную глубину (>1 мм).

ООО ЦИРМИ INFO@CIRMI.RU WWW.GOSZDRAVNADZOR.RU

- Перед началом любого движения убедитесь, что тормоза работают нормально.
- Соблюдайте правила дорожного движения.
- По возможности, носите светлую, легкозаметную одежду. Тогда другим участникам дорожного движения будет легче Вас заметить.
- Не используйте мойки высокого давления или сильные коррозионные химические средства для очистки кресла-коляски.
- Не подвергайте кресло-коляску воздействию прямых солнечных лучей и низких температур в течение продолжительного периода времени, так как некоторые детали продукта (например, рамы, подножки, тормоза и защитные щитки) могут сильно нагреваться (> 41° C) или замерзать (<0°) и тем самым травмировать кожу.
- Всегда помните о риске защемления пальцев и других частей тела в движущихся частях (тормозах, подножках и т.д.) Будьте осторожны во время управления креслом-коляской.
- Убедитесь, что кресло-коляска не припаркована рядом с аварийными выходами и путями эвакуации и не блокирует их.
- Не допустимо катание с горок, спуск и подъем производится только с помощью специализированных пандусов предназначенных для инвалидных колясок, либо с помощью сопровождающего лица.
- Используйте пандусы для преодоления препятствий. Длина пандуса состоит из суммы длин его наклонных поверхностей и поворотно-разворотных площадок. Максимальная длина пандуса для инвалидов — 36 м (что соответствует 3 м высоты подъема) — данный норматив определен СП 59.13330.2012. Если рассчетная длина инвалидного пандуса получается более 36 метров, то необходима установка подъемных платформ — электрических подъемников для инвалидов. Угол наклона пандуса не более 10 градусов. Не предназначено для катания с наклонной плоскости. Поверхность колеса не нагревается, т.к. спуски/подъемы кратковременные и тепло от оси не передается на обод колеса
- Текстильные компоненты отвечают соответствующим нормам в отношении воспламеняемости. Тем не менее, огнестойкие текстильные компоненты могут воспламениться. Кресло-коляску необходимо держать на удалении от любых источников возгорания.

ООО ЦИРМИ INFO@CIRMI.RU WWW.GOSZDRAVNADZOR.RU

ПРОВЕРКА КОЛЯСКИ ПЕРЕД ИСПОЛЬЗОВАНИЕМ

Перед каждым использованием:

- Проверьте износ шин и давление в шинах (для пневматических шин). Раз в месяц проверяйте глубину протектора шин. Она должна быть не менее 1 мм. Дефектные или изношенные шины необходимо заменить.
- Удостоверьтесь в надлежащей работе тормозов. При использовании тормозов коляска не должна двигаться. Если Вы заметили проблему с тормозами, немедленно сообщите об этом специализированному дилеру и прекратите пользоваться креслом-коляской.
- Удостоверьтесь в надлежащей работе осветительной системы. Ваша коляска имеет желтые катафоты по бокам и белые катафоты сзади (на обивки спинки). Катафоты должны быть видны другим участникам дорожного движения; они не должны быть загрязнены или чем-то перекрыты.
- Убедитесь, что обивка сиденья и спинки находится в хорошем состоянии и не загрязнена. Если обивка загрязнена, её необходимо очистить согласно инструкции по уходу. Если обивка повреждена, сообщите об этом специализированному дилеру
- Удостоверьтесь в том, что все движущиеся части коляски работают без сбоев и шума. Скрипящие шумы указывают на повреждение, сообщите об этом специализированному дилеру.
- Проверьте, что все винтовые и клепаные соединения не повреждены.

КЛИМАТИЧЕСКИЕ ТРЕБОВАНИЯ К УСЛОВИЯМ ХРАНЕНИЯ, ЭКСПЛУАТАЦИИ И ТРАНСПОРТИРОВКИ

Храните коляску в сухом, безопасном месте.

- Температура хранения от -10 до +41 °C, отн.влажность воздуха 30-70%.
- Температура эксплуатации от -10 до +41 °C, отн.влажность воздуха 30-70%.
- Температура транспортирования от -50 до +50 °C, отн.влажность воздуха не более 80%.

ООО ЦИРМИ INFO@CIRMI.RU WWW.GOSZDRAVNADZOR.RU

ИНСТРУКЦИИ ПО УХОДУ ЗА КОЛЯСКОЙ

Очищайте металлические элементы коляски влажной мягкой салфеткой. При загрязнении коляски воспользуйтесь мягким очищающим средством.

Колеса можно очистить с помощью щетки с пластмассовой щетиной, смоченной в воде (не используйте проволочную щетку!).

Обивка может стираться при 40°C с слабым мыльным раствором и при необходимости дезинфекции обрабатываться спиртосодержащим чистящим средством.

РУ

ПРЕДУПРЕЖДЕНИЕ

Не используйте пароочистители или мойки высокого давления.

ТАБЛИЧКИ

Текст на типовых табличках должны быть читаемым. Не снимайте типовые таблички с кресла-коляски. Немедленно замените утерянные таблички и таблички с нечитаемым текстом.

Маркировка изделия

ООО ЦИРМИ INFO@CIRMI.RU WWW.GOSZDRAVNADZOR.RU

Маркировка упаковки

Кресло-коляска механическая для инвалидов, в том числе для людей с ограниченными физическими возможностями

Диц (Dietz) Caneo B, артикул 110042

S/N

Дата производства

Номер и дата регистрационного удостоверения

Уполномоченный представитель в России

ООО "МЕДИКАЛ ДИСТРИБЬЮТОРС"
Россия, 117042, г.Москва,Чечёрский проезд, д.56, корпус 2, пом.2
+7(915)280-80-50

максимальная допустимая масса пациента

максимальная допустимая масса дополнительного груза

Производитель **Dietz Gmbh,**
Reutäckerstraße 12 76307
Karlsbad, Germany, Германия

СЕРИЙНЫЙ НОМЕР

Серийный номер крайне важен для идентификации продукта. Не снимайте типовую табличку с рамы.

УТИЛИЗАЦИЯ

Утилизацию медицинского изделия и принадлежностей к нему проводить как отходы класса А по СанПиН 2.1.3684-21

ООО ЦИРМИ INFO@CIRMI.RU WWW.GOSZDRAVNADZOR.RU

ПОВТОРНОЕ ИСПОЛЬЗОВАНИЕ

Для повторного использования кресла-коляски, пожалуйста, передайте все технические документы, необходимые для безопасной адаптации коляски к нуждам нового пользователя.

Перед повторным использованием кресло-коляску необходимо очистить и дезинфицировать, а также она должна быть проверена на наличие повреждений и одобрена для повторного использования специализированным продавцом.

Альтернативный метод дезинфекции с помощью стиральной машины: Снимите с кресла-коляски всю обивку и текстильные элементы для стирки. Обивка может стираться не выше чем при 40°C (100°F). Преимущество паровой обработки заключается в очистке надежным и последовательным образом, соответствующим гигиеническим стандартам.

Пожалуйста, используйте только следующие дезинфицирующие средства:

- Безальдегидное спиртосодержащее дезинфицирующее средство (макс. 70%)
- Кислородсодержащее дезинфицирующее средство
- Альдегидное дезинфицирующее средство

Использование других химических средств может повредить кресло-коляску.

ПРЕДУПРЕЖДЕНИЕ

Швы на текстильных элементах не всегда можно полностью очистить. Советуем Вам заменить такие элементы.

ОСТОРОЖНО

Убедитесь, что Вы используете дезинфицирующее или моющее средство в соответствии с его назначением и согласно инструкции.

ООО ЦИРМИ INFO@CIRMI.RU WWW.GOSZDRAVNADZOR.RU

ГАРАНТИЯ

Гарантия распространяется на все неполадки и дефекты, безусловно возникшие в связи с неправильной конструкцией, низким качеством материалов или ненадлежащим исполнением продукта. Срок гарантии составляет 24 месяца с момента получения покупателем уведомления о готовности продукта к отправке, но не позднее, чем после доставки. Гарантия не распространяется на нормальный износ, последствия ненадлежащего обращения или повреждения. Гарантия также не распространяется на дефекты, вызванные использованием ненадлежащих продуктов по уходу и смазочных материалов.

СРОК СЛУЖБЫ

Согласно нашим расчетам срок службы Вашей кресло-коляски составляет 5 лет при условии нормальной эксплуатации согласно рекомендациям и технического обслуживания продукта.

ДЕКЛАРАЦИЯ О СООТВЕТСТВИИ НОРМАТИВНЫМ ТРЕБОВАНИЯМ

DIETZ GmbH со всей ответственностью заявляет, что кресло-коляска Caneo S соответствует директиве ЕС 93/42/EEC для медицинских приборов, приложение VII.

ОТЧЕТ ОБ ИСПЫТАНИЯХ

Продукт протестирован в соответствии с DIN EN 12183

Модель Caneo S соответствует следующим международным стандартам:

- ИСО 7176-8 - Требования и методы испытаний на статическую, ударную и усталостную прочность
- EN 1021-2 - Оценка воспламеняемости
- ИСО 10993 - Оценка биологического действия медицинских изделий
- ИСО 7176-19 - Колесные мобильные устройства для применения в качестве сиденья в автомобилях

ООО ЦИРМИ INFO@CIRMI.RU WWW.GOSZDRAVNADZOR.RU

ОТВЕТСТВЕННОСТЬ

Dietz GmbH может нести полную ответственность за безопасность, надежность и удобство использования кресла-коляски только в том случае, если все модификации, добавление дополнительных деталей или ремонт выполняются представителями авторизованного сервисного центра.

ОГРАНИЧЕНИЕ ОТВЕТСТВЕННОСТИ

Dietz GmbH несет ответственность только при использовании изделия в заданных условиях и в соответствии с предусмотренным назначением. Мы рекомендуем использовать продукт и ухаживать за продуктом согласно инструкциям. DIETZ GmbH не несет ответственности за повреждение вследствие использования неразрешенных DIETZ GmbH элементов и запасных частей. Ремонт продукта должен выполняются только представителями авторизованного сервисного центра или самим изготовителем.

УПОЛНОМОЧЕННЫЙ ПРЕДСТАВИТЕЛЬ

Уполномоченный представитель на территории России:
Общество с ограниченной ответственностью “МЕДИКАЛ ДИСТРИБЬЮТОРС” (ООО “МЕДИКАЛ ДИСТРИБЬЮТОРС”)
Россия, 117042, г.Москва, Чечёрский проезд, д.56, корпус 2, пом.2
+7 (495) 374-83-87, +7(915)280-80-50, e.bashlakov@medical-distributors.ru

ООО ЦИРМИ INFO@CIRMI.RU WWW.GOSZDRAVNADZOR.RU

DIETZ®
REHA-PRODUKTE

CE

Группа продуктов: Кресла-коляски с ручным приводом

Наименование продукта: Кресло-коляска с ручным приводом
Продукт: Кресло-коляска механическая для инвалидов, в том числе для людей с ограниченными физическими возможностями Диц (Dietz) Caneo S

Руководство пользователя Версия 5.0.0 РУ Дата 07/2018 (LA/BL)

DIETZ GmbH

Reutäckerstraße 12
76307 Karlsbad

Тел. +49 7248.9186-0
Факс +49 7248.9186-86
info@dietz-reha.de www.dietz-reha.de

Мы оставляем за собой право на внесение технических изменений в наши изделия, изменение цены наших изделий, а также на опечатки и на отклонения в описании наших изделий в данной публикации.
© 2018 DIETZ GmbH Reha-Produkte, Karlsbad
Любое полное или частично использование публикации запрещено без предварительного письменного разрешения со стороны компании DIETZ GmbH, Karlsbad.

ООО ЦИРМИ INFO@CIRMI.RU WWW.GOSZDRAVNADZOR.RU

Certification of a copy

I hereby certify that the above copy is a true copy of the original which has been presented to me.

Karlsruhe, October 26th, 2023

JÖRG SCHAEFER · NOTAR IN KARLSRUHE ·

Jörg Schaefer
Notary

ООО ЦИРМИ INFO@CIRMI.RU WWW.GOSZDRAVNADZOR.RU

Apostille

(Convention de La Haye du 5 octobre 1961)

1. Land: Bundesrepublik Deutschland
   Diese öffentliche Urkunde
2. ist unterschrieben von **Notar Jörg Schaefer**
3. in seiner Eigenschaft als **Notar**
4. sie ist versehen mit dem Siegel/Stempel
   des **Notars Jörg Schaefer in 76135 Karlsruhe**

Bestätigt

5. in **Karlsruhe** 6. am **30. October 2023**
7. durch **den Präsidenten des Landgerichts Karlsruhe**
8. unter Nr. **E 9101 a LG - 1015/2023**
9. Stempel 10. Unterschrift

(Müller)
Präsident des Landgerichts

LANDGERICHT KARLSRUHE

Nr. 173 Vordruck für die Erteilung der Apostille (Anl. 3 zur AV d. JuM vom 20. 1.1994 - Die Justiz S. 105 -) JVHm 4.94

ООО ЦИРМИ INFO@CIRMI.RU WWW.GOSZDRAVNADZOR.RU

/Перевод с английского и немецкого языков на русский язык/

Удостоверение подлинности копии документа

DIETZ®
REHA-PRODUKTE

/Логотип компании «Диц» (Dietz)/

/Текст на русском языке/

Диц Гмбх

(Управляющий директор)

_____

Должность

(Максимилиан Рааб)

_____

Имя

*/подпись/*_____

Подпись

/Текст документа на русском языке/

ООО ЦИРМИ INFO@CIRMI.RU WWW.GOSZDRAVNADZOR.RU

Удостоверение подлинности копии документа

Настоящим удостоверяю, что вышеприведенный документ является действительной копией представленного мне подлинного документа.

Карлсруэ, 26 октября 2023 г.
/подпись/
Йорг Шэфер
Нотариус

/Круглая гербовая печать/:
Йорг Шэфер * Нотариус г. Карлсруэ

/Круглая рельефная гербовая печать/:
Йорг Шэфер * Нотариус г. Карлсруэ

Дата печати: 26.10.2023 10:45

ООО ЦИРМИ INFO@CIRMI.RU WWW.GOSZDRAVNADZOR.RU

АПОСТИЛЬ
(Гаагская конвенция от 05 октября 1961 г.)

1. Страна: Федеративная Республика Германия

Настоящий официальный документ

2. подписан **нотариусом Йоргом Шэфером**

3. выступающим в качестве **нотариуса**

4. заверен печатью/штампом **нотариуса Йорга Шэфера г. Карлсруэ 76135**

Удостоверен

5. в г. **Карлсруэ** 6. **30 октября 2023 г.**

7. **Председателем Земельного суда г. Карлсруэ**

8. За № **E 9101 a LG – 1015/2023**

9. Печать

10. Подпись

/подпись/
(Мюллер)
Председатель Земельного суда

/Круглая гербовая печать/: Земельный суд * г. Карлсруэ

Форма №173 - Бланк для проставления апостиля (согл. Прил.3 к общ. пр. Минюста ФРГ от 20.01.1994 "О юстиции", стр. 105) Управление юстиции г. Гамбург 4.94

ООО ЦИРМИ INFO@CIRMI.RU WWW.GOSZDRAVNADZOR.RU

Перевод данного текста сделан мной, переводчиком Шипуновой Ксенией Сергеевной.

_____

Российская Федерация
Город Москва
Седьмого ноября две тысячи двадцать третьего года

Я, Юракова Диана Шевкетовна, временно исполняющая обязанности нотариуса города Москвы Корсик Марии Александровны, свидетельствую подлинность подписи переводчика Шипуновой Ксении Сергеевны.
Подпись сделана в моем присутствии.
Личность подписавшего документ установлена.
Зарегистрировано в реестре: № 77/2139-н/77-2023- 46-3164
Уплачено за совершение нотариального действия: 400 руб. 00 коп.

Д.Ш. Юракова

Всего прошнуровано,
пронумеровано и скреплено печатью
_____28_____ лист(а)(ов)

врио Нотариуса

ООО ЦИРМИ INFO@CIRMI.RU WWW.GOSZDRAVNADZOR.RU

и мер.

Certificate of a true copy

DIETZ®
REHA-PRODUKTE

Руководство пользователя

Медицинское изделие: Кресло-коляска механическая для инвалидов Диц (Dietz) Caneo XL

артикул 151161
артикул 151162
артикул 151163
артикул 151164

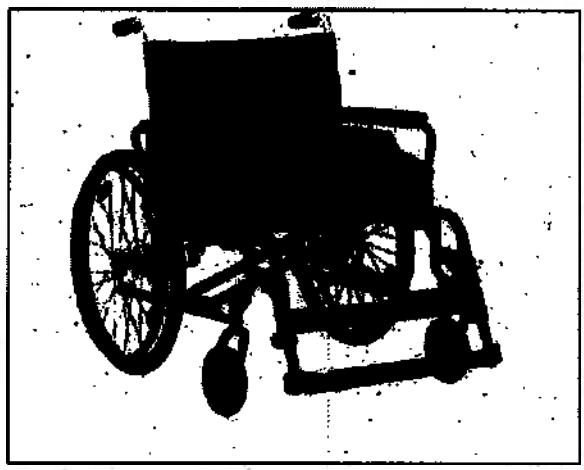

Диц Гмбх (Dietz Gmbh)
(Managing Director)

Должность(Position)
(Maximilian Raab)

Имя(Name)

Подпись (Signature)

ООО ЦИРМИ INFO@CIRMI.RU WWW.GOSZDRAVNADZOR.RU

DIETZ®
REHA-PRODUKTE

Кресло-коляска механическая для инвалидов, в том числе для людей с ограниченными физическими возможностями Диц (Dietz) Caneo XL

Инструкция по эксплуатации

Версия 2.2.0

РУ

ООО ЦИРМИ INFO@CIRMI.RU WWW.GOSZDRAVNADZOR.RU

CE

Группа продуктов: Кресла-коляски с ручным приводом

Наименование продукта: Кресло-коляска механическая для инвалидов, в том числе для людей с ограниченными физическими возможностями Диц (Dietz) Caneo XL

Руководство пользователя Версия 2.2.0 РУ

Дата 04/2019 (LA/BL)

DIETZ GmbH

Reutäckerstraße 12

76307 Karlsbad

Тел. +49 7248.9186-0

Факс +49 7248.9186-86

info@dietz-reha.de

www.dietz-reha.de

© DIETZ GmbH · Пожалуйста, обратите внимание на то, что изображённые в иллюстрациях варианты оснащения могут отличаться от оснащения Вашей модели.

ООО ЦИРМИ INFO@CIRMI.RU WWW.GOSZDRAVNADZOR.RU

Благодарим Вас за приобретение кресла-коляски для больших нагрузок Caneo XL от DIETZ Reha Produkte.

Пожалуйста, ознакомьтесь с данной инструкцией по эксплуатации перед первым использованием кресла-коляски. Оно содержит важные инструкции по технике безопасности и ценные советы по правильному использованию и уходу за креслом-коляской. Если у Вас возникли вопросы или Вам требуется дополнительная информация, пожалуйста, обратитесь к специалисту, который предоставил вам кресло-коляску.

Данное руководство содержит все инструкции, необходимые для регулировки и эксплуатации кресла-коляски Caneo XL.

ПРИМЕЧАНИЕ

Вы также можете найти версию инструкции по эксплуатации для слабовидящих в формате PDF онлайн на **www.dietz-reha.de** с возможностью увеличения фрагментов документа.

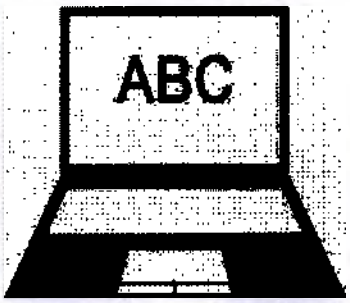

ООО ЦИРМИ INFO@CIRMI.RU WWW.GOSZDRAVNADZOR.RU

СОДЕРЖАНИЕ

01 Общие сведения

Предусмотренное назначение 6
Показания 6
Противопоказания 6
Побочные действия 6
Возможные осложнения при применении 6
Объяснение символов 7

02 Описание изделия

Общая ширина кресла-коляски 8
Комплектация Caneo XL 9

03 Ввод в эксплуатацию

Подготовка коляски к вводу в эксплуатацию 11
3.1 Раскладывание коляски 12
3.2 Обивка спинки 13
3.3 Подножки 13
3.4 Площадка/доска для стопы 14
3.5 Демонтаж и монтаж задних колес 15
3.6 Глубина сиденья 16
3.7 Длина подножки 17

04 Использование коляски

Использование коляски 18
4.1 Посадка в коляску, высадка из коляски 18
4.2 Складывание защитных щитков 20
4.3 Складывание площадок для стопы 20
4.4 Отведение в сторону и снятие подножек 21
4.5 Движение и торможение кресла-коляски с помощью обода ручного привода 22
4.6 Стояночный тормоз 23
4.7 Торможение коляски сопровождающим лицом (опционально) 24
4.8 Антиопрокидыватель (опционально) .. 25
4.9 Упор для наклона коляски 25
4.10 Транспортировка и складывание коляски 26
4.11 Ремень безопасности (опционально) . 27

ООО ЦИРМИ INFO@CIRMI.RU WWW.GOSZDRAVNADZOR.RU

05 Индивидуальные настройки

Предупреждение для безопасной регулировки под нужды пользователя 28

5.1 Стояночный тормоз 28

5.2 Барабанный тормоз (опционально) 29

5.3 Спинка.....29

5.4 Поддержка руки 30

5.5 Регулировка высоты сиденья 31

06 Техническая информация

Система измерения DIETZ 32

Технические характеристики 33

Журнал технического обслуживания и ремонта 35

07 Безопасность

Указания по безопасности 36

08 Памятка по эксплуатации коляски

Проверка коляски перед использованием .. 38

Климатические требования к условиям хранения, эксплуатации и транспортировки 38

Инструкции по уходу за коляской 39

Маркировка продукта..... 39

Утилизация 39

Повторное использование 40

09 Заявление изготовителя

Гарантия 41

Декларация о соответствии нормативным требованиям..... 41

Ответственность 41

Ограничение ответственности..... 41

Уполномоченный представитель 42

РУ

ООО ЦИРМИ INFO@CIRMI.RU WWW.GOSZDRAVNADZOR.RU

ПРЕДУСМОТРЕННОЕ НАЗНАЧЕНИЕ

Кресло-коляска механическая для инвалидов, в том числе для людей с ограниченными физическими возможностями Диц (Dietz) Caneo XL предназначена для передвижения в пределах помещений и по улице по твёрдой поверхности. Кресло-коляска служит исключительно для передвижения человека с ограниченными физическими возможностями самостоятельно или с помощью сопровождающего его лица.

Максимальная нагрузка кресла-коляски Caneo XL не должна превышать 170/200 кг. Эта информация продублирована на типовой табличке, нанесенной на раму кресла-коляски.

ПОКАЗАНИЯ

Устройство используется при невозможности самостоятельно ходить или ограниченной подвижности нижних конечностей вследствие:

- паралича
- потери конечности
- дефекта или деформации конечности
- контрактуры суставов / травмы суставов (кроме суставов рук)

ПРОТИВОПОКАЗАНИЯ

Использование инвалидных кресел не показано при:

- неспособности сидеть
- весе пациента более допустимой грузоподъемности устройства

ПОБОЧНЫЕ ДЕЙСТВИЯ

Побочные действия: Отсутствуют.

ВОЗМОЖНЫЕ ОСЛОЖНЕНИЯ ПРИ ПРИМЕНЕНИИ

Возможные осложнения при применении: Отсутствуют.

ООО ЦИРМИ INFO@CIRMI.RU WWW.GOSZDRAVNADZOR.RU

ПРЕДУПРЕЖДЕНИЕ

Свидетельствует о возможной опасной ситуации, которая, в случае наступления, может привести к травмам для пассажира коляски или сопровождающего лица.

ОБЪЯСНЕНИЕ СИМВОЛОВ

В этой инструкции используются различные символы, чтобы предупредить Вас о возможной опасной ситуации и дать полезные советы и рекомендации для эффективной и простой эксплуатации продукта.

ВАЖНО

Выделяет полезные советы и рекомендации для эффективной эксплуатации кресла-коляски.

ОСТОРОЖНО

Свидетельствует о возможной опасной ситуации, которая, в случае наступления, может привести к повреждению или поломке продукта.

ООО ЦИРМИ INFO@CIRMI.RU WWW.GOSZDRAVNADZOR.RU

Кресло-коляска механическая для инвалидов, в том числе для людей с ограниченными физическими возможностями Диц (Dietz) Caneo XL упакована в картонную коробку. По возможности сохраните упаковку: при необходимости она может быть использована для хранения коляски.

Кресло-коляска Caneo XL поставляется в собранном виде и легко настраивается. Просто разверните кресло-коляску и отведите подножки на место до щелчка. В следующих разделах Вы найдете дополнительную информацию о том, как настроить и использовать Вашу кресло-коляску.

ОБЩАЯ ШИРИНА КРЕСЛА-КОЛЯСКИ

Кресло-коляска Caneo XL превышает рекомендуемую общую ширину в 70 см согласно DIN EN12183.

ОСТОРОЖНО

Данная кресло-коляска имеет ширину, которая может превышать ширину дверных проемов, из-за чего у пассажира могут быть затруднения с прохождением через дверные проемы.

Убедитесь, что кресло-коляска не припаркована рядом с аварийными выходами и путями эвакуации и не блокирует их.

ООО ЦИРМИ INFO@CIRMI.RU WWW.GOSZDRAVNADZOR.RU

КОМЛЕКТАЦИЯ CANEO XL

ООО ЦИРМИ INFO@CIRMI.RU WWW.GOSZDRAVNADZOR.RU

КОМПЛЕКТАЦИЯ

По получении кресла-коляски, пожалуйста, немедленно проверьте, что содержимое является полным и неповрежденным. В стандартную комплектацию входят:

- Рама складная
- Спинка текстильная регулируемая
- Сидение текстильное регулируемое
- Подножка
- Подлокотники (2 шт)
- Передние поворотные колеса (2 шт)
- Задние приводные колеса (2 шт)
- Защитный щиток (поворотно-откидной) (2 шт)
- Икроножный ремень
- Опора для стоп
- Стояночный тормоз
- Быстросъемная ось (2 шт)
- Приспособление для преодоления бордюров
- Обод ручного привода (2 шт)
- Ручки для толкания (2 шт)
- Антиопрокидыватель
- Ремень с пластиковой пряжкой
- Руководство по эксплуатации
- Изделия при необходимости

Изделия для кресло-коляска механическая для инвалидов, в том числе для людей с ограниченными физическими возможностями Диц (Dietz) Caneo XL, в составе:

1. Подголовник анатомический (при необходимости)
2. Тормоз для одной руки (при необходимости)
3. Держатель для трости (при необходимости)
4. Столик для инвалидной коляски (при необходимости)

ООО ЦИРМИ INFO@CIRMI.RU WWW.GOSZDRAVNADZOR.RU

ПОДГОТОВКА КОЛЯСКИ К ВВОДУ В ЭКСПЛУАТАЦИЮ

Кресло-коляска Caneo XL поставляется в собранном виде и легко настраивается. Просто разверните кресло-коляску и отведите подножки на место до щелчка. В следующих разделах Вы найдете дополнительную информацию о том, как настроить и использовать Вашу кресло-коляску. Здесь Вы можете найти информацию о простых регулировках и настройках, которые могут быть сделаны без использования инструментов.

Информацию о более специфичных настройках - например, регулировка высоты сиденья и т.д., - Вы можете найти в разделе **«05 Индивидуальные настройки»** на стр. 26.

ПРЕДУПРЕЖДЕНИЕ

Опасность защемления!

Во время складывания и раскладывания кресла-коляски существует вероятность защемления пальцев, держитесь только за части, проиллюстрированные на изображениях.

ООО ЦИРМИ INFO@CIRMI.RU WWW.GOSZDRAVNADZOR.RU

3.1 Раскладывание коляски

Для раскладывания коляски немного наклоните ее к себе. Надавите на перекладину обеими руками до упора.

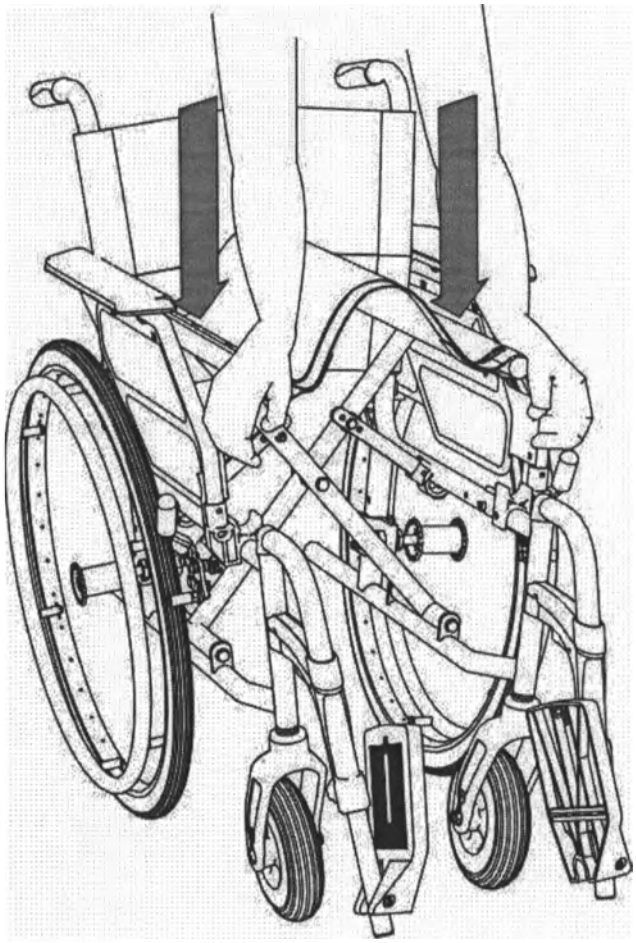

Убедитесь, что защитные щитки по обеим сторонам в правильном положении относительно перекладины.

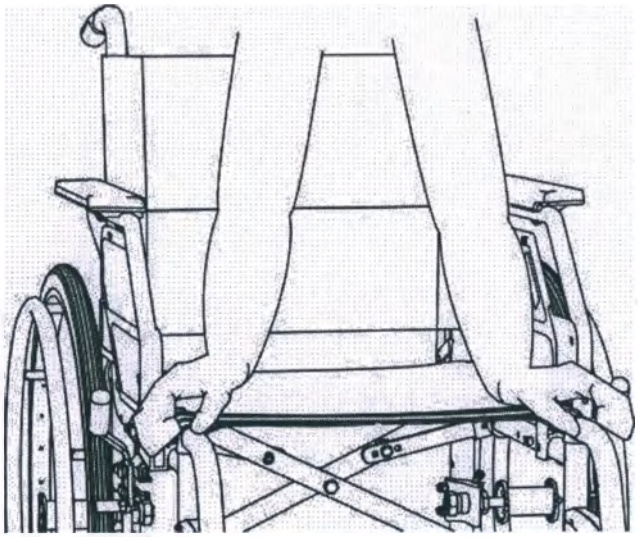

ООО ЦИРМИ INFO@CIRMI.RU WWW.GOSZDRAVNADZOR.RU

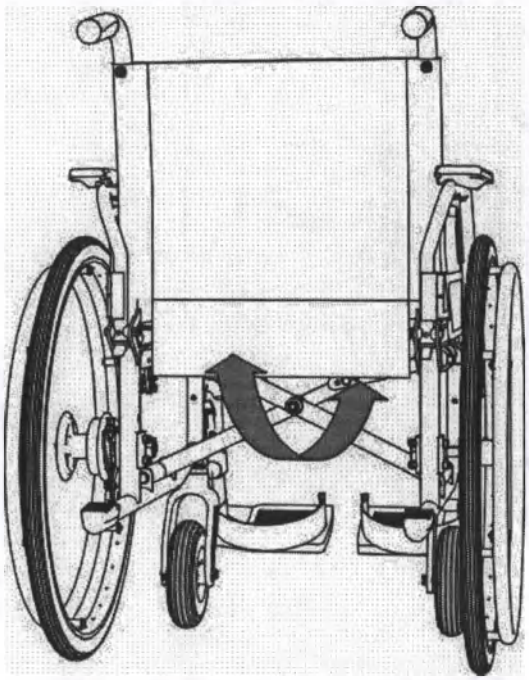

3.2 Обивка спинки

Плотно натяните обивку сиденья с тыльной стороны спинки к днищу сиденья и зафиксируйте ее с помощью застежки-липучки Velcro; это закроет зазор между спинкой и поверхностью сиденья.

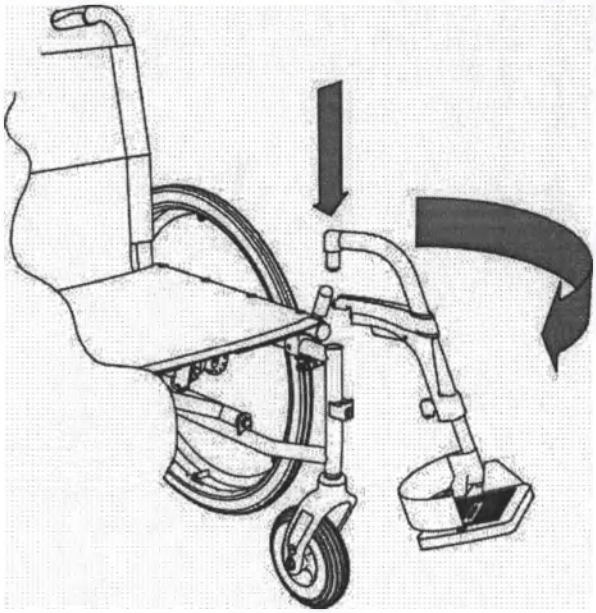

3.3 Подножки

Установите подставки под голень в крепления на раме и поверните их внутрь. Подножки зафиксируются автоматически.

ООО ЦИРМИ INFO@CIRMI.RU WWW.GOSZDRAVNADZOR.RU

3.4 Площадка/доска для стопы

Наденьте доску для стопы на одну из двух площадок, откиньте ее вниз, пока она не ляжет на другую площадку для стопы, и присоедините к ней икроножный ремень.

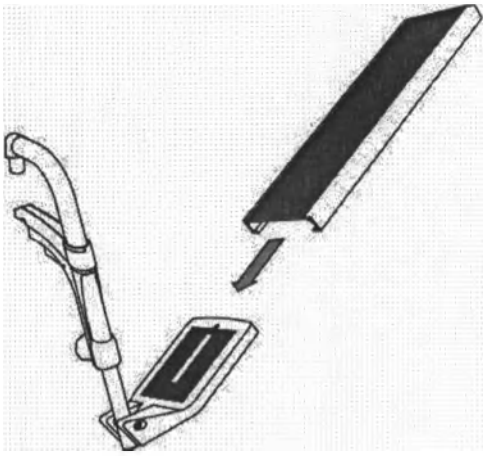

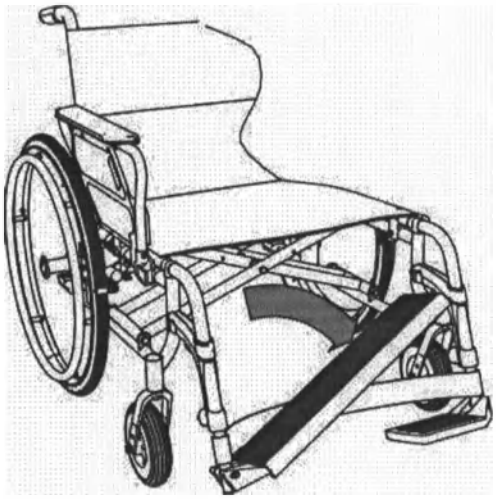

ООО ЦИРМИ INFO@CIRMI.RU WWW.GOSZDRAVNADZOR.RU

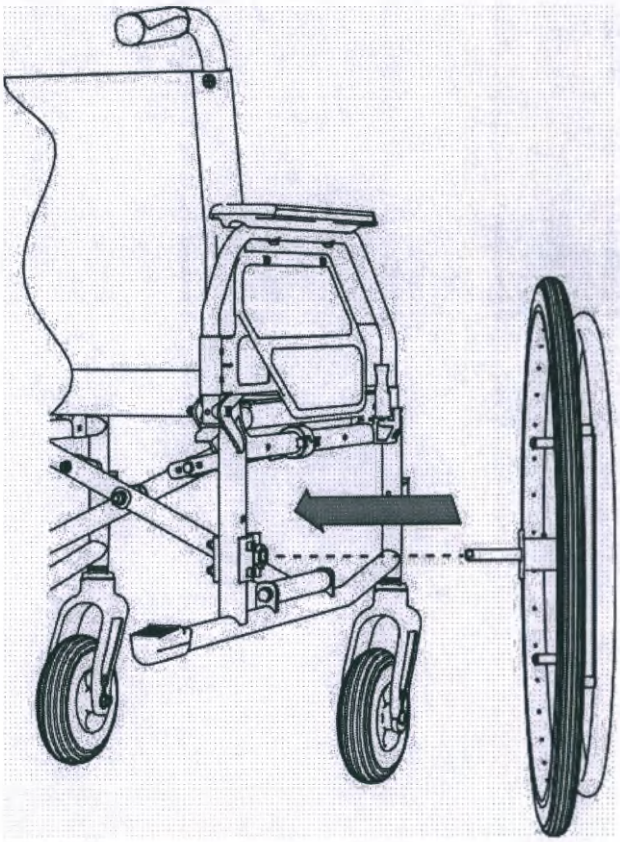

3.5 Демонтаж и монтаж задних колес

В некоторых ситуациях Вам может потребоваться снять задние колеса.

Возьмитесь за втулку колеса и нажмите большим пальцем руки на кнопку на быстросъемной оси. Удерживая кнопку, выньте колесо из втулки.

Для монтажа колес нажмите большим пальцем руки на кнопку на быстросъемной оси. Вставьте ось во втулку; быстросъемная ось зафиксируется автоматически.

РУ

ВАЖНО

Во время монтажа колес удерживайте кнопку на быстросъемной оси. Это позволит Вам быстрее установить ось/колесо.

ОСТОРОЖНО

После монтажа колес убедитесь, что быстросъемная ось надежно зафиксирована.

ООО ЦИРМИ INFO@CIRMI.RU WWW.GOSZDRAVNADZOR.RU

3.6 Глубина сиденья

Кресло-коляска всегда поставляется с максимально возможной глубиной сиденья. Чтобы уменьшить глубину сиденья, сначала снимите подставки под голень. Затем расстегните застежки-липучки Velcro справа и слева от каркаса сиденья. Закрепите застежки-липучки на удлинителе таким образом, чтобы они больше не оборачивались вокруг рамы. Сложите удлинитель под сиденьем и застегните застежки-липучки Velcro.

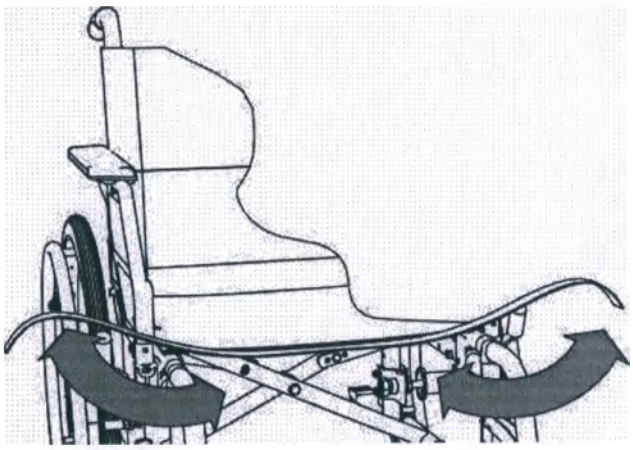

Выполните действия в обратной последовательности, чтобы увеличить глубину сиденья.

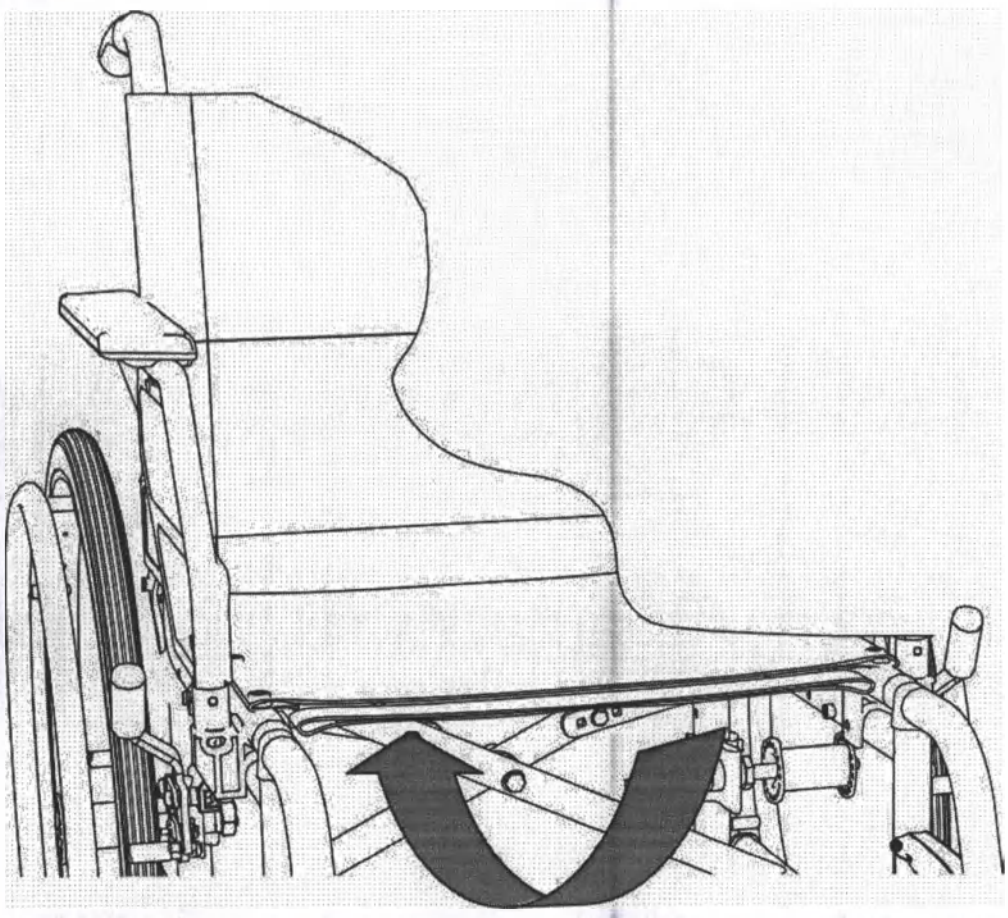

ООО ЦИРМИ INFO@CIRMI.RU WWW.GOSZDRAVNADZOR.RU

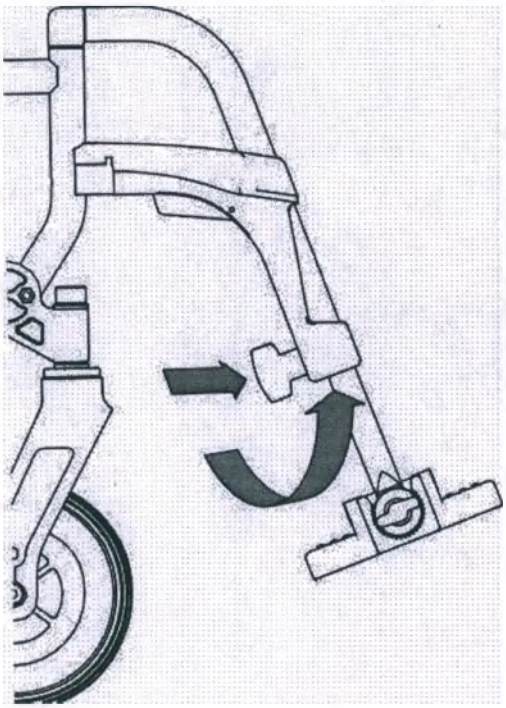

3.7 Длина подножки

Если подножка правильно отрегулирована, верхняя часть ноги находятся в горизонтальном положении, а ступни расположены на площадках для стоп.

Для регулировки высоты подножек ослабьте регулировочный болт на четверть оборота и потяните запорный механизм назад. Установите площадки для стопы на желаемую длину и отпустите запорный механизм. Механизм автоматически зафиксируется в установленном положении. Затяните регулировочный болт.

ООО ЦИРМИ INFO@CIRMI.RU WWW.GOSZDRAVNADZOR.RU

ИСПОЛЬЗОВАНИЕ КОЛЯСКИ

4.1 Посадка в коляску, высадка из коляски

Данное действие может быть выполнено при условии адекватной мышечной мобильности тела.

Воспользуйтесь следующими рекомендациями, чтобы легко и безопасно перемещаться в коляску и из коляски.

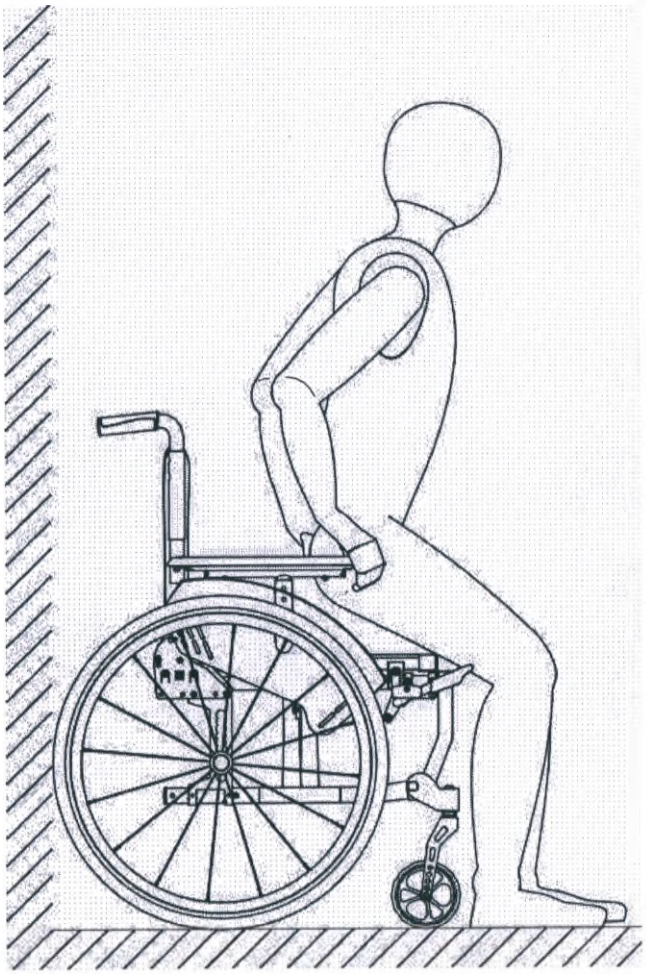

ВАЖНО

По возможности поставьте кресло-коляску задними колесами к стене во избежание ее отката назад.

ООО ЦИРМИ INFO@CIRMI.RU WWW.GOSZDRAVNADZOR.RU

Посадка в коляску

1. Снимите подножки (см. раздел 4.4).
2. По возможности поставьте кресло-коляску задними колесами к стене во избежание ее отката назад.
3. Поставьте коляску на стояночные тормоза.
4. Встаньте перед креслом-коляской. Осторожно двигайтесь назад, пока Ваши ноги не коснутся сиденья.
5. Возьмитесь за подлокотники.
6. Медленно и аккуратно опуститесь на сиденье.
7. Вновь установите подножки.
8. Откиньте площадки для стопы вниз (см. раздел 3.4).

РУ

Высадка из коляски

Выполните действия по посадке в коляску в обратной последовательности.

ВАЖНО

Для облегчения пересадки вбок Вы можете отвернуть в сторону защитные щитки (см. раздел 4.2).

ООО ЦИРМИ INFO@CIRMI.RU WWW.GOSZDRAVNADZOR.RU

4.2 Складывание защитных щитков

Нажмите на зажимную ручку и потяните защитный щиток наверх.

Щиток автоматически зафиксируется в верхнем положении.

Вы услышите щелчок фиксации.

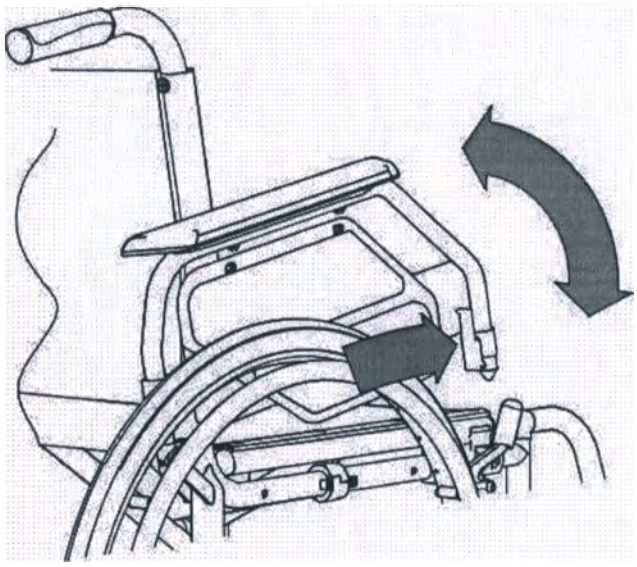

4.3 Складывание площадок для стопы

Сложенные площадки для стопы позволяют более легко перемещаться в коляску и из коляски.

Всегда складывайте площадки для стопы перед тем, как сложить кресло-коляску.

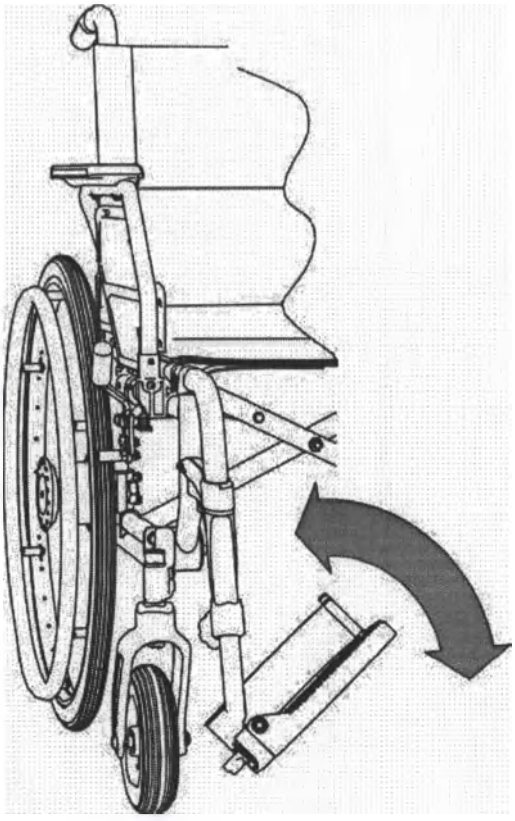

ООО ЦИРМИ INFO@CIRMI.RU WWW.GOSZDRAVNADZOR.RU

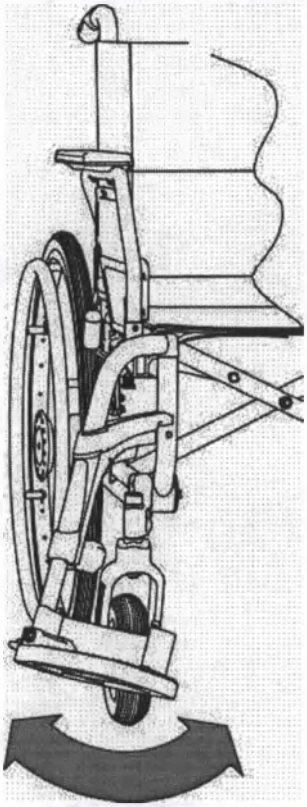

4.4 Отведение в сторону и снятие подножек

Для того, чтобы снять подножку, откиньте площадки для стопы наверх.

Нажмите на зажимную ручку (оранжевая) и отведите подножку наружу.

Снимите подножку, потянув вверх.

Выполните действия в обратной последовательности, чтобы установить подножку.

Вы услышите щелчок фиксации при отведении подножки внутрь.

ООО ЦИРМИ INFO@CIRMI.RU WWW.GOSZDRAVNADZOR.RU

4.5 Движение и торможение кресла-коляски с помощью обода ручного привода

Приведение кресла-коляски в движение и управление ею осуществляется с помощью обода ручного привода.

Возьмитесь руками за ободья ручного привода и толкните их вперед или назад.

Когда вы держитесь руками за ободья ручного привода, следите, чтобы большой палец всегда лежал поверх обода.

Торможение коляски на ходу производится воздействием силы рук на ободья ручного привода.

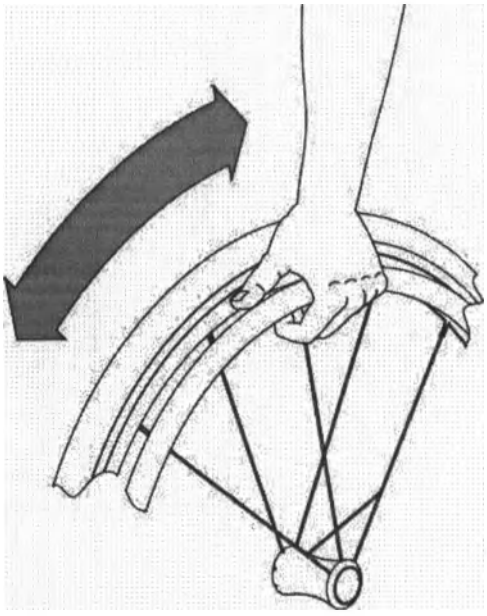

ПРЕДУПРЕЖДЕНИЕ

Не допустимо катание с горок, спуск и подъем производится только с помощью специализированных пандусов предназначенных для инвалидных колясок, либо с помощью сопровождающего лица.

ПРЕДУПРЕЖДЕНИЕ

Во время управления коляской будьте осторожны с руками, особенно большим пальцем, и не трогайте шину.

Вы можете защемить пальцы в узком зазоре между шиной и боковым щитком/поддержкой руки!

ООО ЦИРМИ INFO@CIRMI.RU WWW.GOSZDRAVNADZOR.RU

4.6 Стояночный тормоз

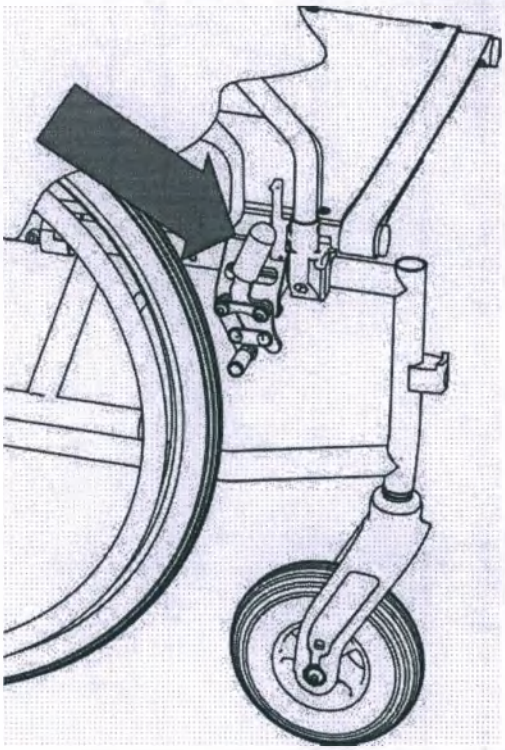

Стояночный тормоз предназначен для фиксации коляски и предотвращения ее отката в сторону.

Используйте стояночный тормоз (тормоз, действующий непосредственно на шину), когда коляска неподвижна. Для фиксации коляски переведите тормозной рычаг до упора вперед. Теперь коляска не будет двигаться: Вы можете безопасно пересесть или просто зафиксировать коляску на одном месте. Для снятия тормоза отведите тормозной рычаг назад.

РУ

ВАЖНО

Всегда устанавливайте одновременно оба стояночных тормоза.

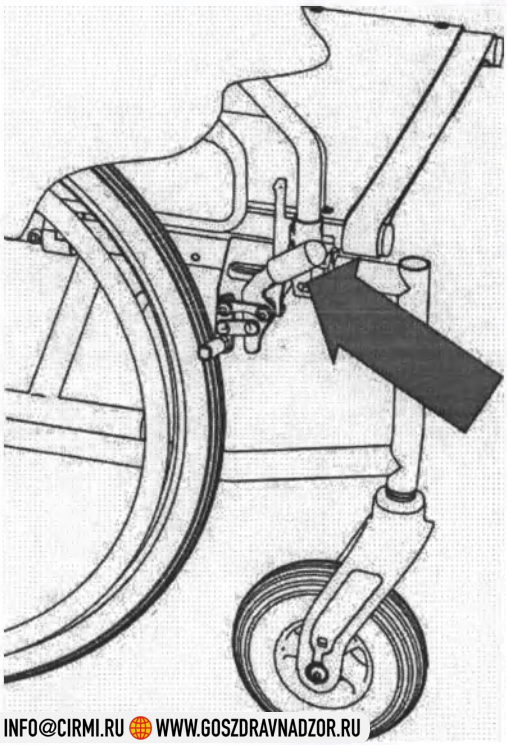

Для торможения коляски пользуйтесь исключительно ободьями ручного привода. Стояночные тормоза используются только после остановки коляски: ни в коем случае не применяйте их для снижения скорости коляски.

ООО ЦИРМИ INFO@CIRMI.RU WWW.GOSZDRAVNADZOR.RU

4.7 Торможение коляски сопровождающим лицом (опционально)

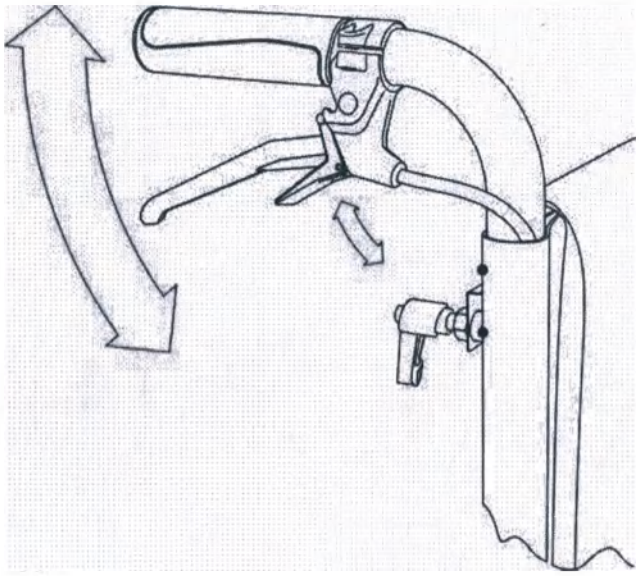

Во время движения потяните рычаг вверх для снижения скорости кресла-коляски. Вы можете использовать тормозной рычаг для фиксации коляски. Для этого потяните тормозной рычаг вверх вместе с маленькой зажимной ручкой.

Зажимная ручка зафиксируется автоматически. Для снятия тормоза потяните тормозной рычаг вверх, и зажимная ручка автоматически разблокируется.

Сопровождающее лицо может использовать барабанные тормоза в качестве основного и стояночного тормоза. Использование барабанных тормозов повышает безопасность передвижения на склонах. С помощью барабанного тормоза Вы можете регулировать скорость коляски, сильнее или слабее нажимая на его рычаг. Барабанные тормоза также служат в качестве стояночных тормозов.

ВАЖНО

Всегда используйте одновременно оба тормоза. Использование обоих тормозов облегчает управление коляской во время движения.

ПРЕДУПРЕЖДЕНИЕ

Сопровождающее лицо, управляющее моделью кресла-коляски без барабанного тормоза, должно быть физически и психически способным остановить движущуюся кресло-коляску. Используйте зажимную ручку в качестве стояночного тормоза.

ООО ЦИРМИ INFO@CIRMI.RU WWW.GOSZDRAVNADZOR.RU

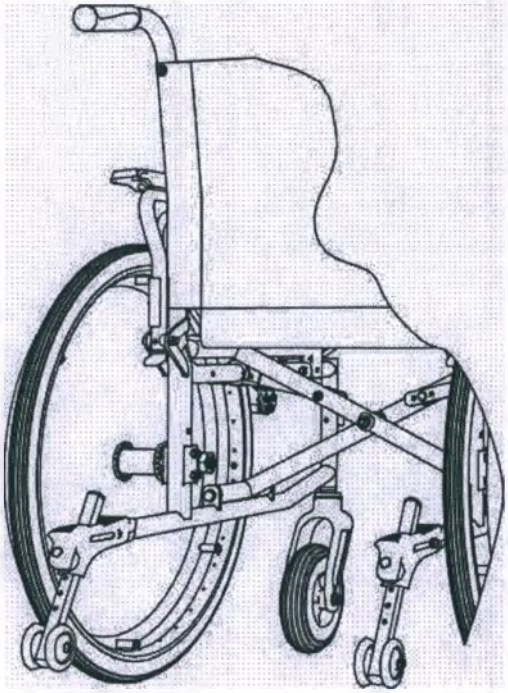

4.8 Антиопрокидыватели (опционально)

Антиопрокидыватели предотвращают опрокидывание коляски назад. Также они могут использоваться сопровождающим лицом в качестве рычага для наклона коляски.

Антиопрокидыватели регулируются по высоте. Для регулировки антиопрокидывателей по высоте следует нажать и удерживать фиксирующий штифт серебряного цвета, затем установить антиопрокидыватель на нужную высоту, и отпустить штифт.

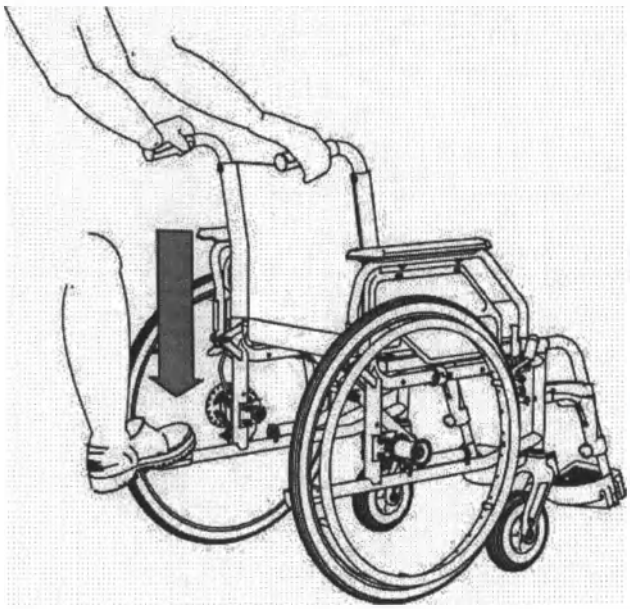

4.9 Упор для наклона коляски

Упор для наклона коляски позволяет сопровождающему лицу легко наклонять коляску назад при преодолении препятствий: нажмите на упор правой или левой ногой и удерживайте равновесие при помощи ручек коляски.

На кресло-коляску могут быть установлены в качестве упора для наклона и защиты для заднего колеса рычаги для наклона вместо резиновых амортизаторов.

ООО ЦИРМИ INFO@CIRMI.RU WWW.GOSZDRAVNADZOR.RU

4.10 Транспортировка и складывание коляски

Для перевозки кресла-коляски в автомобиле, самолете, поезде или экономии места, ее можно сложить и разделить на переносные детали без использования инструментов.

Caneo XL в сложенном состоянии: Ш/В/Д = 34 / 93 / 113

Пожалуйста, ознакомьтесь с индивидуальными требованиями авиакомпании / железнодорожной компании к упаковке и размерам перевозимой кресло-коляски.

При необходимости снимите с коляски подножки и ослабьте крепление обивки спинки под сиденьем. Затем сложите коляску, потянув за центр сиденья. Кресло-коляска сложится автоматически. Для облегчения транспортировки снимите задние колеса.

Указания по сборке кресла-коляски приведены в разделе **«05 Индивидуальные настройки»** на стр. 26.

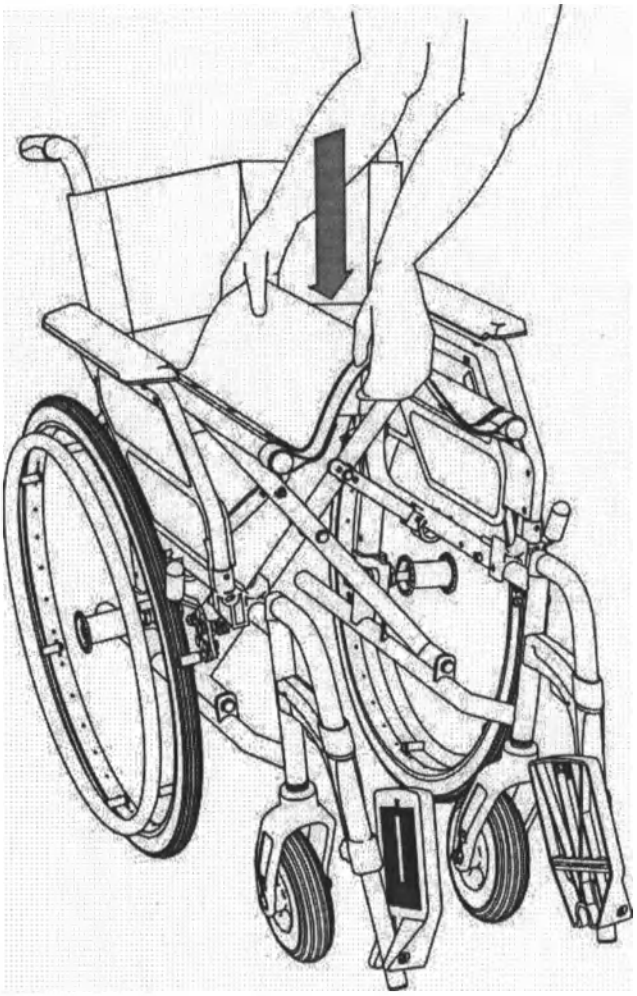

ООО ЦИРМИ INFO@CIRMI.RU WWW.GOSZDRAVNADZOR.RU

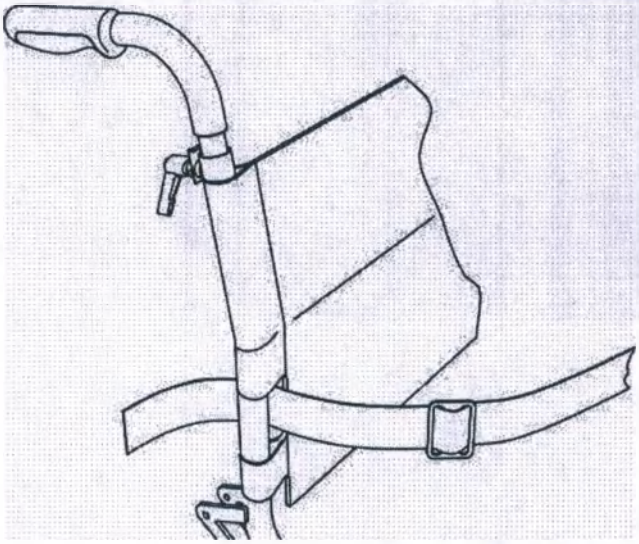

4.11 Ремень безопасности (опционально)

Кресло-коляска может быть оснащена ремнем безопасности. Благодаря нему фиксируется и дополнительно стабилизируется сидячее положение пациента. Ремень безопасности предотвращает соскальзывание пациента вперед.

Ремень безопасности закреплен сзади на трубе спинки справа и слева. Монтаж ремня безопасности должен проводиться в специализированном магазине.

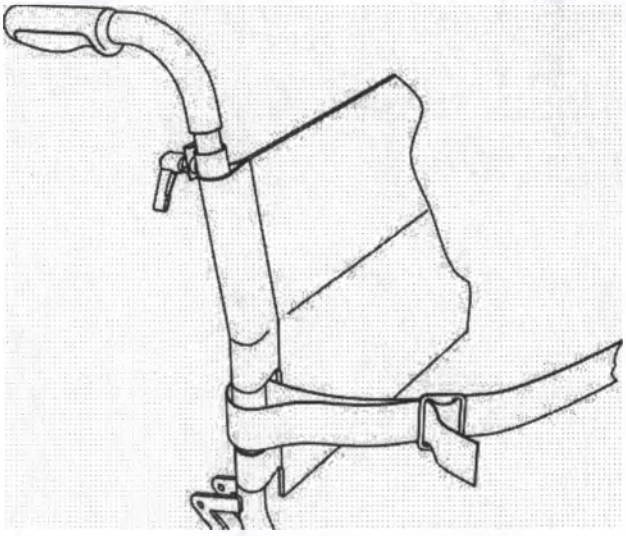

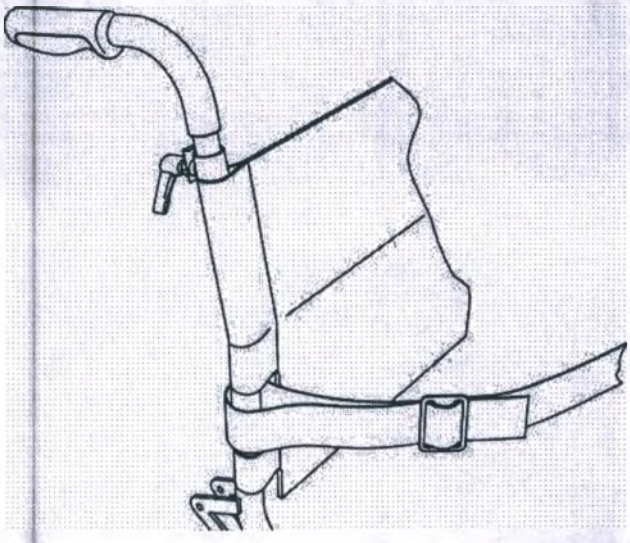

ООО ЦИРМИ INFO@CIRMI.RU WWW.GOSZDRAVNADZOR.RU

ПРЕДУПРЕЖДЕНИЕ ДЛЯ БЕЗОПАСНОЙ РЕГУЛИРОВКИ ПОД НУЖДЫ ПОЛЬЗОВАТЕЛЯ

ПРЕДУПРЕЖДЕНИЕ

Регулировка тормозов должна проводиться специально обученными специалистами. Однако, если у вас достаточно опыта, Вы можете отрегулировать тормоза самостоятельно.

Неправильная регулировка тормозов может привести к тяжелым травмам или смерти!

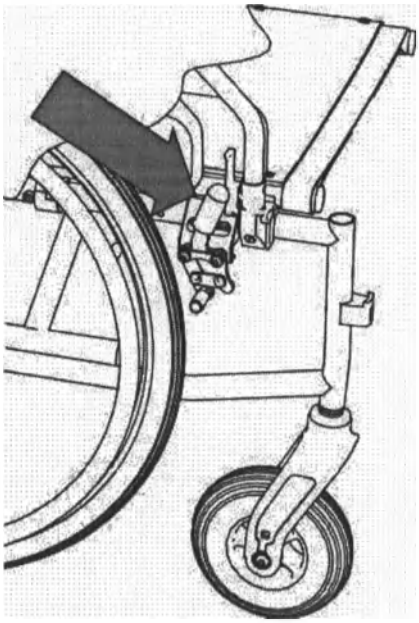

5.1 Стояночный тормоз

Расстояние между пальцем подвижного рычага и покрышкой в самой узкой точке должно составлять 12–14 мм, когда тормоз полностью открыт.

Ослабьте регулировочный болт для регулировки расстояния, если требуется. Придайте тормозам правильное положение. Затем затяните болт и проверьте работу тормоза.

Если колесная база кресла-коляски была заменена (раздел 5.5), Вам, возможно, понадобится полностью выкрутить болт и установить тормоз в углублении дальше вперед или назад.

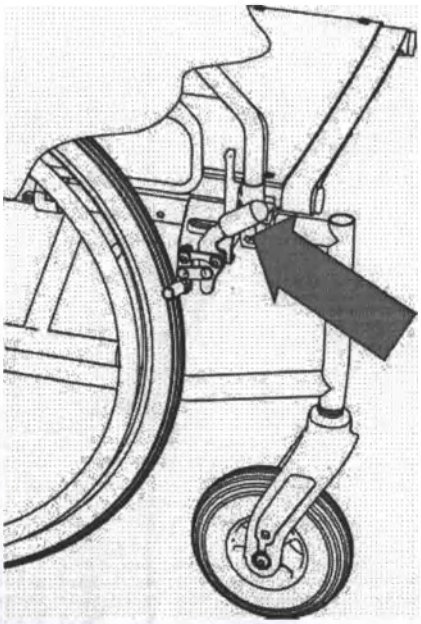

ООО ЦИРМИ INFO@CIRMI.RU WWW.GOSZDRAVNADZOR.RU

5.2 Барабанный тормоз (опционально)

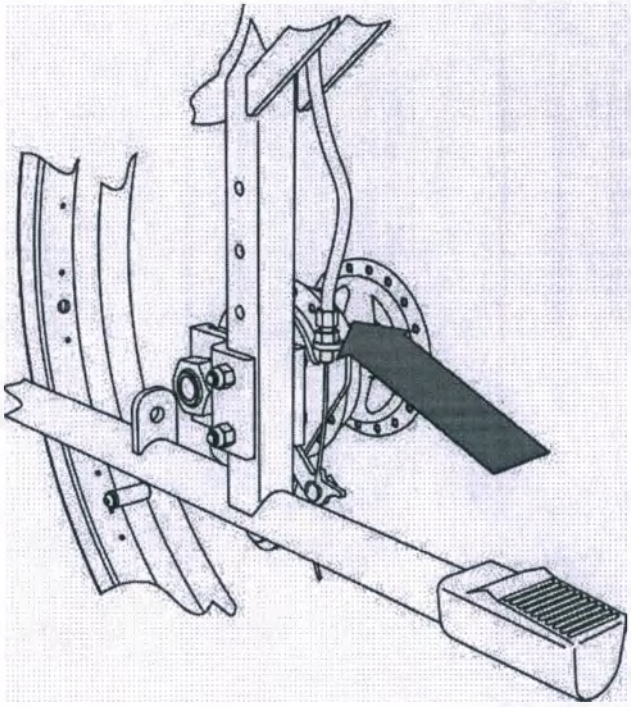

Сила торможения барабанных тормозов регулируется с помощью регулировочных винтов. Для увеличения тормозного усилия требуется ослабить регулировочный винт.

ПРЕДУПРЕЖДЕНИЕ

Убедитесь, что оба барабанных тормоза кресла-коляски отрегулированы равномерно.

РУ

5.3 Спинка

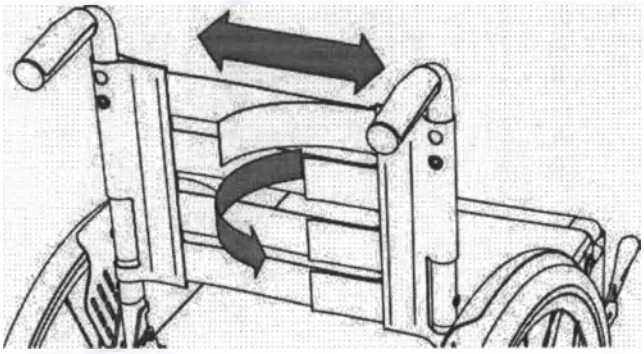

Натяжение обивки спинки может быть отрегулировано в соответствии с Вашими потребностями. Снимите обивку спинки и расстегните застежки-липучки Velcro. Натяните застежки-липучки Velcro, начиная с самой нижней, в соответствии со своими предпочтениями и вновь застегните их. Наденьте обивку на спинку.

ООО ЦИРМИ INFO@CIRMI.RU WWW.GOSZDRAVNADZOR.RU

5.4 Подлокотники

Ослабьте оба болта, соединяющих подушку подлокотника с защитным щитком. Подлокотники теперь можно переместить вперед или назад. Плотно затяните болты, соединяющие подушку подлокотника с защитным щитком.

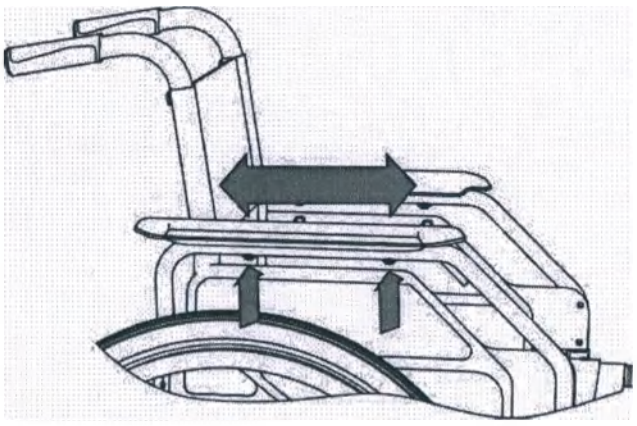

ООО ЦИРМИ INFO@CIRMI.RU WWW.GOSZDRAVNADZOR.RU

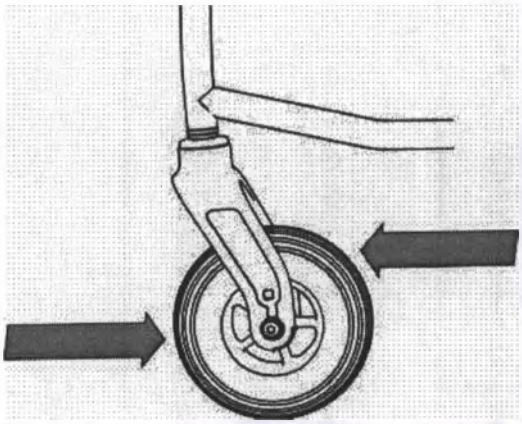

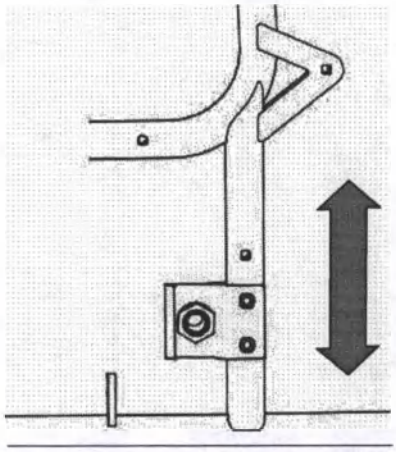

5.5 Регулировка высоты сиденья

Высота сиденья кресла-коляски регулируется на 2 позиции с шагом в 30 мм (44, 47 см). Высоту переднего колеса можно установить с помощью 2х разных отверстий в вилке. Высота заднего колеса регулируется вверх или вниз с помощью переходной пластины. Ослабьте крепежные болты. Отрегулируйте адаптер заднего колеса на нужную высоту и снова затяните болты.

РУ

ПРЕДУПРЕЖДЕНИЕ

Изменение высоты сиденья требует перенастройку тормозов (см. раздел 5.1).

ООО ЦИРМИ INFO@CIRMI.RU WWW.GOSZDRAVNADZOR.RU

СИСТЕМА ИЗМЕРЕНИЯ DIETZ

Не существует отраслевого стандарта точных измерительных точек, используемых для измерения кресла-коляски. Чтобы избежать ошибок при регулировке кресла-коляски, мы рекомендуем проверять все измерения на соответствие измерительным точкам, перечисленными ниже. Все измерения, приведенные в этой инструкции, следует понимать в рамках системы измерений DIETZ.

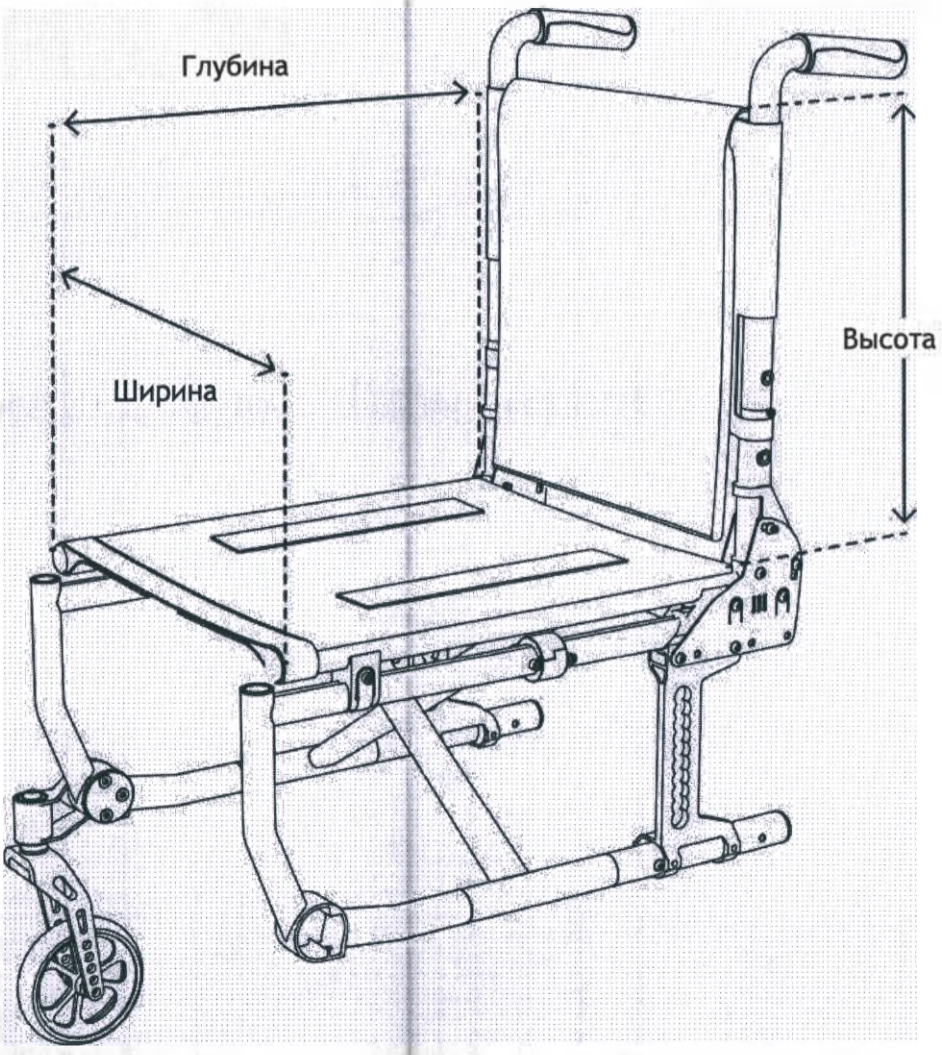

Глубина сиденья: расстояние между самой передней и самой задней точками трубы сиденья

Ширина сиденья: расстояние между левым и правым внешним краем труб сиденья

Высота спинки: расстояние между сиденьем и самой верхней точкой опоры спины

ООО ЦИРМИ INFO@CIRMI.RU WWW.GOSZDRAVNADZOR.RU

ВАЖНО

Все замеры, сделанные на текстильных деталях (например, обивка спинки), имеют допуск +/– 1,5 см.

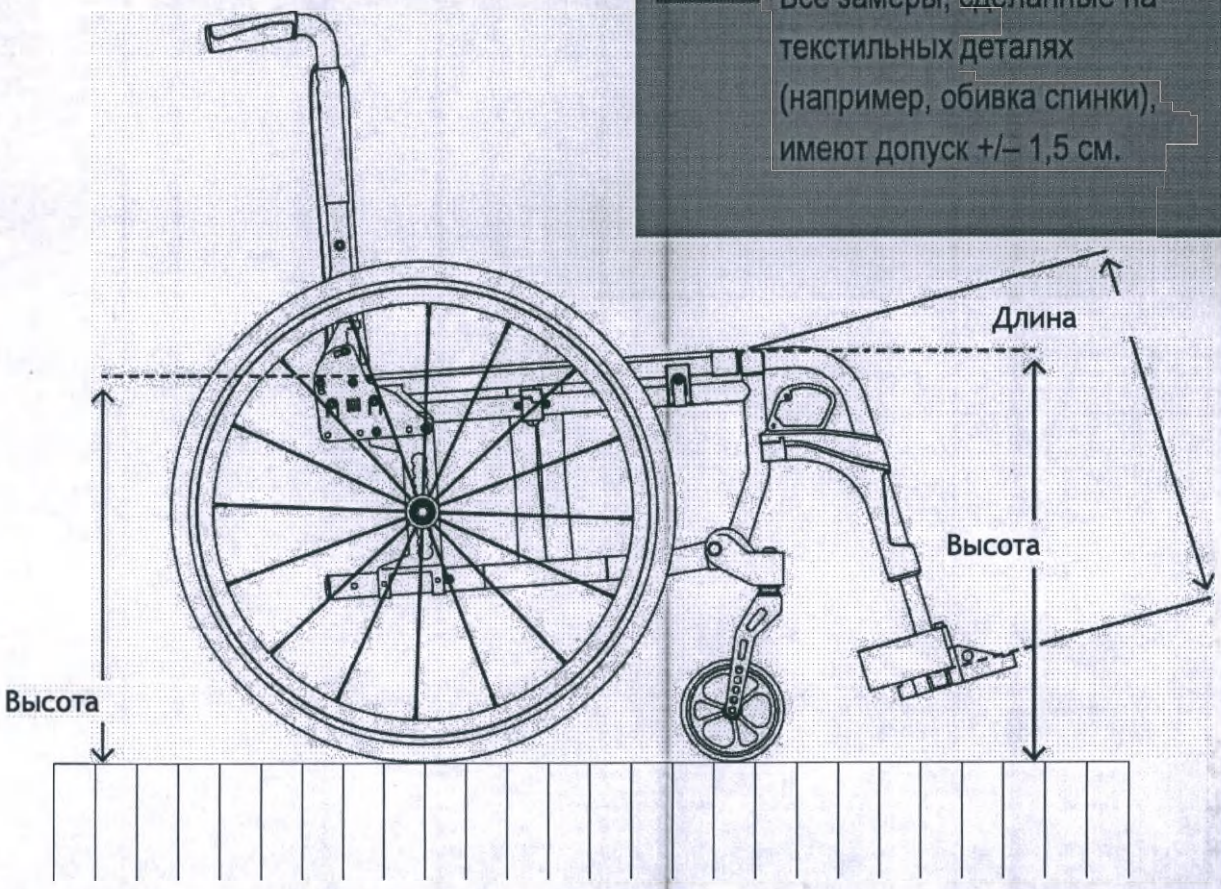

Высота сидения, спереди: расстояние по вертикали от пола до верхнего края передней трубы сиденья

Высота сидения, сзади: расстояние по вертикали от пола до верхнего края задней трубы сиденья

Длина подножки: расстояние от центра опоры стопы до верхнего края крепежа подножки

Технические характеристики	Размер	Размер
Артикул	**151161**	**151162**
Ширина сиденья (см)	**56**	**60**
Глубина сиденья (см)	40 / 44	40 / 44
Высота сиденья (см)	44 / 47	44 / 47
Высота спинки (см)	43	43
Высота подлокотника (см)	23	23
Общие размеры ширина x высота x длина (см)	77 x 89 x 113	80 x 89 x 113
Общая длина без опоры для ног (см)	90	90
Ширина в сложенном виде (см)	34	34
Диаметр заденго колеса (см)	61	61
Диаметр переднего колеса (см)	17,5	17,5
Максимальная допустимая масса пациента (кг)	165	165
Максимальная допустимая масса дополнительного груза (кг)	5	5

ООО ЦИРМИ INFO@CIRMI.RU WWW.GOSZDRAVNADZOR.RU

Тормоз	Стояночный тормоз	
Ремень с пластиковой пряжкой (см)	Д x Ш (176 x 5)	
Антиопрокидыватель (см)	Д x Ш (27 x 6)	
Ручки для толкания (см)	Д x Ш x В (11,1 x 3,7 x 3,3)	
Вес (кг)	23	24
Точность измерений: ±15 мм / 1 кг		

Технические характеристики	Размер	Размер
Артикул	**151163**	**151164**
Ширина сиденья (см)	**56**	**60**
Глубина сиденья (см)	40 / 44	40 / 44
Высота сиденья (см)	44 / 47	44 / 47
Высота спинки (см)	43	43
Высота подлокотника (см)	23	23
Общие размеры ширина x высота x длина (см)	77 x 89 x 113	80 x 89 x 113
Общая длина без опоры для ног (см)	90	90
Ширина в сложенном виде (см)	34	34
Диаметр заденго колеса (см)	61	61
Диаметр переднего колеса (см)	17,5	17,5
Максимальная допустимая масса пациента (кг)	165	165
Максимальная допустимая масса дополнительного груза (кг)	5	5
Тормоз	Барабанный тормоз, стояночный тормоз	
Ремень с пластиковой пряжкой (см)	Д x Ш (176 x 5)	
Антиопрокидыватель (см)	Д x Ш (27 x 6)	
Ручки для толкания (см)	Д x Ш x В (11,1 x 3,7 x 3,3)	
Вес (кг)	23	24
Точность измерений: ±15 мм / 1 кг		

Технические характеристики	Размер	Размер
Артикул	**151056**	**151060**
Ширина сиденья (см)	**56**	**60**
Глубина сиденья (см)	40 / 44	40 / 44
Высота сиденья (см)	44 / 47	44 / 47
Высота спинки (см)	43	43
Высота подлокотника (см)	23	23
Общие размеры ширина x высота x длина (см)	77 x 89 x 113	80 x 89 x 113
Общая длина без опоры для ног (см)	90	90
Ширина в сложенном виде (см)	34	34
Диаметр заденго колеса (см)	61	61
Диаметр переднего колеса (см)	17,5	17,5
Максимальная допустимая масса пациента (кг)	195	195
Максимальная допустимая масса дополнительного груза (кг)	5	5
Тормоз	Стояночный тормоз	
Ремень с пластиковой пряжкой (см)	Д x Ш (176 x 5)	
Антиопрокидыватель (см)	Д x Ш (27 x 6)	
Ручки для толкания (см)	Д x Ш x В (11,1 x 3,7 x 3,3)	
Вес (кг)	23	24
Точность измерений: ±15 мм / 1 кг		

ООО ЦИРМИ INFO@CIRMI.RU WWW.GOSZDRAVNADZOR.RU

Технические характеристики	Размер	Размер
Артикул	**151156**	**151160**
Ширина сиденья (см)	**56**	**60**
Глубина сиденья (см)	40 / 44	40 / 44
Высота сиденья (см)	44 / 47	44 / 47
Высота спинки (см)	43	43
Высота подлокотника (см)	23	23
Общие размеры ширина x высота x длина (см)	77 x 89 x 113	80 x 89 x 113
Общая длина без опоры для ног (см)	90	90
Ширина в сложенном виде (см)	34	34
Диаметр заденго колеса (см)	61	61
Диаметр переднего колеса (см)	17,5	17,5
Максимальная допустимая масса пациента (кг)	195	195
Максимальная допустимая масса дополнительного груза (кг)	5	5
Тормоз	Барабанный тормоз, стояночный тормоз	
Ремень с пластиковой пряжкой (см)	Д x Ш (176 x 5)	
Антиопрокидыватель (см)	Д x Ш (27 x 6)	
Ручки для толкания (см)	Д x Ш x В (11,1 x 3,7 x 3,3)	
Вес (кг)	23	24
Точность измерений: ±15 мм / 1 кг		

Цветовое исполнение: Черный

Продукт протестирован в соответствии с DIN EN 12183:2014. Продукт отвечает норме ИСО 7176-8 на статическую, ударную и усталостную прочность. Вес испытательного манекена = 200 кг

ЖУРНАЛ ТЕХНИЧЕСКОГО ОБСЛУЖИВАНИЯ И РЕМОНТА

П = проверено З = заменено Р = отремонтировано

	Когда				
Что					
Барабанный тормоз					
Рычаг стояночного тормоза					
Рычаг тормоза для сопровождающего лица					
Ручки для толкания					
Защитный щиток					
Обивка сиденья					
Обивка спинки					
Задние колеса					
Передние колеса					
Давление в шине					
Покрышка					

РУ

ООО ЦИРМИ INFO@CIRMI.RU WWW.GOSZDRAVNADZOR.RU

Ободья ручного привода					
Рама					
Кто					

Ожидаемый срок службы до списания кресла-коляски - 5 лет. Для этого кресло-коляска должна эксплуатироваться в соответствии с инструкцией по эксплуатации и регулярно проходить техническое обслуживание.

ОСТОРОЖНО

Советуем Вам проверять Вашу кресло-коляску у специализированного дилера

ООО ЦИРМИ INFO@CIRMI.RU WWW.GOSZDRAVNADZOR.RU

ООО ЦИРМИ INFO@CIRMI.RU WWW.GOSZDRAVNADZOR.RU

УКАЗАНИЯ ПО БЕЗОПАСНОСТИ

Чтобы избежать возможных падений и опасных ситуаций, сначала потренируйтесь применять Вашу кресло-коляску на ровной поверхности. Рекомендуется присутствие сопровождающего лица.

Пожалуйста, соблюдайте все правила безопасности:

- Никогда не оставляйте детей или подростков в креслах-колясках без присмотра.
- Перед использованием коляски, пожалуйста, проверьте, все ли детали коляски надежно закреплены.
- Перед использованием коляски в первый раз потренируйтесь применять Вашу кресло-коляску на ровной поверхности. Хорошо ознакомьтесь с тем, как тормозит и ускоряется кресло-коляска при движении по прямой и на поворотах.
- Всегда ставьте кресло-коляску на тормоз, прежде чем перемещаться в или из нее.
- Кресло-коляска не пригодна для перевозки нескольких пассажиров или груза. Кресло-коляска предназначена для транспортировки только одного человека, сидящего в ней.
- Никогда не используйте кресло-коляску, находясь под воздействием алкоголя или других веществ, которые могут повлиять на внимательность или физическую и умственную восприимчивость.
- Обратите внимание, что движения пассажира или изменение загрузки коляски влияют на ее устойчивость и могут повысить риск опрокидывания.
- Существует риск опрокидывания назад на склонах, угол наклона которых превышает10°.
- Безопасный угол наклона спуска, при котором не возникает какой либо опасности, не превышает 10°
- Антиопрокидывающие устройства должны быть зафиксированы в правильном положении, чтобы обеспечить устойчивость кресла-коляски от опрокидывания назад.
- Используйте пандусы для преодоления препятствий.
- Выбоины, рельсы или аналогичные препятствия, которые Вы не можете объехать, следует пересекать под прямым углом (90°).
- Не наезжайте креслом-коляской на бордюры, высокие края или другие препятствия без использования тормозов.
- Не прыгайте с препятствий (бордюры, высокие края, ступени и т.д.), находясь в кресле-коляске.
- Не вставайте на площадки для стопы или доски для стопы, пересаживаясь из коляски или в коляску.
- Убедитесь, что Ваш протектор шин имеет достаточную глубину (>1 мм).

ООО ЦИРМИ INFO@CIRMI.RU WWW.GOSZDRAVNADZOR.RU

- Перед началом любого движения убедитесь, что тормоза работают нормально.
- Соблюдайте правила дорожного движения.
- По возможности, носите светлую, легкозаметную одежду. Тогда другим участникам дорожного движения будет легче Вас заметить.
- Не используйте мойки высокого давления или сильные коррозионные химические средства для очистки кресла-коляски.
- Не подвергайте кресло-коляску воздействию прямых солнечных лучей и низких температур в течение продолжительного периода времени, так как некоторые детали продукта (например, рамы, подножки, тормоза и защитные щитки) могут сильно нагреваться (> 41° C) или замерзать (<0°) и тем самым травмировать кожу.
- Всегда помните о риске защемления пальцев и других частей тела в движущихся частях (тормозах, подножках и т.д.) Будьте осторожны во время управления креслом-коляской.
- Убедитесь, что кресло-коляска не припаркована рядом с аварийными выходами и путями эвакуации и не блокирует их.

ПРЕДУПРЕЖДЕНИЕ

Кресло-коляска не должна использоваться, если у нее спущены шины, так как пассажиру не может быть обеспечено безопасное вождение.

Используйте пандусы для преодоления препятствий. Длина пандуса состоит из суммы длин его наклонных поверхностей и поворотно-разворотных площадок. Максимальная длина пандуса для инвалидов — 36 м (что соответствует 3 м высоты подъема) — данный норматив определен СП 59.13330.2012. Если расчётная длина инвалидного пандуса получается более 36 метров, то необходима установка подъемных платформ — электрических подъемников для инвалидов. Угол наклона пандуса не более 10 градусов. Не предназначено для катания с наклонной плоскости. Поверхность колеса не нагревается, т.к. спуски/подъемы кратковременные и тепло от оси не передается на обод колеса.

- Текстильные компоненты отвечают соответствующим нормам в отношении воспламеняемости. Тем не менее, огнестойкие текстильные компоненты могут воспламениться. Кресло-коляску необходимо держать на удалении от любых источников возгорания.

ВАЖНО

Если у кресла-коляски спущены шины, немедленно обратитесь к специализированному продавцу.

РУ

ООО ЦИРМИ INFO@CIRMI.RU WWW.GOSZDRAVNADZOR.RU

ПРОВЕРКА КОЛЯСКИ ПЕРЕД ИСПОЛЬЗОВАНИЕМ

Перед каждым использованием:

- Проверьте износ шин и давление в шинах (для пневматических шин). Раз в месяц проверяйте глубину протектора шин. Она должна быть не менее 1 мм. Дефектные или изношенные шины необходимо заменить.
- Удостоверьтесь в надлежащей работе тормозов. При использовании тормозов коляска не должна двигаться. Если Вы заметили проблему с тормозами, немедленно сообщите об этом специализированному дилеру и прекратите пользоваться креслом-коляской.
- Удостоверьтесь в надлежащей работе осветительной системы. Ваша коляска имеет желтые катафоты по бокам и белые катафоты сзади (на обивки спинки). Катафоты должны быть видны другим участникам дорожного движения; они не должны быть загрязнены или чем-то перекрыты.
- Убедитесь, что обивка сиденья и спинки находится в хорошем состоянии и не загрязнена. Если обивка загрязнена, её необходимо очистить согласно инструкции по уходу. Если обивка повреждена, сообщите об этом специализированному дилеру.
- Удостоверьтесь в том, что все движущиеся части коляски работают без сбоев и шума. Скрипящие шумы указывают на повреждение, сообщите об этом специализированному дилеру.
- Проверьте, что все винтовые и клепаные соединения не повреждены.

КЛИМАТИЧЕСКИЕ ТРЕБОВАНИЯ К УСЛОВИЯМ ХРАНЕНИЯ, ЭКСПЛУАТАЦИИ И ТРАНСПОРТИРОВКИ

Храните коляску в сухом, безопасном месте.

- Температура хранения от -10 до +41 °C, отн.влажность воздуха 30-70%.
- Температура эксплуатации от -10 до +41 °C, отн.влажность воздуха 30-70%.
- Температура транспортирования от -50 до +50 °C, отн.влажность воздуха не более 80%.

ООО ЦИРМИ INFO@CIRMI.RU WWW.GOSZDRAVNADZOR.RU

ИНСТРУКЦИИ ПО УХОДУ ЗА КОЛЯСКОЙ

Очищайте металлические элементы коляски влажной мягкой салфеткой. При загрязнении коляски воспользуйтесь мягким очищающим средством.

Колеса можно очистить с помощью щетки с пластмассовой щетиной, смоченной в воде (не используйте проволочную щетку!).

Обивка может стираться при 40°C с слабым мыльным раствором и при необходимости дезинфекции обрабатываться спиртосодержащим чистящим средством.

ПРЕДУПРЕЖДЕНИЕ

Не используйте пароочистители или мойки высокого давления.

МАРКИРОВКА ПРОДУКТА

ТАБЛИЧКИ

Текст на типовых табличках должны быть читаемым. Не снимайте типовые таблички с кресла-коляски. Немедленно замените утерянные таблички и таблички с нечитаемым текстом.

Маркировка изделия

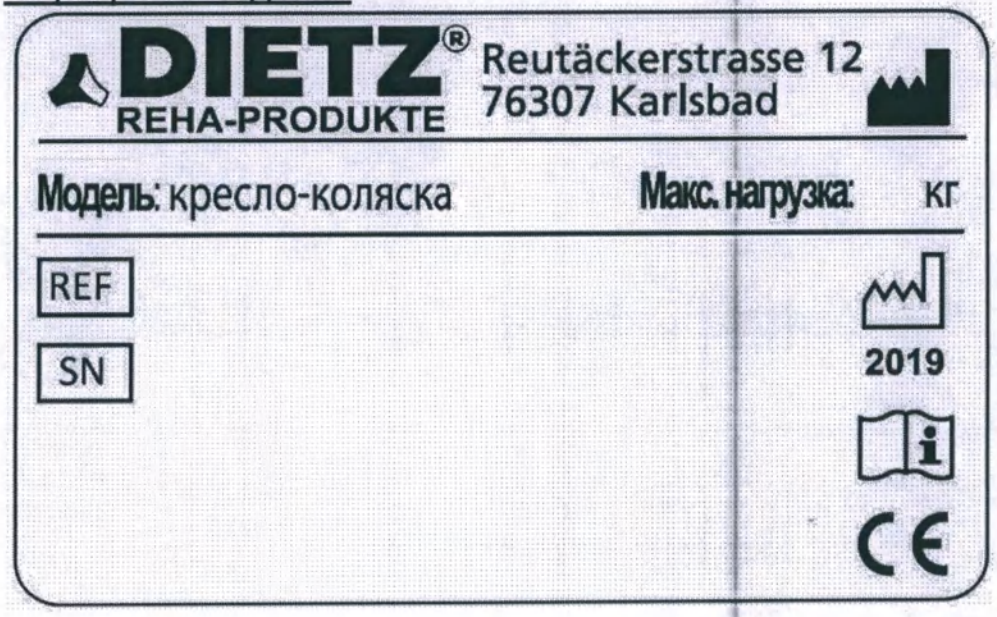

ООО ЦИРМИ INFO@CIRMI.RU WWW.GOSZDRAVNADZOR.RU

Маркировка упаковки

Кресло-коляска механическая для инвалидов, в том числе для людей с ограниченными физическими возможностями

Диц (Dietz) Caneo B, артикул 110042

S/N

Дата производства

Номер и дата регистрационного удостоверения

Уполномоченный представитель в России

ООО "МЕДИКАЛ ДИСТРИБЬЮТОРС"
Россия, 117042, г.Москва,Чечёрский проезд, д.56, корпус 2, пом.2
+7(915)280-80-50

максимальная допустимая масса пациента

максимальная допустимая масса дополнительного груза

Производитель **Dietz Gmbh,**
Reutäckerstraße 12 76307
Karlsbad, Germany, Германия

СЕРИЙНЫЙ НОМЕР

Серийный номер крайне важен для идентификации продукта. Не снимайте типовую табличку с рамы.

УТИЛИЗАЦИЯ

Утилизацию медицинского изделия и принадлежностей к нему проводить как отходы класса А по СанПиН 2.1.3684-21

ООО ЦИРМИ INFO@CIRMI.RU WWW.GOSZDRAVNADZOR.RU

ООО ЦИРМИ INFO@CIRMI.RU WWW.GOSZDRAVNADZOR.RU

ПОВТОРНОЕ ИСПОЛЬЗОВАНИЕ

Для повторного использования кресла-коляски, пожалуйста, передайте все технические документы, необходимые для безопасной адаптации коляски к нуждам нового пользователя.

Перед повторным использованием кресло-коляску необходимо очистить и дезинфицировать, а также она должна быть проверена на наличие повреждений и одобрена для повторного использования специализированным продавцом.

Альтернативный метод дезинфекции с помощью стиральной машины: Снимите с кресла-коляски всю обивку и текстильные элементы для стирки. Обивка может стираться не выше чем при 40°C (100°F). Преимущество паровой обработки заключается в очистке надежным и последовательным образом, соответствующим гигиеническим стандартам.

Пожалуйста, используйте только следующие дезинфицирующие средства:

- Безальдегидное спиртосодержащее дезинфицирующее средство (макс. 70%)
- Кислородсодержащее дезинфицирующее средство
- Альдегидное дезинфицирующее средство

Использование других химических средств может повредить кресло-коляску.

ПРЕДУПРЕЖДЕНИЕ

Швы на текстильных элементах не всегда можно полностью очистить. Советуем Вам заменить такие элементы.

ВАЖНО

Убедитесь, что Вы используете дезинфицирующее или моющее средство в соответствии с его назначением и согласно инструкции.

ООО ЦИРМИ INFO@CIRMI.RU WWW.GOSZDRAVNADZOR.RU

ГАРАНТИЯ

Гарантия распространяется на все неполадки и дефекты, безусловно возникшие в связи с неправильной конструкцией, низким качеством материалов или ненадлежащим исполнением продукта. Срок гарантии составляет 24 месяца с момента получения покупателем уведомления о готовности продукта к отправке, но не позднее, чем после доставки. Гарантия не распространяется на нормальный износ, последствия ненадлежащего обращения или повреждения. Гарантия также не распространяется на дефекты, вызванные использованием ненадлежащих продуктов по уходу и смазочных материалов.

ДЕКЛАРАЦИЯ О СООТВЕТСТВИИ НОРМАТИВНЫМ ТРЕБОВАНИЯМ

DIETZ GmbH со всей ответственностью заявляет, что кресло-коляска Caneo XL соответствует директиве ЕС 93/42/EEC для медицинских приборов.

ОТВЕТСТВЕННОСТЬ

Dietz GmbH может нести полную ответственность за безопасность, надежность и удобство использования кресла-коляски только в том случае, если все модификации, добавление дополнительных деталей или ремонт выполняются представителями авторизованного сервисного центра.

ОГРАНИЧЕНИЕ ОТВЕТСТВЕННОСТИ

Dietz GmbH несет ответственность только при использовании изделия в заданных условиях и в соответствии с предусмотренным назначением. Мы рекомендуем использовать продукт и ухаживать за продуктом согласно инструкциям. Dietz GmbH не несет ответственности за повреждение вследствие использования неразрешенных элементов и запасных частей. Ремонт продукта должен выполняются только представителями авторизованного сервисного центра или самим изготовителем.

ООО ЦИРМИ INFO@CIRMI.RU WWW.GOSZDRAVNADZOR.RU

УПОЛНОМОЧЕННЫЙ ПРЕДСТАВИТЕЛЬ

Уполномоченный представитель на территории России:
Общество с ограниченной ответственностью "МЕДИКАЛ ДИСТРИБЬЮТОРС" (ООО "МЕДИКАЛ ДИСТРИБЬЮТОРС")
Россия, 117042, г.Москва, Чечёрский проезд, д.56, корпус 2, пом.2
+7 (495) 374-83-87, +7(915)280-80-50, e.bashlakov@medical-distributors.ru

ООО ЦИРМИ INFO@CIRMI.RU WWW.GOSZDRAVNADZOR.RU

Мы оставляем за собой право на внесение технических изменений в наши изделия, изменение цены наших изделий, а также на опечатки и на отклонения в описании наших изделий в данной публикации.

© DIETZ Gmbh REHA-PRODUKTE, Karlsbad

Любое полное или частично использование публикации запрещено без предварительного письменного разрешения со стороны компании DIETZ GmbH, Karlsbad.

ООО ЦИРМИ INFO@CIRMI.RU WWW.GOSZDRAVNADZOR.RU

DIETZ®
REHA-PRODUKTE

CE

Группа продуктов: Кресла-коляски с ручным приводом

Наименование продукта: Кресло-коляска механическая для инвалидов, в том числе для людей с ограниченными физическими возможностями Диц (Dietz) Caneo XL

Руководство пользователя Версия 2.2.0 РУ

Дата 04/2019 (LA/BL)

DIETZ GmbH

Reutäckerstraße 12

76307 Karlsbad

Тел. +49 7248.9186-0

Факс +49 7248.9186-86

info@dietz-reha.de

www.dietz-reha.de

Мы оставляем за собой право на внесение технических изменений в наши изделия, изменение цены наших изделий, а также на опечатки и на отклонения в описании наших изделий в данной публикации.
Любое полное или частично использование публикаций от © DIETZ Gmbh REHA-PRODUKTE, Karlsbad запрещено без предварительного письменного разрешения со стороны компании DIETZ GmbH, Karlsbad.

ООО ЦИРМИ INFO@CIRMI.RU WWW.GOSZDRAVNADZOR.RU

Certification of a copy

I hereby certify that the above copy is a true copy of the original which has been presented to me.

Karlsruhe, October 26th, 2023

JÖRG SCHAEFER · NOTAR IN KARLSRUHE ·

Jörg Schaefer
Notary

Druckdatum: 26.10.2023 10:35

ООО ЦИРМИ INFO@CIRMI.RU WWW.GOSZDRAVNADZOR.RU

Apostille

(Convention de La Haye du 5 octobre 1961)

1. Land: Bundesrepublik Deutschland
   Diese öffentliche Urkunde
2. ist unterschrieben von **Notar Jörg Schaefer**
3. in seiner Eigenschaft als **Notar**
4. sie ist versehen mit dem Siegel/Stempel
   des **Notars Jörg Schaefer in 76135 Karlsruhe**

Bestätigt

5. in **Karlsruhe** 6. am **30. October 2023**
7. durch **den Präsidenten des Landgerichts Karlsruhe**
8. unter Nr. **E 9101 a LG - 1016/2023**
9. Stempel 10. Unterschrift

LANDGERICHT KARLSRUHE

(Müller)
Präsident des Landgerichts

Nr. 173 Vordruck für die Erteilung der Apostille (Anl. 3 zur AV d. JuM vom 20. 1.1994 - Die Justiz S. 105 -) JVHm 4.94

ООО ЦИРМИ INFO@CIRMI.RU WWW.GOSZDRAVNADZOR.RU

Удостоверение подлинности копии документа

/Логотип компании «Диц» (Dietz)/

/Текст на русском языке/

Диц Гмбх

(Управляющий директор)

_____

Должность

(Максимилиан Рааб)

_____

Имя

/подпись/ _____

Подпись

/Текст документа на русском языке/

ООО ЦИРМИ INFO@CIRMI.RU WWW.GOSZDRAVNADZOR.RU

Удостоверение подлинности копии документа

Настоящим удостоверяю, что вышеприведенный документ является действительной копией представленного мне подлинного документа.

Карлсруэ, 26 октября 2023 г.
/подпись/
Йорг Шэфер
Нотариус

/Круглая гербовая печать/:
Йорг Шэфер * Нотариус г. Карлсруэ

/Круглая рельефная гербовая печать/:
Йорг Шэфер * Нотариус г. Карлсруэ

Дата печати: 26.10.2023 10:35

ООО ЦИРМИ INFO@CIRMI.RU WWW.GOSZDRAVNADZOR.RU

АПОСТИЛЬ
(Гаагская конвенция от 05 октября 1961 г.)

1. Страна: Федеративная Республика Германия

Настоящий официальный документ

2. подписан **нотариусом Йоргом Шэфером**

3. выступающим в качестве **нотариуса**

4. заверен печатью/штампом **нотариуса Йорга Шэфера г. Карлсруэ 76135**

Удостоверен

5. в г. **Карлсруэ** 6. **30 октября 2023 г.**

7. **Председателем Земельного суда г. Карлсруэ**

8. **За № E 9101 a LG – 1016/2023**

9. Печать

10. Подпись

/подпись/
(Мюллер)
Председатель Земельного суда

/Круглая гербовая печать/: Земельный суд * г. Карлсруэ

Форма №173 - Бланк для проставления апостиля (согл. Прил.3 к общ. пр. Минюста ФРГ от 20.01.1994 "О юстиции", стр. 105) Управление юстиции г. Гамбург 4.94

ООО ЦИРМИ INFO@CIRMI.RU WWW.GOSZDRAVNADZOR.RU

Перевод данного текста сделан мной, переводчиком Шипуновой Ксенией Сергеевной.

_____

Российская Федерация
Город Москва
Седьмого ноября две тысячи двадцать третьего года

Я, Юракова Диана Шевкетовна, временно исполняющая обязанности нотариуса города Москвы Корсик Марии Александровны, свидетельствую подлинность подписи переводчика Шипуновой Ксении Сергеевны.
Подпись сделана в моем присутствии.
Личность подписавшего документ установлена.
Зарегистрировано в реестре: № 77/2139-н/77-2023- 46-3163
Уплачено за совершение нотариального действия: 400 руб. 00 коп.

Д.Ш. Юракова

Всего прошнуровано,
пронумеровано и скреплено печатью
_____30_____ лист(а)(ов)

врио Нотариуса

ООО ЦИРМИ INFO@CIRMI.RU WWW.GOSZDRAVNADZOR.RU

илстр.

Certificate of a true copy

DIETZ®
REHA-PRODUKTE

Руководство пользователя

Медицинское изделие: Кресло-коляска механическая для инвалидов Диц (Dietz) TOMTAR MR-S

артикул 108039
артикул 108042
артикул 108045
артикул 108048
артикул 108051
артикул 108139
артикул 108142
артикул 108145
артикул 108148
артикул 108151

Диц Гмбх (Dietz Gmbh)
(Managing Director)

Должность(Position),
(Maximilian Raab)

Имя(Name)

Подпись (Signature)

ООО ЦИРМИ INFO@CIRMI.RU WWW.GOSZDRAVNADZOR.RU

TOMTAR

Кресло-коляска механическая для инвалидов, в том числе для людей с ограниченными физическими возможностями Диц (Dietz) TOMTAR MR-S

Руководство по эксплуатации

Версия 2.0.0

РУ

ООО ЦИРМИ INFO@CIRMI.RU WWW.GOSZDRAVNADZOR.RU

CE

Группа продуктов: Кресла-коляски с ручным приводом

Наименование продукта: Кресло-коляска механическая для инвалидов, в том числе для людей с ограниченными физическими возможностями Диц (Dietz) TOMTAR MR-S

TOMTAR является зарегистрированным товарным знаком DIETZ GmbH.

Версия руководства по эксплуатации: 2.0.0 | 06/2018 (BL) DIETZ GmbH

Reutäckerstraße 12
76307 Karlsbad

Тел. +49 7248.9186-0
Факс +49 7248.9186-86
info@dietz-reha.de www.dietz-reha.de

Мы оставляем за собой право на внесение технических изменений в наши изделия, изменение цены наших изделий, а также на опечатки и на отклонения в описании наших изделий в данной публикации. Любое полное или частично использование публикаций от © DIETZ Gmbh REHA-PRODUKTE, Karlsbad запрещено без предварительного письменного разрешения со стороны компании DIETZ GmbH, Karlsbad.

ООО ЦИРМИ INFO@CIRMI.RU WWW.GOSZDRAVNADZOR.RU

Благодарим Вас за приобретение кресла-коляски TOMTAR MR-S от DIETZ Reha Produkte.

Пожалуйста, ознакомьтесь с данным руководством по эксплуатации перед первым использованием кресла-коляски. Оно содержит важные инструкции по технике безопасности и ценные советы по правильному использованию и уходу за креслом-коляской. Если у Вас возникли вопросы или Вам требуется дополнительная информация, пожалуйста, обратитесь к специалисту, который предоставил вам кресло-коляску.

Данное руководство содержит все инструкции, необходимые для регулировки и эксплуатации кресла-коляски TOMTAR MR-S.

ВАЖНО

Вы также можете найти версию инструкции по эксплуатации для слабовидящих в формате PDF онлайн на www.dietz-reha.de с возможностью увеличения фрагментов документа.

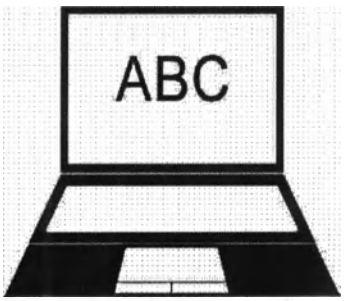

ООО ЦИРМИ INFO@CIRMI.RU WWW.GOSZDRAVNADZOR.RU

СОДЕРЖАНИЕ

01 Общие сведения

Предусмотренное назначение 6

Показания 6

Противопоказания 6

Побочные действия 6

Возможные осложнения при применении 6

Объяснение символов 7

02 Описание изделия

Комплектация 8

Общая ширина кресла-коляски 8

Комплектация TOMTAR MR-S 9

03 Ввод в эксплуатацию

Подготовка коляски к вводу в эксплуатацию 10

3.1 Складывание / раскладывание коляски 10

3.2 Обивка спинки 11

3.3 Монтаж подножек 11

04 Использование коляски

4.1 Посадка в коляску, высадка из коляски 12

4.2 Складывание защитных щитков / поддержек рук 14

4.3 Демонтаж защитных щитков / поддержек рук 14

4.4 Складывание площадок для стопы 15

4.5 Отведение в сторону и демонтаж подножек 15

4.6 Движение и торможение кресла-коляски с помощью обода ручного привода 16

4.7 Стояночный тормоз 18

4.8 Торможение коляски сопровождающим лицом (опционально) 19

4.9 Демонтаж и монтаж задних колес 20

4.10 Транспортировка 21

Транспортировка коляски без пациента 21

05

Регу

5.1

5.2

5.3

5.4

5.5

5.6

5.7

5.8

5.9

06

Сист

Техн

Журн
ремо

ООО ЦИРМИ INFO@CIRMI.RU WWW.GOSZDRAVNADZOR.RU

05 Регулировки под нужды пользователя

Регулировки под нужды пользователя 22

5.1 Длина подножки 22

5.2 Поддержка руки 23

5.3 Глубина сиденья 24

5.4 Регулировка высоты сиденья 25

5.5 Стояночный тормоз 26

5.6 Барабанный тормоз (опционально) 26

5.7 Удлинитель колесной базы (опционально) 27

5.8 Антиопрокидывающее устройство (опционально) 28

5.9 Ремень безопасности (опционально)..29

06 Техническая информация

Система измерения DIETZ 30

Технические характеристики 32

Журнал технического обслуживания и ремонта 33

07 Безопасность

Указания по безопасности 34

08 Памятка по эксплуатации коляски

Проверка коляски перед использованием .. 36

Климатические требования к условиям хранения, эксплуатации и транспортировки 36

Инструкции по уходу за коляской 37

Утилизация 37

Повторное использование 39

09 Заявление изготовителя

Гарантия 40

Срок службы 40

Декларация о соответствии нормативным требованиям 40

Отчет об испытаниях 40

Ответственность 41

Ограничение ответственности 41

Уполномоченный представитель 41

ООО ЦИРМИ INFO@CIRMI.RU WWW.GOSZDRAVNADZOR.RU

ПРЕДУСМОТРЕННОЕ НАЗНАЧЕНИЕ

Кресло-коляска механическая для инвалидов, в том числе для людей с ограниченными физическими возможностями Диц (Dietz) TOMTAR MR-S предназначена для передвижения в пределах помещений и по улице по твёрдой поверхности. Кресло-коляска служит исключительно для передвижения человека с ограниченными физическими возможностями самостоятельно или с помощью сопровождающего его лица.

Максимальная нагрузка кресла-коляски TOMTAR MR-S не должна превышать 130 кг. Эта информация продублирована на типовой табличке, нанесенной на раму кресла-коляски.

ПОКАЗАНИЯ

Устройство используется при невозможности самостоятельно ходить или ограниченной подвижности нижних конечностей вследствие:

- паралича
- потери конечности
- дефекта или деформации конечности
- контрактуры суставов / травмы суставов (кроме суставов рук)

Кресло-коляску рекомендуется использовать для перемещения по дому или до мест, расположенных недалеко от дома.

ПРОТИВОПОКАЗАНИЯ

Использование инвалидных кресел не показано при:

- неспособности сидеть
- весе пациента более допустимой грузоподъемности устройства

ПОБОЧНЫЕ ДЕЙСТВИЯ

Побочные действия: Отсутствуют.

ВОЗМОЖНЫЕ ОСЛОЖНЕНИЯ ПРИ ПРИМЕНЕНИИ

Возможные осложнения при применении: Отсутствуют.

ООО ЦИРМИ INFO@CIRMI.RU WWW.GOSZDRAVNADZOR.RU

ПРЕДУПРЕЖДЕНИЕ

Свидетельствует о возможной опасной ситуации, которая, в случае наступления, может привести к травмам для пассажира коляски или сопровождающего лица.

ОБЪЯСНЕНИЕ СИМВОЛОВ

В этой инструкции используются различные символы, чтобы предупредить Вас о возможной опасной ситуации и дать полезные советы и рекомендации для эффективной и простой эксплуатации продукта.

ВАЖНО

Выделяет полезные советы и рекомендации для эффективной эксплуатации кресла-коляски.

ОСТОРОЖНО

Свидетельствует о возможной опасной ситуации, которая, в случае наступления, может привести к повреждению или поломке продукта.

ООО ЦИРМИ INFO@CIRMI.RU WWW.GOSZDRAVNADZOR.RU

Кресло-коляска механическая для инвалидов, в том числе для людей с ограниченными физическими возможностями Диц (Dietz) TOMTAR MR-S упакована в картонную коробку. По возможности сохраните упаковку: при необходимости она может быть использована для хранения коляски.

КОМПЛЕКТАЦИЯ

По получении кресла-коляски, пожалуйста, немедленно проверьте, что содержимое является полным и неповрежденным. В стандартную комплектацию входят:

- Рама складная
- Спинка текстильная регулируемая
- Сидение текстильное регулируемое
- Подножка
- Подлокотники (2 шт)
- Передние поворотные колеса (2 шт)
- Задние приводные колеса (2 шт)
- Ручка для толкания (2 шт)
- Боковая панель (2 шт)
- Зажимная ручка подножки
- Икроножный ремень
- Опора для стоп
- Рычаг пневматического тормоза
- Зажимная ручка поддержки руки
- Запорная кнопка на быстросъемной оси (2 шт)
- Обод ручного привода (2 шт)
- Антиопрокидыватель
- Ремень с пластиковой пряжкой
- Руководство по эксплуатации
- Изделия при необходимости

ОБЩАЯ ШИРИНА КРЕСЛА-КОЛЯСКИ

Кресло-коляска TOMTAR MR-LG превышает рекомендуемую общую ширину в 70 см согласно DIN EN12183 примерно на 1 см при ширине сиденья в 51 см. Общая ширина кресел-колясок с шириной сиденья 39, 42, 45 и 48 см отвечает требованиям нормы.

ООО ЦИРМИ INFO@CIRMI.RU WWW.GOSZDRAVNADZOR.RU

КОМПЛЕКТАЦИЯ TOMTAR MR-LG

Изделия для кресло-коляска механическая для инвалидов, в том числе для людей с ограниченными физическими возможностями Диц (Dietz) TOMTAR MR-LG, в составе:

1. Подголовник анатомический (при необходимости)
2. Тормоз для одной руки (при необходимости)
3. Держатель для трости (при необходимости)
4. Столик для инвалидной коляски (при необходимости)

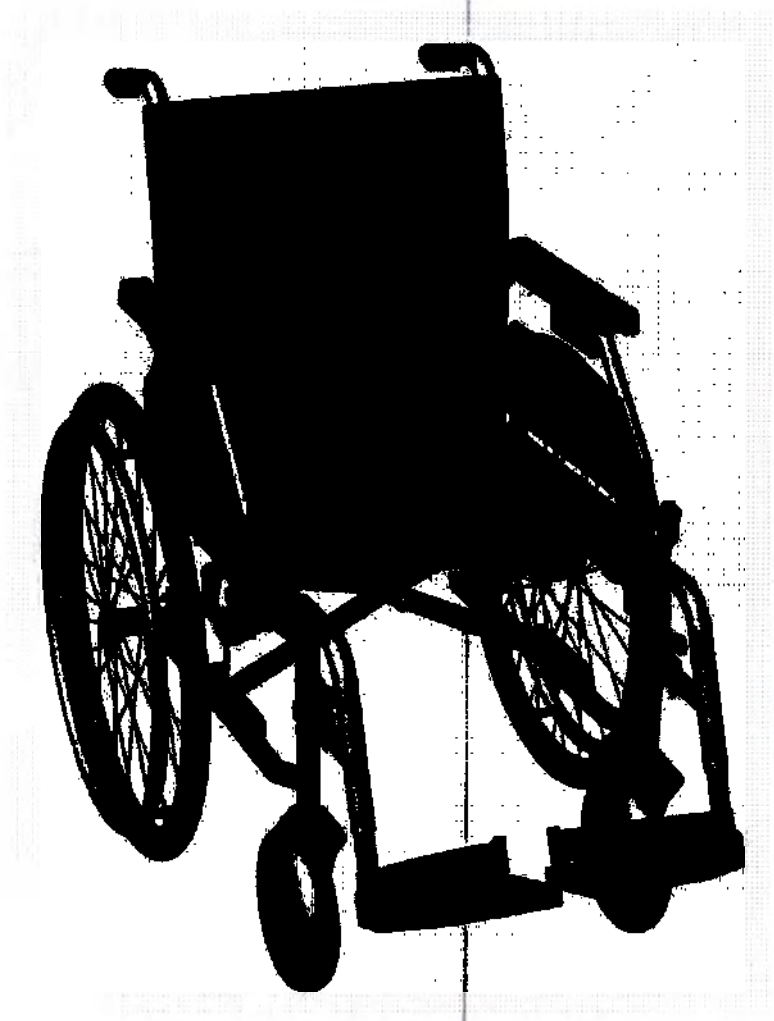

ООО ЦИРМИ INFO@CIRMI.RU WWW.GOSZDRAVNADZOR.RU

ПОДГОТОВКА КОЛЯСКИ К ВВОДУ В ЭКСПЛУАТАЦИЮ

В следующих разделах Вы найдете дополнительную информацию о том, как настроить и использовать Вашу кресло-коляску. Просто разверните кресло-коляску, отведите подножки на место до щелчка и зафиксируйте застежки-липучки Velcro под обивкой спинки.

Информацию о более специфичных настройках - например, регулировка высоты и угла наклона сиденья и т.д., - Вы можете найти в разделе **«05 Индивидуальные настройки»**.

ВАЖНО

Впервые коляска должна вводиться в эксплуатацию специально обученным персоналом в специализированном магазине медицинских принадлежностей.

3.1 Складывание / раскладывание коляски

Раскладывание коляски

Для раскладывания коляски немного наклоните ее к себе (1). Надавите до упора на трубу сиденья с той стороны, которая находится на земле (2). Вы услышите щелчок фиксации. Вам может понадобиться затем надавить на обе трубы сиденья.

Складывание коляски

Для складывания коляски сложите площадки для стопы на подножках или снимите подножки (см. разделы 4.4 и 4.5). Надавите в центр обивки спинки. Потяните за центр сиденья спереди и сзади (1).

ООО ЦИРМИ INFO@CIRMI.RU WWW.GOSZDRAVNADZOR.RU

3.2 Обивка спинки

Обивка спинки сиденья может быть зафиксирована с тыльной стороны спинки на днище сиденья с помощью застежки-липучки Velcro; это закроет зазор между спинкой и поверхностью сиденья.

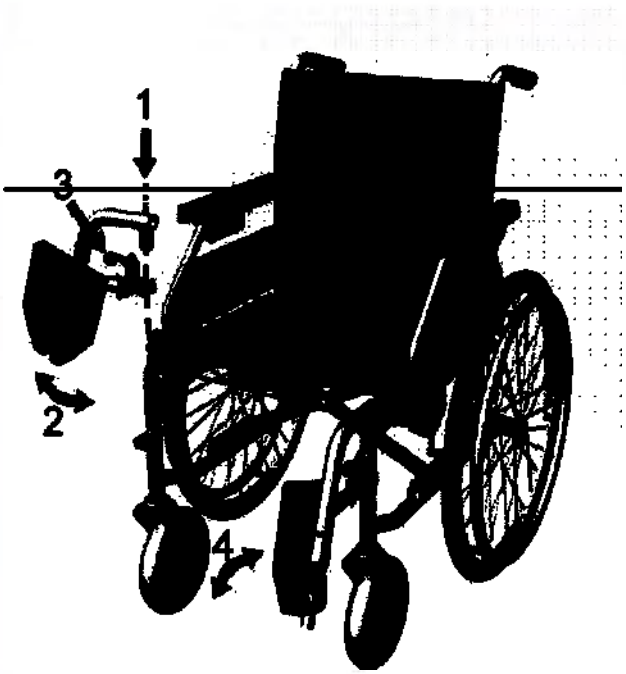

3.3 Монтаж подножек

Установите подножки в крепления на раме (1) и поверните их внутрь (2). Используйте зажимную ручку сбоку, чтобы зафиксировать подножки (3). Удостоверьтесь, что подножки зафиксированы. Откиньте площадки для стопы вниз (4).

ООО ЦИРМИ INFO@CIRMI.RU WWW.GOSZDRAVNADZOR.RU

ИСПОЛЬЗОВАНИЕ КОЛЯСКИ

4.1 Посадка в коляску, высадка из коляски

Данное действие может быть выполнено при условии адекватной мышечной мобильности тела.

Воспользуйтесь следующими рекомендациями, чтобы легко и безопасно перемещаться в коляску и из коляски.

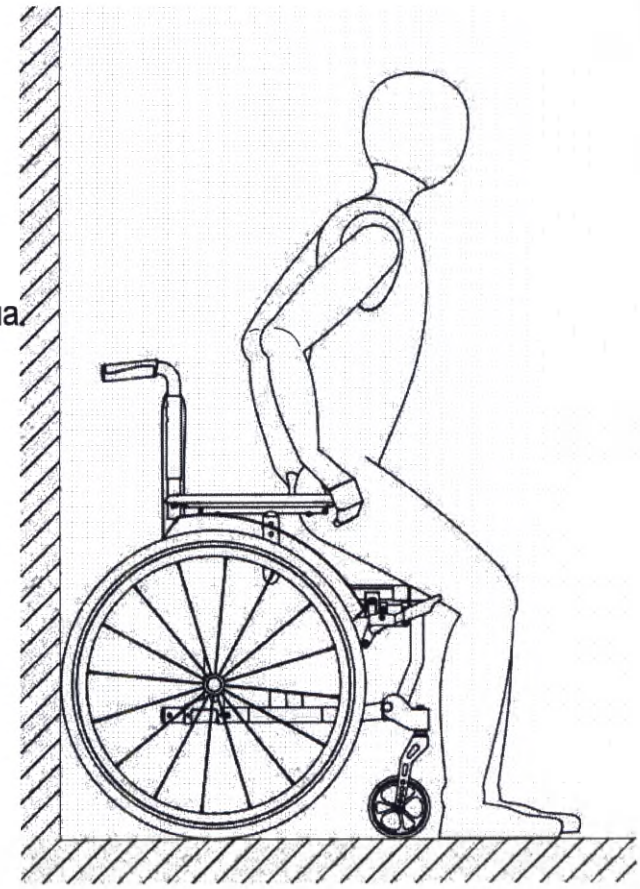

ВАЖНО

По возможности поставьте кресло-коляску задними колесами к стене во избежание ее отката назад.

ООО ЦИРМИ INFO@CIRMI.RU WWW.GOSZDRAVNADZOR.RU

Посадка в коляску

1. Снимите подножки (см. раздел 4.5).
2. По возможности поставьте кресло-коляску задними колесами к стене во избежание ее отката назад.
3. Поставьте коляску на стояночные тормоза.
4. Встаньте перед креслом-коляской. Осторожно двигайтесь назад, пока Ваши ноги не коснутся сиденья.
5. Возьмитесь за подлокотники.
6. Медленно и аккуратно опуститесь на сиденье.
7. Вновь установите подножки.
8. Откиньте площадки для стопы вниз (см. раздел 3.3).

Высадка из коляски

Выполните действия по посадке в коляску в обратной последовательности.

ВАЖНО

Для облегчения пересадки вбок Вы должны отвернуть в сторону защитные щитки (см. раздел 4.2).

ООО ЦИРМИ INFO@CIRMI.RU WWW.GOSZDRAVNADZOR.RU

4.2 Складывание защитных щитков / поддержки рук

Поддержки рук / защитные щитки складываются для облегчения посадки в коляску и высадки из коляски (2). Для этого нажмите на зажимную ручку и одновременно потяните защитный щиток наверх (1).

Чтобы вернуть защитный щиток на место, потяни фиксатора (3). Вы услышите щелчок фиксации.

4.3 Демонтаж защитных щитков / поддержки рук

Для того, чтобы снять защитный щиток, сложите его согласно инструкции в разделе 4.2 (2).

Потяните нижний штифт (4) на зажимном устройстве за спинкой вниз и одновременно потяните защитный щиток из держателя (5).

Для установки защитного щитка выполните действия по демонтажу щитка в обратной последовательности.

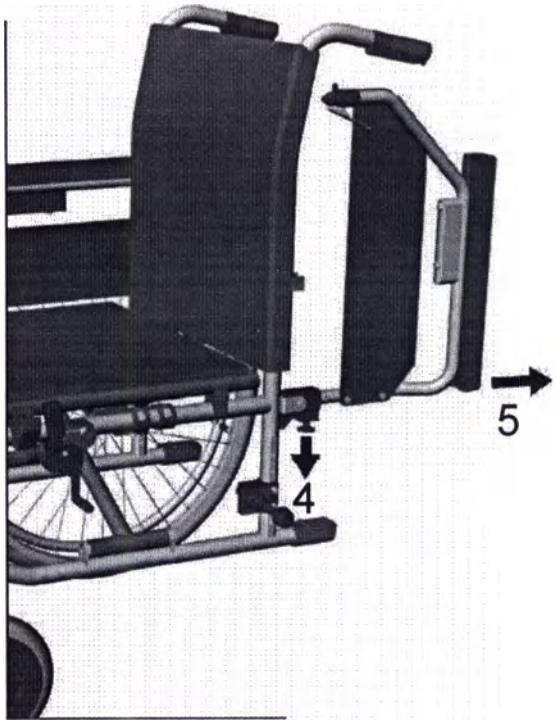

ВАЖНО

При установке защитного щитка / подлокотника труба должна находиться в направляющей прорези на задней трубе кресла-коляски.

ООО ЦИРМИ INFO@CIRMI.RU WWW.GOSZDRAVNADZOR.RU

4.4 Складывание площадок для стопы

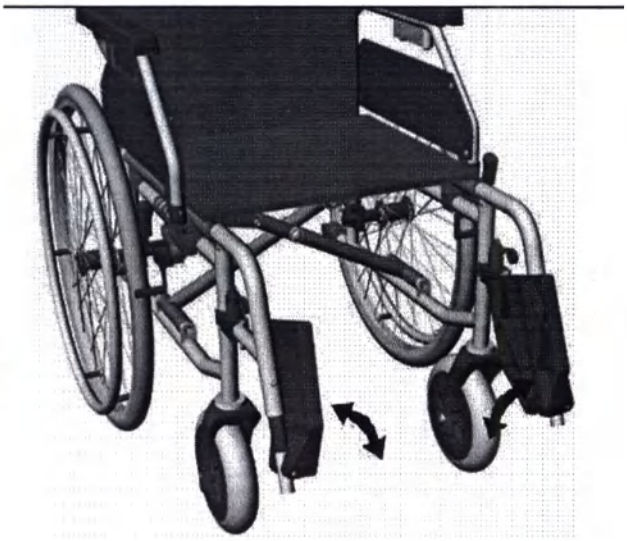

Сложенные площадки для стопы позволяют более легко перемещаться в коляску и из коляски, а также экономят место при складывании коляски.

ПРЕДУПРЕЖДЕНИЕ

Не вставайте на площадки для стопы, пересаживаясь из коляски или в коляску.

РУ

4.5 Отведение в сторону и снятие подножек

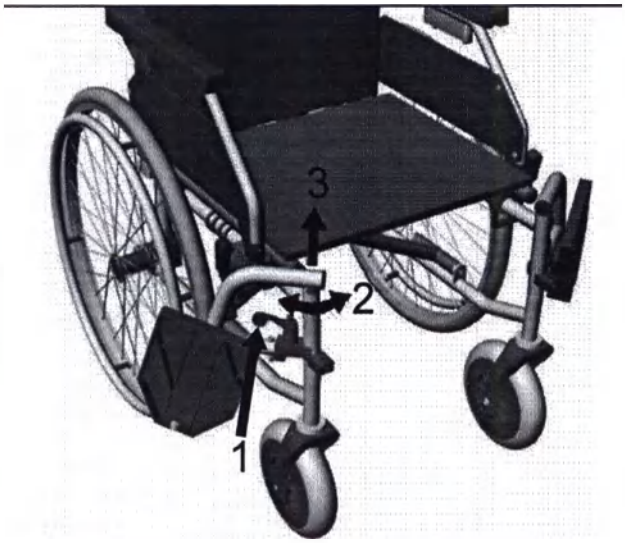

Отведенные внутрь или наружу подножки позволяют более легко перемещаться в коляску и из коляски,
а также дают возможность приближаться ближе к таким предметам, как, например, шкаф, кровать, ванна (2).

Для того, чтобы снять или отвести наружу подножку, откиньте площадки для стопы наверх (см раздел 4.4). Нажмите на зажимную ручку (1) сбоку и отведите подножку наружу (2).

Снимите подножку, потянув вверх.

ООО ЦИРМИ INFO@CIRMI.RU WWW.GOSZDRAVNADZOR.RU

Выполните действия в обратной последовательности, чтобы установить подножку.

Вы услышите щелчок фиксации при отведении подножки внутрь.

ОСТОРОЖНО

Отведенные наружу подножки разблокированы и могут легко выпасть из рамы. Обращайте на это особое внимание, особенно во время движения коляски!

4.6 Движение и торможение кресла-коляски с помощью обода ручного привода

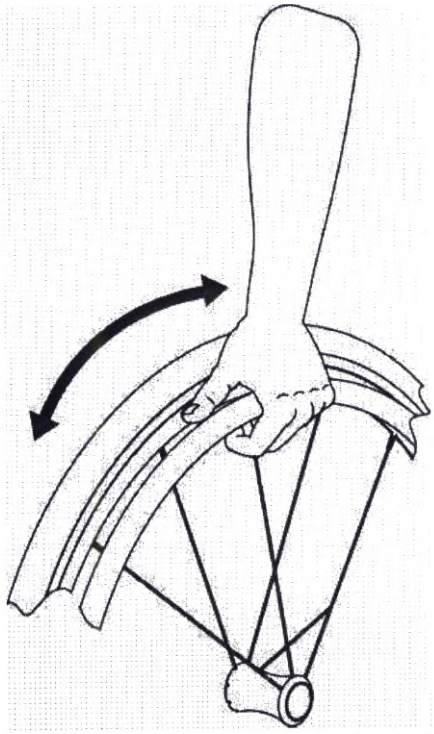

Движение и торможение кресла-коляски осуществляется с помощью обода ручного привода.

Сначала потренируйтесь применять Вашу кресло-коляску на ровной поверхности с помощью помощника, чтобы привыкнуть к новой кресло-коляске. Вы можете ездить по общественным улицам, если у Вас есть опыт вождения. Будьте особенно осторожны при преодолении любых препятствий.

Приведение кресла-коляски в движение и управление ею осуществляется с помощью обода ручного привода.

Возьмитесь руками за ободья ручного привода и толкните их вперед или назад.

Когда вы держитесь руками за ободья ручного привода, следите, чтобы большой палец всегда лежал поверх обода.

ПРЕДУПРЕЖДЕНИЕ

Не допустимо катание с горок, спуск и подъем производится только с помощью специализированных пандусов предназначенных для инвалидных колясок, либо с помощью сопровождающего лица.

ООО ЦИРМИ INFO@CIRMI.RU WWW.GOSZDRAVNADZOR.RU

Торможение коляски на ходу производится воздействием силы рук на ободья ручного привода.

ПРЕДУПРЕЖДЕНИЕ

При торможении ободья ручного привода под действием силы трения сильно нагреваются.

Чтобы повернуть коляску на ходу, тормозите обод ручного привода с той стороны, куда Вы хотите повернуться.

Чтобы повернуться на месте, толкайте один из ободьев вперед, а второй назад.

ООО ЦИРМИ INFO@CIRMI.RU WWW.GOSZDRAVNADZOR.RU

4.7 Стояночный тормоз

Стояночный тормоз установлен на кресле-коляске с двух сторон. Он предназначен для фиксации коляски и предотвращения ее отката в сторону.

Используйте стояночный тормоз, когда коляска неподвижна.

Для фиксации коляски переведите тормозной рычаг до упора вперед (1), пока он не зафиксируется автоматически. Вы услышите щелчок, когда рычаг зафиксируется при затягивании стопорного тормоза (2).

Теперь коляска не будет двигаться: Вы можете безопасно пересесть или просто зафиксировать коляску на одном месте. Для снятия тормоза отведите тормозной рычаг назад,

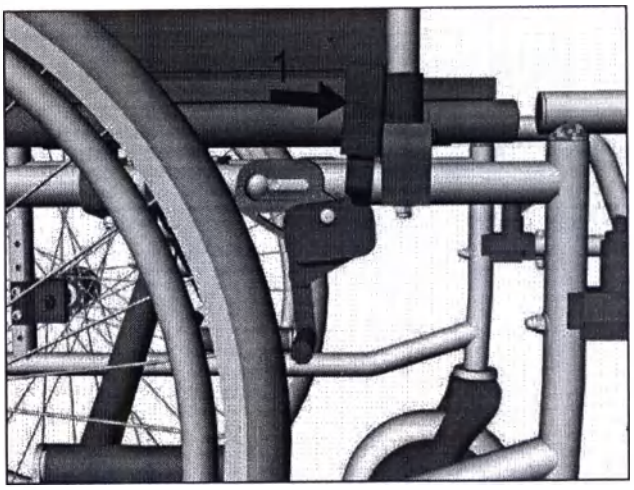

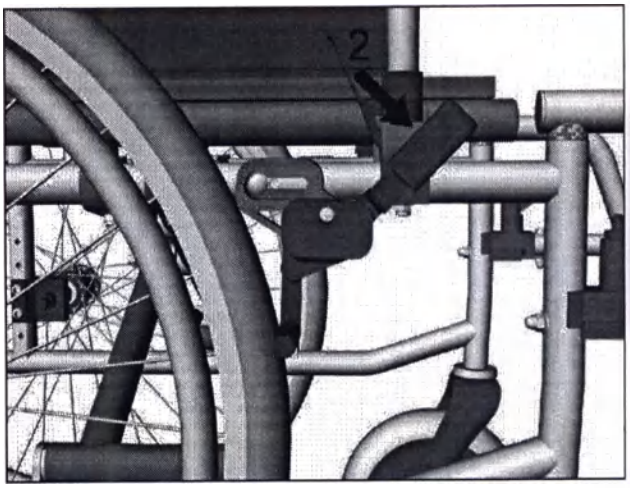

ПРЕДУПРЕЖДЕНИЕ

Ни в коем случае не применяйте их для снижения скорости коляски: для торможения коляски пользуйтесь исключительно ободьями ручного привода. Стояночный тормоз предназначен только для фиксации коляски.

ВАЖНО

Во время использования стояночного тормоза тормозное усилие распределяется на оба задних колеса равномерно.

ООО ЦИРМИ INFO@CIRMI.RU WWW.GOSZDRAVNADZOR.RU

4.8 Торможение коляски сопровождающим лицом (опционально)

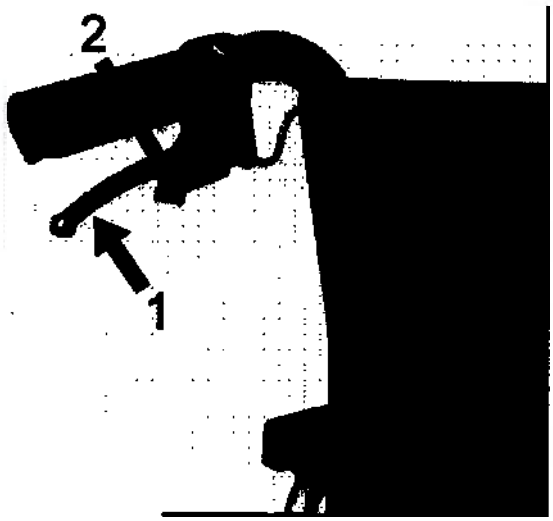

На кресло-коляску может быть установлен барабанный тормоз для сопровождающего лица.

Во время движения потяните рычаг вверх для снижения скорости кресла-коляски. Вы можете использовать тормозной рычаг для фиксации коляски.

Для этого потяните оба рычага барабанного тормоза вверх (1). Нажмите на маленькие зажимные ручки указательным пальцем (2). Вы услышите щелчок фиксации. Отпустите оба тормозных рычага. Барабанный тормоз теперь работает в качестве стояночного тормоза.

Для снятия тормоза потяните тормозной рычаг вверх, и зажимная ручка автоматически разблокируется.

Сопровождающее лицо может использовать барабанные тормоза в качестве основного и стояночного тормоза. Использование барабанных тормозов повышает безопасность передвижения на склонах. С помощью барабанного тормоза Вы можете регулировать скорость коляски, сильнее или слабее нажимая на его рычаг. Сопровождающее лицо может использовать дополнительные рычаги управления в качестве стояночного тормоза. В иных случаях барабанные тормоза также служат в качестве стояночных тормозов.

ВАЖНО

Не толкайте коляску, если кресло-коляску зафиксировано тормозом.

ПРЕДУПРЕЖДЕНИЕ

Сопровождающее лицо, управляющее моделью кресла-коляски без барабанного тормоза, должно быть физически и психически способным остановить движущуюся кресло-коляску. Используйте зажимную ручку в качестве стояночного тормоза.

РУ

ООО ЦИРМИ INFO@CIRMI.RU WWW.GOSZDRAVNADZOR.RU

4.9 Демонтаж и монтаж задних колес

В некоторых ситуациях Вам может потребоваться снять задние колеса.

Возьмитесь за втулку колеса и нажмите большим пальцем руки на кнопку на быстросъемной оси в центре колесной втулки (1). Удерживая кнопку, выньте колесо из втулки (2).

Для монтажа колес нажмите большим пальцем руки на кнопку на быстросъемной оси.

Вставьте ось во втулку. Быстросъемная ось зафиксируется автоматически.

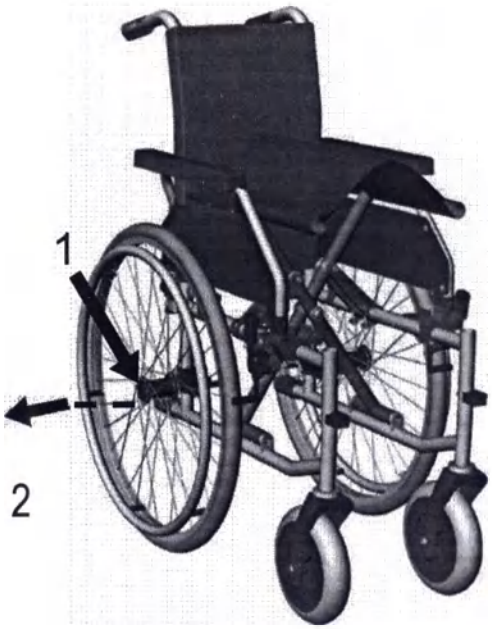

ОСТОРОЖНО

После монтажа колес убедитесь, что быстросъемная ось надежно зафиксирована.

ВАЖНО

Во время монтажа колес удерживайте кнопку на быстросъемной оси. Это позволит Вам быстрее установить ось.

ООО ЦИРМИ INFO@CIRMI.RU WWW.GOSZDRAVNADZOR.RU

4.10 Транспортировка

Транспортировка коляски без пациента

Для перевозки кресла-коляски в автомобиле, самолете, поезде или экономии места, ее можно сложить и разделить на переносные детали без использования инструментов.

Пожалуйста, ознакомьтесь с индивидуальными требованиями авиакомпании / железнодорожной компании к упаковке и размерам перевозимой кресло-коляски.

TOMTAR MR-S в сложенном состоянии: Ш/В/Д = 31 / 94,5 / 80 см

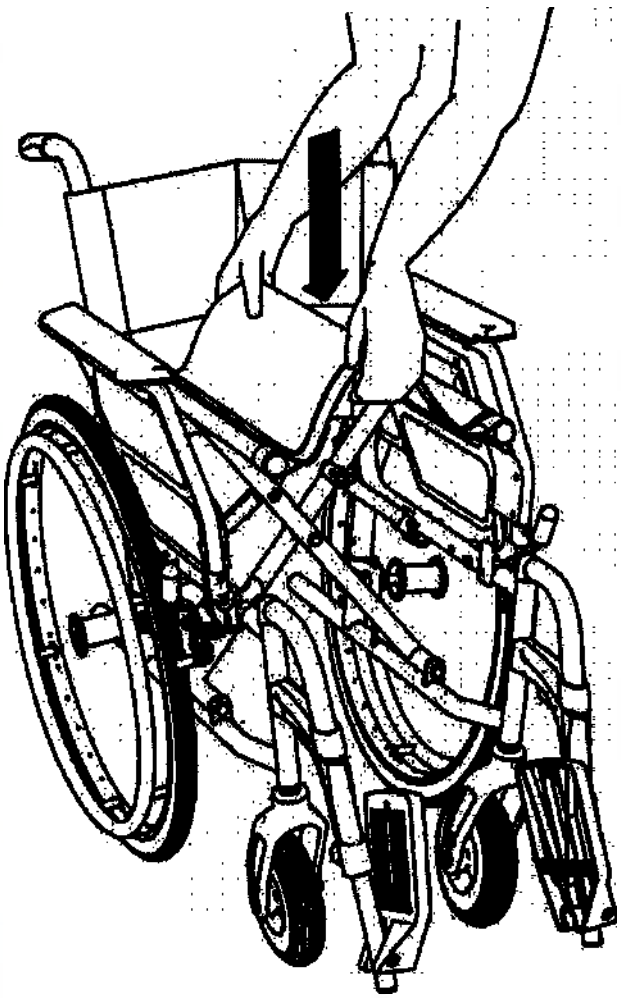

Сложите площадки для стопы и покиньте кресло-коляску. Детали, которые снимаются при складывании кресла-коляски, (например, стол, ходунки, подушки и т.д.) следует хранить в подходящем безопасном месте. При необходимости ослабьте крепление обивки спинки под сиденьем, а затем сложите коляску, потянув за центр сиденья. Кресло-коляска сложится автоматически. Для облегчения транспортировки снимите задние колеса, нажав на кнопку быстросъемной оси.

Указания по сборке кресла-коляски приведены в разделе **«03 Ввод в эксплуатацию»**.

ООО ЦИРМИ INFO@CIRMI.RU WWW.GOSZDRAVNADZOR.RU

РЕГУЛИРОВКИ ПОД НУЖДЫ ПОЛЬЗОВАТЕЛЯ

ПРЕДУПРЕЖДЕНИЕ

Только сертифицированные специалисты могут выполнять регулировки, показанные и описанные в следующем разделе. Неправильно выполненные изменения могут привести к несчастным случаям.

Неправильная регулировка тормозов может привести к тяжелым травмам или смерти!

ВАЖНО

Для индивидуальной регулировки TOMTAR MR-S Вам могут потребоваться следующие инструменты:

Ключ-шестигранник 4 мм, ключ-шестигранник 5 мм, гаечный ключ 10 мм, Отвертка Phillips

5.1 Длина подножки

Если подножка правильно отрегулирована, верхняя часть ноги находятся в горизонтальном положении, а ступни расположены на площадках для стоп.

Для регулировки высоты подножек ослабьте регулировочный болт (1) и установите площадки для стопы на желаемую длину (2). Затяните винт.

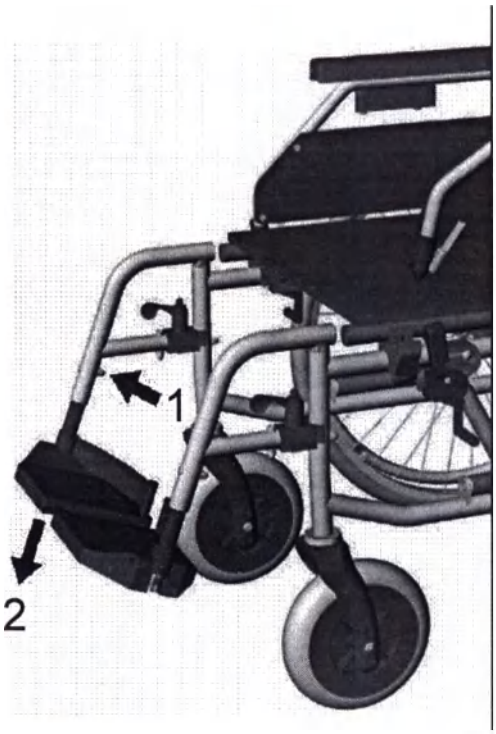

ООО ЦИРМИ INFO@CIRMI.RU WWW.GOSZDRAVNADZOR.RU

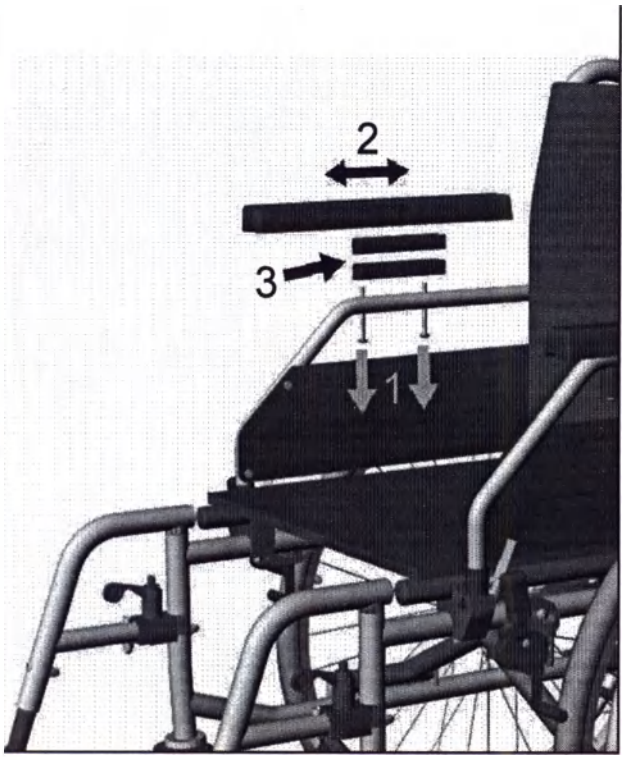

5.2 Поддержка рук

Подлокотники могут быть установлены со смещением до 100 мм в длину (длинный/короткий) и 30 мм в высоту. Для регулировки положения подлокотника с помощью отвертки Philips ослабьте винты, которые снизу крепят подлокотник к защитному щитку (1). Переместите подлокотники назад или вперед (2). Для регулировки высоты подлокотника поместите один или оба адаптера высоты в трубу защитного щитка (3). Затяните винты, чтобы зафиксировать подлокотник на защитном щитке.

ООО ЦИРМИ INFO@CIRMI.RU WWW.GOSZDRAVNADZOR.RU

5.3 Глубина сиденья

Кресло-коляска всегда поставляется с максимально возможной глубиной сиденья. Чтобы уменьшить глубину сиденья, сначала снимите подставки под голень (см. раздел 4.5). Затем расстегните застежки-липучки Velcro справа и слева под подушкой сиденья (1).

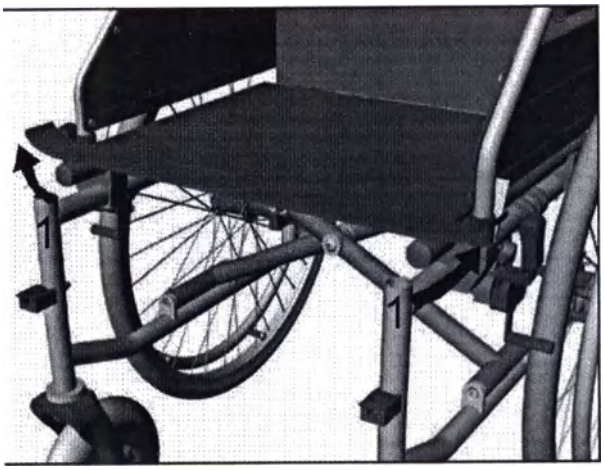

Закрепите застежки-липучки на удлинителе таким образом, чтобы они больше не оборачивались вокруг рамы (2). Сложите удлинитель под сиденьем и застегните застежки-липучки Velcro (3).

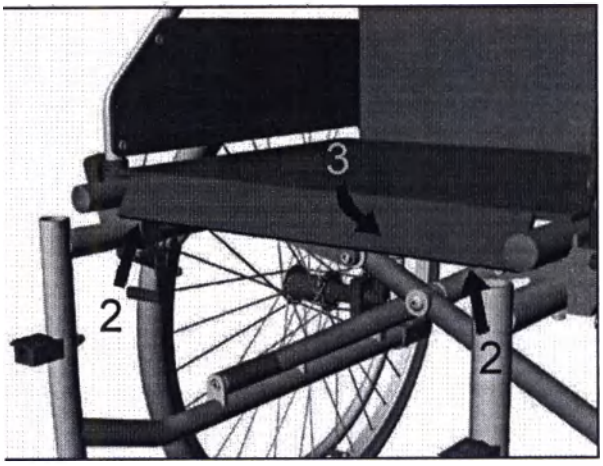

Выполните действия в обратной последовательности, чтобы увеличить глубину сиденья.

ООО ЦИРМИ INFO@CIRMI.RU WWW.GOSZDRAVNADZOR.RU

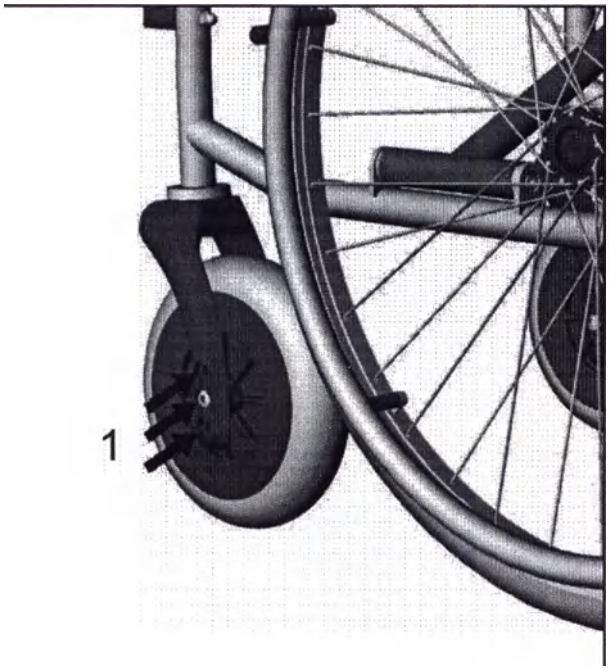

5.4 Регулировка высоты сиденья

Высота сиденья коляски может быть отрегулирована в три позиции с разницей в 25 см. Высоту переднего колеса можно установить с помощью 3х разных отверстий в вилке (1). (Стандартная высота сиденья 51 см, может отрегулироваться до 48.5 и 46 см)

- Высота сиденья 51> нижнее отверстие в вилке
- Высота сиденья 48,5> среднее отверстие в вилке
- Высота сиденья 46> верхнее отверстие в вилке

Высота заднего колеса также регулируется с помощью этих отверстий.

Для этого ослабьте крепежные болты. Отрегулируйте адаптер заднего колеса (2) на нужную высоту и снова затяните болты.

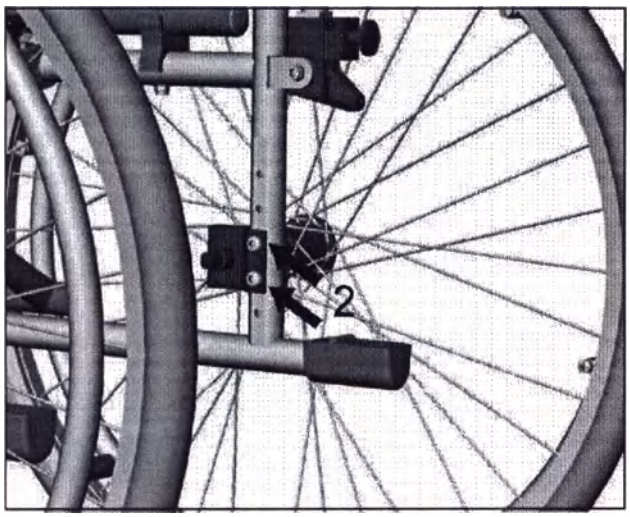

- Высота сиденья 51> 2. + 3. отверстие снизу
- Высота сиденья 48,5> 3. + 4. отверстие снизу
- Высота сиденья 46> 4. + 5. отверстие снизу

ПРЕДУПРЕЖДЕНИЕ

После регулировки высоты сиденья обязательно снова отрегулируйте стояночные тормоза (см. раздел 5.7).

ПРЕДУПРЕЖДЕНИЕ

Убедитесь после регулировки, что все винты крепко затянуты.

ООО ЦИРМИ INFO@CIRMI.RU WWW.GOSZDRAVNADZOR.RU

5.5 Стояночный тормоз

Расстояние между пальцем подвижного рычага и покрышкой в самой узкой точке должно составлять 3-5 мм, когда тормоз полностью открыт (1).

Для регулировки расстояния ослабьте сзади регулировочный винт (2) с помощью отвертки. Придайте тормозам правильное положение. Затем затяните винт и проверьте работу тормоза. Когда используется тормоз, кресло-коляска не должна двигаться.

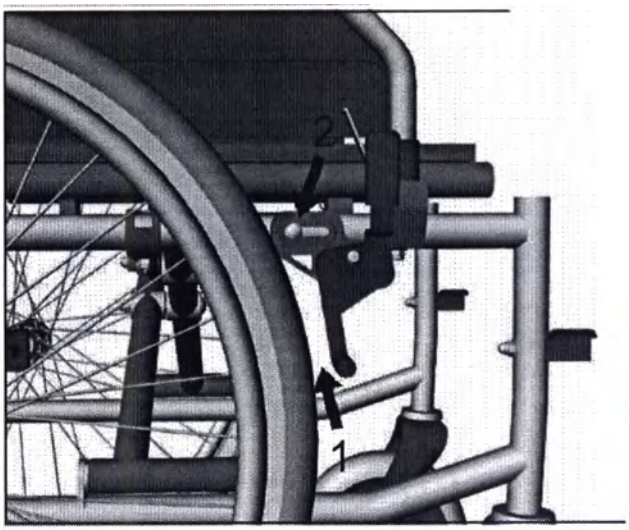

5.6 Барабанный тормоз (опционально)

Для достижения оптимального эффекта торможения тормозное усилие регулируется с помощью регулировочного болта(1) на тормозном тросике.

Для увеличения тормозного усилия требуется ослабить регулировочный болт. Ослабьте контргайку и выкручивайте регулировочный болт, пока не услышите звук вращающегося колеса. Затем вкручивайте регулировочный болт до тех пор, пока звук не прекратится. Завершив регулировку, затяните контргайку для фиксации регулировочного болта.

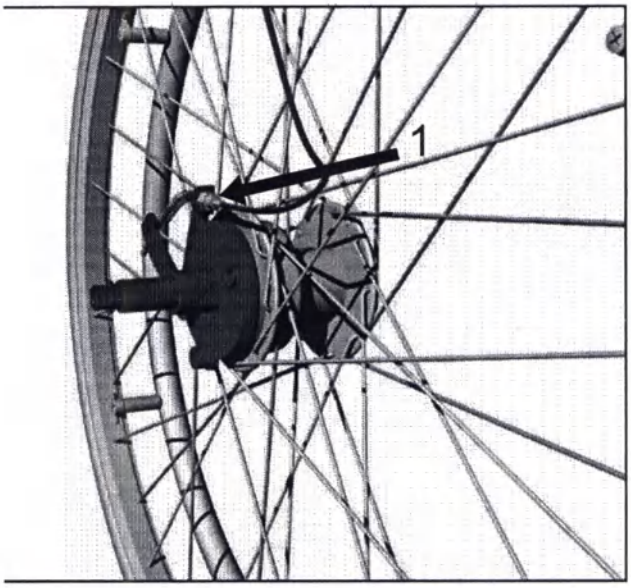

ПРЕДУПРЕЖДЕНИЕ

Убедитесь, что оба барабанных тормоза кресла-коляски отрегулированы равномерно.

ООО ЦИРМИ INFO@CIRMI.RU WWW.GOSZDRAVNADZOR.RU

5.7 Удлинитель колесной базы (опционально)

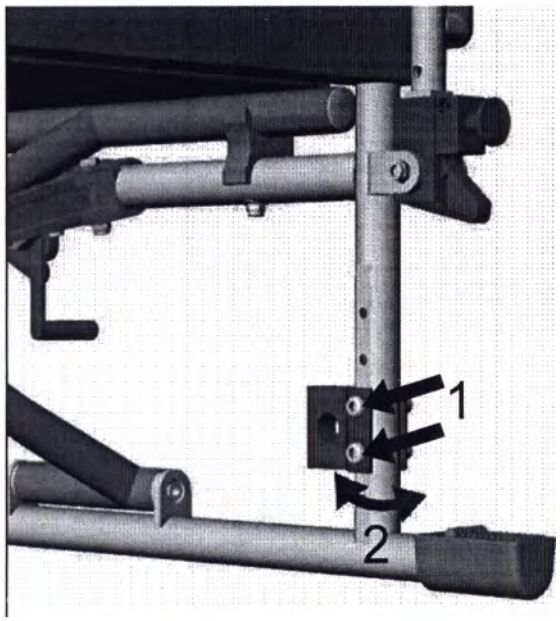

Перемещение задних колес назад увеличивает расстояние между колесами и таким образом повышает устойчивость кресла-коляски.

После регулировки колесной базы обязательно снова отрегулируйте стояночные тормоза, чтобы расстояние между пальцем подвижного рычага и покрышкой в самой узкой точке составляло 3-5 мм.

Для регулировки колесной базы снимите задние колеса (см. раздел 4.12) и зафиксируйте коляску таким образом, чтобы она не перевернулась.
Затем ослабьте и снимите два болта на адаптере заднего колеса (1).
Поверните адаптер на 180° по вертикали (2) и установите его снова. Убедитесь, что болты вновь плотно затянуты.

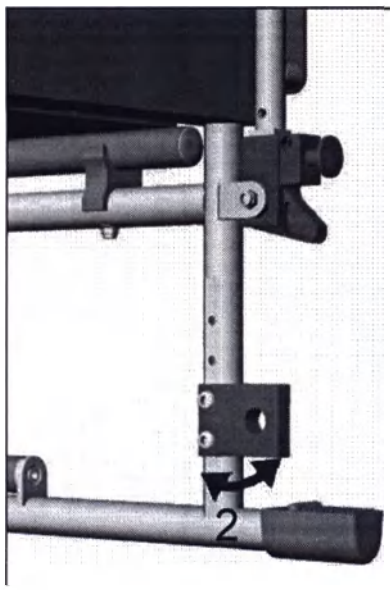

Если кресло-коляска оснащена барабанным тормозом, отсоедините тормозной тросик перед разборкой адаптера. Затем поверните адаптер и барабанный тормоз на 180° по вертикали. После сборки тормозной тросик должен быть присоединен на место и зафиксирован.

Для регулировки стояночного тормоза Вам сначала требуется разобрать стояночные тормоза.

ПРЕДУПРЕЖДЕНИЕ

После регулировки колесной базы обязательно снова отрегулируйте стояночные тормоза (см. разделы 5.7 и 5.8).

ООО ЦИРМИ INFO@CIRMI.RU WWW.GOSZDRAVNADZOR.RU

Затем поменяйте местами левый и правый узел крепежа стояночного тормоза на 180° по горизонтали. (1)

Узел крепежа стояночного тормоза теперь расположен ближе к задней части коляски (180° по горизонтали (2)). Соберите стояночный тормоз и установите стояночные тормоза на кресло-коляску.

Пожалуйста, убедитесь, что стояночные тормоза правильно отрегулированы (см. раздел «Стояночный тормоз»)

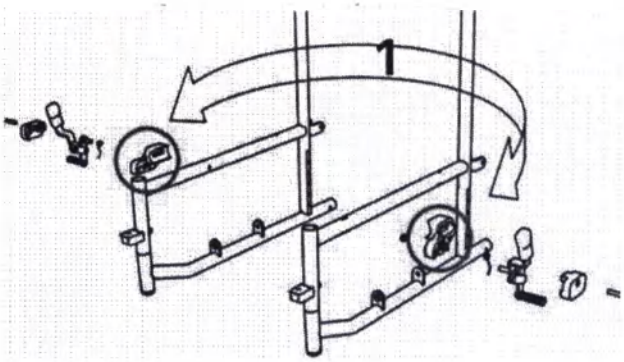

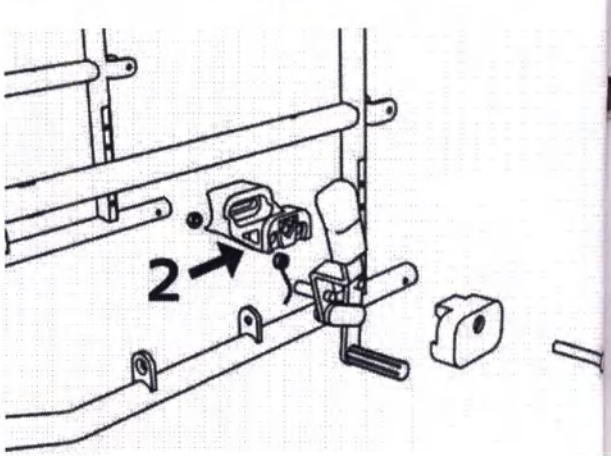

5.8 Антиопрокидывающее устройство (опционально)

Съемные антиопрокидыватели (антиопрокидывающие устройства) устанавливаются на заднюю часть нижней трубы рамы (1) вместо резинового упора для наклона коляски.
Откидные опорные колеса устанавливаются на металлическую трубу и фиксируются винтом (2).

Высота антиопрокидывателя может быть адаптирована под кресло-коляску, и опорные колеса можно откинуть вверх. Это сделано для тех случаев, когда сопровождающее лицо управляет креслом-коляской и встречает на пути движения коляски препятствия. Для регулировки антиопрокидывателей потяните и фиксирующий штифт серебряного цвета на себя (3), затем установите антиопрокидыватель на нужную высоту (4).

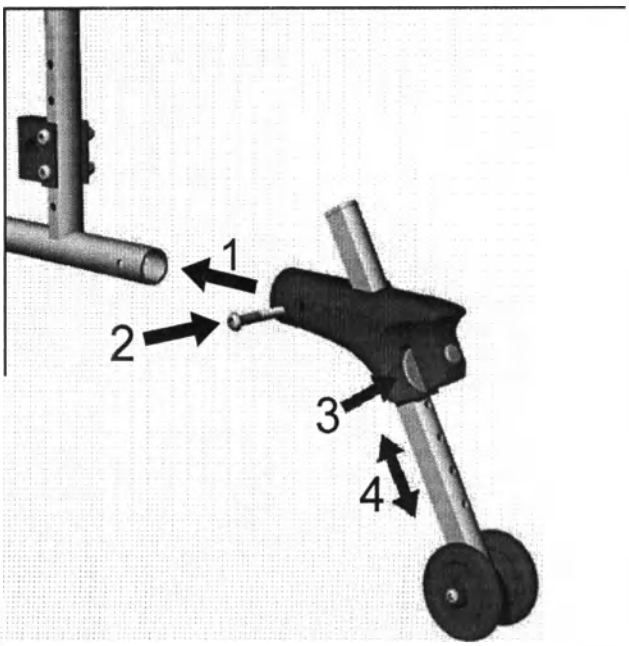

ООО ЦИРМИ INFO@CIRMI.RU WWW.GOSZDRAVNADZOR.RU

5.9 Ремень безопасности (опционально)

Кресло-коляска может быть оснащена ремнем безопасности. Благодаря нему фиксируется и дополнительно стабилизируется сидячее положение пациента. Ремень безопасности предотвращает соскальзывание пациента вперед.

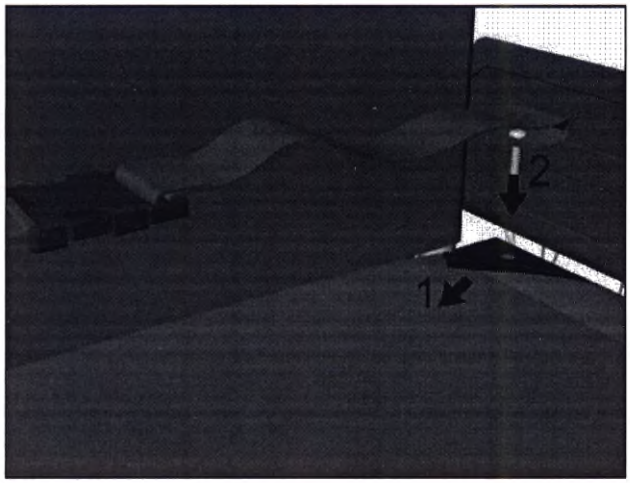

Ремень безопасности закрепляется на заднем винтовом соединении подушки сиденья. Для этого расстегните застежку-липучку Velcro на боковой поверхности подушки сиденья (1). Теперь ослабьте задний винт на подушке сиденья. Слегка приподнимите винт и протолкните конец ремня безопасности под подушку сиденья, чтобы проушина и отверстие в подушке сиденья совпали. Прикрутите вместе сиденье и ремень безопасности (2). Убедитесь, что винт вновь плотно затянут. Монтаж ремня безопасности должен проводиться в специализированном магазине.

ООО ЦИРМИ INFO@CIRMI.RU WWW.GOSZDRAVNADZOR.RU

Система измерения DIETZ

Не существует отраслевого стандарта точных измерительных точек, используемых для измерения кресла-коляски. Чтобы избежать ошибок при регулировке кресла-коляски, мы рекомендуем проверять все измерения на соответствие измерительным точкам, перечисленными ниже. Все измерения, приведенные в этой инструкции, следует понимать в рамках системы измерений DIETZ.

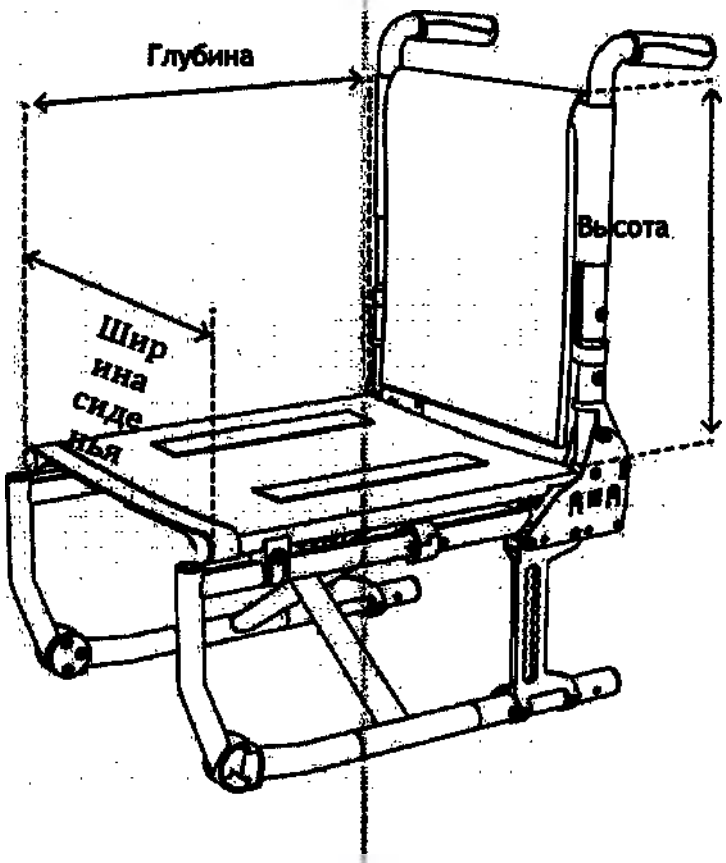

Глубина сиденья: расстояние между самой передней и самой задней точками трубы сиденья

Ширина сиденья: расстояние между левым и правым внешним краем труб сиденья

Высота спинки: расстояние между сиденьем и самой верхней точкой опоры спины

ООО ЦИРМИ INFO@CIRMI.RU WWW.GOSZDRAVNADZOR.RU

ВАЖНО

Все замеры, сделанные на текстильных деталях (например, обивка спинки), имеют допуск +/– 1,5 см.

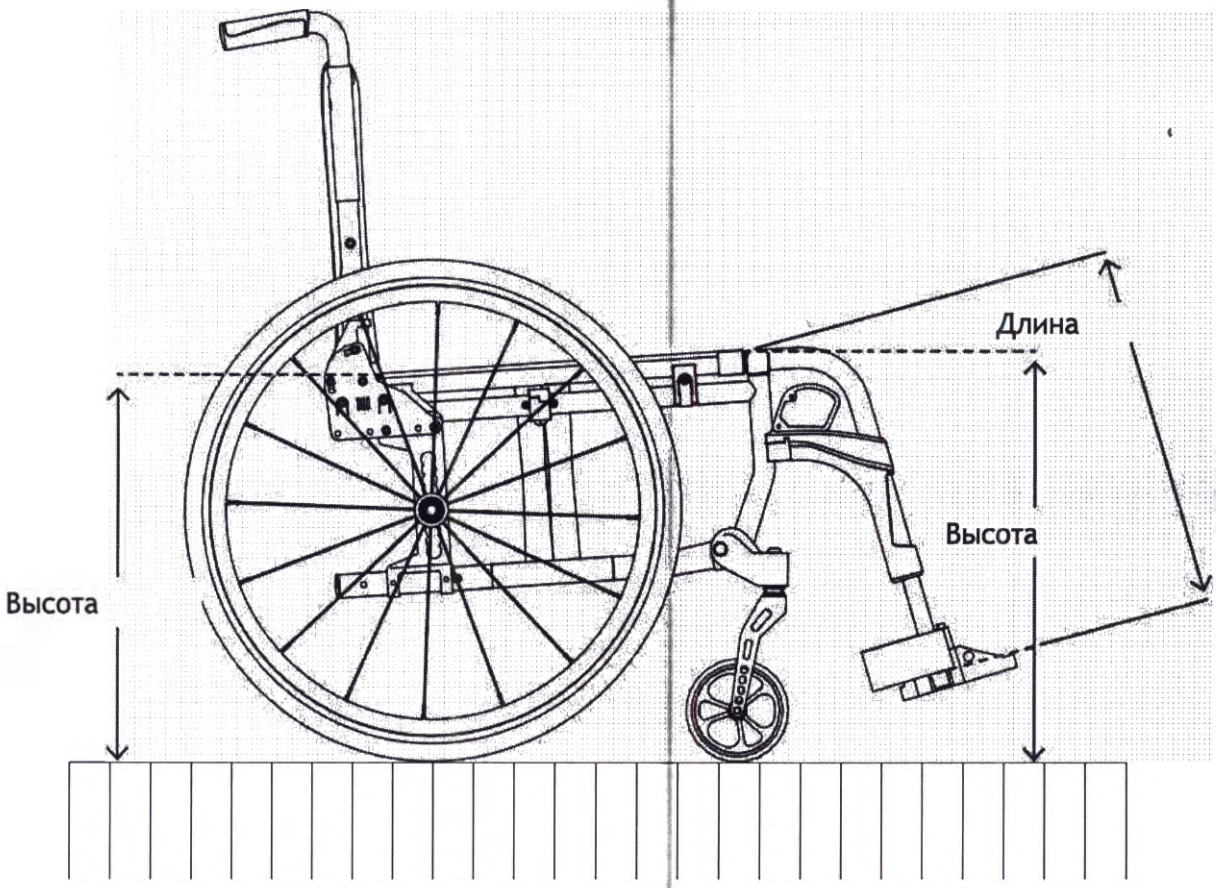

Высота сидения, спереди: расстояние по вертикали от пола до верхнего края передней трубы сиденья

Высота сидения, сзади: расстояние по вертикали от пола до верхнего края задней трубы сиденья

Длина подножки: расстояние от центра площадки для стопы до верхнего края крепежа подножки

ООО ЦИРМИ INFO@CIRMI.RU WWW.GOSZDRAVNADZOR.RU

Технические характеристики	Размер	Размер	Размер	Размер	Размер
Артикул	**108039**	**108042**	**108045**	**108048**	**108051**
Ширина сиденья (см)	**39**	**42**	**45**	**48**	**51**
Глубина сиденья (см)	40 / 44	40 / 44	40 / 44	40 / 44	40 / 44
Высота сиденья (см)	46 / 48,5 / 51	46 / 48,5 / 51	46 / 48,5 / 51	46 / 48,5 / 51	46 / 48,5 / 51
Высота спинки (см)	43	43	43	43	43
Высота подлокотника (см)	22 / 23,5 / 25	22 / 23,5 / 25	22 / 23,5 / 25	22 / 23,5 / 25	22 / 23,5 / 25
Общие размеры ширина x высота x длина (см)	59 × 94,5 x 106–108	62 x 94,5 x 106–108	65 × 94,5 x 106–108	68 × 94,5 x 106–108	71 × 94,5 x 106–108
Общая длина без опоры для ног (см)	80	80	80	80	80
Ширина в сложенном виде (см)	31	31	31	31	31
Диаметр заденго колеса (см)	61	61	61	61	61
Диаметр переднего колеса (см)	17,5	17,5	17,5	17,5	17,5
Максимальная допустимая масса пациента (кг)	125	125	125	125	125
Максимальная допустимая масса дополнительного груза (кг)	5	5	5	5	5
Тормоз	Стояночный тормоз				
Ремень с пластиковой пряжкой (см)	Д x Ш (176 x 5)				
Антиопрокидыватель (см)	Д x Ш (27 x 6)				
Ручки для толкания (см)	Д x Ш x В (11,1 x 3,7 x 3,3)				
Вес (кг)	18,1	18,3	18,5	19,3	20,25
Точность измерений: ±15 мм / 1 кг					

Технические характеристики	Размер	Размер	Размер	Размер	Размер
Артикул	**108139**	**108142**	**108145**	**108148**	**108151**
Ширина сиденья (см)	**39**	**42**	**45**	**48**	**51**
Глубина сиденья (см)	40 / 44	40 / 44	40 / 44	40 / 44	40 / 44
Высота сиденья (см)	46 / 48,5 / 51	46 / 48,5 / 51	46 / 48,5 / 51	46 / 48,5 / 51	46 / 48,5 / 51
Высота спинки (см)	43	43	43	43	43
Высота подлокотника (см)	22 / 23,5 / 25	22 / 23,5 / 25	22 / 23,5 / 25	22 / 23,5 / 25	22 / 23,5 / 25
Общие размеры ширина x высота x длина (см)	59 × 94,5 x 106–108	62 x 94,5 x 106–108	65 × 94,5 x 106–108	68 × 94,5 x 106–108	71 × 94,5 x 106–108
Общая длина без опоры для ног (см)	80	80	80	80	80
Ширина в сложенном виде (см)	31	31	31	31	31
Диаметр заденго колеса (см)	61	61	61	61	61
Диаметр переднего колеса (см)	17,5	17,5	17,5	17,5	17,5
Максимальная допустимая масса пациента (кг)	125	125	125	125	125
Максимальная допустимая масса дополнительного груза (кг)	5	5	5	5	5
Тормоз	Барабанный тормоз, стояночный тормоз				
Ремень с пластиковой пряжкой (см)	Д x Ш (176 x 5)				
Антиопрокидыватель (см)	Д x Ш (27 x 6)				
Ручки для толкания (см)	Д x Ш x В (11,1 x 3,7 x 3,3)				
Вес (кг)	18,1	18,3	18,5	19,3	20,25
Точность измерений: ±15 мм / 1 кг					

Цветовое исполнение: Черный

ООО ЦИРМИ INFO@CIRMI.RU WWW.GOSZDRAVNADZOR.RU

ЖУРНАЛ ТЕХНИЧЕСКОГО ОБСЛУЖИВАНИЯ И РЕМОНТА

П = проверено З = заменено Р = отремонтировано

	Когда				
Что					
Стояночный тормоз					
Рычаг тормоза для сопровождающего лица					
Ручка для толкания					
Защитный щиток					
Подножки					
Сиденье					
Крестообразная поперечина					
Обивка спинки					
Передние колеса					
Задние колеса					
Шины					
Ободья ручного привода					
Рама					
Кто					

РУ

ОСТОРОЖНО

Советуем Вам проверять Вашу кресло-коляску у специализированного дилера не менее одного раза в год.

ООО ЦИРМИ INFO@CIRMI.RU WWW.GOSZDRAVNADZOR.RU

УКАЗАНИЯ ПО БЕЗОПАСНОСТИ

Чтобы избежать возможных падений и опасных ситуаций, сначала потренируйтесь применять Вашу кресло-коляску на ровной поверхности. Рекомендуется присутствие сопровождающего лица.

Пожалуйста, соблюдайте все правила безопасности:

- Никогда не оставляйте детей или подростков в креслах-колясках без присмотра.
- Перед использованием коляски, пожалуйста, проверьте, все ли детали коляски надежно закреплены.
- Перед использованием коляски в первый раз потренируйтесь применять Вашу кресло-коляску на ровной поверхности. Хорошо ознакомьтесь с тем, как тормозит и ускоряется кресло-коляска при движении по прямой и на поворотах.
- Всегда ставьте кресло-коляску на тормоз, прежде чем перемещаться в или из нее.
- Кресло-коляска не пригодна для перевозки нескольких пассажиров или груза. Кресло-коляска предназначена для транспортировки только одного человека, сидящего в ней.
- Никогда не используйте кресло-коляску, находясь под воздействием алкоголя или других веществ, которые могут повлиять на внимательность или физическую и умственную восприимчивость.
- Обратите внимание, что движения пассажира или изменение загрузки коляски влияют на ее устойчивость и могут повысить риск опрокидывания.
- Существует риск опрокидывания назад на склонах, угол наклона которых превышает10°.
- Безопасный угол наклона спуска, при котором не возникает какой либо опасности, не превышает 10°
- Антиопрокидывающие устройства должны быть зафиксированы в правильном положении, чтобы обеспечить устойчивость кресла-коляски от опрокидывания назад.
- Используйте пандусы для преодоления препятствий.
- Выбоины, рельсы или аналогичные препятствия, которые Вы не можете объехать, следует пересекать под прямым углом (90°).
- Не наезжайте креслом-коляской на бордюры, высокие края или другие препятствия без использования тормозов.
- Не прыгайте с препятствий (бордюры, высокие края, ступени и т.д.), находясь в кресле-коляске.
- Не вставайте на площадки для стопы или доски для стопы, пересаживаясь из коляски или в коляску.
- Убедитесь, что Ваш протектор шин имеет достаточную глубину (>1 мм).

ООО ЦИРМИ INFO@CIRMI.RU WWW.GOSZDRAVNADZOR.RU

- Перед началом любого движения убедитесь, что тормоза работают нормально.
- Соблюдайте правила дорожного движения.
- По возможности, носите светлую, легкозаметную одежду. Тогда другим участникам дорожного движения будет легче Вас заметить.
- Не используйте мойки высокого давления или сильные коррозионные химические средства для очистки кресла-коляски.
- Не подвергайте кресло-коляску воздействию прямых солнечных лучей и низких температур в течение продолжительного периода времени, так как некоторые детали продукта (например, рамы, подножки, тормоза и защитные щитки) могут сильно нагреваться (> 41° С) или замерзать (<0°) и тем самым травмировать кожу.
- Всегда помните о риске защемления пальцев и других частей тела в движущихся частях (тормозах, подножках и т.д.) Будьте осторожны во время управления креслом-коляской.
- Убедитесь, что кресло-коляска не припаркована рядом с аварийными выходами и путями эвакуации и не блокирует их.
- Используйте пандусы для преодоления препятствий. Длина пандуса состоит из суммы длин его наклонных поверхностей и поворотно-разворотных площадок. Максимальная длина пандуса для инвалидов — 36 м (что соответствует 3 м высоты подъема) — данный норматив определен СП 59.13330.2012. Если расчётная длина инвалидного пандуса получается более 36 метров, то необходима установка подъемных платформ — электрических подъемников для инвалидов. Угол наклона пандуса не более 10 градусов. Не предназначено для катания с наклонной плоскости. Поверхность колеса не нагревается, т.к. спуски/подъемы кратковременные и тепло от оси не передается на обод колеса
- Текстильные компоненты отвечают соответствующим нормам в отношении воспламеняемости. Тем не менее, огнестойкие текстильные компоненты могут воспламениться. Кресло-коляску необходимо держать на удалении от любых источников возгорания.

ООО ЦИРМИ INFO@CIRMI.RU WWW.GOSZDRAVNADZOR.RU

ПРОВЕРКА КОЛЯСКИ ПЕРЕД ИСПОЛЬЗОВАНИЕМ

Перед каждым использованием:

- Проверьте износ шин и давление в шинах (для пневматических шин). Раз в месяц проверяйте глубину протектора шин. Она должна быть не менее 1 мм. Дефектные или изношенные шины необходимо заменить.
- Удостоверьтесь в надлежащей работе тормозов. При использовании тормозов коляска не должна двигаться. Если Вы заметили проблему с тормозами, немедленно сообщите об этом специализированному дилеру и прекратите пользоваться креслом-коляской.
- Убедитесь, что обивка сиденья и спинки находится в хорошем состоянии и не загрязнена. Если обивка загрязнена, ее необходимо очистить согласно инструкции по уходу. Если обивка повреждена, сообщите об этом специализированному дилеру.
- Удостоверьтесь в том, что все движущиеся части коляски работают без сбоев и шума. Скрипящие шумы указывают на повреждение, сообщите об этом специализированному дилеру.
- Проверьте, что все винтовые и клепаные соединения не повреждены.

ПРЕДУПРЕЖДЕНИЕ

Кресло-коляска не должна использоваться, если у нее спущены шины, так как пассажиру не может быть обеспечено безопасное вождение.

ОСТОРОЖНО

Если у кресла-коляски спущены шины, немедленно обратитесь к специализированному продавцу.

КЛИМАТИЧЕСКИЕ ТРЕБОВАНИЯ К УСЛОВИЯМ ХРАНЕНИЯ, ЭКСПЛУАТАЦИИ И ТРАНСПОРТИРОВКИ

Храните коляску в сухом, безопасном месте.

- Температура хранения от -10 до +41 °C, отн.влажность воздуха 30-70%.
- Температура эксплуатации от -10 до +41 °C, отн.влажность воздуха 30-70%.
- Температура транспортирования от -50 до +50 °C, отн.влажность воздуха не более 80%.

ООО ЦИРМИ INFO@CIRMI.RU WWW.GOSZDRAVNADZOR.RU

ИНСТРУКЦИИ ПО УХОДУ ЗА КОЛЯСКОЙ

Очищайте металлические элементы коляски влажной мягкой салфеткой. При загрязнении коляски воспользуйтесь мягким очищающим средством.

Колеса можно очистить с помощью щетки с пластмассовой щетиной, смоченной в воде (не используйте проволочную щетку!).

Обивка может стираться при 40°C с слабым мыльным раствором. При необходимости дезинфекции, пожалуйста, следуйте инструкциям в разделе «Повторное использование».

ПРЕДУПРЕЖДЕНИЕ

Не используйте пароочистители или мойки высокого давления.

УТИЛИЗАЦИЯ

Утилизацию медицинского изделия и принадлежностей к нему проводить как отходы класса А по СанПиН 2.1.3684-21

ООО ЦИРМИ INFO@CIRMI.RU WWW.GOSZDRAVNADZOR.RU

МАРКИРОВКА ПРОДУКТА

ТАБЛИЧКИ

Текст на типовых табличках должны быть читаемым. Не снимайте типовые таблички с кресла-коляски. Немедленно замените утерянные таблички и таблички с нечитаемым текстом.

Маркировка изделия

DIETZ® REHA-PRODUKTE
Reutäckerstrasse 12
76307 Karlsbad

Модель: кресло-коляска Макс. нагрузка: кг

REF

SN

2019

CE

Маркировка упаковки

Кресло-коляска механическая для инвалидов, в том числе для людей с ограниченными физическими возможностями

Диц (Dietz) Caneo B, артикул 110042

S/N

Дата производства

Номер и дата регистрационного удостоверения

Уполномоченный представитель в России

ООО "МЕДИКАЛ ДИСТРИБЬЮТОРС"
Россия, 117042, г.Москва,Чечёрский проезд, д.56, корпус 2, пом.2
+7(915)280-80-50

максимальная допустимая масса пациента

максимальная допустимая масса дополнительного груза

Производитель Dietz Gmbh,
Reutäckerstraße 12 76307
Karlsbad, Germany, Германия

СЕРИЙНЫЙ НОМЕР

Серийный номер крайне важен для идентификации продукта. Не снимайте типовую табличку с рамы.

ООО ЦИРМИ INFO@CIRMI.RU WWW.GOSZDRAVNADZOR.RU

ПОВТОРНОЕ ИСПОЛЬЗОВАНИЕ

Для повторного использования кресла-коляски, пожалуйста, передайте все технические документы, необходимые для безопасной адаптации коляски к нуждам нового пользователя.

Перед повторным использованием кресло-коляску необходимо очистить и дезинфицировать, а также она должна быть проверена на наличие повреждений и одобрена для повторного использования специализированным продавцом.

Альтернативный метод дезинфекции с помощью стиральной машины: Снимите с кресла-коляски всю обивку и текстильные элементы для стирки. Обивка может стираться не выше чем при 40°C (100°F).
Преимущество паровой обработки заключается в очистке надежным и последовательным образом, соответствующим гигиеническим стандартам.

Пожалуйста, используйте только следующие дезинфицирующие средства:

- Безальдегидное спиртосодержащее дезинфицирующее средство (макс. 70%)
- Кислородсодержащее дезинфицирующее средство
- Альдегидное дезинфицирующее средство

Использование других химических средств может повредить кресло-коляску.

РУ

ПРЕДУПРЕЖДЕНИЕ

Швы на текстильных элементах не всегда можно полностью очистить. Советуем Вам заменить такие элементы.

ОСТОРОЖНО

Убедитесь, что Вы используете дезинфицирующее или моющее средство в соответствии с его назначением и согласно инструкции.

ООО ЦИРМИ INFO@CIRMI.RU WWW.GOSZDRAVNADZOR.RU

ГАРАНТИЯ

Гарантия распространяется на все неполадки и дефекты, безусловно возникшие в связи с неправильной конструкцией, низким качеством материалов или ненадлежащим исполнением продукта. Срок гарантии составляет 24 месяца с момента получения покупателем уведомления о готовности продукта к отправке, но не позднее, чем после доставки. Гарантия не распространяется на нормальный износ, последствия ненадлежащего обращения или повреждения. Гарантия также не распространяется на дефекты, вызванные использованием ненадлежащих продуктов по уходу и смазочных материалов.

СРОК СЛУЖБЫ

Согласно нашим расчетам срок службы Вашей кресло-коляски составляет 5 лет при условии нормальной эксплуатации согласно рекомендациям и технического обслуживания продукта.

ДЕКЛАРАЦИЯ О СООТВЕТСТВИИ НОРМАТИВНЫМ ТРЕБОВАНИЯМ

DIETZ GmbH со всей ответственностью заявляет, что кресло-коляска TOMTAR MR-S соответствует директиве ЕС 93/42/EEC для медицинских приборов, приложение VII.

ОТЧЕТ ОБ ИСПЫТАНИЯХ

Продукт протестирован в соответствии с DIN EN 12183: 2014.
Модель TOMTAR MR-S соответствует следующим международным стандартам:

- ИСО 7176-8 - Требования и методы испытаний на статическую, ударную и усталостную прочность; вес испытательного манекена = 130 кг
- EN 1021-2 - Оценка воспламеняемости
- ИСО 10993 - Оценка биологического действия медицинских изделий

ООО ЦИРМИ INFO@CIRMI.RU WWW.GOSZDRAVNADZOR.RU

ОТВЕТСТВЕННОСТЬ

Dietz GmbH может нести полную ответственность за безопасность, надежность и удобство использования кресла-коляски только в том случае, если все модификации, добавление дополнительных деталей или ремонт выполняются представителями авторизованного сервисного центра.

ОГРАНИЧЕНИЕ ОТВЕТСТВЕННОСТИ

Dietz GmbH несет ответственность только при использовании изделия в заданных условиях и в соответствии с предусмотренным назначением. Мы рекомендуем использовать
продукт и ухаживать за продуктом согласно инструкциям. DIETZ
Dietz GmbH не несет ответственности за повреждение вследствие использования неразрешенных DIETZ GmbH элементов и запасных частей. Ремонт продукта должен выполняются только представителями авторизованного сервисного центра или самим изготовителем.

УПОЛНОМОЧЕННЫЙ ПРЕДСТАВИТЕЛЬ

Уполномоченный представитель на территории России:

Общество с ограниченной ответственностью “МЕДИКАЛ ДИСТРИБЬЮТОРС” (ООО “МЕДИКАЛ ДИСТРИБЬЮТОРС”)

Россия, 117042, г.Москва, Чечёрский проезд, д.56, корпус 2, пом.2

+7 (495) 374-83-87, +7(915)280-80-50, e.bashlakov@medical-distributors.ru

ООО ЦИРМИ INFO@CIRMI.RU WWW.GOSZDRAVNADZOR.RU

ООО ЦИРМИ INFO@CIRMI.RU WWW.GOSZDRAVNADZOR.RU

Мы оставляем за собой право на внесение технических изменений в наши изделия, изменение цены наших изделий, а также на опечатки и на отклонения в описании наших изделий в данной публикации.

© DIETZ GmbH Reha-Produkte, Karlsbad

Любое полное или частично использование публикации запрещено без предварительного письменного разрешения со стороны компании DIETZ GmbH, Karlsbad.

ООО ЦИРМИ INFO@CIRMI.RU WWW.GOSZDRAVNADZOR.RU

DIETZ®
REHA-PRODUKTE

CE

Группа продуктов: Кресла-коляски с ручным приводом

Наименование продукта: Кресло-коляска механическая для инвалидов, в том числе для людей с ограниченными физическими возможностями Диц (Dietz) TOMTAR MR-S

TOMTAR является зарегистрированным товарным знаком DIETZ GmbH. Версия

руководства по эксплуатации: 2.0.0 | 06/2018 (BL) DIETZ GmbH

Reutäckerstraße 12
76307 Karlsbad

Тел. +49 7248.9186-0
Факс +49 7248.9186-86
info@dietz-reha.de www.dietz-reha.de

Мы оставляем за собой право на внесение технических изменений в наши изделия, изменение цены наших изделий, а также на опечатки и на отклонения в описании наших изделий в данной публикации.
Любое полное или частично использование публикаций от © DIETZ Gmbh REHA-PRODUKTE, Karlsbad запрещено без предварительного письменного разрешения со стороны компании DIETZ GmbH, Karlsbad.

ООО ЦИРМИ INFO@CIRMI.RU WWW.GOSZDRAVNADZOR.RU

Certification of a copy

I hereby certify that the above copy is a true copy of the original which has been presented to me.

Karlsruhe, October 26th, 2023

JÖRG SCHAEFER · NOTAR IN KARLSRUHE ·

Jörg Schaefer
Notary

Druckdatum: 26.10.2023 11:00

ООО ЦИРМИ INFO@CIRMI.RU WWW.GOSZDRAVNADZOR.RU

ООО ЦИРМИ INFO@CIRMI.RU WWW.GOSZDRAVNADZOR.RU

Apostille

(Convention de La Haye du 5 octobre 1961)

1. Land: Bundesrepublik Deutschland
   Diese öffentliche Urkunde
2. ist unterschrieben von **Notar Jörg Schaefer**
3. in seiner Eigenschaft als **Notar**
4. sie ist versehen mit dem Siegel/Stempel
   des **Notars Jörg Schaefer in 76135 Karlsruhe**

Bestätigt

5. in **Karlsruhe** 6. am **30. October 2023**
7. durch **den Präsidenten des Landgerichts Karlsruhe**
8. unter Nr. **E 9101 a LG - 1018/2023**
9. Stempel 10. Unterschrift

LANDGERICHT KARLSRUHE

(Müller)
Präsident des Landgerichts

Nr. 173 Vordruck für die Erteilung der Apostille (Anl. 3 zur AV d. JuM vom 20. 1.1994 - Die Justiz S. 105 -) JVHm 4.94

ООО ЦИРМИ INFO@CIRMI.RU WWW.GOSZDRAVNADZOR.RU

Перевод с английского и немецкого языков на русский язык

Удостоверение подлинности копии документа

DIETZ®
REHA-PRODUKTE

/Логотип компании «Диц» (Dietz)/

/Текст на русском языке/

Диц Гмбх

(Управляющий директор)

_____

Должность

(Максимилиан Рааб)

_____

Имя

*/подпись/*_____

Подпись

/Текст документа на русском языке/

ООО ЦИРМИ INFO@CIRMI.RU WWW.GOSZDRAVNADZOR.RU

Удостоверение подлинности копии документа

Настоящим удостоверяю, что вышеприведенный документ является действительной копией представленного мне подлинного документа.

Карлсруэ, 26 октября 2023 г.
/подпись/
Йорг Шэфер
Нотариус

/Круглая гербовая печать/:
Йорг Шэфер * Нотариус г. Карлсруэ

/Круглая рельефная гербовая печать/:
Йорг Шэфер * Нотариус г. Карлсруэ

Дата печати: 26.10.2023 11:00

ООО ЦИРМИ INFO@CIRMI.RU WWW.GOSZDRAVNADZOR.RU

АПОСТИЛЬ
(Гаагская конвенция от 05 октября 1961 г.)

1. Страна: Федеративная Республика Германия

Настоящий официальный документ

2. подписан **нотариусом Йоргом Шэфером**

3. выступающим в качестве **нотариуса**

4. заверен печатью/штампом **нотариуса Йорга Шэфера г. Карлсруэ 76135**

Удостоверен

5. в г. **Карлсруэ** 6. **30 октября 2023 г.**

7. **Председателем Земельного суда г. Карлсруэ**

8. За № **E 9101 a LG – 1018/2023**

9. Печать

10. Подпись

/подпись/
(Мюллер)
Председатель Земельного суда

/Круглая гербовая печать/: Земельный суд * г. Карлсруэ

Форма №173 - Бланк для проставления апостиля (согл. Прил.3 к общ. пр. Минюста ФРГ от 20.01.1994 "О юстиции", стр. 105) Управление юстиции г. Гамбург 4.94

ООО ЦИРМИ INFO@CIRMI.RU WWW.GOSZDRAVNADZOR.RU

Перевод данного текста сделан мной, переводчиком Шипуновой Ксенией Сергеевной.

Российская Федерация
Город Москва
Седьмого ноября две тысячи двадцать третьего года

Я, Юракова Диана Шевкетовна, временно исполняющая обязанности нотариуса города Москвы Корсик Марии Александровны, свидетельствую подлинность подписи переводчика Шипуновой Ксении Сергеевны.
Подпись сделана в моем присутствии.
Личность подписавшего документ установлена.
Зарегистрировано в реестре: № 77/2139-н/77-2023- 46-3160
Уплачено за совершение нотариального действия: 400 руб. 00 коп.

Д.Ш. Юракова

Всего прошнуровано,
пронумеровано и скреплено печатью
28 лист(а)(ов)

врио Нотариуса

ООО ЦИРМИ INFO@CIRMI.RU WWW.GOSZDRAVNADZOR.RU

Certificate of a true copy

DIETZ®
REHA-PRODUKTE

Руководство пользователя

Медицинское изделие: Кресло-коляска механическая для инвалидов Диц (Dietz) TOMTAR MR-LG

артикул 109039
артикул 109042
артикул 109045
артикул 109048
артикул 109051
артикул 109139
артикул 109142
артикул 109145
артикул 109148
артикул 109151

Диц Гмбх (Dietz Gmbh)
(Managing Director)

Должность(Position)
(Maximilian Raab)

Имя(Name)

Подпись (Signature)

ООО ЦИРМИ INFO@CIRMI.RU WWW.GOSZDRAVNADZOR.RU

TOMTAR

Кресло-коляска механическая для инвалидов, в том числе для людей с ограниченными физическими возможностями Диц (Dietz) TOMTAR MR-LG

Руководство по эксплуатации

Версия 2.0.0

РУ

ООО ЦИРМИ INFO@CIRMI.RU WWW.GOSZDRAVNADZOR.RU

CE

Группа продуктов: Кресла-коляски с ручным приводом

Наименование продукта: Кресло-коляска механическая для инвалидов, в том числе для людей с ограниченными физическими возможностями Диц (Dietz) TOMTAR MR-LG

TOMTAR является зарегистрированным товарным знаком DIETZ GmbH.

Версия руководства по эксплуатации: 2.0.0 | 06/2018 (BL)

DIETZ GmbH

Reutäckerstraße 12
76307 Karlsbad

Тел. +49 7248.9186-0
Факс +49 7248.9186-86
info@dietz-reha.de
www.dietz-reha.de

Мы оставляем за собой право на внесение технических изменений в наши изделия, изменение цены наших изделий, а также на опечатки и на отклонения в описании наших изделий в данной публикации.
Любое полное или частично использование публикаций от © DIETZ Gmbh REHA-PRODUKTE, Karlsbad запрещено без предварительного письменного разрешения со стороны компании DIETZ GmbH, Karlsbad.

ООО ЦИРМИ INFO@CIRMI.RU WWW.GOSZDRAVNADZOR.RU

Благодарим Вас за приобретение кресла-коляски TOMTAR MR-LG от DIETZ Reha Produkte.

Пожалуйста, ознакомьтесь с данным руководством по эксплуатации перед первым использованием кресла-коляски. Оно содержит важные инструкции по технике безопасности и ценные советы по правильному использованию и уходу за креслом-коляской. Если у Вас возникли вопросы или Вам требуется дополнительная информация, пожалуйста, обратитесь к специалисту, который предоставил вам кресло-коляску.

Данное руководство содержит все инструкции, необходимые для регулировки и эксплуатации кресла-коляски TOMTAR MR-LG.

ВАЖНО

Вы также можете найти версию инструкции по эксплуатации для слабовидящих в формате PDF онлайн на **www.dietz-reha.de** с возможностью увеличения фрагментов документа.

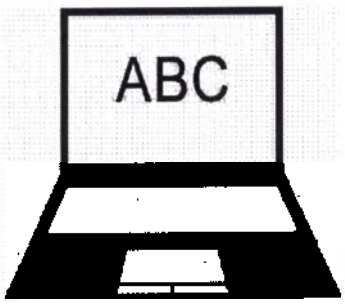

ООО ЦИРМИ INFO@CIRMI.RU WWW.GOSZDRAVNADZOR.RU

СОДЕРЖАНИЕ

01 Общие сведения

Предусмотренное назначение 6

Показания 6

Противопоказания 6

Побочные действия 6

Возможные осложнения при применении 6

Объяснение символов 7

02 Описание изделия

Комплектация 8

Общая ширина кресла-коляски 8

Комплектация TOMTAR MR-LG 9

03 Ввод в эксплуатацию

Подготовка коляски к вводу в эксплуатацию 10

3.1 Складывание / раскладывание коляски 10

3.2 Обивка спинки 11

3.3 Монтаж подножек 11

04 Использование коляски

4.1 Посадка в коляску, высадка из коляски 12

4.2 Складывание защитных щитков / поддержек рук 14

4.3 Демонтаж защитных щитков / поддержек рук 14

4.4 Складывание площадок для стопы 15

4.5 Отведение в сторону и демонтаж подножек 15

4.6 Движение и торможение кресла-коляски с помощью обода ручного привода 16

4.7 Стояночный тормоз 18

4.8 Торможение коляски сопровождающим лицом (опционально) 19

4.9 Демонтаж и монтаж задних колес 20

4.10 Транспортировка 21

Транспортировка коляски без пациента 21

ООО ЦИРМИ INFO@CIRMI.RU WWW.GOSZDRAVNADZOR.RU

05 Регулировки под нужды пользователя

Регулировки под нужды пользователя 22

5.1 Длина подножки 22

5.2 Регулируемая спинка (только для TOMTAR MR-LG).....23

5.3 Поддержка руки 23

5.4 Регулировка ручки для толкания (только для TOMTAR MR-LG) 24

5.5 Глубина сиденья 24

5.6 Регулировка высоты сиденья 25

5.7 Стояночный тормоз 26

5.8 Барабанный тормоз (опционально) 26

5.9 Удлинитель колесной базы (опционально) 27

5.10 Антиопрокидывающее устройство (опционально) 28

5.11 Регулируемые по углу наклона площадки для стопы (только для TOMTAR MR-LG) 29

5.12 Ремень безопасности (опционально)..29

06 Техническая информация

Система измерения DIETZ 30

Технические характеристики 32

Журнал технического обслуживания и ремонта 33

07 Безопасность

Указания по безопасности 34

08 Памятка по эксплуатации коляски

Проверка коляски перед использованием .. 36

Климатические требования к условиям хранения, эксплуатации и транспортировки 36

Инструкции по уходу за коляской 37

Утилизация 37

Повторное использование 39

09 Заявление изготовителя

Гарантия 40

Срок службы 40

Декларация о соответствии нормативным требованиям 40

Отчет об испытаниях 40

Ответственность 41

Ограничение ответственности 41

Уполномоченный представитель 41

ООО ЦИРМИ INFO@CIRMI.RU WWW.GOSZDRAVNADZOR.RU

ПРЕДУСМОТРЕННОЕ НАЗНАЧЕНИЕ

Кресло-коляска механическая для инвалидов, в том числе для людей с ограниченными физическими возможностями Диц (Dietz) TOMTAR MR-LG предназначена для передвижения в пределах помещений и по улице по твёрдой поверхности. Кресло-коляска служит исключительно для передвижения человека с ограниченными физическими возможностями самостоятельно или с помощью сопровождающего его лица.

Максимальная нагрузка кресла-коляски TOMTAR MR-LG не должна превышать 130 кг. Эта информация продублирована на типовой табличке, нанесенной на раму кресла-коляски.

ПОКАЗАНИЯ

Устройство используется при невозможности самостоятельно ходить или ограниченной подвижности нижних конечностей вследствие:

- паралича
- потери конечности
- дефекта или деформации конечности
- контрактуры суставов / травмы суставов (кроме суставов рук)

Кресло-коляску рекомендуется использовать для перемещения по дому или до мест, расположенных недалеко от дома.

ПРОТИВОПОКАЗАНИЯ

Использование инвалидных кресел не показано при:

- неспособности сидеть
- весе пациента более допустимой грузоподъемности устройства

ПОБОЧНЫЕ ДЕЙСТВИЯ

Побочные действия: Отсутствуют.

ВОЗМОЖНЫЕ ОСЛОЖНЕНИЯ ПРИ ПРИМЕНЕНИИ

Возможные осложнения при применении: Отсутствуют.

ООО ЦИРМИ INFO@CIRMI.RU WWW.GOSZDRAVNADZOR.RU

ПРЕДУПРЕЖДЕНИЕ

Свидетельствует о возможной опасной ситуации, которая, в случае наступления, может привести к травмам для пассажира коляски или сопровождающего лица.

ОБЪЯСНЕНИЕ СИМВОЛОВ

В этой инструкции используются различные символы, чтобы предупредить Вас о возможной опасной ситуации и дать полезные советы и рекомендации для эффективной и простой эксплуатации продукта.

ВАЖНО

Выделяет полезные советы и рекомендации для эффективной эксплуатации кресла-коляски.

ОСТОРОЖНО

Свидетельствует о возможной опасной ситуации, которая, в случае наступления, может привести к повреждению или поломке продукта.

ООО ЦИРМИ INFO@CIRMI.RU WWW.GOSZDRAVNADZOR.RU

Кресло-коляска механическая для инвалидов Диц (Dietz) TOMTAR MR-LG упакована в картонную коробку. По возможности сохраните упаковку: при необходимости она может быть использована для хранения коляски.

КОМПЛЕКТАЦИЯ

По получении кресла-коляски, пожалуйста, немедленно проверьте, что содержимое является полным и неповрежденным. В стандартную комплектацию входят:

- Рама складная
- Спинка текстильная регулируемая
- Сидение текстильное регулируемое
- Подножка
- Подлокотники (2 шт)
- Передние поворотные колеса (2 шт)
- Задние приводные колеса (2 шт)
- Ручка для толкания (2 шт)
- Боковая панель (2 шт)
- Зажимная ручка подножки
- Икроножный ремень
- Опора для стоп
- Рычаг пневматического тормоза
- Зажимная ручка поддержки руки
- Запорная кнопка на быстросъемной оси (2 шт)
- Обод ручного привода (2 шт)
- Антиопрокидыватель
- Ремень с пластиковой пряжкой
- Руководство по эксплуатации
- Изделия при необходимости

ОБЩАЯ ШИРИНА КРЕСЛА-КОЛЯСКИ

Кресло-коляска TOMTAR MR-LG превышает рекомендуемую общую ширину в 70 см согласно DIN EN12183 примерно на 1 см при ширине сиденья в 51 см. Общая ширина кресел-колясок с шириной сиденья 39, 42, 45 и 48 см отвечает требованиям нормы.

ООО ЦИРМИ INFO@CIRMI.RU WWW.GOSZDRAVNADZOR.RU

КОМПЛЕКТАЦИЯ TOMTAR MR-LG

Изделия для Кресло-коляска механическая для инвалидов, в том числе для людей с ограниченными физическими возможностями Диц (Dietz) TOMTAR MR-LG, в составе:

1. Подголовник анатомический (при необходимости)
2. Тормоз для одной руки (при необходимости)
3. Держатель для трости (при необходимости)
4. Столик для инвалидной коляски (при необходимости)

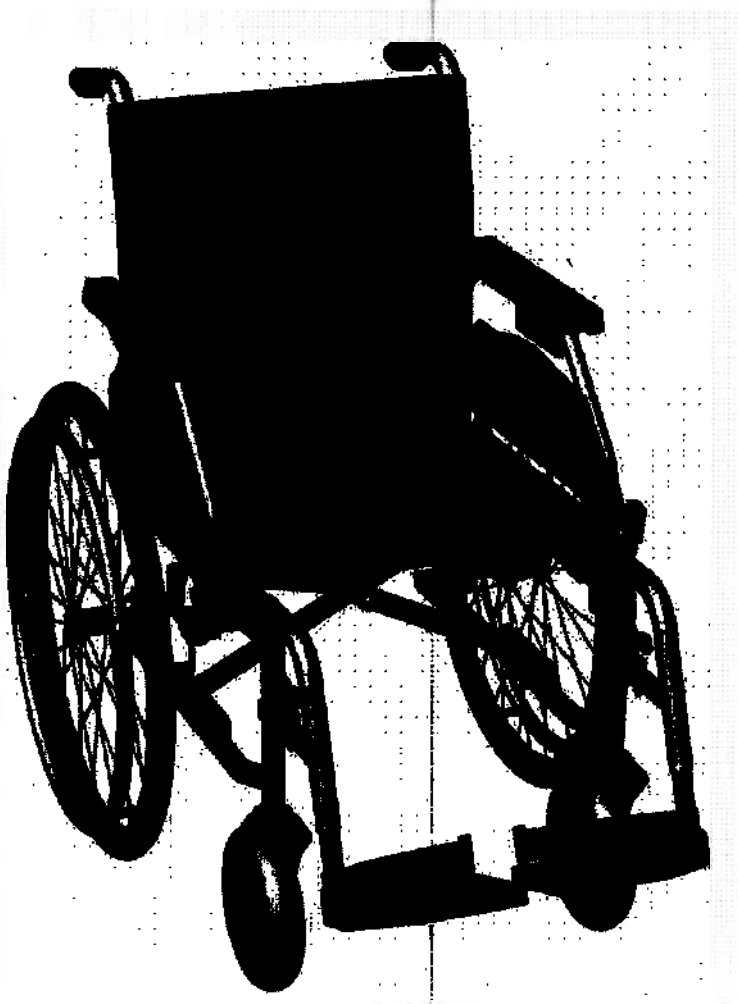

ООО ЦИРМИ INFO@CIRMI.RU WWW.GOSZDRAVNADZOR.RU

ПОДГОТОВКА КОЛЯСКИ К ВВОДУ В ЭКСПЛУАТАЦИЮ

В следующих разделах Вы найдете дополнительную информацию о том, как настроить и использовать Вашу кресло-коляску. Просто разверните кресло-коляску, отведите подножки на место до щелчка и зафиксируйте застежки-липучки Velcro под обивкой спинки.

Информацию о более специфичных настройках - например, регулировка высоты и угла наклона сиденья и т.д., - Вы можете найти в разделе **«05 Индивидуальные настройки»**.

ВАЖНО

Впервые коляска должна вводиться в эксплуатацию специально обученным персоналом в специализированном магазине медицинских принадлежностей.

3.1 Складывание / раскладывание коляски

Раскладывание коляски

Для раскладывания коляски немного наклоните ее к себе (1). Надавите до упора на трубу сиденья с той стороны, которая находится на земле (2). Вы услышите щелчок фиксации. Вам может понадобиться затем надавить на обе трубы сиденья.

Складывание коляски

Для складывания коляски сложите площадки для стопы на подножках или снимите подножки (см. разделы 4.4 и 4.5). Надавите в центр обивки спинки. Потяните за центр сиденья спереди и сзади (1).

ООО ЦИРМИ INFO@CIRMI.RU WWW.GOSZDRAVNADZOR.RU

3.2 Обивка спинки

Обивка спинки сиденья может быть зафиксирована с тыльной стороны спинки на днище сиденья с помощью застежки-липучки Velcro; это закроет зазор между спинкой и поверхностью сиденья.

3.3 Монтаж подножек

Установите подножки в крепления на раме (1) и поверните их внутрь (2). Используйте зажимную ручку сбоку, чтобы зафиксировать подножки (3). Удостоверьтесь, что подножки зафиксированы. Откиньте площадки для стопы вниз (4).

ООО ЦИРМИ INFO@CIRMI.RU WWW.GOSZDRAVNADZOR.RU

ИСПОЛЬЗОВАНИЕ КОЛЯСКИ

4.1 Посадка в коляску, высадка из коляски

Данное действие может быть выполнено при условии адекватной мышечной мобильности тела.

Воспользуйтесь следующими рекомендациями, чтобы легко и безопасно перемещаться в коляску и из коляски.

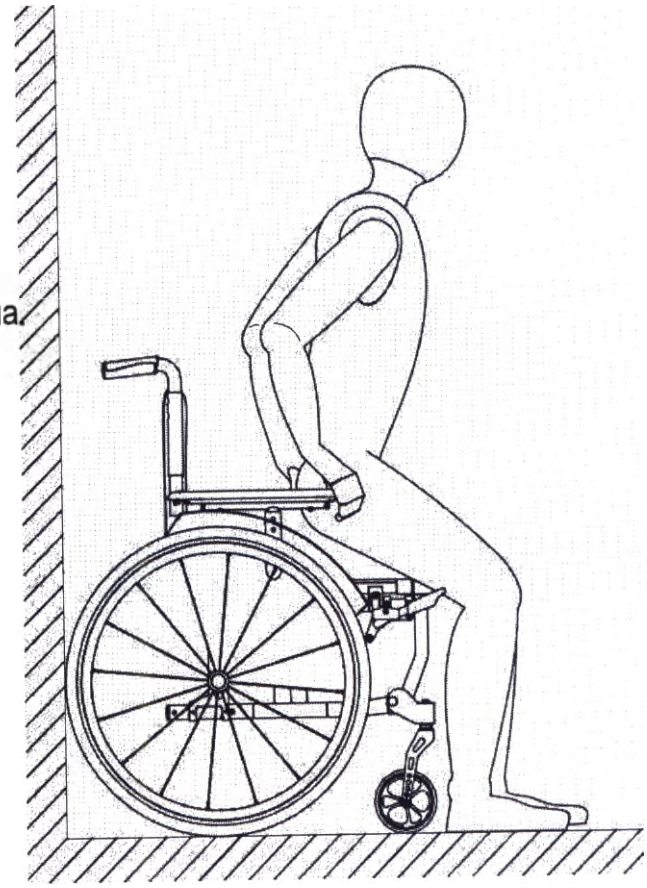

ВАЖНО

По возможности поставьте кресло-коляску задними колесами к стене во избежание ее отката назад.

ООО ЦИРМИ INFO@CIRMI.RU WWW.GOSZDRAVNADZOR.RU

Посадка в коляску

1. Снимите подножки (см. раздел 4.5).
2. По возможности поставьте кресло-коляску задними колесами к стене во избежание ее отката назад.
3. Поставьте коляску на стояночные тормоза.
4. Встаньте перед креслом-коляской. Осторожно двигайтесь назад, пока Ваши ноги не коснутся сиденья.
5. Возьмитесь за подлокотники.
6. Медленно и аккуратно опуститесь на сиденье.
7. Вновь установите подножки.
8. Откиньте площадки для стопы вниз (см. раздел 3.3).

Высадка из коляски

Выполните действия по посадке в коляску в обратной последовательности.

ВАЖНО

Для облегчения пересадки вбок Вы должны отвернуть в сторону защитные щитки (см. раздел 4.2).

ООО ЦИРМИ INFO@CIRMI.RU WWW.GOSZDRAVNADZOR.RU

4.2 Складывание защитных щитков / поддержки рук

Поддержки рук / защитные щитки складываются для облегчения посадки в коляску и высадки из коляски (2). Для этого нажмите на зажимную ручку и одновременно потяните защитный щиток наверх (1).

Чтобы вернуть защитный щиток на место, потяни фиксатора (3). Вы услышите щелчок фиксации.

4.3 Демонтаж защитных щитков / поддержки рук

Для того, чтобы снять защитный щиток, сложите его согласно инструкции в разделе 4.2 (2).

Потяните нижний штифт (4) на зажимном устройстве за спинкой вниз и одновременно потяните защитный щиток из держателя (5).

Для установки защитного щитка выполните действия по демонтажу щитка в обратной последовательности.

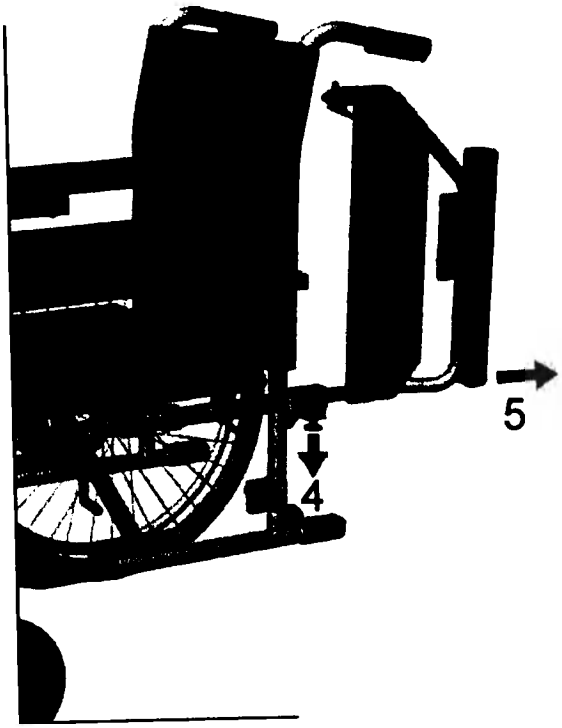

ВАЖНО

При установке защитного щитка / подлокотника труба должна находиться в направляющей прорези на задней трубе кресла-коляски.

ООО ЦИРМИ INFO@CIRMI.RU WWW.GOSZDRAVNADZOR.RU

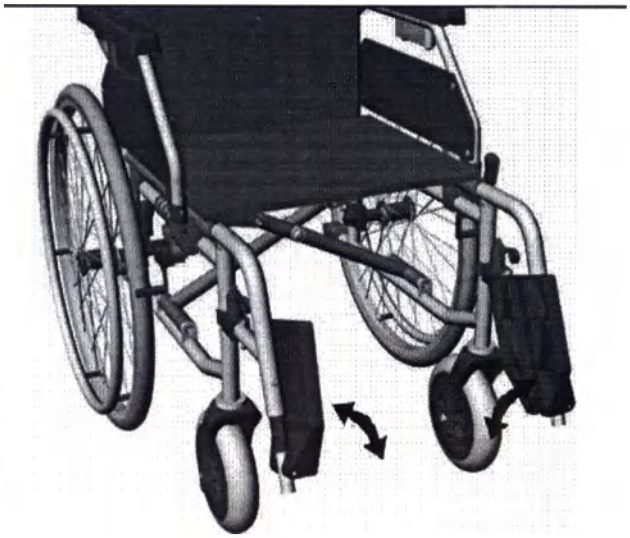

4.4 Складывание площадок для стопы

Сложенные площадки для стопы позволяют более легко перемещаться в коляску и из коляски, а также экономят место при складывании коляски.

ПРЕДУПРЕЖДЕНИЕ

Не вставайте на площадки для стопы, пересаживаясь из коляски или в коляску.

РУ

4.5 Отведение в сторону и снятие подножек

Отведенные внутрь или наружу подножки позволяют более легко перемещаться в коляску и из коляски,
а также дают возможность приближаться ближе к таким предметам, как, например, шкаф, кровать, ванна (2).

Для того, чтобы снять или отвести наружу подножку, откиньте площадки для стопы наверх (см раздел 4.4). Нажмите на зажимную ручку (1) сбоку и отведите подножку наружу (2).

Снимите подножку, потянув вверх.

ООО ЦИРМИ INFO@CIRMI.RU WWW.GOSZDRAVNADZOR.RU

Выполните действия в обратной последовательности, чтобы установить подножку.

Вы услышите щелчок фиксации при отведении подножки внутрь.

ОСТОРОЖНО

Отведенные наружу подножки разблокированы и могут легко выпасть из рамы. Обращайте на это особое внимание, особенно во время движения коляски!

4.6 Движение и торможение кресла-коляски с помощью обода ручного привода

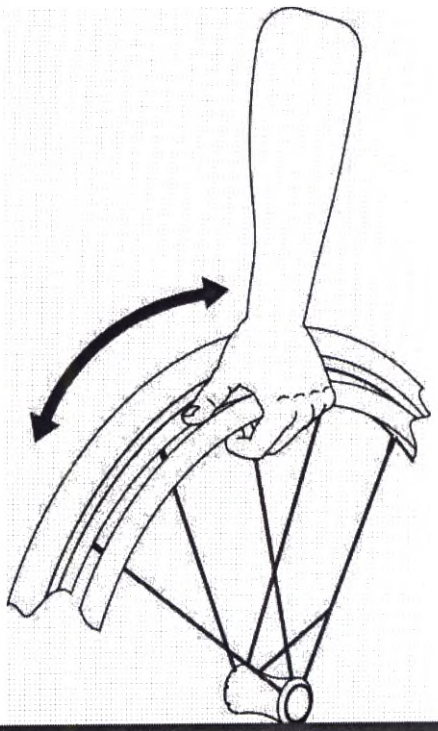

Движение и торможение кресла-коляски осуществляется с помощью обода ручного привода.

Сначала потренируйтесь применять Вашу кресло-коляску на ровной поверхности с помощью помощника, чтобы привыкнуть к новой кресло-коляске. Вы можете ездить по общественным улицам, если у Вас есть опыт вождения. Будьте особенно осторожны при преодолении любых препятствий.

Приведение кресла-коляски в движение и управление ею осуществляется с помощью обода ручного привода.

Возьмитесь руками за ободья ручного привода и толкните их вперед или назад.

Когда вы держитесь руками за ободья ручного привода, следите, чтобы большой палец всегда лежал поверх обода.

ПРЕДУПРЕЖДЕНИЕ

Не допустимо катание с горок, спуск и подъем производится только с помощью специализированных пандусов предназначенных для инвалидных колясок, либо с помощью сопровождающего лица.

ООО ЦИРМИ INFO@CIRMI.RU WWW.GOSZDRAVNADZOR.RU

Торможение коляски на ходу производится воздействием силы рук на ободья ручного привода.

ПРЕДУПРЕЖДЕНИЕ

При торможении ободья ручного привода под действием силы трения сильно нагреваются.

Чтобы повернуть коляску на ходу, тормозите обод ручного привода с той стороны, куда Вы хотите повернуться.

Чтобы повернуться на месте, толкайте один из ободьев вперед, а второй назад.

ООО ЦИРМИ INFO@CIRMI.RU WWW.GOSZDRAVNADZOR.RU

4.7 Стояночный тормоз

Стояночный тормоз установлен на кресле-коляске с двух сторон. Он предназначен для фиксации коляски и предотвращения ее отката в сторону.

Используйте стояночный тормоз, когда коляска неподвижна.

Для фиксации коляски переведите тормозной рычаг до упора вперед (1), пока он не зафиксируется автоматически. Вы услышите щелчок, когда рычаг зафиксируется при затягивании стопорного тормоза (2).

Теперь коляска не будет двигаться: Вы можете безопасно пересесть или просто зафиксировать коляску на одном месте. Для снятия тормоза отведите тормозной рычаг назад.

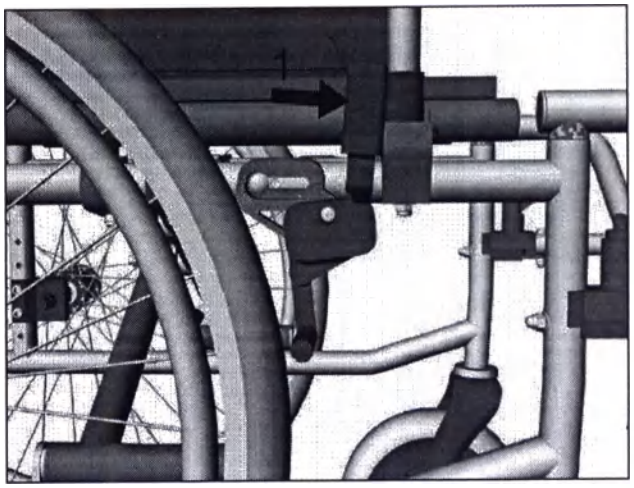

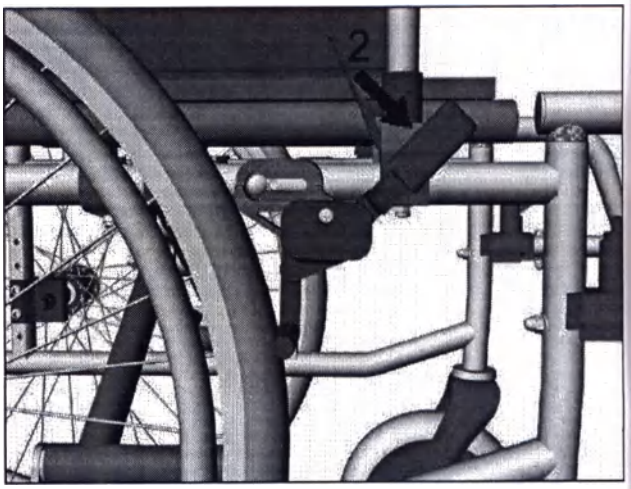

ПРЕДУПРЕЖДЕНИЕ

Ни в коем случае не применяйте их для снижения скорости коляски: для торможения коляски пользуйтесь исключительно ободьями ручного привода. Стояночный тормоз предназначен только для фиксации коляски.

ВАЖНО

Во время использования стояночного тормоза тормозное усилие распределяется на оба задних колеса равномерно.

ООО ЦИРМИ INFO@CIRMI.RU WWW.GOSZDRAVNADZOR.RU

4.8 Торможение коляски сопровождающим лицом (опционально)

На кресло-коляску может быть установлен барабанный тормоз для сопровождающего лица.

Во время движения потяните рычаг вверх для снижения скорости кресла-коляски. Вы можете использовать тормозной рычаг для фиксации коляски.

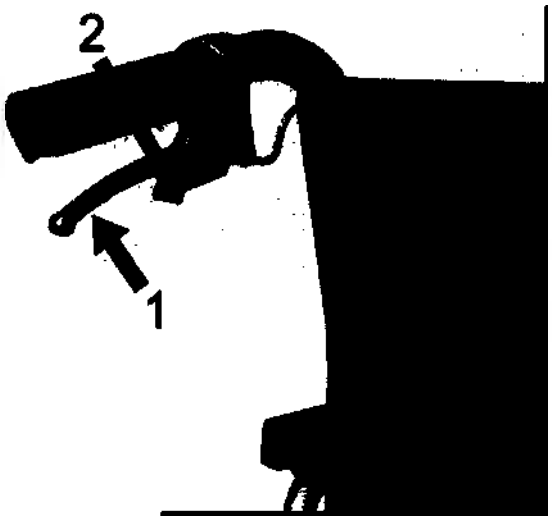

Для этого потяните оба рычага барабанного тормоза вверх (1). Нажмите на маленькие зажимные ручки указательным пальцем (2). Вы услышите щелчок фиксации. Отпустите оба тормозных рычага. Барабанный тормоз теперь работает в качестве стояночного тормоза.

Для снятия тормоза потяните тормозной рычаг вверх, и зажимная ручка автоматически разблокируется.

Сопровождающее лицо может использовать барабанные тормоза в качестве основного и стояночного тормоза. Использование барабанных тормозов повышает безопасность передвижения на склонах. С помощью барабанного тормоза Вы можете регулировать скорость коляски, сильнее или слабее нажимая на его рычаг. Сопровождающее лицо может использовать дополнительные рычаги управления в качестве стояночного тормоза. В иных случаях барабанные тормоза также служат в качестве стояночных тормозов.

ВАЖНО

Не толкайте коляску, если кресло-коляску зафиксировано тормозом.

ПРЕДУПРЕЖДЕНИЕ

Сопровождающее лицо, управляющее моделью кресла-коляски без барабанного тормоза, должно быть физически и психически способным остановить движущуюся кресло-коляску. Используйте зажимную ручку в качестве стояночного тормоза.

Ру

ООО ЦИРМИ INFO@CIRMI.RU WWW.GOSZDRAVNADZOR.RU

4.9 Демонтаж и монтаж задних колес

В некоторых ситуациях Вам может потребоваться снять задние колеса.

Возьмитесь за втулку колеса и нажмите большим пальцем руки на кнопку на быстросъемной оси в центре колесной втулки (1). Удерживая кнопку, выньте колесо из втулки (2).

Для монтажа колес нажмите большим пальцем руки на кнопку на быстросъемной оси.

Вставьте ось во втулку. Быстросъемная ось зафиксируется автоматически.

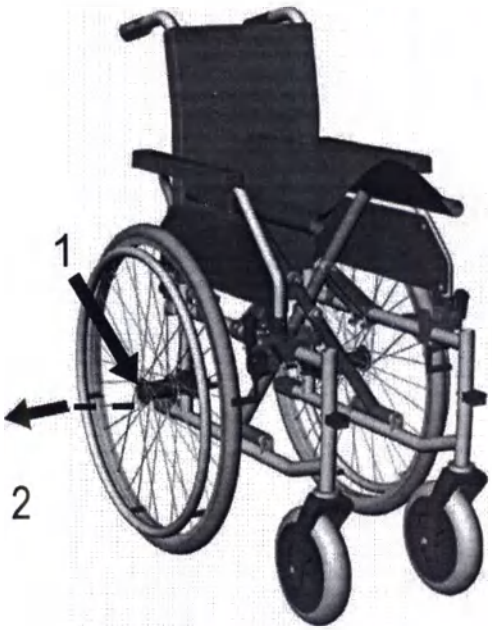

ОСТОРОЖНО

После монтажа колес убедитесь, что быстросъемная ось надежно зафиксирована.

ВАЖНО

Во время монтажа колес удерживайте кнопку на быстросъемной оси. Это позволит Вам быстрее установить ось.

ООО ЦИРМИ INFO@CIRMI.RU WWW.GOSZDRAVNADZOR.RU

4.10 Транспортировка

Транспортировка коляски без пациента

Для перевозки кресла-коляски в автомобиле, самолете, поезде или экономии места, ее можно сложить и разделить на переносные детали без использования инструментов.

Пожалуйста, ознакомьтесь с индивидуальными требованиями авиакомпании / железнодорожной компании к упаковке и размерам перевозимой кресло-коляски.

TOMTAR MR-LG в сложенном состоянии: Ш/В/Д = 31 / 98 / 80 см

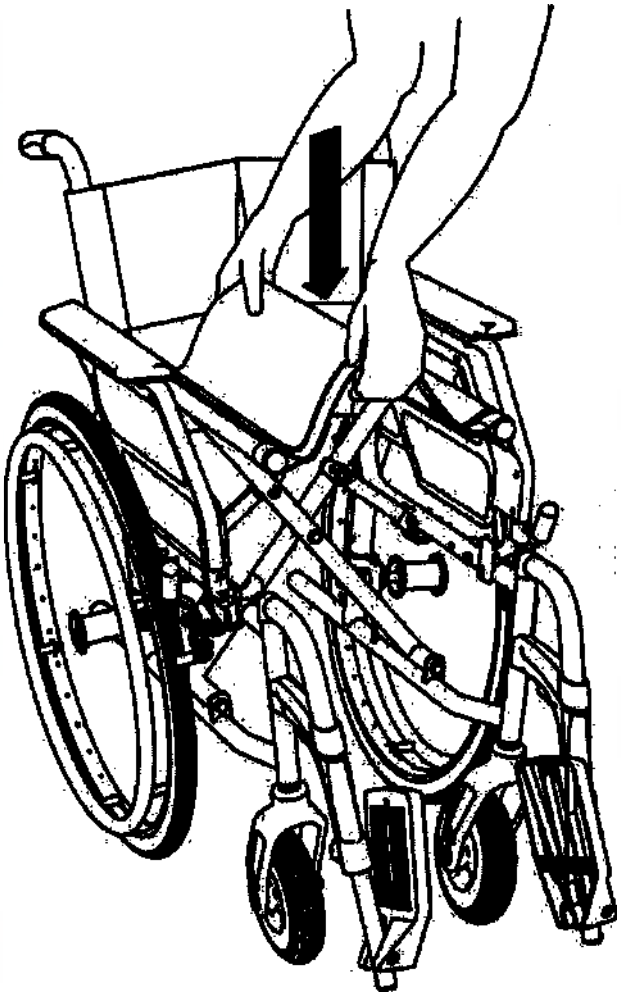

Сложите площадки для стопы и покиньте кресло-коляску. Детали, которые снимаются при складывании кресла-коляски, (например, стол, ходунки, подушки и т.д.) следует хранить в подходящем безопасном месте. При необходимости ослабьте крепление обивки спинки под сиденьем, а затем сложите коляску, потянув за центр сиденья. Кресло-коляска сложится автоматически. Для облегчения транспортировки снимите задние колеса, нажав на кнопку быстросъемной оси.

Указания по сборке кресла-коляски приведены в разделе **«03 Ввод в эксплуатацию»**.

ООО ЦИРМИ INFO@CIRMI.RU WWW.GOSZDRAVNADZOR.RU

РЕГУЛИРОВКИ ПОД НУЖДЫ ПОЛЬЗОВАТЕЛЯ

ПРЕДУПРЕЖДЕНИЕ

Только сертифицированные специалисты могут выполнять регулировки, показанные и описанные в следующем разделе. Неправильно выполненные изменения могут привести к несчастным случаям.

Неправильная регулировка тормозов может привести к тяжелым травмам или смерти!

ВАЖНО

Для индивидуальной регулировки TOMTAR MR-LG Вам могут потребоваться следующие инструменты:

Ключ-шестигранник 4 мм, ключ-шестигранник 5 мм, гаечный ключ 10 мм, Отвертка Phillips

5.1 Длина подножки

Если подножка правильно отрегулирована, верхняя часть ноги находятся в горизонтальном положении, а ступни расположены на площадках для стоп.

Для регулировки высоты подножек ослабьте регулировочный болт (1) и установите площадки для стопы на желаемую длину (2). Затяните винт.

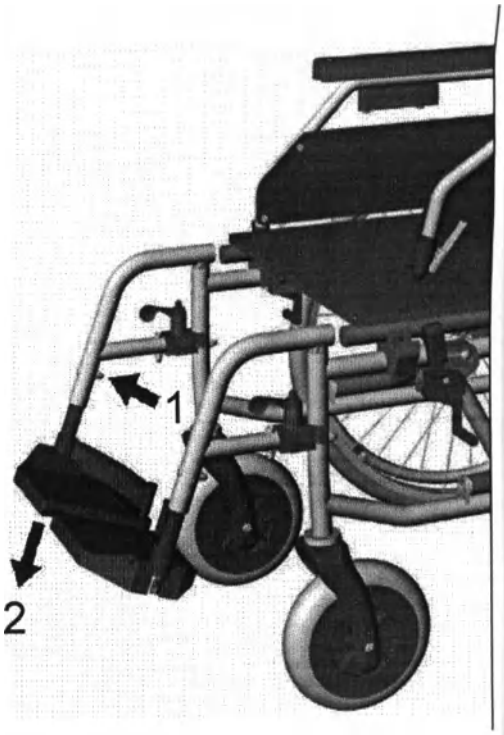

ООО ЦИРМИ INFO@CIRMI.RU WWW.GOSZDRAVNADZOR.RU

5.2 Регулируемая спинка (только для TOMTAR MR-LG)

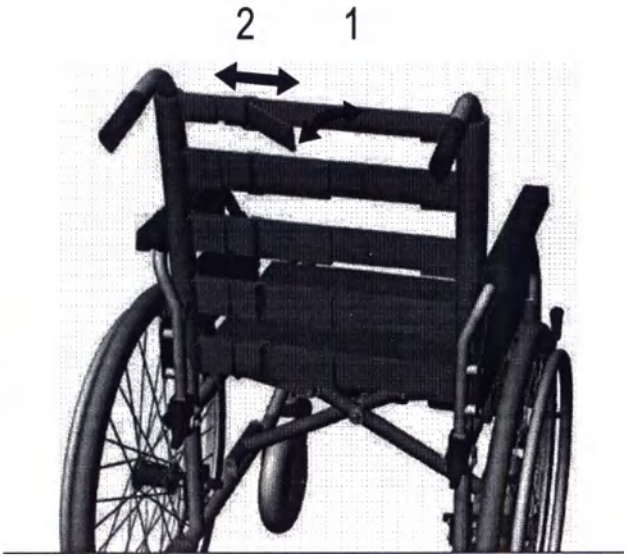

Каждая кресло-коляска TOMTAR MR-LG оснащена спинкой с застежками-липучками Velcro, которые Вы можете отрегулировать в соответствии со своими предпочтениями.

Для этого расстегните застежку-липучку Velcro под подушкой сиденья и наклоните подушки сиденья и спинки вперед. Расстегните застежку-липучку Velcro (1). Натяните застежки-липучки Velcro (1) в соответствии со своими предпочтениями (2). Следите, чтобы застежка-липучка перекрывалась не менее чем на 10 см. Начните с самой нижней застежки.

Вновь застегните застежки-липучки Velcro.

РУ

5.3 Поддержка рук

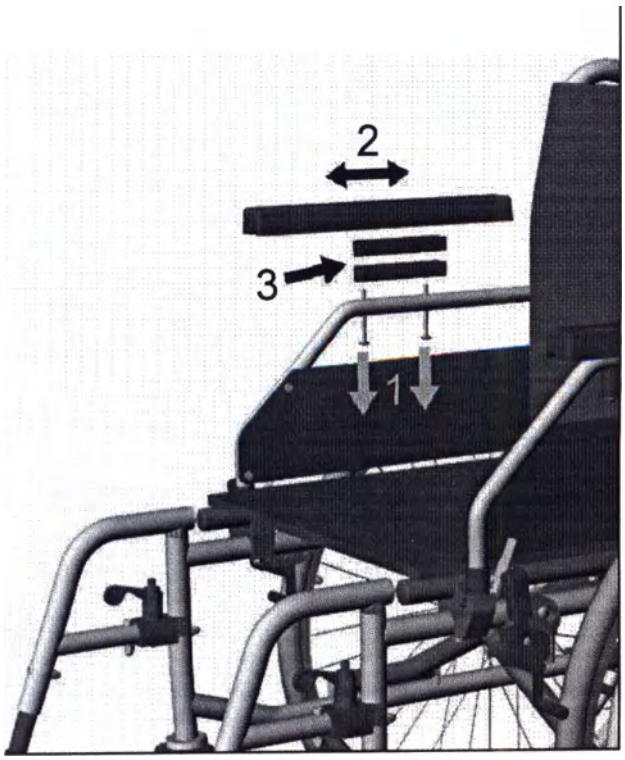

Подлокотники могут быть установлены со смещением до 100 мм в длину (длинный/короткий) и 30 мм в высоту. Для регулировки положения подлокотника с помощью отвертки Philips ослабьте винты, которые снизу крепят подлокотник к защитному щитку (1). Переместите подлокотники назад или вперед (2). Для регулировки высоты подлокотника поместите один или оба адаптера высоты в трубу защитного щитка (3). Затяните винты, чтобы зафиксировать подлокотник на защитном щитке.

ООО ЦИРМИ INFO@CIRMI.RU WWW.GOSZDRAVNADZOR.RU

5.4 Регулировка ручки для толкания (только для TOMTAR MR-LG)

Ручку для толкания модели TOMTAR MR-LG можно легко отрегулировать в соответствии с предпочтениями сопровождающего лица.

Ослабьте винты ручки на задней части спинки. Поставьте ручку для толкания на удобную для Вас высоту. Для крепления винта ручки доступны четыре отверстия. Убедитесь, что винты зажимного рычага затянуты.

5.5 Глубина сиденья

Кресло-коляска всегда поставляется с максимально возможной глубиной сиденья. Чтобы уменьшить глубину сиденья, сначала снимите подставки под голень (см. раздел 4.5). Затем расстегните застежки-липучки Velcro справа и слева под подушкой сиденья (1).

Закрепите застежки-липучки на удлинителе таким образом, чтобы они больше не оборачивались вокруг рамы (2). Сложите удлинитель под сиденьем и застегните застежки-липучки Velcro (3).

Выполните действия в обратной последовательности, чтобы увеличить глубину сиденья.

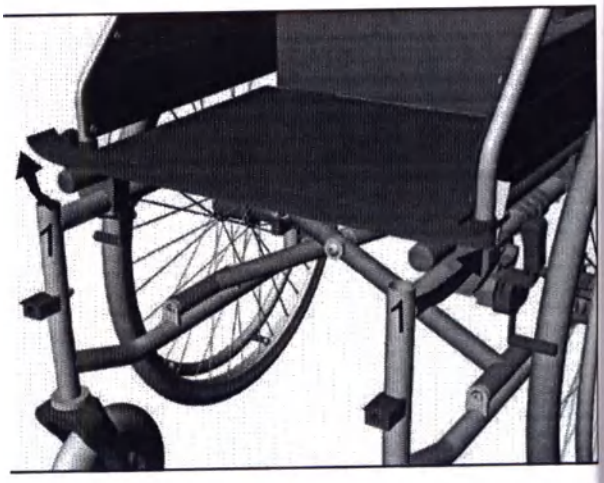

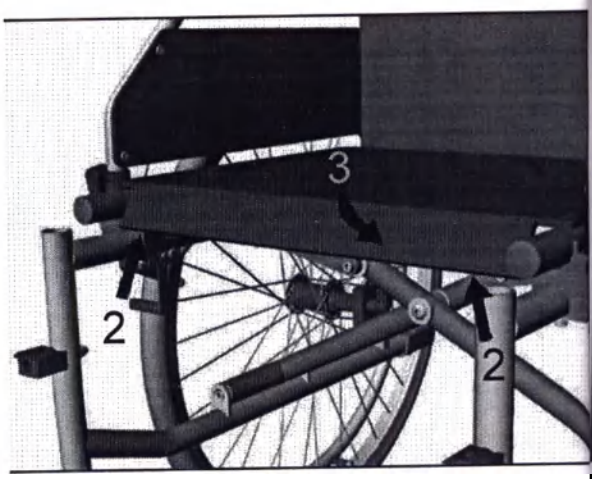

ООО ЦИРМИ INFO@CIRMI.RU WWW.GOSZDRAVNADZOR.RU

5.6 Регулировка высоты сиденья

Высота сиденья коляски может быть отрегулирована в три позиции с разницей в 25 см. Высоту переднего колеса можно установить с помощью 3х разных отверстий в вилке (1). (Стандартная высота сиденья 51 см, может отрегулироваться до 48.5 и 46 см)

- Высота сиденья 51> нижнее отверстие в вилке
- Высота сиденья 48,5> среднее отверстие в вилке
- Высота сиденья 46> верхнее отверстие в вилке

Ру

Высота заднего колеса также регулируется с помощью этих отверстий.

Для этого ослабьте крепежные болты. Отрегулируйте адаптер заднего колеса (2) на нужную высоту и снова затяните болты.

- Высота сиденья 51> 2. + 3. отверстие снизу
- Высота сиденья 48,5> 3. + 4. отверстие снизу
- Высота сиденья 46> 4. + 5. отверстие снизу

ПРЕДУПРЕЖДЕНИЕ

После регулировки высоты сиденья обязательно снова отрегулируйте стояночные тормоза (см. раздел 5.7).

ПРЕДУПРЕЖДЕНИЕ

Убедитесь после регулировки, что все винты крепко затянуты.

ООО ЦИРМИ INFO@CIRMI.RU WWW.GOSZDRAVNADZOR.RU

5.7 Стояночный тормоз

Расстояние между пальцем подвижного рычага и покрышкой в самой узкой точке должно составлять 3-5 мм, когда тормоз полностью открыт (1).

Для регулировки расстояния ослабьте сзади регулировочный винт (2) с помощью отвертки. Придайте тормозам правильное положение. Затем затяните винт и проверьте работу тормоза. Когда используется тормоз, кресло-коляска не должна двигаться.

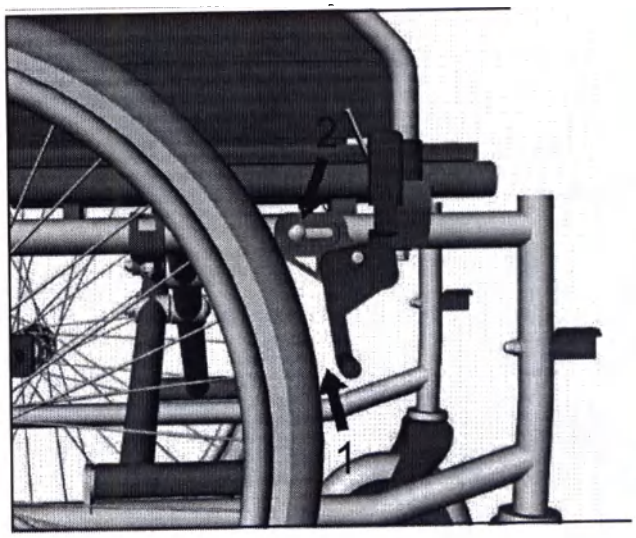

5.8 Барабанный тормоз (опционально)

Для достижения оптимального эффекта торможения тормозное усилие регулируется с помощью регулировочного болта(1) на тормозном тросике.

Для увеличения тормозного усилия требуется ослабить регулировочный болт. Ослабьте контргайку и выкручивайте регулировочный болт, пока не услышите звук вращающегося колеса. Затем вкручивайте регулировочный болт до тех пор, пока звук не прекратится. Завершив регулировку, затяните контргайку для фиксации регулировочного болта.

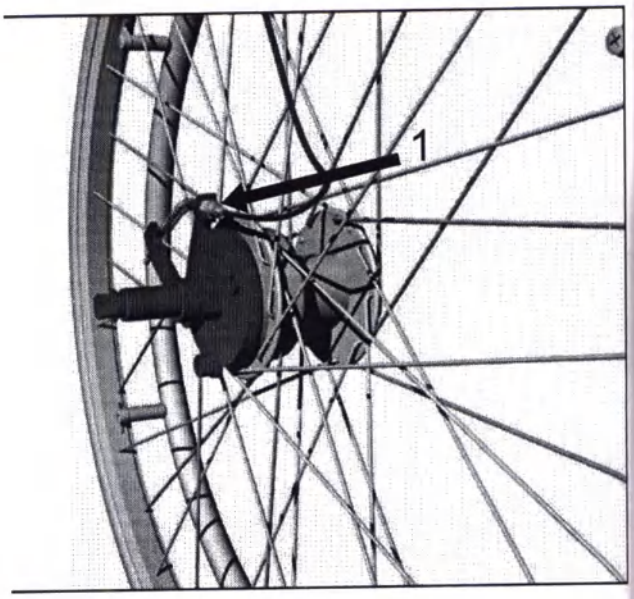

ПРЕДУПРЕЖДЕНИЕ

Убедитесь, что оба барабанных тормоза кресла-коляски отрегулированы равномерно.

ООО ЦИРМИ INFO@CIRMI.RU WWW.GOSZDRAVNADZOR.RU

5.9 Удлинитель колесной базы (опционально)

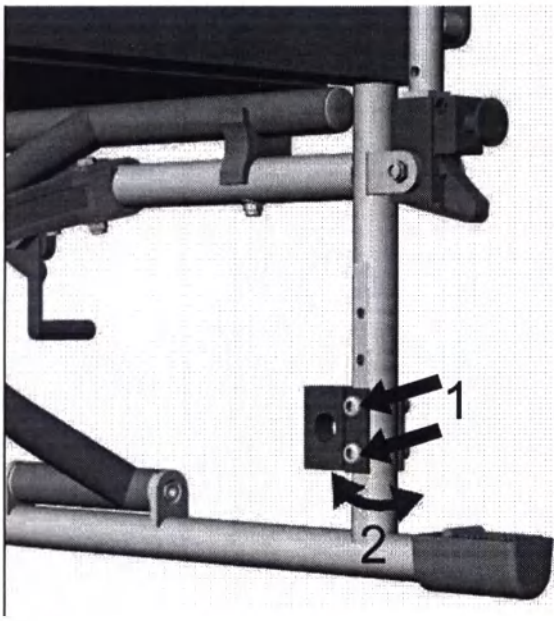

Перемещение задних колес назад увеличивает расстояние между колесами и таким образом повышает устойчивость кресла-коляски.

После регулировки колесной базы обязательно снова отрегулируйте стояночные тормоза, чтобы расстояние между пальцем подвижного рычага и покрышкой в самой узкой точке составляло 3-5 мм.

Для регулировки колесной базы снимите задние колеса (см. раздел 4.12) и зафиксируйте коляску таким образом, чтобы она не перевернулась. Затем ослабьте и снимите два болта на адаптере заднего колеса (1).
Поверните адаптер на 180° по вертикали (2) и установите его снова. Убедитесь, что болты вновь плотно затянуты.

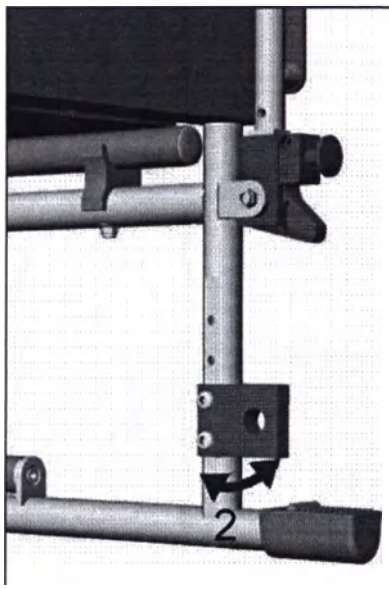

Если кресло-коляска оснащена барабанным тормозом, отсоедините тормозной тросик перед разборкой адаптера. Затем поверните адаптер и барабанный тормоз на 180° по вертикали. После сборки тормозной тросик должен быть присоединен на место и зафиксирован.

Для регулировки стояночного тормоза Вам сначала требуется разобрать стояночные тормоза.

РУ

ПРЕДУПРЕЖДЕНИЕ

После регулировки колесной базы обязательно снова отрегулируйте стояночные тормоза (см. разделы 5.7 и 5.8).

ООО ЦИРМИ INFO@CIRMI.RU WWW.GOSZDRAVNADZOR.RU

Затем поменяйте местами левый и правый узел крепежа стояночного тормоза на 180° по горизонтали. (1)

Узел крепежа стояночного тормоза теперь расположен ближе к задней части коляски (180° по горизонтали (2)). Соберите стояночный тормоз и установите стояночные тормоза на кресло-коляску.

Пожалуйста, убедитесь, что стояночные тормоза правильно отрегулированы (см. раздел «Стояночный тормоз»)

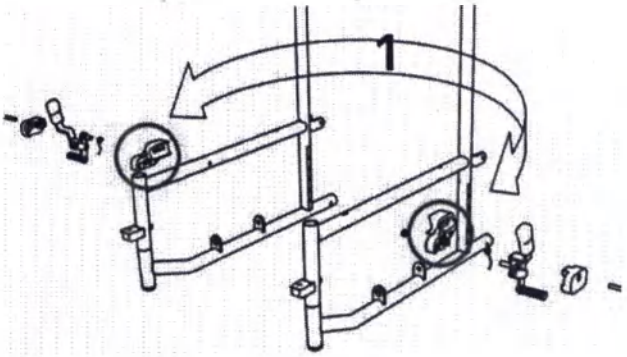

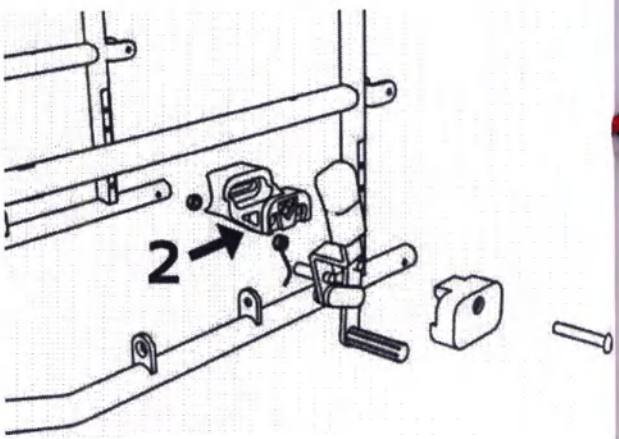

5.10 Антиопрокидывающее устройство (опционально)

Съемные антиопрокидыватели (антиопрокидывающие устройства) устанавливаются на заднюю часть нижней трубы рамы (1) вместо резинового упора для наклона коляски.
Откидные опорные колеса устанавливаются на металлическую трубу и фиксируются винтом (2).

Высота антиопрокидывателя может быть адаптирована под кресло-коляску, и опорные колеса можно откинуть вверх. Это сделано для тех случаев, когда сопровождающее лицо управляет креслом-коляской и встречает на пути движения коляски препятствия. Для регулировки антиопрокидывателей потяните и фиксирующий штифт серебряного цвета на себя (3), затем установите антиопрокидыватель на нужную высоту (4).

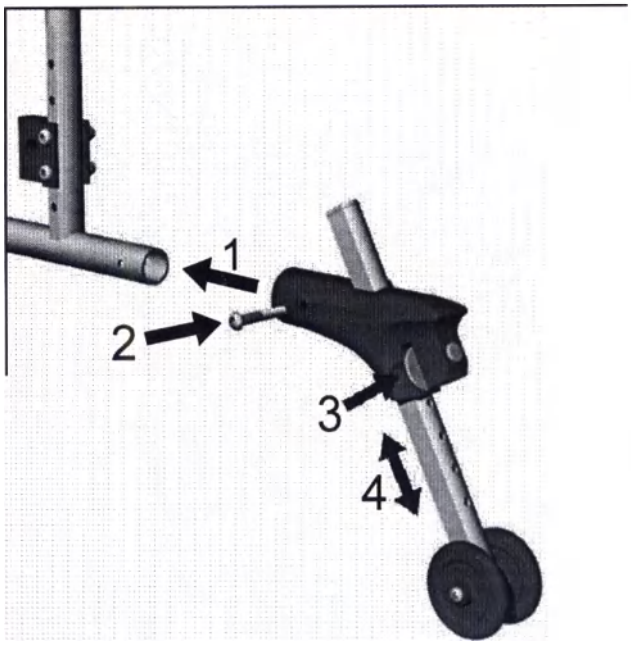

ООО ЦИРМИ INFO@CIRMI.RU WWW.GOSZDRAVNADZOR.RU

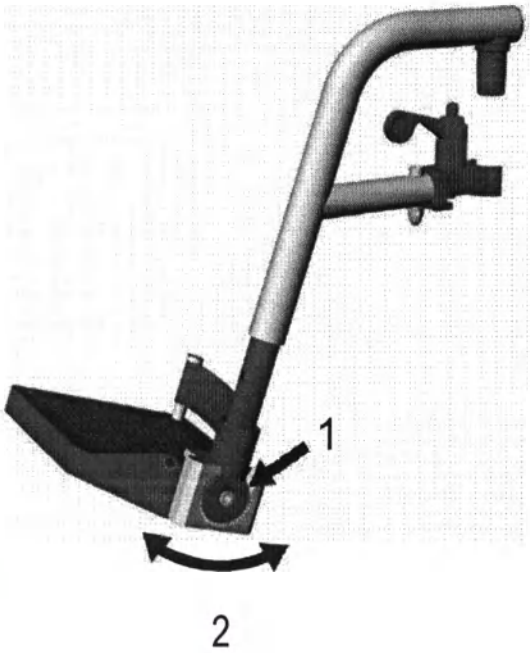

5.11 Регулируемые по углу наклона площадки для стопы (только TOMTAR MR-LG)

Кресло-коляска TOMTAR MR-LG в стандартной комплектации оснащена регулируемыми по углу наклона площадками для стопы.

Для регулировки угла наклона ослабьте установочный винт (1) и слегка потяните площадку для стопы внутрь, чтобы освободить запорный механизм. Установите желаемый угол наклона на площадке для стопы (2) и затяните установочный винт.

РУ

5.12 Ремень безопасности (опционально)

Кресло-коляска может быть оснащена ремнем безопасности. Благодаря нему фиксируется и дополнительно стабилизируется сидячее положение пациента. Ремень безопасности предотвращает соскальзывание пациента вперед.

Ремень безопасности закрепляется на заднем винтовом соединении подушки сиденья. Для этого расстегните застежку-липучку Velcro на боковой поверхности подушки сиденья (1). Теперь ослабьте задний винт на подушке сиденья. Слегка приподнимите винт и протолкните конец ремня безопасности под подушку сиденья, чтобы проушина и отверстие в подушке сиденья совпали. Прикрутите вместе сиденье и ремень безопасности (2). Убедитесь, что винт вновь плотно затянут. Монтаж ремня безопасности должен проводиться в специализированном магазине.

ООО ЦИРМИ INFO@CIRMI.RU WWW.GOSZDRAVNADZOR.RU

Система измерения DIETZ

Не существует отраслевого стандарта точных измерительных точек, используемых для измерения кресла-коляски. Чтобы избежать ошибок при регулировке кресла-коляски, мы рекомендуем проверять все измерения на соответствие измерительным точкам, перечисленными ниже. Все измерения, приведенные в этой инструкции, следует понимать в рамках системы измерений DIETZ.

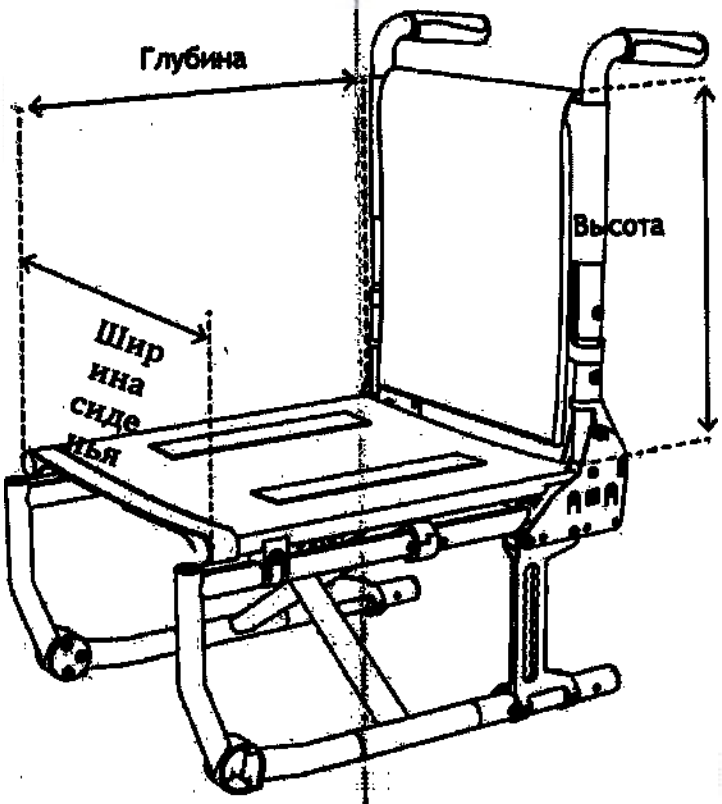

Глубина сиденья: расстояние между самой передней и самой задней точками трубы сиденья

Ширина сиденья: расстояние между левым и правым внешним краем труб сиденья

Высота спинки: расстояние между сиденьем и самой верхней точкой опоры спины

ООО ЦИРМИ INFO@CIRMI.RU WWW.GOSZDRAVNADZOR.RU

ВАЖНО

Все замеры, сделанные на текстильных деталях (например, обивка спинки), имеют допуск +/– 1,5 см.

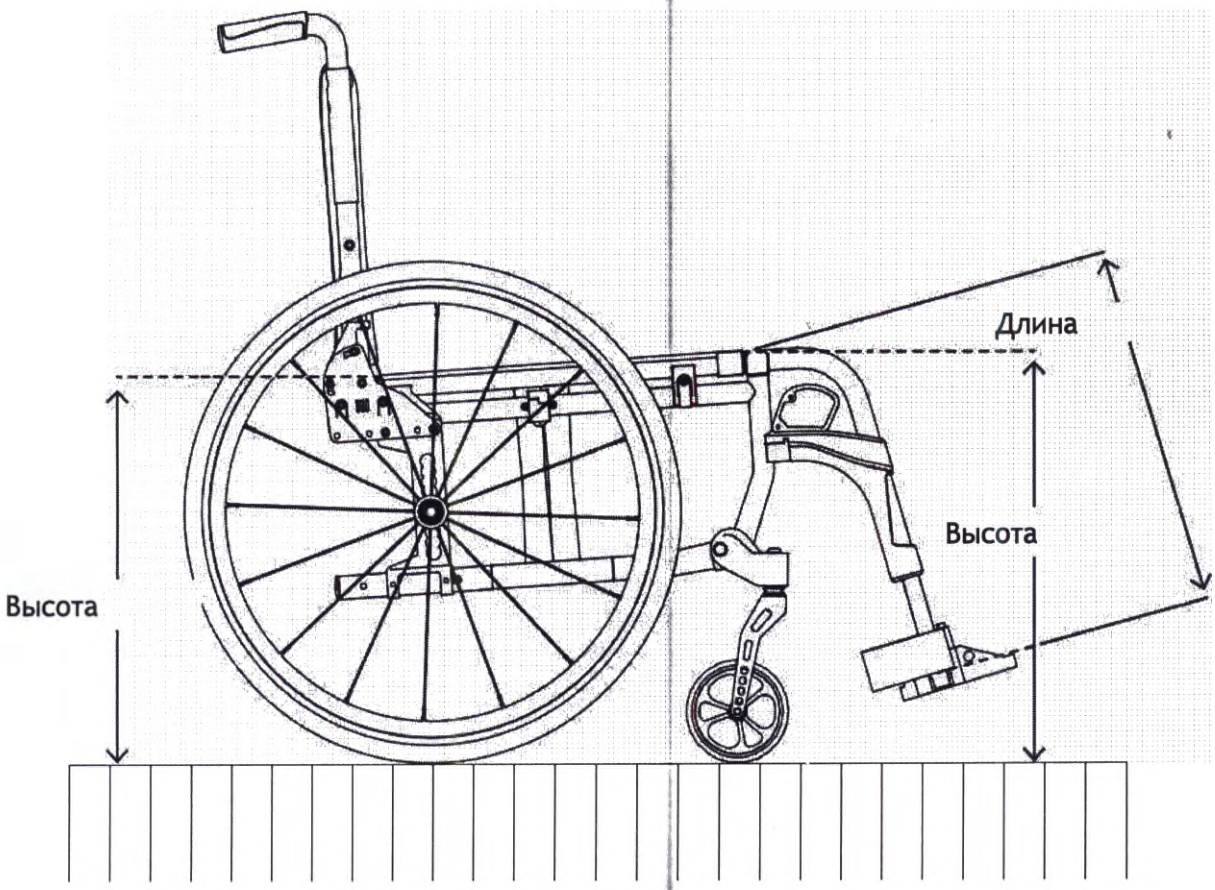

Высота сидения, спереди: расстояние по вертикали от пола до верхнего края передней трубы сиденья

Высота сидения, сзади: расстояние по вертикали от пола до верхнего края задней трубы сиденья

Длина подножки: расстояние от центра площадки для стопы до верхнего края крепежа подножки

ООО ЦИРМИ INFO@CIRMI.RU WWW.GOSZDRAVNADZOR.RU

Технические характеристики	Размер	Размер	Размер	Размер	Размер
Артикул	**109039**	**109042**	**109045**	**109048**	**109051**
Ширина сиденья (см)	**39**	**42**	**45**	**48**	**51**
Глубина сиденья (см)	40 / 44	40 / 44	40 / 44	40 / 44	40 / 44
Высота сиденья (см)	46 / 48,5 / 51	46 / 48,5 / 51	46 / 48,5 / 51	46 / 48,5 / 51	46 / 48,5 / 51
Высота спинки (см), регулируемая	39–48	39–48	39–48	39–48	39–48
Высота подлокотника (см)	22 / 23,5 / 25	22 / 23,5 / 25	22 / 23,5 / 25	22 / 23,5 / 25	22 / 23,5 / 25
Общие размеры ширина x высота x длина (см)	59 x 94,5–103 x 106–108	62 x 94,5–103 x 106–108	65 x 94,5–103 x 106–108	68 x 94,5–103 x 106–108	71 x 94,5–103 x 106–108
Общая длина без опоры для ног (см)	80	80	80	80	80
Ширина в сложенном виде (см)	31	31	31	31	31
Диаметр заденго колеса (см)	61	61	61	61	61
Диаметр переднего колеса (см)	17,5	17,5	17,5	17,5	17,5
Максимальная допустимая масса пациента (кг)	125	125	125	125	125
Максимальная допустимая масса дополнительного груза (кг)	5	5	5	5	5
Тормоз	Стояночный тормоз				
Ремень с пластиковой пряжкой (см)	Д x Ш (176 x 5)				
Антиопрокидыватель (см)	Д x Ш (27 x 6)				
Ручки для толкания (см)	Д x Ш x В (11,1 x 3,7 x 3,3)				
Вес (кг)	15,1	15,2	15,7	16,2	16,4
Точность измерений: ±15 мм / 1 кг					

Технические характеристики	Размер	Размер	Размер	Размер	Размер
Артикул	**109139**	**109142**	**109145**	**109148**	**109151**
Ширина сиденья (см)	**39**	**42**	**45**	**48**	**51**
Глубина сиденья (см)	40 / 44	40 / 44	40 / 44	40 / 44	40 / 44
Высота сиденья (см)	46 / 48,5 / 51	46 / 48,5 / 51	46 / 48,5 / 51	46 / 48,5 / 51	46 / 48,5 / 51
Высота спинки (см), регулируемая	39–48	39–48	39–48	39–48	39–48
Высота подлокотника (см)	22 / 23,5 / 25	22 / 23,5 / 25	22 / 23,5 / 25	22 / 23,5 / 25	22 / 23,5 / 25
Общие размеры ширина x высота x длина (см)	59 x 94,5–103 x 106–108	62 x 94,5–103 x 106–108	65 x 94,5–103 x 106–108	68 x 94,5–103 x 106–108	71 x 94,5–103 x 106–108
Общая длина без опоры для ног (см)	80	80	80	80	80
Ширина в сложенном виде (см)	31	31	31	31	31
Диаметр заденго колеса (см)	61	61	61	61	61
Диаметр переднего колеса (см)	17,5	17,5	17,5	17,5	17,5
Максимальная допустимая масса пациента (кг)	125	125	125	125	125
Максимальная допустимая масса дополнительного груза (кг)	5	5	5	5	5
Тормоз	Барабанный тормоз, стояночный тормоз				
Ремень с пластиковой пряжкой (см)	Д x Ш (176 x 5)				
Антиопрокидыватель (см)	Д x Ш (27 x 6)				

ООО ЦИРМИ INFO@CIRMI.RU WWW.GOSZDRAVNADZOR.RU

Ручки для толкания (см)	Д x Ш x В (11,1 x 3,7 x 3,3)				
Вес (кг)	15,1	15,2	15,7	16,2	16,4
Точность измерений: ±15 мм / 1 кг					

Цветовое исполнение: Черный

ЖУРНАЛ ТЕХНИЧЕСКОГО ОБСЛУЖИВАНИЯ И РЕМОНТА

П = проверено З = заменено Р = отремонтировано

	Когда				
Что					
Стояночный тормоз					
Рычаг тормоза для сопровождающего лица					
Ручка для толкания					
Защитный щиток					
Подножки					
Сиденье					
Крестообразная поперечина					
Обивка спинки					
Передние колеса					
Задние колеса					
Шины					
Ободья ручного привода					
Рама					
Кто					

РУ

ОСТОРОЖНО

Советуем Вам проверять Вашу кресло-коляску у специализированного дилера не менее одного раза в год.

ООО ЦИРМИ INFO@CIRMI.RU WWW.GOSZDRAVNADZOR.RU

УКАЗАНИЯ ПО БЕЗОПАСНОСТИ

Чтобы избежать возможных падений и опасных ситуаций, сначала потренируйтесь применять Вашу кресло-коляску на ровной поверхности. Рекомендуется присутствие сопровождающего лица.

Пожалуйста, соблюдайте все правила безопасности:

- Никогда не оставляйте детей или подростков в креслах-колясках без присмотра.
- Перед использованием коляски, пожалуйста, проверьте, все ли детали коляски надежно закреплены.
- Перед использованием коляски в первый раз потренируйтесь применять Вашу кресло-коляску на ровной поверхности. Хорошо ознакомьтесь с тем, как тормозит и ускоряется кресло-коляска при движении по прямой и на поворотах.
- Всегда ставьте кресло-коляску на тормоз, прежде чем перемещаться в или из нее.
- Кресло-коляска не пригодна для перевозки нескольких пассажиров или груза. Кресло-коляска предназначена для транспортировки только одного человека, сидящего в ней.
- Никогда не используйте кресло-коляску, находясь под воздействием алкоголя или других веществ, которые могут повлиять на внимательность или физическую и умственную восприимчивость.
- Обратите внимание, что движения пассажира или изменение загрузки коляски влияют на ее устойчивость и могут повысить риск опрокидывания.
- Существует риск опрокидывания назад на склонах, угол наклона которых превышает10°.
- Безопасный угол наклона спуска, при котором не возникает какой либо опасности, не превышает 10°
- Антиопрокидывающие устройства должны быть зафиксированы в правильном положении, чтобы обеспечить устойчивость кресла-коляски от опрокидывания назад.
- Используйте пандусы для преодоления препятствий.
- Выбоины, рельсы или аналогичные препятствия, которые Вы не можете объехать, следует пересекать под прямым углом (90°).
- Не наезжайте креслом-коляской на бордюры, высокие края или другие препятствия без использования тормозов.
- Не прыгайте с препятствий (бордюры, высокие края, ступени и т.д.), находясь в кресле-коляске.
- Не вставайте на площадки для стопы или доски для стопы, пересаживаясь из коляски или в коляску.
- Убедитесь, что Ваш протектор шин имеет достаточную глубину (>1 мм).

ООО ЦИРМИ INFO@CIRMI.RU WWW.GOSZDRAVNADZOR.RU

- Перед началом любого движения убедитесь, что тормоза работают нормально.
- Соблюдайте правила дорожного движения.
- По возможности, носите светлую, легкозаметную одежду. Тогда другим участникам дорожного движения будет легче Вас заметить.
- Не используйте мойки высокого давления или сильные коррозионные химические средства для очистки кресла-коляски.
- Не подвергайте кресло-коляску воздействию прямых солнечных лучей и низких температур в течение продолжительного периода времени, так как некоторые детали продукта (например, рамы, подножки, тормоза и защитные щитки) могут сильно нагреваться (> 41° C) или замерзать (<0°) и тем самым травмировать
кожу.
- Всегда помните о риске защемления

  пальцев и других частей тела в движущихся частях (тормозах, подножках и т.д.) Будьте осторожны во время управления креслом-коляской.
- Убедитесь, что кресло-коляска не припаркована рядом с аварийными выходами и путями эвакуации и не блокирует их.
- Используйте пандусы для преодоления препятствий. Длина пандуса состоит из суммы длин его наклонных поверхностей и поворотно-разворотных площадок. Максимальная длина пандуса для инвалидов — 36 м (что соответствует 3 м высоты подъема) — данный норматив определен СП 59.13330.2012. Если расчётная длина инвалидного пандуса получается более 36 метров, то необходима установка подъемных платформ — электрических подъемников для инвалидов. Угол наклона пандуса не более 10 градусов. Не предназначено для катания с наклонной плоскости. Поверхность колеса не нагревается, т.к. спуски/подъемы кратковременные и тепло от оси не передается на обод колеса
- Текстильные компоненты отвечают соответствующим нормам в отношении воспламеняемости. Тем не менее, огнестойкие текстильные компоненты могут воспламениться. Кресло-коляску необходимо держать на удалении от любых источников возгорания.

ООО ЦИРМИ INFO@CIRMI.RU WWW.GOSZDRAVNADZOR.RU

ПРОВЕРКА КОЛЯСКИ ПЕРЕД ИСПОЛЬЗОВАНИЕМ

Перед каждым использованием:

- Проверьте износ шин и давление в шинах (для пневматических шин). Раз в месяц проверяйте глубину протектора шин. Она должна быть не менее 1 мм. Дефектные или изношенные шины необходимо заменить.
- Удостоверьтесь в надлежащей работе тормозов. При использовании тормозов коляска не должна двигаться. Если Вы заметили проблему с тормозами, немедленно сообщите об этом специализированному дилеру и прекратите пользоваться креслом-коляской.
- Убедитесь, что обивка сиденья и спинки находится в хорошем состоянии и не загрязнена. Если обивка загрязнена, ее необходимо очистить согласно инструкции по уходу. Если обивка повреждена, сообщите об этом специализированному дилеру.
- Удостоверьтесь в том, что все движущиеся части коляски работают без сбоев и шума. Скрипящие шумы указывают на повреждение, сообщите об этом специализированному дилеру.
- Проверьте, что все винтовые и клепаные соединения не повреждены.

ПРЕДУПРЕЖДЕНИЕ

Кресло-коляска не должна использоваться, если у нее спущены шины, так как пассажиру не может быть обеспечено безопасное вождение.

ОСТОРОЖНО

Если у кресла-коляски спущены шины, немедленно обратитесь к специализированному продавцу.

КЛИМАТИЧЕСКИЕ ТРЕБОВАНИЯ К УСЛОВИЯМ ХРАНЕНИЯ, ЭКСПЛУАТАЦИИ И ТРАНСПОРТИРОВКИ

Храните коляску в сухом, безопасном месте.

- Температура хранения от -10 до +41 °C, отн.влажность воздуха 30-70%.
- Температура эксплуатации от -10 до +41 °C, отн.влажность воздуха 30-70%.
- Температура транспортирования от -50 до +50 °C, отн.влажность воздуха не более 80%.

ООО ЦИРМИ INFO@CIRMI.RU WWW.GOSZDRAVNADZOR.RU

ИНСТРУКЦИИ ПО УХОДУ ЗА КОЛЯСКОЙ

Очищайте металлические элементы коляски влажной мягкой салфеткой. При загрязнении коляски воспользуйтесь мягким очищающим средством.

Колеса можно очистить с помощью щетки с пластмассовой щетиной, смоченной в воде (не используйте проволочную щетку!).

Обивка может стираться при 40°C с слабым мыльным раствором. При необходимости дезинфекции, пожалуйста, следуйте инструкциям в разделе «Повторное использование».

РУ

ПРЕДУПРЕЖДЕНИЕ

Не используйте пароочистители или мойки высокого давления.

УТИЛИЗАЦИЯ

Утилизацию медицинского изделия и принадлежностей к нему проводить как отходы класса А по СанПиН 2.1.3684-21

ООО ЦИРМИ INFO@CIRMI.RU WWW.GOSZDRAVNADZOR.RU

МАРКИРОВКА ПРОДУКТА

ТАБЛИЧКИ

Текст на типовых табличках должны быть читаемым. Не снимайте типовые таблички с кресла-коляски. Немедленно замените утерянные таблички и таблички с нечитаемым текстом.

Маркировка изделия

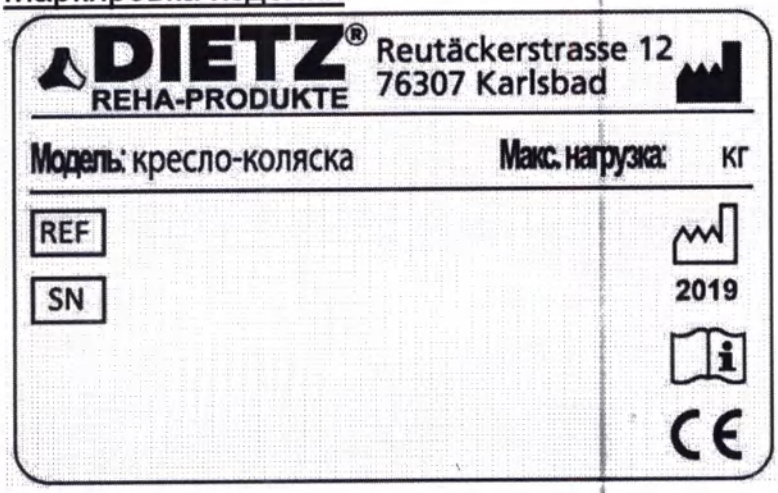

Маркировка упаковки

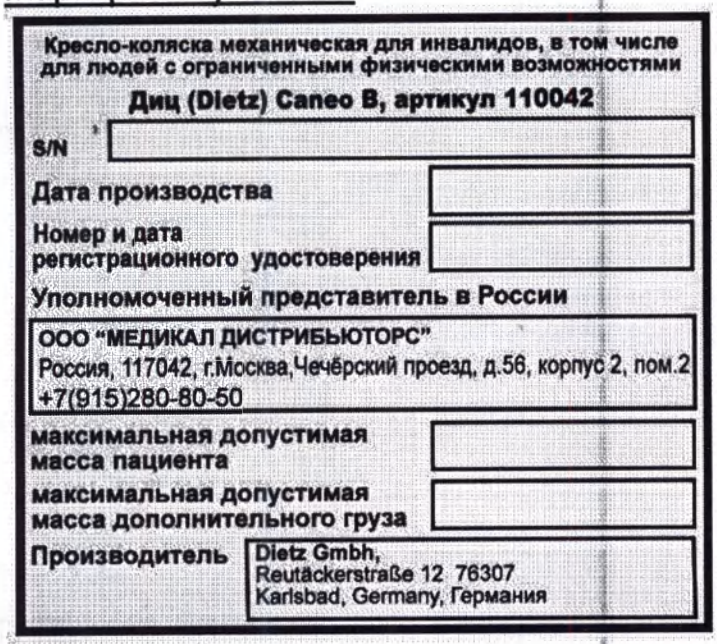

СЕРИЙНЫЙ НОМЕР

Серийный номер крайне важен для идентификации продукта. Не снимайте типовую табличку с рамы.

ООО ЦИРМИ INFO@CIRMI.RU WWW.GOSZDRAVNADZOR.RU

ПОВТОРНОЕ ИСПОЛЬЗОВАНИЕ

Для повторного использования кресла-коляски, пожалуйста, передайте все технические документы, необходимые для безопасной адаптации коляски к нуждам нового пользователя.

Перед повторным использованием кресло-коляску необходимо очистить и дезинфицировать, а также она должна быть проверена на наличие повреждений и одобрена для повторного использования специализированным продавцом.

Альтернативный метод дезинфекции с помощью стиральной машины: Снимите с кресла-коляски всю обивку и текстильные элементы для стирки. Обивка может стираться не выше чем при 40°C (100°F).
Преимущество паровой обработки заключается в очистке надежным и последовательным образом, соответствующим гигиеническим стандартам.

Пожалуйста, используйте только следующие дезинфицирующие средства:

- Безальдегидное спиртосодержащее дезинфицирующее средство (макс. 70%)
- Кислородсодержащее дезинфицирующее средство
- Альдегидное дезинфицирующее средство

Использование других химических средств может повредить кресло-коляску.

РУ

ПРЕДУПРЕЖДЕНИЕ

Швы на текстильных элементах не всегда можно полностью очистить. Советуем Вам заменить такие элементы.

ОСТОРОЖНО

Убедитесь, что Вы используете дезинфицирующее или моющее средство в соответствии с его назначением и согласно инструкции.

ООО ЦИРМИ INFO@CIRMI.RU WWW.GOSZDRAVNADZOR.RU

ГАРАНТИЯ

Гарантия распространяется на все неполадки и дефекты, безусловно возникшие в связи с неправильной конструкцией, низким качеством материалов или ненадлежащим исполнением продукта. Срок гарантии составляет 24 месяца с момента получения покупателем уведомления о готовности продукта к отправке, но не позднее, чем после доставки. Гарантия не распространяется на нормальный износ, последствия ненадлежащего обращения или повреждения. Гарантия также не распространяется на дефекты, вызванные использованием ненадлежащих продуктов по уходу и смазочных материалов.

СРОК СЛУЖБЫ

Согласно нашим расчетам срок службы Вашей кресло-коляски составляет 5 лет при условии нормальной эксплуатации согласно рекомендациям и технического обслуживания продукта.

ДЕКЛАРАЦИЯ О СООТВЕТСТВИИ НОРМАТИВНЫМ ТРЕБОВАНИЯМ

DIETZ GmbH со всей ответственностью заявляет, что кресло-коляска TOMTAR MR-LG соответствует директиве ЕС 93/42/EEC для медицинских приборов, приложение VII.

ОТЧЕТ ОБ ИСПЫТАНИЯХ

Продукт протестирован в соответствии с DIN EN 12183: 2014.
Модель TOMTAR MR-LG соответствует следующим международным стандартам:

- ИСО 7176-8 - Требования и методы испытаний на статическую, ударную и усталостную прочность; вес испытательного манекена = 130 кг
- EN 1021-2 - Оценка воспламеняемости
- ИСО 10993 - Оценка биологического действия медицинских изделий

ООО ЦИРМИ INFO@CIRMI.RU WWW.GOSZDRAVNADZOR.RU

ОТВЕТСТВЕННОСТЬ

Dietz GmbH может нести полную ответственность за безопасность, надежность и удобство использования кресла-коляски только в том случае, если все модификации, добавление дополнительных деталей или ремонт выполняются представителями авторизованного сервисного центра.

ОГРАНИЧЕНИЕ ОТВЕТСТВЕННОСТИ

Dietz GmbH несет ответственность только при использовании изделия в заданных условиях и в соответствии с предусмотренным назначением. Мы рекомендуем использовать
продукт и ухаживать за продуктом согласно инструкциям. DIETZ
Dietz GmbH не несет ответственности за повреждение вследствие использования неразрешенных DIETZ GmbH элементов и запасных частей. Ремонт продукта должен выполняются только представителями авторизованного сервисного центра или самим изготовителем.

УПОЛНОМОЧЕННЫЙ ПРЕДСТАВИТЕЛЬ

Уполномоченный представитель на территории России:

Общество с ограниченной ответственностью “МЕДИКАЛ ДИСТРИБЬЮТОРС” (ООО “МЕДИКАЛ ДИСТРИБЬЮТОРС”)

Россия, 117042, г.Москва, Чечёрский проезд, д.56, корпус 2, пом.2

+7 (495) 374-83-87, +7(915)280-80-50, e.bashlakov@medical-distributors.ru

ООО ЦИРМИ INFO@CIRMI.RU WWW.GOSZDRAVNADZOR.RU

ООО ЦИРМИ INFO@CIRMI.RU WWW.GOSZDRAVNADZOR.RU

Мы оставляем за собой право на внесение технических изменений в наши изделия, изменение цены наших изделий, а также на опечатки и на отклонения в описании наших изделий в данной публикации.

© DIETZ GmbH Reha-Produkte, Karlsbad

Любое полное или частично использование публикации запрещено без предварительного письменного разрешения со стороны компании DIETZ GmbH, Karlsbad.

ООО ЦИРМИ INFO@CIRMI.RU WWW.GOSZDRAVNADZOR.RU

DIETZ®
REHA-PRODUKTE

CE

Группа продуктов: Кресла-коляски с ручным приводом

Наименование продукта: Кресло-коляска механическая для инвалидов, в том числе для людей с ограниченными физическими возможностями Диц (Dietz) TOMTAR MR-LG

TOMTAR является зарегистрированным товарным знаком DIETZ GmbH

Версия руководства по эксплуатации: 2.0.0 | 06/2018 (BL) DIETZ GmbH

Reutäckerstraße 12
76307 Karlsbad

Тел. +49 7248.9186-0
Факс +49 7248.9186-86
info@dietz-reha.de www.dietz-reha.de

Мы оставляем за собой право на внесение технических изменений в наши изделия, изменение цены наших изделий, а также на опечатки и на отклонения в описании наших изделий в данной публикации.
Любое полное или частично использование публикаций от © DIETZ Gmbh REHA-PRODUKTE, Karlsbad запрещено без предварительного письменного разрешения со стороны компании DIETZ GmbH, Karlsbad.

ООО ЦИРМИ INFO@CIRMI.RU WWW.GOSZDRAVNADZOR.RU

Certification of a copy

I hereby certify that the above copy is a true copy of the original which has been presented to me.

Karlsruhe, October 26th, 2023

JÖRG SCHAEFER · NOTAR IN KARLSRUHE ·

Jörg Schaefer
Notary

ООО ЦИРМИ INFO@CIRMI.RU WWW.GOSZDRAVNADZOR.RU

Apostille

(Convention de La Haye du 5 octobre 1961)

1. Land: Bundesrepublik Deutschland
   Diese öffentliche Urkunde
2. ist unterschrieben von **Notar Jörg Schaefer**
3. in seiner Eigenschaft als **Notar**
4. sie ist versehen mit dem Siegel/Stempel
   des **Notars Jörg Schaefer in 76135 Karlsruhe**

Bestätigt

5. in **Karlsruhe** 6. am **30. October 2023**
7. durch **den Präsidenten des Landgerichts Karlsruhe**
8. unter Nr. **E 9101 a LG - 1017/2023**
9. Stempel 10. Unterschrift

LANDGERICHT KARLSRUHE

(Müller)
Präsident des Landgerichts

Nr. 173 Vordruck für die Erteilung der Apostille (Anl. 3 zur AV d. JuM vom 20. 1.1994 - Die Justiz S. 105 -) JVHm 4.94

ООО ЦИРМИ INFO@CIRMI.RU WWW.GOSZDRAVNADZOR.RU

/Перевод с английского и немецкого языков на русский язык/

Удостоверение подлинности копии документа

DIETZ®
REHA-PRODUKTE

/Логотип компании «Диц» (Dietz)/

/Текст на русском языке/

Диц Гмбх

(Управляющий директор)

_____

Должность

(Максимилиан Рааб)

_____

Имя

/подпись/ _____

Подпись

/Текст документа на русском языке/

ООО ЦИРМИ INFO@CIRMI.RU WWW.GOSZDRAVNADZOR.RU

Удостоверение подлинности копии документа

Настоящим удостоверяю, что вышеприведенный документ является действительной копией представленного мне подлинного документа.

Карлсруэ, 26 октября 2023 г.
/подпись/
Йорг Шэфер
Нотариус

/Круглая гербовая печать/:
Йорг Шэфер * Нотариус г. Карлсруэ

/Круглая рельефная гербовая печать/:
Йорг Шэфер * Нотариус г. Карлсруэ

Дата печати: 26.10.2023 10:55

ООО ЦИРМИ INFO@CIRMI.RU WWW.GOSZDRAVNADZOR.RU

АПОСТИЛЬ
(Гаагская конвенция от 05 октября 1961 г.)

1. Страна: Федеративная Республика Германия

Настоящий официальный документ

2. подписан **нотариусом Йоргом Шэфером**

3. выступающим в качестве **нотариуса**

4. заверен печатью/штампом **нотариуса Йорга Шэфера г. Карлсруэ 76135**

Удостоверен

5. в г. **Карлсруэ** 6. **30 октября 2023 г.**

7. **Председателем Земельного суда г. Карлсруэ**

8. За № **E 9101 a LG – 1017/2023**

9. Печать

10. Подпись

/подпись/
(Мюллер)
Председатель Земельного суда

/Круглая гербовая печать/: Земельный суд * г. Карлсруэ

Форма №173 - Бланк для проставления апостиля (согл. Прил.3 к общ. пр. Минюста ФРГ от 20.01.1994 "О юстиции", стр. 105) Управление юстиции г. Гамбург 4.94

ООО ЦИРМИ INFO@CIRMI.RU WWW.GOSZDRAVNADZOR.RU

Перевод данного текста сделан мной, переводчиком Шипуновой Ксенией Сергеевной.

_____

Российская Федерация
Город Москва
Седьмого ноября две тысячи двадцать третьего года

Я, Юракова Диана Шевкетовна, временно исполняющая обязанности нотариуса города Москвы Корсик Марии Александровны, свидетельствую подлинность подписи переводчика Шипуновой Ксении Сергеевны.
Подпись сделана в моем присутствии.
Личность подписавшего документ установлена.
Зарегистрировано в реестре: № 77/2139-н/77-2023- 46-3165
Уплачено за совершение нотариального действия: 400 руб. 00 коп.

Д.Ш. Юракова

Всего прошнуровано,
пронумеровано и скреплено печатью
_____28_____ лист(а)(ов)

врио Нотариуса

ООО ЦИРМИ INFO@CIRMI.RU WWW.GOSZDRAVNADZOR.RU

Certificate of a true copy

DIETZ®
REHA-PRODUKTE

Руководство пользователя

Медицинское изделие: Кресло-коляска механическая для инвалидов Диц (Dietz) AS(01)

артикул 180115	артикул 180132
артикул 180118	артикул 180136
артикул 180121	артикул 180140
артикул 180116	артикул 180144
артикул 180119	артикул 180148
артикул 180122	артикул 180127
артикул 180125	артикул 180133
артикул 180131	артикул 180137
артикул 180135	артикул 180141
артикул 180123	артикул 180145
артикул 180126	артикул 180149

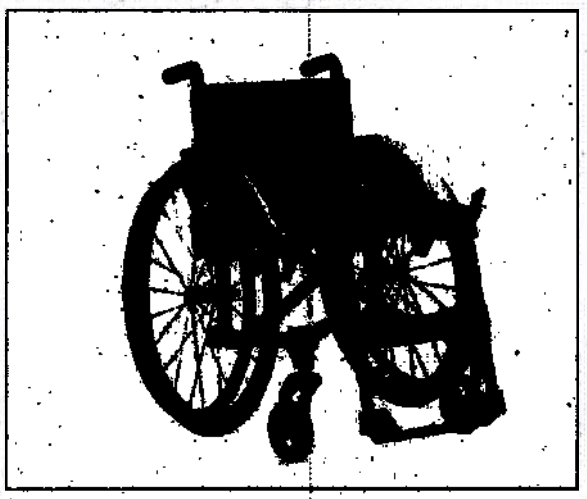

Диц Гмбх (Dietz Gmbh)
(Managing Director)

Должность(Position)
(Maximilian Raab)

Имя(Name)

Подпись (Signature)

ООО ЦИРМИ INFO@CIRMI.RU WWW.GOSZDRAVNADZOR.RU

DIETZ®
REHA-PRODUKTE

AS

Кресло-коляска механическая для инвалидов, в том числе для людей с ограниченными физическими возможностями Диц (Dietz) AS(01)

Руководство по эксплуатации Версия 2.0.0

РУ

ООО ЦИРМИ INFO@CIRMI.RU WWW.GOSZDRAVNADZOR.RU

[redacted]

CE

Группа продуктов: Кресла-коляски с ручным приводом

Наименование продукта: Кресло-коляска механическая для инвалидов, в том числе для людей с ограниченными физическими возможностями Диц (Dietz) AS(01)

Руководство по эксплуатации Версия 2.0.0 РУ Дата 07/2018 (LA / RPO)

DIETZ GmbH

Reutäckerstraße 12
76307 Karlsbad

Тел. +49 7248.9186-0
Факс +49 7248.9186-86
info@dietz-reha.de www.dietz-reha.de

Мы оставляем за собой право на внесение технических изменений в наши изделия, изменение цены наших изделий, а также на опечатки и на отклонения в описании наших изделий в данной публикации.
Любое полное или частично использование публикаций от © DIETZ GmbH REHA-PRODUKTE, Karlsbad запрещено без предварительного письменного разрешения со стороны компании DIETZ GmbH, Karlsbad.

ООО ЦИРМИ INFO@CIRMI.RU WWW.GOSZDRAVNADZOR.RU

Благодарим Вас за приобретение адаптивной кресло-коляски AS(01) от DIETZ

Эта кресло-коляска является медицинской продукцией. Вам необходимо тщательно ознакомиться с использованием кресла-коляски, чтобы Вы могли безопасно и просто передвигаться на ней.

ПОЭТОМУ ПРОСИМ ВАС:

Внимательно изучить настоящее руководство по эксплуатации AS(01) перед использованием коляски. Оно содержит важные инструкции, которые позволят Вам в полной мере использовать технические преимущества этих моделей.

Вы также ознакомитесь с информацией по эксплуатационной и транспортной безопасности адаптивной кресла-коляски и узнаете ценные советы по правильному использованию коляски и уходу за ней.

Если у Вас возникли вопросы о продукте, пожалуйста, обратитесь в свой магазин медицинских принадлежностей.

ВАЖНО

Вы также можете найти версию руководства по эксплуатации для слабовидящих в формате PDF онлайн на **www.dietz-reha.de** с возможностью увеличения фрагментов документа.

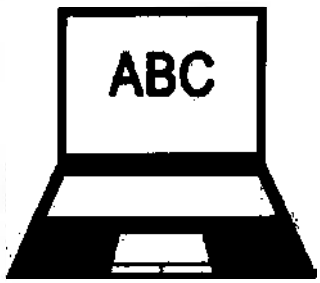

ООО ЦИРМИ INFO@CIRMI.RU WWW.GOSZDRAVNADZOR.RU

СОДЕРЖАНИЕ

01 Общие сведения

Предусмотренное назначение 6

Показания.....6

Противопоказания 6

Побочные действия.....6

Возможные осложнения при применении 6

Объяснение символов 7

02 Описание изделия

Комплектация 8

Габаритные размеры 8

Комплектация AS(01) 9

Комплектация AS(01) 10

03 Ввод в эксплуатацию

3.1 Раскладывание коляски 12

3.2 Складывание коляски.....13

3.3 Монтаж подножек только для AS(01) ..14

3.4 Подножки / Площадки для стопы 15

3.5 Регулировка застежек на спинке 16

3.6 Глубина сиденья 16

3.7 Высота ручек для толкания 17

3.8 Складывание защитных щитков.....18

3.9 Демонтаж и монтаж задних колес.....19

04 Передвижение на коляске

4.1 Посадка в коляску, высадка из коляски 20

4.2 Движение и торможение кресла-коляски с помощью обода ручного привода 22

4.3 Торможение кресла-коляски с помощью блокировки колес 22

4.4 Торможение коляски сопровождающим лицом (опционально) 23

4.5 Транспортировка 24

Транспортировка коляски без пациента..... 24

Транспортировка коляски с пациентом в транспортном средстве 25

Транспортировочное крепление 26

Система фиксации для транспортировки пациента..... 27

05

Важ

5.1

5.2

5.3

5.4

5.6

5.7

5.8

5.9

5.10

5.11

5.12

06

Сист

Разм

Жур

ремо

ООО ЦИРМИ INFO@CIRMI.RU WWW.GOSZDRAVNADZOR.RU

05 Регулировки под нужды пользователя

Важное примечание 29

5.1 Подлокотники (опционально)....29

5.2 Длина подножки 30

5.3 Угол наклона подножки / площадки для стопы (опционально) ...30

5.4 Угол наклона спинки 31

5.6 Высота сиденья, сзади 32

5.7 Позиция заднего колеса (активная / пассивная) 34

5.8 Угол развала заднего колеса....36

5.9 Высота сидения, спереди 38

5.10 Сборочный узел переднего колеса (установка высоты сиденья спереди) .38

5.11 Угол наклона переднего колеса 43

5.12 Блокировка колес....44

06 Техническая информация

Система измерения DIETZ 46

Размеры AS(01)....48

Журнал технического обслуживания и ремонта 53

07 Безопасность

Указания по безопасности 54

08 Памятка по эксплуатации коляски

Проверка коляски перед использованием .. 56

Инструкции по уходу за коляской 57

Серийный номер 57

Климатические требования к условиям хранения, эксплуатации и транспортировки .. 57

Утилизация 57

Маркировка продукта....58

Повторное использование 59

09 Заявление изготовителя

Гарантия 60

Срок службы продукта....60

Декларация о соответствии нормативным требованиям....60

Отчет об испытаниях....61

Ответственность 61

Ограничение ответственности 61

Уполномоченный представитель 61

РУ

ООО ЦИРМИ INFO@CIRMI.RU WWW.GOSZDRAVNADZOR.RU

ПРЕДУСМОТРЕННОЕ НАЗНАЧЕНИЕ

Кресло-коляска механическая для инвалидов, в том числе для людей с ограниченными физическими возможностями Диц (Dietz) AS(01) предназначена для передвижения в пределах помещений и по улице по твёрдой поверхности. Кресло-коляска служит исключительно для передвижения человека с ограниченными физическими возможностями самостоятельно или с помощью сопровождающего его лица.

Максимальная нагрузка кресла-коляски AS(01) не должна превышать 125 кг и 150 кг соответственно. Эта информация продублирована на типовой табличке, нанесенной на раму кресла-коляски. Проверяйте, не превысили ли Вы максимальную нагрузку кресла-коляски, при установке дополнительных комплектующих на коляску (например, электропривод).

ПОКАЗАНИЯ

Устройство используется при невозможности самостоятельно ходить или ограниченной подвижности нижних конечностей вследствие:

- паралича
- потери конечности
- дефекта или деформации конечности
- контрактуры суставов / травмы суставов (кроме суставов рук)

ПРОТИВОПОКАЗАНИЯ

Использование инвалидных кресел не показано при:

- неспособности сидеть
- весе пациента более допустимой грузоподъемности устройства

ПОБОЧНЫЕ ДЕЙСТВИЯ

Побочные действия: Отсутствуют.

ВОЗМОЖНЫЕ ОСЛОЖНЕНИЯ ПРИ ПРИМЕНЕНИИ

Возможные осложнения при применении: Отсутствуют.

ООО ЦИРМИ INFO@CIRMI.RU WWW.GOSZDRAVNADZOR.RU

ПРЕДУПРЕЖДЕНИЕ

Свидетельствует о возможной опасной ситуации, которая, в случае наступления, может привести к травмам для пассажира коляски или сопровождающего лица.

ВАЖНО

Выделяет полезные советы и рекомендации для эффективной эксплуатации кресла-коляски.

ОСТОРОЖНО

Свидетельствует о возможной опасной ситуации, которая, в случае наступления, может привести к повреждению или поломке продукта.

ОБЪЯСНЕНИЕ СИМВОЛОВ

В этой инструкции используются различные символы, чтобы предупредить Вас о возможной опасной ситуации и дать полезные советы и рекомендации для эффективной и простой эксплуатации продукта.

ООО ЦИРМИ INFO@CIRMI.RU WWW.GOSZDRAVNADZOR.RU

Кресло-коляска механическая для инвалидов, в том числе для людей с ограниченными физическими возможностями Диц (Dietz) AS(01) поставляется в собранном виде. Просто разверните кресло-коляску и вставьте подножки на место. В следующих разделах Вы найдете дополнительную информацию о том, как настроить и использовать Вашу кресло-коляску.

КОМПЛЕКТАЦИЯ

По получении кресла-коляски, пожалуйста, немедленно проверьте, что содержимое является полным и неповрежденным. В стандартную комплектацию входят:

- Рама складная
- Спинка текстильная регулируемая
- Сидение текстильное регулируемое
- Подножка
- Передние поворотные колеса (2 шт)
- Задние приводные колеса (2 шт)
- Ручки для толкания (2 шт)
- Ободья ручного привода (2 шт)
- Переходная пластина для заднего колеса (2 шт)
- Сквозная ось (2 шт)
- Блокировка колеса (2 шт)
- Шток переднего колеса (2 шт)
- Опора для стоп
- Боковой элемент с защитным щитком и защитой колеса (2 шт)
- Антиопрокидыватель
- Ремень с пластиковой пряжкой
- Руководство по эксплуатации
- Изделия при необходимости.

ГАБАРИТНЫЕ РАЗМЕРЫ

Модель AS(01) может быть адаптирована под потребности пользователя. Модель может превысить рекомендуемую общую ширину в 70 см из-за выбранных комплектующих на сиденье.

ООО ЦИРМИ INFO@CIRMI.RU WWW.GOSZDRAVNADZOR.RU

КОМПЛЕКТАЦИЯ AS(01)

Модель AS(01) представлена в разных вариантах, сконфигурированных под потребности пользователя. Данный обзор является типовым для всех вариаций и показывает наиболее важные элементы комплектации кресла-коляски.

Стандартная комплектация

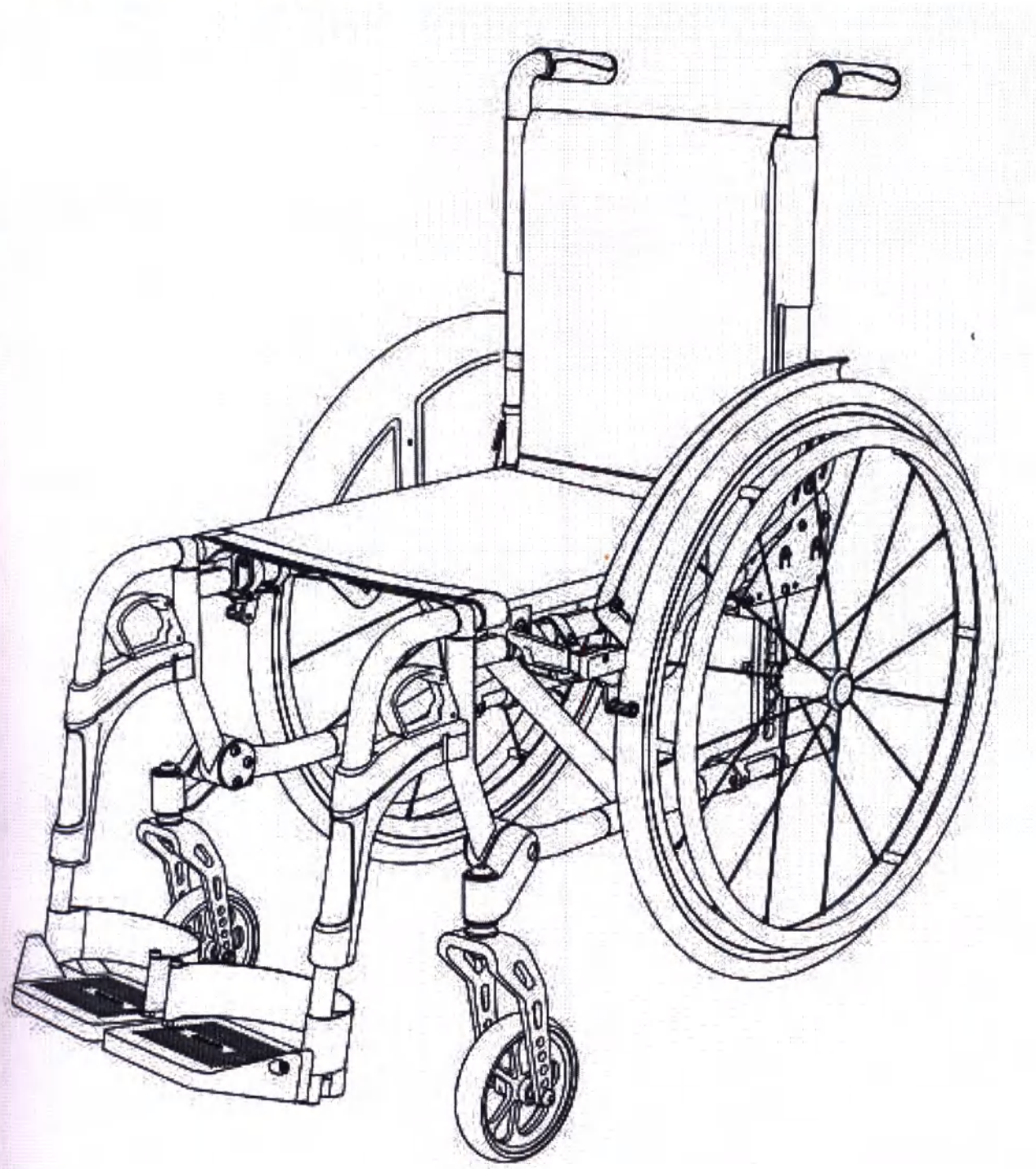

ООО ЦИРМИ INFO@CIRMI.RU WWW.GOSZDRAVNADZOR.RU

КОМПЛЕКТАЦИЯ AS(01)

Дополнительные принадлежности

Изделия для Кресло-коляска механическая для инвалидов, в том числе для людей с ограниченными физическими возможностями Диц (Dietz) AS(01), в составе:

1. Подголовник анатомический (при необходимости)
2. Тормоз для одной руки (при необходимости)
3. Держатель для трости (при необходимости)
4. Столик для инвалидной коляски (при необходимости)

ООО ЦИРМИ INFO@CIRMI.RU WWW.GOSZDRAVNADZOR.RU

ПОДГОТОВКА КОЛЯСКИ К ВВОДУ В ЭКСПЛУАТАЦИЮ

Кресло-коляска AS(01) поставляется в собранном виде. Просто разверните кресло-коляску и вставьте подножки на место. В следующих разделах Вы найдете дополнительную информацию о том, как развернуть Вашу кресло-коляску и подготовить ее к вводу в эксплуатацию. Вы также сможете найти информацию о простых регулировках и настройках кресла-коляски под Ваши нужды, которые могут быть сделаны без использования инструментов.

В разделе **«03 Ввод в эксплуатацию»** Вы можете найти информацию о простых регулировках и настройках, которые могут быть сделаны без использования инструментов.

Информацию о более специфичных настройках - например, регулировка высоты и угла наклона сиденья и т.д., - Вы можете найти в разделе **«05 Индивидуальные настройки»**.

ВАЖНО

Впервые коляска должна вводиться в эксплуатацию специально обученным персоналом в специализированном магазине медицинских принадлежностей.

ООО ЦИРМИ INFO@CIRMI.RU WWW.GOSZDRAVNADZOR.RU

3.1 Раскладывание коляски

Надавите одновременно на левую и правую трубы сиденья обеими руками до упора. Кресло-коляска раскроется автоматически.

Убедитесь, что защитные щитки по обеим сторонам в правильном положении в своих держателях.

Установите подушку спинки на место и зафиксируйте застежки-липучки Velcro с другой стороны внизу спинки.

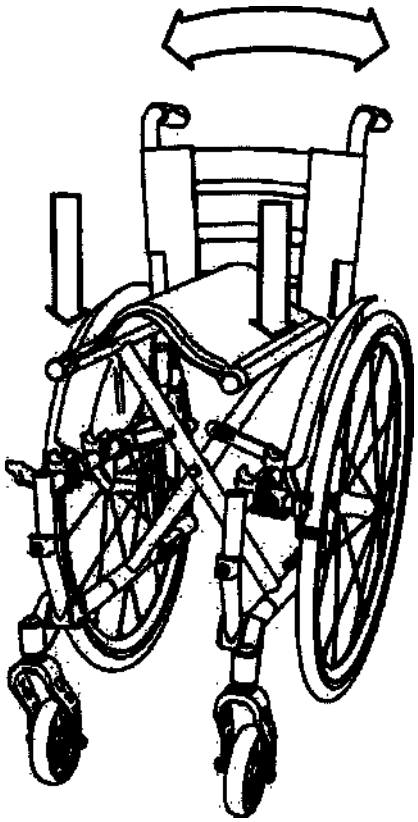

ПРЕДУПРЕЖДЕНИЕ

Опасность защемления!

Во время складывания и раскладывания кресла-коляски существует вероятность защемления пальцев, держитесь только за части, проиллюстрированные на изображениях.

ООО ЦИРМИ INFO@CIRMI.RU WWW.GOSZDRAVNADZOR.RU

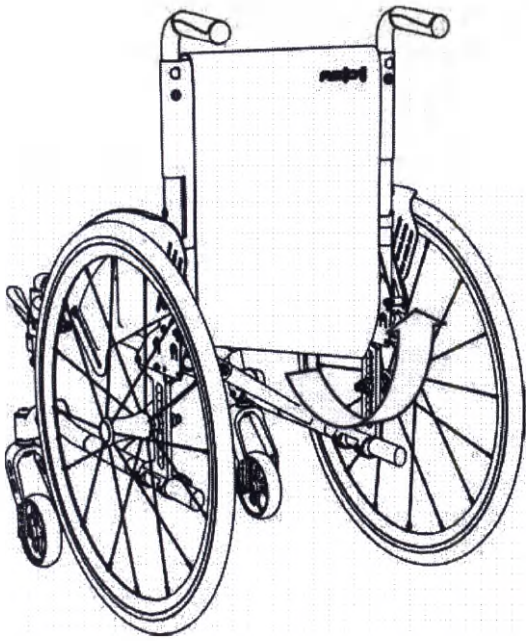

3.2 Складывание коляски

Расстегните застежки-липучки Velcro внизу спинки (под сиденьем).

ВАЖНО

Подушка спинки может оставаться на кресле-коляске; не снимайте ее полностью.

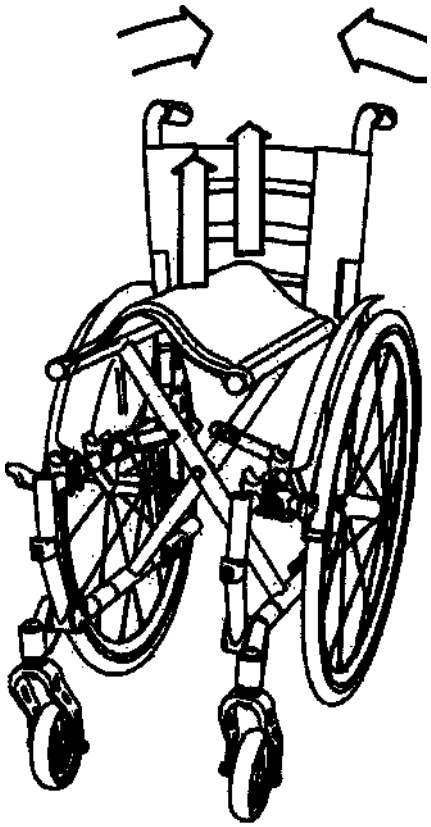

Возьмитесь за центр подушки сиденья спереди и сзади. Потяните ее на себя. Кресло-коляска сложится автоматически.

ООО ЦИРМИ INFO@CIRMI.RU WWW.GOSZDRAVNADZOR.RU

ПРЕДУПРЕЖДЕНИЕ

Прежде чем производить какие-либо манипуляции с подножками, зафиксируйте кресло-коляску от непреднамеренных движений.

3.3 Монтаж подножек только для AS(01)

Установите сверху верхний штифт подножки в соответствующий держатель.

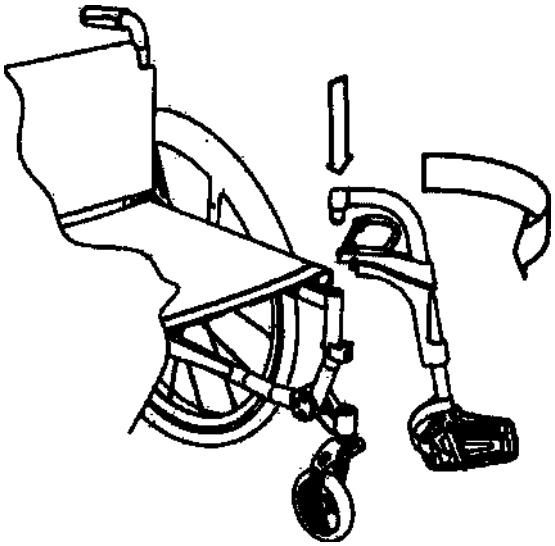

Поверните подножку вперед в направлении движения.

Вы услышите и почувствуете, как подножка встала на свое место.

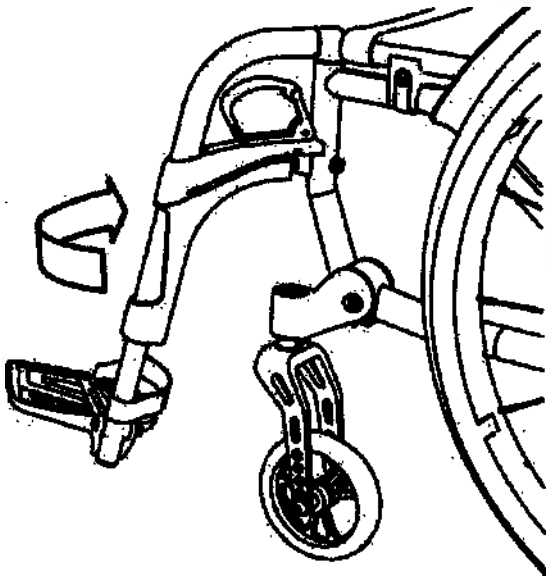

ООО ЦИРМИ INFO@CIRMI.RU WWW.GOSZDRAVNADZOR.RU

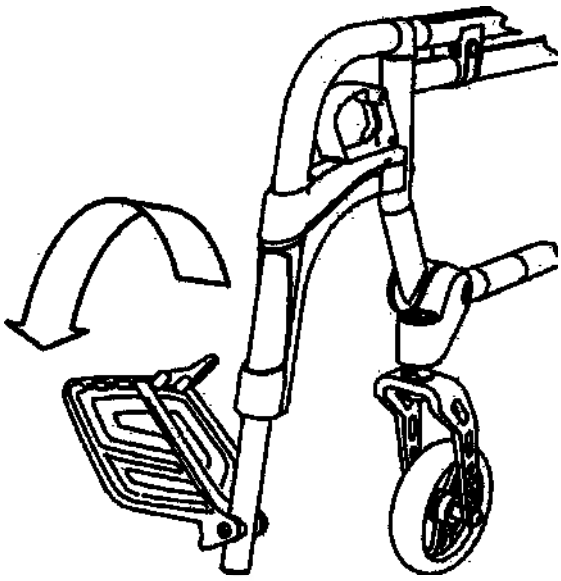

3.4 Подножки / Площадка для стопы

Поверните подножки или площадки для стопы (опционально) вверх или вниз, чтобы придать им правильное положение.

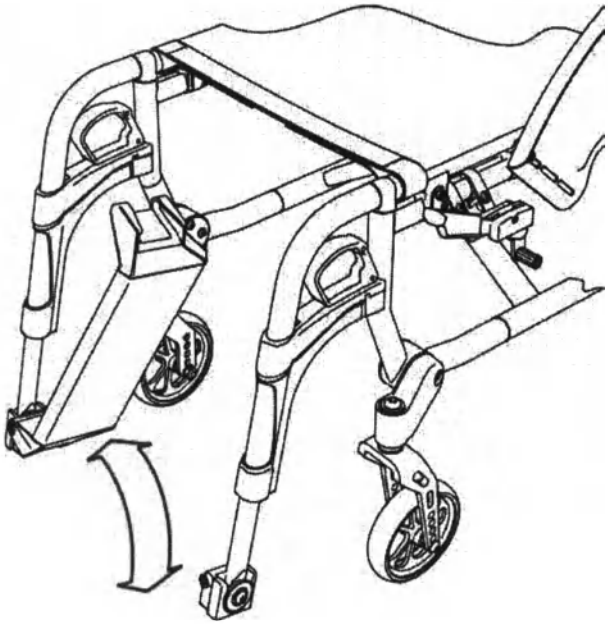

В зависимости от того, с какой стороны установлена площадка для стопы, она может поворачиваться вверх или вниз влево или вправо.

ООО ЦИРМИ INFO@CIRMI.RU WWW.GOSZDRAVNADZOR.RU

3.5 Регулировка застежек на спинке

Снимите подушку спинки (см. 3.2).

Вы увидите четыре застежки-липучки Velcro.

Расстегните застежки-липучки и отрегулируйте их длину в соответствии со своими предпочтениями.

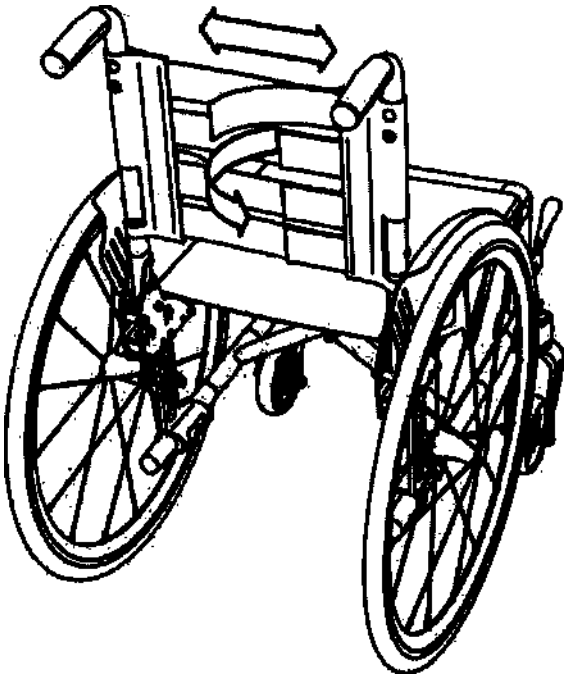

3.6 Глубина сиденья

Расстегните застежки-липучки Velcro под передней частей подушки сиденья, а затем на боковых трубах сиденья.

Теперь Вы можете расположить застежку-липучку под задней частью подушки сиденья. Это поднимет сиденье на 3 см.

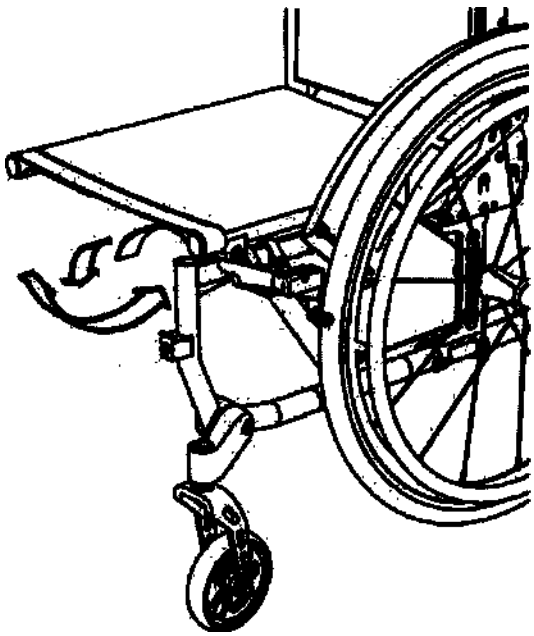

ООО ЦИРМИ INFO@CIRMI.RU WWW.GOSZDRAVNADZOR.RU

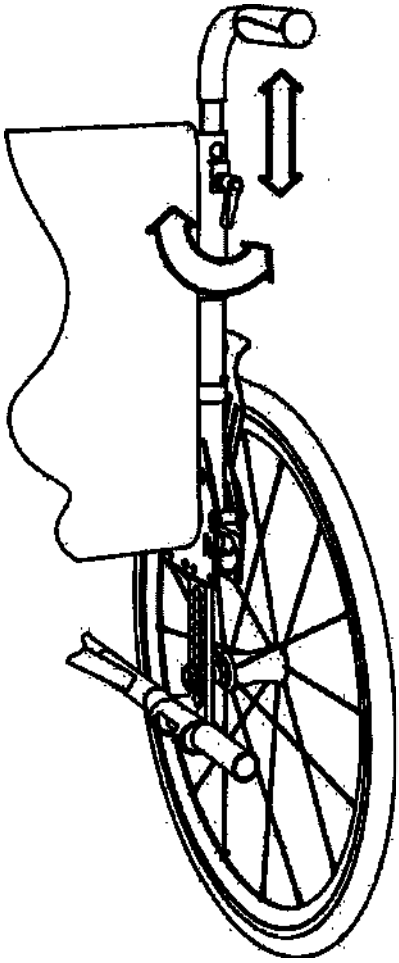

3.7 Высота ручек для толкания (опционально)

Поверните Т-винт один или два раза, чтобы ослабить его. Поставьте ручку для толкания на удобную для Вас высоту и затяните Т-винты.

ООО ЦИРМИ INFO@CIRMI.RU WWW.GOSZDRAVNADZOR.RU

3.8 Складывание защитных щитков (опционально)

Отведенные назад или наверх защитные щитки позволяют более легко перемещаться в коляску и из коляски.

Немного потяните наверх зажимную ручку.

Защитный щиток теперь разблокирован и его можно полностью отвести назад или наверх.

Чтобы вернуть щиток в исходное положение, просто опустите его. Вы услышите и почувствуете, что он автоматически встал на место.

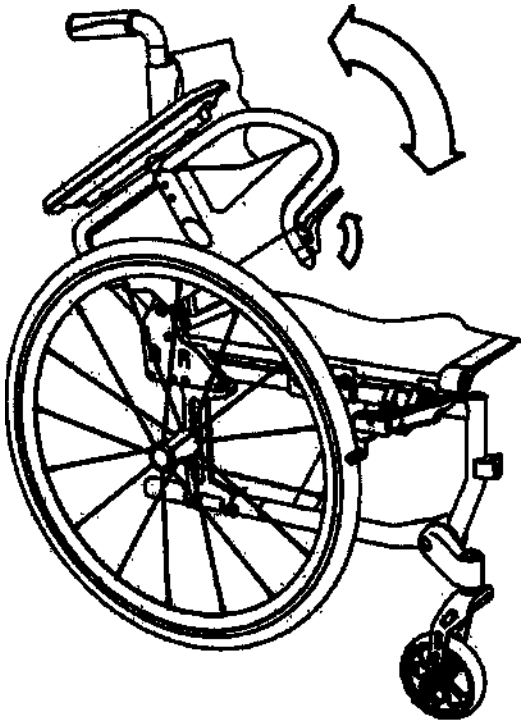

ООО ЦИРМИ INFO@CIRMI.RU WWW.GOSZDRAVNADZOR.RU

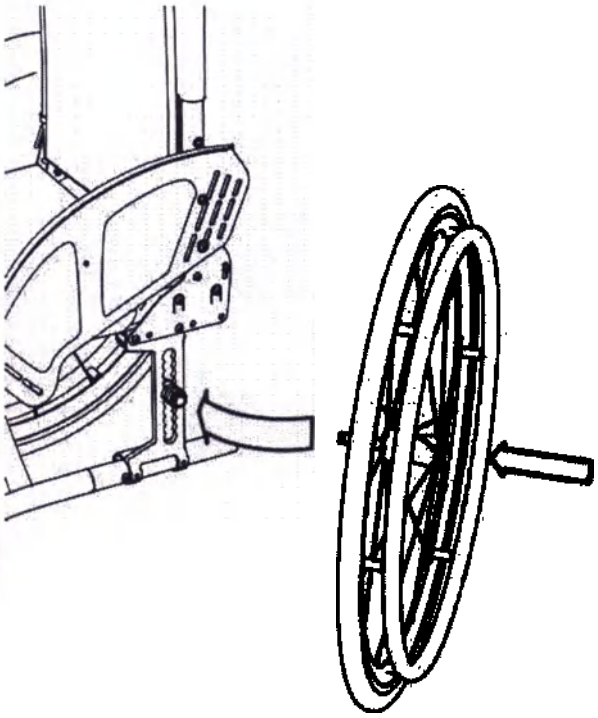

3.9 Демонтаж и монтаж задних колес

Нажмите на кнопку в центре колесной втулки, чтобы разблокировать заднее колесо.

Теперь Вы легко можете снять колесо, потянув его на себя.

ВАЖНО

Во время монтажа колес удерживайте кнопку в центре колесной втулки. Это позволит Вам быстрее установить сквозную ось.

ОСТОРОЖНО

После монтажа колес убедитесь, что ось надежно зафиксирована.

ООО ЦИРМИ INFO@CIRMI.RU WWW.GOSZDRAVNADZOR.RU

ИСПОЛЬЗОВАНИЕ КОЛЯСКИ

4.1 Посадка в коляску, высадка из коляски

Различные индивидуальные расстройства здоровья и виды инвалидности в большей или меньшей степени ограничивают свободу движений или возможность маневрировать.

Выполните следующие действия, чтобы безопасно переместиться в коляску или из коляски.

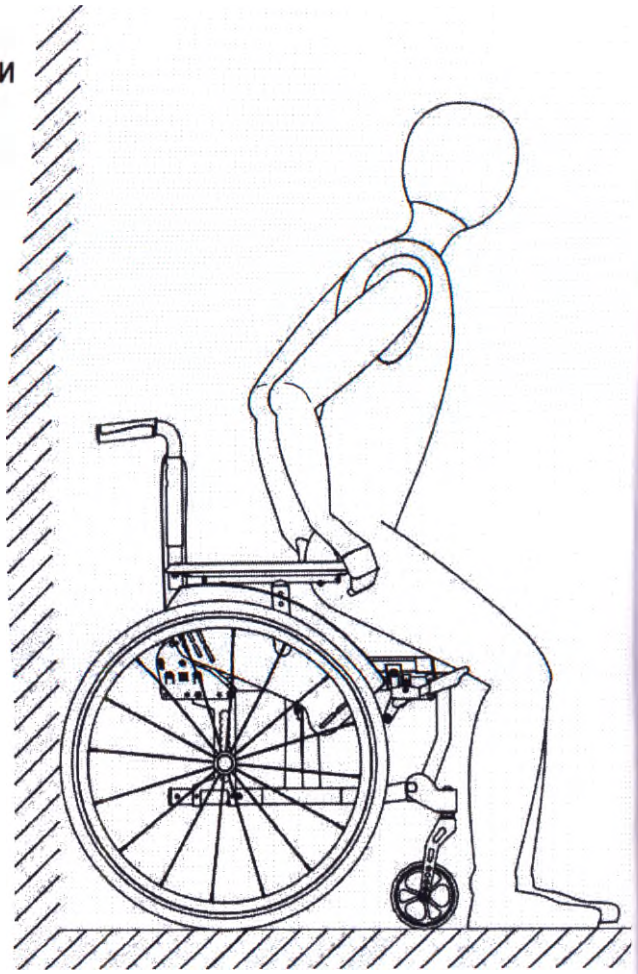

ВАЖНО

Поставьте кресло-коляску задними колесами к стене. Это гарантирует, что она не откатится назад на гладкой поверхности.

ООО ЦИРМИ INFO@CIRMI.RU WWW.GOSZDRAVNADZOR.RU

Посадка в коляску

1. Разблокируйте подножки и отведите их наружу.
2. По возможности поставьте кресло-коляску задними колесами к стене.
3. Зафиксируйте кресло-коляску с помощью двух рычагов блокировки колес.
4. Подойдите как можно ближе к кресле-коляске, повернитесь к ней спиной и осторожно двигайтесь назад, пока Ваши ноги не коснутся сиденья.
5. Возьмитесь за подлокотники; используйте их в качестве поддержки.
6. Медленно и аккуратно опуститесь на сиденье.
7. Вновь поверните подножки вперед в направлении движения. Вы услышите щелчок, когда подножки зафиксируются.
8. Откиньте площадки для стопы вниз ногами. Поставьте стопы на площадки.

Высадка из коляски

Выполните действия в обратной последовательности, чтобы переместиться из коляски.

ВАЖНО

Для облегчения пересадки вбок Вы можете отвернуть в сторону защитные щитки (см. 3.8).

ООО ЦИРМИ INFO@CIRMI.RU WWW.GOSZDRAVNADZOR.RU

4.2 Движение и торможение кресла-коляски с помощью обода ручного привода

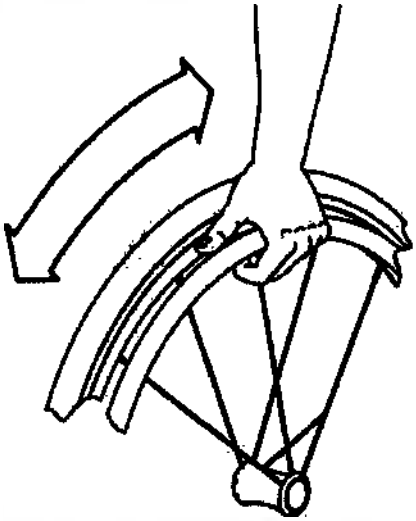

Приведение кресла-коляски в движение вперед и назад и управление ею осуществляется с помощью ободьев ручного привода на заднем колесе.

Возьмитесь руками за ободья ручного привода и толкните их вперед или назад.

Когда вы держитесь руками за ободья ручного привода, следите, чтобы большой палец всегда лежал поверх обода.

Торможение коляски на ходу производится воздействием силы рук на ободья ручного привода.

ПРЕДУПРЕЖДЕНИЕ

Не допустимо катание с горок, спуск и подъем производится только с помощью специализированных пандусов предназначенных для инвалидных колясок, либо с помощью сопровождающего лица.

4.3 Торможение кресла-коляски с помощью блокировки колес

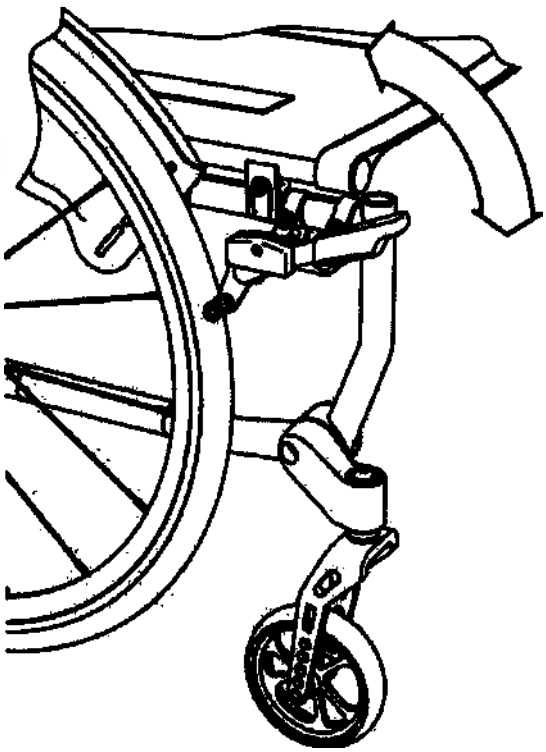

Нажмите вперед/назад на рычаг, чтобы остановить блокировку колеса. Тормоз автоматически зафиксируется в этом положении.

Для снятия тормоза потяните тормозной рычаг вверх.

ВАЖНО

Всегда устанавливайте одновременно оба стояночных тормоза для безопасной фиксации коляски.

ООО ЦИРМИ INFO@CIRMI.RU WWW.GOSZDRAVNADZOR.RU

Ни в коем случае не применяйте блокировку колес для снижения скорости коляски: для торможения коляски пользуйтесь исключительно ободьями ручного привода. Таким образом, Вы сможете безопаснее выполнить маневр торможения.

4.4 Торможение коляски сопровождающим лицом (опционально)

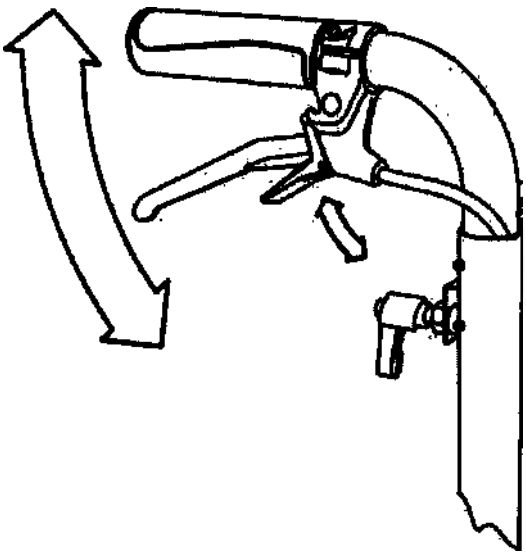

Во время движения потяните рычаг вверх для снижения скорости кресла-коляски. Вы можете использовать тормозной рычаг для фиксации коляски. Потяните наверх маленькую зажимную ручку.

Она зафиксируется в самом высоком положении. Для снятия тормоза потяните тормозной рычаг вверх, и зажимная ручка автоматически разблокируется.

ВАЖНО

Всегда используйте одновременно оба тормоза. Использование обоих тормозов облегчает управление коляской во время движения.

ООО ЦИРМИ INFO@CIRMI.RU WWW.GOSZDRAVNADZOR.RU

4.5 Транспортировка

Транспортировка коляски без пациента

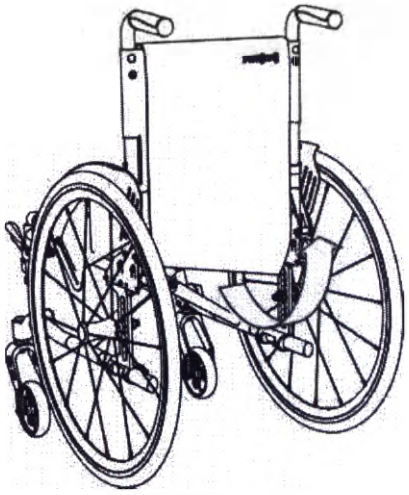

Для перевозки кресла-коляски в автомобиле, самолете, поезде или экономии места, ее можно сложить. Сложенная коляска занимает очень мало места и может быть легко где-то размещена.

Чтобы узнать размеры своей коляски в сложенном виде, пожалуйста, обратитесь к разделу технических данных для своей ширины сиденья.

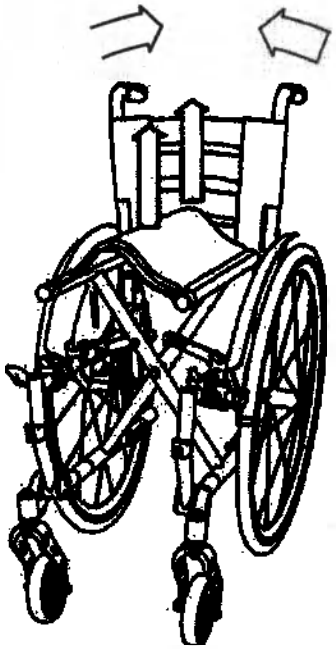

Сложите площадки для стопы и покиньте кресло-коляску. Детали, которые снимаются при складывании кресла-коляски, (например, стол, ходунки, подушки и т.д.) следует хранить в подходящем безопасном месте.

При необходимости ослабьте крепление обивки спинки под сиденьем, а затем сложите коляску, потянув за центр сиденья. Кресло-коляска сложится автоматически. Для облегчения транспортировки снимите задние колеса, нажав на кнопку быстросъемной оси.

Указания по сборке кресла-коляски приведены в разделе **«03 Ввод в эксплуатацию»**.

ОСТОРОЖНО

Пожалуйста, ознакомьтесь с индивидуальными требованиями авиакомпании / железнодорожной компании к упаковке и размерам перевозимой кресло-коляски.

ООО ЦИРМИ INFO@CIRMI.RU WWW.GOSZDRAVNADZOR.RU

ВАЖНОЕ ПРИМЕЧАНИЕ

ПРЕДУПРЕЖДЕНИЕ

Только сертифицированные специалисты могут выполнять регулировки, показанные и описанные в следующем разделе.

Неправильно выполненные изменения могут привести к несчастным случаям.

Неправильная регулировка тормозов может привести к тяжелым травмам или смерти!

РУ

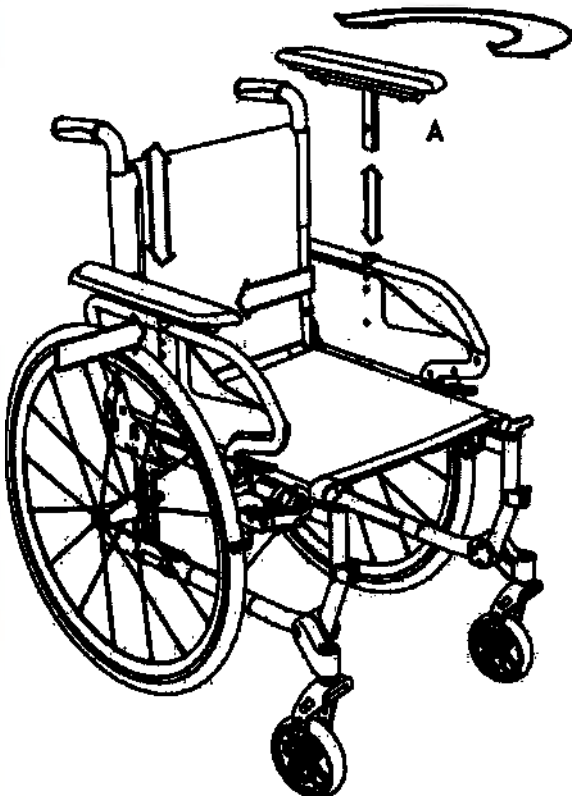

5.1 Подлокотники (опционально)

Если Ваша кресло-коляска AS(01) оборудована подлокотниками, Вы можете отрегулировать их высоту и длину.

Для регулировки высоты подлокотника, ослабьте регулировочный винт **A** и установите подлокотник на нужную Вам высоту.

Для регулировки длины подлокотника (длинный или короткий) снимите его полностью. Поверните подлокотник на 180° и установите его снова с противоположной стороны.

Вновь установите винт **A** и затяните его.

ООО ЦИРМИ INFO@CIRMI.RU WWW.GOSZDRAVNADZOR.RU

5.2 Длина подножки

Поверните установочный винт **B** один или два раза, чтобы ослабить его. Труба подножки теперь свободна и может быть сдвинута вверх или вниз.

Установите подножку на желаемую длину и вручную затяните винт.

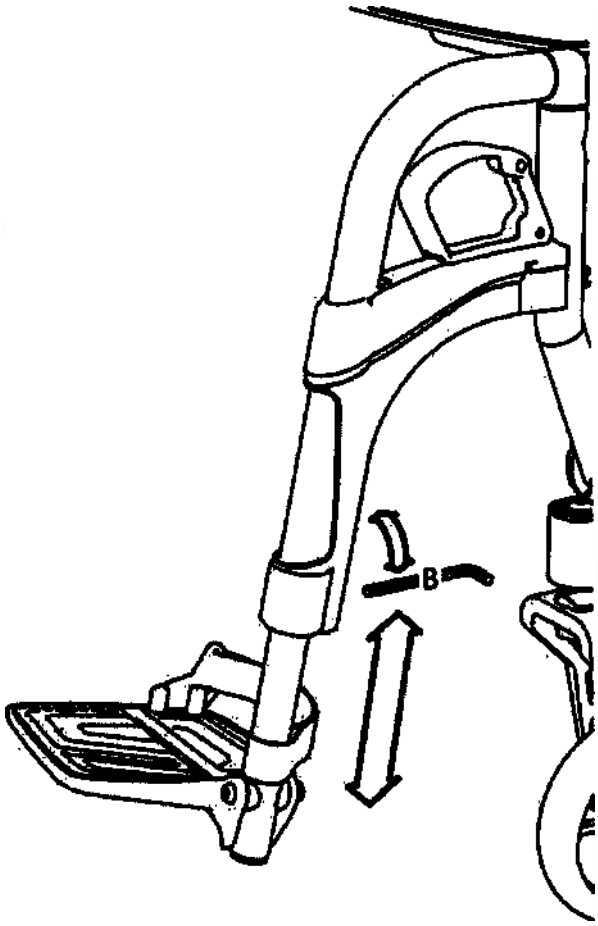

ОСТОРОЖНО

Обратите внимание на расположение отверстий в трубе подножки. Винт должен входить в одно из этих отверстий для того, чтобы гарантировалось крепкое винтовое соединение, и подножка не повредилась.

5.3 Угол наклона подножки / площадки для стопы (опционально)

Поверните винт **C** пару раз, чтобы ослабить его. Отрегулируйте угол наклона подножки.

Затяните винт.

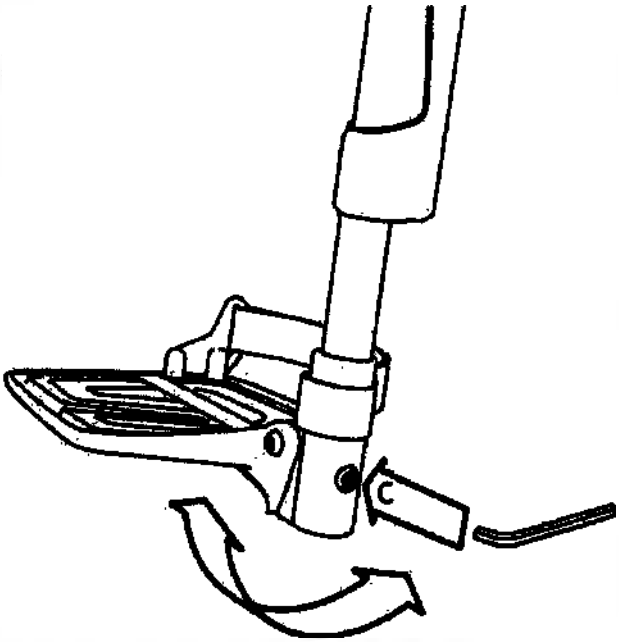

ООО ЦИРМИ INFO@CIRMI.RU WWW.GOSZDRAVNADZOR.RU

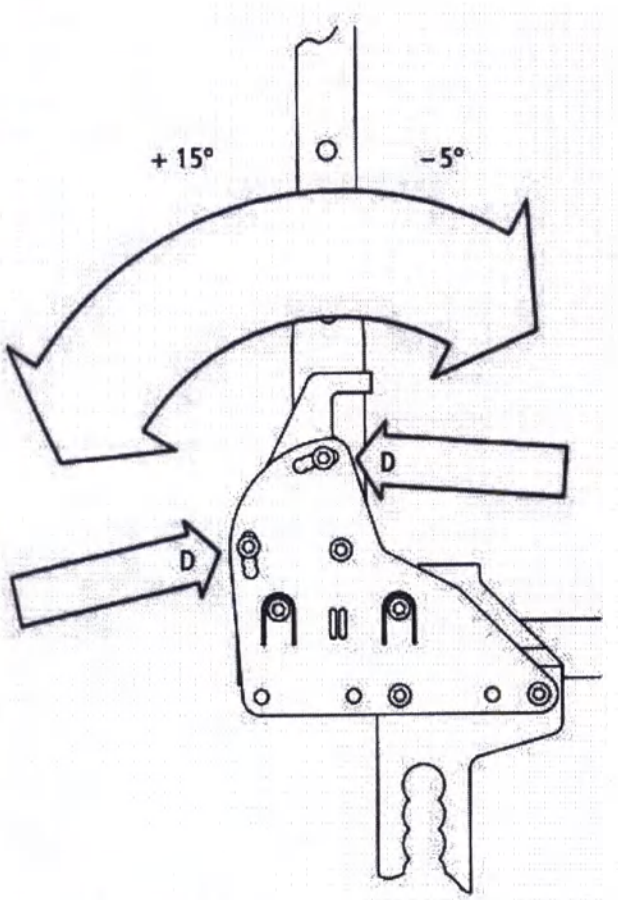

5.4 Угол наклона спинки

Ослабьте два винта D и полностью снимите их. Теперь Вы можете отрегулировать трубу спинки в соответствии с Вашими потребностями на одну из 5 позиций (–5° / 0° / 5° / 10° / 15°). Установите винты и распорную втулку и затяните их.

ПРЕДУПРЕЖДЕНИЕ

Обратите внимание, что положительный угол наклона спинки (10° / 15°) значительно увеличивает риск опрокидывания.

При установке такого угла наклона советуем Вам использовать антиопрокидывающие устройства.

РУ

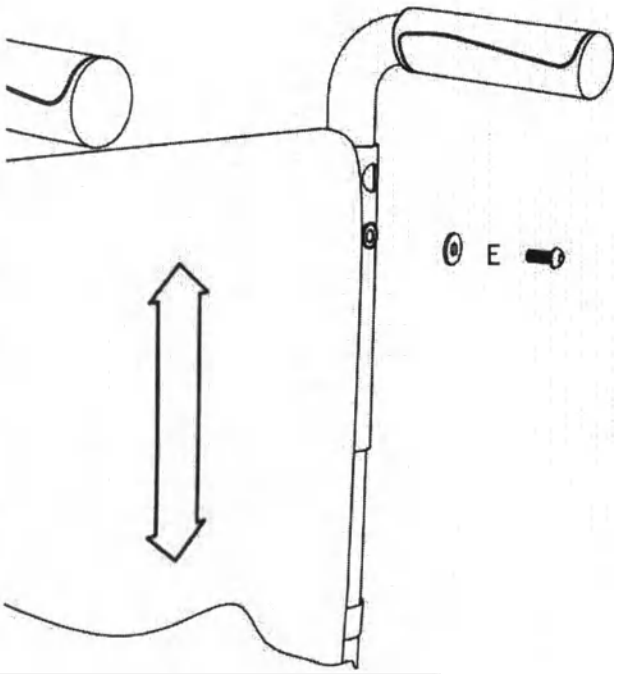

5.5 Высота спинки

Высота подушки спинки может быть установлена на одну из двух позиций (+/- 3 см).

Ослабьте установочный винт E сверху трубы спинки (или T-винт для регулировки высоты ручек для толкания).

Установите подушку спинки на желаемую высоту, установите винт и затяните его.

ООО ЦИРМИ INFO@CIRMI.RU WWW.GOSZDRAVNADZOR.RU

5.6 Высота сиденья, сзади

Высота сиденья сзади модели AS(01) может быть от 38,75 до 52,5 см в зависимости от размера колеса (22" / 24").

Для регулировки высоты сиденья сзади снимите заднее колесо и выньте сквозную ось из втулки. Вставьте втулку в нужное отверстие в ряду.

ПРЕДУПРЕЖДЕНИЕ

Не устанавливайте высоту сиденья сзади выше, чем спереди.

В противном случае существует опасность того, что пользователь кресла-коляски может упасть вперед из коляски.

ООО ЦИРМИ INFO@CIRMI.RU WWW.GOSZDRAVNADZOR.RU

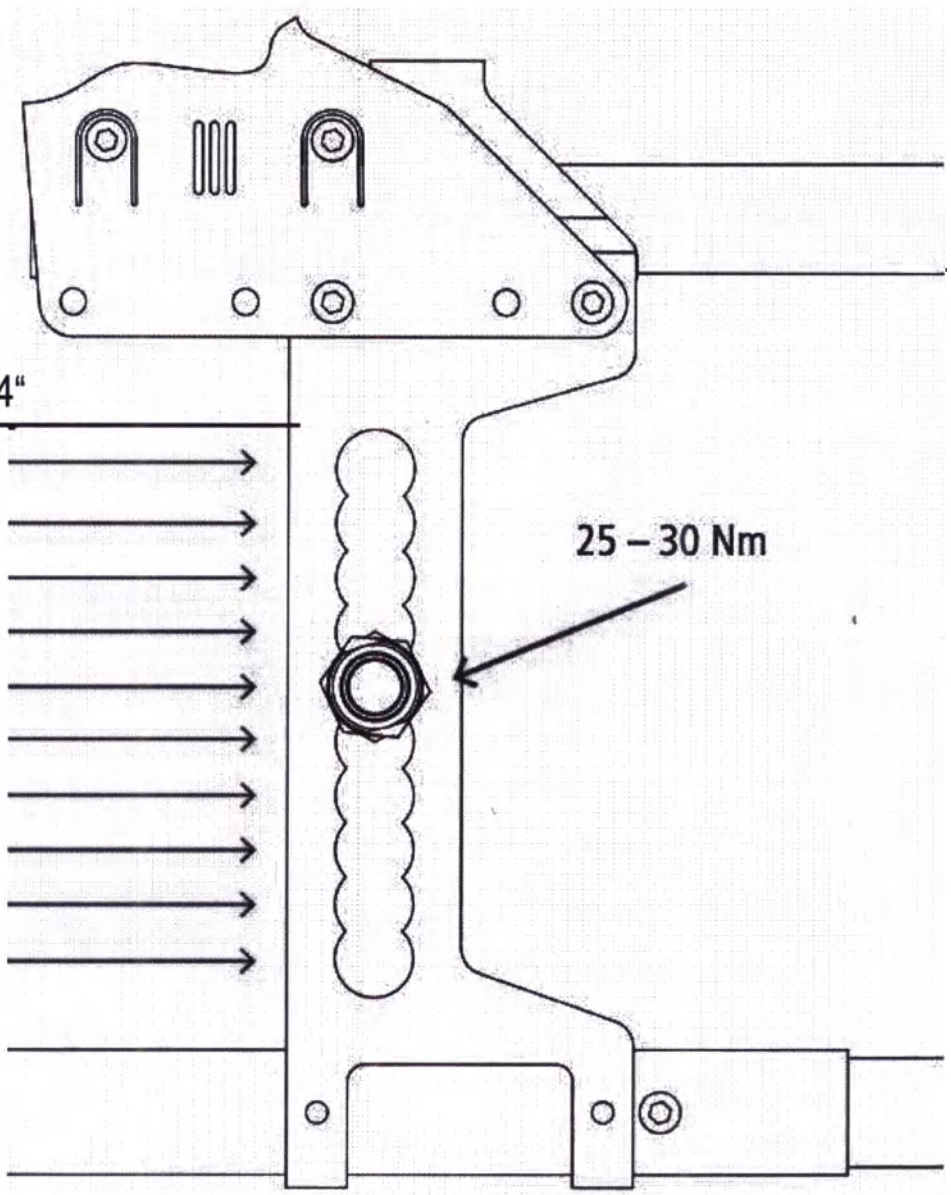

Колесо 22“	Колесо 24“
38,75	41,25
40	42,5
41,25	43,75
42,5	45,
43,75	46,25
45	47,5
46,25	48,75
47,5	50
48,75	51,24
50	52,5

ВАЖНО

На высоту сиденья влияют угол наклона сиденья, шины, угол развала и другие факторы.

Таким образом, приведенные значения являются ориентировочными и имеют допуск +/– 1 см.

ООО ЦИРМИ INFO@CIRMI.RU WWW.GOSZDRAVNADZOR.RU

5.7 Позиция заднего колеса (активная/пассивная)

Заднее колесо (центр тяжести) можно перемещать вперед или назад на 6 позиций с шагом в 2 см. Позиция измеряется относительно трубы спинки. Крепление спереди имеет отрицательную позицию (активная, от –2 до –8 см), креплении сзади - положительную (пассивная, +2 см).

Позиция заднего колеса регулируется с помощью переходной пластины. Чтобы изменить позицию заднего колеса на сантиметр, поменяйте местами левую и правую переходные пластины и поверните их на 180°.

ПРЕДУПРЕЖДЕНИЕ

Позиция задних колес оказывает огромное влияние на устойчивость кресла-коляски.

Советуем Вам использовать антиопрокидывающие устройства при активной позиции задних колес.

ООО ЦИРМИ INFO@CIRMI.RU WWW.GOSZDRAVNADZOR.RU

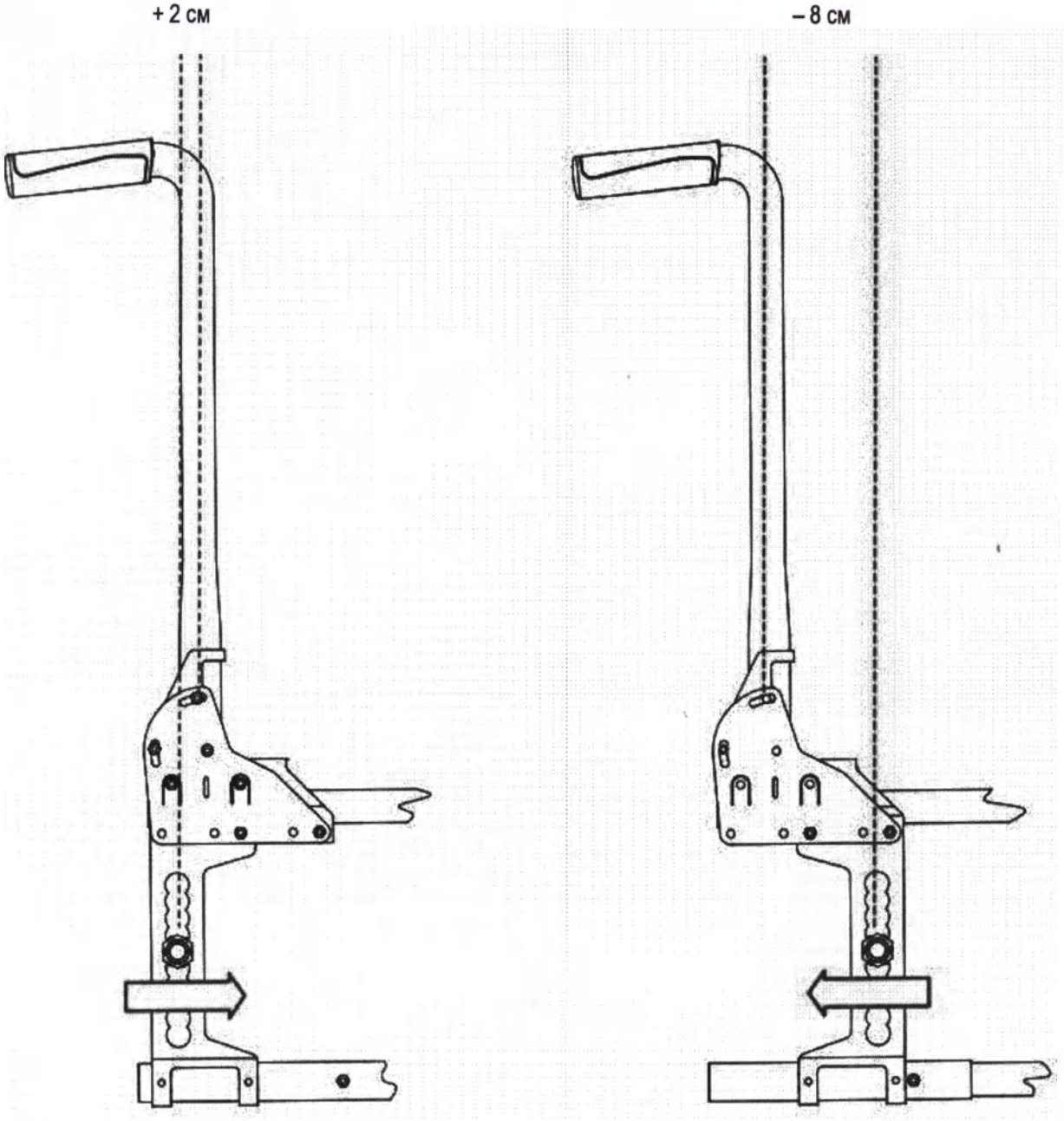

ВАЖНО

+2 см эквивалентно размеру удлинителя колесной базы и рекомендуется для повышения устойчивости против опрокидывания назад при ампутации голени или при использовании вспомогательного электропривода.

- 8 см рекомендуется для опытных пользователей кресел-колясок для оперативного управления коляской.

ООО ЦИРМИ INFO@CIRMI.RU WWW.GOSZDRAVNADZOR.RU

5.8 Угол развала заднего колеса

Задние колеса устанавливаются либо вертикально (0° / стандарт), либо с 3° углом развала для оперативного и более спортивного управления коляской. Угол развала регулируется в 2 шага.

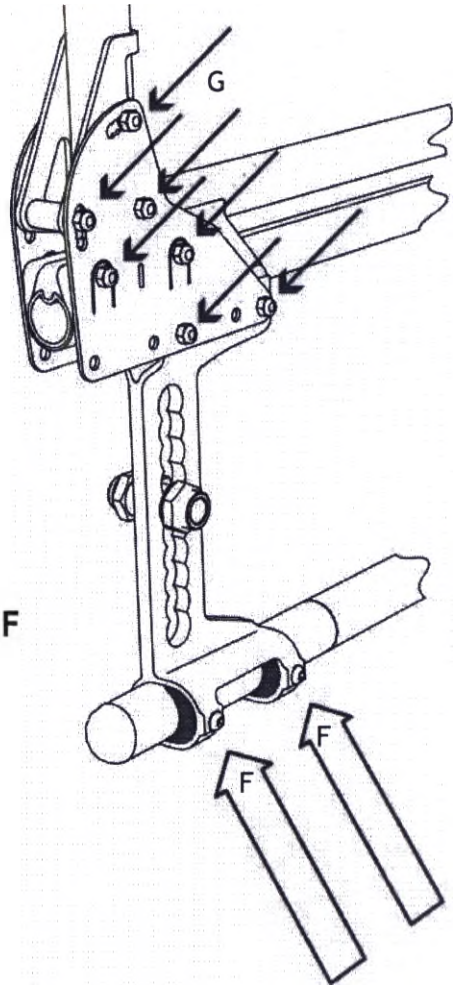

Шаг 1

Для регулировки угла развала колеса ослабьте винты **F** и **G** на крепеже на трубе спинки.

Снимите два пластиковых полумесяца. Поверните всю переходную пластину заднего колеса наружу или внутрь.

Вставьте два пластиковых полумесяца и винты **F** с обратной стороны.

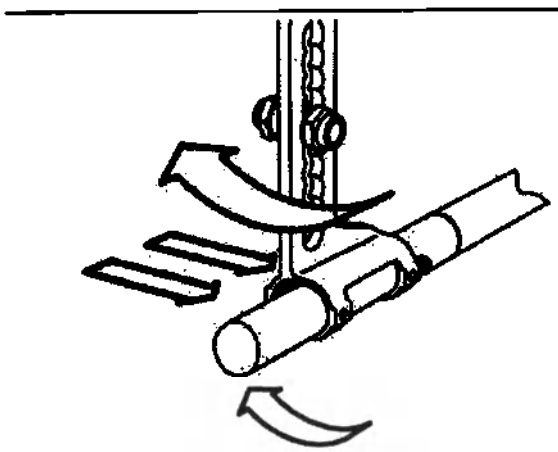

ООО ЦИРМИ INFO@CIRMI.RU WWW.GOSZDRAVNADZOR.RU

Шаг 2

Крепежи на трубе спинки наклоняются в соответствии с углом развала и теперь должны быть установлены в правильном положении. Для четкой идентификации на крепежи нанесены номера I (2 x), II и III.

Установив все 4 крепежа в правильном положении, вставьте все винты **G** и затяните их. Затяните зажимные винты (**F**).

ОСТОРОЖНО

Крепежи должны быть установлены в правильном положении в соответствии с углом развала; иначе рама может деформироваться.

РУ

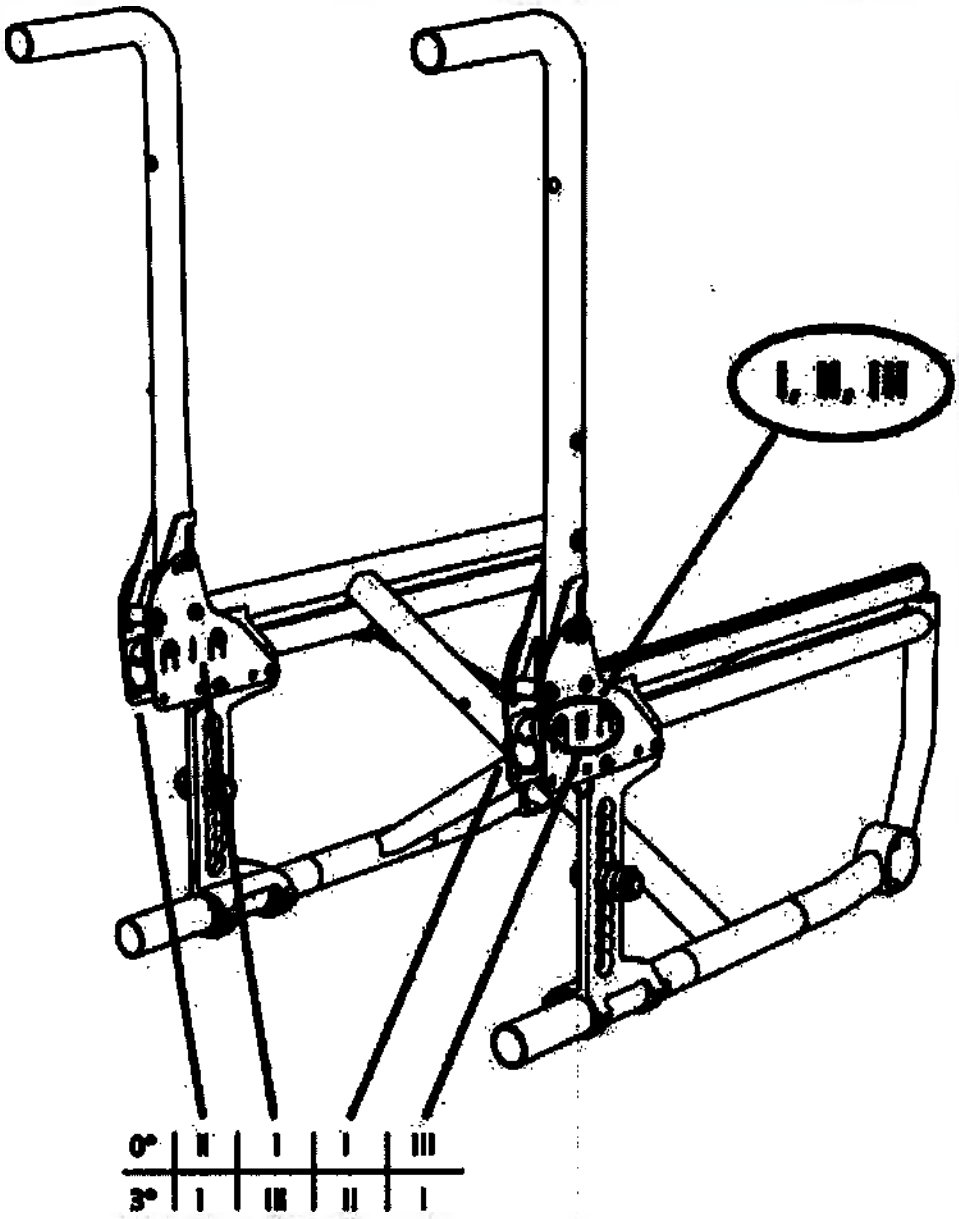

ООО ЦИРМИ INFO@CIRMI.RU WWW.GOSZDRAVNADZOR.RU

5.9 Высота сиденья, спереди

Высота сиденья спереди модели AS(01) может быть от 41,25 до 52,5 см в зависимости от размера переднего колеса (125 / 175 мм). Высота регулируется с помощью различных отверстий в вилке колеса и замены левого штока переднего колеса на правый и наоборот.

Это позволяет придать штоку более высокое или низкое положение.

Размер колеса 5" / 12,5 см

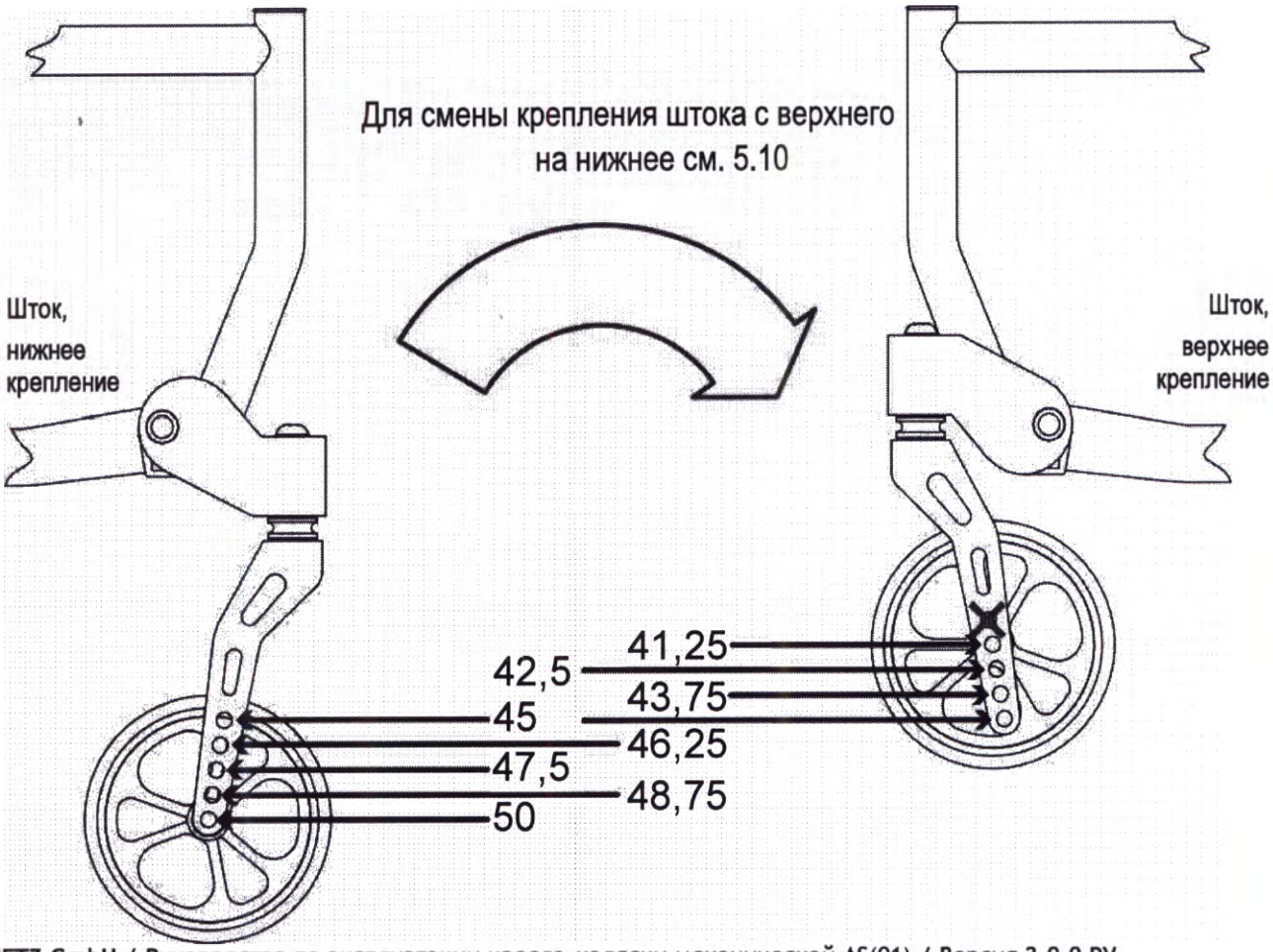

ООО ЦИРМИ INFO@CIRMI.RU WWW.GOSZDRAVNADZOR.RU

ВАЖНО

На высоту сиденья влияют угол наклона сиденья, шины и другие факторы. Таким образом, приведенные значения являются ориентировочными и имеют допуск +/– 1 см.

Размер колеса 6" / 15 см

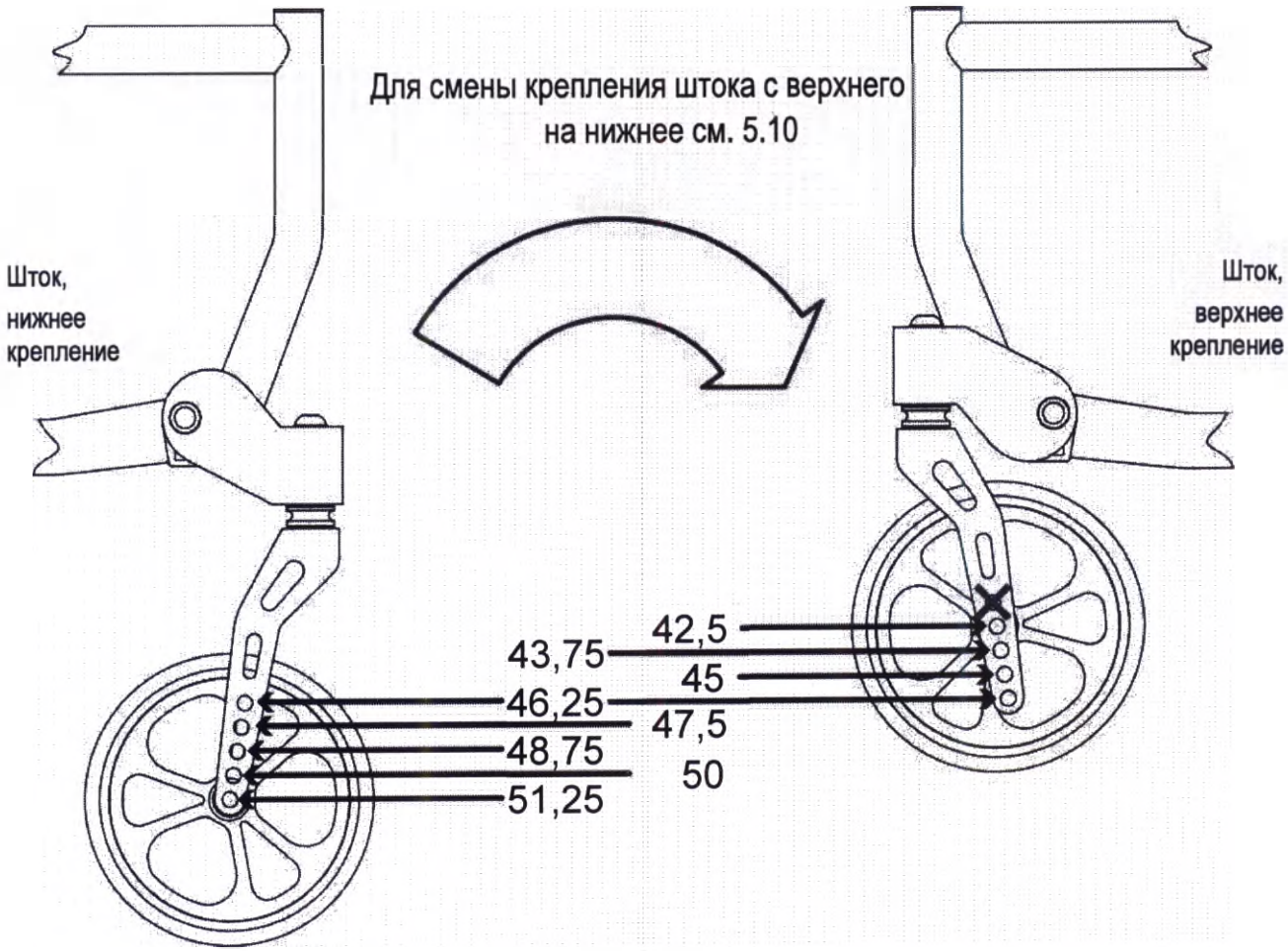

ООО ЦИРМИ INFO@CIRMI.RU WWW.GOSZDRAVNADZOR.RU

ВАЖНО

На высоту сиденья влияют угол наклона сиденья, шины и другие факторы. Таким образом, приведенные значения являются ориентировочными и имеют допуск +/– 1 см.

Размер колеса 7" / 17,5 см

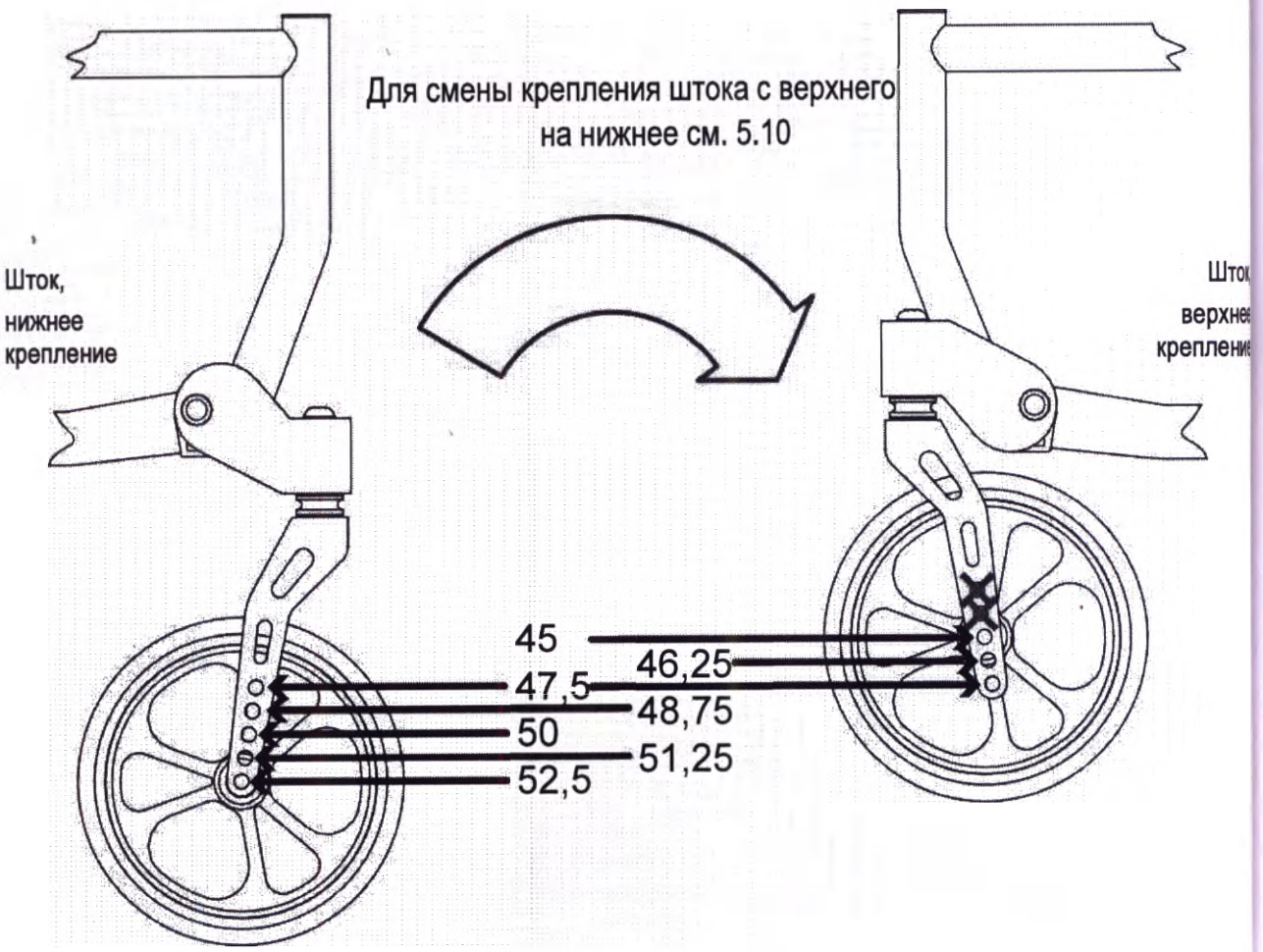

ООО ЦИРМИ INFO@CIRMI.RU WWW.GOSZDRAVNADZOR.RU

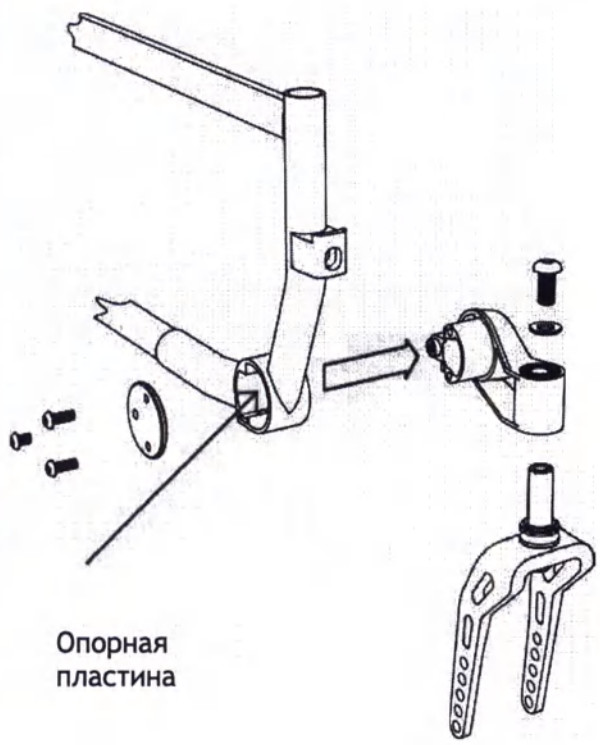

5.10 Сборочный узел переднего колеса (для регулировки высоты сиденья спереди)

Для установки передней части сиденья на нужную высоту шток передних колес устанавливается с верхним или нижним креплением. Для этого поменяйте местами левый и правый шток передних колес. Это изменит высоту сиденья спереди на +/– 5 см.

Чтобы поменять местами левый и правый шток передних колес, разберите передние колеса и их вилки.

Ослабьте 3 крепежных винта на внутренней части рамы (используйте ключ-шестигранник 4 мм). Снимите заглушку штока и вытащите сам шток. Не потеряйте опорную пластину!

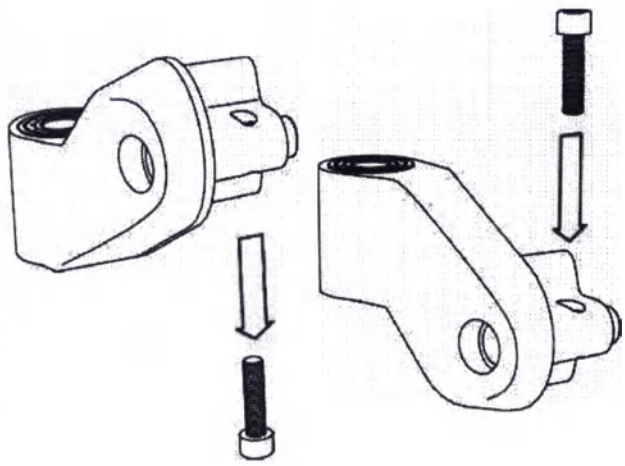

Снимите винт, фиксирующий вилку, и вставьте его в обратном направлении.

ООО ЦИРМИ INFO@CIRMI.RU WWW.GOSZDRAVNADZOR.RU

Вставьте пересобранный шток в раму с противоположной стороны.

Крепление штока должно смотреть в противоположном направлении (вверх/вниз).

Убедитесь, что Вы правильно вставили опорную пластину. Установите заглушку штока и затяните его с помощью 3 винтов (2 длинных, 1 короткий).

Установите вилку колеса и само колесо в нужной позиции. Чтобы узнать о соотношении позиции колеса и высоты сиденья спереди, см. раздел 5.9.

Придайте переднему колесу положение без наклона согласно разделу 5.11.

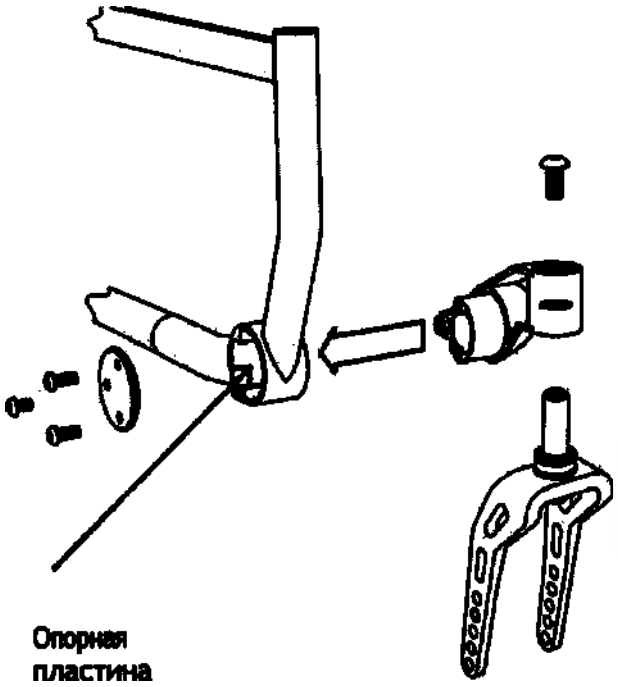

ОСТОРОЖНО

Не потеряйте опорную пластину и убедитесь, что Вы правильно ее вставили.

ООО ЦИРМИ INFO@CIRMI.RU WWW.GOSZDRAVNADZOR.RU

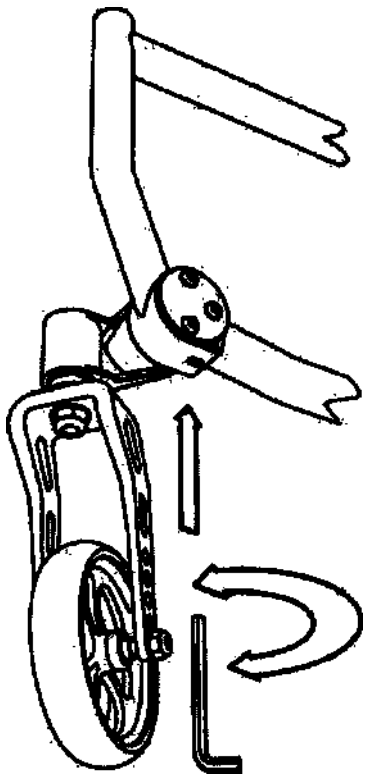

5.11 Угол наклона переднего колеса

Наклон сиденья, который является результатом установленной передней и задней высоты сиденья, может потребовать регулировки угла наклона переднего колеса.

Установите переднее колесо таким образом, чтобы угол между осью переднего колеса и полом (=угол наклона переднего колеса) был прямым.

Эта регулировка предназначена только для компенсации наклона сиденья. Угол наклона переднего колеса, отличный от 90°, всегда усложняет управление креслом-коляской.

Для регулировки угла наклона переднего колеса поверните 3 винта на внутренней стороне рамы несколько раз, чтобы ослабить их.

Вставьте шестигранный гаечный ключ на 5 мм через отверстие в нижней части корпуса переднего колеса и отрегулируйте угол поворота. Затяните все 3 винта.

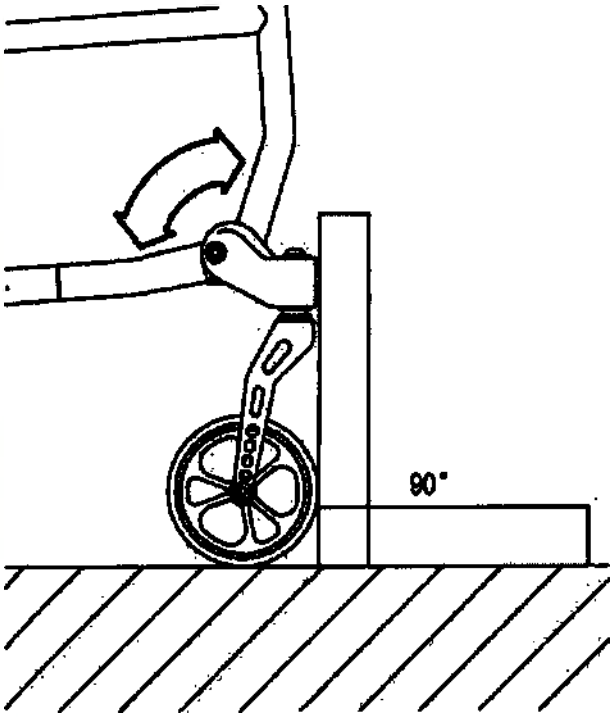

ВАЖНО

Мы рекомендуем использовать поверочный угольник для контроля 90° расположения деталей.

РУ

ООО ЦИРМИ INFO@CIRMI.RU WWW.GOSZDRAVNADZOR.RU

5.12 Блокировка колес

Эффективность блокировки колес определяется расстоянием между шарнирным болтом и шинами. Это расстояние должно составлять 14 мм, когда тормоз полностью открыт.

Если на Вашей коляске установлены пневматические шины, убедитесь, что они накачаны до допустимого давления.

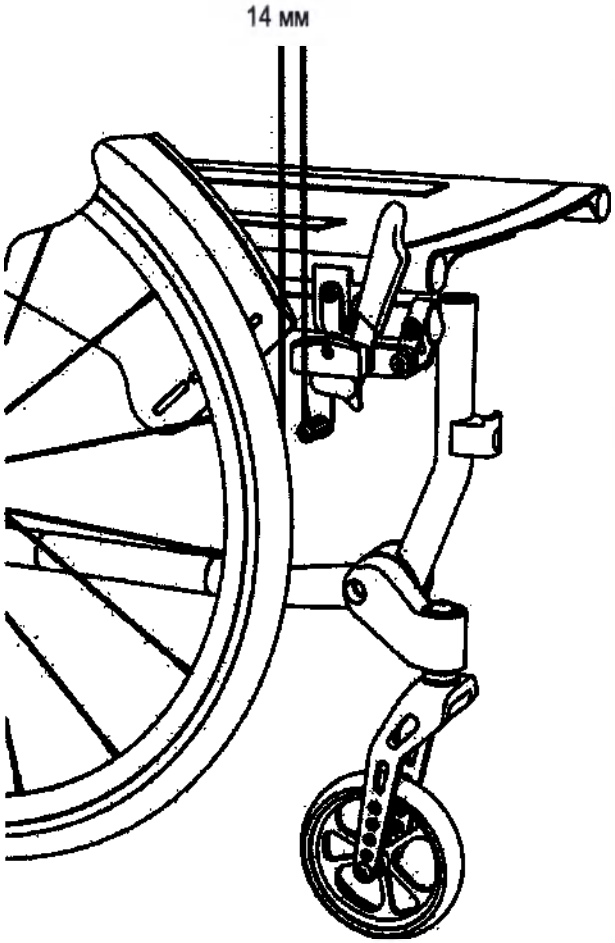

ВАЖНО

Давление в шинах сильно влияет на торможение. Если давление в шинах низкое, тормоза могут не сработать. Требуемое давление указано на боковой стороне шины.

ООО ЦИРМИ INFO@CIRMI.RU WWW.GOSZDRAVNADZOR.RU

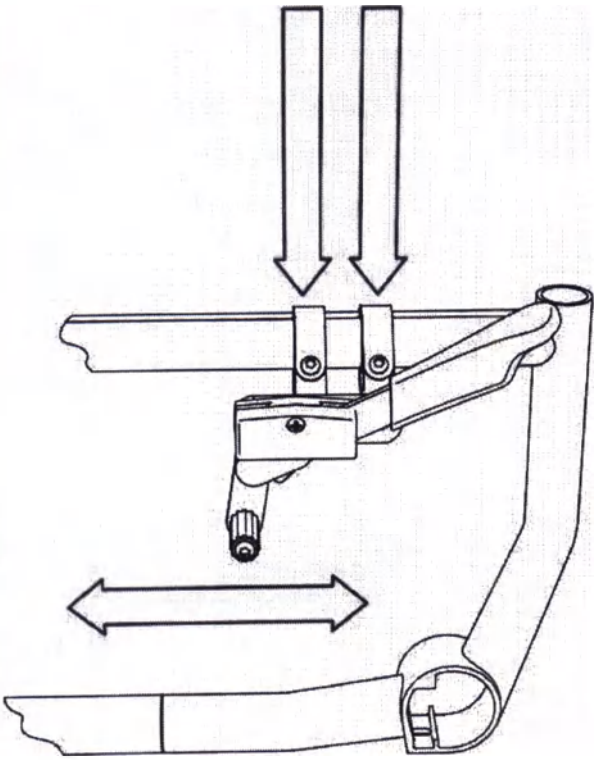

Вы можете отрегулировать тормоза, перемещая тормозную колодку вместе с тормозом вдоль боковой рамы.

Ослабьте два винта на зажимах, которые соединяют тормозные колодки с боковой рамой. Перемещайте тормозную колодку, пока Вы не получите необходимое расстояние. Затяните два винта. В зависимости от позиции заднего колеса для придания правильного положения тормозам может потребоваться смещение опоры на крестообразной поперечине.

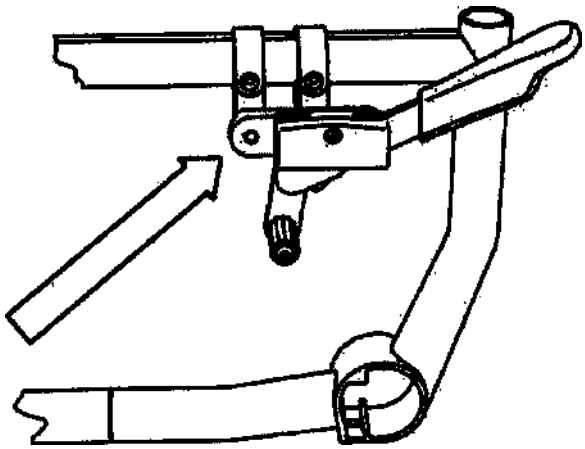

ВАЖНО

Если сиденье установлено низко, Вам может потребоваться сдвинуть тормозную колодку вперед перед установкой.

ООО ЦИРМИ INFO@CIRMI.RU WWW.GOSZDRAVNADZOR.RU

СИСТЕМА ИЗМЕРЕНИЯ DIETZ

Не существует отраслевого стандарта точных измерительных точек, используемых для измерения кресла-коляски. Чтобы избежать ошибок при регулировке кресла-коляски, мы рекомендуем проверять все измерения на соответствие измерительным точкам, перечисленными ниже. Все измерения, приведенные в этой инструкции, следует понимать в рамках системы измерений DIETZ.

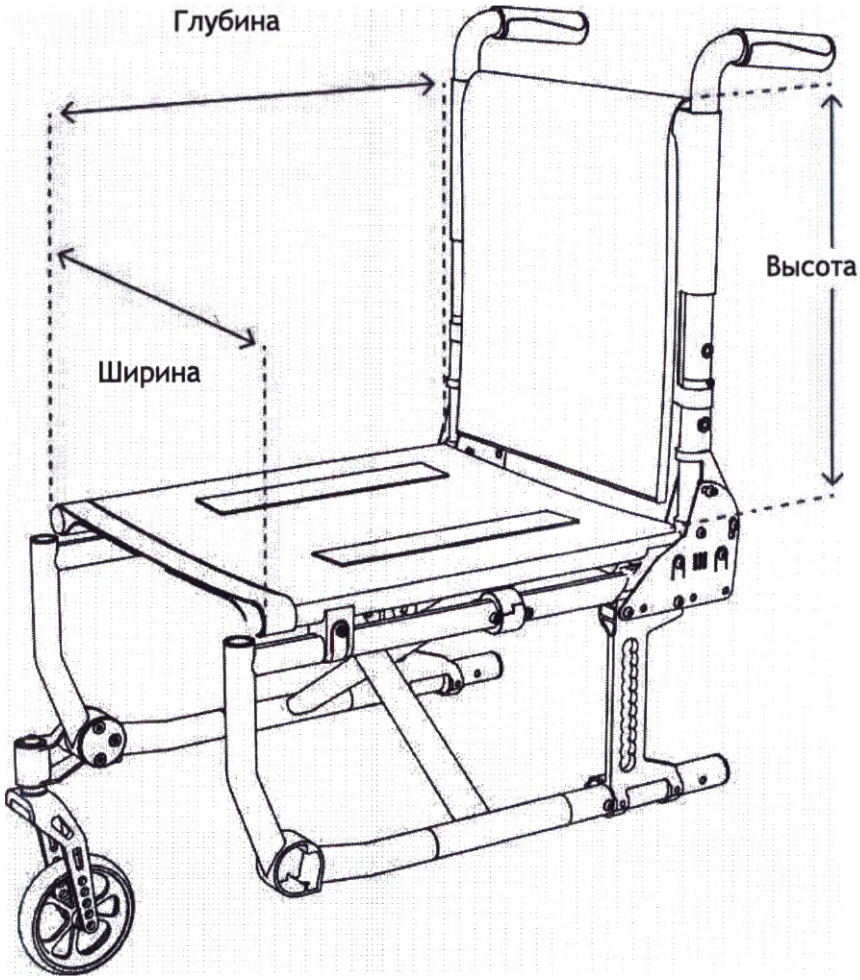

Глубина сиденья: расстояние между самой передней и самой задней точками трубы сиденья

Ширина сиденья: расстояние между левым и правым внешним краем труб сиденья

Высота спинки: расстояние от верхнего края трубы сиденья до верхнего края подушки сиденья

ООО ЦИРМИ INFO@CIRMI.RU WWW.GOSZDRAVNADZOR.RU

ВАЖНО

Все замеры, сделанные на текстильных деталях (например, высота спинки), имеют допуск +/– 1,5 см.

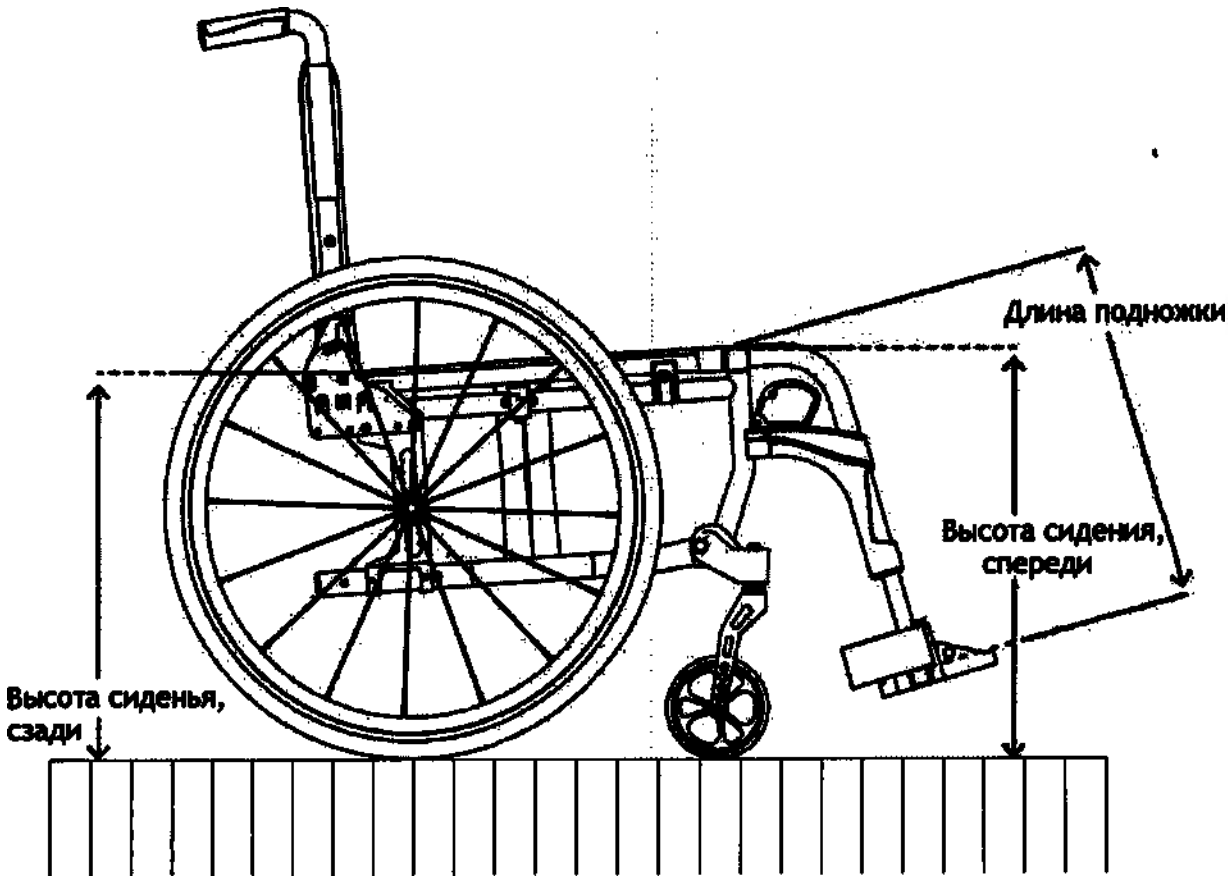

Высота сидения, спереди: расстояние по вертикали от пола до верхнего края передней трубы сиденья

Высота сиденья, сзади: расстояние по вертикали от пола до верхнего края задней трубы сиденья

Длина подножки: расстояние от центра площадки для стопы (сверху) до верхнего края крепежа подножки

ООО ЦИРМИ INFO@CIRMI.RU WWW.GOSZDRAVNADZOR.RU

РАЗМЕРЫ И ВЕС AS(01)

Технические характеристики	Размер	Размер	Размер
Артикул	180115	180118	180121
Ширина сиденья (см)	38	40	42
Глубина сиденья (см)	36 / 39	36 / 39	36 / 39
Высота сиденья, спереди (см)	41,25 – 52,5 шаг 1,25	41,25 – 52,5 шаг 1,25	41,25 – 52,5 шаг 1,25
Высота сиденья, сзади (см)	41,25 – 52,5 шаг 1,25	41,25 – 52,5 шаг 1,25	41,25 – 52,5 шаг 1,25
Высота спинки (см)	29-50 шаг 3	29-50 шаг 3	29-50 шаг 3
Наклон спинки сиденья (угол)	–5° / 0° / 5° / 10° / 15°	–5° / 0° / 5° / 10° / 15°	–5° / 0° / 5° / 10° / 15°
Высота ручек для толкания (см)	86 – 98 в зависимости от высоты спинки (доп. +10 см диапазона регулировки)	86 – 98 в зависимости от высоты спинки (доп. +10 см диапазона регулировки)	86 – 98 в зависимости от высоты спинки (доп. +10 см диапазона регулировки)
Габаритная ширина (см)	58	60	62
Габаритная ширина в сложенном виде (см)	28 с колесами / стояночным тормозом 30 с колесами и барабанным тормозом	28 с колесами / стояночным тормозом 30 с колесами и барабанным тормозом	28 с колесами / стояночным тормозом 30 с колесами и барабанным тормозом
Габаритная высота (см)	Макс. 98 с высотой спинки 50	Макс. 98 с высотой спинки 50	Макс. 98 с высотой спинки 50
Общая длина с опорой для ног (см)	Глубина сиденья +45 см	Глубина сиденья +45 см	Глубина сиденья +45 см
Габаритная длина без подножек (см)	Глубина сиденья +33 см	Глубина сиденья +33 см	Глубина сиденья +33 см
зависит от глубины сиденья и позиции заднего колеса			
Высота подлокотника (см)	22 – 26	22 – 26	22 – 26
Ширина подлокотника (см)	6	6	6
Длина подлокотника (см)	25 укороченные / 35 удлиненные	25 укороченные / 35 удлиненные	25 укороченные / 35 удлиненные
Длина голени (см)	37 – 51 с шагом в 1,5 см	37 – 51 с шагом в 1,5 см	37 – 51 с шагом в 1,5 см
Диаметр заднего колеса (см)	61	61	61
Диаметр переднего колеса (см)	12,5 / 15 / 17,5	12,5 / 15 / 17,5	12,5 / 15 / 17,5
Устойчивость к опрокидыванию (градус)	10°	10°	10°
Максимальная допустимая масса пациента (кг)	120	120	120
Максимальная допустимая масса дополнительного груза (кг)	5	5	5
Тормоз	Стояночный тормоз		
Ремень с пластиковой пряжкой (см)	Д x Ш (176 x 5)		
Антиопрокидыватель (см)	Д x Ш (27 x 6)		
Ручки для толкания (см)	Д x Ш x В (11,1 x 3,7 x 3,3)		
Вес (кг)	От 12,8	От 12,8	От 12,8
Точность измерений: ±15 мм / 1 кг			

ООО ЦИРМИ INFO@CIRMI.RU WWW.GOSZDRAVNADZOR.RU

Технические характеристики	Размер	Размер	Размер	Размер	Размер	Размер
Артикул	180116	180119	180122	180125	180131	180135
Ширина сиденья (см)	38	40	42	44	46	48
Глубина сиденья (см)	42 / 45	42 / 45	42 / 45	42 / 45	42 / 45	42 / 45
Высота сиденья, спереди (см)	41,25 – 52,5 шаг 1,25	41,25 – 52,5 шаг 1,25	41,25 – 52,5 шаг 1,25	41,25 – 52,5 шаг 1,25	41,25 – 52,5 шаг 1,25	41,25 – 52,5 шаг 1,25
Высота сиденья, сзади (см)	41,25 – 52,5 шаг 1,25	41,25 – 52,5 шаг 1,25	41,25 – 52,5 шаг 1,25	41,25 – 52,5 шаг 1,25	41,25 – 52,5 шаг 1,25	41,25 – 52,5 шаг 1,25
Высота спинки (см)	29-50 шаг 3	29-50 шаг 3	29-50 шаг 3	29-50 шаг 3	29-50 шаг 3	29-50 шаг 3
Наклон спинки сиденья (угол)	–5° / 0° / 5° / 10° / 15°	–5° / 0° / 5° / 10° / 15°	–5° / 0° / 5° / 10° / 15°	–5° / 0° / 5° / 10° / 15°	–5° / 0° / 5° / 10° / 15°	–5° / 0° / 5° / 10° / 15°
Высота ручек для толкания (см)	86 – 98 в зависимости от высоты спинки (доп. +10 см диапазона регулировки)	86 – 98 в зависимости от высоты спинки (доп. +10 см диапазона регулировки)	86 – 98 в зависимости от высоты спинки (доп. +10 см диапазона регулировки)	86 – 98 в зависимости от высоты спинки (доп. +10 см диапазона регулировки)	86 – 98 в зависимости от высоты спинки (доп. +10 см диапазона регулировки)	86 – 98 в зависимости от высоты спинки (доп. +10 см диапазона регулировки)
Габаритная ширина (см)	58	60	62	64	66	68
Габаритная ширина в сложенном виде (см)	28 с колесами / стояночным тормозом 30 с колесами и барабанным тормозом	28 с колесами / стояночным тормозом 30 с колесами и барабанным тормозом	28 с колесами / стояночным тормозом 30 с колесами и барабанным тормозом	28 с колесами / стояночным тормозом 30 с колесами и барабанным тормозом	28 с колесами / стояночным тормозом 30 с колесами и барабанным тормозом	28 с колесами / стояночным тормозом 30 с колесами и барабанным тормозом
Габаритная высота (см)	Макс. 98 с высотой спинки 50	Макс. 98 с высотой спинки 50	Макс. 98 с высотой спинки 50	Макс. 98 с высотой спинки 50	Макс. 98 с высотой спинки 50	Макс. 98 с высотой спинки 50
Общая длина с опорой для ног (см)	Глубина сиденья +45 см	Глубина сиденья +45 см	Глубина сиденья +45 см	Глубина сиденья +45 см	Глубина сиденья +45 см	Глубина сиденья +45 см
Габаритная длина без подножек (см) зависит от глубины сиденья и позиции заднего колеса	Глубина сиденья +33 см	Глубина сиденья +33 см	Глубина сиденья +33 см	Глубина сиденья +33 см	Глубина сиденья +33 см	Глубина сиденья +33 см
Высота подлокотника (см)	22 – 26	22 – 26	22 – 26	22 – 26	22 – 26	22 – 26
Ширина подлокотника (см)	6	6	6	6	6	6
Длина подлокотника (см)	25 укороченные / 35 удлиненные	25 укороченные / 35 удлиненные	25 укороченные / 35 удлиненные	25 укороченные / 35 удлиненные	25 укороченные / 35 удлиненные	25 укороченные / 35 удлиненные
Длина голени (см)	37 – 51 с шагом в 1,5 см	37 – 51 с шагом в 1,5 см	37 – 51 с шагом в 1,5 см	37 – 51 с шагом в 1,5 см	37 – 51 с шагом в 1,5 см	37 – 51 с шагом в 1,5 см
Диаметр заднего колеса (см)	61	61	61	61	61	61
Диаметр переднего колеса (см)	12,5 / 15 / 17,5	12,5 / 15 / 17,5	12,5 / 15 / 17,5	12,5 / 15 / 17,5	12,5 / 15 / 17,5	12,5 / 15 / 17,5
Устойчивость к опрокидыванию (градус)	10°	10°	10°	10°	10°	10°
Максимальная допустимая масса пациента (кг)	120	120	120	120	120	120
Максимальная допустимая масса дополнительного груза (кг)	5	5	5	5	5	5
Тормоз	Стояночный тормоз					

ООО ЦИРМИ INFO@CIRMI.RU WWW.GOSZDRAVNADZOR.RU

Ремень с пластиковой пряжкой (см)	Д x Ш (176 x 5)					
Антиопрокидыватель (см)	Д x Ш (27 x 6)					
Ручки для толкания (см)	Д x Ш x В (11,1 x 3,7 x 3,3)					
Вес (кг)	От 12,8	От 12,8	От 12,8	От 12,8	От 12,8	От 12,8
Точность измерений: ±15 мм / 1 кг						

Технические характеристики	Размер	Размер	Размер	Размер	Размер	Размер	Размер
Артикул	180123	180126	180132	180136	180140	180144	180148
Ширина сиденья (см)	42	44	46	48	50	52	54
Глубина сиденья (см)	48 / 51	48 / 51	48 / 51	48 / 51	48 / 51	48 / 51	48 / 51
Высота сиденья, спереди (см)	41,25 – 52,5 шаг 1,25	41,25 – 52,5 шаг 1,25	41,25 – 52,5 шаг 1,25	41,25 – 52,5 шаг 1,25	41,25 – 52,5 шаг 1,25	41,25 – 52,5 шаг 1,25	41,25 – 52,5 шаг 1,25
Высота сиденья, сзади (см)	41,25 – 52,5 шаг 1,25	41,25 – 52,5 шаг 1,25	41,25 – 52,5 шаг 1,25	41,25 – 52,5 шаг 1,25	41,25 – 52,5 шаг 1,25	41,25 – 52,5 шаг 1,25	41,25 – 52,5 шаг 1,25
Высота спинки (см)	29-50 шаг 3	29-50 шаг 3	29-50 шаг 3	29-50 шаг 3	29-50 шаг 3	29-50 шаг 3	29-50 шаг 3
Наклон спинки сиденья (угол)	–5° / 0° / 5° / 10° / 15°	–5° / 0° / 5° / 10° / 15°	–5° / 0° / 5° / 10° / 15°	–5° / 0° / 5° / 10° / 15°	–5° / 0° / 5° / 10° / 15°	–5° / 0° / 5° / 10° / 15°	–5° / 0° / 5° / 10° / 15°
Высота ручек для толкания (см)	86 – 98 в зависимости от высоты спинки (доп. +10 см диапазона регулировки)	86 – 98 в зависимости от высоты спинки (доп. +10 см диапазона регулировки)	86 – 98 в зависимости от высоты спинки (доп. +10 см диапазона регулировки)	86 – 98 в зависимости от высоты спинки (доп. +10 см диапазона регулировки)	86 – 98 в зависимости от высоты спинки (доп. +10 см диапазона регулировки)	86 – 98 в зависимости от высоты спинки (доп. +10 см диапазона регулировки)	86 – 98 в зависимости от высоты спинки (доп. +10 см диапазона регулировки)
Габаритная ширина (см)	62	64	66	68	70	72	74
Габаритная ширина в сложенном виде (см)	28 с колесами / стояночным тормозом 30 с колесами и барабанным тормозом	28 с колесами / стояночным тормозом 30 с колесами и барабанным тормозом	28 с колесами / стояночным тормозом 30 с колесами и барабанным тормозом	28 с колесами / стояночным тормозом 30 с колесами и барабанным тормозом	28 с колесами / стояночным тормозом 30 с колесами и барабанным тормозом	28 с колесами / стояночным тормозом 30 с колесами и барабанным тормозом	28 с колесами / стояночным тормозом 30 с колесами и барабанным тормозом
Габаритная высота (см)	Макс. 98 с высотой спинки 50	Макс. 98 с высотой спинки 50	Макс. 98 с высотой спинки 50	Макс. 98 с высотой спинки 50	Макс. 98 с высотой спинки 50	Макс. 98 с высотой спинки 50	Макс. 98 с высотой спинки 50
Общая длина с опорой для ног (см)	Глубина сиденья +45 см	Глубина сиденья +45 см	Глубина сиденья +45 см	Глубина сиденья +45 см	Глубина сиденья +45 см	Глубина сиденья +45 см	Глубина сиденья +45 см
Габаритная длина без подножек (см)	Глубина сиденья +33 см	Глубина сиденья +33 см	Глубина сиденья +33 см	Глубина сиденья +33 см	Глубина сиденья +33 см	Глубина сиденья +33 см	Глубина сиденья +33 см
зависит от глубины сиденья и позиции заднего колеса							

ООО ЦИРМИ INFO@CIRMI.RU WWW.GOSZDRAVNADZOR.RU

Высота подлокотника (см)	22 – 26	22 – 26	22 – 26	22 – 26	22 – 26	22 – 26	22 – 26
Ширина подлокотника (см)	6	6	6	6	6	6	6
Длина подлокотника (см)	25 укороченные / 35 удлиненные	25 укороченные / 35 удлиненные	25 укороченные / 35 удлиненные	25 укороченные / 35 удлиненные	25 укороченные / 35 удлиненные	25 укороченные / 35 удлиненные	25 укороченные / 35 удлиненные
Длина голени (см)	37 – 51 с шагом в 1,5 см	37 – 51 с шагом в 1,5 см	37 – 51 с шагом в 1,5 см	37 – 51 с шагом в 1,5 см	37 – 51 с шагом в 1,5 см	37 – 51 с шагом в 1,5 см	37 – 51 с шагом в 1,5 см
Диаметр заднего колеса (см)	61	61	61	61	61	61	61
Диаметр переднего колеса (см)	12,5 / 15 / 17,5	12,5 / 15 / 17,5	12,5 / 15 / 17,5	12,5 / 15 / 17,5	12,5 / 15 / 17,5	12,5 / 15 / 17,5	12,5 / 15 / 17,5
Устойчивость к опрокидыванию (градус)	10°	10°	10°	10°	10°	10°	10°
Максимальная допустимая масса пациента (кг)	145	145	145	145	145	145	145
Максимальная допустимая масса дополнительного груза (кг)	5	5	5	5	5	5	5
Тормоз	Стояночный тормоз						
Ремень с пластиковой пряжкой (см)	Д x Ш (176 x 5)						
Антиопрокидыватель (см)	Д x Ш (27 x 6)						
Ручки для толкания (см)	Д x Ш x В (11,1 x 3,7 x 3,3)						
Вес (кг)	От 12,8	От 12,8	От 12,8	От 12,8	От 12,8	От 12,8	От 12,8
Точность измерений: ±15 мм / 1 кг							

Технические характеристики	Размер	Размер	Размер	Размер	Размер	Размер
Артикул	180127	180133	180137	180141	180145	180149
Ширина сиденья (см)	44	46	48	50	52	54
Глубина сиденья (см)	54 / 57	54 / 57	54 / 57	54 / 57	54 / 57	54 / 57
Высота сиденья, спереди (см)	41,25 – 52,5 шаг 1,25	41,25 – 52,5 шаг 1,25	41,25 – 52,5 шаг 1,25	41,25 – 52,5 шаг 1,25	41,25 – 52,5 шаг 1,25	41,25 – 52,5 шаг 1,25
Высота сиденья, сзади (см)	41,25 – 52,5 шаг 1,25	41,25 – 52,5 шаг 1,25	41,25 – 52,5 шаг 1,25	41,25 – 52,5 шаг 1,25	41,25 – 52,5 шаг 1,25	41,25 – 52,5 шаг 1,25
Высота спинки (см)	29-50 шаг 3	29-50 шаг 3	29-50 шаг 3	29-50 шаг 3	29-50 шаг 3	29-50 шаг 3
Наклон спинки сиденья (угол)	–5° / 0° / 5° / 10° / 15°	–5° / 0° / 5° / 10° / 15°	–5° / 0° / 5° / 10° / 15°	–5° / 0° / 5° / 10° / 15°	–5° / 0° / 5° / 10° / 15°	–5° / 0° / 5° / 10° / 15°
Высота ручек для толкания (см)	86 – 98 в зависимости от высоты спинки (доп. +10 см диапазона регулировки)	86 – 98 в зависимости от высоты спинки (доп. +10 см диапазона регулировки)	86 – 98 в зависимости от высоты спинки (доп. +10 см диапазона регулировки)	86 – 98 в зависимости от высоты спинки (доп. +10 см диапазона регулировки)	86 – 98 в зависимости от высоты спинки (доп. +10 см диапазона регулировки)	86 – 98 в зависимости от высоты спинки (доп. +10 см диапазона регулировки)
Габаритная ширина (см)	64	66	68	70	72	74

ООО ЦИРМИ INFO@CIRMI.RU WWW.GOSZDRAVNADZOR.RU

Габаритная ширина в сложенном виде (см)	28 с колесами / стояночным тормозом 30 с колесами и барабанным тормозом	28 с колесами / стояночным тормозом 30 с колесами и барабанным тормозом	28 с колесами / стояночным тормозом 30 с колесами и барабанным тормозом	28 с колесами / стояночным тормозом 30 с колесами и барабанным тормозом	28 с колесами / стояночным тормозом 30 с колесами и барабанным тормозом	28 с колесами / стояночным тормозом 30 с колесами и барабанным тормозом
Габаритная высота (см)	Макс. 98 с высотой спинки 50	Макс. 98 с высотой спинки 50	Макс. 98 с высотой спинки 50	Макс. 98 с высотой спинки 50	Макс. 98 с высотой спинки 50	Макс. 98 с высотой спинки 50
Общая длина с опорой для ног (см)	Глубина сиденья +45 см	Глубина сиденья +45 см	Глубина сиденья +45 см	Глубина сиденья +45 см	Глубина сиденья +45 см	Глубина сиденья +45 см
Габаритная длина без подножек (см)	Глубина сиденья +33 см	Глубина сиденья +33 см	Глубина сиденья +33 см	Глубина сиденья +33 см	Глубина сиденья +33 см	Глубина сиденья +33 см
зависит от глубины сиденья и позиции заднего колеса						
Высота подлокотника (см)	22 – 26	22 – 26	22 – 26	22 – 26	22 – 26	22 – 26
Ширина подлокотника (см)	6	6	6	6	6	6
Длина подлокотника (см)	25 укороченные / 35 удлиненные	25 укороченные / 35 удлиненные	25 укороченные / 35 удлиненные	25 укороченные / 35 удлиненные	25 укороченные / 35 удлиненные	25 укороченные / 35 удлиненные
Длина голени (см)	37 – 51 с шагом в 1,5 см	37 – 51 с шагом в 1,5 см	37 – 51 с шагом в 1,5 см	37 – 51 с шагом в 1,5 см	37 – 51 с шагом в 1,5 см	37 – 51 с шагом в 1,5 см
Диаметр заднего колеса (см)	61	61	61	61	61	61
Диаметр переднего колеса (см)	12,5 / 15 / 17,5	12,5 / 15 / 17,5	12,5 / 15 / 17,5	12,5 / 15 / 17,5	12,5 / 15 / 17,5	12,5 / 15 / 17,5
Устойчивость к опрокидыванию (градус)	10°	10°	10°	10°	10°	10°
Максимальная допустимая масса пациента (кг)	145	145	145	145	145	145
Максимальная допустимая масса дополнительного груза (кг)	5	5	5	5	5	5
Тормоз	Стояночный тормоз					
Ремень с пластиковой пряжкой (см)	Д x Ш (176 x 5)					
Антиопрокидыватель (см)	Д x Ш (27 x 6)					
Ручки для толкания (см)	Д x Ш x В (11,1 x 3,7 x 3,3)					
Вес (кг)	От 12,8	От 12,8	От 12,8	От 12,8	От 12,8	От 12,8
Точность измерений: ±15 мм / 1 кг						

Цветовое исполнение:

- Черный

ООО ЦИРМИ INFO@CIRMI.RU WWW.GOSZDRAVNADZOR.RU

ЖУРНАЛ ТЕХНИЧЕСКОГО ОБСЛУЖИВАНИЯ И РЕМОНТА

П = проверено З = заменено Р = отремонтировано

	Когда				
Что					
Барабанный тормоз					
Блокировка колеса					
Рычаг тормоза для сопровождающего лица					
Ручка для толкания					
Защитный щиток, собранный					
Материал сиденья					
Материал спинки					
Передние колеса					
Задние колеса					
Давление в шине					
Покрышка					
Ободья ручного привода					
Рама					
Кто					

РУ

ОСТОРОЖНО

Советуем Вам проверять Вашу кресло-коляску у специализированного дилера не менее одного раза в год.

ООО ЦИРМИ INFO@CIRMI.RU WWW.GOSZDRAVNADZOR.RU

УКАЗАНИЯ ПО БЕЗОПАСНОСТИ

Конфигурации и регулировки (угол развала заднего колеса, центр тяжести при высокой активности) моделей AS(01) делают управление этими креслами-колясками крайне легким и оперативным. Для неопытных пользователей кресел-колясок это может оказаться непривычно и даже опасно. Чтобы избежать возможных падений и опасных ситуаций, сначала потренируйтесь применять Вашу кресло-коляску на ровной поверхности. В начале мы рекомендуем Вам практиковаться в присутствии сопровождающего лица.

Пожалуйста, соблюдайте следующие правила безопасности:

- Никогда не оставляйте детей или подростков в креслах-колясках без присмотра.
- Перед использованием коляски, пожалуйста, проверьте, все ли детали коляски надежно закреплены.
- Всегда ставьте кресло-коляску на оба тормоза, прежде чем перемещаться в или из нее.
- Кресло-коляска не пригодна для перевозки нескольких пассажиров или груза. Это нарушает предполагаемое использование коляски. Кресло-коляска предназначена для транспортировки только одного человека, сидящего в ней.
- Никогда не используйте кресло-коляску, находясь под воздействием алкоголя или других веществ, которые могут повлиять на внимательность или физическую и умственную восприимчивость.
- Обратите внимание, что движения пассажира или изменение загрузки коляски влияют на ее устойчивость и могут повысить риск опрокидывания.
- Существует риск опрокидывания вперед и назад на склонах, угол наклона которых превышает 10°.
- Безопасный угол наклона спуска, при котором не возникает какой либо опасности, не превышает 10°
- Используйте антиопрокидывающие устройства, чтобы обеспечить устойчивость кресла-коляски от опрокидывания назад.
- Для преодоления препятствий используйте пандусы или попросите помощи у сопровождающего лица.
- Выбоины, рельсы, канавки или аналогичные препятствия, которые Вы не можете объехать, следует пересекать под прямым углом (90°).
- Соблюдайте правила дорожного движения.
- Не наезжайте креслом-коляской на бордюры, высокие края или другие препятствия без использования тормозов.
- Не прыгайте с препятствий (бордюры, высокие края, ступени и т.д.), находясь в кресле-коляске.
- Не вставайте на площадки для стопы или подножки, пересаживаясь из коляски или в коляску.
- Убедитесь, что Ваш протектор шин имеет достаточную глубину (>1 мм).

ООО ЦИРМИ INFO@CIRMI.RU WWW.GOSZDRAVNADZOR.RU

- Убедитесь, что шины достаточно накачаны. Если давление в шинах слишком низкое, это снизит эффективность блокировки колес.
  Требуемое давление указано на боковой стороне шины.
- Перед началом любого движения убедитесь, что тормоза работают нормально.
- По возможности, носите светлую, легкозаметную одежду. Тогда другим участникам дорожного движения будет легче Вас заметить.
- Не подвергайте кресло-коляску воздействию прямых солнечных лучей и низких температур в течение продолжительного периода времени, так как некоторые детали продукта (например, рамы, подножки, тормоза и защитные щитки) могут сильно нагреваться (> 41° С) или замерзать (<0°) и тем самым травмировать кожу.
- Не используйте мойки высокого давления, агрессивные или едкие химические вещества или очищающие добавки для очистки кресла-коляски.
- Всегда помните о риске защемления пальцев и других частей тела в движущихся частях (тормозах, подножках и т.д.) Будьте осторожны во время управления креслом-коляской.
- Убедитесь, что кресло-коляска не припаркована рядом с аварийными выходами и путями эвакуации и не блокирует их.
- Используйте пандусы для преодоления препятствий. Длина пандуса состоит из суммы длин его наклонных поверхностей и поворотно-разворотных площадок. Максимальная длина пандуса для инвалидов — 36 м (что соответствует 3 м высоты подъема) — данный норматив определен СП 59.13330.2012. Если расчётная длина инвалидного пандуса получается более 36 метров, то необходима установка подъемных платформ — электрических подъемников для инвалидов. Угол наклона пандуса не более 10 градусов. Не предназначено для катания с наклонной плоскости. Поверхность колеса не нагревается, т.к. спуски/подъемы кратковременные и тепло от оси не передается на обод колеса
- Текстильные компоненты отвечают соответствующим нормам в отношении воспламеняемости. Тем не менее, огнестойкие текстильные компоненты могут воспламениться. Кресло-коляску необходимо держать на удалении от любых источников возгорания.

ООО ЦИРМИ INFO@CIRMI.RU WWW.GOSZDRAVNADZOR.RU

ПРОВЕРКА КОЛЯСКИ ПЕРЕД ИСПОЛЬЗОВАНИЕМ

Перед каждым использованием:

- Удостоверьтесь в надлежащей работе тормозов. При использовании тормозов коляска не должна двигаться. Если Вы заметили проблему с тормозами, немедленно сообщите об этом специализированному дилеру и прекратите пользоваться креслом-коляской.
- Убедитесь, что обивка сиденья и спинки находится в хорошем состоянии и не загрязнена. Если обивка загрязнена, её необходимо очистить согласно инструкции по уходу. Если обивка повреждена, сообщите об этом специализированному дилеру.
- Удостоверьтесь в том, что все движущиеся части коляски работают без сбоев и шума. Скрипящие шумы указывают на повреждение, сообщите об этом специализированному дилеру.
- Проверьте, что все винтовые и клепаные соединения не повреждены.
- Проверьте износ шин и давление в шинах (для пневматических шин). Раз в месяц проверяйте глубину протектора шин. Она должна быть не менее 1 мм. Дефектные или изношенные шины необходимо заменить.

ПРЕДУПРЕЖДЕНИЕ

Кресло-коляска не должна использоваться, если у нее спущены шины, так как пассажиру не может быть обеспечено безопасное вождение.

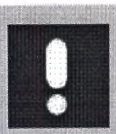

ОСТОРОЖНО

Если у кресла-коляски спущены шины, немедленно обратитесь к специализированному продавцу.

ООО ЦИРМИ INFO@CIRMI.RU WWW.GOSZDRAVNADZOR.RU

ИНСТРУКЦИИ ПО УХОДУ ЗА КОЛЯСКОЙ

Очищайте металлические элементы коляски влажной мягкой салфеткой. При загрязнении коляски воспользуйтесь мягким очищающим средством и теплой водой.

Колеса можно очистить с помощью щетки с пластмассовой щетиной, смоченной в воде (не используйте проволочную щетку!).

Обивка может стираться при 40°C с слабым мыльным раствором и при необходимости дезинфекции обрабатываться спиртосодержащим чистящим средством.

ПРЕДУПРЕЖДЕНИЕ

Не используйте мойки высокого давления.

СЕРИЙНЫЙ НОМЕР

Серийный номер крайне важен для идентификации продукта: он расположен на типовой табличке, нанесенной под сиденьем на раму кресла-коляски.

КЛИМАТИЧЕСКИЕ ТРЕБОВАНИЯ К УСЛОВИЯМ ХРАНЕНИЯ, ЭКСПЛУАТАЦИИ И ТРАНСПОРТИРОВКИ

Храните коляску в сухом, безопасном месте.

- Температура хранения от -10 до +41 °C, отн.влажность воздуха 30-70%.
- Температура эксплуатации от -10 до +41 °C, отн.влажность воздуха 30-70%.
- Температура транспортирования от -50 до +50 °C, отн.влажность воздуха не более 80%.

УТИЛИЗАЦИЯ

Утилизацию медицинского изделия и принадлежностей к нему проводить как отходы класса А по СанПиН 2.1.3684-21

ООО ЦИРМИ INFO@CIRMI.RU WWW.GOSZDRAVNADZOR.RU

МАРКИРОВКА ПРОДУКТА

Таблички и предупреждающие знаки на Вашей коляске должны быть читаемыми. Немедленно замените утерянные таблички и таблички с нечитаемым текстом. Табличка крайне важна для идентификации продукта. Не снимайте типовую табличку с рамы.

Маркировка изделия

DIETZ® REHA-PRODUKTE
Reutäckerstrasse 12
76307 Karlsbad

Модель: кресло-коляска **Макс. нагрузка:** кг

REF

SN

2019

CE

Маркировка упаковки

Кресло-коляска механическая для инвалидов, в том числе для людей с ограниченными физическими возможностями

Диц (Dietz) Caneo B, артикул 110042

S/N

Дата производства

Номер и дата регистрационного удостоверения

Уполномоченный представитель в России

ООО "МЕДИКАЛ ДИСТРИБЬЮТОРС"
Россия, 117042, г.Москва,Чечёрский проезд, д.56, корпус 2, пом.2
+7(915)280-80-50

максимальная допустимая масса пациента

максимальная допустимая масса дополнительного груза

Производитель Dietz Gmbh,
Reutäckerstraße 12 76307
Karlsbad, Germany, Германия

ООО ЦИРМИ INFO@CIRMI.RU WWW.GOSZDRAVNADZOR.RU

ПОВТОРНОЕ ИСПОЛЬЗОВАНИЕ

Для повторного использования кресла-коляски, пожалуйста, передайте все технические документы, необходимые для безопасной адаптации коляски к нуждам нового пользователя.

Перед повторным использованием кресло-коляску необходимо очистить и дезинфицировать, а также она должна быть проверена на наличие повреждений и одобрена для повторного использования специализированным продавцом.

Альтернативный метод дезинфекции с помощью стиральной машины: Снимите с кресла-коляски всю обивку и текстильные элементы для стирки. Обивка может стираться не выше чем при 40°C (100°F). Преимущество паровой обработки заключается в очистке надежным и последовательным образом, соответствующим гигиеническим стандартам.

Пожалуйста, используйте только следующие дезинфицирующие средства:

- безальдегидное спиртосодержащее дезинфицирующее средство (макс. 70%)
- кислородсодержащее дезинфицирующее средство
- альдегидное дезинфицирующее средство

Использование других химических средств может повредить кресло-коляску.

РУ

ПРЕДУПРЕЖДЕНИЕ

Швы на текстильных элементах не всегда можно полностью очистить. Советуем Вам заменить такие элементы.

ООО ЦИРМИ INFO@CIRMI.RU WWW.GOSZDRAVNADZOR.RU

ГАРАНТИЯ

Гарантия распространяется на все неполадки и дефекты, безусловно возникшие в связи с неправильной конструкцией, низким качеством материалов или ненадлежащим исполнением продукта. Срок гарантии составляет 24 месяца с момента получения покупателем уведомления о готовности продукта к отправке, но не позднее, чем после доставки. Гарантия не распространяется на нормальный износ, последствия ненадлежащего обращения или повреждения. Гарантия также не распространяется на дефекты, вызванные использованием ненадлежащих продуктов по уходу и смазочных материалов.

СРОК СЛУЖБЫ

Согласно нашим расчетам срок службы Вашей кресло-коляски составляет 5 лет при условии нормальной эксплуатации согласно рекомендациям и технического обслуживания продукта.

Указанный расчетный срок службы не является дополнительной гарантией.

ДЕКЛАРАЦИЯ О СООТВЕТСТВИИ НОРМАТИВНЫМ ТРЕБОВАНИЯМ

DIETZ GmbH со всей ответственностью заявляет, что кресла-коляски AS(01) соответствуют директиве ЕС 93/42/EWG для медицинских приборов.

ООО ЦИРМИ INFO@CIRMI.RU WWW.GOSZDRAVNADZOR.RU

ОТЧЕТ ОБ ИСПЫТАНИЯХ

Согласно DIN EN 12183:2014. Продукт отвечает норме ИСО 7176-8 на статическую, ударную и усталостную прочность.

Вес испытательного манекена = 125 кг/150 кг

Проведена оценка воспламеняемости мягких композитных и пенопластовых деталей согласно EN 1021-2/2006.

ОТВЕТСТВЕННОСТЬ

Dietz GmbH может нести полную ответственность за безопасность, надежность и удобство использования кресла-коляски только в том случае, если все модификации, добавление дополнительных деталей или ремонт выполняются представителями авторизованного сервисного центра.

ОГРАНИЧЕНИЕ ОТВЕТСТВЕННОСТИ

Dietz GmbH несет ответственность только при использовании изделия в заданных условиях и в соответствии с предусмотренным назначением. Мы рекомендуем использовать продукт и ухаживать за продуктом согласно инструкциям. Dietz GmbH не несет ответственности за повреждение вследствие использования неразрешенных элементов и запасных частей. Ремонт продукта должен выполняются только представителями авторизованного сервисного центра или самим изготовителем.

УПОЛНОМОЧЕННЫЙ ПРЕДСТАВИТЕЛЬ

Уполномоченный представитель на территории России:
Общество с ограниченной ответственностью “МЕДИКАЛ ДИСТРИБЬЮТОРС” (ООО “МЕДИКАЛ ДИСТРИБЬЮТОРС”)
Россия, 117042, г.Москва, Чечёрский проезд, д.56, корпус 2, пом.2
+7 (495) 374-83-87, +7(915)280-80-50, e.bashlakov@medical-distributors.ru

ООО ЦИРМИ INFO@CIRMI.RU WWW.GOSZDRAVNADZOR.RU

DIETZ®
REHA-PRODUKTE

CE

Группа продуктов: Кресла-коляски с ручным приводом

Наименование продукта: Кресло-коляска механическая для инвалидов, в том числе для людей с ограниченными физическими возможностями Диц (Dietz) AS(01)

Руководство по эксплуатации Версия 2.0.0 РУ Дата 07/2018 (LA / RPO)

DIETZ GmbH

Reutäckerstraße 12
76307 Karlsbad

Тел. +49 7248.9186-0
Факс +49 7248.9186-86
info@dietz-reha.de www.dietz-reha.de

Мы оставляем за собой право на внесение технических изменений в наши изделия, изменение цены наших изделий, а также на опечатки и на отклонения в описании наших изделий в данной публикации.
Любое полное или частично использование публикаций от © DIETZ Gmbh REHA-PRODUKTE, Karlsbad запрещено без предварительного письменного разрешения со стороны компании DIETZ GmbH, Karlsbad.

ООО ЦИРМИ INFO@CIRMI.RU WWW.GOSZDRAVNADZOR.RU

Certification of a copy

I hereby certify that the above copy is a true copy of the original which has been presented to me.

Karlsruhe, October 26th, 2023

JÖRG SCHAEFER · NOTAR IN KARLSRUHE ·

Jörg Schaefer
Notary

Druckdatum: 26.10.2023 10:11

ООО ЦИРМИ INFO@CIRMI.RU WWW.GOSZDRAVNADZOR.RU

Apostille

(Convention de La Haye du 5 octobre 1961)

1. Land: Bundesrepublik Deutschland
   Diese öffentliche Urkunde
2. ist unterschrieben von **Notar Jörg Schaefer**
3. in seiner Eigenschaft als **Notar**
4. sie ist versehen mit dem Siegel/Stempel
   des **Notars Jörg Schaefer in 76135 Karlsruhe**

Bestätigt

5. in **Karlsruhe** 6. am **30. October 2023**
7. durch **den Präsidenten des Landgerichts Karlsruhe**
8. unter Nr. **E 9101 a LG - 1011/2023**
9. Stempel 10. Unterschrift

LANDGERICHT KARLSRUHE

(Müller)
Präsident des Landgerichts

Nr. 173 Vordruck für die Erteilung der Apostille (Anl. 3 zur AV d. JuM vom 20. 1.1994 - Die Justiz S. 105 -) JVHm 4.94

ООО ЦИРМИ INFO@CIRMI.RU WWW.GOSZDRAVNADZOR.RU

/Перевод с английского и немецкого языков на русский язык/

Удостоверение подлинности копии документа

DIETZ®
REHA-PRODUKTE

/Логотип компании «Диц» (Dietz)/

/Текст на русском языке/

Диц Гмбх

(Управляющий директор)

_____

Должность

(Максимилиан Рааб)

_____

Имя

/подпись/ _____

Подпись

/Текст документа на русском языке/

ООО ЦИРМИ INFO@CIRMI.RU WWW.GOSZDRAVNADZOR.RU

Удостоверение подлинности копии документа

Настоящим удостоверяю, что вышеприведенный документ является действительной копией представленного мне подлинного документа.

Карлсруэ, 26 октября 2023 г.
/подпись/
Йорг Шэфер
Нотариус

/Круглая гербовая печать/:
Йорг Шэфер * Нотариус г. Карлсруэ

/Круглая рельефная гербовая печать/:
Йорг Шэфер * Нотариус г. Карлсруэ

Дата печати: 26.10.2023 10:11

ООО ЦИРМИ INFO@CIRMI.RU WWW.GOSZDRAVNADZOR.RU

АПОСТИЛЬ
(Гаагская конвенция от 05 октября 1961 г.)

1. Страна: Федеративная Республика Германия

Настоящий официальный документ

2. подписан **нотариусом Йоргом Шэфером**

3. выступающим в качестве **нотариуса**

4. заверен печатью/штампом **нотариуса Йорга Шэфера г. Карлсруэ 76135**

Удостоверен

5. в г. **Карлсруэ** 6. **30 октября 2023 г.**

7. **Председателем Земельного суда г. Карлсруэ**

8. За № **E 9101 a LG – 1011/2023**

9. Печать

10. Подпись

/подпись/
(Мюллер)
Председатель Земельного суда

/Круглая гербовая печать/: Земельный суд * г. Карлсруэ

Форма №173 - Бланк для проставления апостиля (согл. Прил.3 к общ. пр. Минюста ФРГ от 20.01.1994 "О юстиции", стр. 105) Управление юстиции г. Гамбург 4.94

ООО ЦИРМИ INFO@CIRMI.RU WWW.GOSZDRAVNADZOR.RU

Перевод данного текста сделан мной, переводчиком Шипуновой Ксенией Сергеевной.

Российская Федерация
Город Москва
Седьмого ноября две тысячи двадцать третьего года

Я, Юракова Диана Шевкетовна, временно исполняющая обязанности нотариуса города Москвы Корсик Марии Александровны, свидетельствую подлинность подписи переводчика Шипуновой Ксении Сергеевны.
Подпись сделана в моем присутствии.
Личность подписавшего документ установлена.
Зарегистрировано в реестре: № 77/2139-н/77-2023- 46-3158
Уплачено за совершение нотариального действия: 400 руб. 00 коп.

Д.Ш. Юракова

Всего прошнуровано,
пронумеровано и скреплено печатью
35 лист(а)(ов)

врио Нотариуса

ООО ЦИРМИ INFO@CIRMI.RU WWW.GOSZDRAVNADZOR.RU