公　证　书

中华人民共和国浙江省宁波市天一公证处

ЭЛЕКТРОННАЯ КОПИЯ ОФОРМЛЕНА ЦЕНТРОМ ИСПЫТАНИЙ И РЕГИСТРАЦИИ МЕДИЦИНСКИХ ИЗДЕЛИЙ

Согласовано/APPROVAL

NINGBO TEACHING INSTRUMENT CO.,LTD.
Организация/Organization

Китай, No.55, Lane 658, WangTong Road, Ningbo, Zhejiang. China
Адрес/Address

Legal Representative
Должность/Occupation

Zhang Qi
Фамилия, Имя/ Surname, Name

2021/8/16
ДатаДД.ММ.ГГГГ/Date DD.MM.YYYY

Подпись/Signature

Руководство по эксплуатации

Микроскопы медицинские световые лабораторные Levenhuk

Варианты исполнения:

Микроскоп медицинский световой лабораторный Levenhuk MED 40B, бинокулярный
Микроскоп медицинский световой лабораторный Levenhuk MED 40T, тринокулярный
Микроскоп медицинский световой лабораторный Levenhuk MED D40T, тринокулярный
Микроскоп медицинский световой лабораторный Levenhuk MED D40T LCD, тринокулярный

Производства:

NINGBO TEACHING INSTRUMENT CO.,LTD., Китай, No.55, Lane 658, WangTong Road, Ningbo, Zhejiang. China

Версия 1.0

2021

ООО ЦИРМИ INFO@CIRMI.RU WWW.GOSZDRAVNADZOR.RU

公 证 书

(2021)浙甬天证外字第 2139 号

申请人：宁波市教学仪器有限公司，统一社会信用代码：913302002540780195，住所：宁波市海曙区望童路 658 弄 55 号。

法定代表人：张琪，男，一九八二年十二月二十三日出生，公民身份号码：330203198212230637。

公证事项：签名、印鉴

兹证明宁波市教学仪器有限公司的法定代表人张琪于二〇二一年八月十八日来到我处，在本公证员的面前确认，前面外文本《确认书》上的签名和加盖“宁波市教学仪器有限公司”印章是其本人所为。

中华人民共和国浙江省宁波市天一公证处

公证员 林宁宁

二〇二一年八月十八日

浙江省宁波市天一公证处

IV55321220

ООО ЦИРМИ INFO@CIRMI.RU WWW.GOSZDRAVNADZOR.RU

НОТАРИАЛЬНЫЙ АКТ

(2021) Чжэ.Юн.Тянь.Чжэн.Вай.Цзы.№2139

Заявитель: Нинбо Тичинг Инструмент Ко. Лтд., единый код социального кредита: 9133020025407801 95, адрес: город Нинбо, района Хайшу, ВанТонг шоссе, переулок 658, № 55.

Законный представитель: Чжан Ци, муж., родился 23 декабря 1982 года, номер удостоверения личности гражданина: 330203198212230637.

Содержание нотариального акта: подпись, печать

Настоящим свидетельствует, что законный представитель Чжан Ци Нинбо Тичинг Инструмент Ко. Лтд. 18 августа 2021 года пришёл в нашу нотариальную контору, в присутствии данного нотариуса подтвердил подлинность своих подписи и печати "Нинбо Тичинг Инструмент Ко. Лтд." под предыдущим «Согласовано» на иностранном языке.

Нотариальная контора «Тяньи» г. Нинбо провинции Чжэцзян КНР(печать)

Нотариус: Линь Нинцзи (подпись)

IV55321221

18 августа 2021 г.

ООО ЦИРМИ INFO@CIRMI.RU WWW.GOSZDRAVNADZOR.RU

公 证 书

(2021)浙甬天证外字第 2140 号

申请人：宁波市教学仪器有限公司，统一社会信用代码：91330200254078019 5，住所：宁波市海曙区望童路 658 弄 55 号。

法定代表人：张琪，男，一九八二年十二月二十三日出生，公民身份号码：330203198212230637。

公证事项：译本与原本相符

兹证明前面的 (2021)浙甬天证外字第 2139 号《公证书》的俄文译本内容与该公证书中文原本相符。

中华人民共和国浙江省宁波市天一公证处

公证员 林宁宁

浙江省宁波市天一公证处

二〇二一年八月十八日

IV55321222

ООО ЦИРМИ INFO@CIRMI.RU WWW.GOSZDRAVNADZOR.RU

НОТАРИАЛЬНЫЙ АКТ

(2021) Чжэ.Юн.Тянь.Чжэн.Вай.Цзы.№2140

Заявитель: Нинбо Тичинг Инструмент Ко. Лтд., единый код социального кредита: 913302002540780195, адрес: город Нинбо, района Хайшу, ВанТонг шоссе, переулок 658, № 55.

Законный представитель: Чжан Ци, муж., родился 23 декабря 1982 года, номер удостоверения личности гражданина: 330203198212230637.

Содержание нотариального акта: соответствие русского перевода тексту на китайском языке

Данный нотариальный акт настоящим удостоверяет, что содержание русского перевода предыдущего «Нотариального акта» за номером (2021)Чжэ.Юн.Тянь.Чжэн.Вай.Цзы.№2139 соответствует содержанию подлинника документа на китайском языке.

Нотариальная контора «Тяньи» г. Нинбо провинции Чжэцзян КНР(печать)

Нотариус: Линь Нинцзи (подпись)

18 августа 2021 г.

I V55321223

ООО ЦИРМИ INFO@CIRMI.RU WWW.GOSZDRAVNADZOR.RU

СОДЕРЖАНИЕ

1. НАИМЕНОВАНИЕ МЕДИЦИНСКОГО ИЗДЕЛИЯ (МИ) И ЕГО КЛАССИФИКАЦИЯ……...……..3
2. НАЗНАЧЕНИЕ МЕДИЦИНСКОГО ИЗДЕЛИЯ……3
3. ОБЛАСТЬ ПРИМЕНЕНИЯ……..3
4. УСТРОЙСТВО И ПРИНЦИП РАБОТЫ……3
5 ИСПОЛЬЗОВАНИЕ МИКРОСКОПА……..……7
6. ПОКАЗАНИЯ И ПРОТИВОПОКАЗАНИЯ К ПРИМЕНЕНИЮ МИ И ВОЗМОЖНЫЕ ПОБОЧНЫЕ ЭФФЕКТЫ……...…9
7 ИНФОРМАЦИЯ О ПОТЕНЦИАЛЬНЫХ ПОТРЕБИТЕЛЯХ МИ……...…9
8. ВОЗМОЖНОСТЬ И МЕТОДЫ ИНТЕГРАЦИИ С ДРУГИМИ МЕДИЦИНСКИМИ ИЗДЕЛИЯМИ……...……..9
9. ОПИСАНИЕ СОСТАВНЫХ ЧАСТЕЙ ……..……9
10. ЭЛЕКТРИЧЕСКАЯ СХЕМА ИЗДЕЛИЯ……15
11. ДАННЫЕ О МАРКИРОВКЕ МИ И ЕГО УПАКОВКЕ……...……18
12. СРОК СЛУЖБЫ……29
13. КОМПЛЕКТНОСТЬ……..……30
14. ОЧИСТКА И ДЕЗИНФЕКЦИЯ……..…..32
15. УХОД И ХРАНЕНИЕ……...…33
16. ВОЗМОЖНЫЕ НЕИСПРАВНОСТИ МИКРОСКОПА И СПОСОБЫ ИХ УСТРАНЕНИЯ……..……34
17. УСЛОВИЯ ТРАНСПОРТИРОВКИ И ХРАНЕНИЯ, ЭКСПЛУТАЦИИ……..…35
18. ПОРЯДОК И УСЛОВИЯ УТИЛИЗАЦИИ ИЛИ УНИЧТОЖЕНИЯ МИ…….....…35
19. ЭЛЕКТРОМАГНИТНАЯ СОВМЕСТИМОСТЬ……..……35
20. СВЕДЕНИЯ О ПРИМЕНИМЫХ СТАНДАРТАХ……35
21. ГАРАНТИЯ И РЕКЛАМАЦИЯ……..……..36
22. НАИМЕНОВАНИЕ И ЮРИДИЧЕСКИЙ АДРЕС ПРОИЗВОДИТЕЛЯ МИ И УПОЛНОМОЧЕННОГО ПРЕДСТАВИТЕЛЯ ПРОИЗВОДИТЕЛЯ В РОССИИ……..…36

ООО ЦИРМИ INFO@CIRMI.RU WWW.GOSZDRAVNADZOR.RU

1. НАИМЕНОВАНИЕ МЕДИЦИНСКОГО ИЗДЕЛИЯ (МИ) И ЕГО КЛАССИФИКАЦИЯ

1.1 Наименование МИ и состав

Микроскопы медицинские световые лабораторные Levenhuk, варианты исполнения:

1) Микроскоп медицинский световой лабораторный Levenhuk MED 40B, бинокулярный (арт. 74004)
2) Микроскоп медицинский световой лабораторный Levenhuk MED 40T, тринокулярный (арт. 74005)
3) Микроскоп медицинский световой лабораторный Levenhuk MED D40T, тринокулярный (арт. 74007)
4) Микроскоп медицинский световой лабораторный Levenhuk MED D40T LCD, тринокулярный (арт. 74006)

1.2 Классификация МИ

Класс риска 2а.

2. НАЗНАЧЕНИЕ МЕДИЦИНСКОГО ИЗДЕЛИЯ

Изделия предназначены для изучения в лабораториях прозрачных образцов в проходящем свете.

3. ОБЛАСТЬ ПРИМЕНЕНИЯ

Изделие применяется в клинических, микробиологических, патологоанатомических и других лабораториях медицинских учреждений.

4. УСТРОЙСТВО И ПРИНЦИП РАБОТЫ

4.1 Основные габаритные размеры изделий

№	Артикул	Наименование	Размеры изделия (ДхШхВ), см	Размеры упаковки (ДхШхВ), см	Масса изделия (без упаковки), кг	Масса изделия (в упаковке), кг
1	74004	Микроскоп Levenhuk MED 40B, бинокулярный	20,5x30x42,5	43x28x50	7,52	9,48
2	74005	Микроскоп Levenhuk MED 40T, тринокулярный	20,5x30x42,5	44x28x50	7,64	9,98
3	74007	Микроскоп цифровой Levenhuk MED D40T, тринокулярный	20,5x30x42,5	44x28x50	7,76	10,34
4	74006	Микроскоп цифровой Levenhuk MED D40T LCD,	20,5x30x42,5	43x28x59,5	7,9	11,08

ООО ЦИРМИ INFO@CIRMI.RU WWW.GOSZDRAVNADZOR.RU

		тринокулярный				

4.2 Описание составных частей изделий, технические характеристики и принцип работы по вариантам исполнения

<u>Описание составных частей микроскопов Levenhuk MED 40B, 40T, D40T, D40T LCD:</u>

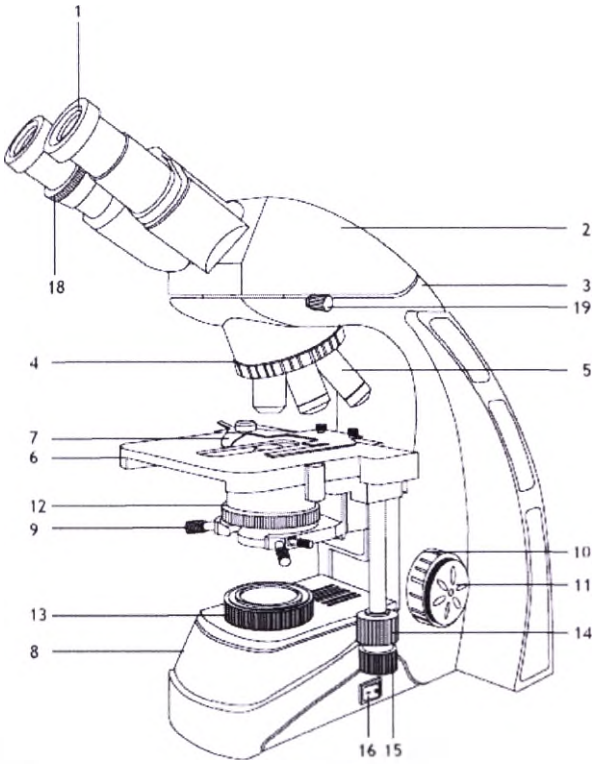

Рис. 1a. Levenhuk MED 40B LCD

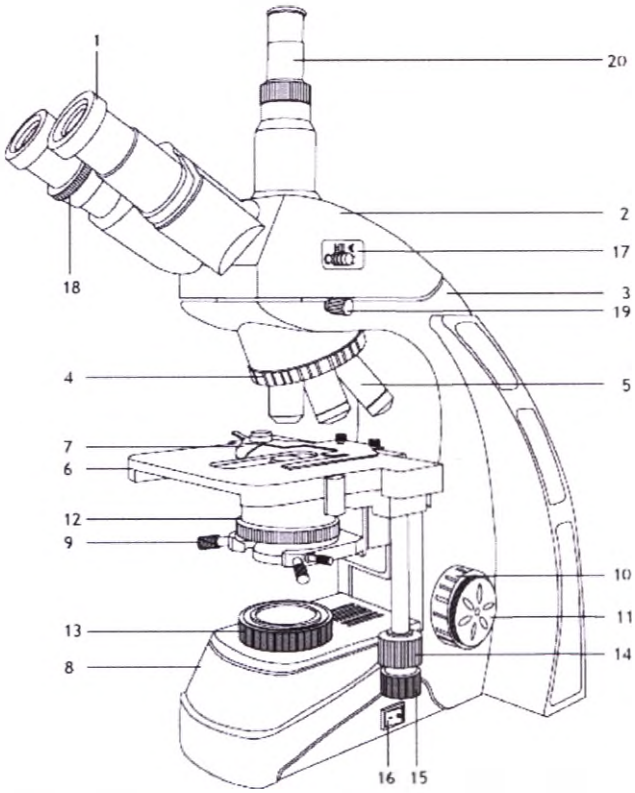

Рис. 1b. Levenhuk MED 40T, D40T, D40T

1	Окуляр	11	Ручка тонкой фокусировки
2	Бинокулярная/тринокулярная насадка	12	Конденсор с держателем фильтра
3	Штатив (опорная стойка)	13	Коллектор
4	Револьверное устройство	14	Перемещение столика по горизонтали (вправо/влево)
5	Объектив	15	Перемещение столика по горизонтали (вперед/назад)
6	Предметный столик	16	Кнопка вкл/выкл подсветки
7	Препаратоводитель	17	Переключатель (делитель) светового потока (только тринокулярные модели)
8	Регулятор яркости подсветки (не показан)	18	Кольцо диоптрийной настройки
9	Регуляторы апертурной диафрагмы	19	Фиксатор бинокулярной/тринокулярной насадки
10	Ручка грубой фокусировки	20	Третья окулярная трубка (только тринокулярные модели)

ООО ЦИРМИ INFO@CIRMI.RU WWW.GOSZDRAVNADZOR.RU

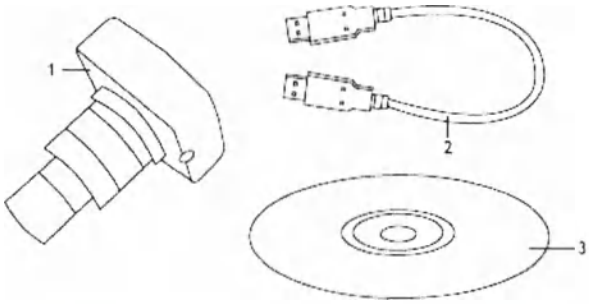

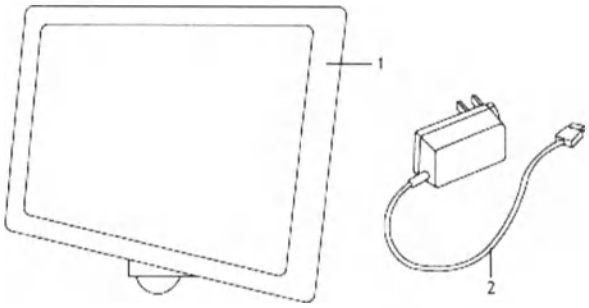

Рис. 2a Levenhuk MED D40T D40T LCD

1 Цифровая камера
2 USB-кабель
3 Компакт-диск с программным обеспечением

Рис. 2b Levenhuk MED

1 Цифровая камера с ЖК-экраном
2 Сетевой адаптер

Технические характеристики <u>Levenhuk MED 40B, 40T, D40T, D40T LCD:</u>

Артикул	**74004**	**74005**	**74007**	**74006**
Модель	**MED 40B**	**MED 40T**	**MED D40T**	**MED D40T LCD**
Тип микроскопа	биологические/световые		биологические/световые, цифровые	
Метод исследования	светлое поле		светлое поле	
Увеличение	40—1000 крат		40—1000 крат	
Межзрачковое расстояние	48—75 мм		48—75 мм	
Насадка	бинокулярная, поворотная на 360°, с наклоном 30°	тринокулярная, поворотная на 360°, с наклоном 30°	тринокулярная, поворотная на 360°, с наклоном 30°	
Диаметр окулярной трубки	30 мм		30 мм	
Диаметр третьей вертикальной окулярной трубки	—	23,2 мм	23,2 мм	
Окуляры	WF10x/22 мм		WF10x/22 мм	
Диоптрийная коррекция окуляров	+/-5 D		+/-5 D	
Объективы	планахроматические, скорректированные на бесконечность: 4x, 10x, 40xs, 60xs, 100xs		планахроматические, скорректированные на бесконечность: 4x, 10x, 40xs, 60xs, 100xs (масляный)	

ООО ЦИРМИ INFO@CIRMI.RU WWW.GOSZDRAVNADZOR.RU

	(масляный)			
Револьверное устройство	на 5 объективов		на 5 объективов	
Диапазон перемещения предметного столика	75/50 мм		75/50 мм	
Предметный столик	механический двухслойный, 180x150 мм, с препаратоводитем		механический двухслойный, 180x150 мм, с препаратоводитем	
Фокусировка	коаксиальная, грубая (0,5 мм) и точная (0,002 мм), с зубчато-реечным механизмом		коаксиальная, грубая (0,5 мм) и точная (0,002 мм), с зубчато-реечным механизмом	
Конденсор	Аббе N.A. 1,25 с ирисовой диафрагмой и держателем фильтра		Аббе N.A. 1,25 с ирисовой диафрагмой и держателем фильтра	
Подсветка	нижняя, светодиодная (5 Вт), с регулировкой яркости		нижняя, светодиодная (5 Вт), с регулировкой яркости	
Коллектор	освещение по Келеру		освещение по Келеру	
Светофильтры	синий, зеленый, желтый		синий, зеленый, желтый	
Иммерсионное масло	+		+	
Предохранитель	2 шт.		2 шт.	
Источник питания	100—240 В, через сетевой адаптер		100—240 В, через сетевой адаптер	
Камера	—		16 Мпикс	5 Мпикс с ЖК-экраном
Крепление для камеры	—	+	+	+
Источник питания камеры	—		5 В, через USB-кабель	12 В/2 А, через сетевой адаптер
Срок службы	не менее 3 лет			

Технические характеристики объективов:

Тип коррекции	Линейное увеличение и числовая апертура	Система	Линейное поле зрения в пространстве предметов с окуляром 10x/22, мкм	Общее увеличение микроскопа с окуляром 10x
Планахромат	4x/0,15	Сухая	550	40
Планахромат	10x/0,35	Сухая	220	100
Планахромат	40x/0,65	Сухая	55	400
Планахромат	60x/0,85	Сухая	36	600
Планахромат	100x/1,25	Масляная	22	1000

ООО ЦИРМИ INFO@CIRMI.RU WWW.GOSZDRAVNADZOR.RU

5. ИСПОЛЬЗОВАНИЕ МИКРОСКОПА

Принцип работы микроскопов Levenhuk MED 40B, 40T, D40T, D40T LCD:

Сборка

- Аккуратно распакуйте микроскоп и установите его на ровную поверхность.
- Снимите упаковку и пластиковую защиту с окулярной насадки.
- Установите бинокулярную или тринокулярную насадку на корпус и затяните фиксатор.
- Осмотрите все элементы, входящие в комплект поставки, установите их назначение.
- Подключите к микроскопу сетевой шнур и включите его в сеть.

Использование

Рассмотрите рисунки 1a (бинокулярная модель) и 2b (тринокулярная модель).

- Включите питание, загорится подсветка. Настройте яркость так, чтобы она составляла около 70%. Положите препарат на предметный столик. Убедитесь, что зажимы надежно держат препарат.
- Ирисовую диафрагму необходимо настраивать в соответствии с разными цифровыми апертурами разных объективов. Лучше всего настроить ирисовую диафрагму таким образом, чтобы ее диаметр был немного меньше апертуры выбранного объектива. Откройте/закройте ирисовую диафрагму с помощью ручки регулировки. Если ручка повернута вправо, ирисовая диафрагма полностью открыта. Примечание: диафрагма не регулирует яркость подсветки. Чтобы отрегулировать яркость подсветки, используйте регулятор яркости подсветки.
- Сдвиньте держатель фильтра, поместите в него необходимый фильтр и затем верните держатель в начальное положение.
- Чтобы сменить увеличение объектива, поверните револьверное устройство до щелчка.
- При регулировке фокуса, чтобы объектив не касался образца, поворачивайте ручку грубой фокусировки, пока образец не окажется на расстоянии примерно 3,175 мм (1/8") от объектива.
- Наблюдая в окуляр, медленно поверните ручку грубой фокусировки до тех пор, пока не появится изображение наблюдаемого препарата. Поверните ручку тонкой фокусировки так, чтобы изображение стало четким. При работе с высокими увеличениями механизм тонкой фокусировки позволит четко сфокусироваться на наблюдаемом препарате.
- При использовании масляного объектива следует заполнить пространство между поверхностью исследуемого образца и лицевой поверхностью объектива иммерсионным маслом. Поднимите конденсор в верхнее положение и капните немного масла на объектив и покровное стекло препарата. Поверните револьверное устройство вперед и назад несколько раз, чтобы избавиться от пузырьков воздуха в масле. Затем зафиксируйте объектив в рабочем положении. Убедитесь, что масло заполняет все пространство между объективом и препаратом. После использования протрите масляный объектив насухо.
- Чтобы отрегулировать положение препаратоводителя, поверните ручку грубой фокусировки по часовой стрелке (зафиксировать положение) или против часовой стрелки (ослабить).
- Поворачивая ручки для перемещения столика по горизонтали вперед-назад и вправо-влево, вы сможете поместить препарат в центр поля зрения окуляра.
- Наблюдая правым глазом в окуляр, установленный в правый окулярный тубус, настройте резкость изображения при помощи ручек грубой и тонкой фокусировки. Затем, наблюдая левым глазом в левый окулярный тубус, вращайте кольцо диоптрийной настройки, чтобы устранить разницу в изображении для левого и правого глаза. Запомните настройку для использования в дальнейшем. Настройте

ООО ЦИРМИ INFO@CIRMI.RU WWW.GOSZDRAVNADZOR.RU

расстояние между осями окулярных тубусов бинокулярной насадки таким образом, чтобы при наблюдении двумя глазами изображение сливалось в единую окружность.

- Для тринокулярных моделей: вы можете установить цифровую камеру в третью окулярную трубку. Для переключения светового потока с бинокулярной насадки на камеру используйте делитель светового потока.

Замена предохранителя

Отключите микроскоп от сети. Откройте держатель предохранителя в задней части микроскопа при помощи отвертки с прямым шлицем. Выньте старый предохранитель и установите новый. Используйте только соответствующие предохранители. Закройте держатель предохранителя.

Цифровая камера

Модель Levenhuk MED D40T комплектуется цифровой камерой (рис. 2a), модель Levenhuk MED D40T LCD комплектуется цифровой камерой с ЖК-экраном (рис. 2b). Цифровая камера устанавливается в третью окулярную трубку и позволяет наблюдать препараты в мельчайших деталях и реальном цвете на экране, снимать фото и видео, а также сохранять полученные изображения для дальнейшего использования.

Внимание! Помните, что напряжение сети в России и большинстве европейских стран составляет
220—240 В. Если вы хотите использовать устройство в стране с другим стандартом сетевого напряжения, необходимо включать его в розетку только через соответствующий конвертер (преобразователь напряжения).

Микроскоп должен быть заземлен. Убедитесь, что напряжение сети соответствует напряжению, указанному на корпусе микроскопа.

МЕРЫ БЕЗОПАСНОСТИ

К работе с микроскопом должны допускаться лица, имеющие специальное медицинское образование. При работе с микроскопом источником опасности является электрический ток. Конструкция микроскопа исключает возможность случайного прикосновения к токоведущим частям, находящимся под напряжением.

ВНИМАНИЕ! ЗАМЕНУ ЛАМП В ФОНАРЯХ ПРОИЗВОДИТЬ ПРИ ОТКЛЮЧЕННОМ ОТ СЕТИ МИКРОСКОПЕ И БЛОКЕ ПИТАНИЯ РТУТНОЙ ЛАМПЫ. ВО ИЗБЕЖАНИЕ ОЖОГА КОЖИ РУК О КОЛБУ ЛАМПЫ, ЗАМЕНУ ЛАМПЫ СЛЕДУЕТ ПРОИЗВОДИТЬ ЧЕРЕЗ 15–20 МИНУТ ПОСЛЕ ОТКЛЮЧЕНИЯ.

При замене плавких вставок необходимо устанавливать новые плавкие вставки только тех номиналов, которые были установлены ранее.
После окончания работы микроскоп и блок питания ртутной лампы необходимо отключить от сети.
Не рекомендуется оставлять без присмотра включенные в сеть приборы.
Ремонтные и профилактические работы необходимо производить только после отключения приборов от сети.

ООО ЦИРМИ INFO@CIRMI.RU WWW.GOSZDRAVNADZOR.RU

6. ПОКАЗАНИЯ И ПРОТИВОПОКАЗАНИЯ К ПРИМЕНЕНИЮ МИ И ВОЗМОЖНЫЕ ПОБОЧНЫЕ ЭФФЕКТЫ

6.1 Показания

- изучения прозрачных образцов в проходящем свете по методу фазового контраста, светлого и темного поля.

6.2 Противопоказания

Нет

Побочные эффекты

Нет.

7. ИНФОРМАЦИЯ О ПОТЕНЦИАЛЬНЫХ ПОТРЕБИТЕЛЯХ МИ

Потенциальными потребителями микроскопов являются:

- муниципальные и частные медицинские и оздоровительные учреждения.

8. ВОЗМОЖНОСТЬ И МЕТОДЫ ИНТЕГРАЦИИ С ДРУГИМИ МЕДИЦИНСКИМИ ИЗДЕЛИЯМИ

- Интеграция с другими медицинскими изделиями не предусмотрена

9. ОПИСАНИЕ СОСТАВНЫХ ЧАСТЕЙ МИ

Описание составных частей микроскопов Levenhuk MED 40B, 40T, D40T, D40T LCD:

74004 Levenhuk MED 40B

1. Штатив

Составная часть микроскопа. Материал: металл, пластик. Конструктивный несущий узел микроскопа, на котором установлены тубус, предметный столик, осветительная система. В штатив встроены блок питания и фокусировочный механизм грубой и точной фокусировки. Модель: ДхШхВ, см: 74004 24x18x32,5 74005 24x18x32,5 74007 24x18x33 74006 24x18x32	

2. Насадка бинокулярная

Составная часть микроскопа. Материал: металл, пластик, стекло. Бинокулярная насадка, поворотная на 360°, с наклоном 30°. Модель: ДхШхВ, см: 74004 24x11x9,5	

3. Насадка тринокулярная

ООО ЦИРМИ INFO@CIRMI.RU WWW.GOSZDRAVNADZOR.RU

Составная часть микроскопа. Материал: металл, пластик, стекло. Тринокулярная насадка, поворотная на 360°, с наклоном 30°. Модель: ДхШхВ, см: 74005 18x20x14 74006 18x20x14 74007 18x20x14	

4. Окуляр 10x/22 мм

Широкопольный окуляр с диоптрийной коррекцией. Алюминий марки LY12-cz – основа окуляра. Акрилонитрилбутадиенстирол марки ABS - корпус окуляра. Оптическое стекло марки 113010430 - линза окуляра. Увеличение, крат: 10 Поле зрения, мм: 22 Возможность диоптрийной коррекции, D: ±5 Посадочный диаметр, мм: 30 Габариты, см: 5,3x4x4 Вес, кг: 0,066	

5. Револьверное устройство на 5 объективов

Составная часть микроскопа. Материал: металл. Состав: медь, алюминий Турель с пятью закрепленными объективами (планахроматические, скорректированные на бесконечность: 4x, 10x, 40xs, 60xs, 100xs (масляный). Диаметр/длина вместе с объективами, см 7,5/6,5	

6. Объектив планахроматический 4x скорректированный на бесконечность

Составная часть револьверного устройства. Оптическая конструкция: планахромат Материал оптики: оптическое стекло. Увеличение, крат: 4 Числовая апертура: 0,1 Длина совместимого тубуса: скорректирован на бесконечность Габариты, см: 3x2,3x2,3 Вес, кг: 0,068	

7. Объектив планахроматический 10x скорректированный на бесконечность

Составная часть револьверного устройства. Оптическая конструкция: планахромат Материал оптики: оптическое стекло. Увеличение, крат: 10 Числовая апертура: 0,25 Длина совместимого тубуса: скорректирован на бесконечность Габариты, см: 3,4x2,3x2,3 Вес, кг: 0,068	

8. Объектив планахроматический 40xs скорректированный на бесконечность

ООО ЦИРМИ INFO@CIRMI.RU WWW.GOSZDRAVNADZOR.RU

Составная часть револьверного устройства. Оптическая конструкция: планахромат Материал оптики: оптическое стекло. Увеличение, крат: 40 Числовая апертура: 0,65 Длина совместимого тубуса: скорректирован на бесконечность Толщина совместимого покровного стекла, мм: 0,17 Дополнительно: пружинящая оправа Габариты, см: 4,8x2,3x2,3 Вес, кг: 0,088	

9. Объектив планахроматический 60xs скорректированный на бесконечность

Составная часть револьверного устройства. Оптическая конструкция: планахромат Материал оптики: оптическое стекло. Увеличение, крат: 40 Числовая апертура: 0,85 Длина совместимого тубуса: скорректирован на бесконечность Толщина совместимого покровного стекла, мм: 0,17 Дополнительно: пружинящая оправа Габариты, см: 4,8x2,5x2,5 Вес, кг: 0,092	

10. Объектив планахроматический 100xs скорректированный на бесконечность

Составная часть револьверного устройства. Оптическая конструкция: планахромат Материал оптики: оптическое стекло. Увеличение, крат: 100 Числовая апертура: 1,25 Длина совместимого тубуса: скорректирован на бесконечность Толщина совместимого покровного стекла, мм: 0,17 Дополнительно: пружинящая оправа, масляная иммерсия Габариты, см: 4,9x2,3x2,3 Вес, кг: 0,088	

11. Предметный столик

Составная часть микроскопа. Материал: металл, пластик. Механический двуслойный предметный столик с препаратоводителем. Размер: 180×150 мм Диапазон перемещения: 75/50 мм	

12. Конденсор 1,25

ООО ЦИРМИ INFO@CIRMI.RU WWW.GOSZDRAVNADZOR.RU

Составная часть микроскопа, размещен под предметным столиком. Материал оптики: оптическое стекло. Материал корпуса: литой алюминий, алюминий, медь, сталь Числовая апертура: 1,25 Ирисовая диафрагма: есть Держатель фильтра: есть	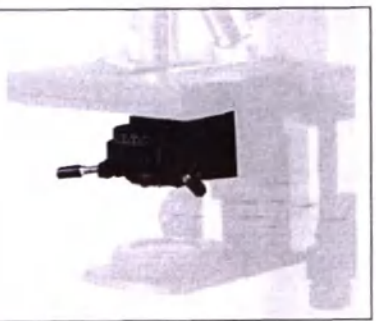

13. Светодиодная лампа

Составная часть осветителя микроскопа, размещена в основании. Светодиодная лампа 5 Вт. Компоненты: стекло, медный кронштейн, полифталамид, золотой провод, чип, отвечающий за подсветку. Материал корпуса: алюминиевая пластина. Марка: EPISTAR	

14. Сетевой кабель

Тип выходного соединения: IEC 320 C13 10A 250V ~ Длина, см: 180 Вес, кг: 0,17 Материал: поливинилхлорид, медная проволока. Марка: JINTAO	

15. Светофильтр зеленый

Рекомендуется использовать в микроскопах с ахроматическими или планахроматическими объективами. Материал: тонированное стекло Место установки: в держатель для фильтров или на полевую диафрагму Назначение: увеличение контрастности Габариты, см: 3,2x3,2x0,2 Вес, кг: 0,006	

16. Светофильтр синий

Рекомендуется использовать в микроскопах с ахроматическими или планахроматическими объективами. Материал: тонированное стекло Место установки: в держатель для фильтров или на полевую диафрагму Назначение: увеличение контрастности Габариты, см: 3,2x3,2x0,2 Вес, кг: 0,006	

17. Светофильтр желтый

Рекомендуется использовать в микроскопах с ахроматическими или планахроматическими объективами. Материал: тонированное стекло Место установки: в держатель для фильтров или на полевую диафрагму Назначение: уменьшение цветовой температуры Габариты, см: 3,2x3,2x0,2 Вес, кг: 0,006	

18. Чехол защитный

ООО ЦИРМИ INFO@CIRMI.RU WWW.GOSZDRAVNADZOR.RU

Пылезащитный чехол для хранения микроскопа. Материал: поливинилхлорид, пластиковая пленка. Габариты (сложенный), см: 10x0,5x10 Вес, кг: 0,050	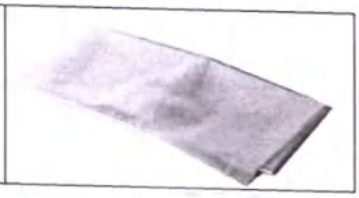

19. Масло иммерсионное

Используется с иммерсионными (масляными) объективами микроскопов. Применяется для увеличения числовой апертуры объектива, благодаря чему появляется возможность вести наблюдения препарата с большим разрешением и повышенной кратностью. Коэффициент преломления: 1,51 Объем: 7 мл Температура хранения: +18…25 °С Срок годности: 3 года Габариты, см: 2x2x6 Вес, кг: 0,01 Состав масла: 50% смола, 50% этан.	

20. Цифровая камера 16 Мпикс

Цифровая камера снабжена креплением и устанавливается в вертикальную окулярную трубку микроскопа. Камера может работать в режиме фото- или видеосъемки. Ее необходимо подключать к компьютеру с установленной программой для работы с изображениями (диск с ПО и USB-кабель включены в комплект поставки). С помощью ПО можно корректировать размер, яркость и контрастность изображения, менять время выдержки, проводить калибровку камеры с объективами, измерять образцы или отдельные структуры (доступно несколько единиц измерения). Число мегапикселей: 16 Чувствительный элемент: 1/2,33 Размер пикселя, мкм: 1,335x1,335 Чувствительность, вольт на люкс-секунду на длине волны 550 нм: 0,30 Возможность записи видео: есть Кадровая частота: 2@4632x3488, 8@2320x1740, 11@1536x1160 Динамический диапазон, dB: 65,2 Место использования: третья окулярная трубка микроскопа 23,2 мм Спектральный диапазон, нм: 380–650 Баланс белого: авто/ручной Контроль экспозиции: 0,2–2000 ПО, драйверы: Levenhuk Версия программного обеспечения – 4.8.15934.20191113 Дата версии программного обеспечения – 12.11.2019 Программные возможности: размер изображения, яркость, время выдержки Выход: USB 2.0, 480 Мбит/с Системные требования: Windows 7/8/10 (32 и 64 бит), Mac OS 10.12, Linux, 2,8 ГГц Intel Core 2 или выше, не менее 2 ГБ ОЗУ, USB 2.0, монитор 17	

ООО ЦИРМИ INFO@CIRMI.RU WWW.GOSZDRAVNADZOR.RU

Источник питания камеры: через USB-кабель Максимальное разрешение: 4632x3488	

21. Камера цифровая 5 Мпикс с ЖК-экраном

Цифровая камера с 5-мегапиксельным сенсором снимает фото и видео, при этом картинка с объектива отображается на встроенном ЖК-экране в реальном времени. Предустановленное программное обеспечение позволяет проводить настройку камеры, редактировать отснятый материал, сохранять кадры для предстоящей работы. К ЖК-экрану можно подключать наушники, клавиатуру и компьютерную мышь. Поддерживаются внешние накопители данных. Крепление для установки камеры в окулярную трубку включено в комплект поставки. С помощью ПО можно корректировать размер, яркость, контрастность, гамму, резкость и насыщенность изображения, менять время выдержки и баланс белого, проводить калибровку камеры с объективами, измерять образцы или отдельные структуры (доступно несколько единиц измерения), проводить анализ частиц. Число мегапикселей: 5 Чувствительный элемент: 1/2,5 Размер пикселя, мкм: 2,2x2,2 Чувствительность, вольт на люкс-секунду на длине волны 550 нм: 0,53 Возможность записи видео: есть Кадровая частота: 15 Место использования: третья окулярная трубка микроскопа 23,2 мм; при помощи крепления для камеры Баланс белого: авто/ручной Контроль экспозиции: авто/ручной Версия программного обеспечения: Android 5.1 Дата версии программного обеспечения: 9.03.2015 Программные возможности: измерения, яркость, анализ частиц и др. Выход: USB 2.0 (2 шт.), miniHDMI, Wi-Fi, слот карты памяти TF Источник питания камеры: постоянный ток 12 В; через адаптер сети переменного тока ЖК-экран: 9,4 дюйма, цветной, сенсорный Встроенная память: 4 ГБ Возможность подключения другого оборудования: карты памяти microSD до 32 ГБ; монитор/телевизор с HDMI-разъемом; флеш-накопитель, компьютерная мышь, клавиатура с USB-разъемом; наушники 3,5 мм Фото: *.jpg Видео: 1080p, *.3gp	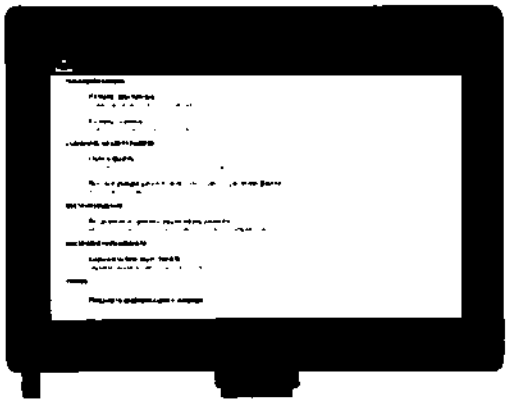

ООО ЦИРМИ INFO@CIRMI.RU WWW.GOSZDRAVNADZOR.RU

Максимальное разрешение: 2048x1536 пикс	

22. Стекла покровные (не более 100 шт./уп.)

Покровные стекла необходимы для самостоятельного изготовления микропрепаратов. Они используются для накрывания размещенного на предметном стекле образца. Материал: натриево-известковое стекло. Размер, мм: 24x24 Толщина, мм: 0,13–0,17 Номинальное количество, шт.: 100	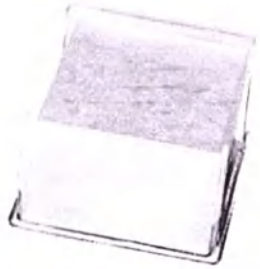

23. Стекла предметные (не более 50 шт./уп.)

Предназначены для самостоятельного изготовления микропрепаратов, на них размещают образцы для исследований. Материал: натриево-известковое стекло. Размер, мм: 76x25 Толщина, мм: 1,0-1,2 Шлифованные края: да Номинальное количество, шт.: 50	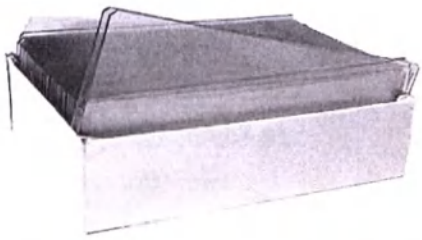

24. Стекла предметные с лункой (не более 50 шт./уп.)

Разработаны для изучения микропрепаратов «висячая капля». Такие образцы часто исследуются в микробиологических и клинико-диагностических лабораториях. Материал: натриево-известковое стекло. Размер, мм: 25,4x76,2 Толщина, мм: 1,0–1,2 Шлифованные края: да Количество лунок: 1 Диаметр лунки, мм: 15 Номинальное количество, шт.: 50	

25. Стекла предметные с двумя лунками (не более 50 шт./уп.)

Разработаны для изучения микропрепаратов «висячая капля». Такие образцы часто исследуются в микробиологических и клинико-диагностических лабораториях. Материал: натриево-известковое стекло. Размер, мм: 25,4x76,2 Толщина, мм: 1,0–1,2 Шлифованные края: да Количество лунок: 2 Диаметр лунки, мм: 15 Номинальное количество, шт.: 50	

10. ЭЛЕКТРИЧЕСКАЯ СХЕМА ИЗДЕЛИЯ

Микроскопы Levenhuk MED 40B (арт. 74004), MED 40T (арт. 74005), MED D40T (арт. 74007), MED D40T LCD (арт. 74006):

На рисунке представлена электрическая схема микроскопа.

ООО ЦИРМИ INFO@CIRMI.RU WWW.GOSZDRAVNADZOR.RU

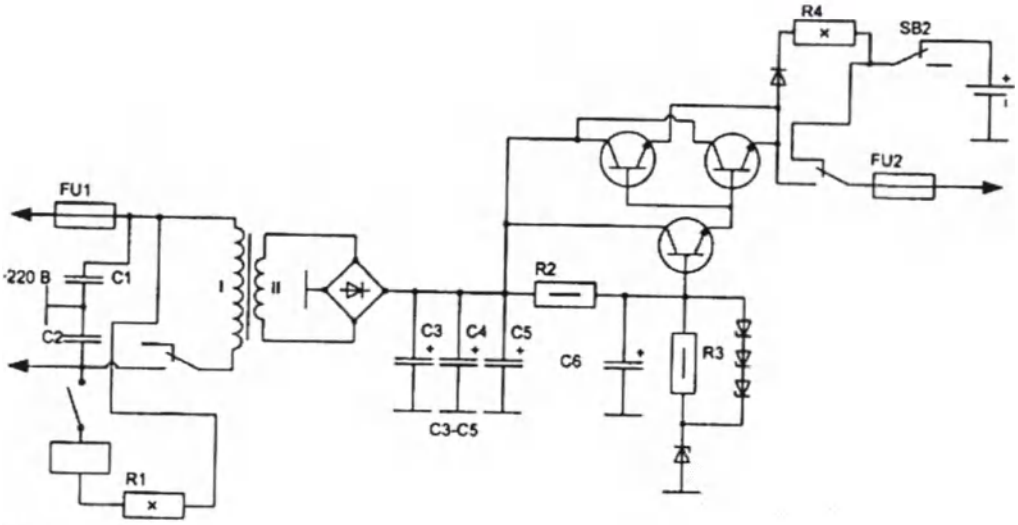

Рис.

Расшифровка обозначений электронной схемы блока питания микроскопа:

– резисторы;

– переменные резисторы с нелинейным регулированием;

– резисторы постоянные с номинальной мощностью 0, 5 Вт;

– резисторы постоянные с номинальной мощностью 10 Вт;

– предохранители;

– конденсаторы постоянной емкости;

– конденсаторы постоянной емкости поляризованные;

– диоды выпрямительные;

– стабилитрон (диод лавинный выпрямительный) односторонний

– дроссели, у которых имеется ферримагнитный сердечник;

– ключи;

– транзисторы структуры n-p-n в корпусе;

220 В – входящее напряжение.

На рисунке представлена схема LCD-экрана.

ООО ЦИРМИ INFO@CIRMI.RU WWW.GOSZDRAVNADZOR.RU

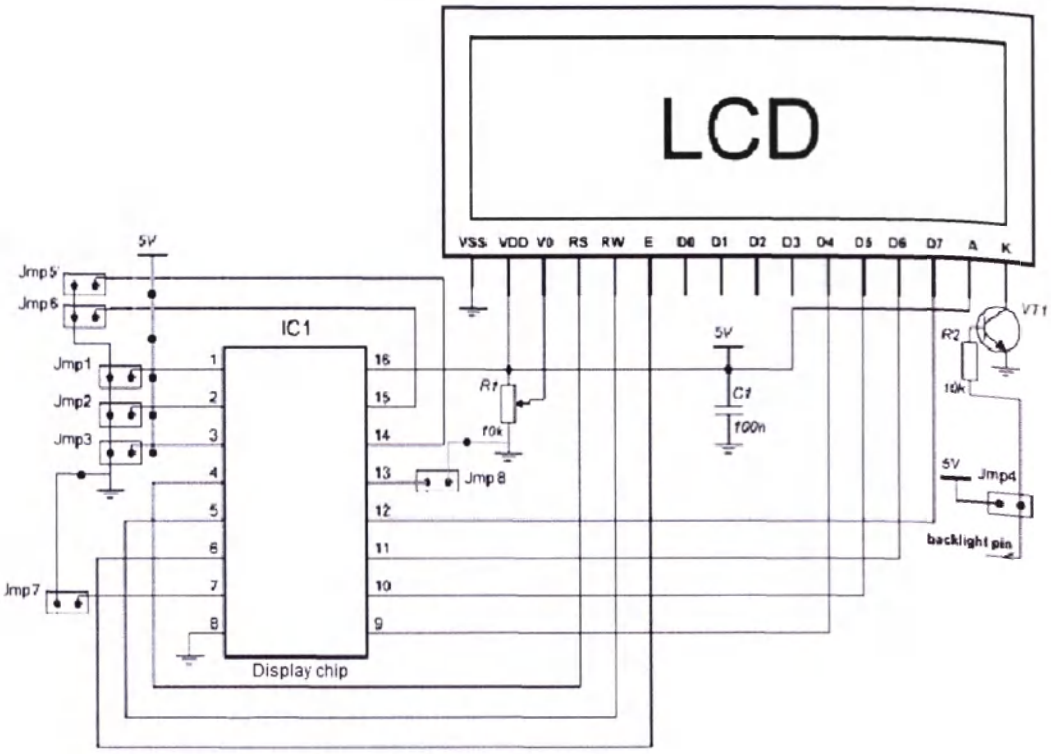

Рис.

Расшифровка обозначений электронной схемы:

LCD – экран.
Jpm1-8 – управляющие кнопки на приборе.
5V – входящее напряжение.
Display chip IC1 – управляющая плата дисплея (первая интегральная схема).
1-16 – управляющие пары платы IC1.
R1 10k – первый резистор с сопротивлением 10 000 Ом.
R2 10k – второй резистор с сопротивлением 10 000 Ом.
C1 100n – конденсатор с емкостью 100 мкф.
VT1 – транзистор.
Backlight pin – индикатор работы прибора.
VSS, VDD, V0, RS, RW, E, D0-7, A, K – управляющие пары экрана LCD.

На рисунке представлена электрическая схема цифровой камеры 16 Мпикс.

ООО ЦИРМИ INFO@CIRMI.RU WWW.GOSZDRAVNADZOR.RU

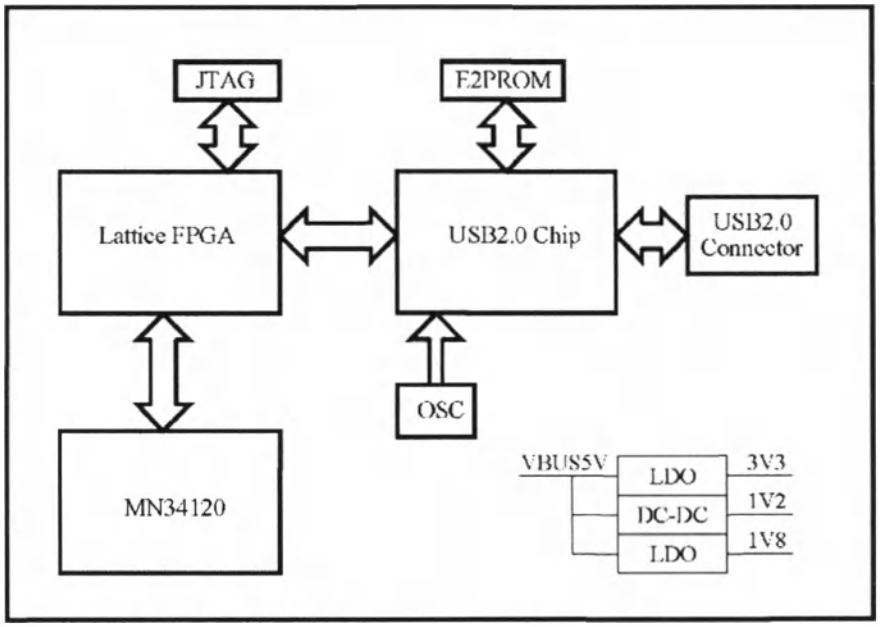

Расшифровка обозначений электронной схемы:

JTAG (Joint Test Action Group) – интерфейс предназначен для подключения сложных цифровых микросхем или устройств уровня печатной платы к стандартной аппаратуре тестирования и отладки.

E2PROM – электрически стираемое перепрограммируемое постоянное запоминающее устройство, один из видов энергонезависимой памяти. Память такого типа может стираться и заполняться данными до миллиона раз.

Lattice FPGA – программируемая логическая интегральная система.

MN34120 – датчик изображения для цифровой камеры.

USB2.0 Chip – схема порта USB2.0 (Universal Serial Bus).

USB2.0 Connector – разъем USB2.0 (Universal Serial Bus).

OSC (Open Sound Control) – пакетный протокол для коммуникации мультимедийных устройств, позволяет мультимедийным устройствам взаимодействовать по локальной IP-сети или через интернет.

Составляющие каналы виртуальной шины питания:

VBUS5V – виртуальная шина питания с напряжением 5 В, состоящая из трех каналов:

LDO 3V3 – это линейный регулятор постоянного напряжения, который может регулировать выходное напряжение, даже когда напряжение питания очень близко к выходному напряжению с напряжением 3,3 В;

DC-DC 1V2 – канал питания постоянного тока с напряжением 1,2 В;

LDO 1V8 – это линейный регулятор постоянного напряжения, который может регулировать выходное напряжение, даже когда напряжение питания очень близко к выходному напряжению с напряжением 1,8 В.

11. ДАННЫЕ О МАРКИРОВКЕ МИ И ЕГО УПАКОВКЕ

Макет коробки микроскопов и его маркировка представлена в таблице ниже.

Общий макет упаковок приставлен на рисунке:

ООО ЦИРМИ INFO@CIRMI.RU WWW.GOSZDRAVNADZOR.RU

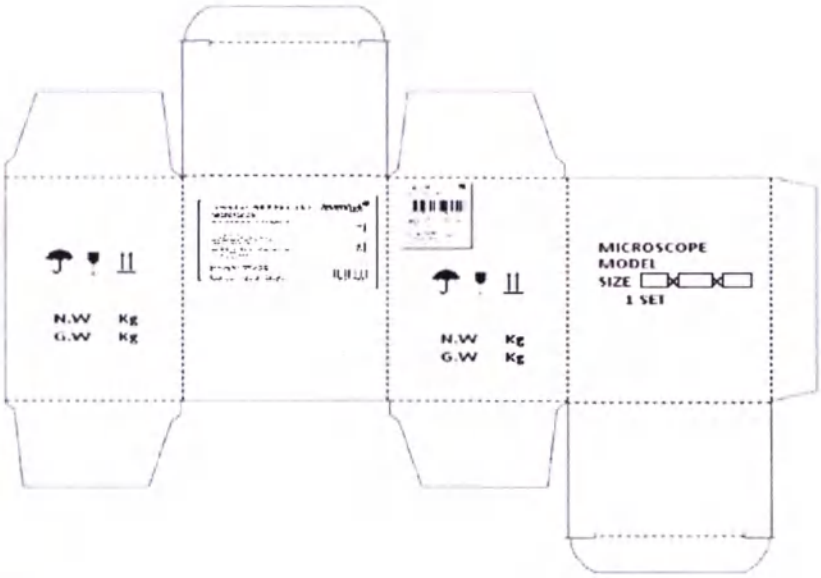

Рис.

Мелкие части вложены в отдельные полиэтиленовые пакеты и располагаются в специальных выемках общего пенопласта.

Расшифровка маркировок на коробках:

– маркировочный знак уполномоченного представителя производителя в РФ изделия.

– изделие класса II – изделия, которые, кроме основной изоляции, имеют и дополнительную изоляцию.

– рабочая часть типа BF – имеющие повышенную степень защиты и изолированную рабочую часть.

MODEL ___ – пер. «МОДЕЛЬ», модель микроскопа.

SIZE __X__X__ – размер транспортной упаковки изделия.

1 SET – пер. «1 комплект».

N.W Kg – масса нетто (без упаковки) в килограммах.

G.W Kg – масса брутто (с упаковкой) в килограммах.

MICROSCOPE – наименование изделия. Пер. «МИКРОСКОП».

– маркировка «Беречь от влаги». Маркировка указывает на то, что прибор требуется хранить только в сухом помещении.

– маркировка «Осторожно: хрупкий товар». Маркировка указывает на то, что к прибору следует относиться с осторожностью.

– маркировка «Верх». Маркировка указывает, где расположен верх прибора.

ООО ЦИРМИ INFO@CIRMI.RU WWW.GOSZDRAVNADZOR.RU

– штрих-код изделия.

ДАННЫЕ О МАРКИРОВКИ СОСТАВЛЯЮЩИХ

Микроскопы Levenhuk MED 40B (арт. 74004), MED 40T (арт. 74005), MED D40T (арт. 74007), MED D40T LCD (арт. 74006):

Маркировка составной части	Расшифровка
Опорная стойка (штатив)	
7	– особая утилизация. Во избежание нанесения вреда окружающей среде необходимо отделить данный объект от обычных отходов и утилизировать его наиболее безопасным способом – например, сдать в специальные места по утилизации. – знак опасности поражения электрическим током. «PULL PLUG BEFORE OPENINGCOVER STACCARE LA SPANIA PRIMA DI TOGLIERE DÉBRANCHER LA FISHEAVANT D'OUVRIR VOR ÖFFNEN DES GERÄTES NETZSTECKER ZIEHEN VOOR HET OPENEN NETSTEKER UITTREKKEN» – пер. «Вытащите штекер перед открытием» на английском, итальянском, французском, немецком и нидерландском соответственно. CE – маркировка CE, которая удостоверяет, что изделие соответствует основным требованиям директив ЕС и гармонизированным стандартам Европейского союза, а также то, что продукт прошёл процедуру оценки соответствия директивам. INPUT:AC85-240v 50-60Hz LED:5W – данные о поступающем питании и

ООО ЦИРМИ INFO@CIRMI.RU WWW.GOSZDRAVNADZOR.RU

	мощности подсветки. USE ONLY WITH A 250V FUSE – маркировка, оповещающая о наличии предохранителя у блока питания. Пер. «Используйте только с предохранителем на 250В». levenhuk MED Series – название серии микроскопов, к которой относится данная модель микроскопа.
Насадка бинокулярная	
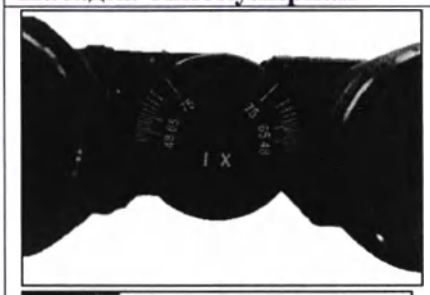 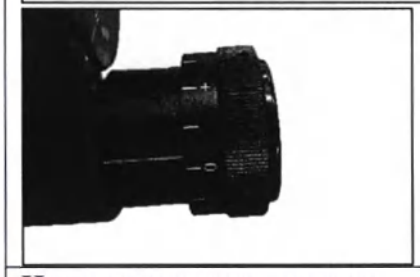	Регулировка расстояния между осями окулярных тубусов от 48 мм до 75 мм посредством параллельного вращения тубусов. 1x – собственное увеличение бинокулярной насадки равно 1,0 крат. Маркировка диоптрийной коррекции насадки.
Насадка тринокулярная	
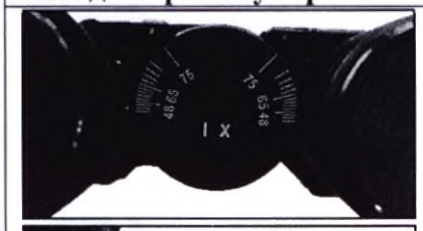 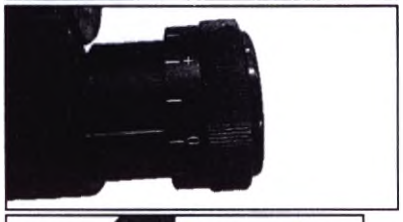 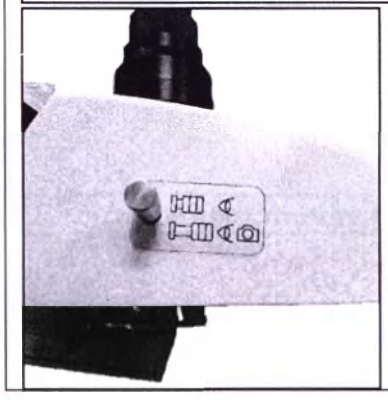	Маркировка расстояния между осями окулярных тубусов от 48 мм до 75 мм посредством параллельного вращения тубусов. 1x – собственное увеличение тринокулярной насадки равно 1,0 крат. Маркировка диоптрийной коррекцияи насадки. Маркировка наличия делителя светового потока (во время использования с камерой и без камеры).

ООО ЦИРМИ INFO@CIRMI.RU WWW.GOSZDRAVNADZOR.RU

Окуляр 10x/22 мм	
	WF – маркировка широкоугольного окуляра. 10x/22 – кратность увеличения окуляра 10 крат/диаметр поля зрения окуляра 18 мм. – маркировка, обозначающая возможность работы в очках.
Револьверное устройство на 4 объектива	
	На самом револьверном устройстве нет маркировки.
Предметный столик	
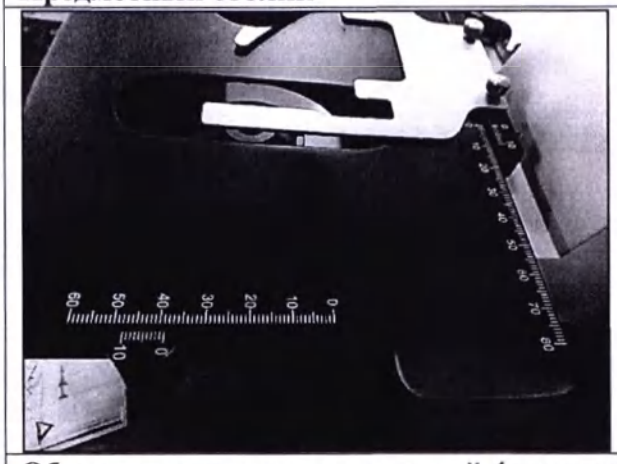	Маркировка по бокам предметного столика обозначает двухкоординатное перемещение препарата в пределах 80x60 мм.
Объектив планахроматический 4x скорректированный на бесконечность	
	Plan – обозначение планахроматического объектива. 4x/0.10 – увеличение планахроматиеского объектива 4 крат/числовая апертура объектива равно 0,1. ∞/– – длина совместимого тубуса, скорректированная на бесконечность/толщина совместимого покровного стекла –.
Объектив планахроматический 10x скорректированный на бесконечность	

ООО ЦИРМИ INFO@CIRMI.RU WWW.GOSZDRAVNADZOR.RU

	Plan – обозначение планахроматического объектива. 10/0.25 – увеличение планахроматиеского объектива 10 крат/числовая апертура объектива равно 0,25. ∞/– – длина совместимого тубуса, скорректированная на бесконечность/толщина совместимого покровного стекла –.
Объектив планахроматический 40xs скорректированный на бесконечность	
	Plan – обозначение планахроматического объектива. 40/0.65 – увеличение планахроматиеского объектива 40 крат/числовая апертура объектива равно 0,65. ∞/0.17 – длина совместимого тубуса, скорректированная на бесконечность/толщина совместимого покровного стекла равна 0,17 мм..
Объектив планахроматический 60xs скорректированный на бесконечность	
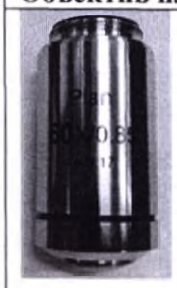	Plan – обозначение планахроматического объектива. 60/0.85 – увеличение полупланахроматиеского объектива 40 крат/числовая апертура объектива равно 0,65. ∞/0.17 – длина совместимого тубуса, скорректированная на бесконечность/толщина совместимого покровного стекла равна 0,17 мм.
Объектив планахроматический 100xs скорректированный на бесконечность	
	Plan – обозначение планахроматического объектива. 100/1.25 oil – увеличение планахроматиеского объектива 100 крат/числовая аппертура объектива равно 1,25, масляная иммерсия. ∞/0.17 – длина совместимого тубуса, скорректированная на бесконечность/толщина совместимого покровного стекла равна 0,17 мм.

ООО ЦИРМИ INFO@CIRMI.RU WWW.GOSZDRAVNADZOR.RU

Сетодиоидная лампа	
	+ – токопроводящая дорожка с положительной полярностью. – – токопроводящая дорожка с отрицательной полярностью.
Сетевой кабель	
	Ⓝ – знак NEMKO (контроль электротехнических материалов Норвегии). Ⓢ – знак SEMKO (Шведское агентство по контролю электрооборудования). Ⓕⓘ – знак FIMKO (выдан Финской ассоциацией по стандартизации). Ⓓ – знак DEMKO (Контроль электротехнических материалов Дании). DVE – Verband Deutscher Elektrotechniker (сертификация ассоциации немецких инженеров-электриков). ÖVE – Österreichischer Verband für Elektrotechnik (австрийская ассоциация по электротехнике). CEBEC – division of SGS Belgium, SGS – Société générale de surveillance (подразделение SGS Бельгия, SGS – общее наблюдательное общество). KEMA KEUR – Keuring van Elektrotechnische Materialen te Arnhem (сертификация инспекции электротехнических материалов в Арнеме). NF – продукт соответствует стандартам NF – норма Франции. Марка выпущена AFNOR (французская ассоциация по стандартизации). D03 – тип штекера. 15A240V~ – максимально поддерживаемая мощность прибором. Вольтаж 220 В, ток 16 А. QIAOPU – название фирмы

ООО ЦИРМИ INFO@CIRMI.RU WWW.GOSZDRAVNADZOR.RU

	изготовителя кабеля питания. 1538AP – маркировка стабилизатора напряжения. – маркировка китайского стандарта CCCs. A028526 – номер китайского стандарта CCCs. QT3 – тип коннектора. QINOPU® – название фирмы изготовителя кабеля с товарным знаком. – маркировка сертификации Кореи. SAA–170390–EA – номер европейского стандарта, по которому сделан кабель. 10A250V~ – максимально поддерживаемая мощность прибором. Вольтаж 250В, ток 10А.
Светофильтр зеленый	
	Нет маркировок
Светофильтр синий	
	Нет маркировок
Светофильтр желтый	
	Нет маркировок
Чехол защитный	
	Нет маркировок
Масло иммерсионное	
	Нет маркировок
Цифровая камера 16 Мпикс	

ООО ЦИРМИ INFO@CIRMI.RU WWW.GOSZDRAVNADZOR.RU

	levenhuk MED 16MP Digital Camera – наименование камеры. levenhuk MED Microscope Adapter – наименование адаптера. «CAUTION See Manual» – пер. «ВНИМАНИЕ! Смотрите руководство». CE – маркировка CE, которая удостоверяет, что изделие соответствует основным требованиям директив ЕС и гармонизированным стандартам Европейского союза, а также то, что продукт прошёл процедуру оценки соответствия директивам. FC – знак соответствия американской Федеральной комиссии по коммуникациям. MADE IN CHINA – пер. «Сделано в Китае». S/N:C 1912230163 – серийный номер камеры (прим: каждая модель камеры имеет свой индивидуальный номер). RU (UL) – маркировка сертификационного знака безопасности на рынке США и Северной Америки. AWM (Appliance Wiring Material) – подкласс проводников, предназначенных для соединения электрических приборов и узлов. E214382 – уникальный код производителя кабеля питания Hewlett Packard (HP). 2725 – определенный код для типа кабеля «Multiple-conductor cable using non-integral jacket» (один из типов многожильных кабелей). USB2.0 – стандарт кабеля. 28AWG/1P+24AWG/2C – одна витая пара из проводов сечением 28AWG (линия данных)/два провода сечением 24AWG (используются для питания) VW-1 FT1 – знак прохождения

ООО ЦИРМИ INFO@CIRMI.RU WWW.GOSZDRAVNADZOR.RU

	кабелем теплового теста Vertical-Wire Flame Test (UL 1581 VW-1 FT1) на специальном стенде. 80°C– максимальная рабочая температура. 30V – максимальное рабочее напряжение (30V переменного тока). KAI-TAT – производитель кабеля питания камеры. AWM I/II A – сертификат соответствия прохождения типовых испытаний для данного подтипа кабеля.
Камера цифровая 5 Мпикс с ЖК-экраном	
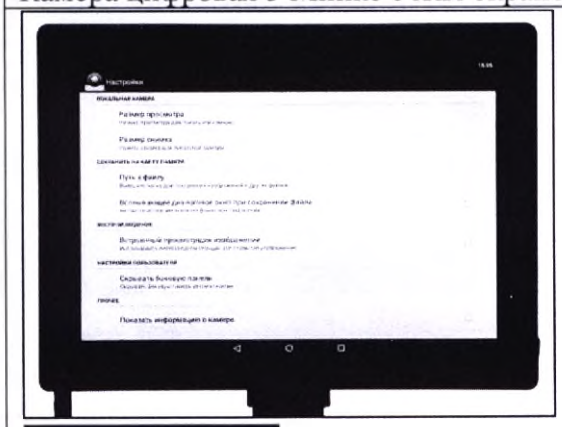 	AC/DC ADAPTOR – адаптер переменного и постоянного тока. MODEL: GDP12-1202000 – номер модели адаптера. INPUT;100-240V~, 50/60Hz, 0.45A – данные входящего напряжения. OUTPUT:12V⎓2A – данные о выходящем напряжении постоянного и переменного тока. Shenzhen Helisheng Technology co., Ltd CE – маркировка CE, которая удостоверяет, что изделие соответствует основным требованиям директив ЕС и гармонизированным стандартам Европейского союза, а также то, что продукт прошёл процедуру оценки соответствия директивам. FC – знак соответствия американской Федеральной комиссии по коммуникациям. MADE IN CHINA – пер. «СДЕЛАНО В КИТАЕ». – особая утилизация. Во избежание нанесения вреда окружающей среде необходимо отделить данный объект от обычных отходов и утилизировать его наиболее безопасным способом –

ООО ЦИРМИ INFO@CIRMI.RU WWW.GOSZDRAVNADZOR.RU

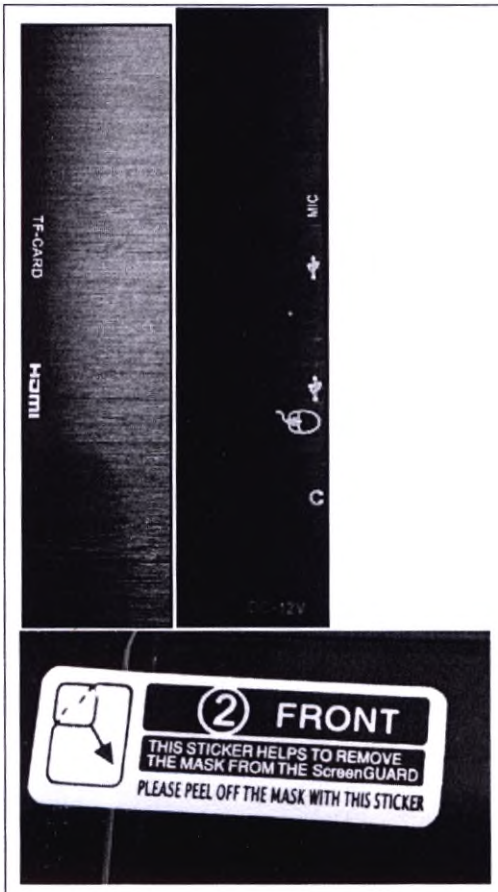

например, сдать в специальные места по утилизации.

– обозначение полярности, указывающее на то, что на разъеме питания «плюс» внутри, а «минус» снаружи разъема.

– знак соответствия cElectrical Appliance and Material Safety Law (DENAN) в Японии.

– обозначение двойной изоляции прибора для защиты от поражения электрическим током по европейскому стандарту; символ «5172» по МЭК 60417-1 означает, что прибор не подлежит заземлению (по российскому стандарту).

– эксплуатация только в домашних условиях.

TF-CARD – разъем для подключение карт памяти формата SD.

HDMI – разъем для подключения кабеля HDMI.

MIC – вход для аналогового штекера типа Jack, предназначенный для микрофона.

– вход для кабеля с разъемом USB.

– вход для аналогового штекера типа Jack, предназначенный для подключения наушников.

– вход для мышки с разъемом USB.

DC-12V – разъем для кабеля питания постоянного тока с вольтражом 12В.

Стекла покровные (не более 100 шт./уп.)

ООО ЦИРМИ INFO@CIRMI.RU WWW.GOSZDRAVNADZOR.RU

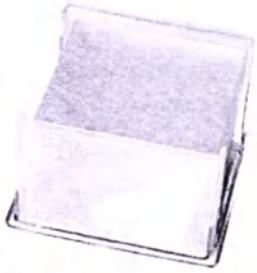	Нет маркировок.
Стекла предметные (не более 50 шт./уп.)	
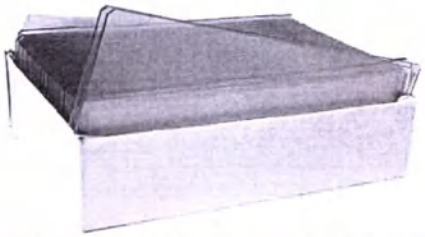	Нет маркировок.
Стекла предметные с лункой (не более 50 шт./уп.)	
	Нет маркировок.
Стекла предметные с двумя лунками (не более 50 шт./уп.)	
	Нет маркировок.

МАКЕТ МАРКИРОВКИ НА РУССКОМ ЯЗЫКЕ

Микроскоп медицинский световой лабораторный Levenhuk MED 40B, бинокулярный

IVD

NINGBO TEACHING INSTRUMENT CO.,LTD., Китай, No.55, Lane 658, WangTong Road, Ningbo, Zhejiang. China

Уполномоченный представитель в РФ:
ОАО «Левенгук», Россия, 190005 г. Санкт-Петербург, Измайловский пр-т д. 22 лит. А
Тел: +7(812)418-29-44
+7(499)678-02-44
E-mail: irinaf@levenhuk.com

12. СРОК СЛУЖБЫ

1	Микроскопы медицинские световые лабораторные levenhuk	3 года
Основной состав		

ООО ЦИРМИ INFO@CIRMI.RU WWW.GOSZDRAVNADZOR.RU

1	Штатив (опорная стойка); насадка бинокулярная; насадка тринокулярная; Окуляр 10х/22 мм; Револьверное устройство на 5 объективов; объектив планахроматический, скорректированный на бесконечность: 4х ; объектив планахроматический, скорректированный на бесконечность:10х ; объектив планахроматический, скорректированный на бесконечность: 40xs ; объектив планахроматический, скорректированный на бесконечность: 60xs ; объектив планахроматический, скорректированный на бесконечность: 100xs (масляный); предметный столик; конденсор 1,25; камера цифровая 5 Мпикс с ЖК-экраном с креплением и сетевым шнуром для питания камеры; сетевой кабель; Камера цифровая 16 Мпикс в комплекте с креплением, USB-кабелем для подключения и питания камеры и компакт-диском с ПО и драйверами	3 года
2	Светодиодная лампа; светофильтр зеленый, светофильтр синий, светофильтр желтый, стекла покровные, стекла предметные, стекла предметные с лункой, стекла предметные с двумя лунками; масло иммерсионное	6 месяцев

13. КОМПЛЕКТНОСТЬ

Микроскопы поставляются в следующей комплектации:

1) Микроскоп медицинский световой лабораторный Levenhuk MED 40B, бинокулярный (арт. 74004), в составе:

1. Штатив (опорная стойка) – 1 шт.
2. Насадка бинокулярная – 1 шт.
3. Окуляр 10х/22 мм – 2 шт.
4. Револьверное устройство на 5 объективов – 1 шт.
5. Объектив планахроматический, скорректированный на бесконечность: 4х – 1 шт.
6. Объектив планахроматический, скорректированный на бесконечность:10х – 1 шт.
7. Объектив планахроматический, скорректированный на бесконечность: 40xs – 1 шт.
8. Объектив планахроматический, скорректированный на бесконечность: 60xs – 1 шт.
9. Объектив планахроматический, скорректированный на бесконечность: 100xs (масляный) – 1 шт.
10. Предметный столик – 1 шт.
11. Конденсор 1,25 – 1 шт.
12. Светодиодная лампа – 1 шт.
13. Сетевой кабель – 1 шт.
14. Светофильтр зеленый – 1 шт.
15. Светофильтр синий – 1 шт.
16. Светофильтр желтый – 1 шт.
17. Чехол защитный – 1 шт.
18. Масло иммерсионное – 1 шт.
19. Стекла покровные (не более 100 шт./уп.) (при необходимости)
20. Стекла предметные (не более 50 шт./уп.) (при необходимости)
21. Стекла предметные с лункой (не более 50 шт./уп.) (при необходимости)
22. Стекла предметные с двумя лунками (не более 50 шт./уп.) (при необходимости)
23. Руководство по эксплуатации - 1 шт.
24. Гарантийный талон - 1 шт.

ООО ЦИРМИ INFO@CIRMI.RU WWW.GOSZDRAVNADZOR.RU

2) Микроскоп медицинский световой лабораторный Levenhuk MED 40T, тринокулярный (арт. 74005), в составе:

1. Штатив (опорная стойка) – 1 шт.
2. Насадка тринокулярная – 1 шт.
3. Окуляр 10x/22 мм – 2 шт.
4. Револьверное устройство на 5 объективов – 1 шт.
5. Объектив планахроматический, скорректированный на бесконечность: 4x – 1 шт.
6. Объектив планахроматический, скорректированный на бесконечность:10x – 1 шт.
7. Объектив планахроматический, скорректированный на бесконечность: 40xs – 1 шт.
8. Объектив планахроматический, скорректированный на бесконечность: 60xs – 1 шт.
9. Объектив планахроматический, скорректированный на бесконечность: 100xs (масляный) – 1 шт.
10. Предметный столик – 1 шт.
11. Конденсор 1,25 – 1 шт.
12. Светодиодная лампа – 1 шт.
13. Сетевой кабель – 1 шт.
14. Светофильтр зеленый – 1 шт.
15. Светофильтр синий – 1 шт.
16. Светофильтр желтый – 1 шт.
17. Чехол защитный – 1 шт.
18. Масло иммерсионное – 1 шт.
19. Стекла покровные (не более 100 шт./уп.) (при необходимости)
20. Стекла предметные (не более 50 шт./уп.) (при необходимости)
21. Стекла предметные с лункой (не более 50 шт./уп.) (при необходимости)
22. Стекла предметные с двумя лунками (не более 50 шт./уп.) (при необходимости)
23. Руководство по эксплуатации - 1 шт.
24. Гарантийный талон - 1 шт.

3) Микроскоп медицинский световой лабораторный Levenhuk MED D40T, тринокулярный (арт. 74007), в составе:

1. Штатив (опорная стойка) – 1 шт.
2. Насадка тринокулярная – 1 шт.
3. Окуляр 10x/22 мм – 2 шт. – 1 шт.
4. Револьверное устройство на 5 объективов – 1 шт.
5. Объектив планахроматический, скорректированный на бесконечность: 4x – 1 шт.
6. Объектив планахроматический, скорректированный на бесконечность:10x – 1 шт.
7. Объектив планахроматический, скорректированный на бесконечность: 40xs – 1 шт.
8. Объектив планахроматический, скорректированный на бесконечность: 60xs – 1 шт.
9. Объектив планахроматический, скорректированный на бесконечность: 100xs (масляный) – 1 шт.
10. Предметный столик – 1 шт.
11. Конденсор 1,25 – 1 шт.
12. Светодиодная лампа – 1 шт.
13. Сетевой кабель – 1 шт.
14. Светофильтр зеленый – 1 шт.
15. Светофильтр синий – 1 шт.
16. Светофильтр желтый – 1 шт.
17. Камера цифровая 16 Мпикс в комплекте с креплением, USB-кабелем для подключения и питания камеры и компакт-диском с ПО и драйверами – 1 шт.
18. Чехол защитный – 1 шт.
19. Масло иммерсионное – 1 шт.
20. Стекла покровные (не более 100 шт./уп.) (при необходимости)

ООО ЦИРМИ INFO@CIRMI.RU WWW.GOSZDRAVNADZOR.RU

21. Стекла предметные (не более 50 шт./уп.) (при необходимости)
22. Стекла предметные с лункой (не более 50 шт./уп.) (при необходимости)
23. Стекла предметные с двумя лунками (не более 50 шт./уп.) (при необходимости)
24. Руководство по эксплуатации - 1 шт.
25. Гарантийный талон - 1 шт.

4) Микроскоп медицинский световой лабораторный Levenhuk MED D40T LCD, тринокулярный (арт. 74006), в составе:

1. Штатив (опорная стойка) – 1 шт.
2. Насадка тринокулярная – 1 шт.
3. Окуляр 10x/22 мм – 2 шт.
4. Револьверное устройство на 5 объективов – 1 шт.
5. Объектив планахроматический, скорректированный на бесконечность: 4x – 1 шт.
6. Объектив планахроматический, скорректированный на бесконечность:10x – 1 шт.
7. Объектив планахроматический, скорректированный на бесконечность: 40xs – 1 шт.
8. Объектив планахроматический, скорректированный на бесконечность: 60xs – 1 шт.
9. Объектив планахроматический, скорректированный на бесконечность: 100xs (масляный) – 1 шт.
10. Предметный столик – 1 шт.
11. Конденсор 1,25 – 1 шт.
12. Светодиодная лампа – 1 шт.
13. Сетевой кабель – 1 шт.
14. Светофильтр зеленый – 1 шт.
15. Светофильтр синий – 1 шт.
16. Светофильтр желтый – 1 шт.
17. Камера цифровая 5 Мпикс с ЖК-экраном с креплением и сетевым шнуром для питания камеры – 1 шт.
18. Чехол защитный – 1 шт.
19. Масло иммерсионное – 1 шт.
20. Стекла покровные (не более 100 шт./уп.) (при необходимости)
21. Стекла предметные (не более 50 шт./уп.) (при необходимости)
22. Стекла предметные с лункой (не более 50 шт./уп.) (при необходимости)
23. Стекла предметные с двумя лунками (не более 50 шт./уп.) (при необходимости)
24. Руководство по эксплуатации - 1 шт.
25. Гарантийный талон - 1 шт.

14. ОЧИСТКА И ДЕЗИНФЕКЦИЯ

Можно очищать фронтальные линзы объективов воздухом от источника давления воздуха, очень мягкой кисточкой или мягкой тряпочкой. Это должно выполняться очень осторожно, в противном случае поверхности могут быть повреждены. Для удаления остатков иммерсионного масляа, отпечатков пальцев или других загрязнений используйте мягкую тряпочку, смоченную несколькими каплями раствора спирта (максимум 50%). При работе со 100x объективом иммерсионное масло должно всегда удаляться с линзы объектива немедленно после использования или окончания работы. Пред попыткой очистки фронтальной линзы спиртом или другим агрессивным средством сначала осторожно попробуйте протереть мягкой не пылящей ветошью, как описано выше. Также могут быть использованы кусочки пенопласта. Для этого выкрутите загрязненный объектив из револьвера. Потрите фронтальную линзу с небольшим нажатием о свежий кусочек пенопласта, одновременно поворачивая. Обычно «твердый» материал пенопласта очищает фронтальную линзу объектива от загрязнений (таких как высохшее иммерсионное масло). Вы можете это просто проверить, вынув окуляр из держателя, перевернув

ООО ЦИРМИ INFO@CIRMI.RU WWW.GOSZDRAVNADZOR.RU

его и, используя его как увеличительное стекло, держа под острым углом над фронтальной линзой. При этом Вы можете просто увидеть через это 10-кратное «увеличительное стекло» чиста фронтальная линза или нет. Если нет, повторите процедуру. Затем вновь протрите объектив, проверьте очистку под «увеличительным стеклом» и вставьте объектив в револьвер. Обычно при использовании 100х иммерсионного объектив иммерсионным маслом загрязняет также предыдущий объектив 40х. Это происходит случайно при переходе назад от 100х объектива к объективу 40х, объектив 40х соприкасается с иммерсионным маслом, так как он имеет малое рабочее расстояние. Поэтому также может потребоваться его очистка описанным выше способом.

Окрашенные или пластиковые части должны очищаться влажной ветошью. Пожалуйста, не пытайтесь настраивать или разбирать встроенные оптические части или механические компоненты, так как их повреждение ведет к потере гарантии. В случае повреждения микроскопа или несоответствия его требованиям, или вам необходимо дополнительная информация по работе, пожалуйста, свяжитесь с представителем или официальным дистрибьютором компании в России.

15. УХОД И ХРАНЕНИЕ

- **Никогда не смотрите в прибор на Солнце, на источник яркого света и лазерного излучения — ЭТО ОПАСНО ДЛЯ ЗРЕНИЯ И МОЖЕТ ПРИВЕСТИ К СЛЕПОТЕ!**
- Будьте внимательны, если пользуетесь прибором вместе с детьми или людьми, не ознакомленными с инструкцией.
- После вскрытия упаковки и установки микроскопа проверьте каждый компонент.
- Не разбирайте прибор. Сервисные и ремонтные работы могут проводиться только в специализированном сервисном центре.
- Оберегайте прибор от резких ударов и чрезмерных механических воздействий. Не прикладывайте чрезмерных усилий при настройке фокуса. Не затягивайте стопорные и фиксирующие винты слишком туго.
- Не касайтесь пальцами поверхностей линз. Для внешней очистки прибора используйте специальную салфетку и специальные чистящие средства Levenhuk для чистки оптики. Не используйте для чистки средства с абразивными или коррозионными свойствами и жидкости на основе ацетона.
- Абразивные частицы (например, песок) следует не стирать, а сдувать или смахивать мягкой кисточкой.
- Не подвергайте прибор длительному воздействию прямых солнечных лучей. Не используйте прибор в условиях повышенной влажности и не погружайте его в воду.
- Работайте с микроскопом аккуратно, надевайте на него пылезащитный чехол после работы, чтобы защитить его от пыли и масляных пятен.
- Если объективы и окуляры не используются долгое время, храните их упакованными в сухую коробку, отдельно от микроскопа.
- Храните прибор в сухом прохладном месте, недоступном для пыли, влияния кислот или других активных химических веществ, вдали от отопителей (бытовых, автомобильных), открытого огня и других источников высоких температур.
- Не используйте микроскоп рядом с воспламеняемыми материалами, так как основание микроскопа может нагреться во время работы.
- Всегда отключайте микроскоп от электросети, прежде чем открывать батарейный отсек или менять лампу подсветки. Перед заменой лампы дайте ей остыть и всегда меняйте ее на лампу того же типа.
- Используйте источник питания, соответствующий напряжению сети, иначе может сгореть лампа, повредиться электросхема микроскопа или произойти короткое замыкание.

ООО ЦИРМИ INFO@CIRMI.RU WWW.GOSZDRAVNADZOR.RU

- **Если деталь прибора или элемент питания были проглочены, срочно обратитесь за медицинской помощью.**

16. ВОЗМОЖНЫЕ НЕИСПРАВНОСТИ МИКРОСКОПА И СПОСОБЫ ИХ УСТРАНЕНИЯ

Проблема	Решение
Электрика	
Мигание света	Замените электрические части одну за другой для нахождения неработающего компонента.
Лампа не загорается при включении	При неисправности лампочки следует заменить её, установить и подключить прибор к сети.
Недостающая яркость освещения	Заменить лампочку на нужную
Оптика	
Изображение не четкое	Настройте объектив и его фокусировку, поворачивая корпус линзы на значении 10х, при значении 4х меняйте значение на ±0,15 мм, при 40х – ±0,06 мм, при 100х – ±0,03 мм.
Грязь или пыль на поле зрения	Очистить
Изображение верх дном	Повернуть предметное стекло
На иммерсионном объективе не используется иммерсионное масло	Использовать иммерсионное масло
Апертура конденсора открыта слишком широко	Уменьшить апертуру
Плавающий образец	Закрепить образец
Изображение окрашено в желтый цвет	Использовать фильтр дневного цвета
Недостаточная яркость изображения	Настроить апертуру конденсора
Механика	
Шатается платформа	Используйте универсальный гаечный ключ и зафиксируйте платформу.
Револьверное устройство не находится в фиксированном положении	Настроить револьверное устройство и отцентрировать его.
Конденсор находится не в центре поля зрения или он наклонен	Заново установить конденсор и закрепить центральным узлом крепления
Покровное стекло слишком толстое или тонкое	Использовать покровное стекло необходимой толщины
Изображение двигается рывками	Закрепить механический столик
Неинтегрированные изображения	Настроить межзрачковое расстояние
Чрезмерная усталость глаз	Откорректировать настройку диоптрий, настроить яркость с помощью диска управления

ООО ЦИРМИ INFO@CIRMI.RU WWW.GOSZDRAVNADZOR.RU

17. УСЛОВИЯ ТРАНСПОРТИРОВКИ И ХРАНЕНИЯ, ЭКСПЛУТАЦИИ

Таблица 1. Условия транспортировки:

Наименование	**Диапазон**
Температура	от –60 до +50 °С.
Относительная влажность	0 до 80%

Таблица 2. Условия хранения:

Наименование	**Диапазон**
Температура	от +5 до +40 °С

Таблица 3. Условия применения/эксплуатации МИ

Условия окружающей среды	
Влажность	Не более 80%
Температура	От +5 до +35°
Примечание: работать с иммерсионным объективом следует в помещении с температурой воздуха от +15 до +25 °С.	

18. ПОРЯДОК И УСЛОВИЯ УТИЛИЗАЦИИ ИЛИ УНИЧТОЖЕНИЯ 18. ПОРЯДОК И УСЛОВИЯ УТИЛИЗАЦИИ ИЛИ УНИЧТОЖЕНИЯ МИ

В случае подтверждения фактов и обстоятельств, создающих угрозу жизни и здоровью граждан и медицинских работников при применении и эксплуатации данного медицинского изделия, а также по окончании срока годности и (или) эксплуатации, медицинское изделие подлежит утилизации. Утилизация должна производиться юридическим лицом или индивидуальным предпринимателем, имеющим лицензию на сбор, транспортирование, обработку, утилизацию, обезвреживание и размещение отходов I–IV классов опасности.

19. ЭЛЕКТРОМАГНИТНАЯ СОВМЕСТИМОСТЬ

По электромагнитной совместимости микроскоп соответствует требованиям EN 61326-1: 2013, EN 61000-3-2: 2014, EN 61000-3-3: 2013.

20. СВЕДЕНИЯ О ПРИМЕНИМЫХ СТАНДАРТАХ

Список применимых стандартов:

EN 55011: 2016 + A1: 2017 - Промышленное, научное и медицинское оборудование. Характеристики радиочастотных помех. Пределы и методы измерения

EN 61326-1: 2013 - Электрическое оборудование для измерения, управления и лабораторного использования. Требования электромагнитной совместимости. Часть 1. Общие требования

EN 61000-3-2: 2014 - Электромагнитная совместимость. Часть 3-2. Пределы. Пределы выбросов для синусоидального тока (оборудование с входным током не более или равное 16А на фазу)

EN 61000-3-3: 2013 Электромагнитная совместимость (ЭМС) - Часть 3 - 3: Пределы - Ограничение изменений напряжения, колебаний напряжения и фликера в общественных системах с низким напряжением питания, для оборудования с номинальным током ≤ 16 А на фазу и не подлежит условному соединению (IEC 61000-3-3: 2013)

ISO 9001-2015 Система менеджмента качества

ООО ЦИРМИ INFO@CIRMI.RU WWW.GOSZDRAVNADZOR.RU

21. ГАРАНТИЯ И РЕКЛАМАЦИЯ

Международная пожизненная гарантия Levenhuk

Компания Levenhuk гарантирует отсутствие дефектов в материалах конструкции и дефектов изготовления изделия. Продавец гарантирует соответствие качества приобретенного вами изделия компании Levenhuk требованиям технической документации при соблюдении потребителем условий и правил транспортировки, хранения и эксплуатации изделия. Срок гарантии: на аксессуары — **6 (шесть) месяцев** со дня покупки, на остальные изделия — **пожизненная гарантия** (действует в течение всего срока эксплуатации прибора). Гарантия не распространяется на комплектующие с ограниченным сроком использования, в том числе лампы (накаливания, светодиодные, галогенные, энергосберегающие и прочие типы ламп), электрокомплектующие, расходные материалы, элементы питания и прочее. Подробнее об условиях гарантийного обслуживания см. на сайте www.levenhuk.ru/support

По вопросам гарантийного обслуживания вы можете обратиться в ближайшее представительство компании Levenhuk.

22. НАИМЕНОВАНИЕ И ЮРИДИЧЕСКИЙ АДРЕС ПРОИЗВОДИТЕЛЯ МИ И УПОЛНОМОЧЕННОГО ПРЕДСТАВИТЕЛЯ ПРОИЗВОДИТЕЛЯ В РОССИИ

РАЗРАБОТЧИК: NINGBO TEACHING INSTRUMENT CO.,LTD. (НИНГБО ТЕАЧИНГ ИНСТРУМЕНТ КО.,ЛТД.), Китай, No.55, Lane 658, WangTong Road, Ningbo, Zhejiang. China

ПРОИЗВОДИТЕЛЬ: NINGBO TEACHING INSTRUMENT CO.,LTD. (НИНГБО ТЕАЧИНГ ИНСТРУМЕНТ КО.,ЛТД.), Китай, No.55, Lane 658, WangTong Road, Ningbo, Zhejiang. China

МЕСТО ПРОИЗВОДСТВА: Китай, No.55, Lane 658, WangTong Road, Ningbo, Zhejiang. China

УПОЛНОМОЧЕННОЙ ПРЕДСТАВИТЕЛЬ ПРОИЗВОДИТЕЛЯ В РОССИИ: Открытое акционерное общество «Левенгук» (ОАО «Левенгук»), Россия, 190005 г. Санкт-Петербург, Измайловский пр-т д. 22 лит. А

ООО ЦИРМИ INFO@CIRMI.RU WWW.GOSZDRAVNADZOR.RU

Перевод с английского и китайского языков на русский язык

НОТАРИАЛЬНОЕ УДОСТОВЕРЕНИЕ ПОДЛИННОСТИ

Нотариальная контора «Тяньи» г. Нинбо провинции Чжэцзян, Китайская Народная Республика
/Тисненая печать: Нотариальная контора «Тяньи» г. Нинбо провинции Чжэцзян, Китайская Народная Республика/

ООО ЦИРМИ INFO@CIRMI.RU WWW.GOSZDRAVNADZOR.RU

Согласовано

НИНБО ТИЧИНГ ИНСТРУМЕНТ КО., ЛТД.
Организация

Китай, № 55, переулок 658, ВанТонг шоссе, Нинбо, Чжэцзян, Китай
Адрес

Официальный представитель
Должность

Чжан Ци
Фамилия, Имя

16.08.2021
Дата ДД.ММ.ГГГГ.

/Подпись/
Подпись

/Печать: НИНБО ТИЧИНГ ИНСТРУМЕНТ КО., ЛТД. (NINGBO TEACHING INSTRUMENT CO., LTD.)
3302030320679/

Руководство по эксплуатации
Микроскопы медицинские световые лабораторные Levenhuk
Варианты исполнения:

Микроскоп медицинский световой лабораторный Levenhuk MED 40B, бинокулярный,
Микроскоп медицинский световой лабораторный Levenhuk MED 40T, тринокулярный,
Микроскоп медицинский световой лабораторный Levenhuk MED D40T, тринокулярный,
Микроскоп медицинский световой лабораторный Levenhuk MED D40T LCD, тринокулярный

Производства:
НИНБО ТИЧИНГ ИНСТРУМЕНТ КО., ЛТД., Китай, №55, переулок 658, ВанТонг шоссе, Нинбо, Чжэцзян, Китай
Версия 1.0

2021

Перевод выполнила переводчик
Токмакова Анна Юрьевна

ООО ЦИРМИ INFO@CIRMI.RU WWW.GOSZDRAVNADZOR.RU

Российская Федерация

Город Москва

Двадцать восьмого сентября две тысячи двадцать первого года

Я, Гончарова Екатерина Владимировна, нотариус города Москвы, свидетельствую подлинность подписи переводчика Токмаковой Анны Юрьевны.

Подпись сделана в моем присутствии.

Личность подписавшего документ установлена.

Зарегистрировано в реестре за **№77/2195-н/77-2021-** 2-564.

Уплачено за совершение нотариального действия: 400 руб. 00 коп.

Е.В. Гончарова

Прошнуровано, пронумеровано и скреплено печатью 44 (сорок четыре) листа.

Е.В. Гончарова

ООО ЦИРМИ INFO@CIRMI.RU WWW.GOSZDRAVNADZOR.RU

公　证　书

中华人民共和国浙江省宁波市天一公证处

ООО ЦИРМИ INFO@CIRMI.RU WWW.GOSZDRAVNADZOR.RU

Согласовано/APPROVAL

NINGBO TEACHING INSTRUMENT CO.,LTD.
Организация/Organization

Китай, No.55, Lane 658, WangTong Road, Ningbo, Zhejiang. China
Адрес/Address

_____Legal Representative_____
Должность/Occupation

_____Zhang Qi_____
Фамилия, Имя/ Surname, Name

_____2021/8/16_____
ДатаДД.ММ.ГГГГ/Date DD.MM.YYYY

_____
Подпись/Signature

Руководство по эксплуатации

Микроскопы медицинские световые лабораторные Levenhuk

Варианты исполнения:

Микроскоп медицинский световой лабораторный Levenhuk MED 35B, бинокулярный
Микроскоп медицинский световой лабораторный Levenhuk MED 35T, тринокулярный
Микроскоп медицинский световой лабораторный Levenhuk MED D35T, тринокулярный
Микроскоп медицинский световой лабораторный Levenhuk MED D35T LCD, тринокулярный

Производства:

NINGBO TEACHING INSTRUMENT CO.,LTD., Китай, No.55, Lane 658, WangTong Road, Ningbo, Zhejiang. China

Версия 1.0

2021

ООО ЦИРМИ INFO@CIRMI.RU WWW.GOSZDRAVNADZOR.RU

公 证 书

(2021)浙甬天证外字第 2137 号

申请人：宁波市教学仪器有限公司，统一社会信用代码：91330200254078019 5，住所：宁波市海曙区望童路 658 弄 55 号。

法定代表人：张琪，男，一九八二年十二月二十三日出生，公民身份号码：330203198212230637。

公证事项：签名、印鉴

兹证明宁波市教学仪器有限公司的法定代表人张琪于二〇二一年八月十八日来到我处，在本公证员的面前确认，前面外文本《确认书》上的签名和加盖“宁波市教学仪器有限公司”印章是其本人所为。

中华人民共和国浙江省宁波市天一公证处

公证员 林宁宁

浙江省宁波市天一公证处

二〇二一年八月十八日

IV55321216

ООО ЦИРМИ INFO@CIRMI.RU WWW.GOSZDRAVNADZOR.RU

НОТАРИАЛЬНЫЙ АКТ

(2021) Чжэ.Юн.Тянь.Чжэн.Вай.Цзы.№2137

Заявитель: Нинбо Тичинг Инструмент Ко. Лтд., единый код социального кредита: 913302002540780195, адрес: город Нинбо, района Хайшу, ВанТонг шоссе, переулок 658, № 55.

Законный представитель: Чжан Ци, муж., родился 23 декабря 1982 года, номер удостоверения личности гражданина: 330203198212230637.

Содержание нотариального акта: подпись, печать

Настоящим свидетельствует, что законный представитель Чжан Ци Нинбо Тичинг Инструмент Ко. Лтд. 18 августа 2021 года пришёл в нашу нотариальную контору, в присутствии данного нотариуса подтвердил подлинность своих подписи и печати "Нинбо Тичинг Инструмент Ко. Лтд." под предыдущим «Согласовано» на иностранном языке.

Нотариальная контора «Тяньи» г. Нинбо провинции Чжэцзян КНР(печать)

Нотариус: Линь Нинцзи (подпись)

I V55321217

18 августа 2021 г.

ООО ЦИРМИ INFO@CIRMI.RU WWW.GOSZDRAVNADZOR.RU

公 证 书

(2021)浙甬天证外字第 2138 号

申请人：宁波市教学仪器有限公司，统一社会信用代码：91330200254078019 5，住所：宁波市海曙区望童路 658 弄 55 号。

法定代表人：张琪，男，一九八二年十二月二十三日出生，公民身份号码：330203198212230637。

公证事项：译本与原本相符

兹证明前面的 (2021)浙甬天证外字第 2137 号《公证书》的俄文译本内容与该公证书中文原本相符。

中华人民共和国浙江省宁波市天一公证处

公证员 林宁宁

二〇二一年八月十八日

浙江省宁波市天一公证处

IV55321218

ООО ЦИРМИ INFO@CIRMI.RU WWW.GOSZDRAVNADZOR.RU

НОТАРИАЛЬНЫЙ АКТ

(2021) Чжэ.Юн.Тянь.Чжэн.Вай.Цзы.№2138

Заявитель: Нинбо Тичинг Инструмент Ко. Лтд., единый код социального кредита: 913302002540780195, адрес: город Нинбо, района Хайшу, ВанТонг шоссе, переулок 658, № 55.

Законный представитель: Чжан Ци, муж., родился 23 декабря 1982 года, номер удостоверения личности гражданина: 330203198212230637.

Содержание нотариального акта: соответствие русского перевода тексту на китайском языке

Данный нотариальный акт настоящим удостоверяет, что содержание русского перевода предыдущего «Нотариального акта» за номером (2021)Чжэ.Юн.Тянь.Чжэн.Вай.Цзы.№2137 соответствует содержанию подлинника документа на китайском языке.

Нотариальная контора «Тяньи» г. Нинбо провинции Чжэцзян КНР(печать)

Нотариус: Линь Нинцзи (подпись)

18 августа 2021 г.

I V55321219

ООО ЦИРМИ INFO@CIRMI.RU WWW.GOSZDRAVNADZOR.RU

СОДЕРЖАНИЕ

1. НАИМЕНОВАНИЕ МЕДИЦИНСКОГО ИЗДЕЛИЯ (МИ) И ЕГО КЛАССИФИКАЦИЯ……...……..3
2. НАЗНАЧЕНИЕ МЕДИЦИНСКОГО ИЗДЕЛИЯ……3
3. ОБЛАСТЬ ПРИМЕНЕНИЯ……..3
4. УСТРОЙСТВО И ПРИНЦИП РАБОТЫ……3
5 ИСПОЛЬЗОВАНИЕ МИКРОСКОПА……..……6
6. ПОКАЗАНИЯ И ПРОТИВОПОКАЗАНИЯ К ПРИМЕНЕНИЮ МИ И ВОЗМОЖНЫЕ ПОБОЧНЫЕ ЭФФЕКТЫ……8
7 ИНФОРМАЦИЯ О ПОТЕНЦИАЛЬНЫХ ПОТРЕБИТЕЛЯХ МИ……..…9
8. ВОЗМОЖНОСТЬ И МЕТОДЫ ИНТЕГРАЦИИ С ДРУГИМИ МЕДИЦИНСКИМИ ИЗДЕЛИЯМИ……..9
9. ОПИСАНИЕ СОСТАВНЫХ ЧАСТЕЙ ……9
10. ЭЛЕКТРИЧЕСКАЯ СХЕМА ИЗДЕЛИЯ……...……15
11. ДАННЫЕ О МАРКИРОВКЕ МИ И ЕГО УПАКОВКЕ……17
12. СРОК СЛУЖБЫ……28
13. КОМПЛЕКТНОСТЬ……...……29
14. ОЧИСТКА И ДЕЗИНФЕКЦИЯ……..…..31
15. УХОД И ХРАНЕНИЕ……...…32
16. ВОЗМОЖНЫЕ НЕИСПРАВНОСТИ МИКРОСКОПА И СПОСОБЫ ИХ УСТРАНЕНИЯ……..……33
17. УСЛОВИЯ ТРАНСПОРТИРОВКИ И ХРАНЕНИЯ, ЭКСПЛУТАЦИИ……..…34
18. ПОРЯДОК И УСЛОВИЯ УТИЛИЗАЦИИ ИЛИ УНИЧТОЖЕНИЯ МИ…….....…34
19. ЭЛЕКТРОМАГНИТНАЯ СОВМЕСТИМОСТЬ……..……34
20. СВЕДЕНИЯ О ПРИМЕНИМЫХ СТАНДАРТАХ……34
21. ГАРАНТИЯ И РЕКЛАМАЦИЯ……..……..35
22. НАИМЕНОВАНИЕ И ЮРИДИЧЕСКИЙ АДРЕС ПРОИЗВОДИТЕЛЯ МИ И УПОЛНОМОЧЕННОГО ПРЕДСТАВИТЕЛЯ ПРОИЗВОДИТЕЛЯ В РОССИИ……..…35

ООО ЦИРМИ INFO@CIRMI.RU WWW.GOSZDRAVNADZOR.RU

1. НАИМЕНОВАНИЕ МЕДИЦИНСКОГО ИЗДЕЛИЯ (МИ) И ЕГО КЛАССИФИКАЦИЯ

1.1 Наименование МИ и состав

Микроскопы медицинские световые лабораторные Levenhuk, варианты исполнения:

1) Микроскоп медицинский световой лабораторный Levenhuk MED 35B, бинокулярный (арт. 74000)
2) Микроскоп медицинский световой лабораторный Levenhuk MED 35T, тринокулярный (арт. 74001)
3) Микроскоп медицинский световой лабораторный Levenhuk MED D35T, тринокулярный (арт. 74002)
4) Микроскоп медицинский световой лабораторный Levenhuk MED D35T LCD, тринокулярный (арт. 74003)

1.2 Классификация МИ

Класс риска 2а.

2. НАЗНАЧЕНИЕ МЕДИЦИНСКОГО ИЗДЕЛИЯ

Изделия предназначены для изучения в лабораториях прозрачных образцов в проходящем свете.

3. ОБЛАСТЬ ПРИМЕНЕНИЯ

Изделие применяется в клинических, микробиологических, патологоанатомических и других лабораториях медицинских учреждений.

4. УСТРОЙСТВО И ПРИНЦИП РАБОТЫ

4.1 Основные габаритные размеры изделий

№	Артикул	Наименование	Размеры изделия (ДхШхВ), см	Размеры упаковки (ДхШхВ), см	Масса изделия (без упаковки), кг	Масса изделия (в упаковке), кг
1	74000	Микроскоп Levenhuk MED 35B, бинокулярный	31,5x20x50	35x28x58	8,66	10,12
2	74001	Микроскоп Levenhuk MED 35T, тринокулярный	31,5x20x50	36x28x62	8,78	10,60
3	74002	Микроскоп цифровой Levenhuk MED D35T, тринокулярный	31,5x20x50	36x25x62	8,9	10,92
4	74003	Микроскоп цифровой Levenhuk MED D35T LCD, тринокулярный	31,5x20x50	45x28x61	9,05	11,74

ООО ЦИРМИ INFO@CIRMI.RU WWW.GOSZDRAVNADZOR.RU

4.2 Описание составных частей изделий, технические характеристики и принцип работы по вариантам исполнения

<u>Описание составных частей микроскопов Levenhuk MED 35B, 35T, D35T, D35T LCD:</u>

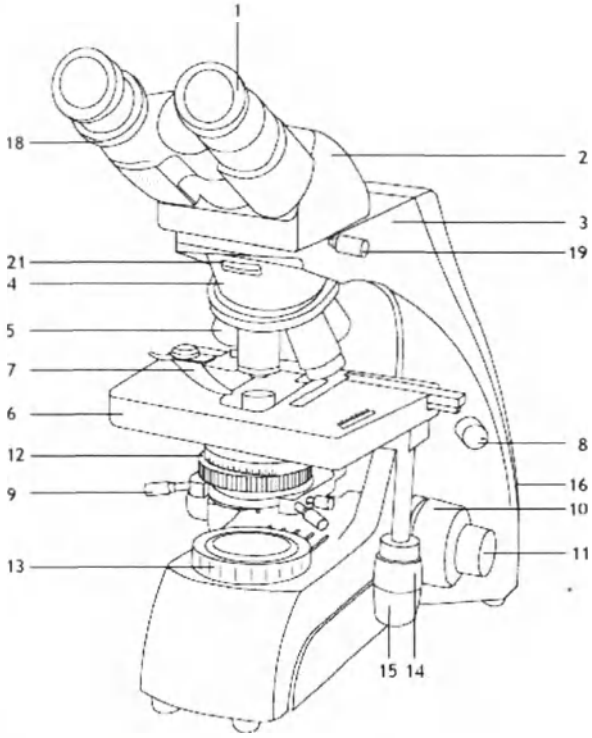

Рис. 1a. Levenhuk MED 35B

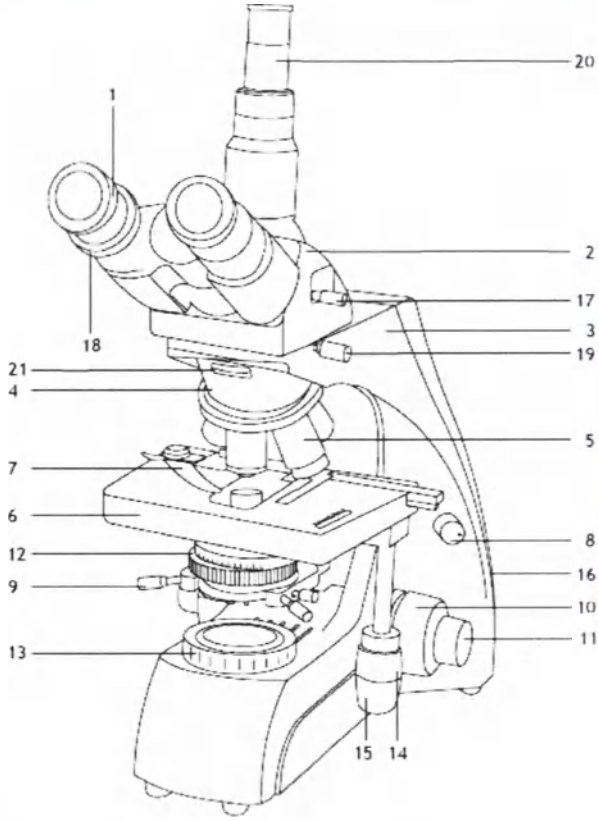

Рис. 1b. Levenhuk MED 35T, D35T, D35T LCD

1	Окуляр	12	Конденсор с держателем фильтра
2	Бинокулярная/тринокулярная насадка	13	Коллектор
3	Штатив (опорная стойка)	14	Перемещение столика по горизонтали (вправо/влево)
4	Револьверное устройство	15	Перемещение столика по горизонтали (вперед/назад)
5	Объектив	16	Кнопка вкл/выкл подсветки (не показана)
6	Предметный столик	17	Переключатель (делитель) светового потока (только тринокулярные модели)
7	Препаратоводитель	18	Кольцо диоптрийной настройки
8	Регулятор яркости подсветки	19	Фиксатор бинокулярной/тринокулярной насадки
9	Регуляторы апертурной диафрагмы	20	Третья окулярная трубка (только тринокулярные модели)
10	Ручка грубой фокусировки	21	Слот для устройства простой поляризации (устройство в комплект не входит)
11	Ручка тонкой фокусировки		

ООО ЦИРМИ INFO@CIRMI.RU WWW.GOSZDRAVNADZOR.RU

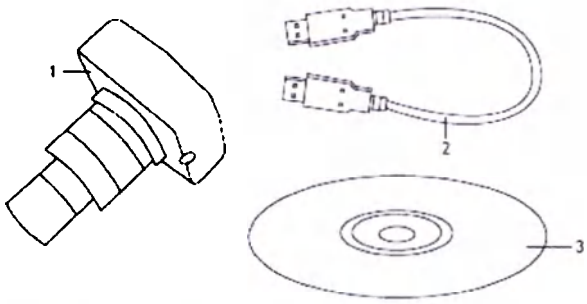

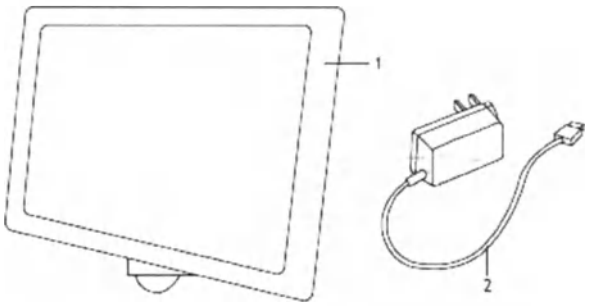

Рис. 2a Levenhuk MED D35T **Рис. 2b Levenhuk MED D35T LCD**

1	Цифровая камера	1	Цифровая камера с ЖК-экраном
2	USB-кабель	2	Сетевой адаптер
3	Компакт-диск с программным обеспечением		

Технические характеристики Levenhuk MED 35B, 35T, D35T, D35T LCD:

Артикул	**74000**	**74001**	**74002**	**74003**
Модель	**MED 35B**	**MED 35T**	**MED D35T**	**MED D35T LCD**
Тип микроскопа	биологические/световые		биологические/световые, цифровые	
Метод исследования	светлое поле		светлое поле	
Увеличение	40—1000 крат		40—1000 крат	
Межзрачковое расстояние	48—75 мм		48—75 мм	
Насадка	бинокулярная, поворотная на 360°, с наклоном 30°	тринокулярная, поворотная на 360°, с наклоном 30°	тринокулярная, поворотная на 360°, с наклоном 30°	
Диаметр окулярной трубки	30 мм		30 мм	
Диаметр третьей вертикальной окулярной трубки	—	23,2 мм	23,2 мм	
Окуляры	WF10x/22 мм		WF10x/22 мм	
Диоптрийная коррекция окуляров	±5 D		±5 D	
Объективы	планахроматические, скорректированные на бесконечность: 4x, 10x, 40xs, 60xs, 100xs (масляный)		планахроматические, скорректированные на бесконечность: 4x, 10x, 40xs, 60xs, 100xs (масляный)	
Револьверно	на 5 объективов		на 5 объективов	

ООО ЦИРМИ INFO@CIRMI.RU WWW.GOSZDRAVNADZOR.RU

е устройство				
Диапазон перемещения предметного столика	80/50 мм		80/50 мм	
Предметный столик	механический двухслойный, 180x160 мм, с препаратоводитем		механический двухслойный, 180x160 мм, с препаратоводитем	
Фокусировка	коаксиальная, грубая (0,5 мм) и точная (0,002 мм), с зубчато-реечным механизмом		коаксиальная, грубая (0,5 мм) и точная (0,002 мм), с зубчато-реечным механизмом	
Конденсор	Аббе N.A. 1,25 с ирисовой диафрагмой и держателем фильтра		Аббе N.A. 1,25 с ирисовой диафрагмой и держателем фильтра	
Подсветка	нижняя, галогенная (12 В/30 Вт) с регулировкой яркости		нижняя, галогенная (12 В/30 Вт) с регулировкой яркости	
Коллектор	освещение по Келеру		освещение по Келеру	
Светофильтры	синий, зеленый, желтый		синий, зеленый, желтый	
Иммерсионное масло	+		+	
Предохранитель	2 шт.		2 шт.	
Источник питания	100—240 В, через сетевой адаптер		100—240 В, через сетевой адаптер	
Камера	—		10 Мпикс	5 Мпикс с ЖК-экраном
Крепление для камеры	—	+	+	+
Источник питания камеры	—		5 В, через USB-кабель	12 В/2 А, через сетевой адаптер
Срок службы	не менее 3 лет			

Технические характеристики объективов:

Тип коррекции	Линейное увеличение и числовая апертура	Система	Линейное поле зрения в пространстве предметов с окуляром 10x/22, мкм	Общее увеличение микроскопа с окуляром 10x
Планахромат	4x/0,15	Сухая	550	40
Планахромат	10x/0,35	Сухая	220	100
Планахромат	40x/0,65	Сухая	55	400
Планахромат	60x/0,85	Сухая	36	600
Планахромат	100x/1,25	Масляная	22	1000

5. ИСПОЛЬЗОВАНИЕ МИКРОСКОПА

Принцип работы микроскопов Levenhuk MED 35B, 35T, D35T, D35T LCD:

Сборка

- Аккуратно распакуйте микроскоп и установите его на ровную поверхность.
- Снимите упаковку и пластиковую защиту с окулярной насадки.
- Установите бинокулярную или тринокулярную насадку на корпус и затяните фиксатор.

ООО ЦИРМИ INFO@CIRMI.RU WWW.GOSZDRAVNADZOR.RU

- Осмотрите все элементы, входящие в комплект поставки, установите их назначение.
- Подключите к микроскопу сетевой шнур и включите его в сеть.

Использование

Рассмотрите рисунки 1a (бинокулярная модель) и 2b (тринокулярная модель).

- Включите питание, загорится подсветка. Настройте яркость так, чтобы она составляла около 70%. Положите препарат на предметный столик. Убедитесь, что зажимы надежно держат препарат.
- Ирисовую диафрагму необходимо настраивать в соответствии с разными цифровыми апертурами разных объективов. Лучше всего настроить ирисовую диафрагму таким образом, чтобы ее диаметр был немного меньше апертуры выбранного объектива. Откройте/закройте ирисовую диафрагму с помощью ручки регулировки. Если ручка повернута вправо, ирисовая диафрагма полностью открыта. Примечание: диафрагма не регулирует яркость подсветки. Чтобы отрегулировать яркость подсветки, используйте регулятор яркости подсветки.
- Сдвиньте держатель фильтра, поместите в него необходимый фильтр и затем верните держатель в начальное положение.
- Чтобы сменить увеличение объектива, поверните револьверное устройство до щелчка.
- При регулировке фокуса, чтобы объектив не касался образца, поворачивайте ручку грубой фокусировки, пока образец не окажется на расстоянии примерно 3,175 мм (1/8") от объектива.
- Наблюдая в окуляр, медленно поверните ручку грубой фокусировки до тех пор, пока не появится изображение наблюдаемого препарата. Поверните ручку тонкой фокусировки так, чтобы изображение стало четким. При работе с высокими увеличениями механизм тонкой фокусировки позволит четко сфокусироваться на наблюдаемом препарате.
- При использовании масляного объектива следует заполнить пространство между поверхностью исследуемого образца и лицевой поверхностью объектива иммерсионным маслом. Поднимите конденсор в верхнее положение и капните немного масла на объектив и покровное стекло препарата. Поверните револьверное устройство вперед и назад несколько раз, чтобы избавиться от пузырьков воздуха в масле. Затем зафиксируйте объектив в рабочем положении. Убедитесь, что масло заполняет все пространство между объективом и препаратом. После использования протрите масляный объектив насухо.
- Чтобы отрегулировать положение препаратоводителя, поверните ручку грубой фокусировки по часовой стрелке (зафиксировать положение) или против часовой стрелки (ослабить).
- Поворачивая ручки для перемещения столика по горизонтали вперед-назад и вправо-влево, вы сможете поместить препарат в центр поля зрения окуляра.
- Наблюдая правым глазом в окуляр, установленный в правый окулярный тубус, настройте резкость изображения при помощи ручек грубой и тонкой фокусировки. Затем, наблюдая левым глазом в левый окулярный тубус, вращайте кольцо диоптрийной настройки, чтобы устранить разницу в изображении для левого и правого глаза. Запомните настройку для использования в дальнейшем. Настройте расстояние между осями окулярных тубусов бинокулярной насадки таким образом, чтобы при наблюдении двумя глазами изображение сливалось в единую окружность.
- Для тринокулярных моделей: вы можете установить цифровую камеру в третью окулярную трубку. Для переключения светового потока с бинокулярной насадки на камеру используйте делитель светового потока.

Замена галогенной лампы

Отключите микроскоп от сети. Сдвиньте фронтальную рамку светового коллектора наружу, чтобы получить доступ к лампе. Убедитесь, что лампа остыла, и затем выньте ее.

ООО ЦИРМИ INFO@CIRMI.RU WWW.GOSZDRAVNADZOR.RU

Не касайтесь пальцами поверхности новой лампы: отпечатки пальцев или загрязнения уменьшат яркость и сократят срок службы лампы. Воспользуйтесь перчатками, чтобы заменить лампу. Протрите лампу чистой мягкой тканью, если необходимо. Используйте лампу подходящего типа. Вставьте контакты в гнездо вертикально. Затем снова установите рамку коллектора на прежнее место.

Замена предохранителя

Отключите микроскоп от сети. Откройте держатель предохранителя в задней части микроскопа при помощи отвертки с прямым шлицем. Выньте старый предохранитель и установите новый. Используйте только соответствующие предохранители. Закройте держатель предохранителя.

Цифровая камера

Модель Levenhuk MED D35T комплектуется цифровой камерой (рис. 2a), модель Levenhuk MED D35T LCD комплектуется цифровой камерой с ЖК-экраном (рис. 2b). Цифровая камера устанавливается в третью окулярную трубку и позволяет наблюдать препараты в мельчайших деталях и реальном цвете на экране, снимать фото и видео, а также сохранять полученные изображения для дальнейшего использования.

МЕРЫ БЕЗОПАСНОСТИ

К работе с микроскопом должны допускаться лица, имеющие специальное медицинское образование. При работе с микроскопом источником опасности является электрический ток. Конструкция микроскопа исключает возможность случайного прикосновения к токоведущим частям, находящимся под напряжением.

ВНИМАНИЕ! ЗАМЕНУ ЛАМП В ФОНАРЯХ ПРОИЗВОДИТЬ ПРИ ОТКЛЮЧЕННОМ ОТ СЕТИ МИКРОСКОПЕ. ВО ИЗБЕЖАНИЕ ОЖОГА КОЖИ РУК О КОЛБУ ЛАМПЫ, ЗАМЕНУ ЛАМПЫ СЛЕДУЕТ ПРОИЗВОДИТЬ ЧЕРЕЗ 15–20 МИНУТ ПОСЛЕ ОТКЛЮЧЕНИЯ.

При замене плавких вставок необходимо устанавливать новые плавкие вставки только тех номиналов, которые были установлены ранее.

После окончания работы микроскоп и блок питания ртутной лампы необходимо отключить от сети.

Не рекомендуется оставлять без присмотра включенные в сеть приборы.

Ремонтные и профилактические работы необходимо производить только после отключения приборов от сети.

6. ПОКАЗАНИЯ И ПРОТИВОПОКАЗАНИЯ К ПРИМЕНЕНИЮ МИ И ВОЗМОЖНЫЕ ПОБОЧНЫЕ ЭФФЕКТЫ

6.1 Показания

- изучения прозрачных образцов в проходящем свете по методу фазового контраста, светлого и темного поля.

6.2 Противопоказания

Нет

Побочные эффекты

Нет.

7. ИНФОРМАЦИЯ О ПОТЕНЦИАЛЬНЫХ ПОТРЕБИТЕЛЯХ МИ

Потенциальными потребителями микроскопов являются:

- муниципальные и частные медицинские и оздоровительные учреждения.

ООО ЦИРМИ INFO@CIRMI.RU WWW.GOSZDRAVNADZOR.RU

8. ВОЗМОЖНОСТЬ И МЕТОДЫ ИНТЕГРАЦИИ С ДРУГИМИ МЕДИЦИНСКИМИ ИЗДЕЛИЯМИ

- Интеграция с другими медицинскими изделиями не предусмотрена

9. ОПИСАНИЕ СОСТАВНЫХ ЧАСТЕЙ МИ

ОПИСАНИЕ СОСТАВНЫХ ЧАСТЕЙ МИКРОСКОПОВ LEVENHUK MED 35B, 35T, D35T, D35T LCD:

1. Штатив

Составная часть микроскопа.
Материал: металл, пластик.
Конструктивный несущий узел микроскопа, на котором установлены тубус, предметный столик, осветительная система. В штатив встроены блок питания и фокусировочный механизм грубой и точной фокусировки.

Модель:	ДхШхВ, см:
74000	24x18x32,5
74001	24x18x32,5
74002	24x18x33
74003	24x18x32

2. Насадка бинокулярная

Составная часть микроскопа.
Материал: металл, пластик, стекло.
Бинокулярная насадка, поворотная на 360°, с наклоном 30°.

Модель:	ДхШхВ, см:
74000	24x11x9,5

3. Насадка тринокулярная

Составная часть микроскопа.
Материал: металл, пластик, стекло.
Тринокулярная насадка, поворотная на 360°, с наклоном 30°.

Модель:	ДхШхВ, см:
74000	18x20x14
74001	18x20x14
74002	18x20x14

4. Окуляр 10x/22 мм — 2 шт.

ООО ЦИРМИ INFO@CIRMI.RU WWW.GOSZDRAVNADZOR.RU

Широкопольный окуляр с диоптрийной коррекцией. Алюминий марки LY12-cz – основа окуляра. Акрилонитрилбутадиенстирол марки ABS - корпус окуляра. Оптическое стекло марки 113010430 - линза окуляра. Увеличение, крат: 10 Поле зрения, мм: 22 Возможность диоптрийной коррекции, D: ±5 Посадочный диаметр, мм: 30 Габариты, см: 5,3x4x4 Вес, кг: 0,066	

5. Револьверное устройство на 5 объективов

Составная часть микроскопа. Материал: металл. Турель с пятью закрепленными объективами (планахроматические, скорректированные на бесконечность: 4x, 10x, 40xs, 60xs, 100xs (масляный). Диаметр/длина вместе с объективами, см 7,5/6,5	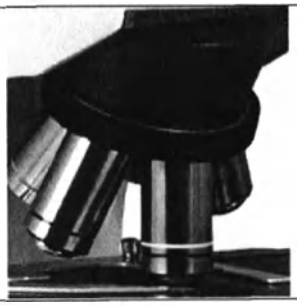

6. Объектив планахроматический 4x скорректированный на бесконечность

Составная часть револьверного устройства. Оптическая конструкция: планахромат Материал оптики: оптическое стекло. Увеличение, крат: 4 Числовая апертура: 0,1 Длина совместимого тубуса: скорректирован на бесконечность Толщина совместимого покровного стекла, мм: 0,17 Габариты, см: 3,3x2,4x2,4 Вес, кг: 0,086	

7. Объектив планахроматический 10x скорректированный на бесконечность

Составная часть револьверного устройства. Оптическая конструкция: планахромат Материал оптики: оптическое стекло. Увеличение, крат: 10 Числовая апертура: 0,25 Длина совместимого тубуса: скорректирован на бесконечность Толщина совместимого покровного стекла, мм: 0,17 Габариты, см: 4x2,5x2,5 Вес, кг: 0,080	

8. Объектив планахроматический 40xs скорректированный на бесконечность

Составная часть револьверного устройства. Оптическая конструкция: планахромат Материал оптики: оптическое стекло. Увеличение, крат: 40 Числовая апертура: 0,65 Длина совместимого тубуса: скорректирован на бесконечность Толщина совместимого покровного стекла, мм: 0,17 Дополнительно: пружинящая оправа Габариты, см: 4,9x2,5x2,5 Вес, кг: 0,118	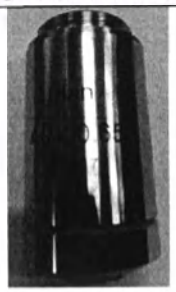

9. Объектив планахроматический 60xs скорректированный на бесконечность

ООО ЦИРМИ INFO@CIRMI.RU WWW.GOSZDRAVNADZOR.RU

Составная часть револьверного устройства. Оптическая конструкция: планахромат Материал оптики: оптическое стекло. Увеличение, крат: 40 Числовая апертура: 0,85 Длина совместимого тубуса: скорректирован на бесконечность Толщина совместимого покровного стекла, мм: 0,17 Дополнительно: пружинящая оправа Габариты, см: 4,9x2,5x2,5 Вес, кг: 0,094	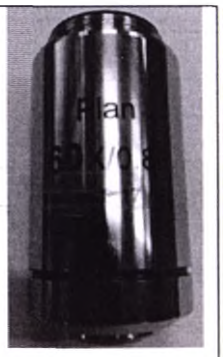

10. Объектив планахроматический 100xs скорректированный на бесконечность

Составная часть револьверного устройства. Оптическая конструкция: планахромат Материал оптики: оптическое стекло. Увеличение, крат: 100 Числовая апертура: 1,25 Длина совместимого тубуса: скорректирован на бесконечность Толщина совместимого покровного стекла, мм: 0,17 Дополнительно: пружинящая оправа, масляная иммерсия Габариты, см: 4,9x2,5x2,5 Вес, кг: 0,118	

11. Предметный столик

Составная часть микроскопа. Материал: металл, пластик. Механический двуслойный предметный столик с препаратоводителем Размер: 180×160 мм Диапазон перемещения: 80/50 мм	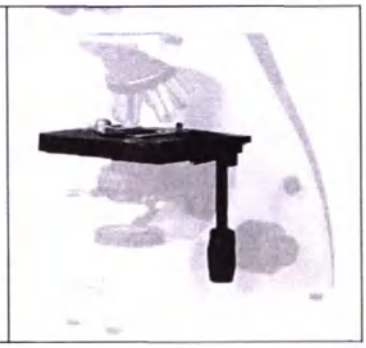

12. Конденсор 1,25

Составная часть микроскопа, размещен под предметным столиком. Материал оптики: оптическое стекло. Материал корпуса: литой алюминий, алюминий, медь, сталь Числовая апертура: 1,25 Ирисовая диафрагма: есть Держатель фильтра: есть	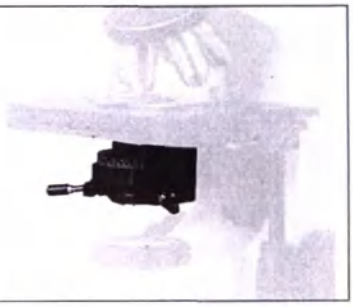

13. Галогенная лампа

Составная часть осветителя микроскопа, размещена в основании. Галогенная лампа 12 В/30 Вт, переменный ток 85–230 В Компоненты: стекло, медный кронштейн, полифталамид, золотой провод, чип, отвечающий за подсветку. Материал корпуса: алюминиевая пластина. Марка: EPISTAR	

14. Сетевой кабель

Тип выходного соединения: IEC 320 C13 10A 250V ~ Длина, см: 180 Вес, кг: 0,17	

ООО ЦИРМИ INFO@CIRMI.RU WWW.GOSZDRAVNADZOR.RU

Материал: поливинилхлорид, медная проволока. Марка: JINTAO	

15. Светофильтр зеленый

Рекомендуется использовать в микроскопах с ахроматическими или планахроматическими объективами. Материал: тонированное стекло Место установки: в держатель для фильтров или на полевую диафрагму Назначение: увеличение контрастности Габариты, см: 3,2x3,2x0,2 Вес, кг: 0,006	

16. Светофильтр синий

Рекомендуется использовать в микроскопах с ахроматическими или планахроматическими объективами. Материал: тонированное стекло Место установки: в держатель для фильтров или на полевую диафрагму Назначение: увеличение контрастности Габариты, см: 3,2x3,2x0,2 Вес, кг: 0,006	

17. Светофильтр желтый

Рекомендуется использовать в микроскопах с ахроматическими или планахроматическими объективами. Материал: тонированное стекло Место установки: в держатель для фильтров или на полевую диафрагму Назначение: уменьшение цветовой температуры Габариты, см: 3,2x3,2x0,2 Вес, кг: 0,006	

18. Чехол защитный

Пылезащитный чехол для хранения микроскопа. Материал: поливинилхлорид, пластиковая пленка. Габариты (сложенный), см: 10x0,5x10 Вес, кг: 0,050	

19. Масло иммерсионное

Используется с иммерсионными (масляными) объективами микроскопов. Применяется для увеличения числовой апертуры объектива, благодаря чему появляется возможность вести наблюдения препарата с большим разрешением и повышенной кратностью. Коэффициент преломления: 1,51 Объем: 7 мл Температура хранения: +18…25 °C Срок годности: 3 года Габариты, см: 2x2x6 Вес, кг: 0,01 Состав масла: 50% смола, 50% этан.	

20. Цифровая камера 10 Мпикс

ООО ЦИРМИ INFO@CIRMI.RU WWW.GOSZDRAVNADZOR.RU

Цифровая камера снабжена креплением и устанавливается в вертикальную окулярную трубку микроскопа. Камера может работать в режиме фото- или видеосъемки. Ее необходимо подключать к компьютеру с установленной программой для работы с изображениями (диск с ПО и USB-кабель включены в комплект поставки). С помощью ПО можно корректировать размер, яркость и контрастность изображения, менять время выдержки, проводить калибровку камеры с объективами, измерять образцы или отдельные структуры (доступно несколько единиц измерения). Число мегапикселей: 10 Чувствительный элемент: 1/2,3 Размер пикселя, мкм: 1,67x1,67 Чувствительность, вольт на люкс-секунду на длине волны 550 нм: 0,31 Возможность записи видео: есть Кадровая частота: 3,3@3584x2748, 11@1792x1374, 38@896x684 Динамический диапазон, dB: 65,2 Место использования: третья окулярная трубка микроскопа 23,2 мм Спектральный диапазон, нм: 380–650 Баланс белого: авто/ручной Контроль экспозиции: 0,4–2000 мс ПО, драйверы: Levenhuk Версия программного обеспечения – 4.8.15934.20191113 Дата версии программного обеспечения – 12.11.2019 Программные возможности: размер изображения, яркость, время выдержки Выход: USB 2.0, 480 Мбит/с Системные требования: Windows 7/8/10 (32 и 64 бит), Mac OS 10.12, Linux, 2,8 ГГц Intel Core 2 или выше, не менее 2 ГБ ОЗУ, USB 2.0, монитор 17 Источник питания камеры: через USB-кабель Максимальное разрешение: 3584x2748	

21. Камера цифровая 5 Мпикс с ЖК-экраном

Цифровая камера с 5-мегапиксельным сенсором снимает фото и видео, при этом картинка с объектива отображается на встроенном ЖК-экране в реальном времени. Предустановленное программное обеспечение позволяет проводить настройку камеры, редактировать отснятый материал, сохранять кадры для предстоящей работы. К ЖК-экрану можно подключать наушники, клавиатуру и компьютерную мышь. Поддерживаются внешние накопители данных. Крепление для установки камеры в окулярную трубку включено в комплект поставки. С помощью ПО можно корректировать размер, яркость, контрастность, гамму, резкость и насыщенность изображения, менять время выдержки и баланс белого, проводить калибровку камеры с объективами, измерять образцы или	

ООО ЦИРМИ INFO@CIRMI.RU WWW.GOSZDRAVNADZOR.RU

отдельные структуры (доступно несколько единиц измерения), проводить анализ частиц. Число мегапикселей: 5 Чувствительный элемент: 1/2,5 Размер пикселя, мкм: 2,2x2,2 Чувствительность, вольт на люкс-секунду на длине волны 550 нм: 0,53 Возможность записи видео: есть Кадровая частота: 15 Место использования: третья окулярная трубка микроскопа 23,2 мм; при помощи крепления для камеры Баланс белого: авто/ручной Контроль экспозиции: авто/ручной Версия программного обеспечения: Android 5.1 Дата версии программного обеспечения: 9.03.2015 Программные возможности: измерения, яркость, анализ частиц и др. Выход: USB 2.0 (2 шт.), miniHDMI, Wi-Fi, слот карты памяти TF Источник питания камеры: постоянный ток 12 В; через адаптер сети переменного тока ЖК-экран: 9,4 дюйма, цветной, сенсорный Встроенная память: 4 ГБ Возможность подключения другого оборудования: карты памяти microSD до 32 ГБ; монитор/телевизор с HDMI-разъемом; флеш-накопитель, компьютерная мышь, клавиатура с USB-разъемом; наушники 3,5 мм Фото: *.jpg Видео: 1080p, *.3gp Максимальное разрешение: 2048x1536 пикс	

22. Стекла покровные (не более 100 шт./уп.)

Покровные стекла необходимы для самостоятельного изготовления микропрепаратов. Они используются для накрывания размещенного на предметном стекле образца. Материал: натриево-известковое стекло. Размер, мм: 24x24 Толщина, мм: 0,13–0,17 Номинальное количество, шт.: 100	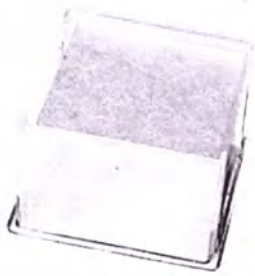

23. Стекла предметные (не более 50 шт./уп.)

Предназначены для самостоятельного изготовления микропрепаратов, на них размещают образцы для исследований. Материал: натриево-известковое стекло. Размер, мм: 76x25 Толщина, мм: 1,0-1,2 Шлифованные края: да Номинальное количество, шт.: 50	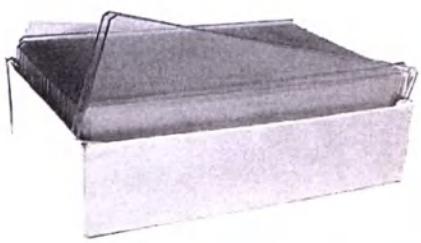

24. Стекла предметные с лункой (не более 50 шт./уп.)

ООО ЦИРМИ INFO@CIRMI.RU WWW.GOSZDRAVNADZOR.RU

Разработаны для изучения микропрепаратов «висячая капля». Такие образцы часто исследуются в микробиологических и клинико-диагностических лабораториях. Материал: натриево-известковое стекло. Размер, мм: 25,4x76,2 Толщина, мм: 1,0–1,2 Шлифованные края: да Количество лунок: 1 Диаметр лунки, мм: 15 Номинальное количество, шт.: 50	

25. Стекла предметные с двумя лунками (не более 50 шт./уп.)

Разработаны для изучения микропрепаратов «висячая капля». Такие образцы часто исследуются в микробиологических и клинико-диагностических лабораториях. Материал: натриево-известковое стекло. Размер, мм: 25,4x76,2 Толщина, мм: 1,0–1,2 Шлифованные края: да Количество лунок: 2 Диаметр лунки, мм: 15 Номинальное количество, шт.: 50	

10. ЭЛЕКТРИЧЕСКАЯ СХЕМА ИЗДЕЛИЯ

Микроскопы Levenhuk MED 35B (арт. 74000), MED 35T (арт. 74001), MED D35T (арт. 74002), MED D35T LCD (арт. 74003):

На рисунке представлена электрическая схема микроскопа.

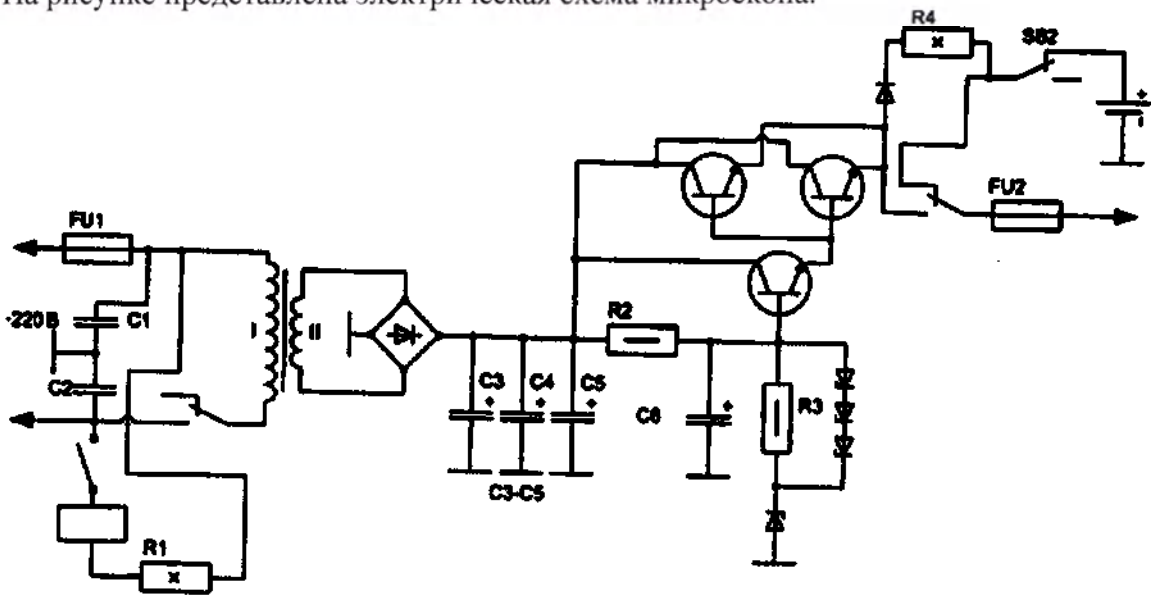

Рис.

Расшифровка обозначений электронной схемы блока питания микроскопа:

– резисторы;

– переменные резисторы с нелинейным регулированием;

– резисторы постоянные с номинальной мощностью 0, 5 Вт;

– резисторы постоянные с номинальной мощностью 10 Вт;

– предохранители;

ООО ЦИРМИ INFO@CIRMI.RU WWW.GOSZDRAVNADZOR.RU

– конденсаторы постоянной емкости;

– конденсаторы постоянной емкости поляризованные;

– диоды выпрямительные;

– стабилитрон (диод лавинный выпрямительный) односторонний

– дроссели, у которых имеется ферримагнитный сердечник;

– ключи;

– транзисторы структуры n-p-n в корпусе;

220 В – входящее напряжение.

На рисунке представлена схема LCD-экрана.

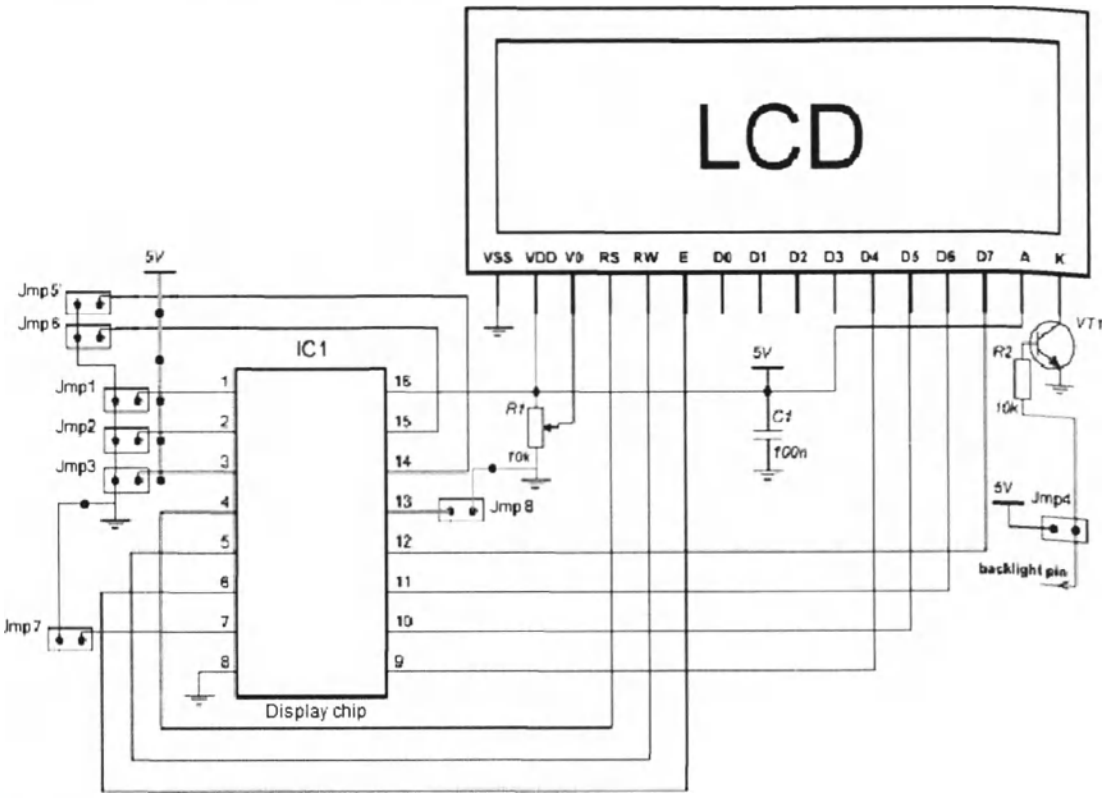

Рис.

Расшифровка обозначений электронной схемы:

LCD – экран.

Jpm1-8 – управляющие кнопки на приборе.

5V – входящее напряжение.

Display chip IC1 – управляющая плата дисплея (первая интегральная схема).

1-16 – управляющие пары платы IC1.

R1 10k – первый резистор с сопротивлением 10 000 Ом.

R2 10k – второй резистор с сопротивлением 10 000 Ом.

C1 100n – конденсатор с емкостью 100 мкф.

VT1 – транзистор.

Backlight pin – индикатор работы прибора.

VSS, VDD, V0, RS, RW, E, D0-7, A, K – управляющие пары экрана LCD.

На рисунке представлена электрическая схема цифровой камеры 10 Мпикс.

ООО ЦИРМИ INFO@CIRMI.RU WWW.GOSZDRAVNADZOR.RU

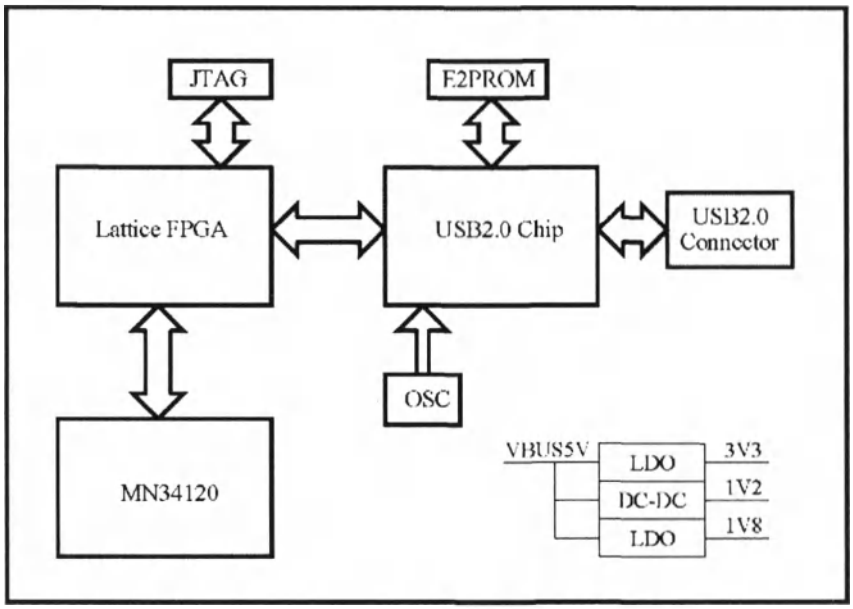

Расшифровка обозначений электронной схемы:

JTAG (Joint Test Action Group) – интерфейс предназначен для подключения сложных цифровых микросхем или устройств уровня печатной платы к стандартной аппаратуре тестирования и отладки.

E2PROM – электрически стираемое перепрограммируемое постоянное запоминающее устройство, один из видов энергонезависимой памяти. Память такого типа может стираться и заполняться данными до миллиона раз.

Lattice FPGA – программируемая логическая интегральная система.

MN34120 – датчик изображения для цифровой камеры.

USB2.0 Chip – схема порта USB2.0 (Universal Serial Bus).

USB2.0 Connector – разъем USB2.0 (Universal Serial Bus).

OSC (Open Sound Control) – пакетный протокол для коммуникации мультимедийных устройств, позволяет мультимедийным устройствам взаимодействовать по локальной IP-сети или через интернет.

Составляющие каналы виртуальной шины питания:

VBUS5V – виртуальная шина питания с напряжением 5 В, состоящая из трех каналов:

LDO 3V3 – это линейный регулятор постоянного напряжения, который может регулировать выходное напряжение, даже когда напряжение питания очень близко к выходному напряжению с напряжением 3,3 В;

DC-DC 1V2 – канал питания постоянного тока с напряжением 1,2 В;

LDO 1V8 – это линейный регулятор постоянного напряжения, который может регулировать выходное напряжение, даже когда напряжение питания очень близко к выходному напряжению с напряжением 1,8 В.

11. ДАННЫЕ О МАРКИРОВКЕ МИ И ЕГО УПАКОВКЕ

Макет коробки микроскопов и его маркировка представлена в таблице ниже.

Общий макет упаковок приставлен на рисунке:

ООО ЦИРМИ INFO@CIRMI.RU WWW.GOSZDRAVNADZOR.RU

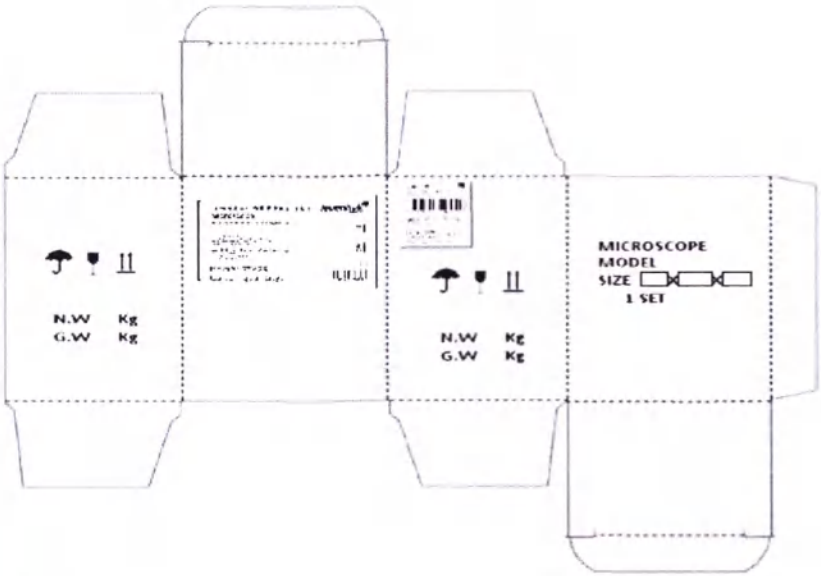

Рис.

Мелкие части вложены в отдельные полиэтиленовые пакеты и располагаются в специальных выемках общего пенопласта.

Расшифровка маркировок на коробках:

– маркировочный знак уполномоченного представителя производителя в РФ изделия.

– изделие класса II – изделия, которые, кроме основной изоляции, имеют и дополнительную изоляцию.

– рабочая часть типа BF – имеющие повышенную степень защиты и изолированную рабочую часть.

MODEL ___ – пер. «МОДЕЛЬ», модель микроскопа.

SIZE __X__X__ – размер транспортной упаковки изделия.

1 SET – пер. «1 комплект».

N.W Kg – масса нетто (без упаковки) в килограммах.

G.W Kg – масса брутто (с упаковкой) в килограммах.

MICROSCOPE – наименование изделия. Пер. «МИКРОСКОП».

– маркировка «Беречь от влаги». Маркировка указывает на то, что прибор требуется хранить только в сухом помещении.

– маркировка «Осторожно: хрупкий товар». Маркировка указывает на то, что к прибору следует относиться с осторожностью.

– маркировка «Верх». Маркировка указывает, где расположен верх прибора.

ООО ЦИРМИ INFO@CIRMI.RU WWW.GOSZDRAVNADZOR.RU

– штрих-код изделия.

ДАННЫЕ О МАРКИРОВКИ СОСТАВЛЯЮЩИХ

Микроскопы Levenhuk MED 35B (арт. 74000), MED 35T (арт. 74001), MED D35T (арт. 74002), MED D35T LCD (арт. 74003):

Маркировка составной части	Расшифровка
Опорная стойка (штатив)	
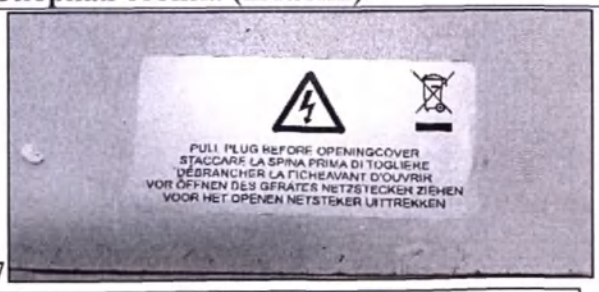 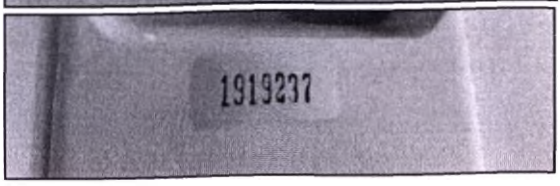	– особая утилизация. Во избежание нанесения вреда окружающей среде необходимо отделить данный объект от обычных отходов и утилизировать его наиболее безопасным способом – например, сдать в специальные места по утилизации. – знак опасности поражения электрическим током. «PULL PLUG BEFORE OPENINGCOVER STACCARE LA SPANIA PRIMA DI TOGLIERE DÉBRANCHER LA FISHEAVANT D'OUVRIR VOR ÖFFNEN DES GERÄTES NETZSTECKER ZIEHEN VOOR HET OPENEN NETSTEKER UITTREKKEN» – пер. «Вытащите штекер перед открытием» на английском, итальянском, французском, немецком и нидерландском соответственно. CE – маркировка CE, которая удостоверяет, что изделие соответствует основным требованиям директив ЕС и гармонизированным стандартам Европейского союза, а также то, что продукт прошёл процедуру оценки соответствия директивам. INPUT:AC85-240v 50-60Hz LED:5W – данные о поступающем питании и

ООО ЦИРМИ INFO@CIRMI.RU WWW.GOSZDRAVNADZOR.RU

	мощности подсветки. USE ONLY WITH A 250V FUSE – маркировка, оповещающая о наличии предохранителя у блока питания. Пер. «Используйте только с предохранителем на 250В». 1919237 – заводской номер микроскопа. levenhuk MED Series – название серии микроскопов, к которой относится данная модель микроскопа.
Насадка бинокулярная	
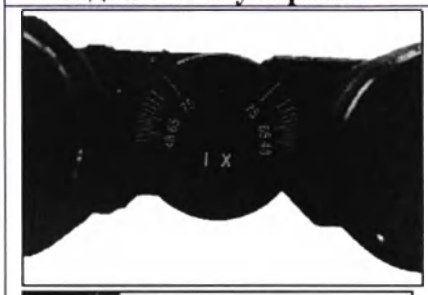 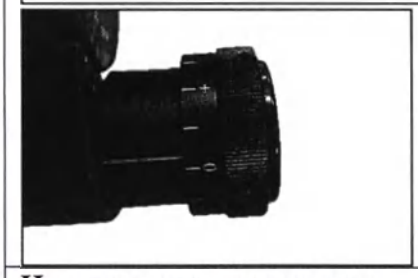	Регулировка расстояния между осями окулярных тубусов от 48 мм до 75 мм посредством параллельного вращения тубусов. 1x – собственное увеличение бинокулярной насадки равно 1,0 крат. Маркировка диоптрийной коррекции насадки.
Насадка тринокулярная	
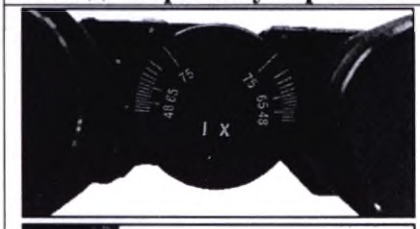 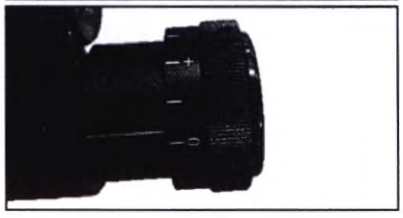	Маркировка расстояния между осями окулярных тубусов от 48 мм до 75 мм посредством параллельного вращения тубусов. 1x – собственное увеличение тринокулярной насадки равно 1,0 крат. Маркировка диоптрийной коррекцияи насадки. Маркировка наличия делителя светового потока (во время использования с камерой и без камеры).

ООО ЦИРМИ INFO@CIRMI.RU WWW.GOSZDRAVNADZOR.RU

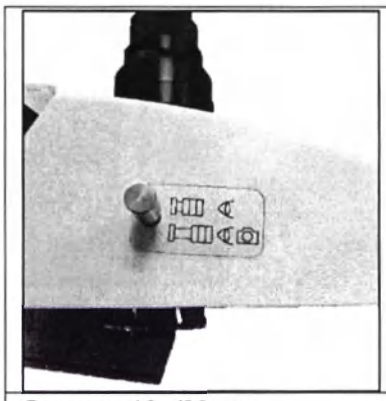	
Окуляр 10х/22 мм	
	WF – маркировка широкоугольного окуляра. 10х/22 – кратность увеличения окуляра 10 крат/диаметр поля зрения окуляра 18 мм. 60 – маркировка, обозначающая возможность работы в очках.
Револьверное устройство на 4 объектива	
	На самом револьверном устройстве нет маркировки.
Предметный столик	
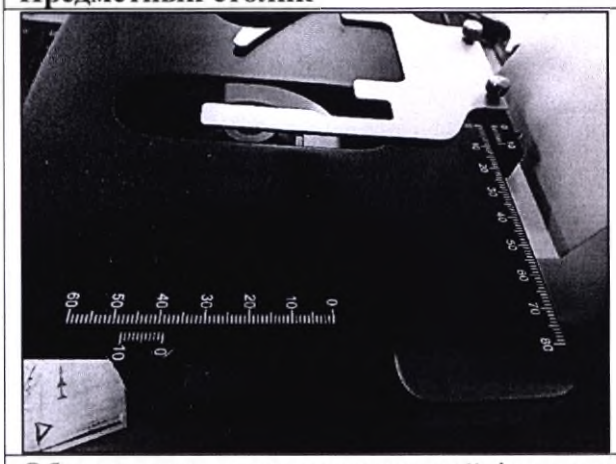	Маркировка по бокам предметного столика обозначает двухкоординатное перемещение препарата в пределах 80х60 мм.
Объектив планахроматический 4х скорректированный на бесконечность	

ООО ЦИРМИ INFO@CIRMI.RU WWW.GOSZDRAVNADZOR.RU

	Plan 4x/0.10 – увеличение планахроматиеского объектива 4 крат/числовая апертура объектива равно 0,1. ∞/0.17 – длина совместимого тубуса, скорректированная на бесконечность/толщина совместимого покровного стекла равна 0,17 мм..
Объектив планахроматический 10x скорректированный на бесконечность	
	Plan 10/0.25 – увеличение планахроматиеского объектива 10 крат/числовая апертура объектива равно 0,25. ∞/0.17 – длина совместимого тубуса, скорректированная на бесконечность/толщина совместимого покровного стекла равна 0,17 мм.
Объектив планахроматический 40xs скорректированный на бесконечность	
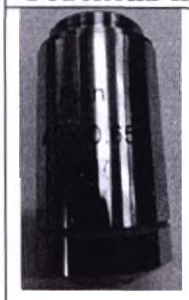	Plan 40/0.65 – увеличение планахроматиеского объектива 40 крат/числовая апертура объектива равно 0,65. ∞/0.17 – длина совместимого тубуса, скорректированная на бесконечность/толщина совместимого покровного стекла равна 0,17 мм..
Объектив планахроматический 60xs скорректированный на бесконечность	
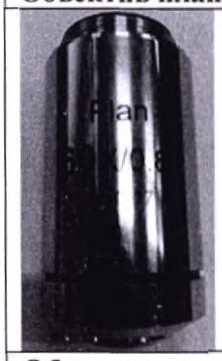	Plan 60/0.85 – увеличение полупланахроматиеского объектива 40 крат/числовая апертура объектива равно 0,65. ∞/0.17 – длина совместимого тубуса, скорректированная на бесконечность/толщина совместимого покровного стекла равна 0,17 мм.
Объектив планахроматический 100xs скорректированный на бесконечность	
	Plan 100/1.25 oil – увеличение планахроматиеского объектива 100 крат/числовая аппертура объектива равно 1,25, масляная иммерсия. ∞/0.17 – длина совместимого тубуса, скорректированная на бесконечность/толщина совместимого покровного стекла равна 0,17 мм.
Галогенная лампа	

ООО ЦИРМИ INFO@CIRMI.RU WWW.GOSZDRAVNADZOR.RU

	+ – токопроводящая дорожка с положительной полярностью. – – токопроводящая дорожка с отрицательной полярностью.
Сетевой кабель	
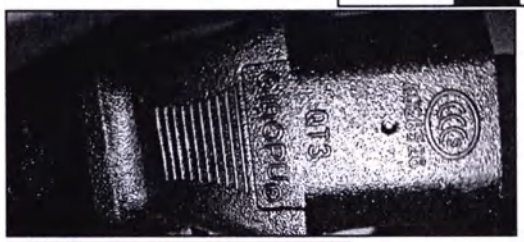 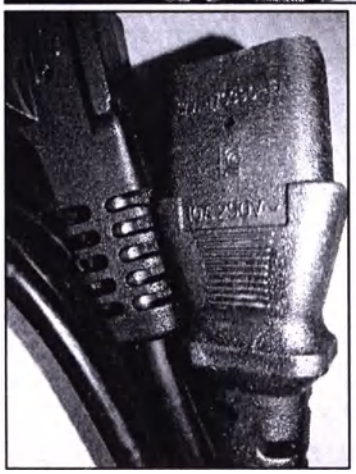	Ⓝ – знак NEMKO (контроль электротехнических материалов Норвегии). Ⓢ – знак SEMKO (Шведское агентство по контролю электрооборудования). Ⓕⓘ – знак FIMKO (выдан Финской ассоциацией по стандартизации). Ⓓ – знак DEMKO (Контроль электротехнических материалов Дании). DVE – Verband Deutscher Elektrotechniker (сертификация ассоциации немецких инженеров-электриков). ÖVE – Österreichischer Verband für Elektrotechnik (австрийская ассоциация по электротехнике). CEBEC – division of SGS Belgium, SGS – Société générale de surveillance (подразделение SGS Бельгия, SGS – общее наблюдательное общество). KEMA KEUR – Keuring van Elektrotechnische Materialen te Arnhem (сертификация инспекции электротехнических материалов в Арнеме). NF – продукт соответствует стандартам NF – норма Франции. Марка выпущена AFNOR (французская ассоциация по стандартизации). D03 – тип штекера. 15A240V~ – максимально поддерживаемая мощность прибором. Вольтаж 220 В, ток 16 А. QIAOPU – название фирмы изготовителя кабеля питания.

ООО ЦИРМИ INFO@CIRMI.RU WWW.GOSZDRAVNADZOR.RU

	1538AP – маркировка стабилизатора напряжения. – маркировка китайского стандарта CCCs. A028526 – номер китайского стандарта CCCs. QT3 – тип коннектора. QINOPU® – название фирмы изготовителя кабеля с товарным знаком. – маркировка сертификации Кореи. SAA–170390–EA – номер европейского стандарта, по которому сделан кабель. 10A250V~ – максимально поддерживаемая мощность прибором. Вольтаж 250В, ток 10А.
Светофильтр зеленый	
	Нет маркировок
Светофильтр синий	
	Нет маркировок
Светофильтр желтый	
	Нет маркировок
Чехол защитный	
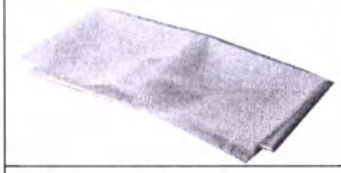	Нет маркировок
Масло иммерсионное	
	Нет маркировок
Цифровая камера 10 Мпикс	

ООО ЦИРМИ INFO@CIRMI.RU WWW.GOSZDRAVNADZOR.RU

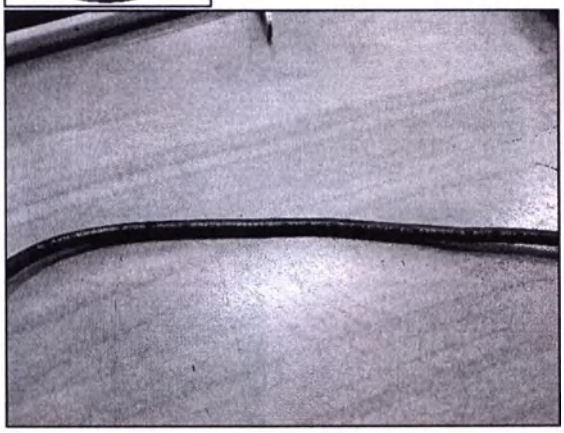

levenhuk MED 10MP Digital Camera – наименование камеры.
levenhuk MED Microscope Adapter – наименование адаптера.
«CAUTION See Manual» – пер. «ВНИМАНИЕ! Смотрите руководство».
CE – маркировка CE, которая удостоверяет, что изделие соответствует основным требованиям директив ЕС и гармонизированным стандартам Европейского союза, а также то, что продукт прошёл процедуру оценки соответствия директивам.
FC – знак соответствия американской Федеральной комиссии по коммуникациям.
MADE IN CHINA – пер. «Сделано в Китае».
S/N:C 1912230163 – серийный номер камеры (прим: каждая модель камеры имеет свой индивидуальный номер).
ꓤ (UL) – маркировка сертификационного знака безопасности на рынке США и Северной Америки.
AWM (Appliance Wiring Material) – подкласс проводников, предназначенных для соединения электрических приборов и узлов.
E214382 – уникальный код производителя кабеля питания Hewlett Packard (HP).
2725 – определенный код для типа кабеля «Multiple-conductor cable using non-integral jacket» (один из типов многожильных кабелей).
USB2.0 – стандарт кабеля.
28AWG/1P+24AWG/2C – одна витая пара из проводов сечением 28AWG (линия данных)/два провода сечением 24AWG (используются для питания)
VW-1 FT1 – знак прохождения

ООО ЦИРМИ INFO@CIRMI.RU WWW.GOSZDRAVNADZOR.RU

	кабелем теплового теста Vertical-Wire Flame Test (UL 1581 VW-1 FT1) на специальном стенде. 80°C– максимальная рабочая температура. 30V – максимальное рабочее напряжение (30V переменного тока). KAI-TAT – производитель кабеля питания камеры. AWM I/II A – сертификат соответствия прохождения типовых испытаний для данного подтипа кабеля.
Камера цифровая 5 Мпикс с ЖК-экраном	
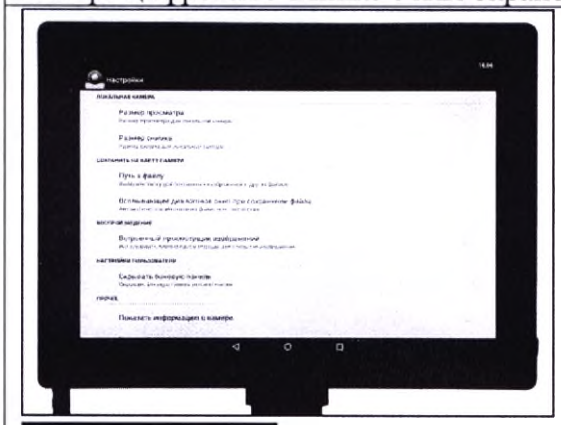 	AC/DC ADAPTOR – адаптер переменного и постоянного тока. MODEL: GDP12-1202000 – номер модели адаптера. INPUT;100-240V~, 50/60Hz, 0.45A – данные входящего напряжения. OUTPUT:12V⎓2A – данные о выходящем напряжении постоянного и переменного тока. Shenzhen Helisheng Technology co., Ltd CE – маркировка CE, которая удостоверяет, что изделие соответствует основным требованиям директив ЕС и гармонизированным стандартам Европейского союза, а также то, что продукт прошёл процедуру оценки соответствия директивам. FC – знак соответствия американской Федеральной комиссии по коммуникациям. MADE IN CHINA – пер. «СДЕЛАНО В КИТАЕ». – особая утилизация. Во избежание нанесения вреда окружающей среде необходимо отделить данный объект от обычных отходов и утилизировать его наиболее безопасным способом –

ООО ЦИРМИ INFO@CIRMI.RU WWW.GOSZDRAVNADZOR.RU

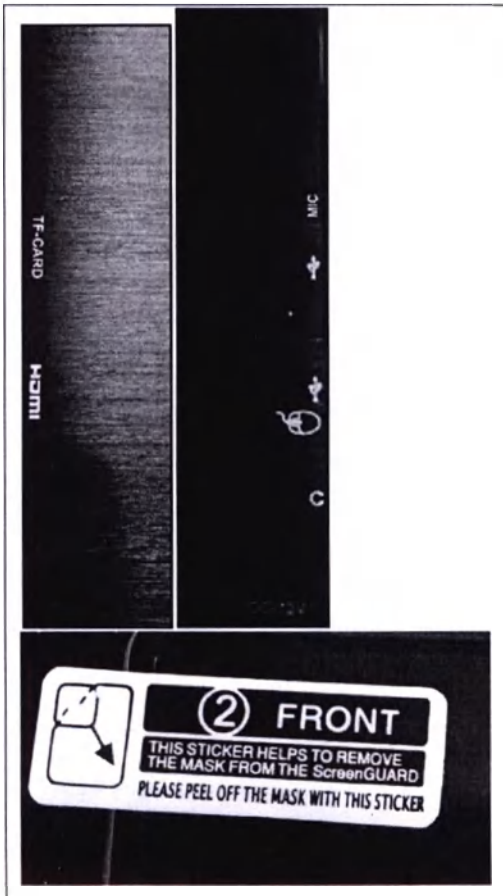

например, сдать в специальные места по утилизации.

– обозначение полярности, указывающее на то, что на разъеме питания «плюс» внутри, а «минус» снаружи разъема.

– знак соответствия cElectrical Appliance and Material Safety Law (DENAN) в Японии.

– обозначение двойной изоляции прибора для защиты от поражения электрическим током по европейскому стандарту; символ «5172» по МЭК 60417-1 означает, что прибор не подлежит заземлению (по российскому стандарту).

– эксплуатация только в домашних условиях.

TF-CARD – разъем для подключение карт памяти формата SD.

HDMI – разъем для подключения кабеля HDMI.

MIC – вход для аналогового штекера типа Jack, предназначенный для микрофона.

– вход для кабеля с разъемом USB.

– вход для аналогового штекера типа Jack, предназначенный для подключения наушников.

– вход для мышки с разъемом USB.

DC-12V – разъем для кабеля питания постоянного тока с вольтражом 12В.

Стекла покровные (не более 100 шт./уп.)

ООО ЦИРМИ INFO@CIRMI.RU WWW.GOSZDRAVNADZOR.RU

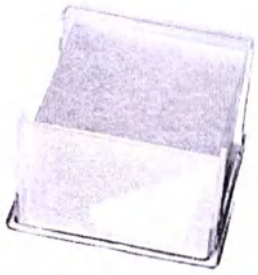	Нет маркировок.
Стекла предметные (не более 50 шт./уп.)	
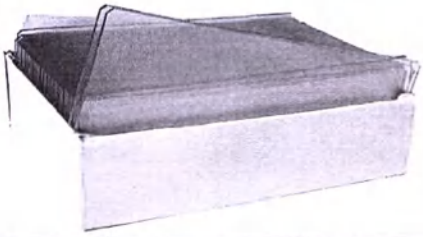	Нет маркировок.
Стекла предметные с лункой (не более 50 шт./уп.)	
	Нет маркировок.
Стекла предметные с двумя лунками (не более 50 шт./уп.)	
	Нет маркировок.

МАКЕТ МАРКИРОВКИ НА РУССКОМ ЯЗЫКЕ

Микроскоп медицинский световой лабораторный Levenhuk MED 35B, бинокулярный

IVD

NINGBO TEACHING INSTRUMENT CO.,LTD., Китай, No.55, Lane 658, WangTong Road, Ningbo, Zhejiang. China

Уполномоченный представитель в РФ:
ОАО «Левенгук», Россия, 190005 г. Санкт-Петербург, Измайловский пр-т д. 22 лит. А
Тел: +7(812)418-29-44
+7(499)678-02-44
E-mail: irinaf@levenhuk.com

12. СРОК СЛУЖБЫ

1	Микроскопы медицинские световые лабораторные levenhuk	3 года
Основной состав		

ООО ЦИРМИ INFO@CIRMI.RU WWW.GOSZDRAVNADZOR.RU

1	Штатив (опорная стойка); насадка монокулярная; насадка бинокулярная; насадка тринокулярная; окуляр WF10x/18 мм; Окуляр 10x/22 мм;Револьверное устройство на 5 объективов; объектив планахроматический, скорректированный на бесконечность: 4x ; объектив планахроматический, скорректированный на бесконечность:10x ; объектив планахроматический, скорректированный на бесконечность: 40xs ; объектив планахроматический, скорректированный на бесконечность: 60xs ; объектив планахроматический, скорректированный на бесконечность: 100xs (масляный); предметный столик; конденсор 1,25; камера цифровая 5 Мпикс с ЖК-экраном с креплением и сетевым шнуром для питания камеры; сетевой кабель; Камера цифровая 10 Мпикс в комплекте с креплением, USB-кабелем для подключения и питания камеры и компакт-диском с ПО и драйверами	3 года
2	Светофильтр зеленый, светофильтр синий, светофильтр желтый, стекла покровные, стекла предметные, стекла предметные с лункой, стекла предметные с двумя лунками; масло иммерсионное, галогенная лампа	6 месяцев

13. КОМПЛЕКТНОСТЬ

Микроскопы поставляются в следующей комплектации:

1) Микроскоп медицинский световой лабораторный Levenhuk MED 35B, бинокулярный (арт. 74000), в составе:

1. Штатив (опорная стойка) – 1 шт.
2. Насадка бинокулярная – 1 шт.
3. Окуляр 10x/22 мм – 2 шт.
4. Револьверное устройство на 5 объективов – 1 шт.
5. Объектив планахроматический, скорректированный на бесконечность: 4x – 1 шт.
6. Объектив планахроматический, скорректированный на бесконечность:10x – 1 шт.
7. Объектив планахроматический, скорректированный на бесконечность: 40xs – 1 шт.
8. Объектив планахроматический, скорректированный на бесконечность: 60xs – 1 шт.
9. Объектив планахроматический, скорректированный на бесконечность: 100xs (масляный) – 1 шт.
10. Предметный столик – 1 шт.
11. Конденсор 1,25 – 1 шт.
12. Галогенная лампа – 1 шт.
13. Сетевой кабель– 1 шт.
14. Светофильтр зеленый – 1 шт.
15. Светофильтр синий – 1 шт.
16. Светофильтр желтый – 1 шт.
17. Чехол защитный – 1 шт.
18. Масло иммерсионное – 1 шт.
19. Стекла покровные (не более 100 шт./уп.) (при необходимости)
20. Стекла предметные (не более 50 шт./уп.) (при необходимости)
21. Стекла предметные с лункой (не более 50 шт./уп.) (при необходимости)
22. Стекла предметные с двумя лунками (не более 50 шт./уп.) (при необходимости)
23. Руководство по эксплуатации - 1 шт.
24. Гарантийный талон - 1 шт.

ООО ЦИРМИ INFO@CIRMI.RU WWW.GOSZDRAVNADZOR.RU

2) Микроскоп медицинский световой лабораторный Levenhuk MED 35T, тринокулярный (арт. 74001), в составе:

1. Штатив (опорная стойка) – 1 шт.
2. Насадка тринокулярная – 1 шт.
3. Окуляр 10x/22 мм – 2 шт.
4. Револьверное устройство на 5 объективов – 1 шт.
5. Объектив планахроматический, скорректированный на бесконечность: 4x – 1 шт.
6. Объектив планахроматический, скорректированный на бесконечность:10x – 1 шт.
7. Объектив планахроматический, скорректированный на бесконечность: 40xs – 1 шт.
8. Объектив планахроматический, скорректированный на бесконечность: 60xs – 1 шт.
9. Объектив планахроматический, скорректированный на бесконечность: 100xs (масляный) – 1 шт.
10. Предметный столик – 1 шт.
11. Конденсор 1,25 – 1 шт.
12. Галогенная лампа – 1 шт.
13. Сетевой кабель – 1 шт.
14. Светофильтр зеленый – 1 шт.
15. Светофильтр синий – 1 шт.
16. Светофильтр желтый – 1 шт.
17. Чехол защитный – 1 шт.
18. Масло иммерсионное – 1 шт.
19. Стекла покровные (не более 100 шт./уп.) (при необходимости)
20. Стекла предметные (не более 50 шт./уп.) (при необходимости)
21. Стекла предметные с лункой (не более 50 шт./уп.) (при необходимости)
22. Стекла предметные с двумя лунками (не более 50 шт./уп.) (при необходимости)
23. Руководство по эксплуатации - 1 шт.
24. Гарантийный талон - 1 шт.

3) Микроскоп медицинский световой лабораторный Levenhuk MED D35T, тринокулярный (арт. 74002), в составе:

1. Штатив (опорная стойка) – 1 шт.
2. Насадка тринокулярная – 1 шт.
3. Окуляр 10x/22 мм – 2 шт. – 1 шт.
4. Револьверное устройство на 5 объективов – 1 шт.
5. Объектив планахроматический, скорректированный на бесконечность: 4x – 1 шт.
6. Объектив планахроматический, скорректированный на бесконечность:10x – 1 шт.
7. Объектив планахроматический, скорректированный на бесконечность: 40xs – 1 шт.
8. Объектив планахроматический, скорректированный на бесконечность: 60xs – 1 шт.
9. Объектив планахроматический, скорректированный на бесконечность: 100xs (масляный) – 1 шт.
10. Предметный столик – 1 шт.
11. Конденсор 1,25 – 1 шт.
12. Галогенная лампа – 1 шт.
13. Сетевой кабель – 1 шт.
14. Светофильтр зеленый – 1 шт.
15. Светофильтр синий – 1 шт.
16. Светофильтр желтый – 1 шт.
17. Камера цифровая 10 Мпикс в комплекте с креплением, USB-кабелем для подключения и питания камеры и компакт-диском с ПО и драйверами – 1 шт.
18. Чехол защитный – 1 шт.
19. Масло иммерсионное – 1 шт.
20. Стекла покровные (не более 100 шт./уп.) (при необходимости)

ООО ЦИРМИ INFO@CIRMI.RU WWW.GOSZDRAVNADZOR.RU

21. Стекла предметные (не более 50 шт./уп.) (при необходимости)
22. Стекла предметные с лункой (не более 50 шт./уп.) (при необходимости)
23. Стекла предметные с двумя лунками (не более 50 шт./уп.) (при необходимости)
24. Руководство по эксплуатации - 1 шт.
25. Гарантийный талон - 1 шт.

4) Микроскоп медицинский световой лабораторный Levenhuk MED D35T LCD, тринокулярный (арт. 74003), в составе:

1. Штатив (опорная стойка) – 1 шт.
2. Насадка тринокулярная – 1 шт.
3. Окуляр 10x/22 мм – 2 шт. – 1 шт.
4. Револьверное устройство на 5 объективов – 1 шт.
5. Объектив планахроматический, скорректированный на бесконечность: 4x – 1 шт.
6. Объектив планахроматический, скорректированный на бесконечность:10x – 1 шт.
7. Объектив планахроматический, скорректированный на бесконечность: 40xs – 1 шт.
8. Объектив планахроматический, скорректированный на бесконечность: 60xs – 1 шт.
9. Объектив планахроматический, скорректированный на бесконечность: 100xs (масляный) – 1 шт.
10. Предметный столик – 1 шт.
11. Конденсор 1,25 – 1 шт.
12. Галогенная лампа – 1 шт.
13. Сетевой кабель – 1 шт.
14. Светофильтр зеленый – 1 шт.
15. Светофильтр синий – 1 шт.
16. Светофильтр желтый – 1 шт.
17. Камера цифровая 5 Мпикс с ЖК-экраном с креплением и сетевым шнуром для питания камеры – 1 шт.
18. Чехол защитный – 1 шт.
19. Масло иммерсионное – 1 шт.
20. Стекла покровные (не более 100 шт./уп.) (при необходимости)
21. Стекла предметные (не более 50 шт./уп.) (при необходимости)
22. Стекла предметные с лункой (не более 50 шт./уп.) (при необходимости)
23. Стекла предметные с двумя лунками (не более 50 шт./уп.) (при необходимости)
24. Руководство по эксплуатации - 1 шт.
25. Гарантийный талон - 1 шт.

14. ОЧИСТКА И ДЕЗИНФЕКЦИЯ

Можно очищать фронтальные линзы объективов воздухом от источника давления воздуха, очень мягкой кисточкой или мягкой тряпочкой. Это должно выполняться очень осторожно, в противном случае поверхности могут быть повреждены. Для удаления остатков иммерсионного масляа, отпечатков пальцев или других загрязнений используйте мягкую тряпочку, смоченную несколькими каплями раствора спирта (максимум 50%). При работе со 100x объективом иммерсионное масло должно всегда удаляться с линзы объектива немедленно после использования или окончания работы. Пред попыткой очистки фронтальной линзы спиртом или другим агрессивным средством сначала осторожно попробуйте протереть мягкой не пылящей ветошью, как описано выше. Также могут быть использованы кусочки пенопласта. Для этого выкрутите загрязненный объектив из револьвера. Потрите фронтальную линзу с небольшим нажатием о свежий кусочек пенопласта, одновременно поворачивая. Обычно «твердый» материал пенопласта очищает фронтальную линзу объектива от загрязнений (таких как высохшее иммерсионное масло). Вы можете это просто проверить, вынув окуляр из держателя, перевернув

ООО ЦИРМИ INFO@CIRMI.RU WWW.GOSZDRAVNADZOR.RU

его и, используя его как увеличительное стекло, держа под острым углом над фронтальной линзой. При этом Вы можете просто увидеть через это 10-кратное «увеличительное стекло» чиста фронтальная линза или нет. Если нет, повторите процедуру. Затем вновь протрите объектив, проверьте очистку под «увеличительным стеклом» и вставьте объектив в револьвер. Обычно при использовании 100х иммерсионного объектив иммерсионным маслом загрязняет также предыдущий объектив 40х. Это происходит случайно при переходе назад от 100х объектива к объективу 40х, объектив 40х соприкасается с иммерсионным маслом, так как он имеет малое рабочее расстояние. Поэтому также может потребоваться его очистка описанным выше способом.

Окрашенные или пластиковые части должны очищаться влажной ветошью. Пожалуйста, не пытайтесь настраивать или разбирать встроенные оптические части или механические компоненты, так как их повреждение ведет к потере гарантии. В случае повреждения микроскопа или несоответствия его требованиям, или вам необходимо дополнительная информация по работе, пожалуйста, свяжитесь с представителем или официальным дистрибьютором компании в России.

15. УХОД И ХРАНЕНИЕ

- **Никогда не смотрите в прибор на Солнце, на источник яркого света и лазерного излучения — ЭТО ОПАСНО ДЛЯ ЗРЕНИЯ И МОЖЕТ ПРИВЕСТИ К СЛЕПОТЕ!**
- Будьте внимательны, если пользуетесь прибором вместе с детьми или людьми, не ознакомленными с инструкцией.
- После вскрытия упаковки и установки микроскопа проверьте каждый компонент.
- Не разбирайте прибор. Сервисные и ремонтные работы могут проводиться только в специализированном сервисном центре.
- Оберегайте прибор от резких ударов и чрезмерных механических воздействий. Не прикладывайте чрезмерных усилий при настройке фокуса. Не затягивайте стопорные и фиксирующие винты слишком туго.
- Не касайтесь пальцами поверхностей линз. Для внешней очистки прибора используйте специальную салфетку и специальные чистящие средства Levenhuk для чистки оптики. Не используйте для чистки средства с абразивными или коррозионными свойствами и жидкости на основе ацетона.
- Абразивные частицы (например, песок) следует не стирать, а сдувать или смахивать мягкой кисточкой.
- Не подвергайте прибор длительному воздействию прямых солнечных лучей. Не используйте прибор в условиях повышенной влажности и не погружайте его в воду.
- Работайте с микроскопом аккуратно, надевайте на него пылезащитный чехол после работы, чтобы защитить его от пыли и масляных пятен.
- Если объективы и окуляры не используются долгое время, храните их упакованными в сухую коробку, отдельно от микроскопа.
- Храните прибор в сухом прохладном месте, недоступном для пыли, влияния кислот или других активных химических веществ, вдали от отопителей (бытовых, автомобильных), открытого огня и других источников высоких температур.
- Не используйте микроскоп рядом с воспламеняемыми материалами, так как основание микроскопа может нагреться во время работы.
- Всегда отключайте микроскоп от электросети, прежде чем открывать батарейный отсек или менять лампу подсветки. Перед заменой лампы дайте ей остыть и всегда меняйте ее на лампу того же типа.
- Используйте источник питания, соответствующий напряжению сети, иначе может сгореть лампа, повредиться электросхема микроскопа или произойти короткое замыкание.

ООО ЦИРМИ INFO@CIRMI.RU WWW.GOSZDRAVNADZOR.RU

- **Если деталь прибора или элемент питания были проглочены, срочно обратитесь за медицинской помощью.**

16. ВОЗМОЖНЫЕ НЕИСПРАВНОСТИ МИКРОСКОПА И СПОСОБЫ ИХ УСТРАНЕНИЯ

Проблема	Решение
Электрика	
Мигание света	Замените электрические части одну за другой для нахождения неработающего компонента.
Лампа не загорается при включении	При неисправности лампочки следует заменить её, установить и подключить прибор к сети.
Недостающая яркость освещения	Заменить лампочку на нужную
Оптика	
Изображение не четкое	Настройте объектив и его фокусировку, поворачивая корпус линзы на значении 10х, при значении 4х меняйте значение на ±0,15 мм, при 40х – ±0,06 мм, при 100х – ±0,03 мм.
Грязь или пыль на поле зрения	Очистить
Изображение верх дном	Повернуть предметное стекло
На иммерсионном объективе не используется иммерсионное масло	Использовать иммерсионное масло
Апертура конденсора открыта слишком широко	Уменьшить апертуру
Плавающий образец	Закрепить образец
Изображение окрашено в желтый цвет	Использовать фильтр дневного цвета
Недостаточная яркость изображения	Настроить апертуру конденсора
Механика	
Шатается платформа	Используйте универсальный гаечный ключ и зафиксируйте платформу.
Револьверное устройство не находится в фиксированном положении	Настроить револьверное устройство и отцентрировать его.
Конденсор находится не в центре поля зрения или он наклонен	Заново установить конденсор и закрепить центральным узлом крепления
Покровное стекло слишком толстое или тонкое	Использовать покровное стекло необходимой толщины
Изображение двигается рывками	Закрепить механический столик
Неинтегрированные изображения	Настроить межзрачковое расстояние
Чрезмерная усталость глаз	Откорректировать настройку диоптрий, настроить яркость с помощью диска управления

ООО ЦИРМИ INFO@CIRMI.RU WWW.GOSZDRAVNADZOR.RU

17. УСЛОВИЯ ТРАНСПОРТИРОВКИ И ХРАНЕНИЯ, ЭКСПЛУТАЦИИ

Таблица 1. Условия транспортировки:

Наименование	**Диапазон**
Температура	от –60 до +50 °С.
Относительная влажность	0 до 80%

Таблица 2. Условия хранения:

Наименование	**Диапазон**
Температура	от +5 до +40 °С

Таблица 3. Условия применения/эксплуатации МИ

Условия окружающей среды	
Влажность	Не более 80%
Температура	От +5 до +35°
Примечание: работать с иммерсионным объективом следует в помещении с температурой воздуха от +15 до +25 °С.	

23. ПОРЯДОК И УСЛОВИЯ УТИЛИЗАЦИИ ИЛИ УНИЧТОЖЕНИЯ 18. ПОРЯДОК И УСЛОВИЯ УТИЛИЗАЦИИ ИЛИ УНИЧТОЖЕНИЯ МИ

В случае подтверждения фактов и обстоятельств, создающих угрозу жизни и здоровью граждан и медицинских работников при применении и эксплуатации данного медицинского изделия, а также по окончании срока годности и (или) эксплуатации, медицинское изделие подлежит утилизации. Утилизация должна производиться юридическим лицом или индивидуальным предпринимателем, имеющим лицензию на сбор, транспортирование, обработку, утилизацию, обезвреживание и размещение отходов I–IV классов опасности.

19. ЭЛЕКТРОМАГНИТНАЯ СОВМЕСТИМОСТЬ

По электромагнитной совместимости микроскоп соответствует требованиям EN 61326-1: 2013, EN 61000-3-2: 2014, EN 61000-3-3: 2013.

20. СВЕДЕНИЯ О ПРИМЕНИМЫХ СТАНДАРТАХ

Список применимых стандартов:

EN 55011: 2016 + A1: 2017 - Промышленное, научное и медицинское оборудование. Характеристики радиочастотных помех. Пределы и методы измерения

EN 61326-1: 2013 - Электрическое оборудование для измерения, управления и лабораторного использования. Требования электромагнитной совместимости. Часть 1. Общие требования

EN 61000-3-2: 2014 - Электромагнитная совместимость. Часть 3-2. Пределы. Пределы выбросов для синусоидального тока (оборудование с входным током не более или равное 16А на фазу)

EN 61000-3-3: 2013 Электромагнитная совместимость (ЭМС) - Часть 3 - 3: Пределы - Ограничение изменений напряжения, колебаний напряжения и фликера в общественных системах с низким напряжением питания, для оборудования с номинальным током ≤ 16 А на фазу и не подлежит условному соединению (IEC 61000-3-3: 2013)

ISO 9001-2015 Система менеджмента качества

ООО ЦИРМИ INFO@CIRMI.RU WWW.GOSZDRAVNADZOR.RU

21. ГАРАНТИЯ И РЕКЛАМАЦИЯ

Международная пожизненная гарантия Levenhuk

Компания Levenhuk гарантирует отсутствие дефектов в материалах конструкции и дефектов изготовления изделия. Продавец гарантирует соответствие качества приобретенного вами изделия компании Levenhuk требованиям технической документации при соблюдении потребителем условий и правил транспортировки, хранения и эксплуатации изделия. Срок гарантии: на аксессуары — **6 (шесть) месяцев** со дня покупки, на остальные изделия — **пожизненная гарантия** (действует в течение всего срока эксплуатации прибора). Гарантия не распространяется на комплектующие с ограниченным сроком использования, в том числе лампы (накаливания, светодиодные, галогенные, энергосберегающие и прочие типы ламп), электрокомплектующие, расходные материалы, элементы питания и прочее. Подробнее об условиях гарантийного обслуживания см. на сайте www.levenhuk.ru/support

По вопросам гарантийного обслуживания вы можете обратиться в ближайшее представительство компании Levenhuk.

22. НАИМЕНОВАНИЕ И ЮРИДИЧЕСКИЙ АДРЕС ПРОИЗВОДИТЕЛЯ МИ И УПОЛНОМОЧЕННОГО ПРЕДСТАВИТЕЛЯ ПРОИЗВОДИТЕЛЯ В РОССИИ

РАЗРАБОТЧИК: NINGBO TEACHING INSTRUMENT CO.,LTD. (НИНГБО ТЕАЧИНГ ИНСТРУМЕНТ КО.,ЛТД.), Китай, No.55, Lane 658, WangTong Road, Ningbo, Zhejiang. China

ПРОИЗВОДИТЕЛЬ: NINGBO TEACHING INSTRUMENT CO.,LTD. (НИНГБО ТЕАЧИНГ ИНСТРУМЕНТ КО.,ЛТД.), Китай, No.55, Lane 658, WangTong Road, Ningbo, Zhejiang. China

МЕСТО ПРОИЗВОДСТВА: Китай, No.55, Lane 658, WangTong Road, Ningbo, Zhejiang. China

УПОЛНОМОЧЕННОЙ ПРЕДСТАВИТЕЛЬ ПРОИЗВОДИТЕЛЯ В РОССИИ: Открытое акционерное общество «Левенгук» (ОАО «Левенгук»), Россия, 190005 г. Санкт-Петербург, Измайловский пр-т д. 22 лит. А

ООО ЦИРМИ INFO@CIRMI.RU WWW.GOSZDRAVNADZOR.RU

Перевод с английского и китайского языков на русский язык

НОТАРИАЛЬНОЕ УДОСТОВЕРЕНИЕ ПОДЛИННОСТИ

Нотариальная контора «Тяньи» г. Нинбо провинции Чжэцзян, Китайская Народная Республика
/Тисненая печать: Нотариальная контора «Тяньи» г. Нинбо провинции Чжэцзян, Китайская Народная Республика/

ООО ЦИРМИ INFO@CIRMI.RU WWW.GOSZDRAVNADZOR.RU

Согласовано

НИНБО ТИЧИНГ ИНСТРУМЕНТ КО., ЛТД.
Организация

Китай, № 55, переулок 658, ВанТонг шоссе, Нинбо, Чжэцзян, Китай
Адрес

Официальный представитель
Должность

Чжан Ци
Фамилия, Имя

16.08.2021
Дата ДД.ММ.ГГГГ.

/Подпись/
Подпись

/Печать: НИНБО ТИЧИНГ ИНСТРУМЕНТ КО., ЛТД. (NINGBO TEACHING INSTRUMENT CO., LTD.)
3302030320679/

Руководство по эксплуатации
Микроскопы медицинские световые лабораторные Levenhuk
Варианты исполнения:

Микроскоп медицинский световой лабораторный Levenhuk MED 35B, бинокулярный,
Микроскоп медицинский световой лабораторный Levenhuk MED 35T, тринокулярный,
Микроскоп медицинский световой лабораторный Levenhuk MED D35T, тринокулярный,
Микроскоп медицинский световой лабораторный Levenhuk MED D35T LCD, тринокулярный

Производства:
НИНБО ТИЧИНГ ИНСТРУМЕНТ КО., ЛТД., Китай, №55, переулок 658, ВанТонг шоссе, Нинбо, Чжэцзян, Китай
Версия 1.0

2021

Перевод выполнила переводчик
Токмакова Анна Юрьевна

ООО ЦИРМИ INFO@CIRMI.RU WWW.GOSZDRAVNADZOR.RU

Российская Федерация

Город Москва

Двадцать восьмого сентября две тысячи двадцать первого года

Я, Гончарова Екатерина Владимировна, нотариус города Москвы, свидетельствую подлинность подписи переводчика Токмаковой Анны Юрьевны.

Подпись сделана в моем присутствии.

Личность подписавшего документ установлена.

Зарегистрировано в реестре за №**77/2195-н/77-2021-** 2-559.

Уплачено за совершение нотариального действия: 400 руб. 00 коп.

Е.В. Гончарова

Прошнуровано, пронумеровано и скреплено печатью 43 (сорок три) листа.

Е.В. Гончарова

ООО ЦИРМИ INFO@CIRMI.RU WWW.GOSZDRAVNADZOR.RU

公　证　书

中华人民共和国浙江省宁波市天一公证处

ООО ЦИРМИ INFO@CIRMI.RU WWW.GOSZDRAVNADZOR.RU

Согласовано/APPROVAL

NINGBO TEACHING INSTRUMENT CO.,LTD.
Организация/Organization

Китай, No.55, Lane 658, WangTong Road, Ningbo, Zhejiang. China
Адрес/Address

Legal Representative
Должность/Occupation

Zhang Qi
Фамилия, Имя/ Surname, Name

2021/8/16
ДатаДД.ММ.ГГГГ/Date DD.MM.YYYY

Подпись/Signature

Руководство по эксплуатации

Микроскопы медицинские световые лабораторные Levenhuk

Варианты исполнения:

Микроскоп медицинский световой лабораторный Levenhuk MED 30B, бинокулярный
Микроскоп медицинский световой лабораторный Levenhuk MED 30T, тринокулярный
Микроскоп медицинский световой лабораторный Levenhuk MED D30T, тринокулярный
Микроскоп медицинский световой лабораторный Levenhuk MED D30T LCD, тринокулярный

Производства:

NINGBO TEACHING INSTRUMENT CO.,LTD., Китай, No.55, Lane 658, WangTong Road, Ningbo, Zhejiang. China

Версия 1.0

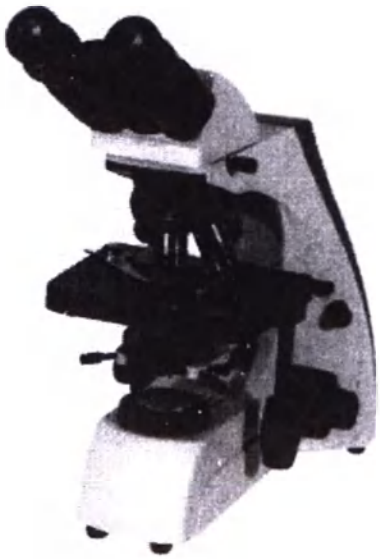

2021

ООО ЦИРМИ INFO@CIRMI.RU WWW.GOSZDRAVNADZOR.RU

公 证 书

(2021)浙甬天证外字第 2135 号

申请人：宁波市教学仪器有限公司，统一社会信用代码：91330200254078019 5，住所：宁波市海曙区望童路 658 弄 55 号。

法定代表人：张琪，男，一九八二年十二月二十三日出生，公民身份号码：330203198212230637。

公证事项：签名、印鉴

兹证明宁波市教学仪器有限公司的法定代表人张琪于二〇二一年八月十八日来到我处，在本公证员的面前确认，前面外文本《确认书》上的签名和加盖“宁波市教学仪器有限公司”印章是其本人所为。

中华人民共和国浙江省宁波市天一公证处

公证员 林宁宁

二〇二一年八月十八日

浙江省宁波市天一公证处

IV55321212

ООО ЦИРМИ INFO@CIRMI.RU WWW.GOSZDRAVNADZOR.RU

НОТАРИАЛЬНЫЙ АКТ

(2021) Чжэ.Юн.Тянь.Чжэн.Вай.Цзы.№2135

Заявитель: Нинбо Тичинг Инструмент Ко. Лтд., единый код социального кредита: 913302002540780195, адрес: город Нинбо, района Хайшу, ВанТонг шоссе, переулок 658, № 55.

Законный представитель: Чжан Ци, муж., родился 23 декабря 1982 года, номер удостоверения личности гражданина: 330203198212230637.

Содержание нотариального акта: подпись, печать

Настоящим свидетельствует, что законный представитель Чжан Ци Нинбо Тичинг Инструмент Ко. Лтд. 18 августа 2021 года пришёл в нашу нотариальную контору, в присутствии данного нотариуса подтвердил подлинность своих подписи и печати "Нинбо Тичинг Инструмент Ко. Лтд." под предыдущим «Согласовано» на иностранном языке.

Нотариальная контора «Тяньи» г. Нинбо провинции Чжэцзян КНР(печать)

Нотариус: Линь Нинцзи (подпись)

IV55321213

18 августа 2021 г.

ООО ЦИРМИ INFO@CIRMI.RU WWW.GOSZDRAVNADZOR.RU

公 证 书

(2021)浙甬天证外字第 2136 号

申请人：宁波市教学仪器有限公司，统一社会信用代码：91330200254078019 5，住所：宁波市海曙区望童路 658 弄 55 号。

法定代表人：张琪，男，一九八二年十二月二十三日出生，公民身份号码：330203198212230637。

公证事项：译本与原本相符

兹证明前面的 (2021)浙甬天证外字第 2135 号《公证书》的俄文译本内容与该公证书中文原本相符。

中华人民共和国浙江省宁波市天一公证处

公证员 林宁宇

二〇二一年八月十八日

IV55321214

ООО ЦИРМИ INFO@CIRMI.RU WWW.GOSZDRAVNADZOR.RU

НОТАРИАЛЬНЫЙ АКТ

(2021) Чжэ.Юн.Тянь.Чжэн.Вай.Цзы.№2136

Заявитель: Нинбо Тичинг Инструмент Ко. Лтд., единый код социального кредита: 913302002540780195, адрес: город Нинбо, района Хайшу, ВанТонг шоссе, переулок 658, № 55.

Законный представитель: Чжан Ци, муж., родился 23 декабря 1982 года, номер удостоверения личности гражданина: 330203198212230637.

Содержание нотариального акта: соответствие русского перевода тексту на китайском языке

Данный нотариальный акт настоящим удостоверяет, что содержание русского перевода предыдущего «Нотариального акта» за номером (2021)Чжэ.Юн.Тянь.Чжэн.Вай.Цзы.№2135 соответствует содержанию подлинника документа на китайском языке.

Нотариальная контора «Тяньи» г. Нинбо провинции Чжэцзян КНР(печать)

Нотариус: Линь Нинцзи (подпись)

18 августа 2021 г.

1V55321215

ООО ЦИРМИ INFO@CIRMI.RU WWW.GOSZDRAVNADZOR.RU

СОДЕРЖАНИЕ

1. НАИМЕНОВАНИЕ МЕДИЦИНСКОГО ИЗДЕЛИЯ (МИ) И ЕГО КЛАССИФИКАЦИЯ……..……..3
2. НАЗНАЧЕНИЕ МЕДИЦИНСКОГО ИЗДЕЛИЯ……..……3
3. ОБЛАСТЬ ПРИМЕНЕНИЯ……..……..3
4. УСТРОЙСТВО И ПРИНЦИП РАБОТЫ……3
5 ИСПОЛЬЗОВАНИЕ МИКРОСКОПА……..……7
6. ПОКАЗАНИЯ И ПРОТИВОПОКАЗАНИЯ К ПРИМЕНЕНИЮ МИ И ВОЗМОЖНЫЕ ПОБОЧНЫЕ ЭФФЕКТЫ……..……8
7 ИНФОРМАЦИЯ О ПОТЕНЦИАЛЬНЫХ ПОТРЕБИТЕЛЯХ МИ……..……8
8. ВОЗМОЖНОСТЬ И МЕТОДЫ ИНТЕГРАЦИИ С ДРУГИМИ МЕДИЦИНСКИМИ ИЗДЕЛИЯМИ……..……...9
9. ОПИСАНИЕ СОСТАВНЫХ ЧАСТЕЙ ……..……9
10. ЭЛЕКТРИЧЕСКАЯ СХЕМА ИЗДЕЛИЯ……15
11. ДАННЫЕ О МАРКИРОВКЕ МИ И ЕГО УПАКОВКЕ……...……17
12. СРОК СЛУЖБЫ……29
13. КОМПЛЕКТНОСТЬ……..……29
14. ОЧИСТКА И ДЕЗИНФЕКЦИЯ……..…..32
15. УХОД И ХРАНЕНИЕ……...…32
16. ВОЗМОЖНЫЕ НЕИСПРАВНОСТИ МИКРОСКОПА И СПОСОБЫ ИХ УСТРАНЕНИЯ……33
17. УСЛОВИЯ ТРАНСПОРТИРОВКИ И ХРАНЕНИЯ, ЭКСПЛУТАЦИИ……..…34
18. ПОРЯДОК И УСЛОВИЯ УТИЛИЗАЦИИ ИЛИ УНИЧТОЖЕНИЯ МИ…….....…34
19. ЭЛЕКТРОМАГНИТНАЯ СОВМЕСТИМОСТЬ……..……34
20. СВЕДЕНИЯ О ПРИМЕНИМЫХ СТАНДАРТАХ……..…35
21. ГАРАНТИЯ И РЕКЛАМАЦИЯ……..……..35
22. НАИМЕНОВАНИЕ И ЮРИДИЧЕСКИЙ АДРЕС ПРОИЗВОДИТЕЛЯ МИ И УПОЛНОМОЧЕННОГО ПРЕДСТАВИТЕЛЯ ПРОИЗВОДИТЕЛЯ В РОССИИ……..…35

ООО ЦИРМИ INFO@CIRMI.RU WWW.GOSZDRAVNADZOR.RU

1. НАИМЕНОВАНИЕ МЕДИЦИНСКОГО ИЗДЕЛИЯ (МИ) И ЕГО КЛАССИФИКАЦИЯ

1.1 Наименование МИ и состав

Микроскопы медицинские световые лабораторные Levenhuk, варианты исполнения:

1) Микроскоп медицинский световой лабораторный Levenhuk MED 30B, бинокулярный (арт. 73996)
2) Микроскоп медицинский световой лабораторный Levenhuk MED 30T, тринокулярный (арт. 73997)
3) Микроскоп медицинский световой лабораторный Levenhuk MED D30T, тринокулярный (арт. 73998)
4) Микроскоп медицинский световой лабораторный Levenhuk MED D30T LCD, тринокулярный (арт. 73999)

1.2 Классификация МИ

Класс риска 2а.

2. НАЗНАЧЕНИЕ МЕДИЦИНСКОГО ИЗДЕЛИЯ

Изделия предназначены для изучения в лабораториях прозрачных образцов в проходящем свете.

3. ОБЛАСТЬ ПРИМЕНЕНИЯ

Изделие применяется в клинических, микробиологических, патологоанатомических и других лабораториях медицинских учреждений.

4. УСТРОЙСТВО И ПРИНЦИП РАБОТЫ

4.1 Основные габаритные размеры изделий

№	Артикул	Наименование	Размеры изделия (ДхШхВ), см	Размеры упаковки (ДхШхВ), см	Масса изделия (без упаковки), кг	Масса изделия (в упаковке), кг
1	73996	Микроскоп Levenhuk MED 30B, бинокулярный	31,5x20x50	35x28,5x58	8,34	9,98
2	73997	Микроскоп Levenhuk MED 30T, тринокулярный	31,5x20x50	35x28x62	8,50	10,40
3	73998	Микроскоп цифровой Levenhuk MED D30T, тринокулярный	31,5x20x50	35x28x62	8,64	10,68
4	73999	Микроскоп цифровой Levenhuk MED D30T LCD, тринокулярный	31,5x20x50	46x28x62	8,85	11,54

ООО ЦИРМИ INFO@CIRMI.RU WWW.GOSZDRAVNADZOR.RU

4.2 Описание составных частей изделий, технические характеристики и принцип работы по вариантам исполнения

Описание составных частей микроскопов Levenhuk MED 30B, 30T, D30T, D30T LCD:

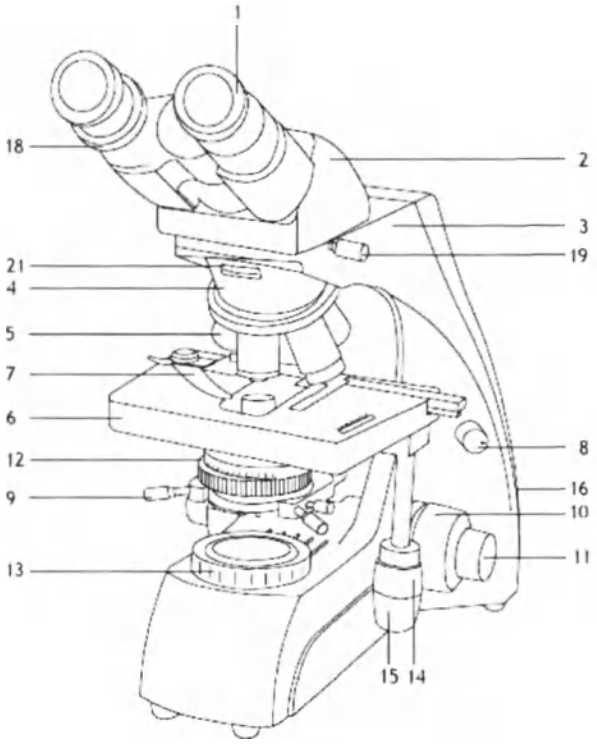

Рис. 1a. Levenhuk MED 30B

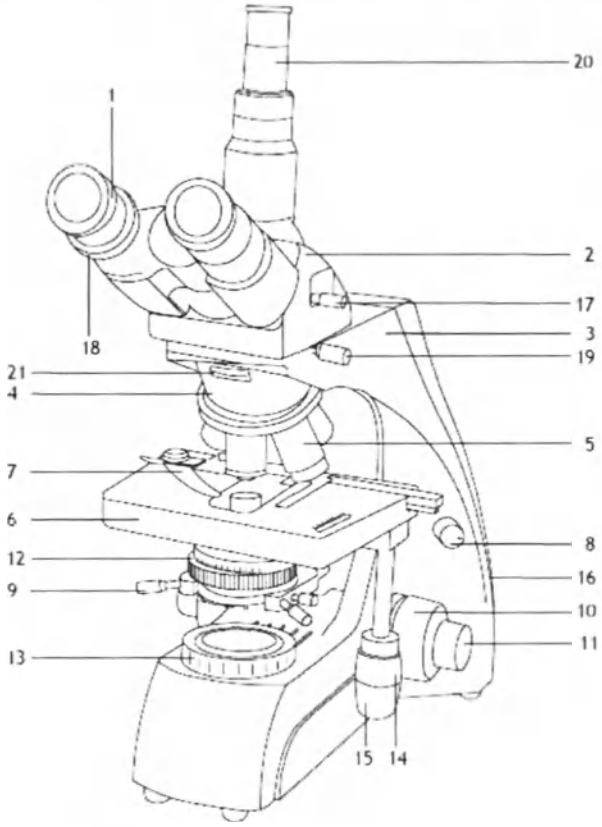

Рис. 1b. Levenhuk MED 30T, D30T, D30T LCD

1	Окуляр	12	Конденсор с держателем фильтра
2	Бинокулярная/тринокулярная насадка	13	Коллектор
3	Штатив (опорная стойка)	14	Перемещение столика по горизонтали (вправо/влево)
4	Револьверное устройство	15	Перемещение столика по горизонтали (вперед/назад)
5	Объектив	16	Кнопка вкл/выкл подсветки (не показана)
6	Предметный столик	17	Переключатель (делитель) светового потока (только тринокулярные модели)
7	Препаратоводитель	18	Кольцо диоптрийной настройки
8	Регулятор яркости подсветки	19	Фиксатор бинокулярной/тринокулярной насадки
9	Регуляторы апертурной диафрагмы	20	Третья окулярная трубка (только тринокулярные модели)
10	Ручка грубой фокусировки	21	Слот для устройства простой поляризации (устройство в комплект не входит)
11	Ручка тонкой фокусировки		

ООО ЦИРМИ INFO@CIRMI.RU WWW.GOSZDRAVNADZOR.RU

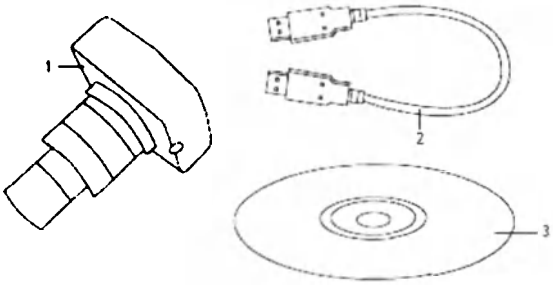

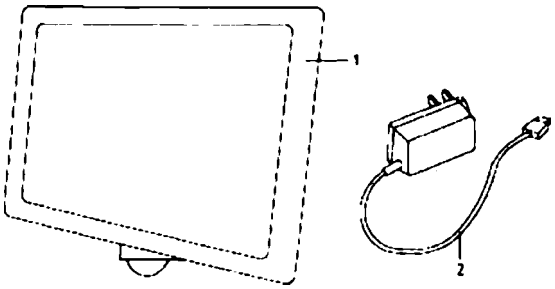

Рис. 2a Levenhuk MED D30T

Рис. 2b Levenhuk MED D30T LCD

1	Цифровая камера	1	Цифровая камера с ЖК-экраном
2	USB-кабель	2	Сетевой адаптер
3	Компакт-диск с программным обеспечением		

Технические характеристики <u>Levenhuk MED 30B, 30T, D30T, D30T LCD:</u>

Артикул	**73996**	**73997**	**73998**	**73999**
Модель	**MED 30B**	**MED 30T**	**MED D30T**	**MED D30T LCD**
Тип микроскопа	биологические/световые		биологические/световые, цифровые	
Метод исследования	светлое поле		светлое поле	
Увеличение	40—1000 крат		40—1000 крат	
Межзрачковое расстояние	48—75 мм		48—75 мм	
Насадка	бинокулярная, поворотная на 360°, с наклоном 30°	тринокулярная, поворотная на 360°, с наклоном 30°	тринокулярная, поворотная на 360°, с наклоном 30°	
Диаметр окулярной трубки	30 мм		30 мм	
Диаметр третьей вертикальной окулярной трубки	—	23,2 мм	23,2 мм	
Окуляры	WF10x/22 мм		WF10x/22 мм	
Диоптрийная коррекция окуляров	±5 D		±5 D	
Объективы	полупланахроматические, скорректированные на бесконечность: 4x, 10x, 40xs, 60xs, 100xs		полупланахроматические, скорректированные на бесконечность: 4x, 10x, 40xs, 60xs, 100xs (масляный)	

ООО ЦИРМИ INFO@CIRMI.RU WWW.GOSZDRAVNADZOR.RU

	(масляный)			
Револьверное устройство	на 5 объективов		на 5 объективов	
Диапазон перемещения предметного столика	80/50 мм		80/50 мм	
Предметный столик	механический двухслойный, 180x160 мм, с препаратоводитем		механический двухслойный, 180x160 мм, с препаратоводитем	
Фокусировка	коаксиальная, грубая (0,5 мм) и точная (0,002 мм), с зубчато-реечным механизмом		коаксиальная, грубая (0,5 мм) и точная (0,002 мм), с зубчато-реечным механизмом	
Конденсор	Аббе N.A. 1,25 с ирисовой диафрагмой и держателем фильтра		Аббе N.A. 1,25 с ирисовой диафрагмой и держателем фильтра	
Подсветка	нижняя, светодиодная (3 Вт) с дополнительной линзой, с регулировкой яркости		нижняя, светодиодная (3 Вт) с дополнительной линзой, с регулировкой яркости	
Коллектор	освещение по Келеру		освещение по Келеру	
Светофильтры	синий, зеленый, желтый		синий, зеленый, желтый	
Иммерсионное масло	+		+	
Предохранитель	2 шт.		2 шт.	
Источник питания	100—240 В, через сетевой адаптер		100—240 В, через сетевой адаптер	
Камера	—		10 Мпикс	5 Мпикс с ЖК-экраном
Крепление для камеры	—	+	+	+
Источник питания камеры	—		5 В, через USB-кабель	12 В/2 А, через сетевой адаптер
Срок службы	не менее 3 лет			

Технические характеристики объективов:

Тип коррекции	Линейное увеличение и числовая апертура	Система	Линейное поле зрения в пространстве предметов с окуляром 10x/22, мкм	Общее увеличение микроскопа с окуляром 10x
Полупланахромат	4x/0,15	Сухая	550	40
Полупланахромат	10x/0,35	Сухая	220	100
Полупланахромат	40x/0,65	Сухая	55	400
Полупланахромат	60x/0,85	Сухая	36	600
Полупланахромат	100x/1,25	Масляная	22	1000

5. ИСПОЛЬЗОВАНИЕ МИКРОСКОПА

Принцип работы микроскопов Levenhuk MED 30B, 30T, D30T, D30T LCD:

ООО ЦИРМИ INFO@CIRMI.RU WWW.GOSZDRAVNADZOR.RU

Сборка

- Аккуратно распакуйте микроскоп и установите его на ровную поверхность.
- Снимите упаковку и пластиковую защиту с окулярной насадки.
- Установите бинокулярную или тринокулярную насадку на корпус и затяните фиксатор.
- Осмотрите все элементы, входящие в комплект поставки, установите их назначение.
- Подключите к микроскопу сетевой шнур и включите его в сеть.

Использование

Рассмотрите рисунки 1a (бинокулярная модель) и 2b (тринокулярная модель).

- Включите питание, загорится подсветка. Настройте яркость так, чтобы она составляла около 70%. Положите препарат на предметный столик. Убедитесь, что зажимы надежно держат препарат.
- Ирисовую диафрагму необходимо настраивать в соответствии с разными цифровыми апертурами разных объективов. Лучше всего настроить ирисовую диафрагму таким образом, чтобы ее диаметр был немного меньше апертуры выбранного объектива. Откройте/закройте ирисовую диафрагму с помощью ручки регулировки. Если ручка повернута вправо, ирисовая диафрагма полностью открыта. Примечание: диафрагма не регулирует яркость подсветки. Чтобы отрегулировать яркость подсветки, используйте регулятор яркости подсветки.
- Сдвиньте держатель фильтра, поместите в него необходимый фильтр и затем верните держатель в начальное положение.
- Чтобы сменить увеличение объектива, поверните револьверное устройство до щелчка.
- При регулировке фокуса, чтобы объектив не касался образца, поворачивайте ручку грубой фокусировки, пока образец не окажется на расстоянии примерно 3,175 мм (1/8") от объектива.
- Наблюдая в окуляр, медленно поверните ручку грубой фокусировки до тех пор, пока не появится изображение наблюдаемого препарата. Поверните ручку тонкой фокусировки так, чтобы изображение стало четким. При работе с высокими увеличениями механизм тонкой фокусировки позволит четко сфокусироваться на наблюдаемом препарате.
- При использовании масляного объектива следует заполнить пространство между поверхностью исследуемого образца и лицевой поверхностью объектива иммерсионным маслом. Поднимите конденсор в верхнее положение и капните немного масла на объектив и покровное стекло препарата. Поверните револьверное устройство вперед и назад несколько раз, чтобы избавиться от пузырьков воздуха в масле. Затем зафиксируйте объектив в рабочем положении. Убедитесь, что масло заполняет все пространство между объективом и препаратом. После использования протрите масляный объектив насухо.
- Чтобы отрегулировать положение препаратоводителя, поверните ручку грубой фокусировки по часовой стрелке (зафиксировать положение) или против часовой стрелки (ослабить).
- Поворачивая ручки для перемещения столика по горизонтали вперед-назад и вправо-влево, вы сможете поместить препарат в центр поля зрения окуляра.
- Наблюдая правым глазом в окуляр, установленный в правый окулярный тубус, настройте резкость изображения при помощи ручек грубой и тонкой фокусировки. Затем, наблюдая левым глазом в левый окулярный тубус, вращайте кольцо диоптрийной настройки, чтобы устранить разницу в изображении для левого и правого глаза. Запомните настройку для использования в дальнейшем. Настройте расстояние между осями окулярных тубусов бинокулярной насадки таким образом, чтобы при наблюдении двумя глазами изображение сливалось в единую окружность.
- Для тринокулярных моделей: вы можете установить цифровую камеру в третью окулярную трубку. Для переключения светового потока с бинокулярной насадки на камеру используйте делитель светового потока.

Замена предохранителя

ООО ЦИРМИ INFO@CIRMI.RU WWW.GOSZDRAVNADZOR.RU

Отключите микроскоп от сети. Откройте держатель предохранителя в задней части микроскопа при помощи отвертки с прямым шлицем. Выньте старый предохранитель и установите новый. Используйте только соответствующие предохранители. Закройте держатель предохранителя.

Цифровая камера

Модель Levenhuk MED D30T комплектуется цифровой камерой (рис. 2a), модель Levenhuk MED D30T LCD комплектуется цифровой камерой с ЖК-экраном (рис. 2b). Цифровая камера устанавливается в третью окулярную трубку и позволяет наблюдать препараты в мельчайших деталях и реальном цвете на экране, снимать фото и видео, а также сохранять полученные изображения для дальнейшего использования.

МЕРЫ БЕЗОПАСНОСТИ

К работе с микроскопом должны допускаться лица, имеющие специальное медицинское образование. При работе с микроскопом источником опасности является электрический ток. Конструкция микроскопа исключает возможность случайного прикосновения к токоведущим частям, находящимся под напряжением.

ВНИМАНИЕ! ЗАМЕНУ ЛАМП В ФОНАРЯХ ПРОИЗВОДИТЬ ПРИ ОТКЛЮЧЕННОМ ОТ СЕТИ МИКРОСКОПЕ. ВО ИЗБЕЖАНИЕ ОЖОГА КОЖИ РУК О КОЛБУ ЛАМПЫ, ЗАМЕНУ ЛАМПЫ СЛЕДУЕТ ПРОИЗВОДИТЬ ЧЕРЕЗ 15–20 МИНУТ ПОСЛЕ ОТКЛЮЧЕНИЯ.

При замене плавких вставок необходимо устанавливать новые плавкие вставки только тех номиналов, которые были установлены ранее.
После окончания работы микроскоп и блок питания ртутной лампы необходимо отключить от сети.
Не рекомендуется оставлять без присмотра включенные в сеть приборы.
Ремонтные и профилактические работы необходимо производить только после отключения приборов от сети.

6. ПОКАЗАНИЯ И ПРОТИВОПОКАЗАНИЯ К ПРИМЕНЕНИЮ МИ И ВОЗМОЖНЫЕ ПОБОЧНЫЕ ЭФФЕКТЫ

6.1 Показания

- изучения прозрачных образцов в проходящем свете по методу фазового контраста, светлого и темного поля.

6.2 Противопоказания

Нет

Побочные эффекты

Нет.

7. ИНФОРМАЦИЯ О ПОТЕНЦИАЛЬНЫХ ПОТРЕБИТЕЛЯХ МИ

Потенциальными потребителями микроскопов являются:

- муниципальные и частные медицинские и оздоровительные учреждения.

8. ВОЗМОЖНОСТЬ И МЕТОДЫ ИНТЕГРАЦИИ С ДРУГИМИ МЕДИЦИНСКИМИ ИЗДЕЛИЯМИ

- Интеграция с другими медицинскими изделиями не предусмотрена

9. ОПИСАНИЕ СОСТАВНЫХ ЧАСТЕЙ МИ

ООО ЦИРМИ INFO@CIRMI.RU WWW.GOSZDRAVNADZOR.RU

ОПИСАНИЕ СОСТАВНЫХ ЧАСТЕЙ МИКРОСКОПОВ LEVENHUK MED 30B, 30T, D30T, D30T LCD:

1. Штатив

Составная часть микроскопа.
Материал: металл, пластик.
Конструктивный несущий узел микроскопа, на котором установлены тубус, предметный столик, осветительная система. В штатив встроены блок питания и фокусировочный механизм грубой и точной фокусировки.

Модель:	ДхШхВ, см:
73996	24x18x32,5
73997	24x18x32,5
73998	24x18x33
73999	24x18x32

2. Насадка бинокулярная

Составная часть микроскопа.
Материал: металл, пластик, стекло.
Бинокулярная насадка, поворотная на 360°, с наклоном 30°.

Модель:	ДхШхВ, см:
73996	24x11x9,5

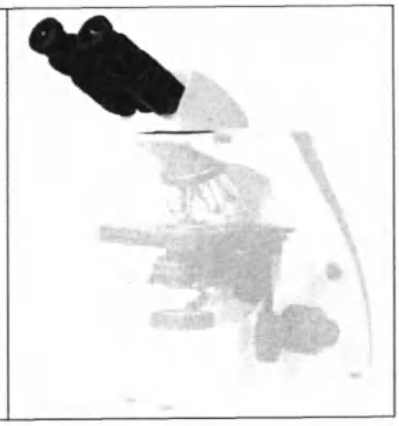

3. Насадка тринокулярная

Составная часть микроскопа.
Материал: металл, пластик, стекло.
Тринокулярная насадка, поворотная на 360°, с наклоном 30°.

Модель:	ДхШхВ, см:
73997	18x20x14
73998	18x20x14
73999	18x20x14

4. Окуляр 10x/22 мм — 2 шт.

Широкопольный окуляр с диоптрийной коррекцией.
Алюминий марки LY12-cz – основа окуляра.
Акрилонитрилбутадиенстирол марки ABS - корпус окуляра.
Оптическое стекло марки 113010430 - линза окуляра.
Увеличение, крат: 10
Поле зрения, мм: 22
Возможность диоптрийной коррекции, D: ±5
Посадочный диаметр, мм: 30
Габариты, см: 5,3x4x4
Вес, кг: 0,066

ООО ЦИРМИ INFO@CIRMI.RU WWW.GOSZDRAVNADZOR.RU

5. Револьверное устройство на 5 объективов

Составная часть микроскопа. Материал: металл. Турель с пятью закрепленными объективами (полупланахроматические, скорректированные на бесконечность: 4x, 10x, 40xs, 60xs, 100xs (масляный). Диаметр/длина вместе с объективами, см 7,5/6,5	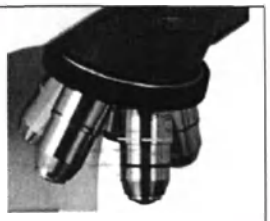

6. Объектив полупланахроматический 4x скорректированный на бесконечность

Составная часть револьверного устройства. Оптическая конструкция: полупланахромат Материал оптики: оптическое стекло. Увеличение, крат: 4 Числовая апертура: 0,1 Длина совместимого тубуса: скорректирован на бесконечность Толщина совместимого покровного стекла, мм: 0,17 Габариты, см: 4,2x2,9x2,9 Вес, кг: 0,074	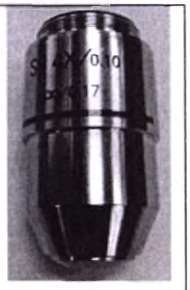

7. Объектив полупланахроматический 10x скорректированный на бесконечность

Составная часть револьверного устройства. Оптическая конструкция: полупланахромат Материал оптики: оптическое стекло. Увеличение, крат: 10 Числовая апертура: 0,25 Длина совместимого тубуса: скорректирован на бесконечность Толщина совместимого покровного стекла, мм: 0,17 Габариты, см: 4,5x2,9x2,9 Вес, кг: 0,068	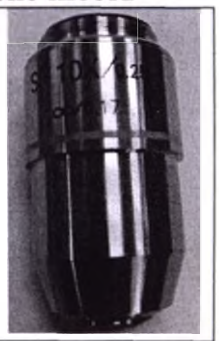

8. Объектив полупланахроматический 40xs скорректированный на бесконечность

Составная часть револьверного устройства. Оптическая конструкция: полупланахромат Материал оптики: оптическое стекло. Увеличение, крат: 40 Числовая апертура: 0,65 Длина совместимого тубуса: скорректирован на бесконечность Толщина совместимого покровного стекла, мм: 0,17 Дополнительно: пружинящая оправа Габариты, см: 4,9x2,4x2,4 Вес, кг: 0,098	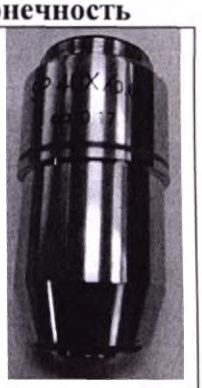

9. Объектив полупланахроматический 60xs скорректированный на бесконечность

Составная часть револьверного устройства. Оптическая конструкция: полупланахромат Материал оптики: оптическое стекло. Увеличение, крат: 60 Числовая апертура: 0,85 Длина совместимого тубуса: скорректирован на бесконечность Толщина совместимого покровного стекла, мм: 0,17 Дополнительно: пружинящая оправа Габариты, см: 4,9x2,4x2,4 Вес, кг: 0,086	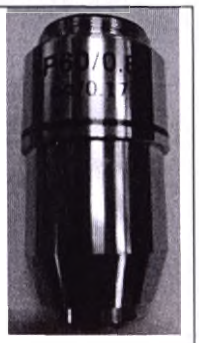

10. Объектив полупланахроматический 100xs скорректированный на бесконечность

ООО ЦИРМИ INFO@CIRMI.RU WWW.GOSZDRAVNADZOR.RU

Составная часть револьверного устройства. Оптическая конструкция: полупланахромат Материал оптики: оптическое стекло. Увеличение, крат: 100 Числовая апертура: 1,25 Длина совместимого тубуса: скорректирован на бесконечность Толщина совместимого покровного стекла, мм: 0,17 Дополнительно: пружинящая оправа, масляная иммерсия Габариты, см: 4,9x2,5x2, Вес, кг: 0,090	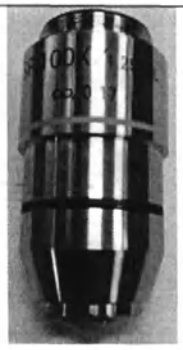

11. Предметный столик

Составная часть микроскопа. Материал: металл, пластик. Механический двуслойный предметный столик с препаратоводителем Размер: 180×160 мм Диапазон перемещения: 80/50 мм	

12. Конденсор 1,25

Составная часть микроскопа, размещен под предметным столиком. Материал оптики: оптическое стекло. Материал корпуса: литой алюминий, алюминий, медь, сталь Числовая апертура: 1,25 Ирисовая диафрагма: есть Держатель фильтра: есть	

13. Светодиодная лампа

Составная часть осветителя микроскопа, размещена в основании. Светодиодная лампа 3 Вт с дополнительной линзой. Компоненты диода: стекло, медный кронштейн, полифталамид, золотой провод, чип, отвечающий за подсветку. Материал корпуса: алюминиевая пластина. Марка: EPISTAR.	

14. Сетевой кабель

Тип выходного соединения: IEC 320 C13 10A 250V ~ Длина, см: 180 Вес, кг: 0,17 Материал: поливинилхлорид, медная проволока. Марка: JINTAO.	

15. Цифровая камера 10 Мпикс

ООО ЦИРМИ INFO@CIRMI.RU WWW.GOSZDRAVNADZOR.RU

Цифровая камера снабжена креплением и устанавливается в вертикальную окулярную трубку микроскопа. Камера может работать в режиме фото- или видеосъемки. Ее необходимо подключать к компьютеру с установленной программой для работы с изображениями (диск с ПО и USB-кабель включены в комплект поставки). С помощью ПО можно корректировать размер, яркость и контрастность изображения, менять время выдержки, проводить калибровку камеры с объективами, измерять образцы или отдельные структуры (доступно несколько единиц измерения). Число мегапикселей: 10 Чувствительный элемент: 1/2,3 Размер пикселя, мкм: 1,67x1,67 Чувствительность, вольт на люкс-секунду на длине волны 550 нм: 0,31 Возможность записи видео: есть Кадровая частота: 3,3@3584x2748, 11@1792x1374, 38@896x684 Динамический диапазон, dB: 65,2 Место использования: третья окулярная трубка микроскопа 23,2 мм Спектральный диапазон, нм: 380–650 Баланс белого: авто/ручной Контроль экспозиции: 0,4–2000 мс ПО, драйверы: Levenhuk Версия программного обеспечения – 4.8.15934.20191113 Дата версии программного обеспечения – 12.11.2019 Программные возможности: размер изображения, яркость, время выдержки Выход: USB 2.0, 480 Мбит/с Системные требования: Windows 7/8/10 (32 и 64 бит), Mac OS 10.12, Linux, 2,8 ГГц Intel Core 2 или выше, не менее 2 ГБ ОЗУ, USB 2.0, монитор 17 Источник питания камеры: через USB-кабель Максимальное разрешение: 3584x2748	

16. Камера цифровая 5 Мпикс с ЖК-экраном

Цифровая камера с 5-мегапиксельным сенсором снимает фото и видео, при этом картинка с объектива отображается на встроенном ЖК-экране в реальном времени. Предустановленное программное обеспечение позволяет проводить настройку камеры, редактировать отснятый материал, сохранять кадры для предстоящей работы. К ЖК-экрану можно подключать наушники, клавиатуру и компьютерную мышь. Поддерживаются внешние накопители данных. Крепление для установки камеры в окулярную трубку включено в комплект поставки. С помощью ПО можно корректировать размер, яркость, контрастность, гамму, резкость и насыщенность изображения, менять время выдержки и баланс белого, проводить калибровку камеры с объективами, измерять образцы или	

ООО ЦИРМИ INFO@CIRMI.RU WWW.GOSZDRAVNADZOR.RU

отдельные структуры (доступно несколько единиц измерения), проводить анализ частиц. Число мегапикселей: 5 Чувствительный элемент: 1/2,5 Размер пикселя, мкм: 2,2x2,2 Чувствительность, вольт на люкс-секунду на длине волны 550 нм: 0,53 Возможность записи видео: есть Кадровая частота: 15 Место использования: третья окулярная трубка микроскопа 23,2 мм; при помощи крепления для камеры Баланс белого: авто/ручной Контроль экспозиции: авто/ручной Версия программного обеспечения: Android 5.1 Дата версии программного обеспечения: 9.03.2015 Программные возможности: измерения, яркость, анализ частиц и др. Выход: USB 2.0 (2 шт.), miniHDMI, Wi-Fi, слот карты памяти TF Источник питания камеры: постоянный ток 12 В; через адаптер сети переменного тока ЖК-экран: 9,4 дюйма, цветной, сенсорный Встроенная память: 4 ГБ Возможность подключения другого оборудования: карты памяти microSD до 32 ГБ; монитор/телевизор с HDMI-разъемом; флеш-накопитель, компьютерная мышь, клавиатура с USB-разъемом; наушники 3,5 мм Фото: *.jpg Видео: 1080p, *.3gp Максимальное разрешение: 2048x1536 пикс	

17. Светофильтр зеленый

Рекомендуется использовать в микроскопах с ахроматическими или планахроматическими объективами. Материал: тонированное стекло Место установки: в держатель для фильтров или на полевую диафрагму Назначение: увеличение контрастности Габариты, см: 3,2x3,2x0,2 Вес, кг: 0,006	

18. Светофильтр синий

Рекомендуется использовать в микроскопах с ахроматическими или планахроматическими объективами. Материал: тонированное стекло Место установки: в держатель для фильтров или на полевую диафрагму Назначение: увеличение контрастности Габариты, см: 3,2x3,2x0,2 Вес, кг: 0,006	

19. Светофильтр желтый

ООО ЦИРМИ INFO@CIRMI.RU WWW.GOSZDRAVNADZOR.RU

Рекомендуется использовать в микроскопах с ахроматическими или планахроматическими объективами. Материал: тонированное стекло Место установки: в держатель для фильтров или на полевую диафрагму Назначение: увеличение контрастности Габариты, см: 3,2x3,2x0,2 Вес, кг: 0,006	

20. Чехол защитный

Пылезащитный чехол для хранения микроскопа. Материал: поливинилхлорид, пластиковая пленка. Габариты (сложенный), см: 10x0,5x10 Вес, кг: 0,050	

21. Масло иммерсионное

Используется с иммерсионными (масляными) объективами микроскопов. Применяется для увеличения числовой апертуры объектива, благодаря чему появляется возможность вести наблюдения препарата с большим разрешением и повышенной кратностью. Коэффициент преломления: 1,51 Объем: 7 мл Температура хранения: +18…25 °C Срок годности: 3 года Габариты, см: 2x2x6 Вес, кг: 0,01 Состав масла: 50% смола, 50% этан.	

22. Стекла покровные (не более 100 шт./уп.)

Покровные стекла необходимы для самостоятельного изготовления микропрепаратов. Они используются для накрывания размещенного на предметном стекле образца. Материал: натриево-известковое стекло. Размер, мм: 24x24 Толщина, мм: 0,13–0,17 Номинальное количество, шт.: 100	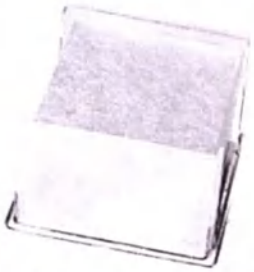

23. Стекла предметные (не более 50 шт./уп.)

Предназначены для самостоятельного изготовления микропрепаратов, на них размещают образцы для исследований. Материал: натриево-известковое стекло. Размер, мм: 76x25 Толщина, мм: 1,0-1,2 Шлифованные края: да Номинальное количество, шт.: 50	

24. Стекла предметные с лункой (не более 50 шт./уп.)

Разработаны для изучения микропрепаратов «висячая капля». Такие образцы часто исследуются в микробиологических и клинико-диагностических лабораториях. Материал: натриево-известковое стекло. Размер, мм: 25,4x76,2	

ООО ЦИРМИ INFO@CIRMI.RU WWW.GOSZDRAVNADZOR.RU

Толщина, мм: 1,0–1,2 Шлифованные края: да Количество лунок: 1 Диаметр лунки, мм: 15 Номинальное количество, шт.: 50	

25. Стекла предметные с двумя лунками (не более 50 шт./уп.)

Разработаны для изучения микропрепаратов «висячая капля». Такие образцы часто исследуются в микробиологических и клинико-диагностических лабораториях. Материал: натриево-известковое стекло. Размер, мм: 25,4x76,2 Толщина, мм: 1,0–1,2 Шлифованные края: да Количество лунок: 2 Диаметр лунки, мм: 15 Номинальное количество, шт.: 50	

10. ЭЛЕКТРИЧЕСКАЯ СХЕМА ИЗДЕЛИЯ

Микроскопы Levenhuk MED 30B (арт. 73996), MED 30T (арт. 73997), MED D30T (арт. 73998), MED D30T LCD (арт. 73999):

На рисунке представлена электрическая схема микроскопа.

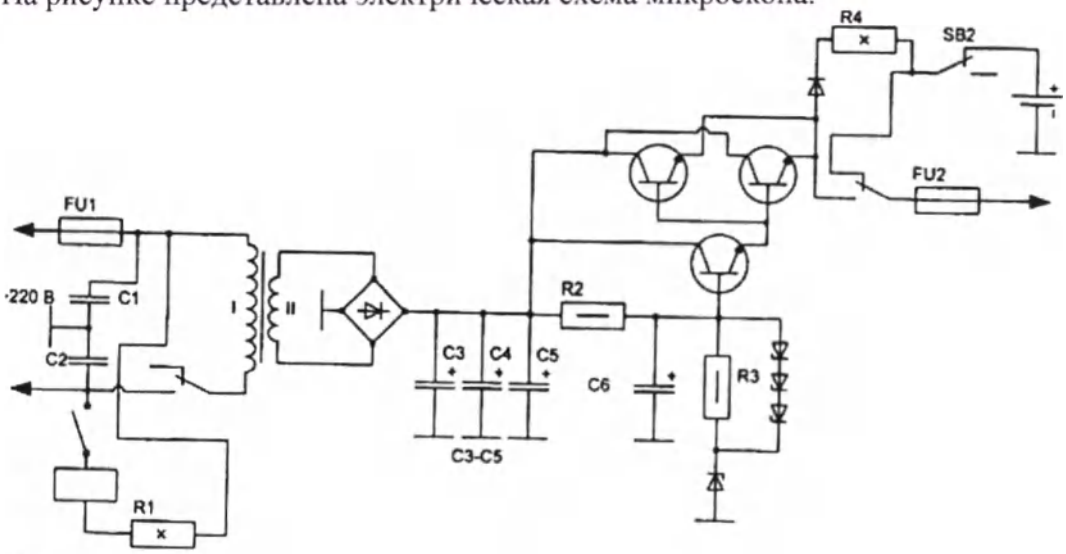

Рис.

Расшифровка обозначений электронной схемы блока питания микроскопа:

– резисторы;

– переменные резисторы с нелинейным регулированием;

– резисторы постоянные с номинальной мощностью 0, 5 Вт;

– резисторы постоянные с номинальной мощностью 10 Вт;

– предохранители;

– конденсаторы постоянной емкости;

– конденсаторы постоянной емкости поляризованные;

– диоды выпрямительные;

– стабилитрон (диод лавинный выпрямительный) односторонний

– дроссели, у которых имеется ферримагнитный сердечник;

ООО ЦИРМИ INFO@CIRMI.RU WWW.GOSZDRAVNADZOR.RU

– ключи;

– транзисторы структуры n-p-n в корпусе;

220 В – входящее напряжение.

На рисунке представлена схема LCD-экрана.

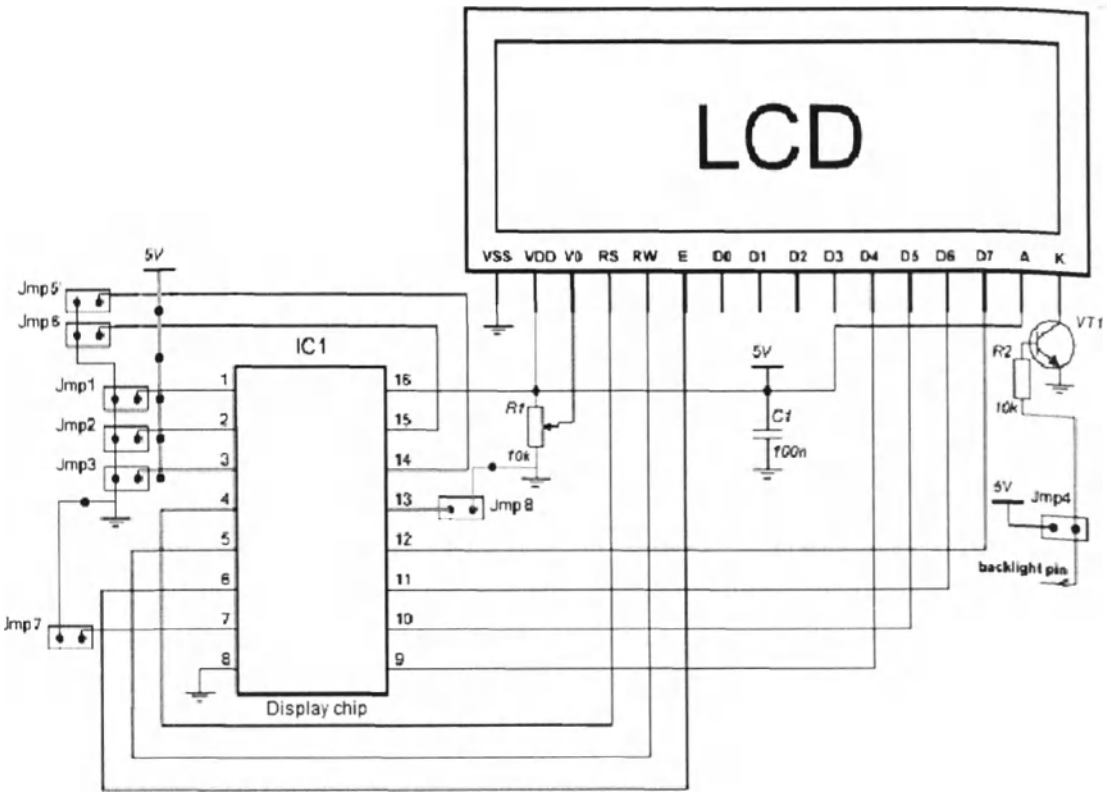

Рис.

Расшифровка обозначений электронной схемы:

LCD – экран.

Jpm1-8 – управляющие кнопки на приборе.

5V – входящее напряжение.

Display chip IC1 – управляющая плата дисплея (первая интегральная схема).

1-16 – управляющие пары платы IC1.

R1 10k – первый резистор с сопротивлением 10 000 Ом.

R2 10k – второй резистор с сопротивлением 10 000 Ом.

C1 100n – конденсатор с емкостью 100 мкф.

VT1 – транзистор.

Backlight pin – индикатор работы прибора.

VSS, VDD, V0, RS, RW, E, D0-7, A, K – управляющие пары экрана LCD.

На рисунке представлена электрическая схема цифровой камеры 10 Мпикс.

ООО ЦИРМИ INFO@CIRMI.RU WWW.GOSZDRAVNADZOR.RU

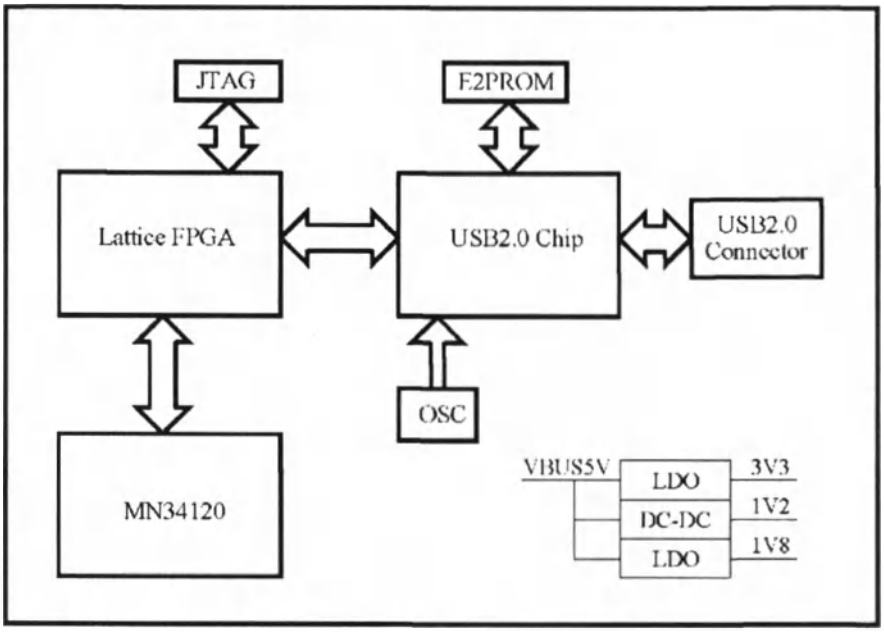

Расшифровка обозначений электронной схемы:

JTAG (Joint Test Action Group) – интерфейс предназначен для подключения сложных цифровых микросхем или устройств уровня печатной платы к стандартной аппаратуре тестирования и отладки.

E2PROM – электрически стираемое перепрограммируемое постоянное запоминающее устройство, один из видов энергонезависимой памяти. Память такого типа может стираться и заполняться данными до миллиона раз.

Lattice FPGA – программируемая логическая интегральная система.

MN34120 – датчик изображения для цифровой камеры.

USB2.0 Chip – схема порта USB2.0 (Universal Serial Bus).

USB2.0 Connector – разъем USB2.0 (Universal Serial Bus).

OSC (Open Sound Control) – пакетный протокол для коммуникации мультимедийных устройств, позволяет мультимедийным устройствам взаимодействовать по локальной IP-сети или через интернет.

Составляющие каналы виртуальной шины питания:

VBUS5V – виртуальная шина питания с напряжением 5 В, состоящая из трех каналов:

LDO 3V3 – это линейный регулятор постоянного напряжения, который может регулировать выходное напряжение, даже когда напряжение питания очень близко к выходному напряжению с напряжением 3,3 В;

DC-DC 1V2 – канал питания постоянного тока с напряжением 1,2 В;

LDO 1V8 – это линейный регулятор постоянного напряжения, который может регулировать выходное напряжение, даже когда напряжение питания очень близко к выходному напряжению с напряжением 1,8 В.

11. ДАННЫЕ О МАРКИРОВКЕ МИ И ЕГО УПАКОВКЕ

Макет коробки микроскопов и его маркировка представлена в таблице ниже.

Общий макет упаковок приставлен на рисунке:

ООО ЦИРМИ INFO@CIRMI.RU WWW.GOSZDRAVNADZOR.RU

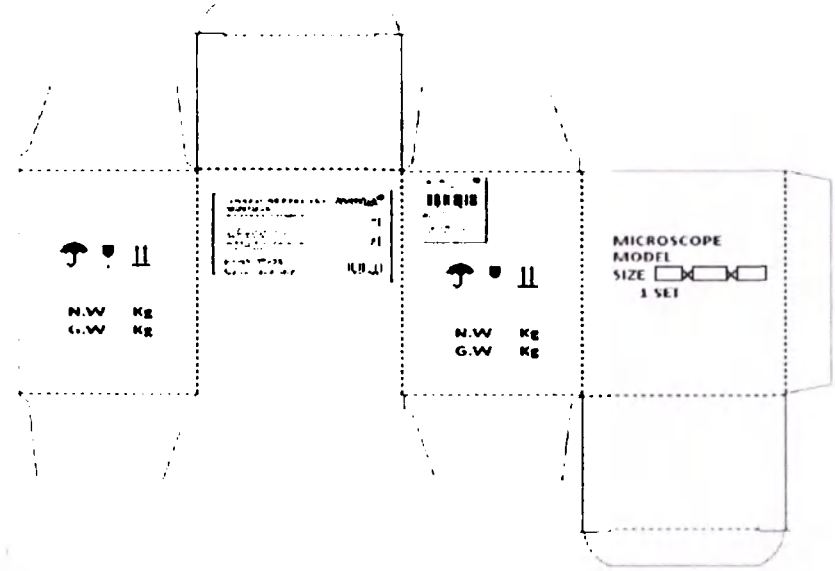

Рис.

Мелкие части вложены в отдельные полиэтиленовые пакеты и располагаются в специальных выемках общего пенопласта.

Расшифровка маркировок на коробках:

– маркировочный знак уполномоченного представителя производителя в РФ изделия.

– изделие класса II – изделия, которые, кроме основной изоляции, имеют и дополнительную изоляцию.

– рабочая часть типа BF – имеющие повышенную степень защиты и изолированную рабочую часть.

MODEL ___ – пер. «МОДЕЛЬ», модель микроскопа.

SIZE __X__X__ – размер транспортной упаковки изделия.

1 SET – пер. «1 комплект».

N.W Kg – масса нетто (без упаковки) в килограммах.

G.W Kg – масса брутто (с упаковкой) в килограммах.

MICROSCOPE – наименование изделия. Пер. «МИКРОСКОП».

– маркировка «Беречь от влаги». Маркировка указывает на то, что прибор требуется хранить только в сухом помещении.

– маркировка «Осторожно: хрупкий товар». Маркировка указывает на то, что к прибору следует относиться с осторожностью.

– маркировка «Верх». Маркировка указывает, где расположен верх прибора.

ООО ЦИРМИ INFO@CIRMI.RU WWW.GOSZDRAVNADZOR.RU

– штрих-код изделия.

ДАННЫЕ О МАРКИРОВКИ СОСТАВЛЯЮЩИХ

Микроскопы Levenhuk MED 30B (арт. 73996), MED 30T (арт. 73997), MED D30T (арт. 73998), MED D30T LCD (арт. 73999):

Маркировка составной части	Расшифровка
Опорная стойка (штатив)	
7 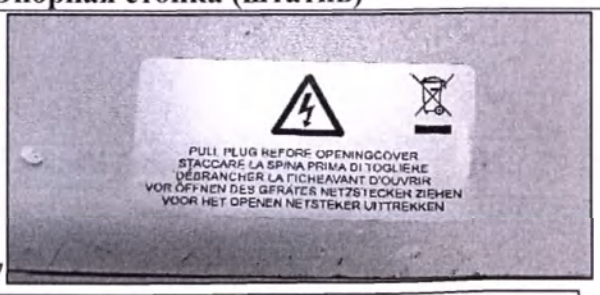	– особая утилизация. Во избежание нанесения вреда окружающей среде необходимо отделить данный объект от обычных отходов и утилизировать его наиболее безопасным способом – например, сдать в специальные места по утилизации. – знак опасности поражения электрическим током. «PULL PLUG BEFORE OPENINGCOVER STACCARE LA SPANIA PRIMA DI TOGLIERE DÉBRANCHER LA FISHEAVANT D'OUVRIR VOR ÖFFNEN DES GERÄTES NETZSTECKER ZIEHEN VOOR HET OPENEN NETSTEKER UITTREKKEN» – пер. «Вытащите штекер перед открытием» на английском, итальянском, французском, немецком и нидерландском соответственно. CE – маркировка CE, которая удостоверяет, что изделие соответствует основным требованиям директив ЕС и гармонизированным стандартам Европейского союза, а также то, что продукт прошёл процедуру оценки соответствия директивам. INPUT:AC85-240v 50-60Hz LED:5W – данные о поступающем питании и

ООО ЦИРМИ INFO@CIRMI.RU WWW.GOSZDRAVNADZOR.RU

	мощности подсветки. USE ONLY WITH A 250V FUSE – маркировка, оповещающая о наличии предохранителя у блока питания. Пер. «Используйте только с предохранителем на 250В». levenhuk MED Series – название серии микроскопов, к которой относится данная модель микроскопа.
Насадка бинокулярная	
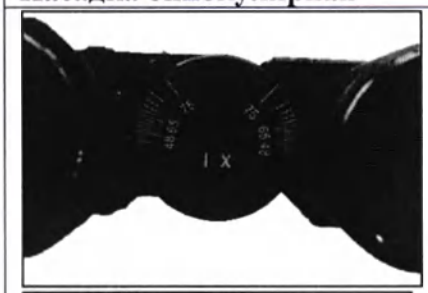 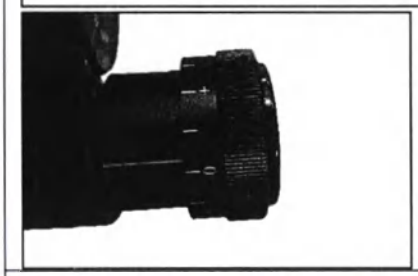	Регулировка расстояния между осями окулярных тубусов от 48 мм до 75 мм посредством параллельного вращения тубусов. 1x – собственное увеличение бинокулярной насадки равно 1,0 крат. Маркировка диоптрийной коррекции насадки.
Насадка тринокулярная	
  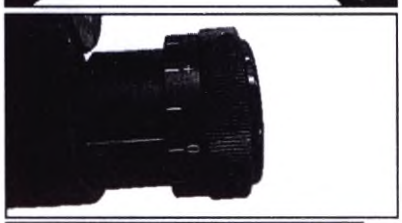 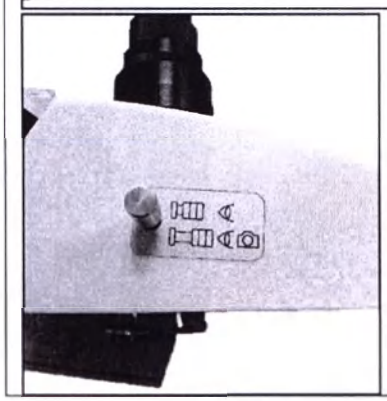	Маркировка расстояния между осями окулярных тубусов от 48 мм до 75 мм посредством параллельного вращения тубусов. 1x – собственное увеличение тринокулярной насадки равно 1,0 крат. Маркировка диоптрийной коррекцияи насадки. Маркировка наличия делителя светового потока (во время использования с камерой и без камеры).

ООО ЦИРМИ INFO@CIRMI.RU WWW.GOSZDRAVNADZOR.RU

Окуляр 10x/22 мм	
	WF – маркировка широкоугольного окуляра. 10x/22 – кратность увеличения окуляра 10 крат/диаметр поля зрения окуляра 18 мм. 60 – маркировка, обозначающая возможность работы в очках.
Револьверное устройство на 5 объективов	
	На самом револьверном устройстве нет маркировки.
Предметный столик	
	Маркировка по бокам предметного столика обозначает двухкоординатное перемещение препарата в пределах 80x60 мм.
Объектив полупланахроматический 4x скорректированный на бесконечность	
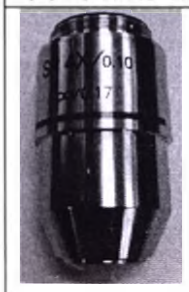	SP4x/0.10 – увеличение полупланахроматиеского объектива 4 крат/числовая апертура объектива равно 0,1. ∞/0.17 – длина совместимого тубуса, скорректированная на бесконечность/толщина совместимого покровного стекла равна 0,17 мм.
Объектив полупланахроматический 10x скорректированный на бесконечность	
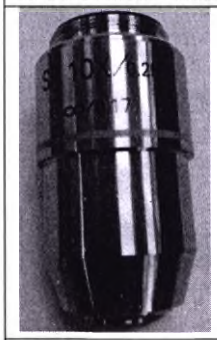	SP10/0.25 – увеличение полупланахроматиеского объектива 10 крат/числовая апертура объектива равно 0,25. ∞/0.17 – длина совместимого тубуса, скорректированная на бесконечность/толщина совместимого покровного стекла равна 0,17 мм.
Объектив полупланахроматический 40xs скорректированный на бесконечность	

ООО ЦИРМИ INFO@CIRMI.RU WWW.GOSZDRAVNADZOR.RU

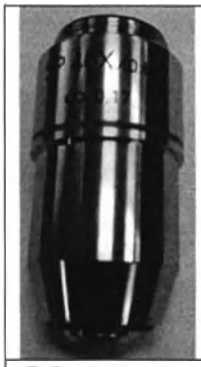	SP40/0.65 – увеличение полупланахроматиеского объектива 40 крат/числовая апертура объектива равно 0,65. ∞/0.17 – длина совместимого тубуса, скорректированная на бесконечность/толщина совместимого покровного стекла равна 0,17 мм.
Объектив полупланахроматический 60xs скорректированный на бесконечность	
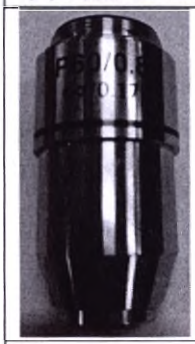	SP60/0.85 – увеличение полупланахроматиеского объектива 40 крат/числовая апертура объектива равно 0,65. ∞/0.17 – длина совместимого тубуса, скорректированная на бесконечность/толщина совместимого покровного стекла равна 0,17 мм.
Объектив полупланахроматический 100xs	
	SP100/1.25 OIL – увеличение полупланахроматиеского объектива 100 крат/числовая аппертура объектива равно 1,25, масляная иммерсия. ∞/0.17 – длина совместимого тубуса, скорректированная на бесконечность/толщина совместимого покровного стекла равна 0,17 мм.
Светодиодная лампа	
	+ – токопроводящая дорожка с положительной полярностью. – – токопроводящая дорожка с отрицательной полярностью.
Сетевой кабель	
	Ⓝ – знак NEMKO (контроль электротехнических материалов Норвегии). Ⓢ – знак SEMKO (Шведское агентство по контролю электрооборудования). Ⓕⓘ – знак FIMKO (выдан Финской ассоциацией по стандартизации). Ⓓ – знак DEMKO (Контроль электротехнических материалов Дании). DVE – Verband Deutscher

ООО ЦИРМИ INFO@CIRMI.RU WWW.GOSZDRAVNADZOR.RU

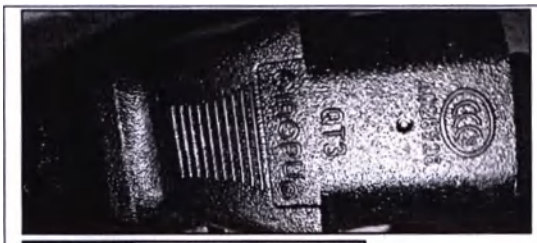

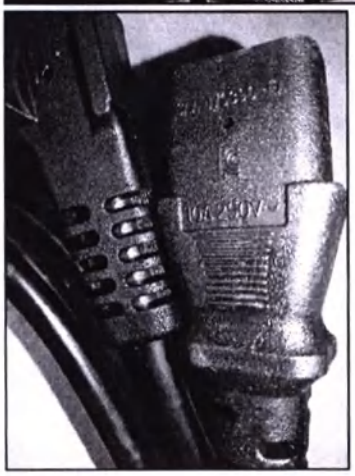

Elektrotechniker (сертификация ассоциации немецких инженеров-электриков).

ÖVE – Österreichischer Verband für Elektrotechnik (австрийская ассоциация по электротехнике).

CEBEC – division of SGS Belgium, SGS – Société générale de surveillance (подразделение SGS Бельгия, SGS – общее наблюдательное общество).

KEMA KEUR – Keuring van Elektrotechnische Materialen te Arnhem (сертификация инспекции электротехнических материалов в Арнеме).

NF – продукт соответствует стандартам NF – норма Франции. Марка выпущена AFNOR (французская ассоциация по стандартизации).

D03 – тип штекера.

15A240V~ – максимально поддерживаемая мощность прибором. Вольтаж 220 В, ток 16 А.

QIAOPU – название фирмы изготовителя кабеля питания.

1538AP – маркировка стабилизатора напряжения.

CCCs – маркировка китайского стандарта CCCs.

A028526 – номер китайского стандарта CCCs.

QT3 – тип коннектора.

QINOPU® – название фирмы изготовителя кабеля с товарным знаком.

K – маркировка сертификации Кореи.

SAA–170390–EA – номер европейского стандарта, по которому сделан кабель.

10A250V~ – максимально поддерживаемая мощность прибором. Вольтаж 250В, ток

ООО ЦИРМИ INFO@CIRMI.RU WWW.GOSZDRAVNADZOR.RU

	10А.
Светофильтр зеленый	
	Нет маркировок
Светофильтр синий	
	Нет маркировок
Светофильтр желтый	
	Нет маркировок
Чехол защитный	
	Нет маркировок
Масло иммерсионное	
	Нет маркировок
Цифровая камера 10 Мпикс	
	levenhuk MED 10MP Digital Camera – наименование камеры. levenhuk MED Microscope Adapter – наименование адаптера. «CAUTION See Manual» – пер. «ВНИМАНИЕ! Смотрите руководство». CE – маркировка CE, которая удостоверяет, что изделие соответствует основным требованиям директив ЕС и гармонизированным стандартам Европейского союза, а также то, что продукт прошёл процедуру оценки соответствия директивам. FC – знак соответствия американской Федеральной комиссии по коммуникациям. MADE IN CHINA – пер.

ООО ЦИРМИ INFO@CIRMI.RU WWW.GOSZDRAVNADZOR.RU

	«Сделано в Китае». S/N:C 1912230163 – серийный номер камеры (прим: каждая модель камеры имеет свой индивидуальный номер). ЯU (UL) – маркировка сертификационного знака безопасности на рынке США и Северной Америки. AWM (Appliance Wiring Material) – подкласс проводников, предназначенных для соединения электрических приборов и узлов. E214382 – уникальный код производителя кабеля питания Hewlett Packard (HP). 2725 – определенный код для типа кабеля «Multiple-conductor cable using non-integral jacket» (один из типов многожильных кабелей). USB2.0 – стандарт кабеля. 28AWG/1P+24AWG/2C – одна витая пара из проводов сечением 28AWG (линия данных)/два провода сечением 24AWG (используются для питания) VW-1 FT1 – знак прохождения кабелем теплового теста Vertical-Wire Flame Test (UL 1581 VW-1 FT1) на специальном стенде. 80°C– максимальная рабочая температура. 30V – максимальное рабочее напряжение (30V переменного тока). KAI-TAT – производитель кабеля питания камеры. AWM I/II A – сертификат соответствия прохождения типовых испытаний для данного подтипа кабеля.
Камера цифровая 5 Мпикс с ЖК-экраном	

ООО ЦИРМИ INFO@CIRMI.RU WWW.GOSZDRAVNADZOR.RU

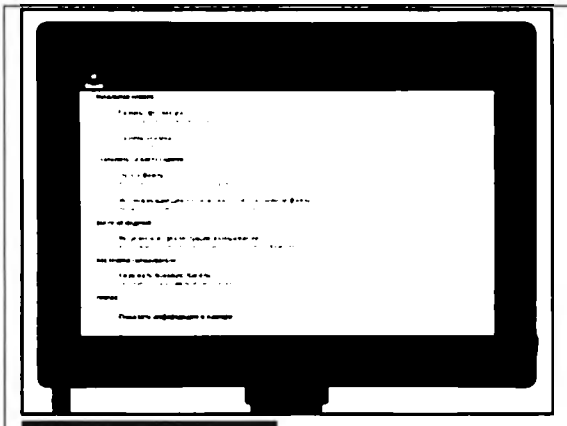

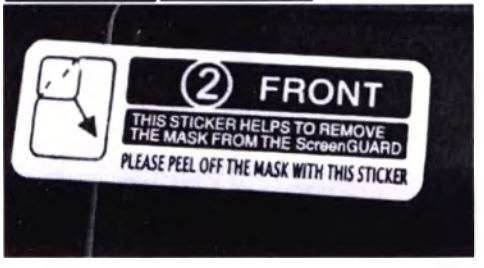

AC/DC ADAPTOR – адаптер переменного и постоянного тока.
MODEL: GDP12-1202000 – номер модели адаптера.
INPUT;100-240V~, 50/60Hz, 0.45A – данные входящего напряжения.
OUTPUT:12V⎓2A – данные о выходящем напряжении постоянного и переменного тока.
Shenzhen Helisheng Technology co., Ltd
CE – маркировка CE, которая удостоверяет, что изделие соответствует основным требованиям директив ЕС и гармонизированным стандартам Европейского союза, а также то, что продукт прошёл процедуру оценки соответствия директивам.
FC – знак соответствия американской Федеральной комиссии по коммуникациям.
MADE IN CHINA – пер. «СДЕЛАНО В КИТАЕ».
– особая утилизация. Во избежание нанесения вреда окружающей среде необходимо отделить данный объект от обычных отходов и утилизировать его наиболее безопасным способом – например, сдать в специальные места по утилизации.
⊖—●—⊕ – обозначение полярности, указывающее на то, что на разъеме питания «плюс» внутри, а «минус» снаружи разъема.
PSE – знак соответствия cElectrical Appliance and Material Safety Law (DENAN) в Японии.
– обозначение двойной изоляции прибора для защиты от поражения электрическим

ООО ЦИРМИ INFO@CIRMI.RU WWW.GOSZDRAVNADZOR.RU

	током по европейскому стандарту; символ «5172» по МЭК 60417-1 означает, что прибор не подлежит заземлению (по российскому стандарту). – эксплуатация только в домашних условиях. TF-CARD – разъем для подключение карт памяти формата SD. HDMI – разъем для подключения кабеля HDMI. MIC – вход для аналогового штекера типа Jack, предназначенный для микрофона. – вход для кабеля с разъемом USB. – вход для аналогового штекера типа Jack, предназначенный для подключения наушников. – вход для мышки с разъемом USB. DC-12V – разъем для кабеля питания постоянного тока с вольтражом 12В.
Стекла покровные (не более 100 шт./уп.)	
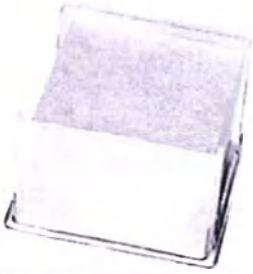	Нет маркировок.
Стекла предметные (не более 50 шт./уп.)	
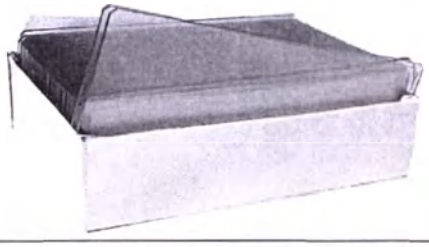	Нет маркировок.
Стекла предметные с лункой (не более 50 шт./уп.)	

ООО ЦИРМИ INFO@CIRMI.RU WWW.GOSZDRAVNADZOR.RU

	Нет маркировок.
Стекла предметные с двумя лунками (не более 50 шт./уп.)	
	Нет маркировок.

МАКЕТ МАРКИРОВКИ НА РУССКОМ ЯЗЫКЕ

Микроскоп медицинский световой лабораторный Levenhuk MED 30B, бинокулярный

IVD

NINGBO TEACHING INSTRUMENT CO.,LTD., Китай, No.55, Lane 658, WangTong Road, Ningbo, Zhejiang. China

Уполномоченный представитель в РФ:
ОАО «Левенгук», Россия, 190005 г. Санкт-Петербург, Измайловский пр-т д. 22 лит. А
Тел: +7(812)418-29-44
+7(499)678-02-44
E-mail: irinaf@levenhuk.com

ООО ЦИРМИ INFO@CIRMI.RU WWW.GOSZDRAVNADZOR.RU

12. СРОК СЛУЖБЫ

1	Микроскопы медицинские световые лабораторные levenhuk	3 года
Основной состав		
1	Штатив (опорная стойка); насадка бинокулярная; насадка тринокулярная; окуляр WF10x/18 мм; Окуляр 10x/22 мм; Револьверное устройство на 5 объективов; объектив полупланахроматический, скорректированный на бесконечность: 4x ; объектив полупланахроматический, скорректированный на бесконечность:10x ; объектив полупланахроматический, скорректированный на бесконечность: 40xs ; объектив полупланахроматический, скорректированный на бесконечность: 60xs ; объектив полупланахроматический, скорректированный на бесконечность: 100xs (масляный); предметный столик; конденсор 1,25; камера цифровая 5 Мпикс с ЖК-экраном с креплением и сетевым шнуром для питания камеры; сетевой кабель; Камера цифровая 10 Мпикс в комплекте с креплением, USB-кабелем для подключения и питания камеры и компакт-диском с ПО и драйверами	3 года
2	Светодиодная лампа; светофильтр зеленый, светофильтр синий, светофильтр желтый, стекла покровные, стекла предметные, стекла предметные с лункой, стекла предметные с двумя лунками; масло иммерсионное, галогенная лампа	6 месяцев

13. КОМПЛЕКТНОСТЬ

Микроскопы поставляются в следующей комплектации:

1) Микроскоп медицинский световой лабораторный Levenhuk MED 30B, бинокулярный (арт. 73996), в составе:

1. Штатив (опорная стойка) – 1 шт.
2. Насадка бинокулярная – 1 шт.
3. Окуляр 10x/22 мм – 2 шт.
4. Револьверное устройство на 5 объективов – 1 шт.
5. Объектив полупланахроматический, скорректированный на бесконечность: 4x – 1 шт.
6. Объектив полупланахроматический, скорректированный на бесконечность:10x – 1 шт.
7. Объектив полупланахроматический, скорректированный на бесконечность: 40xs – 1 шт.
8. Объектив полупланахроматический, скорректированный на бесконечность: 60xs – 1 шт.
9. Объектив полупланахроматический, скорректированный на бесконечность: 100xs (масляный) – 1 шт.
10. Предметный столик – 1 шт.
11. Конденсор 1,25 – 1 шт.
12. Светодиодная лампа – 1 шт.
13. Сетевой кабель – 1 шт.
14. Светофильтр зеленый – 1 шт.
15. Светофильтр синий – 1 шт.
16. Светофильтр желтый – 1 шт.
17. Чехол защитный – 1 шт.

ООО ЦИРМИ INFO@CIRMI.RU WWW.GOSZDRAVNADZOR.RU

18. Масло иммерсионное – 1 шт.
19. Стекла покровные (не более 100 шт./уп.) (при необходимости)
20. Стекла предметные (не более 50 шт./уп.) (при необходимости)
21. Стекла предметные с лункой (не более 50 шт./уп.) (при необходимости)
22. Стекла предметные с двумя лунками (не более 50 шт./уп.) (при необходимости)
23. Руководство по эксплуатации - 1 шт.
24. Гарантийный талон - 1 шт.

2) Микроскоп медицинский световой лабораторный Levenhuk MED 30T, тринокулярный (арт. 73997), в составе:

1. Штатив (опорная стойка) – 1 шт.
2. Насадка тринокулярная – 1 шт.
3. Окуляр 10x/22 мм – 2 шт.
4. Револьверное устройство на 5 объективов – 1 шт.
5. Объектив полупланахроматический, скорректированный на бесконечность: 4x – 1 шт.
6. Объектив полупланахроматический, скорректированный на бесконечность:10x – 1 шт.
7. Объектив полупланахроматический, скорректированный на бесконечность: 40xs – 1 шт.
8. Объектив полупланахроматический, скорректированный на бесконечность: 60xs – 1 шт.
9. Объектив полупланахроматический, скорректированный на бесконечность: 100xs (масляный) – 1 шт.
10. Предметный столик – 1 шт.
11. Конденсор 1,25 – 1 шт.
12. Светодиодная лампа – 1 шт.
13. Сетевой кабель – 1 шт.
14. Светофильтр зеленый – 1 шт.
15. Светофильтр синий – 1 шт.
16. Светофильтр желтый – 1 шт.
17. Чехол защитный – 1 шт.
18. Масло иммерсионное – 1 шт.
19. Стекла покровные (не более 100 шт./уп.) (при необходимости)
20. Стекла предметные (не более 50 шт./уп.) (при необходимости)
21. Стекла предметные с лункой (не более 50 шт./уп.) (при необходимости)
22. Стекла предметные с двумя лунками (не более 50 шт./уп.) (при необходимости)
23. Руководство по эксплуатации - 1 шт.
24. Гарантийный талон - 1 шт.

3) Микроскоп медицинский световой лабораторный Levenhuk MED D30T, тринокулярный (арт. 73998), в составе:

1. Штатив (опорная стойка) – 1 шт.
2. Насадка тринокулярная – 1 шт.
3. Окуляр 10x/22 мм – 2 шт.
4. Револьверное устройство на 5 объективов – 1 шт.
5. Объектив полупланахроматический, скорректированный на бесконечность: 4x – 1 шт.
6. Объектив полупланахроматический, скорректированный на бесконечность:10x – 1 шт.
7. Объектив полупланахроматический, скорректированный на бесконечность: 40xs – 1 шт.

ООО ЦИРМИ INFO@CIRMI.RU WWW.GOSZDRAVNADZOR.RU

8. Объектив полупланахроматический, скорректированный на бесконечность: 60xs – 1 шт.
9. Объектив полупланахроматический, скорректированный на бесконечность: 100xs (масляный) – 1 шт.
10. Предметный столик – 1 шт.
11. Конденсор 1,25 – 1 шт.
12. Светодиодная лампа – 1 шт.
13. Сетевой кабель – 1 шт.
14. Светофильтр зеленый – 1 шт.
15. Светофильтр синий – 1 шт.
16. Светофильтр желтый – 1 шт.
17. Камера цифровая 10 Мпикс в комплекте с креплением, USB-кабелем для подключения и питания камеры и компакт-диском с ПО и драйверами – 1 шт.
18. Чехол защитный – 1 шт.
19. Масло иммерсионное – 1 шт.
20. Стекла покровные (не более 100 шт./уп.) (при необходимости)
21. Стекла предметные (не более 50 шт./уп.) (при необходимости)
22. Стекла предметные с лункой (не более 50 шт./уп.) (при необходимости)
23. Стекла предметные с двумя лунками (не более 50 шт./уп.) (при необходимости)
24. Руководство по эксплуатации - 1 шт.
25. Гарантийный талон - 1 шт.

4) Микроскоп медицинский световой лабораторный Levenhuk MED D30T LCD, тринокулярный (арт. 73999), в составе:
1. Штатив (опорная стойка) – 1 шт.
2. Насадка тринокулярная – 1 шт.
3. Окуляр 10x/22 мм – 2 шт.
4. Револьверное устройство на 5 объективов – 1 шт.
5. Объектив полупланахроматический, скорректированный на бесконечность: 4x – 1 шт.
6. Объектив полупланахроматический, скорректированный на бесконечность:10x – 1 шт.
7. Объектив полупланахроматический, скорректированный на бесконечность: 40xs – 1 шт.
8. Объектив полупланахроматический, скорректированный на бесконечность: 60xs – 1 шт.
9. Объектив полупланахроматический, скорректированный на бесконечность: 100xs (масляный) – 1 шт.
10. Предметный столик – 1 шт.
11. Конденсор 1,25 – 1 шт.
12. Светодиодная лампа – 1 шт.
13. Сетевой кабель – 1 шт.
14. Светофильтр зеленый – 1 шт.
15. Светофильтр синий – 1 шт.
16. Светофильтр желтый – 1 шт.
17. Камера цифровая 5 Мпикс с ЖК-экраном с креплением и сетевым шнуром для питания камеры – 1 шт.
18. Чехол защитный – 1 шт.
19. Масло иммерсионное – 1 шт.
20. Стекла покровные (не более 100 шт./уп.) (при необходимости)
21. Стекла предметные (не более 50 шт./уп.) (при необходимости)
22. Стекла предметные с лункой (не более 50 шт./уп.) (при необходимости)

ООО ЦИРМИ INFO@CIRMI.RU WWW.GOSZDRAVNADZOR.RU

23. Стекла предметные с двумя лунками (не более 50 шт./уп.) (при необходимости)
24. Руководство по эксплуатации - 1 шт.
25. Гарантийный талон - 1 шт.

14. ОЧИСТКА И ДЕЗИНФЕКЦИЯ

Можно очищать фронтальные линзы объективов воздухом от источника давления воздуха, очень мягкой кисточкой или мягкой тряпочкой. Это должно выполняться очень осторожно, в противном случае поверхности могут быть повреждены. Для удаления остатков иммерсионного масляа, отпечатков пальцев или других загрязнений используйте мягкую тряпочку, смоченную несколькими каплями раствора спирта (максимум 50%). При работе со 100х объективом иммерсионное масло должно всегда удаляться с линзы объектива немедленно после использования или окончания работы. Пред попыткой очистки фронтальной линзы спиртом или другим агрессивным средством сначала осторожно попробуйте протереть мягкой не пылящей ветошью, как описано выше. Также могут быть использованы кусочки пенопласта. Для этого выкрутите загрязненный объектив из револьвера. Потрите фронтальную линзу с небольшим нажатием о свежий кусочек пенопласта, одновременно поворачивая. Обычно «твердый» материал пенопласта очищает фронтальную линзу объектива от загрязнений (таких как высохшее иммерсионное масло). Вы можете это просто проверить, вынув окуляр из держателя, перевернув его и, используя его как увеличительное стекло, держа под острым углом над фронтальной линзой. При этом Вы можете просто увидеть через это 10-кратное «увеличительное стекло» чиста фронтальная линза или нет. Если нет, повторите процедуру. Затем вновь протрите объектив, проверьте очистку под «увеличительным стеклом» и вставьте объектив в револьвер. Обычно при использовании 100х иммерсионного объектив иммерсионным маслом загрязняет также предыдущий объектив 40х. Это происходит случайно при переходе назад от 100х объектива к объективу 40х, объектив 40х соприкасается с иммерсионным маслом, так как он имеет малое рабочее расстояние. Поэтому также может потребоваться его очистка описанным выше способом.

Окрашенные или пластиковые части должны очищаться влажной ветошью. Пожалуйста, не пытайтесь настраивать или разбирать встроенные оптические части или механические компоненты, так как их повреждение ведет к потере гарантии. В случае повреждения микроскопа или несоответствия его требованиям, или вам необходимо дополнительная информация по работе, пожалуйста, свяжитесь с представителем или официальным дистрибьютором компании в России.

15. УХОД И ХРАНЕНИЕ

- **Никогда не смотрите в прибор на Солнце, на источник яркого света и лазерного излучения — ЭТО ОПАСНО ДЛЯ ЗРЕНИЯ И МОЖЕТ ПРИВЕСТИ К СЛЕПОТЕ!**
- Будьте внимательны, если пользуетесь прибором вместе с детьми или людьми, не ознакомленными с инструкцией.
- После вскрытия упаковки и установки микроскопа проверьте каждый компонент.
- Не разбирайте прибор. Сервисные и ремонтные работы могут проводиться только в специализированном сервисном центре.
- Оберегайте прибор от резких ударов и чрезмерных механических воздействий. Не прикладывайте чрезмерных усилий при настройке фокуса. Не затягивайте стопорные и фиксирующие винты слишком туго.
- Не касайтесь пальцами поверхностей линз. Для внешней очистки прибора используйте специальную салфетку и специальные чистящие средства Levenhuk для чистки оптики. Не используйте для чистки средства с абразивными или коррозионными свойствами и жидкости на основе ацетона.

ООО ЦИРМИ INFO@CIRMI.RU WWW.GOSZDRAVNADZOR.RU

- Абразивные частицы (например, песок) следует не стирать, а сдувать или смахивать мягкой кисточкой.
- Не подвергайте прибор длительному воздействию прямых солнечных лучей. Не используйте прибор в условиях повышенной влажности и не погружайте его в воду.
- Работайте с микроскопом аккуратно, надевайте на него пылезащитный чехол после работы, чтобы защитить его от пыли и масляных пятен.
- Если объективы и окуляры не используются долгое время, храните их упакованными в сухую коробку, отдельно от микроскопа.
- Храните прибор в сухом прохладном месте, недоступном для пыли, влияния кислот или других активных химических веществ, вдали от отопителей (бытовых, автомобильных), открытого огня и других источников высоких температур.
- Не используйте микроскоп рядом с воспламеняемыми материалами, так как основание микроскопа может нагреться во время работы.
- Всегда отключайте микроскоп от электросети, прежде чем открывать батарейный отсек или менять лампу подсветки. Перед заменой лампы дайте ей остыть и всегда меняйте ее на лампу того же типа.
- Используйте источник питания, соответствующий напряжению сети, иначе может сгореть лампа, повредиться электросхема микроскопа или произойти короткое замыкание.
- **Если деталь прибора или элемент питания были проглочены, срочно обратитесь за медицинской помощью.**

16. ВОЗМОЖНЫЕ НЕИСПРАВНОСТИ МИКРОСКОПА И СПОСОБЫ ИХ УСТРАНЕНИЯ

Проблема	Решение
Электрика	
Мигание света	Замените электрические части одну за другой для нахождения неработающего компонента.
Лампа не загорается при включении	При неисправности лампочки следует заменить её, установить и подключить прибор к сети.
Недостающая яркость освещения	Заменить лампочку на нужную
Оптика	
Изображение не четкое	Настройте объектив и его фокусировку, поворачивая корпус линзы на значении 10х, при значении 4х меняйте значение на ±0,15 мм, при 40х – ±0,06 мм, при 100х – ±0,03 мм.
Грязь или пыль на поле зрения	Очистить
Изображение верх дном	Повернуть предметное стекло
На иммерсионном объективе не используется иммерсионное масло	Использовать иммерсионное масло
Апертура конденсора открыта слишком широко	Уменьшить апертуру
Плавающий образец	Закрепить образец
Изображение окрашено в желтый цвет	Использовать фильтр дневного цвета

ООО ЦИРМИ INFO@CIRMI.RU WWW.GOSZDRAVNADZOR.RU

Недостаточная яркость изображения	Настроить апертуру конденсора
Механика	
Шатается платформа	Используйте универсальный гаечный ключ и зафиксируйте платформу.
Револьверное устройство не находится в фиксированном положении	Настроить револьверное устройство и отцентрировать его.
Конденсор находится не в центре поля зрения или он наклонен	Заново установить конденсор и закрепить центральным узлом крепления
Покровное стекло слишком толстое или тонкое	Использовать покровное стекло необходимой толщины
Изображение двигается рывками	Закрепить механический столик
Неинтегрированные изображения	Настроить межзрачковое расстояние
Чрезмерная усталость глаз	Откорректировать настройку диоптрий, настроить яркость с помощью диска управления

17. УСЛОВИЯ ТРАНСПОРТИРОВКИ И ХРАНЕНИЯ, ЭКСПЛУТАЦИИ

Таблица 1. Условия транспортировки:

Наименование	**Диапазон**
Температура	от –60 до +50 °С.
Относительная влажность	0 до 80%

Таблица 2. Условия хранения:

Наименование	**Диапазон**
Температура	от +5 до +40 °С

Таблица 3. Условия применения/эксплуатации МИ

Условия окружающей среды	
Влажность	Не более 80%
Температура	От +5 до +35°
Примечание: работать с иммерсионным объективом следует в помещении с температурой воздуха от +15 до +25 °С.	

23. ПОРЯДОК И УСЛОВИЯ УТИЛИЗАЦИИ ИЛИ УНИЧТОЖЕНИЯ 18. ПОРЯДОК И УСЛОВИЯ УТИЛИЗАЦИИ ИЛИ УНИЧТОЖЕНИЯ МИ

В случае подтверждения фактов и обстоятельств, создающих угрозу жизни и здоровью граждан и медицинских работников при применении и эксплуатации данного медицинского изделия, а также по окончании срока годности и (или) эксплуатации, медицинское изделие подлежит утилизации. Утилизация должна производиться юридическим лицом или индивидуальным предпринимателем, имеющим лицензию на сбор, транспортирование, обработку, утилизацию, обезвреживание и размещение отходов I–IV классов опасности.

19. ЭЛЕКТРОМАГНИТНАЯ СОВМЕСТИМОСТЬ

По электромагнитной совместимости микроскоп соответствует требованиям EN 61326-1: 2013, EN 61000-3-2: 2014, EN 61000-3-3: 2013.

ООО ЦИРМИ INFO@CIRMI.RU WWW.GOSZDRAVNADZOR.RU

20. СВЕДЕНИЯ О ПРИМЕНИМЫХ СТАНДАРТАХ

Список применимых стандартов:

EN 55011: 2016 + A1: 2017 - Промышленное, научное и медицинское оборудование. Характеристики радиочастотных помех. Пределы и методы измерения

EN 61326-1: 2013 - Электрическое оборудование для измерения, управления и лабораторного использования. Требования электромагнитной совместимости. Часть 1. Общие требования

EN 61000-3-2: 2014 - Электромагнитная совместимость. Часть 3-2. Пределы. Пределы выбросов для синусоидального тока (оборудование с входным током не более или равное 16А на фазу)

EN 61000-3-3: 2013 Электромагнитная совместимость (ЭМС) - Часть 3 - 3: Пределы - Ограничение изменений напряжения, колебаний напряжения и фликера в общественных системах с низким напряжением питания, для оборудования с номинальным током ≤ 16 А на фазу и не подлежит условному соединению (IEC 61000-3-3: 2013)

ISO 9001-2015 Система менеджмента качества

21. ГАРАНТИЯ И РЕКЛАМАЦИЯ

Международная пожизненная гарантия Levenhuk

Компания Levenhuk гарантирует отсутствие дефектов в материалах конструкции и дефектов изготовления изделия. Продавец гарантирует соответствие качества приобретенного вами изделия компании Levenhuk требованиям технической документации при соблюдении потребителем условий и правил транспортировки, хранения и эксплуатации изделия. Срок гарантии: на аксессуары — **6 (шесть) месяцев** со дня покупки, на остальные изделия — **пожизненная гарантия** (действует в течение всего срока эксплуатации прибора). Гарантия не распространяется на комплектующие с ограниченным сроком использования, в том числе лампы (накаливания, светодиодные, галогенные, энергосберегающие и прочие типы ламп), электрокомплектующие, расходные материалы, элементы питания и прочее. Подробнее об условиях гарантийного обслуживания см. на сайте www.levenhuk.ru/support

По вопросам гарантийного обслуживания вы можете обратиться в ближайшее представительство компании Levenhuk.

22. НАИМЕНОВАНИЕ И ЮРИДИЧЕСКИЙ АДРЕС ПРОИЗВОДИТЕЛЯ МИ И УПОЛНОМОЧЕННОГО ПРЕДСТАВИТЕЛЯ ПРОИЗВОДИТЕЛЯ В РОССИИ

РАЗРАБОТЧИК: NINGBO TEACHING INSTRUMENT CO.,LTD. (НИНГБО ТЕАЧИНГ ИНСТРУМЕНТ КО.,ЛТД.), Китай, No.55, Lane 658, WangTong Road, Ningbo, Zhejiang. China

ПРОИЗВОДИТЕЛЬ: NINGBO TEACHING INSTRUMENT CO.,LTD. (НИНГБО ТЕАЧИНГ ИНСТРУМЕНТ КО.,ЛТД.), Китай, No.55, Lane 658, WangTong Road, Ningbo, Zhejiang. China

МЕСТО ПРОИЗВОДСТВА: Китай, No.55, Lane 658, WangTong Road, Ningbo, Zhejiang. China

УПОЛНОМОЧЕННОЙ ПРЕДСТАВИТЕЛЬ ПРОИЗВОДИТЕЛЯ В РОССИИ: Открытое акционерное общество «Левенгук» (ОАО «Левенгук»), Россия, 190005 г. Санкт-Петербург, Измайловский пр-т д. 22 лит. А

ООО ЦИРМИ INFO@CIRMI.RU WWW.GOSZDRAVNADZOR.RU

Перевод с английского и китайского языков на русский язык

НОТАРИАЛЬНОЕ УДОСТОВЕРЕНИЕ ПОДЛИННОСТИ

Нотариальная контора «Тяньи» г. Нинбо провинции Чжэцзян, Китайская Народная Республика
/Тисненая печать: Нотариальная контора «Тяньи» г. Нинбо провинции Чжэцзян, Китайская Народная Республика/

ООО ЦИРМИ INFO@CIRMI.RU WWW.GOSZDRAVNADZOR.RU

Согласовано

НИНБО ТИЧИНГ ИНСТРУМЕНТ КО., ЛТД.
Организация

Китай, № 55, переулок 658, ВанТонг шоссе, Нинбо, Чжэцзян, Китай
Адрес

Официальный представитель
Должность

Чжан Ци
Фамилия, Имя

16.08.2021
Дата ДД.ММ.ГГГГ.

/Подпись/
Подпись

/Печать: НИНБО ТИЧИНГ ИНСТРУМЕНТ КО., ЛТД. (NINGBO TEACHING INSTRUMENT CO., LTD.)
3302030320679/

Руководство по эксплуатации
Микроскопы медицинские световые лабораторные Levenhuk
Варианты исполнения:

Микроскоп медицинский световой лабораторный Levenhuk MED 30B, бинокулярный,
Микроскоп медицинский световой лабораторный Levenhuk MED 30T, тринокулярный,
Микроскоп медицинский световой лабораторный Levenhuk MED D30T, тринокулярный,
Микроскоп медицинский световой лабораторный Levenhuk MED D30T LCD, тринокулярный

Производства:
НИНБО ТИЧИНГ ИНСТРУМЕНТ КО., ЛТД., Китай, №55, переулок 658, ВанТонг шоссе, Нинбо, Чжэцзян, Китай
Версия 1.0

2021

Перевод выполнила переводчик
Токмакова Анна Юрьевна

ООО ЦИРМИ INFO@CIRMI.RU WWW.GOSZDRAVNADZOR.RU

Российская Федерация

Город Москва

Двадцать восьмого сентября две тысячи двадцать первого года

Я, Гончарова Екатерина Владимировна, нотариус города Москвы, свидетельствую подлинность подписи переводчика Токмаковой Анны Юрьевны.

Подпись сделана в моем присутствии.

Личность подписавшего документ установлена.

Зарегистрировано в реестре за **№77/2195-н/77-2021-** 2 - 565.

Уплачено за совершение нотариального действия: 400 руб. 00 коп.

Е.В. Гончарова

Прошнуровано, пронумеровано и скреплено печатью 43 (сорок три) листа.

Е.В. Гончарова

ООО ЦИРМИ INFO@CIRMI.RU WWW.GOSZDRAVNADZOR.RU

公　证　书

中华人民共和国浙江省宁波市天一公证处

ООО ЦИРМИ INFO@CIRMI.RU WWW.GOSZDRAVNADZOR.RU

Согласовано/APPROVAL

NINGBO TEACHING INSTRUMENT CO.,LTD.
Организация/Organization

Китай, No.55, Lane 658, WangTong Road, Ningbo, Zhejiang. China
Адрес/Address

Legal Representative
Должность/Occupation

Zhang Qi
Фамилия, Имя/ Surname, Name

2021/8/16
ДатаДД.ММ.ГГГГ/Date DD.MM.YYYY

Подпись/Signature

Руководство по эксплуатации

Микроскопы медицинские световые лабораторные Levenhuk

Варианты исполнения:

Микроскоп медицинский световой лабораторный Levenhuk MED 20B, бинокулярный
Микроскоп медицинский световой лабораторный Levenhuk MED 20T, тринокулярный
Микроскоп медицинский световой лабораторный Levenhuk MED D20T, тринокулярный
Микроскоп медицинский световой лабораторный Levenhuk MED D20T LCD, тринокулярный

Производства:

NINGBO TEACHING INSTRUMENT CO.,LTD., Китай, No.55, Lane 658, WangTong Road, Ningbo, Zhejiang. China

Версия 1.0

2021

ООО ЦИРМИ INFO@CIRMI.RU WWW.GOSZDRAVNADZOR.RU

公 证 书

(2021)浙甬天证外字第 2131 号

申请人：宁波市教学仪器有限公司，统一社会信用代码：91330200254078019 5，住所：宁波市海曙区望童路 658 弄 55 号。

法定代表人：张琪，男，一九八二年十二月二十三日出生，公民身份号码：330203198212230637。

公证事项：签名、印鉴

兹证明宁波市教学仪器有限公司的法定代表人张琪于二〇二一年八月十八日来到我处，在本公证员的面前确认，前面外文本《确认书》上的签名和加盖“宁波市教学仪器有限公司”印章是其本人所为。

中华人民共和国浙江省宁波市天一公证处

公证员 林宁宇

浙江省宁波市天一公证处

二〇二一年八月十八日

IV55321204

ООО ЦИРМИ INFO@CIRMI.RU WWW.GOSZDRAVNADZOR.RU

НОТАРИАЛЬНЫЙ АКТ

(2021) Чжэ.Юн.Тянь.Чжэн.Вай.Цзы.№2131

Заявитель: Нинбо Тичинг Инструмент Ко. Лтд., единый код социального кредита: 913302002540780195, адрес: город Нинбо, района Хайшу, ВанТонг шоссе, переулок 658, № 55.

Законный представитель: Чжан Ци, муж., родился 23 декабря 1982 года, номер удостоверения личности гражданина: 330203198212230637.

Содержание нотариального акта: подпись, печать

Настоящим свидетельствует, что законный представитель Чжан Ци Нинбо Тичинг Инструмент Ко. Лтд. 18 августа 2021 года пришёл в нашу нотариальную контору, в присутствии данного нотариуса подтвердил подлинность своих подписи и печати "Нинбо Тичинг Инструмент Ко. Лтд." под предыдущим «Согласовано» на иностранном языке.

Нотариальная контора «Тяньи» г. Нинбо провинции Чжэцзян КНР(печать)

Нотариус: Линь Нинцзи (подпись)

I V55321205

18 августа 2021 г.

ООО ЦИРМИ INFO@CIRMI.RU WWW.GOSZDRAVNADZOR.RU

公 证 书

(2021)浙甬天证外字第 2132 号

申请人：宁波市教学仪器有限公司，统一社会信用代码：913302002540780195，住所：宁波市海曙区望童路 658 弄 55 号。

法定代表人：张琪，男，一九八二年十二月二十三日出生，公民身份号码：330203198212230637。

公证事项：译本与原本相符

兹证明前面的 (2021)浙甬天证外字第 2131 号《公证书》的俄文译本内容与该公证书中文原本相符。

中华人民共和国浙江省宁波市天一公证处

公证员 林宁宁

二〇二一年八月十八日

浙江省宁波市天一公证处

IV55321206

ООО ЦИРМИ INFO@CIRMI.RU WWW.GOSZDRAVNADZOR.RU

НОТАРИАЛЬНЫЙ АКТ

(2021) Чжэ.Юн.Тянь.Чжэн.Вай.Цзы.№2132

Заявитель: Нинбо Тичинг Инструмент Ко. Лтд., единый код социального кредита: 913302002540780195, адрес: город Нинбо, района Хайшу, ВанТонг шоссе, переулок 658, № 55.

Законный представитель: Чжан Ци, муж., родился 23 декабря 1982 года, номер удостоверения личности гражданина: 330203198212230637.

Содержание нотариального акта: соответствие русского перевода тексту на китайском языке

Данный нотариальный акт настоящим удостоверяет, что содержание русского перевода предыдущего «Нотариального акта» за номером (2021)Чжэ.Юн.Тянь.Чжэн.Вай.Цзы.№2131 соответствует содержанию подлинника документа на китайском языке.

Нотариальная контора «Тяньи» г. Нинбо провинции Чжэцзян КНР(печать)

Нотариус: Линь Нинцзи (подпись)

18 августа 2021 г.

I V55321207

ООО ЦИРМИ INFO@CIRMI.RU WWW.GOSZDRAVNADZOR.RU

СОДЕРЖАНИЕ

1. НАИМЕНОВАНИЕ МЕДИЦИНСКОГО ИЗДЕЛИЯ (МИ) И ЕГО КЛАССИФИКАЦИЯ……...……..3
2. НАЗНАЧЕНИЕ МЕДИЦИНСКОГО ИЗДЕЛИЯ……3
3. ОБЛАСТЬ ПРИМЕНЕНИЯ……..3
4. ОСНОВНЫЕ ТЕХНИЧЕКСИЕ ХАРАКТЕРИСТИКИ ……3
5. ИСПОЛЬЗОВАНИЕ МИКРОСКОПА…..……...……7
6. ПОКАЗАНИЯ И ПРОТИВОПОКАЗАНИЯ К ПРИМЕНЕНИЮ МИ И ВОЗМОЖНЫЕ ПОБОЧНЫЕ ЭФФЕКТЫ……..8
7 ИНФОРМАЦИЯ О ПОТЕНЦИАЛЬНЫХ ПОТРЕБИТЕЛЯХ МИ……..…..9
8. ВОЗМОЖНОСТЬ И МЕТОДЫ ИНТЕГРАЦИИ С ДРУГИМИ МЕДИЦИНСКИМИ ИЗДЕЛИЯМИ……9
9. ОПИСАНИЕ СОСТАВНЫХ ЧАСТЕЙ ……9
10. ЭЛЕКТРИЧЕСКАЯ СХЕМА ИЗДЕЛИЯ……15
11. ДАННЫЕ О МАРКИРОВКЕ МИ И ЕГО УПАКОВКЕ……...……17
12. СРОК СЛУЖБЫ……28
13. КОМПЛЕКТНОСТЬ……..……29
14. ОЧИСТКА И ДЕЗИНФЕКЦИЯ……..…..31
15. УХОД И ХРАНЕНИЕ……...…31
16. ВОЗМОЖНЫЕ НЕИСПРАВНОСТИ МИКРОСКОПА И СПОСОБЫ ИХ УСТРАНЕНИЯ……..……32
17. УСЛОВИЯ ТРАНСПОРТИРОВКИ И ХРАНЕНИЯ, ЭКСПЛУТАЦИИ……..…33
18. ПОРЯДОК И УСЛОВИЯ УТИЛИЗАЦИИ ИЛИ УНИЧТОЖЕНИЯ МИ…….....…33
19. ЭЛЕКТРОМАГНИТНАЯ СОВМЕСТИМОСТЬ……..……33
20. СВЕДЕНИЯ О ПРИМЕНИМЫХ СТАНДАРТАХ……33
21. ГАРАНТИЯ И РЕКЛАМАЦИЯ……..……..33
22. НАИМЕНОВАНИЕ И ЮРИДИЧЕСКИЙ АДРЕС ПРОИЗВОДИТЕЛЯ МИ И УПОЛНОМОЧЕННОГО ПРЕДСТАВИТЕЛЯ ПРОИЗВОДИТЕЛЯ В РОССИИ……..33

ООО ЦИРМИ INFO@CIRMI.RU WWW.GOSZDRAVNADZOR.RU

1. НАИМЕНОВАНИЕ МЕДИЦИНСКОГО ИЗДЕЛИЯ (МИ) И ЕГО КЛАССИФИКАЦИЯ

1.1 Наименование МИ и состав

Микроскопы медицинские световые лабораторные Levenhuk, варианты исполнения:

1) Микроскоп медицинский световой лабораторный Levenhuk MED 20B, бинокулярный (арт. 73988)
2) Микроскоп медицинский световой лабораторный Levenhuk MED 20T, тринокулярный (арт. 73989)
3) Микроскоп медицинский световой лабораторный Levenhuk MED D20T, тринокулярный (арт. 73990)
4) Микроскоп медицинский световой лабораторный Levenhuk MED D20T LCD, тринокулярный (арт. 73991)

1.2 Классификация МИ

Класс риска 2а.

2. НАЗНАЧЕНИЕ МЕДИЦИНСКОГО ИЗДЕЛИЯ

Изделия предназначены для изучения в лабораториях прозрачных образцов в проходящем свете.

3. ОБЛАСТЬ ПРИМЕНЕНИЯ

Изделие применяется в клинических, микробиологических, патологоанатомических и других лабораториях медицинских учреждений.

4. ОСНОВНЫЕ ТЕХНИЧЕКСИЕ ХАРАКТЕРИСТИКИ

4.1 Основные габаритные размеры изделий

№	Артикул	Наименование	Размеры изделия (ДхШхВ), см	Размеры упаковки (ДхШхВ), см	Масса изделия (без упаковки), кг	Масса изделия (в упаковке), кг
1	73988	Микроскоп Levenhuk MED 20B, бинокулярный	27x28x44	36x34x52	5,65	7,28
2	73989	Микроскоп Levenhuk MED 20T, тринокулярный	27x28x44	36x34x58	5,85	7,28
3	73990	Микроскоп цифровой Levenhuk MED D20T, тринокулярный	27x28x44	36x34x58	5,9	8,18
4	73991	Микроскоп цифровой Levenhuk MED D20T LCD, тринокулярный	27x28x44	35x32,5x64	6,0	8,54

ООО ЦИРМИ INFO@CIRMI.RU WWW.GOSZDRAVNADZOR.RU

4.2 Описание составных частей изделий, технические характеристики и принцип работы по вариантам исполнения

<u>Описание составных частей микроскопов Levenhuk MED 20B, 20T, D20T, D20T LCD:</u>

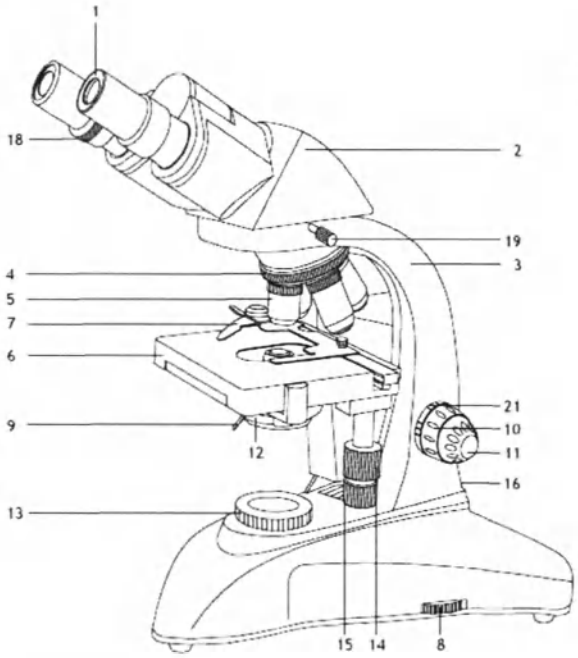

Рис. 1a. Levenhuk MED 20B

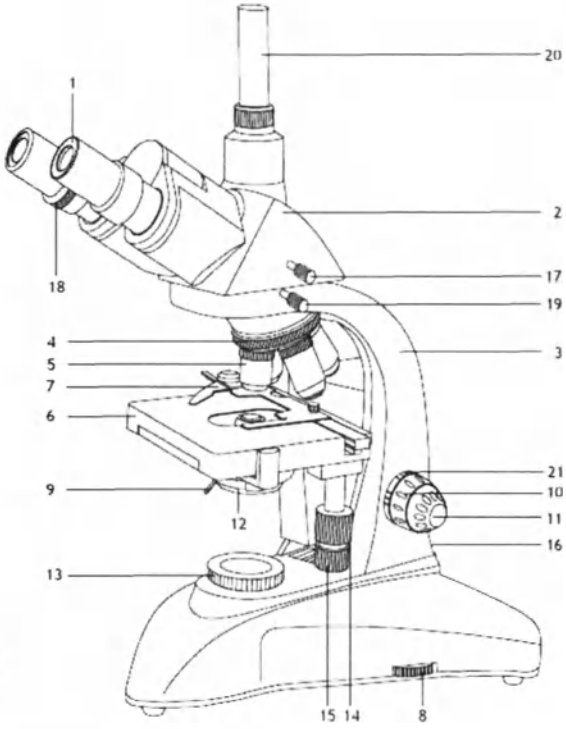

Рис. 1b. Levenhuk MED 20T, D20T, D20T LCD

1	Окуляр	12	Конденсор с держателем фильтра
2	Бинокулярная/тринокулярная насадка	13	Коллектор
3	Штатив (опорная стойка)	14	Перемещение столика по горизонтали (вправо/влево)
4	Револьверное устройство	15	Перемещение столика по горизонтали (вперед/назад)
5	Объектив	16	Кнопка вкл/выкл подсветки (не показана)
6	Предметный столик	17	Переключатель (делитель) светового потока (только тринокулярные модели)
7	Препаратоводитель	18	Кольцо диоптрийной настройки
8	Регулятор яркости подсветки	19	Фиксатор бинокулярной/тринокулярной насадки
9	Регулятор апертурной диафрагмы	20	Третья окулярная трубка (только тринокулярные модели)
10	Ручка грубой фокусировки	21	Кольцо регулировки плавности хода предметного столика (фокусировки)
11	Ручка тонкой фокусировки		

ООО ЦИРМИ INFO@CIRMI.RU WWW.GOSZDRAVNADZOR.RU

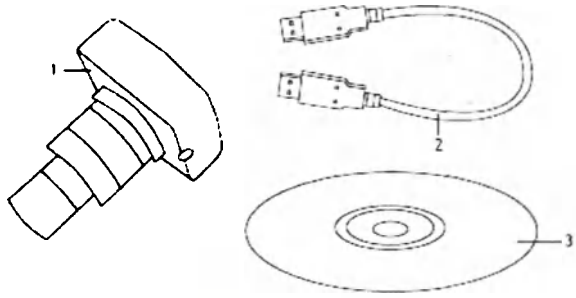

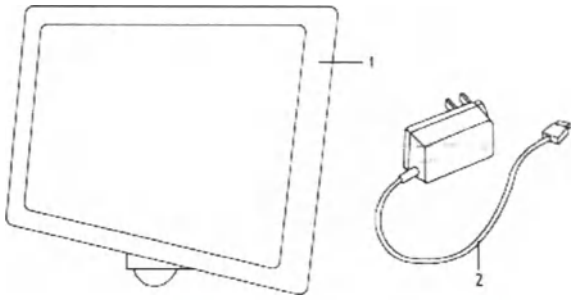

Рис. 2a Levenhuk MED D20T **Рис. 2b Levenhuk MED D20T LCD**

1	Цифровая камера	1	Цифровая камера с ЖК-экраном
2	USB-кабель	2	Сетевой адаптер
3	Компакт-диск с программным обеспечением		

Технические характеристики Levenhuk MED 20B, 20T, D20T, D20T LCD:

Артикул	**73988**	**73989**	**73990**	**73991**
Модель	**MED 20B**	**MED 20T**	**MED D20T**	**MED D20T LCD**
Тип микроскопа	биологические/световые		биологические/световые, цифровые	
Метод исследования	светлое поле		светлое поле	
Увеличение	40—1000 крат		40—1000 крат	
Межзрачковое расстояние	55—75 мм		55—75 мм	
Насадка	бинокулярная, поворотная на 360°, с наклоном 30°	тринокулярная, поворотная на 360°, с наклоном 30°	тринокулярная, поворотная на 360°, с наклоном 30°	
Диаметр окулярной трубки	23,2 мм		23,2 мм	
Диаметр третьей вертикальной окулярной трубки	—	23,2 мм	23,2 мм	
Окуляры	WF10x/18 мм		WF10x/18 мм	
Диоптрийная коррекция окуляров	±5 D		±5 D	
Объективы	полупланахроматические: 4x, 10x, 40xs, 100xs (масляный)		полупланахроматические: 4x, 10x, 40xs, 100xs (масляный)	
Револьверное устройство	на 4 объектива		на 4 объектива	
Диапазон перемещения предметного столика	75/50 мм		75/50 мм	
Предметный столик	механический двухслойный, 140x140 мм, с препаратоводитем		механический двухслойный, 140x140 мм, с препаратоводитем	
Фокусировка	коаксиальная, грубая (0,5 мм) и		коаксиальная, грубая (0,5 мм) и	

ООО ЦИРМИ INFO@CIRMI.RU WWW.GOSZDRAVNADZOR.RU

	точная (0,002 мм), с зубчато-реечным механизмом		точная (0,002 мм), с зубчато-реечным механизмом	
Конденсор	Аббе N.A. 1,25 с ирисовой диафрагмой и держателем фильтра		Аббе N.A. 1,25 с ирисовой диафрагмой и держателем фильтра	
Подсветка	нижняя, галогенная (6 В/20 Вт) с регулировкой яркости		нижняя, галогенная (6 В/20 Вт) с регулировкой яркости	
Коллектор	освещение по Келеру		освещение по Келеру	
Светофильтры	синий, зеленый, желтый		синий, зеленый, желтый	
Иммерсионное масло	+		+	
Предохранитель	2 шт.		2 шт.	
Источник питания	100—240 В, через сетевой адаптер		100—240 В, через сетевой адаптер	
Камера	—		5,1 Мпикс	5 Мпикс с ЖК-экраном
Крепление для камеры	—	+	+	+
Источник питания камеры	—		5 В, через USB-кабель	12 В/2 А, через сетевой адаптер
Срок службы	не менее 3 лет			

Технические характеристики объективов:

Тип коррекции	Линейное увеличение и числовая апертура	Система	Линейное поле зрения в пространстве предметов с окуляром 10x/22, мкм	Общее увеличение микроскопа с окуляром 10x
Полупланахромат	4x/0,15	Сухая	550	40
Полупланахромат	10x/0,35	Сухая	220	100
Полупланахромат	40x/0,65	Сухая	55	400
Полупланахромат	100x/1,25	Масляная	22	1000

5. ИСПОЛЬЗОВАНИЕ МИКРОСКОПА

Эксплуатация микроскопов осуществляется в соответствии с инструкцией по эксплуатации.

Принцип работы микроскопов Levenhuk MED 20B, 20T, D20T, D20T LCD:

Сборка

- Аккуратно распакуйте микроскоп и установите его на ровную поверхность.

ООО ЦИРМИ INFO@CIRMI.RU WWW.GOSZDRAVNADZOR.RU

- Снимите упаковку и пластиковую защиту с окулярной насадки.
- Установите бинокулярную или тринокулярную насадку на корпус и затяните фиксатор.
- Осмотрите все элементы, входящие в комплект поставки, установите их назначение.
- Подключите к микроскопу сетевой шнур и включите его в сеть.

Использование

Рассмотрите рисунки 1a (бинокулярная модель) и 1b (тринокулярная модель).

- Включите питание, загорится подсветка. Настройте яркость так, чтобы она составляла около 70%. Положите препарат на предметный столик. Убедитесь, что зажимы надежно держат препарат.
- Ирисовую диафрагму необходимо настраивать в соответствии с разными цифровыми апертурами разных объективов. Лучше всего настроить ирисовую диафрагму таким образом, чтобы ее диаметр был немного меньше апертуры выбранного объектива. Откройте/закройте ирисовую диафрагму с помощью ручки регулировки. Если ручка повернута вправо, ирисовая диафрагма полностью открыта. Примечание: диафрагма не регулирует яркость подсветки. Чтобы отрегулировать яркость подсветки, используйте регулятор яркости подсветки.
- Сдвиньте держатель фильтра, поместите в него необходимый фильтр и затем верните держатель в начальное положение.
- Чтобы сменить увеличение объектива, поверните револьверное устройство до щелчка.
- При регулировке фокуса, чтобы объектив не касался образца, поворачивайте ручку грубой фокусировки, пока образец не окажется на расстоянии примерно 3,175 мм (1/8") от объектива.
- Наблюдая в окуляр, медленно поверните ручку грубой фокусировки до тех пор, пока не появится изображение наблюдаемого препарата. Поверните ручку тонкой фокусировки так, чтобы изображение стало четким. При работе с высокими увеличениями механизм тонкой фокусировки позволит четко сфокусироваться на наблюдаемом препарате.
- При использовании масляного объектива следует заполнить пространство между поверхностью исследуемого образца и лицевой поверхностью объектива иммерсионным маслом. Поднимите конденсор в верхнее положение и капните немного масла на объектив и покровное стекло препарата. Поверните револьверное устройство вперед и назад несколько раз, чтобы избавиться от пузырьков воздуха в масле. Затем зафиксируйте объектив в рабочем положении. Убедитесь, что масло заполняет все пространство между объективом и препаратом. После использования протрите масляный объектив насухо.
- Чтобы отрегулировать положение препаратоводителя, поверните ручку грубой фокусировки по часовой стрелке (зафиксировать положение) или против часовой стрелки (ослабить).
- Поворачивая ручки для перемещения столика по горизонтали вперед-назад и вправо-влево, вы сможете поместить препарат в центр поля зрения окуляра.
- Наблюдая правым глазом в окуляр, установленный в правый окулярный тубус, настройте резкость изображения при помощи ручек грубой и тонкой фокусировки. Затем, наблюдая левым глазом в левый окулярный тубус, вращайте кольцо диоптрийной настройки, чтобы устранить разницу в изображении для левого и правого глаза. Запомните настройку для использования в дальнейшем. Настройте расстояние между осями окулярных тубусов бинокулярной насадки таким образом, чтобы при наблюдении двумя глазами изображение сливалось в единую окружность.
- Для тринокулярных моделей: вы можете установить цифровую камеру в третью окулярную трубку. Для переключения светового потока с бинокулярной насадки на камеру используйте делитель светового потока.

Замена галогенной лампы

Отключите микроскоп от сети. Ослабьте винт с накаткой на нижней части микроскопа, чтобы получить доступ к лампе. Убедитесь, что лампа остыла, и затем выньте ее. Не

ООО ЦИРМИ INFO@CIRMI.RU WWW.GOSZDRAVNADZOR.RU

касайтесь пальцами поверхности новой лампы: отпечатки пальцев или загрязнения уменьшат яркость и сократят срок службы лампы. Воспользуйтесь перчатками, чтобы заменить лампу. Протрите лампу чистой мягкой тканью, если необходимо. Используйте лампу подходящего типа. Вставьте контакты в гнездо вертикально. Затем снова установите панель и затяните винт с накаткой руками.

Замена предохранителя

Отключите микроскоп от сети. Откройте держатель предохранителя в задней части микроскопа при помощи отвертки с прямым шлицем. Выньте старый предохранитель и установите новый. Используйте только соответствующие предохранители. Закройте держатель предохранителя.

Цифровая камера

Модель Levenhuk MED D20T комплектуется цифровой камерой (рис. 2a), модель Levenhuk MED D20T LCD комплектуется цифровой камерой с ЖК-экраном (рис. 2b). Цифровая камера устанавливается в третью окулярную трубку и позволяет наблюдать препараты в мельчайших деталях и реальном цвете на экране, снимать фото и видео, а также сохранять полученные изображения для дальнейшего использования.

МЕРЫ БЕЗОПАСНОСТИ

К работе с микроскопом должны допускаться лица, имеющие специальное медицинское образование. При работе с микроскопом источником опасности является электрический ток. Конструкция микроскопа исключает возможность случайного прикосновения к токоведущим частям, находящимся под напряжением.

ВНИМАНИЕ! ЗАМЕНУ ЛАМП В ФОНАРЯХ ПРОИЗВОДИТЬ ПРИ ОТКЛЮЧЕННОМ ОТ СЕТИ МИКРОСКОПЕ. ВО ИЗБЕЖАНИЕ ОЖОГА КОЖИ РУК О КОЛБУ ЛАМПЫ, ЗАМЕНУ ЛАМПЫ СЛЕДУЕТ ПРОИЗВОДИТЬ ЧЕРЕЗ 15–20 МИНУТ ПОСЛЕ ОТКЛЮЧЕНИЯ.

При замене плавких вставок необходимо устанавливать новые плавкие вставки только тех номиналов, которые были установлены ранее.

После окончания работы микроскоп и блок питания ртутной лампы необходимо отключить от сети.

Не рекомендуется оставлять без присмотра включенные в сеть приборы.

Ремонтные и профилактические работы необходимо производить только после отключения приборов от сети.

6. ПОКАЗАНИЯ И ПРОТИВОПОКАЗАНИЯ К ПРИМЕНЕНИЮ МИ И ВОЗМОЖНЫЕ ПОБОЧНЫЕ ЭФФЕКТЫ

6.1 Показания

- изучения прозрачных образцов в проходящем свете по методу фазового контраста, светлого и темного поля.

6.2 Противопоказания

Нет

Побочные эффекты

Нет.

7. ИНФОРМАЦИЯ О ПОТЕНЦИАЛЬНЫХ ПОТРЕБИТЕЛЯХ МИ

Потенциальными потребителями микроскопов являются:

- муниципальные и частные медицинские и оздоровительные учреждения.

ООО ЦИРМИ INFO@CIRMI.RU WWW.GOSZDRAVNADZOR.RU

8. ВОЗМОЖНОСТЬ И МЕТОДЫ ИНТЕГРАЦИИ С ДРУГИМИ МЕДИЦИНСКИМИ ИЗДЕЛИЯМИ

- Интеграция с другими медицинскими изделиями не предусмотрена

9. ОПИСАНИЕ СОСТАВНЫХ ЧАСТЕЙ МИ

ОПИСАНИЕ СОСТАВНЫХ ЧАСТЕЙ МИКРОСКОПОВ LEVENHUK MED 20B, 20T, D20T, D20T LCD:

1. Штатив

Составная часть микроскопа.
Материал: металл, пластик.

Конструктивный несущий узел микроскопа, на котором установлены тубус, предметный столик, осветительная система. В штатив встроены блок питания и фокусировочный механизм грубой и точной фокусировки.

Модель:	ДхШхВ, см:
73988	24x18x32,5
73989	24x18x32,5
73990	24x18x33
73991	24x18x32

2. Насадка бинокулярная

Составная часть микроскопа.
Материал: металл, пластик, стекло.
Бинокулярная насадка, поворотная на 360°, с наклоном 30°.

Модель:	ДхШхВ, см:
73988	24x11x9,5

3. Насадка тринокулярная

Составная часть микроскопа.
Материал: металл, пластик, стекло.
Тринокулярная насадка, поворотная на 360°, с наклоном 30°.

Модель:	ДхШхВ, см:
73989	18x20x14
73990	18x20x14
73991	18x20x14

4. Окуляр 10x/18 мм – 2 шт.

Широкопольный окуляр с диоптрийной коррекцией.
Алюминий марки LY12-cz – основа окуляра.
Акрилонитрилбутадиенстирол марки ABS - корпус окуляра.
Оптическое стекло марки 113010430 - линза окуляра.
Увеличение, крат: 10
Поле зрения, мм: 18
Возможность диоптрийной коррекции, D: ±5
Посадочный диаметр, мм: 27,5 (внешний), 25 (внутренний, резьба)

ООО ЦИРМИ INFO@CIRMI.RU WWW.GOSZDRAVNADZOR.RU

Габариты, см: 5,5x2,7x2,7 Вес, кг: 0,038	

5. Револьверное устройство на 4 объектива

Составная часть микроскопа. Материал: металл. Турель с четырьмя закрепленными объективами (ахроматические: 4x, 10x, 40xs, 100xs (масляный). Диаметр/длина вместе с объективами, см 7,5/6,5	

6. Объектив полупланахроматический 4x

Его можно установить на место штатного объектива для изменения оптических характеристик микроскопа. Оптическая конструкция: полупланахромат Материал оптики: оптическое стекло. Увеличение, крат: 4 Числовая апертура: 0,1 Длина совместимого тубуса, мм: 160 Толщина совместимого покровного стекла, мм: 0,17 Габариты, см: 3,4x2,5x2,5 Вес, кг: 0,060	

7. Объектив полупланахроматический 10x

Его можно установить на место штатного объектива для изменения оптических характеристик микроскопа. Оптическая конструкция: полупланахромат Материал оптики: оптическое стекло. Увеличение, крат: 10 Числовая апертура: 0,25 Длина совместимого тубуса, мм: 160 Толщина совместимого покровного стекла, мм: 0,17 Габариты, см: 4,4x2,5x2,5 Вес, кг: 0,054	

8. Объектив полупланахроматический 40xs

Составная часть револьверного устройства. Оптическая конструкция: полупланахромат Материал оптики: оптическое стекло. Увеличение, крат: 40 Числовая апертура: 0,65 Длина совместимого тубуса, мм: 160 Толщина совместимого покровного стекла, мм: 0,17 Дополнительно: пружинящая оправа Габариты, см: 4,9x2,5x2,5 Вес, кг: 0,084	

9. Объектив полупланахроматический 100xs

Составная часть револьверного устройства. Оптическая конструкция: полупланахромат Материал оптики: оптическое стекло. Увеличение, крат: 100 Числовая апертура: 1,25 Длина совместимого тубуса, мм: 160 Толщина совместимого покровного стекла, мм: 0,17 Дополнительно: пружинящая оправа, масляная иммерсия Габариты, см: 4,9x2,5x2,5	

ООО ЦИРМИ INFO@CIRMI.RU WWW.GOSZDRAVNADZOR.RU

Вес, кг: 0,082	

10. Предметный столик

Составная часть микроскопа. Материал: металл, пластик. Механический двуслойный предметный столик с препаратоводителем Размер: 140×140 мм Диапазон перемещения: 75/50 мм	

11. Конденсор 1,25

Составная часть микроскопа, размещен под предметным столиком. Числовая апертура: 1,25 Габариты, см: 12,5x12,5x7 Вес, кг: 0,390 Материал оптики: оптическое стекло. Материал корпуса: литой алюминий (ZL102), алюминий (LY12-cz), медь (HPb59-1), сталь (45 #).	

12. Галогенная лампа

Составная часть осветителя микроскопа, размещена в основании. Галогенная лампа 6 В/20 Вт, переменный ток 85–230 В. Компоненты: стекло, медный кронштейн, полифталамид, золотой провод, чип, отвечающий за подсветку. Материал корпуса: алюминиевая пластина. Марка: EPISTAR.	

13. Сетевой кабель

Тип выходного соединения: IEC 320 C13 10A 250V ~ Длина, см: 180 Вес, кг: 0,17 Материал: поливинилхлорид, медная проволока. Марка: JINTAO.	

14. Светофильтр зеленый

Рекомендуется использовать в микроскопах с ахроматическими или планахроматическими объективами. Материал: тонированное стекло Место установки: в держатель для фильтров или на полевую диафрагму Назначение: увеличение контрастности Габариты, см: 3,2x3,2x0,2 Вес, кг: 0,006	

15. Светофильтр синий

Рекомендуется использовать в микроскопах с ахроматическими или планахроматическими объективами. Материал: тонированное стекло Место установки: в держатель для фильтров или на полевую диафрагму	

ООО ЦИРМИ INFO@CIRMI.RU WWW.GOSZDRAVNADZOR.RU

Назначение: увеличение контрастности Габариты, см: 3,2x3,2x0,2 Вес, кг: 0,006	

16. Светофильтр желтый

Рекомендуется использовать в микроскопах с ахроматическими или планахроматическими объективами. Материал: тонированное стекло Место установки: в держатель для фильтров или на полевую диафрагму Назначение: увеличение контрастности Габариты, см: 3,2x3,2x0,2 Вес, кг: 0,006	

17. Чехол защитный

Пылезащитный чехол для хранения микроскопа. Материал: поливинилхлорид, пластиковая пленка. Габариты (сложенный), см: 10x0,5x10 Вес, кг: 0,050	

18. Масло иммерсионное

Используется с иммерсионными (масляными) объективами микроскопов. Применяется для увеличения числовой апертуры объектива, благодаря чему появляется возможность вести наблюдения препарата с большим разрешением и повышенной кратностью. Коэффициент преломления: 1,51 Объем: 7 мл Температура хранения: +18…25 °C Срок годности: 3 года Габариты, см: 2x2x6 Вес, кг: 0,01 Состав масла: 50% смола, 50% этан.	

19. Цифровая камера 5,1 Мпикс

Цифровая камера снабжена креплением и устанавливается в вертикальную окулярную трубку микроскопа. Камера может работать в режиме фото- или видеосъемки. Ее необходимо подключать к компьютеру с установленной программой для работы с изображениями (диск с ПО и USB-кабель включены в комплект поставки). С помощью ПО можно корректировать размер, яркость и контрастность изображения, менять время выдержки, проводить калибровку камеры с объективами, измерять образцы или отдельные структуры (доступно несколько единиц измерения). Число мегапикселей: 5,1 Чувствительный элемент: 1/2,5 Размер пикселя, мкм: 2,2x2,2 Чувствительность, вольт на люкс-секунду на длине волны 550 нм: 0,53 Возможность записи видео: есть Кадровая частота: 7@2592x1944, 27@1280x960, 90@640x480 Динамический диапазон, dB: 66 Место использования: третья окулярная трубка микроскопа 23,2 мм	

ООО ЦИРМИ INFO@CIRMI.RU WWW.GOSZDRAVNADZOR.RU

Спектральный диапазон, нм: 380–650 Баланс белого: авто/ручной Контроль экспозиции: 0,294–2000 мс ПО, драйверы: Levenhuk Версия программного обеспечения – 4.8.15934.20191113 Дата версии программного обеспечения – 12.11.2019 Программные возможности: размер изображения, яркость, время выдержки Выход: USB 2.0, 480 Мбит/с Системные требования: Windows 7/8/10 (32 и 64 бит), Mac OS 10.12, Linux, 2,8 ГГц Intel Core 2 или выше, не менее 2 ГБ ОЗУ, USB 2.0, монитор 17 Источник питания камеры: через USB-кабель Максимальное разрешение: 2048x1536 пикс	

20. Камера цифровая 5 Мпикс с ЖК-экраном

Цифровая камера с 5-мегапиксельным сенсором снимает фото и видео, при этом картинка с объектива отображается на встроенном ЖК-экране в реальном времени. Предустановленное программное обеспечение позволяет проводить настройку камеры, редактировать отснятый материал, сохранять кадры для предстоящей работы. К ЖК-экрану можно подключать наушники, клавиатуру и компьютерную мышь. Поддерживаются внешние накопители данных. Крепление для установки камеры в окулярную трубку включено в комплект поставки. С помощью ПО можно корректировать размер, яркость, контрастность, гамму, резкость и насыщенность изображения, менять время выдержки и баланс белого, проводить калибровку камеры с объективами, измерять образцы или отдельные структуры (доступно несколько единиц измерения), проводить анализ частиц. Число мегапикселей: 5 Чувствительный элемент: 1/2,5 Размер пикселя, мкм: 2,2x2,2 Чувствительность, вольт на люкс-секунду на длине волны 550 нм: 0,53 Возможность записи видео: есть Кадровая частота: 15 Место использования: третья окулярная трубка микроскопа 23,2 мм; при помощи крепления для камеры Баланс белого: авто/ручной Контроль экспозиции: авто/ручной Версия программного обеспечения: Android 5.1 Дата версии программного обеспечения: 9.03.2015 Программные возможности: измерения, яркость, анализ частиц и др. Выход: USB 2.0 (2 шт.), miniHDMI, Wi-Fi, слот	

ООО ЦИРМИ INFO@CIRMI.RU WWW.GOSZDRAVNADZOR.RU

карты памяти TF Источник питания камеры: постоянный ток 12 В; через адаптер сети переменного тока ЖК-экран: 9,4 дюйма, цветной, сенсорный Встроенная память: 4 ГБ Возможность подключения другого оборудования: карты памяти microSD до 32 ГБ; монитор/телевизор с HDMI-разъемом; флеш-накопитель, компьютерная мышь, клавиатура с USB-разъемом; наушники 3,5 мм Фото: *.jpg Видео: 1080p, *.3gp Максимальное разрешение: 2048x1536 пикс	

21. Стекла покровные (не более 100 шт./уп.)

Покровные стекла необходимы для самостоятельного изготовления микропрепаратов. Они используются для накрывания размещенного на предметном стекле образца. Материал: натриево-известковое стекло. Размер, мм: 24x24 Толщина, мм: 0,13–0,17 Номинальное количество, шт.: 100	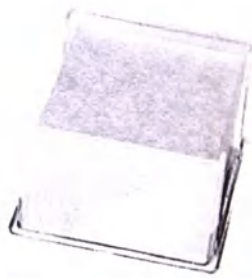

22. Стекла предметные (не более 50 шт./уп.)

Предназначены для самостоятельного изготовления микропрепаратов, на них размещают образцы для исследований. Материал: натриево-известковое стекло. Размер, мм: 76x25 Толщина, мм: 1,0-1,2 Шлифованные края: да Номинальное количество, шт.: 50	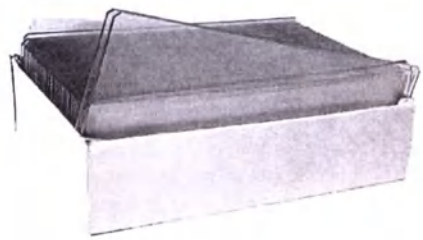

23. Стекла предметные с лункой (не более 50 шт./уп.)

Разработаны для изучения микропрепаратов «висячая капля». Такие образцы часто исследуются в микробиологических и клинико-диагностических лабораториях. Материал: натриево-известковое стекло. Размер, мм: 25,4x76,2 Толщина, мм: 1,0–1,2 Шлифованные края: да Количество лунок: 1 Диаметр лунки, мм: 15 Номинальное количество, шт.: 50	

24. Стекла предметные с двумя лунками (не более 50 шт./уп.)

Разработаны для изучения микропрепаратов «висячая капля». Такие образцы часто исследуются в микробиологических и клинико-диагностических лабораториях. Материал: натриево-известковое стекло. Размер, мм: 25,4x76,2 Толщина, мм: 1,0–1,2 Шлифованные края: да	

ООО ЦИРМИ INFO@CIRMI.RU WWW.GOSZDRAVNADZOR.RU

Количество лунок: 2 Диаметр лунки, мм: 15 Номинальное количество, шт.: 50	

10. ЭЛЕКТРИЧЕСКАЯ СХЕМА ИЗДЕЛИЯ

Микроскопы Levenhuk MED 20B (арт. 73988), MED 20T (арт. 73989), MED D20T (арт. 73990), MED D20T LCD (арт. 73991):

На рисунке представлена электрическая схема микроскопа.

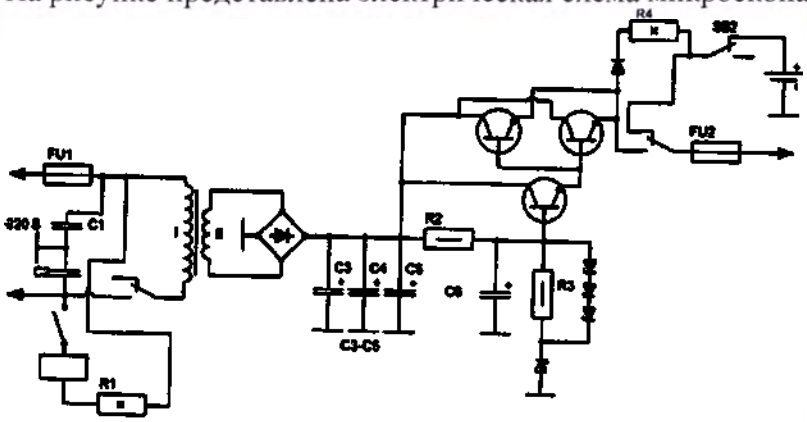

Рис.

Расшифровка обозначений электронной схемы блока питания микроскопа:

– резисторы;

– переменные резисторы с нелинейным регулированием;

– резисторы постоянные с номинальной мощностью 0, 5 Вт;

– резисторы постоянные с номинальной мощностью 10 Вт;

– предохранители;

– конденсаторы постоянной емкости;

– конденсаторы постоянной емкости поляризованные;

– диоды выпрямительные;

– стабилитрон (диод лавинный выпрямительный) односторонний

– дроссели, у которых имеется ферримагнитный сердечник;

– ключи;

– транзисторы структуры n-p-n в корпусе;

220 В – входящее напряжение.

На рисунке представлена электрическая схема цифровой камеры 5,1 Мпикс.

ООО ЦИРМИ INFO@CIRMI.RU WWW.GOSZDRAVNADZOR.RU

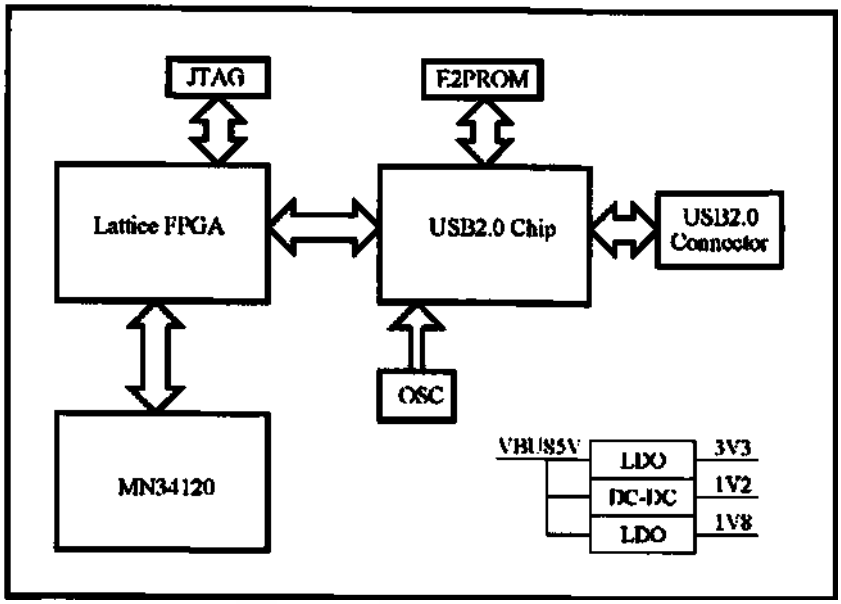

Расшифровка обозначений электронной схемы:

JTAG (Joint Test Action Group) – интерфейс предназначен для подключения сложных цифровых микросхем или устройств уровня печатной платы к стандартной аппаратуре тестирования и отладки.
E2PROM – электрически стираемое перепрограммируемое постоянное запоминающее устройство, один из видов энергонезависимой памяти. Память такого типа может стираться и заполняться данными до миллиона раз.
Lattice FPGA – программируемая логическая интегральная система.
MN34120 – датчик изображения для цифровой камеры.
USB2.0 Chip – схема порта USB2.0 (Universal Serial Bus).
USB2.0 Connector – разъем USB2.0 (Universal Serial Bus).
OSC (Open Sound Control) – пакетный протокол для коммуникации мультимедийных устройств, позволяет мультимедийным устройствам взаимодействовать по локальной IP-сети или через интернет.

Составляющие каналы виртуальной шины питания:
VBUS5V – виртуальная шина питания с напряжением 5 В, состоящая из трех каналов:
LDO 3V3 – это линейный регулятор постоянного напряжения, который может регулировать выходное напряжение, даже когда напряжение питания очень близко к выходному напряжению с напряжением 3,3 В;
DC-DC 1V2 – канал питания постоянного тока с напряжением 1,2 В;
LDO 1V8 – это линейный регулятор постоянного напряжения, который может регулировать выходное напряжение, даже когда напряжение питания очень близко к выходному напряжению с напряжением 1,8 В.

На рисунке представлена схема LCD-экрана.

ООО ЦИРМИ INFO@CIRMI.RU WWW.GOSZDRAVNADZOR.RU

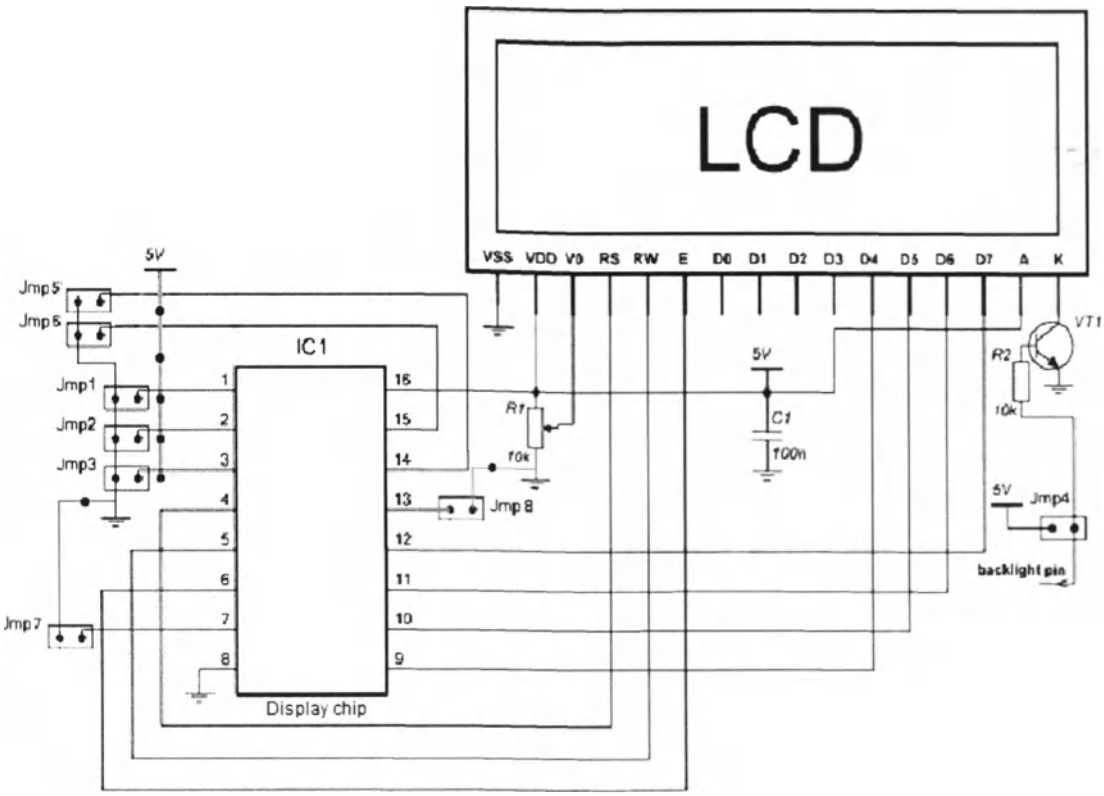

Рис.

Расшифровка обозначений электронной схемы:
LCD – экран.
Jpm1-8 – управляющие кнопки на приборе.
5V – входящее напряжение.
Display chip IC1 – управляющая плата дисплея (первая интегральная схема).
1-16 – управляющие пары платы IC1.
R1 10k – первый резистор с сопротивлением 10 000 Ом.
R2 10k – второй резистор с сопротивлением 10 000 Ом.
C1 100n – конденсатор с емкостью 100 мкф.
VT1 – транзистор.
Backlight pin – индикатор работы прибора.
VSS, VDD, V0, RS, RW, E, D0-7, A, K – управляющие пары экрана LCD.

11. ДАННЫЕ О МАРКИРОВКЕ МИ И ЕГО УПАКОВКЕ
Макет коробки микроскопов и его маркировка представлена в таблице ниже.
Общий макет упаковок приставлен на рисунке:

ООО ЦИРМИ INFO@CIRMI.RU WWW.GOSZDRAVNADZOR.RU

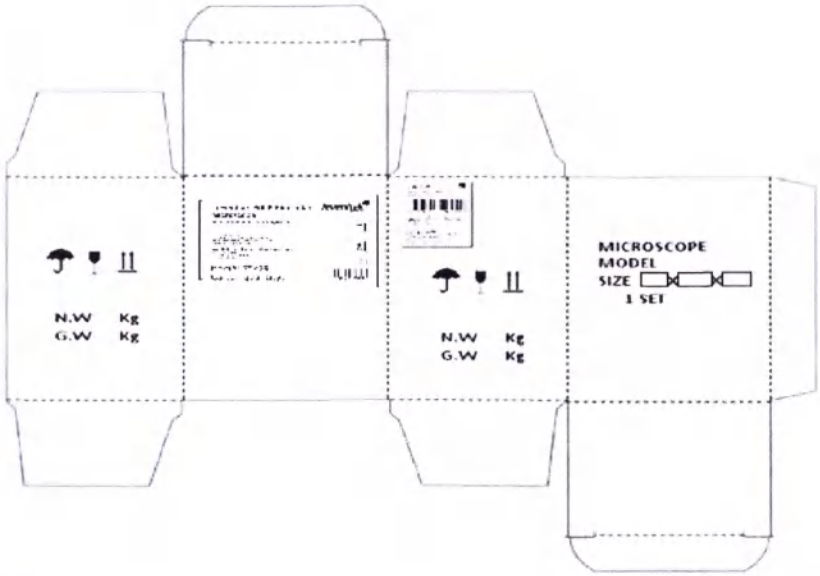

Рис.

Мелкие части вложены в отдельные полиэтиленовые пакеты и располагаются в специальных выемках общего пенопласта.

Расшифровка маркировок на коробках:

– маркировочный знак уполномоченного представителя производителя в РФ изделия.

– изделие класса II – изделия, которые, кроме основной изоляции, имеют и дополнительную изоляцию.

– рабочая часть типа BF – имеющие повышенную степень защиты и изолированную рабочую часть.

MODEL ___ – пер. «МОДЕЛЬ», модель микроскопа.

SIZE __X__X__ – размер транспортной упаковки изделия.

1 SET – пер. «1 комплект».

N.W Kg – масса нетто (без упаковки) в килограммах.

G.W Kg – масса брутто (с упаковкой) в килограммах.

MICROSCOPE – наименование изделия. Пер. «МИКРОСКОП».

– маркировка «Беречь от влаги». Маркировка указывает на то, что прибор требуется хранить только в сухом помещении.

– маркировка «Осторожно: хрупкий товар». Маркировка указывает на то, что к прибору следует относиться с осторожностью.

– маркировка «Верх». Маркировка указывает, где расположен верх прибора.

ООО ЦИРМИ INFO@CIRMI.RU WWW.GOSZDRAVNADZOR.RU

– штрих-код изделия.

ДАННЫЕ О МАРКИРОВКИ СОСТАВЛЯЮЩИХ

Микроскопы Levenhuk MED 20B (арт. 73988), MED 20T (арт. 73989), MED D20T (арт. 73990), MED D20T LCD (арт. 73991):

Маркировка составной части	Расшифровка
Опорная стойка (штатив)	
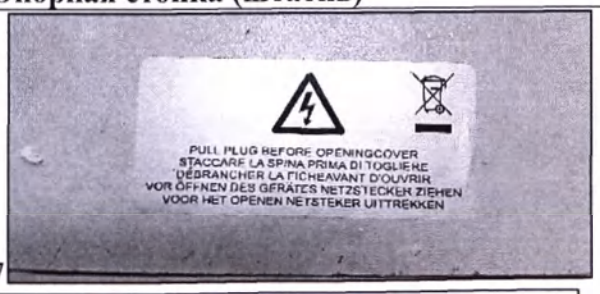 7 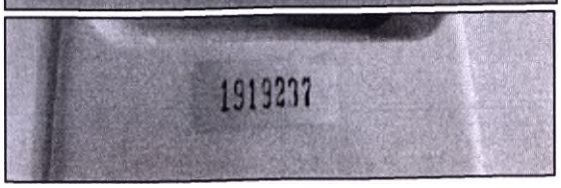	– особая утилизация. Во избежание нанесения вреда окружающей среде необходимо отделить данный объект от обычных отходов и утилизировать его наиболее безопасным способом – например, сдать в специальные места по утилизации. – знак опасности поражения электрическим током. «PULL PLUG BEFORE OPENINGCOVER STACCARE LA SPANIA PRIMA DI TOGLIERE DÉBRANCHER LA FISHEAVANT D'OUVRIR VOR ÖFFNEN DES GERÄTES NETZSTECKER ZIEHEN VOOR HET OPENEN NETSTEKER UITTREKKEN» – пер. «Вытащите штекер перед открытием» на английском, итальянском, французском, немецком и нидерландском соответственно. CE – маркировка CE, которая удостоверяет, что изделие соответствует основным требованиям директив ЕС и гармонизированным стандартам Европейского союза, а также то, что продукт прошёл процедуру оценки соответствия директивам. INPUT:AC85-240v 50-60Hz LED:5W – данные о

ООО ЦИРМИ INFO@CIRMI.RU WWW.GOSZDRAVNADZOR.RU

	поступающем питании и мощности подсветки. USE ONLY WITH A 250V FUSE – маркировка, оповещающая о наличии предохранителя у блока питания. Пер. «Используйте только с предохранителем на 250В». 1919237 – заводской номер микроскопа. levenhuk MED Series – название серии микроскопов, к которой относится данная модель микроскопа.
Насадка бинокулярная	
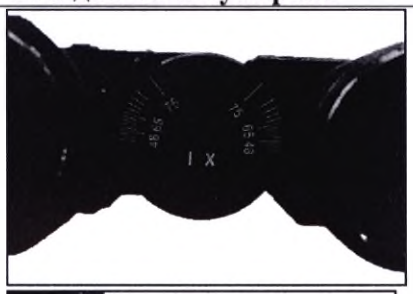 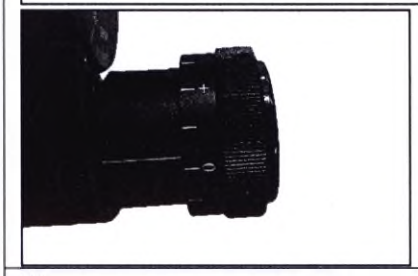	Регулировка расстояния между осями окулярных тубусов от 48 мм до 75 мм посредством параллельного вращения тубусов. 1x – собственное увеличение бинокулярной насадки равно 1,0 крат. Маркировка диоптрийной коррекции насадки.
Насадка тринокулярная	
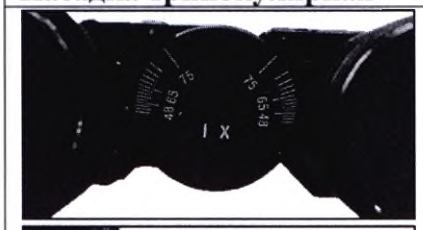 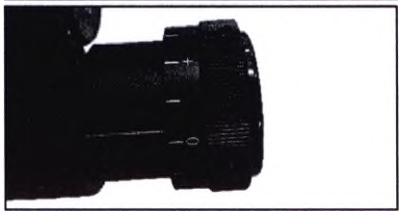	Маркировка расстояния между осями окулярных тубусов от 48 мм до 75 мм посредством параллельного вращения тубусов. 1x – собственное увеличение тринокулярной насадки равно 1,0 крат. Маркировка диоптрийной коррекцияи насадки. Маркировка наличия делителя светового потока (во время использования с камерой и без камеры).

ООО ЦИРМИ INFO@CIRMI.RU WWW.GOSZDRAVNADZOR.RU

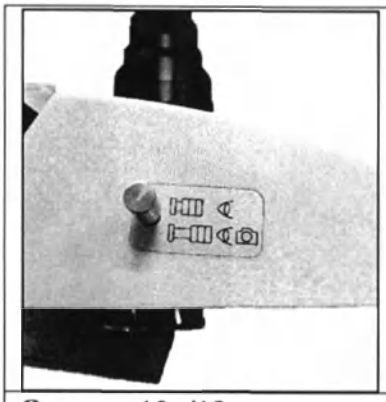	
Окуляр 10х/18 мм	
	WF – маркировка широкоугольного окуляра. 10х – кратность увеличения окуляра 10 крат DIN/18 –диаметр поля зрения окуляра 18 мм.
Револьверное устройство на 4 объектива	
	На самом револьверном устройстве нет маркировки.
Предметный столик	
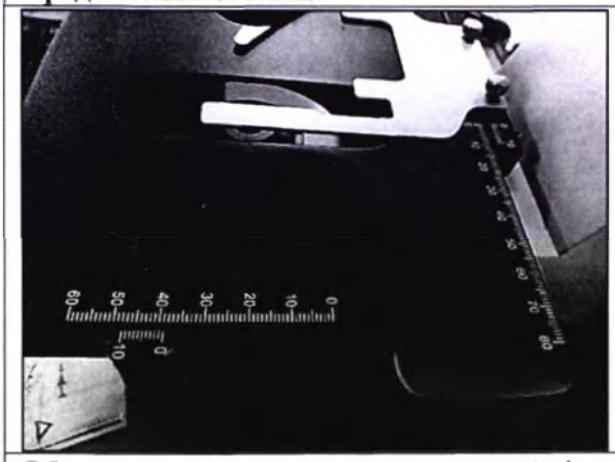	Маркировка по бокам предметного столика обозначает двухкоординатное перемещение препарата в пределах 80х60 мм.
Объектив полупланахроматический 4х	
	SP4х/0.10 – увеличение полупланахроматиеского объектива 4 крат/числовая апертура объектива равно 0,1. 160/0.17 – длина совместимого тубуса 160 мм/толщина совместимого покровного стекла равна 0,17 мм.

ООО ЦИРМИ INFO@CIRMI.RU WWW.GOSZDRAVNADZOR.RU

Объектив полупланахроматический 10х	
	SP10/0.25 – увеличение полупланахроматиеского объектива 10 крат/числовая апертура объектива равно 0,25. 160/0.17 – длина совместимого тубуса 160 мм/толщина совместимого покровного стекла равна 0,17 мм.
Объектив полупланахроматический 40xs	
	SP40/0.65 – увеличение полупланахроматиеского объектива 40 крат/числовая апертура объектива равно 0,65. 160/0.17 – длина совместимого тубуса 160 мм/толщина совместимого покровного стекла равна 0,17 мм.
Объектив полупланахроматический 100xs	
	SP100/1.25 oil – увеличение полупланахроматиеского объектива 100 крат/числовая аппертура объектива равно 1,25, масляная иммерсия. 160/0.17 – длина совместимого тубуса 160 мм/толщина совместимого покровного стекла равна 0,17 мм.
Галогенная лампа	
	+ – токопроводящая дорожка с положительной полярностью. – – токопроводящая дорожка с отрицательной полярностью.
Сетевой кабель	
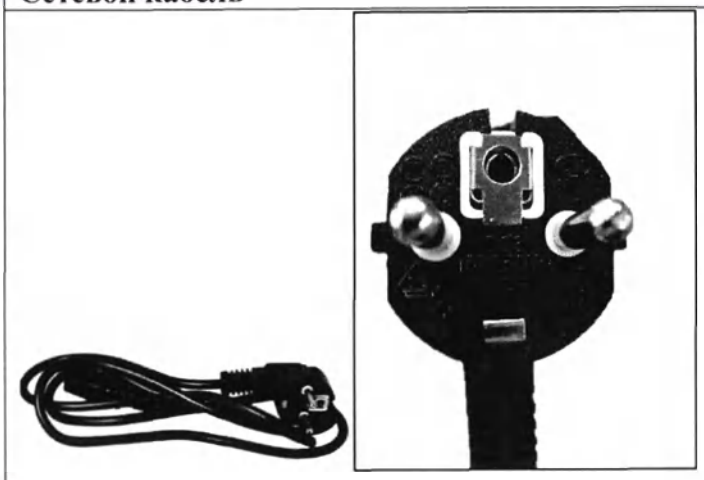	Ⓝ – знак NEMKO (контроль электротехнических материалов Норвегии). Ⓢ – знак SEMKO (Шведское агентство по контролю электрооборудования). Ⓕⓘ – знак FIMKO (выдан Финской ассоциацией по стандартизации). Ⓓ – знак DEMKO (Контроль электротехнических материалов Дании). DVE – Verband Deutscher Elektrotechniker (сертификация ассоциации немецких

ООО ЦИРМИ INFO@CIRMI.RU WWW.GOSZDRAVNADZOR.RU

  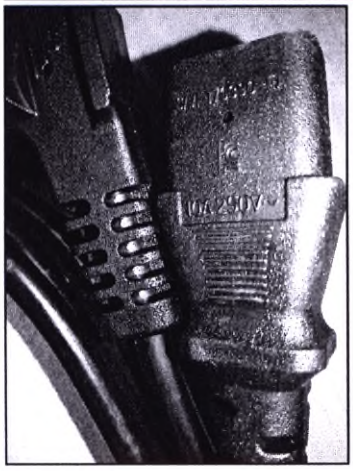	инженеров-электриков). ÖVE – Österreichischer Verband für Elektrotechnik (австрийская ассоциация по электротехнике). CEBEC – division of SGS Belgium, SGS – Société générale de surveillance (подразделение SGS Бельгия, SGS – общее наблюдательное общество). KEMA KEUR – Keuring van Elektrotechnische Materialen te Arnhem (сертификация инспекции электротехнических материалов в Арнеме). NF – продукт соответствует стандартам NF – норма Франции. Марка выпущена AFNOR (французская ассоциация по стандартизации). D03 – тип штекера. 15A240V~ – максимально поддерживаемая мощность прибором. Вольтаж 220 В, ток 16 А. QIAOPU – название фирмы изготовителя кабеля питания. 1538AP – маркировка стабилизатора напряжения. CCCs – маркировка китайского стандарта CCCs. A028526 – номер китайского стандарта CCCs. QT3 – тип коннектора. QINOPU® – название фирмы изготовителя кабеля с товарным знаком. K – маркировка сертификации Кореи. SAA–170390–EA – номер европейского стандарта, по которому сделан кабель. 10A250V~ – максимально поддерживаемая мощность прибором. Вольтаж 250В, ток 10А.
Светофильтр зеленый	

ООО ЦИРМИ INFO@CIRMI.RU WWW.GOSZDRAVNADZOR.RU

	Нет маркировок
Светофильтр синий	
	Нет маркировок
Светофильтр желтый	
	Нет маркировок
Чехол защитный	
	Нет маркировок
Масло иммерсионное	
	Нет маркировок
Цифровая камера 5,1 Мпикс	
	levenhuk MED 5.1MP Digital Camera – наименование камеры. levenhuk MED Microscope Adapter – наименование адаптера. «CAUTION See Manual» – пер. «ВНИМАНИЕ! Смотрите руководство». CE – маркировка CE, которая удостоверяет, что изделие соответствует основным требованиям директив ЕС и гармонизированным стандартам Европейского союза, а также то, что продукт прошёл процедуру оценки соответствия директивам. FC – знак соответствия американской Федеральной комиссии по коммуникациям. MADE IN CHINA – пер. «Сделано в Китае». S/N:C 1912230163 – серийный номер камеры (прим: каждая

ООО ЦИРМИ INFO@CIRMI.RU WWW.GOSZDRAVNADZOR.RU

	модель камеры имеет свой индивидуальный номер). ꓘU (UL) – маркировка сертификационного знака безопасности на рынке США и Северной Америки. AWM (Appliance Wiring Material) – подкласс проводников, предназначенных для соединения электрических приборов и узлов. E214382 – уникальный код производителя кабеля питания Hewlett Packard (HP). 2725 – определенный код для типа кабеля «Multiple-conductor cable using non-integral jacket» (один из типов многожильных кабелей). USB2.0 – стандарт кабеля. 28AWG/1P+24AWG/2C – одна витая пара из проводов сечением 28AWG (линия данных)/два провода сечением 24AWG (используются для питания) VW-1 FT1 – знак прохождения кабелем теплового теста Vertical-Wire Flame Test (UL 1581 VW-1 FT1) на специальном стенде. 80°C– максимальная рабочая температура. 30V – максимальное рабочее напряжение (30V переменного тока). KAI-TAT – производитель кабеля питания камеры. AWM I/II A – сертификат соответствия прохождения типовых испытаний для данного подтипа кабеля.
Камера цифровая 5 Мпикс с ЖК-экраном	

ООО ЦИРМИ INFO@CIRMI.RU WWW.GOSZDRAVNADZOR.RU

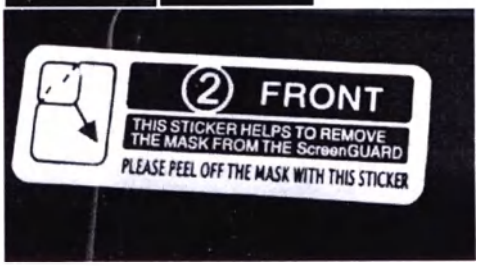

AC/DC ADAPTOR – адаптер переменного и постоянного тока.
MODEL: GDP12-1202000 – номер модели адаптера.
INPUT;100-240V~, 50/60Hz, 0.45A – данные входящего напряжения.
OUTPUT:12V⎓2A – данные о выходящем напряжении постоянного и переменного тока.
Shenzhen Helisheng Technology co., Ltd
CE – маркировка CE, которая удостоверяет, что изделие соответствует основным требованиям директив ЕС и гармонизированным стандартам Европейского союза, а также то, что продукт прошёл процедуру оценки соответствия директивам.
FC – знак соответствия американской Федеральной комиссии по коммуникациям.
MADE IN CHINA – пер. «СДЕЛАНО В КИТАЕ».
– особая утилизация. Во избежание нанесения вреда окружающей среде необходимо отделить данный объект от обычных отходов и утилизировать его наиболее безопасным способом – например, сдать в специальные места по утилизации.
⊖—●—⊕ – обозначение полярности, указывающее на то, что на разъеме питания «плюс» внутри, а «минус» снаружи разъема.
PSE – знак соответствия cElectrical Appliance and Material Safety Law (DENAN) в Японии.
– обозначение двойной изоляции прибора для защиты от поражения электрическим

ООО ЦИРМИ INFO@CIRMI.RU WWW.GOSZDRAVNADZOR.RU

	током по европейскому стандарту; символ «5172» по МЭК 60417-1 означает, что прибор не подлежит заземлению (по российскому стандарту). – эксплуатация только в домашних условиях. TF-CARD – разъем для подключение карт памяти формата SD. HDMI – разъем для подключения кабеля HDMI. MIC – вход для аналогового штекера типа Jack, предназначенный для микрофона. – вход для кабеля с разъемом USB. – вход для аналогового штекера типа Jack, предназначенный для подключения наушников. – вход для мышки с разъемом USB. DC-12V – разъем для кабеля питания постоянного тока с вольтражом 12В.
Стекла покровные (не более 100 шт./уп.)	
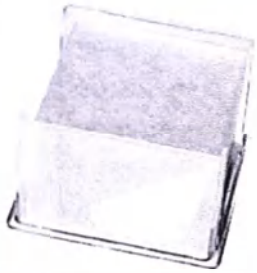	Нет маркировок.
Стекла предметные (не более 50 шт./уп.)	
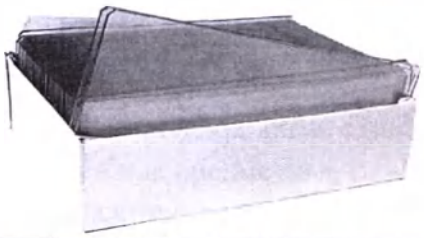	Нет маркировок.
Стекла предметные с лункой (не более 50 шт./уп.)	

ООО ЦИРМИ INFO@CIRMI.RU WWW.GOSZDRAVNADZOR.RU

	Нет маркировок.
Стекла предметные с двумя лунками (не более 50 шт./уп.)	
	Нет маркировок.

МАКЕТ МАРКИРОВКИ НА РУССКОМ ЯЗЫКЕ

Микроскоп медицинский световой лабораторный Levenhuk MED D20T LCD, тринокулярный

IVD

NINGBO TEACHING INSTRUMENT CO.,LTD., Китай, No.55, Lane 658, WangTong Road, Ningbo, Zhejiang. China

Уполномоченный представитель в РФ:
ОАО «Левенгук», Россия, 190005 г. Санкт-Петербург, Измайловский пр-т д. 22 лит. А
Тел: +7(812)418-29-44
+7(499)678-02-44
E-mail: irinaf@levenhuk.com

12. СРОК СЛУЖБЫ

1	Микроскопы медицинские световые лабораторные levenhuk	3 года
Основной состав		
1	Штатив (опорная стойка); насадка бинокулярная; насадка тринокулярная; окуляр WF10x/18 мм; револьверное устройство на 4 объектива; объектив полупланахроматический: 4x ; объектив полупланахроматический:10x ; объектив полупланахроматический: 40xs ; объектив полупланахроматический: 100xs (масляный); предметный столик; конденсор 1,25; Камера цифровая 5,1 Мпикс в комплекте с креплением, USB-кабелем для подключения и питания камеры и компакт-диском с ПО и драйверами; Камера цифровая 5 Мпикс с ЖК-экраном с креплением и сетевым шнуром для питания камеры ; сетевой кабель	3 года
2	Светофильтр зеленый, светофильтр синий, светофильтр желтый, стекла покровные, стекла предметные, стекла предметные с лункой, стекла предметные с двумя лунками; масло иммерсионное, галогенная лампа	6 месяцев

ООО ЦИРМИ INFO@CIRMI.RU WWW.GOSZDRAVNADZOR.RU

13. КОМПЛЕКТНОСТЬ

Микроскопы поставляются в следующей комплектации:

1) Микроскоп медицинский световой лабораторный Levenhuk MED 20B, бинокулярный (арт. 73988), в составе:

1. Штатив (опорная стойка) – 1 шт.
2. Насадка бинокулярная – 1 шт.
3. Окуляр 10x/18 мм – 2 шт.
4. Револьверное устройство на 4 объектива – 1 шт.
5. Объектив полупланахроматический: 4x – 1 шт.
6. Объектив полупланахроматический:10x – 1 шт.
7. Объектив полупланахроматический: 40xs – 1 шт.
8. Объектив полупланахроматический: 100xs (масляный) – 1 шт.
9. Предметный столик – 1 шт.
10. Конденсор 1,25 – 1 шт.
11. Галогенная лампа – 1 шт.
12. Сетевой кабель – 1 шт.
13. Светофильтр зеленый – 1 шт.
14. Светофильтр синий – 1 шт.
15. Светофильтр желтый – 1 шт.
16. Чехол защитный – 1 шт.
17. Масло иммерсионное – 1 шт.
18. Стекла покровные (не более 100 шт./уп.) (при необходимости)
19. Стекла предметные (не более 50 шт./уп.) (при необходимости)
20. Стекла предметные с лункой (не более 50 шт./уп.) (при необходимости)
21. Стекла предметные с двумя лунками (не более 50 шт./уп.) (при необходимости)
22. Руководство по эксплуатации - 1 шт.
23. Гарантийный талон - 1 шт.

2) Микроскоп медицинский световой лабораторный Levenhuk MED 20T, тринокулярный (арт. 73989), в составе:

1. Штатив (опорная стойка) – 1 шт.
2. Насадка тринокулярная – 1 шт.
3. Окуляр 10x/18 мм – 2 шт.
4. Револьверное устройство на 4 объектива – 1 шт.
5. Объектив полупланахроматический: 4x – 1 шт.
6. Объектив полупланахроматический:10x – 1 шт.
7. Объектив полупланахроматический: 40xs – 1 шт.
8. Объектив полупланахроматический: 100xs (масляный) – 1 шт.
9. Предметный столик – 1 шт.
10. Конденсор 1,25 – 1 шт.
11. Галогенная лампа – 1 шт.
12. Сетевой кабель – 1 шт.
13. Светофильтр зеленый – 1 шт.
14. Светофильтр синий – 1 шт.
15. Светофильтр желтый – 1 шт.
16. Чехол защитный – 1 шт.
17. Масло иммерсионное – 1 шт.
18. Стекла покровные (не более 100 шт./уп.) (при необходимости)
19. Стекла предметные (не более 50 шт./уп.) (при необходимости)
20. Стекла предметные с лункой (не более 50 шт./уп.) (при необходимости)
21. Стекла предметные с двумя лунками (не более 50 шт./уп.) (при необходимости)
22. Руководство по эксплуатации - 1 шт.

ООО ЦИРМИ INFO@CIRMI.RU WWW.GOSZDRAVNADZOR.RU

23. Гарантийный талон - 1 шт.

3) Микроскоп медицинский световой лабораторный Levenhuk MED D20T, тринокулярный (арт. 73990), в составе:

1. Штатив (опорная стойка) – 1 шт.
2. Насадка тринокулярная – 1 шт.
3. Окуляр 10х/18 мм – 2 шт.
4. Револьверное устройство на 4 объектива – 1 шт.
5. Объектив полупланахроматический: 4х – 1 шт.
6. Объектив полупланахроматический:10х – 1 шт.
7. Объектив полупланахроматический: 40хs – 1 шт.
8. Объектив полупланахроматический: 100хs (масляный) – 1 шт.
9. Предметный столик – 1 шт.
10. Конденсор 1,25 – 1 шт.
11. Галогенная лампа – 1 шт.
12. Сетевой кабель – 1 шт.
13. Светофильтр зеленый – 1 шт.
14. Светофильтр синий – 1 шт.
15. Светофильтр желтый – 1 шт.
16. Камера цифровая 5,1 Мпикс в комплекте с креплением, USB-кабелем для подключения и питания камеры и компакт-диском с ПО и драйверами – 1 шт.
17. Чехол защитный – 1 шт.
18. Масло иммерсионное – 1 шт.
19. Стекла покровные (не более 100 шт./уп.) (при необходимости)
20. Стекла предметные (не более 50 шт./уп.) (при необходимости)
21. Стекла предметные с лункой (не более 50 шт./уп.) (при необходимости)
22. Стекла предметные с двумя лунками (не более 50 шт./уп.) (при необходимости)
23. Руководство по эксплуатации - 1 шт.
24. Гарантийный талон - 1 шт.

4) Микроскоп медицинский световой лабораторный Levenhuk MED D20T LCD, тринокулярный (арт. 73991), в составе:

1. Штатив (опорная стойка) – 1 шт.
2. Насадка тринокулярная – 1 шт.
3. Окуляр 10х/18 мм – 2 шт. – 1 шт.
4. Револьверное устройство на 4 объектива – 1 шт.
5. Объектив полупланахроматический: 4х – 1 шт.
6. Объектив полупланахроматический:10х – 1 шт.
7. Объектив полупланахроматический: 40хs – 1 шт.
8. Объектив полупланахроматический: 100хs (масляный) – 1 шт.
9. Предметный столик – 1 шт.
10. Конденсор 1,25 – 1 шт.
11. Галогенная лампа – 1 шт.
12. Сетевой кабель – 1 шт.
13. Светофильтр зеленый – 1 шт.
14. Светофильтр синий – 1 шт.
15. Светофильтр желтый – 1 шт.
16. Камера цифровая 5 Мпикс с ЖК-экраном с креплением и сетевым шнуром для питания камеры – 1 шт.
17. Чехол защитный – 1 шт.
18. Масло иммерсионное – 1 шт.
19. Стекла покровные (не более 100 шт./уп.) (при необходимости)

ООО ЦИРМИ INFO@CIRMI.RU WWW.GOSZDRAVNADZOR.RU

20. Стекла предметные (не более 50 шт./уп.) (при необходимости)
21. Стекла предметные с лункой (не более 50 шт./уп.) (при необходимости)
22. Стекла предметные с двумя лунками (не более 50 шт./уп.) (при необходимости)
23. Руководство по эксплуатации - 1 шт.
24. Гарантийный талон - 1 шт.

14. ОЧИСТКА И ДЕЗИНФЕКЦИЯ

Можно очищать фронтальные линзы объективов воздухом от источника давления воздуха, очень мягкой кисточкой или мягкой тряпочкой. Это должно выполняться очень осторожно, в противном случае поверхности могут быть повреждены. Для удаления остатков иммерсионного масляа, отпечатков пальцев или других загрязнений используйте мягкую тряпочку, смоченную несколькими каплями раствора спирта (максимум 50%). При работе со 100х объективом иммерсионное масло должно всегда удаляться с линзы объектива немедленно после использования или окончания работы. Пред попыткой очистки фронтальной линзы спиртом или другим агрессивным средством сначала осторожно попробуйте протереть мягкой не пылящей ветошью, как описано выше. Также могут быть использованы кусочки пенопласта. Для этого выкрутите загрязненный объектив из револьвера. Потрите фронтальную линзу с небольшим нажатием о свежий кусочек пенопласта, одновременно поворачивая. Обычно «твердый» материал пенопласта очищает фронтальную линзу объектива от загрязнений (таких как высохшее иммерсионное масло). Вы можете это просто проверить, вынув окуляр из держателя, перевернув его и, используя его как увеличительное стекло, держа под острым углом над фронтальной линзой. При этом Вы можете просто увидеть через это 10-кратное «увеличительное стекло» чиста фронтальная линза или нет. Если нет, повторите процедуру. Затем вновь протрите объектив, проверьте очистку под «увеличительным стеклом» и вставьте объектив в револьвер. Обычно при использовании 100х иммерсионного объектив иммерсионным маслом загрязняет также предыдущий объектив 40х. Это происходит случайно при переходе назад от 100х объектива к объективу 40х, объектив 40х соприкасается с иммерсионным маслом, так как он имеет малое рабочее расстояние. Поэтому также может потребоваться его очистка описанным выше способом.

Окрашенные или пластиковые части должны очищаться влажной ветошью. Пожалуйста, не пытайтесь настраивать или разбирать встроенные оптические части или механические компоненты, так как их повреждение ведет к потере гарантии. В случае повреждения микроскопа или несоответствия его требованиям, или вам необходимо дополнительная информация по работе, пожалуйста, свяжитесь с представителем или официальным дистрибьютором компании в России.

15. УХОД И ХРАНЕНИЕ

- **Никогда не смотрите в прибор на Солнце, на источник яркого света и лазерного излучения — ЭТО ОПАСНО ДЛЯ ЗРЕНИЯ И МОЖЕТ ПРИВЕСТИ К СЛЕПОТЕ!**
- Будьте внимательны, если пользуетесь прибором вместе с детьми или людьми, не ознакомленными с инструкцией.
- После вскрытия упаковки и установки микроскопа проверьте каждый компонент.
- Не разбирайте прибор. Сервисные и ремонтные работы могут проводиться только в специализированном сервисном центре.
- Оберегайте прибор от резких ударов и чрезмерных механических воздействий. Не прикладывайте чрезмерных усилий при настройке фокуса. Не затягивайте стопорные и фиксирующие винты слишком туго.
- Не касайтесь пальцами поверхностей линз. Для внешней очистки прибора используйте специальную салфетку и специальные чистящие средства Levenhuk

ООО ЦИРМИ INFO@CIRMI.RU WWW.GOSZDRAVNADZOR.RU

для чистки оптики. Не используйте для чистки средства с абразивными или коррозионными свойствами и жидкости на основе ацетона.

- Абразивные частицы (например, песок) следует не стирать, а сдувать или смахивать мягкой кисточкой.
- Не подвергайте прибор длительному воздействию прямых солнечных лучей. Не используйте прибор в условиях повышенной влажности и не погружайте его в воду.
- Работайте с микроскопом аккуратно, надевайте на него пылезащитный чехол после работы, чтобы защитить его от пыли и масляных пятен.
- Если объективы и окуляры не используются долгое время, храните их упакованными в сухую коробку, отдельно от микроскопа.
- Храните прибор в сухом прохладном месте, недоступном для пыли, влияния кислот или других активных химических веществ, вдали от отопителей (бытовых, автомобильных), открытого огня и других источников высоких температур.
- Не используйте микроскоп рядом с воспламеняемыми материалами, так как основание микроскопа может нагреться во время работы.
- Всегда отключайте микроскоп от электросети, прежде чем открывать батарейный отсек или менять лампу подсветки. Перед заменой лампы дайте ей остыть и всегда меняйте ее на лампу того же типа.
- Используйте источник питания, соответствующий напряжению сети, иначе может сгореть лампа, повредиться электросхема микроскопа или произойти короткое замыкание.
- **Если деталь прибора или элемент питания были проглочены, срочно обратитесь за медицинской помощью.**

16. ВОЗМОЖНЫЕ НЕИСПРАВНОСТИ МИКРОСКОПА И СПОСОБЫ ИХ УСТРАНЕНИЯ

Проблема	Решение
Электрика	
Мигание света	Замените электрические части одну за другой для нахождения неработающего компонента.
Лампа не загорается при включении	При неисправности лампочки следует заменить её, установить и подключить прибор к сети.
Недостающая яркость освещения	Заменить лампочку на нужную
Оптика	
Изображение не четкое	Настройте объектив и его фокусировку, поворачивая корпус линзы на значении 10х, при значении 4х меняйте значение на ±0,15 мм, при 40х – ±0,06 мм, при 100х – ±0,03 мм.
Грязь или пыль на поле зрения	Очистить
Изображение верх дном	Повернуть предметное стекло
На иммерсионном объективе не используется иммерсионное масло	Использовать иммерсионное масло
Апертура конденсора открыта слишком широко	Уменьшить апертуру

ООО ЦИРМИ INFO@CIRMI.RU WWW.GOSZDRAVNADZOR.RU

Плавающий образец	Закрепить образец
Изображение окрашено в желтый цвет	Использовать фильтр дневного цвета
Недостаточная яркость изображения	Настроить апертуру конденсора
Механика	
Шатается платформа	Используйте универсальный гаечный ключ и зафиксируйте платформу.
Револьверное устройство не находится в фиксированном положении	Настроить револьверное устройство и отцентрировать его.
Конденсор находится не в центре поля зрения или он наклонен	Заново установить конденсор и закрепить центральным узлом крепления
Покровное стекло слишком толстое или тонкое	Использовать покровное стекло необходимой толщины
Изображение двигается рывками	Закрепить механический столик
Неинтегрированные изображения	Настроить межзрачковое расстояние
Чрезмерная усталость глаз	Откорректировать настройку диоптрий, настроить яркость с помощью диска управления

17. УСЛОВИЯ ТРАНСПОРТИРОВКИ И ХРАНЕНИЯ, ЭКСПЛУТАЦИИ

Таблица 1. Условия транспортировки:

Наименование	**Диапазон**
Температура	от –60 до +50 °С.
Относительная влажность	0 до 80%

Таблица 2. Условия хранения:

Наименование	**Диапазон**
Температура	от +5 до +40 °С

Таблица 3. Условия применения/эксплуатации МИ

Условия окружающей среды	
Влажность	Не более 80%
Температура	От +5 до +35°
Примечание: работать с иммерсионным объективом следует в помещении с температурой воздуха от +15 до +25 °С.	

18. ПОРЯДОК И УСЛОВИЯ УТИЛИЗАЦИИ ИЛИ УНИЧТОЖЕНИЯ 18. ПОРЯДОК И УСЛОВИЯ УТИЛИЗАЦИИ ИЛИ УНИЧТОЖЕНИЯ МИ

В случае подтверждения фактов и обстоятельств, создающих угрозу жизни и здоровью граждан и медицинских работников при применении и эксплуатации данного медицинского изделия, а также по окончании срока годности и (или) эксплуатации, медицинское изделие подлежит утилизации. Утилизация должна производиться юридическим лицом или индивидуальным предпринимателем, имеющим лицензию на сбор, транспортирование, обработку, утилизацию, обезвреживание и размещение отходов I–IV классов опасности.

ООО ЦИРМИ INFO@CIRMI.RU WWW.GOSZDRAVNADZOR.RU

19. ЭЛЕКТРОМАГНИТНАЯ СОВМЕСТИМОСТЬ

По электромагнитной совместимости микроскоп соответствует требованиям EN 61326-1: 2013, EN 61000-3-2: 2014, EN 61000-3-3: 2013.

20. СВЕДЕНИЯ О ПРИМЕНИМЫХ СТАНДАРТАХ

Список применимых стандартов:

EN 55011: 2016 + A1: 2017 - Промышленное, научное и медицинское оборудование. Характеристики радиочастотных помех. Пределы и методы измерения

EN 61326-1: 2013 - Электрическое оборудование для измерения, управления и лабораторного использования. Требования электромагнитной совместимости. Часть 1. Общие требования

EN 61000-3-2: 2014 - Электромагнитная совместимость. Часть 3-2. Пределы. Пределы выбросов для синусоидального тока (оборудование с входным током не более или равное 16А на фазу)

EN 61000-3-3: 2013 Электромагнитная совместимость (ЭМС) - Часть 3 - 3: Пределы - Ограничение изменений напряжения, колебаний напряжения и фликера в общественных системах с низким напряжением питания, для оборудования с номинальным током ≤ 16 А на фазу и не подлежит условному соединению (IEC 61000-3-3: 2013)

ISO 9001-2015 Система менеджмента качества

21. ГАРАНТИЯ И РЕКЛАМАЦИЯ

Международная пожизненная гарантия Levenhuk

Компания Levenhuk гарантирует отсутствие дефектов в материалах конструкции и дефектов изготовления изделия. Продавец гарантирует соответствие качества приобретенного вами изделия компании Levenhuk требованиям технической документации при соблюдении потребителем условий и правил транспортировки, хранения и эксплуатации изделия. Срок гарантии: на аксессуары — **6 (шесть) месяцев** со дня покупки, на остальные изделия — **пожизненная гарантия** (действует в течение всего срока эксплуатации прибора). Гарантия не распространяется на комплектующие с ограниченным сроком использования, в том числе лампы (накаливания, светодиодные, галогенные, энергосберегающие и прочие типы ламп), электрокомплектующие, расходные материалы, элементы питания и прочее. Подробнее об условиях гарантийного обслуживания см. на сайте www.levenhuk.ru/support

По вопросам гарантийного обслуживания вы можете обратиться в ближайшее представительство компании Levenhuk.

22. НАИМЕНОВАНИЕ И ЮРИДИЧЕСКИЙ АДРЕС ПРОИЗВОДИТЕЛЯ МИ И УПОЛНОМОЧЕННОГО ПРЕДСТАВИТЕЛЯ ПРОИЗВОДИТЕЛЯ В РОССИИ

РАЗРАБОТЧИК: NINGBO TEACHING INSTRUMENT CO.,LTD. (НИНГБО ТЕАЧИНГ ИНСТРУМЕНТ КО.,ЛТД.), Китай, No.55, Lane 658, WangTong Road, Ningbo, Zhejiang. China

ПРОИЗВОДИТЕЛЬ: NINGBO TEACHING INSTRUMENT CO.,LTD. (НИНГБО ТЕАЧИНГ ИНСТРУМЕНТ КО.,ЛТД.), Китай, No.55, Lane 658, WangTong Road, Ningbo, Zhejiang. China

МЕСТО ПРОИЗВОДСТВА: Китай, No.55, Lane 658, WangTong Road, Ningbo, Zhejiang. China

ООО ЦИРМИ INFO@CIRMI.RU WWW.GOSZDRAVNADZOR.RU

УПОЛНОМОЧЕННОЙ ПРЕДСТАВИТЕЛЬ ПРОИЗВОДИТЕЛЯ В РОССИИ: Открытое акционерное общество «Левенгук» (ОАО «Левенгук»), Россия, 190005 г. Санкт-Петербург, Измайловский пр-т д. 22 лит. А

ООО ЦИРМИ INFO@CIRMI.RU WWW.GOSZDRAVNADZOR.RU

Перевод с английского и китайского языков на русский язык

НОТАРИАЛЬНОЕ УДОСТОВЕРЕНИЕ ПОДЛИННОСТИ

Нотариальная контора «Тяньи» г. Нинбо провинции Чжэцзян, Китайская Народная Республика
/Тисненая печать: Нотариальная контора «Тяньи» г. Нинбо провинции Чжэцзян, Китайская Народная Республика/

ООО ЦИРМИ INFO@CIRMI.RU WWW.GOSZDRAVNADZOR.RU

Согласовано

НИНБО ТИЧИНГ ИНСТРУМЕНТ КО., ЛТД.
Организация

Китай, № 55, переулок 658, ВанТонг шоссе, Нинбо, Чжэцзян, Китай
Адрес

Официальный представитель
Должность

Чжан Ци
Фамилия, Имя

16.08.2021
Дата ДД.ММ.ГГГГ.

/Подпись/
Подпись

/Печать: НИНБО ТИЧИНГ ИНСТРУМЕНТ КО., ЛТД. (NINGBO TEACHING INSTRUMENT CO., LTD.)
3302030320679/

Руководство по эксплуатации
Микроскопы медицинские световые лабораторные Levenhuk
Варианты исполнения:

Микроскоп медицинский световой лабораторный Levenhuk MED 20B, бинокулярный,
Микроскоп медицинский световой лабораторный Levenhuk MED 20T, тринокулярный,
Микроскоп медицинский световой лабораторный Levenhuk MED D20T, тринокулярный,
Микроскоп медицинский световой лабораторный Levenhuk MED D20T LCD, тринокулярный

Производства:
НИНБО ТИЧИНГ ИНСТРУМЕНТ КО., ЛТД., Китай, №55, переулок 658, ВанТонг шоссе, Нинбо, Чжэцзян, Китай
Версия 1.0

2021

Перевод выполнила переводчик
Токмакова Анна Юрьевна

ООО ЦИРМИ INFO@CIRMI.RU WWW.GOSZDRAVNADZOR.RU

Российская Федерация

Город Москва

Двадцать восьмого сентября две тысячи двадцать первого года

Я, Гончарова Екатерина Владимировна, нотариус города Москвы, свидетельствую подлинность подписи переводчика Токмаковой Анны Юрьевны.

Подпись сделана в моем присутствии.

Личность подписавшего документ установлена.

Зарегистрировано в реестре за **№77/2195-н/77-2021-** 2-562.

Уплачено за совершение нотариального действия: 400 руб. 00 коп.

Е.В. Гончарова

Прошнуровано, пронумеровано и скреплено печатью 43 (сорок три) листа.

Е.В. Гончарова

ООО ЦИРМИ INFO@CIRMI.RU WWW.GOSZDRAVNADZOR.RU

公　证　书

中华人民共和国浙江省宁波市天一公证处

ООО ЦИРМИ INFO@CIRMI.RU WWW.GOSZDRAVNADZOR.RU

Согласовано/APPROVAL

NINGBO TEACHING INSTRUMENT CO.,LTD.
Организация/Organization

Китай, No.55, Lane 658, WangTong Road, Ningbo, Zhejiang. China
Адрес/Address

Legal Representative
Должность/Occupation

Zhang Qi
Фамилия, Имя/ Surname, Name

2021/8/16
ДатаДД.ММ.ГГГГ/Date DD.MM.YYYY

Подпись/Signature

Руководство по эксплуатации

Микроскопы медицинские световые лабораторные Levenhuk

Варианты исполнения:

Микроскоп медицинский световой лабораторный Levenhuk MED 10M, монокулярный
Микроскоп медицинский световой лабораторный Levenhuk MED 10B, бинокулярный
Микроскоп медицинский световой лабораторный Levenhuk MED 10T, тринокулярный
Микроскоп медицинский световой лабораторный Levenhuk MED D10T, тринокулярный
Микроскоп медицинский световой лабораторный Levenhuk MED D10T LCD, тринокулярный

Производства:

NINGBO TEACHING INSTRUMENT CO.,LTD., Китай, No.55, Lane 658, WangTong Road, Ningbo, Zhejiang. China

Версия 1.0

2021

ООО ЦИРМИ INFO@CIRMI.RU WWW.GOSZDRAVNADZOR.RU

公 证 书

(2021)浙甬天证外字第 2129 号

申请人：宁波市教学仪器有限公司，统一社会信用代码：91330200254078019 5，住所：宁波市海曙区望童路 658 弄 55 号。

法定代表人：张琪，男，一九八二年十二月二十三日出生，公民身份号码：330203198212230637。

公证事项：签名、印鉴

兹证明宁波市教学仪器有限公司的法定代表人张琪于二〇二一年八月十八日来到我处，在本公证员的面前确认，前面外文本《确认书》上的签名和加盖“宁波市教学仪器有限公司”印章是其本人所为。

中华人民共和国浙江省宁波市天一公证处

公证员

二〇二一年八月十八日

IV55321200

ООО ЦИРМИ INFO@CIRMI.RU WWW.GOSZDRAVNADZOR.RU

НОТАРИАЛЬНЫЙ АКТ

(2021) Чжэ.Юн.Тянь.Чжэн.Вай.Цзы.№2129

Заявитель: Нинбо Тичинг Инструмент Ко. Лтд., единый код социального кредита: 913302002540780195, адрес: город Нинбо, района Хайшу, ВанТонг шоссе, переулок 658, № 55.

Законный представитель: Чжан Ци, муж., родился 23 декабря 1982 года, номер удостоверения личности гражданина: 330203198212230637.

Содержание нотариального акта: подпись, печать

Настоящим свидетельствует, что законный представитель Чжан Ци Нинбо Тичинг Инструмент Ко. Лтд. 18 августа 2021 года пришёл в нашу нотариальную контору, в присутствии данного нотариуса подтвердил подлинность своих подписи и печати "Нинбо Тичинг Инструмент Ко. Лтд." под предыдущим «Согласовано» на иностранном языке.

Нотариальная контора «Тяньи» г. Нинбо провинции Чжэцзян КНР(печать)

Нотариус: Линь Нинцзи (подпись)

I V55321201

18 августа 2021 г.

ООО ЦИРМИ INFO@CIRMI.RU WWW.GOSZDRAVNADZOR.RU

公 证 书

(2021)浙甬天证外字第 2130 号

申请人：宁波市教学仪器有限公司，统一社会信用代码：91330200254078019 5，住所：宁波市海曙区望童路 658 弄 55 号。

法定代表人：张琪，男，一九八二年十二月二十三日出生，公民身份号码：330203198212230637。

公证事项：译本与原本相符

兹证明前面的 (2021)浙甬天证外字第 2129 号《公证书》的俄文译本内容与该公证书中文原本相符。

中华人民共和国浙江省宁波市天一公证处

公证员 林宁宁

二〇二一年八月十八日

浙江省宁波市天一公证处

IV55321202

ООО ЦИРМИ INFO@CIRMI.RU WWW.GOSZDRAVNADZOR.RU

НОТАРИАЛЬНЫЙ АКТ

(2021) Чжэ.Юн.Тянь.Чжэн.Вай.Цзы.№2130

Заявитель: Нинбо Тичинг Инструмент Ко. Лтд., единый код социального кредита: 913302002540780195, адрес: город Нинбо, района Хайшу, ВанТонг шоссе, переулок 658, № 55.

Законный представитель: Чжан Ци, муж., родился 23 декабря 1982 года, номер удостоверения личности гражданина: 330203198212230637.

Содержание нотариального акта: соответствие русского перевода тексту на китайском языке

Данный нотариальный акт настоящим удостоверяет, что содержание русского перевода предыдущего «Нотариального акта» за номером (2021)Чжэ.Юн.Тянь.Чжэн.Вай.Цзы.№2129 соответствует содержанию подлинника документа на китайском языке.

Нотариальная контора «Тяньи» г. Нинбо провинции Чжэцзян КНР(печать)

Нотариус: Линь Нинцзи (подпись)

18 августа 2021 г.

I V55321203

ООО ЦИРМИ INFO@CIRMI.RU WWW.GOSZDRAVNADZOR.RU

СОДЕРЖАНИЕ

1. НАИМЕНОВАНИЕ МЕДИЦИНСКОГО ИЗДЕЛИЯ (МИ) И ЕГО КЛАССИФИКАЦИЯ……...……..3
2. НАЗНАЧЕНИЕ МЕДИЦИНСКОГО ИЗДЕЛИЯ……3
3. ОБЛАСТЬ ПРИМЕНЕНИЯ……..3
4. ОСНОВНЫЕ ТЕХНИЧЕКСИЕ ХАРАКТЕРИСТИКИ……3
5 ИСПОЛЬЗОВАНИЕ МИКРОСКОПА……..……7
6. ПОКАЗАНИЯ И ПРОТИВОПОКАЗАНИЯ К ПРИМЕНЕНИЮ МИ И ВОЗМОЖНЫЕ ПОБОЧНЫЕ ЭФФЕКТЫ……8
7 ИНФОРМАЦИЯ О ПОТЕНЦИАЛЬНЫХ ПОТРЕБИТЕЛЯХ МИ……...9
8. ВОЗМОЖНОСТЬ И МЕТОДЫ ИНТЕГРАЦИИ С ДРУГИМИ МЕДИЦИНСКИМИ ИЗДЕЛИЯМИ……9
9. ОПИСАНИЕ СОСТАВНЫХ ЧАСТЕЙ ……...9
10. ЭЛЕКТРИЧЕСКАЯ СХЕМА ИЗДЕЛИЯ……...15
11. ДАННЫЕ О МАРКИРОВКЕ МИ И ЕГО УПАКОВКЕ……...……18
12. СРОК СЛУЖБЫ……28
13. КОМПЛЕКТНОСТЬ……..……29
14. ОЧИСТКА И ДЕЗИНФЕКЦИЯ……..…..31
15. УХОД И ХРАНЕНИЕ……...…32
16. ВОЗМОЖНЫЕ НЕИСПРАВНОСТИ МИКРОСКОПА И СПОСОБЫ ИХ УСТРАНЕНИЯ……..……33
17. УСЛОВИЯ ТРАНСПОРТИРОВКИ И ХРАНЕНИЯ, ЭКСПЛУТАЦИИ……..34
18. ПОРЯДОК И УСЛОВИЯ УТИЛИЗАЦИИ ИЛИ УНИЧТОЖЕНИЯ МИ…….....…34
19. ЭЛЕКТРОМАГНИТНАЯ СОВМЕСТИМОСТЬ……..……34
20. СВЕДЕНИЯ О ПРИМЕНИМЫХ СТАНДАРТАХ……34
21. ГАРАНТИЯ И РЕКЛАМАЦИЯ……..……..35
22. НАИМЕНОВАНИЕ И ЮРИДИЧЕСКИЙ АДРЕС ПРОИЗВОДИТЕЛЯ МИ И УПОЛНОМОЧЕННОГО ПРЕДСТАВИТЕЛЯ ПРОИЗВОДИТЕЛЯ В РОССИИ……..…35

ООО ЦИРМИ INFO@CIRMI.RU WWW.GOSZDRAVNADZOR.RU

1. НАИМЕНОВАНИЕ МЕДИЦИНСКОГО ИЗДЕЛИЯ (МИ) И ЕГО КЛАССИФИКАЦИЯ

1.1 Наименование МИ и состав

Микроскопы медицинские световые лабораторные Levenhuk, варианты исполнения:

1) Микроскоп медицинский световой лабораторный Levenhuk MED 10M, монокулярный (арт. 73983)
2) Микроскоп медицинский световой лабораторный Levenhuk MED 10B, бинокулярный (арт. 73984)
3) Микроскоп медицинский световой лабораторный Levenhuk MED 10T, тринокулярный (арт. 73985)
4) Микроскоп медицинский световой лабораторный Levenhuk MED D10T, тринокулярный (арт. 73986)
5) Микроскоп медицинский световой лабораторный Levenhuk MED D10T LCD, тринокулярный (арт.73987)

1.2 Классификация МИ

Класс риска 2а.

2. НАЗНАЧЕНИЕ МЕДИЦИНСКОГО ИЗДЕЛИЯ

Изделия предназначены для изучения в лабораториях прозрачных образцов в проходящем свете.

3. ОБЛАСТЬ ПРИМЕНЕНИЯ

Изделие применяется в клинических, микробиологических, патологоанатомических и других лабораториях медицинских учреждений.

4. ОСНОВНЫЕ ТЕХНИЧЕКСИЕ ХАРАКТЕРИСТИКИ

4.1 Основные габаритные размеры изделий

№	Артикул	Наименование	Размеры изделия (ДхШхВ), см	Размеры упаковки (ДхШхВ), см	Масса изделия (без упаковки), кг	Масса изделия (в упаковке), кг
1	73983	Микроскоп Levenhuk MED 10M, монокулярный	28×18×38	48,5×38,5×24	3,51	4,68
2	73984	Микроскоп Levenhuk MED 10B, бинокулярный	29×18×36	47,5×38,5×24	4,04	5,26
3	73985	Микроскоп Levenhuk MED 10T, тринокулярный	29×18×37	47,5×38,5×24	4,12	5,44
4	73986	Микроскоп цифровой Levenhuk MED D10T, тринокулярный	29×18×43	47,5×38,5×24	4,34	5,80

ООО ЦИРМИ INFO@CIRMI.RU WWW.GOSZDRAVNADZOR.RU

5	73987	Микроскоп цифровой Levenhuk MED D10T LCD, тринокулярный	28×25×54	57×38×26	4,80	6,66

4.2 Описание составных частей изделий, технические характеристики и принцип работы по вариантам исполнения

<u>Описание составных частей микроскопов Levenhuk MED 10M, MED 10B, MED 10T, MED D10T, D10T LCD:</u>

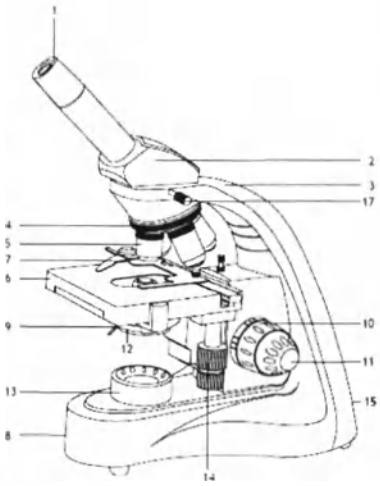

Рис. 1a. Levenhuk MED 10M

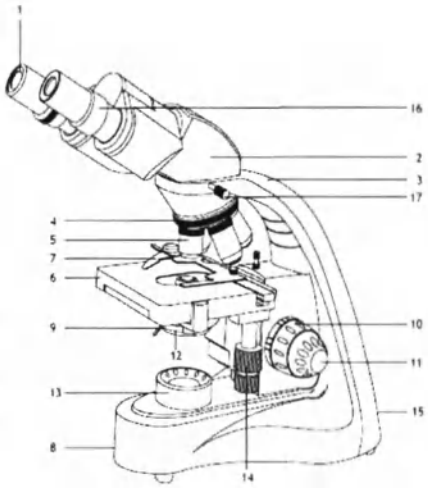

Рис. 1b. Levenhuk MED 10B

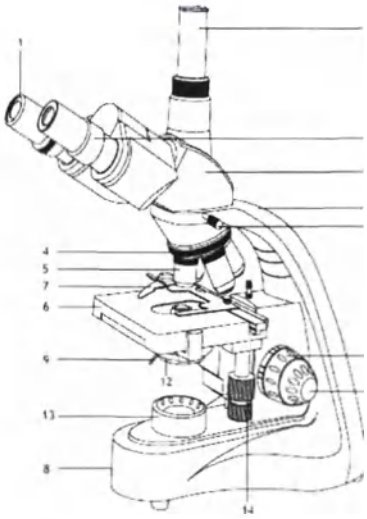

Рис. 1c. Levenhuk MED 10T, MED D10T, MED D10T LCD

1	Окуляр	10	Ручка грубой фокусировки
2	Монокулярная/бинокулярная/тринокулярная насадка	11	Ручка тонкой фокусировки
3	Штатив (опорная стойка)	12	Конденсор с держателем фильтра
4	Револьверное устройство	13	Блок подсветки
5	Объектив	14	Перемещение столика по горизонтали (вправо/влево и вперед/назад)
6	Предметный столик	15	Кнопка вкл/выкл подсветки (не показана)
7	Препаратоводитель	16	Кольцо диоптрийной настройки
8	Регулятор яркости подсветки (не показан)	17	Фиксатор монокулярной/бинокулярной/тринокулярной насадки
9	Регулятор апертурной диафрагмы	18	Третья окулярная трубка (только тринокулярные модели)

ООО ЦИРМИ INFO@CIRMI.RU WWW.GOSZDRAVNADZOR.RU

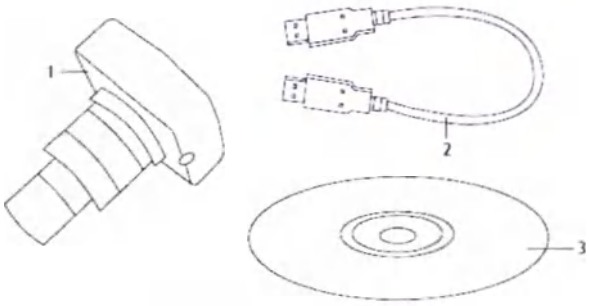

Рис. 2a. Levenhuk MED D10T LCD

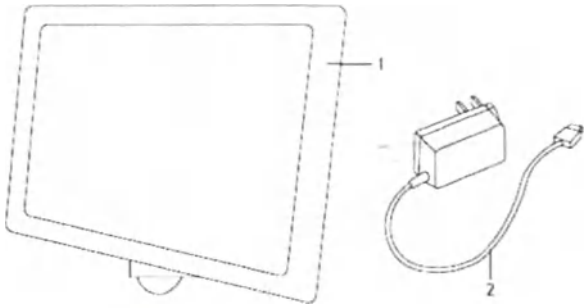

Рис. 2b. Levenhuk MED D10T

1	Цифровая камера	1	Цифровая камера с ЖК-экраном
2	USB-кабель	2	Сетевой адаптер
3	Компакт-диск с программным обеспечением		

Технические характеристики Levenhuk MED 10M, MED 10B, MED 10T, MED D10T, D10T LCD:

Артикул	**73983**	**73984**	**73985**	**73986**	**73987**
Модель	**MED 10M**	**MED 10B**	**MED 10T**	**MED D10T**	**MED D10T LCD**
Тип микроскопа	**биологические/световые**			**биологические/световые, цифровые**	
Метод исследования	светлое поле			светлое поле	
Увеличение	40—1000 крат			40—1000 крат	
Межзрачковое расстояние	—	48—75 мм		48—75 мм	
Насадка	монокулярная, поворотная на 360°, с наклоном 45°	бинокулярная, поворотная на 360°, с наклоном 30°	тринокулярная, поворотная на 360°, с наклоном 30°	тринокулярная, поворотная на 360°, с наклоном 30°	
Диаметр окулярной трубки	21 мм (внутренний), 26 мм (внешний, с резьбой)	23,2 мм		23,2 мм	
Диаметр третьей вертикальной окулярной трубки	—	—	23,2 мм	23,2 мм	
Окуляры	WF10x/18 мм	WF10x/18 мм		WF10x/18 мм	
Диоптрийная коррекция	—	±5 D		±5D	

ООО ЦИРМИ INFO@CIRMI.RU WWW.GOSZDRAVNADZOR.RU

окуляров					
Объективы	ахроматические: 4x, 10x, 40xs, 100xs (масляный)			ахроматические: 4x, 10x, 40xs, 100xs (масляный)	
Револьверное устройство	на 4 объектива			на 4 объектива	
Диапазон перемещения предметного столика	70/50 мм			70/50 мм	
Предметный столик	механический двухслойный, 125x130 мм, с препаратоводитем			механический двухслойный, 125x130 мм, с препаратоводитем	
Фокусировка	коаксиальная, грубая (30 мм) и точная (0,002 мм)			коаксиальная, грубая (30 мм) и точная (0,002 мм)	
Конденсор	Аббе N.A. 1,25 с ирисовой диафрагмой и держателем фильтра			Аббе N.A. 1,25 с ирисовой диафрагмой и держателем фильтра	
Подсветка	нижняя, светодиодная (5 Вт) с регулировкой яркости			нижняя, светодиодная (5 Вт) с регулировкой яркости	
Светофильтры	синий, зеленый, желтый			синий, зеленый, желтый	
Иммерсионное масло	+			+	
Предохранитель	2 шт.			2 шт.	
Источник питания	100—240 В, через сетевой адаптер			100—240 В, через сетевой адаптер	
Камера	—			5,1 Мпикс	5 Мпикс с ЖК-экраном
Крепление для камеры	—	—	+	+	+
Источник питания камеры	—			5 В, через USB-кабель	12 В/2 А, через сетевой адаптер
Срок службы	не менее 3 лет				

Технические характеристики объективов:

Тип коррекции	Линейное увеличение и числовая апертура	Система	Линейное поле зрения в пространстве предметов с окуляром 10x/22, мкм	Общее увеличение микроскопа с окуляром 10x
Ахромат	4x/0,15	Сухая	550	40
Ахромат	10x/0,35	Сухая	220	100
Ахромат	40x/0,75	Сухая	55	400
Ахромат	100x/1,25	Масляная	22	1000

ООО ЦИРМИ INFO@CIRMI.RU WWW.GOSZDRAVNADZOR.RU

5. ИСПОЛЬЗОВАНИЕ МИКРОСКОПА

Эксплуатация микроскопов осуществляется в соответствии с инструкцией по эксплуатации.

Принцип работы микроскопов Levenhuk MED 10M, MED 10B, MED 10T, MED D10T, D10T LCD:

Сборка

- Аккуратно распакуйте микроскоп и установите его на ровную поверхность.
- Снимите упаковку и пластиковую защиту с окулярной насадки.
- Установите монокулярную, бинокулярную или тринокулярную насадку на корпус и затяните фиксатор.
- Осмотрите все элементы, входящие в комплект поставки, установите их назначение.
- Подключите к микроскопу сетевой шнур и включите его в сеть.

Использование

Рассмотрите рисунки 1a (монокулярная модель), 1b (бинокулярная модель) и 1c (тринокулярная модель).

- Включите питание, загорится подсветка. Настройте яркость так, чтобы она составляла около 70%. Положите препарат на предметный столик. Убедитесь, что зажимы надежно держат препарат.
- Ирисовую диафрагму необходимо настраивать в соответствии с разными цифровыми апертурами разных объективов. Лучше всего настроить ирисовую диафрагму таким образом, чтобы ее диаметр был немного меньше апертуры выбранного объектива. Откройте/закройте ирисовую диафрагму с помощью ручки регулировки. Если ручка повернута вправо, ирисовая диафрагма полностью открыта. Примечание: диафрагма не регулирует яркость подсветки. Чтобы отрегулировать яркость подсветки, используйте регулятор яркости подсветки.
- Сдвиньте держатель фильтра, поместите в него необходимый фильтр и затем верните держатель в начальное положение.
- Чтобы сменить увеличение объектива, поверните револьверное устройство до щелчка.
- При регулировке фокуса, чтобы объектив не касался образца, поворачивайте ручку грубой фокусировки, пока образец не окажется на расстоянии примерно 3,175 мм (1/8") от объектива.
- Наблюдая в окуляр, медленно поверните ручку грубой фокусировки до тех пор, пока не появится изображение наблюдаемого препарата. Поверните ручку тонкой фокусировки так, чтобы изображение стало четким. При работе с высокими увеличениями механизм тонкой фокусировки позволит четко сфокусироваться на наблюдаемом препарате.
- При использовании масляного объектива следует заполнить пространство между поверхностью исследуемого образца и лицевой поверхностью объектива иммерсионным маслом. Поднимите конденсор в верхнее положение и капните немного масла на объектив и покровное стекло препарата. Поверните револьверное устройство вперед и назад несколько раз, чтобы избавиться от пузырьков воздуха в масле. Затем зафиксируйте объектив в рабочем положении. Убедитесь, что масло заполняет все пространство между объективом и препаратом. После использования протрите масляный объектив насухо.
- Поворачивая ручку для перемещения столика по горизонтали вперед-назад и вправо-влево, вы сможете поместить препарат в центр поля зрения окуляра.
- Наблюдая правым глазом в окуляр, установленный в правый окулярный тубус, настройте резкость изображения при помощи ручек грубой и тонкой фокусировки. Для бинокулярных и тринокулярных моделей: затем, наблюдая левым глазом в левый окулярный тубус, вращайте кольцо диоптрийной настройки, чтобы устранить разницу в изображении для левого и правого глаза. Запомните настройку для использования в

ООО ЦИРМИ INFO@CIRMI.RU WWW.GOSZDRAVNADZOR.RU

дальнейшем. Настройте расстояние между осями окулярных тубусов бинокулярной насадки таким образом, чтобы при наблюдении двумя глазами изображение сливалось в единую окружность.

• Для тринокулярных моделей: вы можете установить цифровую камеру в третью окулярную трубку.

Замена предохранителя

Отключите микроскоп от сети. Откройте держатель предохранителя в задней части микроскопа при помощи отвертки с прямым шлицем. Выньте старый предохранитель и установите новый. Используйте только соответствующие предохранители. Закройте держатель предохранителя.

Цифровая камера

Модель Levenhuk MED D10T комплектуется цифровой камерой (рис. 2a), модель Levenhuk MED D10T LCD комплектуется цифровой камерой с ЖК-экраном (рис. 2b). Цифровая камера устанавливается в третью окулярную трубку и позволяет наблюдать препараты в мельчайших деталях и реальном цвете на экране, снимать фото и видео, а также сохранять полученные изображения для дальнейшего использования.

МЕРЫ БЕЗОПАСНОСТИ

К работе с микроскопом должны допускаться лица, имеющие специальное медицинское образование. При работе с микроскопом источником опасности является электрический ток. Конструкция микроскопа исключает возможность случайного прикосновения к токоведущим частям, находящимся под напряжением.

ВНИМАНИЕ! ЗАМЕНУ ЛАМП В ФОНАРЯХ ПРОИЗВОДИТЬ ПРИ ОТКЛЮЧЕННОМ ОТ СЕТИ МИКРОСКОПЕ. ВО ИЗБЕЖАНИЕ ОЖОГА КОЖИ РУК О КОЛБУ ЛАМПЫ, ЗАМЕНУ ЛАМПЫ СЛЕДУЕТ ПРОИЗВОДИТЬ ЧЕРЕЗ 15–20 МИНУТ ПОСЛЕ ОТКЛЮЧЕНИЯ.

При замене плавких вставок необходимо устанавливать новые плавкие вставки только тех номиналов, которые были установлены ранее.
После окончания работы микроскоп и блок питания ртутной лампы необходимо отключить от сети.
Не рекомендуется оставлять без присмотра включенные в сеть приборы.
Ремонтные и профилактические работы необходимо производить только после отключения приборов от сети.

6. ПОКАЗАНИЯ И ПРОТИВОПОКАЗАНИЯ К ПРИМЕНЕНИЮ МИ И ВОЗМОЖНЫЕ ПОБОЧНЫЕ ЭФФЕКТЫ

6.1 Показания

- изучения прозрачных образцов в проходящем свете по методу фазового контраста, светлого и темного поля.

6.2 Противопоказания

Нет

Побочные эффекты

Нет.

7. ИНФОРМАЦИЯ О ПОТЕНЦИАЛЬНЫХ ПОТРЕБИТЕЛЯХ МИ

ООО ЦИРМИ INFO@CIRMI.RU WWW.GOSZDRAVNADZOR.RU

Потенциальными потребителями микроскопов являются:

- муниципальные и частные медицинские и оздоровительные учреждения.

8. ВОЗМОЖНОСТЬ И МЕТОДЫ ИНТЕГРАЦИИ С ДРУГИМИ МЕДИЦИНСКИМИ ИЗДЕЛИЯМИ

- Интеграция с другими медицинскими изделиями не предусмотрена

9. ОПИСАНИЕ СОСТАВНЫХ ЧАСТЕЙ МИ

ОПИСАНИЕ СОСТАВНЫХ ЧАСТЕЙ МИКРОСКОПОВ LEVENHUK MED 10M, MED 10B, MED 10T, MED D10T, D10T LCD:

1. Штатив

Составная часть микроскопа. Материал: металл, пластик. Конструктивный несущий узел микроскопа, на котором установлены тубус, предметный столик, осветительная система. В штатив встроены блок питания и фокусировочный механизм грубой и точной фокусировки. 28×18×38 Модель: ДхШхВ, см: 73983 24x18x32,5 73984 24x18x32,5 73985 24x18x33 73986 24x18x32 73987 24x18x33	

2. Насадка монокулярная

Составная часть микроскопа. Материал: металл, пластик, стекло. Монокулярная насадка, поворотная на 360°, с наклоном 45°. Модель: ДхШхВ, см: 73981 24x11x9,5	

3. Насадка бинокулярная

Составная часть микроскопа. Материал: металл, пластик, стекло. Бинокулярная насадка, поворотная на 360°, с наклоном 30°. Модель: ДхШхВ, см: 73982 24x11x9,5	

4. Насадка тринокулярная

ООО ЦИРМИ INFO@CIRMI.RU WWW.GOSZDRAVNADZOR.RU

Составная часть микроскопа. Материал: металл, пластик, стекло. Тринокулярная насадка, поворотная на 360°, с наклоном 30°. Модель: ДхШхВ, см: 73983 18x20x14 73984 18x20x14 73985 18x20x14	

5. Окуляр 10x/18 мм

Широкопольный окуляр с диоптрийной коррекцией. Алюминий марки LY12-cz – основа окуляра. Акрилонитрилбутадиенстирол марки ABS - корпус окуляра. Оптическое стекло марки 113010430 - линза окуляра. Увеличение, крат: 10 Поле зрения, мм: 18 Возможность диоптрийной коррекции, D: ±5 Посадочный диаметр, мм: 27,5 (внешний), 25 (внутренний, резьба) Габариты, см: 5,5x2,7x2,7 Вес, кг: 0,038	

6. Револьверное устройство на 4 объектива

Составная часть микроскопа. Материал: металл. Турель с четырьмя закрепленными объективами (ахроматические: 4x, 10x, 40xs, 100xs (масляный). Диаметр/длина вместе с объективами, см 7,5/6,5	

7. Объектив ахроматический 4x

Составная часть револьверного устройства. Оптическая конструкция: ахромат Материал оптики: оптическое стекло. Материал корпуса: медь (HPb59-1), алюминий (LY12-cz). Увеличение, крат: 4 Числовая апертура: 0,1 Длина совместимого тубуса, мм: 160 Толщина совместимого покровного стекла, мм: 0,17 Габариты, см: 3,1x2,4x2,4 Вес, кг: 0,028	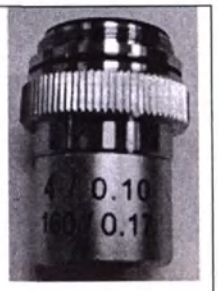

8. Объектив ахроматический 10x

Составная часть револьверного устройства. Оптическая конструкция: ахромат Материал оптики: оптическое стекло. Материал корпуса: медь (HPb59-1), алюминий (LY12-cz). Увеличение, крат: 10 Числовая апертура: 0,25 Длина совместимого тубуса, мм: 160 Толщина совместимого покровного стекла, мм: 0,17	

ООО ЦИРМИ INFO@CIRMI.RU WWW.GOSZDRAVNADZOR.RU

Габариты, см: 4,3x2,4x2,4 Вес, кг: 0,054	

9. Объектив ахроматический 40xs

Составная часть револьверного устройства. Оптическая конструкция: ахромат Материал оптики: оптическое стекло. Материал корпуса: медь (HPb59-1), алюминий (LY12-cz). Увеличение, крат: 40 Числовая апертура: 0,65 Длина совместимого тубуса, мм: 160 Толщина совместимого покровного стекла, мм: 0,17 Дополнительно: пружинящая оправа Габариты, см: 4,9x2,4x2,4 Вес, кг: 0,064	

10. Объектив ахроматический 100xs

Составная часть револьверного устройства. Оптическая конструкция: ахромат Материал оптики: оптическое стекло. Материал корпуса: медь (HPb59-1), алюминий (LY12-cz). Увеличение, крат: 100 Числовая апертура: 1,25 Длина совместимого тубуса, мм: 160 Толщина совместимого покровного стекла, мм: 0,17 Дополнительно: пружинящая оправа, масляная иммерсия Габариты, см: 4,9x2,4x2,4 Вес, кг: 0,064	

11. Предметный столик

Составная часть микроскопа. Материал: металл, пластик. Механический двуслойный предметный столик с препаратоводителем Размер: 125×130 мм Диапазон перемещения: 70/50 мм	

12. Конденсор 1,25

Составная часть микроскопа, размещен под предметным столиком. Числовая апертура: 1,25 Габариты, см: 12,5x12,5x7 Вес, кг: 0,390 Материал оптики: оптическое стекло. Материал корпуса: литой алюминий (ZL102), алюминий (LY12-cz), медь (HPb59-1), сталь (45 #).	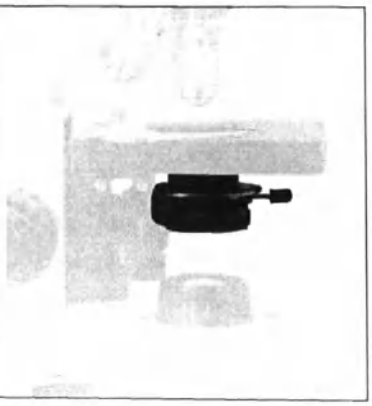

13. Светодиодная лампа

ООО ЦИРМИ INFO@CIRMI.RU WWW.GOSZDRAVNADZOR.RU

Составная часть осветителя микроскопа, размещена в основании. Светодиодная лампа 5 Вт. Компоненты диода: стекло, медный кронштейн, полифталамид, золотой провод, чип, отвечающий за подсветку. Материал корпуса: алюминиевая пластина. Марка: EPISTAR.	

14. Сетевой кабель

Тип выходного соединения: IEC 320 C13 10A 250V ~ Длина, см: 180 Вес, кг: 0,17 Материал: поливинилхлорид, медная проволока. Марка: JINTAO.	

15. Цифровая камера 5,1 Мпикс для модели Levenhuk MED D10T

Цифровая камера снабжена креплением и устанавливается в вертикальную окулярную трубку микроскопа. Камера может работать в режиме фото- или видеосъемки. Ее необходимо подключать к компьютеру с установленной программой для работы с изображениями (диск с ПО и USB-кабель включены в комплект поставки). С помощью ПО можно корректировать размер, яркость и контрастность изображения, менять время выдержки, проводить калибровку камеры с объективами, измерять образцы или отдельные структуры (доступно несколько единиц измерения). Число мегапикселей: 5,1 Чувствительный элемент: 1/2,5 Размер пикселя, мкм: 2,2x2,2 Чувствительность, вольт на люкс-секунду на длине волны 550 нм: 0,53 Возможность записи видео: есть Кадровая частота: 7@2592x1944, 27@1280x960, 90@640x480 Динамический диапазон, dB: 66 Место использования: третья окулярная трубка микроскопа 23,2 мм Спектральный диапазон, нм: 380–650 Баланс белого: авто/ручной Контроль экспозиции: 0,294–2000 мс ПО, драйверы: Levenhuk Версия программного обеспечения – 4.8.15934.20191113 Дата версии программного обеспечения – 12.11.2019 Программные возможности: размер изображения, яркость, время выдержки Выход: USB 2.0, 480 Мбит/с Системные требования: Windows 7/8/10 (32 и 64 бит), Mac OS 10.12, Linux, 2,8 ГГц Intel Core 2 или выше, не менее 2 ГБ ОЗУ, USB 2.0, монитор 17 Источник питания камеры: через USB-кабель Максимальное разрешение: 2048x1536 пикс	

ООО ЦИРМИ INFO@CIRMI.RU WWW.GOSZDRAVNADZOR.RU

16. Камера цифровая 5 Мпикс с ЖК-экраном для модели Levenhuk MED D10T LCD

Цифровая камера с 5-мегапиксельным сенсором снимает фото и видео, при этом картинка с объектива отображается на встроенном ЖК-экране в реальном времени. Предустановленное программное обеспечение позволяет проводить настройку камеры, редактировать отснятый материал, сохранять кадры для предстоящей работы. К ЖК-экрану можно подключать наушники, клавиатуру и компьютерную мышь. Поддерживаются внешние накопители данных. Крепление для установки камеры в окулярную трубку включено в комплект поставки. С помощью ПО можно корректировать размер, яркость, контрастность, гамму, резкость и насыщенность изображения, менять время выдержки и баланс белого, проводить калибровку камеры с объективами, измерять образцы или отдельные структуры (доступно несколько единиц измерения), проводить анализ частиц. Число мегапикселей: 5 Чувствительный элемент: 1/2,5 Размер пикселя, мкм: 2,2x2,2 Чувствительность, вольт на люкс-секунду на длине волны 550 нм: 0,53 Возможность записи видео: есть Кадровая частота: 15 Место использования: третья окулярная трубка микроскопа 23,2 мм; при помощи крепления для камеры Баланс белого: авто/ручной Контроль экспозиции: авто/ручной Версия программного обеспечения: Android 5.1 Дата версии программного обеспечения: 9.03.2015 Программные возможности: измерения, яркость, анализ частиц и др. Выход: USB 2.0 (2 шт.), miniHDMI, Wi-Fi, слот карты памяти TF Источник питания камеры: постоянный ток 12 В; через адаптер сети переменного тока ЖК-экран: 9,4 дюйма, цветной, сенсорный Встроенная память: 4 ГБ Возможность подключения другого оборудования: карты памяти microSD до 32 ГБ; монитор/телевизор с HDMI-разъемом; флеш-накопитель, компьютерная мышь, клавиатура с USB-разъемом; наушники 3,5 мм	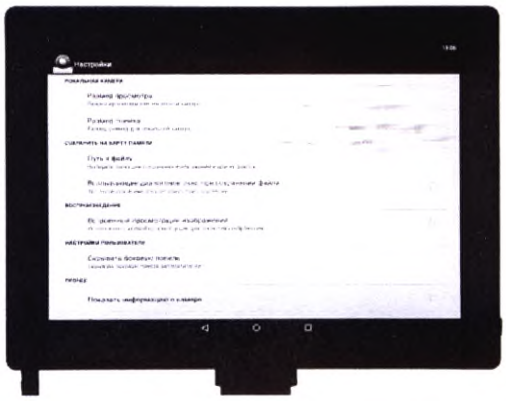

ООО ЦИРМИ INFO@CIRMI.RU WWW.GOSZDRAVNADZOR.RU

Фото: *.jpg Видео: 1080p, *.3gp Максимальное разрешение: 2048x1536 пикс	

17. Светофильтр зеленый

Рекомендуется использовать в микроскопах с ахроматическими или планахроматическими объективами. Материал: тонированное стекло Место установки: в держатель для фильтров или на полевую диафрагму Назначение: увеличение контрастности Габариты, см: 3,2x3,2x0,2 Вес, кг: 0,006	

18. Светофильтр синий

Рекомендуется использовать в микроскопах с ахроматическими или планахроматическими объективами. Материал: тонированное стекло Место установки: в держатель для фильтров или на полевую диафрагму Назначение: увеличение контрастности Габариты, см: 3,2x3,2x0,2 Вес, кг: 0,006	

19. Светофильтр желтый

Рекомендуется использовать в микроскопах с ахроматическими или планахроматическими объективами. Материал: тонированное стекло Место установки: в держатель для фильтров или на полевую диафрагму Назначение: уменьшение цветовой температуры Габариты, см: 3,2x3,2x0,2 Вес, кг: 0,006	

20. Чехол защитный

Пылезащитный чехол для хранения микроскопа. Материал: поливинилхлорид, пластиковая пленка. Габариты (сложенный), см: 10x0,5x10 Вес, кг: 0,050	

21. Масло иммерсионное

Используется с иммерсионными (масляными) объективами микроскопов. Применяется для увеличения числовой апертуры объектива, благодаря чему появляется возможность вести наблюдения препарата с большим разрешением и повышенной кратностью. Коэффициент преломления: 1,51 Объем: 7 мл Температура хранения: +18…25 °C Срок годности: 3 года Габариты, см: 2x2x6 Вес, кг: 0,01 Состав масла: 50% смола, 50% этан.	

22. Стекла покровные (не более 100 шт./уп.)

ООО ЦИРМИ INFO@CIRMI.RU WWW.GOSZDRAVNADZOR.RU

Покровные стекла необходимы для самостоятельного изготовления микропрепаратов. Они используются для накрывания размещенного на предметном стекле образца. Материал: натриево-известковое стекло. Размер, мм: 24x24 Толщина, мм: 0,13–0,17 Номинальное количество, шт.: 100	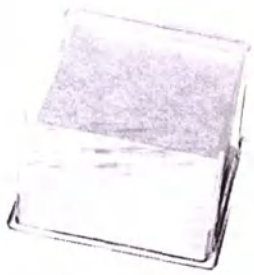

23. Стекла предметные (не более 50 шт./уп.)

Предназначены для самостоятельного изготовления микропрепаратов, на них размещают образцы для исследований. Материал: натриево-известковое стекло. Размер, мм: 76x25 Толщина, мм: 1,0-1,2 Шлифованные края: да Номинальное количество, шт.: 50	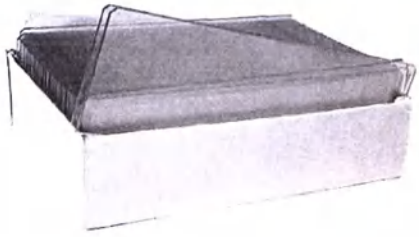

24. Стекла предметные с лункой (не более 50 шт./уп.)

Разработаны для изучения микропрепаратов «висячая капля». Такие образцы часто исследуются в микробиологических и клинико-диагностических лабораториях. Материал: натриево-известковое стекло. Размер, мм: 25,4x76,2 Толщина, мм: 1,0–1,2 Шлифованные края: да Количество лунок: 1 Диаметр лунки, мм: 15 Номинальное количество, шт.: 50	

26. Стекла предметные с двумя лунками (не более 50 шт./уп.)

Разработаны для изучения микропрепаратов «висячая капля». Такие образцы часто исследуются в микробиологических и клинико-диагностических лабораториях. Материал: натриево-известковое стекло. Размер, мм: 25,4x76,2 Толщина, мм: 1,0–1,2 Шлифованные края: да Количество лунок: 2 Диаметр лунки, мм: 15 Номинальное количество, шт.: 50	

10. ЭЛЕКТРИЧЕСКАЯ СХЕМА ИЗДЕЛИЯ

Микроскопы Levenhuk MED 10M (арт. 73983), MED 10B (арт. 73984), MED 10T (арт. 73985), MED D10T (арт. 73986), MED D10T LCD (арт.73987):

На рисунке представлена электрическая схема микроскопа.

ООО ЦИРМИ INFO@CIRMI.RU WWW.GOSZDRAVNADZOR.RU

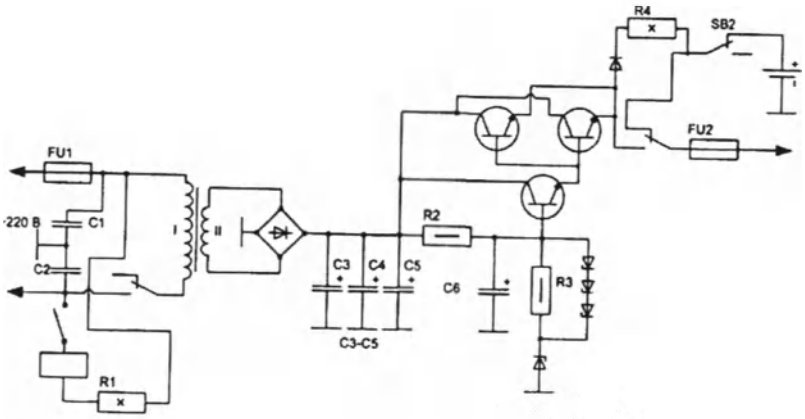

Рис.

Расшифровка обозначений электронной схемы блока питания микроскопа:

– резисторы;

– переменные резисторы с нелинейным регулированием;

– резисторы постоянные с номинальной мощностью 0, 5 Вт;

– резисторы постоянные с номинальной мощностью 10 Вт;

– предохранители;

– конденсаторы постоянной емкости;

– конденсаторы постоянной емкости поляризованные;

– диоды выпрямительные;

– стабилитрон (диод лавинный выпрямительный) односторонний

– дроссели, у которых имеется ферримагнитный сердечник;

– ключи;

– транзисторы структуры n-p-n в корпусе;

220 В – входящее напряжение.

На рисунке представлена электрическая схема цифровой камеры 5,1 Мпикс.

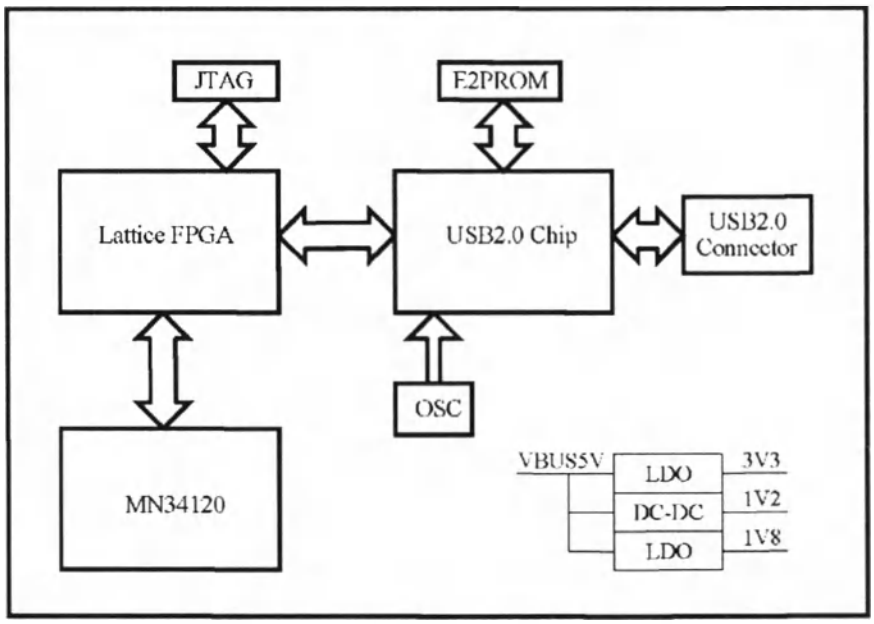

Расшифровка обозначений электронной схемы:

ООО ЦИРМИ INFO@CIRMI.RU WWW.GOSZDRAVNADZOR.RU

JTAG (Joint Test Action Group) – интерфейс предназначен для подключения сложных цифровых микросхем или устройств уровня печатной платы к стандартной аппаратуре тестирования и отладки.
E2PROM – электрически стираемое перепрограммируемое постоянное запоминающее устройство, один из видов энергонезависимой памяти. Память такого типа может стираться и заполняться данными до миллиона раз.
Lattice FPGA – программируемая логическая интегральная система.
MN34120 – датчик изображения для цифровой камеры.
USB2.0 Chip – схема порта USB2.0 (Universal Serial Bus).
USB2.0 Connector – разъем USB2.0 (Universal Serial Bus).
OSC (Open Sound Control) – пакетный протокол для коммуникации мультимедийных устройств, позволяет мультимедийным устройствам взаимодействовать по локальной IP-сети или через интернет.
Составляющие каналы виртуальной шины питания:
VBUS5V – виртуальная шина питания с напряжением 5 В, состоящая из трех каналов:
LDO 3V3 – это линейный регулятор постоянного напряжения, который может регулировать выходное напряжение, даже когда напряжение питания очень близко к выходному напряжению с напряжением 3,3 В;
DC-DC 1V2 – канал питания постоянного тока с напряжением 1,2 В;
LDO 1V8 – это линейный регулятор постоянного напряжения, который может регулировать выходное напряжение
На рисунке представлена схема LCD-экрана.

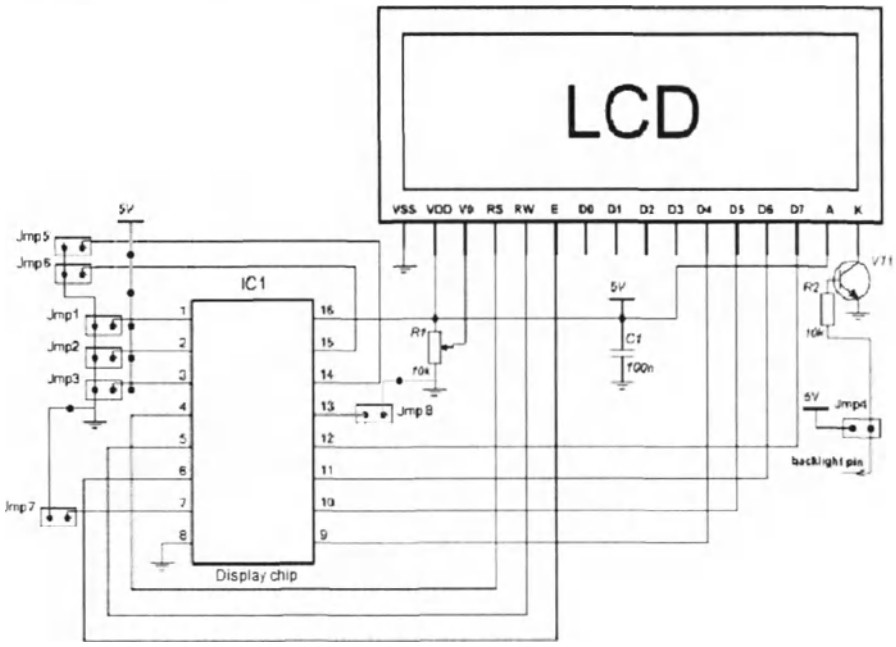

Рис.

Расшифровка обозначений электронной схемы:
LCD – экран.
Jpm1-8 – управляющие кнопки на приборе.
5V – входящее напряжение.
Display chip IC1 – управляющая плата дисплея (первая интегральная схема).
1-16 – управляющие пары платы IC1.
R1 10k – первый резистор с сопротивлением 10 000 Ом.
R2 10k – второй резистор с сопротивлением 10 000 Ом.
C1 100n – конденсатор с емкостью 100 мкф.

ООО ЦИРМИ INFO@CIRMI.RU WWW.GOSZDRAVNADZOR.RU

VT1 – транзистор.
Backlight pin – индикатор работы прибора.
VSS, VDD, V0, RS, RW, E, D0-7, A, K – управляющие пары экрана LCD.

11. ДАННЫЕ О МАРКИРОВКЕ МИ И ЕГО УПАКОВКЕ

Макет коробки микроскопов и его маркировка представлена в таблице ниже.
Общий макет упаковок приставлен на рисунке:

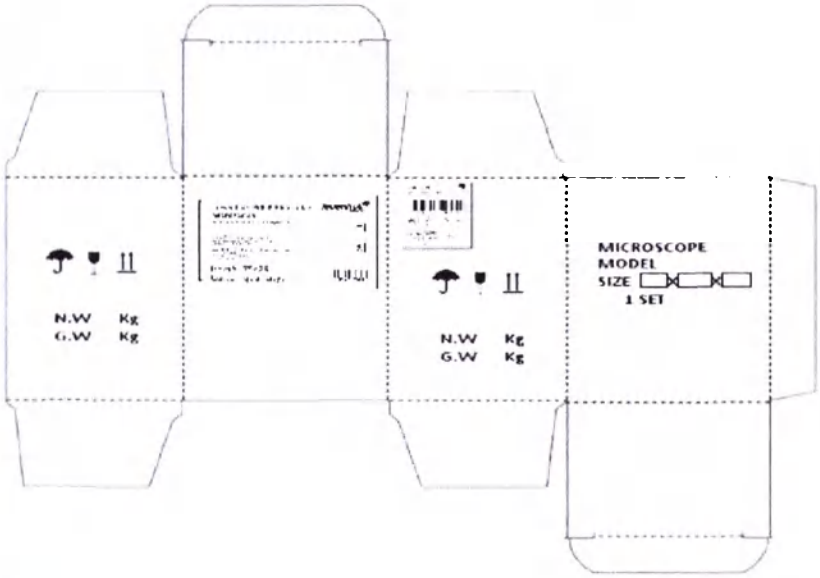

Рис.

Мелкие части вложены в отдельные полиэтиленовые пакеты и располагаются в специальных выемках общего пенопласта.

Расшифровка маркировок на коробках:

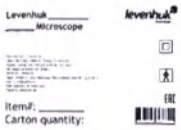

– маркировочный знак уполномоченного представителя производителя в РФ изделия.

– изделие класса II – изделия, которые, кроме основной изоляции, имеют и дополнительную изоляцию.

– рабочая часть типа BF – имеющие повышенную степень защиты и изолированную рабочую часть.

MODEL ___ – пер. «МОДЕЛЬ», модель микроскопа.
SIZE __X__X__ – размер транспортной упаковки изделия.
1 SET – пер. «1 комплект».
N.W Kg – масса нетто (без упаковки) в килограммах.
G.W Kg – масса брутто (с упаковкой) в килограммах.

ООО ЦИРМИ INFO@CIRMI.RU WWW.GOSZDRAVNADZOR.RU

MICROSCOPE – наименование изделия. Пер. «МИКРОСКОП».

– маркировка «Беречь от влаги». Маркировка указывает на то, что прибор требуется хранить только в сухом помещении.

– маркировка «Осторожно: хрупкий товар». Маркировка указывает на то, что к прибору следует относиться с осторожностью.

– маркировка «Верх». Маркировка указывает, где расположен верх прибора.

– штрих-код изделия.

ДАННЫЕ О МАРКИРОВКИ СОСТАВЛЯЮЩИХ

Микроскопы Levenhuk MED 10M (арт. 73983), MED 10B (арт. 73984), MED 10T (арт. 73985), MED D10T (арт. 73986), MED D10T LCD (арт.73987):

Маркировка составной части	Расшифровка
Опорная стойка (штатив)	
7 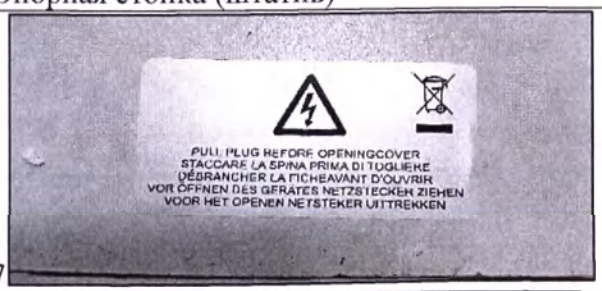	– особая утилизация. Во избежание нанесения вреда окружающей среде необходимо отделить данный объект от обычных отходов и утилизировать его наиболее безопасным способом – например, сдать в специальные места по утилизации. – знак опасности поражения электрическим током. «PULL PLUG BEFORE OPENINGCOVER STACCARE LA SPANIA PRIMA DI TOGLIERE DÉBRANCHER LA FISHEAVANT D'OUVRIR VOR ÖFFNEN DES GERÄTES NETZSTECKER ZIEHEN VOOR HET OPENEN NETSTEKER UITTREKKEN» – пер. «Вытащите штекер перед открытием» на английском, итальянском, французском, немецком и нидерландском соответственно. CE – маркировка CE, которая удостоверяет, что изделие соответствует основным

ООО ЦИРМИ INFO@CIRMI.RU WWW.GOSZDRAVNADZOR.RU

	требованиям директив ЕС и гармонизированным стандартам Европейского союза, а также то, что продукт прошёл процедуру оценки соответствия директивам. INPUT:AC85-240v 50-60Hz LED:5W – данные о поступающем питании и мощности подсветки. USE ONLY WITH A 250V FUSE – маркировка, оповещающая о наличии предохранителя у блока питания. Пер. «Используйте только с предохранителем на 250В». levenhuk MED Series – название серии микроскопов, к которой относится данная модель микроскопа.
Насадка бинокулярная	
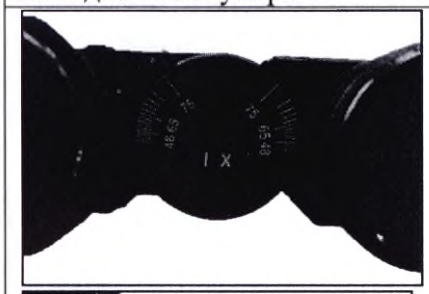 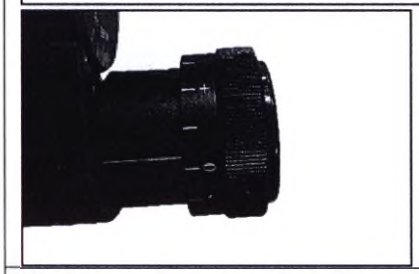	Регулировка расстояния между осями окулярных тубусов от 48 мм до 75 мм посредством параллельного вращения тубусов. 1x – собственное увеличение бинокулярной насадки равно 1,0 крат. Маркировка диоптрийной коррекции насадки.
Насадка тринокулярная	
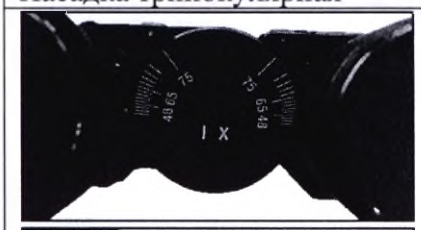 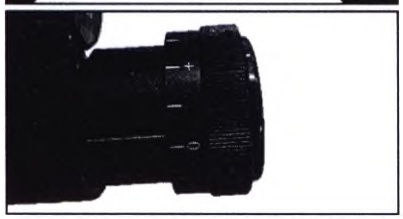	Маркировка расстояния между осями окулярных тубусов от 48 мм до 75 мм посредством параллельного вращения тубусов. 1x – собственное увеличение тринокулярной насадки равно 1,0 крат. Маркировка диоптрийной коррекцияи насадки. Маркировка наличия делителя светового потока (во время использования с камерой и без

ООО ЦИРМИ INFO@CIRMI.RU WWW.GOSZDRAVNADZOR.RU

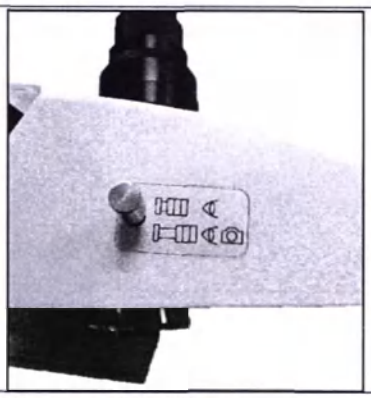	камеры).
Окуляр 10х/18 мм	
	WF – маркировка широкоугольного окуляра. 10х – кратность увеличения окуляра 10 крат DIN/18 –диаметр поля зрения окуляра 18 мм.
Револьверное устройство на 4 объектива	
	На самом револьверном устройстве нет маркировки.
Предметный столик	
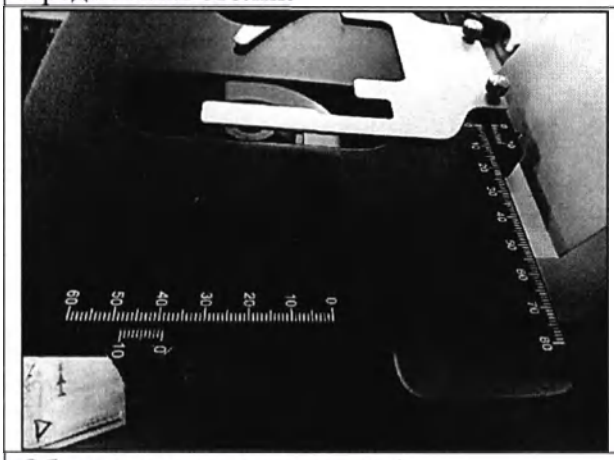	Маркировка по бокам предметного столика обозначает двухкоординатное перемещение препарата в пределах 80х60 мм.
Объектив ахроматический 4х	
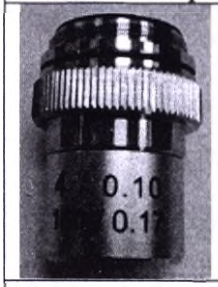	4х/0.10 – увеличение объектива 4 крат/числовая апертура объектива равно 0,1. 160/0.17 – длина совместимого тубуса 160 мм/толщина совместимого покровного стекла равна 0,17 мм.
Объектив ахроматический 10х	

ООО ЦИРМИ INFO@CIRMI.RU WWW.GOSZDRAVNADZOR.RU

	10/0.25 – увеличение объектива 10 крат/числовая апертура объектива равно 0,25. 160/0.17 – длина совместимого тубуса 160 мм/толщина совместимого покровного стекла равна 0,17 мм.
Объектив ахроматический 40xs	
	40/0.65 – увеличение объектива 40 крат/числовая апертура объектива равно 0,65. 160/0.17 – длина совместимого тубуса 160 мм/толщина совместимого покровного стекла равна 0,17 мм.
Объектив ахроматический 100xs	
	S100/1.25 oil – увеличение объектива 100 крат/числовая аппертура объектива равно 1,25, масляная иммерсия. 160/0.17 – длина совместимого тубуса 160 мм/толщина совместимого покровного стекла равна 0,17 мм.
Светодиодная лампа	
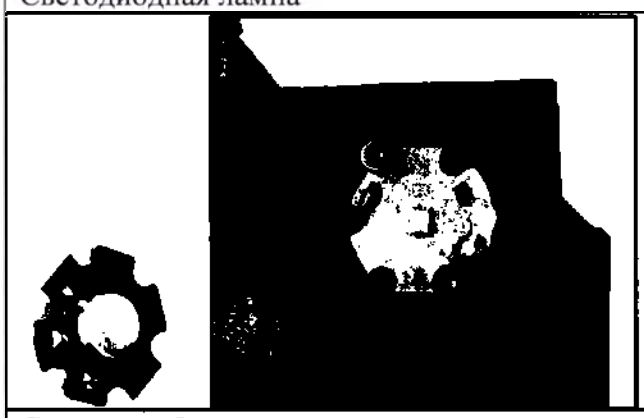	CREE – производитель светодиодов. + – токопроводящая дорожка с положительной полярностью. – – токопроводящая дорожка с отрицательной полярностью.
Сетевой кабель	
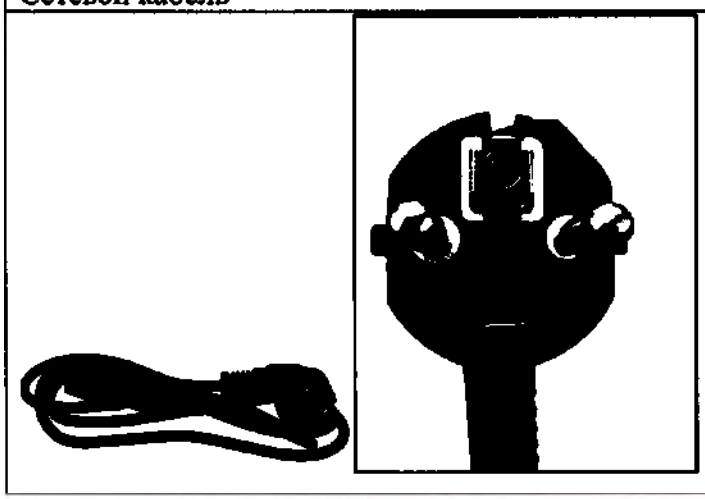	Ⓝ – знак NEMKO (контроль электротехнических материалов Норвегии). Ⓢ – знак SEMKO (Шведское агентство по контролю электрооборудования). Ⓕⓘ – знак FIMKO (выдан Финской ассоциацией по стандартизации). Ⓓ – знак DEMKO (Контроль электротехнических материалов Дании).

ООО ЦИРМИ INFO@CIRMI.RU WWW.GOSZDRAVNADZOR.RU

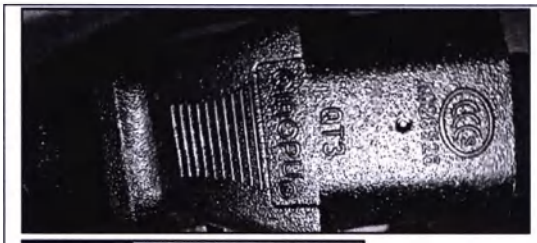

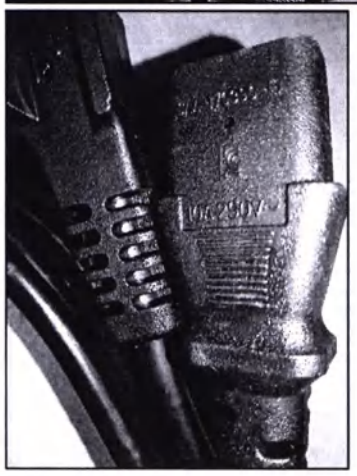

– Verband Deutscher Elektrotechniker (сертификация ассоциации немецких инженеров-электриков).

– Österreichischer Verband für Elektrotechnik (австрийская ассоциация по электротехнике).

– division of SGS Belgium, SGS – Société générale de surveillance (подразделение SGS Бельгия, SGS – общее наблюдательное общество).

– Keuring van Elektrotechnische Materialen te Arnhem (сертификация инспекции электротехнических материалов в Арнеме).

– продукт соответствует стандартам NF – норма Франции. Марка выпущена AFNOR (французская ассоциация по стандартизации).

D03 – тип штекера.

15A240V~ – максимально поддерживаемая мощность прибором. Вольтаж 220 В, ток 16 А.

QIAOPU – название фирмы изготовителя кабеля питания.

1538AP – маркировка стабилизатора напряжения.

– маркировка китайского стандарта CCCs.

A028526 – номер китайского стандарта CCCs.

QT3 – тип коннектора.

QINOPU® – название фирмы изготовителя кабеля с товарным знаком.

– маркировка сертификации Кореи.

SAA–170390–EA – номер европейского стандарта, по которому сделан кабель.

10A250V~ – максимально поддерживаемая мощность

ООО ЦИРМИ INFO@CIRMI.RU WWW.GOSZDRAVNADZOR.RU

	прибором. Вольтаж 250В, ток 10А.
Светофильтр зеленый	
	Нет маркировок
Светофильтр синий	
	Нет маркировок
Светофильтр желтый	
	Нет маркировок
Чехол защитный	
	Нет маркировок
Масло иммерсионное	
	Нет маркировок
Цифровая камера 5,1 Мпикс	
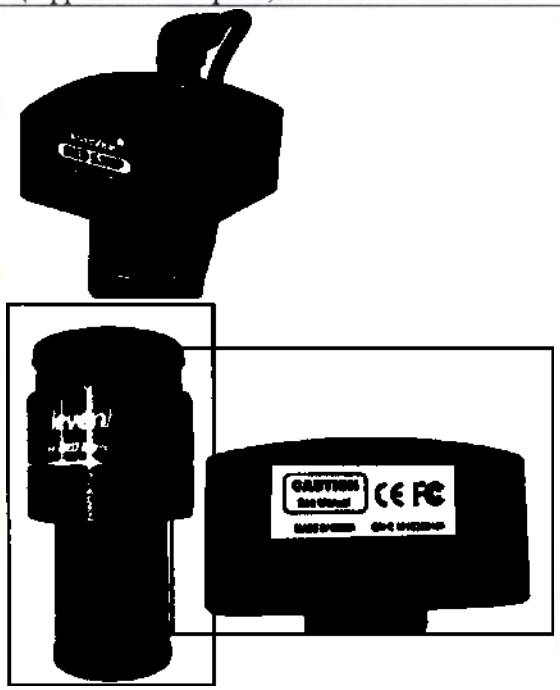	levenhuk MED 5.1MP Digital Camera – наименование камеры. levenhuk MED Microscope Adapter – наименование адаптера. «CAUTION See Manual» – пер. «ВНИМАНИЕ! Смотрите руководство». CE – маркировка CE, которая удостоверяет, что изделие соответствует основным требованиям директив ЕС и гармонизированным стандартам Европейского союза, а также то, что продукт прошёл процедуру оценки соответствия директивам. FC – знак соответствия американской Федеральной комиссии по коммуникациям.

ООО ЦИРМИ INFO@CIRMI.RU WWW.GOSZDRAVNADZOR.RU

	MADE IN CHINA – пер. «Сделано в Китае». S/N:C 1912230163 – серийный номер камеры (прим: каждая модель камеры имеет свой индивидуальный номер). ЯU (UL) – маркировка сертификационного знака безопасности на рынке США и Северной Америки. AWM (Appliance Wiring Material) – подкласс проводников, предназначенных для соединения электрических приборов и узлов. E214382 – уникальный код производителя кабеля питания Hewlett Packard (HP). 2725 – определенный код для типа кабеля «Multiple-conductor cable using non-integral jacket» (один из типов многожильных кабелей). USB2.0 – стандарт кабеля. 28AWG/1P+24AWG/2C – одна витая пара из проводов сечением 28AWG (линия данных)/два провода сечением 24AWG (используются для питания) VW-1 FT1 – знак прохождения кабелем теплового теста Vertical-Wire Flame Test (UL 1581 VW-1 FT1) на специальном стенде. 80°C– максимальная рабочая температура. 30V – максимальное рабочее напряжение (30V переменного тока). KAI-TAT – производитель кабеля питания камеры. AWM I/II A – сертификат соответствия прохождения типовых испытаний для данного подтипа кабеля.
Камера цифровая 5 Мпикс с ЖК-экраном	

ООО ЦИРМИ INFO@CIRMI.RU WWW.GOSZDRAVNADZOR.RU

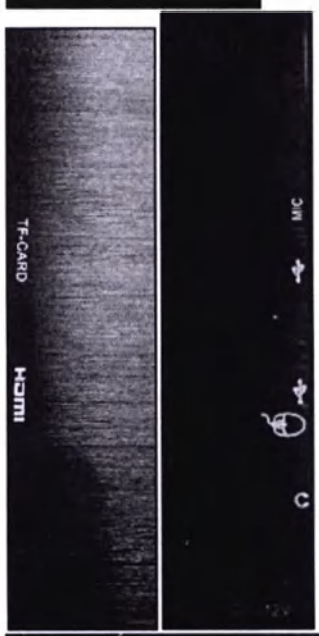

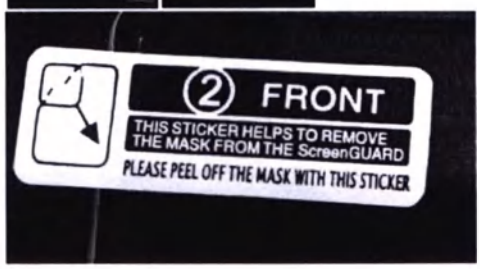

AC/DC ADAPTOR – адаптер переменного и постоянного тока.
MODEL: GDP12-1202000 – номер модели адаптера.
INPUT;100-240V~, 50/60Hz, 0.45A – данные входящего напряжения.
OUTPUT:12V⎓2A – данные о выходящем напряжении постоянного и переменного тока.
Shenzhen Helisheng Technology co., Ltd
CE – маркировка CE, которая удостоверяет, что изделие соответствует основным требованиям директив ЕС и гармонизированным стандартам Европейского союза, а также то, что продукт прошёл процедуру оценки соответствия директивам.
FC – знак соответствия американской Федеральной комиссии по коммуникациям.
MADE IN CHINA – пер. «СДЕЛАНО В КИТАЕ».
– особая утилизация. Во избежание нанесения вреда окружающей среде необходимо отделить данный объект от обычных отходов и утилизировать его наиболее безопасным способом – например, сдать в специальные места по утилизации.
⊖—◉—⊕ – обозначение полярности, указывающее на то, что на разъеме питания «плюс» внутри, а «минус» снаружи разъема.
PSE – знак соответствия cElectrical Appliance and Material Safety Law (DENAN) в Японии.
– обозначение двойной изоляции прибора для защиты от поражения электрическим

ООО ЦИРМИ INFO@CIRMI.RU WWW.GOSZDRAVNADZOR.RU

	током по европейскому стандарту; символ «5172» по МЭК 60417-1 означает, что прибор не подлежит заземлению (по российскому стандарту). – эксплуатация только в домашних условиях. TF-CARD – разъем для подключение карт памяти формата SD. HDMI – разъем для подключения кабеля HDMI. MIC – вход для аналогового штекера типа Jack, предназначенный для микрофона. – вход для кабеля с разъемом USB. – вход для аналогового штекера типа Jack, предназначенный для подключения наушников. – вход для мышки с разъемом USB. DC-12V – разъем для кабеля питания постоянного тока с вольтражом 12В.
Стекла покровные (не более 100 шт./уп.)	
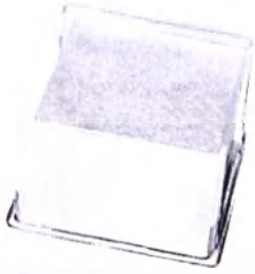	Нет маркировок.
Стекла предметные (не более 50 шт./уп.)	
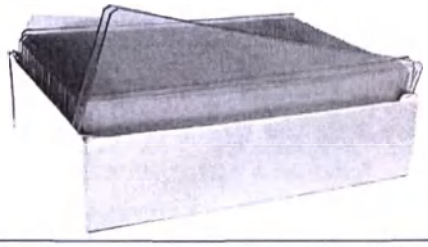	Нет маркировок.
Стекла предметные с лункой (не более 50 шт./уп.)	

ООО ЦИРМИ INFO@CIRMI.RU WWW.GOSZDRAVNADZOR.RU

	Нет маркировок.
Стекла предметные с двумя лунками (не более 50 шт./уп.)	
	Нет маркировок.

МАКЕТ МАРКИРОВКИ НА РУССКОМ ЯЗЫКЕ

Микроскоп медицинский световой лабораторный Levenhuk MED D10T LCD, тринокулярный

IVD

NINGBO TEACHING INSTRUMENT CO.,LTD., Китай, No.55, Lane 658, WangTong Road, Ningbo, Zhejiang. China

Уполномоченный представитель в РФ:
ОАО «Левенгук», Россия, 190005 г. Санкт-Петербург, Измайловский пр-т д. 22 лит. А
Тел: +7(812)418-29-44
+7(499)678-02-44
E-mail: irinaf@levenhuk.com

12. СРОК СЛУЖБЫ

1	Микроскопы медицинские световые лабораторные levenhuk	3 года
Основной состав		
1	Штатив (опорная стойка); насадка монокулярная; насадка бинокулярная; насадка тринокулярная; окуляр WF10x/18 мм; револьверное устройство на 4 объектива; объектив ахроматический: 4x; объектив ахроматический: 10x; объектив ахроматический: 40xs; объектив ахроматический: 100xs (масляный); предметный столик; конденсор 1,25; Камера цифровая 5,1 Мпикс в комплекте с креплением, USB-кабелем для подключения и питания камеры и компакт-диском с ПО и драйверами; Камера цифровая 5 Мпикс с ЖК-экраном с креплением и сетевым шнуром для питания камеры ; сетевой кабель	3 года
2	Светодиодная лампа; светофильтр зеленый, светофильтр синий, светофильтр желтый, стекла покровные, стекла предметные, стекла предметные с лункой, стекла предметные с двумя лунками; масло иммерсионное, галогенная лампа	6 месяцев

ООО ЦИРМИ INFO@CIRMI.RU WWW.GOSZDRAVNADZOR.RU

13. КОМПЛЕКТНОСТЬ

Микроскопы поставляются в следующей комплектации:

1) Микроскоп медицинский световой лабораторный Levenhuk MED 10M, монокулярный (арт. 73983), в составе:

1. Штатив (опорная стойка) – 1 шт.
2. Насадка монокулярная – 1 шт.
3. Окуляр 10x/18 мм – 1 шт.
4. Револьверное устройство на 4 объектива – 1 шт.
5. Объектив ахроматический: 4x – 1 шт.
6. Объектив ахроматический:10x – 1 шт.
7. Объектив ахроматический: 40xs – 1 шт.
8. Объектив ахроматический: 100xs (масляный) – 1 шт.
9. Предметный столик – 1 шт.
10. Конденсор 1,25 – 1 шт.
11. Светодиодная лампа – 1 шт.
12. Сетевой кабель – 1 шт.
13. Светофильтр зеленый – 1 шт.
14. Светофильтр синий – 1 шт.
15. Светофильтр желтый – 1 шт.
16. Чехол защитный – 1 шт.
17. Масло иммерсионное – 1 шт.
18. Стекла покровные (не более 100 шт./уп.) (при необходимости)
19. Стекла предметные (не более 50 шт./уп.) (при необходимости)
20. Стекла предметные с лункой (не более 50 шт./уп.) (при необходимости)
21. Стекла предметные с двумя лунками (не более 50 шт./уп.) (при необходимости)
22. Руководство по эксплуатации - 1 шт.
23. Гарантийный талон - 1 шт.

2) Микроскоп медицинский световой лабораторный Levenhuk MED 10B, бинокулярный (арт. 73984), в составе:

1. Штатив (опорная стойка) – 1 шт.
2. Насадка бинокулярная – 1 шт.
3. Окуляр 10x/18 мм – 2 шт.
4. Револьверное устройство на 4 объектива – 1 шт.
5. Объектив ахроматический: 4x – 1 шт.
6. Объектив ахроматический:10x – 1 шт.
7. Объектив ахроматический: 40xs – 1 шт.
8. Объектив ахроматический: 100xs (масляный) – 1 шт.
9. Предметный столик – 1 шт.
10. Конденсор 1,25 – 1 шт.
11. Светодиодная лампа – 1 шт.
12. Сетевой кабель – 1 шт.
13. Светофильтр зеленый – 1 шт.
14. Светофильтр синий – 1 шт.
15. Светофильтр желтый – 1 шт.
16. Чехол защитный – 1 шт.
17. Масло иммерсионное – 1 шт.
18. Стекла покровные (не более 100 шт./уп.) (при необходимости)
19. Стекла предметные (не более 50 шт./уп.) (при необходимости)
20. Стекла предметные с лункой (не более 50 шт./уп.) (при необходимости)
21. Стекла предметные с двумя лунками (не более 50 шт./уп.) (при необходимости)
22. Руководство по эксплуатации - 1 шт.

ООО ЦИРМИ INFO@CIRMI.RU WWW.GOSZDRAVNADZOR.RU

23. Гарантийный талон - 1 шт.

3) Микроскоп медицинский световой лабораторный Levenhuk MED 10T, тринокулярный (арт. 73985), в составе:

1. Штатив (опорная стойка) – 1 шт.
2. Насадка тринокулярная – 1 шт.
3. Окуляр 10x/18 мм – 2 шт.
4. Револьверное устройство на 4 объектива – 1 шт.
5. Объектив ахроматический: 4x – 1 шт.
6. Объектив ахроматический:10x – 1 шт.
7. Объектив ахроматический: 40xs – 1 шт.
8. Объектив ахроматический: 100xs (масляный) – 1 шт.
9. Предметный столик – 1 шт.
10. Конденсор 1,25 – 1 шт.
11. Светодиодная лампа – 1 шт.
12. Сетевой кабель – 1 шт.
13. Светофильтр зеленый – 1 шт.
14. Светофильтр синий – 1 шт.
15. Светофильтр желтый – 1 шт.
16. Чехол защитный – 1 шт.
17. Масло иммерсионное – 1 шт.
18. Стекла покровные (не более 100 шт./уп.) (при необходимости)
19. Стекла предметные (не более 50 шт./уп.) (при необходимости)
20. Стекла предметные с лункой (не более 50 шт./уп.) (при необходимости)
21. Стекла предметные с двумя лунками (не более 50 шт./уп.) (при необходимости)
22. Руководство по эксплуатации - 1 шт.
23. Гарантийный талон - 1 шт.

4) Микроскоп медицинский световой лабораторный Levenhuk MED D10T, тринокулярный (арт. 73986), в составе:

1. Штатив (опорная стойка) – 1 шт.
2. Насадка тринокулярная – 1 шт.
3. Окуляр 10x/18 мм – 2 шт.
4. Револьверное устройство на 4 объектива – 1 шт.
5. Объектив ахроматический: 4x – 1 шт.
6. Объектив ахроматический:10x – 1 шт.
7. Объектив ахроматический: 40xs – 1 шт.
8. Объектив ахроматический: 100xs (масляный) – 1 шт.
9. Предметный столик – 1 шт.
10. Конденсор 1,25 – 1 шт.
11. Светодиодная лампа – 1 шт.
12. Сетевой кабель – 1 шт.
13. Светофильтр зеленый – 1 шт.
14. Светофильтр синий – 1 шт.
15. Светофильтр желтый – 1 шт.
16. Камера цифровая 5,1 Мпикс в комплекте с креплением, USB-кабелем для подключения и питания камеры и компакт-диском с ПО и драйверами – 1 шт.
17. Чехол защитный – 1 шт.
18. Масло иммерсионное – 1 шт.
19. Стекла покровные (не более 100 шт./уп.) (при необходимости)
20. Стекла предметные (не более 50 шт./уп.) (при необходимости)
21. Стекла предметные с лункой (не более 50 шт./уп.) (при необходимости)

ООО ЦИРМИ INFO@CIRMI.RU WWW.GOSZDRAVNADZOR.RU

22. Стекла предметные с двумя лунками (не более 50 шт./уп.) (при необходимости)
23. Руководство по эксплуатации - 1 шт.
24. Гарантийный талон - 1 шт.

5) Микроскоп медицинский световой лабораторный Levenhuk MED D10T LCD, тринокулярный (арт.73987), в составе:

1. Штатив (опорная стойка) – 1 шт.
2. Насадка тринокулярная – 1 шт.
3. Окуляр 10x/18 мм – 2 шт.
4. Револьверное устройство на 4 объектива – 1 шт.
5. Объектив ахроматический: 4x – 1 шт.
6. Объектив ахроматический:10x – 1 шт.
7. Объектив ахроматический: 40xs – 1 шт.
8. Объектив ахроматический: 100xs (масляный) – 1 шт.
9. Предметный столик – 1 шт.
10. Конденсор 1,25 – 1 шт.
11. Светодиодная лампа – 1 шт.
12. Сетевой кабель – 1 шт.
13. Светофильтр зеленый – 1 шт.
14. Светофильтр синий – 1 шт.
15. Светофильтр желтый – 1 шт.
16. Камера цифровая 5 Мпикс с ЖК-экраном с креплением и сетевым шнуром для питания камеры – 1 шт.
17. Чехол защитный – 1 шт.
18. Масло иммерсионное – 1 шт.
19. Стекла покровные (не более 100 шт./уп.) (при необходимости)
20. Стекла предметные (не более 50 шт./уп.) (при необходимости)
21. Стекла предметные с лункой (не более 50 шт./уп.) (при необходимости)
22. Стекла предметные с двумя лунками (не более 50 шт./уп.) (при необходимости)
23. Руководство по эксплуатации - 1 шт.

Гарантийный талон - 1 шт.

14. ОЧИСТКА И ДЕЗИНФЕКЦИЯ

Можно очищать фронтальные линзы объективов воздухом от источника давления воздуха, очень мягкой кисточкой или мягкой тряпочкой. Это должно выполняться очень осторожно, в противном случае поверхности могут быть повреждены. Для удаления остатков иммерсионного масляа, отпечатков пальцев или других загрязнений используйте мягкую тряпочку, смоченную несколькими каплями раствора спирта (максимум 50%). При работе со 100x объективом иммерсионное масло должно всегда удаляться с линзы объектива немедленно после использования или окончания работы. Пред попыткой очистки фронтальной линзы спиртом или другим агрессивным средством сначала осторожно попробуйте протереть мягкой не пылящей ветошью, как описано выше. Также могут быть использованы кусочки пенопласта. Для этого выкрутите загрязненный объектив из револьвера. Потрите фронтальную линзу с небольшим нажатием о свежий кусочек пенопласта, одновременно поворачивая. Обычно «твердый» материал пенопласта очищает фронтальную линзу объектива от загрязнений (таких как высохшее иммерсионное масло). Вы можете это просто проверить, вынув окуляр из держателя, перевернув его и, используя его как увеличительное стекло, держа под острым углом над фронтальной линзой. При этом Вы можете просто увидеть через это 10-кратное «увеличительное стекло» чиста фронтальная линза или нет. Если нет, повторите процедуру. Затем вновь протрите объектив, проверьте очистку под «увеличительным стеклом» и вставьте объектив в револьвер. Обычно при

ООО ЦИРМИ INFO@CIRMI.RU WWW.GOSZDRAVNADZOR.RU

использовании 100х иммерсионного объектив иммерсионным маслом загрязняет также предыдущий объектив 40х. Это происходит случайно при переходе назад от 100х объектива к объективу 40х, объектив 40х соприкасается с иммерсионным маслом, так как он имеет малое рабочее расстояние. Поэтому также может потребоваться его очистка описанным выше способом.

Окрашенные или пластиковые части должны очищаться влажной ветошью. Пожалуйста, не пытайтесь настраивать или разбирать встроенные оптические части или механические компоненты, так как их повреждение ведет к потере гарантии. В случае повреждения микроскопа или несоответствия его требованиям, или вам необходимо дополнительная информация по работе, пожалуйста, свяжитесь с представителем или официальным дистрибьютором компании в России.

15. УХОД И ХРАНЕНИЕ

- **Никогда не смотрите в прибор на Солнце, на источник яркого света и лазерного излучения — ЭТО ОПАСНО ДЛЯ ЗРЕНИЯ И МОЖЕТ ПРИВЕСТИ К СЛЕПОТЕ!**
- Будьте внимательны, если пользуетесь прибором вместе с детьми или людьми, не ознакомленными с инструкцией.
- После вскрытия упаковки и установки микроскопа проверьте каждый компонент.
- Не разбирайте прибор. Сервисные и ремонтные работы могут проводиться только в специализированном сервисном центре.
- Оберегайте прибор от резких ударов и чрезмерных механических воздействий. Не прикладывайте чрезмерных усилий при настройке фокуса. Не затягивайте стопорные и фиксирующие винты слишком туго.
- Не касайтесь пальцами поверхностей линз. Для внешней очистки прибора используйте специальную салфетку и специальные чистящие средства Levenhuk для чистки оптики. Не используйте для чистки средства с абразивными или коррозионными свойствами и жидкости на основе ацетона.
- Абразивные частицы (например, песок) следует не стирать, а сдувать или смахивать мягкой кисточкой.
- Не подвергайте прибор длительному воздействию прямых солнечных лучей. Не используйте прибор в условиях повышенной влажности и не погружайте его в воду.
- Работайте с микроскопом аккуратно, надевайте на него пылезащитный чехол после работы, чтобы защитить его от пыли и масляных пятен.
- Если объективы и окуляры не используются долгое время, храните их упакованными в сухую коробку, отдельно от микроскопа.
- Храните прибор в сухом прохладном месте, недоступном для пыли, влияния кислот или других активных химических веществ, вдали от отопителей (бытовых, автомобильных), открытого огня и других источников высоких температур.
- Не используйте микроскоп рядом с воспламеняемыми материалами, так как основание микроскопа может нагреться во время работы.
- Всегда отключайте микроскоп от электросети, прежде чем открывать батарейный отсек или менять лампу подсветки. Перед заменой лампы дайте ей остыть и всегда меняйте ее на лампу того же типа.
- Используйте источник питания, соответствующий напряжению сети, иначе может сгореть лампа, повредиться электросхема микроскопа или произойти короткое замыкание.
- **Если деталь прибора или элемент питания были проглочены, срочно обратитесь за медицинской помощью.**

ООО ЦИРМИ INFO@CIRMI.RU WWW.GOSZDRAVNADZOR.RU

16. ВОЗМОЖНЫЕ НЕИСПРАВНОСТИ МИКРОСКОПА И СПОСОБЫ ИХ УСТРАНЕНИЯ

Проблема	Решение
Электрика	
Мигание света	Замените электрические части одну за другой для нахождения неработающего компонента.
Лампа не загорается при включении	При неисправности лампочки следует заменить её, установить и подключить прибор к сети.
Недостающая яркость освещения	Заменить лампочку на нужную
Оптика	
Изображение не четкое	Настройте объектив и его фокусировку, поворачивая корпус линзы на значении 10х, при значении 4х меняйте значение на ±0,15 мм, при 40х – ±0,06 мм, при 100х – ±0,03 мм.
Грязь или пыль на поле зрения	Очистить
Изображение верх дном	Повернуть предметное стекло
На иммерсионном объективе не используется иммерсионное масло	Использовать иммерсионное масло
Апертура конденсора открыта слишком широко	Уменьшить апертуру
Плавающий образец	Закрепить образец
Изображение окрашено в желтый цвет	Использовать фильтр дневного цвета
Недостаточная яркость изображения	Настроить апертуру конденсора
Механика	
Шатается платформа	Используйте универсальный гаечный ключ и зафиксируйте платформу.
Револьверное устройство не находится в фиксированном положении	Настроить револьверное устройство и отцентрировать его.
Конденсор находится не в центре поля зрения или он наклонен	Заново установить конденсор и закрепить центральным узлом крепления
Покровное стекло слишком толстое или тонкое	Использовать покровное стекло необходимой толщины
Изображение двигается рывками	Закрепить механический столик
Неинтегрированные изображения	Настроить межзрачковое расстояние
Чрезмерная усталость глаз	Откорректировать настройку диоптрий, настроить яркость с помощью диска управления

ООО ЦИРМИ INFO@CIRMI.RU WWW.GOSZDRAVNADZOR.RU

17. УСЛОВИЯ ТРАНСПОРТИРОВКИ И ХРАНЕНИЯ, ЭКСПЛУТАЦИИ

Таблица 1. Условия транспортировки:

Наименование	**Диапазон**
Температура	от –60 до +50 °С.
Относительная влажность	0 до 80%

Таблица 2. Условия хранения:

Наименование	**Диапазон**
Температура	от +5 до +40 °С

Таблица 3. Условия применения/эксплуатации МИ

Условия окружающей среды	
Влажность	Не более 80%
Температура	От +5 до +35°
Примечание: работать с иммерсионным объективом следует в помещении с температурой воздуха от +15 до +25 °С.	

18. ПОРЯДОК И УСЛОВИЯ УТИЛИЗАЦИИ ИЛИ УНИЧТОЖЕНИЯ 18. ПОРЯДОК И УСЛОВИЯ УТИЛИЗАЦИИ ИЛИ УНИЧТОЖЕНИЯ МИ

В случае подтверждения фактов и обстоятельств, создающих угрозу жизни и здоровью граждан и медицинских работников при применении и эксплуатации данного медицинского изделия, а также по окончании срока годности и (или) эксплуатации, медицинское изделие подлежит утилизации. Утилизация должна производиться юридическим лицом или индивидуальным предпринимателем, имеющим лицензию на сбор, транспортирование, обработку, утилизацию, обезвреживание и размещение отходов I–IV классов опасности.

19. ЭЛЕКТРОМАГНИТНАЯ СОВМЕСТИМОСТЬ

По электромагнитной совместимости микроскоп соответствует требованиям EN 61326-1: 2013, EN 61000-3-2: 2014, EN 61000-3-3: 2013.

20. СВЕДЕНИЯ О ПРИМЕНИМЫХ СТАНДАРТАХ

Список применимых стандартов:

EN 55011: 2016 + A1: 2017 - Промышленное, научное и медицинское оборудование. Характеристики радиочастотных помех. Пределы и методы измерения

EN 61326-1: 2013 - Электрическое оборудование для измерения, управления и лабораторного использования. Требования электромагнитной совместимости. Часть 1. Общие требования

EN 61000-3-2: 2014 - Электромагнитная совместимость. Часть 3-2. Пределы. Пределы выбросов для синусоидального тока (оборудование с входным током не более или равное 16А на фазу)

EN 61000-3-3: 2013 Электромагнитная совместимость (ЭМС) - Часть 3 - 3: Пределы - Ограничение изменений напряжения, колебаний напряжения и фликера в общественных системах с низким напряжением питания, для оборудования с номинальным током ≤ 16 А на фазу и не подлежит условному соединению (IEC 61000-3-3: 2013)

ISO 9001-2015 Система менеджмента качества

ООО ЦИРМИ INFO@CIRMI.RU WWW.GOSZDRAVNADZOR.RU

21. ГАРАНТИЯ И РЕКЛАМАЦИЯ

Международная пожизненная гарантия Levenhuk

Компания Levenhuk гарантирует отсутствие дефектов в материалах конструкции и дефектов изготовления изделия. Продавец гарантирует соответствие качества приобретенного вами изделия компании Levenhuk требованиям технической документации при соблюдении потребителем условий и правил транспортировки, хранения и эксплуатации изделия. Срок гарантии: на аксессуары — **6 (шесть) месяцев** со дня покупки, на остальные изделия — **пожизненная гарантия** (действует в течение всего срока эксплуатации прибора). Гарантия не распространяется на комплектующие с ограниченным сроком использования, в том числе лампы (накаливания, светодиодные, галогенные, энергосберегающие и прочие типы ламп), электрокомплектующие, расходные материалы, элементы питания и прочее. Подробнее об условиях гарантийного обслуживания см. на сайте www.levenhuk.ru/support

По вопросам гарантийного обслуживания вы можете обратиться в ближайшее представительство компании Levenhuk.

22. НАИМЕНОВАНИЕ И ЮРИДИЧЕСКИЙ АДРЕС ПРОИЗВОДИТЕЛЯ МИ И УПОЛНОМОЧЕННОГО ПРЕДСТАВИТЕЛЯ ПРОИЗВОДИТЕЛЯ В РОССИИ

РАЗРАБОТЧИК: NINGBO TEACHING INSTRUMENT CO.,LTD. (НИНГБО ТЕАЧИНГ ИНСТРУМЕНТ КО.,ЛТД.), Китай, No.55, Lane 658, WangTong Road, Ningbo, Zhejiang. China

ПРОИЗВОДИТЕЛЬ: NINGBO TEACHING INSTRUMENT CO.,LTD. (НИНГБО ТЕАЧИНГ ИНСТРУМЕНТ КО.,ЛТД.), Китай, No.55, Lane 658, WangTong Road, Ningbo, Zhejiang. China

МЕСТО ПРОИЗВОДСТВА: Китай, No.55, Lane 658, WangTong Road, Ningbo, Zhejiang. China

УПОЛНОМОЧЕННОЙ ПРЕДСТАВИТЕЛЬ ПРОИЗВОДИТЕЛЯ В РОССИИ: Открытое акционерное общество «Левенгук» (ОАО «Левенгук»), Россия, 190005 г. Санкт-Петербург, Измайловский пр-т д. 22 лит. А

ООО ЦИРМИ INFO@CIRMI.RU WWW.GOSZDRAVNADZOR.RU

Перевод с английского и китайского языков на русский язык

НОТАРИАЛЬНОЕ УДОСТОВЕРЕНИЕ ПОДЛИННОСТИ

Нотариальная контора «Тяньи» г. Нинбо провинции Чжэцзян, Китайская Народная Республика
/Тисненая печать: Нотариальная контора «Тяньи» г. Нинбо провинции Чжэцзян, Китайская Народная Республика/

ООО ЦИРМИ INFO@CIRMI.RU WWW.GOSZDRAVNADZOR.RU

Согласовано

НИНБО ТИЧИНГ ИНСТРУМЕНТ КО., ЛТД.
Организация

Китай, № 55, переулок 658, ВанТонг шоссе, Нинбо, Чжэцзян, Китай
Адрес

Официальный представитель
Должность

Чжан Ци
Фамилия, Имя

16.08.2021
Дата ДД.ММ.ГГГГ.

/Подпись/
Подпись

/Печать: НИНБО ТИЧИНГ ИНСТРУМЕНТ КО., ЛТД. (NINGBO TEACHING INSTRUMENT CO., LTD.)
3302030320679/

Руководство по эксплуатации
Микроскопы медицинские световые лабораторные Levenhuk
Варианты исполнения:

Микроскоп медицинский световой лабораторный Levenhuk MED 10M, монокулярный,
Микроскоп медицинский световой лабораторный Levenhuk MED 10B, бинокулярный,
Микроскоп медицинский световой лабораторный Levenhuk MED 10T, тринокулярный,
Микроскоп медицинский световой лабораторный Levenhuk MED D10T, тринокулярный,
Микроскоп медицинский световой лабораторный Levenhuk MED D10T LCD, тринокулярный

Производства:
НИНБО ТИЧИНГ ИНСТРУМЕНТ КО., ЛТД., Китай, №55, переулок 658, ВанТонг шоссе, Нинбо, Чжэцзян, Китай
Версия 1.0

2021

Перевод выполнила переводчик
Токмакова Анна Юрьевна

ООО ЦИРМИ INFO@CIRMI.RU WWW.GOSZDRAVNADZOR.RU

Российская Федерация

Город Москва

Двадцать восьмого сентября две тысячи двадцать первого года

Я, Гончарова Екатерина Владимировна, нотариус города Москвы, свидетельствую подлинность подписи переводчика Токмаковой Анны Юрьевны.

Подпись сделана в моем присутствии.

Личность подписавшего документ установлена.

Зарегистрировано в реестре за **№77/2195-н/77-2021-** 2-561.

Уплачено за совершение нотариального действия: 400 руб. 00 коп.

Е.В. Гончарова

Прошнуровано, пронумеровано и скреплено печатью 43 (сорок три) листа.

Е.В. Гончарова

ООО ЦИРМИ INFO@CIRMI.RU WWW.GOSZDRAVNADZOR.RU

公　证　书

中华人民共和国浙江省宁波市天一公证处

ООО ЦИРМИ INFO@CIRMI.RU WWW.GOSZDRAVNADZOR.RU

Согласовано/APPROVAL

NINGBO TEACHING INSTRUMENT CO.,LTD.
Организация/Organization

Китай, No.55, Lane 658, WangTong Road, Ningbo, Zhejiang. China
Адрес/Address

Legal Representative
Должность/Occupation

Zhang Qi
Фамилия, Имя/ Surname, Name

2021/8/16
ДатаДД.ММ.ГГГГ/Date DD.MM.YYYY

Подпись/Signature

Руководство по эксплуатации

Микроскопы медицинские световые лабораторные Levenhuk

Варианты исполнения:

Микроскоп медицинский световой лабораторный Levenhuk D80L LCD

Микроскоп медицинский световой лабораторный Levenhuk D90L LCD

Производства:

NINGBO TEACHING INSTRUMENT CO.,LTD., Китай, No.55, Lane 658, WangTong Road, Ningbo, Zhejiang. China

Версия 1.0

2021

ООО ЦИРМИ INFO@CIRMI.RU WWW.GOSZDRAVNADZOR.RU

公 证 书

(2021)浙甬天证外字第 2141 号

申请人：宁波市教学仪器有限公司，统一社会信用代码：91330200254078019 5，住所：宁波市海曙区望童路 658 弄 55 号。

法定代表人：张琪，男，一九八二年十二月二十三日出生，公民身份号码：330203198212230637。

公证事项：签名、印鉴

兹证明宁波市教学仪器有限公司的法定代表人张琪于二〇二一年八月十八日来到我处，在本公证员的面前确认，前面外文本《确认书》上的签名和加盖“宁波市教学仪器有限公司”印章是其本人所为。

中华人民共和国浙江省宁波市天一公证处

公证员 林宁宇

浙江省宁波市天一公证处

二〇二一年八月十八日

IV55321224

ООО ЦИРМИ INFO@CIRMI.RU WWW.GOSZDRAVNADZOR.RU

НОТАРИАЛЬНЫЙ АКТ

(2021) Чжэ.Юн.Тянь.Чжэн.Вай.Цзы.№2141

Заявитель: Нинбо Тичинг Инструмент Ко. Лтд., единый код социального кредита: 913302002540780195, адрес: город Нинбо, района Хайшу, ВанТонг шоссе, переулок 658, № 55.

Законный представитель: Чжан Ци, муж., родился 23 декабря 1982 года, номер удостоверения личности гражданина: 330203198212230637.

Содержание нотариального акта: подпись, печать

Настоящим свидетельствует, что законный представитель Чжан Ци Нинбо Тичинг Инструмент Ко. Лтд. 18 августа 2021 года пришёл в нашу нотариальную контору, в присутствии данного нотариуса подтвердил подлинность своих подписи и печати "Нинбо Тичинг Инструмент Ко. Лтд." под предыдущим «Согласовано» на иностранном языке.

Нотариальная контора «Тяньи» г. Нинбо провинции Чжэцзян КНР(печать)

Нотариус: Линь Нинцзи (подпись)

IV55321225

18 августа 2021 г.

ООО ЦИРМИ INFO@CIRMI.RU WWW.GOSZDRAVNADZOR.RU

公 证 书

(2021)浙甬天证外字第 2142 号

申请人：宁波市教学仪器有限公司，统一社会信用代码：913302002540780195，住所：宁波市海曙区望童路 658 弄 55 号。

法定代表人：张琪，男，一九八二年十二月二十三日出生，公民身份号码：330203198212230637。

公证事项：译本与原本相符

兹证明前面的 (2021)浙甬天证外字第 2141 号《公证书》的俄文译本内容与该公证书中文原本相符。

中华人民共和国浙江省宁波市天一公证处

公证员 林宁宁

二〇二一年八月十八日

浙江省宁波市天一公证处

IV55321226

ООО ЦИРМИ INFO@CIRMI.RU WWW.GOSZDRAVNADZOR.RU

НОТАРИАЛЬНЫЙ АКТ

(2021) Чжэ.Юн.Тянь.Чжэн.Вай.Цзы.№2142

Заявитель: Нинбо Тичинг Инструмент Ко. Лтд., единый код социального кредита: 913302002540780195, адрес: город Нинбо, района Хайшу, ВанТонг шоссе, переулок 658, № 55.

Законный представитель: Чжан Ци, муж., родился 23 декабря 1982 года, номер удостоверения личности гражданина: 330203198212230637.

Содержание нотариального акта: соответствие русского перевода тексту на китайском языке

Данный нотариальный акт настоящим удостоверяет, что содержание русского перевода предыдущего «Нотариального акта» за номером (2021)Чжэ.Юн.Тянь.Чжэн.Вай.Цзы.№2141 соответствует содержанию подлинника документа на китайском языке.

Нотариальная контора «Тяньи» г. Нинбо провинции Чжэцзян КНР(печать)

Нотариус: Линь Нинцзи (подпись)

18 августа 2021 г.

I V55321227

ООО ЦИРМИ INFO@CIRMI.RU WWW.GOSZDRAVNADZOR.RU

СОДЕРЖАНИЕ

1. НАИМЕНОВАНИЕ МЕДИЦИНСКОГО ИЗДЕЛИЯ (МИ) И ЕГО КЛАССИФИКАЦИЯ……...……..3
2. НАЗНАЧЕНИЕ МЕДИЦИНСКОГО ИЗДЕЛИЯ……3
3. ОБЛАСТЬ ПРИМЕНЕНИЯ……..3
4. ОСНОВНЫЕ ТЕХНИЧЕКСИЕ ХАРАКТЕРИСТИКИ ……3
5 ИСПОЛЬЗОВАНИЕ МИКРОСКОПА……...……7
6. ПОКАЗАНИЯ И ПРОТИВОПОКАЗАНИЯ К ПРИМЕНЕНИЮ МИ И ВОЗМОЖНЫЕ ПОБОЧНЫЕ ЭФФЕКТЫ……10
7 ИНФОРМАЦИЯ О ПОТЕНЦИАЛЬНЫХ ПОТРЕБИТЕЛЯХ МИ……..…10
8. ВОЗМОЖНОСТЬ И МЕТОДЫ ИНТЕГРАЦИИ С ДРУГИМИ МЕДИЦИНСКИМИ ИЗДЕЛИЯМИ……..10
9. ОПИСАНИЕ СОСТАВНЫХ ЧАСТЕЙ ……10
10. ЭЛЕКТРИЧЕСКАЯ СХЕМА ИЗДЕЛИЯ……..…18
11. ДАННЫЕ О МАРКИРОВКЕ МИ И ЕГО УПАКОВКЕ……...……...……19
12. СРОК СЛУЖБЫ……30
13. КОМПЛЕКТНОСТЬ……..……30
14. ОЧИСТКА И ДЕЗИНФЕКЦИЯ……..…..31
15. УХОД И ХРАНЕНИЕ……...…31
16. ВОЗМОЖНЫЕ НЕИСПРАВНОСТИ МИКРОСКОПА И СПОСОБЫ ИХ УСТРАНЕНИЯ……..……32
17. УСЛОВИЯ ТРАНСПОРТИРОВКИ И ХРАНЕНИЯ, ЭКСПЛУТАЦИИ……..…33
18. ПОРЯДОК И УСЛОВИЯ УТИЛИЗАЦИИ ИЛИ УНИЧТОЖЕНИЯ МИ…….....…..34
19. ЭЛЕКТРОМАГНИТНАЯ СОВМЕСТИМОСТЬ……..……34
20. СВЕДЕНИЯ О ПРИМЕНИМЫХ СТАНДАРТАХ……34
21. ГАРАНТИЯ И РЕКЛАМАЦИЯ……..……..34
22. НАИМЕНОВАНИЕ И ЮРИДИЧЕСКИЙ АДРЕС ПРОИЗВОДИТЕЛЯ МИ И УПОЛНОМОЧЕННОГО ПРЕДСТАВИТЕЛЯ ПРОИЗВОДИТЕЛЯ В РОССИИ……..…34

ООО ЦИРМИ INFO@CIRMI.RU WWW.GOSZDRAVNADZOR.RU

1. НАИМЕНОВАНИЕ МЕДИЦИНСКОГО ИЗДЕЛИЯ (МИ) И ЕГО КЛАССИФИКАЦИЯ

1.1 Наименование МИ и состав

Микроскопы медицинские световые лабораторные Levenhuk, варианты исполнения:

1) Микроскоп медицинский световой лабораторный Levenhuk D80L LCD (арт. 75433)
2) Микроскоп медицинский световой лабораторный Levenhuk D90L LCD (арт. 75434)

1.2 Классификация МИ

Класс риска 2а.

2. НАЗНАЧЕНИЕ МЕДИЦИНСКОГО ИЗДЕЛИЯ

Изделия предназначены для изучения в лабораториях прозрачных образцов в проходящем свете.

3. ОБЛАСТЬ ПРИМЕНЕНИЯ

Изделие применяется в клинических, микробиологических, патологоанатомических и других лабораториях медицинских учреждений.

4. ОСНОВНЫЕ ТЕХНИЧЕКСИЕ ХАРАКТЕРИСТИКИ

4.1 Основные габаритные размеры изделий

№	Артикул	Наименование	Размеры изделия (ДхШхВ), см	Размеры упаковки (ДхШхВ), см	Масса изделия (без упаковки), кг	Масса изделия (в упаковке), кг
1	И 75433	Микроскоп цифровой Levenhuk D80L LCD, монокулярный	14,5x19x38	33x38x36	2,08	3,38
2	75434	Микроскоп цифровой Levenhuk D90L LCD, монокулярный	16x23x42	25x34x61,5	3,36	4,88

4.2 Описание составных частей изделий, технические характеристики и принцип работы по вариантам исполнения

<u>Описание составных частей микроскопов Levenhuk D80L LCD, D90L LCD:</u>

ООО ЦИРМИ INFO@CIRMI.RU WWW.GOSZDRAVNADZOR.RU

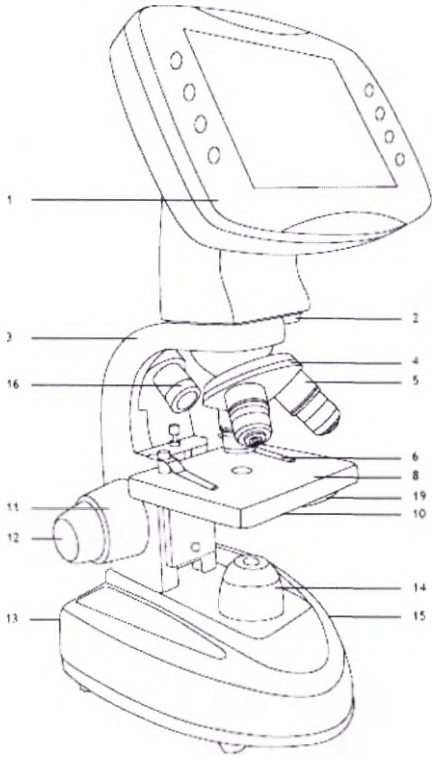

Рис. 1a Levenhuk D80L LCD

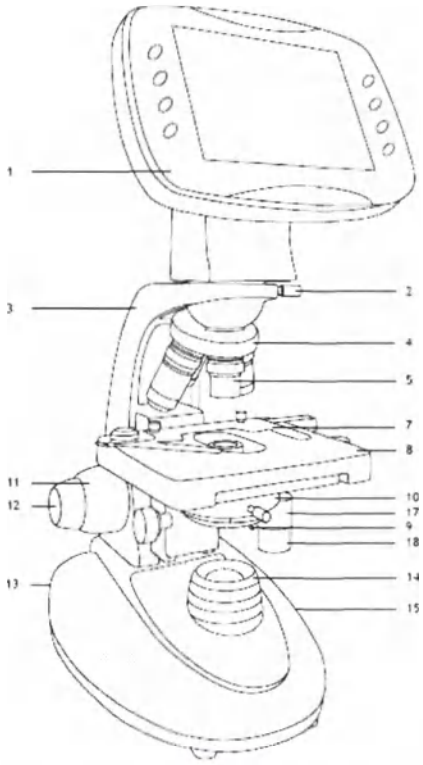

Рис. 1b Levenhuk D90L LCD

1.	ЖК-экран
2.	Фиксатор ЖК-экрана
3.	Штатив (опорная стойка)
4.	Револьверное устройство
5.	Объектив
6.	Держатели препарата (зажимы) (только D80L LCD)
7.	Препаратоводитель (только D90L LCD)
8.	Предметный столик
9.	Регулятор апертурной диафрагмы (только D90L LCD)
10.	Конденсор
11.	Ручка грубой фокусировки
12.	Ручка тонкой фокусировки
13.	Кнопка вкл/выкл подсветки (не показана)
14.	Коллектор
15.	Регулятор яркости подсветки (не показан)
16.	Верхняя подсветка (только D80L LCD)
17.	Перемещение столика по горизонтали (вправо/влево) (только D90L LCD)
18.	Перемещение столика по горизонтали (вперед/назад) (только D90L LCD)
19.	Диск с диафрагмами (только D80L LCD)

ООО ЦИРМИ INFO@CIRMI.RU WWW.GOSZDRAVNADZOR.RU

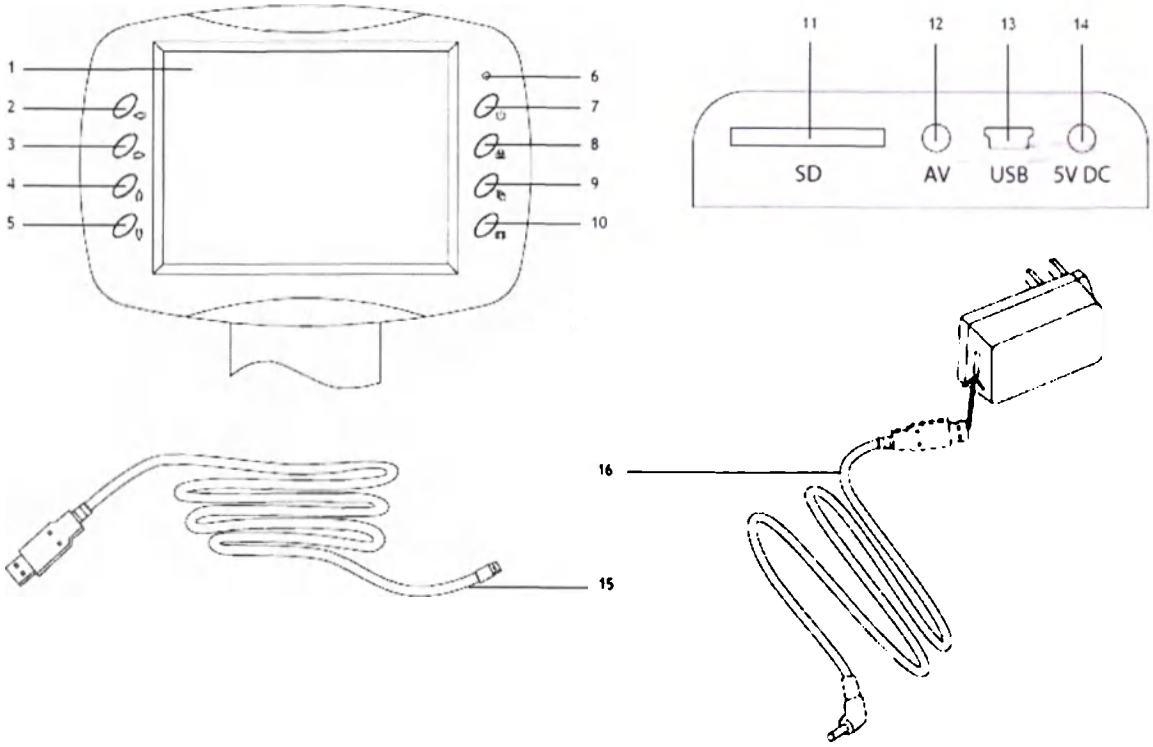

Рис. 2 Levenhuk D80L LCD, D90L LCD

1.	**ЖК-экран**
2.	Кнопка «Влево»
3.	Кнопка «Вправо»
4.	Кнопка «Вверх»
5.	Кнопка «Вниз»
6.	Светодиодный индикатор
7.	Кнопка вкл/выкл питания
8.	Кнопка «Съемка»
9.	Кнопка «Настройка»
10.	Кнопка «Видео»
11.	Разъем карты SD
12.	Разъем AV
13.	Разъем miniUSB
14.	Разъем кабеля питания
15.	USB-кабель
16.	Кабель питания

Технические характеристики Levenhuk D80L LCD, D90L LCD:

Артикул	**75433**	**75434**
Модель	**Levenhuk D80L LCD**	**Levenhuk D90L LCD**
Тип микроскопа	биологические/световые, цифровые	
Метод исследования	светлое поле	
Увеличение	60, 150, 600 крат	60, 150, 600,1500 крат
Насадка	цветной ЖК-экран 5,6"	
Объективы	ахроматические: 4x, 10x, 40x	ахроматические: 4x, 10x,

ООО ЦИРМИ INFO@CIRMI.RU WWW.GOSZDRAVNADZOR.RU

		40xs, 100xs (масляный)
Револьверное устройство	на 3 объектива	на 4 объектива
Диапазон перемещения предметного столика	–	70/30 мм
Предметный столик	90x90 мм, с препаратодержателями	механический двухслойный, 110x126 мм, с препаратоводитем
Фокусировка	коаксиальная, грубая (15 мм) и точная (0,002 мм)	
Конденсор	N.A. 0,65, диск с диафрагмами (6 отверстий)	Аббе N.A. 1,25 с ирисовой диафрагмой и держателем фильтра
Подсветка	нижняя и верхняя, светодиодная (0,2 Вт), с регулировкой яркости	нижняя, светодиодная (1 Вт), с регулировкой яркости
Коллектор	+	+
Светофильтры	–	синий
Иммерсионное масло	–	+
Предохранитель	–	1 шт.
Источник питания	3 батарейки типа АА или 110–220 В, через сетевой адаптер	110–220 В, через сетевой адаптер
Камера	2 Мпикс	2 Мпикс
Источник питания камеры	5 В, 1 А, через USB-кабель	
Срок службы	не менее 3 лет	

Технические характеристики ЖК-экрана

Максимальное разрешение (в покое)	1600x1200 пикс
Число мегапикселей	2
Чувствительный элемент	1/3
Место установки	Штатив (опорная стойка)
Размер пикселя	2,8 мкм
Чувствительность	1,0 В/лк·с, @550 нм
Спектральный диапазон	400–950 нм
Формат изображения	*.jpg
Формат видео	*.avi
Баланс белого	авто
Контроль экспозиции	авто

ООО ЦИРМИ INFO@CIRMI.RU WWW.GOSZDRAVNADZOR.RU

Выход	разъем карты SD разъем AV разъем miniUSB разъем кабеля питания
Питание	5 В, 1 А через сетевой адаптер
Операционная система	Windows 7 и ниже

Технические характеристики объективов:

Тип коррекции	Линейное увеличение и числовая апертура	Система	Линейное поле зрения в пространстве предметов с окуляром 10x/22, мкм	Общее увеличение микроскопа с окуляром 10x
Ахромат	4x/0,15	Сухая	550	40
Ахромат	10x/0,35	Сухая	220	100
Ахромат	40x/0,75	Сухая	55	400
Ахромат	100x/1,25	Масляная	22	1000

5 ИСПОЛЬЗОВАНИЕ МИКРОСКОПА

Эксплуатация микроскопов осуществляется в соответствии с инструкцией по эксплуатации.

Принцип работы микроскопов Levenhuk D80L LCD, D90L LCD:

Сборка

- Аккуратно распакуйте микроскоп и установите его на ровную поверхность.
- Снимите упаковку и пластиковую защиту с окулярной насадки.
- Установите ЖК-экран на корпус и затяните фиксатор.
- Осмотрите все элементы, входящие в комплект поставки, установите их назначение.
- D90L LCD: подключите к микроскопу сетевой шнур и включите его в сеть.
- D80L LCD: откройте батарейный отсек, вставьте батарейки, соблюдая полярность, закройте батарейный отсек и включите микроскоп. Для питания от сети подключите к микроскопу сетевой шнур и включите его в сеть.

Использование

Рассмотрите рисунки 1a (Levenhuk D80L LCD) и 1b (Levenhuk D90L LCD).

- Включите питание, загорится подсветка. Настройте яркость так, чтобы она составляла около 70%. Положите препарат на предметный столик. Убедитесь, что зажимы надежно держат препарат.
- D80L LCD: отрегулируйте высоту расположения предметного столика, вращая стопорный винт.
- D90L LCD: ирисовую диафрагму необходимо настраивать в соответствии с разными цифровыми апертурами разных объективов. Лучше всего настроить ирисовую диафрагму таким образом, чтобы ее диаметр был немного меньше апертуры выбранного объектива. Откройте/закройте ирисовую диафрагму с помощью ручки регулировки. Если ручка повернута вправо, ирисовая диафрагма полностью открыта. Примечание: диафрагма не регулирует яркость подсветки. Чтобы отрегулировать яркость подсветки, используйте регулятор яркости подсветки.

ООО ЦИРМИ INFO@CIRMI.RU WWW.GOSZDRAVNADZOR.RU

- D90L LCD: сдвиньте держатель фильтра, поместите в него необходимый фильтр и затем верните держатель в начальное положение.
- D80L LCD: поворачивайте диск с диафрагмами, пока количество проходящего света не уменьшится до комфортной яркости. Если изображение слишком темное, выберите отверстие большего диаметра, чтобы увеличить поток света.
- Чтобы сменить увеличение объектива, поверните револьверное устройство до щелчка.
- При регулировке фокуса, чтобы объектив не касался образца, поворачивайте ручку грубой фокусировки, пока образец не окажется на расстоянии примерно 3,175 мм (1/8") от объектива.
- Поверните ручку тонкой фокусировки так, чтобы изображение стало четким. При работе с высокими увеличениями механизм тонкой фокусировки позволит четко сфокусироваться на наблюдаемом препарате.
- D90L LCD: при использовании масляного объектива следует заполнить пространство между поверхностью исследуемого образца и лицевой поверхностью объектива иммерсионным маслом. Поднимите конденсор в верхнее положение и капните немного масла на объектив и покровное стекло препарата. Поверните револьверное устройство вперед и назад несколько раз, чтобы избавиться от пузырьков воздуха в масле. Затем зафиксируйте объектив в рабочем положении. Убедитесь, что масло заполняет все пространство между объективом и препаратом. После использования протрите масляный объектив насухо.
- D90L LCD: чтобы отрегулировать положение препаратоводителя, поверните ручку грубой фокусировки по часовой стрелке (зафиксировать положение) или против часовой стрелки (ослабить).
- D90L LCD: поворачивая ручку для перемещения столика по горизонтали вперед-назад и вправо-влево, вы сможете поместить препарат в центр поля зрения окуляра.
- Глядя на монитор, настройте резкость изображения при помощи ручек фокусировки.

ЖК-экран

В моделях Levenhuk D80L LCD и D90L LCD для наблюдений используется ЖК-экран (рис. 2). Чтобы начать работу, подключите кабель питания к разъему питания на корпусе ЖК-экрана и включите его в сеть. Затем включите ЖК-экран при помощи кнопки вкл/выкл питания, удерживая ее в течение 3 секунд. Вы также можете установить карту памяти (входит в комплект поставки) в соответствующий разъем, чтобы сохранять полученные фото и видео.

Цифровое увеличение

Во время наблюдений нажмите кнопку «Вверх», чтобы увеличить изображение, кнопку «Вниз» — чтобы уменьшить.

Как сделать снимок

Чтобы сделать фото, нажмите кнопку «Съемка» на панели управления.

Как записать видео

1) Нажмите кнопку «Видео», чтобы перейти в режим записи видео.
2) Нажмите кнопку «Съемка», чтобы начать записывать видео.
3) Нажмите кнопку «Съемка» еще раз, чтобы прекратить запись видео.

Просмотр фотографий и видеозаписей

1) Вставьте карту SD в разъем.
2) Дважды нажмите кнопку «Видео», чтобы включить режим просмотра.

ООО ЦИРМИ INFO@CIRMI.RU WWW.GOSZDRAVNADZOR.RU

3) Для просмотра сделанных снимков и видеозаписей нажимайте кнопки «Вправо» и «Влево». Чтобы начать воспроизведение видео, нажмите кнопку «Съемка».

Сохранение фотографий и видеозаписей на компьютер

1) Вставьте карту SD в разъем.

2) Соедините микроскоп с компьютером при помощи USB-кабеля. Теперь вы можете перенести данные на компьютер.

Просмотр на компьютере (только для Windows 7 и ниже)

Установите программное обеспечение **SENSor driver** на ваш компьютер (диск с ПО входит в комплект). После завершения установки на вашем рабочем столе появится иконка программы **CamApp**. Выключите ЖК-экран при помощи кнопки вкл/выкл питания. Соедините ЖК-экран с компьютером при помощи USB-кабеля. Затем нажмите и удерживайте кнопку «Фото», пока на ЖК-экране не появится надпись **PC CAM**. После этого автоматически начнется установка драйвера. По окончании установки кликните на иконку **CamApp** на рабочем столе компьютера, чтобы начать просмотр.

Подключение к телевизору/монитору с AV-разъемом

Подключите ЖК-экран к телевизору/монитору при помощи AV-кабеля (в комплект не входит). Нажмите кнопку «Настройка», выберите пункт меню TV OUT и выберите TV-режим (NTSC/PAL). Теперь вы можете начать просмотр на экране.

Настройка

Чтобы перейти в меню настроек ЖК-экрана нажмите кнопку «Настройка». Используйте кнопки управления для выбора необходимых параметров. Для выбора необходимых параметров нажмите кнопку «Настройка» повторно.

Чтобы выключить ЖК-экран удерживайте кнопку вкл/выкл питания в течение 3 секунд.

МЕРЫ БЕЗОПАСНОСТИ

К работе с микроскопом должны допускаться лица, имеющие специальное медицинское образование. При работе с микроскопом источником опасности является электрический ток. Конструкция микроскопа исключает возможность случайного прикосновения к токоведущим частям, находящимся под напряжением.

ВНИМАНИЕ! ЗАМЕНУ ЛАМП В ФОНАРЯХ ПРОИЗВОДИТЬ ПРИ ОТКЛЮЧЕННОМ ОТ СЕТИ МИКРОСКОПЕ. ВО ИЗБЕЖАНИЕ ОЖОГА КОЖИ РУК О КОЛБУ ЛАМПЫ, ЗАМЕНУ ЛАМПЫ СЛЕДУЕТ ПРОИЗВОДИТЬ ЧЕРЕЗ 15–20 МИНУТ ПОСЛЕ ОТКЛЮЧЕНИЯ.

При замене плавких вставок необходимо устанавливать новые плавкие вставки только тех номиналов, которые были установлены ранее.

После окончания работы микроскоп и блок питания ртутной лампы необходимо отключить от сети.

Не рекомендуется оставлять без присмотра включенные в сеть приборы.

Ремонтные и профилактические работы необходимо производить только после отключения приборов от сети.

6. ПОКАЗАНИЯ И ПРОТИВОПОКАЗАНИЯ К ПРИМЕНЕНИЮ МИ И ВОЗМОЖНЫЕ ПОБОЧНЫЕ ЭФФЕКТЫ

6.1 Показания

ООО ЦИРМИ INFO@CIRMI.RU WWW.GOSZDRAVNADZOR.RU

- изучения прозрачных образцов в проходящем свете по методу фазового контраста, светлого и темного поля.

6.2 Противопоказания
Нет
Побочные эффекты
Нет.

7. ИНФОРМАЦИЯ О ПОТЕНЦИАЛЬНЫХ ПОТРЕБИТЕЛЯХ МИ

Потенциальными потребителями микроскопов являются:

- муниципальные и частные медицинские и оздоровительные учреждения.

8. ВОЗМОЖНОСТЬ И МЕТОДЫ ИНТЕГРАЦИИ С ДРУГИМИ МЕДИЦИНСКИМИ ИЗДЕЛИЯМИ

- Интеграция с другими медицинскими изделиями не предусмотрена

9. ОПИСАНИЕ СОСТАВНЫХ ЧАСТЕЙ МИ

Микроскоп медицинский световой лабораторный Levenhuk D80L LCD (арт. 75433)

1. Штатив (опорная стойка)

Составная часть микроскопа. Материал: металл, пластик. Конструктивный несущий узел микроскопа, на котором установлены тубус (окулярная насадка), предметный столик, осветительная система. В штатив встроены источник питания и фокусировочный механизм грубой и точной фокусировки. ДхШхВ, см: 24x16x23	

2. ЖК-экран (визуальная насадка со встроенной цифровой камерой)

Составная часть микроскопа. Материал: металл, пластик, стекло. Тринокулярная насадка, поворотная на 360°, с наклоном 30°. ДхШхВ, см: 19x11x18	

3. Револьверное устройство на 3 объектива

ООО ЦИРМИ INFO@CIRMI.RU WWW.GOSZDRAVNADZOR.RU

Составная часть микроскопа. Материал: металл. Диаметр/длина вместе с объективами, см: 6,1/6,9 Турель с тремя закрепленными объективами (ахроматические: 4x, 10x, 40xs).	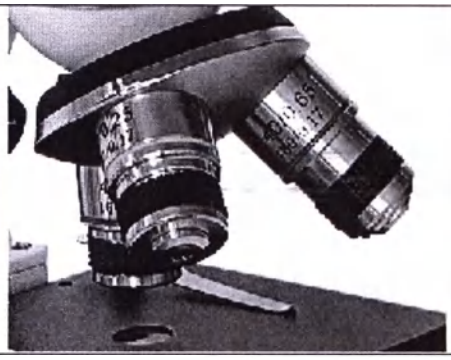

4. Объектив ахроматический: 4x

Составная часть револьверного устройства. Оптическая конструкция: ахромат Материал оптики: оптическое стекло. Материал корпуса: медь (HPb59-1), алюминий (LY12-cz). Увеличение, крат: 4 Числовая апертура: 0,1 Длина совместимого тубуса, мм: 160 Толщина совместимого покровного стекла, мм: 0,17 Габариты, см: 3,1x2,4x2,4 Вес, кг: 0,028	

5. Объектив ахроматический: 10x

Составная часть револьверного устройства. Оптическая конструкция: ахромат Материал оптики: оптическое стекло. Материал корпуса: медь (HPb59-1), алюминий (LY12-cz). Увеличение, крат: 10 Числовая апертура: 0,25 Длина совместимого тубуса, мм: 160 Толщина совместимого покровного стекла, мм: 0,17 Габариты, см: 4,3x2,4x2,4 Вес, кг: 0,054	

6. Объектив ахроматический: 40xs

Составная часть револьверного устройства. Оптическая конструкция: ахромат Материал оптики: оптическое стекло. Материал корпуса: медь (HPb59-1), алюминий (LY12-cz). Увеличение, крат: 40 Числовая апертура: 0,65 Длина совместимого тубуса, мм: 160 Толщина совместимого покровного стекла, мм: 0,17 Дополнительно: пружинящая оправа Габариты, см: 4,9x2,4x2,4 Вес, кг: 0,064	

7. Предметный столик

Составная часть микроскопа. Материал: металл, пластик. С зажимами для микропрепаратов. Размер: 90×90 мм Диапазон перемещения: нет .	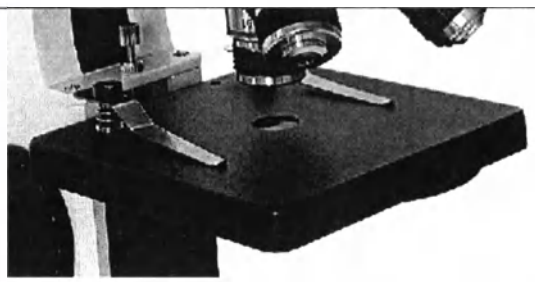

ООО ЦИРМИ INFO@CIRMI.RU WWW.GOSZDRAVNADZOR.RU

8. Конденсор 0,65

Составная часть микроскопа, размещен под предметным столиком. Числовая апертура: 0,65 Габариты, см: 12,5x12,5x7 Материал оптики: оптическое стекло. Материал корпуса: литой алюминий (ZL102), алюминий (LY12-cz), медь (HPb59-1), сталь (45 #). Ирисовая диафрагма: нет Держатель фильтра: нет Диск с диафрагмами: есть; 6 апертур. Диск с диафрагмами закреплен под предметным столиком, позволят регулировать пучок света	

9. Светодиодная лампа

Составная часть осветителя микроскопа, размещена в основании. Светодиодная лампа 0,2 Вт. Компоненты диода: стекло, медный кронштейн, полифталамид, золотой провод, чип, отвечающий за подсветку. Материал корпуса: алюминиевая пластина. Марка: EPISTAR	

10. Батарейки типа АА (3 шт.)

Акалиновые батарейки. Тип: АА, 1800 мАч, 1,5 В, 250 мА Рабочая температура: −20…+50 °С. Габариты, см: 5x1,4x1,4 Вес, кг: 0,020	

11. Сетевой кабель микроскопа

Model: XS-0501000HEUU Input: 100-240V AC 50/60Hz Output: 4.5V DC 1000 mA Длина, см: 195 Вес, кг: 0,066 Материал: поливинилхлорид, медная проволока. Марка: JINTAO	

12. Сетевой кабель ЖК-экрана

Input: 100-240V AC 50/60Hz Output: 4.5V DC 1000 mA Длина, см: 100 Вес, кг: 0,066 Материал: поливинилхлорид, медная проволока. Марка: JINTAO	

13. SD-карта 16 Гб для ЖК-экрана

ООО ЦИРМИ INFO@CIRMI.RU WWW.GOSZDRAVNADZOR.RU

Предназначена для просмотра и сохранения изображения на ЖК-экране микроскопа. Материал: металл, пластик.	

14. Чехол защитный

Пылезащитный чехол для хранения микроскопа. Материал: поливинилхлорид, пластиковая пленка Габариты (сложенный), см: 10x0,5x10 Вес, кг: 0,050	

15. Стекла покровные (не более 100 шт./уп.) (приобретаются отдельно при необходимости)

Покровные стекла необходимы для самостоятельного изготовления микропрепаратов. Они используются для накрывания размещенного на предметном стекле образца. Материал: натриево-известковое стекло. Размер, мм: 24x24 Толщина, мм: 0,13–0,17 Номинальное количество, шт.: 100	

16. Стекла предметные (не более 50 шт./уп.) (приобретаются отдельно при необходимости)

Предназначены для самостоятельного изготовления микропрепаратов, на них размещают образцы для исследований. Материал: натриево-известковое стекло. Размер, мм: 76x25 Толщина, мм: 1,0-1,2 Шлифованные края: да Номинальное количество, шт.: 50	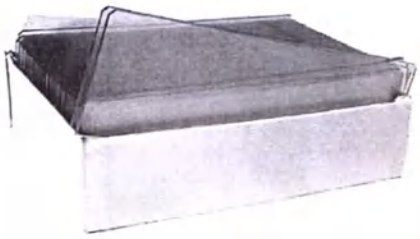

17. Стекла предметные с лункой (не более 50 шт./уп.) (приобретаются отдельно при необходимости)

Разработаны для изучения микропрепаратов «висячая капля». Такие образцы часто исследуются в микробиологических и клинико-диагностических лабораториях. Материал: натриево-известковое стекло. Размер, мм: 25,4x76,2 Толщина, мм: 1,0–1,2 Шлифованные края: да Количество лунок: 1 Диаметр лунки, мм: 15 Номинальное количество, шт.: 50	

18. Стекла предметные с двумя лунками (не более 50 шт./уп.) (приобретаются отдельно при необходимости)

ООО ЦИРМИ INFO@CIRMI.RU WWW.GOSZDRAVNADZOR.RU

Разработаны для изучения микропрепаратов «висячая капля». Такие образцы часто исследуются в микробиологических и клинико-диагностических лабораториях. Материал: натриево-известковое стекло. Размер, мм: 25,4x76,2 Толщина, мм: 1,0–1,2 Шлифованные края: да Количество лунок: 2 Диаметр лунки, мм: 15 Номинальное количество, шт.: 50	

Микроскоп медицинский световой лабораторный Levenhuk D90L LCD (арт. 75434)

1. Штатив (опорная стойка)

Составная часть микроскопа. Материал: металл, пластик. Конструктивный несущий узел микроскопа, на котором установлены тубус (окулярная насадка), предметный столик, осветительная система. В штатив встроены источник питания и фокусировочный механизм грубой и точной фокусировки. ДхШхВ, см: 24x16x23	

2. ЖК-экран (визуальная насадка со встроенной цифровой камерой)

Составная часть микроскопа. Материал: металл, пластик, стекло. Визуальная насадка во встроенной цифровой камерой и ЖК-экраном с кнопками управления. ДхШхВ, см: 15x8x11 (с учетном поворотной насадки)	

3. Револьверное устройство на 4 объектива

Составная часть микроскопа. Материал: металл. Диаметр/длина вместе с объективами, см: 6,1/6,9 Турель с четырьмя закрепленными объективами (ахроматические: 4x, 10x, 40xs, 100xs (масляный).	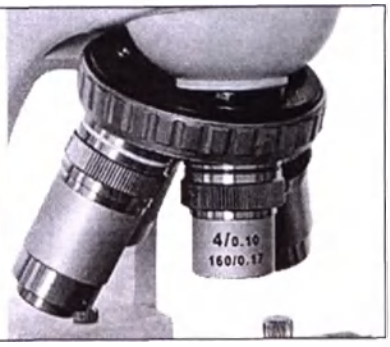

4. Объектив ахроматический: 4x

ООО ЦИРМИ INFO@CIRMI.RU WWW.GOSZDRAVNADZOR.RU

Составная часть револьверного устройства. Оптическая конструкция: ахромат Материал оптики: оптическое стекло. Материал корпуса: медь (HPb59-1), алюминий (LY12-cz). Увеличение, крат: 4 Числовая апертура: 0,1 Длина совместимого тубуса, мм: 160 Толщина совместимого покровного стекла, мм: 0,17 Габариты, см: 3,1x2,4x2,4 Вес, кг: 0,028	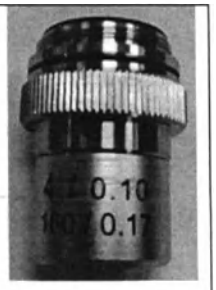

5. Объектив ахроматический: 10x

Составная часть револьверного устройства. Оптическая конструкция: ахромат Материал оптики: оптическое стекло. Материал корпуса: медь (HPb59-1), алюминий (LY12-cz). Увеличение, крат: 10 Числовая апертура: 0,25 Длина совместимого тубуса, мм: 160 Толщина совместимого покровного стекла, мм: 0,17 Габариты, см: 4,3x2,4x2,4 Вес, кг: 0,054	

6. Объектив ахроматический: 40xs

Составная часть револьверного устройства. Оптическая конструкция: ахромат Материал оптики: оптическое стекло. Материал корпуса: медь (HPb59-1), алюминий (LY12-cz). Увеличение, крат: 40 Числовая апертура: 0,65 Длина совместимого тубуса, мм: 160 Толщина совместимого покровного стекла, мм: 0,17 Дополнительно: пружинящая оправа Габариты, см: 4,9x2,4x2,4 Вес, кг: 0,064	

7. Объектив ахроматический: 100xs (масляный)

Составная часть револьверного устройства. Оптическая конструкция: ахромат Материал оптики: оптическое стекло. Материал корпуса: медь (HPb59-1), алюминий (LY12-cz). Увеличение, крат: 100 Числовая апертура: 1,25 Длина совместимого тубуса, мм: 160 Толщина совместимого покровного стекла, мм: 0,17 Дополнительно: пружинящая оправа, масляная иммерсия Габариты, см: 4,9x2,4x2,4 Вес, кг: 0,064	

8. Предметный столик

ООО ЦИРМИ INFO@CIRMI.RU WWW.GOSZDRAVNADZOR.RU

Составная часть микроскопа. Материал: металл, пластик. Механический двуслойный предметный столик с препаратоводителем. Размер: 110×126 мм Диапазон перемещения: 70/30 мм	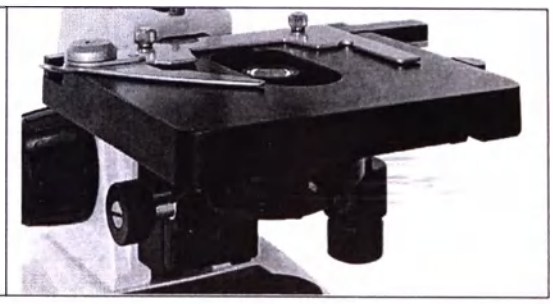

9. Конденсор 1,25

Составная часть микроскопа, размещен под предметным столиком. Материал оптики: оптическое стекло. Числовая апертура: 1,25 Ирисовая диафрагма: есть Держатель фильтра: есть Габариты, см: 12,5x12,5x7	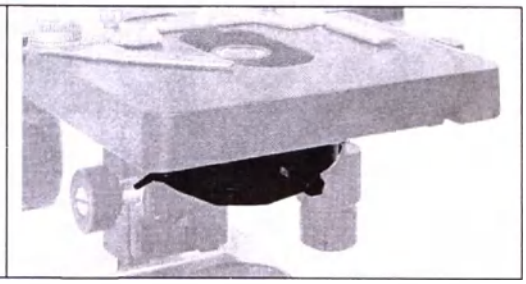

10. Светодиодная лампа

Составная часть осветителя микроскопа, размещена в основании. Светодиодная лампа 0,2 Вт. Материал корпуса: литой алюминий (ZL102), алюминий (LY12-cz), медь (HPb59-1), сталь (45 #).	

11. Сетевой кабель микроскопа

Model: XS-0501000HEUU Input: 100-240V AC 50/60Hz Output: 4.5V DC 1000 mA Длина, см: 195 Вес, кг: 0,170 Материал: поливинилхлорид, медная проволока. Марка: JINTAO	

12. Сетевой кабель ЖК-экрана

Input: 100-240V AC 50/60Hz Output: 4.5V DC 1000 mA Длина, см: 100 Вес, кг: 0,139 Материал: поливинилхлорид, медная проволока. Марка: JINTAO	

13. Светофильтр синий

Рекомендуется использовать в микроскопах с ахроматическими или планахроматическими объективами Материал: тонированные стекла Место установки: в держатель для фильтров или на полевую диафрагму Назначение: увеличение контрастности Габариты, см: 3,2x3,2x0,2 Вес, кг: 0,006	

14. SD-карта 16 Гб для ЖК-экрана

ООО ЦИРМИ INFO@CIRMI.RU WWW.GOSZDRAVNADZOR.RU

Предназначена для просмотра и сохранения изображения на ЖК-экране микроскопа. Материал: металл, пластик.	

15. Масло иммерсионное

Используется с иммерсионными (масляными) объективами микроскопов. Применяется для увеличения числовой апертуры объектива, благодаря чему появляется возможность вести наблюдения препарата с большим разрешением и повышенной кратностью. Коэффициент преломления: 1,51 Объем: 7 мл Температура хранения: +18…25 °С Срок годности: 3 года Габариты, см: 2х2х6 Вес, кг: 0,01 Состав масла: 50% смола, 50% этан	

16. Чехол защитный

Пылезащитный чехол для хранения микроскопа. Материал: поливинилхлорид, пластиковая пленка Габариты (сложенный), см: 10х0,5х10 Вес, кг: 0,050	

17. Стекла покровные (не более 100 шт./уп.) (приобретаются отдельно при необходимости)

Покровные стекла необходимы для самостоятельного изготовления микропрепаратов. Они используются для накрывания размещенного на предметном стекле образца. Материал: натриево-известковое стекло. Размер, мм: 24х24 Толщина, мм: 0,13–0,17 Номинальное количество, шт.: 100	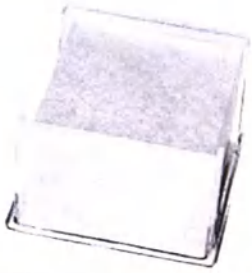

18. Стекла предметные (не более 50 шт./уп.) (приобретаются отдельно при необходимости)

Предназначены для самостоятельного изготовления микропрепаратов, на них размещают образцы для исследований. Материал: натриево-известковое стекло. Размер, мм: 76х25 Толщина, мм: 1,0-1,2 Шлифованные края: да Номинальное количество, шт.: 50	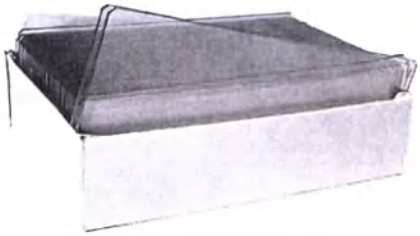

19. Стекла предметные с лункой (не более 50 шт./уп.) (приобретаются отдельно при необходимости)

Разработаны для изучения микропрепаратов «висячая капля». Такие образцы часто исследуются в микробиологических и клинико-диагностических лабораториях. Материал: натриево-известковое стекло.	

ООО ЦИРМИ INFO@CIRMI.RU WWW.GOSZDRAVNADZOR.RU

Размер, мм: 25,4x76,2 Толщина, мм: 1,0–1,2 Шлифованные края: да Количество лунок: 1 Диаметр лунки, мм: 15 Номинальное количество, шт.: 50	

20. Стекла предметные с двумя лунками (не более 50 шт./уп.) (приобретаются отдельно при необходимости)

Разработаны для изучения микропрепаратов «висячая капля». Такие образцы часто исследуются в микробиологических и клинико-диагностических лабораториях. Материал: натриево-известковое стекло. Размер, мм: 25,4x76,2 Толщина, мм: 1,0–1,2 Шлифованные края: да Количество лунок: 2 Диаметр лунки, мм: 15 Номинальное количество, шт.: 50	

10. ЭЛЕКТРИЧЕСКАЯ СХЕМА ИЗДЕЛИЯ

Микроскоп Levenhuk D80L LCD (арт. 75433), D90L LCD (арт. 75434):
На рисунке представлена электрическая схема микроскопа.

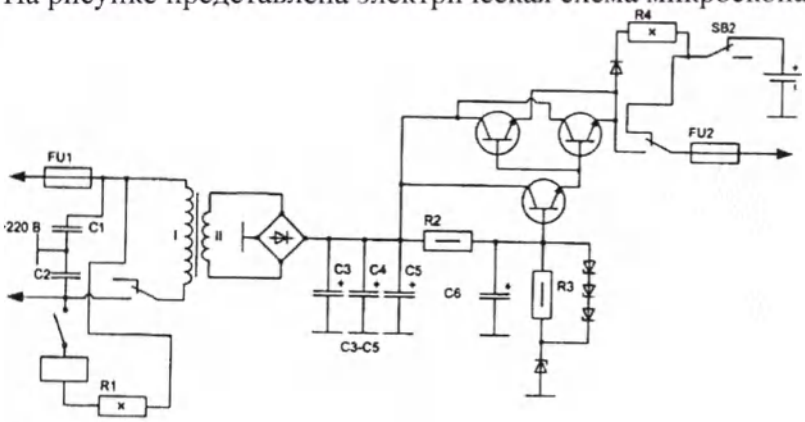

Рис.

Расшифровка обозначений электронной схемы блока питания микроскопа:

– резисторы;
– переменные резисторы с нелинейным регулированием;
– резисторы постоянные с номинальной мощностью 0, 5 Вт;
– резисторы постоянные с номинальной мощностью 10 Вт;
– предохранители;
– конденсаторы постоянной емкости;
– конденсаторы постоянной емкости поляризованные;
– диоды выпрямительные;
– стабилитрон (диод лавинный выпрямительный) односторонний
– дроссели, у которых имеется ферримагнитный сердечник;
– ключи;
– транзисторы структуры n-p-n в корпусе;

ООО ЦИРМИ INFO@CIRMI.RU WWW.GOSZDRAVNADZOR.RU

220 В – входящее напряжение

На рисунке представлена схема LCD-экрана.

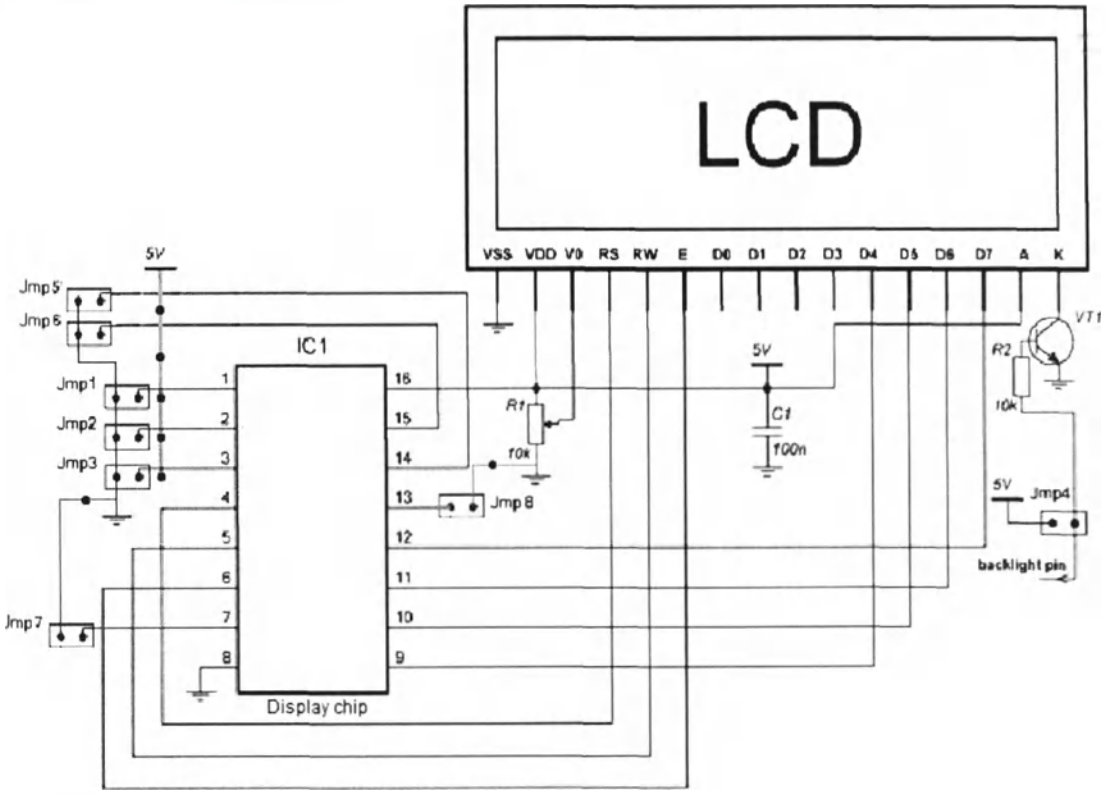

Рис.

Расшифровка обозначений электронной схемы:
LCD – экран.
Jpm1-8 – управляющие кнопки на приборе.
5V – входящее напряжение.
Display chip IC1 – управляющая плата дисплея (первая интегральная схема).
1-16 – управляющие пары платы IC1.
R1 10k – первый резистор с сопротивлением 10 000 Ом.
R2 10k – второй резистор с сопротивлением 10 000 Ом.
C1 100n – конденсатор с емкостью 100 мкф.
VT1 – транзистор.
Backlight pin – индикатор работы прибора.
VSS, VDD, V0, RS, RW, E, D0-7, A, K – управляющие пары экрана LCD.

11. ДАННЫЕ О МАРКИРОВКЕ МИ И ЕГО УПАКОВКЕ
Макет коробки микроскопов и его маркировка представлена в таблице ниже.
Общий макет упаковок приставлен на рисунке:

ООО ЦИРМИ INFO@CIRMI.RU WWW.GOSZDRAVNADZOR.RU

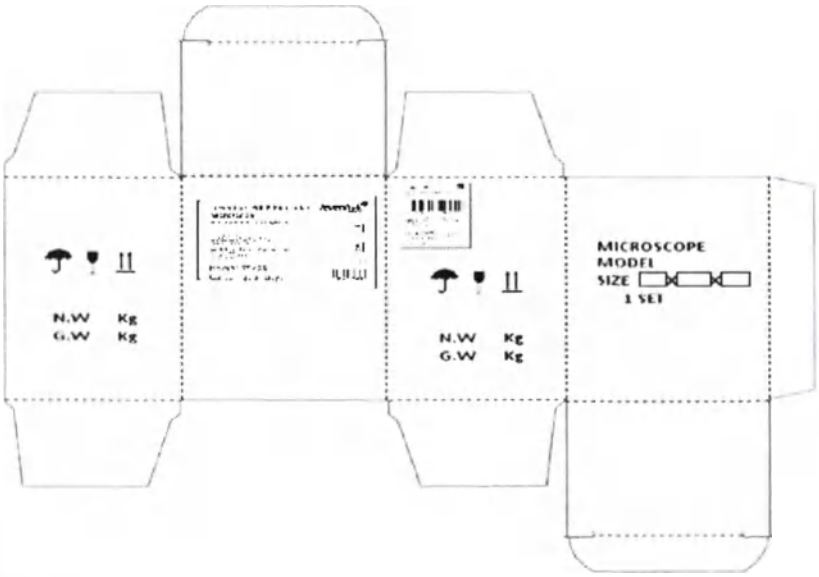

Рис.

Мелкие части вложены в отдельные полиэтиленовые пакеты и располагаются в специальных выемках общего пенопласта.

Расшифровка маркировок на коробках:

– маркировочный знак уполномоченного представителя производителя в РФ изделия.

– изделие класса II – изделия, которые, кроме основной изоляции, имеют и дополнительную изоляцию.

– рабочая часть типа BF – имеющие повышенную степень защиты и изолированную рабочую часть.

MODEL ___ – пер. «МОДЕЛЬ», модель микроскопа.

SIZE __X__X__ – размер транспортной упаковки изделия.

1 SET – пер. «1 комплект».

N.W Kg – масса нетто (без упаковки) в килограммах.

G.W Kg – масса брутто (с упаковкой) в килограммах.

MICROSCOPE – наименование изделия. Пер. «МИКРОСКОП».

– маркировка «Беречь от влаги». Маркировка указывает на то, что прибор требуется хранить только в сухом помещении.

– маркировка «Осторожно: хрупкий товар». Маркировка указывает на то, что к прибору следует относиться с осторожностью.

– маркировка «Верх». Маркировка указывает, где расположен верх прибора.

ООО ЦИРМИ INFO@CIRMI.RU WWW.GOSZDRAVNADZOR.RU

– штрих-код изделия.

ДАННЫЕ О МАРКИРОВКИ СОСТАВЛЯЮЩИХ
Микроскоп Levenhuk D80L LCD (арт. 75433), D90L LCD (арт. 75434):

Маркировка составной части	Расшифровка
Опорная стойка (штатив)	
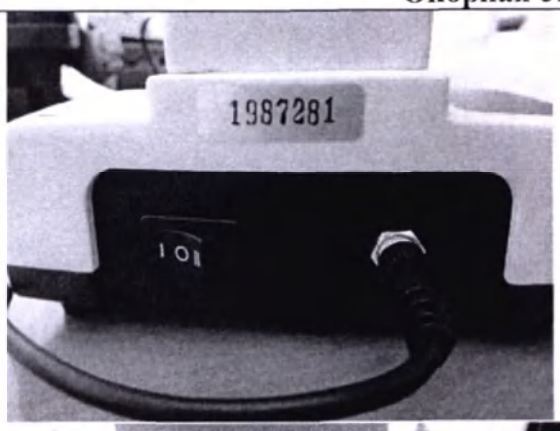	1987281 – заводской номер микроскопа (прим: каждая модель микроскопа имеет свой индивидуальный номер). levenhuk Zoom&Joy – название серии микроскопов, к которой относится данная модель микроскопа. Шкала точной фокусировки. Цена деления: 0,002
Револьверное устройство на 3 объектива	

ООО ЦИРМИ INFO@CIRMI.RU WWW.GOSZDRAVNADZOR.RU

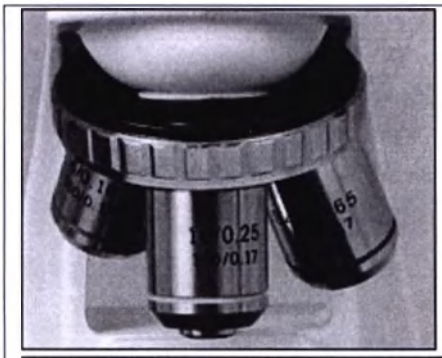 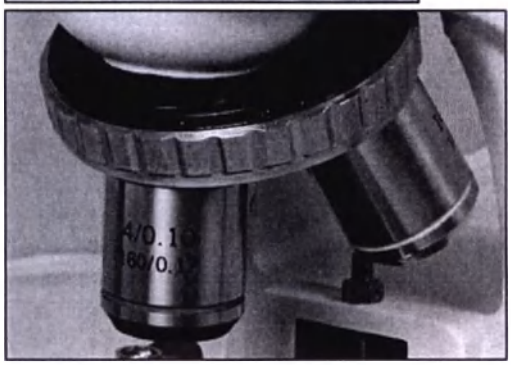	На самом револьверном устройстве нет маркировки.
Револьверное устройство на 4 объектива	
	На самом револьверном устройстве нет маркировки.
Предметный столик	
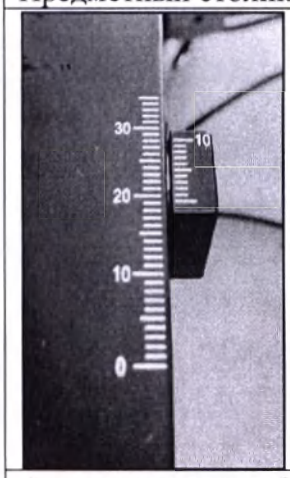 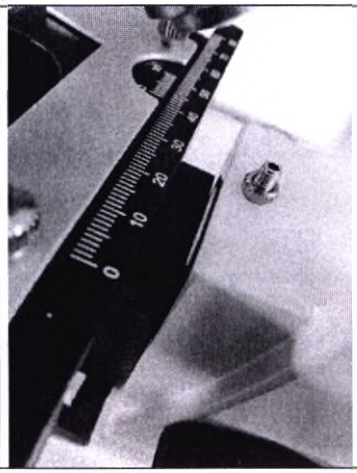	Маркировка по бокам предметного столика обозначает двухкоординатное перемещение препарата в пределах 70/25 мм.
Ахроматические объективы	Увеличение: 4х, 10х, 40х и 100х. Расшифровка цветов на объективах: Увеличение — Цвет 4Х — красный 10Х — желтый

ООО ЦИРМИ INFO@CIRMI.RU WWW.GOSZDRAVNADZOR.RU

	40X голубой 100X белый
Ахроматический объектив 4х	
	4х/0.10 – увеличение объектива 4 крат/числовая апертура объектива равно 0,1. 160/0.17 – длина совместимого тубуса 160 мм/толщина совместимого покровного стекла равна 0,17 мм.
Ахроматический объектив 10х	
	10/0.25 – увеличение объектива 10 крат/числовая апертура объектива равно 0,25. 160/0.17 – длина совместимого тубуса 160 мм/толщина совместимого покровного стекла равна 0,17 мм.
Ахроматический объектив 40х	
	S40/0.65 – увеличение объектива 40 крат/числовая апертура объектива равно 0,65. 160/0.17 – длина совместимого тубуса 160 мм/толщина совместимого покровного стекла равна 0,17 мм.
Ахроматический объектив 100х	
	100/1.25 oil – увеличение объектива 100 крат/числовая аппертура объектива равно 1,25, масляная иммерсия. 160/0.17 – длина совместимого тубуса 160 мм/толщина совместимого покровного стекла равна 0,17 мм.
Конденсор 1,25	
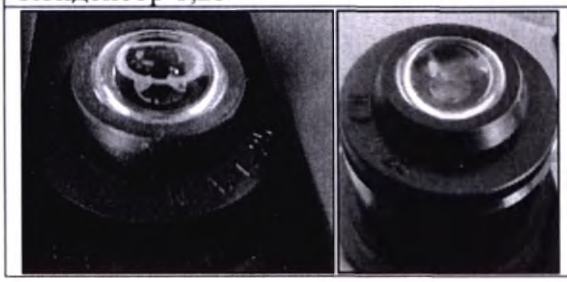	N.A.1.25 – числовая апертура конденсора.

ООО ЦИРМИ INFO@CIRMI.RU WWW.GOSZDRAVNADZOR.RU

Конденсор 0,65	
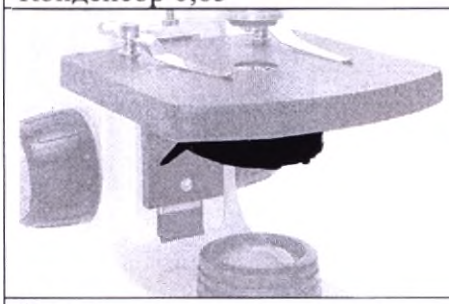	Нет маркировок
Светодиодная лампа	
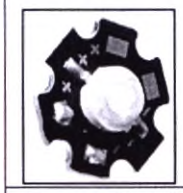 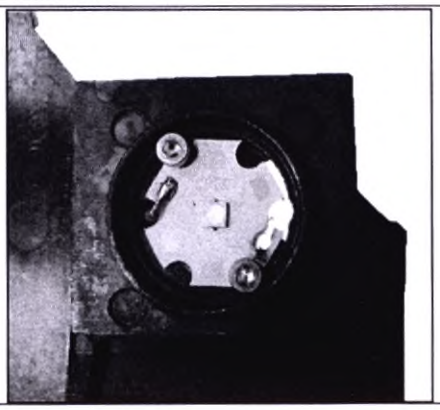	CREE – производитель светодиодов. + – токопроводящая дорожка с положительной полярностью. – – токопроводящая дорожка с отрицательной полярностью.
Сетевой кабель	
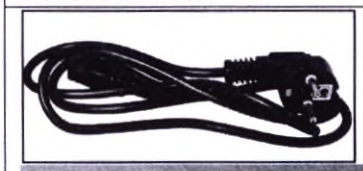 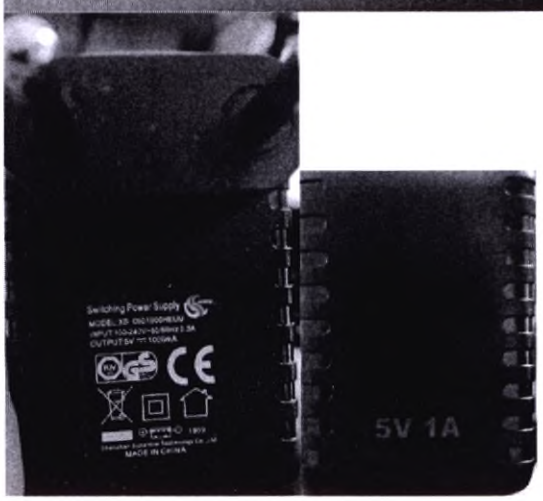	Switching Power Supply – заменяемый кабель питания. MODEL: XS-0501000HEUU – номер модели адаптера. INPUT;100-240V~, 50/60Hz, 0.3A – данные входящего напряжения. OUTPUT:4.5V⎓1000mA – данные о выходящем напряжении постоянного и переменного тока. Shenzhen Helisheng Technology co., Ltd – название компании производителя кабеля. TÜV GS – организация по техническому надзору (нем. *Technischer Überwachungsverein*, сокращённо TÜV) CE – маркировка CE, которая удостоверяет, что изделие соответствует основным требованиям директив ЕС и гармонизированным стандартам Европейского союза, а также то, что

ООО ЦИРМИ INFO@CIRMI.RU WWW.GOSZDRAVNADZOR.RU

	продукт прошёл процедуру оценки соответствия директивам. MADE IN CHINA – пер. «СДЕЛАНО В КИТАЕ». – особая утилизация. Во избежание нанесения вреда окружающей среде необходимо отделить данный объект от обычных отходов и утилизировать его наиболее безопасным способом – например, сдать в специальные места по утилизации. – обозначение полярности, указывающее на то, что на разъеме питания «плюс» внутри, а «минус» снаружи разъема. – обозначение двойной изоляции прибора для защиты от поражения электрическим током по европейскому стандарту; символ «5172» по МЭК 60417-1 означает, что прибор не подлежит заземлению (по российскому стандарту). – эксплуатация только в домашних условиях. (UL) – маркировка сертификационного знака безопасности на рынке США и Северной Америки. AWM (Appliance Wiring Material) – подкласс проводников, предназначенных для соединения электрических приборов и узлов. E214382 – уникальный код производителя кабеля питания Hewlett Packard (HP). 2725 – определенный код для типа кабеля «Multiple-

ООО ЦИРМИ INFO@CIRMI.RU WWW.GOSZDRAVNADZOR.RU

	conductor cable using non-integral jacket» (один из типов многожильных кабелей). USB2.0 – стандарт кабеля. 28AWG/1P+24AWG/2C – одна витая пара из проводов сечением 28AWG (линия данных)/два провода сечением 24AWG (используются для питания) VW-1 FT1 – знак прохождения кабелем теплового теста Vertical-Wire Flame Test (UL 1581 VW-1 FT1) на специальном стенде. 80°C– максимальная рабочая температура. 30V – максимальное рабочее напряжение (30V переменного тока). KAI-TAT – производитель кабеля питания камеры. AWM I/II A – сертификат соответствия прохождения типовых испытаний для данного подтипа кабеля.
LCD-экран	
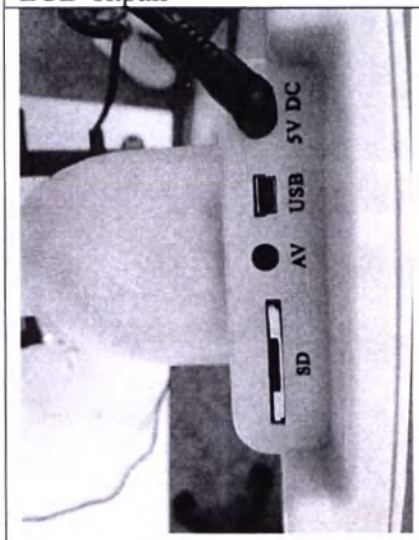	SD – разъем для SD-карты. AV – разъем вывода аудио/видео. USB – разъем для подключения с помощью USB-кабеля. 5V DC – разъем для кабеля питания с входным напряжением 5 В постоянного тока. ꓤꓢ (UL) – маркировка сертификационного знака безопасности на рынке США и Северной Америки. AWM (Appliance Wiring Material) – подкласс проводников, предназначенных для

ООО ЦИРМИ INFO@CIRMI.RU WWW.GOSZDRAVNADZOR.RU

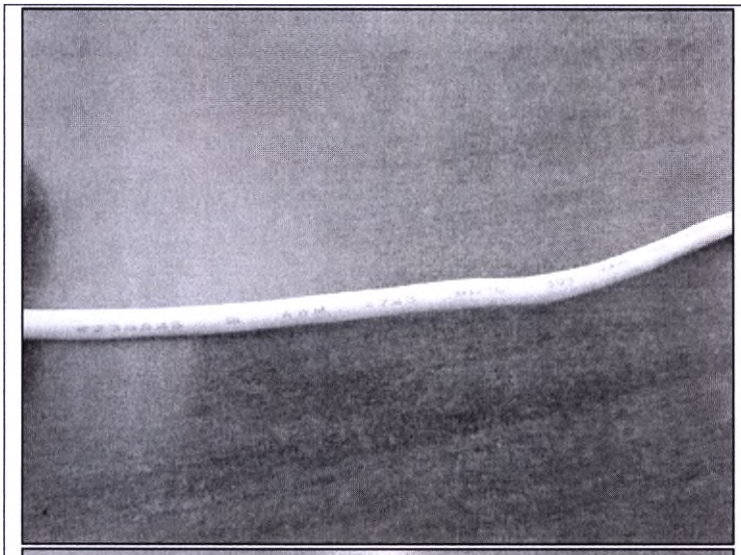

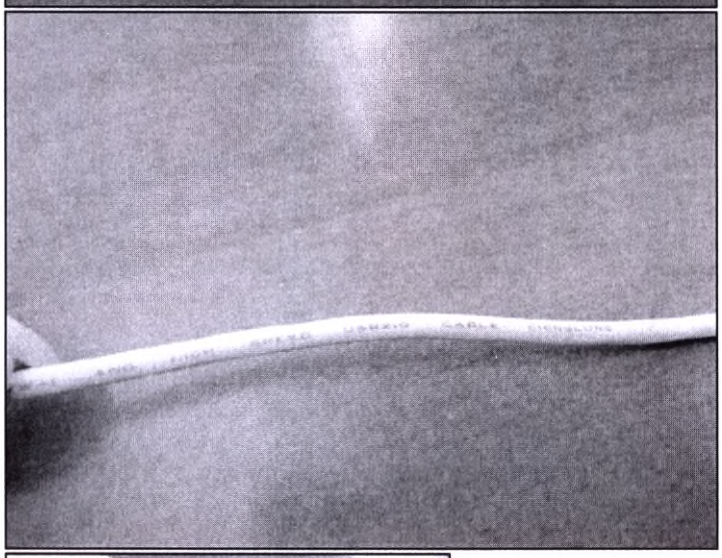

соединения электрических приборов и узлов.
E238846 – уникальный код производителя кабеля питания Hewlett Packard (HP).
2725 – определенный код для типа кабеля «Multiple-conductor cable using non-integral jacket» (один из типов многожильных кабелей).
USB2.0 – стандарт кабеля.
28AWG/1P+24AWG/2C – одна витая пара из проводов сечением 28AWG (линия данных)/два провода сечением 24AWG (используются для питания)
VW-1 FT1 – знак прохождения кабелем теплового теста Vertical-Wire Flame Test (UL 1581 VW-1 FT1) на специальном стенде.
80°C– максимальная рабочая температура.
30V – максимальное рабочее напряжение (30V переменного тока).
KAI-TAT – производитель кабеля питания камеры.
AWM I/II A – сертификат соответствия прохождения типовых испытаний для данного подтипа кабеля.

– кнопки управления функционалом экрана.
– кнопка включения и выключения экрана.
– кнопка «Съемка».
– кнопка «Настройки».
– кнопка «Видео».

Аккумуляторы перезаряжаемые

ООО ЦИРМИ INFO@CIRMI.RU WWW.GOSZDRAVNADZOR.RU

	GP® – марка производителя ALKALINE/ALCALINE – производное вещество батарейки на английском и французском языках. 15A LR6 SIZE/FORMAT AA – батарейки типа АА размера LR6 и ёмкостью 15 А. 0% MERCURY & CADMIUM / 0% DE MERCURE ET DE CADMIUM – пер. «0% ртути и кадмия» на английском и французском языках. NOT FOR RETAIL SALE / NE PAS VENDRE AU DETAIL . – пер. «Не для продажи» на английском и французском языках. MAY EXPLODE OR LEAK IF RECARGED, DISPLOSED OF IN FIRE OR DISSECTED, PEUT EXPLOSER OU FUIR SI RESHARGEE, INCINEREE OU DEMONTEE – предупреждение о взрывоопасности. Made in China / Fabriqué en Chine – пер. «Сделано в Китае» Product of gold Peak Group www.gpbatteries.com – продукт компании GP. – особая утилизация. Во избежание нанесения вреда окружающей среде необходимо отделить данный объект от обычных отходов и утилизировать его наиболее безопасным способом – например, сдать в специальные места по утилизации.
Светофильтр синий	
	Нет маркировок

ООО ЦИРМИ INFO@CIRMI.RU WWW.GOSZDRAVNADZOR.RU

SD-карта для ЖК-экрана	
	– маркировка направления блокировки SD-карты. Kingston Technology – марка производителя SD-карты. – класс скорости SD-карты до 10 Мбит/сек. – тип SD-карты, технология ускорения обмена данных. SD10V– модель SD-карты G2 – версия модели SD-карты. 16GB – объем памяти.
Чехол защитный	
	Нет маркировок
Масло иммерсионное	
	Нет маркировок

МАКЕТ МАРКИРОВКИ НА РУССКОМ ЯЗЫКЕ

Микроскоп медицинский световой лабораторный Levenhuk D80L LCD

IVD

NINGBO TEACHING INSTRUMENT CO.,LTD., Китай, No.55, Lane 658, WangTong Road, Ningbo, Zhejiang. China

Уполномоченный представитель в РФ:
ОАО «Левенгук», Россия, 190005 г. Санкт-Петербург, Измайловский пр-т д. 22 лит. А
Тел: +7(812)418-29-44
+7(499)678-02-44
E-mail: irinaf@levenhuk.com

ООО ЦИРМИ INFO@CIRMI.RU WWW.GOSZDRAVNADZOR.RU

12. СРОК СЛУЖБЫ

1	Микроскопы медицинские световые лабораторные levenhuk	3 года
Основной состав		
1	Штатив (опорная стойка); револьверное устройство на 3 объектива; револьверное устройство на 4 объектива; объектив ахроматический: 4x; объектив ахроматический: 10x; объектив ахроматический: 40xs; объектив ахроматический: 100xs (масляный); предметный столик; конденсор 0,65; конденсор 1,25; аккумуляторы (перезаряжаемые батарейки типа АА): ЖК-экран (визуальная насадка со встроенной цифровой камерой); сетевой кабель, Сетевой кабель ЖК-экрана	3 года
2	SD-карта 16 Гб для ЖК-экрана	5 лет
3	Светодиодная лампа; светофильтр синий, стекла покровные, стекла предметные, стекла предметные с лункой, стекла предметные с двумя лунками; масло иммерсионное, чехол защитный	6 месяцев

13. КОМПЛЕКТНОСТЬ

Микроскопы поставляются в следующей комплектации:

1) Микроскоп медицинский световой лабораторный Levenhuk D80L LCD (арт. 75433) в составе:

1. Штатив (опорная стойка) – 1 шт.
2. ЖК-экран (визуальная насадка со встроенной цифровой камерой) – 1 шт.
3. Револьверное устройство на 3 объектива – 1 шт.
4. Объектив ахроматический: 4x – 1 шт.
5. Объектив ахроматический: 10x – 1 шт.
6. Объектив ахроматический: 40xs – 1 шт.
7. Предметный столик – 1 шт.
8. Конденсор 0,65 – 1 шт.
9. Светодиодная лампа – 1 шт.
10. Батарейки типа АА – 3 шт.
11. Сетевой кабель – 1 шт.
12. Сетевой кабель ЖК-экрана – 1 шт.
13. SD-карта 16 Гб для ЖК-экрана – 1 шт.
14. Чехол защитный – 1 шт.
15. Стекла покровные (не более 100 шт./уп.) (при необходимости)
16. Стекла предметные (не более 50 шт./уп.) (при необходимости)
17. Стекла предметные с лункой (не более 50 шт./уп.) (при необходимости)
18. Стекла предметные с двумя лунками (не более 50 шт./уп.) (при необходимости)
19. Руководство по эксплуатации - 1 шт.
20. Гарантийный талон - 1 шт.

2) Микроскоп медицинский световой лабораторный Levenhuk D90L LCD (арт. 75434) в составе:

1. Штатив (опорная стойка) – 1 шт.
2. ЖК-экран (визуальная насадка со встроенной цифровой камерой) – 1 шт.
3. Револьверное устройство на 4 объектива – 1 шт.
4. Объектив ахроматический: 4x – 1 шт.
5. Объектив ахроматический: 10x – 1 шт.
6. Объектив ахроматический: 40xs – 1 шт.
7. Объектив ахроматический: 100xs (масляный) – 1 шт.

ООО ЦИРМИ INFO@CIRMI.RU WWW.GOSZDRAVNADZOR.RU

8. Предметный столик – 1 шт.
9. Конденсор 1,25 – 1 шт.
10. Светодиодная лампа – 1 шт.
11. Сетевой кабель – 1 шт.
12. Светофильтр синий – 1 шт.
13. Масло иммерсионное – 1 шт.
14. Чехол защитный – 1 шт.
15. SD-карта 16 Гб для ЖК-экрана – 1 шт.
16. Стекла покровные (не более 100 шт./уп.) (при необходимости)
17. Стекла предметные (не более 50 шт./уп.) (при необходимости)
18. Стекла предметные с лункой (не более 50 шт./уп.) (при необходимости)
19. Стекла предметные с двумя лунками (не более 50 шт./уп.) (при необходимости)
20. Руководство по эксплуатации - 1 шт.
21. Гарантийный талон - 1 шт.

14. ОЧИСТКА И ДЕЗИНФЕКЦИЯ

Можно очищать фронтальные линзы объективов воздухом от источника давления воздуха, очень мягкой кисточкой или мягкой тряпочкой. Это должно выполняться очень осторожно, в противном случае поверхности могут быть повреждены. Для удаления остатков иммерсионного масляа, отпечатков пальцев или других загрязнений используйте мягкую тряпочку, смоченную несколькими каплями раствора спирта (максимум 50%). При работе со 100х объективом иммерсионное масло должно всегда удаляться с линзы объектива немедленно после использования или окончания работы. Пред попыткой очистки фронтальной линзы спиртом или другим агрессивным средством сначала осторожно попробуйте протереть мягкой не пылящей ветошью, как описано выше. Также могут быть использованы кусочки пенопласта. Для этого выкрутите загрязненный объектив из револьвера. Потрите фронтальную линзу с небольшим нажатием о свежий кусочек пенопласта, одновременно поворачивая. Обычно «твердый» материал пенопласта очищает фронтальную линзу объектива от загрязнений (таких как высохшее иммерсионное масло). Вы можете это просто проверить, вынув окуляр из держателя, перевернув его и, используя его как увеличительное стекло, держа под острым углом над фронтальной линзой. При этом Вы можете просто увидеть через это 10-кратное «увеличительное стекло» чиста фронтальная линза или нет. Если нет, повторите процедуру. Затем вновь протрите объектив, проверьте очистку под «увеличительным стеклом» и вставьте объектив в револьвер. Обычно при использовании 100х иммерсионного объектив иммерсионным маслом загрязняет также предыдущий объектив 40х. Это происходит случайно при переходе назад от 100х объектива к объективу 40х, объектив 40х соприкасается с иммерсионным маслом, так как он имеет малое рабочее расстояние. Поэтому также может потребоваться его очистка описанным выше способом.

Окрашенные или пластиковые части должны очищаться влажной ветошью. Пожалуйста, не пытайтесь настраивать или разбирать встроенные оптические части или механические компоненты, так как их повреждение ведет к потере гарантии. В случае повреждения микроскопа или несоответствия его требованиям, или вам необходимо дополнительная информация по работе, пожалуйста, свяжитесь с представителем или официальным дистрибьютором компании в России.

15. УХОД И ХРАНЕНИЕ

- **Никогда не смотрите в прибор на Солнце, на источник яркого света и лазерного излучения — ЭТО ОПАСНО ДЛЯ ЗРЕНИЯ И МОЖЕТ ПРИВЕСТИ К СЛЕПОТЕ!**
- Будьте внимательны, если пользуетесь прибором вместе с детьми или людьми, не ознакомленными с инструкцией.

ООО ЦИРМИ INFO@CIRMI.RU WWW.GOSZDRAVNADZOR.RU

- После вскрытия упаковки и установки микроскопа проверьте каждый компонент.
- Не разбирайте прибор. Сервисные и ремонтные работы могут проводиться только в специализированном сервисном центре.
- Оберегайте прибор от резких ударов и чрезмерных механических воздействий. Не прикладывайте чрезмерных усилий при настройке фокуса. Не затягивайте стопорные и фиксирующие винты слишком туго.
- Не касайтесь пальцами поверхностей линз. Для внешней очистки прибора используйте специальную салфетку и специальные чистящие средства Levenhuk для чистки оптики. Не используйте для чистки средства с абразивными или коррозионными свойствами и жидкости на основе ацетона.
- Абразивные частицы (например, песок) следует не стирать, а сдувать или смахивать мягкой кисточкой.
- Не подвергайте прибор длительному воздействию прямых солнечных лучей. Не используйте прибор в условиях повышенной влажности и не погружайте его в воду.
- Работайте с микроскопом аккуратно, надевайте на него пылезащитный чехол после работы, чтобы защитить его от пыли и масляных пятен.
- Если объективы и окуляры не используются долгое время, храните их упакованными в сухую коробку, отдельно от микроскопа.
- Храните прибор в сухом прохладном месте, недоступном для пыли, влияния кислот или других активных химических веществ, вдали от отопителей (бытовых, автомобильных), открытого огня и других источников высоких температур.
- Не используйте микроскоп рядом с воспламеняемыми материалами, так как основание микроскопа может нагреться во время работы.
- Всегда отключайте микроскоп от электросети, прежде чем открывать батарейный отсек или менять лампу подсветки. Перед заменой лампы дайте ей остыть и всегда меняйте ее на лампу того же типа.
- Используйте источник питания, соответствующий напряжению сети, иначе может сгореть лампа, повредиться электросхема микроскопа или произойти короткое замыкание.
- **Если деталь прибора или элемент питания были проглочены, срочно обратитесь за медицинской помощью.**

16. ВОЗМОЖНЫЕ НЕИСПРАВНОСТИ МИКРОСКОПА И СПОСОБЫ ИХ УСТРАНЕНИЯ

Проблема	Решение
Электрика	
Мигание света	Замените электрические части одну за другой для нахождения неработающего компонента.
Лампа не загорается при включении	При неисправности лампочки следует заменить её, установить и подключить прибор к сети.
Недостающая яркость освещения	Заменить лампочку на нужную
Оптика	
Изображение не четкое	Настройте объектив и его фокусировку, поворачивая корпус линзы на значении 10х, при значении 4х меняйте значение на ±0,15 мм, при 40х – ±0,06 мм, при 100х –

ООО ЦИРМИ INFO@CIRMI.RU WWW.GOSZDRAVNADZOR.RU

	±0,03 мм.
Грязь или пыль на поле зрения	Очистить
Изображение верх дном	Повернуть предметное стекло
На иммерсионном объективе не используется иммерсионное масло	Использовать иммерсионное масло
Апертура конденсора открыта слишком широко	Уменьшить апертуру
Плавающий образец	Закрепить образец
Изображение окрашено в желтый цвет	Использовать фильтр дневного цвета
Недостаточная яркость изображения	Настроить апертуру конденсора
Механика	
Шатается платформа	Используйте универсальный гаечный ключ и зафиксируйте платформу.
Револьверное устройство не находится в фиксированном положении	Настроить револьверное устройство и отцентрировать его.
Конденсор находится не в центре поля зрения или он наклонен	Заново установить конденсор и закрепить центральным узлом крепления
Покровное стекло слишком толстое или тонкое	Использовать покровное стекло необходимой толщины
Изображение двигается рывками	Закрепить механический столик
Неинтегрированные изображения	Настроить межзрачковое расстояние
Чрезмерная усталость глаз	Откорректировать настройку диоптрий, настроить яркость с помощью диска управления

17. УСЛОВИЯ ТРАНСПОРТИРОВКИ И ХРАНЕНИЯ, ЭКСПЛУТАЦИИ

Таблица 1. Условия транспортировки:

Наименование	**Диапазон**
Температура	от –60 до +50 °С.
Относительная влажность	0 до 80%

Таблица 2. Условия хранения:

Наименование	**Диапазон**
Температура	от +5 до +40 °С

Таблица 3. Условия применения/эксплуатации МИ

Условия окружающей среды	
Влажность	Не более 80%
Температура	От +5 до +35°
Примечание: работать с иммерсионным объективом следует в помещении с температурой воздуха от +15 до +25 °С.	

ООО ЦИРМИ INFO@CIRMI.RU WWW.GOSZDRAVNADZOR.RU

23. ПОРЯДОК И УСЛОВИЯ УТИЛИЗАЦИИ ИЛИ УНИЧТОЖЕНИЯ 18. ПОРЯДОК И УСЛОВИЯ УТИЛИЗАЦИИ ИЛИ УНИЧТОЖЕНИЯ МИ

В случае подтверждения фактов и обстоятельств, создающих угрозу жизни и здоровью граждан и медицинских работников при применении и эксплуатации данного медицинского изделия, а также по окончании срока годности и (или) эксплуатации, медицинское изделие подлежит утилизации. Утилизация должна производиться юридическим лицом или индивидуальным предпринимателем, имеющим лицензию на сбор, транспортирование, обработку, утилизацию, обезвреживание и размещение отходов I–IV классов опасности.

19. ЭЛЕКТРОМАГНИТНАЯ СОВМЕСТИМОСТЬ

По электромагнитной совместимости микроскоп соответствует требованиям EN 61326-1: 2013, EN 61000-3-2: 2014, EN 61000-3-3: 2013.

20. СВЕДЕНИЯ О ПРИМЕНИМЫХ СТАНДАРТАХ

Список применимых стандартов:

EN 55011: 2016 + A1: 2017 - Промышленное, научное и медицинское оборудование. Характеристики радиочастотных помех. Пределы и методы измерения

EN 61326-1: 2013 - Электрическое оборудование для измерения, управления и лабораторного использования. Требования электромагнитной совместимости. Часть 1. Общие требования

EN 61000-3-2: 2014 - Электромагнитная совместимость. Часть 3-2. Пределы. Пределы выбросов для синусоидального тока (оборудование с входным током не более или равное 16А на фазу)

EN 61000-3-3: 2013 Электромагнитная совместимость (ЭМС) - Часть 3 - 3: Пределы - Ограничение изменений напряжения, колебаний напряжения и фликера в общественных системах с низким напряжением питания, для оборудования с номинальным током ≤ 16 А на фазу и не подлежит условному соединению (IEC 61000-3-3: 2013)

ISO 9001-2015 Система менеджмента качества

21. ГАРАНТИЯ И РЕКЛАМАЦИЯ

Международная пожизненная гарантия Levenhuk

Компания Levenhuk гарантирует отсутствие дефектов в материалах конструкции и дефектов изготовления изделия. Продавец гарантирует соответствие качества приобретенного вами изделия компании Levenhuk требованиям технической документации при соблюдении потребителем условий и правил транспортировки, хранения и эксплуатации изделия. Срок гарантии: на аксессуары — **6 (шесть) месяцев** со дня покупки, на остальные изделия — **пожизненная гарантия** (действует в течение всего срока эксплуатации прибора). Гарантия не распространяется на комплектующие с ограниченным сроком использования, в том числе лампы (накаливания, светодиодные, галогенные, энергосберегающие и прочие типы ламп), электрокомплектующие, расходные материалы, элементы питания и прочее. Подробнее об условиях гарантийного обслуживания см. на сайте www.levenhuk.ru/support

По вопросам гарантийного обслуживания вы можете обратиться в ближайшее представительство компании Levenhuk.

22. НАИМЕНОВАНИЕ И ЮРИДИЧЕСКИЙ АДРЕС ПРОИЗВОДИТЕЛЯ МИ И УПОЛНОМОЧЕННОГО ПРЕДСТАВИТЕЛЯ ПРОИЗВОДИТЕЛЯ В РОССИИ

РАЗРАБОТЧИК: NINGBO TEACHING INSTRUMENT CO.,LTD. (НИНГБО ТЕАЧИНГ ИНСТРУМЕНТ КО.,ЛТД.), Китай, No.55, Lane 658, WangTong Road, Ningbo, Zhejiang. China

ООО ЦИРМИ INFO@CIRMI.RU WWW.GOSZDRAVNADZOR.RU

ПРОИЗВОДИТЕЛЬ: NINGBO TEACHING INSTRUMENT CO.,LTD. (НИНГБО ТЕАЧИНГ ИНСТРУМЕНТ КО.,ЛТД.), Китай, No.55, Lane 658, WangTong Road, Ningbo, Zhejiang. China

МЕСТО ПРОИЗВОДСТВА: Китай, No.55, Lane 658, WangTong Road, Ningbo, Zhejiang. China

УПОЛНОМОЧЕННОЙ ПРЕДСТАВИТЕЛЬ ПРОИЗВОДИТЕЛЯ В РОССИИ: Открытое акционерное общество «Левенгук» (ОАО «Левенгук»), Россия, 190005 г. Санкт-Петербург, Измайловский пр-т д. 22 лит. А

ООО ЦИРМИ INFO@CIRMI.RU WWW.GOSZDRAVNADZOR.RU

Перевод с английского и китайского языков на русский язык

НОТАРИАЛЬНОЕ УДОСТОВЕРЕНИЕ ПОДЛИННОСТИ

Нотариальная контора «Тяньи» г. Нинбо провинции Чжэцзян, Китайская Народная Республика
/Тисненая печать: Нотариальная контора «Тяньи» г. Нинбо провинции Чжэцзян, Китайская Народная Республика/

ООО ЦИРМИ INFO@CIRMI.RU WWW.GOSZDRAVNADZOR.RU

Согласовано

НИНБО ТИЧИНГ ИНСТРУМЕНТ КО., ЛТД.
Организация

Китай, № 55, переулок 658, ВанТонг шоссе, Нинбо, Чжэцзян, Китай
Адрес

Официальный представитель
Должность

Чжан Ци
Фамилия, Имя

16.08.2021
Дата ДД.ММ.ГГГГ.

/Подпись/
Подпись

/Печать: НИНБО ТИЧИНГ ИНСТРУМЕНТ КО., ЛТД. (NINGBO TEACHING INSTRUMENT CO., LTD.)
3302030320679/

Руководство по эксплуатации

Микроскопы медицинские световые лабораторные Levenhuk

Варианты исполнения:

Микроскоп медицинский световой лабораторный Levenhuk D80L LCD
Микроскоп медицинский световой лабораторный Levenhuk D90L LCD

Производства:

НИНБО ТИЧИНГ ИНСТРУМЕНТ КО., ЛТД., Китай, №55, переулок 658, ВанТонг шоссе, Нинбо, Чжэцзян, Китай

Версия 1.0

2021

Перевод выполнила переводчик
Токмакова Анна Юрьевна

ООО ЦИРМИ INFO@CIRMI.RU WWW.GOSZDRAVNADZOR.RU

Российская Федерация

Город Москва

Двадцать восьмого сентября две тысячи двадцать первого года

Я, Гончарова Екатерина Владимировна, нотариус города Москвы, свидетельствую подлинность подписи переводчика Токмаковой Анны Юрьевны.

Подпись сделана в моем присутствии.

Личность подписавшего документ установлена.

Зарегистрировано в реестре за **№77/2195-н/77-2021-** 2-560.

Уплачено за совершение нотариального действия: 400 руб. 00 коп.

Е.В. Гончарова

Прошнуровано, пронумеровано и скреплено печатью 43 (сорок три) листа.

Е.В. Гончарова

ООО ЦИРМИ INFO@CIRMI.RU WWW.GOSZDRAVNADZOR.RU

ООО ЦИРМИ INFO@CIRMI.RU WWW.GOSZDRAVNADZOR.RU

公　证　书

中华人民共和国浙江省宁波市天一公证处

Согласовано/APPROVAL

NINGBO TEACHING INSTRUMENT CO.,LTD.
Организация/Organization

Китай, No.55, Lane 658, WangTong Road, Ningbo, Zhejiang. China
Адрес/Address

_____Legal Representative_____
Должность/Occupation

_____Zhang Qi_____
Фамилия, Имя/ Surname, Name

_____2021/8/16_____
ДатаДД.ММ.ГГГГ/Date DD.MM.YYYY

_____
Подпись/Signature

Руководство по эксплуатации

Микроскопы медицинские световые лабораторные Levenhuk

Варианты исполнения:

Микроскоп медицинский световой лабораторный Levenhuk MED 25B, бинокулярный
Микроскоп медицинский световой лабораторный Levenhuk MED 25T, тринокулярный
Микроскоп медицинский световой лабораторный Levenhuk MED D25T, тринокулярный
Микроскоп медицинский световой лабораторный Levenhuk MED D25T LCD, тринокулярный

Производства:

NINGBO TEACHING INSTRUMENT CO.,LTD., Китай, No.55, Lane 658, WangTong Road, Ningbo, Zhejiang. China

Версия 1.0

2021

ООО ЦИРМИ INFO@CIRMI.RU WWW.GOSZDRAVNADZOR.RU

公 证 书

(2021)浙甬天证外字第 2133 号

申请人：宁波市教学仪器有限公司，统一社会信用代码：91330200254078019 5，住所：宁波市海曙区望童路 658 弄 55 号。

法定代表人：张琪，男，一九八二年十二月二十三日出生，公民身份号码：330203198212230637。

公证事项：签名、印鉴

兹证明宁波市教学仪器有限公司的法定代表人张琪于二〇二一年八月十八日来到我处，在本公证员的面前确认，前面外文本《确认书》上的签名和加盖“宁波市教学仪器有限公司”印章是其本人所为。

中华人民共和国浙江省宁波市天一公证处

公证员 林宁宁

二〇二一年八月十八日

浙江省宁波市天一公证处

IV55321208

ООО ЦИРМИ INFO@CIRMI.RU WWW.GOSZDRAVNADZOR.RU

НОТАРИАЛЬНЫЙ АКТ

(2021) Чжэ.Юн.Тянь.Чжэн.Вай.Цзы.№2133

Заявитель: Нинбо Тичинг Инструмент Ко. Лтд., единый код социального кредита: 913302002540780195, адрес: город Нинбо, района Хайшу, ВанТонг шоссе, переулок 658, № 55.

Законный представитель: Чжан Ци, муж., родился 23 декабря 1982 года, номер удостоверения личности гражданина: 330203198212230637.

Содержание нотариального акта: подпись, печать

Настоящим свидетельствует, что законный представитель Чжан Ци Нинбо Тичинг Инструмент Ко. Лтд. 18 августа 2021 года пришёл в нашу нотариальную контору, в присутствии данного нотариуса подтвердил подлинность своих подписи и печати "Нинбо Тичинг Инструмент Ко. Лтд." под предыдущим «Согласовано» на иностранном языке.

Нотариальная контора «Тяньи» г. Нинбо провинции Чжэцзян КНР(печать)

Нотариус: Линь Нинцзи (подпись)

I V55321209

18 августа 2021 г.

ООО ЦИРМИ INFO@CIRMI.RU WWW.GOSZDRAVNADZOR.RU

公 证 书

(2021)浙甬天证外字第 2134 号

申请人：宁波市教学仪器有限公司，统一社会信用代码：91330200254078019 5，住所：宁波市海曙区望童路 658 弄 55 号。

法定代表人：张琪，男，一九八二年十二月二十三日出生，公民身份号码：330203198212230637。

公证事项：译本与原本相符

兹证明前面的 (2021)浙甬天证外字第 2133 号《公证书》的俄文译本内容与该公证书中文原本相符。

中华人民共和国浙江省宁波市天一公证处

公证员 林宁宁

二〇二一年八月十八日

IV55321210

ООО ЦИРМИ INFO@CIRMI.RU WWW.GOSZDRAVNADZOR.RU

НОТАРИАЛЬНЫЙ АКТ

(2021) Чжэ.Юн.Тянь.Чжэн.Вай.Цзы.№2134

Заявитель: Нинбо Тичинг Инструмент Ко. Лтд., единый код социального кредита: 913302002540780195, адрес: город Нинбо, района Хайшу, ВанТонг шоссе, переулок 658, № 55.

Законный представитель: Чжан Ци, муж., родился 23 декабря 1982 года, номер удостоверения личности гражданина: 330203198212230637.

Содержание нотариального акта: соответствие русского перевода тексту на китайском языке

Данный нотариальный акт настоящим удостоверяет, что содержание русского перевода предыдущего «Нотариального акта» за номером (2021)Чжэ.Юн.Тянь.Чжэн.Вай.Цзы.№2133 соответствует содержанию подлинника документа на китайском языке.

Нотариальная контора «Тяньи» г. Нинбо провинции Чжэцзян КНР(печать)

Нотариус: Линь Нинцзи (подпись)

18 августа 2021 г.

IV55321211

ООО ЦИРМИ INFO@CIRMI.RU WWW.GOSZDRAVNADZOR.RU

СОДЕРЖАНИЕ

1. НАИМЕНОВАНИЕ МЕДИЦИНСКОГО ИЗДЕЛИЯ (МИ) И ЕГО КЛАССИФИКАЦИЯ……...……..3
2. НАЗНАЧЕНИЕ МЕДИЦИНСКОГО ИЗДЕЛИЯ……..……3
3. ОБЛАСТЬ ПРИМЕНЕНИЯ……..3
4. ОСНОВНЫЕ ТЕХНИЧЕКСИЕ ХАРАКТЕРИСТИКИ ……3
5. ИСПОЛЬЗОВАНИЕ МИКРОСКОПА…..……...……7
6. ПОКАЗАНИЯ И ПРОТИВОПОКАЗАНИЯ К ПРИМЕНЕНИЮ МИ И ВОЗМОЖНЫЕ ПОБОЧНЫЕ ЭФФЕКТЫ……10
7 ИНФОРМАЦИЯ О ПОТЕНЦИАЛЬНЫХ ПОТРЕБИТЕЛЯХ МИ……..…10
8. ВОЗМОЖНОСТЬ И МЕТОДЫ ИНТЕГРАЦИИ С ДРУГИМИ МЕДИЦИНСКИМИ ИЗДЕЛИЯМИ……..10
9. ОПИСАНИЕ СОСТАВНЫХ ЧАСТЕЙ ……10
10. ЭЛЕКТРИЧЕСКАЯ СХЕМА ИЗДЕЛИЯ……17
11. ДАННЫЕ О МАРКИРОВКЕ МИ И ЕГО УПАКОВКЕ……...……...……19
12. СРОК СЛУЖБЫ……30
13. КОМПЛЕКТНОСТЬ……..……30
14. ОЧИСТКА И ДЕЗИНФЕКЦИЯ……..…..32
15. УХОД И ХРАНЕНИЕ……...…33
16. ВОЗМОЖНЫЕ НЕИСПРАВНОСТИ МИКРОСКОПА И СПОСОБЫ ИХ УСТРАНЕНИЯ……..……34
17. УСЛОВИЯ ТРАНСПОРТИРОВКИ И ХРАНЕНИЯ, ЭКСПЛУТАЦИИ……..…35
18. ПОРЯДОК И УСЛОВИЯ УТИЛИЗАЦИИ ИЛИ УНИЧТОЖЕНИЯ МИ…….....…35
19. ЭЛЕКТРОМАГНИТНАЯ СОВМЕСТИМОСТЬ……..……35
20. СВЕДЕНИЯ О ПРИМЕНИМЫХ СТАНДАРТАХ……35
21. ГАРАНТИЯ И РЕКЛАМАЦИЯ……..……..36
22. НАИМЕНОВАНИЕ И ЮРИДИЧЕСКИЙ АДРЕС ПРОИЗВОДИТЕЛЯ МИ И УПОЛНОМОЧЕННОГО ПРЕДСТАВИТЕЛЯ ПРОИЗВОДИТЕЛЯ В РОССИИ……..36

ООО ЦИРМИ INFO@CIRMI.RU WWW.GOSZDRAVNADZOR.RU

1. НАИМЕНОВАНИЕ МЕДИЦИНСКОГО ИЗДЕЛИЯ (МИ) И ЕГО КЛАССИФИКАЦИЯ

1.1 Наименование МИ и состав

Микроскопы медицинские световые лабораторные Levenhuk, варианты исполнения:

1) Микроскоп медицинский световой лабораторный Levenhuk MED 25B, бинокулярный (арт. 73992)

2) Микроскоп медицинский световой лабораторный Levenhuk MED 25T, тринокулярный (арт. 73993)

3) Микроскоп медицинский световой лабораторный Levenhuk MED D25T, тринокулярный (арт. 73994)

4) Микроскоп медицинский световой лабораторный Levenhuk MED D25T LCD, тринокулярный (арт. 73995)

1.2 Классификация МИ

Класс риска 2а.

2. НАЗНАЧЕНИЕ МЕДИЦИНСКОГО ИЗДЕЛИЯ

Изделия предназначены для изучения в лабораториях прозрачных образцов в проходящем свете.

3. ОБЛАСТЬ ПРИМЕНЕНИЯ

Изделие применяется в клинических, микробиологических, патологоанатомических и других лабораториях медицинских учреждений.

4. УСТРОЙСТВО И ПРИНЦИП РАБОТЫ

4.1 Основные габаритные размеры изделий

№	Артикул	Наименование	Размеры изделия (ДхШхВ), см	Размеры упаковки (ДхШхВ), см	Масса изделия (без упаковки), кг	Масса изделия (в упаковке), кг
1	73992	Микроскоп Levenhuk MED 25B, бинокулярный	27x28x45	36x34x52	5,7	7,60
2	73993	Микроскоп Levenhuk MED 25T, тринокулярный	27x28x45	36x34x58	5,85	8,14
3	73994	Микроскоп цифровой Levenhuk MED D25T, тринокулярный	27x28x45	36x34x58	5,9	8,48
4	73995	Микроскоп цифровой Levenhuk MED D25T LCD, тринокулярный	27x28x45	35x32x65	6,0	8,78

ООО ЦИРМИ INFO@CIRMI.RU WWW.GOSZDRAVNADZOR.RU

4.2 Описание составных частей изделий, технические характеристики и принцип работы по вариантам исполнения

<u>Описание составных частей микроскопов Levenhuk MED 25B, 25T, D25T, D25T LCD:</u>

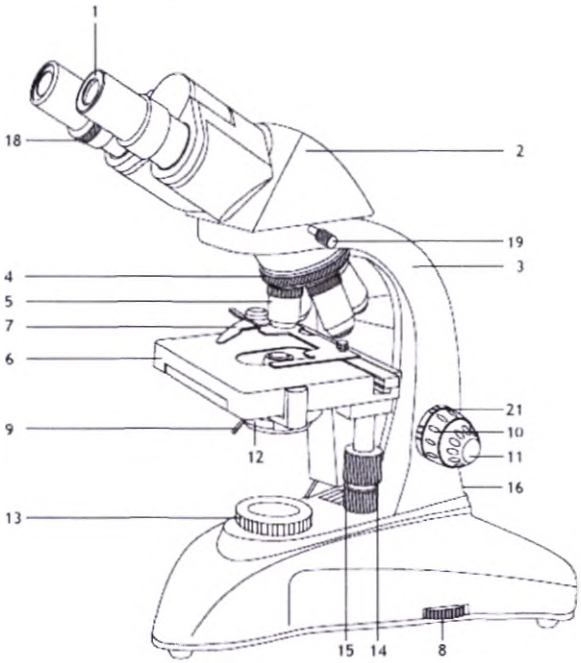

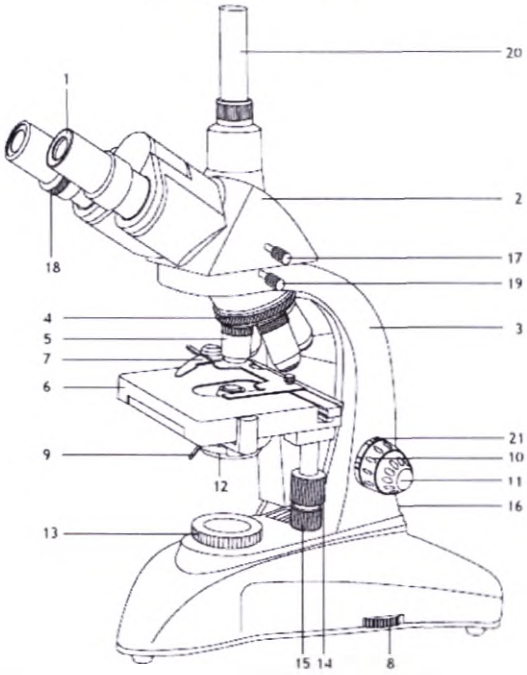

Рис. 1a. Levenhuk MED 25B **Рис. 1b. Levenhuk MED 25T, D25T, D25T LCD**

1	Окуляр	12	Конденсор с держателем фильтра
2	Бинокулярная/тринокулярная насадка	13	Коллектор
3	Штатив (опорная стойка)	14	Перемещение столика по горизонтали (вправо/влево)
4	Револьверное устройство	15	Перемещение столика по горизонтали (вперед/назад)

ООО ЦИРМИ INFO@CIRMI.RU WWW.GOSZDRAVNADZOR.RU

5	Объектив	16	Кнопка вкл/выкл подсветки (не показана)
6	Предметный столик	17	Переключатель (делитель) светового потока (только тринокулярные модели)
7	Препаратоводитель	18	Кольцо диоптрийной настройки
8	Регулятор яркости подсветки	19	Фиксатор бинокулярной/тринокулярной насадки
9	Регулятор апертурной диафрагмы	20	Третья окулярная трубка (только тринокулярные модели)
10	Ручка грубой фокусировки	21	Кольцо регулировки плавности хода предметного столика (фокусировки)
11	Ручка тонкой фокусировки		

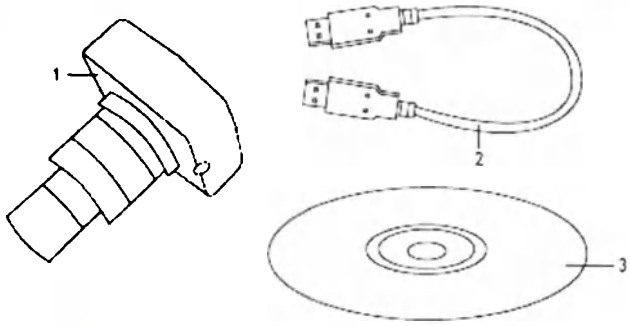

Рис. 2a Levenhuk MED D25T D25T LCD

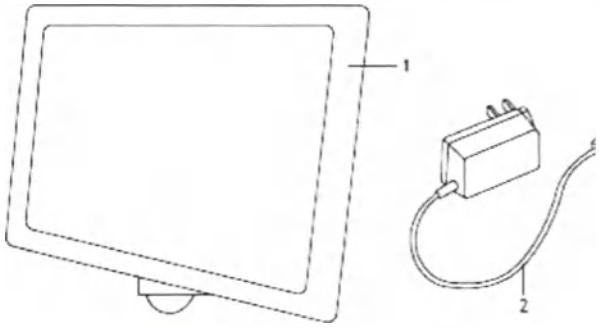

Рис. 2b Levenhuk MED

1	Цифровая камера	1	Цифровая камера с ЖК-экраном
2	USB-кабель	2	Сетевой адаптер
3	Компакт-диск с программным обеспечением		

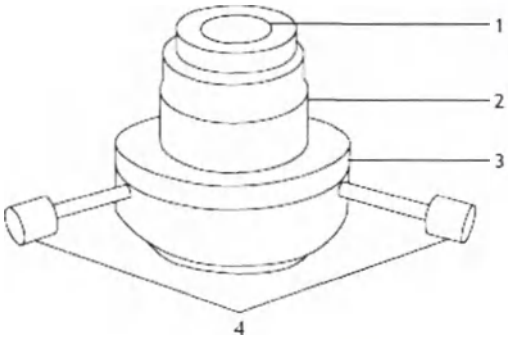

Рис. 3

1	Сферическое зеркало и линза-кардиоида, склеенные между собой и вставленные в оправу	3	Корпус
2	Цилиндр	4	Юстировочные винты

Технические характеристики Levenhuk MED 25B, 25T, D25T, D25T LCD:

Артикул	**73992**	**73993**	**73994**	**73995**
Модель	**MED 25B**	**MED 25T**	**MED D25T**	**MED D25T LCD**
Тип микроскопа	биологические/световы		биологические/свет	

ООО ЦИРМИ INFO@CIRMI.RU WWW.GOSZDRAVNADZOR.RU

	е		овые, цифровые
Метод исследования	светлое и темное поле		светлое и темное поле
Увеличение	40—1000 крат		40—1000 крат
Межзрачковое расстояние	55—75 мм		55—75 мм
Насадка	бинокулярная, поворотная на 360°, с наклоном 30°	тринокулярная, поворотная на 360°, с наклоном 30°	тринокулярная, поворотная на 360°, с наклоном 30°
Диаметр окулярной трубки	23,2 мм		23,2 мм
Диаметр третьей вертикальной окулярной трубки	—	23,2 мм	23,2 мм
Окуляры	WF10x/18 мм		WF10x/18 мм
Диоптрийная коррекция окуляров	±5 D		±5 D
Объективы	планахроматические: 4x, 10x, 40xs, 100xs (масляный)		планахроматические: 4x, 10x, 40xs, 100xs (масляный)
Револьверное устройство	на 4 объектива		на 4 объектива
Диапазон перемещения предметного столика	75/50 мм		75/50 мм
Предметный столик	механический двухслойный, 140x140 мм, с препаратоводитем		механический двухслойный, 140x140 мм, с препаратоводитем
Фокусировка	коаксиальная, грубая (0,5 мм) и точная (0,002 мм), с зубчато-реечным механизмом		коаксиальная, грубая (0,5 мм) и точная (0,002 мм), с зубчато-реечным механизмом
Конденсор (светлое поле)	Аббе N.A. 1,25 с ирисовой диафрагмой и держателем фильтра		Аббе N.A. 1,25 с ирисовой диафрагмой и держателем фильтра
Конденсор (темное поле)	масляный N.A. 1,36—1,25, с креплением типа «ласточкин хвост»		масляный N.A. 1,36—1,25, с креплением типа «ласточкин хвост»
Подсветка	нижняя, галогенная (6 В/20 Вт) с регулировкой яркости		нижняя, галогенная (6 В/20 Вт) с регулировкой яркости
Коллектор	освещение по Келеру		освещение по Келеру
Светофильтры	синий, зеленый, желтый		синий, зеленый, желтый
Иммерсионное масло	+		+

ООО ЦИРМИ INFO@CIRMI.RU WWW.GOSZDRAVNADZOR.RU

Предохранитель	2 шт.		2 шт.	
Источник питания	100—240 В, через сетевой адаптер		100—240 В, через сетевой адаптер	
Камера	—		5,1 Мпикс	5 Мпикс с ЖК-экраном
Крепление для камеры	—	+	+	+
Источник питания камеры	—		5 В, через USB-кабель	12 В/2 А, через сетевой адаптер
Срок службы	не менее 3 лет			

Технические характеристики объективов:

Тип коррекции	Линейное увеличение и числовая апертура	Система	Линейное поле зрения в пространстве предметов с окуляром 10x/22, мкм	Общее увеличение микроскопа с окуляром 10x
Планахромат	4x/0,15	Сухая	550	40
Планахромат	10x/0,35	Сухая	220	100
Планахромат	40x/0,75	Сухая	55	400
Планахромат	100x/1,25	Масляная	22	1000

5. ИСПОЛЬЗОВАНИЕ МИКРОСКОПА

Эксплуатация микроскопов осуществляется в соответствии с инструкцией по эксплуатации.

Принцип работы микроскопов Levenhuk MED 25B, 25T, D25T, D25T LCD:

Сборка

- Аккуратно распакуйте микроскоп и установите его на ровную поверхность.
- Снимите упаковку и пластиковую защиту с окулярной насадки.
- Установите бинокулярную или тринокулярную насадку на корпус и затяните фиксатор.
- Осмотрите все элементы, входящие в комплект поставки, установите их назначение.
- Подключите к микроскопу сетевой шнур и включите его в сеть.

Использование микроскопа для исследований в светлом поле

Рассмотрите рисунки 1a (бинокулярная модель) и 1b (тринокулярная модель).

- Включите питание, загорится подсветка. Настройте яркость так, чтобы она составляла около 70%. Положите препарат на предметный столик. Убедитесь, что зажимы надежно держат препарат.
- Ирисовую диафрагму необходимо настраивать в соответствии с разными цифровыми апертурами разных объективов. Лучше всего настроить ирисовую диафрагму таким образом, чтобы ее диаметр был немного меньше апертуры выбранного объектива. Откройте/закройте ирисовую диафрагму с помощью ручки регулировки. Если ручка повернута вправо, ирисовая диафрагма полностью открыта. Примечание: диафрагма не регулирует яркость подсветки. Чтобы отрегулировать яркость подсветки, используйте регулятор яркости подсветки.
- Сдвиньте держатель фильтра, поместите в него необходимый фильтр и затем верните держатель в начальное положение.

ООО ЦИРМИ INFO@CIRMI.RU WWW.GOSZDRAVNADZOR.RU

- Чтобы сменить увеличение объектива, поверните револьверное устройство до щелчка.
- При регулировке фокуса, чтобы объектив не касался образца, поворачивайте ручку грубой фокусировки, пока образец не окажется на расстоянии примерно 3,175 мм (1/8") от объектива.
- Наблюдая в окуляр, медленно поверните ручку грубой фокусировки до тех пор, пока не появится изображение наблюдаемого препарата. Поверните ручку тонкой фокусировки так, чтобы изображение стало четким. При работе с высокими увеличениями механизм тонкой фокусировки позволит четко сфокусироваться на наблюдаемом препарате.
- При использовании масляного объектива следует заполнить пространство между поверхностью исследуемого образца и лицевой поверхностью объектива иммерсионным маслом. Поднимите конденсор в верхнее положение и капните немного масла на объектив и покровное стекло препарата. Поверните револьверное устройство вперед и назад несколько раз, чтобы избавиться от пузырьков воздуха в масле. Затем зафиксируйте объектив в рабочем положении. Убедитесь, что масло заполняет все пространство между объективом и препаратом. После использования протрите масляный объектив насухо.
- Чтобы отрегулировать положение препаратоводителя, поверните ручку грубой фокусировки по часовой стрелке (зафиксировать положение) или против часовой стрелки (ослабить).
- Поворачивая ручки для перемещения столика по горизонтали вперед-назад и вправо-влево, вы сможете поместить препарат в центр поля зрения окуляра.
- Наблюдая правым глазом в окуляр, установленный в правый окулярный тубус, настройте резкость изображения при помощи ручек грубой и тонкой фокусировки. Затем, наблюдая левым глазом в левый окулярный тубус, вращайте кольцо диоптрийной настройки, чтобы устранить разницу в изображении для левого и правого глаза. Запомните настройку для использования в дальнейшем. Настройте расстояние между осями окулярных тубусов бинокулярной насадки таким образом, чтобы при наблюдении двумя глазами изображение сливалось в единую окружность.
- Для тринокулярных моделей: вы можете установить цифровую камеру в третью окулярную трубку. Для переключения светового потока с бинокулярной насадки на камеру используйте делитель светового потока.

Замена галогенной лампы

Отключите микроскоп от сети. Ослабьте винт с накаткой на нижней части микроскопа, чтобы получить доступ к лампе. Убедитесь, что лампа остыла, и затем выньте ее. Не касайтесь пальцами поверхности новой лампы: отпечатки пальцев или загрязнения уменьшат яркость и сократят срок службы лампы. Воспользуйтесь перчатками, чтобы заменить лампу. Протрите лампу чистой мягкой тканью, если необходимо. Используйте лампу подходящего типа. Вставьте контакты в гнездо вертикально. Затем снова установите панель и затяните винт с накаткой руками.

Замена предохранителя

Отключите микроскоп от сети. Откройте держатель предохранителя в задней части микроскопа при помощи отвертки с прямым шлицем. Выньте старый предохранитель и установите новый. Используйте только соответствующие предохранители. Закройте держатель предохранителя.

Цифровая камера

ООО ЦИРМИ INFO@CIRMI.RU WWW.GOSZDRAVNADZOR.RU

Модель Levenhuk MED D25T комплектуется цифровой камерой (рис. 2a), модель Levenhuk MED D25T LCD комплектуется цифровой камерой с ЖК-экраном (рис. 2b). Цифровая камера устанавливается в третью окулярную трубку и позволяет наблюдать препараты в мельчайших деталях и реальном цвете на экране, снимать фото и видео, а также сохранять полученные изображения для дальнейшего использования.

Конденсор темного поля (масляный)

Об устройстве и принципе действия

Рассмотрите рисунок 3. Устройство предназначено для исследований малоконтрастных объектов, невидимых в микроскоп при наблюдении в обычном освещении по методу светлого поля. Использование метода темного поля позволяет проводить исследования очень светлых и прозрачных объектов в рассеянном или отраженном свете.

Конденсор темного поля представляет собой систему линз, вставленных в цилиндр. Цилиндр помещен внутрь корпуса на подвижном кольце. Это кольцо является центрирующим устройством, управлять которым можно при помощи юстировочных винтов, расположенных с внешней стороны корпуса.

Свет от осветителя, проходящий сквозь конденсор темного поля, преобразуется в пучок лучей в форме конуса и направляется на изучаемый образец. Почти все лучи проходят мимо объектива, формируя изображение только светом, рассеянным структурой образца. Таким образом, в поле зрения окуляра отображаются светлые контрастные участки структуры образца на темном фоне.

Установка и использование

- Установите конденсор темного поля вместо штатного конденсора вашего микроскопа.
- Установите желаемый окуляр и выберите объектив наименьшей кратности.
- Нанесите каплю иммерсионного масла на линзу конденсора, закрепите микропрепарат на предметном столике. Примечание: рекомендуется использовать стекла толщиной от 0,8 до 1,2 мм.
- Поднимите конденсор темного поля до соприкосновения иммерсионного масла с предметным столиком, произведите фокусировку микроскопа.
- Если вы видите смещенное световое пятно, используйте юстировочные винты для переведения его в центр поля зрения.

Обратите внимание: апертура используемого объектива должна быть меньше, чем апертура конденсора.

МЕРЫ БЕЗОПАСНОСТИ

К работе с микроскопом должны допускаться лица, имеющие специальное медицинское образование. При работе с микроскопом источником опасности является электрический ток. Конструкция микроскопа исключает возможность случайного прикосновения к токоведущим частям, находящимся под напряжением.

ВНИМАНИЕ! ЗАМЕНУ ЛАМП В ФОНАРЯХ ПРОИЗВОДИТЬ ПРИ ОТКЛЮЧЕННОМ ОТ СЕТИ МИКРОСКОПЕ. ВО ИЗБЕЖАНИЕ ОЖОГА КОЖИ РУК О КОЛБУ ЛАМПЫ, ЗАМЕНУ ЛАМПЫ СЛЕДУЕТ ПРОИЗВОДИТЬ ЧЕРЕЗ 15–20 МИНУТ ПОСЛЕ ОТКЛЮЧЕНИЯ.

При замене плавких вставок необходимо устанавливать новые плавкие вставки только тех номиналов, которые были установлены ранее.

После окончания работы микроскоп и блок питания ртутной лампы необходимо отключить от сети.

Не рекомендуется оставлять без присмотра включенные в сеть приборы.

ООО ЦИРМИ INFO@CIRMI.RU WWW.GOSZDRAVNADZOR.RU

Ремонтные и профилактические работы необходимо производить только после отключения приборов от сети.

6. ПОКАЗАНИЯ И ПРОТИВОПОКАЗАНИЯ К ПРИМЕНЕНИЮ МИ И ВОЗМОЖНЫЕ ПОБОЧНЫЕ ЭФФЕКТЫ

6.1 Показания

- изучения прозрачных образцов в проходящем свете по методу фазового контраста, светлого и темного поля.

6.2 Противопоказания

Нет

Побочные эффекты

Нет.

7. ИНФОРМАЦИЯ О ПОТЕНЦИАЛЬНЫХ ПОТРЕБИТЕЛЯХ МИ

Потенциальными потребителями микроскопов являются:

- муниципальные и частные медицинские и оздоровительные учреждения.

8. ВОЗМОЖНОСТЬ И МЕТОДЫ ИНТЕГРАЦИИ С ДРУГИМИ МЕДИЦИНСКИМИ ИЗДЕЛИЯМИ

- Интеграция с другими медицинскими изделиями не предусмотрена

9. ОПИСАНИЕ СОСТАВНЫХ ЧАСТЕЙ МИ

ОПИСАНИЕ СОСТАВНЫХ ЧАСТЕЙ МИКРОСКОПОВ Levenhuk MED 25B, 25T, D25T, D25T LCD:

1. Штатив

Составная часть микроскопа. Материал: металл, пластик. Конструктивный несущий узел микроскопа, на котором установлены тубус, предметный столик, осветительная система. В штатив встроены блок питания и фокусировочный механизм грубой и точной фокусировки. Модель: ДхШхВ, см: 73992 24x18x32,5 73993 24x18x32,5 73994 24x18x33 73995 24x18x32	

2. Насадка бинокулярная

Составная часть микроскопа. Материал: металл, пластик, стекло. Бинокулярная насадка, поворотная на 360°, с наклоном 30°. Модель: ДхШхВ, см: 73992 24x11x9,5	

3. Насадка тринокулярная

ООО ЦИРМИ INFO@CIRMI.RU WWW.GOSZDRAVNADZOR.RU

Составная часть микроскопа. Материал: металл, пластик, стекло. Тринокулярная насадка, поворотная на 360°, с наклоном 30°. Модель: ДхШхВ, см: 73993 18x20x14 73994 18x20x14 73995 18x20x14	

4. Окуляр 10x/18 мм — 2 шт.

Широкопольный окуляр с диоптрийной коррекцией. Алюминий марки LY12-cz – основа окуляра. Акрилонитрилбутадиенстирол марки ABS - корпус окуляра. Оптическое стекло марки 113010430 - линза окуляра. Увеличение, крат: 10 Поле зрения, мм: 18 Возможность диоптрийной коррекции, D: ±5 Посадочный диаметр, мм: 23,2 Габариты, см: 5,5x2,7x2,7 Вес, кг: 0,038	

5. Револьверное устройство на 4 объектива

Составная часть микроскопа. Материал: металл. Турель с четырьмя закрепленными объективами (ахроматические: 4x, 10x, 40xs, 100xs (масляный). Диаметр/длина вместе с объективами, см 7,5/6,5	

6. Объектив планахроматический 4x

Составная часть револьверного устройства. Оптическая конструкция: планахромат Материал оптики: оптическое стекло. Увеличение, крат: 4 Числовая апертура: 0,1 Длина совместимого тубуса, мм: 160 Толщина совместимого покровного стекла, мм: 0,17 Габариты, см: 3,4x2,4x2,4 Вес, кг: 0,080	

7. Объектив планахроматический 10x

Составная часть револьверного устройства. Оптическая конструкция: планахромат Материал оптики: оптическое стекло. Увеличение, крат: 10 Числовая апертура: 0,25 Длина совместимого тубуса, мм: 160 Толщина совместимого покровного стекла, мм: 0,17 Габариты, см: 4,3x2,4x2,4	

ООО ЦИРМИ INFO@CIRMI.RU WWW.GOSZDRAVNADZOR.RU

Вес, кг: 0,092	

8. Объектив планахроматический 40xs

Составная часть револьверного устройства. Оптическая конструкция: планахромат Материал оптики: оптическое стекло. Увеличение, крат: 40 Числовая апертура: 0,65 Длина совместимого тубуса, мм: 160 Толщина совместимого покровного стекла, мм: 0,17 Дополнительно: пружинящая оправа Габариты, см: 4,9x2,4x2,4 Вес, кг: 0,094	

9. Объектив планахроматический 100xs

Составная часть револьверного устройства. Оптическая конструкция: полупланахромат Материал оптики: оптическое стекло. Увеличение, крат: 100 Числовая апертура: 1,25 Длина совместимого тубуса, мм: 160 Толщина совместимого покровного стекла, мм: 0,17 Дополнительно: пружинящая оправа, масляная иммерсия Габариты, см: 4,9x2,5x2,5 Вес, кг: 0,094	

10. Предметный столик

Составная часть микроскопа. Материал: металл, пластик. Механический двуслойный предметный столик с препаратоводителем Размер: 140×140 мм Диапазон перемещения: 75/50 мм	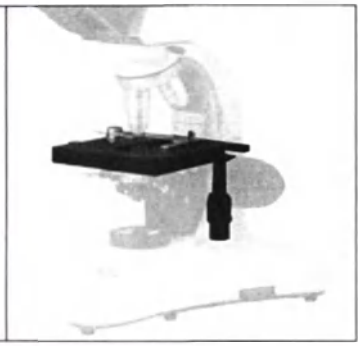

11. Конденсор 1,25

Составная часть микроскопа, размещен под предметным столиком. Материал оптики: оптическое стекло. Материал корпуса: литой алюминий, алюминий, медь, сталь Числовая апертура: 1,25 Ирисовая диафрагма: есть Держатель фильтра: есть	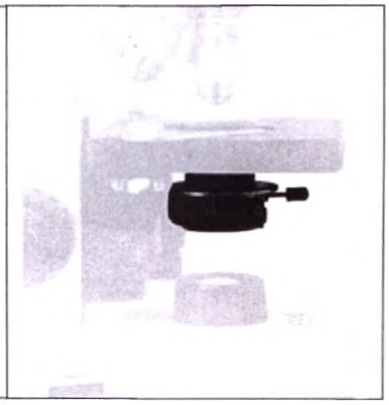

12. Галогенная лампа

Составная часть осветителя микроскопа, размещена в основании. Галогенная лампа 6 В/20 Вт, переменный ток 85–230 В. Компоненты: стекло, медный кронштейн, полифталамид, золотой провод, чип, отвечающий за подсветку. Материал корпуса: алюминиевая пластина. Марка: EPISTAR.	

ООО ЦИРМИ INFO@CIRMI.RU WWW.GOSZDRAVNADZOR.RU

Цифровая камера снабжена креплением и устанавливается в вертикальную окулярную трубку микроскопа. Камера может работать в режиме фото- или видеосъемки. Ее необходимо подключать к компьютеру с установленной программой для работы с изображениями (диск с ПО и USB-кабель включены в комплект поставки). С помощью ПО можно корректировать размер, яркость и контрастность изображения, менять время выдержки, проводить калибровку камеры с объективами, измерять образцы или отдельные структуры (доступно несколько единиц измерения). Число мегапикселей: 5,1 Чувствительный элемент: 1/2,5 Размер пикселя, мкм: 2,2x2,2 Чувствительность, вольт на люкс-секунду на длине волны 550 нм: 0,53 Возможность записи видео: есть Кадровая частота: 7@2592x1944, 27@1280x960, 90@640x480 Динамический диапазон, dB: 66 Место использования: третья окулярная трубка микроскопа 23,2 мм Спектральный диапазон, нм: 380–650 Баланс белого: авто/ручной Контроль экспозиции: 0,294–2000 мс ПО, драйверы: Levenhuk Версия программного обеспечения – 4.8.15934.20191113 Дата версии программного обеспечения – 12.11.2019 Программные возможности: размер изображения, яркость, время выдержки Выход: USB 2.0, 480 Мбит/с Системные требования: Windows 7/8/10 (32 и 64 бит), Mac OS 10.12, Linux, 2,8 ГГц Intel Core 2 или выше, не менее 2 ГБ ОЗУ, USB 2.0, монитор 17 Источник питания камеры: через USB-кабель Максимальное разрешение: 2048x1536 пикс	

19. Камера цифровая 5 Мпикс с ЖК-экраном

Цифровая камера с 5-мегапиксельным сенсором снимает фото и видео, при этом картинка с объектива отображается на встроенном ЖК-экране в реальном времени. Предустановленное программное обеспечение позволяет проводить настройку камеры, редактировать отснятый материал, сохранять кадры для предстоящей работы. К ЖК-экрану можно подключать наушники, клавиатуру и компьютерную мышь. Поддерживаются внешние накопители данных. Крепление для установки камеры в окулярную трубку включено в комплект поставки. С помощью ПО можно корректировать размер, яркость, контрастность, гамму, резкость и насыщенность изображения, менять время выдержки и баланс белого, проводить калибровку камеры с объективами, измерять образцы или	

ООО ЦИРМИ INFO@CIRMI.RU WWW.GOSZDRAVNADZOR.RU

отдельные структуры (доступно несколько единиц измерения), проводить анализ частиц. Число мегапикселей: 5 Чувствительный элемент: 1/2,5 Размер пикселя, мкм: 2,2x2,2 Чувствительность, вольт на люкс-секунду на длине волны 550 нм: 0,53 Возможность записи видео: есть Кадровая частота: 15 Место использования: третья окулярная трубка микроскопа 23,2 мм; при помощи крепления для камеры Баланс белого: авто/ручной Контроль экспозиции: авто/ручной Программные возможности: измерения, яркость, анализ частиц и др. Версия программного обеспечения: Android 5.1 Дата версии программного обеспечения: 9.03.2015 Выход: USB 2.0 (2 шт.), miniHDMI, Wi-Fi, слот карты памяти TF Источник питания камеры: постоянный ток 12 В; через адаптер сети переменного тока ЖК-экран: 9,4 дюйма, цветной, сенсорный Встроенная память: 4 ГБ Возможность подключения другого оборудования: карты памяти microSD до 32 ГБ; монитор/телевизор с HDMI-разъемом; флеш-накопитель, компьютерная мышь, клавиатура с USB-разъемом; наушники 3,5 мм Фото: *.jpg Видео: 1080p, *.3gp Максимальное разрешение: 2048x1536 пикс	

20. Чехол защитный

Пылезащитный чехол для хранения микроскопа. Материал: поливинилхлорид, пластиковая пленка. Габариты (сложенный), см: 10x0,5x10 Вес, кг: 0,050	

21. Масло иммерсионное

Используется с иммерсионными (масляными) объективами микроскопов. Применяется для увеличения числовой апертуры объектива, благодаря чему появляется возможность вести наблюдения препарата с большим разрешением и повышенной кратностью. Коэффициент преломления: 1,51 Объем: 7 мл Температура хранения: +18…25 °C Срок годности: 3 года Габариты, см: 2x2x6 Вес, кг: 0,01 Состав масла: 50% смола, 50% этан.	

ООО ЦИРМИ INFO@CIRMI.RU WWW.GOSZDRAVNADZOR.RU

22. Стекла покровные (не более 100 шт./уп.)

Покровные стекла необходимы для самостоятельного изготовления микропрепаратов. Они используются для накрывания размещенного на предметном стекле образца. Материал: натриево-известковое стекло. Размер, мм: 24x24 Толщина, мм: 0,13–0,17 Номинальное количество, шт.: 100	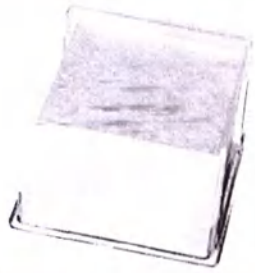

23. Стекла предметные (не более 50 шт./уп.)

Предназначены для самостоятельного изготовления микропрепаратов, на них размещают образцы для исследований. Размер, мм: 76x25 Толщина, мм: 1,0-1,2 Шлифованные края: да Номинальное количество, шт.: 50	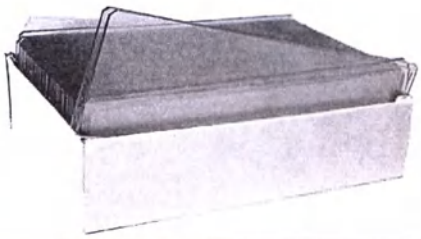

24. Стекла предметные с лункой (не более 50 шт./уп.)

Разработаны для изучения микропрепаратов «висячая капля». Такие образцы часто исследуются в микробиологических и клинико-диагностических лабораториях. Размер, мм: 25,4x76,2 Толщина, мм: 1,0–1,2 Шлифованные края: да Количество лунок: 1 Диаметр лунки, мм: 15 Номинальное количество, шт.: 50	

25. Стекла предметные с двумя лунками (не более 50 шт./уп.)

Разработаны для изучения микропрепаратов «висячая капля». Такие образцы часто исследуются в микробиологических и клинико-диагностических лабораториях. Размер, мм: 25,4x76,2 Толщина, мм: 1,0–1,2 Шлифованные края: да Количество лунок: 2 Диаметр лунки, мм: 15 Номинальное количество, шт.: 50	

10. ЭЛЕКТРИЧЕСКАЯ СХЕМА ИЗДЕЛИЯ

Микроскопы Levenhuk MED 25B (арт. 73992), MED D25T (арт. 73994), MED D25T LCD (арт. 73995):

На рисунке представлена электрическая схема микроскопа.

ООО ЦИРМИ INFO@CIRMI.RU WWW.GOSZDRAVNADZOR.RU

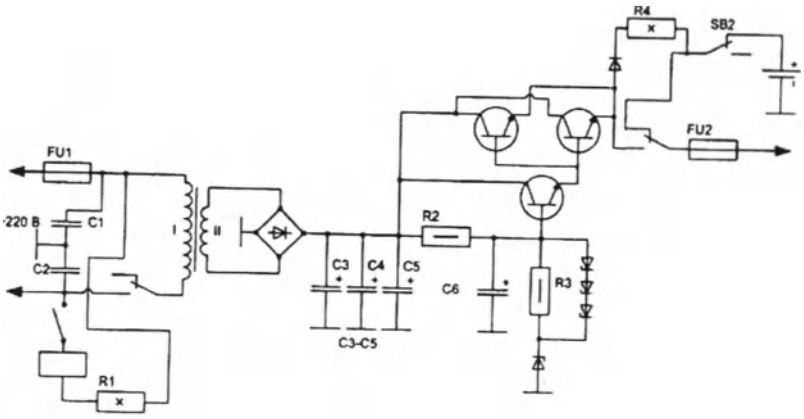

Рис.

Расшифровка обозначений электронной схемы блока питания микроскопа:

– резисторы;

– переменные резисторы с нелинейным регулированием;

– резисторы постоянные с номинальной мощностью 0, 5 Вт;

– резисторы постоянные с номинальной мощностью 10 Вт;

– предохранители;

– конденсаторы постоянной емкости;

– конденсаторы постоянной емкости поляризованные;

– диоды выпрямительные;

– стабилитрон (диод лавинный выпрямительный) односторонний

– дроссели, у которых имеется ферримагнитный сердечник;

– ключи;

– транзисторы структуры n-p-n в корпусе;

220 В – входящее напряжение.

На рисунке представлена схема LCD-экрана.

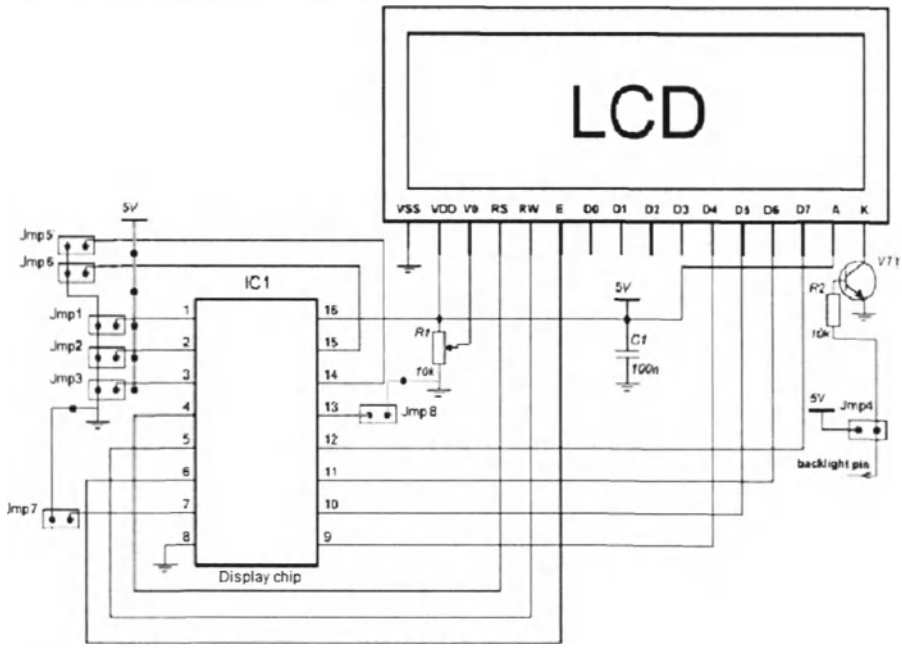

Рис.

Расшифровка обозначений электронной схемы:

ООО ЦИРМИ INFO@CIRMI.RU WWW.GOSZDRAVNADZOR.RU

LCD – экран.
Jpm1-8 – управляющие кнопки на приборе.
5V – входящее напряжение.
Display chip IC1 – управляющая плата дисплея (первая интегральная схема).
1-16 – управляющие пары платы IC1.
R1 10k – первый резистор с сопротивлением 10 000 Ом.
R2 10k – второй резистор с сопротивлением 10 000 Ом.
C1 100n – конденсатор с емкостью 100 мкф.
VT1 – транзистор.
Backlight pin – индикатор работы прибора.
VSS, VDD, V0, RS, RW, E, D0-7, A, K – управляющие пары экрана LCD.

На рисунке представлена электрическая схема цифровой камеры 5,1 Мпикс.

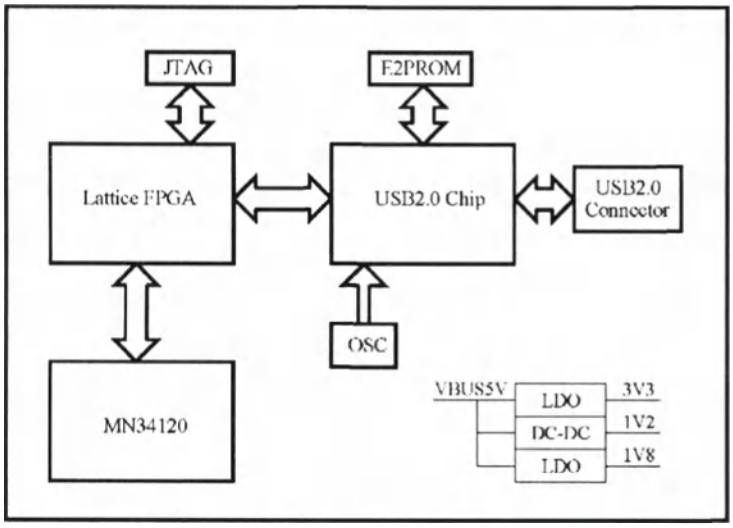

Расшифровка обозначений электронной схемы:
JTAG (Joint Test Action Group) – интерфейс предназначен для подключения сложных цифровых микросхем или устройств уровня печатной платы к стандартной аппаратуре тестирования и отладки.
E2PROM – электрически стираемое перепрограммируемое постоянное запоминающее устройство, один из видов энергонезависимой памяти. Память такого типа может стираться и заполняться данными до миллиона раз.
Lattice FPGA – программируемая логическая интегральная система.
MN34120 – датчик изображения для цифровой камеры.
USB2.0 Chip – схема порта USB2.0 (Universal Serial Bus).
USB2.0 Connector – разъем USB2.0 (Universal Serial Bus).
OSC (Open Sound Control) – пакетный протокол для коммуникации мультимедийных устройств, позволяет мультимедийным устройствам взаимодействовать по локальной IP-сети или через интернет.

Составляющие каналы виртуальной шины питания:
VBUS5V – виртуальная шина питания с напряжением 5 В, состоящая из трех каналов:
LDO 3V3 – это линейный регулятор постоянного напряжения, который может регулировать выходное напряжение, даже когда напряжение питания очень близко к выходному напряжению с напряжением 3,3 В;
DC-DC 1V2 – канал питания постоянного тока с напряжением 1,2 В;

ООО ЦИРМИ INFO@CIRMI.RU WWW.GOSZDRAVNADZOR.RU

LDO 1V8 – это линейный регулятор постоянного напряжения, который может регулировать выходное напряжение, даже когда напряжение питания очень близко к выходному напряжению с напряжением 1,8 В.

11. ДАННЫЕ О МАРКИРОВКЕ МИ И ЕГО УПАКОВКЕ

Макет коробки микроскопов и его маркировка представлена в таблице ниже.

Общий макет упаковок приставлен на рисунке:

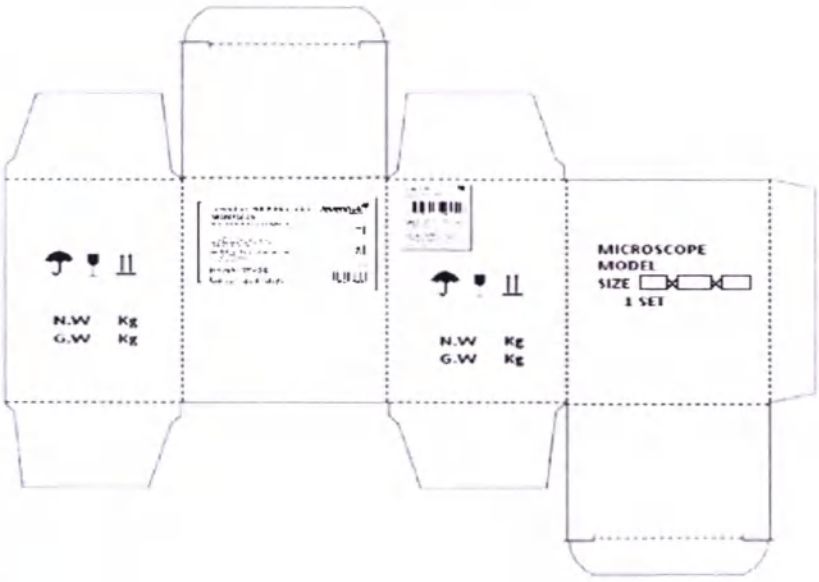

Рис.

Мелкие части вложены в отдельные полиэтиленовые пакеты и располагаются в специальных выемках общего пенопласта.

Расшифровка маркировок на коробках:

– маркировочный знак уполномоченного представителя производителя в РФ изделия.

– изделие класса II – изделия, которые, кроме основной изоляции, имеют и дополнительную изоляцию.

– рабочая часть типа BF – имеющие повышенную степень защиты и изолированную рабочую часть.

MODEL ___ – пер. «МОДЕЛЬ», модель микроскопа.

SIZE __X__X__ – размер транспортной упаковки изделия.

1 SET – пер. «1 комплект».

N.W Kg – масса нетто (без упаковки) в килограммах.

G.W Kg – масса брутто (с упаковкой) в килограммах.

ООО ЦИРМИ INFO@CIRMI.RU WWW.GOSZDRAVNADZOR.RU

MICROSCOPE – наименование изделия. Пер. «МИКРОСКОП».

– маркировка «Беречь от влаги». Маркировка указывает на то, что прибор требуется хранить только в сухом помещении.

– маркировка «Осторожно: хрупкий товар». Маркировка указывает на то, что к прибору следует относиться с осторожностью.

– маркировка «Верх». Маркировка указывает, где расположен верх прибора.

– штрих-код изделия.

ДАННЫЕ О МАРКИРОВКИ СОСТАВЛЯЮЩИХ

Микроскопы Levenhuk MED 25B (арт. 73992), MED D25T (арт. 73994), MED D25T LCD (арт. 73995):

Маркировка составной части	Расшифровка
Опорная стойка (штатив)	
7	– особая утилизация. Во избежание нанесения вреда окружающей среде необходимо отделить данный объект от обычных отходов и утилизировать его наиболее безопасным способом – например, сдать в специальные места по утилизации. – знак опасности поражения электрическим током. «PULL PLUG BEFORE OPENINGCOVER STACCARE LA SPANIA PRIMA DI TOGLIERE DÉBRANCHER LA FISHEAVANT D'OUVRIR VOR ÖFFNEN DES GERÄTES NETZSTECKER ZIEHEN VOOR HET OPENEN NETSTEKER UITTREKKEN» – пер. «Вытащите штекер перед открытием» на английском, итальянском, французском, немецком и нидерландском соответственно. CE – маркировка CE, которая удостоверяет, что изделие соответствует основным требованиям директив ЕС и

ООО ЦИРМИ INFO@CIRMI.RU WWW.GOSZDRAVNADZOR.RU

	гармонизированным стандартам Европейского союза, а также то, что продукт прошёл процедуру оценки соответствия директивам. INPUT:AC85-240v 50-60Hz LED:5W – данные о поступающем питании и мощности подсветки. USE ONLY WITH A 250V FUSE – маркировка, оповещающая о наличии предохранителя у блока питания. Пер. «Используйте только с предохранителем на 250В». levenhuk MED Series – название серии микроскопов, к которой относится данная модель микроскопа.
Насадка бинокулярная	
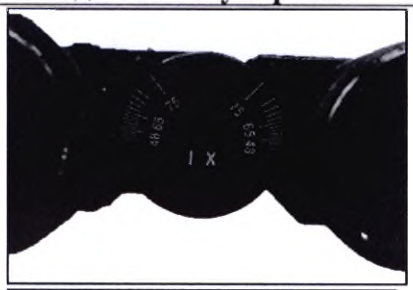 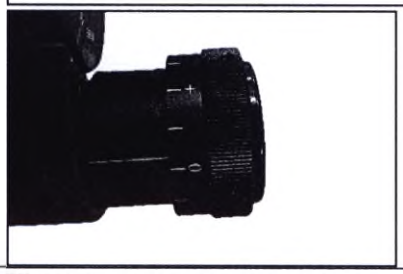	Регулировка расстояния между осями окулярных тубусов от 48 мм до 75 мм посредством параллельного вращения тубусов. 1x – собственное увеличение бинокулярной насадки равно 1,0 крат. Маркировка диоптрийной коррекции насадки.
Насадка тринокулярная	
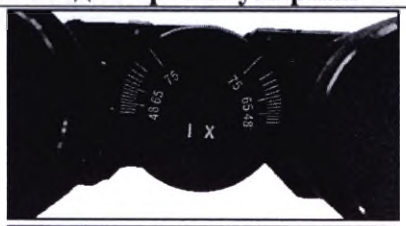 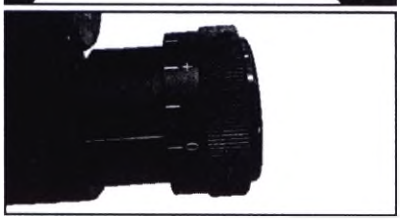	Маркировка расстояния между осями окулярных тубусов от 48 мм до 75 мм посредством параллельного вращения тубусов. 1x – собственное увеличение тринокулярной насадки равно 1,0 крат. Маркировка диоптрийной коррекцияи насадки. Маркировка наличия делителя светового потока (во время использования с камерой и без камеры).

ООО ЦИРМИ INFO@CIRMI.RU WWW.GOSZDRAVNADZOR.RU

Окуляр 10х/18 мм	
	WF – маркировка широкоугольного окуляра. 10х – кратность увеличения окуляра 10 крат DIN/18 –диаметр поля зрения окуляра 18 мм.
Револьверное устройство на 4 объектива	
	На самом револьверном устройстве нет маркировки.
Предметный столик	
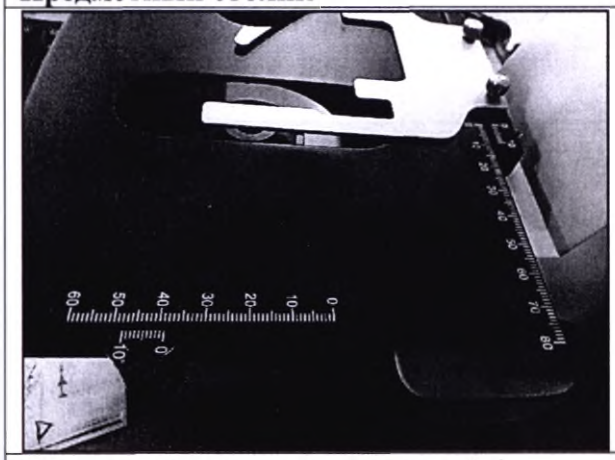	Маркировка по бокам предметного столика обозначает двухкоординатное перемещение препарата в пределах 80х60 мм.
Объектив планахроматический 4х	
	Plan 4х/0.10 – увеличение планахроматиеского объектива 4 крат/числовая апертура объектива равно 0,1. 160/0.17 – длина совместимого тубуса 160 мм/толщина совместимого покровного стекла равна 0,17 мм.

ООО ЦИРМИ INFO@CIRMI.RU WWW.GOSZDRAVNADZOR.RU

Объектив планахроматический 10х	
	Plan 10/0.25 – увеличение планахроматиеского объектива 10 крат/числовая апертура объектива равно 0,25. 160/0.17 – длина совместимого тубуса 160 мм/толщина совместимого покровного стекла равна 0,17 мм.
Объектив планахроматический 40xs	
	Plan 40/0.65 – увеличение планахроматиеского объектива 40 крат/числовая апертура объектива равно 0,65. 160/0.17 – длина совместимого тубуса 160 мм/толщина совместимого покровного стекла равна 0,17 мм.
Объектив планахроматический 100xs	
	Plan 100/1.25 oil – увеличение планахроматиеского объектива 100 крат/числовая аппертура объектива равно 1,25, масляная иммерсия. 160/0.17 – длина совместимого тубуса 160 мм/толщина совместимого покровного стекла равна 0,17 мм.
Галогенная лампа	
	+ – токопроводящая дорожка с положительной полярностью. – – токопроводящая дорожка с отрицательной полярностью.
Сетевой кабель	
	Ⓝ – знак NEMKO (контроль электротехнических материалов Норвегии). Ⓢ – знак SEMKO (Шведское агентство по контролю электрооборудования). Ⓕⓘ – знак FIMKO (выдан Финской ассоциацией по стандартизации). Ⓓ – знак DEMKO (Контроль электротехнических материалов Дании). DVE – Verband Deutscher Elektrotechniker (сертификация ассоциации немецких инженеров-электриков).

ООО ЦИРМИ INFO@CIRMI.RU WWW.GOSZDRAVNADZOR.RU

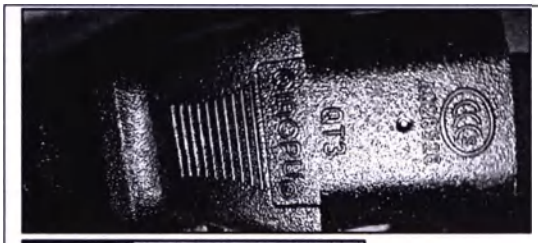 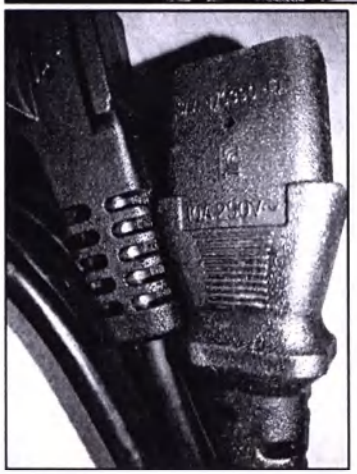	ÖVE – Österreichischer Verband für Elektrotechnik (австрийская ассоциация по электротехнике). CEBEC – division of SGS Belgium, SGS – Société générale de surveillance (подразделение SGS Бельгия, SGS – общее наблюдательное общество). KEMA KEUR – Keuring van Elektrotechnische Materialen te Arnhem (сертификация инспекции электротехнических материалов в Арнеме). NF – продукт соответствует стандартам NF – норма Франции. Марка выпущена AFNOR (французская ассоциация по стандартизации). D03 – тип штекера. 15A240V~ – максимально поддерживаемая мощность прибором. Вольтаж 220 В, ток 16 А. QIAOPU – название фирмы изготовителя кабеля питания. 1538AP – маркировка стабилизатора напряжения. CCCs – маркировка китайского стандарта CCCs. A028526 – номер китайского стандарта CCCs. QT3 – тип коннектора. QINOPU® – название фирмы изготовителя кабеля с товарным знаком. K – маркировка сертификации Кореи. SAA–170390–EA – номер европейского стандарта, по которому сделан кабель. 10A250V~ – максимально поддерживаемая мощность прибором. Вольтаж 250В, ток 10А.
Светофильтр зеленый	

ООО ЦИРМИ INFO@CIRMI.RU WWW.GOSZDRAVNADZOR.RU

	Нет маркировок
Светофильтр синий	
	Нет маркировок
Светофильтр желтый	
	Нет маркировок
Чехол защитный	
	Нет маркировок
Масло иммерсионное	
	Нет маркировок
Цифровая камера 5,1 Мпикс	
	levenhuk MED 5.1MP Digital Camera – наименование камеры. levenhuk MED Microscope Adapter – наименование адаптера. «CAUTION See Manual» – пер. «ВНИМАНИЕ! Смотрите руководство». CE – маркировка CE, которая удостоверяет, что изделие соответствует основным требованиям директив ЕС и гармонизированным стандартам Европейского союза, а также то, что продукт прошёл процедуру оценки соответствия директивам. FC – знак соответствия американской Федеральной комиссии по коммуникациям. MADE IN CHINA – пер. «Сделано в Китае». S/N:C 1912230163 – серийный номер камеры (прим: каждая

ООО ЦИРМИ INFO@CIRMI.RU WWW.GOSZDRAVNADZOR.RU

	модель камеры имеет свой индивидуальный номер). ЯU (UL) – маркировка сертификационного знака безопасности на рынке США и Северной Америки. AWM (Appliance Wiring Material) – подкласс проводников, предназначенных для соединения электрических приборов и узлов. E214382 – уникальный код производителя кабеля питания Hewlett Packard (HP). 2725 – определенный код для типа кабеля «Multiple-conductor cable using non-integral jacket» (один из типов многожильных кабелей). USB2.0 – стандарт кабеля. 28AWG/1P+24AWG/2C – одна витая пара из проводов сечением 28AWG (линия данных)/два провода сечением 24AWG (используются для питания) VW-1 FT1 – знак прохождения кабелем теплового теста Vertical-Wire Flame Test (UL 1581 VW-1 FT1) на специальном стенде. 80°C– максимальная рабочая температура. 30V – максимальное рабочее напряжение (30V переменного тока). KAI-TAT – производитель кабеля питания камеры. AWM I/II A – сертификат соответствия прохождения типовых испытаний для данного подтипа кабеля.
Камера цифровая 5 Мпикс с ЖК-экраном	

ООО ЦИРМИ INFO@CIRMI.RU WWW.GOSZDRAVNADZOR.RU

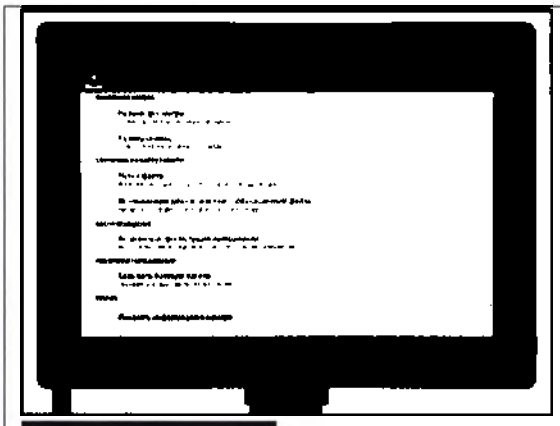

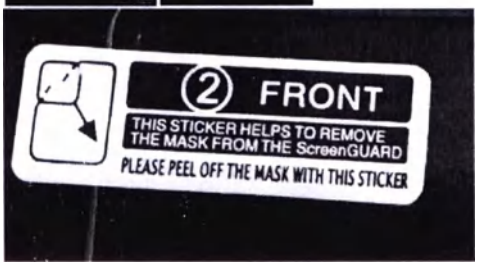

AC/DC ADAPTOR – адаптер переменного и постоянного тока.
MODEL: GDP12-1202000 – номер модели адаптера.
INPUT;100-240V~, 50/60Hz, 0.45A – данные входящего напряжения.
OUTPUT:12V⎓2A – данные о выходящем напряжении постоянного и переменного тока.
Shenzhen Helisheng Technology co., Ltd
CE – маркировка CE, которая удостоверяет, что изделие соответствует основным требованиям директив ЕС и гармонизированным стандартам Европейского союза, а также то, что продукт прошёл процедуру оценки соответствия директивам.
FC – знак соответствия американской Федеральной комиссии по коммуникациям.
MADE IN CHINA – пер. «СДЕЛАНО В КИТАЕ».
– особая утилизация. Во избежание нанесения вреда окружающей среде необходимо отделить данный объект от обычных отходов и утилизировать его наиболее безопасным способом – например, сдать в специальные места по утилизации.
⊖—●—⊕ – обозначение полярности, указывающее на то, что на разъеме питания «плюс» внутри, а «минус» снаружи разъема.
PSE – знак соответствия cElectrical Appliance and Material Safety Law (DENAN) в Японии.
– обозначение двойной изоляции прибора для защиты от поражения электрическим

ООО ЦИРМИ INFO@CIRMI.RU WWW.GOSZDRAVNADZOR.RU

	током по европейскому стандарту; символ «5172» по МЭК 60417-1 означает, что прибор не подлежит заземлению (по российскому стандарту). – эксплуатация только в домашних условиях. TF-CARD – разъем для подключение карт памяти формата SD. HDMI – разъем для подключения кабеля HDMI. MIC – вход для аналогового штекера типа Jack, предназначенный для микрофона. – вход для кабеля с разъемом USB. – вход для аналогового штекера типа Jack, предназначенный для подключения наушников. – вход для мышки с разъемом USB. DC-12V – разъем для кабеля питания постоянного тока с вольтражом 12В.
Стекла покровные (не более 100 шт./уп.)	
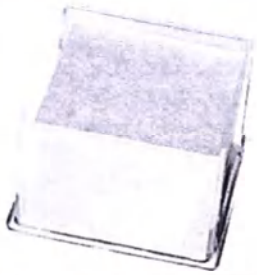	Нет маркировок.
Стекла предметные (не более 50 шт./уп.)	
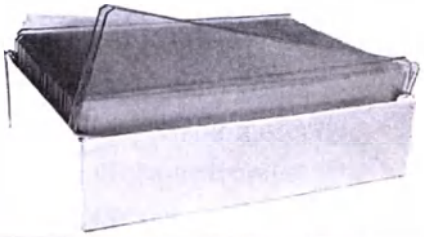	Нет маркировок.
Стекла предметные с лункой (не более 50 шт./уп.)	

ООО ЦИРМИ INFO@CIRMI.RU WWW.GOSZDRAVNADZOR.RU

	Нет маркировок.
Стекла предметные с двумя лунками (не более 50 шт./уп.)	
	Нет маркировок.

МАКЕТ МАРКИРОВКИ НА РУССКОМ ЯЗЫКЕ

Микроскоп медицинский световой лабораторный Levenhuk MED D25T LCD, тринокулярный

IVD

NINGBO TEACHING INSTRUMENT CO.,LTD., Китай, No.55, Lane 658, WangTong Road, Ningbo, Zhejiang. China

Уполномоченный представитель в РФ:
ОАО «Левенгук», Россия, 190005 г. Санкт-Петербург, Измайловский пр-т д. 22 лит. А
Тел: +7(812)418-29-44
+7(499)678-02-44
E-mail: irinaf@levenhuk.com

12. СРОК СЛУЖБЫ

1	Микроскопы медицинские световые лабораторные levenhuk	3 года
Основной состав		
1	Штатив (опорная стойка); насадка бинокулярная; насадка тринокулярная; окуляр WF10x/18 мм; револьверное устройство на 4 объектива; объектив планахроматический: 4x ; объектив планахроматический:10x ; объектив планахроматический: 40xs ; объектив планахроматический: 100xs (масляный); предметный столик; конденсор 1,25; конденсор темного поля 1,25–1,36; провод зарядного устройства; ЖК-экран (визуальная насадка со встроенной цифровой камерой); калибровочный микрометрический слайд; поляризатор (встроенный); камера цифровая 5,1 Мпикс в комплекте с креплением, USB-кабелем для подключения и питания камеры и компакт-диском с ПО и драйверами; сетевой кабель	3 года

ООО ЦИРМИ INFO@CIRMI.RU WWW.GOSZDRAVNADZOR.RU

2	Светофильтр зеленый, светофильтр синий, светофильтр желтый, стекла покровные, стекла предметные, стекла предметные с лункой, стекла предметные с двумя лунками; масло иммерсионное, галогенная лампа	6 месяцев

13. КОМПЛЕКТНОСТЬ

Микроскопы поставляются в следующей комплектации:

1) Микроскоп медицинский световой лабораторный Levenhuk MED 25B, бинокулярный (арт. 73992), в составе:

1. Штатив (опорная стойка) – 1 шт.
2. Насадка бинокулярная – 1 шт.
3. Окуляр 10x/18 мм – 2 шт.
4. Револьверное устройство на 4 объектива – 1 шт.
5. Объектив планахроматический: 4x – 1 шт.
6. Объектив планахроматический:10x – 1 шт.
7. Объектив планахроматический: 40xs – 1 шт.
8. Объектив планахроматический: 100xs (масляный) – 1 шт.
9. Предметный столик – 1 шт.
10. Конденсор 1,25 – 1 шт.
11. Галогенная лампа – 1 шт.
12. Сетевой кабель – 1 шт.
13. Светофильтр зеленый – 1 шт.
14. Светофильтр синий – 1 шт.
15. Светофильтр желтый – 1 шт.
16. Конденсор темного поля 1,25–1,36 – 1 шт.
17. Чехол защитный – 1 шт.
18. Масло иммерсионное – 1 шт.
19. Стекла покровные (не более 100 шт./уп.) (при необходимости)
20. Стекла предметные (не более 50 шт./уп.) (при необходимости)
21. Стекла предметные с лункой (не более 50 шт./уп.) (при необходимости)
22. Стекла предметные с двумя лунками (не более 50 шт./уп.) (при необходимости)
23. Руководство по эксплуатации - 1 шт.
24. Гарантийный талон - 1 шт.

2) Микроскоп медицинский световой лабораторный Levenhuk MED 25T, тринокулярный (арт. 73993), в составе:

1. Штатив (опорная стойка) – 1 шт.
2. Насадка тринокулярная – 1 шт.
3. Окуляр 10x/18 мм – 2 шт.
4. Револьверное устройство на 4 объектива – 1 шт.
5. Объектив планахроматический: 4x– 1 шт.
6. Объектив планахроматический:10x – 1 шт.
7. Объектив планахроматический: 40xs – 1 шт.
8. Объектив планахроматический: 100xs (масляный) – 1 шт.
9. Предметный столик – 1 шт.
10. Конденсор 1,25 – 1 шт.
11. Галогенная лампа – 1 шт.
12. Сетевой кабель – 1 шт.
13. Светофильтр зеленый – 1 шт.
14. Светофильтр синий – 1 шт.

ООО ЦИРМИ INFO@CIRMI.RU WWW.GOSZDRAVNADZOR.RU

15. Светофильтр желтый – 1 шт.
16. Конденсор темного поля 1,25–1,36 – 1 шт.
17. Чехол защитный – 1 шт.
18. Масло иммерсионное – 1 шт.
19. Стекла покровные (не более 100 шт./уп.) (при необходимости)
20. Стекла предметные (не более 50 шт./уп.) (при необходимости)
21. Стекла предметные с лункой (не более 50 шт./уп.) (при необходимости)
22. Стекла предметные с двумя лунками (не более 50 шт./уп.) (при необходимости)
23. Руководство по эксплуатации - 1 шт.
24. Гарантийный талон - 1 шт.

3) Микроскоп медицинский световой лабораторный Levenhuk MED D25T, тринокулярный (арт. 73994), в составе:

1. Штатив (опорная стойка) – 1 шт.
2. Насадка тринокулярная – 1 шт.
3. Окуляр 10x/18 мм – 2 шт.
4. Револьверное устройство на 4 объектива – 1 шт.
5. Объектив планахроматический: 4x – 1 шт.
6. Объектив планахроматический:10x – 1 шт.
7. Объектив планахроматический: 40xs – 1 шт.
8. Объектив планахроматический: 100xs (масляный) – 1 шт.
9. Предметный столик – 1 шт.
10. Конденсор 1,25 – 1 шт.
11. Галогенная лампа – 1 шт.
12. Сетевой кабель – 1 шт.
13. Светофильтр зеленый – 1 шт.
14. Светофильтр синий – 1 шт.
15. Светофильтр желтый – 1 шт.
16. Конденсор темного поля 1,25–1,36 – 1 шт.
17. Камера цифровая 5,1 Мпикс в комплекте с креплением, USB-кабелем для подключения и питания камеры и компакт-диском с ПО и драйверами – 1 шт.
18. Чехол защитный – 1 шт.
19. Масло иммерсионное – 1 шт.
20. Стекла покровные (не более 100 шт./уп.) (при необходимости)
21. Стекла предметные (не более 50 шт./уп.) (при необходимости)
22. Стекла предметные с лункой (не более 50 шт./уп.) (при необходимости)
23. Стекла предметные с двумя лунками (не более 50 шт./уп.) (при необходимости)
24. Руководство по эксплуатации - 1 шт.
25. Гарантийный талон - 1 шт.

4) Микроскоп медицинский световой лабораторный Levenhuk MED D25T LCD, тринокулярный (арт. 73995), в составе:

1. Штатив (опорная стойка) – 1 шт.
2. Насадка тринокулярная – 1 шт.
3. Окуляр 10x/18 мм – 2 шт.
4. Револьверное устройство на 4 объектива – 1 шт.
5. Объектив планахроматический: 4x – 1 шт.
6. Объектив планахроматический:10x – 1 шт.
7. Объектив планахроматический: 40xs – 1 шт.
8. Объектив планахроматический: 100xs (масляный) – 1 шт.
9. Предметный столик – 1 шт.
10. Конденсор 1,25 – 1 шт.

ООО ЦИРМИ INFO@CIRMI.RU WWW.GOSZDRAVNADZOR.RU

11. Галогенная лампа – 1 шт.
12. Сетевой кабель – 1 шт.
13. Светофильтр зеленый – 1 шт.
14. Светофильтр синий – 1 шт.
15. Светофильтр желтый – 1 шт.
16. Конденсор темного поля 1,25–1,36 – 1 шт.
17. Камера цифровая 5,1 Мпикс в комплекте с креплением, USB-кабелем для подключения и питания камеры и компакт-диском с ПО и драйверами – 1 шт.
18. Чехол защитный – 1 шт.
19. Масло иммерсионное – 1 шт.
20. Стекла покровные (не более 100 шт./уп.) (при необходимости)
21. Стекла предметные (не более 50 шт./уп.) (при необходимости)
22. Стекла предметные с лункой (не более 50 шт./уп.) (при необходимости)
23. Стекла предметные с двумя лунками (не более 50 шт./уп.) (при необходимости)
24. Руководство по эксплуатации - 1 шт.
25. Гарантийный талон - 1 шт.

14. ОЧИСТКА И ДЕЗИНФЕКЦИЯ

Можно очищать фронтальные линзы объективов воздухом от источника давления воздуха, очень мягкой кисточкой или мягкой тряпочкой. Это должно выполняться очень осторожно, в противном случае поверхности могут быть повреждены. Для удаления остатков иммерсионного масляа, отпечатков пальцев или других загрязнений используйте мягкую тряпочку, смоченную несколькими каплями раствора спирта (максимум 50%). При работе со 100х объективом иммерсионное масло должно всегда удаляться с линзы объектива немедленно после использования или окончания работы. Пред попыткой очистки фронтальной линзы спиртом или другим агрессивным средством сначала осторожно попробуйте протереть мягкой не пылящей ветошью, как описано выше. Также могут быть использованы кусочки пенопласта. Для этого выкрутите загрязненный объектив из револьвера. Потрите фронтальную линзу с небольшим нажатием о свежий кусочек пенопласта, одновременно поворачивая. Обычно «твердый» материал пенопласта очищает фронтальную линзу объектива от загрязнений (таких как высохшее иммерсионное масло). Вы можете это просто проверить, вынув окуляр из держателя, перевернув его и, используя его как увеличительное стекло, держа под острым углом над фронтальной линзой. При этом Вы можете просто увидеть через это 10-кратное «увеличительное стекло» чиста фронтальная линза или нет. Если нет, повторите процедуру. Затем вновь протрите объектив, проверьте очистку под «увеличительным стеклом» и вставьте объектив в револьвер. Обычно при использовании 100х иммерсионного объектив иммерсионным маслом загрязняет также предыдущий объектив 40х. Это происходит случайно при переходе назад от 100х объектива к объективу 40х, объектив 40х соприкасается с иммерсионным маслом, так как он имеет малое рабочее расстояние. Поэтому также может потребоваться его очистка описанным выше способом.

Окрашенные или пластиковые части должны очищаться влажной ветошью. Пожалуйста, не пытайтесь настраивать или разбирать встроенные оптические части или механические компоненты, так как их повреждение ведет к потере гарантии. В случае повреждения микроскопа или несоответствия его требованиям, или вам необходимо дополнительная информация по работе, пожалуйста, свяжитесь с представителем или официальным дистрибьютором компании в России.

15. УХОД И ХРАНЕНИЕ

- **Никогда не смотрите в прибор на Солнце, на источник яркого света и лазерного излучения — ЭТО ОПАСНО ДЛЯ ЗРЕНИЯ И МОЖЕТ ПРИВЕСТИ К СЛЕПОТЕ!**

ООО ЦИРМИ INFO@CIRMI.RU WWW.GOSZDRAVNADZOR.RU

- Будьте внимательны, если пользуетесь прибором вместе с детьми или людьми, не ознакомленными с инструкцией.
- После вскрытия упаковки и установки микроскопа проверьте каждый компонент.
- Не разбирайте прибор. Сервисные и ремонтные работы могут проводиться только в специализированном сервисном центре.
- Оберегайте прибор от резких ударов и чрезмерных механических воздействий. Не прикладывайте чрезмерных усилий при настройке фокуса. Не затягивайте стопорные и фиксирующие винты слишком туго.
- Не касайтесь пальцами поверхностей линз. Для внешней очистки прибора используйте специальную салфетку и специальные чистящие средства Levenhuk для чистки оптики. Не используйте для чистки средства с абразивными или коррозионными свойствами и жидкости на основе ацетона.
- Абразивные частицы (например, песок) следует не стирать, а сдувать или смахивать мягкой кисточкой.
- Не подвергайте прибор длительному воздействию прямых солнечных лучей. Не используйте прибор в условиях повышенной влажности и не погружайте его в воду.
- Работайте с микроскопом аккуратно, надевайте на него пылезащитный чехол после работы, чтобы защитить его от пыли и масляных пятен.
- Если объективы и окуляры не используются долгое время, храните их упакованными в сухую коробку, отдельно от микроскопа.
- Храните прибор в сухом прохладном месте, недоступном для пыли, влияния кислот или других активных химических веществ, вдали от отопителей (бытовых, автомобильных), открытого огня и других источников высоких температур.
- Не используйте микроскоп рядом с воспламеняемыми материалами, так как основание микроскопа может нагреться во время работы.
- Всегда отключайте микроскоп от электросети, прежде чем открывать батарейный отсек или менять лампу подсветки. Перед заменой лампы дайте ей остыть и всегда меняйте ее на лампу того же типа.
- Используйте источник питания, соответствующий напряжению сети, иначе может сгореть лампа, повредиться электросхема микроскопа или произойти короткое замыкание.
- **Если деталь прибора или элемент питания были проглочены, срочно обратитесь за медицинской помощью.**

16. ВОЗМОЖНЫЕ НЕИСПРАВНОСТИ МИКРОСКОПА И СПОСОБЫ ИХ УСТРАНЕНИЯ

Проблема	Решение
Электрика	
Мигание света	Замените электрические части одну за другой для нахождения неработающего компонента.
Лампа не загорается при включении	При неисправности лампочки следует заменить её, установить и подключить прибор к сети.
Недостающая яркость освещения	Заменить лампочку на нужную
Оптика	
Изображение не четкое	Настройте объектив и его фокусировку, поворачивая корпус линзы на значении

ООО ЦИРМИ INFO@CIRMI.RU WWW.GOSZDRAVNADZOR.RU

	10х, при значении 4х меняйте значение на ±0,15 мм, при 40х – ±0,06 мм, при 100х – ±0,03 мм.
Грязь или пыль на поле зрения	Очистить
Изображение верх дном	Повернуть предметное стекло
На иммерсионном объективе не используется иммерсионное масло	Использовать иммерсионное масло
Апертура конденсора открыта слишком широко	Уменьшить апертуру
Плавающий образец	Закрепить образец
Изображение окрашено в желтый цвет	Использовать фильтр дневного цвета
Недостаточная яркость изображения	Настроить апертуру конденсора
Механика	
Шатается платформа	Используйте универсальный гаечный ключ и зафиксируйте платформу.
Револьверное устройство не находится в фиксированном положении	Настроить револьверное устройство и отцентрировать его.
Конденсор находится не в центре поля зрения или он наклонен	Заново установить конденсор и закрепить центральным узлом крепления
Покровное стекло слишком толстое или тонкое	Использовать покровное стекло необходимой толщины
Изображение двигается рывками	Закрепить механический столик
Неинтегрированные изображения	Настроить межзрачковое расстояние
Чрезмерная усталость глаз	Откорректировать настройку диоптрий, настроить яркость с помощью диска управления

17. УСЛОВИЯ ТРАНСПОРТИРОВКИ И ХРАНЕНИЯ, ЭКСПЛУТАЦИИ

Таблица 1. Условия транспортировки:

Наименование	**Диапазон**
Температура	от –60 до +50 °С.
Относительная влажность	0 до 80%

Таблица 2. Условия хранения:

Наименование	**Диапазон**
Температура	от +5 до +40 °С

Таблица 3. Условия применения/эксплуатации МИ

Условия окружающей среды	
Влажность	Не более 80%

ООО ЦИРМИ INFO@CIRMI.RU WWW.GOSZDRAVNADZOR.RU

Температура	От +5 до +35°
Примечание: работать с иммерсионным объективом следует в помещении с температурой воздуха от +15 до +25 °С.	

23. ПОРЯДОК И УСЛОВИЯ УТИЛИЗАЦИИ ИЛИ УНИЧТОЖЕНИЯ 18. ПОРЯДОК И УСЛОВИЯ УТИЛИЗАЦИИ ИЛИ УНИЧТОЖЕНИЯ МИ

В случае подтверждения фактов и обстоятельств, создающих угрозу жизни и здоровью граждан и медицинских работников при применении и эксплуатации данного медицинского изделия, а также по окончании срока годности и (или) эксплуатации, медицинское изделие подлежит утилизации. Утилизация должна производиться юридическим лицом или индивидуальным предпринимателем, имеющим лицензию на сбор, транспортирование, обработку, утилизацию, обезвреживание и размещение отходов I–IV классов опасности.

19. ЭЛЕКТРОМАГНИТНАЯ СОВМЕСТИМОСТЬ

По электромагнитной совместимости микроскоп соответствует требованиям EN 61326-1: 2013, EN 61000-3-2: 2014, EN 61000-3-3: 2013.

20. СВЕДЕНИЯ О ПРИМЕНИМЫХ СТАНДАРТАХ

Список применимых стандартов:

EN 55011: 2016 + A1: 2017 - Промышленное, научное и медицинское оборудование. Характеристики радиочастотных помех. Пределы и методы измерения

EN 61326-1: 2013 - Электрическое оборудование для измерения, управления и лабораторного использования. Требования электромагнитной совместимости. Часть 1. Общие требования

EN 61000-3-2: 2014 - Электромагнитная совместимость. Часть 3-2. Пределы. Пределы выбросов для синусоидального тока (оборудование с входным током не более или равное 16А на фазу)

EN 61000-3-3: 2013 Электромагнитная совместимость (ЭМС) - Часть 3 - 3: Пределы - Ограничение изменений напряжения, колебаний напряжения и фликера в общественных системах с низким напряжением питания, для оборудования с номинальным током ≤ 16 А на фазу и не подлежит условному соединению (IEC 61000-3-3: 2013)

ISO 9001-2015 Система менеджмента качества

21. ГАРАНТИЯ И РЕКЛАМАЦИЯ

Международная пожизненная гарантия Levenhuk

Компания Levenhuk гарантирует отсутствие дефектов в материалах конструкции и дефектов изготовления изделия. Продавец гарантирует соответствие качества приобретенного вами изделия компании Levenhuk требованиям технической документации при соблюдении потребителем условий и правил транспортировки, хранения и эксплуатации изделия. Срок гарантии: на аксессуары — **6 (шесть) месяцев** со дня покупки, на остальные изделия — **пожизненная гарантия** (действует в течение всего срока эксплуатации прибора). Гарантия не распространяется на комплектующие с ограниченным сроком использования, в том числе лампы (накаливания, светодиодные, галогенные, энергосберегающие и прочие типы ламп), электрокомплектующие, расходные материалы, элементы питания и прочее. Подробнее об условиях гарантийного обслуживания см. на сайте www.levenhuk.ru/support

По вопросам гарантийного обслуживания вы можете обратиться в ближайшее представительство компании Levenhuk.

ООО ЦИРМИ INFO@CIRMI.RU WWW.GOSZDRAVNADZOR.RU

22. НАИМЕНОВАНИЕ И ЮРИДИЧЕСКИЙ АДРЕС ПРОИЗВОДИТЕЛЯ МИ И УПОЛНОМОЧЕННОГО ПРЕДСТАВИТЕЛЯ ПРОИЗВОДИТЕЛЯ В РОССИИ

РАЗРАБОТЧИК: NINGBO TEACHING INSTRUMENT CO.,LTD. (НИНГБО ТЕАЧИНГ ИНСТРУМЕНТ КО.,ЛТД.), Китай, No.55, Lane 658, WangTong Road, Ningbo, Zhejiang. China

ПРОИЗВОДИТЕЛЬ: NINGBO TEACHING INSTRUMENT CO.,LTD. (НИНГБО ТЕАЧИНГ ИНСТРУМЕНТ КО.,ЛТД.), Китай, No.55, Lane 658, WangTong Road, Ningbo, Zhejiang. China

МЕСТО ПРОИЗВОДСТВА: Китай, No.55, Lane 658, WangTong Road, Ningbo, Zhejiang. China

УПОЛНОМОЧЕННОЙ ПРЕДСТАВИТЕЛЬ ПРОИЗВОДИТЕЛЯ В РОССИИ: Открытое акционерное общество «Левенгук» (ОАО «Левенгук»), Россия, 190005 г. Санкт-Петербург, Измайловский пр-т д. 22 лит. А

ООО ЦИРМИ INFO@CIRMI.RU WWW.GOSZDRAVNADZOR.RU

Перевод с английского и китайского языков на русский язык

НОТАРИАЛЬНОЕ УДОСТОВЕРЕНИЕ ПОДЛИННОСТИ

Нотариальная контора «Тяньи» г. Нинбо провинции Чжэцзян, Китайская Народная Республика
/Тисненая печать: Нотариальная контора «Тяньи» г. Нинбо провинции Чжэцзян, Китайская Народная Республика/

ООО ЦИРМИ INFO@CIRMI.RU WWW.GOSZDRAVNADZOR.RU

Согласовано

НИНБО ТИЧИНГ ИНСТРУМЕНТ КО., ЛТД.
Организация

Китай, № 55, переулок 658, ВанТонг шоссе, Нинбо, Чжэцзян, Китай
Адрес

Официальный представитель
Должность

Чжан Ци
Фамилия, Имя

16.08.2021
Дата ДД.ММ.ГГГГ.

/Подпись/
Подпись

/Печать: НИНБО ТИЧИНГ ИНСТРУМЕНТ КО., ЛТД. (NINGBO TEACHING INSTRUMENT CO., LTD.)
3302030320679/

Руководство по эксплуатации
Микроскопы медицинские световые лабораторные Levenhuk
Варианты исполнения:

Микроскоп медицинский световой лабораторный Levenhuk MED 25B, бинокулярный,
Микроскоп медицинский световой лабораторный Levenhuk MED 25T, тринокулярный,
Микроскоп медицинский световой лабораторный Levenhuk MED D25T, тринокулярный,
Микроскоп медицинский световой лабораторный Levenhuk MED D25T LCD, тринокулярный

Производства:
НИНБО ТИЧИНГ ИНСТРУМЕНТ КО., ЛТД., Китай, №55, переулок 658, ВанТонг шоссе, Нинбо, Чжэцзян, Китай
Версия 1.0

2021

Перевод выполнила переводчик
Токмакова Анна Юрьевна

ООО ЦИРМИ INFO@CIRMI.RU WWW.GOSZDRAVNADZOR.RU

Российская Федерация

Город Москва

Двадцать восьмого сентября две тысячи двадцать первого года

Я, Гончарова Екатерина Владимировна, нотариус города Москвы, свидетельствую подлинность подписи переводчика Токмаковой Анны Юрьевны.

Подпись сделана в моем присутствии.

Личность подписавшего документ установлена.

Зарегистрировано в реестре за №**77/2195-н/77-2021-** 2 - 563.

Уплачено за совершение нотариального действия: 400 руб. 00 коп.

Е.В. Гончарова

Прошнуровано, пронумеровано и скреплено печатью 44 (сорок четыре) листа.

Е.В. Гончарова

ООО ЦИРМИ INFO@CIRMI.RU WWW.GOSZDRAVNADZOR.RU

公　证　书

中华人民共和国浙江省宁波市天一公证处

ООО ЦИРМИ INFO@CIRMI.RU WWW.GOSZDRAVNADZOR.RU

Согласовано/APPROVAL

NINGBO TEACHING INSTRUMENT CO.,LTD.
Организация/Organization

Китай, No.55, Lane 658, WangTong Road, Ningbo, Zhejiang. China
Адрес/Address

Legal Representative
Должность/Occupation

Zhang Qi
Фамилия, Имя/ Surname, Name

2021/8/16
ДатаДД.ММ.ГГГГ/Date DD.MM.YYYY

Подпись/Signature

Руководство по эксплуатации

Микроскопы медицинские световые лабораторные Levenhuk

Варианты исполнения:

Микроскоп медицинский световой лабораторный Levenhuk 900B, бинокулярный

Микроскоп медицинский световой лабораторный Levenhuk 900T, тринокулярный

Микроскоп медицинский световой лабораторный Levenhuk 950T DARK, тринокулярный

Производства:

NINGBO TEACHING INSTRUMENT CO.,LTD., Китай, No.55, Lane 658, WangTong Road, Ningbo, Zhejiang. China

Версия 1.0

2021

ООО ЦИРМИ INFO@CIRMI.RU WWW.GOSZDRAVNADZOR.RU

公 证 书

(2021)浙甬天证外字第 2147 号

申请人：宁波市教学仪器有限公司，统一社会信用代码：91330200254078019 5，住所：宁波市海曙区望童路 658 弄 55 号。

法定代表人：张琪，男，一九八二年十二月二十三日出生，公民身份号码：330203198212230637。

公证事项：签名、印鉴

兹证明宁波市教学仪器有限公司的法定代表人张琪于二〇二一年八月十八日来到我处，在本公证员的面前确认，前面外文本《确认书》上的签名和加盖“宁波市教学仪器有限公司”印章是其本人所为。

中华人民共和国浙江省宁波市天一公证处

公证员 林宁宇

二〇二一年八月十八日

浙江省宁波市天一公证处

I V55321236

ООО ЦИРМИ INFO@CIRMI.RU WWW.GOSZDRAVNADZOR.RU

НОТАРИАЛЬНЫЙ АКТ

(2021) Чжэ.Юн.Тянь.Чжэн.Вай.Цзы.№2147

Заявитель: Нинбо Тичинг Инструмент Ко. Лтд., единый код социального кредита: 913302002540780195, адрес: город Нинбо, района Хайшу, ВанТонг шоссе, переулок 658, № 55.

Законный представитель: Чжан Ци, муж., родился 23 декабря 1982 года, номер удостоверения личности гражданина: 330203198212230637.

Содержание нотариального акта: подпись, печать

Настоящим свидетельствует, что законный представитель Чжан Ци Нинбо Тичинг Инструмент Ко. Лтд. 18 августа 2021 года пришёл в нашу нотариальную контору, в присутствии данного нотариуса подтвердил подлинность своих подписи и печати "Нинбо Тичинг Инструмент Ко. Лтд." под предыдущим «Согласовано» на иностранном языке.

Нотариальная контора «Тяньи» г. Нинбо провинции Чжэцзян КНР(печать)

Нотариус: Линь Нинцзи (подпись)

IV55321237

18 августа 2021 г.

ООО ЦИРМИ INFO@CIRMI.RU WWW.GOSZDRAVNADZOR.RU

公 证 书

(2021)浙甬天证外字第 2148 号

申请人：宁波市教学仪器有限公司，统一社会信用代码：91330200254078019 5，住所：宁波市海曙区望童路 658 弄 55 号。

法定代表人：张琪，男，一九八二年十二月二十三日出生，公民身份号码：330203198212230637。

公证事项：译本与原本相符

兹证明前面的 (2021)浙甬天证外字第 2147 号《公证书》的俄文译本内容与该公证书中文原本相符。

中华人民共和国浙江省宁波市天一公证处

公证员 林宁宁

浙江省宁波市天一公证处

二〇二一年八月十八日

IV55321238

ООО ЦИРМИ INFO@CIRMI.RU WWW.GOSZDRAVNADZOR.RU

НОТАРИАЛЬНЫЙ АКТ

(2021) Чжэ.Юн.Тянь.Чжэн.Вай.Цзы.№2148

Заявитель: Нинбо Тичинг Инструмент Ко. Лтд., единый код социального кредита: 913302002540780195, адрес: город Нинбо, района Хайшу, ВанТонг шоссе, переулок 658, № 55.

Законный представитель: Чжан Ци, муж., родился 23 декабря 1982 года, номер удостоверения личности гражданина: 330203198212230637.

Содержание нотариального акта: соответствие русского перевода тексту на китайском языке

Данный нотариальный акт настоящим удостоверяет, что содержание русского перевода предыдущего «Нотариального акта» за номером (2021)Чжэ.Юн.Тянь.Чжэн.Вай.Цзы.№2147 соответствует содержанию подлинника документа на китайском языке.

Нотариальная контора «Тяньи» г. Нинбо провинции Чжэцзян КНР(печать)

Нотариус: Линь Нинцзи (подпись)

18 августа 2021 г.

I V55321239

ООО ЦИРМИ INFO@CIRMI.RU WWW.GOSZDRAVNADZOR.RU

СОДЕРЖАНИЕ

1. НАИМЕНОВАНИЕ МЕДИЦИНСКОГО ИЗДЕЛИЯ (МИ) И ЕГО КЛАССИФИКАЦИЯ……...……..3
2. НАЗНАЧЕНИЕ МЕДИЦИНСКОГО ИЗДЕЛИЯ……3
3. ОБЛАСТЬ ПРИМЕНЕНИЯ……..3
4. ОСНОВНЫЕ ТЕХНИЧЕКСИЕ ХАРАКТЕРИСТИКИ……3
5 ИСПОЛЬЗОВАНИЕ МИКРОСКОПА……...……6
6. ПОКАЗАНИЯ И ПРОТИВОПОКАЗАНИЯ К ПРИМЕНЕНИЮ МИ И ВОЗМОЖНЫЕ ПОБОЧНЫЕ ЭФФЕКТЫ……..……8
7 ИНФОРМАЦИЯ О ПОТЕНЦИАЛЬНЫХ ПОТРЕБИТЕЛЯХ МИ……...9
8. ВОЗМОЖНОСТЬ И МЕТОДЫ ИНТЕГРАЦИИ С ДРУГИМИ МЕДИЦИНСКИМИ ИЗДЕЛИЯМИ……9
9. ОПИСАНИЕ СОСТАВНЫХ ЧАСТЕЙ ……..9
10. ЭЛЕКТРИЧЕСКАЯ СХЕМА ИЗДЕЛИЯ……22
11. ДАННЫЕ О МАРКИРОВКЕ МИ И ЕГО УПАКОВКЕ……...……22
12. СРОК СЛУЖБЫ……31
13. КОМПЛЕКТНОСТЬ……..……31
14. ОЧИСТКА И ДЕЗИНФЕКЦИЯ……..…..33
15. УХОД И ХРАНЕНИЕ……...…33
16. ВОЗМОЖНЫЕ НЕИСПРАВНОСТИ МИКРОСКОПА И СПОСОБЫ ИХ УСТРАНЕНИЯ……..……34
17. УСЛОВИЯ ТРАНСПОРТИРОВКИ И ХРАНЕНИЯ, ЭКСПЛУТАЦИИ……..…35
18. ПОРЯДОК И УСЛОВИЯ УТИЛИЗАЦИИ ИЛИ УНИЧТОЖЕНИЯ МИ…….....…35
19. ЭЛЕКТРОМАГНИТНАЯ СОВМЕСТИМОСТЬ……..……36
20. СВЕДЕНИЯ О ПРИМЕНИМЫХ СТАНДАРТАХ……..36
21. ГАРАНТИЯ И РЕКЛАМАЦИЯ……..……..36
22. НАИМЕНОВАНИЕ И ЮРИДИЧЕСКИЙ АДРЕС ПРОИЗВОДИТЕЛЯ МИ И УПОЛНОМОЧЕННОГО ПРЕДСТАВИТЕЛЯ ПРОИЗВОДИТЕЛЯ В РОССИИ……..…36

ООО ЦИРМИ INFO@CIRMI.RU WWW.GOSZDRAVNADZOR.RU

1. НАИМЕНОВАНИЕ МЕДИЦИНСКОГО ИЗДЕЛИЯ (МИ) И ЕГО КЛАССИФИКАЦИЯ

1.1 Наименование МИ и состав

Микроскопы медицинские световые лабораторные Levenhuk, варианты исполнения:

1) Микроскоп медицинский световой лабораторный Levenhuk 900B, бинокулярный, (арт. 75429)

2) Микроскоп медицинский световой лабораторный Levenhuk 900T, тринокулярный, (арт. 75430)

3) Микроскоп медицинский световой лабораторный Levenhuk 950T DARK, тринокулярный, (арт. 75431)

1.2 Классификация МИ

Класс риска 2а.

2. НАЗНАЧЕНИЕ МЕДИЦИНСКОГО ИЗДЕЛИЯ

Изделия предназначены для изучения в лабораториях прозрачных образцов в проходящем свете.

3. ОБЛАСТЬ ПРИМЕНЕНИЯ

Изделие применяется в клинических, микробиологических, патологоанатомических и других лабораториях медицинских учреждений.

4. ОСНОВНЫЕ ТЕХНИЧЕКСИЕ ХАРАКТЕРИСТИКИ

4.1 Основные габаритные размеры изделий

№	Артикул	Наименование	Размеры изделия (ДхШхВ), см	Размеры упаковки (ДхШхВ), см	Масса изделия (без упаковки), кг	Масса изделия (в упаковке), кг
1	75429	Микроскоп Levenhuk 900B, бинокулярный	36x19x25	51x25,5x40	4,64	5,7
2	75430	Микроскоп Levenhuk 900T, тринокулярный	38x20x25	51x25,5x40	4,86	6,12
3	75431	Микроскоп темнопольный Levenhuk 950T DARK, тринокулярный	38x20x25	51x25,5x40	4,86	6,12

4.2 Описание составных частей изделий, технические характеристики и принцип работы по вариантам исполнения

Описание составных частей микроскопов Levenhuk 900B, 900T, 950T DARK:

ООО ЦИРМИ INFO@CIRMI.RU WWW.GOSZDRAVNADZOR.RU

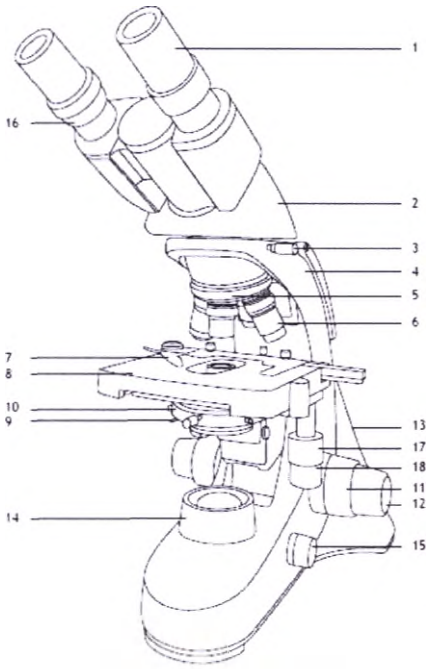

Рис. 1a Levenhuk 900B

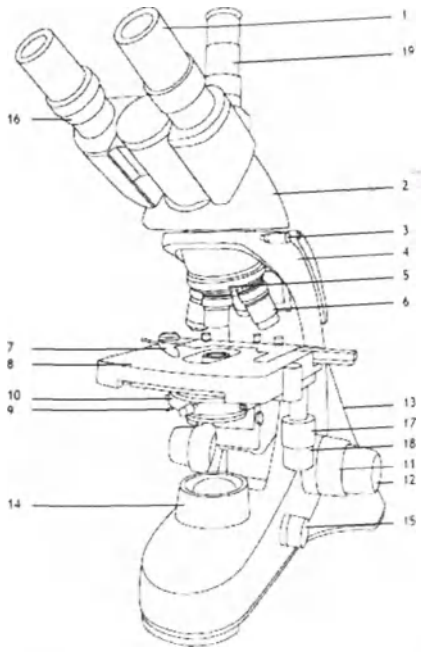

Рис. 1b Levenhuk 900T, 950T DARK

1.	Окуляр
2.	Окулярная насадка
3.	Фиксатор монокулярной/бинокулярной/тринокулярной насадки
4.	Штатив (опорная стойка)
5.	Револьверное устройство
6.	Объектив
7.	Препаратоводитель
8.	Предметный столик
9.	Регулятор апертурной диафрагмы
10.	Конденсор с держателем фильтра
11.	Ручка грубой фокусировки
12.	Ручка тонкой фокусировки
13.	Кнопка вкл/выкл подсветки (не показана)
14.	Коллектор
15.	Регулятор яркости подсветки
16.	Кольцо диоптрийной настройки
17.	Перемещение столика по горизонтали (вправо/влево)
18.	Перемещение столика по горизонтали (вперед/назад)
19.	Третья окулярная трубка (только тринокулярные модели)

ООО ЦИРМИ INFO@CIRMI.RU WWW.GOSZDRAVNADZOR.RU

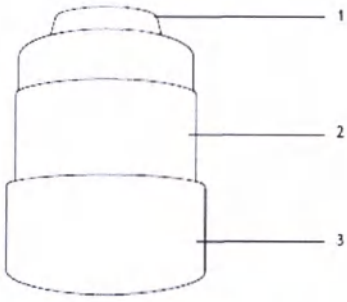

Рис. 2 Levenhuk 950T DARK

1	Сферическое зеркало и линза-кардиоида, склеенные между собой и вставленные в оправу
2	Цилиндр
3	Корпус

Технические характеристики Levenhuk 900B, 900T, 950T DARK:

Артикул	**75429**	**75430**	**75431**
Модель	**Levenhuk 900B**	**Levenhuk 900T**	**Levenhuk 950T DARK**
Тип микроскопа	биологические/световые		
Метод исследования	светлое поле		светлое и темное поле
Увеличение	40–1000 крат		
Межзрачковое расстояние	48–75 мм		
Насадка	бинокулярная, поворотная на 360°, с наклоном 30°	тринокулярная, поворотная на 360°, с наклоном 30°	
Диаметр окулярной трубки	23,2 мм		
Диаметр третьей вертикальной окулярной трубки	—	23,2 мм	
Окуляры	WF10x/18 мм		
Диоптрийная коррекция окуляров	±5 D		
Объективы	ахроматические: 4x, 10x, 40xs, 100xs (масляный)		
Револьверное устройство	4 объектива		
Диапазон перемещения предметного столика	70/30 мм		
Предметный столик	механический двухслойный, 130x120 мм, с препаратоводителем		
Фокусировка	коаксиальная, грубая (25 мм) и точная (0,002 мм)		
Конденсор (светлое поле)	Аббе N.A. 1,25 с ирисовой диафрагмой и держателем фильтра		
Конденсор (темное поле)	—		N.A. 0,9, сухой
Подсветка	нижняя, светодиодная (3 Вт), с регулировкой яркости		
Коллектор	+		
Светофильтры	синий, зеленый, желтый		

ООО ЦИРМИ INFO@CIRMI.RU WWW.GOSZDRAVNADZOR.RU

Иммерсионное масло	+	
Предохранитель	1 шт.	2 шт.
Источник питания	110–220 В, через сетевой адаптер	
Крепление для камеры	—	+
Срок службы	не менее 3 лет	

Технические характеристики объективов:

Тип коррекции	Линейное увеличение и числовая апертура	Система	Линейное поле зрения в пространстве предметов с окуляром 10x/22, мкм	Общее увеличение микроскопа с окуляром 10x
Ахромат	4x/0,15	Сухая	550	40
Ахромат	10x/0,35	Сухая	220	100
Ахромат	40x/0,75	Сухая	55	400
Ахромат	100x/1,25	Масляная	22	1000

5. ИСПОЛЬЗОВАНИЕ МИКРОСКОПА

Эксплуатация микроскопов осуществляется в соответствии с инструкцией по эксплуатации.

Принцип работы микроскопов Levenhuk 900B, 900T, 950T DARK:

Сборка

- Аккуратно распакуйте микроскоп и установите его на ровную поверхность.
- Снимите упаковку и пластиковую защиту с окулярной насадки.
- Установите бинокулярную/тринокулярную насадку на корпус и затяните фиксатор.
- Осмотрите все элементы, входящие в комплект поставки, установите их назначение.
- Подключите к микроскопу сетевой шнур и включите его в сеть.

Использование микроскопа для исследований в светлом поле

Рассмотрите рисунки 1a (бинокулярная модель) и 1b (тринокулярная модель).

- Включите питание, загорится подсветка. Настройте яркость так, чтобы она составляла около 70%. Положите препарат на предметный столик. Убедитесь, что зажимы надежно держат препарат.
- Ирисовую диафрагму необходимо настраивать в соответствии с разными цифровыми апертурами разных объективов. Лучше всего настроить ирисовую диафрагму таким образом, чтобы ее диаметр был немного меньше апертуры выбранного объектива. Откройте/закройте ирисовую диафрагму с помощью ручки регулировки. Если ручка повернута вправо, ирисовая диафрагма полностью открыта. Примечание: диафрагма не регулирует яркость подсветки. Чтобы отрегулировать яркость подсветки, используйте регулятор яркости подсветки.
- Сдвиньте держатель фильтра, поместите в него необходимый фильтр и затем верните держатель в начальное положение.
- Чтобы сменить увеличение объектива, поверните револьверное устройство до щелчка.
- При регулировке фокуса, чтобы объектив не касался образца, поворачивайте ручку

ООО ЦИРМИ INFO@CIRMI.RU WWW.GOSZDRAVNADZOR.RU

грубой фокусировки, пока образец не окажется на расстоянии примерно 3,175 мм (1/8") от объектива.

- Наблюдая в окуляр, медленно поверните ручку грубой фокусировки до тех пор, пока не появится изображение наблюдаемого препарата. Поверните ручку тонкой фокусировки так, чтобы изображение стало четким. При работе с высокими увеличениями механизм тонкой фокусировки позволит четко сфокусироваться на наблюдаемом препарате.
- При использовании масляного объектива следует заполнить пространство между поверхностью исследуемого образца и лицевой поверхностью объектива иммерсионным маслом. Поднимите конденсор в верхнее положение и капните немного масла на объектив и покровное стекло препарата. Поверните револьверное устройство вперед и назад несколько раз, чтобы избавиться от пузырьков воздуха в масле. Затем зафиксируйте объектив в рабочем положении. Убедитесь, что масло заполняет все пространство между объективом и препаратом. После использования протрите масляный объектив насухо.
- Чтобы отрегулировать положение препаратоводителя, поверните ручку грубой фокусировки по часовой стрелке (зафиксировать положение) или против часовой стрелки (ослабить).
- Поворачивая ручки для перемещения столика по горизонтали вперед-назад и вправо-влево, вы сможете поместить препарат в центр поля зрения окуляра.
- Наблюдая правым глазом в окуляр, установленный в правый окулярный тубус, настройте резкость изображения при помощи ручек грубой и тонкой фокусировки. Затем, наблюдая левым глазом в левый окулярный тубус, вращайте кольцо диоптрийной настройки, чтобы устранить разницу в изображении для левого и правого глаза. Запомните настройку для использования в дальнейшем. Настройте расстояние между осями окулярных тубусов бинокулярной насадки таким образом, чтобы при наблюдении двумя глазами изображение сливалось в единую окружность.
- Для тринокулярных моделей: вы можете установить цифровую камеру в третью окулярную трубку.

Замена предохранителя

Отключите микроскоп от сети. Откройте держатель предохранителя в задней части микроскопа при помощи отвертки с прямым шлицем. Выньте старый предохранитель и установите новый. Используйте только соответствующие предохранители. Закройте держатель предохранителя.

Конденсор темного поля (сухой)

Об устройстве и принципе действия

Рассмотрите рисунок 2. Устройство предназначено для исследований малоконтрастных объектов, невидимых в микроскоп при наблюдении в обычном освещении по методу светлого поля. Использование метода темного поля позволяет проводить исследования очень светлых и прозрачных объектов в рассеянном или отраженном свете.

Конденсор темного поля представляет собой систему линз, вставленных в цилиндр. Цилиндр помещен внутрь корпуса на подвижном кольце. Это кольцо является центрирующим устройством.

Свет от осветителя, проходящий сквозь конденсор темного поля, преобразуется в пучок лучей в форме конуса и направляется на изучаемый образец. Почти все лучи проходят

ООО ЦИРМИ INFO@CIRMI.RU WWW.GOSZDRAVNADZOR.RU

мимо объектива, формируя изображение только светом, рассеянным структурой образца. Таким образом, в поле зрения окуляра отображаются светлые контрастные участки структуры образца на темном фоне.

Установка и использование

- Установите конденсор темного поля вместо штатного конденсора вашего микроскопа.
- Установите желаемый окуляр и выберите объектив наименьшей кратности.
- Закрепите микропрепарат на предметном столике.
- Поднимите конденсор темного поля и произведите фокусировку микроскопа. Примечание: линза конденсора не должна касаться образца.

Обратите внимание: апертура используемого объектива должна быть меньше, чем апертура конденсора.

МЕРЫ БЕЗОПАСНОСТИ

К работе с микроскопом должны допускаться лица, имеющие специальное медицинское образование. При работе с микроскопом источником опасности является электрический ток. Конструкция микроскопа исключает возможность случайного прикосновения к токоведущим частям, находящимся под напряжением.

ВНИМАНИЕ! ЗАМЕНУ ЛАМП В ФОНАРЯХ ПРОИЗВОДИТЬ ПРИ ОТКЛЮЧЕННОМ ОТ СЕТИ МИКРОСКОПЕ. ВО ИЗБЕЖАНИЕ ОЖОГА КОЖИ РУК О КОЛБУ ЛАМПЫ, ЗАМЕНУ ЛАМПЫ СЛЕДУЕТ ПРОИЗВОДИТЬ ЧЕРЕЗ 15–20 МИНУТ ПОСЛЕ ОТКЛЮЧЕНИЯ.

При замене плавких вставок необходимо устанавливать новые плавкие вставки только тех номиналов, которые были установлены ранее.
После окончания работы микроскоп и блок питания ртутной лампы необходимо отключить от сети.
Не рекомендуется оставлять без присмотра включенные в сеть приборы.
Ремонтные и профилактические работы необходимо производить только после отключения приборов от сети.

6. ПОКАЗАНИЯ И ПРОТИВОПОКАЗАНИЯ К ПРИМЕНЕНИЮ МИ И ВОЗМОЖНЫЕ ПОБОЧНЫЕ ЭФФЕКТЫ

6.1 Показания

- изучения прозрачных образцов в проходящем свете по методу фазового контраста, светлого и темного поля.

6.2 Противопоказания

Нет

Побочные эффекты

Нет.

7. ИНФОРМАЦИЯ О ПОТЕНЦИАЛЬНЫХ ПОТРЕБИТЕЛЯХ МИ

Потенциальными потребителями микроскопов являются:

- муниципальные и частные медицинские и оздоровительные учреждения.

8. ВОЗМОЖНОСТЬ И МЕТОДЫ ИНТЕГРАЦИИ С ДРУГИМИ МЕДИЦИНСКИМИ ИЗДЕЛИЯМИ

- Интеграция с другими медицинскими изделиями не предусмотрена

ООО ЦИРМИ INFO@CIRMI.RU WWW.GOSZDRAVNADZOR.RU

9. ОПИСАНИЕ СОСТАВНЫХ ЧАСТЕЙ МИ

Микроскоп медицинский световой лабораторный Levenhuk 900B, бинокулярный, (арт. 75429)

1. Штатив (опорная стойка)

Составная часть микроскопа. Материал: металл, пластик. Конструктивный несущий узел микроскопа, на котором установлены тубус (окулярная насадка), предметный столик, осветительная система. В штатив встроены источник питания и фокусировочный механизм грубой и точной фокусировки. ДхШхВ, см: 24x16x23	

2. Насадка бинокулярная

Составная часть микроскопа. Материал: металл, пластик, стекло. Бинокулярная насадка, поворотная на 360°, с наклоном 30°. ДхШхВ, см: 16x11x13 (с учетом поворотной насадки) 16x11x12 (без учета поворотной насадки)	

3. Окуляр WF10x/18 мм (2 шт.)

Широкопольный окуляр. Алюминий марки LY12-cz – основа окуляра. Акрилонитрилбутадиенстирол марки ABS - корпус окуляра. Оптическое стекло марки 113010430 - линза окуляра. Увеличение, крат: 10 Поле зрения, мм: 18 Габариты, см: 3,2x3,3x5,2 Вес, кг: 0,06	

4. Револьверное устройство на 4 объектива

Составная часть микроскопа. Материал: металл. Диаметр/длина вместе с объективами, см: 6,1/6,9 Турель с четырьмя закрепленными объективами (ахроматические: 4x, 10x, 40xs, 100xs (масляный).	

5. Объектив ахроматический: 4x

Составная часть револьверного устройства. Оптическая конструкция: ахромат Материал оптики: оптическое стекло. Материал корпуса: медь (HPb59-1), алюминий (LY12-cz). Увеличение, крат: 4 Числовая апертура: 0,1 Длина совместимого тубуса, мм: 160 Толщина совместимого покровного стекла, мм: 0,17	

ООО ЦИРМИ INFO@CIRMI.RU WWW.GOSZDRAVNADZOR.RU

Габариты, см: 3,1x2,4x2,4 Вес, кг: 0,028	

6. Объектив ахроматический: 10x

Составная часть револьверного устройства. Оптическая конструкция: ахромат Материал оптики: оптическое стекло. Материал корпуса: медь (HPb59-1), алюминий (LY12-cz). Увеличение, крат: 10 Числовая апертура: 0,25 Длина совместимого тубуса, мм: 160 Толщина совместимого покровного стекла, мм: 0,17 Габариты, см: 4,3x2,4x2,4 Вес, кг: 0,054	

7. Объектив ахроматический: 40xs

Составная часть револьверного устройства. Оптическая конструкция: ахромат Материал оптики: оптическое стекло. Материал корпуса: медь (HPb59-1), алюминий (LY12-cz). Увеличение, крат: 40 Числовая апертура: 0,65 Длина совместимого тубуса, мм: 160 Толщина совместимого покровного стекла, мм: 0,17 Дополнительно: пружинящая оправа Габариты, см: 4,9x2,4x2,4 Вес, кг: 0,064	

8. Объектив ахроматический: 100xs (масляный)

Составная часть револьверного устройства. Оптическая конструкция: ахромат Материал оптики: оптическое стекло. Материал корпуса: медь (HPb59-1), алюминий (LY12-cz). Увеличение, крат: 100 Числовая апертура: 1,25 Длина совместимого тубуса, мм: 160 Толщина совместимого покровного стекла, мм: 0,17 Дополнительно: пружинящая оправа, масляная иммерсия Габариты, см: 4,9x2,4x2,4 Вес, кг: 0,064	

9. Предметный столик

Составная часть микроскопа. Материал: металл, пластик. Состав: литой алюминий (ZL102), алюминий (LY12-cz), пластик (ABS; в пределах: 15–35 % акрилонитрила, 5–30 % бутадиена и 40–60% стирола). Механический двуслойный предметный столик с препаратоводителем. Размер: 130x120 мм Диапазон перемещения: 70/30 мм	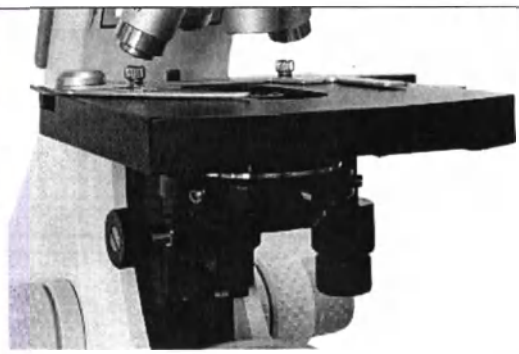

10. Конденсор 1,25

ООО ЦИРМИ INFO@CIRMI.RU WWW.GOSZDRAVNADZOR.RU

Составная часть микроскопа, размещен под предметным столиком. Числовая апертура: 1,25 Ирисовая диафрагма: есть Держатель фильтра: есть Габариты, см: 12,5x12,5x7 Материал оптики: оптическое стекло. Материал корпуса: литой алюминий (ZL102), алюминий (LY12-cz), медь (HPb59-1), сталь (45 #).	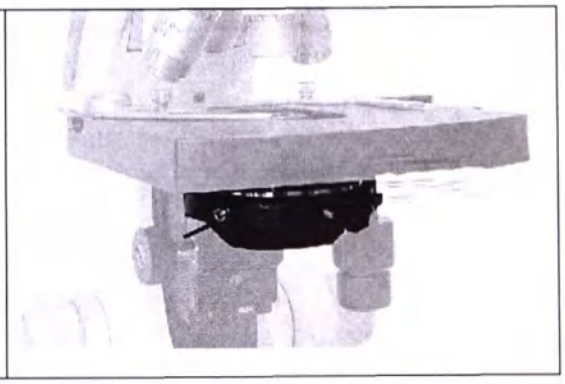

11. Светодиодная лампа

Составная часть осветителя микроскопа, размещена в основании. Светодиодная лампа 3 Вт. Компоненты: стекло, медный кронштейн, полифталамид, золотой провод, чип, отвечающий за подсветку. Материал корпуса: алюминиевая пластина. Марка: EPISTAR	

12. Сетевой кабель

Тип выходного соединения: IEC 320 C13 10A 250V ~ Длина, см: 180 Вес, кг: 0,17 Материал: поливинилхлорид, медная проволока Марка: JINTAO	

13. Светофильтр зеленый

Рекомендуется использовать в микроскопах с ахроматическими или планахроматическими объективами. Материал: тонированные стекла Место установки: в держатель для фильтров или на полевую диафрагму Назначение: увеличение контрастности Габариты, см: 3,2x3,2x0,2 Вес, кг: 0,006	

14. Светофильтр синий

Рекомендуется использовать в микроскопах с ахроматическими или планахроматическими объективами. Материал: тонированные стекла Место установки: в держатель для фильтров или на полевую диафрагму Назначение: увеличение контрастности Габариты, см: 3,2x3,2x0,2 Вес, кг: 0,006	

15. Светофильтр желтый

Рекомендуется использовать в микроскопах с ахроматическими или планахроматическими объективами. Материал: тонированные стекла Место установки: в держатель для фильтров или на полевую диафрагму Назначение: уменьшение цветовой температуры Габариты, см: 3,2x3,2x0,2 Вес, кг: 0,006	

16. Масло иммерсионное

ООО ЦИРМИ INFO@CIRMI.RU WWW.GOSZDRAVNADZOR.RU

Используется с иммерсионными (масляными) объективами микроскопов. Применяется для увеличения числовой апертуры объектива, благодаря чему появляется возможность вести наблюдения препарата с большим разрешением и повышенной кратностью. Коэффициент преломления: 1,51 Объем: 7 мл Температура хранения: +18…25 °С Срок годности: 3 года Габариты, см: 2х2х6 Вес, кг: 0,01 Состав масла: 50% смола, 50% этан	

17. Чехол защитный

Пылезащитный чехол для хранения микроскопа. Материал: поливинилхлорид, пластиковая пленка Габариты (сложенный), см: 10х0,5х10 Вес, кг: 0,050	

18. Стекла покровные (не более 100 шт./уп.) (приобретаются отдельно при необходимости)

Покровные стекла необходимы для самостоятельного изготовления микропрепаратов. Они используются для накрывания размещенного на предметном стекле образца. Материал: натриево-известковое стекло. Размер, мм: 24х24 Толщина, мм: 0,13–0,17 Номинальное количество, шт.: 100	

19. Стекла предметные (не более 50 шт./уп.) (приобретаются отдельно при необходимости)

Предназначены для самостоятельного изготовления микропрепаратов, на них размещают образцы для исследований. Материал: натриево-известковое стекло. Размер, мм: 76х25 Толщина, мм: 1,0-1,2 Шлифованные края: да Номинальное количество, шт.: 50	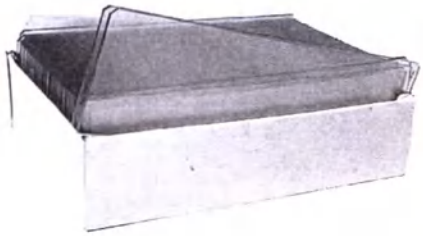

20. Стекла предметные с лункой (не более 50 шт./уп.) (приобретаются отдельно при необходимости)

Разработаны для изучения микропрепаратов «висячая капля». Такие образцы часто исследуются в микробиологических и клинико-диагностических лабораториях. Материал: натриево-известковое стекло. Размер, мм: 25,4х76,2 Толщина, мм: 1,0–1,2 Шлифованные края: да Количество лунок: 1 Диаметр лунки, мм: 15 Номинальное количество, шт.: 50	

ООО ЦИРМИ INFO@CIRMI.RU WWW.GOSZDRAVNADZOR.RU

21. Стекла предметные с двумя лунками (не более 50 шт./уп.) (приобретаются отдельно при необходимости)

Разработаны для изучения микропрепаратов «висячая капля». Такие образцы часто исследуются в микробиологических и клинико-диагностических лабораториях. Материал: натриево-известковое стекло. Размер, мм: 25,4x76,2 Толщина, мм: 1,0–1,2 Шлифованные края: да Количество лунок: 2 Диаметр лунки, мм: 15 Номинальное количество, шт.: 50	

<u>Микроскоп медицинский световой лабораторный Levenhuk 900T, тринокулярный, (арт. 75430)</u>

1. Штатив (опорная стойка)

Составная часть микроскопа. Материал: металл, пластик. Конструктивный несущий узел микроскопа, на котором установлены тубус (окулярная насадка), предметный столик, осветительная система. В штатив встроены источник питания и фокусировочный механизм грубой и точной фокусировки. ДхШхВ, см: 24x16x23	

2. Насадка тринокулярная

Составная часть микроскопа. Материал: металл, пластик, стекло. Тринокулярная насадка, поворотная на 360°, с наклоном 30°. ДхШхВ, см: 19x11x18 (с учетном поворотной насадки) 19x11x17 (без учета поворотной насадки)	

3. Окуляр WF10x/18 мм

Широкопольный окуляр. Алюминий марки LY12-cz – основа окуляра. Акрилонитрилбутадиенстирол марки ABS - корпус окуляра. Оптическое стекло марки 113010430 - линза окуляра. Увеличение, крат: 10 Поле зрения, мм: 18 Габариты, см: 3,2x3,3x5,2 Вес, кг: 0,06	

4. Револьверное устройство на 4 объектива

ООО ЦИРМИ INFO@CIRMI.RU WWW.GOSZDRAVNADZOR.RU

Составная часть микроскопа. Материал: металл. Диаметр/длина вместе с объективами, см: 6,1/6,9 Турель с четырьмя закрепленными объективами (ахроматические: 4x, 10x, 40xs, 100xs (масляный).	

5. Объектив ахроматический: 4x

Составная часть револьверного устройства. Оптическая конструкция: ахромат Материал оптики: оптическое стекло. Материал корпуса: медь (HPb59-1), алюминий (LY12-cz). Увеличение, крат: 4 Числовая апертура: 0,1 Длина совместимого тубуса, мм: 160 Толщина совместимого покровного стекла, мм: 0,17 Габариты, см: 3,1x2,4x2,4 Вес, кг: 0,028	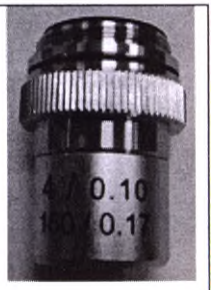

6. Объектив ахроматический: 10x

Составная часть револьверного устройства. Оптическая конструкция: ахромат Материал оптики: оптическое стекло. Материал корпуса: медь (HPb59-1), алюминий (LY12-cz). Увеличение, крат: 10 Числовая апертура: 0,25 Длина совместимого тубуса, мм: 160 Толщина совместимого покровного стекла, мм: 0,17 Габариты, см: 4,3x2,4x2,4 Вес, кг: 0,054	

7. Объектив ахроматический: 40xs

Составная часть револьверного устройства. Оптическая конструкция: ахромат Материал оптики: оптическое стекло. Материал корпуса: медь (HPb59-1), алюминий (LY12-cz). Увеличение, крат: 40 Числовая апертура: 0,65 Длина совместимого тубуса, мм: 160 Толщина совместимого покровного стекла, мм: 0,17 Дополнительно: пружинящая оправа Габариты, см: 4,9x2,4x2,4 Вес, кг: 0,064	

8. Объектив ахроматический: 100xs (масляный)

Составная часть револьверного устройства. Оптическая конструкция: ахромат Материал оптики: оптическое стекло. Материал корпуса: медь (HPb59-1), алюминий (LY12-cz). Увеличение, крат: 100 Числовая апертура: 1,25 Длина совместимого тубуса, мм: 160 Толщина совместимого покровного стекла, мм: 0,17 Дополнительно: пружинящая оправа, масляная иммерсия Габариты, см: 4,9x2,4x2,4	

ООО ЦИРМИ INFO@CIRMI.RU WWW.GOSZDRAVNADZOR.RU

Вес, кг: 0,064	

9. Предметный столик

Составная часть микроскопа. Материал: металл, пластик. Механический двуслойный предметный столик с препаратоводителем. Размер: 130x120 мм Диапазон перемещения: 70/30 мм	

10. Конденсор 1,25

Составная часть микроскопа, размещен под предметным столиком. Числовая апертура: 1,25 Ирисовая диафрагма: есть Держатель фильтра: есть Габариты, см: 12,5x12,5x7 Материал оптики: оптическое стекло. Материал корпуса: литой алюминий (ZL102), алюминий (LY12-cz), медь (HPb59-1), сталь (45 #).	

11. Светодиодная лампа

Составная часть осветителя микроскопа, размещена в основании. Светодиодная лампа 3 Вт. Компоненты: стекло, медный кронштейн, полифталамид, золотой провод, чип, отвечающий за подсветку. Материал корпуса: алюминиевая пластина. Марка: EPISTAR	

12. Сетевой кабель

Тип выходного соединения: IEC 320 C13 10A 250V ~ Длина, см: 180 Вес, кг: 0,17 Материал: поливинилхлорид, медная проволока. Марка: JINTAO	

13. Светофильтр зеленый

Рекомендуется использовать в микроскопах с ахроматическими или планахроматическими объективами. Материал: тонированные стекла Место установки: в держатель для фильтров или на полевую диафрагму Назначение: увеличение контрастности Габариты, см: 3,2x3,2x0,2 Вес, кг: 0,006	

14. Светофильтр синий

Рекомендуется использовать в микроскопах с ахроматическими или планахроматическими объективами. Материал: тонированные стекла Место установки: в держатель для фильтров или на полевую диафрагму Назначение: увеличение контрастности	

ООО ЦИРМИ INFO@CIRMI.RU WWW.GOSZDRAVNADZOR.RU

Габариты, см: 3,2x3,2x0,2 Вес, кг: 0,006	

15. Светофильтр желтый

Рекомендуется использовать в микроскопах с ахроматическими или планахроматическими объективами. Материал: тонированные стекла Место установки: в держатель для фильтров или на полевую диафрагму Назначение: уменьшение цветовой температуры Габариты, см: 3,2x3,2x0,2 Вес, кг: 0,006	

16. Масло иммерсионное

Используется с иммерсионными (масляными) объективами микроскопов. Применяется для увеличения числовой апертуры объектива, благодаря чему появляется возможность вести наблюдения препарата с большим разрешением и повышенной кратностью. Коэффициент преломления: 1,51 Объем: 7 мл Температура хранения: +18…25 °C Срок годности: 3 года Габариты, см: 2x2x6 Вес, кг: 0,01 Состав масла: 50% смола, 50% этан	

17. Чехол защитный

Пылезащитный чехол для хранения микроскопа. Материал: поливинилхлорид, пластиковая пленка Габариты (сложенный), см: 10x0,5x10 Вес, кг: 0,050	

18. Стекла покровные (не более 100 шт./уп.) (приобретаются отдельно при необходимости)

Покровные стекла необходимы для самостоятельного изготовления микропрепаратов. Они используются для накрывания размещенного на предметном стекле образца. Материал: натриево-известковое стекло. Размер, мм: 24x24 Толщина, мм: 0,13–0,17 Номинальное количество, шт.: 100	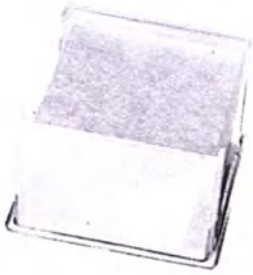

19. Стекла предметные (не более 50 шт./уп.) (приобретаются отдельно при необходимости)

Предназначены для самостоятельного изготовления микропрепаратов, на них размещают образцы для исследований. Материал: натриево-известковое стекло. Размер, мм: 76x25 Толщина, мм: 1,0-1,2 Шлифованные края: да Номинальное количество, шт.: 50	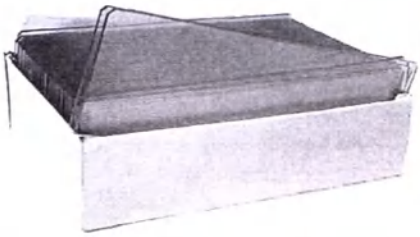

20. Стекла предметные с лункой (не более 50 шт./уп.) (приобретаются отдельно при необходимости)

ООО ЦИРМИ INFO@CIRMI.RU WWW.GOSZDRAVNADZOR.RU

Разработаны для изучения микропрепаратов «висячая капля». Такие образцы часто исследуются в микробиологических и клинико-диагностических лабораториях. Материал: натриево-известковое стекло. Размер, мм: 25,4x76,2 Толщина, мм: 1,0–1,2 Шлифованные края: да Количество лунок: 1 Диаметр лунки, мм: 15 Номинальное количество, шт.: 50	

21. Стекла предметные с двумя лунками (не более 50 шт./уп.) (приобретаются отдельно при необходимости)

Разработаны для изучения микропрепаратов «висячая капля». Такие образцы часто исследуются в микробиологических и клинико-диагностических лабораториях. Материал: натриево-известковое стекло. Размер, мм: 25,4x76,2 Толщина, мм: 1,0–1,2 Шлифованные края: да Количество лунок: 2 Диаметр лунки, мм: 15 Номинальное количество, шт.: 50	

Микроскоп медицинский световой лабораторный Levenhuk 950T DARK, тринокулярный, (арт. 75431)

1. Штатив (опорная стойка)

Составная часть микроскопа. Материал: металл, пластик. Конструктивный несущий узел микроскопа, на котором установлены тубус (окулярная насадка), предметный столик, осветительная система. В штатив встроены источник питания и фокусировочный механизм грубой и точной фокусировки. ДхШхВ, см: 24x16x23	

2. Насадка тринокулярная

Составная часть микроскопа. Материал: металл, пластик, стекло. Визуальная насадка во встроенной цифровой камерой и ЖК-экраном с кнопками управления. ДхШхВ, см: 15x8x11 (с учетном поворотной насадки)	

3. Окуляр WF10x/18 мм (2 шт.)

ООО ЦИРМИ INFO@CIRMI.RU WWW.GOSZDRAVNADZOR.RU

Широкопольный окуляр. Алюминий марки LY12-cz – основа окуляра. Акрилонитрилбутадиенстирол марки ABS - корпус окуляра. Оптическое стекло марки 113010430 - линза окуляра. Увеличение, крат: 10 Поле зрения, мм: 18 Габариты, см: 3,2x3,3x5,2 Вес, кг: 0,06	

4. Револьверное устройство на 4 объектива

Составная часть микроскопа. Материал: металл. Диаметр/длина вместе с объективами, см: 6,1/6,9 Турель с четырьмя закрепленными объективами (ахроматические: 4x, 10x, 40xs, 100xs (масляный).	

5. Объектив ахроматический: 4x

Составная часть револьверного устройства. Оптическая конструкция: ахромат Материал оптики: оптическое стекло. Материал корпуса: медь (HPb59-1), алюминий (LY12-cz). Увеличение, крат: 4 Числовая апертура: 0,1 Длина совместимого тубуса, мм: 160 Толщина совместимого покровного стекла, мм: 0,17 Габариты, см: 3,1x2,4x2,4 Вес, кг: 0,028	

6. Объектив ахроматический: 10x

Составная часть револьверного устройства. Оптическая конструкция: ахромат Материал оптики: оптическое стекло. Материал корпуса: медь (HPb59-1), алюминий (LY12-cz). Увеличение, крат: 10 Числовая апертура: 0,25 Длина совместимого тубуса, мм: 160 Толщина совместимого покровного стекла, мм: 0,17 Габариты, см: 4,3x2,4x2,4 Вес, кг: 0,054	

7. Объектив ахроматический: 40xs

Составная часть револьверного устройства. Оптическая конструкция: ахромат Материал оптики: оптическое стекло. Материал корпуса: медь (HPb59-1), алюминий (LY12-cz). Увеличение, крат: 40 Числовая апертура: 0,65 Длина совместимого тубуса, мм: 160 Толщина совместимого покровного стекла, мм: 0,17 Дополнительно: пружинящая оправа Габариты, см: 4,9x2,4x2,4 Вес, кг: 0,064	

8. Объектив ахроматический: 100xs (масляный)

ООО ЦИРМИ INFO@CIRMI.RU WWW.GOSZDRAVNADZOR.RU

Составная часть револьверного устройства. Оптическая конструкция: ахромат Материал оптики: оптическое стекло. Материал корпуса: медь (HPb59-1), алюминий (LY12-cz). Увеличение, крат: 100 Числовая апертура: 1,25 Длина совместимого тубуса, мм: 160 Толщина совместимого покровного стекла, мм: 0,17 Дополнительно: пружинящая оправа, масляная иммерсия Габариты, см: 4,9x2,4x2,4 Вес, кг: 0,064	

9. Предметный столик

Составная часть микроскопа. Материал: металл, пластик. Механический двуслойный предметный столик с препаратоводителем. Размер: 130x120 мм Диапазон перемещения: 70/30 мм	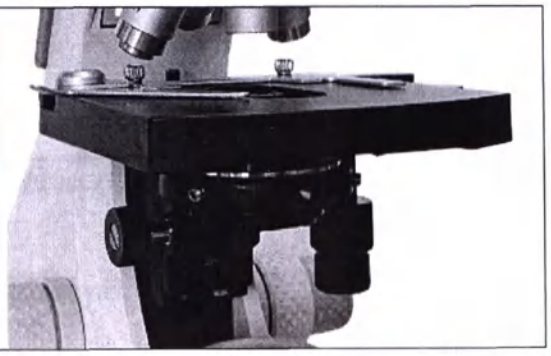

10. Конденсор 1,25

Составная часть микроскопа, размещен под предметным столиком. Материал оптики: оптическое стекло. Материал корпуса: литой алюминий, алюминий, медь, сталь. Числовая апертура: 1,25 Ирисовая диафрагма: есть Держатель фильтра: есть Габариты, см: 12,5x12,5x7	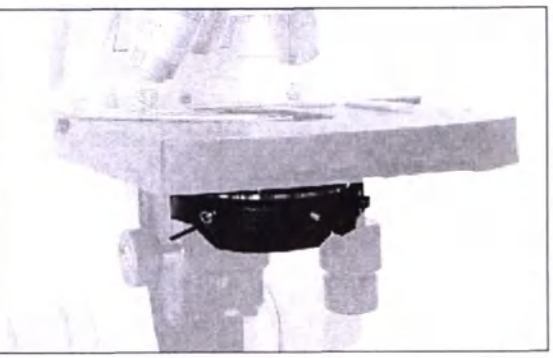

11. Конденсор 0,9 (темное поле)

Дополнительный конденсор, позволяющий проводить исследования в темном поле. Устанавливается вместо светлопольного конденсора. Материал оптики: оптическое стекло. Материал корпуса: литой алюминий (ZL102), алюминий (LY12-cz), медь (HPb59-1), сталь (45 #). Числовая апертура: 0,9 Тип: сухой Габариты, см: 8,5x9,5x6	

12. Светодиодная лампа

Составная часть осветителя микроскопа, размещена в основании. Светодиодная лампа 3 Вт. Компоненты: стекло, медный кронштейн, полифталамид, золотой провод, чип, отвечающий за подсветку. Материал корпуса: алюминиевая пластина. Марка: EPISTAR	

13. Сетевой кабель

ООО ЦИРМИ INFO@CIRMI.RU WWW.GOSZDRAVNADZOR.RU

Тип выходного соединения: IEC 320 C13 10A 250V ~ Длина, см: 180 Вес, кг: 0,17 Материал: поливинилхлорид, медная проволока. Марка: JINTAO	

14. Светофильтр зеленый

Рекомендуется использовать в микроскопах с ахроматическими или планахроматическими объективами. Материал: тонированные стекла Место установки: в держатель для фильтров или на полевую диафрагму Назначение: увеличение контрастности Габариты, см: 3,2x3,2x0,2 Вес, кг: 0,006	

15. Светофильтр синий

Рекомендуется использовать в микроскопах с ахроматическими или планахроматическими объективами. Материал: тонированные стекла Место установки: в держатель для фильтров или на полевую диафрагму Назначение: увеличение контрастности Габариты, см: 3,2x3,2x0,2 Вес, кг: 0,006	

16. Светофильтр желтый

Рекомендуется использовать в микроскопах с ахроматическими или планахроматическими объективами. Материал: тонированные стекла Место установки: в держатель для фильтров или на полевую диафрагму Назначение: уменьшение цветовой температуры Габариты, см: 3,2x3,2x0,2 Вес, кг: 0,006	

17. Масло иммерсионное

Используется с иммерсионными (масляными) объективами микроскопов. Применяется для увеличения числовой апертуры объектива, благодаря чему появляется возможность вести наблюдения препарата с большим разрешением и повышенной кратностью. Коэффициент преломления: 1,51 Объем: 7 мл Температура хранения: +18…25 °C Срок годности: 3 года Габариты, см: 2x2x6 Вес, кг: 0,01 Состав масла: 50% смола, 50% этан	

18. Чехол защитный

Пылезащитный чехол для хранения микроскопа. Материал: поливинилхлорид, пластиковая пленка Габариты (сложенный), см: 10x0,5x10 Вес, кг: 0,050	

ООО ЦИРМИ INFO@CIRMI.RU WWW.GOSZDRAVNADZOR.RU

19. Стекла покровные (не более 100 шт./уп.)

Покровные стекла необходимы для самостоятельного изготовления микропрепаратов. Они используются для накрывания размещенного на предметном стекле образца. Материал: натриево-известковое стекло. Размер, мм: 24x24 Толщина, мм: 0,13–0,17 Номинальное количество, шт.: 100	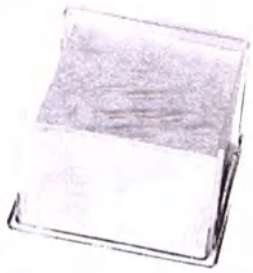

20. Стекла предметные (не более 50 шт./уп.)

Предназначены для самостоятельного изготовления микропрепаратов, на них размещают образцы для исследований. Материал: натриево-известковое стекло. Размер, мм: 76x25 Толщина, мм: 1,0-1,2 Шлифованные края: да Номинальное количество, шт.: 50	

21. Стекла предметные с лункой (не более 50 шт./уп.)

Разработаны для изучения микропрепаратов «висячая капля». Такие образцы часто исследуются в микробиологических и клинико-диагностических лабораториях. Материал: натриево-известковое стекло. Размер, мм: 25,4x76,2 Толщина, мм: 1,0–1,2 Шлифованные края: да Количество лунок: 1 Диаметр лунки, мм: 15 Номинальное количество, шт.: 50	

22. Стекла предметные с двумя лунками (не более 50 шт./уп.)

Разработаны для изучения микропрепаратов «висячая капля». Такие образцы часто исследуются в микробиологических и клинико-диагностических лабораториях. Материал: натриево-известковое стекло. Размер, мм: 25,4x76,2 Толщина, мм: 1,0–1,2 Шлифованные края: да Количество лунок: 2 Диаметр лунки, мм: 15 Номинальное количество, шт.: 50	

10. ЭЛЕКТРИЧЕСКАЯ СХЕМА ИЗДЕЛИЯ

1) Микроскопы 900B (арт. 75429), 900T (арт. 75430), 950T DARK (арт. 75431)

На рисунке представлена электрическая схема микроскопа.

ООО ЦИРМИ INFO@CIRMI.RU WWW.GOSZDRAVNADZOR.RU

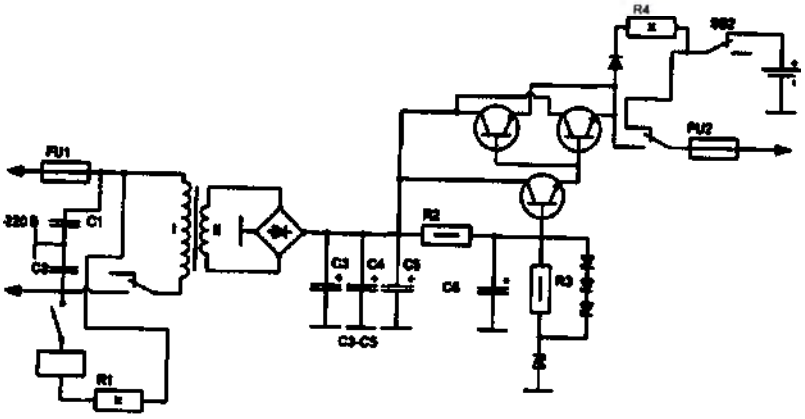

Рис.

Расшифровка обозначений электронной схемы блока питания микроскопа:

– резисторы;

– переменные резисторы с нелинейным регулированием;

– резисторы постоянные с номинальной мощностью 0, 5 Вт;

– резисторы постоянные с номинальной мощностью 10 Вт;

– предохранители;

– конденсаторы постоянной емкости;

– конденсаторы постоянной емкости поляризованные;

– диоды выпрямительные;

– стабилитрон (диод лавинный выпрямительный) односторонний

– дроссели, у которых имеется ферримагнитный сердечник;

– ключи;

– транзисторы структуры n-p-n в корпусе;

220 В – входящее напряжение.

11. ДАННЫЕ О МАРКИРОВКЕ МИ И ЕГО УПАКОВКЕ

Макет коробки микроскопов и его маркировка представлена в таблице ниже.

Общий макет упаковок приставлен на рисунке:

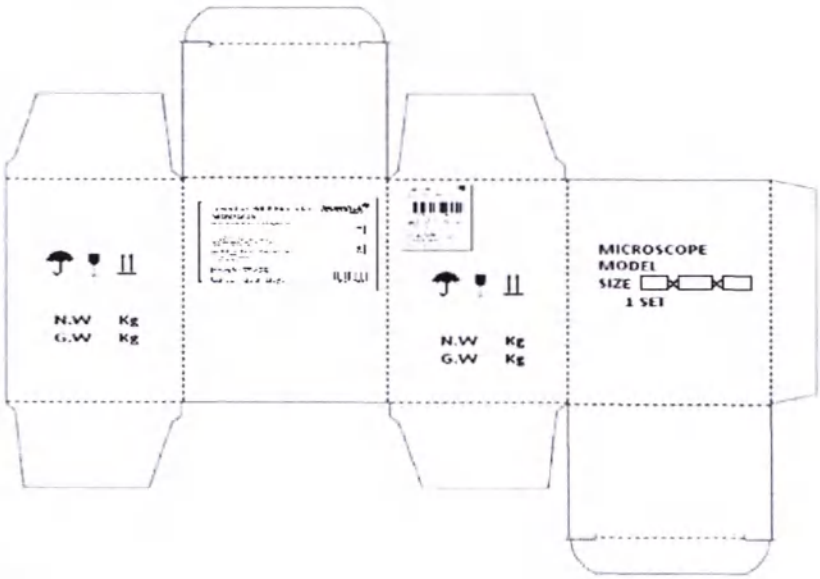

Рис.

ООО ЦИРМИ INFO@CIRMI.RU WWW.GOSZDRAVNADZOR.RU

Мелкие части вложены в отдельные полиэтиленовые пакеты и располагаются в специальных выемках общего пенопласта.

Расшифровка маркировок на коробках:

– маркировочный знак уполномоченного представителя производителя в РФ изделия.

– изделие класса II – изделия, которые, кроме основной изоляции, имеют и дополнительную изоляцию.

– рабочая часть типа BF – имеющие повышенную степень защиты и изолированную рабочую часть.

MODEL ___ – пер. «МОДЕЛЬ», модель микроскопа.

SIZE __X__X__ – размер транспортной упаковки изделия.

1 SET – пер. «1 комплект».

N.W Kg – масса нетто (без упаковки) в килограммах.

G.W Kg – масса брутто (с упаковкой) в килограммах.

MICROSCOPE – наименование изделия. Пер. «МИКРОСКОП».

– маркировка «Беречь от влаги». Маркировка указывает на то, что прибор требуется хранить только в сухом помещении.

– маркировка «Осторожно: хрупкий товар». Маркировка указывает на то, что к прибору следует относиться с осторожностью.

– маркировка «Верх». Маркировка указывает, где расположен верх прибора.

с – штрих-код изделия.

ДАННЫЕ О МАРКИРОВКИ СОСТАВЛЯЮЩИХ

Микроскопы 900B (арт. 75429), 900T (арт. 75430), 950T DARK (арт. 75431):

Маркировка составной части	Расшифровка
Опорная стойка (штатив)	

ООО ЦИРМИ INFO@CIRMI.RU WWW.GOSZDRAVNADZOR.RU

   	1987290 – заводской номер микроскопа (прим: каждая модель микроскопа имеет свой индивидуальный номер). INPUT:AC85-240v 50-60Hz LED:3W – данные о поступающем питании и мощности подсветки. CE – маркировка CE, которая удостоверяет, что изделие соответствует основным требованиям директив ЕС и гармонизированным стандартам Европейского союза, а также то, что продукт прошёл процедуру оценки соответствия директивам levenhuk Zoom&Joy – название серии микроскопов, к которой относится данная модель микроскопа. Шкала точной фокусировки. Цена деления: 0,002
Насадка бинокулярная	
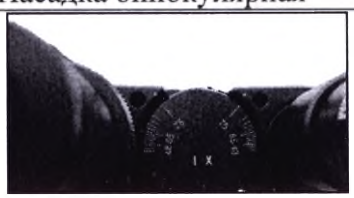	Регулировка расстояния между осями окулярных тубусов от 48 мм до 75 мм посредством параллельного вращения тубусов. 1x – собственное увеличение бинокулярной насадки равно 1,0 крат. 5 4 3 2 1 –0– 1 2 3 4 5 –

ООО ЦИРМИ INFO@CIRMI.RU WWW.GOSZDRAVNADZOR.RU

	маркировка диоптрийной коррекции насадки.
Насадка тринокулярная	
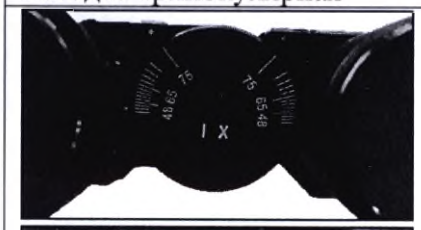 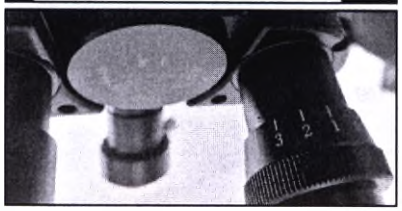	Маркировка расстояния между осями окулярных тубусов от 48 мм до 75 мм посредством параллельного вращения тубусов. 1x – собственное увеличение тринокулярной насадки равно 1,0 крат. 5 4 3 2 1 –0– 1 2 3 4 5 – маркировка диоптрийной коррекции насадки.
Окуляр 10x/22 мм	
	WF – маркировка широкоугольного окуляра. 10x – кратность увеличения окуляра 10 крат DIN/18MM – аббревиатура от "Deutsche Industrial Normen" – немецкий стандарт, принятый в качестве международного оптического стандарта /диаметр поля зрения окуляра 22 мм.
Револьверное устройство на 3 объектива	
	На самом револьверном устройстве нет маркировки.
Предметный столик	

ООО ЦИРМИ INFO@CIRMI.RU WWW.GOSZDRAVNADZOR.RU

	Маркировка по бокам предметного столика обозначает двухкоординатное перемещение препарата в пределах 80/50 мм
Ахроматические объективы	Увеличение: 4х, 10х, 40х и 100х. Расшифровка цветов на объективах: Увеличение — Цвет 4Х — красный 10Х — желтый 40Х — голубой 100Х — белый
Ахроматический объектив 4х	
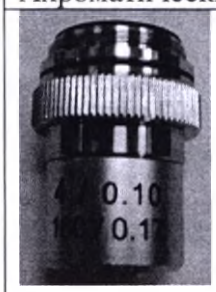	4х/0.10 – увеличение объектива 4 крат/числовая апертура объектива равно 0,1. 160/0.17 – длина совместимого тубуса 160 мм/толщина совместимого покровного стекла равна 0,17 мм.
Ахроматический объектив 10х	
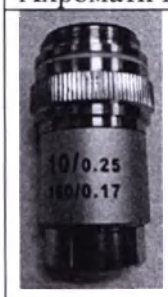	10/0.25 – увеличение объектива 10 крат/числовая апертура объектива равно 0,25. 160/0.17 – длина совместимого тубуса 160 мм/толщина совместимого покровного стекла равна 0,17 мм.
Ахроматический объектив 40х	

ООО ЦИРМИ INFO@CIRMI.RU WWW.GOSZDRAVNADZOR.RU

	40/0.65 – увеличение объектива 40 крат/числовая апертура объектива равно 0,65. 160/0.17 – длина совместимого тубуса 160 мм/толщина совместимого покровного стекла равна 0,17 мм.
Ахроматический объектив 100х	
	100/1.25 oil – увеличение объектива 100 крат/числовая аппертура объектива равно 1,25, масляная иммерсия. 160/0.17 – длина совместимого тубуса 160 мм/толщина совместимого покровного стекла равна 0,17 мм.
Конденсор 1,25	
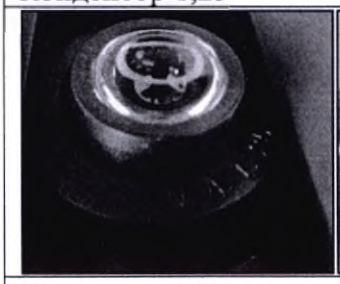	N.A.1.25 – числовая апертура конденсора.
Конденсор 0,9	
	N.A.0.9 – числовая апертура конденсора.
Светодиодная лампа	
	+ – токопроводящая дорожка с положительной полярностью. – – токопроводящая дорожка с отрицательной полярностью.
Сетевой кабель	
	– Verband Deutscher Elektrotechniker (сертификация ассоциации немецких инженеров-электриков).

ООО ЦИРМИ INFO@CIRMI.RU WWW.GOSZDRAVNADZOR.RU

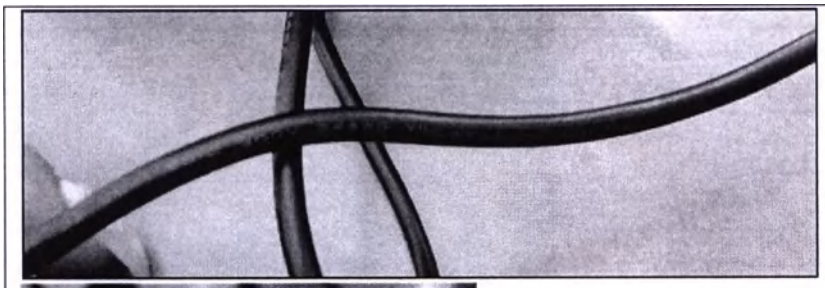

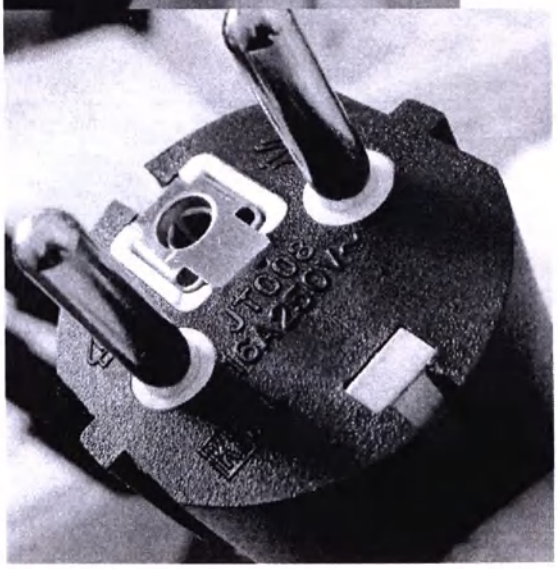

KEMA KEUR – Keuring van Elektrotechnische Materialen te Arnhem (сертификация инспекции электротехнических материалов в Арнеме).
CCCs – маркировка китайского стандарта CCCs.
A028526 – номер китайского стандарта CCCs.
JT008 – маркировка модели.
16A250V~ – рабочее напряжение кабеля.
(UL) – маркировка сертификационного знака безопасности на рынке США и Северной Америки.
AWM (Appliance Wiring Material) – подкласс проводников, предназначенных для соединения электрических приборов и узлов.
E214382 – уникальный код производителя кабеля питания Hewlett Packard (HP).
2725 – определенный код для типа кабеля «Multiple-conductor cable using non-integral jacket» (один из типов многожильных кабелей).
USB2.0 – стандарт кабеля.
28AWG/1P+24AWG/2C – одна витая пара из проводов сечением 28AWG (линия данных)/два провода сечением 24AWG (используются для питания)
VW-1 FT1 – знак прохождения кабелем теплового теста Vertical-Wire Flame Test (UL 1581 VW-1 FT1) на специальном стенде.
80°C– максимальная

ООО ЦИРМИ INFO@CIRMI.RU WWW.GOSZDRAVNADZOR.RU

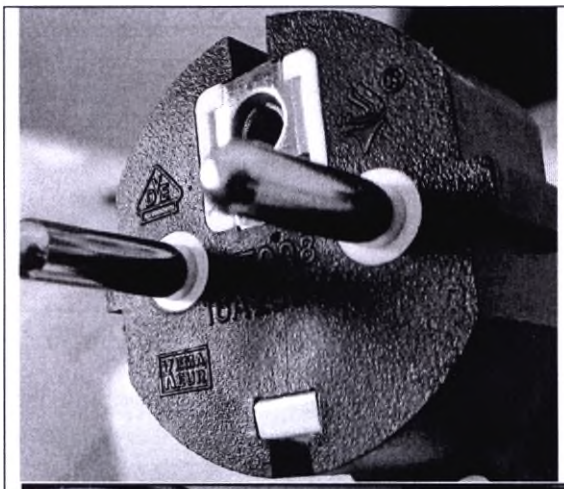 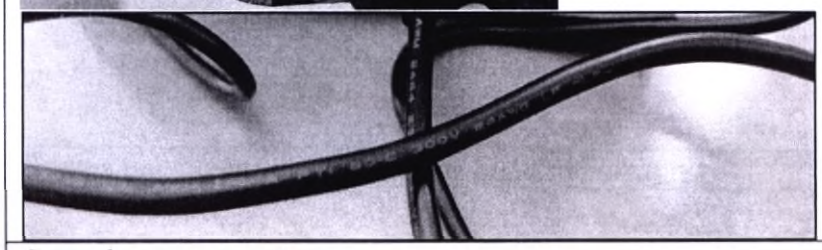	рабочая температура. 30V – максимальное рабочее напряжение (30V переменного тока). KAI-TAT – производитель кабеля питания камеры. AWM I/II A – сертификат соответствия прохождения типовых испытаний для данного подтипа кабеля. – знак производителя.
Светофильтр синий	
	Нет маркировок
Светофильтр зеленый	
	Нет маркировок
Светофильтр желтый	
	Нет маркировок
Чехол защитный	
	Нет маркировок
Масло иммерсионное	
	Нет маркировок
Стекла покровные (не более 100 шт./уп.)	

ООО ЦИРМИ INFO@CIRMI.RU WWW.GOSZDRAVNADZOR.RU

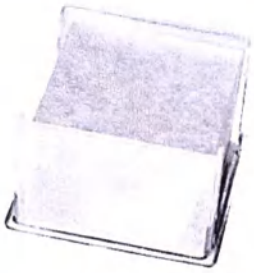	Нет маркировок.
Стекла предметные (не более 50 шт./уп.)	
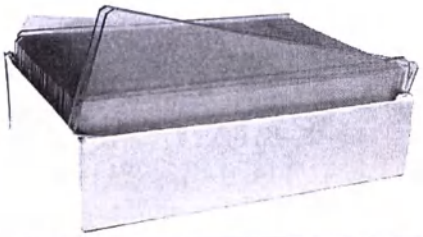	Нет маркировок.
Стекла предметные с лункой (не более 50 шт./уп.)	
	Нет маркировок.
Стекла предметные с двумя лунками (не более 50 шт./уп.)	
	Нет маркировок.

ООО ЦИРМИ INFO@CIRMI.RU WWW.GOSZDRAVNADZOR.RU

МАКЕТ МАРКИРОВКИ НА РУССКОМ ЯЗЫКЕ

Микроскоп медицинский световой лабораторный Levenhuk 900B, бинокулярный

NINGBO TEACHING INSTRUMENT CO.,LTD., Китай, No.55, Lane 658, WangTong Road, Ningbo, Zhejiang. China

Уполномоченный представитель в РФ:
ОАО «Левенгук», Россия, 190005 г. Санкт-Петербург, Измайловский пр-т д. 22 лит. А
Тел: +7(812)418-29-44
+7(499)678-02-44
E-mail: irinaf@levenhuk.com

12. СРОК СЛУЖБЫ

1	Микроскопы медицинские световые лабораторные levenhuk	3 года
Основной состав		
1	Штатив (опорная стойка); насадка бинокулярная; насадка тринокулярная; окуляр WF10x/18 мм; револьверное устройство на 4 объектива; объектив ахроматический: 4x; объектив ахроматический: 10x; объектив ахроматический: 40xs; объектив ахроматический: 100xs (масляный); предметный столик; конденсор 1,25; конденсор 0,9 (темное поле); сетевой кабель	3 года
2	Светодиодная лампа; светофильтр зеленый, светофильтр синий, светофильтр желтый, стекла покровные, стекла предметные, стекла предметные с лункой, стекла предметные с двумя лунками; масло иммерсионное	6 месяцев

13. КОМПЛЕКТНОСТЬ

Микроскопы поставляются в следующей комплектации:

1) Микроскоп медицинский световой лабораторный Levenhuk 900B, бинокулярный, (арт. 75429), в составе:

1. Штатив (опорная стойка) – 1 шт.
2. Насадка бинокулярная – 1 шт.
3. Окуляр WF10x/18 мм – 2 шт.
4. Револьверное устройство на 4 объектива – 1 шт.
5. Объектив ахроматический: 4x – 1 шт.
6. Объектив ахроматический: 10x – 1 шт.
7. Объектив ахроматический: 40xs – 1 шт.
8. Объектив ахроматический: 100xs (масляный) – 1 шт.
9. Предметный столик – 1 шт.
10. Конденсор 1,25 – 1 шт.
11. Светодиодная лампа – 1 шт.
12. Сетевой кабель – 1 шт.
13. Светофильтр зеленый – 1 шт.
14. Светофильтр синий – 1 шт.

ООО ЦИРМИ INFO@CIRMI.RU WWW.GOSZDRAVNADZOR.RU

15. Светофильтр желтый – 1 шт.
16. Масло иммерсионное – 1 шт.
17. Чехол защитный – 1 шт.
18. Стекла покровные (не более 100 шт./уп.) (при необходимости)
19. Стекла предметные (не более 50 шт./уп.) (при необходимости)
20. Стекла предметные с лункой (не более 50 шт./уп.) (при необходимости)
21. Стекла предметные с двумя лунками (не более 50 шт./уп.) (при необходимости)
22. Руководство по эксплуатации - 1 шт.
23. Гарантийный талон - 1 шт.

2) Микроскоп медицинский световой лабораторный Levenhuk 900T, тринокулярный, (арт. 75430), в составе:

1. Штатив (опорная стойка) – 1 шт.
2. Насадка тринокулярная – 1 шт.
3. Окуляр WF10x/18 мм – 2 шт.
4. Револьверное устройство на 4 объектива – 1 шт.
5. Объектив ахроматический: 4x – 1 шт.
6. Объектив ахроматический: 10x – 1 шт.
7. Объектив ахроматический: 40xs – 1 шт.
8. Объектив ахроматический: 100xs (масляный) – 1 шт.
9. Предметный столик – 1 шт.
10. Конденсор 1,25 – 1 шт.
11. Светодиодная лампа – 1 шт.
12. Сетевой кабель – 1 шт.
13. Светофильтр зеленый – 1 шт.
14. Светофильтр синий – 1 шт.
15. Светофильтр желтый – 1 шт.
16. Масло иммерсионное – 1 шт.
17. Чехол защитный – 1 шт.
18. Стекла покровные (не более 100 шт./уп.) (при необходимости)
19. Стекла предметные (не более 50 шт./уп.) (при необходимости)
20. Стекла предметные с лункой (не более 50 шт./уп.) (при необходимости)
21. Стекла предметные с двумя лунками (не более 50 шт./уп.) (при необходимости)
22. Руководство по эксплуатации - 1 шт.
23. Гарантийный талон - 1 шт.

3) Микроскоп медицинский световой лабораторный Levenhuk 950T DARK, тринокулярный, (арт. 75431), в составе:

1. Штатив (опорная стойка) – 1 шт.
2. Насадка тринокулярная – 1 шт.
3. Окуляр WF10x/18 мм – 2 шт.
4. Револьверное устройство на 4 объектива – 1 шт.
5. Объектив ахроматический: 4x – 1 шт.
6. Объектив ахроматический: 10x – 1 шт.
7. Объектив ахроматический: 40xs – 1 шт.
8. Объектив ахроматический: 100xs (масляный) – 1 шт.
9. Предметный столик – 1 шт.
10. Конденсор 1,25 – 1 шт.
11. Конденсор 0,9 (темное поле) – 1 шт.
12. Светодиодная лампа – 1 шт.
13. Сетевой кабель – 1 шт.
14. Светофильтр зеленый – 1 шт.

ООО ЦИРМИ INFO@CIRMI.RU WWW.GOSZDRAVNADZOR.RU

15. Светофильтр синий – 1 шт.
16. Светофильтр желтый – 1 шт.
17. Масло иммерсионное – 1 шт.
18. Чехол защитный – 1 шт.
19. Руководство по эксплуатации – 1 шт.
20. Стекла покровные (не более 100 шт./уп.) (при необходимости)
21. Стекла предметные (не более 50 шт./уп.) (при необходимости)
22. Стекла предметные с лункой (не более 50 шт./уп.) (при необходимости)
23. Стекла предметные с двумя лунками (не более 50 шт./уп.) (при необходимости)
24. Руководство по эксплуатации - 1 шт.
25. Гарантийный талон - 1 шт.

14. ОЧИСТКА И ДЕЗИНФЕКЦИЯ

Можно очищать фронтальные линзы объективов воздухом от источника давления воздуха, очень мягкой кисточкой или мягкой тряпочкой. Это должно выполняться очень осторожно, в противном случае поверхности могут быть повреждены. Для удаления остатков иммерсионного масляа, отпечатков пальцев или других загрязнений используйте мягкую тряпочку, смоченную несколькими каплями раствора спирта (максимум 50%). При работе со 100х объективом иммерсионное масло должно всегда удаляться с линзы объектива немедленно после использования или окончания работы. Пред попыткой очистки фронтальной линзы спиртом или другим агрессивным средством сначала осторожно попробуйте протереть мягкой не пылящей ветошью, как описано выше. Также могут быть использованы кусочки пенопласта. Для этого выкрутите загрязненный объектив из револьвера. Потрите фронтальную линзу с небольшим нажатием о свежий кусочек пенопласта, одновременно поворачивая. Обычно «твердый» материал пенопласта очищает фронтальную линзу объектива от загрязнений (таких как высохшее иммерсионное масло). Вы можете это просто проверить, вынув окуляр из держателя, перевернув его и, используя его как увеличительное стекло, держа под острым углом над фронтальной линзой. При этом Вы можете просто увидеть через это 10-кратное «увеличительное стекло» чиста фронтальная линза или нет. Если нет, повторите процедуру. Затем вновь протрите объектив, проверьте очистку под «увеличительным стеклом» и вставьте объектив в револьвер. Обычно при использовании 100х иммерсионного объектив иммерсионным маслом загрязняет также предыдущий объектив 40х. Это происходит случайно при переходе назад от 100х объектива к объективу 40х, объектив 40х соприкасается с иммерсионным маслом, так как он имеет малое рабочее расстояние. Поэтому также может потребоваться его очистка описанным выше способом.

Окрашенные или пластиковые части должны очищаться влажной ветошью. Пожалуйста, не пытайтесь настраивать или разбирать встроенные оптические части или механические компоненты, так как их повреждение ведет к потере гарантии. В случае повреждения микроскопа или несоответствия его требованиям, или вам необходимо дополнительная информация по работе, пожалуйста, свяжитесь с представителем или официальным дистрибьютором компании в России.

15. УХОД И ХРАНЕНИЕ

- **Никогда не смотрите в прибор на Солнце, на источник яркого света и лазерного излучения — ЭТО ОПАСНО ДЛЯ ЗРЕНИЯ И МОЖЕТ ПРИВЕСТИ К СЛЕПОТЕ!**
- Будьте внимательны, если пользуетесь прибором вместе с детьми или людьми, не ознакомленными с инструкцией.
- После вскрытия упаковки и установки микроскопа проверьте каждый компонент.
- Не разбирайте прибор. Сервисные и ремонтные работы могут проводиться только в специализированном сервисном центре.

ООО ЦИРМИ INFO@CIRMI.RU WWW.GOSZDRAVNADZOR.RU

- Оберегайте прибор от резких ударов и чрезмерных механических воздействий. Не прикладывайте чрезмерных усилий при настройке фокуса. Не затягивайте стопорные и фиксирующие винты слишком туго.
- Не касайтесь пальцами поверхностей линз. Для внешней очистки прибора используйте специальную салфетку и специальные чистящие средства Levenhuk для чистки оптики. Не используйте для чистки средства с абразивными или коррозионными свойствами и жидкости на основе ацетона.
- Абразивные частицы (например, песок) следует не стирать, а сдувать или смахивать мягкой кисточкой.
- Не подвергайте прибор длительному воздействию прямых солнечных лучей. Не используйте прибор в условиях повышенной влажности и не погружайте его в воду.
- Работайте с микроскопом аккуратно, надевайте на него пылезащитный чехол после работы, чтобы защитить его от пыли и масляных пятен.
- Если объективы и окуляры не используются долгое время, храните их упакованными в сухую коробку, отдельно от микроскопа.
- Храните прибор в сухом прохладном месте, недоступном для пыли, влияния кислот или других активных химических веществ, вдали от отопителей (бытовых, автомобильных), открытого огня и других источников высоких температур.
- Не используйте микроскоп рядом с воспламеняемыми материалами, так как основание микроскопа может нагреться во время работы.
- Всегда отключайте микроскоп от электросети, прежде чем открывать батарейный отсек или менять лампу подсветки. Перед заменой лампы дайте ей остыть и всегда меняйте ее на лампу того же типа.
- Используйте источник питания, соответствующий напряжению сети, иначе может сгореть лампа, повредиться электросхема микроскопа или произойти короткое замыкание.
- **Если деталь прибора или элемент питания были проглочены, срочно обратитесь за медицинской помощью.**

16. ВОЗМОЖНЫЕ НЕИСПРАВНОСТИ МИКРОСКОПА И СПОСОБЫ ИХ УСТРАНЕНИЯ

Проблема	Решение
Электрика	
Мигание света	Замените электрические части одну за другой для нахождения неработающего компонента.
Лампа не загорается при включении	При неисправности лампочки следует заменить её, установить и подключить прибор к сети.
Недостающая яркость освещения	Заменить лампочку на нужную
Оптика	
Изображение не четкое	Настройте объектив и его фокусировку, поворачивая корпус линзы на значении 10x, при значении 4x меняйте значение на ±0,15 мм, при 40x – ±0,06 мм, при 100x – ±0,03 мм.
Грязь или пыль на поле зрения	Очистить
Изображение верх дном	Повернуть предметное стекло

ООО ЦИРМИ INFO@CIRMI.RU WWW.GOSZDRAVNADZOR.RU

На иммерсионном объективе не используется иммерсионное масло	Использовать иммерсионное масло
Апертура конденсора открыта слишком широко	Уменьшить апертуру
Плавающий образец	Закрепить образец
Изображение окрашено в желтый цвет	Использовать фильтр дневного цвета
Недостаточная яркость изображения	Настроить апертуру конденсора
Механика	
Шатается платформа	Используйте универсальный гаечный ключ и зафиксируйте платформу.
Револьверное устройство не находится в фиксированном положении	Настроить револьверное устройство и отцентрировать его.
Конденсор находится не в центре поля зрения или он наклонен	Заново установить конденсор и закрепить центральным узлом крепления
Покровное стекло слишком толстое или тонкое	Использовать покровное стекло необходимой толщины
Изображение двигается рывками	Закрепить механический столик
Неинтегрированные изображения	Настроить межзрачковое расстояние
Чрезмерная усталость глаз	Откорректировать настройку диоптрий, настроить яркость с помощью диска управления

17. УСЛОВИЯ ТРАНСПОРТИРОВКИ И ХРАНЕНИЯ, ЭКСПЛУТАЦИИ

Таблица 1. Условия транспортировки:

Наименование	**Диапазон**
Температура	от –60 до +50 °С.
Относительная влажность	0 до 80%

Таблица 2. Условия хранения:

Наименование	**Диапазон**
Температура	от +5 до +40 °С

Таблица 3. Условия применения/эксплуатации МИ

Условия окружающей среды	
Влажность	Не более 80%
Температура	От +5 до +35°
Примечание: работать с иммерсионным объективом следует в помещении с температурой воздуха от +15 до +25 °С.	

18. ПОРЯДОК И УСЛОВИЯ УТИЛИЗАЦИИ ИЛИ УНИЧТОЖЕНИЯ МИ

В случае подтверждения фактов и обстоятельств, создающих угрозу жизни и здоровью граждан и медицинских работников при применении и эксплуатации данного медицинского изделия, а также по окончании срока годности и (или) эксплуатации, медицинское изделие подлежит утилизации. Утилизация должна производиться юридическим лицом или индивидуальным предпринимателем, имеющим лицензию на

ООО ЦИРМИ INFO@CIRMI.RU WWW.GOSZDRAVNADZOR.RU

сбор, транспортирование, обработку, утилизацию, обезвреживание и размещение отходов I–IV классов опасности.

19. ЭЛЕКТРОМАГНИТНАЯ СОВМЕСТИМОСТЬ

По электромагнитной совместимости микроскоп соответствует требованиям EN 61326-1: 2013, EN 61000-3-2: 2014, EN 61000-3-3: 2013.

20. СВЕДЕНИЯ О ПРИМЕНИМЫХ СТАНДАРТАХ

Список применимых стандартов:

EN 55011: 2016 + A1: 2017 - Промышленное, научное и медицинское оборудование. Характеристики радиочастотных помех. Пределы и методы измерения

EN 61326-1: 2013 - Электрическое оборудование для измерения, управления и лабораторного использования. Требования электромагнитной совместимости. Часть 1. Общие требования

EN 61000-3-2: 2014 - Электромагнитная совместимость. Часть 3-2. Пределы. Пределы выбросов для синусоидального тока (оборудование с входным током не более или равное 16А на фазу)

EN 61000-3-3: 2013 Электромагнитная совместимость (ЭМС) - Часть 3 - 3: Пределы - Ограничение изменений напряжения, колебаний напряжения и фликера в общественных системах с низким напряжением питания, для оборудования с номинальным током ≤ 16 А на фазу и не подлежит условному соединению (IEC 61000-3-3: 2013)

ISO 9001-2015 Система менеджмента качества

21. ГАРАНТИЯ И РЕКЛАМАЦИЯ

Международная пожизненная гарантия Levenhuk

Компания Levenhuk гарантирует отсутствие дефектов в материалах конструкции и дефектов изготовления изделия. Продавец гарантирует соответствие качества приобретенного вами изделия компании Levenhuk требованиям технической документации при соблюдении потребителем условий и правил транспортировки, хранения и эксплуатации изделия. Срок гарантии: на аксессуары — **6 (шесть) месяцев** со дня покупки, на остальные изделия — **пожизненная гарантия** (действует в течение всего срока эксплуатации прибора). Гарантия не распространяется на комплектующие с ограниченным сроком использования, в том числе лампы (накаливания, светодиодные, галогенные, энергосберегающие и прочие типы ламп), электрокомплектующие, расходные материалы, элементы питания и прочее. Подробнее об условиях гарантийного обслуживания см. на сайте www.levenhuk.ru/support

По вопросам гарантийного обслуживания вы можете обратиться в ближайшее представительство компании Levenhuk.

22. НАИМЕНОВАНИЕ И ЮРИДИЧЕСКИЙ АДРЕС ПРОИЗВОДИТЕЛЯ МИ И УПОЛНОМОЧЕННОГО ПРЕДСТАВИТЕЛЯ ПРОИЗВОДИТЕЛЯ В РОССИИ

РАЗРАБОТЧИК: NINGBO TEACHING INSTRUMENT CO.,LTD. (НИНГБО ТЕАЧИНГ ИНСТРУМЕНТ КО.,ЛТД.), Китай, No.55, Lane 658, WangTong Road, Ningbo, Zhejiang. China

ПРОИЗВОДИТЕЛЬ: NINGBO TEACHING INSTRUMENT CO.,LTD. (НИНГБО ТЕАЧИНГ ИНСТРУМЕНТ КО.,ЛТД.), Китай, No.55, Lane 658, WangTong Road, Ningbo, Zhejiang. China

МЕСТО ПРОИЗВОДСТВА: Китай, No.55, Lane 658, WangTong Road, Ningbo, Zhejiang. China

ООО ЦИРМИ INFO@CIRMI.RU WWW.GOSZDRAVNADZOR.RU

УПОЛНОМОЧЕННОЙ ПРЕДСТАВИТЕЛЬ ПРОИЗВОДИТЕЛЯ В РОССИИ: Открытое акционерное общество «Левенгук» (ОАО «Левенгук»), Россия, 190005 г. Санкт-Петербург, Измайловский пр-т д. 22 лит. А

ООО ЦИРМИ INFO@CIRMI.RU WWW.GOSZDRAVNADZOR.RU

Перевод с английского и китайского языков на русский язык

НОТАРИАЛЬНОЕ УДОСТОВЕРЕНИЕ ПОДЛИННОСТИ

Нотариальная контора «Тяньи» г. Нинбо провинции Чжэцзян, Китайская Народная Республика
/Тисненая печать: Нотариальная контора «Тяньи» г. Нинбо провинции Чжэцзян, Китайская Народная Республика/

ООО ЦИРМИ INFO@CIRMI.RU WWW.GOSZDRAVNADZOR.RU

Согласовано

НИНБО ТИЧИНГ ИНСТРУМЕНТ КО., ЛТД.
Организация

Китай, № 55, переулок 658, ВанТонг шоссе, Нинбо, Чжэцзян, Китай
Адрес

Официальный представитель
Должность

Чжан Ци
Фамилия, Имя

16.08.2021
Дата ДД.ММ.ГГГГ.

/Подпись/
Подпись

/Печать: НИНБО ТИЧИНГ ИНСТРУМЕНТ КО., ЛТД. (NINGBO TEACHING INSTRUMENT CO., LTD.)
3302030320679/

Руководство по эксплуатации

Микроскопы медицинские световые лабораторные Levenhuk

Варианты исполнения:

Микроскоп медицинский световой лабораторный Levenhuk 900B, бинокулярный
Микроскоп медицинский световой лабораторный Levenhuk 900T, тринокулярный
Микроскоп медицинский световой лабораторный Levenhuk 950T DARK, тринокулярный

Производства:

НИНБО ТИЧИНГ ИНСТРУМЕНТ КО., ЛТД., Китай, №55, переулок 658, ВанТонг шоссе, Нинбо, Чжэцзян, Китай

Версия 1.0

2021

Перевод выполнила переводчик
Токмакова Анна Юрьевна

ООО ЦИРМИ INFO@CIRMI.RU WWW.GOSZDRAVNADZOR.RU

Российская Федерация

Город Москва

Двадцать восьмого сентября две тысячи двадцать первого года

Я, Гончарова Екатерина Владимировна, нотариус города Москвы, свидетельствую подлинность подписи переводчика Токмаковой Анны Юрьевны.

Подпись сделана в моем присутствии.

Личность подписавшего документ установлена.

Зарегистрировано в реестре за №**77/2195-н/77-2021-** 2-558.

Уплачено за совершение нотариального действия: 400 руб. 00 коп.

Е.В. Гончарова

Прошнуровано, пронумеровано и скреплено печатью 45 (сорок пять) листов.

Е.В. Гончарова

ООО ЦИРМИ INFO@CIRMI.RU WWW.GOSZDRAVNADZOR.RU

公　证　书

中华人民共和国浙江省宁波市天一公证处

ООО ЦИРМИ INFO@CIRMI.RU WWW.GOSZDRAVNADZOR.RU

Согласовано/APPROVAL

NINGBO TEACHING INSTRUMENT CO.,LTD.
Организация/Organization

Китай, No.55, Lane 658, WangTong Road, Ningbo, Zhejiang. China
Адрес/Address

_____Legal Representative_____
Должность/Occupation

_____Zhang Qi_____
Фамилия, Имя/ Surname, Name

_____2021/8/16_____
ДатаДД.ММ.ГГГГ/Date DD.MM.YYYY

_____
Подпись/Signature

Руководство по эксплуатации

Микроскопы медицинские световые лабораторные Levenhuk

Варианты исполнения:

Микроскоп медицинский световой лабораторный Levenhuk 500M, монокулярный

Микроскоп медицинский световой лабораторный Levenhuk 500B, бинокулярный

Микроскоп медицинский световой лабораторный Levenhuk 500T, тринокулярныйМикроскоп медицинский световой лабораторный Levenhuk 500T POL, тринокулярный

Производства:

NINGBO TEACHING INSTRUMENT CO.,LTD., Китай, No.55, Lane 658, WangTong Road, Ningbo, Zhejiang. China

Версия 1.0

2021

ООО ЦИРМИ INFO@CIRMI.RU WWW.GOSZDRAVNADZOR.RU

公 证 书

(2021)浙甬天证外字第 2145 号

申请人：宁波市教学仪器有限公司，统一社会信用代码：91330200254078019 5，住所：宁波市海曙区望童路 658 弄 55 号。

法定代表人：张琪，男，一九八二年十二月二十三日出生，公民身份号码：330203198212230637。

公证事项：签名、印鉴

兹证明宁波市教学仪器有限公司的法定代表人张琪于二〇二一年八月十八日来到我处，在本公证员的面前确认，前面外文本《确认书》上的签名和加盖“宁波市教学仪器有限公司”印章是其本人所为。

中华人民共和国浙江省宁波市天一公证处

公证员 林宁宁

二〇二一年八月十八日

浙江省宁波市天一公证处

IV55321232

ООО ЦИРМИ INFO@CIRMI.RU WWW.GOSZDRAVNADZOR.RU

НОТАРИАЛЬНЫЙ АКТ

(2021) Чжэ.Юн.Тянь.Чжэн.Вай.Цзы.№2145

Заявитель: Нинбо Тичинг Инструмент Ко. Лтд., единый код социального кредита: 913302002540780195, адрес: город Нинбо, района Хайшу, ВанТонг шоссе, переулок 658, № 55.

Законный представитель: Чжан Ци, муж., родился 23 декабря 1982 года, номер удостоверения личности гражданина: 330203198212230637.

Содержание нотариального акта: подпись, печать

Настоящим свидетельствует, что законный представитель Чжан Ци Нинбо Тичинг Инструмент Ко. Лтд. 18 августа 2021 года пришёл в нашу нотариальную контору, в присутствии данного нотариуса подтвердил подлинность своих подписи и печати "Нинбо Тичинг Инструмент Ко. Лтд." под предыдущим «Согласовано» на иностранном языке.

Нотариальная контора «Тяньи» г. Нинбо провинции Чжэцзян КНР(печать)

Нотариус: Линь Нинцзи (подпись)

I V55321233

18 августа 2021 г.

ООО ЦИРМИ INFO@CIRMI.RU WWW.GOSZDRAVNADZOR.RU

公 证 书

(2021)浙甬天证外字第 2146 号

申请人：宁波市教学仪器有限公司，统一社会信用代码：913302002540780195，住所：宁波市海曙区望童路 658 弄 55 号。

法定代表人：张琪，男，一九八二年十二月二十三日出生，公民身份号码：330203198212230637。

公证事项：译本与原本相符

兹证明前面的 (2021)浙甬天证外字第 2145 号《公证书》的俄文译本内容与该公证书中文原本相符。

中华人民共和国浙江省宁波市天一公证处

公证员 林宁宁

二〇二一年八月十八日

浙江省宁波市天一公证处

IV55321234

ООО ЦИРМИ INFO@CIRMI.RU WWW.GOSZDRAVNADZOR.RU

НОТАРИАЛЬНЫЙ АКТ

(2021) Чжэ.Юн.Тянь.Чжэн.Вай.Цзы.№2146

Заявитель: Нинбо Тичинг Инструмент Ко. Лтд., единый код социального кредита: 913302002540780195, адрес: город Нинбо, района Хайшу, ВанТонг шоссе, переулок 658, № 55.

Законный представитель: Чжан Ци, муж., родился 23 декабря 1982 года, номер удостоверения личности гражданина: 330203198212230637.

Содержание нотариального акта: соответствие русского перевода тексту на китайском языке

Данный нотариальный акт настоящим удостоверяет, что содержание русского перевода предыдущего «Нотариального акта» за номером (2021)Чжэ.Юн.Тянь.Чжэн.Вай.Цзы.№2145 соответствует содержанию подлинника документа на китайском языке.

Нотариальная контора «Тяньи» г. Нинбо провинции Чжэцзян КНР(печать)

Нотариус: Линь Нинцзи (подпись)

18 августа 2021 г.

I V55321235

ООО ЦИРМИ INFO@CIRMI.RU WWW.GOSZDRAVNADZOR.RU

1. НАИМЕНОВАНИЕ МЕДИЦИНСКОГО ИЗДЕЛИЯ (МИ) И ЕГО КЛАССИФИКАЦИЯ

1.1 Наименование МИ и состав

Микроскопы медицинские световые лабораторные Levenhuk, варианты исполнения:

1) Микроскоп медицинский световой лабораторный Levenhuk 500M, монокулярный, (арт. 75424)
2) Микроскоп медицинский световой лабораторный Levenhuk 500B, бинокулярный, (арт. 75425)
3) Микроскоп медицинский световой лабораторный Levenhuk 500T, тринокулярный, (арт. 75426)
4) Микроскоп медицинский световой лабораторный Levenhuk 500T POL, тринокулярный, (арт. 75427)

1.2 Классификация МИ

Класс риска 2а.

2. НАЗНАЧЕНИЕ МЕДИЦИНСКОГО ИЗДЕЛИЯ

Изделия предназначены для изучения в лабораториях прозрачных образцов в проходящем свете.

3. ОБЛАСТЬ ПРИМЕНЕНИЯ

Изделие применяется в клинических, микробиологических, патологоанатомических и других лабораториях медицинских учреждений.

4. ОСНОВНЫЕ ТЕХНИЧЕКСИЕ ХАРАКТЕРИСТИКИ

4.1 Основные габаритные размеры изделий

№	Артикул	Наименование	Размеры изделия (ДхШхВ), см	Размеры упаковки (ДхШхВ), см	Масса изделия (без упаковки), кг	Масса изделия (в упаковке), кг
1	75424	Микроскоп Levenhuk 500M, монокулярный	36x17x23	42x26x33	2,72	3,72
2	75425	Микроскоп Levenhuk 500B, бинокулярный	34,5x17x23	42x26,5x33	3,66	4,74
3	75426	Микроскоп Levenhuk 500T, тринокулярный	34,5x18x23	41,5x32,5x26	3,76	4,88
4	75427	Микроскоп поляризационный Levenhuk 500T POL, тринокулярный	34,5x18x23	42x26x33	4,12	5,28

4.2 Описание составных частей изделий, технические характеристики и принцип работы по вариантам исполнения

ООО ЦИРМИ INFO@CIRMI.RU WWW.GOSZDRAVNADZOR.RU

Описание составных частей микроскопов Levenhuk 500M, 500B, 500T, 500T POL:

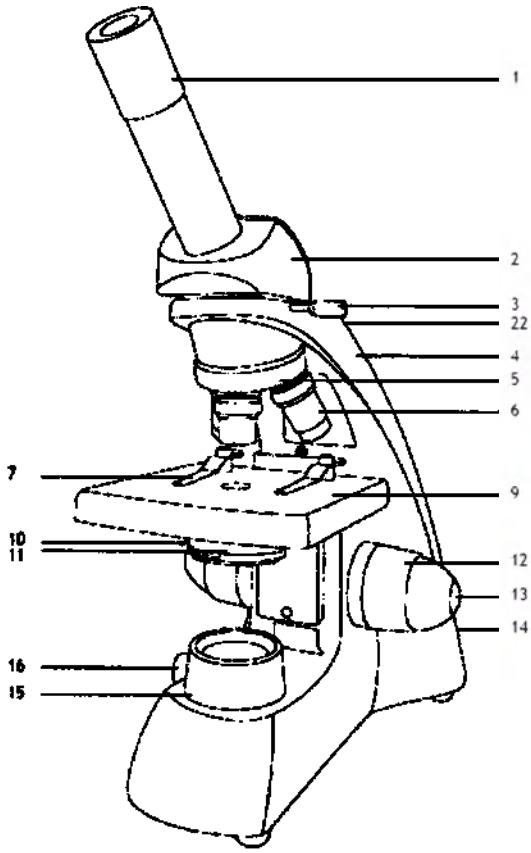

Рис. 1a Levenhuk 500M

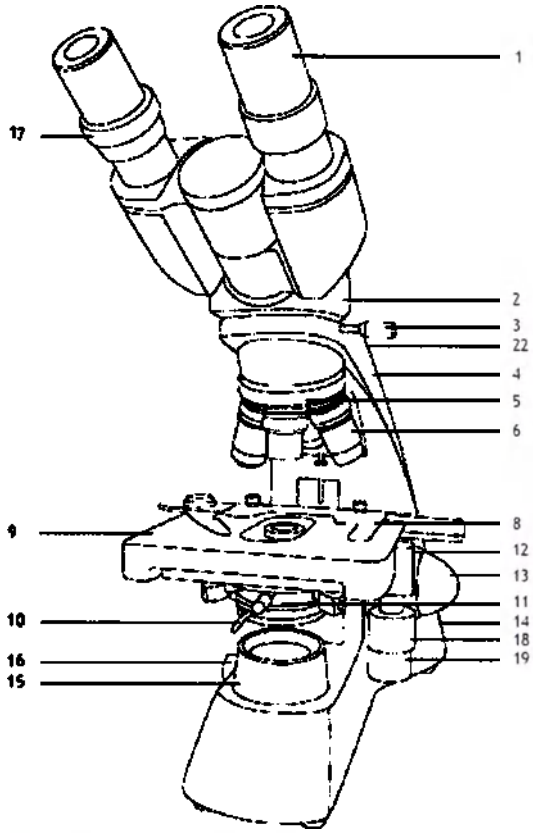

Рис. 1b Levenhuk 500B

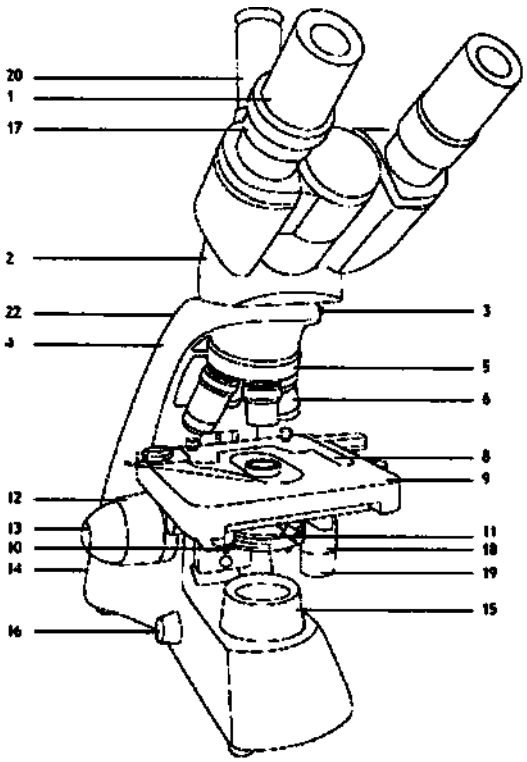

Рис. 1c Levenhuk 500T

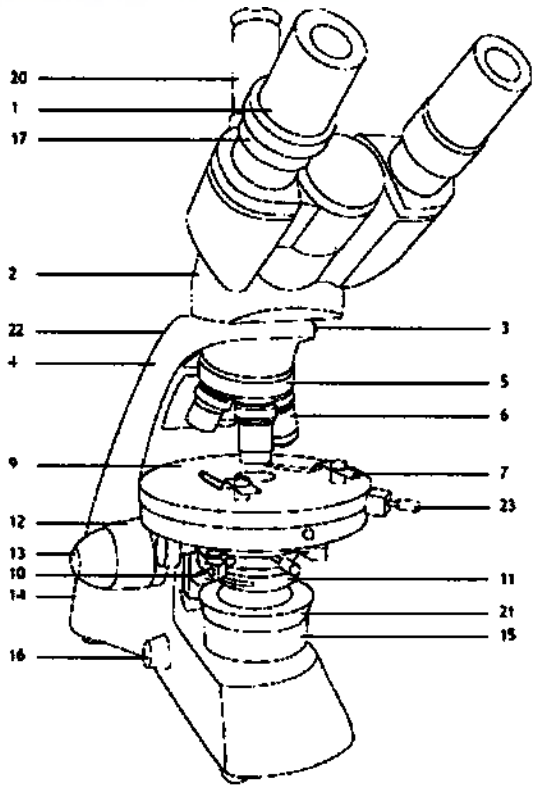

Рис. 1d Levenhuk 500T POL

ООО ЦИРМИ INFO@CIRMI.RU WWW.GOSZDRAVNADZOR.RU

1	Окуляр
2	Окулярная насадка
3	Фиксатор монокулярной/бинокулярной/тринокулярной насадки
4	Штатив (опорная стойка)
5	Револьверное устройство
6	Объектив
7	Держатели препарата (зажимы)
8	Препаратоводитель
9	Предметный столик
10	Регулятор апертурной диафрагмы
11	Конденсор с держателем фильтра
12	Ручка грубой фокусировки
13	Ручка тонкой фокусировки
14	Кнопка вкл/выкл подсветки (не показана)
15	Коллектор
16	Регулятор яркости подсветки
17	Кольцо диоптрийной настройки
18	Перемещение столика по горизонтали (вправо/влево)
19	Перемещение столика по горизонтали (вперед/назад)
20	Третья окулярная трубка (только тринокулярные модели)
21	Поляризатор (только 500T POL)
22	Слот для анализатора (не показан)
23	Фиксатор предметного столика (только 500T POL)

ООО ЦИРМИ INFO@CIRMI.RU WWW.GOSZDRAVNADZOR.RU

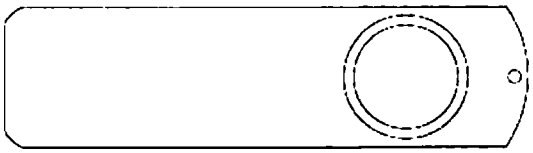

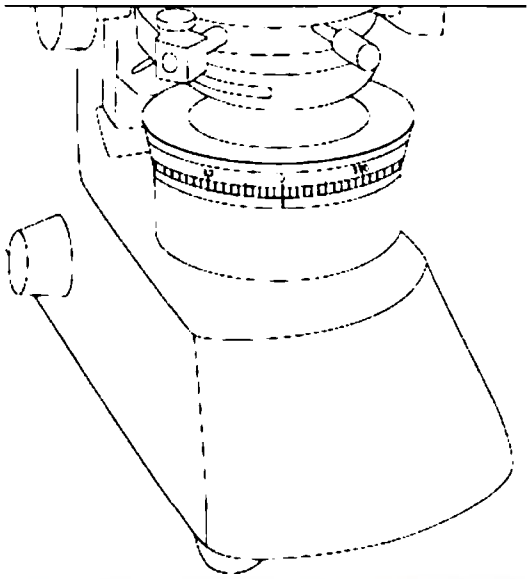

Рис. 2a Анализатор Levenhuk 500T POL **Рис. 2b Поляризатор Levenhuk 500T POL**

Технические характеристики Levenhuk 500M, 500B, 500T, 500T POL:

Артикул	**75424**	**75425**	**75426**	**75427**
Модель	**Levenhuk 500M**	**Levenhuk 500B**	**Levenhuk 500T**	**Levenhuk 500T POL**
Тип микроскопа	биологические/световые			
Метод исследования	светлое поле			светлое поле, поляризованный свет
Увеличение	40–400 крат	40–1000 крат		
Межзрачковое расстояние	–	48–75 мм		
Насадка	монокулярная, поворотная на 360°, с наклоном 45°, с указателем центра поля	бинокулярная, поворотная на 360°, с наклоном 30°	тринокулярная, поворотная на 360°, с наклоном 30°	
Диаметр окулярной трубки	23,2 мм			
Диаметр третьей вертикальной окулярной трубки	–		23,2 мм	
Окуляры	WF10x/18 мм (1 шт.)	WF10x/18 мм (2 шт.)		
Диоптрийная коррекция окуляров	–	±5 D		
Объективы	ахроматические: 4x, 10x, 40xs	ахроматические: 4x, 10x, 40xs, 100xs (масляный)		
Револьверное	на 3	на 4 объектива		

ООО ЦИРМИ INFO@CIRMI.RU WWW.GOSZDRAVNADZOR.RU

устройство	объектива		
Диапазон перемещения предметного столика	–	70/30 мм	–
Предметный столик	110x110 мм, с зажимами	механический двухслойный, 115x125 мм, с препаратоводителем	Ø135 мм, вращающийся на 360°, с зажимами
Фокусировка	коаксиальная, грубая (30 мм) и точная (0,002 мм)	коаксиальная, грубая (16 мм) и точная (0,002 мм)	
Конденсор	0,65 с ирисовой диафрагмой и держателем фильтра	Аббе N.A. 1,25 с ирисовой диафрагмой и держателем фильтра, с регулировкой по высоте	
Подсветка	нижняя, галогенная (6 В/20 Вт) с регулировкой яркости		нижняя, светодиоидная (3 Вт) с регулировкой яркости
Коллектор	+		
Поляризатор	–		+
Анализатор	–		+
Светофильтры	синий, зеленый, желтый		
Иммерсионное масло	–	+	
Предохранитель	1 шт.		
Источник питания	110–220 В, через сетевой адаптер		
Крепление для камеры	–	+	
Срок службы	не менее 3 лет		

Технические характеристики объективов:

Тип коррекции	Линейное увеличение и числовая апертура	Система	Линейное поле зрения в пространстве предметов с окуляром 10x/22, мкм	Общее увеличение микроскопа с окуляром 10x
Ахромат	4x/0,15	Сухая	550	40
Ахромат	10x/0,35	Сухая	220	100
Ахромат	40x/0,75	Сухая	55	400
Ахромат	100x/1,25	Масляная	22	1000

5 ИСПОЛЬЗОВАНИЕ МИКРОСКОПА

Эксплуатация микроскопов осуществляется в соответствии с инструкцией по эксплуатации.

<u>Принцип работы микроскопов Levenhuk 500M, 500B, 500T, 500T POL:</u>

ООО ЦИРМИ INFO@CIRMI.RU WWW.GOSZDRAVNADZOR.RU

Сборка

- Аккуратно распакуйте микроскоп и установите его на ровную поверхность.
- Снимите упаковку и пластиковую защиту с окулярной насадки.
- Установите монокулярную, бинокулярную или тринокулярную насадку на корпус и затяните фиксатор.
- Осмотрите все элементы, входящие в комплект поставки, установите их назначение.
- Подключите к микроскопу сетевой шнур и включите его в сеть.

Использование

Рассмотрите рисунки 1a (монокулярная модель), 1b (бинокулярная модель), 1c и 1d (тринокулярная модель).

- Включите питание, загорится подсветка. Настройте яркость так, чтобы она составляла около 70%. Положите препарат на предметный столик. Убедитесь, что зажимы надежно держат препарат.
- Ирисовую диафрагму необходимо настраивать в соответствии с разными цифровыми апертурами разных объективов. Лучше всего настроить ирисовую диафрагму таким образом, чтобы ее диаметр был немного меньше апертуры выбранного объектива. Откройте/закройте ирисовую диафрагму с помощью ручки регулировки. Если ручка повернута вправо, ирисовая диафрагма полностью открыта. Примечание: диафрагма не регулирует яркость подсветки. Чтобы отрегулировать яркость подсветки, используйте регулятор яркости подсветки.
- Сдвиньте держатель фильтра, поместите в него необходимый фильтр и затем верните держатель в начальное положение.
- Чтобы сменить увеличение объектива, поверните револьверное устройство до щелчка.
- При регулировке фокуса, чтобы объектив не касался образца, поворачивайте ручку грубой фокусировки, пока образец не окажется на расстоянии примерно 3,175 мм (1/8") от объектива.
- Наблюдая в окуляр, медленно поверните ручку грубой фокусировки до тех пор, пока не появится изображение наблюдаемого препарата. Поверните ручку тонкой фокусировки так, чтобы изображение стало четким. При работе с высокими увеличениями механизм тонкой фокусировки позволит четко сфокусироваться на наблюдаемом препарате.
- При использовании масляного объектива следует заполнить пространство между поверхностью исследуемого образца и лицевой поверхностью объектива иммерсионным маслом. Поднимите конденсор в верхнее положение и капните немного масла на объектив и покровное стекло препарата. Поверните револьверное устройство вперед и назад несколько раз, чтобы избавиться от пузырьков воздуха в масле. Затем зафиксируйте объектив в рабочем положении. Убедитесь, что масло заполняет все пространство между объективом и препаратом. После использования протрите масляный объектив насухо.
- Чтобы отрегулировать положение препаратоводителя (кроме моделей Levenhuk 500M и 500T POL), поверните ручку грубой фокусировки по часовой стрелке (зафиксировать положение) или против часовой стрелки (ослабить).
- Поворачивая ручки (кроме моделей Levenhuk 500M и 500T POL) для перемещения столика по горизонтали вперед-назад и вправо-влево, вы сможете поместить препарат в центр поля зрения окуляра.
- Наблюдая правым глазом в окуляр, установленный в правый окулярный тубус, настройте резкость изображения при помощи ручек грубой и тонкой фокусировки.

ООО ЦИРМИ INFO@CIRMI.RU WWW.GOSZDRAVNADZOR.RU

Для бинокулярных и тринокулярных моделей: затем, наблюдая левым глазом в левый окулярный тубус, вращайте кольцо диоптрийной настройки, чтобы устранить разницу в изображении для левого и правого глаза. Запомните настройку для использования в дальнейшем. Настройте расстояние между осями окулярных тубусов бинокулярной насадки таким образом, чтобы при наблюдении двумя глазами изображение сливалось в единую окружность.

- Для тринокулярных моделей: вы можете установить цифровую камеру в третью окулярную трубку.

Замена галогенной лампы

Отключите микроскоп от сети. Ослабьте винт с накаткой в основании микроскопа и откройте крышку, чтобы получить доступ к лампе. Убедитесь, что лампа остыла, и затем выньте ее. Не касайтесь пальцами поверхности новой лампы: отпечатки пальцев или загрязнения уменьшат яркость и сократят срок службы лампы. Воспользуйтесь перчатками, чтобы заменить лампу. Протрите лампу чистой мягкой тканью, если необходимо. Используйте лампу подходящего типа. Вставьте контакты в гнездо вертикально. Установите крышку на прежнее место и затяните винт.

Замена предохранителя

Отключите микроскоп от сети. Откройте держатель предохранителя в задней части микроскопа при помощи отвертки с прямым шлицем. Выньте старый предохранитель и установите новый. Используйте только соответствующие предохранители. Закройте держатель предохранителя.

Наблюдение в поляризованном свете

Микроскоп Levenhuk 500T POL комплектуется анализатором (рис. 2a) и оснащен встроенным поляризатором (рис. 2b), которые позволяют уменьшить блики и паразитные отражения при изучении блестящих объектов.

Чтобы начать наблюдение в поляризованном свете, вставьте анализатор в специальный слот на задней части микроскопа. Установите поляризатор в положение «0» — таким образом, поляризатор и анализатор будут расположены ортогонально. Для изменения угла поляризации вращайте кольцо поляризатора.

Микроскоп Levenhuk 500T POL оснащен круглым предметным столиком, вращая который также можно изменять угол поляризации, и наблюдать изменение преломления света. Ослабьте фиксатор, чтобы вращать предметный столик, или затяните, чтобы зафиксировать его.

Меры безопасности

К работе с микроскопом должны допускаться лица, имеющие специальное медицинское образование. При работе с микроскопом источником опасности является электрический ток. Конструкция микроскопа исключает возможность случайного прикосновения к токоведущим частям, находящимся под напряжением.

ВНИМАНИЕ! ЗАМЕНУ ЛАМП В ФОНАРЯХ ПРОИЗВОДИТЬ ПРИ ОТКЛЮЧЕННОМ ОТ СЕТИ МИКРОСКОПЕ. ВО ИЗБЕЖАНИЕ ОЖОГА КОЖИ РУК О КОЛБУ ЛАМПЫ, ЗАМЕНУ ЛАМПЫ СЛЕДУЕТ ПРОИЗВОДИТЬ ЧЕРЕЗ 15–20 МИНУТ ПОСЛЕ ОТКЛЮЧЕНИЯ.

ООО ЦИРМИ INFO@CIRMI.RU WWW.GOSZDRAVNADZOR.RU

При замене плавких вставок необходимо устанавливать новые плавкие вставки только тех номиналов, которые были установлены ранее.
После окончания работы микроскоп и блок питания ртутной лампы необходимо отключить от сети.
Не рекомендуется оставлять без присмотра включенные в сеть приборы.
Ремонтные и профилактические работы необходимо производить только после отключения приборов от сети.

6. ПОКАЗАНИЯ И ПРОТИВОПОКАЗАНИЯ К ПРИМЕНЕНИЮ МИ И ВОЗМОЖНЫЕ ПОБОЧНЫЕ ЭФФЕКТЫ

6.1 Показания

- изучения прозрачных образцов в проходящем свете по методу фазового контраста, светлого и темного поля.

6.2 Противопоказания

Нет

Побочные эффекты

Нет.

7. ИНФОРМАЦИЯ О ПОТЕНЦИАЛЬНЫХ ПОТРЕБИТЕЛЯХ МИ

Потенциальными потребителями микроскопов являются:

- муниципальные и частные медицинские и оздоровительные учреждения.

8. ВОЗМОЖНОСТЬ И МЕТОДЫ ИНТЕГРАЦИИ С ДРУГИМИ МЕДИЦИНСКИМИ ИЗДЕЛИЯМИ

- Интеграция с другими медицинскими изделиями не предусмотрена

9. ОПИСАНИЕ СОСТАВНЫХ ЧАСТЕЙ МИ

Микроскоп медицинский световой лабораторный Levenhuk 500M, монокулярный, (арт. 75424)

1. Штатив (опорная стойка)

Составная часть микроскопа. Материал: металл, пластик. Конструктивный несущий узел микроскопа, на котором установлены тубус (окулярная насадка), предметный столик, осветительная система. В штатив встроены источник питания и фокусировочный механизм грубой и точной фокусировки. ДхШхВ, см: 24x16x23	

2. Насадка монокулярная

ООО ЦИРМИ INFO@CIRMI.RU WWW.GOSZDRAVNADZOR.RU

Составная часть микроскопа. Материал: металл, пластик, стекло. Монокулярная насадка, поворотная на 360°, с наклоном 45°. ДхШхВ, см: 15x10x11 (с учетном поворотной насадки) 15x10x10 (без учета поворотной насадки)	

3. Окуляр WF10x/18 мм (1 шт.)

Широкопольный окуляр. Алюминий марки LY12-cz – основа окуляра. Акрилонитрилбутадиенстирол марки ABS - корпус окуляра. Оптическое стекло марки 113010430 - линза окуляра. Увеличение, крат: 10 Поле зрения, мм: 18 Габариты, см: 3,2x3,3x5,2 Вес, кг: 0,06	

4. Револьверное устройство на 3 объектива

Составная часть микроскопа. Материал: металл. Турель с тремя закрепленными объективами (ахроматические: 4x, 10x, 40xs). Диаметр/длина вместе с объективами, см: 5,5/6,4	

5. Объектив ахроматический: 4x

Составная часть револьверного устройства. Оптическая конструкция: ахромат Материал оптики: оптическое стекло. Материал корпуса: медь (HPb59-1), алюминий (LY12-cz). Увеличение, крат: 4 Числовая апертура: 0,1 Длина совместимого тубуса, мм: 160 Толщина совместимого покровного стекла, мм: 0,17 Габариты, см: 3,1x2,4x2,4 Вес, кг: 0,028	

6. Объектив ахроматический: 10x

Составная часть револьверного устройства. Оптическая конструкция: ахромат Материал оптики: оптическое стекло. Материал корпуса: медь (HPb59-1), алюминий (LY12-cz). Увеличение, крат: 10 Числовая апертура: 0,25 Длина совместимого тубуса, мм: 160 Толщина совместимого покровного стекла, мм: 0,17 Габариты, см: 4,3x2,4x2,4 Вес, кг: 0,054	

7. Объектив ахроматический: 40xs

ООО ЦИРМИ INFO@CIRMI.RU WWW.GOSZDRAVNADZOR.RU

Составная часть револьверного устройства. Оптическая конструкция: ахромат Материал оптики: оптическое стекло. Материал корпуса: медь (HPb59-1), алюминий (LY12-cz). Увеличение, крат: 40 Числовая апертура: 0,65 Длина совместимого тубуса, мм: 160 Толщина совместимого покровного стекла, мм: 0,17 Дополнительно: пружинящая оправа Габариты, см: 4,9x2,4x2,4 Вес, кг: 0,064	

8. Предметный столик

Составная часть микроскопа. Материал: металл, пластик. С зажимами для микропрепаратов. Размер: 110×110 мм Диапазон перемещения: нет	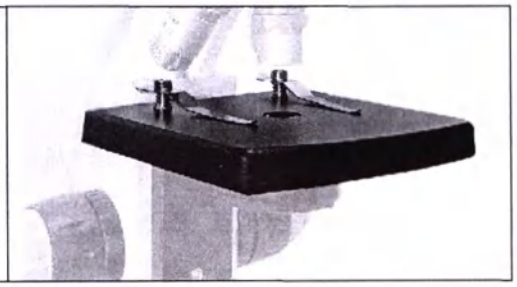

9. Конденсор 0,65

Составная часть микроскопа, размещен под предметным столиком. Материал оптики: оптическое стекло. Материал корпуса: литой алюминий (ZL102), алюминий (LY12-cz), медь (HPb59-1), сталь (45 #). Числовая апертура: 0,65 Габариты, см: 12,5x12,5x7 Ирисовая диафрагма: есть Держатель фильтра: есть	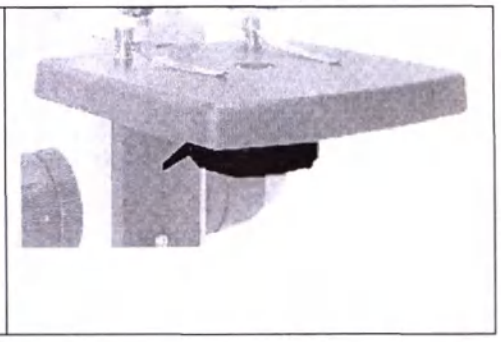

10. Галогенная лампа

Составная часть осветителя микроскопа, размещена в основании. Материал корпуса: алюминиевая пластина. Компоненты: стекло, медный кронштейн, полифталамид, золотой провод, чип, отвечающий за подсветку. Галогенная лампа 6 В/20 Вт. Марка: EPISTAR	

11. Сетевой кабель

Тип выходного соединения: IEC 320 C13 10A 250V ~ Длина, см: 180 Вес, кг: 0,17 Материал: поливинилхлорид, медная проволока. Марка: JINTAO.	

12. Светофильтр зеленый

Рекомендуется использовать в микроскопах с ахроматическими или планахроматическими объективами. Материал: тонированные стекла. Место установки: в держатель для фильтров или на полевую диафрагму Назначение: увеличение контрастности Габариты, см: 3,2x3,2x0,2 Вес, кг: 0,006	

ООО ЦИРМИ INFO@CIRMI.RU WWW.GOSZDRAVNADZOR.RU

13. Светофильтр синий

Рекомендуется использовать в микроскопах с ахроматическими или планахроматическими объективами. Материал: тонированные стекла. Место установки: в держатель для фильтров или на полевую диафрагму Назначение: увеличение контрастности Габариты, см: 3,2x3,2x0,2 Вес, кг: 0,006	

14. Светофильтр желтый

Рекомендуется использовать в микроскопах с ахроматическими или планахроматическими объективами. Материал: тонированные стекла. Место установки: в держатель для фильтров или на полевую диафрагму Назначение: уменьшение цветовой температуры Габариты, см: 3,2x3,2x0,2 Вес, кг: 0,006	

15. Чехол защитный

Пылезащитный чехол для хранения микроскопа. Материал: поливинилхлорид, пластиковая пленка. Габариты (сложенный), см: 10x0,5x10 Вес, кг: 0,050	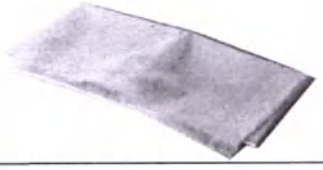

16. Стекла покровные (не более 100 шт./уп.) (приобретаются отдельно при необходимости)

Покровные стекла необходимы для самостоятельного изготовления микропрепаратов. Они используются для накрывания размещенного на предметном стекле образца. Материал: натриево-известковое стекло. Размер, мм: 24x24 Толщина, мм: 0,13–0,17 Номинальное количество, шт.: 100	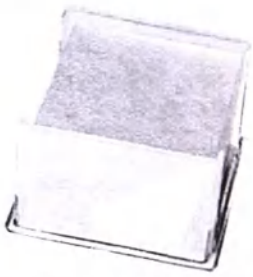

17. Стекла предметные (не более 50 шт./уп.) (приобретаются отдельно при необходимости)

Предназначены для самостоятельного изготовления микропрепаратов, на них размещают образцы для исследований. Материал: натриево-известковое стекло. Размер, мм: 76x25 Толщина, мм: 1,0-1,2 Шлифованные края: да Номинальное количество, шт.: 50	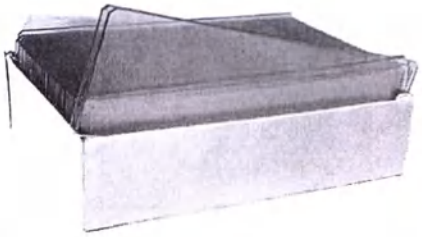

18. Стекла предметные с лункой (не более 50 шт./уп.) (приобретаются отдельно при необходимости)

Разработаны для изучения микропрепаратов «висячая капля». Такие образцы часто исследуются в микробиологических и клинико-диагностических лабораториях. Материал: натриево-известковое стекло. Размер, мм: 25,4x76,2	

ООО ЦИРМИ INFO@CIRMI.RU WWW.GOSZDRAVNADZOR.RU

Толщина, мм: 1,0–1,2 Шлифованные края: да Количество лунок: 1 Диаметр лунки, мм: 15 Номинальное количество, шт.: 50	

19. Стекла предметные с двумя лунками (не более 50 шт./уп.) (приобретаются отдельно при необходимости)

Разработаны для изучения микропрепаратов «висячая капля». Такие образцы часто исследуются в микробиологических и клинико-диагностических лабораториях. Материал: натриево-известковое стекло. Размер, мм: 25,4x76,2 Толщина, мм: 1,0–1,2 Шлифованные края: да Количество лунок: 2 Диаметр лунки, мм: 15 Номинальное количество, шт.: 50	

Микроскоп медицинский световой лабораторный Levenhuk 500B, бинокулярный, (арт. 75425)

1. Штатив (опорная стойка)

Составная часть микроскопа. Материал: металл, пластик. Конструктивный несущий узел микроскопа, на котором установлены тубус (окулярная насадка), предметный столик, осветительная система. В штатив встроены источник питания и фокусировочный механизм грубой и точной фокусировки. ДхШхВ, см: 24x16x23	

2. Насадка бинокулярная

Составная часть микроскопа. Материал: металл, пластик, стекло. Бинокулярная насадка, поворотная на 360°, с наклоном 30°. ДхШхВ, см: 16x11x13 (с учетном поворотной насадки) 16x11x12 (без учета поворотной насадки)	

3. Окуляр WF10x/18 мм (2 шт.)

Широкопольный окуляр. Алюминий марки LY12-cz – основа окуляра. Акрилонитрилбутадиенстирол марки ABS - корпус окуляра. Оптическое стекло марки 113010430 - линза окуляра. Увеличение, крат: 10 Поле зрения, мм: 18 Габариты, см: 3,2x3,3x5,2 Вес, кг: 0,06	

ООО ЦИРМИ INFO@CIRMI.RU WWW.GOSZDRAVNADZOR.RU

4. Револьверное устройство на 4 объектива

Составная часть микроскопа. Материал: металл. Диаметр/длина вместе с объективами, см: 6,1/6,9 Турель с четырьмя закрепленными объективами (ахроматические: 4x, 10x, 40xs, 100xs (масляный).	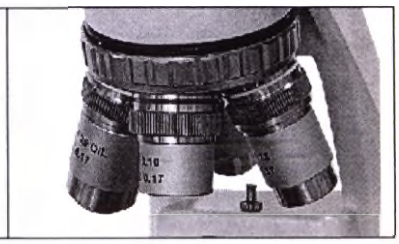

5. Объектив ахроматический: 4x

Составная часть револьверного устройства. Оптическая конструкция: ахромат Материал оптики: оптическое стекло. Материал корпуса: медь (HPb59-1), алюминий (LY12-cz). Увеличение, крат: 4 Числовая апертура: 0,1 Длина совместимого тубуса, мм: 160 Толщина совместимого покровного стекла, мм: 0,17 Габариты, см: 3,1x2,4x2,4 Вес, кг: 0,028	

6. Объектив ахроматический: 10x

Составная часть револьверного устройства. Оптическая конструкция: ахромат Материал оптики: оптическое стекло. Материал корпуса: медь (HPb59-1), алюминий (LY12-cz). Увеличение, крат: 10 Числовая апертура: 0,25 Длина совместимого тубуса, мм: 160 Толщина совместимого покровного стекла, мм: 0,17 Габариты, см: 4,3x2,4x2,4 Вес, кг: 0,054	

7. Объектив ахроматический: 40xs

Составная часть револьверного устройства. Оптическая конструкция: ахромат Материал оптики: оптическое стекло. Материал корпуса: медь (HPb59-1), алюминий (LY12-cz). Увеличение, крат: 40 Числовая апертура: 0,65 Длина совместимого тубуса, мм: 160 Толщина совместимого покровного стекла, мм: 0,17 Дополнительно: пружинящая оправа Габариты, см: 4,9x2,4x2,4 Вес, кг: 0,064	

8. Объектив ахроматический: 100xs (масляный)

Составная часть револьверного устройства. Оптическая конструкция: ахромат Материал оптики: оптическое стекло. Материал корпуса: медь (HPb59-1), алюминий (LY12-cz). Увеличение, крат: 100 Числовая апертура: 1,25 Длина совместимого тубуса, мм: 160 Толщина совместимого покровного стекла, мм: 0,17 Дополнительно: пружинящая оправа, масляная иммерсия Габариты, см: 4,9x2,4x2,4	

ООО ЦИРМИ INFO@CIRMI.RU WWW.GOSZDRAVNADZOR.RU

Вес, кг: 0,064	

9. Предметный столик

Составная часть микроскопа. Материал: металл, пластик. Механический двуслойный предметный столик с препаратоводителем. Размер: 115x125 мм Диапазон перемещения: 70/30 мм	

10. Конденсор 1,25

Составная часть микроскопа, размещен под предметным столиком. Материал оптики: оптическое стекло. Материал корпуса: литой алюминий (ZL102), алюминий (LY12-cz), медь (HPb59-1), сталь (45 #). Числовая апертура: 1,25 Ирисовая диафрагма: есть Держатель фильтра: есть Габариты, см: 12,5x12,5x7	

11. Галогенная лампа

Составная часть осветителя микроскопа, размещена в основании. Галогенная лампа 6 В/20 Вт. Материал корпуса: алюминиевая пластина. Компоненты: стекло, медный кронштейн, полифталамид, золотой провод, чип, отвечающий за подсветку. Марка: EPISTAR	

12. Сетевой кабель

Тип выходного соединения: IEC 320 C13 10A 250V ~ Длина, см: 180 Вес, кг: 0,17 Материал: поливинилхлорид, медная проволока Марка: JINTAO	

13. Светофильтр зеленый

Рекомендуется использовать в микроскопах с ахроматическими или планахроматическими объективами. Материал: тонированные стекла Место установки: в держатель для фильтров или на полевую диафрагму Назначение: увеличение контрастности Габариты, см: 3,2x3,2x0,2 Вес, кг: 0,006	

14. Светофильтр синий

Рекомендуется использовать в микроскопах с ахроматическими или планахроматическими объективами. Материал: тонированные стекла Место установки: в держатель для фильтров или на полевую диафрагму	

ООО ЦИРМИ INFO@CIRMI.RU WWW.GOSZDRAVNADZOR.RU

Назначение: увеличение контрастности Габариты, см: 3,2x3,2x0,2 Вес, кг: 0,006	

15. Светофильтр желтый

Рекомендуется использовать в микроскопах с ахроматическими или планахроматическими объективами. Материал: тонированные стекла Место установки: в держатель для фильтров или на полевую диафрагму Назначение: уменьшение цветовой температуры Габариты, см: 3,2x3,2x0,2 Вес, кг: 0,006	

16. Масло иммерсионное

Используется с иммерсионными (масляными) объективами микроскопов. Применяется для увеличения числовой апертуры объектива, благодаря чему появляется возможность вести наблюдения препарата с большим разрешением и повышенной кратностью. Коэффициент преломления: 1,51 Объем: 7 мл Температура хранения: +18…25 °C Срок годности: 3 года Габариты, см: 2x2x6 Вес, кг: 0,01 Состав масла: 50% смола, 50% этан	

17. Чехол защитный

Пылезащитный чехол для хранения микроскопа. Материал: поливинилхлорид, пластиковая пленка Габариты (сложенный), см: 10x0,5x10 Вес, кг: 0,050	

18. Стекла покровные (не более 100 шт./уп.) (приобретаются отдельно при необходимости)

Покровные стекла необходимы для самостоятельного изготовления микропрепаратов. Они используются для накрывания размещенного на предметном стекле образца. Материал: натриево-известковое стекло. Размер, мм: 24x24 Толщина, мм: 0,13–0,17 Номинальное количество, шт.: 100	

19. Стекла предметные (не более 50 шт./уп.) (приобретаются отдельно при необходимости)

Предназначены для самостоятельного изготовления микропрепаратов, на них размещают образцы для исследований. Материал: натриево-известковое стекло. Размер, мм: 76x25 Толщина, мм: 1,0-1,2 Шлифованные края: да Номинальное количество, шт.: 50	

ООО ЦИРМИ INFO@CIRMI.RU WWW.GOSZDRAVNADZOR.RU

20. Стекла предметные с лункой (не более 50 шт./уп.) (приобретаются отдельно при необходимости)

Разработаны для изучения микропрепаратов «висячая капля». Такие образцы часто исследуются в микробиологических и клинико-диагностических лабораториях. Материал: натриево-известковое стекло. Размер, мм: 25,4x76,2 Толщина, мм: 1,0–1,2 Шлифованные края: да Количество лунок: 1 Диаметр лунки, мм: 15 Номинальное количество, шт.: 50	

21. Стекла предметные с двумя лунками (не более 50 шт./уп.) (приобретаются отдельно при необходимости)

Разработаны для изучения микропрепаратов «висячая капля». Такие образцы часто исследуются в микробиологических и клинико-диагностических лабораториях. Материал: натриево-известковое стекло. Размер, мм: 25,4x76,2 Толщина, мм: 1,0–1,2 Шлифованные края: да Количество лунок: 2 Диаметр лунки, мм: 15 Номинальное количество, шт.: 50	

Микроскоп медицинский световой лабораторный Levenhuk 500T, тринокулярный, (арт. 75426)

1. Штатив (опорная стойка)

Составная часть микроскопа. Материал: металл, пластик. Конструктивный несущий узел микроскопа, на котором установлены тубус (окулярная насадка), предметный столик, осветительная система. В штатив встроены источник питания и фокусировочный механизм грубой и точной фокусировки. ДхШхВ, см: 24x16x23	

2. Насадка тринокулярная

Составная часть микроскопа. Материал: металл, пластик, стекло. Тринокулярная насадка, поворотная на 360°, с наклоном 30°. ДхШхВ, см: 19x11x18 (с учетном поворотной насадки) 19x11x17 (без учета поворотной насадки)	

3. Окуляр WF10x/18 мм (2 шт.)

ООО ЦИРМИ INFO@CIRMI.RU WWW.GOSZDRAVNADZOR.RU

Широкопольный окуляр. Алюминий марки LY12-cz – основа окуляра. Акрилонитрилбутадиенстирол марки ABS - корпус окуляра. Оптическое стекло марки 113010430 - линза окуляра. Увеличение, крат: 10 Поле зрения, мм: 18 Габариты, см: 3,2x3,3x5,2 Вес, кг: 0,06	

4. Револьверное устройство на 4 объектива

Составная часть микроскопа. Материал: металл. Диаметр/длина вместе с объективами, см: 6,1/6,9 Турель с четырьмя закрепленными объективами (ахроматические: 4x, 10x, 40xs, 100xs (масляный).	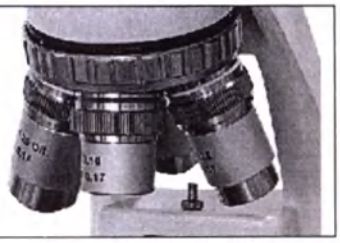

5. Объектив ахроматический: 4x

Составная часть револьверного устройства. Оптическая конструкция: ахромат Материал оптики: оптическое стекло. Материал корпуса: медь (HPb59-1), алюминий (LY12-cz). Увеличение, крат: 4 Числовая апертура: 0,1 Длина совместимого тубуса, мм: 160 Толщина совместимого покровного стекла, мм: 0,17 Габариты, см: 3,1x2,4x2,4 Вес, кг: 0,028	

6. Объектив ахроматический: 10x

Составная часть револьверного устройства. Оптическая конструкция: ахромат Материал оптики: оптическое стекло. Материал корпуса: медь (HPb59-1), алюминий (LY12-cz). Увеличение, крат: 10 Числовая апертура: 0,25 Длина совместимого тубуса, мм: 160 Толщина совместимого покровного стекла, мм: 0,17 Габариты, см: 4,3x2,4x2,4 Вес, кг: 0,054	

7. Объектив ахроматический: 40xs

Составная часть револьверного устройства. Оптическая конструкция: ахромат Материал оптики: оптическое стекло. Материал корпуса: медь (HPb59-1), алюминий (LY12-cz). Увеличение, крат: 40 Числовая апертура: 0,65 Длина совместимого тубуса, мм: 160 Толщина совместимого покровного стекла, мм: 0,17 Дополнительно: пружинящая оправа Габариты, см: 4,9x2,4x2,4 Вес, кг: 0,064	

8. Объектив ахроматический: 100xs (масляный)

ООО ЦИРМИ INFO@CIRMI.RU WWW.GOSZDRAVNADZOR.RU

Составная часть револьверного устройства. Оптическая конструкция: ахромат Материал оптики: оптическое стекло. Материал корпуса: медь (HPb59-1), алюминий (LY12-cz). Увеличение, крат: 100 Числовая апертура: 1,25 Длина совместимого тубуса, мм: 160 Толщина совместимого покровного стекла, мм: 0,17 Дополнительно: пружинящая оправа, масляная иммерсия Габариты, см: 4,9x2,4x2,4 Вес, кг: 0,064	

9. Предметный столик

Составная часть микроскопа. Материал: металл, пластик. Механический двуслойный предметный столик с препаратоводителем. Размер: 115x125 мм Диапазон перемещения: 70/30 мм	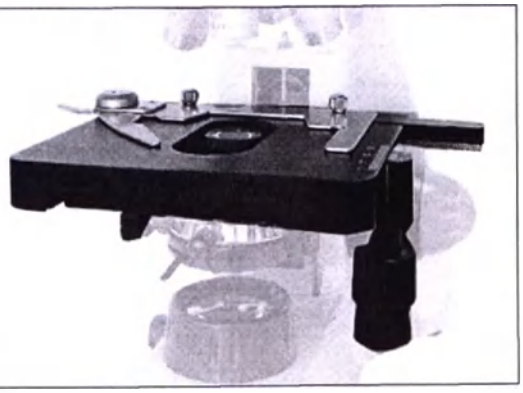

10. Конденсор 1,25

Составная часть микроскопа, размещен под предметным столиком. Материал оптики: оптическое стекло. Материал корпуса: литой алюминий (ZL102), алюминий (LY12-cz), медь (HPb59-1), сталь (45 #). Числовая апертура: 1,25 Ирисовая диафрагма: есть Держатель фильтра: есть Габариты, см: 12,5x12,5x7	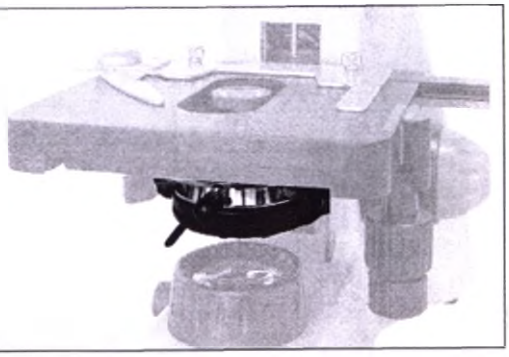

11. Галогенная лампа

Составная часть осветителя микроскопа, размещена в основании. Галогенная лампа 6 В/20 Вт. Материал корпуса: алюминиевая пластина. Компоненты: стекло, медный кронштейн, полифталамид, золотой провод, чип, отвечающий за подсветку. Марка: EPISTAR	

12. Сетевой кабель

Тип выходного соединения: IEC 320 C13 10A 250V ~ Длина, см: 180 Вес, кг: 0,17 Материал: поливинилхлорид, медная проволока. Марка: JINTAO	

13. Светофильтр зеленый

Рекомендуется использовать в микроскопах с ахроматическими или планахроматическими объективами. Материал: тонированные стекла Место установки: в держатель для фильтров или на полевую	

ООО ЦИРМИ INFO@CIRMI.RU WWW.GOSZDRAVNADZOR.RU

диафрагму Назначение: увеличение контрастности Габариты, см: 3,2x3,2x0,2 Вес, кг: 0,006	

14. Светофильтр синий

Рекомендуется использовать в микроскопах с ахроматическими или планахроматическими объективами. Материал: тонированные стекла Место установки: в держатель для фильтров или на полевую диафрагму Назначение: увеличение контрастности Габариты, см: 3,2x3,2x0,2 Вес, кг: 0,006	

15. Светофильтр желтый

Рекомендуется использовать в микроскопах с ахроматическими или планахроматическими объективами. Материал: тонированные стекла Место установки: в держатель для фильтров или на полевую диафрагму Назначение: уменьшение цветовой температуры Габариты, см: 3,2x3,2x0,2 Вес, кг: 0,006	

16. Масло иммерсионное

Используется с иммерсионными (масляными) объективами микроскопов. Применяется для увеличения числовой апертуры объектива, благодаря чему появляется возможность вести наблюдения препарата с большим разрешением и повышенной кратностью. Коэффициент преломления: 1,51 Объем: 7 мл Температура хранения: +18…25 °C Срок годности: 3 года Габариты, см: 2x2x6 Вес, кг: 0,01 Состав масла: 50% смола, 50% этан	

17. Чехол защитный

Пылезащитный чехол для хранения микроскопа. Материал: поливинилхлорид, пластиковая пленка Габариты (сложенный), см: 10x0,5x10 Вес, кг: 0,050	

18. Стекла покровные (не более 100 шт./уп.) (приобретаются отдельно при необходимости)

Покровные стекла необходимы для самостоятельного изготовления микропрепаратов. Они используются для накрывания размещенного на предметном стекле образца. Материал: натриево-известковое стекло. Размер, мм: 24x24 Толщина, мм: 0,13–0,17 Номинальное количество, шт.: 100	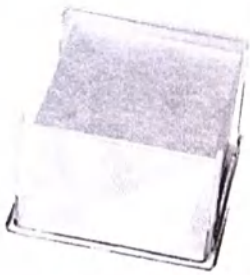

ООО ЦИРМИ INFO@CIRMI.RU WWW.GOSZDRAVNADZOR.RU

19. Стекла предметные (не более 50 шт./уп.) (приобретаются отдельно при необходимости)

Предназначены для самостоятельного изготовления микропрепаратов, на них размещают образцы для исследований. Материал: натриево-известковое стекло. Размер, мм: 76х25 Толщина, мм: 1,0-1,2 Шлифованные края: да Номинальное количество, шт.: 50	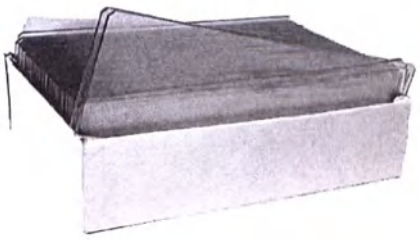

20. Стекла предметные с лункой (не более 50 шт./уп.) (приобретаются отдельно при необходимости)

Разработаны для изучения микропрепаратов «висячая капля». Такие образцы часто исследуются в микробиологических и клинико-диагностических лабораториях. Материал: натриево-известковое стекло. Размер, мм: 25,4х76,2 Толщина, мм: 1,0–1,2 Шлифованные края: да Количество лунок: 1 Диаметр лунки, мм: 15 Номинальное количество, шт.: 50	

21. Стекла предметные с двумя лунками (не более 50 шт./уп.) (приобретаются отдельно при необходимости)

Разработаны для изучения микропрепаратов «висячая капля». Такие образцы часто исследуются в микробиологических и клинико-диагностических лабораториях. Материал: натриево-известковое стекло. Размер, мм: 25,4х76,2 Толщина, мм: 1,0–1,2 Шлифованные края: да Количество лунок: 2 Диаметр лунки, мм: 15 Номинальное количество, шт.: 50	

Микроскоп медицинский световой лабораторный Levenhuk 500T POL, тринокулярный, (арт. 75427)

1. Штатив (опорная стойка)

Составная часть микроскопа. Материал: металл, пластик. Конструктивный несущий узел микроскопа, на котором установлены тубус (окулярная насадка), предметный столик, осветительная система. В штатив встроены источник питания и фокусировочный механизм грубой и точной фокусировки. ДхШхВ, см: 24х16х23	

2. Насадка тринокулярная

ООО ЦИРМИ INFO@CIRMI.RU WWW.GOSZDRAVNADZOR.RU

Составная часть микроскопа. Материал: металл, пластик, стекло. Визуальная насадка во встроенной цифровой камерой и ЖК-экраном с кнопками управления. ДхШхВ, см: 15x8x11 (с учетом поворотной насадки) 14x7x9,5 (без учета поворотной насадки)	

3. Окуляр WF10x/18 мм (2 шт.)

Широкопольный окуляр. Алюминий марки LY12-cz – основа окуляра. Акрилонитрилбутадиенстирол марки ABS - корпус окуляра. Оптическое стекло марки 113010430 - линза окуляра. Увеличение, крат: 10 Поле зрения, мм: 18 Габариты, см: 3,2x3,3x5,2 Вес, кг: 0,06	

4. Револьверное устройство на 4 объектива

Составная часть микроскопа. Материал: металл. Диаметр/длина вместе с объективами, см: 6,1/6,9 Турель с четырьмя закрепленными объективами (ахроматические: 4x, 10x, 40xs, 100xs (масляный).	

5. Объектив ахроматический: 4x

Составная часть револьверного устройства. Оптическая конструкция: ахромат Материал оптики: оптическое стекло. Материал корпуса: медь (HPb59-1), алюминий (LY12-cz). Увеличение, крат: 4 Числовая апертура: 0,1 Длина совместимого тубуса, мм: 160 Толщина совместимого покровного стекла, мм: 0,17 Габариты, см: 3,1x2,4x2,4 Вес, кг: 0,028	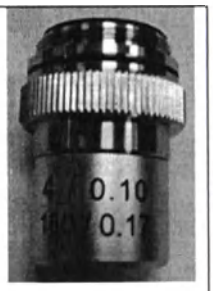

6. Объектив ахроматический: 10x

Составная часть револьверного устройства. Оптическая конструкция: ахромат Материал оптики: оптическое стекло. Материал корпуса: медь (HPb59-1), алюминий (LY12-cz). Увеличение, крат: 10 Числовая апертура: 0,25 Длина совместимого тубуса, мм: 160 Толщина совместимого покровного стекла, мм: 0,17 Габариты, см: 4,3x2,4x2,4 Вес, кг: 0,054	

ООО ЦИРМИ INFO@CIRMI.RU WWW.GOSZDRAVNADZOR.RU

7. Объектив ахроматический: 40xs

Составная часть револьверного устройства. Оптическая конструкция: ахромат Материал оптики: оптическое стекло. Материал корпуса: медь (HPb59-1), алюминий (LY12-cz). Увеличение, крат: 40 Числовая апертура: 0,65 Длина совместимого тубуса, мм: 160 Толщина совместимого покровного стекла, мм: 0,17 Дополнительно: пружинящая оправа Габариты, см: 4,9x2,4x2,4 Вес, кг: 0,064	

8. Объектив ахроматический: 100xs (масляный)

Составная часть револьверного устройства. Оптическая конструкция: ахромат Материал оптики: оптическое стекло. Материал корпуса: медь (HPb59-1), алюминий (LY12-cz). Увеличение, крат: 100 Числовая апертура: 1,25 Длина совместимого тубуса, мм: 160 Толщина совместимого покровного стекла, мм: 0,17 Дополнительно: пружинящая оправа, масляная иммерсия Габариты, см: 4,9x2,4x2,4 Вес, кг: 0,064	

9. Предметный столик

Составная часть микроскопа. Материал: металл, пластик. Вращающийся на 360°, со стопорным винтом, с зажимами. Размер: Ø135 мм Диапазон перемещения: нет	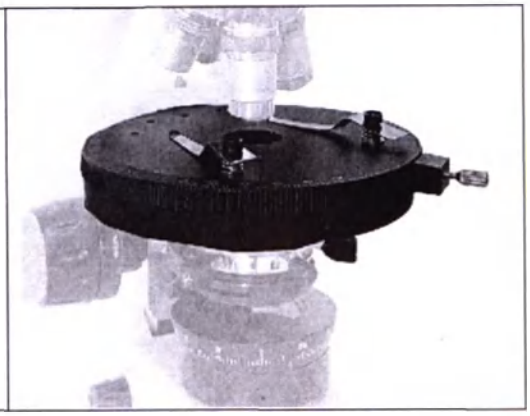

10. Конденсор 1,25

Составная часть микроскопа, размещен под предметным столиком. Материал оптики: оптическое стекло. Материал корпуса: литой алюминий (ZL102), алюминий (LY12-cz), медь (HPb59-1), сталь (45 #). Числовая апертура: 1,25 Ирисовая диафрагма: есть Держатель фильтра: есть Габариты, см: 12,5x12,5x7	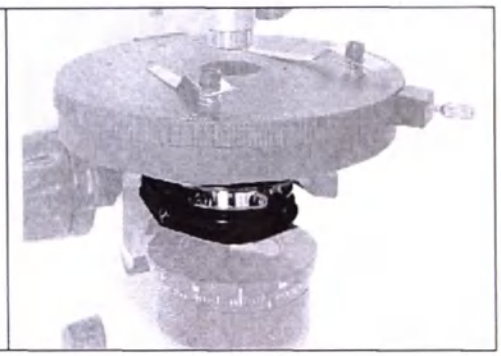

11. Галогенная лампа

Составная часть осветителя микроскопа, размещена в основании. Галогенная лампа 6 В/20 Вт. Материал корпуса: алюминиевая пластина. Компоненты: стекло, медный кронштейн, полифталамид, золотой провод, чип, отвечающий за подсветку.	

ООО ЦИРМИ INFO@CIRMI.RU WWW.GOSZDRAVNADZOR.RU

Марка: EPISTAR	

12. Сетевой кабель

Тип выходного соединения: IEC 320 C13 10A 250V ~ Длина, см: 180 Вес, кг: 0,17 Материал: поливинилхлорид, медная проволока. Марка: JINTAO	

13. Светофильтр зеленый

Рекомендуется использовать в микроскопах с ахроматическими или планахроматическими объективами. Материал: тонированные стекла Место установки: в держатель для фильтров или на полевую диафрагму Назначение: увеличение контрастности Габариты, см: 3,2x3,2x0,2 Вес, кг: 0,006	

14. Светофильтр синий

Рекомендуется использовать в микроскопах с ахроматическими или планахроматическими объективами. Материал: тонированные стекла Место установки: в держатель для фильтров или на полевую диафрагму Назначение: увеличение контрастности Габариты, см: 3,2x3,2x0,2 Вес, кг: 0,006	

15. Светофильтр желтый

Рекомендуется использовать в микроскопах с ахроматическими или планахроматическими объективами. Материал: тонированные стекла Место установки: в держатель для фильтров или на полевую диафрагму Назначение: уменьшение цветовой температуры Габариты, см: 3,2x3,2x0,2 Вес, кг: 0,006	

16. Анализатор

Материал корпуса: медь (HPb59-1), алюминий (LY12-cz). Устанавливается в слот на задней части микроскопа. Используется совместно со встроенным поляризатором для проведения наблюдений в поляризованном свете. Габариты, см: 6,2x4,1x1,2 Вес, кг: 0,076	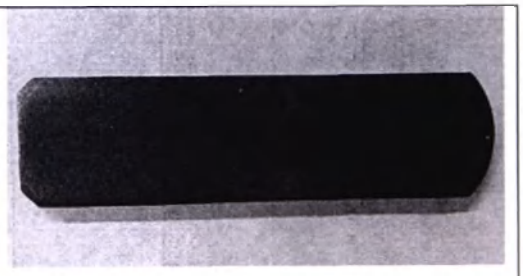

17. Поляризатор (встроенный)

ООО ЦИРМИ INFO@CIRMI.RU WWW.GOSZDRAVNADZOR.RU

Материал: стекло, пластик. Материал корпуса: медь (HPb59-1), алюминий (LY12-cz). Встроен в осветитель. Используется совместно с комплектным анализатором для проведения наблюдений в поляризованном свете. Габариты, см: 12,5x12,5x7	

18. Калибровочный микрометрический слайд

Предназначен для калибровки окулярной шкалы микроскопа. Представляет собой стеклянную пластину, в центре которой находится измерительная шкала длиной 1 мм с ценой деления 0,01 мм. Габариты, см: 25,4x76,2x1,0–1,2 Вес, кг: 0,010	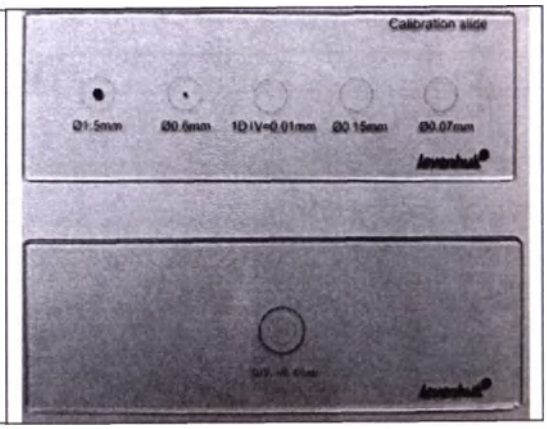

19. Масло иммерсионное

Используется с иммерсионными (масляными) объективами микроскопов. Применяется для увеличения числовой апертуры объектива, благодаря чему появляется возможность вести наблюдения препарата с большим разрешением и повышенной кратностью. Коэффициент преломления: 1,51 Объем: 7 мл Температура хранения: +18…25 °C Срок годности: 3 года Габариты, см: 2x2x6 Вес, кг: 0,01 Состав масла: 50% смола, 50% этан	

20. Чехол защитный

Пылезащитный чехол для хранения микроскопа. Материал: поливинилхлорид, пластиковая пленка Габариты (сложенный), см: 10x0,5x10 Вес, кг: 0,050	

21. Стекла покровные (не более 100 шт./уп.)

ООО ЦИРМИ INFO@CIRMI.RU WWW.GOSZDRAVNADZOR.RU

Покровные стекла необходимы для самостоятельного изготовления микропрепаратов. Они используются для накрывания размещенного на предметном стекле образца. Материал: натриево-известковое стекло. Размер, мм: 24х24 Толщина, мм: 0,13–0,17 Номинальное количество, шт.: 100	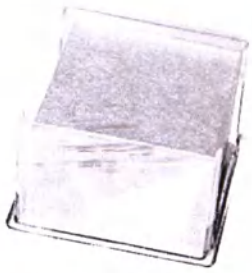

22. Стекла предметные (не более 50 шт./уп.)

Предназначены для самостоятельного изготовления микропрепаратов, на них размещают образцы для исследований. Материал: натриево-известковое стекло. Размер, мм: 76х25 Толщина, мм: 1,0-1,2 Шлифованные края: да Номинальное количество, шт.: 50	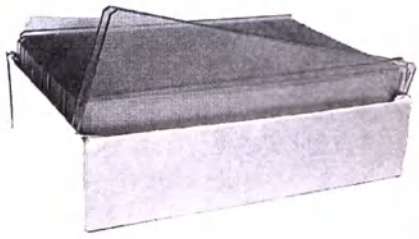

23. Стекла предметные с лункой (не более 50 шт./уп.)

Разработаны для изучения микропрепаратов «висячая капля». Такие образцы часто исследуются в микробиологических и клинико-диагностических лабораториях. Материал: натриево-известковое стекло. Размер, мм: 25,4х76,2 Толщина, мм: 1,0–1,2 Шлифованные края: да Количество лунок: 1 Диаметр лунки, мм: 15 Номинальное количество, шт.: 50	

24. Стекла предметные с двумя лунками (не более 50 шт./уп.)

Разработаны для изучения микропрепаратов «висячая капля». Такие образцы часто исследуются в микробиологических и клинико-диагностических лабораториях. Материал: натриево-известковое стекло. Размер, мм: 25,4х76,2 Толщина, мм: 1,0–1,2 Шлифованные края: да Количество лунок: 2 Диаметр лунки, мм: 15 Номинальное количество, шт.: 50	

ООО ЦИРМИ INFO@CIRMI.RU WWW.GOSZDRAVNADZOR.RU

10. ЭЛЕКТРИЧЕСКАЯ СХЕМА ИЗДЕЛИЯ

1) Микроскопы Levenhuk 500M (арт. 75424), 500B (арт. 75425), 500T (арт. 75426), 500T POL (арт. 75427):

На рисунке представлена электрическая схема микроскопа.

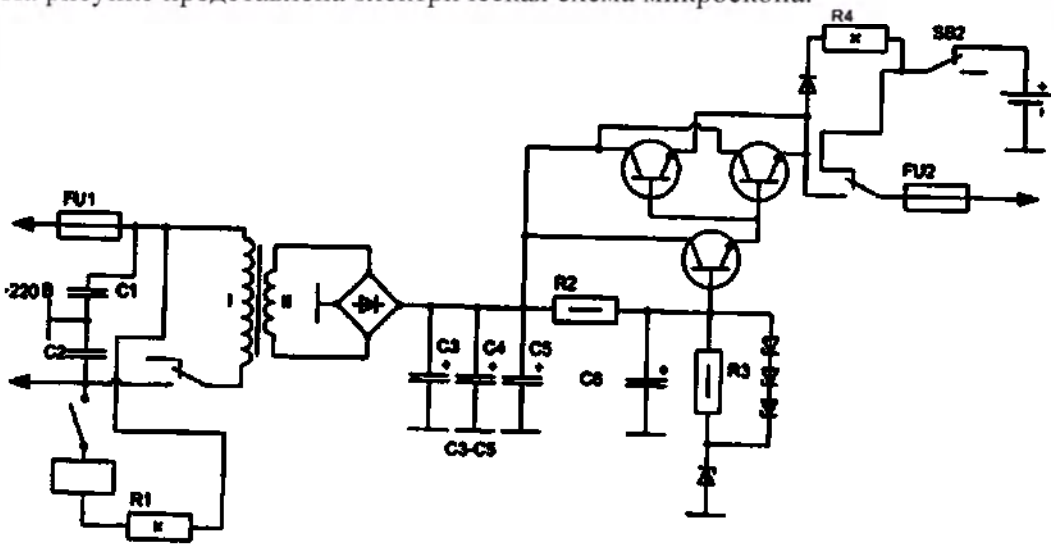

Рис.

Расшифровка обозначений электронной схемы блока питания микроскопа:

– резисторы;

– переменные резисторы с нелинейным регулированием;

– резисторы постоянные с номинальной мощностью 0, 5 Вт;

– резисторы постоянные с номинальной мощностью 10 Вт;

– предохранители;

– конденсаторы постоянной емкости;

– конденсаторы постоянной емкости поляризованные;

– диоды выпрямительные;

– стабилитрон (диод лавинный выпрямительный) односторонний

– дроссели, у которых имеется ферримагнитный сердечник;

– ключи;

– транзисторы структуры n-p-n в корпусе;

220 В – входящее напряжение.

ООО ЦИРМИ INFO@CIRMI.RU WWW.GOSZDRAVNADZOR.RU

11. ДАННЫЕ О МАРКИРОВКЕ МИ И ЕГО УПАКОВКЕ

Макет коробки микроскопов и его маркировка представлена в таблице ниже.

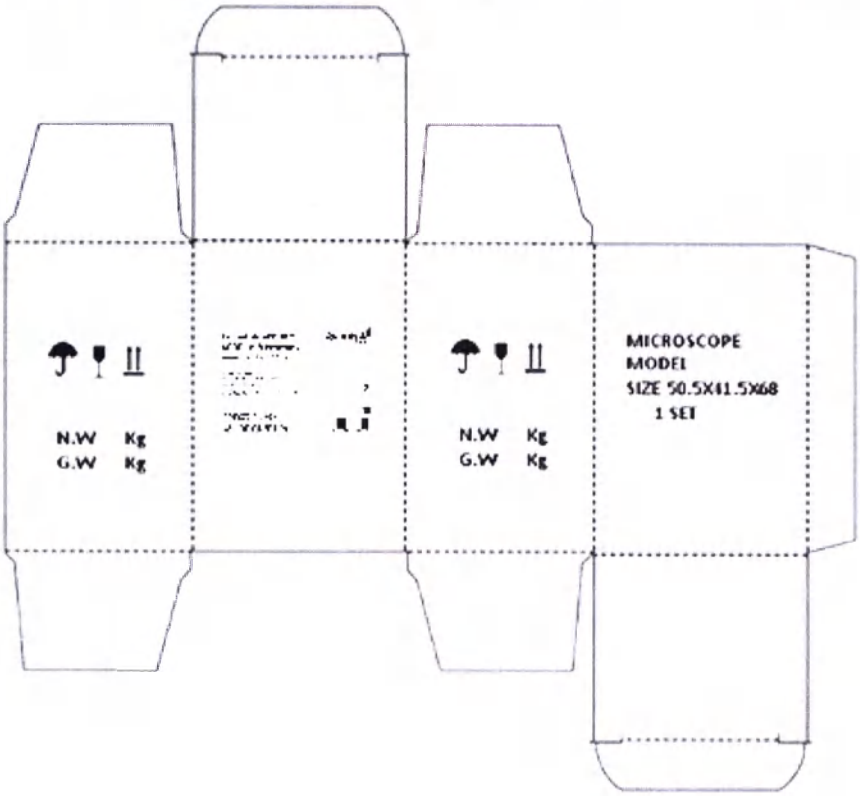

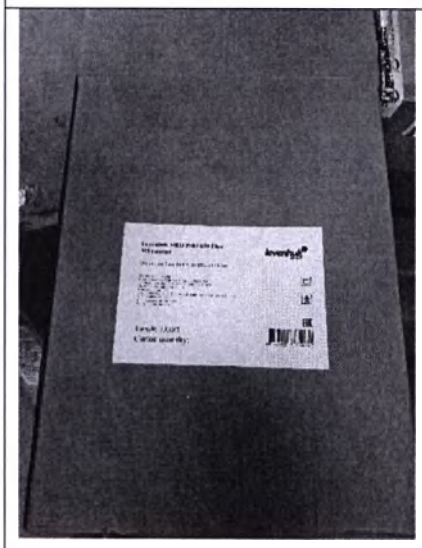

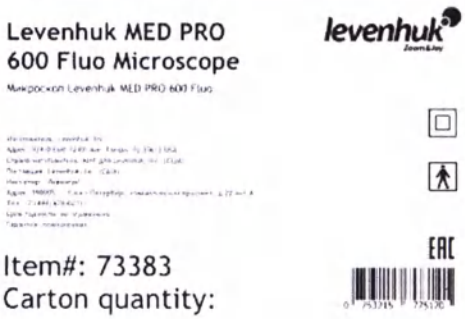

– маркировочный знак уполномоченного представителя производителя в РФ изделия.

MODEL – пер. «МОДЕЛЬ».

SIZE 50.5X41.5X68 – размер транспортной упаковки изделия.

1 SET – пер. «1 комплект».

N.W Kg – масса нетто (без упаковки) в килограммах.

G.W Kg – масса брутто (с упаковкой) в килограммах.

MICROSCOPE – наименование

ООО ЦИРМИ INFO@CIRMI.RU WWW.GOSZDRAVNADZOR.RU

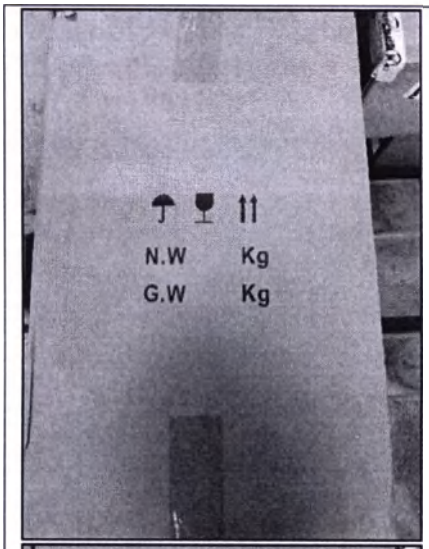 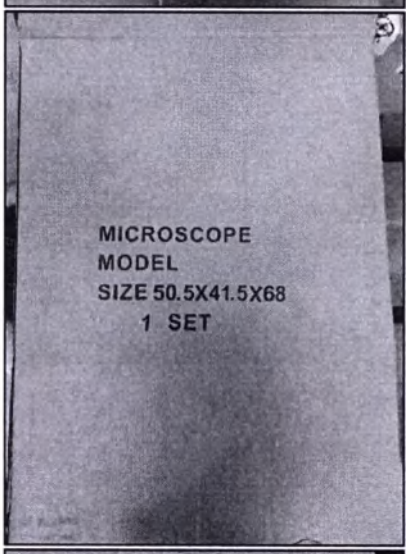 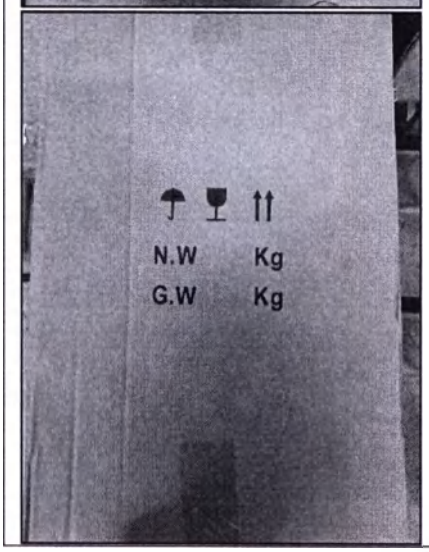		изделия. Пер. «МИКРОСКОП». ☂ – маркировка «Беречь от влаги». Маркировка указывает на то, что прибор требуется хранить только в сухом помещении. 🍷 – маркировка «Осторожно: хрупкий товар». Маркировка указывает на то, что к прибору следует относиться с осторожностью. ⇑ – маркировка «Верх». Маркировка указывает, где расположен верх прибора.

ООО ЦИРМИ INFO@CIRMI.RU WWW.GOSZDRAVNADZOR.RU

ДАННЫЕ О МАРКИРОВКИ СОСТАВЛЯЮЩИХ
Микроскопы Levenhuk 400M (арт. 75419), 400B (арт. 75420), 400T (арт. 75421), D400 LCD (арт. 75422):

Маркировка составной части	Расшифровка
Опорная стойка (штатив)	
	1987295 – заводской номер микроскопа (прим: каждая модель микроскопа имеет свой индивидуальный номер). levenhuk Zoom&Joy – название серии микроскопов, к которой относится данная модель микроскопа. Шкала точной фокусировки. Цена деления: 0,002 Rating:85V to 265V 50/60Hz Halogen Lamp:6V 20W Delay-action Fuse:1A – – данные о поступающем питании и мощности подсветки. CE – маркировка CE, которая удостоверяет, что изделие соответствует основным требованиям директив ЕС и гармонизированным стандартам Европейского союза, а также то, что продукт прошёл процедуру оценки соответствия директивам.
Насадка бинокулярная	
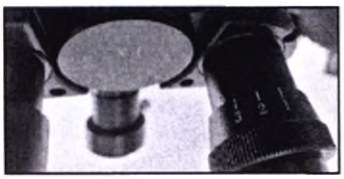	Регулировка расстояния между осями окулярных тубусов от 48 мм до 75 мм посредством параллельного вращения тубусов. 1x – собственное увеличение бинокулярной насадки равно 1,0 крат. 5 4 3 2 1 –0– 1 2 3 4 5 – маркировка диоптрийной коррекции насадки.
Насадка тринокулярная	

ООО ЦИРМИ INFO@CIRMI.RU WWW.GOSZDRAVNADZOR.RU

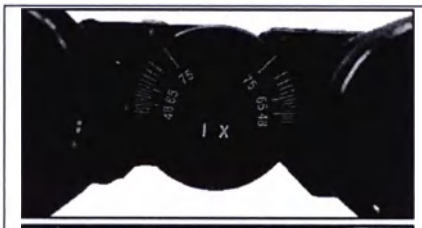 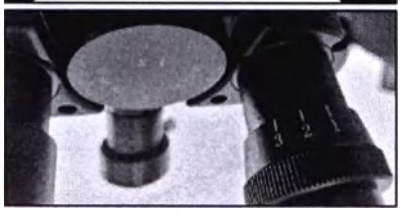	Маркировка расстояния между осями окулярных тубусов от 48 мм до 75 мм посредством параллельного вращения тубусов. 1x – собственное увеличение тринокулярной насадки равно 1,0 крат. 5 4 3 2 1 –0– 1 2 3 4 5 – маркировка диоптрийной коррекции насадки.
Окуляр 10x/22 мм	
	WF – маркировка широкоугольного окуляра. 10x – кратность увеличения окуляра 10 крат DIN/18MM – аббревиатура от "Deutsche Industrial Normen" – немецкий стандарт, принятый в качестве международного оптического стандарта /диаметр поля зрения окуляра 22 мм.
Револьверное устройство на 3 объектива	
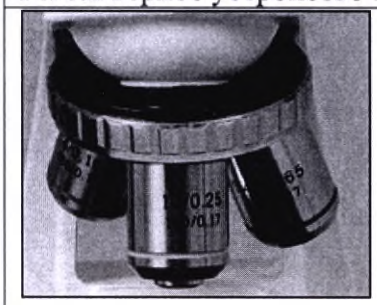 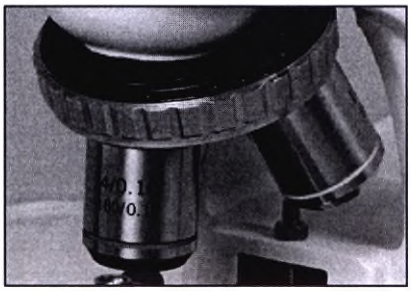	На самом револьверном устройстве нет маркировки.
Револьверное устройство на 4 объектива	
	На самом револьверном устройстве нет маркировки.
Предметный столик	

ООО ЦИРМИ INFO@CIRMI.RU WWW.GOSZDRAVNADZOR.RU

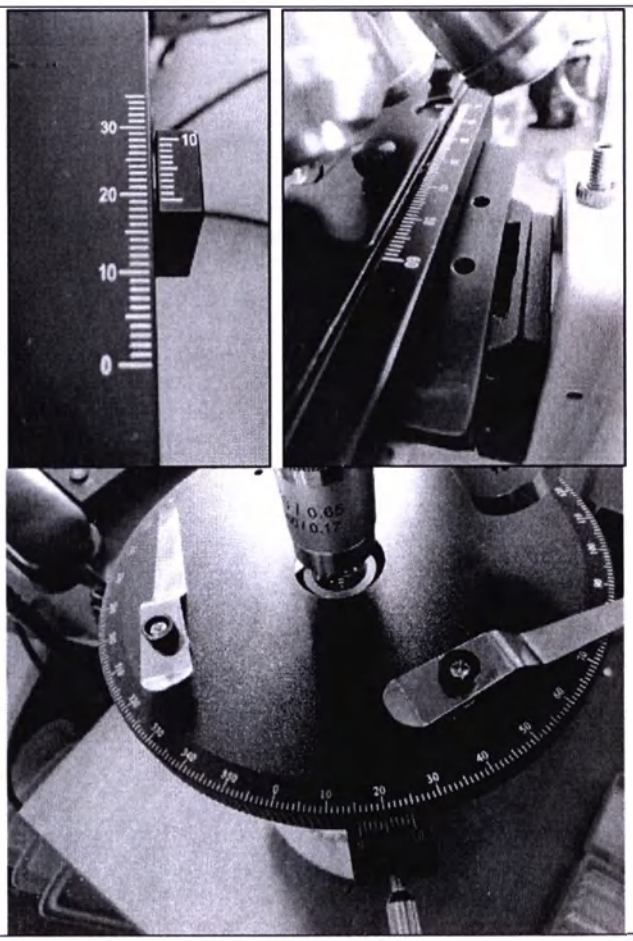	Маркировка по бокам предметного столика обозначает двухкоординатное перемещение препарата в пределах 55/20 мм / 360 °
Ахроматические объективы	Увеличение: 4х, 10х, 40х и 100х. Расшифровка цветов на объективах: Увеличение — Цвет 4Х — красный 10Х — желтый 40Х — голубой 100Х — белый
Ахроматический объектив 4х	
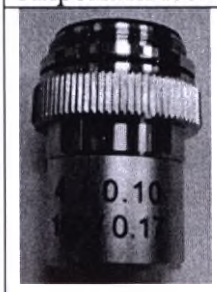	4х/0.10 – увеличение объектива 4 крат/числовая апертура объектива равно 0,1. 160/0.17 – длина совместимого тубуса 160 мм/толщина совместимого покровного стекла равна 0,17 мм.
Ахроматический объектив 10х	

ООО ЦИРМИ INFO@CIRMI.RU WWW.GOSZDRAVNADZOR.RU

	10/0.25 – увеличение объектива 10 крат/числовая апертура объектива равно 0,25. 160/0.17 – длина совместимого тубуса 160 мм/толщина совместимого покровного стекла равна 0,17 мм.
Ахроматический объектив 40х	
	40/0.65 – увеличение объектива 40 крат/числовая апертура объектива равно 0,65. 160/0.17 – длина совместимого тубуса 160 мм/толщина совместимого покровного стекла равна 0,17 мм.
Ахроматический объектив 100х	
	100/1.25 oil – увеличение объектива 100 крат/числовая аппертура объектива равно 1,25, масляная иммерсия. 160/0.17 – длина совместимого тубуса 160 мм/толщина совместимого покровного стекла равна 0,17 мм.
Конденсор 1,25	
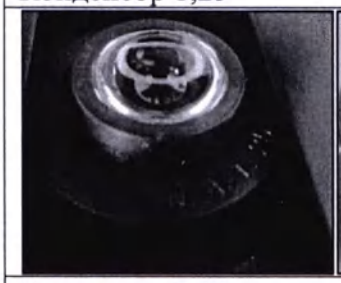	N.A.1.25 – числовая апертура конденсора.
Конденсор 0,65	
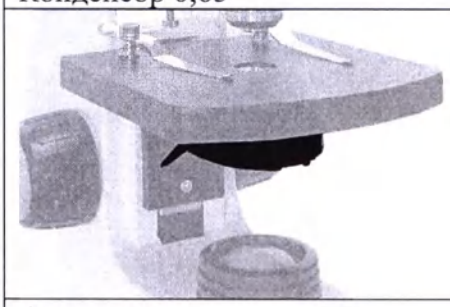	Нет маркировок
Анализатор	

ООО ЦИРМИ INFO@CIRMI.RU WWW.GOSZDRAVNADZOR.RU

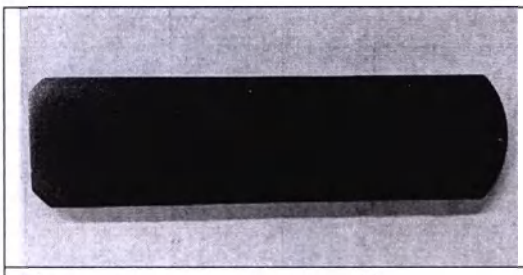	Нет маркировок
Поляризатор (встроенный)	
 	Настройка поляризатора в пределах 360 °
Калибровочный микрометрический слайд	
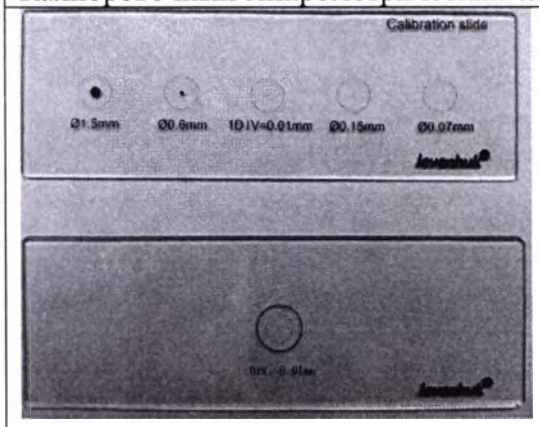	Calibration slide – калибровочное стекло. Ø1.5mm – диаметр окружности равен 1,5 мм. Ø0.6mm – диаметр окружности равен 0,6 мм. Ø0.15mm – диаметр окружности равен 0,15 мм. Ø0.07mm – диаметр окружности равен 0,07 мм. levenhuk – производитель объект-микрометра. 1 DIV = 0.01mm – цена деления равна 0,01 мм.

ООО ЦИРМИ INFO@CIRMI.RU WWW.GOSZDRAVNADZOR.RU

Галогенная лампа	
	+ – токопроводящая дорожка с положительной полярностью. – – токопроводящая дорожка с отрицательной полярностью.
Сетевой кабель	
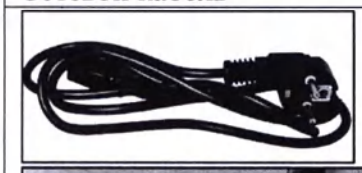 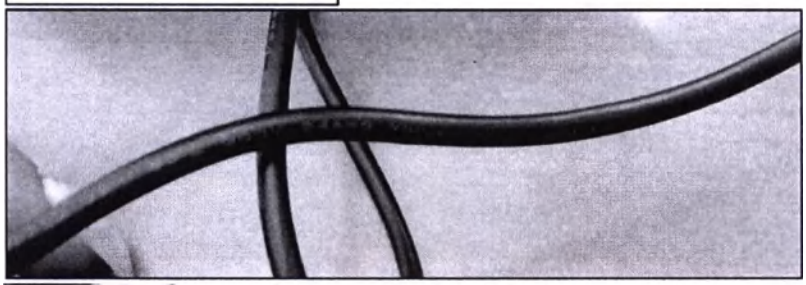	– Verband Deutscher Elektrotechniker (сертификация ассоциации немецких инженеров-электриков). – Keuring van Elektrotechnische Materialen te Arnhem (сертификация инспекции электротехнических материалов в Арнеме). – маркировка китайского стандарта CCCs. A028526 – номер китайского стандарта CCCs. JT008 – маркировка модели. 16A250V~ – рабочее напряжение кабеля. (UL) – маркировка сертификационного знака безопасности на рынке США и Северной Америки. AWM (Appliance Wiring Material) – подкласс проводников, предназначенных для соединения электрических приборов и узлов. E214382 – уникальный код производителя кабеля питания Hewlett Packard (HP). 2725 – определенный код для типа кабеля «Multiple-conductor cable using non-integral jacket» (один из типов многожильных кабелей). USB2.0 – стандарт кабеля.

ООО ЦИРМИ INFO@CIRMI.RU WWW.GOSZDRAVNADZOR.RU

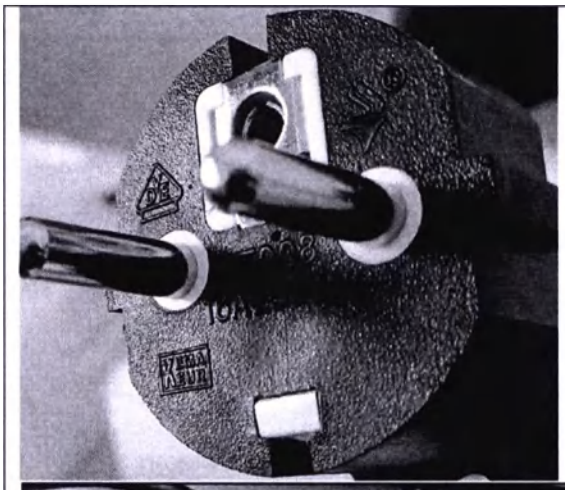 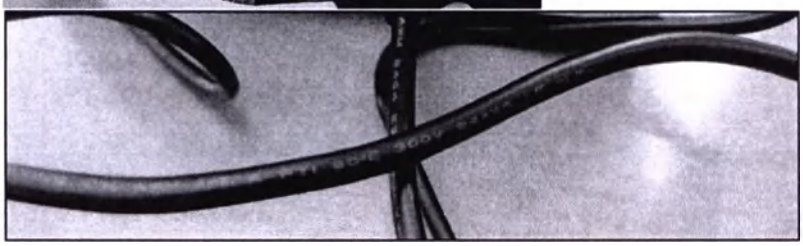	28AWG/1P+24AWG/2C – одна витая пара из проводов сечением 28AWG (линия данных)/два провода сечением 24AWG (используются для питания) VW-1 FT1 – знак прохождения кабелем теплового теста Vertical-Wire Flame Test (UL 1581 VW-1 FT1) на специальном стенде. 80°C– максимальная рабочая температура. 30V – максимальное рабочее напряжение (30V переменного тока). KAI-TAT – производитель кабеля питания камеры. AWM I/II A – сертификат соответствия прохождения типовых испытаний для данного подтипа кабеля.
Светофильтр синий	
	Нет маркировок
Светофильтр зеленый	
	Нет маркировок
Светофильтр желтый	
	Нет маркировок
Чехол защитный	
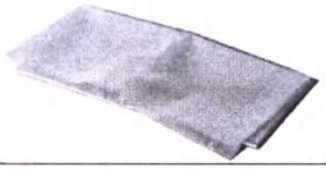	Нет маркировок
Масло иммерсионное	
	Нет маркировок

ООО ЦИРМИ INFO@CIRMI.RU WWW.GOSZDRAVNADZOR.RU

МАКЕТ МАРКИРОВКИ НА РУССКОМ ЯЗЫКЕ

Микроскоп медицинский световой лабораторный Levenhuk 500M, монокулярный

IVD

NINGBO TEACHING INSTRUMENT CO.,LTD., Китай, No.55, Lane 658, WangTong Road, Ningbo, Zhejiang. China

Уполномоченный представитель в РФ:
ОАО «Левенгук», Россия, 190005 г. Санкт-Петербург, Измайловский пр-т д. 22 лит. А
Тел: +7(812)418-29-44
+7(499)678-02-44
E-mail: irinaf@levenhuk.com

12. СРОК СЛУЖБЫ

1	Микроскопы медицинские световые лабораторные levenhuk	3 года
Основной состав		
1	Штатив (опорная стойка); насадка монокулярная; насадка бинокулярная; насадка тринокулярная; окуляр WF10x/18 мм; револьверное устройство на 3 объектива; револьверное устройство на 4 объектива; объектив ахроматический: 4x; объектив ахроматический: 10x; объектив ахроматический: 40xs; объектив ахроматический: 100xs (масляный); предметный столик; конденсор 0,65; конденсор 1,25; Сетевой кабель; калибровочный микрометрический слайд; поляризатор (встроенный)	3 года
2	Светофильтр зеленый, светофильтр синий, светофильтр желтый, стекла покровные, стекла предметные, стекла предметные с лункой, стекла предметные с двумя лунками; масло иммерсионное, галогенная лампа	6 месяцев

13. КОМПЛЕКТНОСТЬ

Микроскопы поставляются в следующей комплектации:

1) Микроскоп медицинский световой лабораторный Levenhuk 500M, монокулярный, (арт. 75424), в составе:

1. Штатив (опорная стойка) – 1 шт.
2. Насадка монокулярная – 1 шт.
3. Окуляр WF10x/18 мм – 1 шт.
4. Револьверное устройство на 3 объектива – 1 шт.
5. Объектив ахроматический: 4x – 1 шт.
6. Объектив ахроматический: 10x – 1 шт.
7. Объектив ахроматический: 40xs – 1 шт.
8. Предметный столик – 1 шт.
9. Конденсор 0,65 – 1 шт.
10. Галогенная лампа – 1 шт.
11. Сетевой кабель – 1 шт.
12. Светофильтр зеленый – 1 шт.

ООО ЦИРМИ INFO@CIRMI.RU WWW.GOSZDRAVNADZOR.RU

13. Светофильтр синий – 1 шт.
14. Светофильтр желтый – 1 шт.
15. Чехол защитный – 1 шт.
16. Стекла покровные (не более 100 шт./уп.) (при необходимости)
17. Стекла предметные (не более 50 шт./уп.) (при необходимости)
18. Стекла предметные с лункой (не более 50 шт./уп.) (при необходимости)
19. Стекла предметные с двумя лунками (не более 50 шт./уп.) (при необходимости)
20. Руководство по эксплуатации - 1 шт.
21. Гарантийный талон - 1 шт.

2) Микроскоп медицинский световой лабораторный Levenhuk 500B, бинокулярный, (арт. 75425), в составе:

1. Штатив (опорная стойка) – 1 шт.
2. Насадка бинокулярная – 1 шт.
3. Окуляр WF10x/18 мм – 2 шт.
4. Револьверное устройство на 4 объектива – 1 шт.
5. Объектив ахроматический: 4x – 1 шт.
6. Объектив ахроматический: 10x – 1 шт.
7. Объектив ахроматический: 40xs – 1 шт.
8. Объектив ахроматический: 100xs (масляный) – 1 шт.
9. Предметный столик – 1 шт.
10. Конденсор 1,25 – 1 шт.
11. Галогенная лампа – 1 шт.
12. Сетевой кабель – 1 шт.
13. Светофильтр зеленый – 1 шт.
14. Светофильтр синий – 1 шт.
15. Светофильтр желтый – 1 шт.
16. Масло иммерсионное – 1 шт.
17. Чехол защитный – 1 шт.
18. Стекла покровные (не более 100 шт./уп.) (при необходимости)
19. Стекла предметные (не более 50 шт./уп.) (при необходимости)
20. Стекла предметные с лункой (не более 50 шт./уп.) (при необходимости)
21. Стекла предметные с двумя лунками (не более 50 шт./уп.) (при необходимости)
22. Руководство по эксплуатации - 1 шт.
23. Гарантийный талон - 1 шт.

3) Микроскоп медицинский световой лабораторный Levenhuk 500T, тринокулярный, (арт. 75426), в составе:

1. Штатив (опорная стойка) – 1 шт.
2. Насадка тринокулярная – 1 шт.
3. Окуляр WF10x/18 мм – 2 шт.
4. Револьверное устройство на 4 объектива – 1 шт.
5. Объектив ахроматический: 4x – 1 шт.
6. Объектив ахроматический: 10x – 1 шт.
7. Объектив ахроматический: 40xs – 1 шт.
8. Объектив ахроматический: 100xs (масляный) – 1 шт.
9. Предметный столик – 1 шт.
10. Конденсор 1,25 – 1 шт.
11. Галогенная лампа – 1 шт.
12. Сетевой кабель – 1 шт.
13. Светофильтр зеленый – 1 шт.

ООО ЦИРМИ INFO@CIRMI.RU WWW.GOSZDRAVNADZOR.RU

14. Светофильтр синий – 1 шт.
15. Светофильтр желтый – 1 шт.
16. Масло иммерсионное – 1 шт.
17. Чехол защитный – 1 шт.
18. Стекла покровные (не более 100 шт./уп.) (при необходимости)
19. Стекла предметные (не более 50 шт./уп.) (при необходимости)
20. Стекла предметные с лункой (не более 50 шт./уп.) (при необходимости)
21. Стекла предметные с двумя лунками (не более 50 шт./уп.) (при необходимости)
22. Руководство по эксплуатации - 1 шт.
23. Гарантийный талон - 1 шт.

4) Микроскоп медицинский световой лабораторный Levenhuk 500T POL, тринокулярный, (арт. 75427), в составе:

1. Штатив (опорная стойка) – 1 шт.
2. Насадка тринокулярная – 1 шт.
3. Окуляр WF10x/18 мм – 1 шт.
4. Револьверное устройство на 4 объектива – 1 шт.
5. Объектив ахроматический: 4x – 1 шт.
6. Объектив ахроматический: 10x – 1 шт.
7. Объектив ахроматический: 40xs – 1 шт.
8. Объектив ахроматический: 100xs (масляный) – 1 шт.
9. Предметный столик – 1 шт.
10. Конденсор 1,25 – 1 шт.
11. Галогенная лампа – 1 шт.
12. Сетевой кабель – 1 шт.
13. Светофильтр зеленый – 1 шт.
14. Светофильтр синий – 1 шт.
15. Светофильтр желтый – 1 шт.
16. Анализатор – 1 шт.
17. Поляризатор (встроенный) – 1 шт.
18. Масло иммерсионное – 1 шт.
19. Чехол защитный – 1 шт.
20. Калибровочный микрометрический слайд– 1 шт.
21. Стекла покровные (не более 100 шт./уп.) (при необходимости)
22. Стекла предметные (не более 50 шт./уп.) (при необходимости)
23. Стекла предметные с лункой (не более 50 шт./уп.) (при необходимости)
24. Стекла предметные с двумя лунками (не более 50 шт./уп.) (при необходимости)
25. Руководство по эксплуатации - 1 шт.
26. Гарантийный талон - 1 шт.

14. ОЧИСТКА И ДЕЗИНФЕКЦИЯ

Можно очищать фронтальные линзы объективов воздухом от источника давления воздуха, очень мягкой кисточкой или мягкой тряпочкой. Это должно выполняться очень осторожно, в противном случае поверхности могут быть повреждены. Для удаления остатков иммерсионного масляа, отпечатков пальцев или других загрязнений используйте мягкую тряпочку, смоченную несколькими каплями раствора спирта (максимум 50%). При работе со 100x объективом иммерсионное масло должно всегда удаляться с линзы объектива немедленно после использования или окончания работы. Пред попыткой очистки фронтальной линзы спиртом или другим агрессивным средством сначала осторожно попробуйте протереть мягкой не пылящей ветошью, как описано выше. Также могут быть использованы кусочки пенопласта. Для этого выкрутите загрязненный объектив из револьвера. Потрите фронтальную линзу с небольшим нажатием о свежий кусочек пенопласта, одновременно поворачивая. Обычно «твердый» материал

ООО ЦИРМИ INFO@CIRMI.RU WWW.GOSZDRAVNADZOR.RU

пенопласта очищает фронтальную линзу объектива от загрязнений (таких как высохшее иммерсионное масло). Вы можете это просто проверить, вынув окуляр из держателя, перевернув его и, используя его как увеличительное стекло, держа под острым углом над фронтальной линзой. При этом Вы можете просто увидеть через это 10-кратное «увеличительное стекло» чиста фронтальная линза или нет. Если нет, повторите процедуру. Затем вновь протрите объектив, проверьте очистку под «увеличительным стеклом» и вставьте объектив в револьвер. Обычно при использовании 100х иммерсионного объектив иммерсионным маслом загрязняет также предыдущий объектив 40х. Это происходит случайно при переходе назад от 100х объектива к объективу 40х, объектив 40х соприкасается с иммерсионным маслом, так как он имеет малое рабочее расстояние. Поэтому также может потребоваться его очистка описанным выше способом.

Окрашенные или пластиковые части должны очищаться влажной ветошью. Пожалуйста, не пытайтесь настраивать или разбирать встроенные оптические части или механические компоненты, так как их повреждение ведет к потере гарантии. В случае повреждения микроскопа или несоответствия его требованиям, или вам необходимо дополнительная информация по работе, пожалуйста, свяжитесь с представителем или официальным дистрибьютором компании в России.

15. УХОД И ХРАНЕНИЕ

- **Никогда не смотрите в прибор на Солнце, на источник яркого света и лазерного излучения — ЭТО ОПАСНО ДЛЯ ЗРЕНИЯ И МОЖЕТ ПРИВЕСТИ К СЛЕПОТЕ!**
- Будьте внимательны, если пользуетесь прибором вместе с детьми или людьми, не ознакомленными с инструкцией.
- После вскрытия упаковки и установки микроскопа проверьте каждый компонент.
- Не разбирайте прибор. Сервисные и ремонтные работы могут проводиться только в специализированном сервисном центре.
- Оберегайте прибор от резких ударов и чрезмерных механических воздействий. Не прикладывайте чрезмерных усилий при настройке фокуса. Не затягивайте стопорные и фиксирующие винты слишком туго.
- Не касайтесь пальцами поверхностей линз. Для внешней очистки прибора используйте специальную салфетку и специальные чистящие средства Levenhuk для чистки оптики. Не используйте для чистки средства с абразивными или коррозионными свойствами и жидкости на основе ацетона.
- Абразивные частицы (например, песок) следует не стирать, а сдувать или смахивать мягкой кисточкой.
- Не подвергайте прибор длительному воздействию прямых солнечных лучей. Не используйте прибор в условиях повышенной влажности и не погружайте его в воду.
- Работайте с микроскопом аккуратно, надевайте на него пылезащитный чехол после работы, чтобы защитить его от пыли и масляных пятен.
- Если объективы и окуляры не используются долгое время, храните их упакованными в сухую коробку, отдельно от микроскопа.
- Храните прибор в сухом прохладном месте, недоступном для пыли, влияния кислот или других активных химических веществ, вдали от отопителей (бытовых, автомобильных), открытого огня и других источников высоких температур.
- Не используйте микроскоп рядом с воспламеняемыми материалами, так как основание микроскопа может нагреться во время работы.
- Всегда отключайте микроскоп от электросети, прежде чем открывать батарейный отсек или менять лампу подсветки. Перед заменой лампы дайте ей остыть и всегда меняйте ее на лампу того же типа.

ООО ЦИРМИ INFO@CIRMI.RU WWW.GOSZDRAVNADZOR.RU

- Используйте источник питания, соответствующий напряжению сети, иначе может сгореть лампа, повредиться электросхема микроскопа или произойти короткое замыкание.
- **Если деталь прибора или элемент питания были проглочены, срочно обратитесь за медицинской помощью.**

16. ВОЗМОЖНЫЕ НЕИСПРАВНОСТИ МИКРОСКОПА И СПОСОБЫ ИХ УСТРАНЕНИЯ

Проблема	Решение
Электрика	
Мигание света	Замените электрические части одну за другой для нахождения неработающего компонента.
Лампа не загорается при включении	При неисправности лампочки следует заменить её, установить и подключить прибор к сети.
Недостающая яркость освещения	Заменить лампочку на нужную
Оптика	
Изображение не четкое	Настройте объектив и его фокусировку, поворачивая корпус линзы на значении 10х, при значении 4х меняйте значение на ±0,15 мм, при 40х – ±0,06 мм, при 100х – ±0,03 мм.
Грязь или пыль на поле зрения	Очистить
Изображение верх дном	Повернуть предметное стекло
На иммерсионном объективе не используется иммерсионное масло	Использовать иммерсионное масло
Апертура конденсора открыта слишком широко	Уменьшить апертуру
Плавающий образец	Закрепить образец
Изображение окрашено в желтый цвет	Использовать фильтр дневного цвета
Недостаточная яркость изображения	Настроить апертуру конденсора
Механика	
Шатается платформа	Используйте универсальный гаечный ключ и зафиксируйте платформу.
Револьверное устройство не находится в фиксированном положении	Настроить револьверное устройство и отцентрировать его.
Конденсор находится не в центре поля зрения или он наклонен	Заново установить конденсор и закрепить центральным узлом крепления
Покровное стекло слишком толстое или тонкое	Использовать покровное стекло необходимой толщины
Изображение двигается рывками	Закрепить механический столик
Неинтегрированные изображения	Настроить межзрачковое расстояние
Чрезмерная усталость глаз	Откорректировать настройку диоптрий, настроить яркость с помощью диска управления

ООО ЦИРМИ INFO@CIRMI.RU WWW.GOSZDRAVNADZOR.RU

17. УСЛОВИЯ ТРАНСПОРТИРОВКИ И ХРАНЕНИЯ, ЭКСПЛУТАЦИИ

Таблица 1. Условия транспортировки:

Наименование	**Диапазон**
Температура	от –60 до +50 °С.
Относительная влажность	0 до 80%

Таблица 2. Условия хранения:

Наименование	**Диапазон**
Температура	от +5 до +40 °С

Таблица 3. Условия применения/эксплуатации МИ

Условия окружающей среды	
Влажность	Не более 80%
Температура	От +5 до +35°
Примечание: работать с иммерсионным объективом следует в помещении с температурой воздуха от +15 до +25 °С.	

18. ПОРЯДОК И УСЛОВИЯ УТИЛИЗАЦИИ ИЛИ УНИЧТОЖЕНИЯ МИ

В случае подтверждения фактов и обстоятельств, создающих угрозу жизни и здоровью граждан и медицинских работников при применении и эксплуатации данного медицинского изделия, а также по окончании срока годности и (или) эксплуатации, медицинское изделие подлежит утилизации. Утилизация должна производиться юридическим лицом или индивидуальным предпринимателем, имеющим лицензию на сбор, транспортирование, обработку, утилизацию, обезвреживание и размещение отходов I–IV классов опасности.

19. ЭЛЕКТРОМАГНИТНАЯ СОВМЕСТИМОСТЬ

По электромагнитной совместимости микроскоп соответствует требованиям EN 61326-1: 2013, EN 61000-3-2: 2014, EN 61000-3-3: 2013.

20. СВЕДЕНИЯ О ПРИМЕНИМЫХ СТАНДАРТАХ

Список применимых стандартов:

EN 55011: 2016 + A1: 2017 - Промышленное, научное и медицинское оборудование. Характеристики радиочастотных помех. Пределы и методы измерения

EN 61326-1: 2013 - Электрическое оборудование для измерения, управления и лабораторного использования. Требования электромагнитной совместимости. Часть 1. Общие требования

EN 61000-3-2: 2014 - Электромагнитная совместимость. Часть 3-2. Пределы. Пределы выбросов для синусоидального тока (оборудование с входным током не более или равное 16А на фазу)

EN 61000-3-3: 2013 Электромагнитная совместимость (ЭМС) - Часть 3 - 3: Пределы - Ограничение изменений напряжения, колебаний напряжения и фликера в общественных системах с низким напряжением питания, для оборудования с номинальным током ≤ 16 А на фазу и не подлежит условному соединению (IEC 61000-3-3: 2013)

ISO 9001-2015 Система менеджмента качества

ООО ЦИРМИ INFO@CIRMI.RU WWW.GOSZDRAVNADZOR.RU

21. ГАРАНТИЯ И РЕКЛАМАЦИЯ

Международная пожизненная гарантия Levenhuk

Компания Levenhuk гарантирует отсутствие дефектов в материалах конструкции и дефектов изготовления изделия. Продавец гарантирует соответствие качества приобретенного вами изделия компании Levenhuk требованиям технической документации при соблюдении потребителем условий и правил транспортировки, хранения и эксплуатации изделия. Срок гарантии: на аксессуары — **6 (шесть) месяцев** со дня покупки, на остальные изделия — **пожизненная гарантия** (действует в течение всего срока эксплуатации прибора). Гарантия не распространяется на комплектующие с ограниченным сроком использования, в том числе лампы (накаливания, светодиодные, галогенные, энергосберегающие и прочие типы ламп), электрокомплектующие, расходные материалы, элементы питания и прочее. Подробнее об условиях гарантийного обслуживания см. на сайте www.levenhuk.ru/support

По вопросам гарантийного обслуживания вы можете обратиться в ближайшее представительство компании Levenhuk.

22. НАИМЕНОВАНИЕ И ЮРИДИЧЕСКИЙ АДРЕС ПРОИЗВОДИТЕЛЯ МИ И УПОЛНОМОЧЕННОГО ПРЕДСТАВИТЕЛЯ ПРОИЗВОДИТЕЛЯ В РОССИИ

РАЗРАБОТЧИК: NINGBO TEACHING INSTRUMENT CO.,LTD. (НИНГБО ТЕАЧИНГ ИНСТРУМЕНТ КО.,ЛТД.), Китай, No.55, Lane 658, WangTong Road, Ningbo, Zhejiang. China

ПРОИЗВОДИТЕЛЬ: NINGBO TEACHING INSTRUMENT CO.,LTD. (НИНГБО ТЕАЧИНГ ИНСТРУМЕНТ КО.,ЛТД.), Китай, No.55, Lane 658, WangTong Road, Ningbo, Zhejiang. China

МЕСТО ПРОИЗВОДСТВА: Китай, No.55, Lane 658, WangTong Road, Ningbo, Zhejiang. China

УПОЛНОМОЧЕННОЙ ПРЕДСТАВИТЕЛЬ ПРОИЗВОДИТЕЛЯ В РОССИИ: Открытое акционерное общество «Левенгук» (ОАО «Левенгук»), Россия, 190005 г. Санкт-Петербург, Измайловский пр-т д. 22 лит. А

ООО ЦИРМИ INFO@CIRMI.RU WWW.GOSZDRAVNADZOR.RU

Перевод с английского и китайского языков на русский язык

НОТАРИАЛЬНОЕ УДОСТОВЕРЕНИЕ ПОДЛИННОСТИ

Нотариальная контора «Тяньи» г. Нинбо провинции Чжэцзян, Китайская Народная Республика
/Тисненая печать: Нотариальная контора «Тяньи» г. Нинбо провинции Чжэцзян, Китайская Народная Республика/

ООО ЦИРМИ INFO@CIRMI.RU WWW.GOSZDRAVNADZOR.RU

Согласовано

НИНБО ТИЧИНГ ИНСТРУМЕНТ КО., ЛТД.
Организация

Китай, № 55, переулок 658, ВанТонг шоссе, Нинбо, Чжэцзян, Китай
Адрес

Официальный представитель
Должность

Чжан Ци
Фамилия, Имя

16.08.2021
Дата ДД.ММ.ГГГГ.

/Подпись/
Подпись

/Печать: НИНБО ТИЧИНГ ИНСТРУМЕНТ КО., ЛТД. (NINGBO TEACHING INSTRUMENT CO., LTD.)
3302030320679/

Руководство по эксплуатации

Микроскопы медицинские световые лабораторные Levenhuk

Варианты исполнения:

Микроскоп медицинский световой лабораторный Levenhuk 500M, монокулярный
Микроскоп медицинский световой лабораторный Levenhuk 500B, бинокулярный
Микроскоп медицинский световой лабораторный Levenhuk 500T POL, тринокулярный

Производства:

НИНБО ТИЧИНГ ИНСТРУМЕНТ КО., ЛТД. Китай, №55, переулок 658, ВанТонг шоссе, Нинбо, Чжэцзян, Китай

Версия 1.0

2021

Перевод выполнила переводчик
Токмакова Анна Юрьевна

ООО ЦИРМИ INFO@CIRMI.RU WWW.GOSZDRAVNADZOR.RU

Российская Федерация

Город Москва

Двадцать восьмого сентября две тысячи двадцать первого года

Я, Гончарова Екатерина Владимировна, нотариус города Москвы, свидетельствую подлинность подписи переводчика Токмаковой Анны Юрьевны.

Подпись сделана в моем присутствии.

Личность подписавшего документ установлена.

Зарегистрировано в реестре за №**77/2195-н/77-2021-** 2-567.

Уплачено за совершение нотариального действия: 400 руб. 00 коп.

Е.В. Гончарова

Прошнуровано, пронумеровано и скреплено печатью 52 (пятьдесят два) листа.

Е.В. Гончарова

ООО ЦИРМИ INFO@CIRMI.RU WWW.GOSZDRAVNADZOR.RU

公　证　书

中华人民共和国浙江省宁波市天一公证处

ООО ЦИРМИ INFO@CIRMI.RU WWW.GOSZDRAVNADZOR.RU

Согласовано/APPROVAL

NINGBO TEACHING INSTRUMENT CO.,LTD.
Организация/Organization

Китай, No.55, Lane 658, WangTong Road, Ningbo, Zhejiang. China
Адрес/Address

_____Legal Representative_____
Должность/Occupation

_____Zhang Qi_____
Фамилия, Имя/ Surname, Name

_____2021/8/16_____
ДатаДД.ММ.ГГГГ/Date DD.MM.YYYY

_____
Подпись/Signature

Руководство по эксплуатации

Микроскопы медицинские световые лабораторные Levenhuk

Варианты исполнения:

Микроскоп медицинский световой лабораторный Levenhuk 400M, монокулярный

Микроскоп медицинский световой лабораторный Levenhuk 400B, бинокулярный

Микроскоп медицинский световой лабораторный Levenhuk 400T, тринокулярный

Микроскоп медицинский световой лабораторный Levenhuk D400 LCD

Производства:

NINGBO TEACHING INSTRUMENT CO.,LTD., Китай, No.55, Lane 658, WangTong Road, Ningbo, Zhejiang. China

Версия 1.0

2021

ООО ЦИРМИ INFO@CIRMI.RU WWW.GOSZDRAVNADZOR.RU

公 证 书

(2021)浙甬天证外字第 2143 号

申请人：宁波市教学仪器有限公司，统一社会信用代码：91330200254078019 5，住所：宁波市海曙区望童路 658 弄 55 号。

法定代表人：张琪，男，一九八二年十二月二十三日出生，公民身份号码：330203198212230637。

公证事项：签名、印鉴

兹证明宁波市教学仪器有限公司的法定代表人张琪于二〇二一年八月十八日来到我处，在本公证员的面前确认，前面外文本《确认书》上的签名和加盖“宁波市教学仪器有限公司”印章是其本人所为。

中华人民共和国浙江省宁波市天一公证处

公证员 林宁宁

二〇二一年八月十八日

浙江省宁波市天一公证处

IV55321228

ООО ЦИРМИ INFO@CIRMI.RU WWW.GOSZDRAVNADZOR.RU

НОТАРИАЛЬНЫЙ АКТ

(2021) Чжэ.Юн.Тянь.Чжэн.Вай.Цзы.№2143

Заявитель: Нинбо Тичинг Инструмент Ко. Лтд., единый код социального кредита: 913302002540780195, адрес: город Нинбо, района Хайшу, ВанТонг шоссе, переулок 658, № 55.

Законный представитель: Чжан Ци, муж., родился 23 декабря 1982 года, номер удостоверения личности гражданина: 330203198212230637.

Содержание нотариального акта: подпись, печать

Настоящим свидетельствует, что законный представитель Чжан Ци Нинбо Тичинг Инструмент Ко. Лтд. 18 августа 2021 года пришёл в нашу нотариальную контору, в присутствии данного нотариуса подтвердил подлинность своих подписи и печати "Нинбо Тичинг Инструмент Ко. Лтд." под предыдущим «Согласовано» на иностранном языке.

Нотариальная контора «Тяньи» г. Нинбо провинции Чжэцзян КНР(печать)

Нотариус: Линь Нинцзи (подпись)

I V55321229

18 августа 2021 г.

ООО ЦИРМИ INFO@CIRMI.RU WWW.GOSZDRAVNADZOR.RU

公 证 书

(2021)浙甬天证外字第 2144 号

申请人：宁波市教学仪器有限公司，统一社会信用代码：91330200254078019 5，住所：宁波市海曙区望童路 658 弄 55 号。

法定代表人：张琪，男，一九八二年十二月二十三日出生，公民身份号码：330203198212230637。

公证事项：译本与原本相符

兹证明前面的 (2021)浙甬天证外字第 2143 号《公证书》的俄文译本内容与该公证书中文原本相符。

中华人民共和国浙江省宁波市天一公证处

公证员 林宁宁

二〇二一年八月十八日

浙江省宁波市天一公证处

IV55321230

ООО ЦИРМИ INFO@CIRMI.RU WWW.GOSZDRAVNADZOR.RU

НОТАРИАЛЬНЫЙ АКТ

(2021) Чжэ.Юн.Тянь.Чжэн.Вай.Цзы.№2144

Заявитель: Нинбо Тичинг Инструмент Ко. Лтд., единый код социального кредита: 913302002540780195, адрес: город Нинбо, района Хайшу, ВанТонг шоссе, переулок 658, № 55.

Законный представитель: Чжан Ци, муж., родился 23 декабря 1982 года, номер удостоверения личности гражданина: 330203198212230637.

Содержание нотариального акта: соответствие русского перевода тексту на китайском языке

Данный нотариальный акт настоящим удостоверяет, что содержание русского перевода предыдущего «Нотариального акта» за номером (2021)Чжэ.Юн.Тянь.Чжэн.Вай.Цзы.№2143 соответствует содержанию подлинника документа на китайском языке.

Нотариальная контора «Тяньи» г. Нинбо провинции Чжэцзян КНР(печать)

Нотариус: Линь Нинцзи (подпись)

18 августа 2021 г.

1V55321231

ООО ЦИРМИ INFO@CIRMI.RU WWW.GOSZDRAVNADZOR.RU

СОДЕРЖАНИЕ

1. НАИМЕНОВАНИЕ МЕДИЦИНСКОГО ИЗДЕЛИЯ (МИ) И ЕГО КЛАССИФИКАЦИЯ.....3
2. НАЗНАЧЕНИЕ МЕДИЦИНСКОГО ИЗДЕЛИЯ.....3
3. ОБЛАСТЬ ПРИМЕНЕНИЯ.....3
4. ОСНОВНЫЕ ТЕХНИЧЕКСИЕ ХАРАКТЕРИСТИКИ 3
5. ИСПОЛЬЗОВАНИЕ МИКРОСКОПА.....9
6. ПОКАЗАНИЯ И ПРОТИВОПОКАЗАНИЯ К ПРИМЕНЕНИЮ МИ И ВОЗМОЖНЫЕ ПОБОЧНЫЕ ЭФФЕКТЫ.....12
7 ИНФОРМАЦИЯ О ПОТЕНЦИАЛЬНЫХ ПОТРЕБИТЕЛЯХ МИ.....12
8. ВОЗМОЖНОСТЬ И МЕТОДЫ ИНТЕГРАЦИИ С ДРУГИМИ МЕДИЦИНСКИМИ ИЗДЕЛИЯМИ.....12
9. ОПИСАНИЕ СОСТАВНЫХ ЧАСТЕЙ 12
10. ЭЛЕКТРИЧЕСКАЯ СХЕМА ИЗДЕЛИЯ.....29
11. ДАННЫЕ О МАРКИРОВКЕ МИ И ЕГО УПАКОВКЕ.....30
12. СРОК СЛУЖБЫ.....41
13. КОМПЛЕКТНОСТЬ.....42
14. ОЧИСТКА И ДЕЗИНФЕКЦИЯ.....43
15. УХОД И ХРАНЕНИЕ.....44
16. ВОЗМОЖНЫЕ НЕИСПРАВНОСТИ МИКРОСКОПА И СПОСОБЫ ИХ УСТРАНЕНИЯ.....45
17. УСЛОВИЯ ТРАНСПОРТИРОВКИ И ХРАНЕНИЯ, ЭКСПЛУТАЦИИ.....46
18. ПОРЯДОК И УСЛОВИЯ УТИЛИЗАЦИИ ИЛИ УНИЧТОЖЕНИЯ МИ.....46
19. ЭЛЕКТРОМАГНИТНАЯ СОВМЕСТИМОСТЬ.....46
20. СВЕДЕНИЯ О ПРИМЕНИМЫХ СТАНДАРТАХ.....46
21. ГАРАНТИЯ И РЕКЛАМАЦИЯ.....47
22. НАИМЕНОВАНИЕ И ЮРИДИЧЕСКИЙ АДРЕС ПРОИЗВОДИТЕЛЯ МИ И УПОЛНОМОЧЕННОГО ПРЕДСТАВИТЕЛЯ ПРОИЗВОДИТЕЛЯ В РОССИИ.....47

ООО ЦИРМИ INFO@CIRMI.RU WWW.GOSZDRAVNADZOR.RU

1. НАИМЕНОВАНИЕ МЕДИЦИНСКОГО ИЗДЕЛИЯ (МИ) И ЕГО КЛАССИФИКАЦИЯ

1.1 Наименование МИ и состав

Микроскопы медицинские световые лабораторные Levenhuk, варианты исполнения:

1) Микроскоп медицинский световой лабораторный Levenhuk 400M, монокулярный, (арт. 75419)
2) Микроскоп медицинский световой лабораторный Levenhuk 400B (арт. 75420), бинокулярный
3) Микроскоп медицинский световой лабораторный Levenhuk 400T, тринокулярный, (арт. 75421)
4) Микроскоп медицинский световой лабораторный Levenhuk D400 LCD (арт. 75422)

1.2 Классификация МИ

Класс риска 2а.

2. НАЗНАЧЕНИЕ МЕДИЦИНСКОГО ИЗДЕЛИЯ

Изделия предназначены для изучения в лабораториях прозрачных образцов в проходящем свете.

3. ОБЛАСТЬ ПРИМЕНЕНИЯ

Изделие применяется в клинических, микробиологических, патологоанатомических и других лабораториях медицинских учреждений.

4. ОСНОВНЫЕ ТЕХНИЧЕКСИЕ ХАРАКТЕРИСТИКИ

4.1 Основные габаритные размеры изделий

№	Артикул	Наименование	Размеры изделия (ДхШхВ), см	Размеры упаковки (ДхШхВ), см	Масса изделия (без упаковки), кг	Масса изделия (в упаковке), кг
1	75419	Микроскоп Levenhuk 400M, монокулярный	33,0x16,5x20,0	40,0x19,5x 27,0	1,90	2,50
2	75420	Микроскоп Levenhuk 400B, бинокулярный	32,0x16,5x20,0	40,0x19,5x 27,0	2,80	3,50
3	75421	Микроскоп Levenhuk 400T, тринокулярный	32,0x16,0x21,0	42,0x21,5x 29,0	4,06	2,90
4	75422	Микроскоп цифровой Levenhuk D400 LCD	37,0x17,0x24,0	46,0x26,5x 37,0	2,64	3,94

4.2 Описание составных частей изделий, технические характеристики и принцип работы по вариантам исполнения

ООО ЦИРМИ INFO@CIRMI.RU WWW.GOSZDRAVNADZOR.RU

Описание составных частей микроскопов Levenhuk 400M, 400B, 400T, D400 LCD:

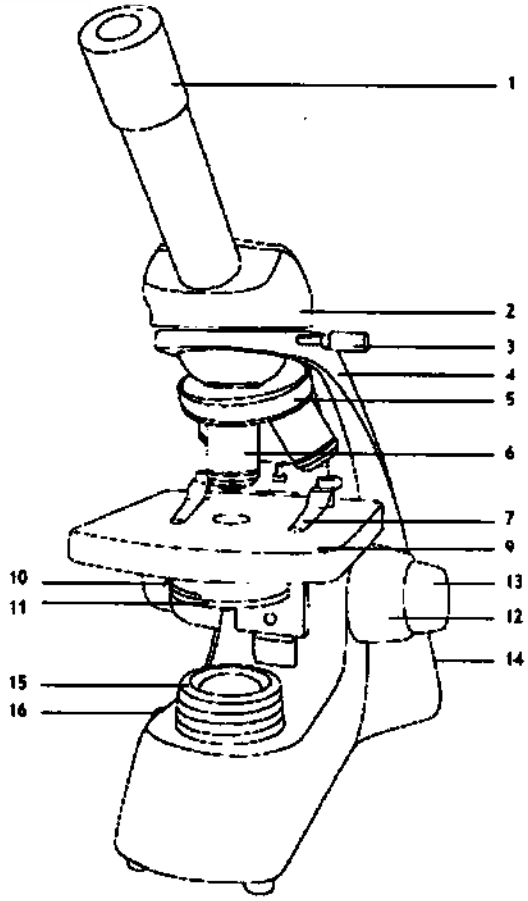

Рис. 1a Levenhuk 400M

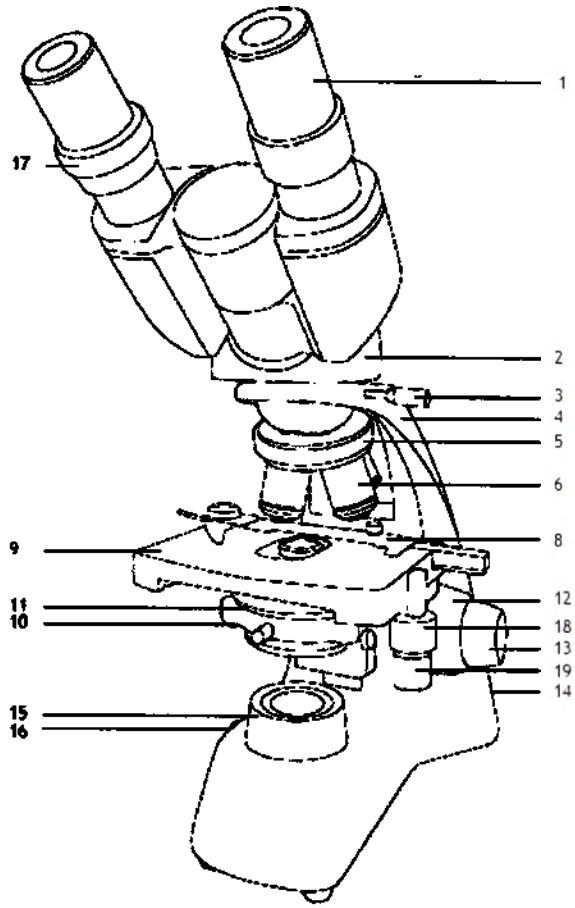

Рис. 1b Levenhuk 400B

ООО ЦИРМИ INFO@CIRMI.RU WWW.GOSZDRAVNADZOR.RU

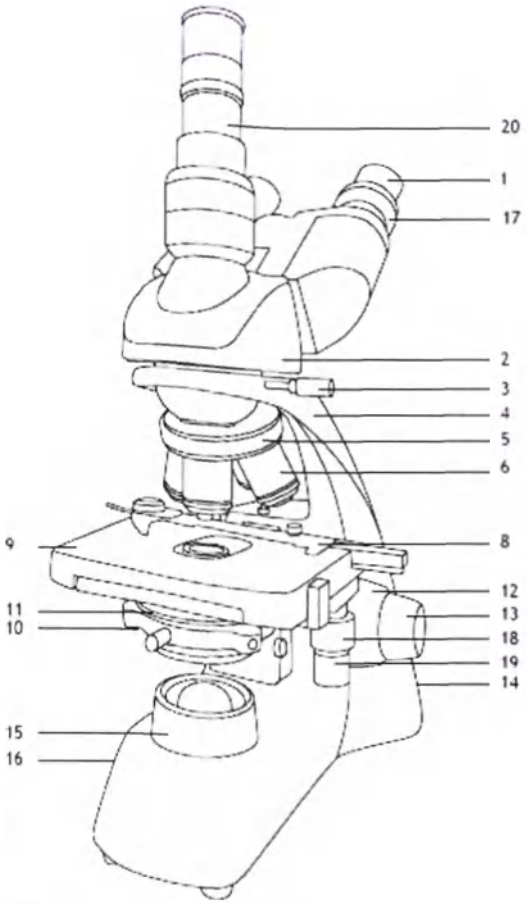

Рис. 1c Levenhuk 400T

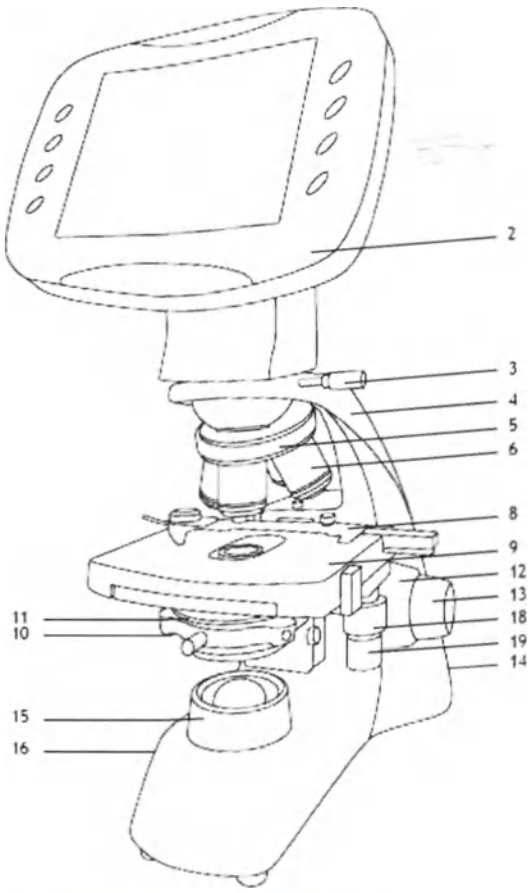

Рис. 1d Levenhuk D400 LCD

1.	**Окуляр**
2.	Окулярная насадка/ЖК-экран
3.	Фиксатор монокулярной/бинокулярной/тринокулярной насадки
4.	Штатив (опорная стойка)
5.	Револьверное устройство
6.	Объектив
7.	Держатели препарата (зажимы)
8.	Препаратоводитель
9.	Предметный столик
10.	Регулятор апертурной диафрагмы
11.	Конденсор с держателем фильтра
12.	Ручка грубой фокусировки
13.	Ручка тонкой фокусировки
14.	Кнопка вкл/выкл подсветки (не показана)
15.	Блок подсветки
16.	Регулятор яркости подсветки (не показан)
17.	Кольцо диоптрийной настройки
18.	Перемещение столика по горизонтали (вправо/влево)
19.	Перемещение столика по горизонтали (вперед/назад)
20.	Третья окулярная трубка (только тринокулярные модели)

ООО ЦИРМИ INFO@CIRMI.RU WWW.GOSZDRAVNADZOR.RU

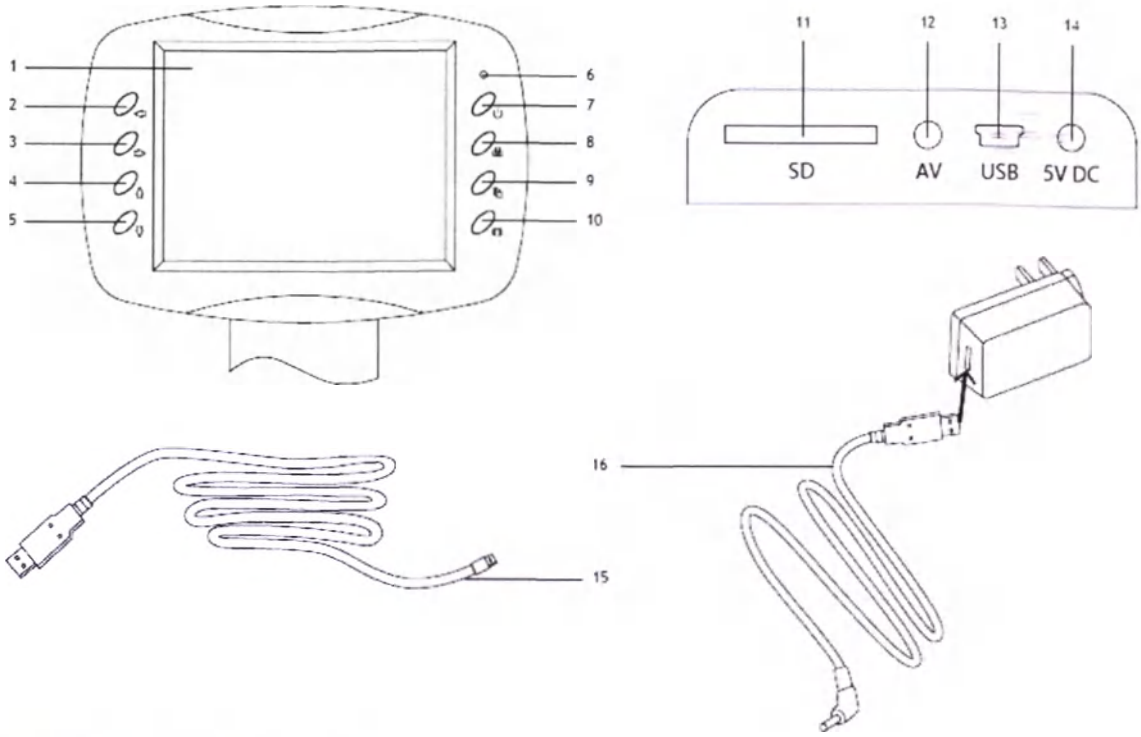

Рис. 2а Levenhuk D400 LCD

1.	**ЖК-экран**
2.	Кнопка «Влево»
3.	Кнопка «Вправо»
4.	Кнопка «Вверх»
5.	Кнопка «Вниз»
6.	Светодиодный индикатор
7.	Кнопка вкл/выкл питания
8.	Кнопка «Съемка»
9.	Кнопка «Настройка»
10.	Кнопка «Видео»
11.	Разъем карты SD
12.	Разъем AV
13.	Разъем miniUSB
14.	Разъем кабеля питания
15.	USB-кабель
16.	Кабель питания

Технические характеристики микроскопов Levenhuk 400M, 400B, 400T, D400 LCD:

Артикул	**75419**	**75420**	**75421**	**75422**
Модель	**Levenhuk 400M**	**Levenhuk 400B**	**Levenhuk 400T**	**Levenhuk D400 LCD**
Тип микроскопа	биологические/световые			биологические/световые, цифровые

ООО ЦИРМИ INFO@CIRMI.RU WWW.GOSZDRAVNADZOR.RU

Метод исследования	светлое поле			
Увеличение	40–400x	40–1000x		60–1500x
Межзрачковое расстояние	–	48–75 мм		–
Насадка	монокулярная, поворотная на 360°, с наклоном 45°, с указателем центра поля	бинокулярная, поворотная на 360°, с наклоном 30°	тринокулярная, поворотная на 360°, с наклоном 30°	5,6" ЖК-экран
Диаметр окулярной трубки	23,2 мм			–
Диаметр третьей вертикальной окулярной трубки	–	–	23,2 мм	–
Окуляры	WF10x/18 мм	WF10x/18 мм		–
Диоптрийная коррекция окуляров	–	±5		–
Объективы	ахроматические: 4x, 10x, 40xs	ахроматические: 4x, 10x, 40xs, 100xs (масляный)		
Револьверное устройство	на 3 объектива	на 4 объектива		
Диапазон перемещения предметного столика	–	55/20 мм		
Предметный столик	110x110 мм, с зажимами	механический двухслойный, 115x110 мм, с препаратоводителем		
Фокусировка	коаксиальная, грубая (12 мм) и точная (0,002 мм)			коаксиальная, грубая (15 мм) и точная (0,002 мм)
Конденсор	0,65 с ирисовой диафрагмой и держателем фильтра	Аббе N.A. 1,25 с ирисовой диафрагмой и держателем фильтра		
Подсветка	нижняя, светодиодная (1 Вт) с регулировкой яркости			
Коллектор	+			
Светофильтры	синий, желтый, зеленый			
Иммерсионное масло	–	+		
Предохранитель	–			
Источник питания	110–220 В, через сетевой адаптер или 3 перезаряжаемые батарейки типа АА, 1300 мАч, 1,2 В			

ООО ЦИРМИ INFO@CIRMI.RU WWW.GOSZDRAVNADZOR.RU

	время работы: 4 часа, время зарядки: 3 часа		
Камера	–		2 Мпикс
Крепление для камеры	–	+	–
Источник питания камеры	–		5 В, 1 А через сетевой адаптер
Срок службы	не менее 3 лет		

Технические характеристики ЖК-экрана (Levenhuk D400 LCD)

Максимальное разрешение (в покое)	1600x1200 пикс
Число мегапикселей	2
Чувствительный элемент	1/3
Место установки	Штатив (опорная стойка)
Размер пикселя	2,8 мкм
Чувствительность	1,0 В/лк·с, @550 нм
Спектральный диапазон	400–950 нм
Формат изображения	*.jpg
Формат видео	*.avi
Баланс белого	авто
Контроль экспозиции	авто
Выход	разъем карты SD разъем AV разъем miniUSB разъем кабеля питания
Питание	5 В, 1 А через сетевой адаптер
Операционная система	Windows 7 и ниже

Внимание! Помните, что напряжение сети в России и большинстве европейских стран составляет
220—240 В. Если вы хотите использовать устройство в стране с другим стандартом сетевого напряжения, необходимо включать его в розетку только через соответствующий конвертер (преобразователь напряжения).

Микроскоп должен быть заземлен. Убедитесь, что напряжение сети соответствует напряжению, указанному на корпусе микроскопа.

Технические характеристики объективов:

Тип коррекции	Линейное увеличение и числовая	Система	Линейное поле зрения в пространстве	Общее увеличение микроскопа с

ООО ЦИРМИ INFO@CIRMI.RU WWW.GOSZDRAVNADZOR.RU

	апертура		предметов с окуляром 10x/22, мкм	окуляром 10x
Ахромат	4x/0,15	Сухая	550	40
Ахромат	10x/0,35	Сухая	220	100
Ахромат	40x/0,75	Сухая	55	400

5 ИСПОЛЬЗОВАНИЕ МИКРОСКОПА

Эксплуатация микроскопов осуществляется в соответствии с инструкцией по эксплуатации.

Принцип работы микроскопов Levenhuk 400M, 400B, 400T, D400 LCD:

Сборка

- Аккуратно распакуйте микроскоп и установите его на ровную поверхность.
- Снимите упаковку и пластиковую защиту с окулярной насадки.
- Установите монокулярную, бинокулярную, тринокулярную насадку или ЖК-экран на корпус и затяните фиксатор.
- Осмотрите все элементы, входящие в комплект поставки, установите их назначение.
- Откройте батарейный отсек, вставьте батарейки, соблюдая полярность, закройте батарейный отсек и включите микроскоп. Перед тем как использовать микроскоп, необходимо зарядить батарейки: вставьте батарейки в батарейный отсек, соблюдая полярность, и подключите микроскоп к сети при помощи адаптера питания.

Использование

Рассмотрите рисунки 1a (монокулярная модель), 1b (бинокулярная модель), 1c (тринокулярная модель) и 1d (модель с ЖК-экраном).

- Включите питание, загорится подсветка. Настройте яркость так, чтобы она составляла около 70%. Положите препарат на предметный столик. Убедитесь, что зажимы надежно держат препарат.
- Ирисовую диафрагму необходимо настраивать в соответствии с разными цифровыми апертурами разных объективов. Лучше всего настроить ирисовую диафрагму таким образом, чтобы ее диаметр был немного меньше апертуры выбранного объектива. Откройте/закройте ирисовую диафрагму с помощью ручки регулировки. Если ручка повернута вправо, ирисовая диафрагма полностью открыта. Примечание: диафрагма не регулирует яркость подсветки. Чтобы отрегулировать яркость подсветки, используйте регулятор яркости подсветки.
- Сдвиньте держатель фильтра, поместите в него необходимый фильтр и затем верните держатель в начальное положение.
- Чтобы сменить увеличение объектива, поверните револьверное устройство до щелчка.
- При регулировке фокуса, чтобы объектив не касался образца, поворачивайте ручку грубой фокусировки, пока образец не окажется на расстоянии примерно 3,175 мм (1/8") от объектива.
- Наблюдая в окуляр, медленно поверните ручку грубой фокусировки до тех пор, пока не появится изображение наблюдаемого препарата. Поверните ручку тонкой фокусировки так, чтобы изображение стало четким. При работе с высокими увеличениями механизм тонкой фокусировки позволит четко сфокусироваться на наблюдаемом препарате.
- При использовании масляного объектива следует заполнить пространство между поверхностью исследуемого образца и лицевой поверхностью объектива

ООО ЦИРМИ INFO@CIRMI.RU WWW.GOSZDRAVNADZOR.RU

иммерсионным маслом. Поднимите конденсор в верхнее положение и капните немного масла на объектив и покровное стекло препарата. Поверните револьверное устройство вперед и назад несколько раз, чтобы избавиться от пузырьков воздуха в масле. Затем зафиксируйте объектив в рабочем положении. Убедитесь, что масло заполняет все пространство между объективом и препаратом. После использования протрите масляный объектив насухо.

- Чтобы отрегулировать положение препаратоводителя (кроме модели Levenhuk 400M), поверните ручку грубой фокусировки по часовой стрелке (зафиксировать положение) или против часовой стрелки (ослабить).
- Поворачивая ручку для перемещения столика по горизонтали вперед-назад и вправо-влево, вы сможете поместить препарат в центр поля зрения окуляра (кроме модели Levenhuk 400M).
- Наблюдая правым глазом в окуляр, установленный в правый окулярный тубус, настройте резкость изображения при помощи ручек грубой и тонкой фокусировки. Для бинокулярных и тринокулярных моделей: затем, наблюдая левым глазом в левый окулярный тубус, вращайте кольцо диоптрийной настройки, чтобы устранить разницу в изображении для левого и правого глаза. Запомните настройку для использования в дальнейшем. Настройте расстояние между осями окулярных тубусов бинокулярной насадки таким образом, чтобы при наблюдении двумя глазами изображение сливалось в единую окружность.
- Для тринокулярных моделей: вы можете установить цифровую камеру в третью окулярную трубку.

ЖК-экран микроскопа Levenhuk D400 LCD

В модели Levenhuk D400 LCD для наблюдений используется ЖК-экран (рис. 2а). Чтобы начать работу, подключите кабель питания к разъему питания на корпусе ЖК-экрана и включите его в сеть. Затем включите ЖК-экран при помощи кнопки вкл/выкл питания, удерживая ее в течение 3 секунд. Вы также можете установить карту памяти (не входит в комплект поставки) в соответствующий разъем, чтобы сохранять полученные фото и видео.

Цифровое увеличение

Во время наблюдений нажмите кнопку «Вверх», чтобы увеличить изображение, кнопку «Вниз» — чтобы уменьшить.

Как сделать снимок

Чтобы сделать фото, нажмите кнопку «Съемка» на панели управления.

Как записать видео

1) Нажмите кнопку «Видео», чтобы перейти в режим записи видео.
2) Нажмите кнопку «Съемка», чтобы начать записывать видео.
3) Нажмите кнопку «Съемка» еще раз, чтобы прекратить запись видео.

Просмотр фотографий и видеозаписей

1) Вставьте карту SD в разъем.
2) Дважды нажмите кнопку «Видео», чтобы включить режим просмотра.
3) Для просмотра сделанных снимков и видеозаписей нажимайте кнопки «Вправо» и «Влево». Чтобы начать воспроизведение видео, нажмите кнопку «Съемка».

ООО ЦИРМИ INFO@CIRMI.RU WWW.GOSZDRAVNADZOR.RU

Сохранение фотографий и видеозаписей на компьютер

1) Вставьте карту SD в разъем.

2) Соедините микроскоп с компьютером при помощи USB-кабеля. Теперь вы можете перенести данные на компьютер.

Просмотр на компьютере (только для Windows 7 и ниже)

Установите программное обеспечение **SENSor driver** на ваш компьютер (диск с ПО входит в комплект). После завершения установки на вашем рабочем столе появится иконка программы **CamApp**. Выключите ЖК-экран при помощи кнопки вкл/выкл питания. Соедините ЖК-экран с компьютером при помощи USB-кабеля. Затем нажмите и удерживайте кнопку «Фото», пока на ЖК-экране не появится надпись **PC CAM**. После этого автоматически начнется установка драйвера. По окончании установки кликните на иконку **CamApp** на рабочем столе компьютера, чтобы начать просмотр.

Подключение к телевизору/монитору с AV-разъемом

Подключите ЖК-экран к телевизору/монитору при помощи AV-кабеля (в комплект не входит). Нажмите кнопку «Настройка», выберите пункт меню TV OUT и выберите TV-режим (NTSC/PAL). Теперь вы можете начать просмотр на экране.

Настройка

Чтобы перейти в меню настроек ЖК-экрана нажмите кнопку «Настройка». Используйте кнопки управления для выбора необходимых параметров. Для выбора необходимых параметров нажмите кнопку «Настройка» повторно.

- Чтобы выключить ЖК-экран удерживайте кнопку вкл/выкл питания в течение 3 секунд.

Меры безопасности

К работе с микроскопом должны допускаться лица, имеющие специальное медицинское образование. При работе с микроскопом источником опасности является электрический ток. Конструкция микроскопа исключает возможность случайного прикосновения к токоведущим частям, находящимся под напряжением.

ВНИМАНИЕ! ЗАМЕНУ ЛАМП В ФОНАРЯХ ПРОИЗВОДИТЬ ПРИ ОТКЛЮЧЕННОМ ОТ СЕТИ МИКРОСКОПЕ. ВО ИЗБЕЖАНИЕ ОЖОГА КОЖИ РУК О КОЛБУ ЛАМПЫ, ЗАМЕНУ ЛАМПЫ СЛЕДУЕТ ПРОИЗВОДИТЬ ЧЕРЕЗ 15–20 МИНУТ ПОСЛЕ ОТКЛЮЧЕНИЯ.

При замене плавких вставок необходимо устанавливать новые плавкие вставки только тех номиналов, которые были установлены ранее.

После окончания работы микроскоп и блок питания ртутной лампы необходимо отключить от сети.

Не рекомендуется оставлять без присмотра включенные в сеть приборы.

Ремонтные и профилактические работы необходимо производить только после отключения приборов от сети.

6. ПОКАЗАНИЯ И ПРОТИВОПОКАЗАНИЯ К ПРИМЕНЕНИЮ МИ И ВОЗМОЖНЫЕ ПОБОЧНЫЕ ЭФФЕКТЫ

ООО ЦИРМИ INFO@CIRMI.RU WWW.GOSZDRAVNADZOR.RU

6.1 Показания

- изучения прозрачных образцов в проходящем свете по методу фазового контраста, светлого и темного поля.

6.2 Противопоказания

Нет

Побочные эффекты

Нет.

7. ИНФОРМАЦИЯ О ПОТЕНЦИАЛЬНЫХ ПОТРЕБИТЕЛЯХ МИ

Потенциальными потребителями микроскопов являются:

- муниципальные и частные медицинские и оздоровительные учреждения.

8. ВОЗМОЖНОСТЬ И МЕТОДЫ ИНТЕГРАЦИИ С ДРУГИМИ МЕДИЦИНСКИМИ ИЗДЕЛИЯМИ

- Интеграция с другими медицинскими изделиями не предусмотрена

9. ОПИСАНИЕ СОСТАВНЫХ ЧАСТЕЙ МИ

Описание составных частей микроскопов Levenhuk 400M, 400B, 400T, D400 LCD:

Микроскоп медицинский световой лабораторный Levenhuk 400M, монокулярный, (арт. 75419)

1. Штатив (опорная стойка)

Составная часть микроскопа. Материал: металл, пластик. Конструктивный несущий узел микроскопа, на котором установлены тубус (окулярная насадка), предметный столик, осветительная система. В штатив встроены источник питания и фокусировочный механизм грубой и точной фокусировки. ДхШхВ, см: 24x16x23	

2. Насадка монокулярная

Составная часть микроскопа. Материал: металл, пластик, стекло. Монокулярная насадка, поворотная на 360°, с наклоном 45°. ДхШхВ, см: 15x10x11 (с учетном поворотной насадки) 15x10x10 (без учета поворотной насадки)	

3. Окуляр WF10x/18 мм (1 шт.)

ООО ЦИРМИ INFO@CIRMI.RU WWW.GOSZDRAVNADZOR.RU

Широкопольный окуляр. Алюминий марки LY12-cz – основа окуляра. Акрилонитрилбутадиенстирол марки ABS - корпус окуляра. Оптическое стекло марки 113010430 - линза окуляра. Увеличение, крат: 10 Поле зрения, мм: 18 Габариты, см: 3,2x3,3x5,2 Вес, кг: 0,06	

4. Револьверное устройство на 3 объектива

Составная часть микроскопа. Материал: металл. Состав: медь, алюминий Турель с тремя закрепленными объективами (ахроматические: 4x, 10x, 40xs). Диаметр/длина вместе с объективами, см: 5,5/6,4	

5. Объектив ахроматический: 4x

Составная часть револьверного устройства. Оптическая конструкция: ахромат Материал оптики: оптическое стекло. Материал корпуса: медь (HPb59-1), алюминий (LY12-cz). Увеличение, крат: 4 Числовая апертура: 0,1 Длина совместимого тубуса, мм: 160 Толщина совместимого покровного стекла, мм: 0,17 Габариты, см: 3,1x2,4x2,4 Вес, кг: 0,028	

6. Объектив ахроматический: 10x

Составная часть револьверного устройства. Оптическая конструкция: ахромат Материал оптики: оптическое стекло. Материал корпуса: медь (HPb59-1), алюминий (LY12-cz). Увеличение, крат: 10 Числовая апертура: 0,25 Длина совместимого тубуса, мм: 160 Толщина совместимого покровного стекла, мм: 0,17 Габариты, см: 4,3x2,4x2,4 Вес, кг: 0,054	

7. Объектив ахроматический: 40xs

Составная часть револьверного устройства. Оптическая конструкция: ахромат Материал оптики: оптическое стекло. Материал корпуса: медь (HPb59-1), алюминий (LY12-cz). Увеличение, крат: 40 Числовая апертура: 0,65 Длина совместимого тубуса, мм: 160 Толщина совместимого покровного стекла, мм: 0,17 Дополнительно: пружинящая оправа Габариты, см: 4,9x2,4x2,4 Вес, кг: 0,064	

8. Предметный столик

ООО ЦИРМИ INFO@CIRMI.RU WWW.GOSZDRAVNADZOR.RU

Составная часть микроскопа. Материал: металл, пластик. С зажимами для микропрепаратов. Размер: 110×110 мм Диапазон перемещения: нет	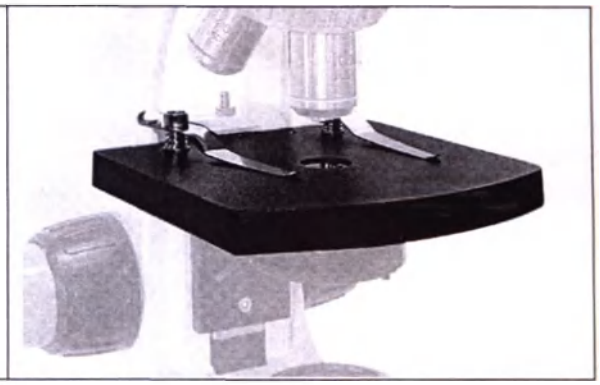

9. Конденсор 0,65

Составная часть микроскопа, размещен под предметным столиком. Числовая апертура: 0,65 Ирисовая диафрагма: есть Держатель фильтра: есть Материал оптики: оптическое стекло. Материал корпуса: литой алюминий, алюминий, медь, сталь Габариты, см: 12,5x12,5x7	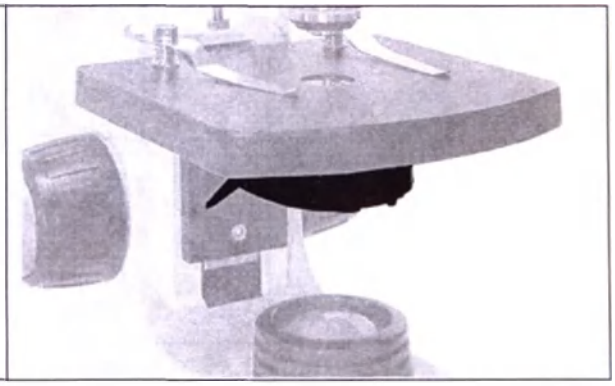

10. Светодиодная лампа

Составная часть осветителя микроскопа, размещена в основании. Светодиодная лампа 1 Вт. Компоненты диода: стекло, медный кронштейн, полифталамид, золотой провод, чип, отвечающий за подсветку. Материал корпуса: алюминиевая пластина. Марка: EPISTAR	

11. Аккумуляторы (перезаряжаемые батарейки типа АА) (3 шт.)

Никель-металлогидридные аккумуляторы Тип: АА, 1300 мАч, 1,2 В Габариты, см: 5x1,4x1,4 Вес, кг: 0,020 Теоретическая энергоёмкость: 300 Вт·ч/кг. Удельная энергоёмкость: около — 60-72 Вт·ч/кг. Удельная энергоплотность (Вт·ч/дм³): около — 150 Вт·ч/дм³. ЭДС: 1,25 В. Рабочая температура: −60…+55 °С (−40… +55). Срок службы: около 300—500 циклов заряда/разряда.	

12. Провод зарядного устройства

Model: XS-0451000HEUD Input: 100-240V AC 50/60Hz Output: 4.5V DC 1000 mA Длина, см: 195 Вес, кг: 0,170 Материал: поливинилхлорид, медная проволока. Марка: JINTAO.	

13. Светофильтр синий

Рекомендуется использовать в микроскопах с ахроматическими или планахроматическими объективами. Материал: тонированные стекла. Место установки: в держатель для фильтров или на полевую	

ООО ЦИРМИ INFO@CIRMI.RU WWW.GOSZDRAVNADZOR.RU

диафрагму Назначение: увеличение контрастности Габариты, см: 3,2x3,2x0,2 Вес, кг: 0,006	

14. Чехол защитный

Пылезащитный чехол для хранения микроскопа. Материал: поливинилхлорид, пластиковая пленка. Габариты (сложенный), см: 10x0,5x10 Вес, кг: 0,050	

15. Стекла покровные (не более 100 шт./уп.) (приобретаются отдельно при необходимости)

Покровные стекла необходимы для самостоятельного изготовления микропрепаратов. Они используются для накрывания размещенного на предметном стекле образца. Материал: натриево-известковое стекло. Размер, мм: 24x24 Толщина, мм: 0,13–0,17 Номинальное количество, шт.: 100	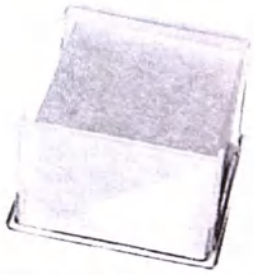

16. Стекла предметные (не более 50 шт./уп.) (приобретаются отдельно при необходимости)

Предназначены для самостоятельного изготовления микропрепаратов, на них размещают образцы для исследований. Материал: натриево-известковое стекло. Размер, мм: 76x25 Толщина, мм: 1,0-1,2 Шлифованные края: да Номинальное количество, шт.: 50	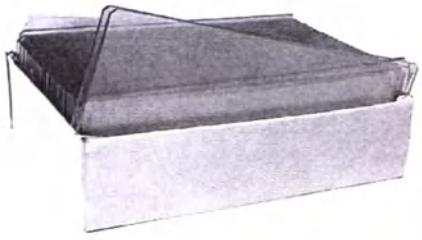

17. Стекла предметные с лункой (не более 50 шт./уп.) (приобретаются отдельно при необходимости)

Разработаны для изучения микропрепаратов «висячая капля». Такие образцы часто исследуются в микробиологических и клинико-диагностических лабораториях. Материал: натриево-известковое стекло. Размер, мм: 25,4x76,2 Толщина, мм: 1,0–1,2 Шлифованные края: да Количество лунок: 1 Диаметр лунки, мм: 15 Номинальное количество, шт.: 50	

18. Стекла предметные с двумя лунками (не более 50 шт./уп.) (приобретаются отдельно при необходимости)

Разработаны для изучения микропрепаратов «висячая капля». Такие образцы часто исследуются в микробиологических и клинико-диагностических лабораториях. Материал: натриево-известковое стекло. Размер, мм: 25,4x76,2	

ООО ЦИРМИ INFO@CIRMI.RU WWW.GOSZDRAVNADZOR.RU

Толщина, мм: 1,0–1,2 Шлифованные края: да Количество лунок: 2 Диаметр лунки, мм: 15 Номинальное количество, шт.: 50	

Микроскоп медицинский световой лабораторный Levenhuk 400B, бинокулярный, (арт. 75420)

1. Штатив (опорная стойка)

Составная часть микроскопа. Материал: металл, пластик. Конструктивный несущий узел микроскопа, на котором установлены тубус (окулярная насадка), предметный столик, осветительная система. В штатив встроены источник питания и фокусировочный механизм грубой и точной фокусировки. ДхШхВ, см: 24x16x23	

2. Насадка бинокулярная

Составная часть микроскопа. Материал: металл, пластик, стекло. Бинокулярная насадка, поворотная на 360°, с наклоном 30°. ДхШхВ, см: 16x11x13 (с учетном поворотной насадки) 16x11x12 (без учета поворотной насадки)	

3. Окуляр WF10x/18 мм (2 шт.)

Широкопольный окуляр. Алюминий марки LY12-cz – основа окуляра. Акрилонитрилбутадиенстирол марки ABS - корпус окуляра. Оптическое стекло марки 113010430 - линза окуляра. Увеличение, крат: 10 Поле зрения, мм: 18 Габариты, см: 3,2x3,3x5,2 Вес, кг: 0,06	

4. Револьверное устройство на 4 объектива

Составная часть микроскопа. Материал: металл. Диаметр/длина вместе с объективами, см: 6,1/6,9 Турель с четырьмя закрепленными объективами (ахроматические: 4x, 10x, 40xs, 100xs (масляный).	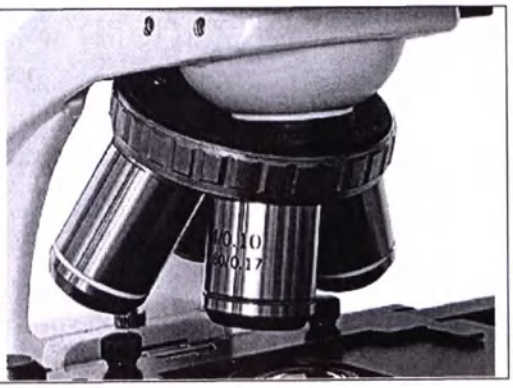

5. Объектив ахроматический: 4x

ООО ЦИРМИ INFO@CIRMI.RU WWW.GOSZDRAVNADZOR.RU

Составная часть револьверного устройства. Оптическая конструкция: ахромат Материал оптики: оптическое стекло. Материал корпуса: медь (HPb59-1), алюминий (LY12-cz). Увеличение, крат: 4 Числовая апертура: 0,1 Длина совместимого тубуса, мм: 160 Толщина совместимого покровного стекла, мм: 0,17 Габариты, см: 3,1x2,4x2,4 Вес, кг: 0,028	

6. Объектив ахроматический: 10x

Составная часть револьверного устройства. Оптическая конструкция: ахромат Материал оптики: оптическое стекло. Материал корпуса: медь, алюминий Увеличение, крат: 10 Числовая апертура: 0,25 Длина совместимого тубуса, мм: 160 Толщина совместимого покровного стекла, мм: 0,17 Габариты, см: 4,3x2,4x2,4 Вес, кг: 0,054	

7. Объектив ахроматический: 40xs

Составная часть револьверного устройства. Оптическая конструкция: ахромат Материал оптики: оптическое стекло. Материал корпуса: медь, алюминий Увеличение, крат: 40 Числовая апертура: 0,65 Длина совместимого тубуса, мм: 160 Толщина совместимого покровного стекла, мм: 0,17 Дополнительно: пружинящая оправа Габариты, см: 4,9x2,4x2,4 Вес, кг: 0,064	

8. Объектив ахроматический: 100xs (масляный)

Составная часть револьверного устройства. Оптическая конструкция: ахромат Материал оптики: оптическое стекло. Материал корпуса: медь, алюминий Увеличение, крат: 100 Числовая апертура: 1,25 Длина совместимого тубуса, мм: 160 Толщина совместимого покровного стекла, мм: 0,17 Дополнительно: пружинящая оправа, масляная иммерсия Габариты, см: 4,9x2,4x2,4 Вес, кг: 0,064	

9. Предметный столик

ООО ЦИРМИ INFO@CIRMI.RU WWW.GOSZDRAVNADZOR.RU

Составная часть микроскопа. Материал: металл, пластик. Механический двуслойный предметный столик с препаратоводителем. Размер: 115×110 мм Диапазон перемещения: 55/20 мм	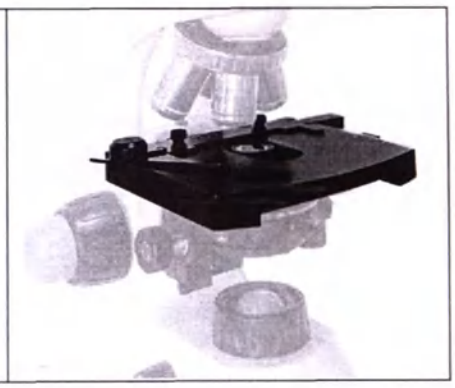

10. Конденсор 1,25

Составная часть микроскопа, размещен под предметным столиком. Числовая апертура: 1,25 Ирисовая диафрагма: есть Держатель фильтра: есть Габариты, см: 12,5x12,5x7 Материал оптики: оптическое стекло. Материал корпуса: литой алюминий (ZL102), алюминий (LY12-cz), медь (HPb59-1), сталь (45 #).	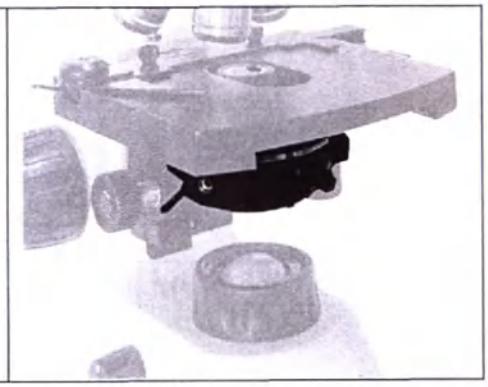

11. Светодиодная лампа

Составная часть осветителя микроскопа, размещена в основании. Светодиодная лампа 1 Вт. Компоненты диода: стекло, медный кронштейн, полифталамид, золотой провод, чип, отвечающий за подсветку. Материал корпуса: алюминиевая пластина. Марка: EPISTAR	

12. Аккумуляторы (перезаряжаемые батарейки типа АА) (3 шт.)

Никель-металлогидридные аккумуляторы Тип: АА, 1300 мАч, 1,2 В Габариты, см: 5x1,4x1,4 Вес, кг: 0,020 Теоретическая энергоёмкость: 300 Вт·ч/кг Удельная энергоёмкость: около — 60-72 Вт·ч/кг Удельная энергоплотность (Вт·ч/дм³): около — 150 Вт·ч/дм³ ЭДС: 1,25 В Рабочая температура: −60…+55 °C (−40… +55) Срок службы: около 300—500 циклов заряда/разряда	

13. Провод зарядного устройства

Model: XS-0451000HEUD Input: 100-240V AC 50/60Hz Output: 4.5V DC 1000 mA Длина, см: 195 Вес, кг: 0,170 Материал: поливинилхлорид, медная проволока Марка: JINTAO	

14. Светофильтр синий

Рекомендуется использовать в микроскопах с ахроматическими или планахроматическими объективами. Материал: тонированные стекла Место установки: в держатель для фильтров или на полевую	

ООО ЦИРМИ INFO@CIRMI.RU WWW.GOSZDRAVNADZOR.RU

диафрагму Назначение: увеличение контрастности Габариты, см: 3,2x3,2x0,2 Вес, кг: 0,006	

15. Масло иммерсионное

Используется с иммерсионными (масляными) объективами микроскопов. Применяется для увеличения числовой апертуры объектива, благодаря чему появляется возможность вести наблюдения препарата с большим разрешением и повышенной кратностью. Коэффициент преломления: 1,51 Объем: 7 мл Температура хранения: +18…25 °С Срок годности: 3 года Габариты, см: 2x2x6 Вес, кг: 0,01 Состав масла: 50% смола, 50% этан	

16. Чехол защитный

Пылезащитный чехол для хранения микроскопа. Материал: поливинилхлорид, пластиковая пленка Габариты (сложенный), см: 10x0,5x10 Вес, кг: 0,050	

17. Стекла покровные (не более 100 шт./уп.) (приобретаются отдельно при необходимости)

Покровные стекла необходимы для самостоятельного изготовления микропрепаратов. Они используются для накрывания размещенного на предметном стекле образца. Материал: натриево-известковое стекло. Размер, мм: 24x24 Толщина, мм: 0,13–0,17 Номинальное количество, шт.: 100	

18. Стекла предметные (не более 50 шт./уп.) (приобретаются отдельно при необходимости)

Предназначены для самостоятельного изготовления микропрепаратов, на них размещают образцы для исследований. Материал: натриево-известковое стекло. Размер, мм: 76x25 Толщина, мм: 1,0-1,2 Шлифованные края: да Номинальное количество, шт.: 50	

19. Стекла предметные с лункой (не более 50 шт./уп.) (приобретаются отдельно при необходимости)

Разработаны для изучения микропрепаратов «висячая капля». Такие образцы часто исследуются в микробиологических и клинико-диагностических лабораториях. Материал: натриево-известковое стекло. Размер, мм: 25,4x76,2 Толщина, мм: 1,0–1,2	

ООО ЦИРМИ INFO@CIRMI.RU WWW.GOSZDRAVNADZOR.RU

Шлифованные края: да Количество лунок: 1 Диаметр лунки, мм: 15 Номинальное количество, шт.: 50	

21. Стекла предметные с двумя лунками (не более 50 шт./уп.) (приобретаются отдельно при необходимости)

Разработаны для изучения микропрепаратов «висячая капля». Такие образцы часто исследуются в микробиологических и клинико-диагностических лабораториях. Материал: натриево-известковое стекло. Размер, мм: 25,4x76,2 Толщина, мм: 1,0–1,2 Шлифованные края: да Количество лунок: 2 Диаметр лунки, мм: 15 Номинальное количество, шт.: 50	

Микроскоп медицинский световой лабораторный Levenhuk 400T, тринокулярный, (арт. 75421)

1. Штатив (опорная стойка)

Составная часть микроскопа. Материал: металл, пластик. Конструктивный несущий узел микроскопа, на котором установлены тубус (окулярная насадка), предметный столик, осветительная система. В штатив встроены источник питания и фокусировочный механизм грубой и точной фокусировки. ДхШхВ, см: 24x16x23	

2. Насадка тринокулярная

Составная часть микроскопа. Материал: металл, пластик, стекло. Тринокулярная насадка, поворотная на 360°, с наклоном 30°. ДхШхВ, см: 19x11x18 (с учетном поворотной насадки) 19x11x17 (без учета поворотной насадки)	

3. Окуляр WF10x/18 мм (2 шт.)

Широкопольный окуляр. Алюминий марки LY12-cz – основа окуляра. Акрилонитрилбутадиенстирол марки ABS - корпус окуляра. Оптическое стекло марки 113010430 - линза окуляра. Увеличение, крат: 10 Поле зрения, мм: 18 Габариты, см: 3,2x3,3x5,2 Вес, кг: 0,06	

ООО ЦИРМИ INFO@CIRMI.RU WWW.GOSZDRAVNADZOR.RU

4. Револьверное устройство на 4 объектива

Составная часть микроскопа. Материал: металл. Диаметр/длина вместе с объективами, см: 6,1/6,9 Турель с четырьмя закрепленными объективами (ахроматические: 4x, 10x, 40xs, 100xs (масляный).	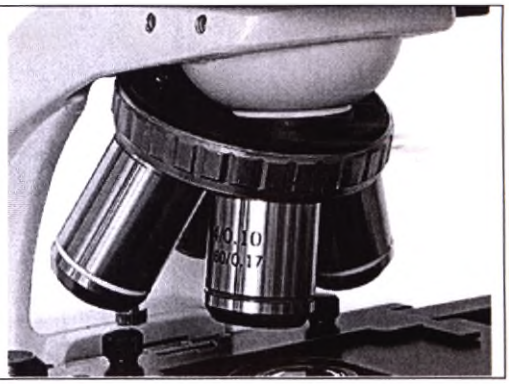

5. Объектив ахроматический: 4x

Составная часть револьверного устройства. Оптическая конструкция: ахромат Материал оптики: оптическое стекло. Материал корпуса: медь, алюминий Увеличение, крат: 4 Числовая апертура: 0,1 Длина совместимого тубуса, мм: 160 Толщина совместимого покровного стекла, мм: 0,17 Габариты, см: 3,1x2,4x2,4 Вес, кг: 0,028	

6. Объектив ахроматический: 10x

Составная часть револьверного устройства. Оптическая конструкция: ахромат Материал оптики: оптическое стекло. Материал корпуса: медь, алюминий Увеличение, крат: 10 Числовая апертура: 0,25 Длина совместимого тубуса, мм: 160 Толщина совместимого покровного стекла, мм: 0,17 Габариты, см: 4,3x2,4x2,4 Вес, кг: 0,054	

7. Объектив ахроматический: 40xs

Составная часть револьверного устройства. Оптическая конструкция: ахромат Материал оптики: оптическое стекло. Материал корпуса: медь (HPb59-1), алюминий (LY12-cz). Увеличение, крат: 40 Числовая апертура: 0,65 Длина совместимого тубуса, мм: 160 Толщина совместимого покровного стекла, мм: 0,17 Дополнительно: пружинящая оправа Габариты, см: 4,9x2,4x2,4 Вес, кг: 0,064	

8. Объектив ахроматический: 100xs (масляный)

Составная часть револьверного устройства. Оптическая конструкция: ахромат Материал оптики: оптическое стекло. Материал корпуса: медь (HPb59-1), алюминий (LY12-cz). Увеличение, крат: 100 Числовая апертура: 1,25	

ООО ЦИРМИ INFO@CIRMI.RU WWW.GOSZDRAVNADZOR.RU

Длина совместимого тубуса, мм: 160 Толщина совместимого покровного стекла, мм: 0,17 Дополнительно: пружинящая оправа, масляная иммерсия Габариты, см: 4,9x2,4x2,4 Вес, кг: 0,064	

9. Предметный столик

Составная часть микроскопа. Материал: металл, пластик. Механический двуслойный предметный столик с препаратоводителем. Размер: 115×110 мм Диапазон перемещения: 55/20 мм	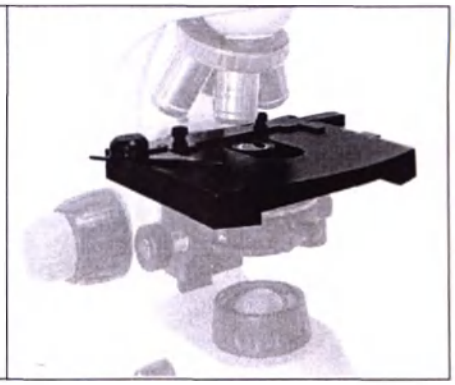

10. Конденсор 1,25

Составная часть микроскопа, размещен под предметным столиком. Числовая апертура: 1,25 Ирисовая диафрагма: есть Держатель фильтра: есть Габариты, см: 12,5x12,5x7 Материал оптики: оптическое стекло. Материал корпуса: литой алюминий (ZL102), алюминий (LY12-cz), медь (HPb59-1), сталь (45 #).	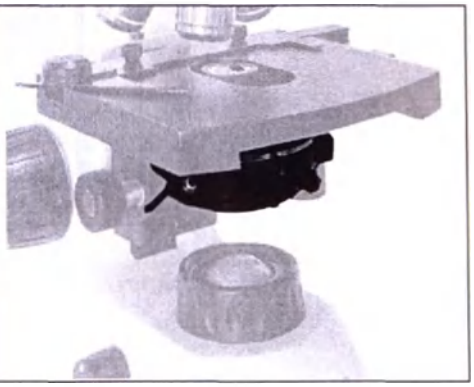

11. Светодиодная лампа

Составная часть осветителя микроскопа, размещена в основании. Светодиодная лампа 1 Вт. Компоненты диода: стекло, медный кронштейн, полифталамид, золотой провод, чип, отвечающий за подсветку. Материал корпуса: алюминиевая пластина. Марка: EPISTAR	

12. Аккумуляторы (перезаряжаемые батарейки типа АА) (3 шт.)

Никель-металлогидридные аккумуляторы Тип: АА, 1300 мАч, 1,2 В Габариты, см: 5x1,4x1,4 Вес, кг: 0,020 Теоретическая энергоёмкость: 300 Вт·ч/кг. Удельная энергоёмкость: около — 60-72 Вт·ч/кг. Удельная энергоплотность (Вт·ч/дм³): около — 150 Вт·ч/дм³. ЭДС: 1,25 В. Рабочая температура: −60…+55 °С (−40… +55). Срок службы: около 300—500 циклов заряда/разряда.	

13. Провод зарядного устройства

Model: XS-0451000HEUD Input: 100-240V AC 50/60Hz Output: 4.5V DC 1000 mA Длина, см: 195 Вес, кг: 0,170 Материал: поливинилхлорид, медная проволока.	

ООО ЦИРМИ INFO@CIRMI.RU WWW.GOSZDRAVNADZOR.RU

Марка: JINTAO	

14. Светофильтр синий

Рекомендуется использовать в микроскопах с ахроматическими или планахроматическими объективами Материал: тонированные стекла Место установки: в держатель для фильтров или на полевую диафрагму Назначение: увеличение контрастности Габариты, см: 3,2x3,2x0,2 Вес, кг: 0,006	

15. Масло иммерсионное

Используется с иммерсионными (масляными) объективами микроскопов. Применяется для увеличения числовой апертуры объектива, благодаря чему появляется возможность вести наблюдения препарата с большим разрешением и повышенной кратностью. Коэффициент преломления: 1,51 Объем: 7 мл Температура хранения: +18…25 °C Срок годности: 3 года Габариты, см: 2x2x6 Вес, кг: 0,01 Состав масла: 50% смола, 50% этан	

16. Чехол защитный

Пылезащитный чехол для хранения микроскопа. Материал: поливинилхлорид, пластиковая пленка Габариты (сложенный), см: 10x0,5x10 Вес, кг: 0,050	

17. Стекла покровные (не более 100 шт./уп.) (приобретаются отдельно при необходимости)

Покровные стекла необходимы для самостоятельного изготовления микропрепаратов. Они используются для накрывания размещенного на предметном стекле образца. Материал: натриево-известковое стекло. Размер, мм: 24x24 Толщина, мм: 0,13–0,17 Номинальное количество, шт.: 100	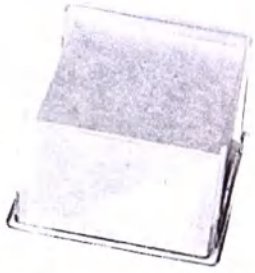

18. Стекла предметные (не более 50 шт./уп.) (приобретаются отдельно при необходимости)

Предназначены для самостоятельного изготовления микропрепаратов, на них размещают образцы для исследований. Материал: натриево-известковое стекло. Размер, мм: 76x25 Толщина, мм: 1,0-1,2 Шлифованные края: да Номинальное количество, шт.: 50	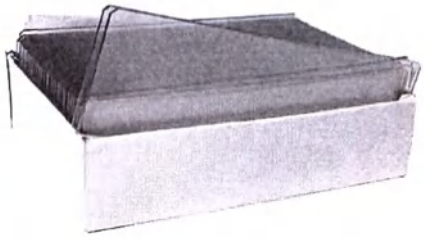

19. Стекла предметные с лункой (не более 50 шт./уп.) (приобретаются отдельно при необходимости)

ООО ЦИРМИ INFO@CIRMI.RU WWW.GOSZDRAVNADZOR.RU

Разработаны для изучения микропрепаратов «висячая капля». Такие образцы часто исследуются в микробиологических и клинико-диагностических лабораториях. Материал: натриево-известковое стекло. Размер, мм: 25,4x76,2 Толщина, мм: 1,0–1,2 Шлифованные края: да Количество лунок: 1 Диаметр лунки, мм: 15 Номинальное количество, шт.: 50	

20. Стекла предметные с двумя лунками (не более 50 шт./уп.) (приобретаются отдельно при необходимости)

Разработаны для изучения микропрепаратов «висячая капля». Такие образцы часто исследуются в микробиологических и клинико-диагностических лабораториях. Материал: натриево-известковое стекло. Размер, мм: 25,4x76,2 Толщина, мм: 1,0–1,2 Шлифованные края: да Количество лунок: 2 Диаметр лунки, мм: 15 Номинальное количество, шт.: 50	

Микроскоп медицинский световой лабораторный Levenhuk D400 LCD (арт. 75422)

1. Штатив (опорная стойка)

Составная часть микроскопа. Материал: металл, пластик. Конструктивный несущий узел микроскопа, на котором установлены тубус (окулярная насадка), предметный столик, осветительная система. В штатив встроены источник питания и фокусировочный механизм грубой и точной фокусировки. ДхШхВ, см: 24x16x23	

2. ЖК-экран (визуальная насадка со встроенной цифровой камерой)

Составная часть микроскопа. Материал: металл, пластик, стекло. Визуальная насадка во встроенной цифровой камерой и ЖК-экраном с кнопками управления. ДхШхВ, см: 15x8x11 (с учетном поворотной насадки)	

3. Револьверное устройство на 4 объектива

ООО ЦИРМИ INFO@CIRMI.RU WWW.GOSZDRAVNADZOR.RU

Составная часть микроскопа. Материал: металл. Диаметр/длина вместе с объективами, см: 6,1/6,9 Турель с четырьмя закрепленными объективами (ахроматические: 4x, 10x, 40xs, 100xs (масляный).	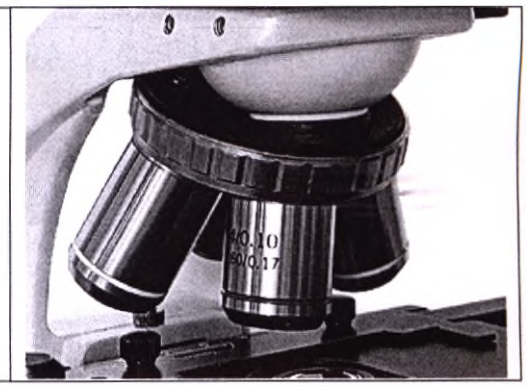

4. Объектив ахроматический: 4x

Составная часть револьверного устройства. Оптическая конструкция: ахромат Материал оптики: оптическое стекло. Материал корпуса: медь (HPb59-1), алюминий (LY12-cz). Увеличение, крат: 4 Числовая апертура: 0,1 Длина совместимого тубуса, мм: 160 Толщина совместимого покровного стекла, мм: 0,17 Габариты, см: 3,1x2,4x2,4 Вес, кг: 0,028	

5. Объектив ахроматический: 10x

Составная часть револьверного устройства. Оптическая конструкция: ахромат Материал оптики: оптическое стекло. Материал корпуса: медь (HPb59-1), алюминий (LY12-cz). Увеличение, крат: 10 Числовая апертура: 0,25 Длина совместимого тубуса, мм: 160 Толщина совместимого покровного стекла, мм: 0,17 Габариты, см: 4,3x2,4x2,4 Вес, кг: 0,054	

6. Объектив ахроматический: 40xs

Составная часть револьверного устройства. Оптическая конструкция: ахромат Материал оптики: оптическое стекло. Материал корпуса: медь, алюминий. Увеличение, крат: 40 Числовая апертура: 0,65 Длина совместимого тубуса, мм: 160 Толщина совместимого покровного стекла, мм: 0,17 Дополнительно: пружинящая оправа Габариты, см: 4,9x2,4x2,4 Вес, кг: 0,064	

7. Объектив ахроматический: 100xs (масляный)

Составная часть револьверного устройства. Оптическая конструкция: ахромат Материал оптики: оптическое стекло. Материал корпуса: медь, алюминий. Увеличение, крат: 100 Числовая апертура: 1,25 Длина совместимого тубуса, мм: 160	

ООО ЦИРМИ INFO@CIRMI.RU WWW.GOSZDRAVNADZOR.RU

Толщина совместимого покровного стекла, мм: 0,17 Дополнительно: пружинящая оправа, масляная иммерсия Габариты, см: 4,9x2,4x2,4 Вес, кг: 0,064	

8. Предметный столик

Составная часть микроскопа. Материал: металл, пластик. Механический двуслойный предметный столик с препаратоводителем. Размер: 115×110 мм Диапазон перемещения: 55/20 мм	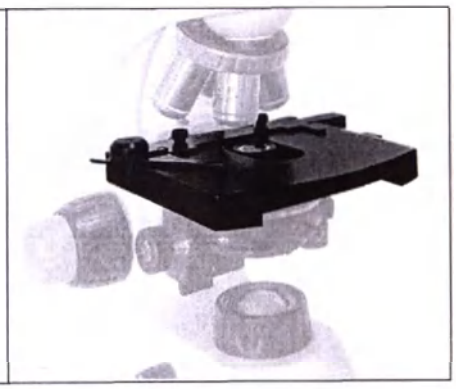

9. Конденсор 1,25

Составная часть микроскопа, размещен под предметным столиком. Числовая апертура: 1,25 Ирисовая диафрагма: есть Держатель фильтра: есть Материал оптики: оптическое стекло. Материал корпуса: литой алюминий, алюминий, медь, сталь Габариты, см: 12,5x12,5x7	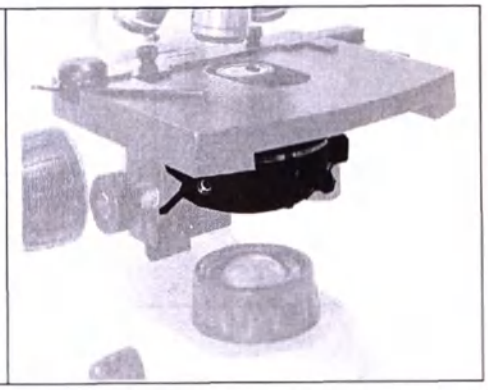

10. Светодиодная лампа

Составная часть осветителя микроскопа, размещена в основании. Светодиодная лампа 1 Вт. Компоненты диода: стекло, медный кронштейн, полифталамид, золотой провод, чип, отвечающий за подсветку. Материал корпуса: алюминиевая пластина. Марка: EPISTAR	

11. Аккумуляторы (перезаряжаемые батарейки типа АА) (3 шт.)

Никель-металлогидридные аккумуляторы Тип: АА, 1300 мАч, 1,2 В Габариты, см: 5x1,4x1,4 Вес, кг: 0,020 Теоретическая энергоёмкость: 300 Вт·ч/кг Удельная энергоёмкость: около — 60-72 Вт·ч/кг Удельная энергоплотность (Вт·ч/дм³): около — 150 Вт·ч/дм³ ЭДС: 1,25 В Рабочая температура: −60…+55 °С (−40… +55) Срок службы: около 300—500 циклов заряда/разряда	

12. Провод зарядного устройства

Model: XS-0451000HEUD Input: 100-240V AC 50/60Hz Output: 4.5V DC 1000 mA Длина, см: 195 Вес, кг: 0,170	

ООО ЦИРМИ INFO@CIRMI.RU WWW.GOSZDRAVNADZOR.RU

Материал: поливинилхлорид, медная проволока. Марка: JINTAO	

13. Светофильтр синий

Рекомендуется использовать в микроскопах с ахроматическими или планахроматическими объективами. Материал: тонированные стекла Место установки: в держатель для фильтров или на полевую диафрагму Назначение: увеличение контрастности Габариты, см: 3,2x3,2x0,2 Вес, кг: 0,006	

14. Масло иммерсионное

Используется с иммерсионными (масляными) объективами микроскопов. Применяется для увеличения числовой апертуры объектива, благодаря чему появляется возможность вести наблюдения препарата с большим разрешением и повышенной кратностью. Коэффициент преломления: 1,51 Объем: 7 мл Температура хранения: +18…25 °C Срок годности: 3 года Габариты, см: 2x2x6 Вес, кг: 0,01 Состав масла: 50% смола, 50% этан	

15. Чехол защитный

Пылезащитный чехол для хранения микроскопа. Материал: поливинилхлорид, пластиковая пленка Габариты (сложенный), см: 10x0,5x10 Вес, кг: 0,050	

16. SD-карта 16 Гб для ЖК-экрана

Предназначена для просмотра и сохранения изображения на ЖК-экране микроскопа. Материал: металл, пластик.	

17. Стекла покровные (не более 100 шт./уп.) (приобретаются отдельно при необходимости)

Покровные стекла необходимы для самостоятельного изготовления микропрепаратов. Они используются для накрывания размещенного на предметном стекле образца. Материал: натриево-известковое стекло. Размер, мм: 24x24 Толщина, мм: 0,13–0,17 Номинальное количество, шт.: 100	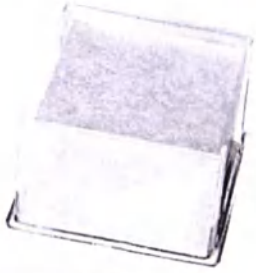

18. Стекла предметные (не более 50 шт./уп.) (приобретаются отдельно при необходимости)

ООО ЦИРМИ INFO@CIRMI.RU WWW.GOSZDRAVNADZOR.RU

Предназначены для самостоятельного изготовления микропрепаратов, на них размещают образцы для исследований. Материал: натриево-известковое стекло. Размер, мм: 76x25 Толщина, мм: 1,0-1,2 Шлифованные края: да Номинальное количество, шт.: 50	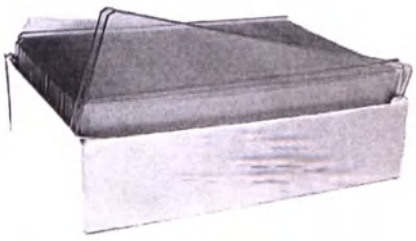

19. Стекла предметные с лункой (не более 50 шт./уп.) (приобретаются отдельно при необходимости)

Разработаны для изучения микропрепаратов «висячая капля». Такие образцы часто исследуются в микробиологических и клинико-диагностических лабораториях. Материал: натриево-известковое стекло. Размер, мм: 25,4x76,2 Толщина, мм: 1,0–1,2 Шлифованные края: да Количество лунок: 1 Диаметр лунки, мм: 15 Номинальное количество, шт.: 50	

20. Стекла предметные с двумя лунками (не более 50 шт./уп.) (приобретаются отдельно при необходимости)

Разработаны для изучения микропрепаратов «висячая капля». Такие образцы часто исследуются в микробиологических и клинико-диагностических лабораториях. Материал: натриево-известковое стекло. Размер, мм: 25,4x76,2 Толщина, мм: 1,0–1,2 Шлифованные края: да Количество лунок: 2 Диаметр лунки, мм: 15 Номинальное количество, шт.: 50	

10. ЭЛЕКТРИЧЕСКАЯ СХЕМА ИЗДЕЛИЯ

1) Микроскопы Levenhuk 400M (арт. 75419), 400B (арт. 75420), 400T (арт. 75421), D400 LCD (арт. 75422):

На рисунке представлена электрическая схема микроскопа.

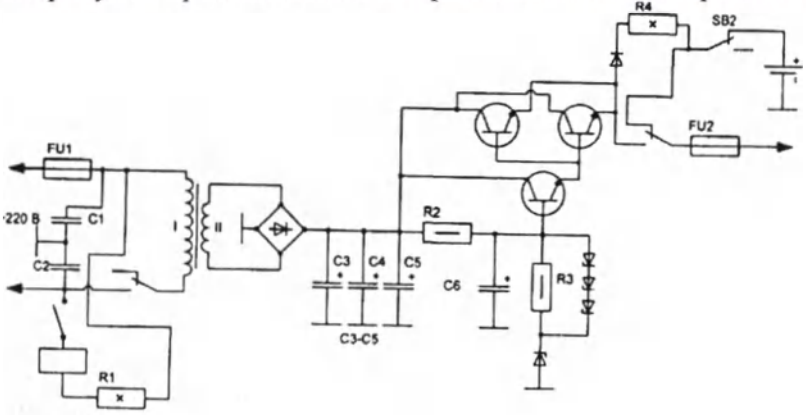

Рис.

Расшифровка обозначений электронной схемы блока питания микроскопа:

– резисторы;

ООО ЦИРМИ INFO@CIRMI.RU WWW.GOSZDRAVNADZOR.RU

– переменные резисторы с нелинейным регулированием;
– резисторы постоянные с номинальной мощностью 0, 5 Вт;
– резисторы постоянные с номинальной мощностью 10 Вт;
– предохранители;
– конденсаторы постоянной емкости;
– конденсаторы постоянной емкости поляризованные;
– диоды выпрямительные;
– стабилитрон (диод лавинный выпрямительный) односторонний
– дроссели, у которых имеется ферримагнитный сердечник;
– ключи;
– транзисторы структуры n-p-n в корпусе;
220 В – входящее напряжение.

На рисунке представлена схема LCD-экрана.

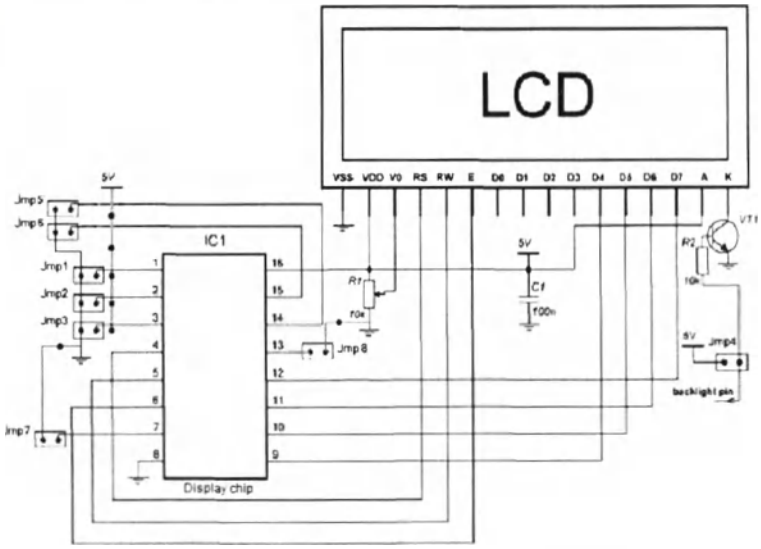

Рис.

Расшифровка обозначений электронной схемы:

LCD – экран.
Jpm1-8 – управляющие кнопки на приборе.
5V – входящее напряжение.
Display chip IC1 – управляющая плата дисплея (первая интегральная схема).
1-16 – управляющие пары платы IC1.
R1 10k – первый резистор с сопротивлением 10 000 Ом.
R2 10k – второй резистор с сопротивлением 10 000 Ом.
C1 100n – конденсатор с емкостью 100 мкф.
VT1 – транзистор.
Backlight pin – индикатор работы прибора.
VSS, VDD, V0, RS, RW, E, D0-7, A, K – управляющие пары экрана LCD.

11. ДАННЫЕ О МАРКИРОВКЕ МИ И ЕГО УПАКОВКЕ

Макет коробки микроскопов и его маркировка представлена в таблице ниже.
Общий макет упаковок приставлен на рисунке:

ООО ЦИРМИ INFO@CIRMI.RU WWW.GOSZDRAVNADZOR.RU

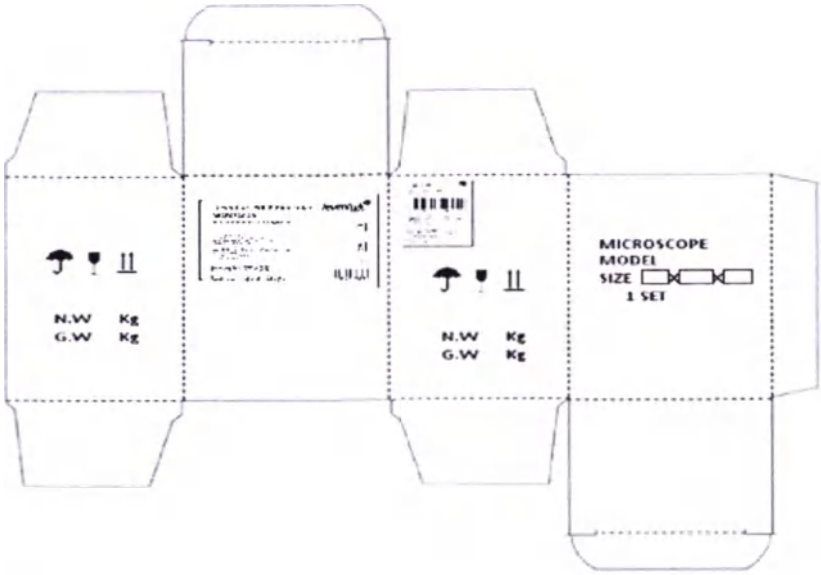

Рис.

Мелкие части вложены в отдельные полиэтиленовые пакеты и располагаются в специальных выемках общего пенопласта.

Расшифровка маркировок на коробках:

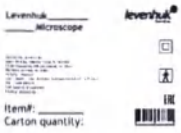

– маркировочный знак уполномоченного представителя производителя в РФ изделия.

– изделие класса II – изделия, которые, кроме основной изоляции, имеют и дополнительную изоляцию.

– рабочая часть типа BF – имеющие повышенную степень защиты и изолированную рабочую часть.

MODEL ___ – пер. «МОДЕЛЬ», модель микроскопа.

SIZE __X__X__ – размер транспортной упаковки изделия.

1 SET – пер. «1 комплект».

N.W Kg – масса нетто (без упаковки) в килограммах.

G.W Kg – масса брутто (с упаковкой) в килограммах.

MICROSCOPE – наименование изделия. Пер. «МИКРОСКОП».

– маркировка «Беречь от влаги». Маркировка указывает на то, что прибор требуется хранить только в сухом помещении.

– маркировка «Осторожно: хрупкий товар». Маркировка указывает на то, что к прибору следует относиться с осторожностью.

– маркировка «Верх». Маркировка указывает, где расположен верх прибора.

ООО ЦИРМИ INFO@CIRMI.RU WWW.GOSZDRAVNADZOR.RU

с – штрих-код изделия.

ДАННЫЕ О МАРКИРОВКИ СОСТАВЛЯЮЩИХ
Микроскопы Levenhuk 400M (арт. 75419), 400B (арт. 75420), 400T (арт. 75421), D400 LCD (арт. 75422):

Маркировка составной части	Расшифровка
Опорная стойка (штатив)	
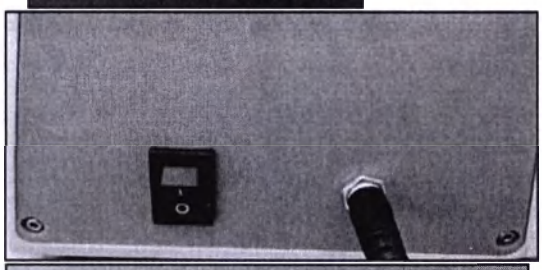 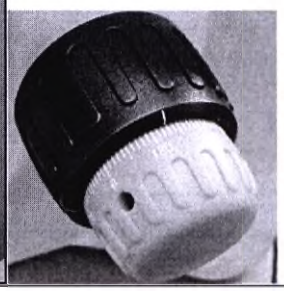	1987288 – заводской номер микроскопа (прим: каждая модель микроскопа имеет свой индивидуальный номер). levenhuk Zoom&Joy – название серии микроскопов, к которой относится данная модель микроскопа. Шкала точной фокусировки. Цена деления: 0,002
Насадка монокулярная	
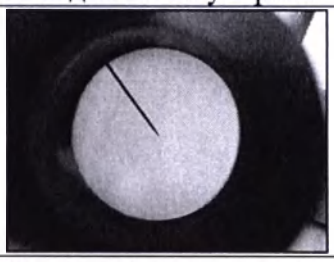	Указатель центра поля.
Насадка бинокулярная	
	Регулировка расстояния между осями окулярных тубусов от 48 мм до 75 мм посредством параллельного вращения тубусов. 1x – собственное увеличение бинокулярной насадки равно 1,0 крат.

ООО ЦИРМИ INFO@CIRMI.RU WWW.GOSZDRAVNADZOR.RU

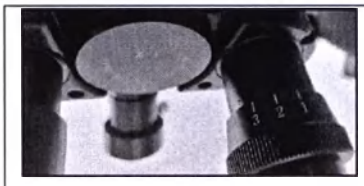	5 4 3 2 1 –0– 1 2 3 4 5 – маркировка диоптрийной коррекции насадки.
Насадка тринокулярная	
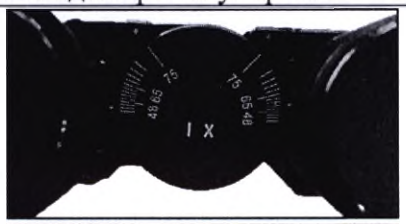 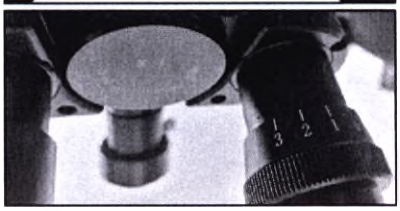	Маркировка расстояния между осями окулярных тубусов от 48 мм до 75 мм посредством параллельного вращения тубусов. 1x – собственное увеличение тринокулярной насадки равно 1,0 крат. 5 4 3 2 1 –0– 1 2 3 4 5 – маркировка диоптрийной коррекции насадки.
Окуляр 10x/22 мм	
	WF – маркировка широкоугольного окуляра. 10x – кратность увеличения окуляра 10 крат DIN/18MM – аббревиатура от "Deutsche Industrial Normen" – немецкий стандарт, принятый в качестве международного оптического стандарта /диаметр поля зрения окуляра 22 мм.
Револьверное устройство на 3 объектива	
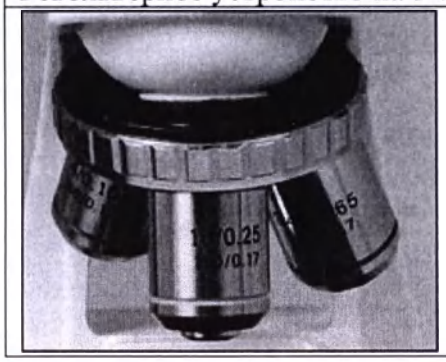	На самом револьверном устройстве нет маркировки.

ООО ЦИРМИ INFO@CIRMI.RU WWW.GOSZDRAVNADZOR.RU

Револьверное устройство на 4 объектива	
	На самом револьверном устройстве нет маркировки.
Предметный столик	
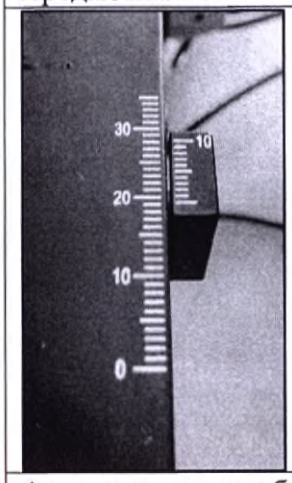	Маркировка по бокам предметного столика обозначает двухкоординатное перемещение препарата в пределах 55/20 мм.
Ахроматические объективы	Увеличение: 4х, 10х, 40х, и 100х. Расшифровка цветов на объективах: Увеличение — Цвет 4Х — красный 10Х — желтый 40Х — голубой 100Х — белый
Ахроматический объектив 4х	
	4х/0.10 – увеличение объектива 4 крат/числовая апертура объектива равно 0,1. 160/0.17 – длина совместимого тубуса 160 мм/толщина совместимого

ООО ЦИРМИ INFO@CIRMI.RU WWW.GOSZDRAVNADZOR.RU

	покровного стекла равна 0,17 мм.
Ахроматический объектив 10х	
	10/0.25 – увеличение объектива 10 крат/числовая апертура объектива равно 0,25. 160/0.17 – длина совместимого тубуса 160 мм/толщина совместимого покровного стекла равна 0,17 мм.
Ахроматический объектив 40х	
	40/0.65 – увеличение объектива 40 крат/числовая апертура объектива равно 0,65. 160/0.17 – длина совместимого тубуса 160 мм/толщина совместимого покровного стекла равна 0,17 мм.
Ахроматический объектив 100х	
	100/1.25 oil – увеличение объектива 100 крат/числовая аппертура объектива равно 1,25, масляная иммерсия. 160/0.17 – длина совместимого тубуса 160 мм/толщина совместимого покровного стекла равна 0,17 мм.
Конденсор 1,25	
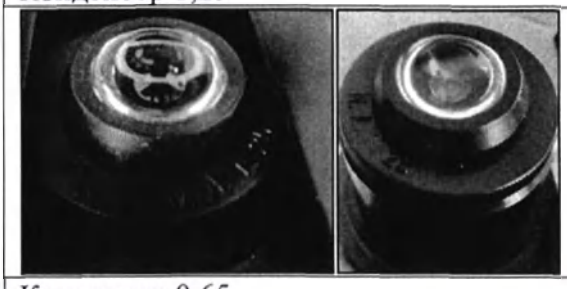	N.A.1.25 – числовая апертура конденсора.
Конденсор 0,65	
	Нет маркировок
Светодиодная лампа	

ООО ЦИРМИ INFO@CIRMI.RU WWW.GOSZDRAVNADZOR.RU

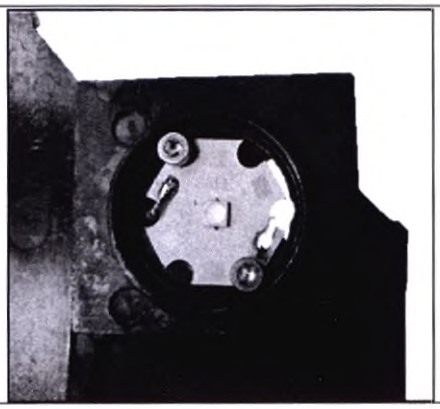	CREE – производитель светодиодов. + – токопроводящая дорожка с положительной полярностью. – – токопроводящая дорожка с отрицательной полярностью.
Сетевой кабель	
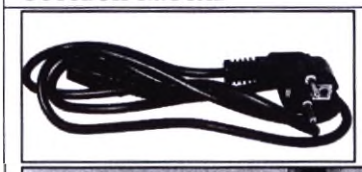 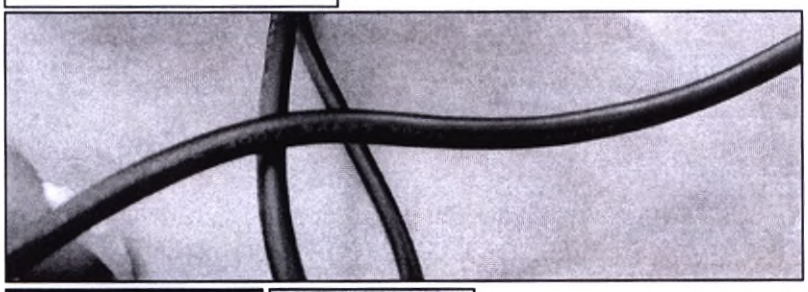 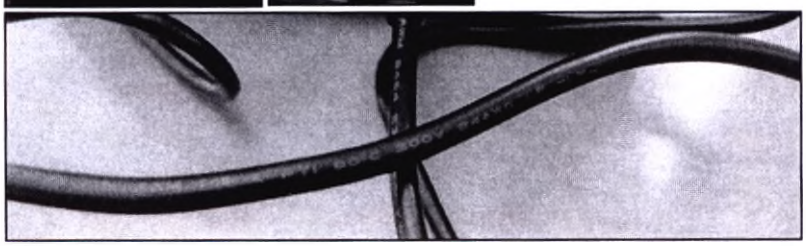	Switching Power Supply – заменяемый кабель питания. MODEL: XS-0451000HEUD – номер модели адаптера. INPUT;100-240V~, 50/60Hz, 0.3A – данные входящего напряжения. OUTPUT:4.5V⎓1000mA – данные о выходящем напряжении постоянного и переменного тока. Shenzhen Helisheng Technology co., Ltd – организация по техническому надзору (нем. *Technischer Überwachungsverein*, сокращённо TÜV) CE – маркировка CE, которая удостоверяет, что изделие соответствует основным требованиям директив ЕС и гармонизированным стандартам Европейского союза, а также то, что продукт прошёл процедуру оценки соответствия директивам. MADE IN CHINA – пер. «СДЕЛАНО В КИТАЕ». – особая утилизация. Во избежание нанесения вреда окружающей среде необходимо отделить данный объект от обычных отходов и утилизировать его наиболее безопасным

ООО ЦИРМИ INFO@CIRMI.RU WWW.GOSZDRAVNADZOR.RU

	способом – например, сдать в специальные места по утилизации. ⊖—◉—⊕ – обозначение полярности, указывающее на то, что на разъеме питания «плюс» внутри, а «минус» снаружи разъема. ⧈ – обозначение двойной изоляции прибора для защиты от поражения электрическим током по европейскому стандарту; символ «5172» по МЭК 60417-1 означает, что прибор не подлежит заземлению (по российскому стандарту). ⌂ – эксплуатация только в домашних условиях. ЯU (UL) – маркировка сертификационного знака безопасности на рынке США и Северной Америки. AWM (Appliance Wiring Material) – подкласс проводников, предназначенных для соединения электрических приборов и узлов. E214382 – уникальный код производителя кабеля питания Hewlett Packard (HP). 2725 – определенный код для типа кабеля «Multiple-conductor cable using non-integral jacket» (один из типов многожильных кабелей). USB2.0 – стандарт кабеля. 28AWG/1P+24AWG/2C – одна витая пара из проводов сечением 28AWG (линия данных)/два провода сечением 24AWG (используются для питания)

ООО ЦИРМИ INFO@CIRMI.RU WWW.GOSZDRAVNADZOR.RU

	VW-1 FT1 – знак прохождения кабелем теплового теста Vertical-Wire Flame Test (UL 1581 VW-1 FT1) на специальном стенде. 80°C– максимальная рабочая температура. 30V – максимальное рабочее напряжение (30V переменного тока). KAI-TAT – производитель кабеля питания камеры. AWM I/II A – сертификат соответствия прохождения типовых испытаний для данного подтипа кабеля.
LCD-экран	
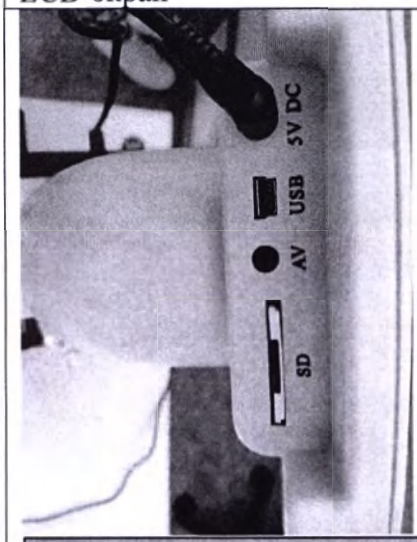 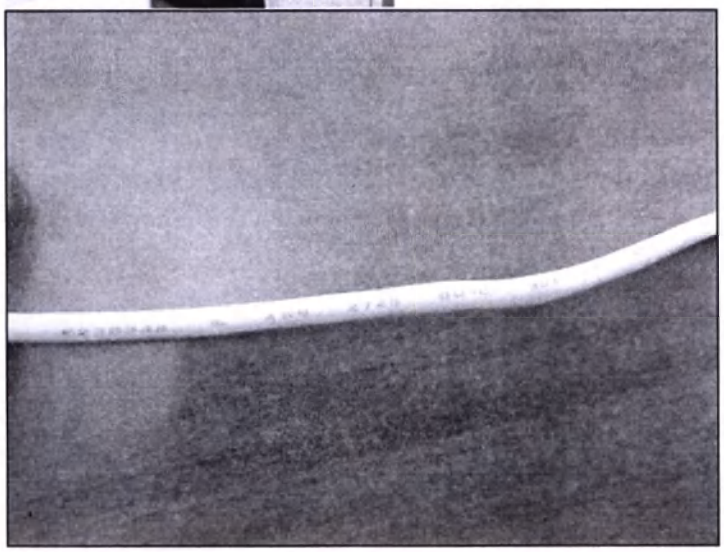	SD – разъем для SD-карты. AV – разъем вывода аудио/видео. USB – разъем для подключения с помощью USB-кабеля. 5V DC – разъем для кабеля питания с входным напряжением 5 В постоянного тока. ꓤꓢ (UL) – маркировка сертификационного знака безопасности на рынке США и Северной Америки. AWM (Appliance Wiring Material) – подкласс проводников, предназначенных для соединения электрических приборов и узлов. E238846 – уникальный код производителя кабеля питания Hewlett Packard (HP). 2725 – определенный код для типа кабеля «Multiple-conductor cable using non-integral jacket» (один из типов многожильных кабелей). USB2.0 – стандарт кабеля. 28AWG/1P+24AWG/2C – одна витая пара из проводов сечением 28AWG

ООО ЦИРМИ INFO@CIRMI.RU WWW.GOSZDRAVNADZOR.RU

 	(линия данных)/два провода сечением 24AWG (используются для питания) VW-1 FT1 – знак прохождения кабелем теплового теста Vertical-Wire Flame Test (UL 1581 VW-1 FT1) на специальном стенде. 80°C– максимальная рабочая температура. 30V – максимальное рабочее напряжение (30V переменного тока). KAI-TAT – производитель кабеля питания камеры. AWM I/II A – сертификат соответствия прохождения типовых испытаний для данного подтипа кабеля. – кнопки управления функционалом экрана. – кнопка включения и выключения экрана. – кнопка «Съемка». – кнопка «Настройки». – кнопка «Видео».
Аккумуляторы перезаряжаемые	
	GP® – марка производителя NiMH – никель-металлгидрид Rechargeable NiMH AA 130AAHC 1300mAh 1.2 V – перезаряжаемый никель-металлгидридный аккумулятор типа АА стандарта 130AAHC емкостью 1300мА·ч STANDART CHARGE 16 HRS AT 120mA – стандартная зарядка 16 часов при мощности 120мА NOT FOR RETAIL SALE CAUTION : OBSERVE POLARITY, DO NOT INCINERATE,

ООО ЦИРМИ INFO@CIRMI.RU WWW.GOSZDRAVNADZOR.RU

	DISASSEMBLE OR SHORT CIRCUIT. KEEP AWAY FROM CHILDREN, DO NOT INGEST. – пер. «Не для продажи. Внимание : соблюдайте полярность, не поджигайте, не разбирайте и не замыкайте аккумуляторы. Храните в недоступном для детей месте, не проглатывайте аккумуляторы. Made in China – пер. «Сделано в Китае» Product of gold Peak Group www.gpbatteries.com – продукт компании GP. – особая утилизация. Во избежание нанесения вреда окружающей среде необходимо отделить данный объект от обычных отходов и утилизировать его наиболее безопасным способом – например, сдать в специальные места по утилизации. Ni-MH – марковировка с требованием переработки и утилизации никель-металлгидридных аккумуляторов. – маркировка перезаряжаемых батареек.
Светофильтр синий	
	Нет маркировок
Светофильтр зеленый	
	Нет маркировок
Светофильтр желтый	
	Нет маркировок
SD-карта для ЖК-экрана	

ООО ЦИРМИ INFO@CIRMI.RU WWW.GOSZDRAVNADZOR.RU

	– маркировка направления блокировки SD-карты. Kingston Technology – марка производителя SD-карты. – класс скорости SD-карты до 10 Мбит/сек. – тип SD-карты, технология ускорения обмена данных. SD10V– модель SD-карты G2 – версия модели SD-карты. 16GB – объем памяти.
Чехол защитный	
	Нет маркировок
Масло иммерсионное	
	Нет маркировок

МАКЕТ МАРКИРОВКИ НА РУССКОМ ЯЗЫКЕ

Микроскоп медицинский световой лабораторный Levenhuk 400T, тринокулярный

IVD

NINGBO TEACHING INSTRUMENT CO.,LTD., Китай, No.55, Lane 658, WangTong Road, Ningbo, Zhejiang. China

Уполномоченный представитель в РФ:
ОАО «Левенгук», Россия, 190005 г. Санкт-Петербург, Измайловский пр-т д. 22 лит. А
Тел: +7(812)418-29-44
+7(499)678-02-44
E-mail: irinaf@levenhuk.com

12. СРОК СЛУЖБЫ

1	Микроскопы медицинские световые лабораторные levenhuk	3 года

ООО ЦИРМИ INFO@CIRMI.RU WWW.GOSZDRAVNADZOR.RU

Основной состав		
1	Штатив (опорная стойка); насадка монокулярная; насадка бинокулярная; насадка тринокулярная; окуляр WF10x/18 мм; револьверное устройство на 3 объектива; револьверное устройство на 4 объектива; объектив ахроматический: 4x; объектив ахроматический: 10x; объектив ахроматический: 40xs; объектив ахроматический: 100xs (масляный); предметный столик; конденсор 0,65; конденсор 1,25; аккумуляторы (перезаряжаемые батарейки типа АА); провод зарядного устройства; ЖК-экран (визуальная насадка со встроенной цифровой камерой)	3 года
2	SD-карта 16 Гб для ЖК-экрана	5 лет
3	Светодиодная лампа; светофильтр синий, стекла покровные, стекла предметные, стекла предметные с лункой, стекла предметные с двумя лунками; масло иммерсионное	6 месяцев

13. КОМПЛЕКТНОСТЬ

Микроскопы поставляются в следующей комплектации:

1) Микроскоп медицинский световой лабораторный Levenhuk 400M, монокулярный, (арт. 75419), в составе:

1. Штатив (опорная стойка) - 1 шт.
2. Насадка монокулярная - 1 шт.
3. Окуляр WF10x/18 мм — 2 шт.
4. Револьверное устройство на 3 объектива- 1 шт.
5. Объектив ахроматический: 4x – 1 шт.
6. Объектив ахроматический: 10x – 1 шт.
7. Объектив ахроматический: 40xs – 1 шт.
8. Предметный столик - 1 шт.
9. Конденсор 0,65 – 1 шт.
10. Светодиодная лампа – 1 шт.
11. Аккумуляторы (перезаряжаемые батарейки типа АА) – 3 шт.
12. Провод зарядного устройства – 1 шт.
13. Светофильтр синий – 1 шт.
14. Чехол защитный – 1 шт.
15. Стекла покровные (не более 100 шт./уп.) (при необходимости)
16. Стекла предметные (не более 50 шт./уп.) (при необходимости)
17. Стекла предметные с лункой (не более 50 шт./уп.) (при необходимости)
18. Стекла предметные с двумя лунками (не более 50 шт./уп.) (при необходимости)
19. Руководство по эксплуатации – 1 шт.
20. Гарантийный талон - 1 шт.

2) Микроскоп медицинский световой лабораторный Levenhuk 400B, бинокулярный, (арт. 75420), в составе:

1. Штатив (опорная стойка) – 1 шт.
2. Насадка бинокулярная – 1 шт.
3. Окуляр WF10x/18 мм – 2 шт.
4. Револьверное устройство на 4 объектива – 1 шт.
5. Объектив ахроматический: 4x – 1 шт.
6. Объектив ахроматический: 10x – 1 шт.
7. Объектив ахроматический: 40xs – 1 шт.

ООО ЦИРМИ INFO@CIRMI.RU WWW.GOSZDRAVNADZOR.RU

8. Объектив ахроматический: 100xs (масляный) – 1 шт.
9. Предметный столик – 1 шт.
10. Конденсор 1,25 – 1 шт.
11. Светодиодная лампа – 1 шт.
12. Аккумуляторы (перезаряжаемые батарейки типа АА) – 3 шт.
13. Провод зарядного устройства – 1 шт.
14. Светофильтр синий – 1 шт.
15. Масло иммерсионное – 1 шт.
16. Чехол защитный – 1 шт.
17. Стекла покровные (не более 100 шт./уп.) (при необходимости)
18. Стекла предметные (не более 50 шт./уп.) (при необходимости)
19. Стекла предметные с лункой (не более 50 шт./уп.) (при необходимости)
20. Стекла предметные с двумя лунками (не более 50 шт./уп.) (при необходимости)
21. Руководство по эксплуатации – 1 шт.
22. Гарантийный талон - 1 шт.

3) Микроскоп медицинский световой лабораторный Levenhuk 400T, тринокулярный, (арт. 75421), в составе:
1. Штатив (опорная стойка) – 1 шт.
2. Насадка тринокулярная – 1 шт.
3. Окуляр WF10x/18 мм – 2 шт.
4. Револьверное устройство на 4 объектива – 1 шт.
5. Объектив ахроматический: 4x – 1 шт.
6. Объектив ахроматический: 10x – 1 шт.
7. Объектив ахроматический: 40xs – 1 шт.
8. Объектив ахроматический: 100xs (масляный) – 1 шт.
9. Предметный столик – 1 шт.
10. Конденсор 1,25 – 1 шт.
11. Светодиодная лампа – 1 шт.
12. Аккумуляторы (перезаряжаемые батарейки типа АА) – 3 шт.
13. Провод зарядного устройства – 1 шт.
14. Светофильтр синий – 1 шт.
15. Масло иммерсионное – 1 шт.
16. Чехол защитный – 1 шт.
17. Стекла покровные (не более 100 шт./уп.) (при необходимости)
18. Стекла предметные (не более 50 шт./уп.) (при необходимости)
19. Стекла предметные с лункой (не более 50 шт./уп.) (при необходимости)
20. Стекла предметные с двумя лунками (не более 50 шт./уп.) (при необходимости)
21. Руководство по эксплуатации - 1 шт.
22. Гарантийный талон - 1 шт.

4) Микроскоп медицинский световой лабораторный Levenhuk D400 LCD (арт. 75422), в составе:
1. Штатив (опорная стойка) – 1 шт.
2. ЖК-экран (визуальная насадка со встроенной цифровой камерой) – 1 шт.
3. Револьверное устройство на 4 объектива – 1 шт.
4. Объектив ахроматический: 4x – 1 шт.
5. Объектив ахроматический: 10x – 1 шт.
6. Объектив ахроматический: 40xs – 1 шт.
7. Объектив ахроматический: 100xs (масляный) – 1 шт.
8. Предметный столик – 1 шт.
9. Конденсор 1,25 – 1 шт.

ООО ЦИРМИ INFO@CIRMI.RU WWW.GOSZDRAVNADZOR.RU

10. Светодиодная лампа – 1 шт.
11. Аккумуляторы (перезаряжаемые батарейки типа АА) – 3 шт.
12. Провод зарядного устройства – 1 шт.
13. Светофильтр синий – 1 шт.
14. Масло иммерсионное – 1 шт.
15. Чехол защитный – 1 шт.
16. SD-карта 16 Гб для ЖК-экрана – 1 шт.
17. Стекла покровные (не более 100 шт./уп.) (при необходимости)
18. Стекла предметные (не более 50 шт./уп.) (при необходимости)
19. Стекла предметные с лункой (не более 50 шт./уп.) (при необходимости)
20. Стекла предметные с двумя лунками (не более 50 шт./уп.) (при необходимости)
21. Руководство по эксплуатации - 1 шт.
22. Гарантийный талон - 1 шт.

14. ОЧИСТКА И ДЕЗИНФЕКЦИЯ

Можно очищать фронтальные линзы объективов воздухом от источника давления воздуха, очень мягкой кисточкой или мягкой тряпочкой. Это должно выполняться очень осторожно, в противном случае поверхности могут быть повреждены. Для удаления остатков иммерсионного масляа, отпечатков пальцев или других загрязнений используйте мягкую тряпочку, смоченную несколькими каплями раствора спирта (максимум 50%). При работе со 100х объективом иммерсионное масло должно всегда удаляться с линзы объектива немедленно после использования или окончания работы. Пред попыткой очистки фронтальной линзы спиртом или другим агрессивным средством сначала осторожно попробуйте протереть мягкой не пылящей ветошью, как описано выше. Также могут быть использованы кусочки пенопласта. Для этого выкрутите загрязненный объектив из револьвера. Потрите фронтальную линзу с небольшим нажатием о свежий кусочек пенопласта, одновременно поворачивая. Обычно «твердый» материал пенопласта очищает фронтальную линзу объектива от загрязнений (таких как высохшее иммерсионное масло). Вы можете это просто проверить, вынув окуляр из держателя, перевернув его и, используя его как увеличительное стекло, держа под острым углом над фронтальной линзой. При этом Вы можете просто увидеть через это 10-кратное «увеличительное стекло» чиста фронтальная линза или нет. Если нет, повторите процедуру. Затем вновь протрите объектив, проверьте очистку под «увеличительным стеклом» и вставьте объектив в револьвер. Обычно при использовании 100х иммерсионного объектив иммерсионным маслом загрязняет также предыдущий объектив 40х. Это происходит случайно при переходе назад от 100х объектива к объективу 40х, объектив 40х соприкасается с иммерсионным маслом, так как он имеет малое рабочее расстояние. Поэтому также может потребоваться его очистка описанным выше способом.

Окрашенные или пластиковые части должны очищаться влажной ветошью. Пожалуйста, не пытайтесь настраивать или разбирать встроенные оптические части или механические компоненты, так как их повреждение ведет к потере гарантии. В случае повреждения микроскопа или несоответствия его требованиям, или вам необходимо дополнительная информация по работе, пожалуйста, свяжитесь с представителем или официальным дистрибьютором компании в России.

15. УХОД И ХРАНЕНИЕ

- **Никогда не смотрите в прибор на Солнце, на источник яркого света и лазерного излучения — ЭТО ОПАСНО ДЛЯ ЗРЕНИЯ И МОЖЕТ ПРИВЕСТИ К СЛЕПОТЕ!**
- Будьте внимательны, если пользуетесь прибором вместе с детьми или людьми, не ознакомленными с инструкцией.
- После вскрытия упаковки и установки микроскопа проверьте каждый компонент.

ООО ЦИРМИ INFO@CIRMI.RU WWW.GOSZDRAVNADZOR.RU

- Не разбирайте прибор. Сервисные и ремонтные работы могут проводиться только в специализированном сервисном центре.
- Оберегайте прибор от резких ударов и чрезмерных механических воздействий. Не прикладывайте чрезмерных усилий при настройке фокуса. Не затягивайте стопорные и фиксирующие винты слишком туго.
- Не касайтесь пальцами поверхностей линз. Для внешней очистки прибора используйте специальную салфетку и специальные чистящие средства Levenhuk для чистки оптики. Не используйте для чистки средства с абразивными или коррозионными свойствами и жидкости на основе ацетона.
- Абразивные частицы (например, песок) следует не стирать, а сдувать или смахивать мягкой кисточкой.
- Не подвергайте прибор длительному воздействию прямых солнечных лучей. Не используйте прибор в условиях повышенной влажности и не погружайте его в воду.
- Работайте с микроскопом аккуратно, надевайте на него пылезащитный чехол после работы, чтобы защитить его от пыли и масляных пятен.
- Если объективы и окуляры не используются долгое время, храните их упакованными в сухую коробку, отдельно от микроскопа.
- Храните прибор в сухом прохладном месте, недоступном для пыли, влияния кислот или других активных химических веществ, вдали от отопителей (бытовых, автомобильных), открытого огня и других источников высоких температур.
- Не используйте микроскоп рядом с воспламеняемыми материалами, так как основание микроскопа может нагреться во время работы.
- Всегда отключайте микроскоп от электросети, прежде чем открывать батарейный отсек или менять лампу подсветки. Перед заменой лампы дайте ей остыть и всегда меняйте ее на лампу того же типа.
- Используйте источник питания, соответствующий напряжению сети, иначе может сгореть лампа, повредиться электросхема микроскопа или произойти короткое замыкание.
- **Если деталь прибора или элемент питания были проглочены, срочно обратитесь за медицинской помощью.**

16. ВОЗМОЖНЫЕ НЕИСПРАВНОСТИ МИКРОСКОПА И СПОСОБЫ ИХ УСТРАНЕНИЯ

Проблема	Решение
Электрика	
Мигание света	Замените электрические части одну за другой для нахождения неработающего компонента.
Лампа не загорается при включении	При неисправности лампочки следует заменить её, установить и подключить прибор к сети.
Недостающая яркость освещения	Заменить лампочку на нужную
Оптика	
Изображение не четкое	Настройте объектив и его фокусировку, поворачивая корпус линзы на значении 10x, при значении 4x меняйте значение на ±0,15 мм, при 40x – ±0,06 мм, при 100x – ±0,03 мм.

ООО ЦИРМИ INFO@CIRMI.RU WWW.GOSZDRAVNADZOR.RU

Грязь или пыль на поле зрения	Очистить
Изображение верх дном	Повернуть предметное стекло
На иммерсионном объективе не используется иммерсионное масло	Использовать иммерсионное масло
Апертура конденсора открыта слишком широко	Уменьшить апертуру
Плавающий образец	Закрепить образец
Изображение окрашено в желтый цвет	Использовать фильтр дневного цвета
Недостаточная яркость изображения	Настроить апертуру конденсора
Механика	
Шатается платформа	Используйте универсальный гаечный ключ и зафиксируйте платформу.
Револьверное устройство не находится в фиксированном положении	Настроить револьверное устройство и отцентрировать его.
Конденсор находится не в центре поля зрения или он наклонен	Заново установить конденсор и закрепить центральным узлом крепления
Покровное стекло слишком толстое или тонкое	Использовать покровное стекло необходимой толщины
Изображение двигается рывками	Закрепить механический столик
Неинтегрированные изображения	Настроить межзрачковое расстояние
Чрезмерная усталость глаз	Откорректировать настройку диоптрий, настроить яркость с помощью диска управления

17. УСЛОВИЯ ТРАНСПОРТИРОВКИ И ХРАНЕНИЯ, ЭКСПЛУТАЦИИ

Таблица 1. Условия транспортировки:

Наименование	**Диапазон**
Температура	от –60 до +50 °С.
Относительная влажность	0 до 80%

Таблица 2. Условия хранения:

Наименование	**Диапазон**
Температура	от +5 до +40 °С

Таблица 3. Условия применения/эксплуатации МИ

Условия окружающей среды	
Влажность	Не более 80%
Температура	От +5 до +35°
Примечание: работать с иммерсионным объективом следует в помещении с температурой воздуха от +15 до +25 °С.	

18. ПОРЯДОК И УСЛОВИЯ УТИЛИЗАЦИИ ИЛИ УНИЧТОЖЕНИЯ МИ

В случае подтверждения фактов и обстоятельств, создающих угрозу жизни и здоровью граждан и медицинских работников при применении и эксплуатации данного

ООО ЦИРМИ INFO@CIRMI.RU WWW.GOSZDRAVNADZOR.RU

медицинского изделия, а также по окончании срока годности и (или) эксплуатации, медицинское изделие подлежит утилизации. Утилизация должна производиться юридическим лицом или индивидуальным предпринимателем, имеющим лицензию на сбор, транспортирование, обработку, утилизацию, обезвреживание и размещение отходов I–IV классов опасности.

19. ЭЛЕКТРОМАГНИТНАЯ СОВМЕСТИМОСТЬ

По электромагнитной совместимости микроскоп соответствует требованиям EN 61326-1: 2013, EN 61000-3-2: 2014, EN 61000-3-3: 2013.

20. СВЕДЕНИЯ О ПРИМЕНИМЫХ СТАНДАРТАХ

Список применимых стандартов:

EN 55011: 2016 + A1: 2017 - Промышленное, научное и медицинское оборудование. Характеристики радиочастотных помех. Пределы и методы измерения

EN 61326-1: 2013 - Электрическое оборудование для измерения, управления и лабораторного использования. Требования электромагнитной совместимости. Часть 1. Общие требования

EN 61000-3-2: 2014 - Электромагнитная совместимость. Часть 3-2. Пределы. Пределы выбросов для синусоидального тока (оборудование с входным током не более или равное 16А на фазу)

EN 61000-3-3: 2013 Электромагнитная совместимость (ЭМС) - Часть 3 - 3: Пределы - Ограничение изменений напряжения, колебаний напряжения и фликера в общественных системах с низким напряжением питания, для оборудования с номинальным током ≤ 16 А на фазу и не подлежит условному соединению (IEC 61000-3-3: 2013)

ISO 9001-2015 Система менеджмента качества

21. ГАРАНТИЯ И РЕКЛАМАЦИЯ

Международная пожизненная гарантия Levenhuk

Компания Levenhuk гарантирует отсутствие дефектов в материалах конструкции и дефектов изготовления изделия. Продавец гарантирует соответствие качества приобретенного вами изделия компании Levenhuk требованиям технической документации при соблюдении потребителем условий и правил транспортировки, хранения и эксплуатации изделия. Срок гарантии: на аксессуары — **6 (шесть) месяцев** со дня покупки, на остальные изделия — **пожизненная гарантия** (действует в течение всего срока эксплуатации прибора). Гарантия не распространяется на комплектующие с ограниченным сроком использования, в том числе лампы (накаливания, светодиодные, галогенные, энергосберегающие и прочие типы ламп), электрокомплектующие, расходные материалы, элементы питания и прочее. Подробнее об условиях гарантийного обслуживания см. на сайте www.levenhuk.ru/support

По вопросам гарантийного обслуживания вы можете обратиться в ближайшее представительство компании Levenhuk.

22. НАИМЕНОВАНИЕ И ЮРИДИЧЕСКИЙ АДРЕС ПРОИЗВОДИТЕЛЯ МИ И УПОЛНОМОЧЕННОГО ПРЕДСТАВИТЕЛЯ ПРОИЗВОДИТЕЛЯ В РОССИИ

РАЗРАБОТЧИК: NINGBO TEACHING INSTRUMENT CO.,LTD. (НИНГБО ТЕАЧИНГ ИНСТРУМЕНТ КО.,ЛТД.), Китай, No.55, Lane 658, WangTong Road, Ningbo, Zhejiang. China

ПРОИЗВОДИТЕЛЬ: NINGBO TEACHING INSTRUMENT CO.,LTD. (НИНГБО ТЕАЧИНГ ИНСТРУМЕНТ КО.,ЛТД.), Китай, No.55, Lane 658, WangTong Road, Ningbo, Zhejiang. China

ООО ЦИРМИ INFO@CIRMI.RU WWW.GOSZDRAVNADZOR.RU

МЕСТО ПРОИЗВОДСТВА: Китай, No.55, Lane 658, WangTong Road, Ningbo, Zhejiang. China

УПОЛНОМОЧЕННОЙ ПРЕДСТАВИТЕЛЬ ПРОИЗВОДИТЕЛЯ В РОССИИ: Открытое акционерное общество «Левенгук» (ОАО «Левенгук»), Россия, 190005 г. Санкт-Петербург, Измайловский пр-т д. 22 лит. А

ООО ЦИРМИ INFO@CIRMI.RU WWW.GOSZDRAVNADZOR.RU

Перевод с английского и китайского языков на русский язык

НОТАРИАЛЬНОЕ УДОСТОВЕРЕНИЕ ПОДЛИННОСТИ

Нотариальная контора «Тяньи» г. Нинбо провинции Чжэцзян, Китайская Народная Республика
/Тисненая печать: Нотариальная контора «Тяньи» г. Нинбо провинции Чжэцзян, Китайская Народная Республика/

ООО ЦИРМИ INFO@CIRMI.RU WWW.GOSZDRAVNADZOR.RU

Согласовано

НИНБО ТИЧИНГ ИНСТРУМЕНТ КО., ЛТД.
Организация

Китай, № 55, переулок 658, ВанТонг шоссе, Нинбо, Чжэцзян, Китай
Адрес

Официальный представитель
Должность

Чжан Ци
Фамилия, Имя

16.08.2021
Дата ДД.ММ.ГГГГ.

/Подпись/
Подпись

/Печать: НИНБО ТИЧИНГ ИНСТРУМЕНТ КО., ЛТД. (NINGBO TEACHING INSTRUMENT CO., LTD.)
3302030320679/

Руководство по эксплуатации
Микроскопы медицинские световые лабораторные Levenhuk
Варианты исполнения:

Микроскоп медицинский световой лабораторный Levenhuk 400M, монокулярный,
Микроскоп медицинский световой лабораторный Levenhuk 400B, бинокулярный,
Микроскоп медицинский световой лабораторный Levenhuk 400T, тринокулярный,
Микроскоп медицинский световой лабораторный Levenhuk D400 LCD

Производства:
НИНБО ТИЧИНГ ИНСТРУМЕНТ КО., ЛТД., Китай, №55, переулок 658, ВанТонг шоссе, Нинбо, Чжэцзян, Китай
Версия 1.0

2021

Перевод выполнила переводчик
Токмакова Анна Юрьевна

ООО ЦИРМИ INFO@CIRMI.RU WWW.GOSZDRAVNADZOR.RU

Российская Федерация

Город Москва

Двадцать восьмого сентября две тысячи двадцать первого года

Я, Гончарова Екатерина Владимировна, нотариус города Москвы, свидетельствую подлинность подписи переводчика Токмаковой Анны Юрьевны.

Подпись сделана в моем присутствии.

Личность подписавшего документ установлена.

Зарегистрировано в реестре за №**77/2195-н/77-2021-** 2 – 566.

Уплачено за совершение нотариального действия: 400 руб. 00 коп.

Е.В. Гончарова

Прошнуровано, пронумеровано и
скреплено печатью 55 (пятьдесят пять) листов.

Е.В. Гончарова

ООО ЦИРМИ INFO@CIRMI.RU WWW.GOSZDRAVNADZOR.RU