КОПИЯ

公 证 书

中华人民共和国广东省广州市广州公证处

ЭЛЕКТРОННАЯ КОПИЯ ОФОРМЛЕНА ЦЕНТРОМ ИСПЫТАНИЙ И РЕГИСТРАЦИИ МЕДИЦИНСКИХ ИЗДЕЛИЙ

MANUAL

Dental Unit BZ636

Manufacturer: Guangzhou Fengdan Medical Equipment Co., Ltd

Please read the manual carefully before operation

Fengdan Medical is a professional manufacturer, engaging in research, development, production and selling of dental products, the company is located in Guangzhou city, the marketing service network covers the whole China and more than 50 countries and regions in the world.

Yufang Chen is the legal representative of Guangzhou Fengdan Medical Equipment Co., Limited and provides the product manual of the dental unit model BZ636, and signs on the product manual.

Product manual (see attachment).

Signature 陈玉芳 Chen Yu Fang

Stamp

ООО ЦИРМИ INFO@CIRMI.RU WWW.GOSZDRAVNADZOR.RU

公　证　书

(2022)粤广广州第113181号

申请人：广州市枫丹医疗器械有限公司，住所：广州市南沙区榄核镇蔡新路286号A102。

法定代表人：陈玉芳，女，一九六二年二月七日出生，公民身份号码：442524196202070023。

公证事项：签名、印鉴

兹证明广州市枫丹医疗器械有限公司的法定代表人陈玉芳于二〇二二年九月五日来到我处，在本公证员的面前，在前面的英文的《使用手册 牙科综合治疗椅 BZ636》上签名及盖章。

中华人民共和国广东省广州市广州公证处

公证员 杜俊妍

二〇二二年九月六日

广东省广州市广州公证处

IV44379919

ООО ЦИРМИ INFO@CIRMI.RU WWW.GOSZDRAVNADZOR.RU

NOTARIAL CERTIFICATE

(2022)YGGZ,No.113181

Applicant: Guangzhou Fengdan Medical Equipment Co., Limited, address: A102, No. 286, Caixin Road, Lanhe Town, Nansha District, Guangzhou City.

Legal Representative: Chen Yufang, female, born on February 7, 1962, ID Card No. 442524196202070023.

Issue under notarization: Signature and Seal

This is to certify that Chen Yufang who is the legal representative of Guangzhou Fengdan Medical Equipment Co., Limited came to our notary public office and affixed her signature and the seal to the foregoing MANUAL Dental Unit BZ636 on September 5, 2022 before me, the notary public.

Guangzhou Notary Public Office
Guangzhou City, Guangdong Province
The People's Republic of China
Notary Public: DUJUNYAN
September 6, 2022

3129199

IV44379920

ООО ЦИРМИ INFO@CIRMI.RU WWW.GOSZDRAVNADZOR.RU

公 证 书

(2022)粤广广州第113182号

申请人：广州市枫丹医疗器械有限公司，住所：广州市南沙区榄核镇蔡新路286号A102。

法定代表人：陈玉芳，女，一九六二年二月七日出生，公民身份号码：442524196202070023。

公证事项：译本与原本相符

兹证明前面的（2022）粤广广州第113181号《公证书》的英文译本与该公证书中文原本相符。

中华人民共和国广东省广州市广州公证处

公 证 员 杜俊妍

二〇二二年九月六日

IV44379921

ООО ЦИРМИ INFO@CIRMI.RU WWW.GOSZDRAVNADZOR.RU

NOTARIAL CERTIFICATE

(2022)YGGZ,No.113182

Applicant: Guangzhou Fengdan Medical Equipment Co., Limited, address: A102, No. 286, Caixin Road, Lanhe Town, Nansha District, Guangzhou City.

Legal Representative: Chen Yufang, female, born on February 7, 1962, ID Card No. 442524196202070023.

Issue under notarization: Translated copy being in conformity with the original

This is to certify that the attached English translation of Notarial Certificate (2022)YGGZ,No.113181 conforms to the original document in Chinese of this Notarial Certificate.

Guangzhou Notary Public Office
Guangzhou City, Guangdong Province
The People's Republic of China
Notary Public: DUJUNYAN
September 6, 2022

IV44379922

ООО ЦИРМИ INFO@CIRMI.RU WWW.GOSZDRAVNADZOR.RU

Name of product: Dental Unit, variants:

Установка стоматологическая BZ636 compact, в составе:

1. Кресло пациента, in composition:
   - Основание кресла (Chair base)
   - Спинка кресла (Chair back): обивка стандартная PU leather или обивка Microfiber или обивка Highfiber (of necessary)
   - Сидение кресла (Seat): обивка стандартная PU leather или обивка Microfiber или обивка Highfiber (of necessary)
   - Подголовник (Headrest): обивка стандартная PU leather или обивка Microfiber или обивка Highfiber (of necessary)
   - Подлокотник (Armrest) – not more2 pcs.
   - Модуль напольный встроенный (Built-in floor module)

2. Ножная педаль управления креслом (Foot control pedal)

3. Модуль врача подвесной (Doctor unit hanging) in composition:

- Панель управления модуля врача (Control panel of the dentist unit)
- Держатель для инструментов (Instrument holder)
- Силиконовый коврик для инструментов (Silicone tool mat) - not more2 pcs.
- Негатоскоп (X-ray viewer) (of necessary)
- Трехфункциональный пистолет (3-way syringe)
- Шланги наконечников: без фиброоптики или с фиброоптикой (Handpiece tubes: without fiber optics or with fiber optics) – not more6 pcs. (of necessary)
- Скалер (Scaler) (of necessary)
- Полимеризационная лампа (Curing light) (of necessary)
- Наконечник турбинный с фиброоптикой или без фиброоптики (Turbine handpiece with fiber optics or without fiber optics) - not more6 pcs. (of necessary)
- Наконечник угловой: с фиброоптикой, без фиброоптики (Angular handpiece: with fiber optics, without fiber optics) - not more6 pcs., (of necessary)
- Наконечник прямой: с фиброоптикой, без фиброоптики (Straight handpiece: with fiber optics, without fiber optics) - not more6 pcs., (of necessary)
- Электрический микромотор (Electric motor) (of necessary)

4. Видеокамера интраоральная (Intraoral video camera) (of necessary)

5. Монитор (monitor) (of necessary)

6. Модуль гидроблока (Main side Box), in composition:
   - Гидроблок (Side Box)
   - Керамическая плевательница (Ceramic Cuspidor)
   - Бутылка для воды (Water bottle)
   - Трубка для наполнения стакана (Cup filling tube)
   - Аспирационный блок (Suction head)

7. Модуль ассистента (Assistant unit), in composition:
   - Трехфункциональный пистолет (3-way syringe)
   - Панель управления модуля ассистента (Control panel of the assistant unit)
   - Шланг пылесоса (Vacuum cleaner hose)
   - Шланг слюноотсоса (Saliva ejector hose)

ООО ЦИРМИ INFO@CIRMI.RU WWW.GOSZDRAVNADZOR.RU

- Полимеризационная лампа (Curing light) (of necessary)
- Кронрсейн для установки светильника (Horizontal bracket for fixing the luminaire)
- Светильник светодиодный (LED light)

8. Стул врача B2 (Dentist stool B2)
9. Стул ассистента B2 (Assistant stool B2) (of necessary)

Установка стоматологическая BZ636 lux, в составе:

1. Кресло пациента, in composition:
   - Основание кресла (Chair base)
   - Спинка кресла (Chair back): обивка стандартная PU leather или обивка Microfiber или обивка Highfiber (of necessary)
   - Сидение кресла (Seat): обивка стандартная PU leather или обивка Microfiber или обивка Highfiber (of necessary)
   - Подголовник (Headrest): обивка стандартная PU leather или обивка Microfiber или обивка Highfiber (of necessary)
   - Подлокотник (Armrest) – not more2 pcs.
   - Модуль напольный встроенный (Built-in floor module)

2. Ножная педаль управления креслом (Foot control pedal)

3. Модуль врача, независимый подкатной карт (Doctor unit movable cart), in composition:

- Панель управления модуля врача (Control panel of the dentist unit)
- Держатель для инструментов (Instrument holder)
- Силиконовый коврик для инструментов (Silicone tool mat) - not more2 pcs.
- Негатоскоп (X-ray viewer) (of necessary)
- Трехфункциональный пистолет (3-way syringe)
- Шланги наконечников: без фиброоптики или с фиброоптикой (Handpiece tubes: without fiber optics or with fiber optics) – not more6 pcs. (of necessary)
- Скалер (Scaler) (of necessary)
- Полимеризационная лампа (Curing light) (of necessary)
- Наконечник турбинный с фиброоптикой или без фиброоптики (Turbine handpiece with fiber optics or without fiber optics) - not more6 pcs. (of necessary)
- Наконечник угловой: с фиброоптикой, без фиброоптики (Angular handpiece: with fiber optics, without fiber optics) - not more6 pcs., (of necessary)
- Наконечник прямой: с фиброоптикой, без фиброоптики (Straight handpiece: with fiber optics, without fiber optics) - not more6 pcs., (of necessary)
- Электрический микромотор (Electric motor) (of necessary)

4. Видеокамера интраоральная (Intraoral video camera) (of necessary)

5. Монитор (monitor) (of necessary)

6. Модуль гидроблока (Main side Box), in composition:
   - Гидроблок (Side Box)
   - Керамическая плевательница (Ceramic Cuspidor)
   - Бутылка для воды (Water bottle)

ООО ЦИРМИ INFO@CIRMI.RU WWW.GOSZDRAVNADZOR.RU

- Трубка для наполнения стакана (Cup filling tube)
- Аспирационный блок (Suction head)

7. Модуль ассистента (Assistant unit), in composition:
   - Трехфункциональный пистолет (3-way syringe)
   - Панель управления модуля ассистента (Control panel of the assistant unit)
   - Шланг пылесоса (Vacuum cleaner hose)
   - Шланг слюноотсоса (Saliva ejector hose)
   - Полимеризационная лампа (Curing light) (of necessary)
   - Кронрсейн для установки светильника (Horizontal bracket for fixing the luminaire)
   - Светильник светодиодный (LED light)
8. Стул врача B2 (Dentist stool B2)
9. Стул ассистента B2 (Assistant stool B2) - of necessary

Установка стоматологическая BZ636 plus, в составе:

1. Кресло пациента, in composition:
   - Основание кресла (Chair base)
   - Спинка кресла (Chair back): обивка стандартная PU leather или обивка Microfiber или обивка Highfiber (of necessary)
   - Сидение кресла (Seat): обивка стандартная PU leather или обивка Microfiber или обивка Highfiber (of necessary)
   - Подголовник (Headrest): обивка стандартная PU leather или обивка Microfiber или обивка Highfiber (of necessary)
   - Подлокотник (Armrest) – not more2 pcs.
   - Модуль напольный встроенный (Built-in floor module)

2. Ножная педаль управления креслом (Foot control pedal)

3. Модуль врача с креплением к основанию кресла (Doctor unit with attachment to the chair base), in composition:

- Панель управления модуля врача (Control panel of the dentist unit)
- Держатель для инструментов (Instrument holder)
- Силиконовый коврик для инструментов (Silicone tool mat) - not more2 pcs.
- Негатоскоп (X-ray viewer) (of necessary)
- Трехфункциональный пистолет (3-way syringe)
- Шланги наконечников: без фиброоптики или с фиброоптикой (Handpiece tubes : without fiber optics or with fiber optics) – not more6 pcs. (of necessary)
- Скалер (Scaler) (of necessary)
- Полимеризационная лампа (Curing light) (of necessary)
- Наконечник турбинный с фиброоптикой или без фиброоптики (Turbine handpiece with fiber optics or without fiber optics) - not more6 pcs. (of necessary)
- Наконечник угловой: с фиброоптикой, без фиброоптики (Angular handpiece: with fiber optics, without fiber optics) - not more6 pcs., (of necessary)
- Наконечник прямой: с фиброоптикой, без фиброоптики (Straight handpiece: with fiber optics, without fiber optics) - not more6 pcs., (of necessary)
- Электрический микромотор (Electric motor) (of necessary)

ООО ЦИРМИ INFO@CIRMI.RU WWW.GOSZDRAVNADZOR.RU

4. Видеокамера интраоральная (Intraoral video camera) (of necessary)

5. Монитор (monitor) (of necessary)

6. Модуль гидроблока (Main side Box), in composition:
   - Гидроблок (Side Box)
   - Керамическая плевательница (Ceramic Cuspidor)
   - Бутылка для воды (Water bottle)
   - Трубка для наполнения стакана (Cup filling tube)
   - Аспирационный блок (Suction head)

7. Модуль ассистента (Assistant unit), in composition:
   - Трехфункциональный пистолет (3-way syringe)
   - Панель управления модуля ассистента (Control panel of the assistant unit)
   - Шланг пылесоса (Vacuum cleaner hose)
   - Шланг слюноотсоса (Saliva ejector hose)
   - Полимеризационная лампа (Curing light) (of necessary)
   - Кронштейн для установки светильника (Horizontal bracket for fixing the luminaire)
   - Светильник светодиодный (LED light)
8. Стул врача B2 (Dentist stool B2)
9. Стул ассистента B2 (Assistant stool B2) of necessary

Purpose: A stationary device designed to perform dental actions on a patient.

Indications: The product, Dental Units, will be used with hand pieces in hospital and dental clinic for diagnosis, treatment and operation in dentistry.

Description device:
The product, Dental Units, will be used with hand pieces in hospital and dental clinic for diagnosis, treatment and operation in dentistry.
The product, Integrated Dental Units, is controlled automatically by computer, and equipped with
super silent low-voltage DC motor and gas spring; two sets of linkers of NSK four-hole high-speed
handpiece; One set four-hole low-speed gas motor handpiece; cold and hot three-way
syringe, one set for each; quantitative control system (set as aperiodicity by computer) of
constant-temperature mouthwash; fluid retraction preventing device and water filter system of dental bur;
one-body ceramic basin; strong and week saliva ejector, one set for each; One set of dental cold-light
lamp; One set of film viewing illuminator; a doctor's chair.
The product, Dental Units, will be used with hand pieces in hospital and dental clinic for diagnosis, treatment and operation in dentistry.

Contraindications of a medical product;
-Treatment with curing light miniLED:
•Looking to the LED light emission cause eye damage.
Curing light should not be used in people who suffer or have suffered
Photobiological reactions or in individuals who are currently
treated with drugs that increase the sensitivity

ООО ЦИРМИ INFO@CIRMI.RU WWW.GOSZDRAVNADZOR.RU

Information of potential customers of a medical product;
Trained dentists and/or dental technicians and assistants.
Patient profile:
- adult, children from 3 years old
- weight: maximum 150 kg of the total weight of the patient
- health status: compliance or exclusion is examined by a dentist in the case of the patient
- place of application: the patient's oral cavity

ООО ЦИРМИ INFO@CIRMI.RU WWW.GOSZDRAVNADZOR.RU

CONTENT

1. PREFACE.....1

2. PRODUCT PROFILE.....1

3. PERFOEMANCE FEATURE.....2

4. BZ636 DENTAL CHAIR.....6

5. DENTAL UNIT.....20

6. MAINTENANCE.....22

7. COMMON FAULTS AND TROUBLESHOOTING 24

8. EMC ELECTROMAGNETIC COMPATIBILITY INSTRUCTIONS 26

9. SAFETY WARNING.....34

10. SECURITIES..... 36

ATTENTION:READ THIS MANUAL CAREFULLY BEFORE OPERATION

ООО ЦИРМИ INFO@CIRMI.RU WWW.GOSZDRAVNADZOR.RU

1. PREFACE

Thank you for purchasing our Integral Dental Units, a latest advanced Integral Dental Units with full-computerized auto-control; it has such advantages as solid structure, handsome shape, easy operation and high reliability as an ideal upgraded product for the modern dental clinics.

2. PRODUCT PROFILE

2.1 UNIT STRACTURE

2.1.1

The rotary glass cuspidor cooperates with the movable side box to facilitate the use and maintenance.

2.1.2

The unique injection molding instrument tray makes the overall shape beautiful and generous, and is convenient for doctors to operate while ensuring beautiful appearance. The intelligent LED screen can display and store the dentist's setting status and content, and display the instrument using status like speed, power, air pressure, etc.

2.1.3

The speed of the handpeice can be adjusted arbitrarily within the range of maximum speed. The operation light can be adjusted from strong to week; the suction system has an automatic delay function, and can filter solid matter without affecting the suction force. It makes dentist operate more convenient, safety and hygienic.

2.1.4

Cup filling and flushing time can be setting, easy to operate. And there are the water heating function, X-ray film viewer, and chair interlock system function. It makes dentist safety.

2.1.5

The chair adopts high-power imported 24V DC motor with low noise, smooth movement and comfortable sitting; the chair can be rotated by 30° and the synchronized chair. The dental chair armrest can be turned down to make patient feels more comfortable when they sit and get off.

2.1.6

The whole machine adopts safe extra low voltage and full computer control. The control panel is reasonable in setting, simple in operation, reliable in performance, easy to clean and sterilizable.

3. PERFOEMANCE FEATURE

3.1 Classification

ООО ЦИРМИ INFO@CIRMI.RU WWW.GOSZDRAVNADZOR.RU

3.1.1 According to the type of electric shock prevention: CLASS I

3.1.2 According to the degree of protection against electric shock: Model B equipment, its symbol is

3.1.3 According to the degree of protection against harmful liquids: ordinary equipment

3.1.4 technical parameters:

BZ636-Compact

Technical characteristics of the patient's Chair
The carrying capacity of dental chair (patient's weight, load and accessories) : 135kg
Seat height from floor: maximum and minimum 750mm ,450mm
The range of elongation of the head restraint 0-100mm
The range of the backward tilt of the seat back 1,730mm
The angle of inclination of the seat back from the line in horizontal position 1°-70°
Armrests (number):
Overall dimensions (Length, width, height) 2,000mm, 670mm, 450mm-750mm
Total power 280VA
The Coating Material PU
Color
Weight 250Kg

Technical characteristics of the shadowless lamp (Dental light):
Power supply AC12V or AC24V
Power 15W
Diameter (illumination unit) 160*80mm
Maximum illumination 25,000lux
Working distance 700mm
Color temperature 5,000K-5,700K
The diameter of the illuminated region 80mm×160mm
Depth of illumination 8000K~20000K
Modes of operation continuous operation mode
Dimensions L*W*H 370mm*260mm*350mm
Weight 1.8Kg

Specifications Chair of a dentist, the assistant's stool.
Distance from the floor to the top plane of the seat:
-in the lowest position, no more 480mm
-in the extreme upper position, at least 620mm
The coating material PU
Color
Overall dimensions : height, length, width 800~940mm*600mm*600mm
Weight 10kg

Specifications for Module dental doctor tools
Composition (Number of instruments, control panel, film viewer, etc.)
3-way syringe 1set, film viewer 1pcs
Characteristics for x-ray film viewer (light intensity) 2000cd/m2
Supply of tools (upper or lower): lower

ООО ЦИРМИ INFO@CIRMI.RU WWW.GOSZDRAVNADZOR.RU

Dimensions L*W*H 640mm*500mm*350mm
Tube dimensions φ10
Weight 10kg

Features for Cuspidor with module assistant's instrumentation

Composition (Number of instruments, control panel.....

Strong suction 1pcs, weak suction 1pcs, 3-way syringe 1set

Supply of tools (upper or lower): lower

Tube dimensions : strong suction tube (φ17.8mm); weak suction tube (φ11mm)

Dimensions L*W*H 300mm*180mm*130mm

BZ636-PLUS

Technical characteristics of the patient's Chair
The carrying capacity of dental chair (patient's weight, load and accessories) : 135kg
Seat height from floor: maximum and minimum 750mm ,450mm
The range of elongation of the head restraint 0-100mm
The range of the backward tilt of the seat back 1,730mm
The angle of inclination of the seat back from the line in horizontal position 1°-70°
Armrests (number):
Overall dimensions (Length, width, height) 2,000mm, 670mm, 450mm-750mm
Total power 280VA
The Coating Material PU
Color
Weight 250Kg

Technical characteristics of the shadowless lamp (Dental light):
Power supply AC12V or AC24V
Power 15W
Diameter (illumination unit) 160*80mm
Maximum illumination 25,000lux
Working distance 700mm
Color temperature 5,000K-5,700K
The diameter of the illuminated region 80mm×160mm
Depth of illumination 8000K~20000K
Modes of operation continuous operation mode
Dimensions L*W*H 370mm*260mm*350mm
Weight 1.8Kg

Specifications Chair of a dentist, the assistant's stool.
Distance from the floor to the top plane of the seat:
-in the lowest position, no more 480mm
-in the extreme upper position, at least 620mm
The coating material PU
Color
Overall dimensions : height, length, width 800~940mm*600mm*600mm

ООО ЦИРМИ INFO@CIRMI.RU WWW.GOSZDRAVNADZOR.RU

Weight 22kg

Specifications for Module dental doctor tools
Composition (Number of instruments, control panel, film viewer, etc.)
3-way syringe 1set, film viewer 1pcs
Characteristics for x-ray film viewer (light intensity) 2000cd/m2
Supply of tools (upper or lower): lower
Dimensions L*W*H 640mm*500mm*350mm
Tube dimensions φ10
Weight 10kg

Features for Cuspidor with module assistant's instrumentation

Composition (Number of instruments, control panel.....

Strong suction 1pcs, weak suction 1pcs, 3-way syringe 1set

Supply of tools (upper or lower): lower

Tube dimensions : strong suction tube (φ17.8mm); weak suction tube (φ11mm)

Dimensions L*W*H 300mm*180mm*130mm

BZ636-LUX

Technical characteristics of the patient's Chair
The carrying capacity of dental chair (patient's weight, load and accessories) : 135kg
Seat height from floor: maximum and minimum 750mm ,450mm
The range of elongation of the head restraint 0-100mm
The range of the backward tilt of the seat back 1,730mm
The angle of inclination of the seat back from the line in horizontal position 1°-70°
Armrests (number):
Overall dimensions (Length, width, height) 2,000mm, 670mm, 450mm-750mm
Total power 280VA
The Coating Material PU
Color
Weight 250Kg

Technical characteristics of the shadowless lamp (Dental light):
Power supply AC12V or AC24V
Power 15W
Diameter (illumination unit) 160*80mm
Maximum illumination 25,000lux
Working distance 700mm
Color temperature 5,000K-5,700K
The diameter of the illuminated region 80mm×160mm
Depth of illumination 8000K~20000K
Modes of operation continuous operation mode
Dimensions L*W*H 370mm*260mm*350mm
Weight 1.8Kg

ООО ЦИРМИ INFO@CIRMI.RU WWW.GOSZDRAVNADZOR.RU

Specifications Chair of a dentist, the assistant's stool.
Distance from the floor to the top plane of the seat:
-in the lowest position, no more 480mm
-in the extreme upper position, at least 620mm
The coating material PU
Color
Overall dimensions : height, length, width 800~940mm*600mm*600mm
Weight 20kg

Specifications for Module dental doctor tools
Composition (Number of instruments, control panel, film viewer, etc.)
3-way syringe 1set, film viewer 1pcs
Characteristics for x-ray film viewer (light intensity) 2000cd/m2
Supply of tools (upper or lower): lower
Dimensions L*W*H 640mm*500mm*350mm
Tube dimensions φ10
Weight 10kg

Features for Cuspidor with module assistant's instrumentation

Composition (Number of instruments, control panel.....

Strong suction 1pcs, weak suction 1pcs, 3-way syringe 1set

Supply of tools (upper or lower): lower

Tube dimensions : strong suction tube (φ17.8mm); weak suction tube (φ11mm)
Dimensions L*W*H 300mm*180mm*130mm

Nameplate

On the dental unit, the identification nameplate of this equipment is affixed, and the basic parameters of the product can be seen on the nameplate.

ООО ЦИРМИ INFO@CIRMI.RU WWW.GOSZDRAVNADZOR.RU

3.7 Instrument Control Method: Foot Switch

3.8 strong suction device (strong suction): gas negative pressure type

3.8.1 When the air pressure is 400kPa, the vacuum can reach 30kPa.

3.8.2 When the air pressure is 400kPa, the pumping rate should be no less than 1/min.

3.9 suction device (weak suction): water negative pressure

3.9.1 When the air pressure is 400kPa, the vacuum can reach 30kPa.

3.9.2 When the air pressure is 400kPa, the pumping rate should be no less than 1/min.

3.10 device load

3.10.1 The maximum weight of the dental chair is 135kg.

3.10.2 The operation tray must never exceed the maximum negative weight described below.

3.10.3 The delivery tray can be loaded with a maximum weight of 1.5 kg (evenly distributed).

3.10.4 The tray on the assistant's board can load up to 1kg (evenly distributed).

3.11 Product use period: The product production date is listed on the label, and the service life is 5 years.

4.BZ636 dental chair

4.1 Structure introduction

4.1.1

The treatment machine is a floor-standing structure of the side box. For instructions on the use of the dental chair, see the instructions for use of the dental chair (Figure 1). Located on the assistant panel and the control panel of the operation tray, the buttons (Figures 2 and 3) control the corresponding actions of the dental chair.

4.1.2

The power source, air source and water source of the access device (including the dental chair) are supplied through the built-in sub-case of the front cover of the dental chair.

4.1.3

Mouthwash and flushing water are controlled by solenoid valve; constant temperature mouthwash heater adopts 24V voltage, which is safe and reliable. Its switch is set on the main control panel. It is easy to

ООО ЦИРМИ INFO@CIRMI.RU WWW.GOSZDRAVNADZOR.RU

operate and can provide hot water sputum and assistant frame at any time. Three guns spray hot water, hot fog function.

4.1.4

There is a main switch on the back of the dental chair to control the power, air source and water source entering the equipment; the handle of the instrument is controlled by induction (the palm of the hand naturally grips the middle of the handle) to lock the arm of the instrument to make the instrument tray at the required height.

4.1.5

The foot switch and the control switch in the handpiece holder control the work of the high and low speed handpiece and the scaler.

4.1.6

The buttons on the assistant panel and the buttons on the instrument tray (see Figures 2 and 3) can control the corresponding actions of the treatment machine and the dental chair. Strong and weak suction are jointly controlled by the solenoid valve in the side box and the switch components in the assistant panel.

4.1.7

The main box is hung with a pure water storage bottle. The pure water is convenient for the user to use pure water for the handpiece to work and lengthen the life of handpiece. The assembly and disassembly method is safe and convenient, meeting the needs of the modern dental industry. Switching between tap water and pure water is simple.

4.1.8

The assistant control panel can be rotated, has safety protection function, and has a control panel for controlling cuspidor flush, mouthwash and oral light, which is convenient for assistant operation.

4.1.9

The stepless dimming of the oral lamp can adjust the intensity of the light when close to the sensor head. Dimming method: keep the hand close to the sensor head 5CM-8CM of the LED oral lamp in the state of lighting, and automatically enter the dimming state. When the buzzer is heard for the first time, the buzzer sounds the highest brightness. Once again, the buzzer sounds "beep" for the lowest brightness. In the dimming process, it is considered that the brightness is suitable for the hand to leave the sensor head.

4.1.10

The tap water pipeline adopts the filtering system: the flushing water, the mouthwash, the assistant control, the 3 way syringe, the handpiece and the instrument tray can all use the filtered tap water, and the handpiece and the instrument tray can also be used. The pure water storage bottle hanging outside the box can make the water more clean and improve the service life of the handpiece.

ООО ЦИРМИ INFO@CIRMI.RU WWW.GOSZDRAVNADZOR.RU

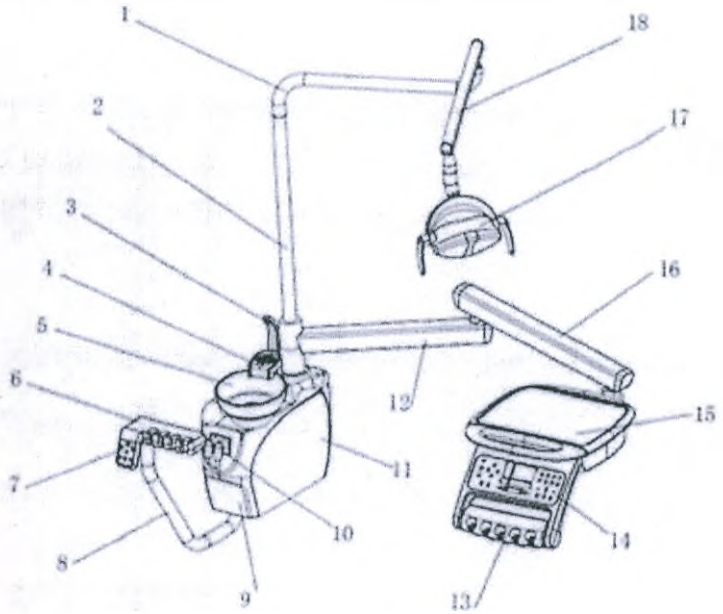

Fig.1 Dental unit structure

1.Light arm 2.Light Column 3.Tap 4.Cup filling 5.Cuspidor
6.Assistant holder 7.Assistant control 8.Assistant switch arm
9.Side box 10. Saliva ejector with high and low suction 11.Side box door
12.Rotating arm 13.Handpiece holder 14.Main control panel
15.operation tray 16.Balance arm 17.Operation light 18.Light arm

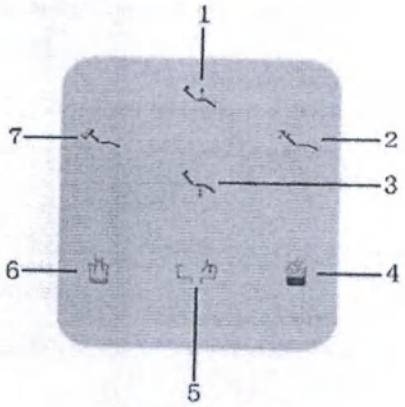

ООО ЦИРМИ INFO@CIRMI.RU WWW.GOSZDRAVNADZOR.RU

Fig.2 Assistant control panel

1.Lift up 2.Backrest backward 3.Down 4.Heating

5.Cuspidor flushing 6.Water supply 7.Backrest forward

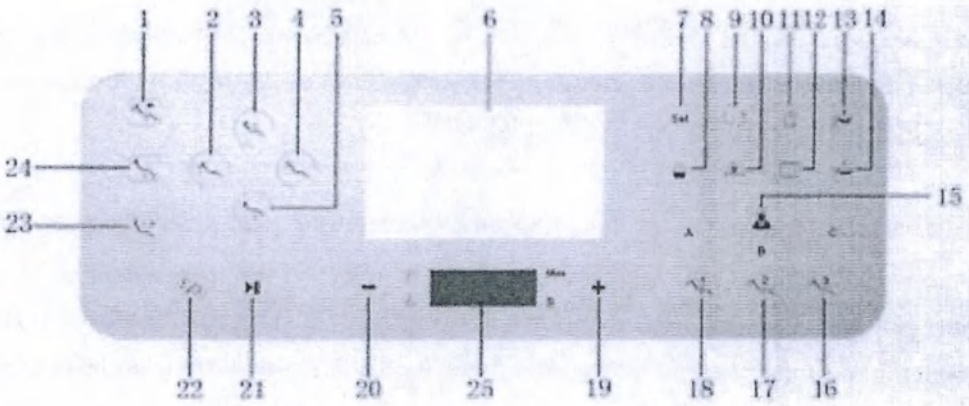

Fig.3 Main control panel

1.Emergency position 2.Backrest forward 3.Lift up 4.Backrest backward

5.Down 6.LCD Screen 7.Set button 8.Heating 9.Cuspidor flushing

10.Operating light button 11.Water supply 12.X-ray film viewer

13.Movable tray up 14.Movable tray down 15.Three doctors memory selected

16.Doctor-3 17.Doctor-2 18.Doctor-1 19.option button "+"

20.Option button "-" 21.Start/Enter button 22.Timing/air pressure

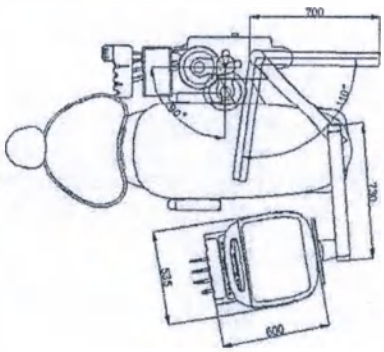

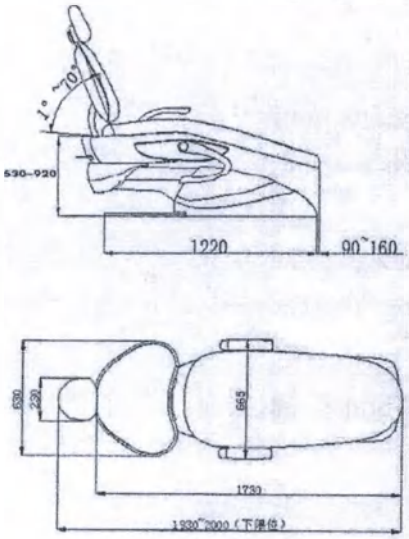

ООО ЦИРМИ INFO@CIRMI.RU WWW.GOSZDRAVNADZOR.RU

Fig.4 Dental unit

Fig.5 Size of dental unit

4.2 Installation instruction

4.2.1 Remove the wooden box and install the machine in the appropriate position according to the instruction manual of the dental chair. For the relevant dimensions, see the dental treatment machine and the matching dental chair dimension figure. (See Figure 4, Figure 5)

4.2.2 Before the installation, the location of the gas supply, water supply pipe, exhaust pipe and power socket must be reserved. Connect the air supply, the upper water joint and the water supply joint of the treatment machine spare parts package (water supply and upper air pipe are 1/2"), and the other end and the blue and white water drawn from the spiral hose ,The trachea is connected and there is no leakage of any form at the joint.

4.2.3 Connect the sewer pipe from the spiral hose to the drain connector, and insert the outlet of the drain connector into the drain pipe of the trench (the sewer pipe is 1/2"). After the installation, open the upper water and upper gas valves in built-in auxiliary box, (the valve is in the open position when leaving the factory), and the relevant dimensions are shown in the vertical plane of the trench.

4.2.4 Cuspidor installation: Take out the cuspidor base and the water supply pipe from the accessory box and assemble them in a proper way. Disassemble the cuspidor package, install the cuspidor directly on the cuspidor base, and take out the cuspidor filter accessories and install them properly.

4.2.5 Installation of light arm and oral light: Insert the light post (including decoration ring and set screw) into the special hole of the instrument arm. The wire inside the light arm is connected to the box through the light post, put the light arm and the oral light (including decoration) on the light post.

4.2.6 X-Ray film viewer (optional): Install the X-Ray film viewer bracket on the instrument tray, and then use the screw to connect the viewer to the bracket reliably.

4.2.7 Installation of various instruments on the instrument tray and assistant control holder.

4.2.8 Installation of strong and weak suction pipes.

ООО ЦИРМИ INFO@CIRMI.RU WWW.GOSZDRAVNADZOR.RU

4.2.9 Installation of 3-way syringe.

4.2.10 Refer to the handpiece instructions and install the handpiece section.

4.2.11 Turn on the power supply, water source and air source for debugging. The gauge pressure of the sub-tank should be stable at 0.55 MPa.

Note: A hospital or individual clinic using this device must be equipped with or connected to an amalgam separation unit in the dental waste discharge system.

4.3 Instructions

4.3.1 Turn on the power, air, and water sources of the device, and open the main switch on the back of the frame (front opening and behind closing), and the dental chair is in use. Adjust the dental chair to the appropriate position according to the instructions for use of the dental chair, turn the dental light bracket, turn or lift the light to keep the light in the right position.

4.3.2 Display screen and setting instructions

4.3.3 Control panel for BZ636

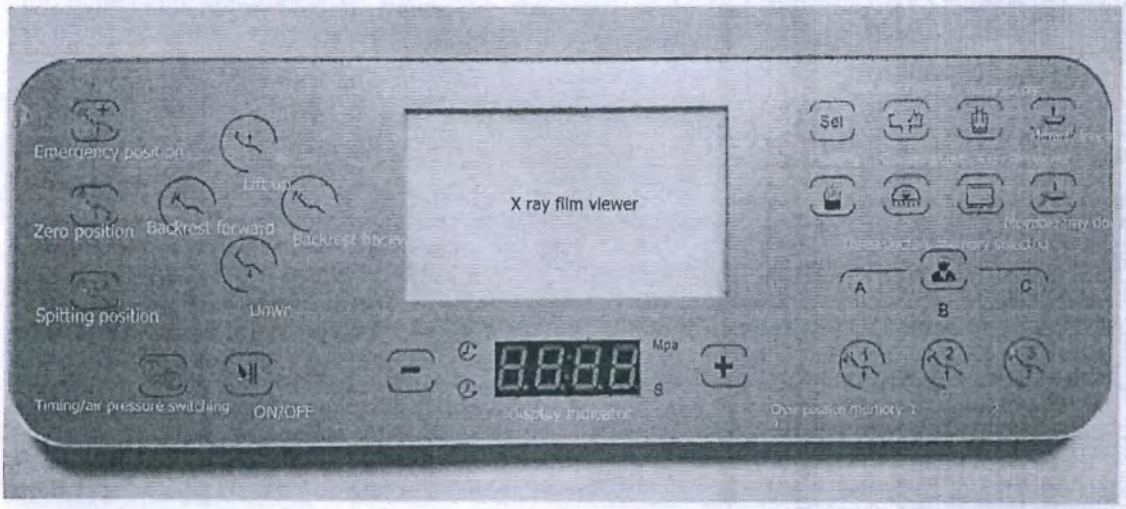

Control panel

4.3.4 The description for panel function

ООО ЦИРМИ INFO@CIRMI.RU WWW.GOSZDRAVNADZOR.RU

There are 2 color icons in the screen. White color indicates the operating status is not activated at present. The blue status indicates the operating status is currently activated.

1.“ ”Lift up button

Pressed this button, the unit will lift upward as the icon shows.The icon turns into blue. It will stop lifting up when you leave your hand.The icon turns into white. If you keep pressing this button, the unit will also stop once it reach the limited highest position.

2.“ ”Down button

Pressed this button, the unit will move downward as the icon shows. The icon turns into blue. It will stop moving down when you leave your hand, and the icon turns into white. If you keep pressing this button, the unit will also stop once it reach the limited lowest position.

3.“ ”Backrest forward button

Pressed this button, the backrest will move forward as the icon shows. The icon turns into blue.It will stop forward when you leave your hand, and the icon turns into white. If you keep pressing this button, the backrest will also stop once it reach the limited front position.

4.“ ”Backrest backward button

Pressed this button, the backrest will move backward as the icon shows.The icon turns into blue.It will stop backward when you leave your hand.The icon turns into white. If you keep pressing this button, the backrest will also stop once it reach the limited back position.

5.“ ”Water supply button

Pressed this button,water supply starts.The icon turns into blue.Water supply stop automatically when setting time runs out.The icon turns into white. Water will stop supply once you press this button during it works.

Water supply time setting: Keep pressing “ Set ”SET button four to five seconds. Then leave your hand when the indicating light of SET button turns into blue. Press“ ”water supplying button until there is the lasting time you need, and leave your hand to finish the setting. Finally press“ Set ”SET button back to home page.

6.“ ”Cuspidor flush button

Pressed this button, cuspidor flush starts.The icon turns into blue.When setting time automatically runs out, it stops.The icon turns into white. Cuspidor flush will stop once you press this button during it works.

Cuspidor flush time setting: Keep pressing “ Set ” four to five seconds. Then leave your hand when the indicating light of SET button turns into blue.There are four time modes. Press “ ”cuspidor flushing button in order,time modes setting are as below:

Press “ ”for 30 seconds cuspidor flushing, and indicative tone sounds once;

Press “ ”again for 1 minute flushing,and indicative tone sounds twice;

Press “ ”again for 2 minutes, and indicative tone sounds three times;

ООО ЦИРМИ INFO@CIRMI.RU WWW.GOSZDRAVNADZOR.RU

Press "" again, it will be normally opened status, and indicative tone sounds four times.

7."" "Heating button

Pressed this button, heating starts.The icon turns into blue.When water temperature automatically reaches the setting one, it stops.The icon turns into white. Heating will stop once you press this button during it works.

8."""X ray viewer button

Pressed this button, x ray film viewer turns on.The icon turns into blue.Press it again, it turns off.The icon turns into white.

9."" "Operating light button

Pressed this button, operating light turns on.The icon turns into blue.Press it again, it turns off.The icon turns into white.

10."" "Emergency position

Press this button,dental chair will reach its highest position and the backrest will reach its most backward position.This action can be stopped by pressing any direction button.

11."" "Zero position

Pressed this button before or after treatment,dental chair run immediately to the initial state; Operating light and x ray film viewer will turn on/off automatically; Seats dropped to the lowest position; Backrest forward to the very front position, which is convenient for patients. This action can be stop by pressing any direction button.

12."" "Spitting position

Pressed this button during working, backrest forward; bowl rinsing starts and light turns off at the same time. Icon for spiting position button and cuspidor flushing turn blue. Pressed again, the chair returns to working status before; backrest backward; bowl rinsing stops and light turns on when backrest is back still; The icon for light turns blue.This action can be stop by pressing any direction button.

13."" "Three doctors memory selected: "A"、"B"、"C"

Pressed this button after memory position setting, doctors can select the chair position among A,B,C. The corresponding indicate light will be blue on during choosing.

14."" "、"" "、"" "Chair position memory 1 , 2 and 3

Pressed this button for different chair position.The corresponding indicate lights "","","""will be blue on during using.

15."""Timing and air pressure switching button

Timing mode:Pressed this button, display indicator"" " displays 00:00, and icon for positive timing and "S"will be blue on.Pressed "" "on/off button for starting; Pressed "" "again, positive timing stop; Pressed "" " again for resetting the time, and the display indicator "" "displays 00:00. The maximum is 59:59.Before setting the countdown, doctors need to stop the present timing.

ООО ЦИРМИ INFO@CIRMI.RU WWW.GOSZDRAVNADZOR.RU

Countdown:Pressed this button to enter countdown setting mode. display indicator" " displays the ready setting time, and icon for positive timing and "S"will be blue on.The minimum is 00:00.

Countdown setting as below:

Stop the present time with pressing " 'on/off button; Start setting. Keep pressing " ', leave your hand when second icon flickers; Set the time by pressing "+"or"-"until there is the time you need.Then pressed" "for next time blank setting and cyclical switching.Pressed" "for finishing the setting.

When the countdown runs out to 00:00, the indicative tone keeps sounding. Stop the sound by pressing one of these icon;"+","-"," " .

Air pressure mode:Pressed this button, display indicator" " displays 00:00, and icon of "Mpa"will be blue on.The display indicator number will change as air pressure strength. display indicator" " displays 00:00 if there no air pressure.

16." " ON/OFF button

This button works only in timing mode. In positive timing, it works as on/off and resetting function; In countdown mode, it works as on/off, resetting, returning and works as timing setting entered by keeping pressing;

17."+"、"-"

This button works only in countdown mode;it works as increasing/decreasing function when normal pressing; keep pressing will be more rapidly increasing/decreasing.

18." "SET button

①.Water supplying setting

Keep pressing" "SET button,leave your hand when the indicative light is keeping blue on;

Pressed " "water supply button until reach the time and water amount you need, and leave your hand, water supply stops.

Pressed " "SET button again to finish the setting; The indicative light is off.This setting will be memorized by built in computer when chairs are power off. (If water supply need to be changed due to water pressure or different size of cup, please reset according to the above steps.)

②.Time setting for bowl rinsing

Pressed " "SET button, leave your hand when the indicative light keeps blue on.

pressed" ", there are four setting modes as below:

Press " "for 30 seconds cuspidor flushing, and indicative tone sounds once;

Press " "again for 1 minute flushing,and indicative tone sounds twice;

Press " "again for 2 minutes, and indicative tone sounds three times;

Press " "again, it will be normally opened status, and indicative tone sounds four times;

ООО ЦИРМИ INFO@CIRMI.RU WWW.GOSZDRAVNADZOR.RU

Pressed " Set "SET button again to finish the setting; The indicative light is off.This setting will be memorized by built in computer when chairs are power off.

③.Chair position memory setting

A+ (1、2、3) Chair position memory for doctor A

B+ (1、2、3) Chair position memory for doctor B

C+ (1、2、3) Chair position memory for doctor C

Pressed " Set "SET button, leave your hand when the indicative light keeps blue on.Then adjust the chair seat cushion and backrest by pressing " ", " ", " ", ". For example, pressed for different doctor position " ",the indicative light for doctor A keeps blue on; Adjust the chair position by pressing " "and " "; Keep as chair position memory 1 by pressing" ".Same setting for chair position memory 2 and 3. This setting will be memorized by built in computer when chairs are power off.

④.Manual setting for the highest and lowest chair position

Pressed " Set "SET for 10 seconds, the indicator light will be on; The indicative tone will sound slowly, entering the highest position setting for seat and backrest.

At this moment, the highest position of chair and the most upward position of the backrest could be adjusted by pressing " " and " ".

Pressed SET again, the indicative tone will sound fast,entering the highest position setting for seat and backrest.

At this moment, the lowest position of chair and the most backward position of the backrest could adjusted by pressing " "and " ".

Press SET again, the indicator light will go out, the SET icon in the display screen will be hidden, which indicates the chair position setting is done.

This setting will be memorized by built in computer when chairs are power off.

⑤.Factory reset

Keep pressing " Set "15 seconds; The indicative light is on; The chair start adjusting automatically after long indicative tone sounding; then leave your hand. The indicative tone sounds once,setting finishes.

This setting will be memorized by built in computer when chairs are power off.

ООО ЦИРМИ INFO@CIRMI.RU WWW.GOSZDRAVNADZOR.RU

4.3.5.Connection diagram

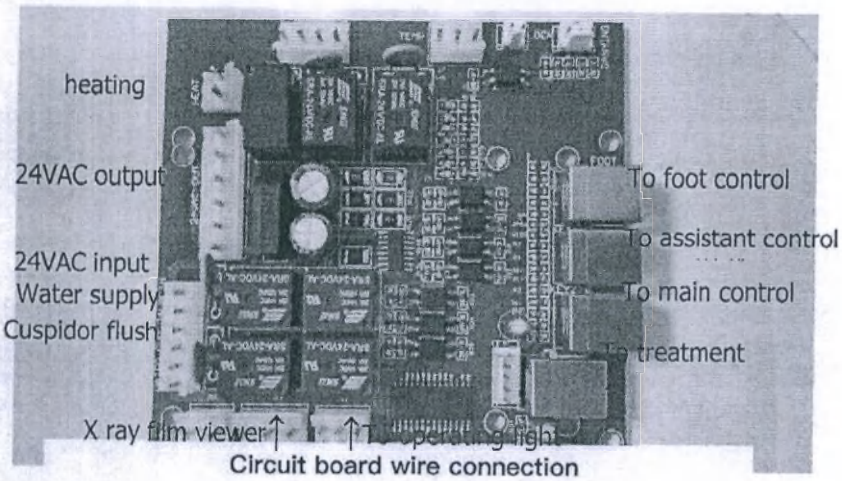

Circuit board wire connection

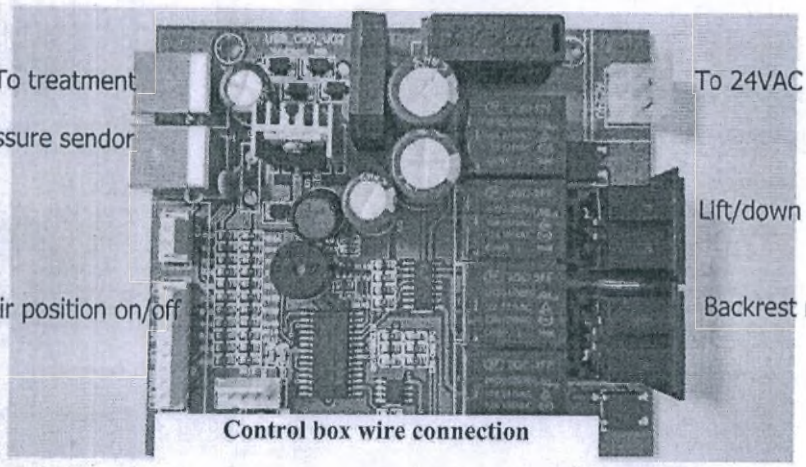

Control box wire connection

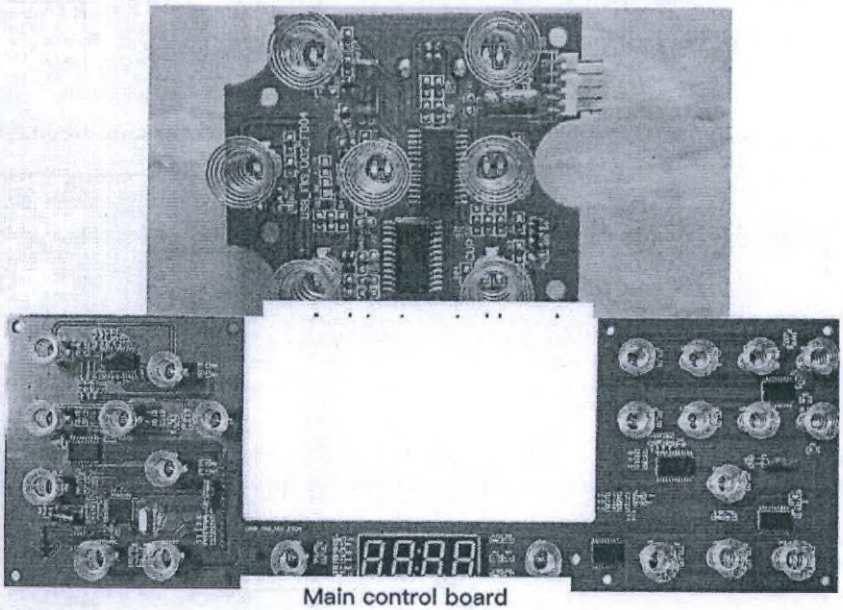
Main control board

ООО ЦИРМИ INFO@CIRMI.RU WWW.GOSZDRAVNADZOR.RU

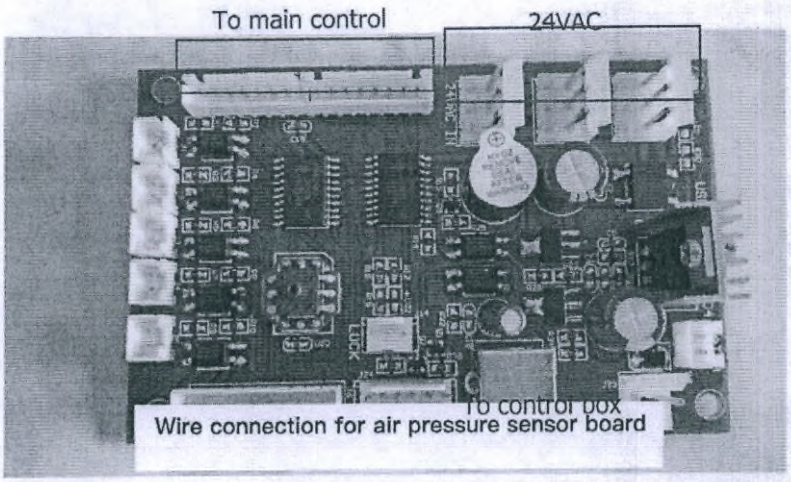

4.3.6 Water-air schematic diagram

ООО ЦИРМИ INFO@CIRMI.RU WWW.GOSZDRAVNADZOR.RU

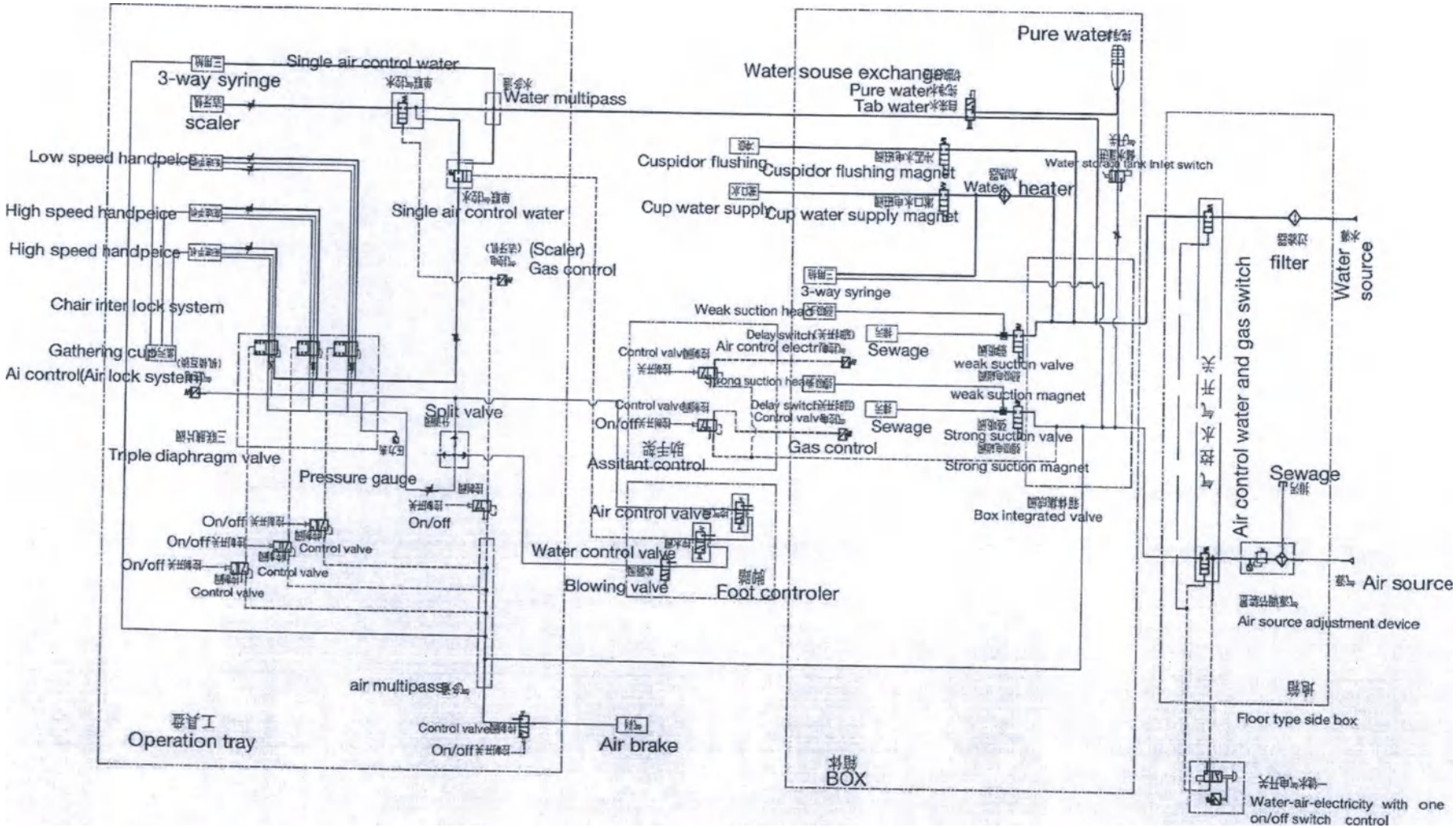

ООО ЦИРМИ INFO@CIRMI.RU WWW.GOSZDRAVNADZOR.RU

4.3.7 Electrical wiring diagram

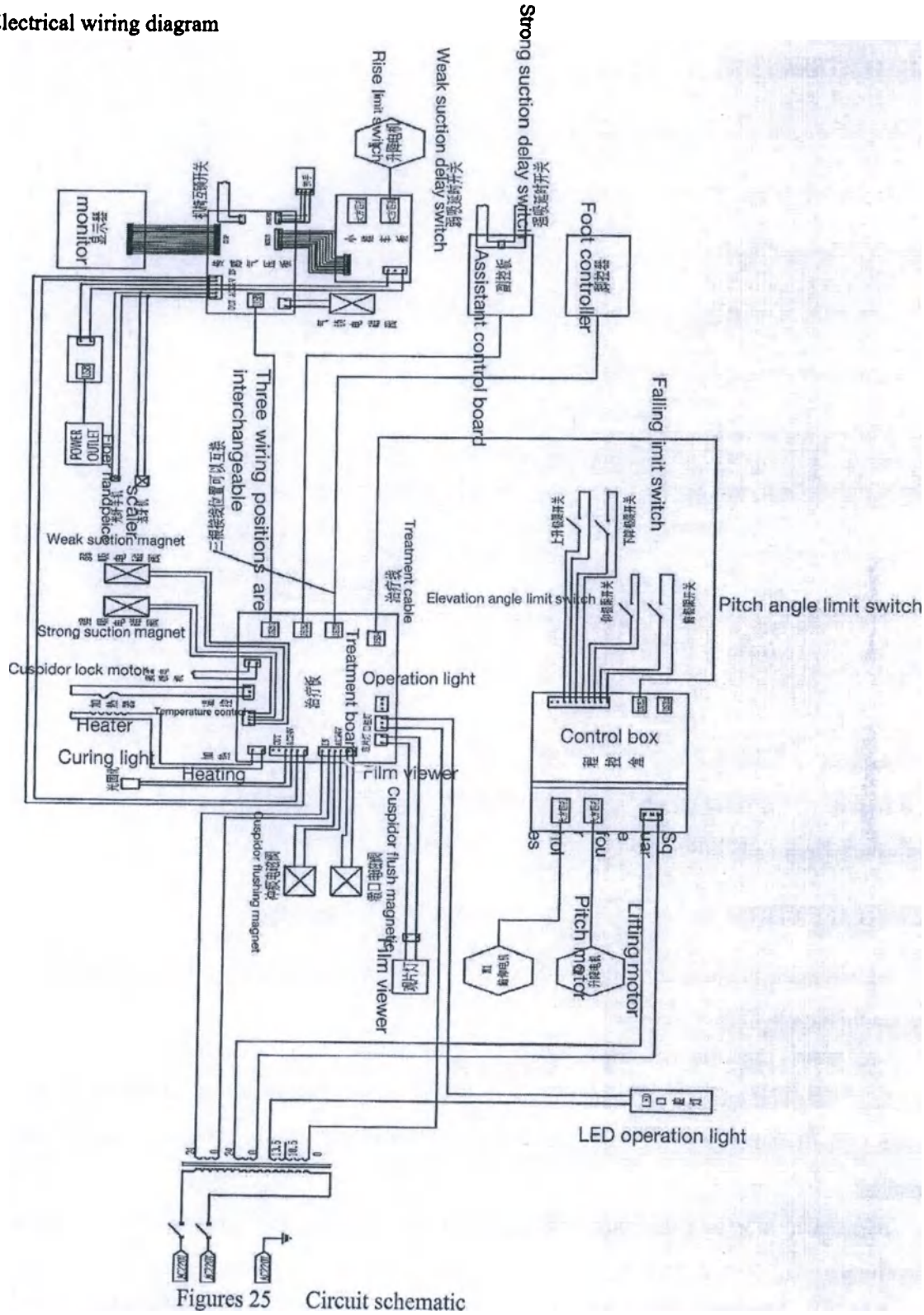

Figures 25 Circuit schematic

ООО ЦИРМИ INFO@CIRMI.RU WWW.GOSZDRAVNADZOR.RU

5. DENTAL UNIT

5.1 UNIT STRUCTURE

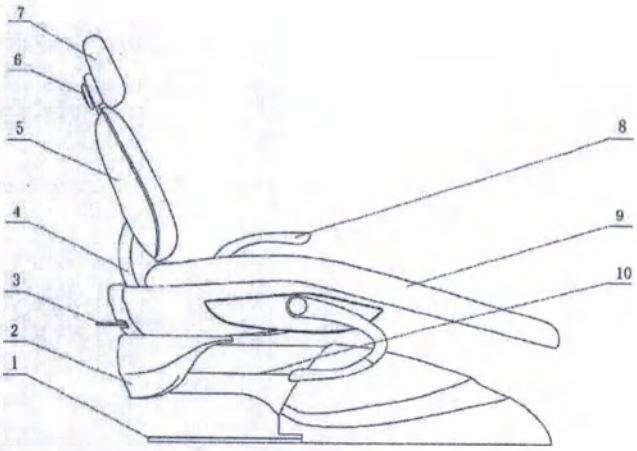

1. 底板　2. 中座架罩壳　3. 椅座锁紧手柄　4. 俯仰装置
5. 靠背　6. 头枕角度调节手柄　7. 头枕　8. 扶手
9. 座垫护罩　10. 升降装置

1. Chair base　2. Chair frame cover　3. chair lock handle　4. Backrest device
6. Backrest　6. Headrest angle adjustment handle 7. Headrest 8. Armrest
9. Cushion cover　10. Lifting device

5.2 INSTALLATION

5.2.1 Unpack the box, take out the spare parts, and remove the 4 fixing bolts and the fixed angle iron bracket from the bottom of the box.

Note: Power cannot be turned on before the fixed angle iron bracket is removed.

5.2.2 Install the moveable handle in the position 1, 2, 3, and 4 holes of dental unit bottom plate to move the device to the installation position and then remove the moveable handle.(Moveable handle is equipped by installer).

Please note: Lift the chair body is forbidden when moving the dental unit, to avoid damaging the dental chair parts

5.2.3 Install Leveling screws in the position 1, 2, 3 and 4 holes of the chair bottom plate and balance board M12 hole. Adjust the screws to make the dental chair in a horizontal and stable position, then put back the chair

ООО ЦИРМИ INFO@CIRMI.RU WWW.GOSZDRAVNADZOR.RU

frame cover.

Note: Do not make the chair barycentre deviate from balanced position to avoid the device dumping.

5.2.4 Cover installation

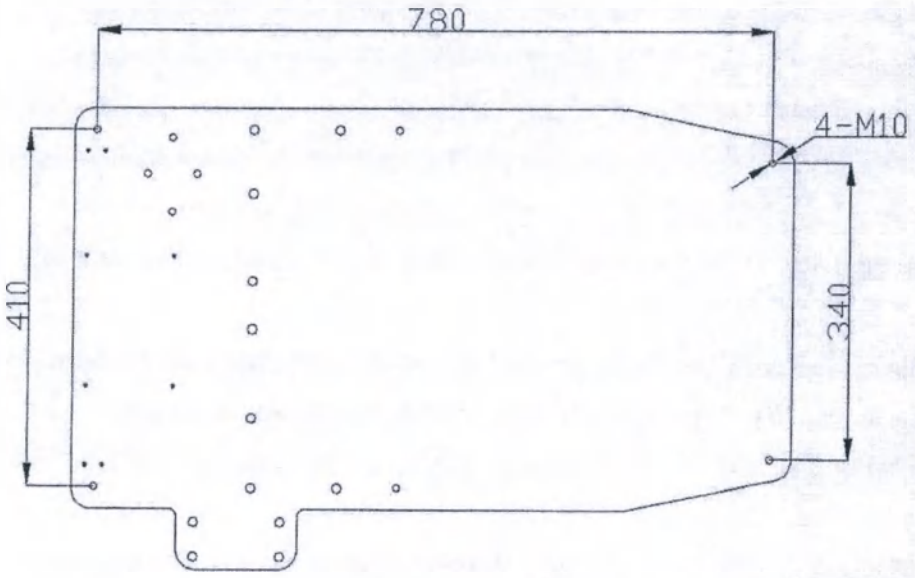

5.2.5 Turn on the power to test device (Pneumatic switch control the live wire)

Note: If the pneumatic switch module fails to connect the air source when the device is tested, it could be artificially closed by using the insulation; If the pneumatic switch module connects the air source, the pneumatic switch will be controlled and closed by air source instead of manual.

Note: The power supply must have a reliable ground wire.

5.3 Instructions for use

5.3.1 Foot control operation:

There are 4 symbols on the cover of foot paddle,which respectively show 4 different chair movement directions.

1. Up and down movement : Move forward the foot control, the chair will ascend; move backward the foot control, the chair will descend.

2. Backrest movement: Move the foot control to the left, the backrest will be down; Move the foot control to the right, the backrest will be up.

Note: The foot control protection level is IPX4.

ООО ЦИРМИ INFO@CIRMI.RU WWW.GOSZDRAVNADZOR.RU

5.3.2 Main control board operation (Please see Picture 3, equipped on the delivery tray) and assistant control board operation (Please see Picture 2, equipped on assistant control tray).

1. **Ascending of the dental chair:** Press key NO.3, the chair will ascend; press key NO.5, the chair will descend; release the keys the chair movement will stop going up or down. If keep press key NO.3 or key NO.5, the chair will keep ascending to top and stop moving or descending to the limited position and stop moving.

2. **Backrest movement:** Press key NO.4 and NO.2 to control the backrest movement forward or backward.

3. **Chair position memory function:** Dentists can make 3 different memory position according to their different habit. No matter what position the chair is in, when press key NO.18, the chair will move to preset position 1. When press key NO.17 or NO.16, the chair will move to the preset position 2 or 3.

4. **Zero position function:** press key NO.24, the chair will move back the zero position no matter what the chair position is in.

5. **Spitting position function:** When press key No.23, the chair will move to the position suitable for patient's spitting and when press agan the key NO.23, the chair will move to the previous treatment position.

6. **Instant stop function:** When press any key about the chair movement, the chair will stop from moving immediately.

7. **Emergency position:** When pressing key NO.1, the chair will automatically move to emergency position.

8. **Anti-collision function:** there is a safety switch under the chair lower parallel cover. When encounter obstacles during the chair goes down, the chair will stop instantly to prevent from danger.

9. **Adjustable headrest height and angle:** The headrest height can be adjusted by moving the holder of the headrest. Press both side buttons of the handle to loosen the hand, then adjust the suitable angle and stop pressing the both side buttons.

10. **Usage of the armrests:** The right armrest is moveable, convenient for patients when they get in or get off the chair. Turn the right armrest to the lowest position before the patient gets on the chair. After the patient sits on the chair, turn the armrest back to top position.

6 Maintaince

⚠ Please note! Please turn off the power of the dental unit before performing maintenance and surface cleaning or disinfection. For daily maintenance, the equipment should be kept clean, the pipeline should be unblocked, the leakage phenomenon should be eliminated, and the rotating parts should be filled with lubricating oil at the right time to keep the equipment working in good condition.

6.1 Cleaning and disinfection:

It is recommended to use household cleaning net as the cleaning agent on the outer surface of the equipment. It

ООО ЦИРМИ INFO@CIRMI.RU WWW.GOSZDRAVNADZOR.RU

is recommended to use the medical alcohol solution for scrubbing the frequently being touched part. (recommended for half a month)

6.1.1 The cleaning process is the first step in all disinfection procedures

1、Thoroughly wipe with a detergent or surfactant, then rinse off with water. This cleaning process removes a large amount of microorganisms from the surface.

2、The drugs and chemicals commonly used in dental hospitals are likely to damage the paint and plastic parts of the equipment surface. Therefore it is recommended to use isolation products as much as possible.

6.1.2 Instructions for cleaning and disinfection

1. When cleaning and disinfecting, please use soft and disposable paper or sterile gauze.
2. It is recommended to use a rag, sponge or other material that can be used multiple times.
3. The three-way syringe is recommended to be autoclaved.
4.Strong suction head, weak suction head are recommended to use glutaraldehyde disinfectant for disinfection.
5. Cuspidor should be cleaning with soft brush often brush.

Note: Discard all materials used for cleaning and disinfection after cleaning.

6.2 Maintenance of filter

6.2.1 Water system

To ensure the normal use of the equipment, a filter is installed at the inlet end of the equipment to block the impurities in the water so that it does not enter the equipment, but for a long time, the sewage will block the filter element and affect the flow of water. Clean or replace the filter element to ensure a normal function.

It is necessary to clean or replace the filter element in one of the following cases.

1. The use time is more than one year;
2. The pressure loss of the filter core is above 0.1MPa;
3. The filter core is contaminated;
4, the water becomes turbid;

6.2.2 Air system

In order to ensure clean and dry air of stable pressure input in this unit, air filtering reducing valve is installed at the inlet of the floor box to control the air pressure not to exceed its set value and also eliminating the impurities and moisture in the filtering air to some extent. The water content filtered will be condensed in the filter cup and shall be discharged after long time filtering to ensure satisfactory filtering effects.

ООО ЦИРМИ INFO@CIRMI.RU WWW.GOSZDRAVNADZOR.RU

Water discharging of the reducing valve must be performed if any of the following occurs:

1. Already used for more than a week;
2. Water in the filter cup reaches three-fourth of the total volume;
3. Water color changed in the filter cup (not clear any more).

The specific method of cleaning is:

1. Regularly (recommended for three months) to clean the gas filter at the dental chair; discharge the water in the air filter once every half month to prevent the water from entering the air path and affect the normal use of the machine; press the front of the water filter to release the switch Button, the water in the cup can be washed out.

2. Periodically (recommended for three months) to clean the water filter at the dental chair. Remove the mounting screws during cleaning, remove the nut at the bottom of the cup, then unscrew the cup, take out the filter cylinder, and clean the parts. Install and tighten in order to ensure reliable sealing.

3. Please clean the strong suction and weak suction filter in time to ensure the strong and weak suction water is smooth: turn the filter cup left to release the hook, pull down to remove the cup, take out the filter, and pour the dirt Put into the garbage collection bag and dispose of it. Clean the filter and the inner wall of the cup with clean water or neutral detergent. Put the filter (small protrusion up) into the cup and install the cup in place.

4. Periodically (recommended for one month) to clean the lower part of the instrument tray. Unscrew the bottle, clean it with detergent, and then screw the bottle back on the joint to use.

5. Please use lens paper or cotton wool to scrub the lens of the oral lamp. Do not use alcohol cotton or other solvent substances.

6. dental chair motor should not be frequently started and reversed, so as not to affect the life of the motor.

7. Always check the outer skin of the power cord for damage, and whether the power plug is in good contact. If there is a safety problem risk, it should be replaced by a professional maintenance personnel.

8. It is recommended that the electrical safety inspection be carried out by the professional maintenance personnel of the hospital for half a year, to check whether the leakage current and the protective earthing connection meet the requirements.

9. After the parts and parts are disposed of, it is recommended to deal with them according to local regulations.

7. Common faults and troubleshooting

Problem	Cause	Solution
Handpiece water non-stop	The outlet valve is defective.	Refer to the handpiece manual.

ООО ЦИРМИ INFO@CIRMI.RU WWW.GOSZDRAVNADZOR.RU

Handpiece water contains bubbles	1. High speed machine tip gasket is bad 2. Pipe rupture	a. Reference mobile phone instruction manual b. Check, replace
Water atomization non-function	1 high speed head nozzle blockage 2 water fine-tuning is improperly adjusted	a. Contact mobile phone supplier b. Re-adjust the water trim valve
Handpiece no water come out	1 water pressure is too low 2 water valve is not open 3 The water switch on the 3-pin switch is not open 4 water source switch is not open 5 tap water and pure water transfer switch 6 pure water cup without pressure	a adjust water pressure b open the water switch c turn on the water source switch d turn on the water switch e adjustment switch f adjust control air switch
Handpiece power is too weak	1 bad burs, poor bearing 2 pressure is not enough	a contact supplier b check air pressure
Air leak when the handpiece is not working	Valve is loose	Adjust the position of the rack valves
Unstable working pressure	1 filter blocked 2 intake pipe twisted knot pipe	a cleaning b check pipe
Rushing water is not smooth	Solenoid valve is blocked	Solenoid valve need cleaning
Sucking power is weak	1 filter blockage 2 water pressure or air pressure is not enough	a cleaning filter b adjust pressure
Three-way syringe no water	1 water pipe blocked 2 water control button is not properly adjusted	a Block the nozzle and press the water and air button at the same time b readjust
Three-way syringe air with watero	1 air filter too much water 2 valve core failure 3 nozzle installation is not correct	a timely drainage b check replacement c reinstall

Fig.2 Causes and methods

If the equipment still does not work properly after the above inspection and treatment, please contact the dealer or our after-sales service personnel, and inform the product model, factory number and fault details.

Note: This manual is used in conjunction with standard products. For special order products, please refer to the relevant attachment page of this manual.

8.EMC description

Notice

ООО ЦИРМИ INFO@CIRMI.RU WWW.GOSZDRAVNADZOR.RU

- BZ636 dental unit complies with the relevant requirements of YY0505-2012 standard electromagnetic compatibility.
- The user should install and use it according to the electromagnetic compatibility information provided by the accompanying documents.
- Portable and mobile RF communication equipment may affect the performance of the BZ636 dental unit. Avoid strong electromagnetic interference when using it, such as close to mobile phones, microwave ovens, etc.;
- The guidelines and manufacturer's declaration are detailed in the attachment.

⚠ Warning:

- The BZ636 dental unit should not be used close to or stacked with other equipment. If it must be used close or stacked, it should be observed to verify that it can operate normally under its used configuration.
- Except for the cables sold by the manufacturer of the BZ636 dental unit as spare parts for internal components, the use of accessories and cables other than those specified may result in an increase in emission of the BZ636 dental unit or a decrease in immunity.
- The use of accessories or cables outside the regulations with the BZ636 dental unit may result in an increase in the emission of the BZ636 dental unit or a decrease in immunity.

APPENDIX:

No	Name	Length (m)	Whether to block	备注
1	power cable	1.8	No	/
2	Trolley connection cable	2.5	NO	/
3	Foot switch cable	1.7	No	/

Manufacturer's manual and declaration - electromagnetic emission		
The dental unit is intended for use in the electromagnetic environment as defined below. The buyer or user of the unit should ensure its use in the specified environment		
Electromagnetic emission test	Compliance	Electromagnetic environment - guidance
Radio interference according to GOST R 51318.11-2006 (CISPR 11:2004)	Group 1	The dental unit uses radio frequency energy for the operation of internal systems only. As a result, its RF emissions are low and cannot cause any interference to electronic devices in the vicinity.
Radio interference according to GOST R 51318.11-2006 (CISPR 11:2004)	Class B	The dental unit is suitable for use in all rooms, including utility rooms and rooms connected directly to residential public low-voltage power grids for household use.
Harmonic constituents of absorbed current according to	Class A	

ООО ЦИРМИ INFO@CIRMI.RU WWW.GOSZDRAVNADZOR.RU

GOST 30804.3.2-2013 (IEC 61000-3-2:2009)		
Voltage fluctuation and flicker according to GOST 30804.3.3-2013 (IEC 61000-3-3:2008)	Complies	

ООО ЦИРМИ INFO@CIRMI.RU WWW.GOSZDRAVNADZOR.RU

Guidelines and manufacturer's declaration – interference immunity			
The dental unit is intended for use in the electromagnetic environment as defined below. The buyer or user of the dental unit should ensure its use in the specified environment			
Immunity test	IEC 60601 test level	Compliance level	Electromagnetic environment - guidance
Electrostatic discharges according to GOST 30804.4.2-2013 (IEC 61000-4-2:2008)	± 6 kV - contact discharge ±8 kV – air discharge	± 6 kV - contact discharge ± 8 kV – air discharge	Floors in the room should be made of wood, concrete or ceramic tiles. If floors are covered with synthetic material, the relative humidity should be at least 30%.
Nanosecond impulse interference according to GOST 30804.4.4-2013 (IEC 61000-4-4:2004)	±2 kV for power supply lines ±1 kV for input and output lines	±2 kV for power supply lines NO	The quality of the main power supply should be that of a typical commercial or hospital environment.
Microsecond impulse high-energy interference according to GOST R 51317.4.5-99 (IEC 61000-4-5-95)	± 1 kV - when interference is transmitted from wire to wire ± 2 kV - when interference is transmitted from wire to ground	± 1 kV - when interference is transmitted from wire to wire ± 2 kV - when interference is transmitted from wire to ground	The quality of the main power supply should be that of a typical commercial or hospital environment.
Dips, interruptions and voltage changes in input power supply lines according to GOST 30804.4.11-2013 (IEC 61000-4-11:2004)	<5% U (voltage dip>95% U) within a 0.5 cycle 40% U (voltage dip 60% U) within five cycles 70% U (voltage dip 30% U) within 25 cycles <5% U (voltage dip >95% U) within 5 s)	<5% U (voltage dip>95% U) within a 0.5 cycle 40% U (voltage dip 60% U) within five cycles 70% U (voltage dip 30% U) within 25 cycles <5% U (voltage dip >95% U) within 5 s)	The quality of the main power supply should be that of a typical commercial or hospital environment. If the user of the dental unit requires continuous operation under the conditions of interruptions in mains voltage, it is recommended to supply power to the dental unit from a battery or an uninterruptible power supply unit
Magnetic field of industrial frequency as per GOST R 50648-94	3 A/m	3 A/m	The levels of the industrial frequency magnetic field should be provided in

ООО ЦИРМИ INFO@CIRMI.RU WWW.GOSZDRAVNADZOR.RU

			accordance with the standard commercial or hospital setting

ООО ЦИРМИ INFO@CIRMI.RU WWW.GOSZDRAVNADZOR.RU

Guidelines and manufacturer's declaration – interference immunity			
The dental unit is intended for use in the electromagnetic environment as defined below. The buyer or user of the ME dental unit should ensure its use in the specified environment.			
Immunity test	IEC 60601 test level	Compliance level	Electromagnetic environment - guidance
			The distance between the mobile wireless communication system used and any component of the dental unit, including cables, should not be less than the recommended separation distance calculated in accordance with the expression given below in relation to the transmitter frequency. Recommended separation distance is:
Conducted interference induced by RF electromagnetic fields according to GOST R 51317.4.6-99 (IEC 61000-4-6-96)	3 V in the band from 150 kHz to 80 MHz	3 V	$d = 1.2\sqrt{P}$
Radio-frequency electromagnetic field according to GOST 30804.4.3-2013 (IEC 61000-4-3:2006)	3 V/m in the band from 80 MHz to 2,5 GHz	3 V/m	$d = 1.2\sqrt{P}$, (from 80 to 800 MHz); $d = 2.3\sqrt{P}$, (from 800 MHz to 2,5 GHz).
			where d is a recommended separation distance, m; P - rated maximal output power of the transmitter in W set by the manufacturer. Field strengths from fixed RF transmitters, as determined by an electromagnetic site survey, should be less than the compliance level in each frequency range. Interference may occur near equipment labelled with

ООО ЦИРМИ INFO@CIRMI.RU WWW.GOSZDRAVNADZOR.RU

Field strengths from fixed transmitters, such as base radio stations (cellular/cordless) and land mobile radios, amateur radios, AM and FM radio broadcast and TV broadcast transmitters cannot be predicted by calculation with sufficient accuracy. For this, measurements of field strength on site should be made. If the measured values at the location of the dental unit are greater than the applicable compliance levels, the operation of dental unit should be closely monitored to verify whether or not it functions normally. If any deviations from normal operation are found during monitoring process, additional measures should be taken, such as reorientation or relocation of the dental unit.

Outside the frequency band 150 kHz - 80 MHz, a field strength of less than 3 W/m should be secured.

Comments:

1) At frequencies 80 and 800 MHz, a higher value of the field strength is used.

2) The expressions listed may not apply in all cases. The propagation of electromagnetic waves is affected by absorption or reflection from structures, objects and people.

Recommended values of separation distance between portable and mobile radio frequency communication devices and the dental unit

The dental unit is intended for use in an electromagnetic environment where the levels of emitted interference are monitored. The buyer or user of the dental unit can avoid the influence of electromagnetic interference by ensuring minimal separation distance between portable and mobile radio frequency communication means (transmitters) and the dental unit as recommended below, considering the maximum output power of communication means.

Rated maximal output power of the transmitter P, W	Separation distance d, m, depending on frequency of transmitter		
	$d = 1.2\sqrt{P}$ in the band from 150 kHz to 80 MHz	$d = 1.2\sqrt{P}$ in the band from 80 to 800 MHz	$d = 2.3\sqrt{P}$ in the band from 800 MHz to 2,5 GHz
0.01	0.12	0.12	0.23
0.1	0.38	0.38	0.73
1	1.2	1.2	2.3
10	3.8	3.8	7.3
100	12	12	23

When calculating the recommended values of separation distance d for transmitters with a rated maximum output power not specified in the table, the rated maximum output power P in watts specified in the transmitter manufacturer's documentation is substituted in the given expressions.

Comments:

1) At frequencies 80 and 800 MHz, a higher value of the field strength is used.

The expressions listed may not apply in all cases. The propagation of electromagnetic waves is affected by absorption or reflection from structures, objects and people.

ООО ЦИРМИ INFO@CIRMI.RU WWW.GOSZDRAVNADZOR.RU

8. Packing list

Item	Name	QTY
1	Light colum	1
2	Light arm	1
3	LED lamp	1
4	Cuspidor	1
5	Cart or instrument tray	1
6	Film viewer	1
7	Assistant control	1
8	Seat cushion	1
9	Backrest	1
10	Headrest	1
11	Dental stool	1
12	Dental unit	1
13	User manual	1
14	QC	1
15	Warranty card	1

Accessories

NO.	Item/Model	Qty
1	Light column	1
2	Light arm	1
3	LED operation light	1

ООО ЦИРМИ INFO@CIRMI.RU WWW.GOSZDRAVNADZOR.RU

4	Spittoon	1
5	Mobile cart (operation tray)	1
6	X-ray film viewer	1

ООО ЦИРМИ INFO@CIRMI.RU WWW.GOSZDRAVNADZOR.RU

7	Assistant control	1
8	Seat cushion	1
9	Backrest	1
10	Headrest	1
11	Luxury doctor's stool	1
12	Integrated dental unit (or floor type dental unit)	1
13	User manual	1
14	Quality certificate	1
15	Warranty card	1

9. SAFETY WARNING

9.1 Warning sign

Please observe the warnings and safety instructions, so as to avoid personal injury or property damage.

These tips use the following special signs:

ООО ЦИРМИ INFO@CIRMI.RU WWW.GOSZDRAVNADZOR.RU

⚠

Personal injury warning

Property damage warning A dangerous situation that could result in damage to an item in this equipment or other operating environment.

State

Operation help tips Application tips and other useful information.

9.2 Tips on the equipment

9.2.1 The equipment nameplate is marked with the following conformity:

⚠ Note that accompanying documentation for the equipment

Model B parts

9.2.2 The outer packaging wooden box is marked with the following symbols:

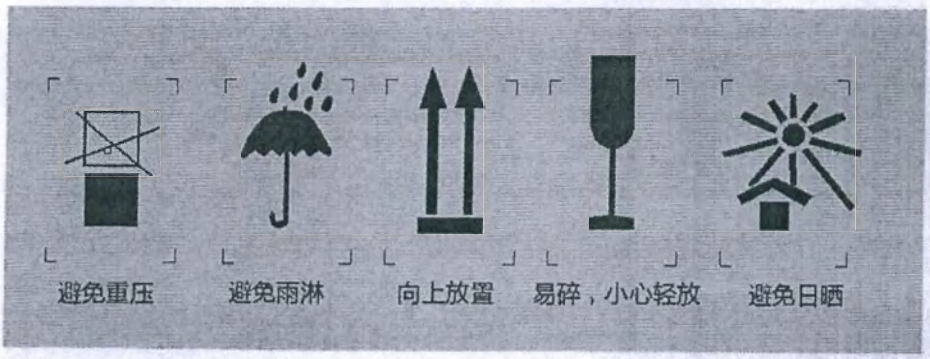

1、Equipment quality: To ensure patient safety, only drinking water and dry, oil-free medical gases can

ООО ЦИРМИ INFO@CIRMI.RU WWW.GOSZDRAVNADZOR.RU

be supplied to the equipment. To ensure that the water quality in this equipment meets medical requirements and national statutory requirements, users must be responsible for water quality and regularly check water quality.

2、**Patient chair**: The maximum load of the patient chair is 150kg. The patient's limbs must be placed on the seat cushion.

3、**Vent**: The vents of the equipment must not be blocked, otherwise it will affect the air circulation. It may cause the equipment to overheat. Do not spray liquid such as disinfectant into the vents, so as to avoid malfunction of the equipment.

4、**Electromagnetic compatibility**: Electromagnetic compatibility: Portable and mobile high-frequency communication tools can affect medical electronics. Therefore, mobile communication tools such as mobile phones should not be used in clinics and hospital areas.If using an external high-frequency surgical device, do not place it on the hanging of this device.

10. SECURITIES

1. Please read and understand all contents in the user manual before operation.

2. This product is ideal for dental hospitals and clinics. The personnel who operate the equipment must be trained professionals (such as doctors). This product is only suitable for the diagnosis and treatment of oral diseases.

3. The power outlet cable should be configured as standard and the ground wire must be secure.This machine must not be connected to other mobile devices.

4. Turn off the water, gas and power main switch when off work.

A. The constant temperature mouthwash heater is strictly prohibited from heating when the water is stopped.

B. Before the water bottle is filled with water, the water bottle control gas switch must be turned off.

ООО ЦИРМИ INFO@CIRMI.RU WWW.GOSZDRAVNADZOR.RU

5. The influence of electromagnetic interference has been considered in the design of this product. In order to ensure normal application, the high-frequency electrical signal equipment should be kept away from the interference during operation.

6. The compressed air supply to the treatment machine should be free of oil, and other hygienic indicators meet the relevant requirements. Compressors that supply compressed air are self-contained and must be filtered through a 23μm filter.

7. During the operation of the dental chair, ensure that no accessible items are present during the range of motion.

8. The filter pore diameter of the water filter used in this machine is 85μm, but the water in the filter pressure reducing valve should be drained once a week, and the water filter core and the weak suction filter cup should be cleaned once a month.

9. The 3-way syringe handle and nozzle are placed in the sterilization bag before disinfection, and then 135℃ (2bar) high pressure steam sterilization, disinfection time is not less than 15 minutes.

10. The instrument tray must not be stacked with heavy objects.

11. If you are working with an external device for planting work, disconnect the power to the dental chair each time. To avoid personal injury due to malfunction and accidental touch of the control button.

12. A company or individual clinic using the device must be equipped with or coupled to an amalgam separation device in the dental waste discharge system.

13. Perform routine maintenance on a quarterly basis. When replacing electrical components or maintenance and cleaning, the power must be turned off.

14. Do not use this unit in the presence of flammable anesthetic gas mixed with air or flammable anesthetic gas mixed with oxygen or nitrogen oxide.

15. If need to install functional accessories in this machine, optional accessories such as scaler, curing light

ООО ЦИРМИ INFO@CIRMI.RU WWW.GOSZDRAVNADZOR.RU

etc. Or other instruments must be CE-certified quality products.

16. Transportation and storage environment requirements:

A. Straight up when transporting, handle with care and against rain.

B. Storage environment: The humidity does not over 85%, no corrosive gas, good ventilation, the equipment must be stored correctly, so as to maintain a good working condition.The manufacturer is not responsible for misuse, negligence or improper use of the equipment.

17. The relevant waste water and garbage must be placed in accordance with local environmental protection requirements.

18. The maintenance of this model must be carried out by professional maintenance personnel authorized by our company. The disassembling and repair may cause fatal damage to the machine and no longer enjoy the warranty service provided by our company.

19. Do not touch the light bulb directly with your hand. After the bulb has cooled down, wear protective gloves and replace it to avoid burns. It is strictly forbidden to touch the PC board and the manufacturer's electronic components with a hand or metal device.

20. The pressure of the treatment machine is set at the factory, and non-professionals are not allowed to adjust at will.

21. The dental chair's action limit is locked, and non-professionals are not allowed to adjust at will.

22. The chair shall be cleaned with a damp cloth and a neutral detergent to ensure that the leather surface is smooth and elastic and free of corrosion.The PU parts and ABS parts are cleaned with a soft cloth dipped in soapy water; the metal baking parts are cleaned with a soft cloth dipped in soapy water or with a car wax.

23. The dental chair is rated at 135kg and will not work properly if overloaded.

24. The air supply pressure is 0.6 ~ 0.8MPa, and the water pressure is 0.2 ~ 0.4MPa. A clean water

ООО ЦИРМИ INFO@CIRMI.RU WWW.GOSZDRAVNADZOR.RU

source should be used.

25. Check the equipment regularly to check whether there are leaks in side box, air water tube of instrument tray.

26. Portable and mobile high frequency communication tools can affect medical electronics. Mobile communication tools such as mobile phones must not be used in clinics and hospital areas.If using an external high-frequency surgical device, do not place it on the hanging of this equipment.

Note: Non-professionals are not allowed to disassemble the machine. The company only provides accessories for customers who have a repair agreement.

型号/Model	图片/Picture	口腔灯 /Operation Light	转臂平衡臂 /Arm set	椅架 /Chair base
BZ636 COMPACT/标准款		same reflecting light	different, flexiable arm	same non-rotatable
BZ636 LUX/豪华款		same reflecting light	different, movable trolley	same non-rotatable

ООО ЦИРМИ INFO@CIRMI.RU WWW.GOSZDRAVNADZOR.RU

BZ636 PLUS/灵动款		same reflecting light	different, movable side-arm	same non-rotatable

皮垫 /cushion set	机箱 /side box	工具盘 /instrument tray	副控 /assistant control	脚踏 /foot control	医生椅/ Doctor' s stool
same, PU	same	same	same	same	same, B2
same, PU	same	same	same	same	same, B2

ООО ЦИРМИ INFO@CIRMI.RU WWW.GOSZDRAVNADZOR.RU

same, PU	same	same	same	same	same, B2

Software information

2. Software name: Dental Unit Control System

This software is based on the single-chip CMS80F261A as the core control unit. Through the scanning processing of the buttons, it can realize the lifting and lowering of the upper and lower motors, the pitching of the backrest motor, the switching functions of water supply, oral light, film viewing light, heating and so on.

Software Verification Program

(1) Up and down motor lift, backrest motor pitch control: correspondingly press the "UP, DN, BU, BD" buttons

(2) Water cup, stasis flushing, heating, oral light, film viewing light control: correspondingly press the "CUP, WATER, HEAT, LIGHT, WATCH" buttons

(3) The dental chair encounters resistance control: when the chair frame is lowered to the object, it can automatically stop and move upward for a certain distance.

3. Model specification: SH-M100

4. Release version name: SH-CKE V15-1.0; Release version date: 2021-8-19

5. Security level: A level. The reasons are as follows:

A. The intended use of the software is to control the lifting of the dental chair and the LED operation light of the dental unit, the water supply and flushing, the heating function and the switch of the film viewer to assist diagnosis and treatment.

B. The functions of the software include controlling the lifting of the dental chair, tilting the backrest, switching the LED operation light, switching the bowl rinsing, switching the cup filling, turning on the heating, and switching the film viewer.

C. If the software fails, it may cause the following consequences:

1) If the lifting and pitching fails, the dental chair may not be able to lift or pitch, and the position of the dental chair will be maintained

In the original position, it will not lift or pitch by itself:

ООО ЦИРМИ INFO@CIRMI.RU WWW.GOSZDRAVNADZOR.RU

2) The LED operation light fails to switch on, and the LED operation light may not be turned on. You can use the mechanical button that comes with the LED operation light turn off the LED operation light, there will be no phenomenon of the dental lamp turning on or off by itself;

3) The phlegm flushing water switch is invalid, and the flushing water may not be turned on or off, and it will not appear

4) The switch cup filling is invalid, and the cup filling may not be turned on or off;

5) Turning on the heating fails, the mouthwash heating function may not be turned on, but it will not affect the water supply of the mouthwash;

6) The film viewer switch fails, it may not be able to turn on the film viewer, you can turn off the film viewer through the mechanical button that comes with the film viewer;

6. The software is a software component without structural functions

Authorized representative in the Russian Federation Stomatorg LLC, 117485, Russia, Moscow, st. Profsoyuznaya 88/20 floor a1, q.I, room 35, tel. 8(495) 620-97-34, e-mail: mail@stomatorg.ru

ООО ЦИРМИ INFO@CIRMI.RU WWW.GOSZDRAVNADZOR.RU

Нотариальный акт

Нотариат «Гуанчжоу», г. Гуанчжоу, провинция Гуандун, КНР

ИНСТРУКЦИЯ ПО ЭКСПЛУАТАЦИИ

Установка стоматологическая BZ636

Производитель: «Гуанчжоу Фэндань Медикал Экуипмент Ко.Лтд.»
(Guangzhou Fengdan Medical Equipments Co., Ltd.)

Внимательно ознакомьтесь с руководством до начала работы

Компания «Гуанчжоу Фэндань Медикал Экуипмент Ко., Лтд.» (Guangzhou Fengdan Medical Equipments Co., Ltd.) является профессиональным производителем, который занимается исследованиями, разработкой, производством и продажей стоматологической продукции. Местонахождение компании – г. Гуанчжоу (Guangzhou), сеть маркетинговых услуг охватывает весь Китай (China) и более 50 стран и регионов мира.

Юйфан Чэнь (Yufang Chen) является законным представителем компании «Гуанчжоу Фэндань Медикал Экуипмент Ко., Лтд.» (Guangzhou Fengdan Medical Equipment Co., Ltd.), который предоставил настоящее руководство пользователя для данной стоматологической установки, модель BZ636, и проставил свою подпись в руководстве.
Руководство пользователя (см. приложение).

Подпись */подпись/*

Печать /Круглая печать: Нотариат «Гуанчжоу», г. Гуанчжоу, провинция Гуандун, КНР/

ООО ЦИРМИ INFO@CIRMI.RU WWW.GOSZDRAVNADZOR.RU

НОТАРИАЛЬНОЕ СВИДЕТЕЛЬСТВО

(2022)YGGZ, № 113181

Заявитель: «Гуанчжоу Фэндань Медикал Экуипмент Ко., Лтд.» (Guangzhou Fengdan Medical Equipments Co., Ltd.), адрес: д. 286, Цайсинь-Роуд, поселок Ланьхэ, район Наньша, г. Гуанчжоу, провинция Гуандун, 511480 КНР (286 Caixin Road, Lanhe Town, Nansha district Guangzhou City, Guangdong Province 511480, P.R.China)

Законный представитель: Чэнь Юйфан (Chen Yufang), пол: женский, дата рождения: 07 февраля 1962 г., удостоверение личности № 442524196202070023.

Выдано под нотариальное заверение: подпись и печать

Настоящим я, государственный нотариус, удостоверяю, что Чэнь Юйфан (Chen Yufang), законный представитель компании «Гуанчжоу Фэндань Медикал Экуипмент Ко., Лтд.» (Guangzhou Fengdan Medical Equipments Co., Ltd), явилась лично в нашу нотариальную контору и проставила свою подпись и печать на вышеуказанном РУКОВОДСТВЕ для Установки стоматологической BZ636 05 сентября 2022 г. в моем присутствии.

Нотариальная контора Гуанчжоу (Guangzhou)
г. Гуанчжоу, провинция Гуандун (Guangzhou City, Guangdong Province)
Китайская Народная Республика (The People's Republic of China)
Нотариус: ДУЦЗЮНЬЯНЬ (DUJUNYAN)
06 сентября 2022 г.

3129199

IV44379920

ООО ЦИРМИ INFO@CIRMI.RU WWW.GOSZDRAVNADZOR.RU

НОТАРИАЛЬНОЕ СВИДЕТЕЛЬСТВО

(2022)YGGZ, № 113182

Заявитель: «Гуанчжоу Фэндань Медикал Экуипмент Ко., Лтд.» (Guangzhou Fengdan Medical Equipments Co., Ltd.), адрес: д. 286, Цайсинь-Роуд, поселок Ланьхэ, район Наньша, г. Гуанчжоу, провинция Гуандун, 511480 КНР (286 Caixin Road, Lanhe Town, Nansha district Guangzhou City, Guangdong Province 511480, P.R.China)

Законный представитель: Чэнь Юйфан (Chen Yufang), пол: женский, дата рождения: 07 февраля 1962 г., удостоверение личности № 442524196202070023.

Выдано под нотариальное заверение: соответствие переведенной копии оригиналу документа

Настоящим удостоверяется, что прилагаемый перевод нотариального свидетельства (2022)YGGZ, № 113181, на английский язык соответствует оригиналу настоящего нотариального свидетельства на китайском языке.

Нотариальная контора Гуанчжоу (Guangzhou)
г. Гуанчжоу, провинция Гуандун (Guangzhou City, Guangdong Province)
Китайская Народная Республика (The People's Republic of China)
Нотариус: ДУЦЗЮНЬЯНЬ (DUJUNYAN)
06 сентября 2022 г.

IV44379922

ООО ЦИРМИ INFO@CIRMI.RU WWW.GOSZDRAVNADZOR.RU

Наименование изделия: Установка стоматологическая, варианты исполнения:

Установка стоматологическая BZ636 compact, в составе:

1. Кресло пациента, в составе:
   - Основание кресла (Chair base)
   - Спинка кресла (Chair back): обивка стандартная PU leather или обивка Microfiber или обивка Highfiber (при необходимости)
   - Сидение кресла (Seat): обивка стандартная PU leather или обивка Microfiber или обивка Highfiber (при необходимости)
   - Подголовник (Headrest): обивка стандартная PU leather или обивка Microfiber или обивка Highfiber (при необходимости)
   - Подлокотник (Armrest) – не более 2 шт.
   - Модуль напольный встроенный (Built-in floor module)

2. Ножная педаль управления креслом (Foot control pedal)

3. Модуль врача подвесной (Doctor unit hanging) в составе:

- Панель управления модуля врача (Control panel of the dentist unit)
- Держатель для инструментов (Instrument holder)
- Силиконовый коврик для инструментов (Silicone tool mat) - не более 2 шт.
- Негатоскоп (X-ray viewer) (при необходимости)
- Трехфункциональный пистолет (3-way syringe)
- Шланги наконечников: без фиброоптики или с фиброоптикой (Handpiece tubes: without fiber optics or with fiber optics) – не более 6 шт. (при необходимости)
- Скалер (Scaler) (при необходимости)
- Полимеризационная лампа (Curing light) (при необходимости)
- Наконечник турбинный с фиброоптикой или без фиброоптики (Turbine handpiece with fiber optics or without fiber optics) - не более 6 шт. (при необходимости)
- Наконечник угловой: с фиброоптикой, без фиброоптики (Angular handpiece: with fiber optics, without fiber optics) - не более 6 шт., (при необходимости)
- Наконечник прямой: с фиброоптикой, без фиброоптики (Straight handpiece: with fiber optics, without fiber optics) - не более 6 шт., (при необходимости)
- Электрический микромотор (Electric motor) (при необходимости)

ООО ЦИРМИ INFO@CIRMI.RU WWW.GOSZDRAVNADZOR.RU

4. Видеокамера интраоральная (Intraoral video camera) (при необходимости)

5. Монитор (monitor) (при необходимости)

6. Модуль гидроблока (Main side Box), в составе:

- Гидроблок (Side Box)
- Керамическая плевательница (Ceramic Cuspidor)
- Бутылка для воды (Water bottle)
- Трубка для наполнения стакана (Cup filling tube)
- Аспирационный блок (Suction head)

7. Модуль ассистента (Assistant unit), в составе:

- Трехфункциональный пистолет (3-way syringe)
- Панель управления модуля ассистента (Control panel of the assistant unit)
- Шланг пылесоса (Vacuum cleaner hose)
- Шланг слюноотсоса (Saliva ejector hose)
- Полимеризационная лампа (Curing light) (при необходимости)
- Кронштейн для установки светильника (Horizontal bracket for fixing the luminaire)
- Светильник светодиодный (LED light)

8. Стул врача B2 (Dentist stool B2)
9. Стул ассистента B2 (Assistant stool B2) (при необходимости)

Установка стоматологическая **BZ636 lux**, в составе:

1. Кресло пациента, в составе:

   - Основание кресла (Chair base)
   - Спинка кресла (Chair back): обивка стандартная PU leather или обивка Microfiber или обивка Highfiber (при необходимости)
   - Сидение кресла (Seat): обивка стандартная PU leather или обивка Microfiber или обивка Highfiber (при необходимости)
   - Подголовник (Headrest): обивка стандартная PU leather или обивка Microfiber или обивка Highfiber (при необходимости)

ООО ЦИРМИ INFO@CIRMI.RU WWW.GOSZDRAVNADZOR.RU

- Подлокотник (Armrest) – не более 2 шт.
- Модуль напольный встроенный (Built-in floor module)

2. Ножная педаль управления креслом (Foot control pedal)

3. Модуль врача, независимый подкатной карт (Doctor unit movable cart), в составе:

- Панель управления модуля врача (Control panel of the dentist unit)
- Держатель для инструментов (Instrument holder)
- Силиконовый коврик для инструментов (Silicone tool mat) - не более 2 шт.
- Негатоскоп (X-ray viewer) (при необходимости)
- Трехфункциональный пистолет (3-way syringe)
- Шланги наконечников: без фиброоптики или с фиброоптикой (Handpiece tubes: without fiber optics or with fiber optics) – не более 6 шт. (при необходимости)
- Скалер (Scaler) (при необходимости)
- Полимеризационная лампа (Curing light) (при необходимости)
- Наконечник турбинный с фиброоптикой или без фиброоптики (Turbine handpiece with fiber optics or without fiber optics) - не более 6 шт. (при необходимости)
- Наконечник угловой: с фиброоптикой, без фиброоптики (Angular handpiece: with fiber optics, without fiber optics) - не более 6 шт., (при необходимости)
- Наконечник прямой: с фиброоптикой, без фиброоптики (Straight handpiece: with fiber optics, without fiber optics) - не более 6 шт., (при необходимости)
- Электрический микромотор (Electric motor) (при необходимости)

4. Видеокамера интраоральная (Intraoral video camera) (при необходимости)

5. Монитор (monitor) (при необходимости)

6. Модуль гидроблока (Main side Box), в составе:
   - Гидроблок (Side Box)
   - Керамическая плевательница (Ceramic Cuspidor)
   - Бутылка для воды (Water bottle)
   - Трубка для наполнения стакана (Cup filling tube)
   - Аспирационный блок (Suction head)

ООО ЦИРМИ INFO@CIRMI.RU WWW.GOSZDRAVNADZOR.RU

7. Модуль ассистента (Assistant unit), в составе:

   - Трехфункциональный пистолет (3-way syringe)
   - Панель управления модуля ассистента (Control panel of the assistant unit)
   - Шланг пылесоса (Vacuum cleaner hose)
   - Шланг слюноотсоса (Saliva ejector hose)
   - Полимеризационная лампа (Curing light) (при необходимости)
   - Кронштейн для установки светильника (Horizontal bracket for fixing the luminaire)
   - Светильник светодиодный (LED light)

8. Стул врача B2 (Dentist stool B2)

   Стул ассистента B2 (Assistant stool B2) - при необходимости

Установка стоматологическая BZ636 plus, в составе:

1. Кресло пациента, в составе:

   - Основание кресла (Chair base)
   - Спинка кресла (Chair back): обивка стандартная PU leather или обивка Microfiber или обивка Highfiber (при необходимости)
   - Сидение кресла (Seat): обивка стандартная PU leather или обивка Microfiber или обивка Highfiber (при необходимости)
   - Подголовник (Headrest): обивка стандартная PU leather или обивка Microfiber или обивка Highfiber (при необходимости)
   - Подлокотник (Armrest) – не более 2 шт.
   - Модуль напольный встроенный (Built-in floor module)

2. Ножная педаль управления креслом (Foot control pedal)

3. Модуль врача с креплением к основанию кресла (Doctor unit with attachment to the chair base), в составе:

- Панель управления модуля врача (Control panel of the dentist unit)
- Держатель для инструментов (Instrument holder)
- Силиконовый коврик для инструментов (Silicone tool mat) - не более 2 шт.
- Негатоскоп (X-ray viewer) (при необходимости)
- Трехфункциональный пистолет (3-way syringe)

ООО ЦИРМИ INFO@CIRMI.RU WWW.GOSZDRAVNADZOR.RU

- Шланги наконечников: без фиброоптики или с фиброоптикой (Handpiece tubes: without fiber optics or with fiber optics) – не более 6 шт. (при необходимости)
- Скалер (Scaler) (при необходимости)
- Полимеризационная лампа (Curing light) (при необходимости)
- Наконечник турбинный с фиброоптикой или без фиброоптики (Turbine handpiece with fiber optics or without fiber optics) - не более 6 шт. (при необходимости)
- Наконечник угловой: с фиброоптикой, без фиброоптики (Angular handpiece: with fiber optics, without fiber optics) - не более 6 шт., (при необходимости)
- Наконечник прямой: с фиброоптикой, без фиброоптики (Straight handpiece: with fiber optics, without fiber optics) - не более 6 шт., (при необходимости)
- Электрический микромотор (Electric motor) (при необходимости)

4. Видеокамера интраоральная (Intraoral video camera) (при необходимости)

5. Монитор (monitor) (при необходимости)

6. Модуль гидроблока (Main side Box), в составе:
   - Гидроблок (Side Box)
   - Керамическая плевательница (Ceramic Cuspidor)
   - Бутылка для воды (Water bottle)
   - Трубка для наполнения стакана (Cup filling tube)
   - Аспирационный блок (Suction head)

7. Модуль ассистента (Assistant unit), в составе:
   - Трехфункциональный пистолет (3-way syringe)
   - Панель управления модуля ассистента (Control panel of the assistant unit)
   - Шланг пылесоса (Vacuum cleaner hose)
   - Шланг слюноотсоса (Saliva ejector hose)
   - Полимеризационная лампа (Curing light) (при необходимости)
   - Кронштейн для установки светильника (Horizontal bracket for fixing the luminaire)
   - Светильник светодиодный (LED light)

8. Стул врача B2 (Dentist stool B2)
9. Стул ассистента B2 (Assistant stool B2) при необходимости

ООО ЦИРМИ INFO@CIRMI.RU WWW.GOSZDRAVNADZOR.RU

Назначение: Стационарное устройство, предназначенное для выполнения стоматологических действий над пациентом.

Установки стоматологические используются в комплекте с наконечниками в больницах и стоматологических клиниках для диагностики, лечения стоматологических заболеваний и проведения хирургических операций в стоматологии.

Описание изделия:

Установки стоматологические используются в комплекте с наконечниками в больницах и стоматологических клиниках для диагностики, лечения стоматологических заболеваний и проведения хирургических операций в стоматологии.

Установки стоматологические управляются автоматически с помощью ПК и оснащены сверхтихим низковольтным двигателем постоянного тока и газовой пружиной, а также комплектуются следующим оборудованием:

два комплекта соединителей турбинных наконечников NSK с четырьмя отверстиями;

один комплект низкоскоростных наконечников с четырьмя отверстиями, с газовым мотором;

трехфункциональные пистолеты для холодных и горячих инфузий, по одному комплекту каждого типа пистолетов;

система количественного контроля (задается на ПК в виде ацикличности) для системы орошения полости рта с постоянной температурой;

устройство для предотвращения обратного забора жидкости и система водяного фильтра стоматологического сверла;

цельнокерамическая плевательница;

слюноотсос с сильной и слабой тягой, по одному комплекту каждого типа слюноотсоса;

светильник стоматологический (холодный свет), один комплект;

негатоскоп, один комплект;

стул врача.

Показания к применению:

Установки стоматологические используются в комплекте с наконечниками в больницах и стоматологических клиниках для диагностики, лечения стоматологических заболеваний и проведения хирургических операций в стоматологии.

ООО ЦИРМИ INFO@CIRMI.RU WWW.GOSZDRAVNADZOR.RU

Противопоказания медицинского изделия:

- Использование полимеризационной мини-светодиодной лампы:

• Не рекомендуется смотреть на свет, излучаемый светодиодом. Это может повредить зрение. Не следует проводить процедуру светоотверждения лицам, страдающим или перенесшим ранее фотобиологические реакции, или лицам, которые в настоящее время принимают препараты, повышающие чувствительность.

Информация о потенциальных пользователях медицинского изделия:

- Обученные стоматологи и/или зубные техники и ассистенты.

Информация о пациентах:

- взрослые, дети от 3-х лет;

- вес: общий вес пациента не должен превышать 135 кг;

- состояние здоровья: стоматолог должен осмотреть пациента и принять решение о наличии показаний или противопоказаний к дальнейшему лечению;

- область применения: полость рта пациента.

При полном соблюдении данной инструкции побочные действия отсутствуют.

ООО ЦИРМИ INFO@CIRMI.RU WWW.GOSZDRAVNADZOR.RU

СОДЕРЖАНИЕ

1. ПРЕДИСЛОВИЕ 1
2. ИНФОРМАЦИЯ ОБ ИЗДЕЛИИ 1
3. ТЕХНИЧЕСКИЕ ХАРАКТЕРИСТИКИ 2
4. УСТАНОВКА СТОМАТОЛОГИЧЕСКАЯ BZ636 4
5. КРЕСЛО ПАЦИЕНТА 20
6. ТЕХНИЧЕСКОЕ ОБСЛУЖИВАНИЕ 23
7. ОБЩИЕ НЕИСПРАВНОСТИ И СПОСОБЫ ИХ УСТРАНЕНИЯ 25
8. РУКОВОДСТВО ПО ЭЛЕКТРОМАГНИТНОЙ СОВМЕСТИМОСТИ (ЭМС) 26
9. ПРЕДУПРЕЖДЕНИЕ О СОБЛЮДЕНИИ ТЕХНИКИ БЕЗОПАСНОСТИ 28
10. УПАКОВОЧНАЯ ВЕДОМОСТЬ 30
11. ПРЕДУПРЕЖДЕНИЕ О СОБЛЮДЕНИИ ТЕХНИКИ БЕЗОПАСНОСТИ 32
12. МЕРЫ БЕЗОПАСНОСТИ 34

ВНИМАНИЕ: ВНИМАТЕЛЬНО ОЗНАКОМЬТЕСЬ С РУКОВОДСТВОМ ДО НАЧАЛА РАБОТЫ

ООО ЦИРМИ INFO@CIRMI.RU WWW.GOSZDRAVNADZOR.RU

1. ПРЕДИСЛОВИЕ

Благодарим Вас за приобретение нашей новейшей стоматологической установки с встроенным, полностью компьютеризированным, автоматическим управлением. Установка обладает следующими преимуществами: прочная конструкция, эстетичный вид, простота в эксплуатации и высокая надежность. Это идеальная передовая система для современных стоматологических клиник.

2. ИНФОРМАЦИЯ ОБ ИЗДЕЛИИ

2.1. КОНСТРУКЦИЯ УСТАНОВКИ

2.1.1.

Поворотная керамическая плевательница установлена на подвижном модуле гидроблока для простоты использования и технического обслуживания.

2.1.2.

Уникальный держатель для инструментов, изготовленный путем литья под давлением, придает системе эстетический современный вид и удобен в работе. Интеллектуальный светодиодный экран может отображать и хранить настройки, установленные стоматологом, и их параметры, а также отображать статус используемого инструмента, например, скорость, мощность, давление воздуха и т.д.

2.1.3.

Скорость наконечника можно регулировать произвольно до максимальной скорости. Яркость светодиодного светильника можно отрегулировать от интенсивного до слабого; аспирационная система имеет автоматическую функцию задержки и способна отфильтровывать твердые вещества, не уменьшая силу всасывания. Это делает работу стоматолога более удобной, безопасной и гигиеничной.

2.1.4.

Заполнение стакана и время промывки легко настроить и просто регулировать. Предусмотрен подогреватель воды, негатоскоп и функция блокировки кресла. Такие технические возможности делают работу стоматолога безопасной.

2.1.5.

Кресло пациента оснащено высокомощным мотором, работающим от сети постоянного тока напряжением 24 В, который позволяет равномерно регулировать положение кресла почти бесшумно; кресло поворачивается на 30°, чтобы стоматологу было удобней работать со своего

ООО ЦИРМИ INFO@CIRMI.RU WWW.GOSZDRAVNADZOR.RU

места. Подлокотник кресла пациента можно опустить, чтобы пациенту было удобней садиться или вставать.

2.1.6.

Установка работает от сети безопасного низкого напряжения и обладает полностью компьютерным управлением. Панель управления эргономично расположена, проста в работе, выполнена из прочных материалов, легко моется и стерилизуется.

Условия хранения (температура и влажность) и транспортировки

Условия хранения

Диапазон температуры окружающей среды: -40 °C ~ +55 °C

Диапазон относительной влажности: ≤80 %

Диапазон атмосферного давления: 500 гПа ~ 1060 гПа

Особые указания при транспортировке и хранении: «верх» и «беречь от влаги»

Условия эксплуатации

Условия окружающей среды

Диапазон температуры окружающей среды: +10 °C ~ +40 °C

Диапазон относительной влажности: 30 % ~ 75 %

Диапазон атмосферного давления: 700 гПа ~ 1060 гПа

Источник питания: 220 В ~ 50 Гц

Источник воды: давление воды 0,2 МПа ~ 0,4 МПа, рекомендуемая жесткость воды ≤60 мг/л

Источник воздуха: давление воздуха 0,55 МПа (давление в нижнем блоке)

Давление внешнего источника воздуха: 0,6 МПа ~ 0,8 МПа, воздух не содержит воды или масла.

Мощность: не боле 600 ВА (включая кресло пациента)

Гарантия

Пользователь обязан регулярно проводить техническое обслуживание оборудования для обеспечения безопасности эксплуатации и надежности функционирования, а также достаточной защиты безопасности и здоровья пациентов, пользователей и другого персонала.

Работы по техническому обслуживанию оборудования должны выполняться только представителями производителя или дилерами, уполномоченными производителем. В случае повреждения деталей, влияющих на безопасность оборудования, для их замены необходимо

ООО ЦИРМИ INFO@CIRMI.RU WWW.GOSZDRAVNADZOR.RU

использовать оригинальные детали.

Производитель гарантирует соответствие изделия требованиям нормативно-технической документации при условии, что пользователь соблюдает условия транспортировки, хранения и эксплуатации! Гарантийный срок составляет 12 месяцев с даты продажи. Производитель гарантирует отсутствие производственных дефектов.

ВНИМАНИЕ! Данное медицинское изделие должно использоваться в соответствии с инструкцией по эксплуатации. Производитель не несет ответственности за ошибки и повреждения, возникшие в результате ненадлежащего использования.

Оборудование предназначено для эксплуатации квалифицированными специалистами и применяется для стоматологической диагностики и лечения. Запрещается эксплуатировать установку в местах, где существует опасность взрыва.

Утилизация

Как неопасные отходы, в соответствии с законодательством каждой страны.

Утилизацию упаковки и оставшихся неиспользованных материалов необходимо осуществлять в соответствии с действующими регламентами и положениями местного законодательства. Класс А

3. ТЕХНИЧЕСКИЕ ХАРАКТЕРИСТИКИ

3.1. Классификация

3.1.1. Тип защиты от поражения электрическим током: КЛАСС I

3.1.2. Степень защиты от поражения электрическим током: оборудование модели B, символ

3.1.3. Степень защиты от опасных жидкостей: стандартное оборудование

3.1.4. Технические параметры:

Установка стоматологическая BZ636 compact

Технические характеристики кресла пациента

Несущая способность кресла пациента (вес пациента, нагрузка и принадлежности): 135 кг

Высота над уровнем пола: максимальная и минимальная: 750 мм; 450 мм

Диапазон удлинения подголовника: 0-100 мм

Диапазон наклона назад спинки кресла 1730 мм

Угол наклона спинки кресла от линии в горизонтальном положении: 1°- 70°

ООО ЦИРМИ INFO@CIRMI.RU WWW.GOSZDRAVNADZOR.RU

Подлокотники (количество):

Габаритные размеры (длина, ширина, высота): 2000 мм, 670 мм, 450 мм - 750 мм

Суммарная мощность: 280 ВА

Материал обивки: PU (полиуретан)

Цвет

Вес: 250 кг

Технические характеристики светильника светодиодного:

Источник питания: 12 В перем. тока или 24 В перем. тока

Мощность: 15 Вт

Диаметр (источник света): 160*80 мм

Макс. уровень освещенности: 25 000 люкс

Рабочее расстояние: 700 мм

Цветовая температура: 5000К – 5700К

Диаметр освещаемого участка: 80 мм×160мм

Глубина освещения: 8000К ~ 20 000 К

Режимы работы: непрерывный режим

Размеры (длина, ширина, высота): 370 мм * 260 мм * 350 мм

Вес: 1,8 кг

Технические характеристики стула врача и стула ассистента

Расстояние от пола до поверхности стула:

- в крайнем нижнем положении не более 480 мм

- в крайнем верхнем положении не менее 620 мм

Материал обивки: PU (полиуретан)

Цвет

Габаритные размеры: высота, длина, ширина: 800-940 мм * 600 мм * 600 мм

Вес: 10 кг

Технические характеристики инструментального модуля врача:

Состав оборудования (количество инструментов, панель управления, негатоскоп и т.д.)

Трехфункциональный пистолет (1 комплект), негатоскоп (1 шт.)

Характеристики негатоскопа (интенсивность освещения): 2000 кд/м2

Способ подачи инструментов (сверху или снизу): снизу

ООО ЦИРМИ INFO@CIRMI.RU WWW.GOSZDRAVNADZOR.RU

Размеры (длина, ширина, высота): 640 мм * 500 мм * 350 мм

Размер шланга: диаметр 10

Вес: 10 кг

Характеристики плевательницы с инструментальным модулем ассистента

Состав оборудования (количество инструментов, панель управления и т.д.)

Слюноотсос/пылесос с сильной тягой (1 шт.), слюноотсос /пылесос со слабой тягой (1 шт.), трехфункциональный пистолет (1 комплект)

Способ подачи инструментов (сверху или снизу): снизу

Размеры шланга: шланг слюноотсоса/пылесоса с сильной тягой (диаметр 17,8 мм), шланг слюноотсоса/пылесоса со слабой тягой (диаметр 11 мм)

Размеры: (длина, ширина, высота): 300 мм * 180 мм * 130 мм

Установка стоматологическая BZ636 plus

Технические характеристики кресла пациента

Несущая способность кресла пациента (вес пациента, нагрузка и принадлежности): 135 кг

Высота над уровнем пола: максимальная и минимальная: 750 мм; 450 мм

Диапазон удлинения подголовника: 0-100 мм

Диапазон наклона назад спинки кресла 1730 мм

Угол наклона спинки кресла от линии в горизонтальном положении: 1°- 70°

Подлокотники (количество):

Габаритные размеры (длина, ширина, высота): 2000 мм, 670 мм, 450 мм - 750 мм

Суммарная мощность: 280 ВА

Материал обивки: PU (полиуретан)

Цвет

Вес: 250 кг

Технические характеристики светильника светодиодного:

Источник питания: 12 В перем. тока или 24 В перем. тока

Мощность: 15 Вт

Диаметр (источник света): 160*80 мм

Макс. уровень освещенности: 25 000 люкс

Рабочее расстояние: 700 мм

ООО ЦИРМИ INFO@CIRMI.RU WWW.GOSZDRAVNADZOR.RU

Цветовая температура: 5000К – 5700К

Диаметр освещаемого участка: 80 мм×160мм

Глубина освещения: 8000К ~ 20 000 К

Режимы работы: непрерывный режим

Размеры (длина, ширина, высота): 370 мм * 260 мм * 350 мм

Вес: 1,8 кг

Технические характеристики стула врача и стула ассистента

Расстояние от пола до поверхности стула:

- в крайнем нижнем положении не более 480 мм

- в крайнем верхнем положении не менее 620 мм

Материал обивки: PU (полиуретан)

Цвет

Габаритные размеры: высота, длина, ширина: 800-940 мм * 600 мм * 600 мм

Вес: 22 кг

Технические характеристики инструментального модуля врача:

Состав оборудования (количество инструментов, панель управления, негатоскоп и т.д.)

Трехфункциональный пистолет (1 комплект), негатоскоп 1 шт.

Характеристики негатоскопа (интенсивность освещения): 2000 кд/м2

Способ подачи инструментов (сверху или снизу): снизу

Размеры (длина, ширина, высота): 640 мм * 500 мм * 350 мм

Размер шланга наконечника: диаметр 10

Вес: 10 кг

Характеристики плевательницы с инструментальным модулем ассистента

Состав оборудования (количество инструментов, панель управления и т.д.)

Слюноотсос/пылесос с сильной тягой (1 шт.), слюноотсос /пылесос со слабой тягой (1 шт.), трехфункциональный пистолет (1 комплект)

Способ подачи инструментов (сверху или снизу): снизу

Размеры шланга: шланг слюноотсоса/пылесоса с сильной тягой (диаметр 17,8 мм), шланг слюноотсоса/пылесоса со слабой тягой (диаметр 11 мм)

Размеры: (длина, ширина, высота): 300 мм * 180 мм * 130 мм

ООО ЦИРМИ INFO@CIRMI.RU WWW.GOSZDRAVNADZOR.RU

Установка стоматологическая BZ636 lux

Технические характеристики кресла пациента

Несущая способность кресла пациента (вес пациента, нагрузка и принадлежности): 135 кг

Высота над уровнем пола: максимальная и минимальная: 750 мм; 450 мм

Диапазон удлинения подголовника: 0-100 мм

Диапазон наклона назад спинки кресла 1730 мм

Угол наклона спинки кресла от линии в горизонтальном положении: 1°-70°

Подлокотники (количество):

Габаритные размеры (длина, ширина, высота): 2000 мм, 670 мм, 450 мм - 750 мм

Суммарная мощность: 280 ВА

Материал обивки: PU (полиуретан)

Цвет

Вес: 250 кг

Технические характеристики светильника светодиодного:

Источник питания: 12 В перем. тока или 24 В перем. тока

Мощность: 15 Вт

Диаметр (источник света): 160*80 мм

Макс. уровень освещенности: 25 000 люкс

Рабочее расстояние: 700 мм

Цветовая температура: 5000К – 5700К

Диаметр освещаемого участка: 80 мм×160мм

Глубина освещения: 8000К ~ 20 000 К

Режимы работы: непрерывный режим

Размеры (длина, ширина, высота): 370 мм * 260 мм * 350 мм

Вес: 1,8 кг

Технические характеристики стула врача и стула ассистента

Расстояние от пола до поверхности стула:

- в крайнем нижнем положении не более 480 мм

- в крайнем верхнем положении не менее 620 мм

Материал обивки: PU (полиуретан)

ООО ЦИРМИ INFO@CIRMI.RU WWW.GOSZDRAVNADZOR.RU

Цвет

Габаритные размеры: высота, длина, ширина: 800-940 мм * 600 мм * 600 мм

Вес: 20 кг

Технические характеристики инструментального модуля врача:

Состав оборудования (количество инструментов, панель управления, негатоскоп и т.д.)

Трехфункциональный пистолет (1 комплект), негатоскоп 1 шт.

Характеристики негатоскопа (интенсивность освещения): 2000 кд/м2

Способ подачи инструментов (сверху или снизу): снизу

Размеры (длина, ширина, высота): 640 мм * 500 мм * 350 мм

Размер шланга наконечника: диаметр 10

Примерный вес: 10 кг

Характеристики плевательницы с инструментальным модулем ассистента

Состав оборудования (количество инструментов, панель управления и т.д.)

Слюноотсос/пылесос с сильной тягой (1 шт.), слюноотсос /пылесос со слабой тягой (1 шт.), трехфункциональный пистолет (1 комплект)

Способ подачи инструментов (сверху или снизу): снизу

Размеры шланга: шланг слюноотсоса/пылесоса с сильной тягой (диаметр 17,8 мм), шланг слюноотсоса/пылесоса со слабой тягой (диаметр 11 мм)

Размеры: (длина, ширина, высота): 300 мм * 180 мм * 130 мм

Идентификационная табличка

На стоматологической установке закреплена идентификационная табличка с указанием основных параметров изделия, пример модель BZ636 LUX

Идентификационная информация (этикетка) с указанием основных параметров изделия.

ООО ЦИРМИ INFO@CIRMI.RU WWW.GOSZDRAVNADZOR.RU

Установка стоматологическая

Модель: - Серийный №: -

Дата производства: -

Входные параметры: - Потребляемая мощность: -

Режим работы: -

См. инструкцию по применению

«Гуанчжоу Фэндань Медикал Экуипмент Ко.Лтд.»

(Guangzhou Fengdan Medical Equipments Co., Ltd.)

Адрес: д. 286, Цайсинь-Роуд, поселок Ланьхэ, район Наньша, г. Гуанчжоу, провинция Гуаньдун, 511480 КНР

Тел.: + 86 20 840 55 059

Уполномоченный представитель в РФ:

ООО «Стоматорг», 117485 Москва, ул. Профсоюзная 88/20, этаж a1, помещение I, комната 35

Тел.: 8(495) 620-97-34 mail@stomatorg.ru

CE 1639

3.7. Средство управления системой: Ножная педаль управления креслом (Foot control pedal)

3.8. Слюноотсос/пылесос (с сильной тягой): отрицательное давление газа

3.8.1. При давлении воздуха 400 кПа вакуум может достигать 30 кПа.

3.8.2. При давлении воздуха 400 кПа скорость нагнетания должна быть не менее 1 об/мин.

3.9. Слюноотсос /пылесос (со слабой тягой): отрицательное давление воды

3.9.1. При давлении воздуха 400 кПа вакуум может достигать 30 кПа.

3.9.2. При давлении воздуха 400 кПа скорость нагнетания должна быть не менее 1 об/мин.

3.10. Нагрузка на установку

3.10.1. Максимальный вес, который выдерживает кресло пациента, составляет 135 кг.

3.10.2. Запрещается превышать максимальную нагрузку на держатель для инструментов, указанную ниже.

3.10.3. Максимальная нагрузка на держатель для инструментов составляет 1,5 кг (равномерно распределенная).

3.10.4. Держатель на модуле ассистента выдерживает нагрузку до 1 кг (равномерно распределенная).

ООО ЦИРМИ INFO@CIRMI.RU WWW.GOSZDRAVNADZOR.RU

3.11. Период использования изделия: дата производства указана на этикетке изделия, срок службы составляет 5 лет.

4. Установка стоматологическая BZ636

4.1. Описание конструкции

4.1.1.

Конструкция представляет собой отдельно стоящую напольную установку с гидробоксом. Информацию о пользовании стоматологической установкой см. в инструкции по эксплуатации (рис. 1). Кнопки, расположенные на панели управления модуля ассистента и на панели управления модуля врача (рис. 2 и 3), управляют соответствующими действиями стоматологической установки.

4.1.2.

Источник питания, источник подачи воздуха и источник подачи воды (включая кресло пациента) питаются через встроенный модуль, расположенный под передней крышкой стоматологической установки.

4.1.3.

Подача воды для полоскания рта и промывания контролируется электромагнитным клапаном; нагреватель воды для ополаскивателя для рта постоянной температуры работает от сети напряжением 24 В, которое является безопасным и надежным. Переключатель установлен на панели управления модуля врача. Им легко пользоваться, чтобы в любое время включить подачу теплой воды для полоскания рта. Предусмотрен трехфункциональный пистолет (спрей, теплая вода, пар).

4.1.4.

В задней части стоматологической установки находится главный выключатель для управления питанием, источником подачи воздуха и источником подачи воды в оборудование. Ручка инструмента управляется индукцией (ладонь естественным образом захватывает держатель ручки) для фиксации рычага инструмента, располагая держатель для инструментов на удобной высоте.

4.1.5.

Ножная педаль управления креслом и переключатель управления в держателе наконечника регулируют скорость работы наконечника (высокая/низкая) и скалера.

4.1.6.

Кнопки на панели управления модуля ассистента и панели управления модуля врача (см. рис. 2 и

ООО ЦИРМИ INFO@CIRMI.RU WWW.GOSZDRAVNADZOR.RU

3) управляют соответствующими действиями установки и кресла пациента. Мощность слюноотсоса/пылесоса (сильная или слабая тяга) регулируется электромагнитным клапаном в гидроблоке, а также переключателями на панели управления модуля ассистента.

4.1.7.

В модуле гидроблока можно подвесить бутылку для чистой воды. Использование чистой воды для очистки наконечников позволяет продлить их срок службы. Способ сборки и разборки является безопасным и удобным, а также отвечает потребностям современных стоматологических клиник. Очень простое переключение для подачи водопроводной и чистой воды.

4.1.8.

Панель управления модуля управления ассистента является поворотной. Панель оснащена механизмом защиты и пультом управления для промывки плевательницы, системы полоскания рта и управления подсветкой для удобства ассистента.

4.1.9.

Кнопка плавного затемнения подсветки на головке сенсорного светодиодного светильника позволяет регулировать интенсивность света. Способ регулировки подсветки: поднесите руку на 5-8 см к сенсорной головке светодиодного светильника, когда он включен, чтобы вызвать постепенное автоматическое затухание лампы. Первый звуковой сигнал указывает на максимальную яркость светильника. Второй звуковой сигнал указывает на минимальную яркость светильника. Автоматическое затухание прекращается, когда врач убирает руку от головки сенсорного светильника.

4.1.10.

На трубопровод водопроводной воды устанавливается система фильтрации; фильтрованная водопроводная вода подходит в качестве промывочной воды, воды для полоскания рта, для панели управления модуля ассистента, трехфункционального пистолета, наконечника и держателя для инструментов. Бутылка для чистой воды, подвешенная снаружи модуля гидроблока, используется для промывки наконечников, чтобы продлить их срок службы.

ООО ЦИРМИ INFO@CIRMI.RU WWW.GOSZDRAVNADZOR.RU

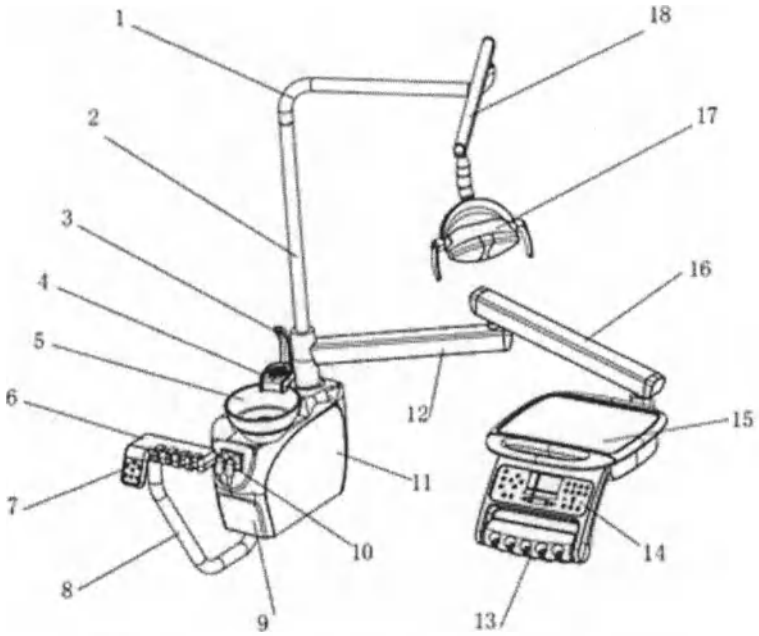

Рис. 1. Конструкция стоматологической установки

1. Кронштейн для установки светильника 2. Колонна светильника 3. Кран 4. Наполнение стакана 5. Плевательница 6. Держатель для инструментов на панели управления модуля ассистента 7. Панель управления модуля ассистента 8. Кронштейн панели управления модуля ассистента 9. Гидроблок 10. Слюноотсос с переключателем высокой и низкой интенсивности всасывания 11. Дверца гидроблока 12. Поворотный кронштейн панели управления модуля врача 13. Держатель для наконечников 14. Панель управления модуля врача 15. Держатель для инструментов 16. Балансный подвес 17. Светильник светодиодный 18. Кронштейн светильника светодиодного

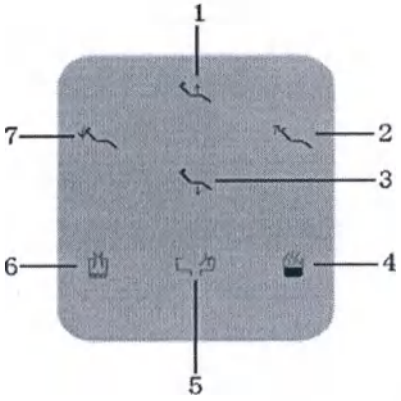

Рис. 2. Панель управления модуля ассистента

ООО ЦИРМИ INFO@CIRMI.RU WWW.GOSZDRAVNADZOR.RU

1. Подъем кресла 2. Откидывание спинки назад 3. Опускание кресла 4. Подогрев

5. Промывка плевательницы 6. Подача воды 7. Подъем спинки

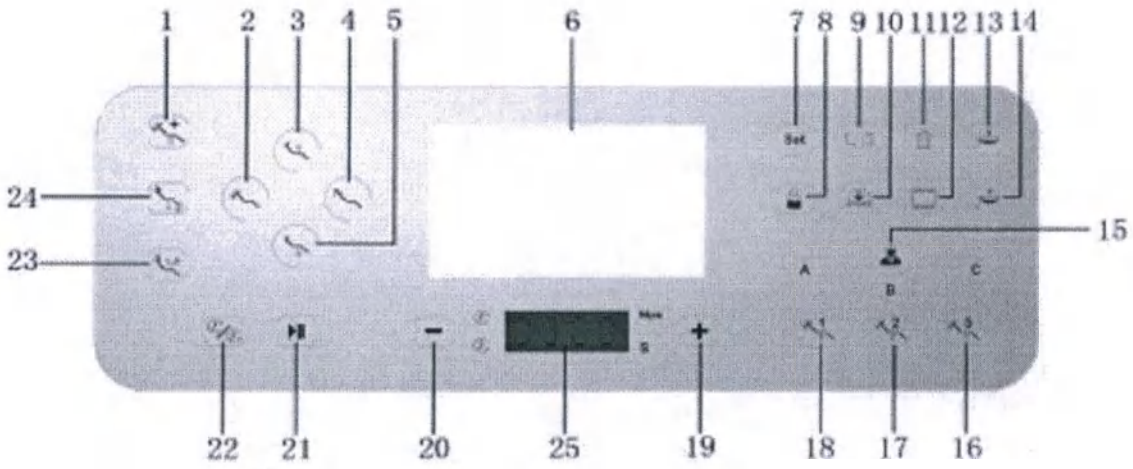

Рис. 3. Панель управления модуля врача

1. Аварийное положение 2. Подъем спинки 3. Подъем кресла 4. Откидывание спинки назад

5. Опускание кресла 6. ЖК-экран 7. Кнопка настройки 8. Подогрев 9. Промывка плевательницы

10. Кнопка включения светильника светодиодного 11. Подача воды 12. Негатоскоп

13. Подъем держателя для инструментов 14. Опускание держателя для инструментов

15. Три параметра настроек, выбранных врачом 16. Врач-3 17. Врач-2 18. Врач-1

19. Кнопка выбора "+" 20. Кнопка выбора "-" 21. Кнопка Пуск/Ввод 22. Время/давление воздуха

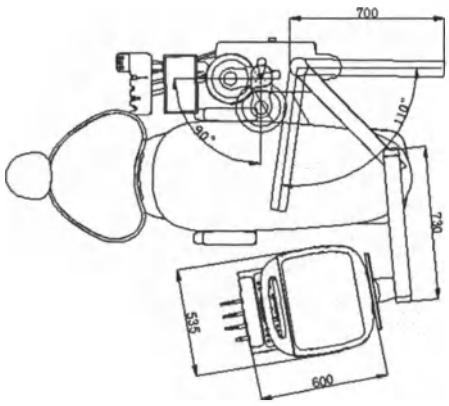

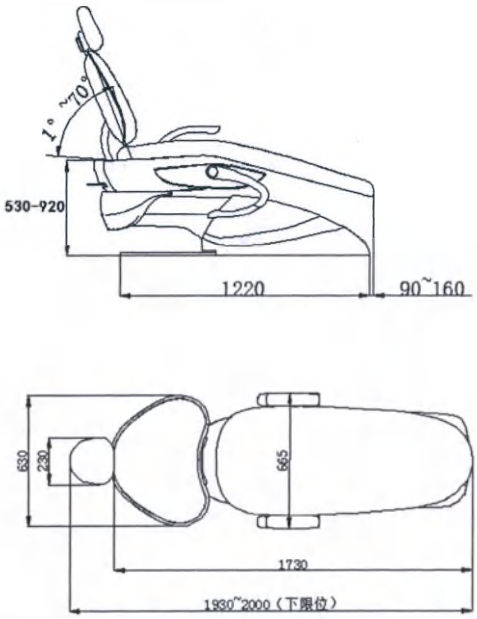

Рис. 4. Стоматологическая установка Рис. 5. Размер стоматологической установки

ООО ЦИРМИ INFO@CIRMI.RU WWW.GOSZDRAVNADZOR.RU

4.2. Инструкция по монтажу

4.2.1. Извлеките установку из деревянного ящика и установите в необходимое положение в соответствии с инструкцией по эксплуатации стоматологической установки. Соответствующие размеры см. на изображении стоматологической установки и кресла пациента (рис. 4, рис. 5).

4.2.2. Перед монтажом необходимо предусмотреть место расположения системы подачи газа, воды, отвода газа и электрические розетки. Подключите источник подачи воздуха, источник подачи воды, используя трубки из комплекта запасных частей системы (трубка для подачи воды и воздуха 1/2"), другим концом соединив с трубками, которые извлекаются из спирального шланга (синяя и белая). После подключения убедитесь в отсутствии утечек из соединений и труб.

4.2.3. Подсоедините сливную трубку из спирального шланга к сливному штуцеру и вставьте выход сливного штуцера в сливную трубку (диаметр сливной трубки 1/2"). После установки откройте верхний клапан подачи воды и верхний клапан подачи газа во встроенном гидроблоке (при поставке с завода клапан находится в открытом положении), соответствующие размеры указаны на сливном штуцере.

4.2.4. Установка плевательницы: выньте основание плевательницы и трубку подачи воды из коробки с принадлежностями и соберите их по инструкции. Установите плевательницу непосредственно на ее основание, установите фильтр плевательницы соответствующим образом.

4.2.5. Установка кронштейна светильника и подсветки: вставьте колонну светильника (включая декоративное кольцо и установочный винт) в специальное отверстие для кронштейна. Провод внутри кронштейна светильника соединяется с модулем через колонну светильника. Установите кронштейн светильника и подсветку (включая декоративное кольцо) на колонну светильника.

4.2.6. Негатоскоп (дополнительно): установите кронштейн негатоскопа на держатель для инструментов. С помощью винта надежно закрепите негатоскоп на кронштейне.

4.2.7. Установите различные инструменты на держатель для инструментов на панели управления модуля врача и панели управления модуля ассистента.

4.2.8. Установите шланги слюноотсоса (для сильной и слабой тяги).

ООО ЦИРМИ INFO@CIRMI.RU WWW.GOSZDRAVNADZOR.RU

4.2.9. Установите трехфункциональный пистолет.

4.2.10. Установите наконечники согласно инструкции по установке наконечников.

4.2.11. Включите источник питания, источник подачи воды и источник подачи воздуха, чтобы отладить систему. Манометрическое давление подкачки должно быть стабильным на уровне 0,55 МПа.

Примечание: больница или клиника, в которой используется стоматологическая установка, должна быть оборудована или подключена к блоку отделения амальгамы в системе дренажа стоматологических отходов.

4.3. Инструкция

4.3.1 Включите источники питания, источники подачи воздуха и воды, откройте главный выключатель на задней части рамы (вперед – открыть, назад – закрыть). После этого стоматологическая установка готово к использованию. Установите кресло пациента в нужное положение в соответствии с инструкцией по эксплуатации стоматологической установки, поверните кронштейн стоматологического светильника, поверните или поднимите светильник, чтобы отрегулировать его в удобном для работы положении.

4.3.2. Экран дисплея и инструкции по настройке

4.3.3. Панель управления установкой стоматологической BZ636

ООО ЦИРМИ INFO@CIRMI.RU WWW.GOSZDRAVNADZOR.RU

Панель управления

4.3.4. Описание функций панели

На экране есть 2 цветных пиктограммы. Белая пиктограмма означает, что в настоящий момент система не активна. Синяя пиктограмма означает, что в настоящий момент система активна.

1. Кнопка подъема кресла

При нажатии этой кнопки кресло поднимается, как показано на пиктограмме. Пиктограмма становится синей. Кресло перестает подниматься, если не нажимать на пиктограмму. В этом случае пиктограмма становится белой. Если продолжить нажимать эту кнопку, кресло остановится, как только достигнет предельного максимального положения.

2. Кнопка опускания кресла

При нажатии этой кнопки кресло начнет опускаться, как показано на пиктограмме. Пиктограмма становится синей. Кресло перестает опускаться, если не нажимать на пиктограмму. В этом случае пиктограмма становится белой. Если продолжить нажимать эту кнопку, кресло остановится, как только достигнет предельного минимального положения.

3. Кнопка подъема спинки кресла

При нажатии этой кнопки спинка кресла начнет подниматься, как показано на пиктограмме. Пиктограмма становится синей. Спинка остановится в верхнем положении, если перестать нажимать на кнопку. В этом случае пиктограмма становится белой. Если продолжить нажимать эту кнопку, спинка остановится, как только достигнет предельного положения.

4. Кнопка опускания спинки кресла

При нажатии этой кнопки спинка кресла начнет опускаться, как показано на пиктограмме. Пиктограмма становится синей. Спинка остановится в откинутом положении, если перестать нажимать на кнопку. В этом случае пиктограмма становится белой. Если продолжить нажимать эту кнопку, спинка остановится, как только достигнет предельного положения.

ООО ЦИРМИ INFO@CIRMI.RU WWW.GOSZDRAVNADZOR.RU

5. Кнопка подачи воды

При нажатии на эту кнопку начинается подача воды. Пиктограмма становится синей. Подача воды автоматически прекращается по истечении установленного времени. При этом пиктограмма становится белой. Подача воды также прекращается, если нажать эту кнопку во время подачи воды.

Настройка времени подачи воды: нажмите и удерживайте кнопку Set НАСТРОЙКА в течение четырех – пяти секунд. Отпустите, когда индикатор кнопки «НАСТРОЙКА» станет синим. Удерживайте кнопку подачи воды, пока не достигните желаемого времени. Отпустите, чтобы закончить настройку. В конце нажмите кнопку Set НАСТРОЙКА, чтобы вернуться в главное меню.

6. Кнопка промывки плевательницы

При нажатии на эту кнопку начинается промывка плевательницы. Пиктограмма становится синей. Когда установленное время автоматически истекает, промывка прекращается. Пиктограмма становится белой. Промывка плевательницы также прекращается, если нажать эту кнопку во время промывки.

Настройка времени промывки плевательницы: нажмите и удерживайте кнопку Set в течение четырех – пяти секунд. Отпустите, когда индикатор кнопки «НАСТРОЙКА» станет синим. Имеются четыре режима времени. Удерживайте кнопку промывки плевательницы, чтобы настроить временные режимы, как показано ниже:

Удерживайте кнопку в течение 30 секунд для промывки плевательницы; подается один звуковой сигнал.

Снова нажмите для настройки 1 минуты промывки; подаются два звуковых сигнала.

Снова нажмите для настройки 2-х минут; подаются три звуковых сигнала.

Снова нажмите для нормального открытого состояния; подаются четыре звуковых сигнала.

7. Кнопка подогрева

При нажатии на эту кнопку начинается подогрев воды. Пиктограмма становится синей. Когда температура воды достигает заданного значения, подогрев прекращается. Пиктограмма становится белой. Подогрев также прекращается, если нажать эту кнопку во время подогрева воды.

8. Кнопка негатоскопа

При нажатии на эту кнопку включается негатоскоп. Пиктограмма становится синей. При повторном нажатии на кнопку негатоскоп выключается. Пиктограмма становится белой.

9. Кнопка включения светильника светодиодного

При нажатии на эту кнопку включается светодиодный светильник. Пиктограмма становится синей. При повторном нажатии на кнопку светодиодный светильник выключается. Пиктограмма

ООО ЦИРМИ INFO@CIRMI.RU WWW.GOSZDRAVNADZOR.RU

становится белой.

10. Аварийное положение

При нажатии на эту кнопку кресло пациента достигает максимального положения, а спинка откидывается максимально назад. Это действие можно остановить, нажав любую кнопку с указанием направления.

11. Нулевое положение

При нажатии этой кнопки до или после процедуры кресло пациента сразу же переходит в исходное положение. Светодиодный светильник и негатоскоп включаются/выключаются автоматически. Кресло опускается в самое низкое положение. Спинка поднимается максимально высоко, чтобы пациенту было удобно встать с кресла. Это действие можно остановить, нажав любую кнопку с указанием направления.

12. Положение плевательницы

При нажатии на эту кнопку во время работы спинка кресла поднимается вперед; начинается ополаскивание плевательницы и одновременно выключается верхний светильник. Пиктограмма кнопки положения и промывки плевательницы становится синей. При повторном нажатии кресло возвращается в прежнее рабочее состояние; спинка откидывается назад; ополаскивание плевательницы прекращается, верхний светильник включается в момент откидывания спинки назад. Пиктограмма освещения становится синей. Это действие можно остановить, нажав любую кнопку с указанием направления.

13. Три параметра настроек в памяти: A, B, C

Нажав эту кнопку после настройки положения в памяти, стоматолог может выбрать положение кресла – A, B, C. После выбора соответствующий индикатор загорится синим цветом.

14. , , Положение кресла пациента в памяти: 1, 2 и 3

Нажмите эту кнопку для изменения положения кресла. Во время работы соответствующие индикаторы , , будут гореть синим цветом.

15. Кнопка переключения времени и давления воздуха

Режим секундомера: нажмите эту кнопку. На индикаторе дисплея отобразится время 00:00, а пиктограмма положительного времени и «S» будут гореть синим цветом. Для запуска нажмите кнопку ВКЛ/ВЫКЛ. Повторно нажмите , отсчет положительного времени прекратится. Снова нажмите для сброса времени. Индикатор дисплея показывает 00:00. Максимальное значение 59:59. Прежде чем установить обратный отсчет, необходимо остановить текущее время.

Обратный отсчет: нажмите эту кнопку, чтобы перейти в режим настройки обратного отсчета. Индикатор дисплея отображает время готовности к настройке, а значок положительного

ООО ЦИРМИ INFO@CIRMI.RU WWW.GOSZDRAVNADZOR.RU

времени и «S» будут гореть синим цветом. Минимальное время – 00:00.

Настройка обратного отсчета выполняется, как указано ниже:

Остановите текущее время нажатием кнопки «ВКЛ/ВЫКЛ»; произведите настройку. Удерживайте кнопку; отпустите, когда начнет мигать вторая пиктограмма. Установите время, нажимая «+» или «-», пока не появится нужное время. Затем нажмите кнопку для следующей настройки времени и циклического переключения. Нажмите кнопку для завершения настройки.

Когда обратный отсчет заканчивается на 00:00, подается звуковой сигнал. Выключите звуковой сигнал, нажав на одну из пиктограмм: «+», «-», или.

Режим давления воздуха: при нажатии этой кнопки индикатор дисплея отобразит 00:00, а пиктограмма «МПа» загорится синим цветом. Номер индикатора на дисплее будет меняться по мере увеличения давления воздуха. Индикатор дисплея показывает 00:00, если давление воздуха отсутствует.

16. Кнопка ВКЛ/ВЫКЛ

Эта кнопка работает только в режиме синхронизации. В режиме положительного времени эта кнопка работает как функция включения/выключения и сброса. В режиме обратного отсчета кнопка работает как включение/выключение, сброс, возврат и как настройка времени, которое вводится нажатием кнопки;

17. Кнопки «+», «-»

Эти кнопки работают только в режиме обратного отсчета; при обычном нажатии они работают как функция увеличения/уменьшения. При их удерживании заданное значение будет быстрее увеличиваться/уменьшаться.

18. Кнопка НАСТРОЙКА

①. Настройка подачи воды

Удерживайте кнопку НАСТРОЙКА. Отпустите, когда индикатор станет синим;

Удерживайте кнопку подачи воды до тех пор, пока не будет достигнуто необходимое время и количество воды. Отпустите кнопку, чтобы прекратит подачу воды.

Снова нажмите кнопку НАСТРОЙКА, чтобы завершить настройку; индикатор выключится. При выключении установки настройки сохранятся в памяти встроенного компьютера. (Если необходимо изменить подачу воды из-за давления воды или другого размера плевательницы, сбросьте настройку, следуя описанной выше процедуре).

②. Настройка времени для ополаскивания плевательницы

Удерживайте кнопку НАСТРОЙКА. Отпустите, когда индикатор станет синим.

При нажатии кнопки доступны четыре режима настройки, как показано ниже:

Удерживайте кнопку в течение 30 секунд для промывки плевательницы; подается один

ООО ЦИРМИ INFO@CIRMI.RU WWW.GOSZDRAVNADZOR.RU

звуковой сигнал.

Снова нажмите для настройки 1 минуты промывки; подаются два звуковых сигнала.

Снова нажмите для настройки 2-х минут; подаются три звуковых сигнала.

Снова нажмите для нормального открытого состояния; подаются четыре звуковых сигнала.

Снова нажмите кнопку Set НАСТРОЙКА, чтобы завершить настройку; индикатор выключится. При выключении установки настройки сохранятся в памяти встроенного компьютера.

③. Настройка в памяти положения кресла пациента

A+ (1, 2, 3) Память положения кресла A

B+ (1, 2, 3) Память положения кресла B

C+ (1, 2, 3) Память положения кресла C

Удерживайте кнопку Set НАСТРОЙКА. Отпустите, когда индикатор станет синим. Затем отрегулируйте положение кресла и спинки нажатием кнопок , , , . Например, при нажатии на другой набор сохраненных параметров индикатор A продолжает гореть синим цветом. Отрегулируйте положение кресла, нажав и . Сохраните в памяти положение кресла 1, нажав . Настройка положения кресла 2 и 3 в памяти производится таким же образом. При выключении установки настройки сохраняются в памяти встроенного компьютера.

④. Ручная настройка для самого высокого и самого низкого положения кресла

Нажмите и удерживайте кнопку Set НАСТРОЙКА в течение 10 секунд. Загорится индикатор. Все время, пока кресло и спинка переходят в самое высокое положение, подается звуковой сигнал.

В этот момент самое высокое положение кресла и самое верхнее положение спинки можно отрегулировать нажатием кнопок и .

При повторном нажатии кнопки НАСТРОЙКА подается звуковой сигнал, кресло и спинка переходят в самое высокое положение.

В этот момент самое низкое положение кресла и максимально откинутое положение спинки можно отрегулировать нажатием кнопок и .

Нажмите кнопку Set НАСТРОЙКА еще раз. Индикатор гаснет, пиктограмма НАСТРОЙКА на экране дисплея исчезает. Это означает, что настройка положения кресла выполнена.

При выключении установки настройки сохраняются в памяти встроенного компьютера.

⑤. Сброс до заводских настроек

Удерживайте кнопку Set в течение 15 секунд. Загорится индикатор, кресло начинает автоматически регулироваться после длительного звукового сигнала; затем отпустите кнопку. Звуковой сигнал подается один раз. Это означает, что установка завершена.

При выключении установки настройки сохраняются в памяти встроенного компьютера.

4.3.5. Схема подключения

ООО ЦИРМИ INFO@CIRMI.RU WWW.GOSZDRAVNADZOR.RU

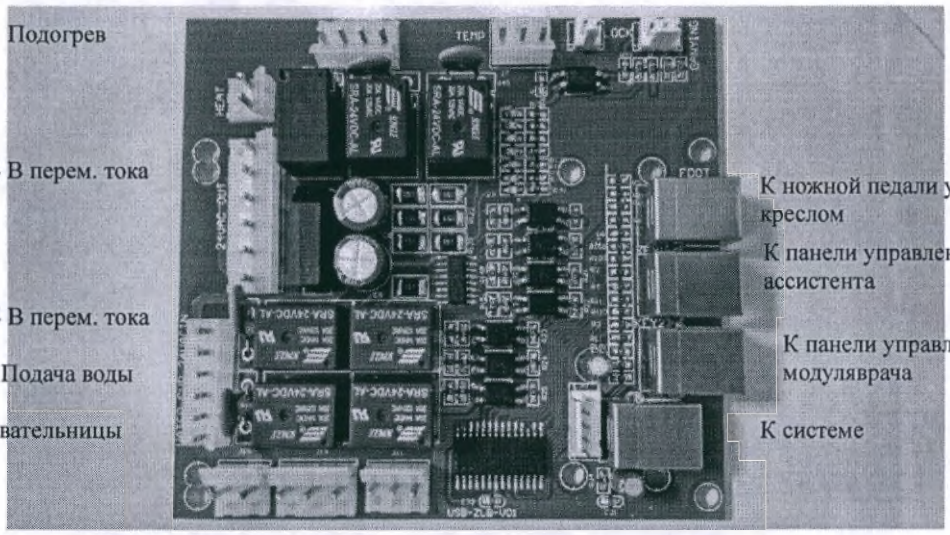

Подключение проводов печатной платы

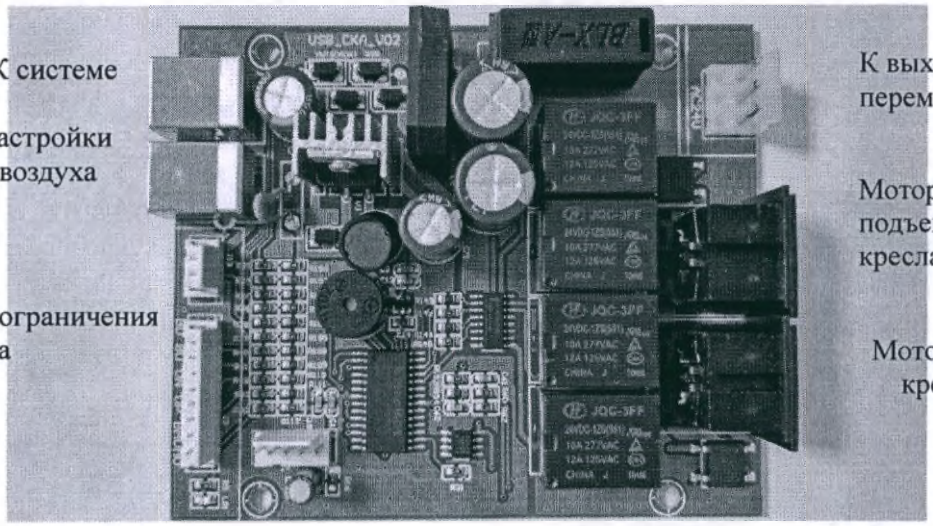

Подключение проводов панели управления

ООО ЦИРМИ INFO@CIRMI.RU WWW.GOSZDRAVNADZOR.RU

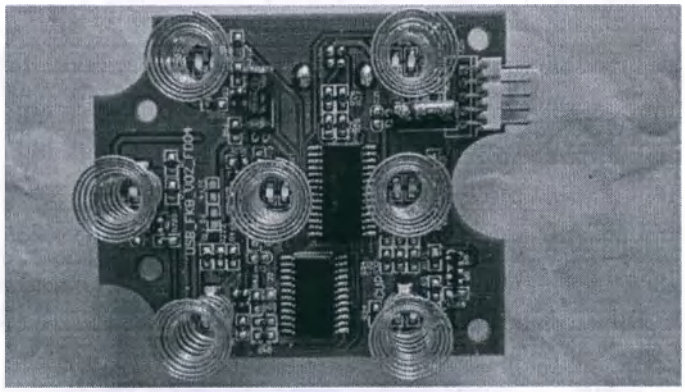

Панель управления модуля ассистента

Панель управления модуля врача

К панели управления модуля врача 24 В перем. тока

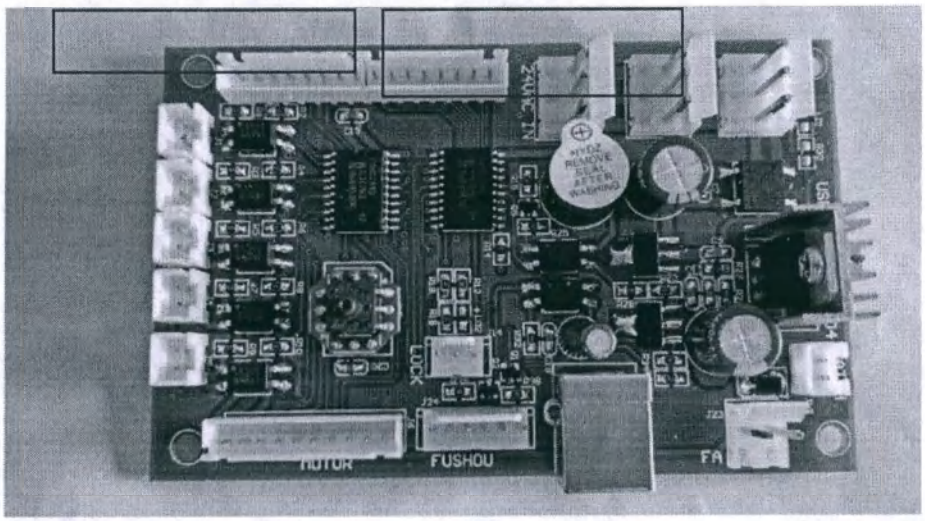

К распределительному ящику

Подключение проводов платы датчика давления воздуха

4.3.6. Схема контура подачи воды/воздуха

ООО ЦИРМИ INFO@CIRMI.RU WWW.GOSZDRAVNADZOR.RU

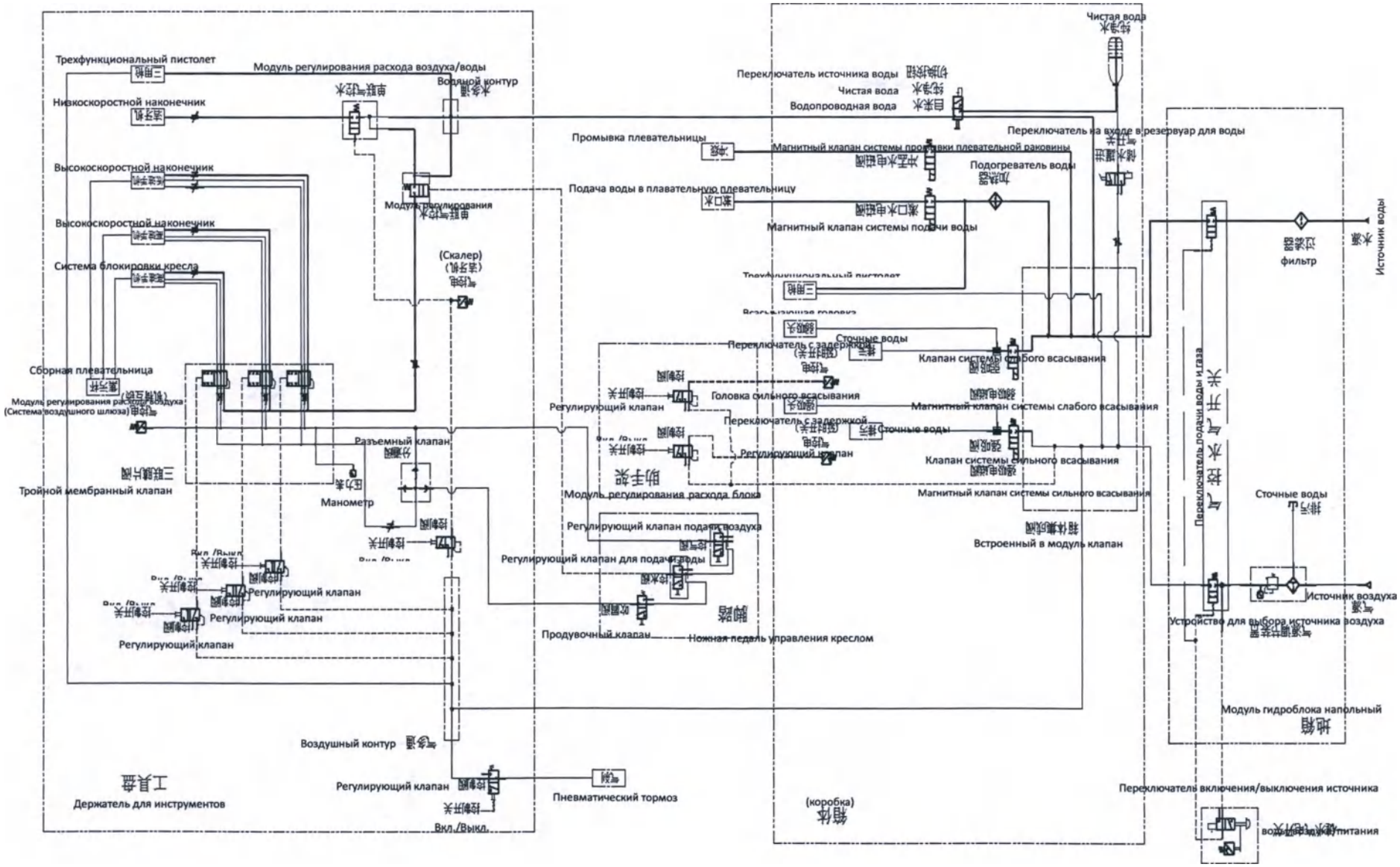

ООО ЦИРМИ INFO@CIRMI.RU WWW.GOSZDRAVNADZOR.RU

4.3.7. Электрическая схема подключения

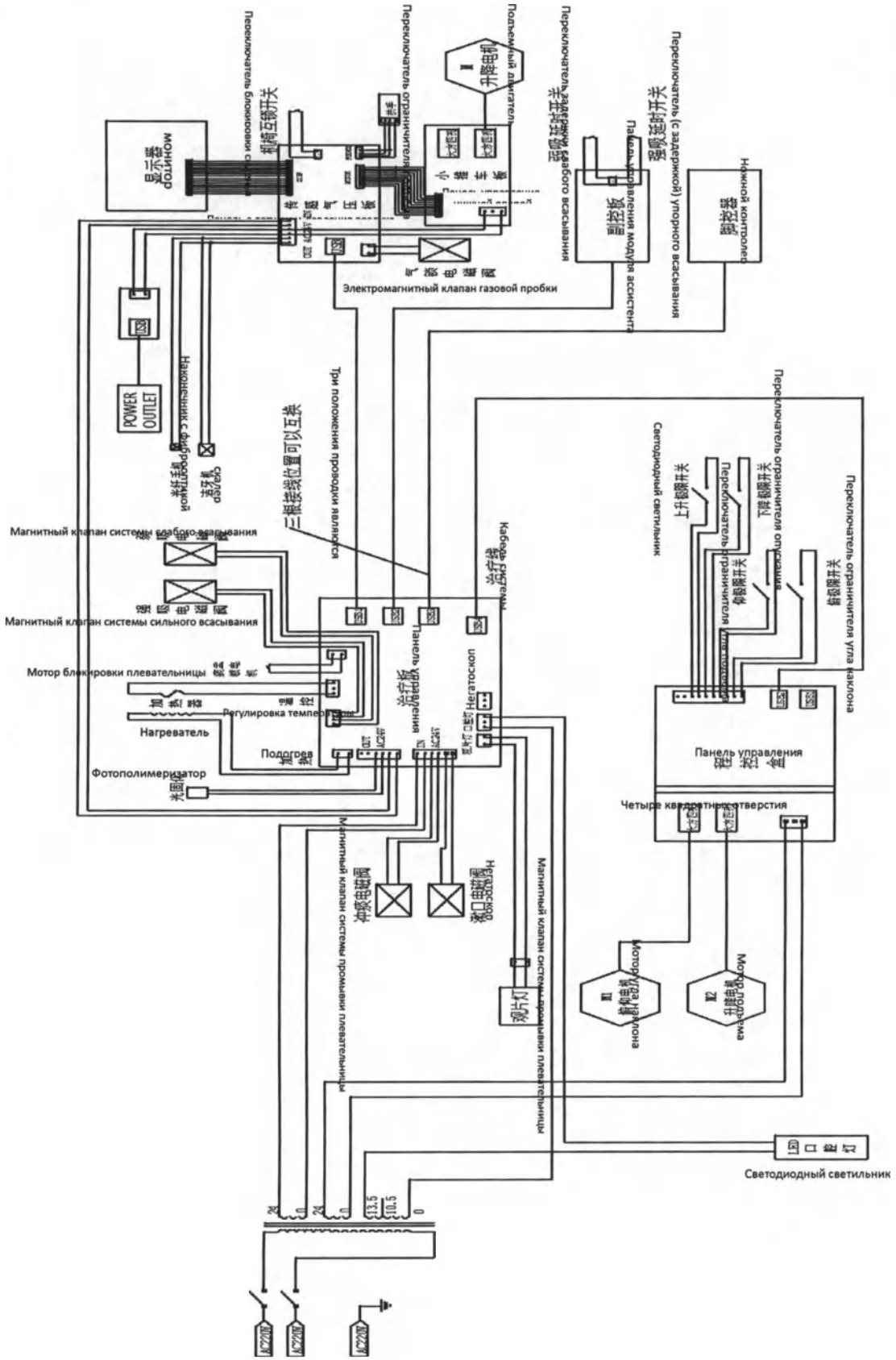

Рис. 25. Принципиальная электрическая схема

ООО ЦИРМИ INFO@CIRMI.RU WWW.GOSZDRAVNADZOR.RU

5. КРЕСЛО ПАЦИЕНТА

5.1. КОНСТРУКЦИЯ КРЕСЛА

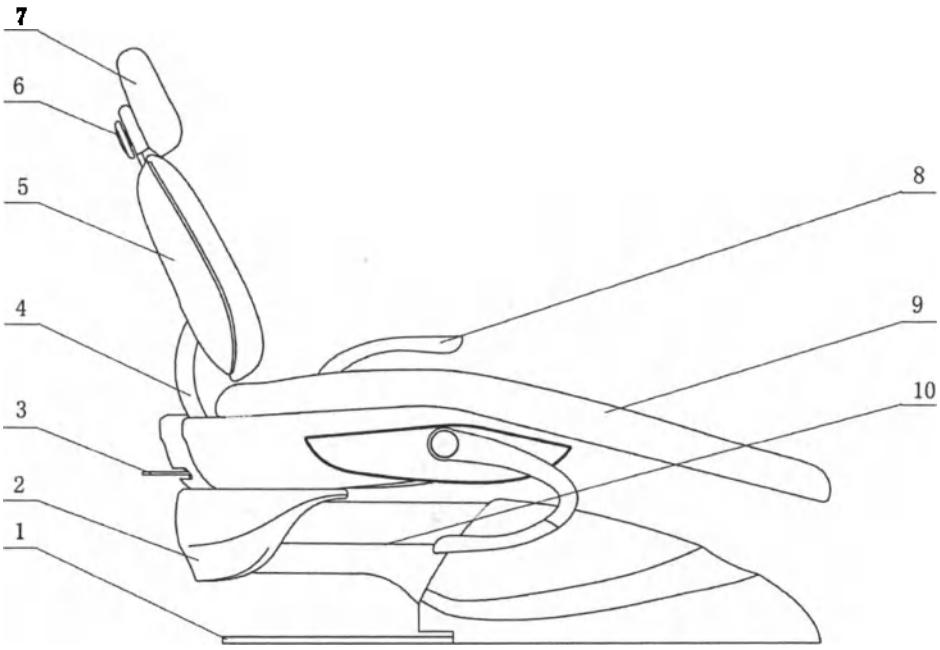

1. 底板	2. 中座架罩壳	3. 椅座锁紧手柄	4. 俯仰装置
5. 靠背	6. 头枕角度调节手柄	7. 头枕	8. 扶手
9. 座垫护罩	10. 升降装置		

1. Основание кресла 2. Крышка рамы кресла 3. Ручка блокировки кресла
4. Крепление спинки 5. Спинка кресла 6. Ручка регулировки угла подголовника
7. Подголовник 8. Подлокотник Чехол сидения 10. Подъемное устройство

5.2. МОНТАЖ

5.2.1. Распакуйте коробку, выньте детали, 4 крепежных болта и железный кронштейн с фиксированным углом из нижней части коробки.

Примечание: не подключайте питание до тех пор, пока не снимете железный кронштейн с фиксированным углом.

5.2.2. Установите подвижную ручку в положение 1, 2, 3 и 4 отверстий нижней пластины кресла пациента, чтобы передвинуть кресло в установочное положение, а затем снимите подвижную ручку. (Подвижная ручка оборудована приспособлением для монтажа).

Обратите внимание: запрещается поднимать корпус кресла при перемещении кресла, чтобы

ООО ЦИРМИ INFO@CIRMI.RU WWW.GOSZDRAVNADZOR.RU

не повредить его детали.

5.2.3. Установите выравнивающие винты в положение 1, 2, 3 и 4 отверстий нижней пластины кресла и отверстия балансировочной пластины M12. Отрегулируйте винты, чтобы кресло пациента находилось в стабильном горизонтальном положении, и откиньте крышку рамы кресла.

Примечание: не допускайте отклонения барицентра кресла от сбалансированного положения, чтобы избежать опрокидывания кресла.

5.2.4. Установите крышку.

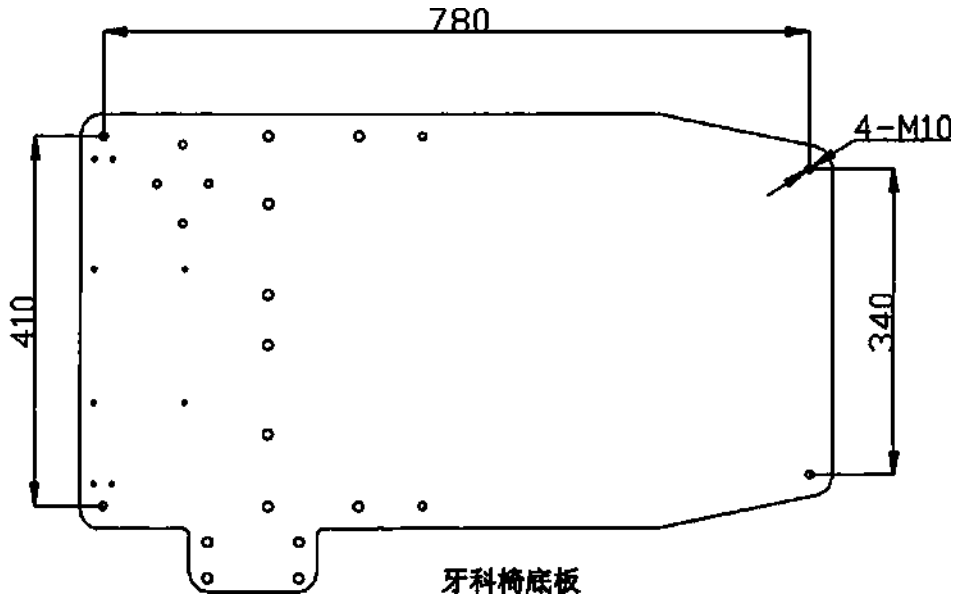

5.2.5. Подключите питание к испытательному устройству (пневматический переключатель управления с токоведущим проводом)

Примечание: если модуль пневматического переключателя не подключает источник воздуха при испытании устройства, его можно принудительно закрыть с помощью изоляции. Если модуль пневматического переключателя подключает источник воздуха, то пневматический переключатель будет управляться и закрываться источником воздуха автоматически.

Примечание: источник питания должен быть подключен к надежному заземляющему проводу.

5.3. Инструкция по применению

5.3.1. Управление ножной педалью управления креслом:

На корпусе ножной педали управления креслом есть 4 символа, которые соответственно показывают 4 различных направления движения кресла.

1. Движение вверх и вниз: двигайте ножную педаль вперед, чтобы поднять кресло; двигайте ножную педаль назад, чтобы опустить кресло.

ООО ЦИРМИ INFO@CIRMI.RU WWW.GOSZDRAVNADZOR.RU

2. Движение спинки: подвиньте ножную педаль влево, чтобы опустить спинку; подвиньте ножную педаль вправо, чтобы поднять спинку.

Примечание: уровень защиты ножной педали управления креслом – IPX4.

5.3.2. Работа панели управления модуля врача (см. рис. 3, оснащен держателем для инструментов) и панели управления модуля ассистента (см. рис. 2, оснащен держателем для инструментов ассистента).

1. **Подъем кресла пациента:** нажмите кнопку 3 для подъема кресла; нажмите кнопку 5, чтобы опустить кресло; отпустите кнопки, движение кресла вверх или вниз прекратится. Если удерживать кнопку 3 или кнопку 5, кресло продолжит подниматься вверх и прекратит движение, либо опустится до предельного положения и прекратит движение.

2. **Движение спинки кресла:** нажмите кнопки 4 и 2, чтобы управлять движением спинки кресла вперед или назад.

3. **Функция памяти положения кресла:** стоматологи могут настроить 3 различных положения кресла в памяти в соответствии со своими предпочтениями. Независимо от того, в каком положении находится кресло, при нажатии кнопки 18 кресло переместится в заданное положение 1. При нажатии кнопки 17 или 16 кресло переместится в заданное положение 2 или 3.

4. **Функция нулевого положения:** нажмите кнопку 24, кресло отодвинется в нулевое положение независимо от того, в каком положении оно находится.

5. **Функция положения плевательницы:** при нажатии кнопки 23 кресло перемещается в положение, удобное для использования плевательницы пациентом; при повторном нажатии кнопки 23 кресло перемещается в предыдущее рабочее положение.

6. **Функция мгновенной остановки:** при нажатии любой кнопки во время движения кресла кресло немедленно останавливается.

7. **Аварийное положение:** при нажатии кнопки 1 кресло автоматически перемещается в аварийное положение.

8. **Функция защиты от столкновений:** под нижней параллельной крышкой кресла находится предохранительный выключатель. При столкновении с препятствиями во время опускания кресла кресло мгновенно остановится, чтобы предотвратить опасность.

9. **Регулируемая высота и угол наклона подголовника:** высоту подголовника можно регулировать, перемещая держатель подголовника. Нажмите обе боковые кнопки ручки, чтобы ослабить рычаг, установите подголовник под подходящим углом и отпустите боковые кнопки.

10. **Использование подлокотников:** правый подлокотник является подвижным, чтобы пациентам было удобно садиться в кресло и вставать с него. Установите правый подлокотник в максимально

ООО ЦИРМИ INFO@CIRMI.RU WWW.GOSZDRAVNADZOR.RU

низкое положение, чтобы пациенту было удобно сесть на кресло. После того как пациент сел на кресло, снова поверните подлокотник в верхнее положение.

6. Техническое обслуживание

Отключайте питание Установки стоматологической перед проведением технического обслуживания и очисткой поверхности или дезинфекцией. Для ежедневного технического обслуживания оборудование должно содержаться в чистоте, трубопровод не должен быть засорен, утечки следует устранять, а вращающиеся части необходимо регулярно заполнять смазочным маслом, чтобы оборудование оставалось исправным.

6.1. Очистка и дезинфекция:

Рекомендуется использовать бытовую чистящую салфетку в качестве чистящего средства для внешней поверхности оборудования. Рекомендуется использовать медицинский спиртовой раствор для очистки частей, к которым часто прикасаются (рекомендуется проводить очистку 2 раза в месяц).

6.1.1. Процесс очистки является первым этапом полной процедуры дезинфекции.

1. Тщательно протрите оборудование моющим средством или поверхностно-активным веществом, затем смойте водой. Такой способ очистки позволяет удалить большое количество микроорганизмов с поверхности.

2. Лекарственные препараты и химические вещества, обычно используемые в стоматологических клиниках, могут повредить лакокрасочные покрытия и пластмассовые части оборудования. Поэтому рекомендуется как можно чаще использовать защитные покрытия.

6.1.2. Инструкции по очистке и дезинфекции

1. При очистке и дезинфекции используйте мягкую одноразовую бумажную салфетку или стерильную марлю.

2. Рекомендуется использовать тряпки, губки или другие материалы многократного пользования.

3. Трехфункциональный пистолет рекомендуется стерилизовать в автоклаве.

4. Для дезинфекции турбинных и низкоскоростных наконечников рекомендуется использовать дезинфицирующее средство на основе глутаральдегида.

5. Плевательницу следует чистить мягкой щеткой.

Примечание: после очистки утилизируйте все материалы, используемые для очистки и дезинфекции.

ООО ЦИРМИ INFO@CIRMI.RU WWW.GOSZDRAVNADZOR.RU

6.2. Техническое обслуживание фильтра

6.2.1. Система подачи воды

Для обеспечения нормального использования оборудования на входном конце оборудования устанавливается фильтр, задерживающий попадание в оборудование примесей из воды. Тем не менее, при длительной эксплуатации отработанная вода может заблокировать фильтрующий элемент и ограничить поток воды. Очистите или замените фильтрующий элемент, чтобы обеспечить его нормальное функционирование.

Очистите или замените фильтрующий элемент в одном из следующих случаев.

1. Срок использования фильтра составляет более одного года.
2. Потеря давления в фильтре превышает 0,1 МПа.
3. Загрязнен картридж фильтра.
4. Вода становится мутной.

6.2.2. Воздушная система

Для обеспечения стабильного поступления чистого сухого воздуха и стабилизации его давления при подаче в установку на входе в напольный модуль установлен редукционный клапан фильтрации воздуха, позволяющий контролировать давление воздуха, не превышая его заданного значения, а также устранять примеси и влагу из отфильтрованного воздуха. Вода из воздуха стекает в стакан фильтра и сливается после длительной эксплуатации оборудования для лучшего эффекта фильтрации.

Слив воды из редукционного клапана выполняется в следующих случаях:

1. Система используется больше недели.
2. Вода в стакане фильтра занимает три четверти от общего объема;
3. Цвет воды в стакане фильтра изменился (вода стала непрозрачной).

Специальный способ очистки:

1. Регулярно (рекомендуется раз в три месяца) очищайте газовый фильтр стоматологической установки; сливайте воду из воздушного фильтра два раза в месяц, чтобы исключить попадание воды в воздушный канал и предотвратить нарушение нормальной эксплуатации оборудования. Нажмите кнопку переключателя в передней части водяного фильтра, чтобы слить воду.

2. Периодически (рекомендуется раз в три месяца) очищайте водяной фильтр стоматологической установки. При очистке открутите крепежные винты, отвинтите гайку в нижней части стакана,

ООО ЦИРМИ INFO@CIRMI.RU WWW.GOSZDRAVNADZOR.RU

открутите стакан, извлеките цилиндр фильтра и очистите детали. Установите детали и затяните винты, чтобы обеспечить надежную герметичность.

3. Своевременно очищайте всасывающие фильтры высокой и низкой мощности: поверните стакан фильтра влево, чтобы освободить крючок, потяните вниз, чтобы снять стакан, выньте фильтр и слейте грязь в пакет для мусора; утилизируйте пакет. Очистите фильтр и внутреннюю стенку стакана чистой водой или нейтральным моющим средством. Поместите фильтр (выступом вверх) в стакан и установите стакан на место.

4. Периодически (рекомендуется раз в месяц) очищайте нижнюю часть лотка для инструментов. Отвинтите баллон, очистите его моющим средством, а затем прикрутите баллон обратно к кронштейну.

5. Используйте специальную бумагу или вату для очистки линзы светильника. Не используйте спирт или другие растворители.

6. Не следует слишком часто запускать или менять направление работы мотора стоматологической установки. Это может сократить его срок службы.

7. Регулярно проверяйте внешнюю оболочку сетевого шнура на наличие повреждений, а также надежность контакта электрической вилки. Если существует риск возникновения проблем с безопасностью, шнур питания следует заменить (замену выполняет профессиональный обслуживающий персонал).

8. Рекомендуется проводить проверку электробезопасности профессиональным обслуживающим персоналом больницы через каждые полгода, в том числе проверять соответствие тока утечки и защитного заземления действующим требованиям.

9. Утилизацию деталей рекомендуется проводить в соответствии с местными правилами.

7. Общие неисправности и способы их устранения

Проблема	Причина	Решение
Подача воды из наконечника не прекращается	Выходной клапан неисправен.	См. руководство по эксплуатации наконечника.
Из наконечника выходит вода с пузырьками	1. Дефектная прокладка высокоскоростного наконечника 2. Разрыв трубки	a. См. справочное руководство по эксплуатации b. Проверить, заменить
Система распыления воды не работает	1. Засорение сопла турбинного наконечника 2. Неправильно отрегулировано	a. Свяжитесь с поставщиком b. Заново отрегулируйте клапан распыления воды

ООО ЦИРМИ INFO@CIRMI.RU WWW.GOSZDRAVNADZOR.RU

	распыление воды	
Из наконечника не подается вода	1. Давление воды слишком низкое 2. Закрыт водяной клапан 3. Закрыт выключатель подачи воды на 3-контактном переключателе 4. Закрыт выключатель источника воды 5. Закрыт переключатель водопроводной/чистой воды 6. Нет давления в бутылке с чистой водой	a. Отрегулируйте давление воды b. Откройте выключатель воды c. Включите выключатель источника воды d. Включите выключатель подачи воды e. Отрегулируйте переключатель f. Отрегулируйте переключатель модуля регулировки расхода воздуха
Низкая мощность наконечника	1. Сильный износ, поврежден подшипник 2. Недостаточное давление	a. Обратитесь к поставщику b. Проверьте давление воздуха
Утечка воздуха, когда наконечник не работает	Клапан открыт	Отрегулируйте положение клапанов
Нестабильное рабочее давление	1. Фильтр засорен 2. Искривление впускной трубки	a. Очистите фильтр b. Осмотрите трубку
Неравномерная подача воды	Электромагнитный клапан заблокирован	Очистите электромагнитный клапан
Слабая сила всасывания	1. Фильтр засорен 2. Недостаточное давление воды или воздуха	a. Очистите фильтр b. Отрегулируйте давление
В трехфункциональный пистолет не поступает вода	1. Водопроводная трубка закупорена 2. Кнопка управления подачей воды не отрегулирована должным образом	a. Закройте сопло и одновременно нажмите кнопку подачи воды и воздуха b. Выполните повторную настройку
Из трехфункционального пистолета выходит вода с воздухом	1. В воздушном фильтре слишком много воды 2. Неисправен сердечник клапана 3. Сопло установлено неправильно	a. Регулярно выполняйте слив b. Проверить и заменить c. Выполните повторную установку

Рис. 2. Причины неисправностей и способы их устранения

ООО ЦИРМИ INFO@CIRMI.RU WWW.GOSZDRAVNADZOR.RU

Если оборудование не функционирует должным образом после вышеуказанного осмотра и устранения неисправностей, свяжитесь с дилером или отделом послепродажного обслуживания и сообщите модель изделия, заводской номер и сведения о неисправности.

Примечание: настоящее руководство предназначено для стандартных изделий. Для получения информации по специальным изделиям см. соответствующую страницу приложения к настоящему руководству.

Описание правил электромагнитной совместимости

Внимание!

- Установка стоматологическая отвечает применимым требованиям стандарта YY0505-2012 об электромагнитной совместимости.
- Установку и пользование системой необходимо осуществлять в соответствии с информацией об электромагнитной совместимости, содержащейся в прилагаемой документации.
- Портативные источники высокочастотного электромагнитного излучения и мобильные телефоны могут нарушать работу Установки стоматологической BZ636. При её использовании избегайте возникновения сильных электромагнитных помех от находящихся поблизости мобильных телефонов, микроволновых печей и т.п.
- Декларации производителя и рекомендации по использованию см. в приложении.

⚠ Осторожно!

- Установку стоматологическую BZ636 не следует использовать рядом с другим оборудованием или устанавливать их друг на друга. Если такой ситуации не избежать, необходимо обязательно убедиться в том, что это не помешает нормальной работе врача, функционированию самой системы и прочего оборудования.
- За исключением кабелей, продаваемых производителем Установки стоматологической BZ636 в качестве запасных частей для установки и её внутренних компонентов, использование других вспомогательных принадлежностей и кабелей (кроме предусмотренных производителем) может усилить электромагнитное излучение Установки стоматологической BZ636 и/или понизить её устойчивость к электромагнитным помехам.
- Использование вместе с Установкой стоматологической BZ636 вспомогательных

ООО ЦИРМИ INFO@CIRMI.RU WWW.GOSZDRAVNADZOR.RU

принадлежностей и/или кабелей, не соответствующих установленным требованиям, может усилить электромагнитное излучение Установки стоматологической BZ636 и/или понизить её устойчивость к электромагнитным помехам.

ПРИЛОЖЕНИЕ:

№	НАИМЕНОВАНИЕ	Длина, м	Необходимость в экранировании	Примечания
1	Кабель питания	1,8	Нет	/
2	Кабель для соединения с картом	2,5	Нет	/
3	Кабель для подключения ножной педали управления креслом	1,7	Нет	/

Руководство и декларация производителя – электромагнитная эмиссия		
Установка стоматологическая предназначается для применения в электромагнитной среде, указанной ниже. Покупателю или пользователю установки следует обеспечить ее применение в указанной среде.		
Испытание на электромагнитную эмиссию	Соответствие	Электромагнитная среда – руководство
Радиопомехи по ГОСТ Р 51318.11-2006 (СИСПР 11:2004)	Группа 1	Установка стоматологическая использует радиочастотную энергию только для работы внутренних систем. Поэтому его радиочастотные излучения являются низкими и не могут вызвать помех электронных устройств, находящихся вблизи.
Радиопомехи по ГОСТ Р 51318.11-2006 (СИСПР 11:2004)	Класс Б	Установка стоматологическая подходит для использования во всех помещениях, включая бытовые и подключенные

ООО ЦИРМИ INFO@CIRMI.RU WWW.GOSZDRAVNADZOR.RU

		непосредственно к жилым общественным низковольтным электросетям бытового назначения.
Гармонические составляющие потребляемого тока по ГОСТ 30804.3.2-2013 (МЭК 61000-3-2:2009)	Класс А	
Колебания напряжения и фликер по ГОСТ 30804.3.3-2013 (МЭК 61000-3-3:2008)	Соответствует требованиям	

Руководство и декларация производителя - помехоустойчивость			
Установка стоматологическая предназначается для применения в электромагнитной среде, указанной ниже. Покупателю или пользователю установки следует обеспечить ее применение в указанной среде.			
Испытание на помехоустойчивость	Испытательный уровень по МЭК 60601	Уровень соответствия	Электромагнитная среда –руководство
Электростатические разряды (ЭСР) по ГОСТ 30804.4.2-2013 (МЭК 61000-4-2:2008)	±6 кВ - контактный разряд ±8 кВ – воздушный разряд	±6 кВ - контактный разряд ±8 кВ - воздушный разряд	Полы помещения должны быть выполнены из дерева, бетона или керамической плитки. Если полы покрыты синтетическим материалом, то относительная влажность воздуха должна составлять не менее 30 %

ООО ЦИРМИ INFO@CIRMI.RU WWW.GOSZDRAVNADZOR.RU

Наносекундные импульсные помехи по ГОСТ 30804.4.4-2013 (МЭК 61000-4-4:2004)	±2 кВ – для линий электропитания ±1 кВ - для линий ввода-вывода	±2 кВ - для линий электропитания НЕТ	Качество электроэнергии в электрической сети здания должно соответствовать типичным условиям среды в коммерческом здании или в больнице
Микросекундные высокоэнергетические импульсные помехи по ГОСТ Р 51317.4.5-99 (МЭК 61000-4-5-95)	±1 кВ - при подаче помех по схеме «провод-провод» ± 2кВ - при подаче помехи по схеме «провод-земля»	±1 кВ - при подаче помех по схеме «провод-провод» ± 2кВ - при подаче помехи по схеме «провод-земля»	Качество электроэнергии в электрической сети здания должно соответствовать типичным условиям среды в коммерческом здании или в больнице
Падения, прерывания и изменения напряжения во входных линиях электропитания по ГОСТ 30804.4.11-2013 (МЭК 61000-4-11:2004)	<5 % U (падение напряжения >95 % U) в течение 0,5 периода 40 % U (падение напряжения 60 % U) в течение пяти периодов 70 % U (падение напряжения 30 % U) в течение 25 периодов <5 % U (падение напряжения >95 % U) в течение 5 с)	<5 % U (падение напряжения >95 % U) в течение 0,5 периода 40 % U (падение напряжения 60 % U) в течение пяти периодов 70 % U (падение напряжения 30 % U) в течение 25 периодов <5 % U (падение напряжения >95 % U)	Качество электроэнергии в электрической сети здания должно соответствовать типичным условиям среды в коммерческом здании или в больнице. Если пользователю Установки стоматологической требуется непрерывная работа в условиях прерываний сетевого напряжения,

ООО ЦИРМИ INFO@CIRMI.RU WWW.GOSZDRAVNADZOR.RU

		в течение 5 с)	рекомендуется обеспечить питание Установки стоматологической от батареи или источника бесперебойного питания
Магнитное поле промышленной частоты по ГОСТ Р 50648-94	3 А/м	3 А/м	Уровни магнитного поля промышленной частоты следует обеспечить в соответствии с типичными условиями среды в коммерческом здании или в больнице

Руководство и декларация производителя - помехоустойчивость			
Установка стоматологическая предназначается для применения в электромагнитной среде, указанной ниже. Покупателю или пользователю установки следует обеспечить ее применение в указанной среде.			
Испытание на помехоустойчивость	Испытательный уровень по МЭК 60601	Уровень соответствия	Электромагнитная среда – руководство
			Расстояние между используемой мобильной радиотелефонной системой связи и любым элементом Установки стоматологической, включая кабели, должно быть не меньше рекомендуемого пространственного разноса, который рассчитывается в

ООО ЦИРМИ INFO@CIRMI.RU WWW.GOSZDRAVNADZOR.RU

			соответствии с приведенным ниже выражением применительно к частоте передатчика. Рекомендуемый пространственный разнос составляет:
Кондуктивные помехи, наведенные радиочастотными электромагнитными полями по ГОСТ Р 51317.4.6-99 (МЭК 61000-4-6-96)	3 В в диапазоне от 150 кГц до 80 МГц	3 В	$d = 1.2\sqrt{P}$
Радиочастотное электромагнитное поле по ГОСТ 30804.4.3-2013 (IEC 61000-4-3:2006)	3 В/м в диапазоне от 80 МГц до 2,5 ГГц	3 В/м	$d = 1.2\sqrt{P}$ (от 80 до 800 МГц); $d = 2.3\sqrt{P}$ (от 800 МГц до 2,5 ГГц).
			где d - рекомендуемый пространственный разнос, м; P - номинальная максимальная выходная мощность передатчика, Вт, установленная изготовителем. Напряженность поля при распространении радиоволн от стационарных радиопередатчиков, по результатам наблюдений за электромагнитной

ООО ЦИРМИ INFO@CIRMI.RU WWW.GOSZDRAVNADZOR.RU

			обстановкой, должна быть ниже, чем уровень соответствия в каждой полосе частот. Влияние помех может иметь место вблизи оборудования, маркированного знаком

Напряженность поля при распространении радиоволн от стационарных радиопередатчиков, таких как базовые станции радиотелефонных сетей (сотовых/беспроводных) и наземных подвижных радиостанций, любительских радиостанций, AM и FM радиовещательных передатчиков, телевизионных передатчиков, не может быть определена расчетным путем с достаточной точностью. Для этого необходимо выполнить практические измерения напряженности поля. Если измеренные значения в месте размещения Установки стоматологической больше применимых уровней соответствия, то следует проводить наблюдения за работой Установки стоматологической с целью проверки ее нормального функционирования. Если в процессе наблюдения выявляется отклонение от нормального функционирования, то необходимо принять дополнительные меры, такие как переориентировка или перемещение Установки стоматологической.

Вне диапазона частот от 150 кГц до 80 МГц следует обеспечить напряженность поля менее 3 В/м.

Примечания:

1) На частотах 80 и 800 МГц применяют большее значение напряженности поля.

2) Указанные выражения применимы не во всех случаях. На распространение электромагнитных волн влияет поглощение или отражение от конструкций, объектов и людей.

Рекомендуемые значения пространственного разноса между портативными и подвижными

ООО ЦИРМИ INFO@CIRMI.RU WWW.GOSZDRAVNADZOR.RU

радиочастотными средствами связи и Установки стоматологической

Установка стоматологическая предназначается для применения в электромагнитной среде, при которой осуществляется контроль уровней излучаемых помех. Покупатель или пользователь Установки стоматологической может избежать влияния электромагнитных помех, обеспечивая минимальный пространственный разнос между портативными и подвижными радиочастотными средствами связи (передатчиками) и Установкой стоматологической, как рекомендуется ниже, с учетом максимальной выходной мощности средств связи

Номинальная максимальная выходная мощность передатчика P, Вт	Пространственный разнос d, м, в зависимости от частоты передатчика		
	$d = 1.2\sqrt{P}$ в диапазоне от 150 кГц до 80 МГц	$d = 1.2\sqrt{P}$ в диапазоне от 80 до 800 МГц	$d = 2.3\sqrt{P}$ в диапазоне от 800 МГц до 2,5 ГГц
0,01	0,12	0,12	0,23
0,1	0,38	0,38	0,73
1	1,2	1,2	2,3
10	3,8	3,8	7,3
100	12	12	23

При определении рекомендуемых значений пространственного разноса d для передатчиков с номинальной максимальной выходной мощностью, не указанной в таблице, в приведенные выражения подставляют номинальную максимальную выходную мощность P в ваттах, указанную в документации изготовителя передатчика.

Примечания:

1) На частотах 80 и 800 МГц применяют большее значение напряженности поля.

Приведенные выражения применимы не во всех случаях. На распространение электромагнитных волн влияет поглощение или отражение от конструкций, объектов и людей.

ООО ЦИРМИ INFO@CIRMI.RU WWW.GOSZDRAVNADZOR.RU

8. Упаковочная ведомость

Позиция	Название	Количество
o,1	Колонна светильника	1
o,2	Кронштейн светильника	1
o,3	Светильник светодиодный	1
o,4	Плевательница	1
o,5	Карт или держатель для	1
o,6	Негатоскоп	1
o,7	Панель управления модуля	1
o,8	Сидение кресла	1
o,9	Спинка кресла	1
o,10	Подголовник	1
o,11	Стул врача	1
o,12	Установка стоматологическая	1
o,13	Руководство пользователя	1
o,14	Сертификат качества	1
o,15	Гарантийный талон	1

Принадлежности

№	Позиция/Модель	Количество
o1	Колонна светильника	1
o2	Кронштейн светильника	1
o3	Светодиодный светильник	1

ООО ЦИРМИ INFO@CIRMI.RU WWW.GOSZDRAVNADZOR.RU

o4	Плевательница	1
o5	Подкатной карт (держатель для инструментов)	1
o6	Негатоскоп	1
o7	Панель управления модуля ассистента	1
o8	Сидение кресла	1
o9	Спинка кресла	1
o10	Подголовник	1
o11	Стул врача Luxury	1
o12	Модуль напольный встроенный (или модуль напольный отдельностоящий)	1
o13	Руководство пользователя	1
o14	Сертификат качества	1
o15	Гарантийный талон	1

ООО ЦИРМИ INFO@CIRMI.RU WWW.GOSZDRAVNADZOR.RU

9. ПРЕДУПРЕЖДЕНИЕ О СОБЛЮДЕНИИ ТЕХНИКИ БЕЗОПАСНОСТИ

9.1. Предупреждающий знак

Соблюдайте предупреждения и инструкции по технике безопасности, чтобы избежать травм или материального ущерба. В этих советах используются следующие специальные знаки:

Предупреждение о возможности телесных повреждений Может привести к риску получения легких или тяжелых травм.

Предупреждение о материальном ущербе Опасная ситуация, способная привести к повреждению элемента оборудования или иной рабочей среды.

Состояние

Советы по эксплуатации Советы по применению и другая полезная информация.

9.2. Советы по оборудованию

9.2.1. На фирменную табличку, прикрепленную к оборудованию, наносится следующая маркировка:

См. сопроводительную документацию на оборудование

Части модели B

2.2. Наружная упаковка (деревянная коробка) маркируется следующими символами:

ООО ЦИРМИ INFO@CIRMI.RU WWW.GOSZDRAVNADZOR.RU

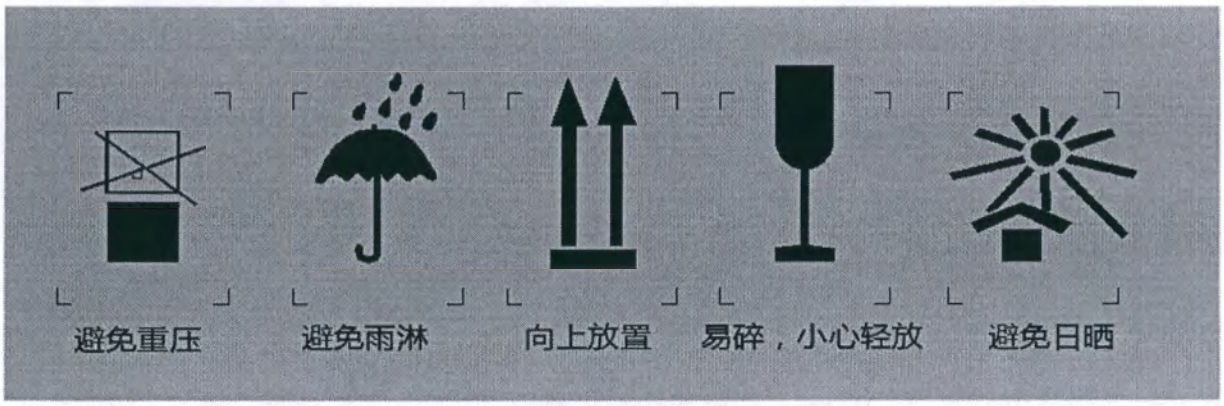

避免重压	Не ставить тяжелые предметы
避免雨淋	Избегать попадания влаги
向说置	«Верх»
易碎，小心轻放	Хрупкое изделие, обращаться с осторожностью
避免日晒	Избегать воздействия прямых солнечных лучей

1. Качество оборудования: для обеспечения безопасности пациента в оборудование можно подавать только питьевую воду и сухие безмасляные медицинские газы. Чтобы гарантировать соответствие качества воды, подаваемой в оборудование, медицинским и национальным законодательным требованиям, пользователи должны нести ответственность за качество воды и регулярно осуществлять его проверку.

2. Кресло пациента: максимальная нагрузка на кресло пациента составляет 135 кг. Ноги пациента должны размещаться на сидении кресла.

3. Вентиляционное отверстие: вентиляционные отверстия оборудования должны быть свободными; блокировка отверстий может повлиять на циркуляцию воздуха и привести к перегреву оборудования. Запрещается распылять жидкость, например, дезинфицирующее средство, в вентиляционные отверстия, чтобы избежать неисправности оборудования.

4. Электромагнитная совместимость: портативные и мобильные средства высокочастотной связи могут влиять на медицинское электронное оборудование. Поэтому запрещается использовать устройства мобильной связи, например, мобильные телефоны, в клиниках и больницах. При использовании внешнего высокочастотного хирургического устройства не размещайте его на подвеске данного оборудования.

ООО ЦИРМИ INFO@CIRMI.RU WWW.GOSZDRAVNADZOR.RU

10. МЕРЫ БЕЗОПАСНОСТИ

1. Внимательно ознакомьтесь с руководством пользователя перед началом работы.

2. Данное оборудование идеально подходит для стоматологических больниц и клиник. К работе с оборудованием допускается только квалифицированный персонал (например, врач). Данное оборудование подходит только для диагностики и лечения заболеваний полости рта.

3. Кабель розетки питания должен быть сконфигурирован как стандартный, а провод заземления – надежно закреплен. Оборудование не предназначено для подключения к другим мобильным устройствам.

4. После работы отключайте источники воды, газа и главный переключатель питания.

A. Категорически запрещается включать подогреватель воды для полоскания рта с постоянной температурой, когда перекрыта подача воды.

B. Прежде чем наполнить бутылку водой, необходимо выключить газовый переключатель бутылки для воды.

5. При проектировании данного изделия было учтено влияние электромагнитных помех. Для обеспечения нормального применения высокочастотное электрическое сигнальное оборудование должно находиться вдали от источников помех во время работы.

6. Сжатый воздух, который подается в Установку стоматологическую, должен быть очищен от масла, а другие гигиенические показатели должны соответствовать применимым требованиям. Компрессоры, подающие сжатый воздух, являются автономными и должны фильтроваться через фильтр 23 мкм.

7. Во время работы стоматологической установки следите за отсутствием препятствий во время перемещения.

8. Диаметр пор водяного фильтра, используемого в Установке стоматологической, составляет 85 мкм; тем не менее, воду в редукционном клапане фильтра необходимо сливать один раз в неделю, а картридж водяного фильтра и фильтра системы слабого всасывания следует очищать один раз в месяц.

9. Рукоятку и носик трехфункционального пистолета помещают в стерилизационный пакет перед дезинфекцией, а затем стерилизуют паром высокого давления 135 ℃ (2 бар); время дезинфекции не менее 15 минут.

10. Не укладывайте тяжелые предметы на держатель для инструментов.

11. При работе с внешним устройством каждый раз отключайте питание от стоматологической установки, чтобы избежать травм из-за неисправности и предотвратить случайное нажатие кнопки управления.

ООО ЦИРМИ INFO@CIRMI.RU WWW.GOSZDRAVNADZOR.RU

12. Больница или клиника, в которой используется Установка стоматологическая, должна быть оборудована или подключена к блоку отделения амальгамы в системе дренажа стоматологических отходов.

13. Выполняйте плановое техническое обслуживание ежеквартально. При замене электрических компонентов или во время технического обслуживания и очистке необходимо отключать питание.

14. Запрещается использовать данное устройство в присутствии легковоспламеняющегося анестезирующего газа, смешанного с воздухом, кислородом или оксидом азота.

15. Если необходимо установить в Установку стоматологическую дополнительные функциональные принадлежности, например, скалер, фотополимеризатор и т.д. или другие инструменты, их качество должно быть сертифицировано знаком CE.

16. Требования к условиям транспортировки и хранения:

A. При транспортировке установите изделие вертикально; обращайтесь с изделием с осторожностью, защищайте от дождя.

B. Условия хранения: влажность не выше 80 %; беречь от воздействия агрессивных газов; обеспечить надлежащую вентиляцию. Оборудование должно храниться правильно, чтобы сохранить хорошее рабочее состояние. Производитель не несет ответственности за неправильное применение, небрежность или использование оборудования не по назначению.

17. Соответствующие сточные воды и мусор необходимо утилизировать в соответствии с местными требованиями охраны окружающей среды.

18. Техническое обслуживание данной модели должно осуществляться профессиональным техническим персоналом, уполномоченным компанией-производителем. Разборка и ремонт могут привести к фатальному повреждению оборудования, что аннулирует гарантию, предоставленную нашей компанией.

19. Не прикасайтесь к лампочке голой рукой. Чтобы избежать ожогов, надевайте защитные перчатки и заменяйте лампу после того, как она остынет. Категорически запрещается прикасаться рукой или металлическим устройством к плате ПК и электронным компонентам.

20. Давление Установки стоматологической устанавливается на заводе, и пользователям-непрофессионалам запрещается регулировать его по своему желанию.

21. Кресло пациента имеет свой предел перемещений, и пользователям-непрофессионалам запрещается регулировать его по своему желанию.

22. Кресло следует очищать влажной тканью и нейтральным моющим средством, чтобы кожаная обивка оставалась мягкой и эластичной, а на металлических частях не появлялась коррозия. Детали из ПУ и АБС-пластика очищают мягкой тканью, смоченной в мыльной воде; металлические детали очищают мягкой тканью, смоченной в мыльной воде, или восковой пастой

ООО ЦИРМИ INFO@CIRMI.RU WWW.GOSZDRAVNADZOR.RU

для полировки автомобилей.

23. Кресло пациента выдерживает вес 135 кг. При перегрузке кресло не функционирует надлежащим образом.

24. Давление подаваемого воздуха составляет 0,6~0,8 МПа, давление воды составляет 0,2~0,4 МПа. Необходимо использовать источник чистой воды.

25. Регулярно проверяйте оборудование, чтобы проверить отсутствие утечек в модуле гидроблока или шланге подачи воды на держатель для инструментов.

26. Портативные и мобильные средства высокочастотной связи могут влиять на медицинское электронное оборудование. Поэтому запрещается использовать устройства мобильной связи, например, мобильные телефоны, в клиниках и больницах. При использовании внешнего высокочастотного хирургического устройства не размещайте его на подвеске данного оборудования.

Примечание: запрещается разбирать устройство непрофессиональным пользователям. Компания предоставляет принадлежности только клиентам, заключившим договор на выполнение ремонта.

Лечебно-диагностическое помещение должно быть чистым, сухим и проветренным. Убедитесь, что стоматологическая установка опирается на ровную, твердую поверхность.

Размер медицинского оборудования (длина × ширина × высота) составляет 2000×1600×2000 мм, диапазон перемещения: 2500×1800×2300 мм. Минимальные размеры лечебно-диагностического помещения: 3500×3000×2800 мм.

Под землей, в месте установки заземляющей коробки, должны находиться впускные и выпускные линии водо-, газо- и электроснабжения установки, распределенные в диапазоне 180×160 мм. Впускной водяной патрубок и впускной воздухопровод выполнены в виде полиуретановых труб диаметром 8×5, а дренажные трубы представляют собой резиновые шланги диаметром 16 мм.

ООО ЦИРМИ INFO@CIRMI.RU WWW.GOSZDRAVNADZOR.RU

Модель	Изображение	Светодиодный светильник	Кронштейны	Основание кресла
BZ636 compact		аналог, лампа-рефлектор	отличается, гибкий кронштейн	аналог, не поворотное
BZ636 lux		аналог, лампа-рефлектор	отличается, подкатной карт	аналог, не поворотное
BZ636 plus		аналог, лампа-рефлектор	отличается, мобильный боковой кронштейн	аналог, не поворотное

ООО ЦИРМИ INFO@CIRMI.RU WWW.GOSZDRAVNADZOR.RU

Сидение кресла	Гидроблок	Держатель для инструментов	Панель управления модуля ассистента	Ножная педаль управления креслом	Стул врача
аналог, PU (полиуретан)	аналог	аналог	аналог	аналог	аналог, B2
аналог, PU (полиуретан)	аналог	аналог	аналог	аналог	аналог, B2
аналог, PU (полиуретан)	аналог	аналог	аналог	аналог	аналог, B2

Информация о программном обеспечении

2. Наименование программного обеспечения: операционное программное обеспечение для медицинской Установки стоматологической «Фэндань» (Fengdan)

Это программное обеспечение основано на однокристальном чипе CMS80F261A в качестве основного блока управления. Посредством обработки сканирования кнопок оно может реализовать подъем и опускание верхнего и нижнего моторов, запуск мотора спинки, функции переключения подачи воды, освещения полости рта, просмотра пленки, нагрева и т.д.

Программа проверки программного обеспечения

(1) Подъем и опускание мотора, управление шагом мотора спинки: соответственно нажмите кнопки "UP, DN, BU, BD".

(2) Управление чашкой с водой, промывкой стазиса, подогревом, освещением полости рта, светом для просмотра пленки: соответственно нажмите кнопки "CUP, WATER, HEAT, LIGHT, WATCH".

(3) Управление сопротивлением столкновения стоматологического кресла: когда рама кресла опускается к объекту, она может автоматически остановиться и подняться вверх на определенное расстояние.

3. Спецификация модели: SH-M100

4. Рабочая версия: SH-CKE V15-1.0; Дата выпуска версии: 2021-8-19

5. Уровень защиты: уровень «А». Причины:

А. Программное обеспечение используется для управления подъемом кресла пациента и светодиодного светильника Установки стоматологической, подачей воды и промывкой, функциями

ООО ЦИРМИ INFO@CIRMI.RU WWW.GOSZDRAVNADZOR.RU

нагрева и переключения негатоскопа для облегчения диагностики и лечения.

B. Программное обеспечение используется для управления функциями подъема кресла пациента, наклона спинки кресла, переключения светодиодного светильника, переключения ополаскивания плевательницы, наполнения стакана, включения нагрева и переключением негатоскопа.

C. При выходе программного обеспечение из строя могут возникать следующие неисправности:

1) Если функции подъема и наклона не работают, кресло пациента невозможно поднять или наклонить, при этом все настройки положения кресла сохраняются в памяти.

В исходном положении кресло автоматически не поднимается и не наклоняется.

2) Светодиодный светильник не включается, светодиодная лампа не загорается. Для выключения светодиодного светильника можно использовать механическую кнопку, которая поставляется в комплекте со светодиодным светильником. При этом функция автоматического включения/выключения светильника не работает.

3) Переключатель промывки для удаления мокроты неактивен, функцию промывки водой невозможно включить или выключить, или она отсутствует.

4) Функция заполнения стакана неактивна, функцию заполнения стакана невозможно включить или выключить.

5) Нагрев не включается, невозможно включить функцию нагрева жидкости для полоскания ротовой полости, однако это не влияет на подачу воды для полоскания.

6) Переключатель негатоскопа вышел из строя, негатоскоп не включается. Выключить негатоскоп можно при помощи механической кнопки, поставляемой в комплекте с негатоскопом.

6. Программное обеспечение представляет собой программный компонент без требований к техническому обслуживанию и ремонту конструктивных компонентов медицинского изделия.

Уполномоченный производитель в РФ:

ООО «Стоматорг» 117485 Москва, ул. Профсоюзная, д. 88/20, этаж а1, помещение I, комната 35, тел. 8(495) 620-97-34, электронная почта: mail@stomatorg.ru

ООО ЦИРМИ INFO@CIRMI.RU WWW.GOSZDRAVNADZOR.RU

Перевод данного текста с английского и китайского языков на русский язык выполнен переводчиком Юдиным Юрием Константиновичем.

ПОДПИСЬ

Российская Федерация

Город Москва.

Двадцать шестого сентября две тысячи двадцать второго года.

Я, Дейнеко Людмила Валериевна, временно исполняющая обязанности нотариуса города Москвы Прокошенковой Елены Евгеньевны, свидетельствую подлинность подписи переводчика Юдина Юрия Константиновича.

Подпись сделана в моем присутствии.

Личность подписавшего документ установлена.

Зарегистрировано в реестре: № 21/86-н/77-2022- 51- 1185

Уплачено за совершение нотариального действия: 400 руб. 00 коп.

ПОДПИСЬ Л.В. Дейнеко

Гербовая печать нотариуса г. Москвы Прокошенковой Е.Е.

Прошнуровано, пронумеровано и скреплено печатью 87 лист(-а,-ов)

ПОДПИСЬ Л.В. Дейнеко

Российская Федерация

Город Москва

Двадцать шестого сентября две тысячи двадцать второго года

Я, Дейнеко Людмила Валериевна, временно исполняющая обязанности нотариуса города Москвы Прокошенковой Елены Евгеньевны, свидетельствую верность копии с представленного мне документа.

Зарегистрировано в реестре: № 21/86-н/77-2022- 51- 1186

Уплачено за совершение нотариального действия: 6960 руб. 00 коп.

Л.В. Дейнеко

Всего прошито, пронумеровано, скреплено печатью 87 лист(а) (ов)

Врио нотариуса

Л.В.Дейнеко

ООО ЦИРМИ INFO@CIRMI.RU WWW.GOSZDRAVNADZOR.RU

КОПИЯ

公 证 书

中华人民共和国广东省广州市广州公证处

ООО ЦИРМИ INFO@CIRMI.RU WWW.GOSZDRAVNADZOR.RU

MANUAL

Dental Unit BZ637

Manufacturer: Guangzhou Fengdan Medical Equipment Co., Ltd

Please read the manual carefully before operation

Fengdan Medical is a professional manufacturer, engaging in research, development, production and selling of dental products, the company is located in Guangzhou city, the marketing service network covers the whole China and more than 50 countries and regions in the world.

Yufang Chen is the legal representative of Guangzhou Fengdan Medical Equipment Co., Limited and provides the product manual of the dental unit model BZ637, and signs on the product manual.

Product manual (see attachment)

Signature 陈玉芳 chen yu fang

Stamp

ООО ЦИРМИ INFO@CIRMI.RU WWW.GOSZDRAVNADZOR.RU

公　证　书

(2022)粤广广州第113183号

申请人：广州市枫丹医疗器械有限公司，住所：广州市南沙区榄核镇蔡新路286号A102。

法定代表人：陈玉芳，女，一九六二年二月七日出生，公民身份号码：442524196202070023。

公证事项:签名、印鉴

兹证明广州市枫丹医疗器械有限公司的法定代表人陈玉芳于二〇二二年九月五日来到我处，在本公证员的面前，在前面的英文的《使用手册 牙科综合治疗椅 BZ637》上签名及盖章。

中华人民共和国广东省广州市广州公证处

公证员　杜俊妍

二〇二二年九月六日

IV44379927

ООО ЦИРМИ INFO@CIRMI.RU WWW.GOSZDRAVNADZOR.RU

NOTARIAL CERTIFICATE

(2022)YGGZ,No.113183

Applicant: Guangzhou Fengdan Medical Equipment Co., Limited, address: A102, No. 286, Caixin Road, Lanhe Town, Nansha District, Guangzhou City.

Legal Representative: Chen Yufang, female, born on February 7, 1962, ID Card No. 442524196202070023.

Issue under notarization: Signature and Seal

This is to certify that Chen Yufang who is the legal representative of Guangzhou Fengdan Medical Equipment Co., Limited came to our notary public office and affixed her signature and the seal to the foregoing MANUAL Dental Unit BZ637 on September 5, 2022 before me, the notary public.

Guangzhou Notary Public Office
Guangzhou City, Guangdong Province
The People's Republic of China
Notary Public: DUJUNYAN
September 6, 2022

I V44379928

ООО ЦИРМИ INFO@CIRMI.RU WWW.GOSZDRAVNADZOR.RU

公 证 书

(2022)粤广广州第113184号

申请人：广州市枫丹医疗器械有限公司，住所：广州市南沙区榄核镇蔡新路286号A102。

法定代表人：陈玉芳，女，一九六二年二月七日出生，公民身份号码：442524196202070023。

公证事项：译本与原本相符

兹证明前面的（2022）粤广广州第113183号《公证书》的英文译本与该公证书中文原本相符。

中华人民共和国广东省广州市广州公证处

公 证 员 杜俊妍

二〇二二年九月六日

广州市公证处

1V44379929

ООО ЦИРМИ INFO@CIRMI.RU WWW.GOSZDRAVNADZOR.RU

NOTARIAL CERTIFICATE

(2022)YGGZ,No.113184

Applicant: Guangzhou Fengdan Medical Equipment Co., Limited, address: A102, No. 286, Caixin Road, Lanhe Town, Nansha District, Guangzhou City.

Legal Representative: Chen Yufang, female, born on February 7, 1962, ID Card No. 442524196202070023.

Issue under notarization: Translated copy being in conformity with the original

This is to certify that the attached English translation of Notarial Certificate (2022)YGGZ,No.113183 conforms to the original document in Chinese of this Notarial Certificate.

Guangzhou Notary Public Office
Guangzhou City, Guangdong Province
The People's Republic of China
Notary Public: DUJUNYAN
September 6, 2022

IV44379930

ООО ЦИРМИ INFO@CIRMI.RU WWW.GOSZDRAVNADZOR.RU

Name of product: **Dental Unit, variants:**

Установка стоматологическая BZ 637 Standart, в составе:

1. Кресло пациента, in composition:

   - Основание кресла (Chair base)

   - Спинка кресла (Chair back): обивка стандартная Seamless PU upholstery или обивка мягкая Luxury microfiber (of necessary)

   - Сидение кресла (Seat): обивка стандартная Seamless PU upholstery или обивка мягкая Luxury microfiber (of necessary)

   - Подголовник (Headrest): обивка стандартная Seamless PU upholstery или обивка мягкая Luxury microfiber (of necessary)

   - Подлокотник (Armrest) – not more 2 pcs

   - Модуль напольный:

   встроенный (Built-in floor module) или отдельностоящий (Built-out floor module) (of necessary)

2. Ножная педаль управления креслом (Foot control pedal)
3. Модуль врача подвесной или независимый подкатной карт (Doctor unit hanging or movable cart) (of necessary), in composition:
   - Панель управления модуля врача (Control panel of the dentist unit)

- Держатель для инструментов (Instrument holder)
- Силиконовый коврик для инструментов (Silicone tool mat) - not more 2 pcs
- Негатоскоп (X-ray viewer) (of necessary)
- Трехфункциональный пистолет (3-way syringe)
- Шланги наконечников: без фиброоптики или с фиброоптикой (Handpiece tubes: without fiber optics or with fiber optics) – не более 6 шт. (of necessary)
- Скалер (Scaler) (of necessary)
- Полимеризационная лампа (Curing light) (of necessary)
- Наконечник турбинный с фиброоптикой или без фиброоптики (Turbine handpiece with fiber optics or without fiber optics) - не более 6 шт. (of necessary)
- Наконечник угловой: с фиброоптикой, без фиброоптики (Angular handpiece: with fiber optics, without fiber optics) - не более 6 шт., (of necessary)
- Наконечник прямой: с фиброоптикой, без фиброоптики (Straight handpiece: with fiber optics, without fiber optics) - не более 6 шт., (of necessary)
- Электрический микромотор (Electric motor) (of necessary)

4. Видеокамера интраоральная (Intraoral video camera) (of necessary)
5. Монитор (monitor) (of necessary)
6. Модуль гидроблока (Main side Box), in composition:

ООО ЦИРМИ INFO@CIRMI.RU WWW.GOSZDRAVNADZOR.RU

- Гидроблок (Side Box)

- Керамическая плевательница (Ceramic Cuspidor)

- Бутылка для воды (Water bottle)

- Трубка для наполнения стакана (Cup filling tube)

- Аспирационный блок (Suction head)

7. Модуль ассистента (Assistant unit), in composition:

- Трехфункциональный пистолет (3-way syringe)

- Панель управления модуля ассистента (Control panel of the assistant unit)

- Шланг пылесоса (Vacuum cleaner hose)

- Шланг слюноотсоса (Saliva ejector hose)

- Полимеризационная лампа (Curing light) (of necessary)

- Кронштейн для установки светильника (Horizontal bracket for fixing the luminaire)

- Светильник светодиодный (LED light) или сенсорный светодиодный светильник (LED sensor light) (of necessary)

8. Стул врача MB2 (Dentist stool MB2)
9. Стул ассистента MB2 (Assistant stool MB2) (of necessary)

Установка стоматологическая BZ 637 Luxury, в составе:

1. Кресло пациента, in composition:

- Основание кресла (Chair base)

- Спинка кресла (Chair back): обивка мягкая Luxury microfiber или обивка microfiber (of necessary)

- Сидение кресла (Seat): обивка мягкая Luxury microfiber или обивка microfiber (of necessary)

- Подголовник (Headrest): обивка мягкая Luxury microfiber или обивка microfiber (of necessary)

- Подлокотник (Armrest) – not more 2 pcs

- Модуль напольный:

встроенный (Built-in floor module) или отдельностоящий (Built-out floor module) (of necessary)

2. Ножная педаль управления креслом (Foot control pedal)

ООО ЦИРМИ INFO@CIRMI.RU WWW.GOSZDRAVNADZOR.RU

3. Модуль врача (Doctor unit), in composition:

- Подвесной или независимый подкатной карт (hanging or movable cart) - (of necessary)

- Панель управления модуля врача (Control panel of the dentist unit)
- Держатель для инструментов (Instrument holder)
- Силиконовый коврик для инструментов (Silicone tool mat) - not more 2 pcs
- Негатоскоп (X-ray viewer) (of necessary)
- Трехфункциональный пистолет (3-way syringe)
- Шланги наконечников: без фиброоптики или с фиброоптикой (Handpiece tubes: without fiber optics or with fiber optics) – не более 6 шт. (of necessary)
- Скалер (Scaler) (of necessary)
- Полимеризационная лампа (Curing light) (of necessary)
- Наконечник турбинный с фиброоптикой или без фиброоптики (Turbine handpiece with fiber optics or without fiber optics) - не более 6 шт. (of necessary)
- Наконечник угловой: с фиброоптикой, без фиброоптики (Angular handpiece: with fiber optic, without fiber optics) - не более 6 шт., (of necessary)
- Наконечник прямой: с фиброоптикой, без фиброоптики (Straight handpiece: with fiber optics, without fiber optics) - не более 6 шт., (of necessary)
- Электрический микромотор (Electric motor) (of necessary)

4. Видеокамера интраоральная (Intraoral video camera) (of necessary)
5. Монитор (monitor) (of necessary)
6. Модуль гидроблока (Main side Box), in composition:
   - Гидроблок (Side Box)
   - Керамическая плевательница (Ceramic Cuspidor)
   - Бутылка для воды (Water bottle)
   - Трубка для наполнения стакана (Cup filling tube)
   - Аспирационный блок (Suction head)
7. Модуль ассистента (Assistant unit), in composition:
   - Трехфункциональный пистолет (3-way syringe)
   - Панель управления модуля ассистента (Control panel of the assistant unit)
   - Шланг пылесоса (Vacuum cleaner hose)
   - Шланг слюноотсоса (Saliva ejector hose)
   - Полимеризационная лампа (Curing light) (of necessary)
   - Кронштейн для установки светильника (Horizontal bracket for fixing the luminaire)

ООО ЦИРМИ INFO@CIRMI.RU WWW.GOSZDRAVNADZOR.RU

- Светильник светодиодный (LED light) или сенсорный светодиодный светильник (LED sensor light) (of necessary)

8. Стул врача MB 1 (Dentist stool MB 1)
9. Стул ассистента MB 3 (Assistant stool MB 3) (of necessary)

Purpose: A stationary device designed to perform dental actions on a patient.

Indications: The product, Dental Units, will be used with hand pieces in hospital and dental clinic for diagnosis, treatment and operation in dentistry.

Description device:
The product, Dental Units, will be used with hand pieces in hospital and dental clinic for
diagnosis, treatment and operation in dentistry.
The product, Integrated Dental Units, is controlled automatically by computer, and equipped with
super silent low-voltage DC motor and gas spring; two sets of linkers of NSK four-hole high-speed
handpiece; One set four-hole low-speed gas motor handpiece; cold and hot three-way
syringe, one set for each; quantitative control system (set as aperiodicity by computer) of
constant-temperature mouthwash; fluid retraction preventing device and water filter system of dental bur;
one-body ceramic basin; strong and week saliva ejector, one set for each; One set of dental cold-light
lamp; One set of film viewing illuminator; a doctor's chair.
The product, Dental Units, will be used with hand pieces in hospital and dental clinic for
diagnosis, treatment and operation in dentistry.

Contraindications of a medical product;
-Treatment with curing light miniLED:
•Looking to the LED light emission cause eye damage.
Curing light should not be used in people who suffer or have suffered
Photobiological reactions or in individuals who are currently
treated with drugs that increase the sensitivity

Information of potential customers of a medical product;
Trained dentists and/or dental technicians and assistants.
Patient profile:
- adult, children from 3 years old
- weight: maximum 150 kg of the total weight of the patient
- health status: compliance or exclusion is examined by a dentist in the case of

ООО ЦИРМИ INFO@CIRMI.RU WWW.GOSZDRAVNADZOR.RU

the patient
- place of application: the patient's oral cavity

CONTENT

PREFACE.....6
1.PRODUCT PROFILE.....11
2.PERFOEMANCE FEATURE.....15
3.BASIC OPERATION.....17
4.CONTROL PANEL.....24
5.INSTALLATION.....35
6.MAINTENANCE.....38
7.COMMON FAULTS AND TROUBLESHOOTING.....41
8.PACKING LIST.....43
9.WATER AND AIR DIAGRAM.....44
10.CIRCUIT DIAGRAM.....46
11.SAFETY WARNING.....49
12.EMC ELECTROMAGNETIC COMPATIBILITY INSTRUCTIONS.....51

ООО ЦИРМИ INFO@CIRMI.RU WWW.GOSZDRAVNADZOR.RU

PREFACE

Before using this product, please read this manual carefully and keep it properly for further reference. When using, must strictly comply with the operation procedures and correct maintenance.

The paragraphs marked with "Warning" and "Caution" should be read and implemented carefully to avoid damage or injury to equipment, operators and patients.

If the equipment fails in use, please contact local dealer or our company in time.

Precautions

- The voltage input is AC220-230V, 50/60Hz.
- Ensure that the whole equipment is well grounded.
- All electrical parts and connections must be installed by authorized technicians.
- After the work is completed every day, all electrical circuits and water and gas supply must be cut off.
- The dental unit lift of this equipment is an intermittent working equipment, the working cycle is 10%, and the continuous operation time cannot exceed 1 minute.
- There should be no objects that can be touched within all the moving range of the equipment.
- This equipment cannot work in high temperature, high humidity, vibration, flammable, unbalanced or dusty environment.
- When the equipment is working, please do not touch the light bulb and reflector of the dental lamp.
- This equipment cannot be used in a strong electromagnetic environment.
- The water source of the integral dental unit requires purified tap water. The quality of the water used should comply with the local water standard for human use, and the water hardness should be ≤450mg/L.
- The compressed air used in the integral dental unit must be water-free, oil-free, and free of sanitary defects. The gas used in dentistry should comply with local regulations.
- Remove the accumulated water in the filter pressure reducing valve in time, refer to the filter pressure reducing valve drainage.

ООО ЦИРМИ INFO@CIRMI.RU WWW.GOSZDRAVNADZOR.RU

- Clean or replace the water filter element in time, refer to the cleaning and replacement of water filter.
- The weak suction filter cup must be cleaned once a month.
- When directly controlling the lifting operation of the dental unit, must continue to control the key until the desired position.
- After adjusting the position of the headrest, must confirm that the headrest is locked before use.
- When replacing electrical components, the power supply must be cut off.
- The power must be cut off when the equipment is maintained and cleaned.
- If you need to add functional accessories to the equipment, such as dental scaler, curing light and other selected accessories or instruments, they must be high-quality products that have passed safety certification.

Environmental requirements for transportation and storage.

- Prevent rain and large vibrations during transportation, please handle with care.
- The packaged equipment is stored in a well-ventilated room with no more than 80% relative humidity, no corrosive gas.
- The placement of waste water and garbage must comply with local environmental protection requirements.
- The maintenance of this model must be carried out by professional maintenance personnel authorized by the company. Unauthorized disassembly and repair may cause fatal harm to the equipment, and no longer enjoy the right to the warranty service provided by the company.

Warning Instructions

- Please read and understand all contents in the user manual before operation.
- All the above warnings and instructions should be followed during operation.
- The power socket cable should be configured as standard and the ground wire must be secure.This machine must not be connected to other mobile devices.
- Remember not to turn on the water heater switch when there is no water supply

ООО ЦИРМИ INFO@CIRMI.RU WWW.GOSZDRAVNADZOR.RU

- The instrument tray must not be stacked with heavy objects. ((Maximum load 5kg).) .
- The pressure of the treatment equipment is set at the factory, and non-professionals are not allowed to adjust at will.
- The dental unit's action limit is locked, and non-professionals are not allowed to adjust at will.
- Turn off the water, gas and power main switch when off work.
- The foot pedal must be turned to the water state to discharge water from the handpiece. (Only for four-hole handpiece tube)
- The units or individual clinics using this equipment must be equipped or connected with an amalgam separation device in the waste discharge system of the dental unit.
- During maintenance and repair, the water and gas should be cut off after emptying the water and gas, and the water and gas should be connected before use.
- The 3-way syringe handle and nozzle are placed in the sterilization bag before disinfection, and then 134℃ (pressure 205.8KPa) high pressure steam sterilization, disinfection time is not less than 15 minutes.
- Please read the manufacturer's instructions before cleaning and disinfecting the high-speed turbo dental handpiece (high-speed handpiece) and low-speed air motor (low-speed handpiece).
- The cover of dental unit is cleaned with a damp cloth and neutral detergent to ensure that the leather surface is smooth and elastic and not corroded; PU parts and ABS parts are cleaned with a soft cloth dipped in soapy water; metal baking paint parts are cleaned with a soft cloth dipped in soapy water Or wipe it with car wax.
- The dental unit is rated at 135kg and will not work properly if overloaded.
- If you are working with an external device for planting work, disconnect the power to the dental unit each time. To avoid personal injury due to malfunction and accidental touch of the control button.The bur can only be removed after the high-speed handpiece and the low-speed handpiece have stopped completely, otherwise the chuck may be damaged, and the bur may fall out and cause personal injury.
- Before starting work every day, check the damage of the chuck to make sure whether the bur is firmly stuck in the phone.
- The high-speed handpiece can only be used when a bur or repair tool is installed. Do not press the release button of the bur when the tool is in use. The friction between the button and the impeller of the air motor will overheat the head, which may cause burns.
- The tissues in the patient's mouth (tongue, cheeks, lips, etc.) must be protected by

ООО ЦИРМИ INFO@CIRMI.RU WWW.GOSZDRAVNADZOR.RU

appropriate methods (using a mirror, etc.) to avoid touching the buttons.

- Do not touch the light bulb directly with your hand. After the bulb has cooled down, wear protective gloves and replace it to avoid burns.
- It is strictly forbidden to touch the PC board and the manufacturer's electronic components with a hand or metal device.
- Users should regularly maintain and replace aging accessories (such as dental handpieces, etc.).Do not use this unit in the presence of flammable anesthetic gas mixed with air or flammable anesthetic gas mixed with oxygen or nitrogen oxide.

ООО ЦИРМИ INFO@CIRMI.RU WWW.GOSZDRAVNADZOR.RU

1. PRODUCT PROFILE

DENTAL UNIT

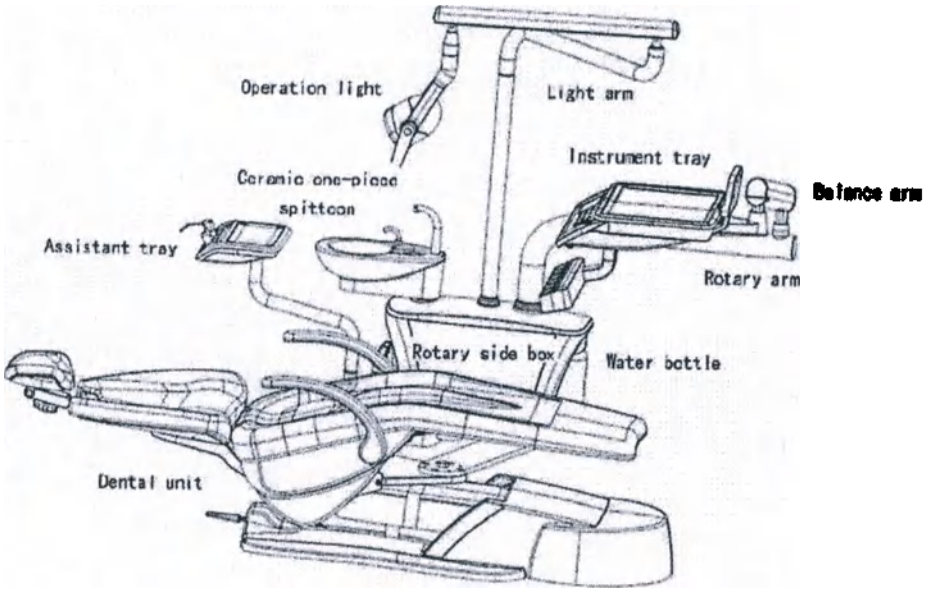

Fig.1 BZ637 INTEGRAL DENTAL UNIT

Form 1 BZ637 INTEGRAL DENTAL UNIT

NO.	ITEM	NO.	ITEM
1	Rotary side box	2	Water bottle
3	Assistant tray	4	Ceramic one-piece spittoon
5	Rotary arm	6	Instrument tray
7	Balance arm	8	Operation light
9	Light arm	10	Dental unit

ООО ЦИРМИ INFO@CIRMI.RU WWW.GOSZDRAVNADZOR.RU

Patient Chair

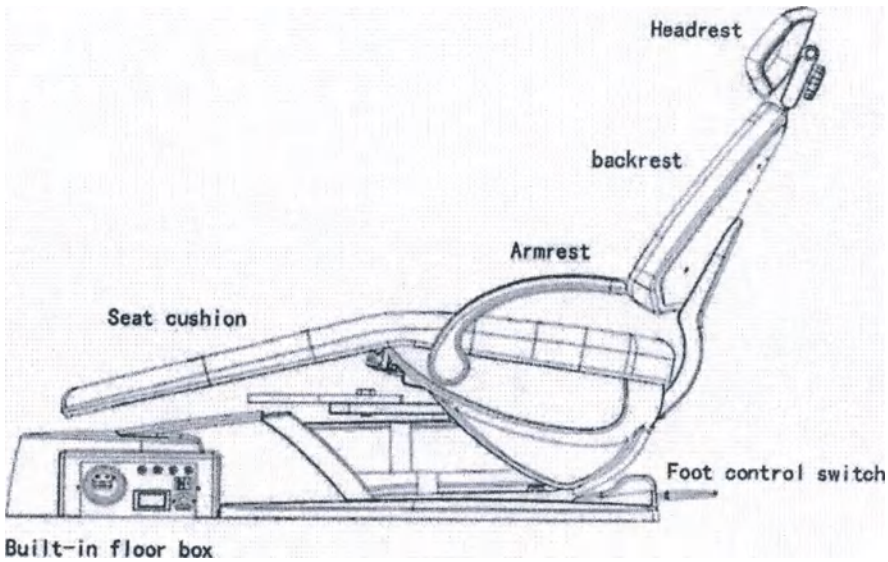

Fig.2 BZ637 Patient Chair

Fig.2 BZ637 DENTAL UNIT

NO.	ITEM	NO.	ITEM
1	Headrest	2	backrest
3	Armrest	4	Foot control switch
5	Seat cushion	6	Built-in floor box

ООО ЦИРМИ INFO@CIRMI.RU WWW.GOSZDRAVNADZOR.RU

INSTRUMENT TRAY

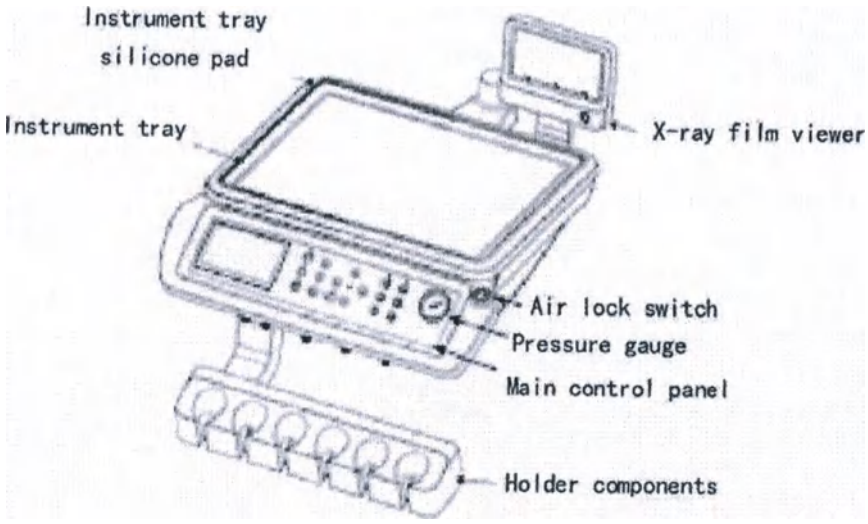

Fig.3 BZ637 INSTRUMENT TRAY

NO.	ITEM	NO.	ITEM
1	Instrument tray	2	Instrument tray silicone pad
3	X-ray film viewer	4	Air lock switch
5	Pressure gauge	6	Main control panel
7	Holder components		

ООО ЦИРМИ INFO@CIRMI.RU WWW.GOSZDRAVNADZOR.RU

ASSISTANT TRAY

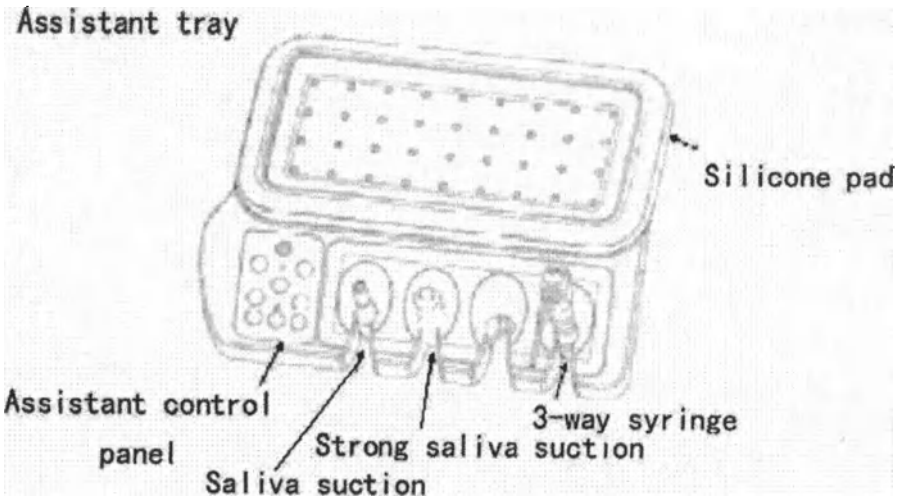

Fig.4 BZ637 ASSISTANT TRAY

Fig.4 BZ637 ASSISTANT TRAY

NO.	ITEM	NO.	ITEM
1	Assistant tray	2	Silicone pad
3	Assistant control panel	4	Saliva suction
5	Strong saliva suction	6	3-way syringe

ООО ЦИРМИ INFO@CIRMI.RU WWW.GOSZDRAVNADZOR.RU

PERFORMANCE INDEX

CLASSIFICATION

Safety Category	I	Equipment Operation Mode	Intermittent operation, duty ratio 10%, that is, work for 2 minutes and rest for 18 minutes.
Protection Type	Type B	Protection Degree	Foot switch IPX1

TECHNICAL PARAMETERS

The technical parameters of this medical equipment are shown in the table below

BZ637

Technical characteristics of the patient's Chair
The carrying capacity of dental chair (patient's weight, load and accessories) : 135kg
Seat height from floor: maximum and minimum 800mm ; 380mm
The range of elongation of the head restraint 0-10mm
The range of the backward tilt of the seat back 1,630mm (seat: 1,200mm)
The angle of inclination of the seat back from the line in horizontal position 2°- 68°
Armrests (number): 2
Overall dimensions (Length, width, height) Length 2,000mm, width 710mm, height 350mm- 810mm
Total power 260VA
The Coating Material PU or microfiber
Color
Weight 250Kg max

Technical characteristics of the shadowless lamp (Dental light):
Power supply AC12V or AC24V
Power 15W
Diameter (illumination unit) 160*80mm
Maximum illumination 40,000lux
Working distance 700mm

ООО ЦИРМИ INFO@CIRMI.RU WWW.GOSZDRAVNADZOR.RU

Color temperature 5,000K-5700K

The diameter of the illuminated region 80mm×160mm
Depth of illumination 8000K~40000K
Modes of operation Continuous operation
Dimensions (Length, width, height) 370*260*350mm
Weight 1.9-2.2kg

Specifications Chair of a dentist, the assistant's stool.
Distance from the floor to the top plane of the seat:
-in the lowest position, no more 480mm
-in the extreme upper position, at least 620mm
The coating material PU or microfiber
Color
Overall dimensions : height, length, width 800-940* 600* 600mm

Weight about 10kg

Specifications for Module dental doctor tools
Composition (Number of instruments, control panel, film viewer, etc.)

Strong suction 1pcs, weak suction 1pcs, 3-way syringe 1set, film viewer 1pcs
Characteristics for x-ray film viewer (light intensity) 2000cd/m2
Supply of tools (upper or lower): lower
Dimensions (Length, width, height) 550*500*355mm
Tube dimensions handpiece φ10
Weight about 10-20kg

Features for Cuspidor with module assistant's instrumentation

Composition (Number of instruments, control panel.....

Strong suction 1pcs, weak suction 1pcs, 3-way syringe 1set.

Supply of tools (upper or lower): lower

Tube dimensions **strong suction** (φ17.8mm) 、 weak suction (φ11mm)

ООО ЦИРМИ INFO@CIRMI.RU WWW.GOSZDRAVNADZOR.RU

Dimensions (Length, width, height) 355*255*100mm

Nameplate

On the dental unit, the identification nameplate of this equipment is affixed, and the basic parameters of the product can be seen on the nameplate.

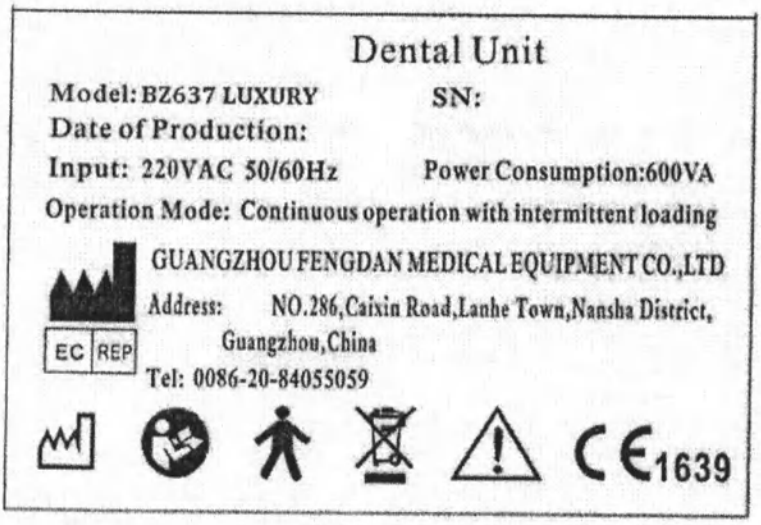

3.Basic operation

This chapter includes the basic operating instructions of the dental chair, tool tray, assistant rack and spittoon of the BZ637 model. For instructions on the operation of the control panel, see "Control Panel" on page 24

ООО ЦИРМИ INFO@CIRMI.RU WWW.GOSZDRAVNADZOR.RU

3.1Dental chair

power supply

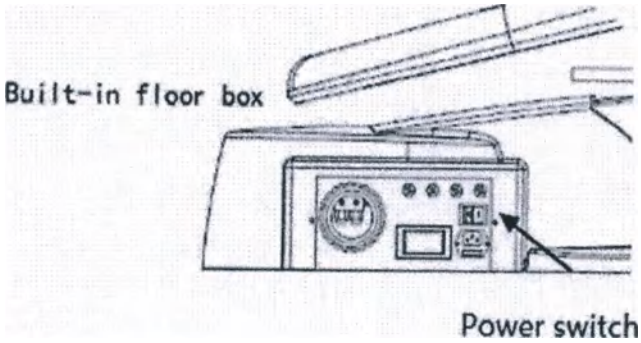

Figure 5 BZ637 power switch

The location of the power supply is next to the fuse holder of the ground box, refer to Figure 5 above

Ground box fuse

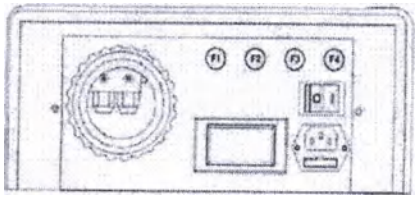

Figure 6 BZ637 type floor box fuse

F1, F2: 24V output power fuse (10A)

ООО ЦИРМИ INFO@CIRMI.RU WWW.GOSZDRAVNADZOR.RU

F3, F4: The whole machine power input fuse (6.3A)

Foot switch

The foot controls the up and down of the seat and back of the chair. The foot switch is installed on the bottom shell of the dental unit. Refer to Figure 7 below.

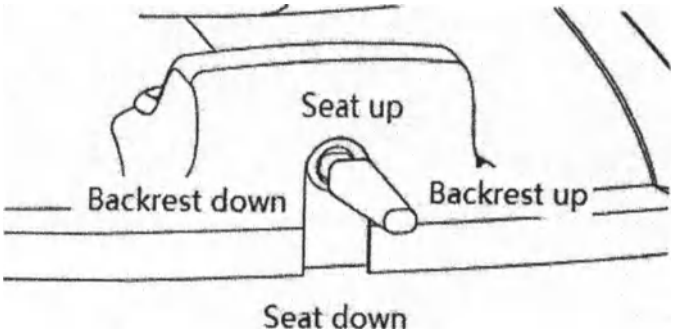

Figure 7 BZ637 foot switch

Treatment chair back

The backrest movement of the treatment chair, see figure 8 below

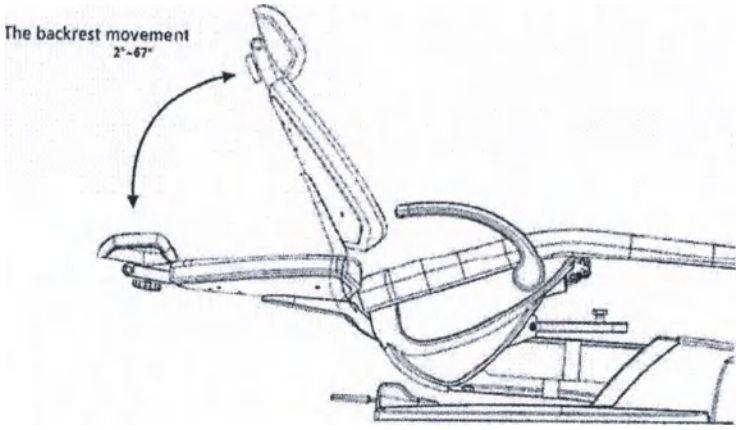

Figure 8 BZ637 type treatment chair backrest

ООО ЦИРМИ INFO@CIRMI.RU WWW.GOSZDRAVNADZOR.RU

Treatment chair headrest

Headrest adjustment of the treatment chair, refer to Figure 9 below

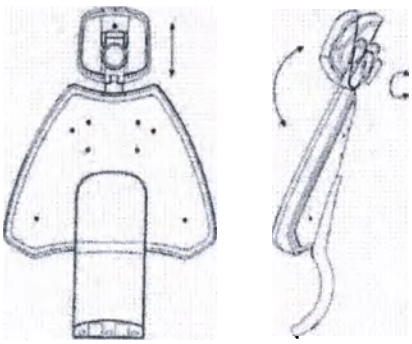

Figure 9 BZ637 type treatment chair headrest

To adjust the height and angle of the headrest, you need to loosen the plastic nut counterclockwise first

Adjust the headrest to the angle and height of the patient

Then tighten the plastic nut clockwise

The headrest can extend from 0-150mm

BZ637 water supply system

The water supply system can provide purified water or tap water for the dental handpiece

ООО ЦИРМИ INFO@CIRMI.RU WWW.GOSZDRAVNADZOR.RU

device. The system includes a purified water bottle with a capacity of 1000 ml, which is installed outside the box. Refer to Figure 10 below

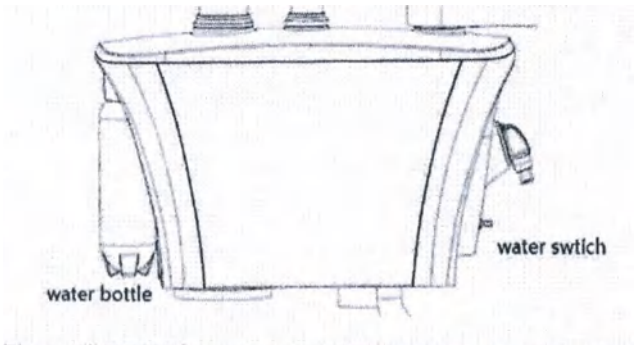

Figure 10 BZ637 type treatment chair box water supply system

Generally, the water supply of the dental handpiece is tap water. If you need to use water from the water storage bottle, you can turn on the switch shown in Figure 10.

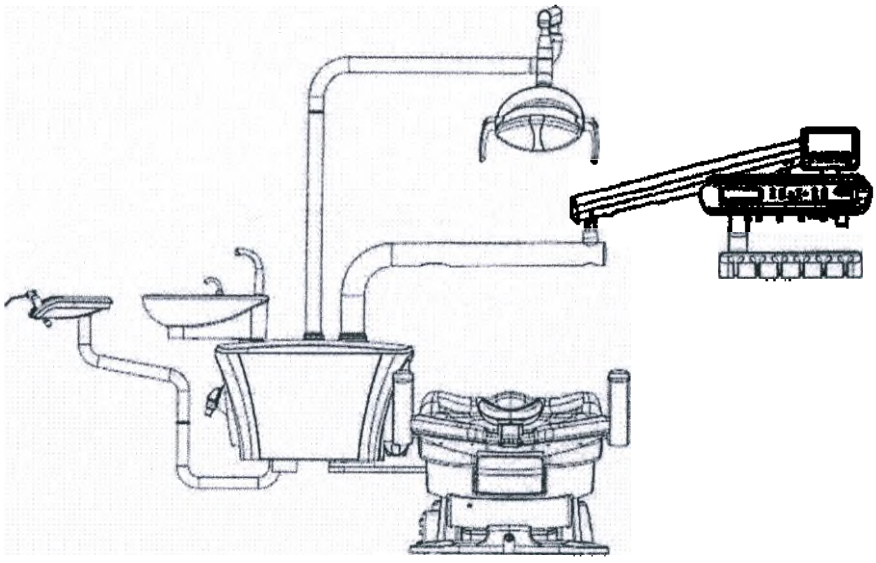

ООО ЦИРМИ INFO@CIRMI.RU WWW.GOSZDRAVNADZOR.RU

Figure 11 The rotatable box of the BZ637 treatment chair

The BZ637 model is a rotatable case, the case can be rotated 90 degrees outwards, which is convenient for four-handed operation and after-sales maintenance.

Dental treatment tray

Start of dental handpiece device

When you lift the dental handpiece from its holder or put the upper lever

When you pull it forward, the dental handpiece will be pre-activated. Please step on the pedal

The control panel is used to control the activated dental handpiece.

Balance arm air lock switch

You can use the balance arm air lock switch to

Objects (no more than 5kg) placed on the tool

tray of the control end

Up and maintain the operating position.

Air lock that should be activated with your thumb

The switch restricts vertical movement,

but allows the control end to move left and right

For horizontal positioning, refer to Figure 12 below.

Figure 12, BZ637 balance arm air lock

Foot control board

ООО ЦИРМИ INFO@CIRMI.RU WWW.GOSZDRAVNADZOR.RU

To turn off the cooling water, please turn the status valve to the position shown in the figure. Figure 13 to the right to open the cooling water, set the status valve from the position shown in the figure Set aside.

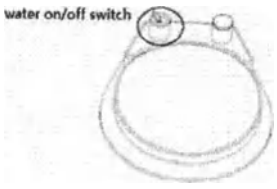

Figure 13. BZ637 foot control board

Dental assistant table

BZ637 dental assistant table

The standard components of the dental assistant rack include strong saliva suction device, saliva suction device, three-purpose gun and auxiliary control panel. There is a solid object collector in the box (refer to the figure below). The solid object collector is connected with a strong suction device and a weak suction saliva suction device to separate solids from the sucked material.

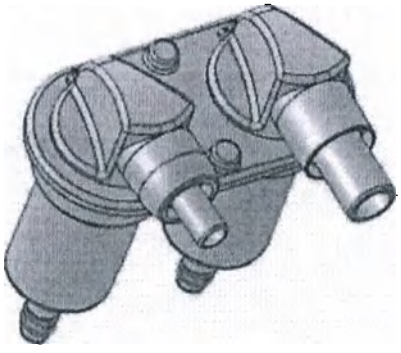

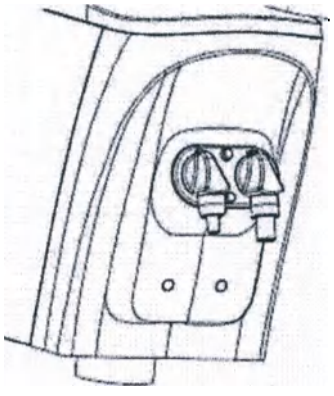

ООО ЦИРМИ INFO@CIRMI.RU WWW.GOSZDRAVNADZOR.RU

Figure 14 Strong saliva suction device, saliva suction device solid collector

Spittoon

You can press the flushing or water supply button on the main control button panel or the sub-control button panel to realize the flushing or water supply function of the spittoon.

The factory preset for spittoon flushing is automatic flushing for 15 seconds, and the factory default for water supply is automatic water supply of 100ml.

Both the spittoon flushing and water supply functions can be reset.

4.Control Panel

Your BZ637 model can choose the following two control panels. This control panel can control the functions of the treatment chair, spittoon, dental light and film viewer. Refer to Figure 15 below

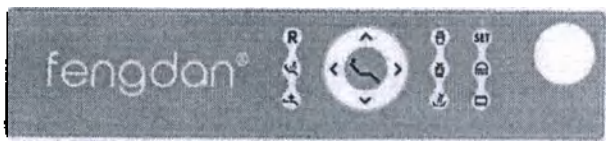

Figure 15

Figure 16

ООО ЦИРМИ INFO@CIRMI.RU WWW.GOSZDRAVNADZOR.RU

Assistant control panel

The secondary control panel of your BZ637 model can control the functions of the treatment chair, spittoon and water heater. Refer to Figure 16 above

System status

On the control panel, the indicator light is bright, indicating that the system is in normal working condition and you can perform normal operations. Refer to Figure 17.18.19 below

Figure 17

Figure 18

Figure 19

Dental unit position

Using the direction buttons on the main control and assistant control panel, you can manually operate the up/down of the seat and backrest of the dental unit. The following table lists the icons and the corresponding operations of each icon.

Form 5 Dental chair direction

Icon	Function
	Upward movement of the backrest

ООО ЦИРМИ INFO@CIRMI.RU WWW.GOSZDRAVNADZOR.RU

	Downward movement of the backrest
	Chair upward movement
	Chair downward movement

Position button

Table 6 Dental chair position control panel buttons

ООО ЦИРМИ INFO@CIRMI.RU WWW.GOSZDRAVNADZOR.RU

Icon	Function
R	Reset button
	Spitting position
	Treatment position
SET	Set key
Icon	Function
1	Seat 1
2	Seat 2
3	Seat 3
	Doctor user
	Spitting button
	Water heating

ООО ЦИРМИ INFO@CIRMI.RU WWW.GOSZDRAVNADZOR.RU

	Mouthwash water
	Dental light
	Film viewer light

ООО ЦИРМИ INFO@CIRMI.RU WWW.GOSZDRAVNADZOR.RU

Dental chair working position description

A Backrest upward movement button

Keep pressing this button, the backrest of the dental chair will move upwards. When you reach the position you need, stop pressing the button, and the backrest of the dental chair will immediately stop moving

B Backrest downward movement button

Keep pressing this button, the back of the dental chair will move downwards. When you reach the position you need, stop pressing the button, and the backrest of the dental chair will immediately stop moving.

C Dental chair upward movement button

Keep pressing this button, the dental chair will move upwards. When you reach the position you need, stop pressing the button, and the dental chair will immediately stop moving.

D Dental chair downward movement button

Keep pressing this button, the dental chair will move downwards. When you reach the position you need, stop pressing the button, and the dental chair will immediately stop moving.

E Dental chair preset button

Press this button, the chair and backrest will automatically move to the preset chair position. (Preset chair position: the backrest is at the highest limit position, and the chair is at the

ООО ЦИРМИ INFO@CIRMI.RU WWW.GOSZDRAVNADZOR.RU

lowest limit position.)

F Dental chair spit button

Press this button once, the backrest will automatically go to the highest limit position, the chair does not move, to facilitate the patient to spit. In this position, press this button again, the backrest will return to the original treatment position.

Side box water heater

Press the heating button once,and the indicator light on the control panel is bright, indicating that the water heater is in the heating state. Press the button again to turn off the heating function. Refer to Figure 20.21 below

Figure 20 Main control heating

Figure 21 Assistant control heating

ООО ЦИРМИ INFO@CIRMI.RU WWW.GOSZDRAVNADZOR.RU

Function setting

If the indicator light on the control panel is bright, the digital system is in the setting state, you can carry out the setting operation. Refer to Figure 22

Seat position setting

Steps SET ⇨ 1 or 2 or 3

Adjust the chair to the required working position, keep pressing the button SET (About_seconds),

The setting indicator lights up and the system enters the setting state.

Press 1 button, then press SET button, set up.

Set "2" "3" position, please refer to 1 setting.

Spittoon flushing/ water supply setting

A Set water supply: SET ⇨

The water output is controlled by the computer, and can also be set by the user.

When setting, please firstly press the "SET" button on the main control panel of the instrument panel, see the indicator light is on.

ООО ЦИРМИ INFO@CIRMI.RU WWW.GOSZDRAVNADZOR.RU

Put an empty cup on the outlet platform, press the "water" button on the main control panel and hold, the water can flow out until it meets the amount of water you need, and stop the water flow , then press the main control panel Click the "SET" button, the indicator light is off, the above process is memorized by the computer, and the setting is completed.

When in use, just press the "water" button on the main control panel, and the computer will automatically add water once according to the set value, realizing the function set by the user arbitrarily.

During the automatic water supply period, press the water supply button again, it will stop the water supply.

Flushing time setting: SET ⇨

When setting, please firstly press the "SET" button on the main control panel of the instrument panel, and see that the indicator light is on.

Press the spitting key, the specific time is as follows::

Press once, the flushing time is 15 seconds, and the buzzer will sound once.

Press twice, the flushing time is 3 minutes, and the buzzer will beep twice.

Press three times, the flushing time is 15 minutes, and the buzzer will beep three times.

Press four times, the flushing time is always on, and the buzzer will beep four times.

After the setting is completed, press the setting button again, the indicator light will dim, and the setting is completed. The computer has made a new memory. When you use it in the future, just tap the flushing button, and the water will automatically stop until the set time. (During the water discharge process, press the flushing button to stop flushing).

Adjustment

Instrument tray

Handpiece adjustment

The BZ637 model provides and regulates air and water for the operation of dental handpiece equipment. You can adjust the cooling water, chip blowing air and working air pressure of the dental treatment tool tray. Refer to Figure 23 below

ООО ЦИРМИ INFO@CIRMI.RU WWW.GOSZDRAVNADZOR.RU

A: Chip blowing air adjustment

B: Cooling water adjustment

C: Handpiece working air adjustment

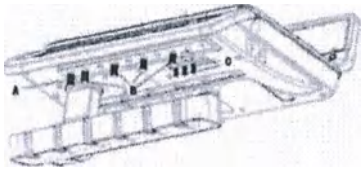

Figure 23

Cooling water adjustment

The system includes cooling water flow control for each dental handpiece, which can be adjusted manually by turning the knob.

Remove the dental handpiece from the holder.

Find the cooling water flow controller.

Turn on the cooling water (on the foot control panel, open the water/no water state valve).

Step on the foot control to activate the dental handpiece.

Regulate the cooling water flow:

Turn the controller clockwise to reduce the flow.

Turn the controller counterclockwise to increase the flow.

Chip blowing air adjustment

The cooling air flow controller can adjust the cooling air flow to all dental handpieces. Manually turn the knob to complete the adjustment.

To adjust the cooling air:

Remove the dental handpiece from the hanger.

Locate the chip blowing air controller.

Step on the foot control to activate the dental handpiece.

Adjust the blowing chip air, and take the ideal atomization state as the standard:

Turn the controller clockwise to reduce the flow.

Turn the controller counterclockwise to increase the flow.

ООО ЦИРМИ INFO@CIRMI.RU WWW.GOSZDRAVNADZOR.RU

Handpiece adjustment

Refer to Figure 24

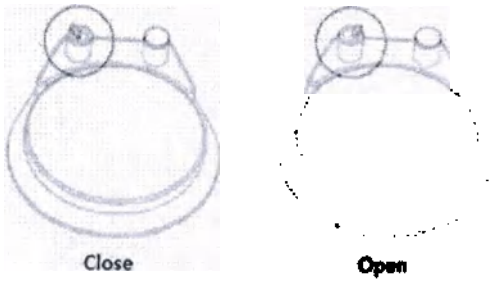

Figure 24

Tip: Please adjust the working pressure of the handpice to meet the specifications of the handpiece manufacturer regarding the working pressure. Please refer to your handpiece usage documents to understand the specifications for the working pressure of your handpiece.

ООО ЦИРМИ INFO@CIRMI.RU WWW.GOSZDRAVNADZOR.RU

5.Equipment Installation

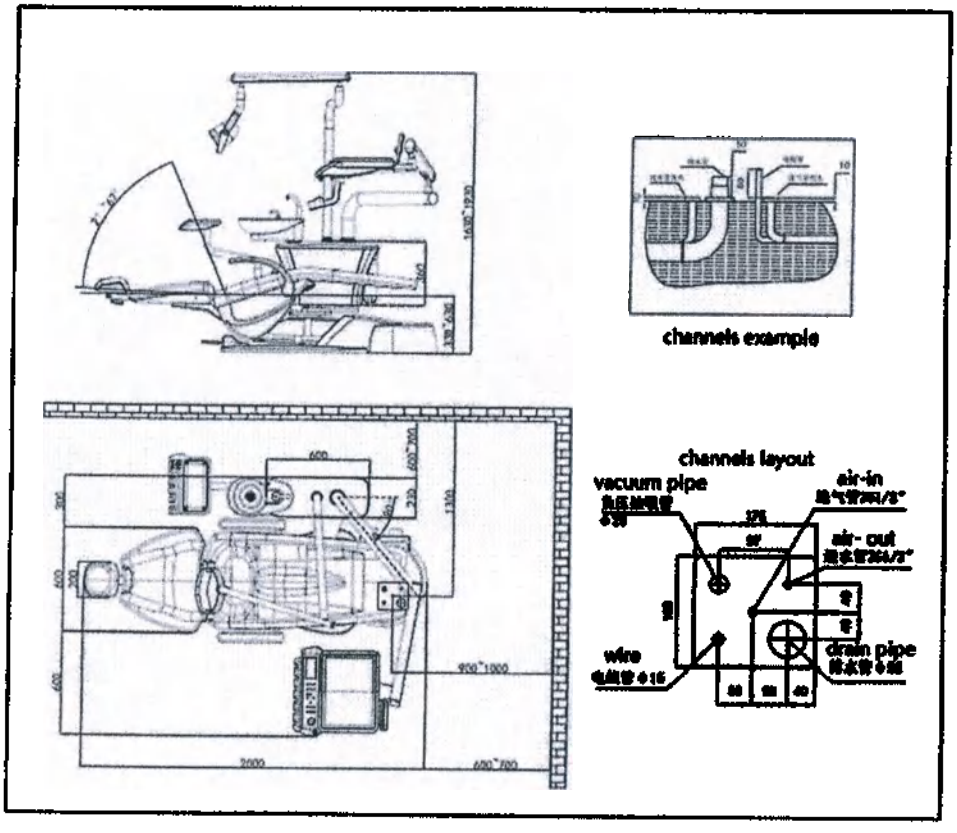

Figure 27

5.1、Install preparation:

5.1.1 The consulting room should be clean, dry, ventilated, and kept in a good working environment. And ensure that the floor of the dental chair must be in contact with a level and solid ground.

5.1.2 The size of the treatment machine (length×width×height) is 2000mm×1600mm×2000mm, and its range of motion is 2500mm×1800mm×2300mm. The space for doctors' diagnosis and treatment should be no less than 3500mm×3000mm×2800mm. See the construction reference drawing for specific dimensions.

ООО ЦИРМИ INFO@CIRMI.RU WWW.GOSZDRAVNADZOR.RU

5.1.3 Below the ground at the location of the ground box, there must be water, gas, and electrical input and output connections for the machine, which are distributed in the range of 180×160mm. The water inlet pipe and the air inlet pipe are PU pipes of Φ8×5, and the drain pipes are rubber hoses of Φ16mm. See the construction reference drawing for specific dimensions.

5.2 check:

Open the outer packing box and check whether the whole machine is intact. And check whether the accessories and spare parts are complete and in good condition according to the contents of the packing list. If you have any doubts, please check with the distributor or our company immediately.

5.3 installation

5.3.1 First put the dental chair in place according to the predetermined position. The design of this machine has taken into account the stability of the whole machine, so it is not necessary to install the anchor bolts. However, the ground contacting the bottom plate of the dental chair must be a level and solid ground to prevent accidents caused by uneven ground.

5.3.2 If the whole machine can be rotated or tilted due to uneven ground, screw the four M12 inner hexagonal flat-end set screws in the accessories into the four M12 threaded holes on the bottom of the dental chair and make them completely contact the ground . During the adjustment, the level of the whole machine should be maintained and as many contact points as possible should be ensured to ensure the stability of the whole machine.

5.4 Operating light installation

5.4.1 Pass the wire connecting the lamp arm into the lamp post first, and then connect the two. Then connect the wire connector on the lamp arm with the connector located in the column of the treatment cabinet, and put it into the column, then insert the lamp column on the column, and install the lamp arm in place. (Caution: Do not damage the wires).

5.4.2 Pass the lamp holder wire insert through the decorative jacket and connect it with the lamp arm wire insert, insert the holder handle into the lamp arm hole, and fix it with the screws in the accessory (Figure 28). After finishing, cover the screws and seams with the decorative jacket.

ООО ЦИРМИ INFO@CIRMI.RU WWW.GOSZDRAVNADZOR.RU

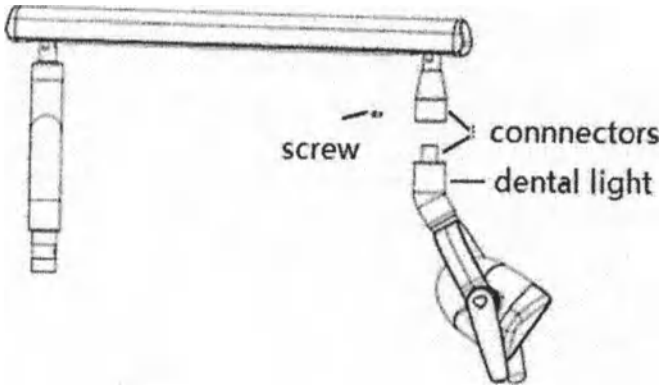

Figure 28

5.5 Floor box installation

Screw the two G1/2"×φ8 pipe joints in the accessories of this machine into the water inlet pipe and the air inlet pipe respectively for use. When connecting, pay attention to sealing to ensure that there is no air or water leakage. Open the floor box cover and install the floor box to the the ground level position (for the smooth drainage system of the whole machine) should not be higher than the ground. This position should ensure that the logistics pipe connected between the treatment cabinet and the floor box does not bend during the up and down movement of the dental chair.

5.6 Pipeline wiring

Before connecting the pipeline to the treatment machine, the dirt and impurities in the pipeline must be removed to extend the service life of the machine. Connect the Φ8×1.5PU pipe in the machine to the water source and the air source, and pay attention to sealing. In addition, insert the white plastic drain connector into the drain pipe port, connect the drain

ООО ЦИРМИ INFO@CIRMI.RU WWW.GOSZDRAVNADZOR.RU

pipe, and pay attention to it firmly and tightly.

5.7 Power connection

This machine is equipped with a single-phase three-pin socket before leaving the factory. If the user has not prepared a grounding device, it must be grounded at the power socket before it can be powered on.

5.8 Handpiece installation

Connect the handpiece according to the requirements of the user manual of each handpiece, and pay attention to never start the handpiece for a long time without load or overvoltage. (The purchaser or user can choose a dental handpiece suitable for this connector)

5.9 Film viewer installation

The film viewer has been installed before the dental treatment machine leaves the factory, and it does not need to be installed separately before use.

6. Repair and maintenance

⚠ Please note! Please turn off the power of the dental unit before performing maintenance and surface cleaning or disinfection. For daily maintenance, the equipment should be kept clean, the pipeline should be unblocked, the leakage phenomenon should be eliminated, and the rotating parts should be filled with lubricating oil at the right time to keep the equipment working in good condition.

6.1 Cleaning and disinfection:

It is recommended to use household cleaning net as the cleaning agent on the outer surface of the equipment. It is recommended to use the medical alcohol solution for scrubbing the frequently being touched part. (recommended for half a month)

6.1.1 The cleaning process is the first step in all disinfection procedures

1、Thoroughly wipe with a detergent or surfactant, then rinse off with water. This cleaning process removes a large amount of microorganisms from the surface.

ООО ЦИРМИ INFO@CIRMI.RU WWW.GOSZDRAVNADZOR.RU

2. The drugs and chemicals commonly used in dental hospitals are likely to damage the paint and plastic parts of the equipment surface. Therefore it is recommended to use isolation products as much as possible.

6.1.2 Instructions for cleaning and disinfection

1. When cleaning and disinfecting, please use soft and disposable paper or sterile gauze.
2. It is recommended to use a rag, sponge or other material that can be used multiple times.
3. The three-way syringe is recommended to be autoclaved.

4.Strong suction head, weak suction head are recommended to use glutaraldehyde disinfectant for disinfection.
5. Cuspidor should be cleaning with soft brush often brush.
Note: Discard all materials used for cleaning and disinfection after cleaning.

6.2 Maintenance of filter

6.2.1 Water system

To ensure the normal use of the equipment, a filter is installed at the inlet end of the equipment to block the impurities in the water so that it does not enter the equipment, but for a long time, the sewage will block the filter element and affect the flow of water. Clean or replace the filter element to ensure a normal function.

It is necessary to clean or replace the filter element in one of the following cases.

1. The use time is more than one year;

2. The pressure loss of the filter core is above 0.1MPa;

3. The filter core is contaminated;

4, the water becomes turbid;

6.2.2 Air system

In order to ensure clean and dry air of stable pressure input in this unit, air filtering reducing valve is installed at the inlet of the floor box to control the air pressure not to exceed its set value and also eliminating the impurities and moisture in the filtering air to some extent. The

ООО ЦИРМИ INFO@CIRMI.RU WWW.GOSZDRAVNADZOR.RU

water content filtered will be condensed in the filter cup and shall be discharged after long time filtering to ensure satisfactory filtering effects.

Water discharging of the reducing valve must be performed if any of the following occurs:

1. Already used for more than a week;
2. Water in the filter cup reaches three-fourth of the total volume;
3. Water color changed in the filter cup (not clear any more).

The specific method of cleaning :

1. Regularly (recommended for three months) to clean the gas filter at the dental chair; discharge the water in the air filter once every half month to prevent the water from entering the air path and affect the normal use of the machine; press the front of the water filter to release the switch Button, the water in the cup can be washed out.

2. Periodically (recommended for three months) to clean the water filter at the dental chair. Remove the mounting screws during cleaning, remove the nut at the bottom of the cup, then unscrew the cup, take out the filter cylinder, and clean the parts. Install and tighten in order to ensure reliable sealing.

3. Please clean the strong suction and weak suction filter in time to ensure the strong and weak suction water is smooth: turn the filter cup left to release the hook, pull down to remove the cup, take out the filter, and pour the dirt Put into the garbage collection bag and dispose of it. Clean the filter and the inner wall of the cup with clean water or neutral detergent. Put the filter (small protrusion up) into the cup and install the cup in place.

4. Periodically (recommended for one month) to clean the lower part of the instrument tray. Unscrew the bottle, clean it with detergent, and then screw the bottle back on the joint to use.

5. Please use lens paper or cotton wool to scrub the lens of the oral lamp. Do not use alcohol cotton or other solvent substances.

6. dental chair motor should not be frequently started and reversed, so as not to affect the life of the motor.

7. Always check the outer skin of the power cord for damage, and whether the power plug is in good contact. If there is a safety problem risk, it should be replaced by a professional maintenance personnel.

8. It is recommended that the electrical safety inspection be carried out by the professional maintenance personnel of the hospital for half a year, to check whether the leakage current and the protective earthing connection meet the requirements.

ООО ЦИРМИ INFO@CIRMI.RU WWW.GOSZDRAVNADZOR.RU

9. After the parts and parts are disposed of, it is recommended to deal with them according to local regulations.

10. The placement of wastewater and waste must meet the local environmental protection requirements.

7. Common faults and troubleshooting

Problem	Cause	Solution
Handpiece water non-stop	The outlet valve is defective.	Refer to the handpiece manual.
Handpiece water contains bubbles	1. High speed machine tip gasket is bad 2. Pipe rupture	a. Reference handpiece instruction manual b. Check, replace
Water atomization non-function	1 high speed head nozzle blockage 2 water fine-tuning is improperly adjusted	a. Contact handpiece supplier b. Re-adjust the water trim valve
Handpiece no water come out	1 water pressure is too low 2 water valve is not open 3 The water switch on the 3-pin switch is not open 4 water source switch is not open 5 tap water and pure water transfer switch 6 pure water cup without pressure	a adjust water pressure b open the water switch c turn on the water source switch d turn on the water switch e adjustment switch f adjust control air switch
Handpiece power is too weak	1 bad burs, poor bearing 2 pressure is not enough	a contact supplier b check air pressure
Air leak when the handpiece is not working	Valve is loose	Adjust the position of the rack valves
Unstable working	1 filter blocked	a cleaning

ООО ЦИРМИ INFO@CIRMI.RU WWW.GOSZDRAVNADZOR.RU

pressure	2 intake pipe twisted knot pipe	b check pipe
Rushing water is not smooth	Solenoid valve is blocked	Solenoid valve need cleaning
Sucking power is weak	1 filter blockage 2 water pressure or air pressure is not enough	a cleaning filter b adjust pressure
Three-way syringe no water	1 water pipe blocked 2 water control button is not properly adjusted	a Block the nozzle and press the water and air button at the same time b readjust
Three-way syringe air with water	1 air filter too much water 2 valve core failure 3 nozzle installation is not correct	a timely drainage b check replacement c reinstall

Fig.7 Causes and methods

If the equipment still does not work properly after the above inspection and treatment, please contact the dealer or our after-sales service personnel, and inform the product model, factory number and fault details.

Note: This manual is used in conjunction with standard products. For special order products, please refer to the relevant attachment page of this manual.

ООО ЦИРМИ INFO@CIRMI.RU WWW.GOSZDRAVNADZOR.RU

8.Packing list

Item	Name	QTY
1	Light column	1
2	Light arm	1
3	LED lamp	1
4	Cuspidor	1
5	Operation tray	1
6	Backrest	1
7	Headrest	1
8	Dental unit	1
9	Dental stool	1
10	User manual	1
11	Certificate of Conformity	1
12	Warranty card	1
13	Accessory Box	1

ООО ЦИРМИ INFO@CIRMI.RU WWW.GOSZDRAVNADZOR.RU

9. Water and air schematic

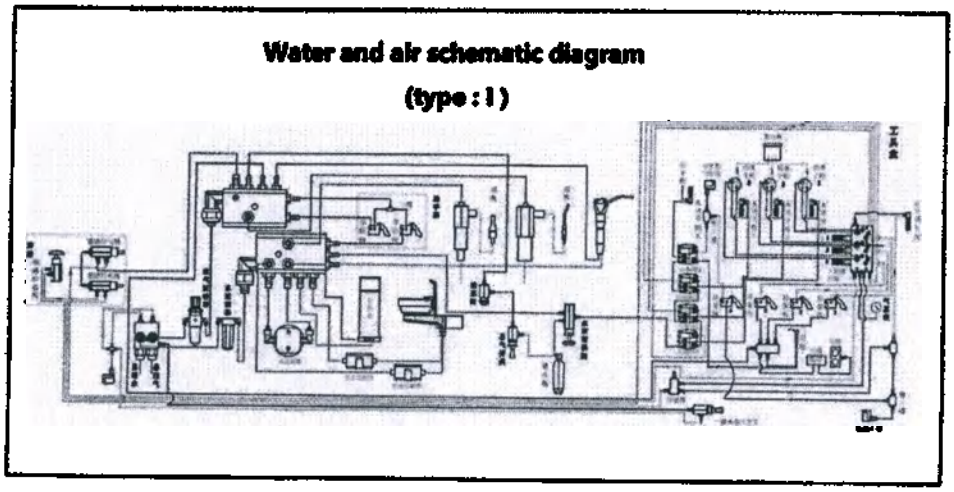

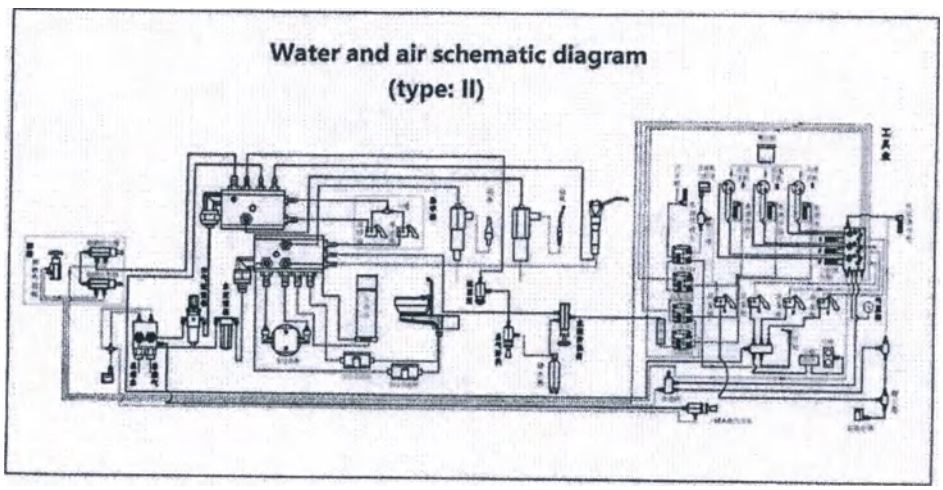

Figures 25

ООО ЦИРМИ INFO@CIRMI.RU WWW.GOSZDRAVNADZOR.RU

BZ637 Water & Gas Schematic

脚踏：Foot control

脚踏吹屑器阀：Foot blowing valve

脚踏控气阀：Foot air control valve

脚踏控水阀：Foot water control valve

总进气: Intake air

总进水: Intake water

塑料三通：Plastic tee

常开阀：Normally open valve

助手架：Assistant control

加热器：Heater

供水电磁阀：Cup water supply magnet

冲盂电磁阀：Cuspidor flushing magnet

强吸：Strong suction

弱吸：Weak suction

关闭状态：Close status

储水瓶：Water storage bottles

ООО ЦИРМИ INFO@CIRMI.RU WWW.GOSZDRAVNADZOR.RU

10. Electrical wiring diagram

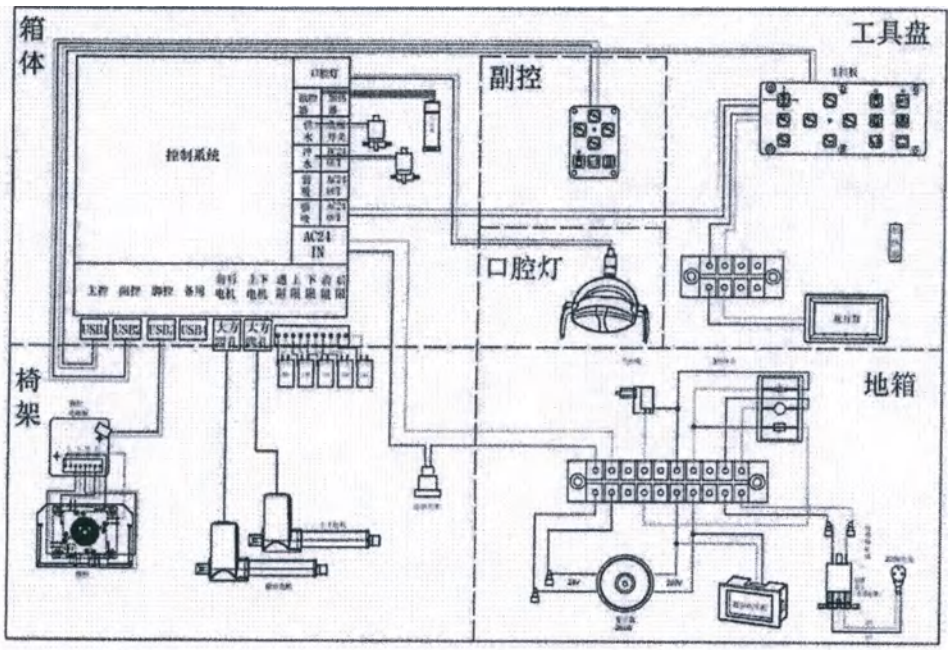

Figures

控制系统：Control system

口腔灯：Operation light

温控器：Temperature controller

供水：Cup filling

冲水：Cuspidor flush

弱吸：Weak suction

强吸：Strong suction

加热器：Heater

负压开关：Negative pressure switch

ООО ЦИРМИ INFO@CIRMI.RU WWW.GOSZDRAVNADZOR.RU

主控：Main control

副控：Assistant control

脚控：Foot control

备用：Spare

前后电机：Front and rear motor

上下电机：Up and down motor

遇阻：Blocked

上限：Upper limit

下限：Lower limit

前限：Front limit

后限：back limit

大方四孔：Large square four-hole

主控板：Main Control Board

副控板：Assistant Control Board

脚控板：Foot Control Board

仰俯电机：Tilt motor

升降电机：Lifting motor

遇阻极限开关：Resistance limit switch

上升极限开关：Up-limit switch

下降极限开关：Lowering limit switch

前俯极限开关：Front pitch limit switch

后仰极限开关：Rear tilt limit switch

ООО ЦИРМИ INFO@CIRMI.RU WWW.GOSZDRAVNADZOR.RU

口腔灯：Operation light

热水器：Water Heater

供水电磁阀：Water supply magnetic

冲水电磁阀：Cuspidor flush magnetic

光固化：Curing light

观片灯：

热水器：X-ray film viewer

洁牙机：Scaler

电压显示表：Voltage display meter

气控：Air control

关：Close

电控：Electric control

黑色线：Black line

红色线：Red line

气控电：Pneumatic control

变压器 280V：Transformer 280V

电压插座：Voltage sockets

电源线：Power cord

ООО ЦИРМИ INFO@CIRMI.RU WWW.GOSZDRAVNADZOR.RU

11. SAFETY WARNING

11.1 Warning sign

Please observe the warnings and safety instructions, so as to avoid personal injury or property damage. These tips use the following special signs:

⚠ Warning
Personnel Injury Warning May result in a risk of minor to serious injury to personnel.

⚠ Attention
Property damage warning A hazardous condition that may result in damage to this equipment or an item in another operating environment.

Description
Operation help tips Application tips and other useful information.

11.2 Tips on the equipment

11.2.1 The equipment nameplate is marked with the following conformity:

Note that accompanying documentation for the equipment

Model B parts

11.2.2 The outer packaging wooden box is marked with the following symbols:

ООО ЦИРМИ INFO@CIRMI.RU WWW.GOSZDRAVNADZOR.RU

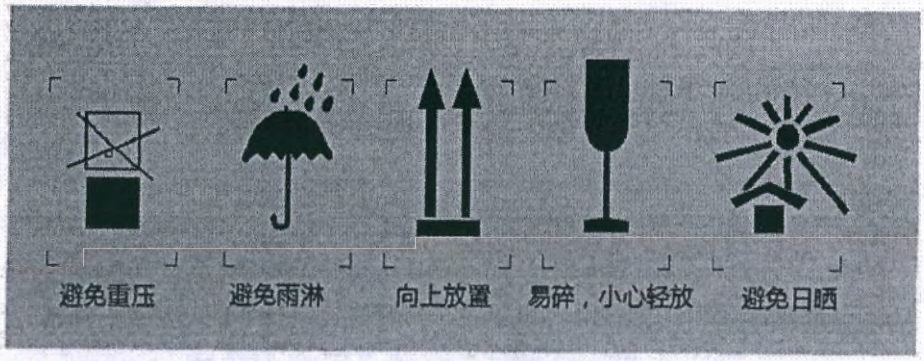

1、Equipment quality: To ensure patient safety, only drinking water and dry, oil-free medical gases can be supplied to the equipment. To ensure that the water quality in this equipment meets medical requirements and national statutory requirements, users must be responsible for water quality and regularly check water quality.

2、Patient chair: The maximum load of the patient chair is 150kg. The patient's limbs must be placed on the seat cushion.

3、Vent: The vents of the equipment must not be blocked, otherwise it will affect the air circulation. It may cause the equipment to overheat. Do not spray liquid such as disinfectant into the vents, so as to avoid malfunction of the equipment.

4、Electromagnetic compatibility: Electromagnetic compatibility: Portable and mobile high-frequency communication tools can affect medical electronics. Therefore, mobile communication tools such as mobile phone should not be used in clinics and hospital areas.If using an external high-frequency surgical device, do not place it on the hanging of this device.

5.Input water sample port

ООО ЦИРМИ INFO@CIRMI.RU WWW.GOSZDRAVNADZOR.RU

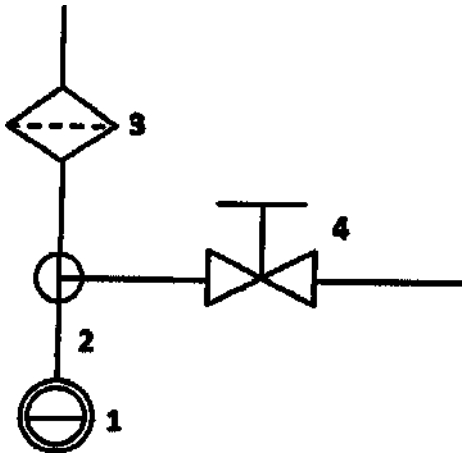

Description:

1, Input water supplied by domestic drinking water

2, Input water connection port

3, Water particulate filter

4, Input water sampling connection port

6. Users must configure their own dental chair waste water discharge system terminal silver amalgam separator.

7. If you need to add functional accessories to the machine "such as scaler , curing light, etc., the selected accessories or instruments must be CE certified quality products.

12. EMC description

Notice

- BZ637 dental unit complies with the relevant requirements of YY0505-2012 standard electromagnetic compatibility.
- The user should install and use it according to the electromagnetic compatibility information provided by the accompanying documents.
- Portable and mobile RF communication equipment may affect the performance of the BZ637 dental unit. Avoid strong electromagnetic interference when using it, such as

ООО ЦИРМИ INFO@CIRMI.RU WWW.GOSZDRAVNADZOR.RU

close to mobile phone, microwave ovens, etc.;

- The guidelines and manufacturer's declaration are detailed in the attachment.

Warning:

- The BZ637 dental unit should not be used close to or stacked with other equipment. If it must be used close or stacked, it should be observed to verify that it can operate normally under its used configuration.
- Except for the cables sold by the manufacturer of the BZ637 dental unit as spare parts for internal components, the use of accessories and cables other than those specified may result in an increase in emission of the BZ637 dental unit or a decrease in immunity.
- The use of accessories or cables outside the regulations with the BZ637 dental unit may result in an increase in the emission of the BZ637 dental unit or a decrease in immunity.

APPENDIX:

No	Name	Length (m)	Whether to block	备注
1	power cable	1.8	No	/
2	Trolley connection cable	2.5	NO	/
3	Foot switch cable	1.7	No	/

Guidelines and manufacturer's declaration-electromagnetic emissions

ООО ЦИРМИ INFO@CIRMI.RU WWW.GOSZDRAVNADZOR.RU

The BZ637 dental unit is expected to be used in the following electromagnetic environment. The purchaser or user of the BZ637 dental unit should ensure that it is used in this electromagnetic environment:		
Test	**Compliance**	**Electromagnetic environment-guide**
GB 4824 RF emission	1set	The BZ637 dental unit uses RF energy only for its internal functions. Therefore, its RF emission is very low and may not cause any interference to nearby electronic equipment.
GB 4824 RF emission	class B	The BZ637 dental unit is suitable for use in all facilities, including households and directly connected to the residential public low-voltage power supply network for households.
GB 17625.1 Harmonic emission	Class A	
GB 17625.2 Voltage fluctuation/flicker emission	conform	

Guidelines and manufacturer's declaration-electromagnetic immunity			
The BZ637 dental unit is expected to be used in the following electromagnetic environment. The purchaser or user of the BZ637 dental unit should ensure that it is used in this electromagnetic environment:			
Immunity test	**IEC 60601 test level**	**Coincidence level**	**Electromagnetic environment-guide**
Electrostatic discharge (ESD) GB/T 17626.2	±6 kV Contact discharge ±8 kV Air discharge	±6 kV Contact discharge ±8 kV Air discharge	The floor should be wood, concrete or ceramic tiles. If the floor is covered with synthetic material, the relative humidity should be at least 30%.

ООО ЦИРМИ INFO@CIRMI.RU WWW.GOSZDRAVNADZOR.RU

Electrical fast transient burst GB/T 17626.4	±2kV To the power cord ±1kV To input/output lines	±2kV To the power cord	The network power supply should have the quality used in a typical commercial or hospital environment.
surge GB/T 17626.5	±1 kV differential mode voltage ±2 kV common mode voltage	±1 kV differential mode voltage ±2 kV common mode voltage	The network power supply should have the quality used in a typical commercial or hospital environment.
Voltage sag, short-term interruption and voltage change on the power input line GB/T 17626.11	<5% UT for 0.5 circle (On UT, >95% dip) 40% UT for 5 circle (On UT, 60% dip) 70% UT for 25 circle (On UT, a 30% dip) <5% UT for 5s (On UT, >95% dip)	<5% UT for 0.5 circle (on UT, >95% dip) 40% UT for 5 circle (on UT, 60% dip) 70% UT for 25 circle (at UT, 30% dip) <5% UT for 5s (on UT, >95% dip)	The network power supply should have the quality used in a typical commercial or hospital environment. If the user of the BZ637 dental unit needs continuous operation during the power interruption, it is recommended that the BZ637 dental unit use uninterrupted power supply or battery power supply.
Power frequency magnetic field (50/60Hz) GB/T 17626.8	3A/m	3A/m,50Hz	The power frequency magnetic field should have the level characteristics of the power frequency magnetic field in a typical place in a typical commercial or hospital environment.
Note: UT refers to the AC network voltage before the test voltage is applied			

ООО ЦИРМИ INFO@CIRMI.RU WWW.GOSZDRAVNADZOR.RU

Guidelines and manufacturer's declaration-electromagnetic immunity			
The BZ637 dental unit is expected to be used in the following electromagnetic environment. The purchaser or user of the BZ637 dental unit should ensure that it is used in this electromagnetic environment:			
Immunity test	**IEC 60601 test level**	**Coinciden ce level**	**Electromagnetic environment-guide**
RF传导 GB/T 17625.6	3 Vrms 150 kHz to 80 MHz	3 Vrms	Portable and mobile RF communication equipment should not be used closer to any part of the BZ637 dental unit than the recommended isolation distance, including cables. The distance should be calculated by the formula corresponding to the transmitter frequency. Recommended isolation distance $d = 1.2\sqrt{P}$
RF辐射 GB/T 17626.3	3 V/m 80 MHz to 2,5 GHz	3 V/m	$d = 1.2\sqrt{P}$ 80 MHz to 800 MHz $d = 2.3\sqrt{P}$ 800 MHz to 2,5 GHz Among them, P is the maximum output rated power of the transmitter provided by the transmitter manufacturer, in watts (W), and d is the recommended isolation distance, in meters (m). b The field strength of the fixed RF transmitter is determined by surveying the electromagnetic field a, and in each frequency range b should be lower than the compliance level. Interference may occur in the vicinity of equipment marked with the following symbols.

ООО ЦИРМИ INFO@CIRMI.RU WWW.GOSZDRAVNADZOR.RU

Note 1: At 80MHz and 800MHz, the higher frequency band formula is used.

Note 2: These guidelines may not be suitable for all situations. Electromagnetic propagation is affected by absorption and reflection from buildings, objects and human bodies.

a Strong fixed transmitting airports, such as base stations for wireless (cellular/cordless) telephones and ground mobile radios, amateur radio, AM (amplitude modulation) and FM (frequency modulation) radio broadcasting, and television broadcasting, etc. The field strength is theoretically impossible Predict accurately. In order to assess the electromagnetic environment of fixed RF transmitters, a survey of electromagnetic fields should be considered. If the measured field strength of the BZ637 dental unit is higher than the RF compliance level of the above application, the BZ637 dental unit should be observed to verify its normal operation. If abnormal performance is observed, supplementary measures may be necessary, such as reorienting or positioning the BZ637 dental unit.

b In the entire frequency range of 150KHz ~ 80MHz, the field strength should be less than 3 V/m.

Recommended isolation distance between portable and mobile RF communication equipment and BZ637 dental unit

The BZ637 dental unit is expected to be used in an electromagnetic environment where radiated RF disturbances are controlled. According to the maximum output power of the communication equipment, the purchaser or user of the BZ637 dental unit can prevent electromagnetic interference by maintaining the minimum distance between the portable and mobile RF communication equipment (transmitter) and the BZ637 dental unit as recommended below.

Rated maximum output power of the transmitter/W	**Corresponding to the isolation distance of the transmitter at different frequencies/m**		
	150 kHz ~ 80 MHz $d = 1.2\sqrt{P}$	**80 MHz ~ 800 MHz** $d = 1.2\sqrt{P}$	**800 MHz ~ 2,5 GHz** $d = 2.3\sqrt{P}$
0,01	0,12	0,12	0,23
0,1	0,38	0,38	0,73
1	1,2	1,2	2,3
10	3,8	3,8	7,3
100	12	12	23

ООО ЦИРМИ INFO@CIRMI.RU WWW.GOSZDRAVNADZOR.RU

For the transmitter rated maximum output power not listed in the above table, the recommended isolation distance d, in meters (m), can be determined by the formula in the corresponding transmitter frequency column, where P is provided by the transmitter manufacturer The maximum output rated power of the transmitter, in watts (W).

Note 1: At 80 MHz and 800 MHz, the higher frequency range formula is used.

Note 2: These guidelines may not be suitable for all situations. Electromagnetic propagation is affected by absorption and reflection from buildings, objects and human bodies.

Software information

2. Software name: Dental Unit Control System

This software is based on the single-chip CMS80F261A as the core control unit. Through the scanning processing of the buttons, it can realize the lifting and lowering of the upper and lower motors, the pitching of the backrest motor, the switching functions of water supply, oral light, film viewing light, heating and so on.

Software Verification Program

(1) Up and down motor lift, backrest motor pitch control: correspondingly press the "UP, DN, BU, BD" buttons

(2) Water cup, stasis flushing, heating, oral light, film viewing light control: correspondingly press the "CUP, WATER, HEAT, LIGHT, WATCH" buttons

(3) The dental chair encounters resistance control: when the chair frame is lowered to the object, it can automatically stop and move upward for a certain distance.

3. Model specification: SH-M100

4. Release version name: SH-CKE V15-1.0; Release version date: 2021-8-19

5. Security level: A level. The reasons are as follows:

A. The intended use of the software is to control the lifting of the dental chair and the LED operation light of the dental unit, the water supply and flushing, the heating function and the switch of the film viewer to assist diagnosis and treatment.

B. The functions of the software include controlling the lifting of the dental chair, tilting the backrest, switching the LED operation light, switching the bowl rinsing, switching the cup filling, turning on the heating, and switching the film viewer.

C. If the software fails, it may cause the following consequences:

1) If the lifting and pitching fails, the dental chair may not be able to lift or pitch, and the position of the dental chair will be maintained

ООО ЦИРМИ INFO@CIRMI.RU WWW.GOSZDRAVNADZOR.RU

In the original position, it will not lift or pitch by itself:

2) The LED operation light fails to switch on, and the LED operation light may not be turned on. You can use the mechanical button that comes with the LED operation light turn off the LED operation light, there will be no phenomenon of the dental lamp turning on or off by itself;

3) The phlegm flushing water switch is invalid, and the flushing water may not be turned on or off, and it will not appear

4) The switch cup filling is invalid, and the cup filling may not be turned on or off;

5) Turning on the heating fails, the mouthwash heating function may not be turned on, but it will not affect the water supply of the mouthwash;

6) The film viewer switch fails, it may not be able to turn on the film viewer, you can turn off the film viewer through the mechanical button that comes with the film viewer;

6. The software is a software component without structural functions

型号/Model	图片/Picture	口腔灯 /Operation Light	转臂平衡臂 /Arm set	椅架 /Chair base
BZ637 STANDARD	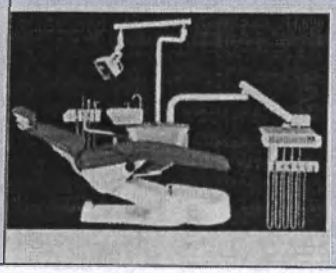	Luxury sensor operation light (yellow and white light)	same	same

ООО ЦИРМИ INFO@CIRMI.RU WWW.GOSZDRAVNADZOR.RU

BZ637 LUXURY	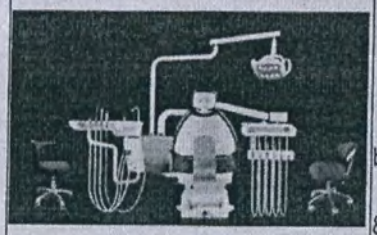	LED sensor light (8 imported bulbs, yellow & white light)	same	same

皮垫 /cushion set	机箱 /side box	工具盘 /instrument tray	副控 /assistant control	脚踏 /foot control	医生椅/ Doctor' s stool
Seamless PU upholstery	same	different, without independent water heater	same	same	Luxury dentist stool (MB2)
Luxury microfiber leather	same	different, with independent water heater	same	same	Luxury dentist stool (MB1) + Comfortable Nurse stool (MB3)

ООО ЦИРМИ INFO@CIRMI.RU WWW.GOSZDRAVNADZOR.RU

Authorized representative in the Russian Federation Stomatorg LLC, 117485, Russia, Moscow, st. Profsoyuznaya 88/20 floor a1, q.I, room 35, tel. 8(495) 620-97-34, e-mail: mail@stomatorg.ru

ООО ЦИРМИ INFO@CIRMI.RU WWW.GOSZDRAVNADZOR.RU

Письменный перевод выполнен с английского и китайского языков на русский язык

Нотариальный акт

Нотариат «Гуанчжоу», г. Гуанчжоу, провинция Гуандун, КНР

ИНСТРУКЦИЯ ПО ЭКСПЛУАТАЦИИ

Установка стоматологическая BZ637

Производитель: «Гуанчжоу Фэндань Медикал Экуипмент Ко., Лтд.»
(Guangzhou Fengdan Medical Equipments Co., Ltd.)

Внимательно ознакомьтесь с руководством до начала работы

Компания «Гуанчжоу Фэндань Медикал Экуипмент Ко., Лтд.» (Guangzhou Fengdan Medical Equipments Co., Ltd.) является профессиональным производителем, который занимается исследованиями, разработкой, производством и продажей стоматологической продукции. Местонахождение компании – г. Гуанчжоу (Guangzhou), сеть маркетинговых услуг охватывает весь Китай (China) и более 50 стран и регионов мира.

Юйфан Чэнь (Yufang Chen) является законным представителем компании «Гуанчжоу Фэндань Медикал Экуипмент Ко., Лтд.» (Guangzhou Fengdan Medical Equipment Co., Ltd.), который предоставил настоящее руководство пользователя для данной стоматологической установки, модель BZ637, и проставил свою подпись в руководстве.
Руководство пользователя (см. приложение).

Подпись */подпись/*

Печать /Круглая печать: Нотариат «Гуанчжоу», г. Гуанчжоу, провинция Гуандун, КНР/

ООО ЦИРМИ INFO@CIRMI.RU WWW.GOSZDRAVNADZOR.RU

НОТАРИАЛЬНОЕ СВИДЕТЕЛЬСТВО

(2022)YGGZ, № 113183

Заявитель: «Гуанчжоу Фэндань Медикал Экуипмент Ко., Лтд.» (Guangzhou Fengdan Medical Equipments Co., Ltd.), адрес: д. 286, Цайсинь-Роуд, поселок Ланьхэ, район Наньша, г. Гуанчжоу, провинция Гуандун, 511480 КНР (286 Caixin Road, Lanhe Town, Nansha district Guangzhou City, Guangdong Province 511480, P.R.China)

Законный представитель: Чэнь Юйфан (Chen Yufang), пол: женский, дата рождения: 05 февраля 1962 г., удостоверение личности № 442524196202070023.

Выдано под нотариальное заверение: подпись и печать

Настоящим я, государственный нотариус, удостоверяю, что Чэнь Юйфан (Chen Yufang), законный представитель компании «Гуанчжоу Фэндань Медикал Экуипмент Ко., Лтд.» (Guangzhou Fengdan Medical Equipments Co., Ltd), явилась лично в нашу нотариальную контору и проставила свою подпись и печать на вышеуказанном РУКОВОДСТВЕ для Установки стоматологической BZ637 05 сентября 2022 г. в моем присутствии.

Нотариальная контора Гуанчжоу (Guangzhou)
г. Гуанчжоу, провинция Гуандун (Guangzhou City, Guangdong Province)
Китайская Народная Республика (The People's Republic of China)
Нотариус: ДУЦЗЮНЬЯНЬ (DUJUNYAN)
06 сентября 2022 г.

3129199

IV44379928

ООО ЦИРМИ INFO@CIRMI.RU WWW.GOSZDRAVNADZOR.RU

НОТАРИАЛЬНОЕ СВИДЕТЕЛЬСТВО

(2022)YGGZ, № 113184

Заявитель: «Гуанчжоу Фэндань Медикал Экуипмент Ко., Лтд.» (Guangzhou Fengdan Medical Equipments Co., Ltd.), адрес: д. 286, Цайсинь-Роуд, поселок Ланьхэ, район Наньша, г. Гуанчжоу, провинция Гуандун, 511480 КНР (286 Caixin Road, Lanhe Town, Nansha district Guangzhou City, Guangdong Province 511480, P.R.China)

Законный представитель: Чэнь Юйфан (Chen Yufang), пол: женский, дата рождения: 07 февраля 1962 г., удостоверение личности № 442524196202070023.

Выдано под нотариальное заверение: соответствие переведенной копии оригиналу документа

Настоящим удостоверяется, что прилагаемый перевод нотариального свидетельства (2022)YGGZ, № 113183, на английский язык соответствует оригиналу настоящего нотариального свидетельства на китайском языке.

Нотариальная контора Гуанчжоу (Guangzhou)
г. Гуанчжоу, провинция Гуандун (Guangzhou City, Guangdong Province)
Китайская Народная Республика (The People's Republic of China)
Нотариус: ДУЦЗЮНЬЯНЬ (DUJUNYAN)
06 сентября 2022 г.

IV44379930

ООО ЦИРМИ INFO@CIRMI.RU WWW.GOSZDRAVNADZOR.RU

Наименование изделия: **Установка стоматологическая, варианты исполнения:**

Установка стоматологическая BZ637 Standart, в составе:

1. Кресло пациента, в составе:

- Основание кресла (Chair base)
- Спинка кресла (Chair back): обивка стандартная Seamless PU upholstery или обивка мягкая Luxury microfiber (при необходимости)
- Сидение кресла (Seat): обивка стандартная Seamless PU upholstery или обивка мягкая Luxury microfiber (при необходимости)
- Подголовник (Headrest): обивка стандартная Seamless PU upholstery или обивка мягкая Luxury microfiber (при необходимости)
- Подлокотник (Armrest) – не более 2 шт.
- Модуль напольный:

встроенный (Built-in floor module) или отдельностоящий (Built-out floor module) (при необходимости)

2. Ножная педаль управления креслом (Foot control pedal)

3. Модуль врача подвесной или независимый подкатной карт (Doctor unit hanging or movable cart) (при необходимости), в составе:

- Панель управления модуля врача (Control panel of the dentist unit)
- Держатель для инструментов (Instrument holder)
- Силиконовый коврик для инструментов (Silicone tool mat) - не более 2 шт.
- Негатоскоп (X-ray viewer) (при необходимости)
- Трехфункциональный пистолет (3-way syringe)
- Шланги наконечников: без фиброоптики или с фиброоптикой (Handpiece tubes: without fiber optics or with fiber optics) – не более 6 шт. (при необходимости)
- Скалер (Scaler) (при необходимости)
- Полимеризационная лампа (Curing light) (при необходимости)
- Наконечник турбинный с фиброоптикой или без фиброоптики (Turbine handpiece with fiber optics or without fiber optics) - не более 6 шт. (при необходимости)
- Наконечник угловой: с фиброоптикой, без фиброоптики (Angular handpiece: with fiber optics, without fiber optics) - не более 6 шт., (при необходимости)
- Наконечник прямой: с фиброоптикой, без фиброоптики (Straight handpiece: with fiber optics, without fiber optics) - не более 6 шт., (при необходимости)
- Электрический микромотор (Electric motor) (при необходимости)

4. Видеокамера интраоральная (Intraoral video camera) (при необходимости)

5. Монитор (monitor) (при необходимости)

6. Модуль гидроблока (Main side Box), в составе:

- Гидроблок (Side Box)
- Керамическая плевательница (Ceramic Cuspidor)
- Бутылка для воды (Water bottle)
- Трубка для наполнения стакана (Cup filling tube)

ООО ЦИРМИ INFO@CIRMI.RU WWW.GOSZDRAVNADZOR.RU

- Аспирационный блок (Suction head)

7. Модуль ассистента (Assistant unit), в составе:
- Трехфункциональный пистолет (3-way syringe)
- Панель управления модуля ассистента (Control panel of the assistant unit)
- Шланг пылесоса (Vacuum cleaner hose)
- Шланг слюноотсоса (Saliva ejector hose)
- Полимеризационная лампа (Curing light) (при необходимости)
- Кронштейн для установки светильника (Horizontal bracket for fixing the luminaire)
- Светильник светодиодный (LED light) или сенсорный светодиодный светильник (LED sensor light) (при необходимости)

8. Стул врача MB2 (Dentist stool MB2)
Стул ассистента MB2 (Assistant stool MB2) (при необходимости)

Установка стоматологическая BZ637 Luxury, в составе:

1. Кресло пациента, в составе:
- Основание кресла (Chair base)
- Спинка кресла (Chair back): обивка мягкая Luxury microfiber или обивка microfiber (при необходимости)
- Сидение кресла (Seat): обивка мягкая Luxury microfiber или обивка microfiber (при необходимости)
- Подголовник (Headrest): обивка мягкая Luxury microfiber или обивка microfiber (при необходимости)
- Подлокотник (Armrest) – не более 2 шт.
- Модуль напольный:
встроенный (Built-in floor module) или отдельностоящий (Built-out floor module) (при необходимости)

2. Ножная педаль управления креслом (Foot control pedal)

3. Модуль врача (Doctor unit), в составе:
- Подвесной или независимый подкатной карт (hanging or movable cart) - (при необходимости)
- Панель управления модуля врача (Control panel of the dentist unit)
- Держатель для инструментов (Instrument holder)
- Силиконовый коврик для инструментов (Silicone tool mat) - не более 2 шт.
- Негатоскоп (X-ray viewer) (при необходимости)
- Трехфункциональный пистолет (3-way syringe)
- Шланги наконечников: без фиброоптики или с фиброоптикой (Handpiece tubes: without fiber optics or with fiber optics) – не более 6 шт. (при необходимости)
- Скалер (Scaler) (при необходимости)
- Полимеризационная лампа (Curing light) (при необходимости)
- Наконечник турбинный с фиброоптикой или без фиброоптики (Turbine handpiece with fiber optics or without fiber optics) - не более 6 шт. (при необходимости)

ООО ЦИРМИ INFO@CIRMI.RU WWW.GOSZDRAVNADZOR.RU

- Наконечник угловой: с фиброоптикой, без фиброоптики (Angular handpiece: with fiber optic, without fiber optics) - не более 6 шт., (при необходимости)
- Наконечник прямой: с фиброоптикой, без фиброоптики (Straight handpiece: with fiber optics, without fiber optics) - не более 6 шт., (при необходимости)
- Электрический микромотор (Electric motor) (при необходимости)

4. Видеокамера интраоральная (Intraoral video camera) (при необходимости)

5. Монитор (monitor) (при необходимости)

6. Модуль гидроблока (Main side Box), в составе:
- Гидроблок (Side Box)
- Керамическая плевательница (Ceramic Cuspidor)
- Бутылка для воды (Water bottle)
- Трубка для наполнения стакана (Cup filling tube)
- Аспирационный блок (Suction head)

7. Модуль ассистента (Assistant unit), в составе:
- Трехфункциональный пистолет (3-way syringe)
- Панель управления модуля ассистента (Control panel of the assistant unit)
- Шланг пылесоса (Vacuum cleaner hose)
- Шланг слюноотсоса (Saliva ejector hose)
- Полимеризационная лампа (Curing light) (при необходимости)
- Кронштейн для установки светильника (Horizontal bracket for fixing the luminaire)
- Светильник светодиодный (LED light) или сенсорный светодиодный светильник (LED sensor light) (при необходимости)

8. Стул врача MB 1 (Dentist stool MB 1)
9. Стул ассистента MB 3 (Assistant stool MB 3) (при необходимости)

Назначение:
Стационарное устройство, предназначенное для выполнения стоматологических действий над пациентом. Установки стоматологические используются в комплекте с наконечниками в больницах и стоматологических клиниках для диагностики, лечения стоматологических заболеваний и проведения хирургических операций в стоматологии.

Описание изделия:
Установки стоматологические используются в комплекте с наконечниками в больницах и стоматологических клиниках для диагностики, лечения стоматологических заболеваний и проведения хирургических операций в стоматологии.
Установки стоматологические управляются автоматически с помощью ПК и оснащены сверхтихим низковольтным двигателем постоянного тока и газовой пружиной, а также комплектуются следующим оборудованием:
два комплекта соединителей турбинных наконечников NSK с четырьмя отверстиями;
один комплект низкоскоростных наконечников с четырьмя отверстиями, с газовым мотором;

ООО ЦИРМИ INFO@CIRMI.RU WWW.GOSZDRAVNADZOR.RU

трехфункциональные пистолеты для холодных и горячих инфузий, по одному комплекту каждого типа пистолетов;
система количественного контроля (задается на ПК в виде ацикличности) для системы орошения полости рта с постоянной температурой;
устройство для предотвращения обратного забора жидкости и система водяного фильтра стоматологического сверла;
цельнокерамическая плевательница;
слюноотсос с сильной и слабой тягой, по одному комплекту каждого типа слюноотсоса;
светильник стоматологический (холодный свет), один комплект;
негатоскоп, один комплект;
стул врача.

Показания к применению:
Установки стоматологические используются в комплекте с наконечниками в больницах и стоматологических клиниках для диагностики, лечения стоматологических заболеваний и проведения хирургических операций в стоматологии.

Противопоказания медицинского изделия:
- Использование полимеризационной мини-светодиодной лампы:
• Не рекомендуется смотреть на свет, излучаемый светодиодом. Это может повредить зрение. Не следует проводить процедуру светоотверждения лицам, страдающим или перенесшим ранее фотобиологические реакции, или лицам, которые в настоящее время принимают препараты, повышающие чувствительность.

Информация о потенциальных пользователях медицинского изделия:
- Обученные стоматологи и/или зубные техники и ассистенты.

Информация о пациентах:
- взрослые, дети от 3-х лет;
- вес: общий вес пациента не должен превышать 135 кг;
- состояние здоровья: стоматолог должен осмотреть пациента и принять решение о наличии показаний или противопоказаний к дальнейшему лечению;
- область применения: полость рта пациента.

При полном соблюдении данной инструкции побочные действия отсутствуют.

ООО ЦИРМИ INFO@CIRMI.RU WWW.GOSZDRAVNADZOR.RU

СОДЕРЖАНИЕ

ПРЕДИСЛОВИЕ.....7

1. ИНФОРМАЦИЯ ОБ ИЗДЕЛИИ.....11

2. ТЕХНИЧЕСКИЕ ХАРАКТЕРИСТИКИ.....15

3. ОСНОВНЫЕ ИНСТРУКЦИИ ПО ЭКСПЛУАТАЦИИ.....17

4. ПАНЕЛЬ УПРАВЛЕНИЯ.....22

5. УСТАНОВКА ИЗДЕЛИЯ.....29

6. ТЕХНИЧЕСКОЕ ОБСЛУЖИВАНИЕ.....32

7. ОБЩИЕ НЕИСПРАВНОСТИ И СПОСОБЫ ИХ УСТРАНЕНИЯ.....34

8. УПАКОВОЧНАЯ ВЕДОМОСТЬ.....35

9. СХЕМЫ ВОДНОЙ И ВОЗДУШНОЙ СИСТЕМ УСТАНОВКИ.....36

10. СХЕМА ЭЛЕКТРИЧЕСКОЙ СИСТЕМЫ УСТАНОВКИ.....38

11. ПРЕДУПРЕЖДЕНИЕ О СОБЛЮДЕНИИ ТЕХНИКИ БЕЗОПАСНОСТИ.....40

12. РУКОВОДСТВО ПО ЭЛЕКТРОМАГНИТНОЙ СОВМЕСТИМОСТИ (ЭМС).....42

ООО ЦИРМИ INFO@CIRMI.RU WWW.GOSZDRAVNADZOR.RU

ПРЕДИСЛОВИЕ

Перед использованием изделия внимательно изучите данное Руководство и сохраните его для дальнейших консультаций. При использовании изделия следует строго соблюдать правила его эксплуатации и обслуживания

Следует особенно внимательно изучить все разделы с пометками «Внимание!» и «Осторожно!» и строго следовать изложенным в ним инструкциям для предотвращения возможного получения травм операторами и/или пациентами и возможного повреждения оборудования.

Если оборудование выйдет из строя, необходимо своевременно связаться с вашим местным дилером или с нашей компанией.

МЕРЫ БЕЗОПАСНОСТИ

- 1. Внимательно ознакомьтесь с руководством пользователя перед началом работы.
- 2. Данное оборудование идеально подходит для стоматологических больниц и клиник. К работе с оборудованием допускается только квалифицированный персонал (например, врач). Данное оборудование подходит только для диагностики и лечения заболеваний полости рта.
- 3. Кабель розетки питания должен быть сконфигурирован как стандартный, а провод заземления – надежно закреплен. Оборудование не предназначено для подключения к другим мобильным устройствам.
- После работы отключайте источники воды, газа и главный переключатель питания.
- Категорически запрещается включать подогреватель воды для полоскания рта с постоянной температурой, когда перекрыта подача воды.
- Прежде чем наполнить бутылку водой, необходимо выключить газовый переключатель бутылки для воды.
- 4. При проектировании данного изделия было учтено влияние электромагнитных помех. Для обеспечения нормального применения высокочастотное электрическое сигнальное оборудование должно находиться вдали от источников помех во время работы.

- 1. Сжатый воздух, который подается в стоматологическую установку, должен быть очищен от масла, а другие гигиенические показатели должны соответствовать применимым требованиям. Компрессоры, подающие сжатый воздух, являются автономными и должны фильтроваться через фильтр 23 мкм.
- 2. Во время работы стоматологической установки следите за отсутствием препятствий во время перемещения.
- 3. Диаметр пор водяного фильтра, используемого в стоматологической установке, составляет 85 мкм; тем не менее, воду в редукционном клапане фильтра необходимо сливать один раз в неделю, а картридж водяного фильтра и фильтра системы слабого всасывания следует очищать один раз в месяц.
- 4. Рукоятку и носик трехфункционального пистолета помещают в стерилизационный пакет перед дезинфекцией, а затем стерилизуют паром высокого давления 135 °C (2 бар); время дезинфекции не менее 15 минут.
- 5. Не укладывайте тяжелые предметы на держатель для инструментов.

ООО ЦИРМИ INFO@CIRMI.RU WWW.GOSZDRAVNADZOR.RU

- 6. При работе с внешним устройством каждый раз отключайте питание от стоматологической установки, чтобы избежать травм из-за неисправности и предотвратить случайное нажатие кнопки управления.
- 7. Больница или клиника, в которой используется стоматологическая установка, должна быть оборудована или подключена к блоку отделения амальгамы в системе дренажа стоматологических отходов.
- 8. Выполняйте плановое техническое обслуживание ежеквартально. При замене электрических компонентов или во время технического обслуживания и очистки необходимо отключать питание.
- 9. Запрещается использовать данное устройство в присутствии легковоспламеняющегося анестезирующего газа, смешанного с воздухом, кислородом или оксидом азота.
- 10. Если необходимо установить в стоматологическую установку дополнительные функциональные принадлежности, например, скалер, полимеризационную лампу и т.д. или другие инструменты, их качество должно быть сертифицировано знаком CE.
- 11. Требования к условиям транспортировки и хранения:
- а) При транспортировке установите изделие вертикально; обращайтесь с изделием с осторожностью, защищайте от дождя.
- 12. Условия хранения: влажность не выше 80 %; беречь от воздействия агрессивных газов; обеспечить надлежащую вентиляцию. Оборудование должно храниться правильно, чтобы сохранить хорошее рабочее состояние. Производитель не несет ответственности за неправильное применение, небрежность или использование оборудования не по назначению.
- 13. Соответствующие сточные воды и мусор необходимо утилизировать в соответствии с местными требованиями охраны окружающей среды.
- 14. Техническое обслуживание данной модели должно осуществляться профессиональным техническим персоналом, уполномоченным компанией-производителем. Разборка и ремонт могут привести к фатальному повреждению оборудования, что аннулирует гарантию, предоставленную нашей компанией.
- 15. Не прикасайтесь к лампочке голой рукой. Чтобы избежать ожогов, надевайте защитные перчатки и заменяйте лампу после того, как она остынет. Категорически запрещается прикасаться рукой или металлическим устройством к плате ПК и электронным компонентам.
- 16. Давление стоматологической установки устанавливается на заводе, и пользователям-непрофессионалам запрещается регулировать его по своему желанию.
- 17. Кресло пациента имеет свой предел перемещений, и пользователям-непрофессионалам запрещается регулировать его по своему желанию.
- 18. Кресло следует очищать влажной тканью и нейтральным моющим средством, чтобы кожаная обивка оставалась мягкой и эластичной, а на металлических частях не появлялась коррозия. Детали из ПУ и АБС-пластика очищают мягкой тканью, смоченной в мыльной воде; металлические детали очищают мягкой тканью, смоченной в мыльной воде, или восковой пастой для полировки автомобилей.
- 19. Кресло пациента выдерживает вес 135 кг. При перегрузке кресло не функционирует надлежащим образом.
- 20. Давление подаваемого воздуха составляет 0,6～0,8 МПа, давление воды составляет 0,2～0,4 МПа. Необходимо использовать источник чистой воды.
- 21. Регулярно проверяйте оборудование, чтобы проверить отсутствие утечек в модуле гидроблока или шланге подачи воды на держатель для инструментов.

ООО ЦИРМИ INFO@CIRMI.RU WWW.GOSZDRAVNADZOR.RU

- 22. Портативные и мобильные средства высокочастотной связи могут влиять на медицинское электронное оборудование. Поэтому запрещается использовать устройства мобильной связи, например, мобильные телефоны, в клиниках и больницах. При использовании внешнего высокочастотного хирургического устройства не размещайте его на подвеске данного оборудования.
- **Примечание:** запрещается разбирать устройство непрофессиональным пользователям. Компания предоставляет принадлежности только клиентам, заключившим договор на выполнение ремонта.

Лечебно-диагностическое помещение должно быть чистым, сухим и проветренным. Убедитесь, что стоматологическая установка опирается на ровную, твердую поверхность.

Размер медицинского оборудования (длина × ширина × высота) составляет 2000×1600×2000 мм, диапазон перемещения: 2500×1800×2300 мм. Минимальные размеры лечебно-диагностического помещения: 3500×3000×2800 мм.

Под землей, в месте установки заземляющей коробки, должны находиться впускные и выпускные линии водо-, газо- и электроснабжения установки, распределенные в диапазоне 180×160 мм. Впускной водяной патрубок и впускной воздухопровод выполнены в виде полиуретановых труб диаметром 8×5, а дренажные трубы представляют собой резиновые шланги диаметром 16 мм.

Гарантия

Пользователь обязан регулярно проводить техническое обслуживание оборудования для обеспечения безопасности эксплуатации и надежности функционирования, а также достаточной защиты безопасности и здоровья пациентов, пользователей и другого персонала.

Работы по техническому обслуживанию оборудования должны выполняться только представителями производителя или дилерами, уполномоченными производителем. В случае повреждения деталей, влияющих на безопасность оборудования, для их замены необходимо использовать оригинальные детали.

Производитель гарантирует соответствие изделия требованиям нормативно-технической документации при условии, что пользователь соблюдает условия транспортировки, хранения и эксплуатации! Гарантийный срок составляет 12 месяцев с даты продажи. Производитель гарантирует отсутствие производственных дефектов.

ВНИМАНИЕ! Данное медицинское изделие должно использоваться в соответствии с инструкцией по эксплуатации. Производитель не несет ответственности за ошибки и повреждения, возникшие в результате ненадлежащего использования.

Оборудование предназначено для эксплуатации квалифицированными специалистами и применяется для стоматологической диагностики и лечения. Запрещается эксплуатировать установку в местах, где существует опасность взрыва.

Утилизация

Как неопасные отходы, в соответствии с законодательством каждой страны.

Утилизацию упаковки и оставшихся неиспользованных материалов необходимо осуществлять в соответствии с действующими регламентами и положениями местного законодательства. Класс А

Условия хранения (температура и влажность) и транспортировки

ООО ЦИРМИ INFO@CIRMI.RU WWW.GOSZDRAVNADZOR.RU

Условия эксплуатации

Условия окружающей среды

Диапазон температуры окружающей среды: +10 °C ~ +40 °C

Диапазон относительной влажности: 30 % ~ 75 %

Диапазон атмосферного давления: 700 гПа ~ 1060 гПа

Источник питания: 220 В ~ 50 Гц

Источник воды: давление воды 0,2 МПа ~ 0,4 МПа, рекомендуемая жесткость воды ≤60 мг/л

Источник воздуха: давление воздуха 0,55 МПа (давление в нижнем блоке)

Давление внешнего источника воздуха: 0,6 МПа ~ 0,8 МПа, воздух не содержит воды и масла.

Мощность: не боле 600 ВА (включая кресло пациента)

Условия транспортировки и хранения

Диапазон температуры окружающей среды: -40 °C ~ +55 °C

Диапазон относительной влажности: ≤80 %

Диапазон атмосферного давления: 500 гПа ~ 1060 гПа

Особые указания при транспортировке и хранении: «верх» и «беречь от влаги»

ООО ЦИРМИ INFO@CIRMI.RU WWW.GOSZDRAVNADZOR.RU

1. ИНФОРМАЦИЯ ОБ ИЗДЕЛИИ

УСТАНОВКА СТОМАТОЛОГИЧЕСКАЯ

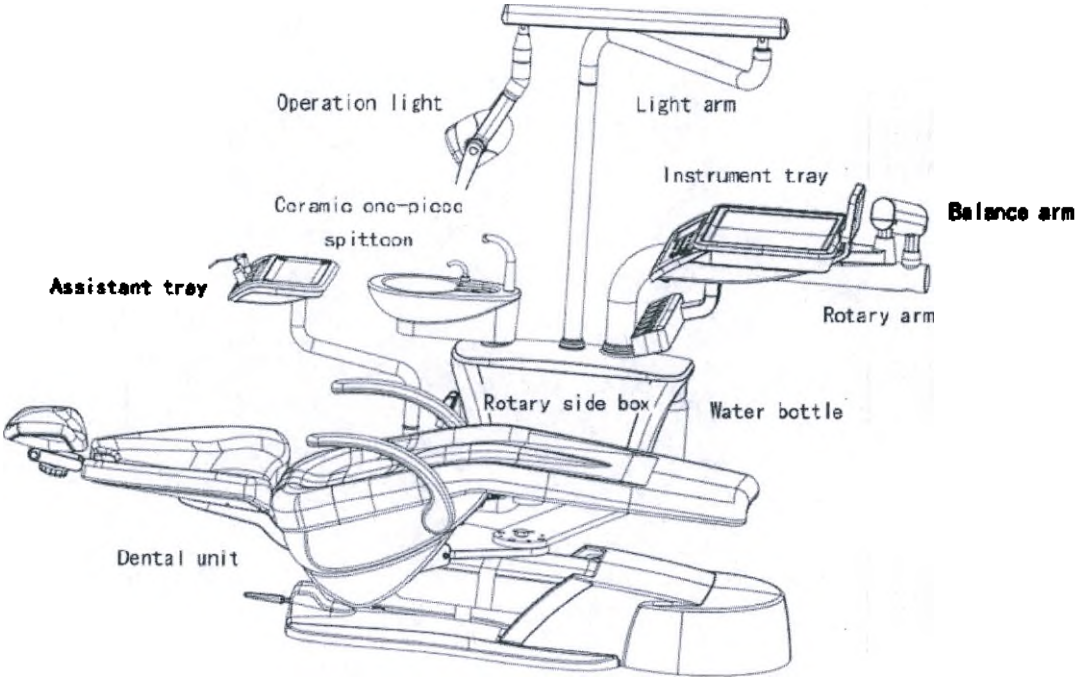

Рис. 1. УСТАНОВКА СТОМАТОЛОГИЧЕСКАЯ BZ637

Таблица 1. УСТАНОВКА СТОМАТОЛОГИЧЕСКАЯ BZ637

№	ЭЛЕМЕНТ	№	ЭЛЕМЕНТ
1	Поворотный гидроблок (Rotary side box)	2	Бутылка для воды (Water bottle)
3	Панель управления модуля ассистента (Assistant tray)	4	Керамическая плевательница (цельная) (Ceramic one-piece spittoon)
5	Поворотный кронштейн (Rotary arm)	6	Держатель для инструментов (Instrument tray)
7	Балансный подвес (Balance arm)	8	Светильник светодиодный (Operation light)
9	Кронштейн светильника (Light arm)	10	Кресло пациента (Dental unit)

ООО ЦИРМИ INFO@CIRMI.RU WWW.GOSZDRAVNADZOR.RU

КРЕСЛО ПАЦИЕНТА

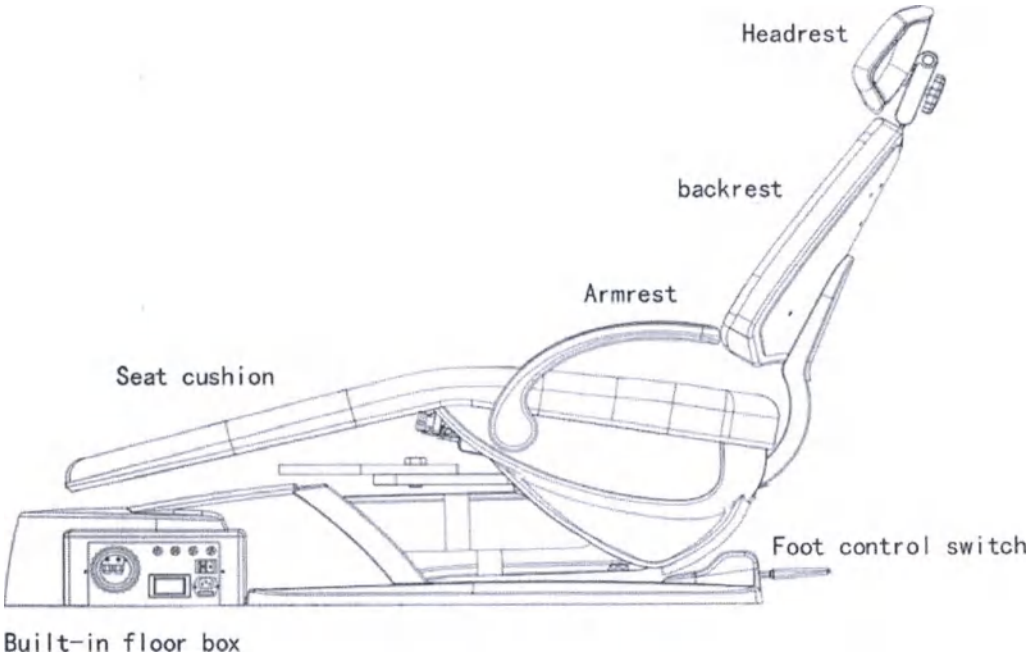

Рис. 2. КРЕСЛО ПАЦИЕНТА BZ637

Таблица 2. КРЕСЛО ПАЦИЕНТА BZ637

№	ЭЛЕМЕНТ	№	ЭЛЕМЕНТ
1	Подголовник (Headrest)	2	Спинка кресла (backrest)
3	Подлокотник (Armrest)	4	Ножная педаль управления креслом (Foot control switch)
5	Сидение кресла (Seat cushion)	6	Модуль напольный встроенный (Built-in floor box)

ООО ЦИРМИ INFO@CIRMI.RU WWW.GOSZDRAVNADZOR.RU

МОДУЛЬ ВРАЧА

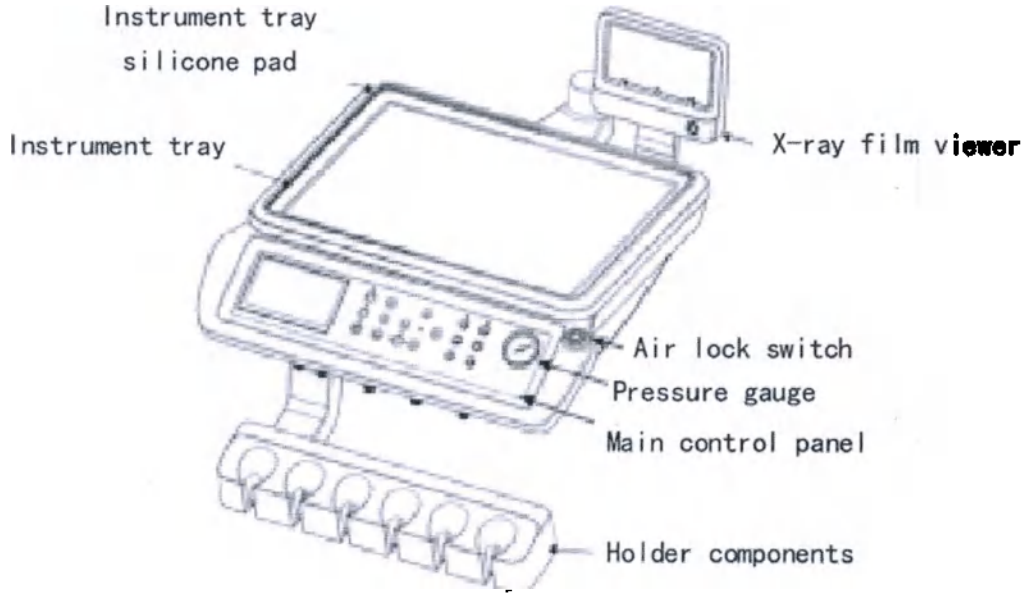

Рис. 3. МОДУЛЬ ВРАЧА BZ637

Таблица 3. МОДУЛЬ ВРАЧА BZ637

№	ЭЛЕМЕНТ	№	ЭЛЕМЕНТ
1	Держатель для инструментов (Instrument tray)	2	Силиконовый коврик для инструментов (Instrument tray silicone pad)
3	Негатоскоп (X-ray film viewer)	4	Выключатель подачи воздуха (Air lock switch)
5	Индикатор манометра (Pressure gauge)	6	Панель управления модуля врача (Main control panel)
7	Удерживающие компоненты (Holder components)		

ООО ЦИРМИ INFO@CIRMI.RU WWW.GOSZDRAVNADZOR.RU

МОДУЛЬ АССИСТЕНТА

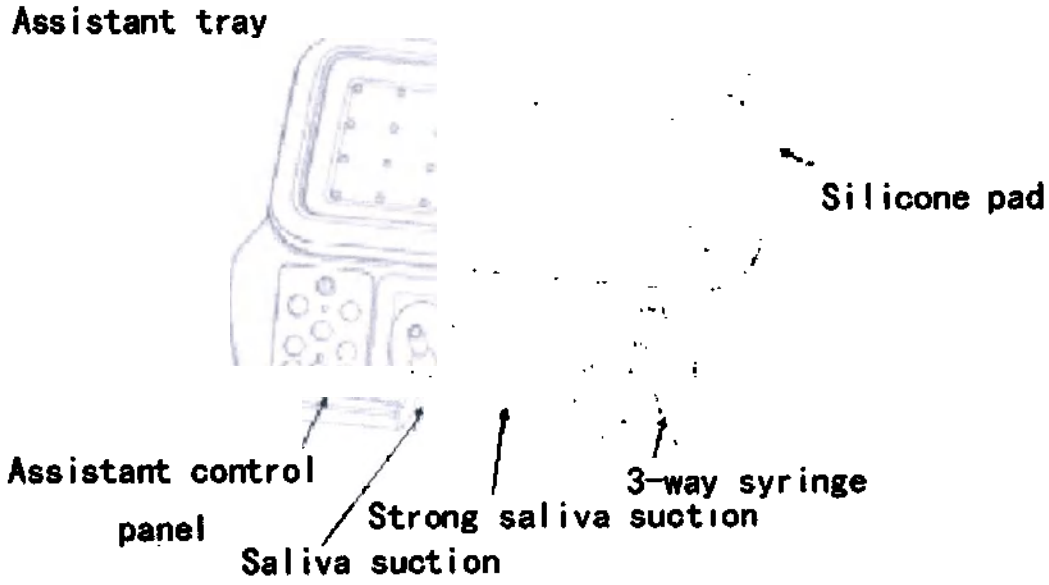

Рис. 4. МОДУЛЬ АССИСТЕНТА BZ637

Таблица 4. МОДУЛЬ АССИСТЕНТА BZ637

№	ЭЛЕМЕНТ	№	ЭЛЕМЕНТ
1	Держатель для инструментов ассистента (Assistant tray)	2	Силиконовый коврик для инструментов (Silicone pad)
3	Панель управления модуля ассистента (Assistant control panel)	4	Слюноотсос (Saliva suction)
5	Слюноотсос с сильной тягой (Strong saliva suction)	6	Трехфункциональный пистолет (3-way syringe)

ООО ЦИРМИ INFO@CIRMI.RU WWW.GOSZDRAVNADZOR.RU

РАБОЧИЕ ХАРАКТЕРИСТИКИ

КЛАССИФИКАЦИЯ

Категория безопасности	I	Режим работы оборудования	Прерывистый режим работы, продолжительность включения 10 %, т.е. работа в течение 2-х мин и перерыв 18 мин.
Тип защиты	Тип B	Степень защиты	Ножная педаль управления креслом – IPX1

ТЕХНИЧЕСКИЕ ХАРАКТЕРИСТИКИ

Технические характеристики данного медицинского оборудования указаны ниже:

Установка стоматологическая BZ637

Технические характеристики кресла пациента
Несущая способность кресла пациента (вес пациента, нагрузка и принадлежности): 135 кг
Высота над уровнем пола: максимальная и минимальная: 800 мм; 380 мм
Диапазон удлинения подголовника: 0-10 мм
Диапазон наклона назад спинки кресла 1630 мм (сидение: 1200 мм)
Угол наклона спинки кресла от линии в горизонтальном положении: 2°- 68°
Подлокотники (количество): 2
Габаритные размеры (длина, ширина, высота): длина 2000 мм, ширина 710 мм, высота 350 мм - 810 мм
Суммарная мощность: 260 ВА
Материал обивки: PU (полиуретан) или microfiber (микрофибра)
Цвет
Вес: не более 250 кг

Технические характеристики светильника светодиодного:
Источник питания: 12 В перем. тока или 24 В перем. тока
Мощность: 15 Вт
Диаметр (источник света): 160*80 мм
Макс. уровень освещенности: 40 000 люкс
Рабочее расстояние: 700 мм
Цветовая температура: 5000К – 5700К
Диаметр освещаемого участка: 80 мм×160мм
Глубина освещения: 8000К ~ 40 000 К
Режимы работы: непрерывный режим
Размеры (длина, ширина, высота): 370*260*350 мм
Вес: 1,9 – 2,2 кг

Технические характеристики стула врача и стула ассистента
Расстояние от пола до поверхности стула:

ООО ЦИРМИ INFO@CIRMI.RU WWW.GOSZDRAVNADZOR.RU

- в крайнем нижнем положении не более 480 мм
- в крайнем верхнем положении не менее 620 мм
Материал обивки: PU (полиуретан) или microfiber (микрофибра)
Цвет
Габаритные размеры: высота, длина, ширина: 800-940 * 600 * 600 мм
Примерный вес: 10 кг

Технические характеристики инструментального модуля врача:
Состав оборудования (количество инструментов, панель управления, негатоскоп и т.д.)
Слюноотсос/пылесос с сильной тягой (1 шт.), слюноотсос/пылесос со слабой тягой (1 шт.), трехфункциональный пистолет (1 комплект), негатоскоп (1 шт.)
Характеристики негатоскопа (интенсивность освещения): 2000 кд/м2
Способ подачи инструментов (сверху или снизу): снизу
Размеры (длина, ширина, высота): 550*500*355 мм
Размер шланга наконечника: диаметр 10
Примерный вес: 10-20 кг

Характеристики плевательницы с инструментальным модулем ассистента
Состав оборудования (количество инструментов, панель управления и т.д.)
Слюноотсос/пылесос с сильной тягой (1 шт.), слюноотсос /пылесос со слабой тягой (1 шт.), трехфункциональный пистолет (1 комплект)
Способ подачи инструментов (сверху или снизу): снизу
Размеры шланга: **слюноотсос/пылесос с сильной тягой** (диаметр 17,8 мм), слюноотсос/пылесос со слабой тягой (диаметр 11 мм)
Размеры: (длина, ширина, высота): 355*255*100 мм

Идентификационная табличка

На стоматологической установке закреплена идентификационная табличка с указанием основных параметров изделия, пример модель BZ 637 LUXURY

Идентификационная информация (этикетка) с указанием основных параметров изделия.

ООО ЦИРМИ INFO@CIRMI.RU WWW.GOSZDRAVNADZOR.RU

Установка стоматологическая

Модель: - Серийный №: -

Дата производства: -

Входные параметры: - Потребляемая мощность: -

Режим работы: -

См. инструкцию по применению

«Гуанчжоу Фэндань Медикал Экуипмент Ко.Лтд.»

(Guangzhou Fengdan Medical Equipments Co., Ltd.)

Адрес: д. 286, Цайсинь-Роуд, поселок Ланьхэ, район Наньпа, г. Гуанчжоу, провинция Гуаньдун, 511480 КНР

Тел.: + 86 20 840 55 059

Уполномоченный представитель в РФ:

ООО «Стоматорг», 117485 Москва, ул. Профсоюзная 88/20, этаж a1, помещение I, комната 35

Тел.: 8(495) 620-97-34 mail@stomatorg.ru

CE 1639

3. Основные инструкции по эксплуатации

Настоящая глава содержит базовые инструкции по эксплуатации стоматологической установки модели BZ637, в том числе инструкции по эксплуатации кресла пациента, держателя для инструментов, модуля ассистента и плевательницы. Инструкции по использованию панели управления см. в пункте «Панель управления» на стр. 24 данного Руководства.

3.1. Кресло пациента

Блок питания

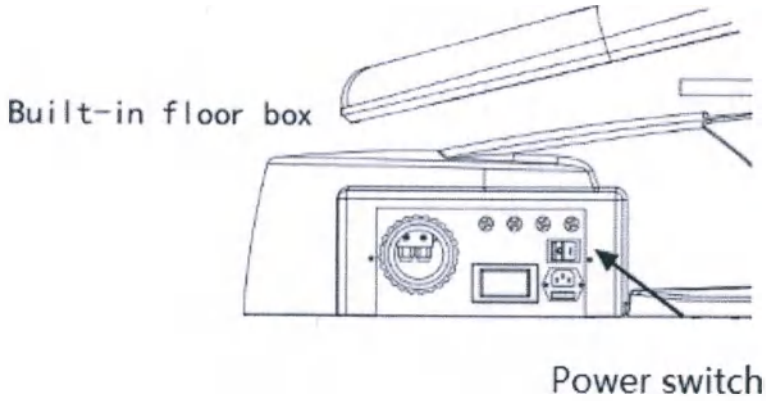

Built-in floor box	Встроенный напольный модуль
Power switch	Выключатель питания

Рис. 5. Встроенный напольный модуль и выключатель питания модели BZ637

ООО ЦИРМИ INFO@CIRMI.RU WWW.GOSZDRAVNADZOR.RU

Гнездо для подключения кабеля питания и выключатель питания установки расположены в напольном модуле рядом с гнёздами для плавких предохранителей (см. рис. 5 выше).

Плавкие предохранители на напольном модуле

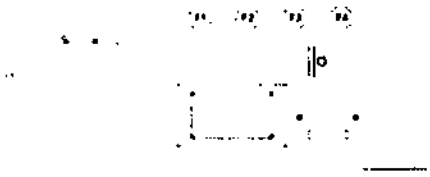

Рис. 6. Плавкие предохранители на напольном модуле модели BZ637

F1, F2: Выходные предохранители (24 В, 10 А)
F3, F4: Входные предохранители для всей установки (6,3 А)

Ножная педаль управления креслом

Ножная педаль управления креслом позволяет контролировать высоту подъёма кресла пациента, а также подъём и опускание спинки кресла. Ножная педаль находится в нижней части стоматологической установки (см. рис. 7 ниже).

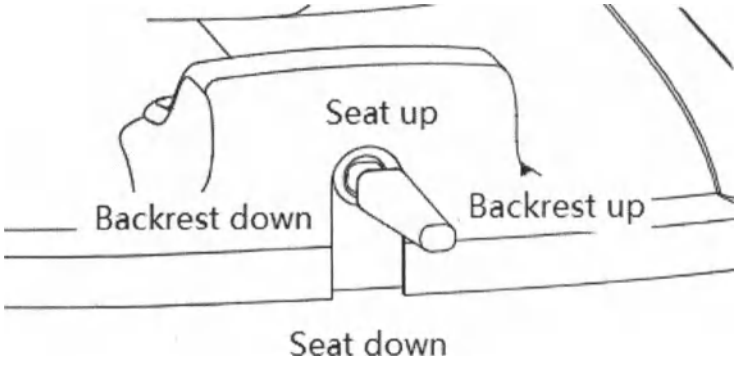

Seat up	Подъём сидения кресла
Backrest down	Опускание спинки кресла
Backrest up	Подъём спинки кресла
Seat down	Опускание сидения кресла

Рис. 7. Ножная педаль управления креслом модели BZ637

Спинка кресла пациента

Пределы движения спинки кресла пациента показаны на рис. 8 ниже.

ООО ЦИРМИ INFO@CIRMI.RU WWW.GOSZDRAVNADZOR.RU

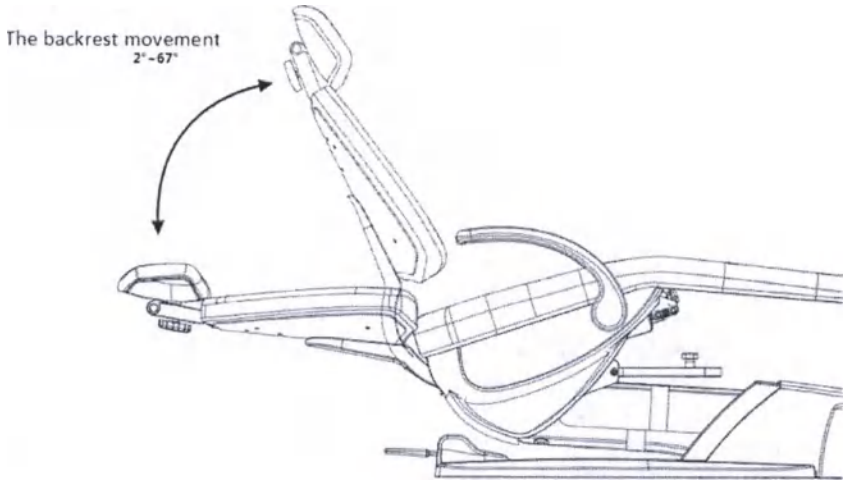

Рис. 8. Пределы движения спинки кресла пациента, модель BZ637

The backrest movement 2°-67°	Движение спинки кресла для пациента: 2°-67°

Подголовник кресла пациента

Регулирование положения подголовника кресла пациента см. ниже на рис. 9.

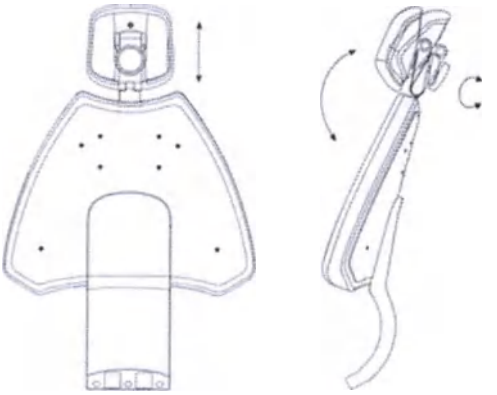

Рис. 9. Регулирование положения подголовника кресла пациента, модель BZ637

Чтобы изменить высоту выдвижения и угол наклона подголовника, поверните пластиковую ручку фиксатора против часовой стрелки, чтобы его ослабить.

Отрегулируйте высоту выдвижения и угол наклона подголовника в соответствии с потребностями пациента.

Зафиксируйте положение, повернув до упора пластиковую ручку фиксатора по часовой стрелке.

Подголовник может выдвигаться на высоту от 0 до 150 мм.

Система подачи воды у модели BZ637

Система подачи воды обеспечивает возможность подачи очищенной или водопроводной воды в наконечник. Эта система также включает в себя бутылку для очищенной воды объемом 1000 мл,

ООО ЦИРМИ INFO@CIRMI.RU WWW.GOSZDRAVNADZOR.RU

закреплённую снаружи модуля (см. рис. 10 ниже).

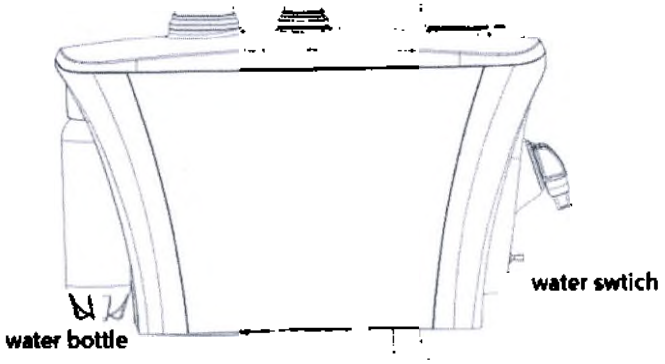

water bottle	Бутылка для воды
water swtich	Переключатель подачи очищенной воды

Рис. 10. Система подачи воды у модели BZ637

Обычно для подачи в наконечник используется водопроводная вода. Для включения подачи воды из бутылки для воды используйте переключатель, показанный на рис. 10.

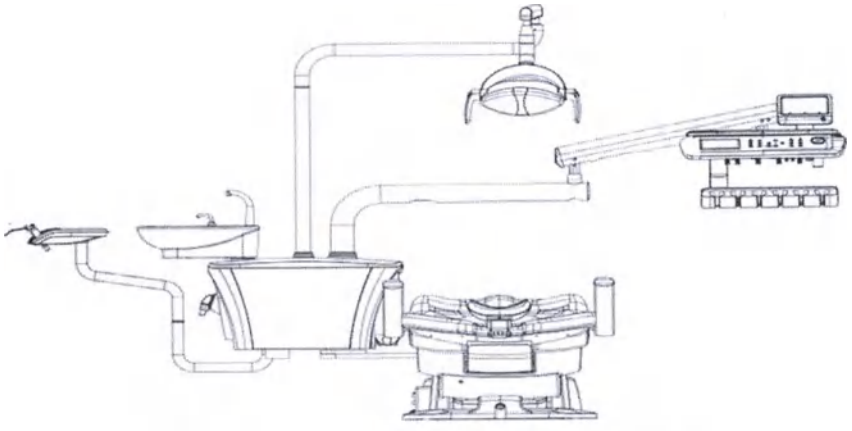

Рис. 11. Поворотный модуль модели BZ637

Модуль модели BZ637 является поворотным. Его можно повернуть на 90° относительно кресла пациента, что может быть удобным при работе с ассистентом и при осуществлении технического обслуживания установки.

Держатель для инструментов

Включение наконечника

При извлечении наконечника из держателя или нажатии на верхний рычаг происходит его предварительная активация. Для запуска наконечника нажмите на ножную педаль.

Панель управления используется для управления работой активированного наконечника.

Пневматический фиксатор высоты держателя для инструментов

Можно разместить на подносе для инструментов объекты общей массой до 5 кг и зафиксировать его высоту с помощью

Рис. 12. Кнопка пневматического фиксатора высоты держателя для инструментов, модель BZ 637

ООО ЦИРМИ INFO@CIRMI.RU WWW.GOSZDRAVNADZOR.RU

пневматического фиксатора, блокирующего вертикальные перемещения, но позволяющего перемещать его вправо и влево. Для этого нажмите большим пальцем на кнопку активации фиксатора.

Расположение по горизонтали см. на рис. 12 ниже.

air lock switch	Кнопка пневматического фиксатора высоты держателя для инструментов

Ножная педаль управления

Для отключения подачи охлаждающей воды переведите соответствующий переключатель в положение, показанное справа на рис. 13. Для включения подачи охлаждающей воды переведите переключатель в противоположное положение (см. рис. сбоку).

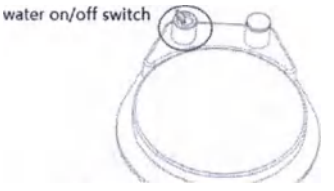

Рис. 13. Ножная педаль управления, модель BZ 637

water on/off switch	Переключатель подачи воды

Модуль ассистента врача

Модуль ассистента, модель BZ637

Стандартные элементы модуля ассистента – это слюноотсос с сильной тягой, обычный слюноотсос, трехфункциональный пистолет и вспомогательная панель управления. В блоке имеется емкость для сбора твердых осколков (см. рисунок ниже). Слюноотсосы снабжены ёмкостями для сбора твёрдых осколков (см. Рис. 14 ниже), позволяющими отделять твёрдые объекты от отсасываемой слюны.

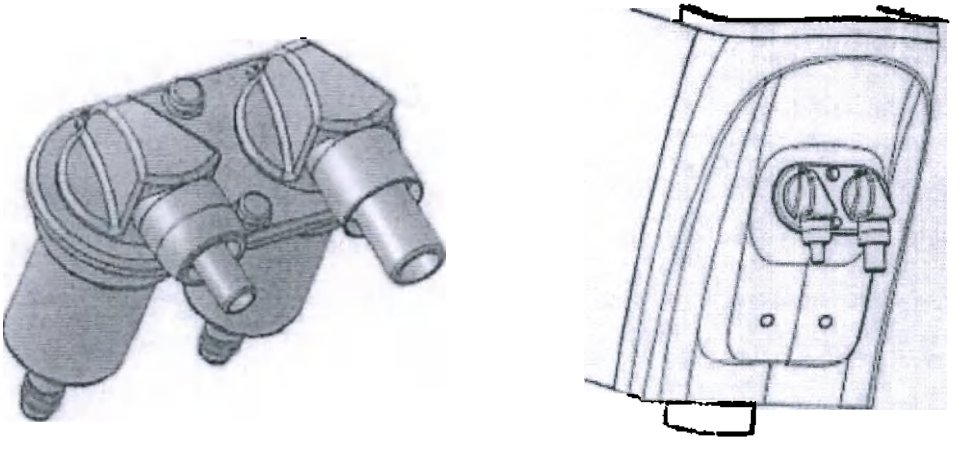

Рис. 14. Слюноотсос с сильной тягой, обычный слюноотсос и ёмкости для сбора твёрдых осколков.

Плевательница

ООО ЦИРМИ INFO@CIRMI.RU WWW.GOSZDRAVNADZOR.RU

Можно использовать кнопки и на панели управления модуля врача или панели управления модуля ассистента для промывки плевательницы или для включения подачи воды для пользования плевательницей, соответственно.

Заводские настройки для промывки плевательницы предусматривают её автоматическую промывку в течение 15 секунд, а для подачи воды для пользования плевательницей – автоматическую подачу 100 мл воды.

Настройки функций промывки плевательницы или подачи воды могут быть изменены.

4. Панель управления

Модель BZ637 имеет две панели управления. Панель управления модуля врача позволяет контролировать положение кресла пациента, работу плевательницы, светильника и негатоскопа. См. рис. 15 ниже.

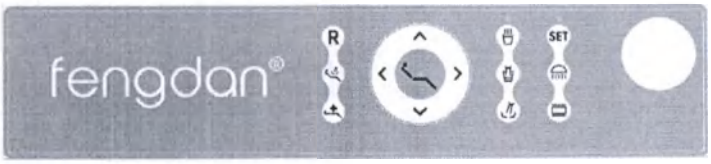

Рис. 15

Рис. 16

Панель управления модуля ассистента

Панель управления модуля ассистента у модели BZ637 позволяет контролировать положение кресла пациента, работу плевательницы и нагревателя воды. См. рис. 16 выше.

Индикатор состояния системы

Включенный индикатор на панели управления указывает, что система находится в нормальном рабочем состоянии и готова к работе. См. рис. 17, 18, 19 ниже.

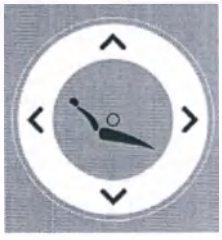

Рис. 17

Рис. 18

Рис. 19

Положение кресла пациента

Используя кнопки стрелок на панели управления модуля врача или панели управления модуля

ООО ЦИРМИ INFO@CIRMI.RU WWW.GOSZDRAVNADZOR.RU

ассистента, можно вручную контролировать подъём и опускание кресла пациента, и положение его спинки. В таблице ниже приводится расшифровка соответствующих иконок.

Таблица 5. Управление положением кресла пациента

Иконка	Функция
	Подъём спинки кресла пациента
	Опускание спинки кресла пациента
	Подъём кресла пациента
	Опускание кресла пациента

Кнопки управления положением

Таблица 6. Кнопки на панели управления для управления положением кресла пациента

Иконка	Функция
R	Кнопка возвращения кресла в исходное положение
	Положение для пользования плевательницей
	Положение для осуществления лечения
SET	Кнопка для установки настроек

Иконка	Функция

ООО ЦИРМИ INFO@CIRMI.RU WWW.GOSZDRAVNADZOR.RU

	Положение сидения 1
	Положение сидения 2
	Положение сидения 3
	Пользователь – врач
	Кнопка промывки плевательницы
	Нагрев воды
	Подача воды для полоскания рта
	Включение светильника
	Подсветка негатоскопа

Описание функций управления положением кресла пациента

A. Кнопка подъема спинки кресла

При удерживании этой кнопки спинка кресла для пациента поднимается. Когда она достигнет нужного положения, отпустите кнопку, и движение спинки немедленно прекратится.

B. Кнопка опускания спинки кресла

При удерживании этой кнопки спинка кресла пациента опускается. Когда она достигнет нужного положения, отпустите кнопку, и движение спинки немедленно прекратится.

C. Кнопка подъема сидения кресла

ООО ЦИРМИ INFO@CIRMI.RU WWW.GOSZDRAVNADZOR.RU

При удерживании этой кнопки сидение кресла пациента поднимается. Когда оно достигнет нужного положения, отпустите кнопку, и подъем кресла немедленно прекратится.

D. Кнопка опускания сидения кресла

При удерживании этой кнопки сидение кресла для пациента опускается. Когда оно достигнет нужного положения, отпустите кнопку, и опускание кресла немедленно прекратится.

E. Кнопка возвращения кресла в исходное положение

При нажатии на эту кнопку сидение кресла и его спинка автоматически переводятся в исходное положение (сидение кресла опускается в самое нижнее положение, а его спинка максимально поднимается).

F. Кнопка перевода кресла в положение для пользования плевательницей

При нажатии на эту кнопку спинка кресла автоматически поднимается в максимальное верхнее положение, чтобы пациенту было удобнее пользоваться плевательницей. Высота подъема сидения кресла при этом не меняется. При повторном нажатии на кнопку спинка кресла автоматически опускается в исходное положение для лечения.

Кнопка управления нагревом воды в гидроблоке

При однократном нажатии на эту кнопку на панели управления загорается соответствующий индикатор, указывающий на включение водонагревателя. Для выключения водонагревателя снова нажмите эту кнопку. См. рис. 20 и 21 ниже.

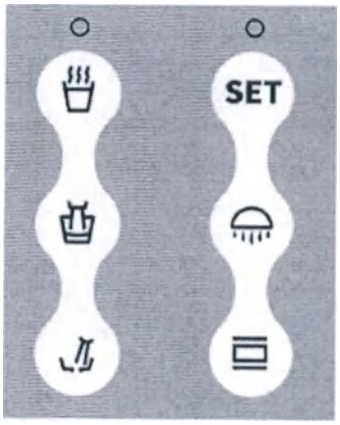

Рис. 20. Кнопка включения водонагревателя на панели управления модуля врача

Рис. 21. Кнопка включения водонагревателя на панели управления модуля ассистента

Настройка функций

Если индикатор на панели управления включен, то можно настроить функции цифровой системы управления. См. рис. 22.

ООО ЦИРМИ INFO@CIRMI.RU WWW.GOSZDRAVNADZOR.RU

Настройка положения кресла

Этапы: SET ⇨ 1 или 2 или 3

Переведите кресло в нужное рабочее положение. Нажмите и удерживайте кнопку SET в течение нескольких секунд.
Загорится соответствующий световой индикатор, и система войдёт в режим задания настроек.

Нажмите кнопку 1 затем нажмите кнопку SET . Установка выполнена.

Для установки положений кресла 2 или 3 см. установку кресла в положение 1 .

Задание настроек для промывки плевательницы и подачи воды

Задание настроек для подачи воды:

Этапы: SET ⇨

Подача воды контролируется компьютером, и настройки для нее также могут быть заданы пользователем.

При выполнении настроек нажмите и удерживайте кнопку «SET» на панели управления модуля врача, пока не загорится соответствующий световой индикатор.
Установите пустую чашку на платформу для стока воды, нажмите и удерживайте кнопку «вода» на панели управления модуля врача, пока в чашку не нальётся нужное количество воды. Отпустите кнопку. После этого нажмите кнопку «SET» на панели управления модуля врача. Световой индикатор погаснет, а компьютер запомнит новое значение настроек.

При повторном использовании нажмите кнопку «вода» на панели управления модуля врача, и компьютер автоматически добавит количество воды, заданное пользователем.

В процессе автоматической подачи воды снова нажмите кнопку «вода», и подача воды прекратится.

Задание настроек для промывки плевательницы:

Этапы: SET ⇨

При выполнении настроек нажмите и удерживайте кнопку «SET» на панели управления модуля врача, пока не загорится соответствующий световой индикатор.
Для задания продолжительности промывки нажмите кнопку промывки следующим образом:
При однократном нажатии на кнопку время промывки плевательницы устанавливается равным 15 секундам, зуммер звучит один раз.
При двукратном нажатии на кнопку время промывки плевательницы устанавливается равным 3 минутам, зуммер звучит два раза.

ООО ЦИРМИ INFO@CIRMI.RU WWW.GOSZDRAVNADZOR.RU

При трёхкратном нажатии на кнопку время промывки плевательницы устанавливается равным 15 минутам, зуммер звучит три раза.
При четырехкратном нажатии на кнопку устанавливается постоянная промывка плевательницы, зуммер звучит четыре раза.
После завершения настроек снова нажмите кнопку «SET». Световой индикатор погаснет, настройка окончена. Новые параметры настройки сохранены в памяти компьютера. При повторном использовании нажмите кнопку промывки плевательницы, и подача воды автоматически прекратится по прошествии установленного времени. При сливе воды нажмите кнопку промывку плевательницы, чтобы прекратить промывку.

Задание настроек

Держатель для инструментов

Настройки для наконечника

Модель BZ637 осуществляет и контролирует подачу воздуха и воды для работы наконечника. Вы можете настроить подачу охлаждающей воды, воздуха для обдува рабочей зоны и давление воздуха, приводящего в действие наконечник, на держателе для инструментов. См. рис. 23 ниже.

A: Регулятор для настройки подачи воздуха для обдува рабочей зоны

B: Регуляторы для настройки подачи охлаждающей воды

C: Регулятор для настройки давления воздуха, приводящего в действие наконечник

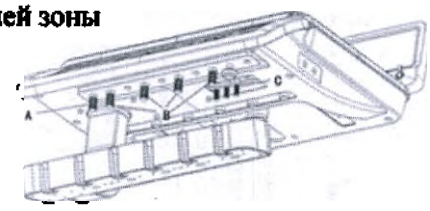

Рис. 23

Настройка подачи охлаждающей воды
Система позволяет контролировать подачу охлаждающей воды в каждый наконечник. Для ручного регулирования можно использовать ручку соответствующего регулятора.
Извлеките наконечник из держателя.
Найдите ручку регулятора подачи охлаждающей воды.
Включите подачу охлаждающей воды (на ножной педали управления переведите соответствующий переключатель в положение подачи/отключения воды).
Нажмите на ножную педаль, чтобы активировать наконечник.
Регулируйте подачу охлаждающей воды:
Поверните ручку регулятора по часовой стрелке для уменьшения подачи воды.
Поверните ручку регулятора против часовой стрелки, чтобы увеличить подачу воды.

Настройка подачи воздуха для обдува рабочей зоны
Система позволяет контролировать подачу обдувающего воздуха в каждый наконечник.
Для ручного регулирования можно использовать ручку соответствующего регулятора.
Регулирование охлаждающего воздуха:
Извлеките наконечник из держателя.
Найдите ручку регулятора подачи воздуха для обдува.
Нажмите на ножную педаль, чтобы активировать наконечник.

ООО ЦИРМИ INFO@CIRMI.RU WWW.GOSZDRAVNADZOR.RU

Регулируйте подачу воздуха для обдува. Найдите идеальное состояние обдува и установите его в качества стандартного:

Поверните ручку регулятора по часовой стрелке для уменьшения обдува.

Поверните ручку регулятора против часовой стрелки, чтобы увеличить обдув.

Настройки для наконечника

См. рис. 24.

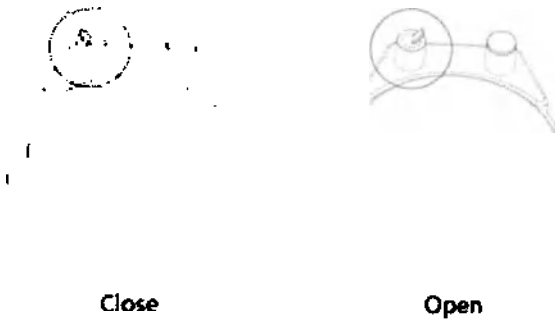

Close	Клапан закрыт
Open	Клапан открыт

Рис. 24

Совет: установите рабочее давление подаваемой в наконечник воды, чтобы оно отвечало соответствующим спецификациям производителя наконечника. Спецификации для рабочего давления подаваемой в наконечник воды см. в руководстве по использованию наконечника.

ООО ЦИРМИ INFO@CIRMI.RU WWW.GOSZDRAVNADZOR.RU

5. Установка изделия

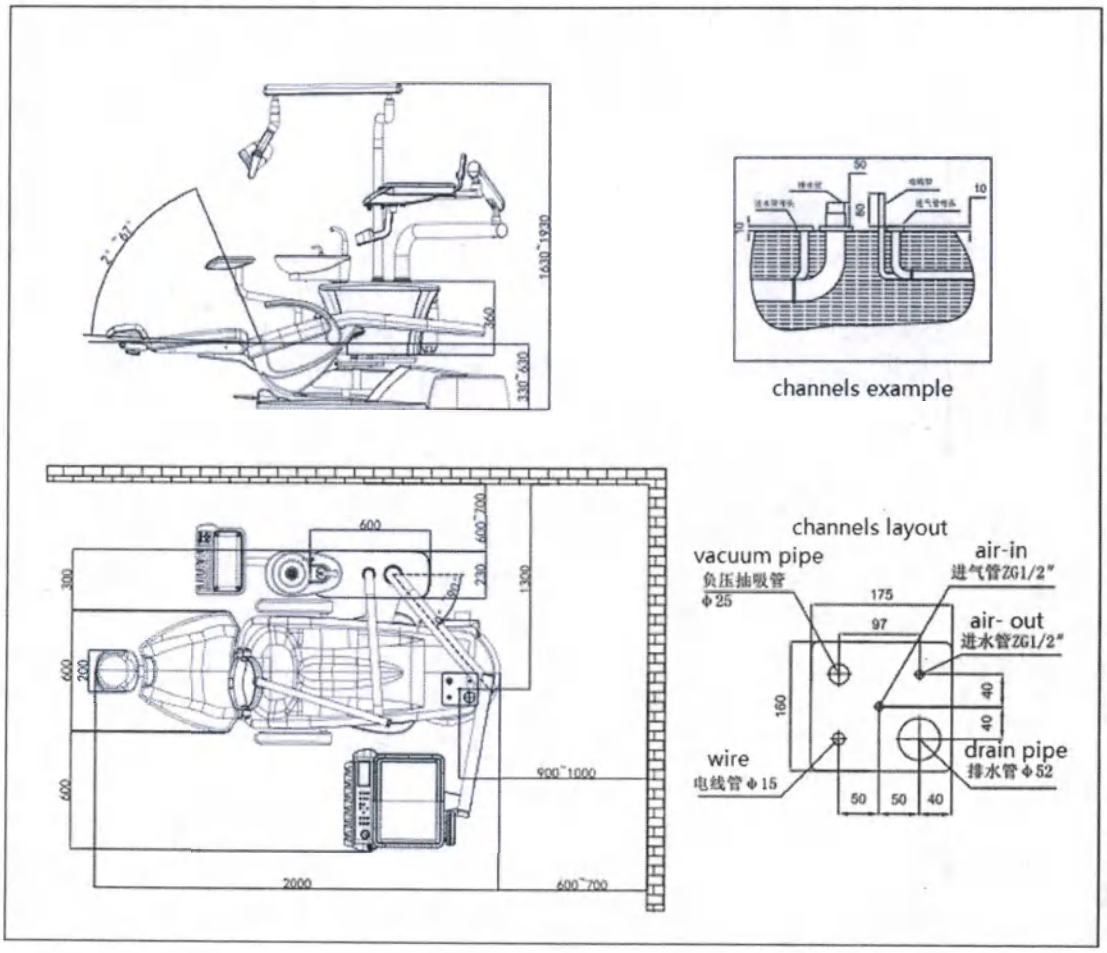

channels example	Пример подвода коммуникаций
channels layout	Расположение соединительных коммуникаций
vacuum pipe	Вакуумная труба
air-in	Подводящая труба для воздуха
air- out	Отводящая труба для воздуха
wire Ø 15	Кабель питания (Ø 15)
drain pipe	Сливная труба

Рис. 27

5.1. Подготовка к установке

5.1.1. Помещение, где будет устанавливаться оборудование, должно быть чистым, сухим и хорошо вентилируемым. Необходимо поддерживать в нём надлежащие рабочие условия. Пол в месте установки оборудования должен быть ровным и прочным.

5.1.2. Стоматологическая установка имеет габаритные размеры (Д×Ш×В) 2000 мм × 1600 мм × 2000 мм, а диапазон её движений составляет 2500 мм × 1800 мм × 2300 мм. Пространство для диагностических и лечебных действий, осуществляемых врачом, должно быть не менее 3500 мм × 3000 мм × 2800 мм. Конкретные размеры см. на справочном чертеже конструкции установки.

ООО ЦИРМИ INFO@CIRMI.RU WWW.GOSZDRAVNADZOR.RU

5.1.3. В полу под напольным модулем системы должны быть подводы для воды, сжатого воздуха и электричества. Соединительная зона имеет размеры 180×160 мм. Входная труба для подачи воды и входная труба для подачи воздуха – это полиуретановые трубы диаметром 8×5, а сливные трубы для воды – это резиновые шланги диаметром 16 мм. Конкретные размеры см. на справочном чертеже конструкции установки.

5.2. Проверка оборудования

Вскройте внешний упаковочный ящик и убедитесь в отсутствии повреждений оборудования при транспортировке. Также убедитесь в наличии и комплектности всех запасных частей и вспомогательных принадлежностей в соответствии с прилагаемой упаковочной ведомостью установки, и что все они находятся в хорошем состоянии. При наличии сомнений немедленно свяжитесь с дистрибьютором или с нашей компанией.

5.3. Установка оборудования

5.3.1. В первую очередь установите кресло пациента в предназначенное для него место. Установки сконструирована полностью устойчивой, поэтому крепить кресло к полу анкерными болтами не требуется. Тем не менее, пол в месте установки стоматологического кресла должен быть ровным и прочным. Неровный пол может привести к травмам!

5.3.2. Если вся установка наклоняется или поворачивается из-за недостаточно ровного пола, необходимо ввинтить четыре прилагаемых опорных болта M12 с плоскими концами в четыре резьбовых отверстия M12 в основании кресла и отрегулировать их высоту так, чтобы все они касались пола. Для обеспечения устойчивости установки во время процедуры ее выравнивания необходимо стараться поддерживать установку в максимально ровном положении и обеспечить правильный контакт ее основания с полом в максимальном количестве точек.

5.4. Установка светодиодного светильника

5.4.1. Заведите сначала в колонну светильника провод, соединяющий кронштейн светильника, после чего подсоедините вторую часть. Подсоедините коннектор на кронштейне светильника к коннектору на колонне модуля врача и заведите его в колонну. После этого установите колонну светильника на колонну модуля и установите кронштейн. (Осторожно! Не повредите провода).

5.4.2. Пропустите провод патрона лампы через декоративную накладку, а затем соедините его с соединительным элементом кронштейна светильника. Соедините провода внутри этих элементов и скрепите их прилагаемыми винтами (рис. 28). После завершения соединения прикройте шов и винты декоративной накладкой.

ООО ЦИРМИ INFO@CIRMI.RU WWW.GOSZDRAVNADZOR.RU

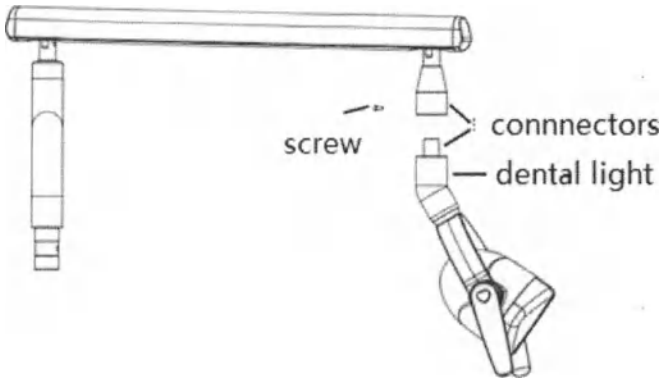

screw	Винт
connnectors	Соединительные разъемы
dental light	Светильник

Рис. 28

5.5. Установка напольного модуля

Подключите два соединительных патрубка G1/2"×Ø8, прилагаемых к установке, к входной трубе водной системы установки и к входной трубе воздушной системы установки, соответственно. Подключение должно быть герметичным чтобы не допустить утечек воздуха и воды. Снимите крышку напольного модуля и установите напольный модуль на уровне пола. Чтобы сливная система в установке работала правильно, напольный модуль должен быть установлен ровно на уровне пола. Это положение обеспечивает отсутствие сгибания трубок коммуникаций, соединяющих напольный модуль с полом, при подъеме и опускании кресла пациента.

5.6. Подключение труб коммуникаций

Для увеличения срока службы установки перед подключением коммуникационных труб необходимо удалить из них все загрязнения. Подключите полиуретановые соединительные патрубки Ø8×1,5 в установке к источнику воды и к источнику сжатого воздуха. Следите за герметичностью этих подключений. Кроме того, подсоедините белый соединительный патрубок к порту системы слива и к канализационной системе и убедитесь, что он зафиксирован плотно и надёжно.

5.7. Подключение электропитания

Для питания системы используется трехконтактный разъем для однофазного электропитания. При отсутствии отдельной системы заземления выполните заземление стоматологической установки перед ее включением через соответствующий контакт в электрической розетке.

5.8. Установка наконечников

Подсоедините все наконечники в соответствии с требованиями, содержащимися в прилагаемых руководствах. При использовании наконечников не допускайте их слишком продолжительной работы и перегрузки напряжения. (Покупатель или пользователь должен следить за тем, чтобы наконечник подходил к соединительному элементу).

ООО ЦИРМИ INFO@CIRMI.RU WWW.GOSZDRAVNADZOR.RU

5.9. Установка негатоскопа

Негатоскоп устанавливают на заводе, поэтому его не требуется устанавливать отдельно перед использованием.

6. Ремонт и техническое обслуживание

Обратите внимание! Отключайте питание стоматологической установки перед проведением технического обслуживания и очисткой поверхности или дезинфекцией. Для ежедневного технического обслуживания оборудование должно содержаться в чистоте, трубопровод не должен быть засорен, утечки следует устранять, а вращающиеся части необходимо регулярно заполнять смазочным маслом, чтобы оборудование оставалось исправным.

6.1. Очистка и дезинфекция

Рекомендуется использовать бытовую чистящую салфетку в качестве чистящего средства для внешней поверхности оборудования. Рекомендуется использовать медицинский спиртовой раствор для очистки частей, к которым часто прикасаются (рекомендуется проводить очистку 2 раза в месяц).

6.1.1. Процесс очистки является первым этапом полной процедуры дезинфекции.

1. Тщательно протрите оборудование моющим средством или поверхностно-активным веществ затем смойте водой. Такой способ очистки позволяет удалить большое количество микроорганизмов с поверхности.
2. Лекарственные препараты и химические вещества, обычно используемые в стоматологических клиниках, могут повредить лакокрасочные покрытия и пластмассовые части оборудования. Поэтому рекомендуется как можно чаще использовать защитные покрытия

6.1.2. Инструкции по очистке и дезинфекции

1. При очистке и дезинфекции используйте мягкую одноразовую бумажную салфетку или стерильную марлю.
2. Рекомендуется использовать тряпки, губки или другие материалы многократного пользования.
3. Трехфункциональный пистолет рекомендуется стерилизовать в автоклаве.
4. Для дезинфекции турбинных и низкоскоростных наконечников рекомендуется использовать дезинфицирующее средство на основе глутаральдегида.
5. Плевательницу следует часто чистить мягкой щеткой.

Примечание: после очистки утилизируйте все материалы, используемые для очистки и дезинфекции.

6.2. Техническое обслуживание фильтра

6.2.1. Система подачи воды

Для обеспечения нормального использования оборудования на входном конце оборудования

ООО ЦИРМИ INFO@CIRMI.RU WWW.GOSZDRAVNADZOR.RU

устанавливается фильтр, задерживающий попадание в оборудование примесей из воды. Тем не менее, при длительной эксплуатации отработанная вода может заблокировать фильтрующий элемент и ограничить поток воды. Очистите или замените фильтрующий элемент, чтобы обеспечить его нормальное функционирование.

Очистите или замените фильтрующий элемент в одном из следующих случаев.
1. Срок использования фильтра составляет более одного года.
2. Потеря давления в фильтре превышает 0,1 МПа.
3. Загрязнен картридж фильтра.
4. Вода становится мутной.

6.2.2. Воздушная система

Для обеспечения стабильного поступления чистого сухого воздуха и стабилизации его давления при подаче в установку на входе в напольный модуль установлен редукционный клапан фильтрации воздуха, позволяющий контролировать давление воздуха, не превышая его заданного значения, а также устранять примеси и влагу из отфильтрованного воздуха. Вода из воздуха стекает в стакан фильтра и сливается после длительной эксплуатации оборудования для лучшего эффекта фильтрации.

Слив воды из редукционного клапана выполняется в следующих случаях:
1. Система используется больше недели.
2. Вода в стакане фильтра занимает три четверти от общего объема;
3. Цвет воды в стакане фильтра изменился (вода стала непрозрачной).

Специальный способ очистки:

1. Регулярно (рекомендуется раз в три месяца) очищайте газовый фильтр стоматологической установки; сливайте воду из воздушного фильтра два раза в месяц, чтобы исключить попадание воды в воздушный канал и предотвратить нарушение нормальной эксплуатации оборудования. Нажмите кнопку переключателя в передней части водяного фильтра, чтобы слить воду.

2. Периодически (рекомендуется раз в три месяца) очищайте водяной фильтр стоматологической установки. При очистке открутите крепежные винты, отвинтите гайку в нижней части стакана, открутите стакан, извлеките цилиндр фильтра и очистите детали. Установите детали и затяните винты, чтобы обеспечить надежную герметичность.

3. Своевременно очищайте всасывающие фильтры высокой и низкой мощности: поверните стакан фильтра влево, чтобы освободить крючок, потяните вниз, чтобы снять стакан, выньте фильтр и слейте грязь в пакет для мусора; утилизируйте пакет. Очистите фильтр и внутреннюю стенку стакана чистой водой или нейтральным моющим средством. Поместите фильтр (выступом вверх) в стакан и установите стакан на место.

4. Периодически (рекомендуется раз в месяц) очищайте нижнюю часть лотка для инструментов. Отвинтите баллон, очистите его моющим средством, а затем прикрутите баллон обратно к кронштейну.

ООО ЦИРМИ INFO@CIRMI.RU WWW.GOSZDRAVNADZOR.RU

5. Используйте специальную бумагу или вату для очистки линзы светильника. Не используйте спирт или другие растворители.

6. Не следует слишком часто запускать или менять направление работы мотора стоматологической установки. Это может сократить его срок службы.

7. Регулярно проверяйте внешнюю оболочку сетевого шнура на наличие повреждений, а также надежность контакта электрической вилки. Если существует риск возникновения проблем с безопасностью, шнур питания следует заменить (замену выполняет профессиональный обслуживающий персонал).

8. Рекомендуется проводить проверку электробезопасности профессиональным обслуживающим персоналом больницы через каждые полгода, в том числе проверять соответствие тока утечки и защитного заземления действующим требованиям.

9. Рекомендуется утилизировать комплектующие и весь аппарат после списания в соответствии с местными регламентами.

10. Сточные воды и отходы следует утилизировать в соответствии с местными требованиями по охране окружающей среды.

7. Общие неисправности и способы их устранения

Проблема	**Причина**	**Решение**
Подача воды из наконечника не прекращается	Выходной клапан неисправен.	См. руководство по эксплуатации наконечника.
Из наконечника выходит вода с пузырьками	1. Дефектная прокладка высокоскоростного наконечника 2. Разрыв трубки	a. См. справочное руководство по эксплуатации b. Проверить, заменить
Система распыления воды не работает	1. Засорение сопла турбинного наконечника 2. Неправильно отрегулировано распыление воды	a. Свяжитесь с поставщиком b. Заново отрегулируйте клапан распыления воды
Из наконечника не подается вода	1. Давление воды слишком низкое 2. Закрыт водяной клапан 3. Закрыт выключатель подачи воды на 3-контактном переключателе 4. Закрыт выключатель источника воды 5. Закрыт переключатель водопроводной/чистой воды 6. Нет давления в бутылке с чистой водой	a. Отрегулируйте давление воды b. Откройте выключатель воды c. Включите выключатель источника воды d. Включите выключатель подачи воды e. Отрегулируйте переключатель f. Отрегулируйте переключатель модуля регулировки расхода воздуха
Низкая мощность	1. Сильный износ, поврежден	a. Обратитесь к поставщику

ООО ЦИРМИ INFO@CIRMI.RU WWW.GOSZDRAVNADZOR.RU

наконечника	подшипник 2. Недостаточное давление	b. Проверьте давление воздуха
Утечка воздуха, когда наконечник не работает	Клапан открыт	Отрегулируйте положение клапанов
Нестабильное рабочее давление	1. Фильтр засорен 2. Искривление впускной трубки	a. Очистите фильтр b. Осмотрите трубку
Неравномерная подача воды	Электромагнитный клапан заблокирован	Очистите электромагнитный клапан
Слабая сила всасывания	1. Фильтр засорен 2. Недостаточное давление воды или воздуха	a. Очистите фильтр b. Отрегулируйте давление
В трехфункциональный пистолет не поступает вода	1. Водопроводная трубка закупорена 2. Кнопка управления подачей воды не отрегулирована должным образом	a. Закройте сопло и одновременно нажмите кнопку подачи воды и воздуха b. Выполните повторную настройку
Из трехфункционального пистолета выходит вода с воздухом	1. В воздушном фильтре слишком много воды 2. Неисправен сердечник клапана 3. Сопло установлено неправильно	a. Регулярно выполняйте слив b. Проверить и заменить c. Выполните повторную установку

Рис. 7. Причины неисправностей и способы их устранения

Если оборудование не функционирует должным образом после вышеуказанного осмотра и устранения неисправностей, свяжитесь с дилером или отделом послепродажного обслуживания и сообщите модель изделия, заводской номер и сведения о неисправности.

Примечание: настоящее руководство предназначено для стандартных изделий. Для получения информации по специальным изделиям см. соответствующую страницу приложения к настоящему руководству.

8. Упаковочная ведомость

Позиция	Название	Количество
1	Колонна светильника	1
2	Кронштейн светильника	1
3	Светильник светодиодный	1
4	Плевательница	1
5	Карт или держатель для инструментов	1
6	Спинка кресла	1
7	Подголовник	1
8	Кресло пациента	1
9	Стул врача	1
10	Руководство пользователя	1
11	Сертификат качества	1

ООО ЦИРМИ INFO@CIRMI.RU WWW.GOSZDRAVNADZOR.RU

12	Гарантийный талон	1
13	Модуль для принадлежностей	1

9. Схемы водной и воздушной систем установки

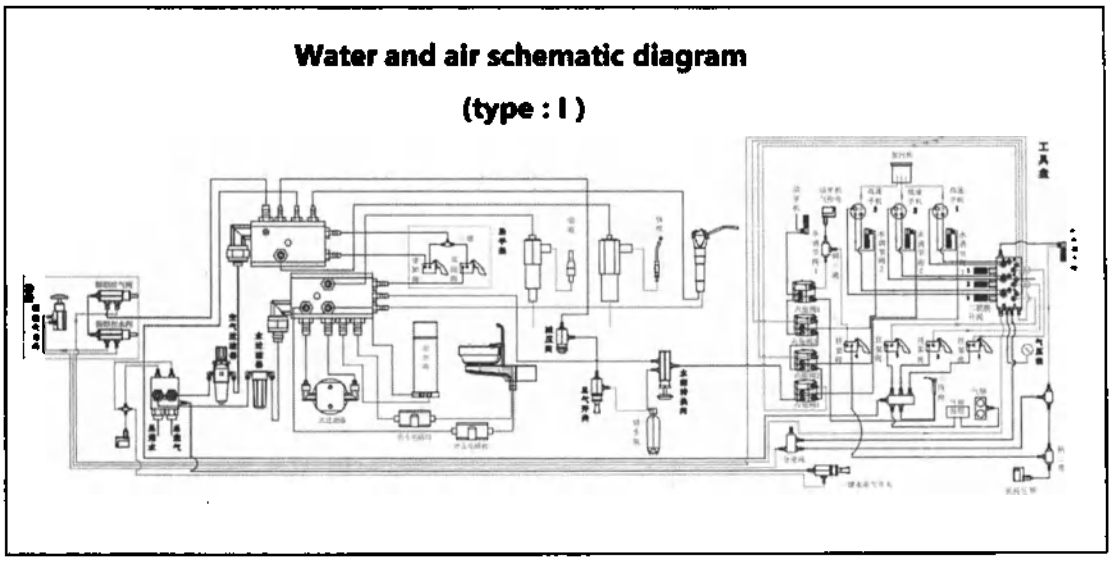

Water and air schematic diagram (type : I)	Схема водной и воздушной систем установки (тип: I)

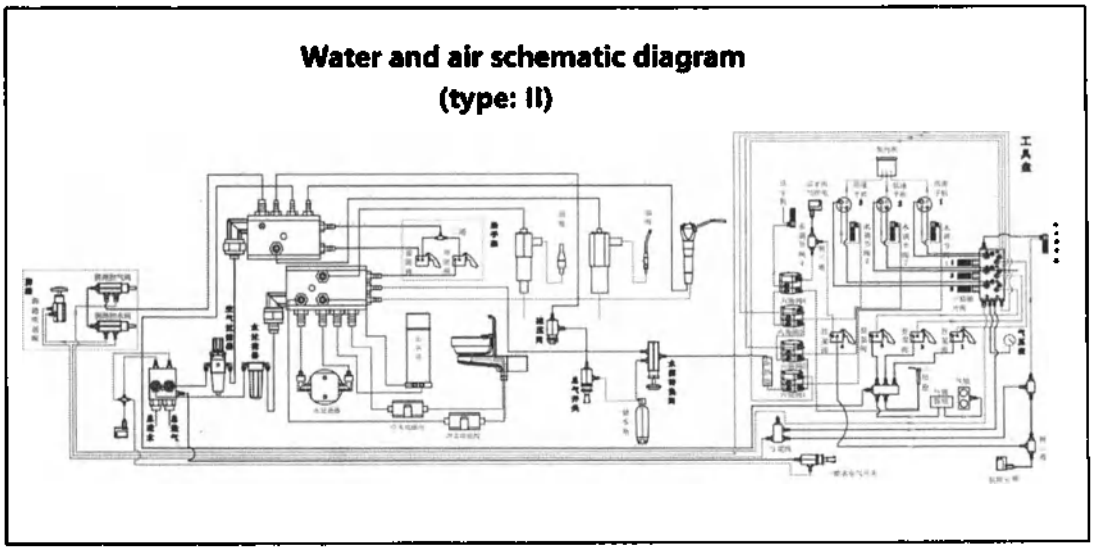

Water and air schematic diagram (type : II)	Схема водной и воздушной систем установки (тип: II)

Рис. 25

ООО ЦИРМИ INFO@CIRMI.RU WWW.GOSZDRAVNADZOR.RU

Схема водной и воздушной систем установки модели BZ637

脚踏：Ножная педаль управления креслом

脚踏吹屑器阀：Продувочный клапан с ножным управлением

脚踏控气阀：Переключатель, управляющий подачей воздуха, на ножной педали управления

脚踏控水阀：Переключатель, управляющий подачей воды, на ножной педали управления

总进气: Вход системы подачи воздуха

总进水: Вход системы подачи воды

塑料三通：Пластмассовый тройник

常开阀：Обычно открытый клапан

助手架：Панель управления модуля ассистента

加热器：Нагреватель

供水电磁阀：Магнит, управляющий подачей воды в стакан пациента

冲盂电磁阀：Магнит, управляющий промывкой плевательницы

强吸：Слюноотсос с сильной тягой

弱吸：Слюноотсос со слабой тягой

关闭状态：В закрытом состоянии

储水瓶：Бутылки для воды

ООО ЦИРМИ INFO@CIRMI.RU WWW.GOSZDRAVNADZOR.RU

10. Схема электрической системы установки

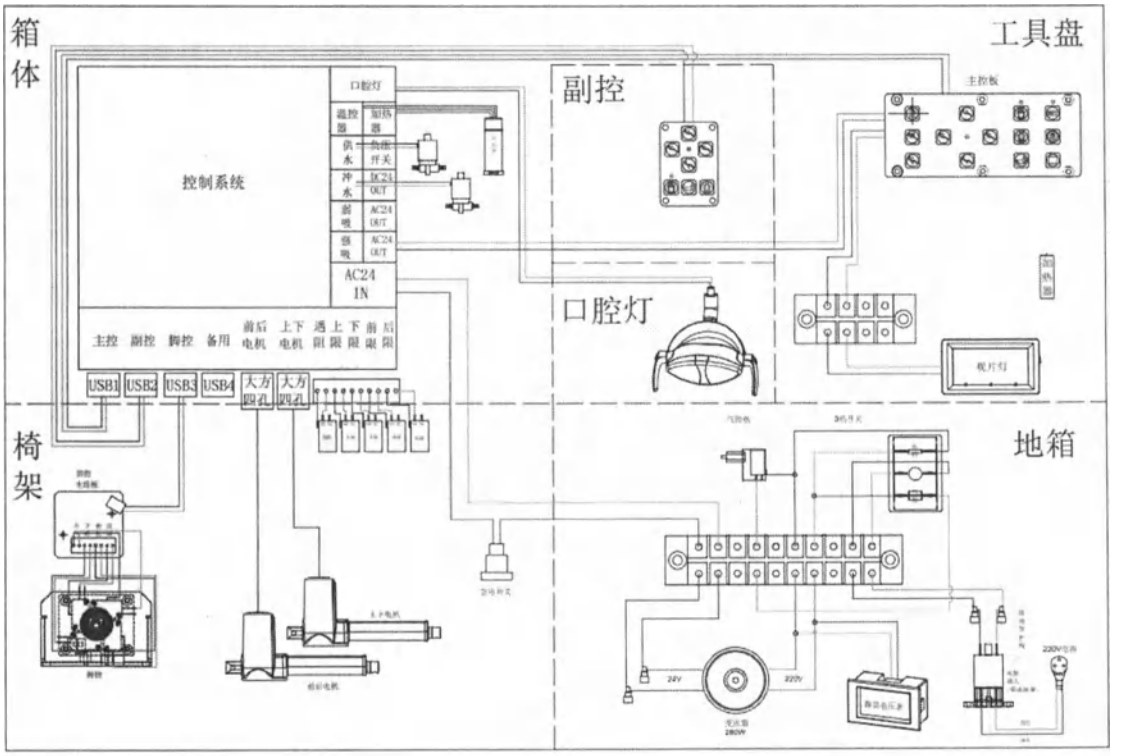

Рис.

控制系统：Система управления

口腔灯：Светильник светодиодный

温控器：Регулятор температуры

供水：Наполнение стакана

冲水：Промывка плевательницы

弱吸：Слюноотсос со слабой тягой

强吸：Слюноотсос с сильной тягой

加热器：Нагреватель

负压开关：Реле отрицательного давления

主控：Панель управления модуля врача

副控：Панель управления модуля ассистента

脚控：Ножная педаль управления креслом

备用：Запасная деталь

前后电机：Мотор для наклона спинки кресла вперед и назад

上下电机：Мотор для подъема/опускания кресла

ООО ЦИРМИ INFO@CIRMI.RU WWW.GOSZDRAVNADZOR.RU

遇阻：Ограничитель

上限：Предел подъема

下限：Предел опускания

前限：Предел наклона вперед

后限：Предел наклона назад

大方四孔：Большое квадратное основание с четырьмя отверстиями

主控板：Панель управления модуля врача

副控板：Панель управления модуля ассистента

脚控板：Ножная педаль управления креслом

仰俯电机：Мотор для наклона спинки кресла

升降电机：Мотор для подъема кресла

遇阻极限开关：Реле, контролирующее предельное сопротивление

上升极限开关：Реле, контролирующее максимальный подъем сидения кресла для пациента

下降极限开关：Реле, контролирующее максимальное опускание сидения кресла для пациента

前俯极限开关：Реле, контролирующее максимальный подъем спинки кресла для пациента

后仰极限开关：Реле, контролирующее максимальное опускание назад спинки кресла для пациента

口腔灯：Светильник светодиодный

热水器：Нагреватель для воды

供水电磁阀：Магнит, управляющий подачей воды

冲水电磁阀：Магнит, управляющий промывкой плевательницы

光固化：Полимеризационная лампа

观片灯：Светильник

热水器: Негатоскоп

洁牙机：Скалер

电压显示表：Индикатор вольтметра

气控：Регулирование подачи воздуха

关：Закрыто

电控：Электрическое регулирование

黑色线：Чёрный провод

红色线：Красный провод

气控电：Пневматическое регулирование

ООО ЦИРМИ INFO@CIRMI.RU WWW.GOSZDRAVNADZOR.RU

变压器 280V：Трансформатор 280 В

电压插座：Розетки напряжения

电源线：Кабель питания

11. ПРЕДУПРЕЖДЕНИЕ О СОБЛЮДЕНИИ ТЕХНИКИ БЕЗОПАСНОСТИ

11.1. Предупреждающий знак

Соблюдайте предупреждения и инструкции по технике безопасности, чтобы избежать травм или материального ущерба. В этих советах используются следующие специальные знаки:

⚠ **Осторожно!**
Предупреждения о возможности получения травм Может привести к риску получения легких или тяжелых травм персоналом.

⚠ **Внимание!**
Предупреждения о возможности материального ущерба Опасная ситуация, способная привести к повреждению элемента оборудования или иной рабочей среды.

Описание
Советы по эксплуатации Советы по применению и другая полезная информация.

11.2. Рекомендации, касающиеся оборудования

11.2.1. На фирменную табличку, прикрепленную к оборудованию, наносится следующая информация о соответствии:

См. документацию, прилагающуюся к оборудованию.

Детали модели B

11.2.2. Внешний деревянный упаковочный ящик для оборудования маркируется следующими предупредительными символами:

ООО ЦИРМИ INFO@CIRMI.RU WWW.GOSZDRAVNADZOR.RU

避免重压	Не ставить тяжелые предметы
避免雨淋	Избегать попадания влаги
向说置	«Верх»
易碎，小心轻放	Хрупкое изделие, обращаться с осторожностью
避免日晒	Избегать воздействия прямых солнечных лучей

1. Качество оборудования: для обеспечения безопасности пациента в оборудование можно подавать только питьевую воду и сухие безмасляные медицинские газы. Чтобы гарантировать соответствие качества воды, подаваемой в оборудование, медицинским и национальным законодательным требованиям, пользователи должны нести ответственность за качество воды и регулярно осуществлять его проверку.

2. Кресло пациента: максимальная нагрузка на кресло пациента составляет 135 кг. Ноги пациента должны размещаться на сидении кресла.

3. Вентиляционное отверстие: вентиляционные отверстия оборудования должны быть свободными; блокировка отверстий может повлиять на циркуляцию воздуха и привести к перегреву оборудования. Запрещается распылять жидкость, например, дезинфицирующее средство, в вентиляционные отверстия, чтобы избежать неисправности оборудования.

4. Электромагнитная совместимость: портативные и мобильные средства высокочастотной связи могут влиять на медицинское электронное оборудование. Поэтому запрещается использовать устройства мобильной связи, например, мобильные телефоны, в клиниках и больницах. При использовании внешнего высокочастотного хирургического устройства не размещайте его на подвеске данного оборудования.

5. Порт для отбора образцов поступающей воды

ООО ЦИРМИ INFO@CIRMI.RU WWW.GOSZDRAVNADZOR.RU

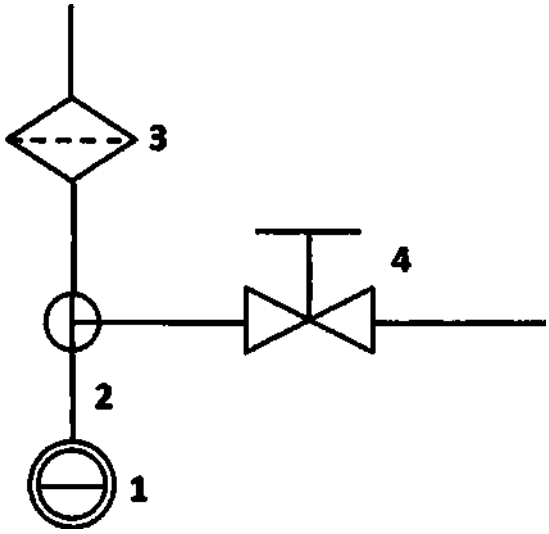

Описание:

1. Вход для поступления питьевой воды из водопровода

2. Входной соединительный порт для подачи воды в установку

3. Входной фильтр для воды

4. Соединительный порт для отбора образцов поступающей воды

6. Пользователи должны самостоятельно оснастить слив из стоматологической установки в канализационную систему сепаратором для улавливания серебряной амальгамы.

7. Если необходимо установить в Установку стоматологическую дополнительные функциональные принадлежности, например, скалер, полимеризационная лампа и т.д., качество этих инструментов должно быть сертифицировано знаком CE.

12. РУКОВОДСТВО ПО ЭЛЕКТРОМАГНИТНОЙ СОВМЕСТИМОСТИ (ЭМС)

Внимание!

- Установка стоматологическая BZ637 отвечает применимым требованиям стандарта YY0505-2012 об электромагнитной совместимости.
- Установку и пользование системой необходимо осуществлять в соответствии с информацией об электромагнитной совместимости, содержащейся в прилагаемой документации.
- Портативные источники высокочастотного электромагнитного излучения и мобильные телефоны могут нарушать работу Установки стоматологической BZ637. При её использовании избегайте возникновения сильных электромагнитных помех от находящихся поблизости мобильных телефонов, микроволновых печей и т.п.
- Декларации производителя и рекомендации по использованию см. в приложении.

Осторожно!

- Установку стоматологическую BZ637 не следует использовать рядом с другим оборудованием

ООО ЦИРМИ INFO@CIRMI.RU WWW.GOSZDRAVNADZOR.RU

или устанавливать их друг на друга. Если такой ситуации не избежать, необходимо обязательно убедиться в том, что это не помешает нормальной работе врача, функционированию самой системы и прочего оборудования.

- За исключением кабелей, продаваемых производителем Установки стоматологической BZ637 в качестве запасных частей для установки и её внутренних компонентов, использование других вспомогательных принадлежностей и кабелей (кроме предусмотренных производителем) может усилить электромагнитное излучение Установки стоматологической BZ637 и/или понизить её устойчивость к электромагнитным помехам.
- Использование вместе с Установкой стоматологической BZ637 вспомогательных принадлежностей и/или кабелей, не соответствующих установленным требованиям, может усилить электромагнитное излучение Установки стоматологической BZ637 и/или понизить её устойчивость к электромагнитным помехам.

ПРИЛОЖЕНИЕ:

№	Наименование	Длина, м	Необходимость в экранировании	Примечания
1	Кабель питания	1,8	Нет	/
2	Кабель для соединения с картом	2,5	НЕТ	/
3	Кабель для подключения ножной педали управления креслом	1,7	Нет	/

ООО ЦИРМИ INFO@CIRMI.RU WWW.GOSZDRAVNADZOR.RU

Руководство и декларация производителя – электромагнитная эмиссия		
Установка стоматологическая BZ637 предназначается для применения в электромагнитной среде, указанной ниже. Покупателю или пользователю Установки стоматологической BZ637 следует обеспечить ее применение в указанной среде.		
Испытание	**Соответствие**	**Электромагнитная среда – руководство**
GB 4824 Радиочастотное излучение	Группа 1	Установка стоматологическая BZ637 использует радиочастотную энергию только для своих внутренних функций. Поэтому его радиочастотные излучения являются низкими и не могут вызвать помех электронных устройств, находящихся вблизи.
GB 4824 Радиочастотное излучение	Класс Б	Установка стоматологическая BZ637 подходит для использования во всех помещениях, включая бытовые и подключенные непосредственно к жилым общественным низковольтным электросетям бытового назначения.
GB 17625.1 Гармоническое излучение	Класс А	
GB 17625.2 Излучение при скачках напряжения / Фликер-излучение	Соответствует требованиям	

Руководство и декларация производителя – электромагнитная помехоустойчивость			
Установка стоматологическая BZ637 предназначается для применения в электромагнитной среде, указанной ниже. Покупателю или пользователю Установки стоматологической BZ637 следует обеспечить ее применение в указанной среде.			
Испытание на помехоустойчивость	**Испытательный уровень по МЭК 60601**	**Уровень соответствия**	**Электромагнитная среда –руководство**
Электростатические разряды GB/T 17626.2	±6 кВ - контактный разряд ±8 кВ – воздушный разряд	±6 кВ - контактный разряд ±8 кВ - воздушный разряд	Полы помещения должны быть выполнены из дерева, бетона или керамической плитки. Если полы покрыты синтетическим материалом, то относительная влажность воздуха

ООО ЦИРМИ INFO@CIRMI.RU WWW.GOSZDRAVNADZOR.RU

			должна составлять не менее 30 %
Быстрые электрические переходные всплески GB/T 17626.4	±2 кВ – для линий электропитания ±1 кВ - для линий ввода-вывода	±2 кВ - для линий электропитания	Качество электроэнергии в электрической сети здания должно соответствовать типичным условиям среды в коммерческом здании или в больнице
Скачки электричества GB/T 17626.5	± 1 кВ, напряжение в дифференциальном режиме ±2 кВ, напряжение в общем режиме	± 1 кВ, напряжение в дифференциальном режиме ±2 кВ, напряжение в общем режиме	Качество электроэнергии в электрической сети здания должно соответствовать типичным условиям среды в коммерческом здании или в больнице
Падения напряжения, краткосрочные пропадания и изменения напряжения во входной линии электропитания GB/T 17626.11	<5 % UT для 0,5 цикла (При UT, падение >95 %) 40 % UT для 5 циклов (При UT, падение 60 %) 70 % UT для 25 циклов (При UT, падение 30 %) <5% UT для 5 сек (При UT, падение >95 %)	<5 % UT для 0,5 цикла (При UT, падение >95 %) 40 % UT для 5 циклов (При UT, падение 60 %) 70 % UT для 25 циклов (При UT, падение 30 %) <5% UT для 5 сек (При UT, падение >95 %)	Качество электроэнергии в электрической сети здания должно соответствовать типичным условиям среды в коммерческом здании или в больнице. Если пользователю Установки стоматологической BZ637 требуется непрерывная работа в условиях прерываний сетевого напряжения, рекомендуется обеспечить питание Установки стоматологической BZ637 от батареи или источника бесперебойного питания.

ООО ЦИРМИ INFO@CIRMI.RU WWW.GOSZDRAVNADZOR.RU

Магнитное поле с частотой электропитания (50/60 Гц) GB/T 17626.8	3 А/м	3 А/м, 50 Гц	Уровни магнитного поля промышленной частоты следует обеспечить в соответствии с типичными условиями среды в коммерческом здании или в больнице
Примечание: UT – напряжение в сети переменного тока перед приложением тестового напряжения			

Руководство и декларация производителя – электромагнитная помехоустойчивость			
Установка стоматологическая BZ637 предназначается для применения в электромагнитной среде, указанной ниже. Покупателю или пользователю Установки стоматологической BZ637 следует обеспечить ее применение в указанной среде.			
Испытание на помехоустойчивость	**Испытательный уровень по МЭК 60601**	**Уровень соответствия**	**Электромагнитная среда – руководство**
			Расстояние между используемой мобильной радиотелефонной системой связи и любым элементом Установки стоматологической BZ637, включая кабели, должно быть не меньше рекомендуемого пространственного разноса, который рассчитывается в соответствии с приведенным ниже выражением применительно к частоте передатчика. Рекомендуемый пространственный разнос составляет:
Радиочастотная проводимость GB/T 17625.6	3 $В_{среднеквадр.}$ в диапазоне от 150 кГц до 80 МГц	3 В/м	$d = 1.2\sqrt{P}$
Радиочастотное излучение GB/T 17626.3	3 В/м в диапазоне от 80 МГц до 2,5 ГГц	3 В/м	$d = 1.2\sqrt{P}$ 80 - 800 МГц $d = 2.3\sqrt{P}$ 800 МГц - 2,5 ГГц

ООО ЦИРМИ INFO@CIRMI.RU WWW.GOSZDRAVNADZOR.RU

			В этом случае P - номинальная максимальная выходная мощность передатчика в ваттах (Вт), установленная производителем передатчика, а d - рекомендуемый пространственный разнос в метрах (м). b Напряженность поля при распространении радиоволн от стационарных радиопередатчиков, по результатам наблюдений за электромагнитной обстановкой [a], должна быть ниже, чем уровень соответствия в каждой полосе частот. Влияние помех может иметь место вблизи оборудования, маркированного знаком

Примечание 1: на частотах 80 МГц и 800 МГц используются формулы для более высоких частотных диапазонов.

Примечание 2: данные рекомендации могут быть пригодны не для всех ситуаций. На распространение электромагнитного излучения влияет его отражение и поглощение стенами зданий, окружающими объектами, человеческими телами и пр.

a. Напряженность поля при распространении радиоволн от стационарных радиопередатчиков, таких как базовые станции радиотелефонных сетей (сотовых/беспроводных) и наземных подвижных радиостанций, любительских радиостанций, AM и FM радиовещательных передатчиков, телевизионных передатчиков, не может быть определена расчетным путем с достаточной точностью. Для этого необходимо выполнить практические измерения напряженности поля. Если измеренные значения в месте размещения Установки стоматологической BZ637 больше применимых уровней соответствия, то следует проводить наблюдения за работой Установки стоматологической BZ637 с целью проверки ее нормального функционирования. Если в процессе наблюдения выявляется отклонение от нормального функционирования, то необходимо принять дополнительные меры, такие как переориентировка или перемещение Установки

ООО ЦИРМИ INFO@CIRMI.RU WWW.GOSZDRAVNADZOR.RU

стоматологической BZ637.

b. Во всем диапазоне частот от 150 кГц до 80 МГц следует обеспечить напряженность поля менее 3 В/м.

Рекомендуемые значения пространственного разноса между портативными и подвижными радиочастотными средствами связи и Установки стоматологической BZ637

Установка стоматологическая BZ637 предназначается для применения в электромагнитной среде, при которой осуществляется контроль уровней излучаемых РЧ-помех. Покупатель или пользователь Установки стоматологической BZ637 может избежать влияния электромагнитных помех, обеспечивая минимальный пространственный разнос между портативными и подвижными радиочастотными средствами связи (передатчиками) и Установкой стоматологической BZ637, как рекомендуется ниже.

Номинальная максимальная выходная мощность передатчика, Вт	**Соответствующий пространственный разнос в м в зависимости от частоты передатчика**		
	150 кГц - 80 МГц $d = 1.2\sqrt{P}$	**80 до 800 МГц** $d = 1.2\sqrt{P}$	**800 МГц до 2,5 ГГц** $d = 2.3\sqrt{P}$
0,01	0,12	0,12	0,23
0,1	0,38	0,38	0,73
1	1,2	1,2	2,3
10	3,8	3,8	7,3
100	12	12	23

При определении рекомендуемых значений пространственного разноса d для передатчиков с номинальной максимальной выходной мощностью, не указанной в таблице, в приведенные выражения подставляют номинальную максимальную выходную мощность P в ваттах (Вт), указанную в документации изготовителя передатчика.

Примечание 1: на частотах 80 МГц и 800 МГц используются формулы для более высоких частотных диапазонов.

Примечание 2: данные рекомендации могут быть пригодны не для всех ситуаций. На распространение электромагнитного излучения влияет его отражение и поглощение стенами зданий, окружающими объектами, человеческими телами и пр.

Информация о программном обеспечении

2. Наименование программного обеспечения: операционное программное обеспечение для медицинской Установки стоматологической «Фэндань» (Fengdan)

Это программное обеспечение основано на однокристальном чипе CMS80F261A в качестве основного блока управления. Посредством обработки сканирования кнопок оно может реализовать подъем и опускание верхнего и нижнего моторов, запуск мотора спинки, функции переключения подачи воды, освещения полости рта, просмотра пленки, нагрева и т.д.

Программа проверки программного обеспечения

ООО ЦИРМИ INFO@CIRMI.RU WWW.GOSZDRAVNADZOR.RU

(1) Подъем и опускание мотора, управление шагом мотора спинки: соответственно нажмите кнопки "UP, DN, BU, BD".

(2) Управление чашкой с водой, промывкой стазиса, подогревом, освещением полости рта, светом для просмотра пленки: соответственно нажмите кнопки "CUP, WATER, HEAT, LIGHT, WATCH".

(3) Управление сопротивлением столкновения стоматологического кресла: когда рама кресла опускается к объекту, она может автоматически остановиться и подняться вверх на определенное расстояние.

3. Спецификация модели: SH-M100

4. Рабочая версия: SH-CKE V15-1.0; Дата выпуска версии: 2021-8-19

5. Уровень защиты: уровень «А». Причины:

A. Программное обеспечение используется для управления подъемом кресла пациента и светодиодного светильника Установки стоматологической, подачей воды и промывкой, функциями нагрева и переключения негатоскопа для облегчения диагностики и лечения.

B. Программное обеспечение используется для управления функциями подъема кресла пациента, наклона спинки кресла, переключения светодиодного светильника, переключения ополаскивания плевательницы, наполнения стакана, включения нагрева и переключением негатоскопа.

C. При выходе программного обеспечение из строя могут возникать следующие неисправности:

1) Если функции подъема и наклона не работают, кресло пациента невозможно поднять или наклонить, при этом все настройки положения кресла сохраняются в памяти.

В исходном положении кресло автоматически не поднимается и не наклоняется.

2) Светодиодный светильник не включается, светодиодная лампа не загорается. Для выключения светодиодного светильника можно использовать механическую кнопку, которая поставляется в комплекте со светодиодным светильником. При этом функция автоматического включения/выключения светильника не работает.

3) Переключатель промывки для удаления мокроты неактивен, функцию промывки водой невозможно включить или выключить, или она отсутствует.

4) Функция заполнения стакана неактивна, функцию заполнения стакана невозможно включить или выключить.

5) Нагрев не включается, невозможно включить функцию нагрева жидкости для полоскания ротовой полости, однако это не влияет на подачу воды для полоскания.

6) Переключатель негатоскопа вышел из строя, негатоскоп не включается. Выключить негатоскоп можно при помощи механической кнопки, поставляемой в комплекте с негатоскопом.

6. Программное обеспечение представляет собой программный компонент без требований к техническому обслуживанию и ремонту конструктивных компонентов медицинского изделия.

ООО ЦИРМИ INFO@CIRMI.RU WWW.GOSZDRAVNADZOR.RU

Модель	Изображение	Светильник светодиодный	Кронштейны	Основание кресла
BZ 637 Standard	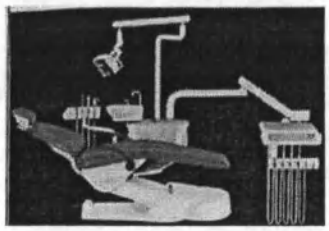	Сенсорный светодиодный светильник класса «люкс» (желтый и белый свет)	аналог	аналог
BZ 637 Luxury	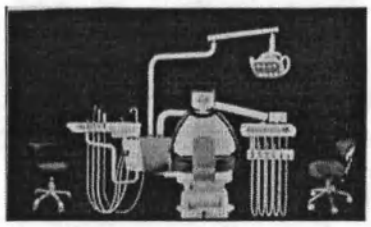	Сенсорный светодиодный светильник (8 установленных ламп, желтый и белый свет)	аналог	аналог

Сидение кресла	Гидроблок	Держатель для инструментов	Панель управления модуля ассистента	Ножная педаль управления креслом	Стул врача
Обивка стандартная Seamless PU upholstery	аналог	отличается, отсутствует независимый нагреватель воды	аналог	аналог	Стул врача Luxury (MB2)
Обивка мягкая Luxury microfiber	аналог	отличается, имеется независимый нагреватель воды	аналог	аналог	Стул врача Luxury (MB1) + комфортный стул ассистента (MB3)

Уполномоченный производитель в РФ:
ООО «Стоматорг» 117485 Москва, ул. Профсоюзная, д. 88/20, этаж а1, помещение I, комната 35, тел. 8(495) 620-97-34, электронная почта: mail@stomatorg.ru

ООО ЦИРМИ INFO@CIRMI.RU WWW.GOSZDRAVNADZOR.RU

Перевод данного текста с английского и китайского языков на русский язык выполнен переводчиком Юдиным Юрием Константиновичем.

ПОДПИСЬ

Российская Федерация

Город Москва.

Двадцать шестого сентября две тысячи двадцать второго года.

Я, Дейнеко Людмила Валериевна, временно исполняющая обязанности нотариуса города Москвы Прокошенковой Елены Евгеньевны, свидетельствую подлинность подписи переводчика Юдина Юрия Константиновича.

Подпись сделана в моем присутствии.

Личность подписавшего документ установлена.

Зарегистрировано в реестре: № 21/86-н/77-2022- 51- 1187

Уплачено за совершение нотариального действия: 400 руб. 00 коп.

ПОДПИСЬ Л.В. Дейнеко

Гербовая печать нотариуса г. Москвы Прокошенковой Е.Е.

Прошнуровано, пронумеровано и скреплено печатью 63 лист(ов).

ПОДПИСЬ Л.В. Дейнеко

Российская Федерация

Город Москва

Двадцать шестого сентября две тысячи двадцать второго года

Я, Дейнеко Людмила Валериевна, временно исполняющая обязанности нотариуса города Москвы Прокошенковой Елены Евгеньевны, свидетельствую верность копии с представленного мне документа.

Зарегистрировано в реестре: № 21/86-н/77-2022- 51- 1188

Уплачено за совершение нотариального действия: 708 руб. 00 коп.

Л.В. Дейнеко

Всего прошито, пронумеровано, скреплено печатью 63 лист(а) (ов)

Врио нотариуса

Л.В.Дейнеко

ООО ЦИРМИ INFO@CIRMI.RU WWW.GOSZDRAVNADZOR.RU

КОПИЯ

公 证 书

中华人民共和国广东省广州市广州公证处

ООО ЦИРМИ INFO@CIRMI.RU WWW.GOSZDRAVNADZOR.RU

MANUAL

Dental Unit BZ638

Manufacturer: Guangzhou Fengdan Medical Equipment Co . Ltd

Please read the manual carefully before operation

Fengdan Medical is a professional manufacturer, engaging in research, development, production and selling of dental products, the company is located in Guangzhou city, the marketing service network covers the whole China and more than 50 countries and regions in the world.

Yufang Chen is the legal representative of Guangzhou Fengdan Medical Equipment Co., Limited and provides the product manual of the dental unit model BZ638, and signs on the product manual.

Product manual (see attachment).

Signature 陈玉芳 CHEN YU Fang

Stamp

ООО ЦИРМИ INFO@CIRMI.RU WWW.GOSZDRAVNADZOR.RU

公　证　书

(2022)粤广广州第113185号

申请人：广州市枫丹医疗器械有限公司，住所：广州市南沙区榄核镇蔡新路286号A102。

法定代表人：陈玉芳，女，一九六二年二月七日出生，公民身份号码：442524196202070023。

公证事项:签名、印鉴

兹证明广州市枫丹医疗器械有限公司的法定代表人陈玉芳于二〇二二年九月五日来到我处，在本公证员的面前，在前面的英文的《使用手册 牙科综合治疗椅 BZ638》上签名及盖章。

中华人民共和国广东省广州市广州公证处

公 证 员 赵俊妍

二〇二二年九月六日

广州市公证处

IV44379935

ООО ЦИРМИ INFO@CIRMI.RU WWW.GOSZDRAVNADZOR.RU

NOTARIAL CERTIFICATE

(2022)YGGZ,No.113185

Applicant: Guangzhou Fengdan Medical Equipment Co., Limited, address: A102, No. 286, Caixin Road, Lanhe Town, Nansha District, Guangzhou City.

Legal Representative: Chen Yufang, female, born on February 7, 1962, ID Card No. 442524196202070023.

Issue under notarization: Signature and Seal

This is to certify that Chen Yufang who is the legal representative of Guangzhou Fengdan Medical Equipment Co., Limited came to our notary public office and affixed her signature and the seal to the foregoing MANUAL Dental Unit BZ638 on September 5, 2022 before me, the notary public.

Guangzhou Notary Public Office
Guangzhou City, Guangdong Province
The People's Republic of China
Notary Public: DUJUNYAN
September 6, 2022

3129199

I V44379936

ООО ЦИРМИ INFO@CIRMI.RU WWW.GOSZDRAVNADZOR.RU

公 证 书

(2022)粤广广州第113186号

申请人：广州市枫丹医疗器械有限公司，住所：广州市南沙区榄核镇蔡新路286号A102。

法定代表人：陈玉芳，女，一九六二年二月七日出生，公民身份号码：442524196202070023。

公证事项：译本与原本相符

兹证明前面的（2022）粤广广州第113185号《公证书》的英文译本与该公证书中文原本相符。

中华人民共和国广东省广州市广州公证处

公 证 员 杜俊妍

二〇二二年九月六日

广东省广州市公证处

IV44379937

ООО ЦИРМИ INFO@CIRMI.RU WWW.GOSZDRAVNADZOR.RU

NOTARIAL CERTIFICATE

(2022)YGGZ,No.113186

Applicant: Guangzhou Fengdan Medical Equipment Co., Limited, address: A102, No. 286, Caixin Road, Lanhe Town, Nansha District, Guangzhou City.

Legal Representative: Chen Yufang, female, born on February 7, 1962, ID Card No. 442524196202070023.

Issue under notarization: Translated copy being in conformity with the original

This is to certify that the attached English translation of Notarial Certificate (2022)YGGZ,No.113185 conforms to the original document in Chinese of this Notarial Certificate.

Guangzhou Notary Public Office
Guangzhou City, Guangdong Province
The People's Republic of China
Notary Public: DUJUNYAN
September 6, 2022

3129199

IV44379938

ООО ЦИРМИ INFO@CIRMI.RU WWW.GOSZDRAVNADZOR.RU

Name of product: Dental Unit, variants:

Установка стоматологическая BZ638 compact, в составе:

1. Кресло пациента, in composition:
   - Основание кресла (Chair base)
   - Спинка кресла (Chair back): обивка Highfiber
   - Сидение кресла (Seat): обивка Highfiber
   - Подголовник (Headrest): обивка Highfiber
   - Подлокотник (Armrest) – not more 2 pcs
   - Модуль напольный встроенный (Built-in floor module)

2. Ножная педаль управления креслом (Foot control pedal)

3. Модуль врача подвесной (Doctor unit hanging) in composition:
- Панель управления модуля врача (Control panel of the dentist unit)
- Держатель для инструментов (Instrument holder)
- Силиконовый коврик для инструментов (Silicone tool mat) - not more 2 pcs
- Негатоскоп (X-ray viewer) (of necessary)
- Трехфункциональный пистолет (3-way syringe)
- Шланги наконечников: без фиброоптики или с фиброоптикой (Handpiece tubes: without fiber optics or with fiber optics) – не более 6 шт. (of necessary)
- Скалер (Scaler) (of necessary)
- Полимеризационная лампа (Curing light) (of necessary)
- Наконечник турбинный с фиброоптикой или без фиброоптики (Turbine handpiece with fiber optics or without fiber optics) - не более 6 шт. (of necessary)
- Наконечник угловой: с фиброоптикой, без фиброоптики (Angular handpiece: with fiber optics, without fiber optics) - не более 6 шт., (of necessary)
- Наконечник прямой: с фиброоптикой, без фиброоптики (Straight handpiece: with fiber optics, without fiber optics) - не более 6 шт., (of necessary)
- Электрический микромотор (Electric motor) (of necessary)

4. Видеокамера интраоральная (Intraoral video camera) (of necessary)

5. Монитор (monitor) (of necessary)

6. Модуль гидроблока (Main side Box), in composition:
   - Гидроблок (Side Box)
   - Керамическая плевательница (Ceramic Cuspidor)
   - Бутылка для воды (Water bottle)
   - Трубка для наполнения стакана (Cup filling tube)
   - Аспирационный блок (Suction head)

7. Модуль ассистента (Assistant unit), in composition:
   - Трехфункциональный пистолет (3-way syringe)
   - Панель управления модуля ассистента (Control panel of the assistant unit)
   - Шланг пылесоса (Vacuum cleaner hose)
   - Шланг слюноотсоса (Saliva ejector hose)
   - Полимеризационная лампа (Curing light) (of necessary)
   - Кронштейн для установки светильника (Horizontal bracket for fixing the luminaire)
   - Светильник светодиодный (LED light)
8. Стул врача B1 (Dentist stool B1)
9. Стул ассистента B1 (Assistant stool B1) (of necessary)

Установка стоматологическая BZ638 lux, в составе:

1. Кресло пациента, in composition:
   - Основание кресла (Chair base)

ООО ЦИРМИ INFO@CIRMI.RU WWW.GOSZDRAVNADZOR.RU

- Спинка кресла (Chair back): обивка Highfiber
- Сидение кресла (Seat): обивка Highfiber
- Подголовник (Headrest): обивка Highfiber
- Подлокотник (Armrest) – not more 2 pcs
- Модуль напольный встроенный (Built-in floor module)

2. Ножная педаль управления креслом (Foot control pedal)

3. Модуль врача, независимый подкатной карт (Doctor unit movable cart), in composition:

- Панель управления модуля врача (Control panel of the dentist unit)
- Держатель для инструментов (Instrument holder)
- Силиконовый коврик для инструментов (Silicone tool mat) - not more 2 pcs
- Негатоскоп (X-ray viewer) (of necessary)
- Трехфункциональный пистолет (3-way syringe)
- Шланги наконечников: без фиброоптики или с фиброоптикой (Handpiece tubes: without fiber optics or with fiber optics) – не более 6 шт. (of necessary)
- Скалер (Scaler) (of necessary)
- Полимеризационная лампа (Curing light) (of necessary)
- Наконечник турбинный с фиброоптикой или без фиброоптики (Turbine handpiece with fiber optics or without fiber optics) - не более 6 шт. (of necessary)
- Наконечник угловой: с фиброоптикой, без фиброоптики (Angular handpiece: with fiber optics, without fiber optics) - не более 6 шт., (of necessary)
- Наконечник прямой: с фиброоптикой, без фиброоптики (Straight handpiece: with fiber optics, without fiber optics) - не более 6 шт., (of necessary)
- Электрический микромотор (Electric motor) (of necessary)

4. Видеокамера интраоральная (Intraoral video camera) (of necessary)

5. Монитор (monitor) (of necessary)

6. Модуль гидроблока (Main side Box), in composition:
   - Гидроблок (Side Box)
   - Керамическая плевательница (Ceramic Cuspidor)
   - Бутылка для воды (Water bottle)
   - Трубка для наполнения стакана (Cup filling tube)
   - Аспирационный блок (Suction head)

7. Модуль ассистента (Assistant unit), in composition:
   - Трехфункциональный пистолет (3-way syringe)
   - Панель управления модуля ассистента (Control panel of the assistant unit)
   - Шланг пылесоса (Vacuum cleaner hose)
   - Шланг слюноотсоса (Saliva ejector hose)
   - Полимеризационная лампа (Curing light) (of necessary)
   - Кронштейн для установки светильника (Horizontal bracket for fixing the luminaire)
   - Светильник светодиодный (LED light)
8. Стул врача B1 (Dentist stool B1)
9. Стул ассистента B1 (Assistant stool B1) (of necessary)

Установка стоматологическая BZ638 plus , в составе:

1. Кресло пациента, in composition:
   - Основание кресла (Chair base)
   - Спинка кресла (Chair back): обивка Highfiber
   - Сидение кресла (Seat): обивка Highfiber
   - Подголовник (Headrest): обивка Highfiber
   - Поллокотник (Armrest) – not more 2 pcs
   - Модуль напольный встроенный (Built-in floor module)

2. Ножная педаль управления креслом (Foot control pedal)

ООО ЦИРМИ INFO@CIRMI.RU WWW.GOSZDRAVNADZOR.RU

3. Модуль врача с креплением к основанию кресла (Doctor unit with attachment to the chair base), in composition:

- Панель управления модуля врача (Control panel of the dentist unit)
- Держатель для инструментов (Instrument holder)
- Силиконовый коврик для инструментов (Silicone tool mat) - not more 2 pcs
- Негатоскоп (X-ray viewer) (of necessary)
- Трехфункциональный пистолет (3-way syringe)
- Шланги наконечников: без фиброоптики или с фиброоптикой (Handpiece tubes: without fiber optics or with fiber optics) – не более 6 шт. (of necessary)
- Скалер (Scaler) (of necessary)
- Полимеризационная лампа (Curing light) (of necessary)
- Наконечник турбинный с фиброоптикой или без фиброоптики (Turbine handpiece with fiber optics or without fiber optics) - не более 6 шт. (of necessary)
- Наконечник угловой: с фиброоптикой, без фиброоптики (Angular handpiece: with fiber optics, without fiber optics) - не более 6 шт., (of necessary)
- Наконечник прямой: с фиброоптикой, без фиброоптики (Straight handpiece: with fiber optics, without fiber optics) - не более 6 шт., (of necessary)
- Электрический микромотор (Electric motor) (of necessary)

4. Видеокамера интраоральная (Intraoral video camera) (of necessary)

5. Монитор (monitor) (of necessary)

6. Модуль гидроблока (Main side Box), in composition:
   - Гидроблок (Side Box)
   - Керамическая плевательница (Ceramic Cuspidor)
   - Бутылка для воды (Water bottle)
   - Трубка для наполнения стакана (Cup filling tube)
   - Аспирационный блок (Suction head)

7. Модуль ассистента (Assistant unit), in composition:
   - Трехфункциональный пистолет (3-way syringe)
   - Панель управления модуля ассистента (Control panel of the assistant unit)
   - Шланг пылесоса (Vacuum cleaner hose)
   - Шланг слюноотсоса (Saliva ejector hose)
   - Полимеризационная лампа (Curing light) (of necessary)
   - Кронштейн для установки светильника (Horizontal bracket for fixing the luminaire)
   - Светильник светодиодный (LED light)
8. Стул врача B1 (Dentist stool B1)
9. Стул ассистента B1 (Assistant stool B1) (of necessary)

Purpose: A stationary device designed to perform dental actions on a patient.

Indications: The product, Dental Units, will be used with hand pieces in hospital and dental clinic for diagnosis, treatment and operation in dentistry.

Description device:
The product, Dental Units, will be used with hand pieces in hospital and dental clinic for diagnosis, treatment and operation in dentistry.
The product, Integrated Dental Units, is controlled automatically by computer, and equipped with super silent low-voltage DC motor and gas spring; two sets of linkers of NSK four-hole high-speed handpiece; One set four-hole low-speed gas motor handpiece; cold and hot three-way syringe, one set for each; quantitative control system (set as aperiodicity by computer) of

ООО ЦИРМИ INFO@CIRMI.RU WWW.GOSZDRAVNADZOR.RU

constant-temperature mouthwash; fluid retraction preventing device and water filter system of dental bur; one-body ceramic basin; strong and week saliva ejector, one set for each; One set of dental cold-light lamp; One set of film viewing illuminator; a doctor's chair.

The product, Dental Units, will be used with hand pieces in hospital and dental clinic for diagnosis, treatment and operation in dentistry.

Contraindications of a medical product;
-Treatment with curing light miniLED:
•Looking to the LED light emission cause eye damage.
Curing light should not be used in people who suffer or have suffered Photobiological reactions or in individuals who are currently treated with drugs that increase the sensitivity

Information of potential customers of a medical product;
Trained dentists and/or dental technicians and assistants.
Patient profile:
- adult, children from 3 years old
- weight: maximum 150 kg of the total weight of the patient
- health status: compliance or exclusion is examined by a dentist in the case of the patient
- place of application: the patient's oral cavity

CONTENT

1. PREFACE.....6
2. PRODUCT PROFILE.....6
3. PERFOEMANCE FEATURE.....6
4. BZ638 DENTAL CHAIR.....12
5. DENTAL UNIT.....29
6. MAINTENANCE.....33
7. COMMON FAULTS AND TROUBLESHOOTING.....35
8. EMC ELECTROMAGNETIC COMPATIBILITY INSTRUCTIONS 36
9. PACKING LIST.....42
10. SAFETY WARNING.....44
11. SECURITIES.....46

ООО ЦИРМИ INFO@CIRMI.RU WWW.GOSZDRAVNADZOR.RU

1. PREFACE

Thank you for purchasing our Integral Dental Units, a latest advanced Integral Dental Units with full-computerized auto-control; it has such advantages as solid structure, handsome shape, easy operation and high reliability as an ideal upgraded product for the modern dental clinics.

2. PRODUCT PROFILE

2.1UNIT STRACTURE

2.1.1

The rotatable glass cuspidor cooperates with the movable side box to facilitate the use and maintenance.

2.1.2

The unique injection molding instrument tray makes the overall shape beautiful and generous, and is convenient for doctors to operate while ensuring beautiful appearance. The intelligent LED screen can display and store the dentist's setting status and content, and display the instrument using status like speed, power, air pressure, etc.

2.1.3

The speed of the handpeice can be adjusted arbitrarily within the range of maximum speed. The operation light can be adjusted from strong to week; the suction system has an automatic delay function, and can filter solid matter without affecting the suction force. It makes dentist operate more convenient, safety and hygienic.

2.1.4

Cup filling and flushing time can be setting, easy to operate. And there are the water heating function, X-ray film viewer, and chair interlock system function. It makes dentist safety.

2.1.5

The chair adopts high-power imported 24V DC motor with low noise, smooth movement and comfortable sitting; the chair can be rotated by 30° and the synchronized chair. The dental chair armrest can be turned down to make patient feels more comfortable when they sit and get off.

2.1.6

The whole machine adopts safe extra low voltage and full computer control. The control panel is reasonable in setting, simple in operation, reliable in performance, easy to clean and sterilizable。

3. PERFOEMANCE FEATURE

3.1 Classification

3.1.1 According to the type of electric shock prevention: CLASS I

3.1.2 According to the degree of protection against electric shock: Model B equipment, its symbol is

3.1.3 According to the degree of protection against harmful liquids: ordinary equipment

3.1.4 technical parameters:

ООО ЦИРМИ INFO@CIRMI.RU WWW.GOSZDRAVNADZOR.RU

BZ638-LUX

Technical characteristics of the patient's Chair
The carrying capacity of dental chair (patient's weight, load and accessories) : 135kg
Seat height from floor: maximum and minimum 750mm ; 450mm
The range of elongation of the head restraint 0-150mm
The range of the backward tilt of the seat back 1,730mm
The angle of inclination of the seat back from the line in horizontal position 1°-70°
Armrests (number): 2
Overall dimensions (Length, width, height) 2,000mm, 670mm, 450mm-750mm
Total power 280VA
The Coating Material High fiber leather
Color
Weight 220Kg

Technical characteristics of the shadowless lamp (Dental light):
Power supply AC12V or AC24V
Power 15W
Diameter (illumination unit) 160*80mm
Maximum illumination 25,000lux
Working distance 700mm
Color temperature 5,000K-5,700K
The diameter of the illuminated region 80mm×160mm
Depth of illumination 8000K~20000K
Modes of operation continuous operation mode
Dimensions L*W*H 370mm*260mm*350mm
Weight 1.8Kg

Specifications Chair of a dentist, the assistant's stool.
Distance from the floor to the top plane of the seat:
-in the lowest position, no more 440mm
-in the extreme upper position, at least 580mm
The coating material High fiber leather
Color
Overall dimensions : height, length, width 800-940mm*570mm*570mm
Weight 10kg

Specifications for Module dental doctor tools
Composition (Number of instruments, control panel, film viewer, etc.)
3-way syringe 1set, film viewer 1pcs
Characteristics for x-ray film viewer (light intensity) 2000cd/m2
Supply of tools (upper or lower): lower
Dimensions L*W*H 640mm*500mm*350mm
Tube dimensions φ10
Weight 20kg

Features for Cuspidor with module assistant's instrumentation

Composition (Number of instruments, control panel.....

ООО ЦИРМИ INFO@CIRMI.RU WWW.GOSZDRAVNADZOR.RU

Strong suction 1pcs, weak suction 1pcs, 3-way syringe 1set

Supply of tools (upper or lower): lower

Tube dimensions strong suction tube (φ17.8mm)、weak suction tube (φ11mm) Dimensions L*W*H 300mm*180mm*130mm

BZ638-PLUS

Technical characteristics of the patient's Chair
The carrying capacity of dental chair (patient's weight, load and accessories) : 135kg
Seat height from floor: maximum and minimum 750mm ; 450mm
The range of elongation of the head restraint 0-150mm
The range of the backward tilt of the seat back 1,730mm
The angle of inclination of the seat back from the line in horizontal position 1°-70°
Armrests (number): 2
Overall dimensions (Length, width, height) 2,000mm, 670mm, 450mm-750mm
Total power 280VA
The Coating Material High fiber leather
Color
Weight 220Kg

Technical characteristics of the shadowless lamp (Dental light):
Power supply AC12V or AC24V
Power 15W
Diameter (illumination unit) 160*80mm
Maximum illumination 25,000lux
Working distance 700mm
Color temperature 5,000K-5,700K
The diameter of the illuminated region 80mm×160mm
Depth of illumination 8000K~20000K
Modes of operation continuous operation mode
Dimensions L*W*H 370mm*260mm*350mm
Weight 1.8Kg

Specifications Chair of a dentist, the assistant's stool.
Distance from the floor to the top plane of the seat:
-in the lowest position, no more 440mm
-in the extreme upper position, at least 580mm
The coating material High fiber leather
Color
Overall dimensions : height, length, width 800-940mm*570mm*570mm
Weight 10kg

Specifications for Module dental doctor tools
Composition (Number of instruments, control panel, film viewer, etc.)
3-way syringe 1set, film viewer 1pcs
Characteristics for x-ray film viewer (light intensity) 2000cd/m2
Supply of tools (upper or lower): lower
Dimensions L*W*H 640mm*500mm*350mm

ООО ЦИРМИ INFO@CIRMI.RU WWW.GOSZDRAVNADZOR.RU

Tube dimensions φ10
Weight 22kg

Features for Cuspidor with module assistant's instrumentation

Composition (Number of instruments, control panel.....

Strong suction 1pcs, weak suction 1pcs, 3-way syringe 1set

Supply of tools (upper or lower): lower

Tube dimensions strong suction tube (φ17.8mm)、weak suction tube (φ11mm) Dimensions L*W*H 300mm*180mm*130mm

BZ638-Compact

Technical characteristics of the patient's Chair
The carrying capacity of dental chair (patient's weight, load and accessories) : 135kg
Seat height from floor: maximum and minimum 750mm ; 450mm
The range of elongation of the head restraint 0-150mm
The range of the backward tilt of the seat back 1,730mm
The angle of inclination of the seat back from the line in horizontal position 1°-70°
Armrests (number): 2
Overall dimensions (Length, width, height) 2,000mm, 670mm, 450mm-750mm
Total power 280VA
The Coating Material High fiber leather
Color
Weight 220Kg

Technical characteristics of the shadowless lamp (Dental light):
Power supply AC12V or AC24V
Power 15W
Diameter (illumination unit) 160*80mm
Maximum illumination 25,000lux
Working distance 700mm
Color temperature 5,000K-5,700K
The diameter of the illuminated region 80mm×160mm
Depth of illumination 8000K~20000K
Modes of operation continuous operation mode
Dimensions L*W*H 370mm*260mm*350mm
Weight 1.8Kg

Specifications Chair of a dentist, the assistant's stool.
Distance from the floor to the top plane of the seat:
-in the lowest position, no more 440mm
-in the extreme upper position, at least 580mm
The coating material High fiber leather

ООО ЦИРМИ INFO@CIRMI.RU WWW.GOSZDRAVNADZOR.RU

Color
Overall dimensions : height, length, width 800-940mm*570mm*570mm
Weight 10kg

Specifications for Module dental doctor tools
Composition (Number of instruments, control panel, film viewer, etc.)
3-way syringe 1set, film viewer 1pcs
Characteristics for x-ray film viewer (light intensity) 2000cd/m2
Supply of tools (upper or lower): lower
Dimensions L*W*H 640mm*500mm*350mm
Tube dimensions φ10
Weight 10kg

Features for Cuspidor with module assistant's instrumentation

Composition (Number of instruments, control panel.....

Strong suction 1pcs, weak suction 1pcs, 3-way syringe 1set

Supply of tools (upper or lower): lower

Tube dimensions strong suction tube (φ17.8mm) 、 weak suction tube (φ11mm) Dimensions L*W*H 300mm*180mm*130mm

Nameplate

On the dental unit, the identification nameplate of this equipment is affixed, and the basic parameters of the product can be seen on the nameplate.

Dental Unit
Model: BZ638 PLUS **SN:**
Date of Production:
Input: 220VAC 50/60Hz **Power Consumption:600VA**
Operation Mode: Continuous operation with intermittent loading
GUANGZHOU FENGDAN MEDICAL EQUIPMENT CO.,LTD
EC REP
Address: NO.286,Caixin Road,Lanhe Town,Nansha District, Guangzhou,China
Tel: 0086-20-84055059
CE1639

ООО ЦИРМИ INFO@CIRMI.RU WWW.GOSZDRAVNADZOR.RU

3.3 Material: steel frame, injection molded casing, glass cuspidor

3.4 working conditions

3.4.1 Environmental conditions

3.4.1.1 Ambient temperature range: +10 ° C ~ +40 ° C

3.4.1.2 Relative humidity range: 30%~75%

3.4.1.3 Atmospheric pressure range: 700hPa~1060hPa

3.4.2 Power supply: 220V~50Hz

3.4.3 Water source: water pressure 0.2MPa~0.4MPa, recommended water hardness ≤60mg/l

3.4.4 Air source: air pressure 0.55MPa (sub-box pressure)

The external air source pressure is 0.6MPa~0.8MPa, and it does not contain water or oil.

3.4.5 Power: 500VA (including dental chair)

3.5 Transportation and storage conditions

3.5.1 Ambient temperature range: -40 ° C ~ +55 ° C

3.5.2 Relative humidity range: ≤80%

3.5.3 Atmospheric pressure range: 500hPa~1060hPa

3.5.4 Pay attention to transportation and storage: "upward" and "keep dry"

3.6 main technical indicators

3.6.1 Ground leakage current of the whole machine: ≤0.5mA

3.6.2 Insulation resistance: ≥ 2MΩ

3.6.3 fuse type and rating:

F1、F2:	250V AC	F8AH (φ5x20)
F3:	250V AC	T5AH (φ5x20)
F4:	250V AC	T8AH (φ6.35x31.75)
F5:	250V AC	T10AH (φ6.35x31.75)
F6:	250V AC	T2AH (φ5x20)

3.6.4 Operation light: AC12V~24V 23VA Illuminance: up to 39000Lux stepless dimming

3.6.5 Constant temperature water heater: AC24V 80W Water temperature: 40 °C ± 5 °C

3.6.6 dental chair lifting capacity: 2000N

3.6.7 dental chair lifting range: 530mm ~ 920mm

3.6.8 Backrest and horizontal plane pitch angle: 1 ° ~ 70 °

3.6.9 seat horizontal rotation angle: 30°

ООО ЦИРМИ INFO@CIRMI.RU WWW.GOSZDRAVNADZOR.RU

3.6.10 headrest telescopic adjustment amount: 150mm

3.7 Instrument Control Method: Foot Switch

3.8 strong suction device (strong suction): gas negative pressure type

3.8.1 When the air pressure is 400kPa, the vacuum can reach 30kPa.

3.8.2 When the air pressure is 400kPa, the pumping rate should be no less than 1/min.

3.9 suction device (weak suction): water negative pressure

3.9.1 When the air pressure is 400kPa, the vacuum can reach 30kPa.

3.9.2 When the air pressure is 400kPa, the pumping rate should be no less than 1/min.

3.10 device load

3.10.1 The maximum weight of the dental chair is 135kg.

3.10.2 The operation tray must never exceed the maximum negative weight described below.

3.10.3 The delivery tray can be loaded with a maximum weight of 1.5 kg (evenly distributed).

3.10.4 The tray on the assistant's board can load up to 1kg (evenly distributed).

3.11 Product use period: The product production date is listed on the label, and the service life is 5 years.

4. BZ638 DENTAL CHAIR

4.1 Structure introduction

4.1.1 The treatment machine is a floor-standing structure of the side box. For instructions on the use of the dental chair, see the instructions for use of the dental chair (Figure 1). Located on the assistant panel and the control panel of the operation tray, the buttons (Figures 2 and 3) control the corresponding actions of the dental chair.

4.1.2 The power source, air source and water source of the access device (including the dental chair) are supplied through the built-in sub-case of the front cover of the dental chair.

4.1.3 Mouthwash and flushing water are controlled by solenoid valve; constant temperature mouthwash heater adopts 24V voltage, which is safe and reliable. Its switch is set on the main control panel. It is easy to operate and can provide hot water sputum and assistant frame at any time. Three guns spray hot water, hot fog function.

4.1.4 There is a main switch on the back of the dental chair to control the power, air source and water source entering the equipment; the handle of the instrument is controlled by induction (the palm of the hand naturally grips the middle of the handle) to lock the arm of the instrument to make the instrument tray at the required height.

4.1.5 The foot switch and the control switch in the handpiece holder control the work of the high and low speed handpiece and the scaler.

4.1.6 The buttons on the assistant panel and the buttons on the instrument tray (see Figures 2 and 3) can control the corresponding actions of the treatment machine and the dental chair. Strong and weak suction are jointly controlled by the solenoid valve in the side box and the switch components in the assistant panel.

ООО ЦИРМИ INFO@CIRMI.RU WWW.GOSZDRAVNADZOR.RU

4.1.7 The main box is hung with a pure water storage bottle. The pure water is convenient for the user to use pure water for the handpiece to work and lengthen the life of handpiece. The assembly and disassembly method is safe and convenient, meeting the needs of the modern dental industry. Switching between tap water and pure water is simple.

4.1.8 The assistant control panel can be rotated, has safety protection function, and has a control panel for controlling cuspidor flush, mouthwash and oral light, which is convenient for assistant operation.

4.1.9 The stepless dimming of the oral lamp can adjust the intensity of the light when close to the sensor head. Dimming method: keep the hand close to the sensor head 5CM-8CM of the LED oral lamp in the state of lighting, and automatically enter the dimming state. When the buzzer is heard for the first time, the buzzer sounds the highest brightness. Once again, the buzzer sounds "beep" for the lowest brightness. In the dimming process, it is considered that the brightness is suitable for the hand to leave the sensor head.

4.1.10 The tap water pipeline adopts the filtering system: the flushing water, the mouthwash, the assistant control, the 3 way syringe, the handpiece and the instrument tray can all use the filtered tap water, and the handpiece and the instrument tray can also be used. The pure water storage bottle hanging outside the box can make the water more clean and improve the service life of the handpiece.

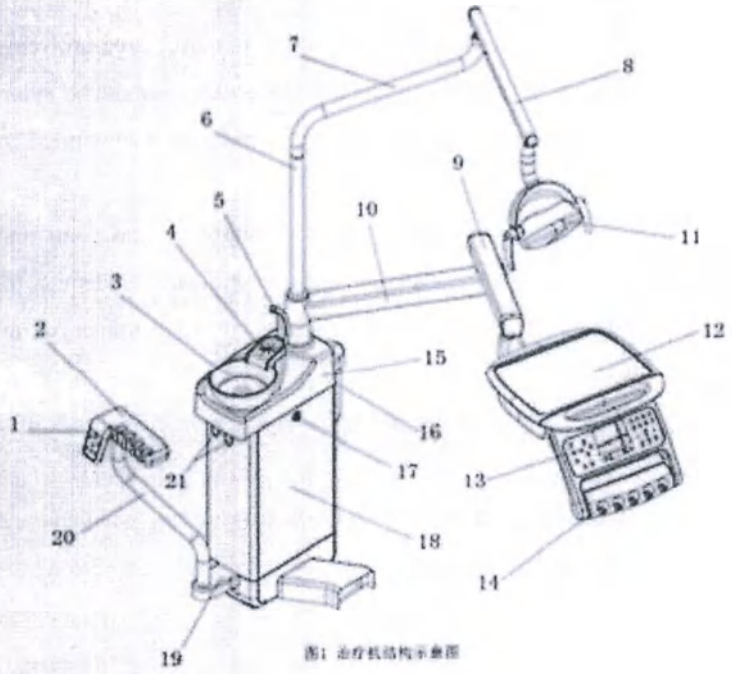

图1 治疗机结构示意图

1.Assistant control 2.Assistant holder 3.Cuspidor 4.Cup holder

5.Cup filling 6.Column 7.Light arm-1 8.Light arm-2

ООО ЦИРМИ INFO@CIRMI.RU WWW.GOSZDRAVNADZOR.RU

9.Balance arm 10.Rotating arm 11.Operation light 12.Operation tray
13.Main control panel 14.Handpiece holder 15.Side box
16.Pure water bottle 17.Side box door switch 18.Side box door
19.Side box base 20.Assistan holder
21.Saliva ejector with high and low suction

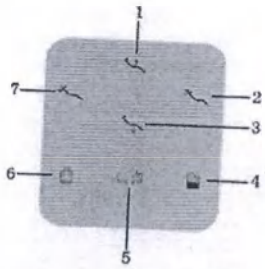

Fig.2 Assistant control panel

1.Lift up 2.Backrest backward 3.Down 4.Heating
5.Cuspidor flushing 6.Water supply 7.Backrest forward

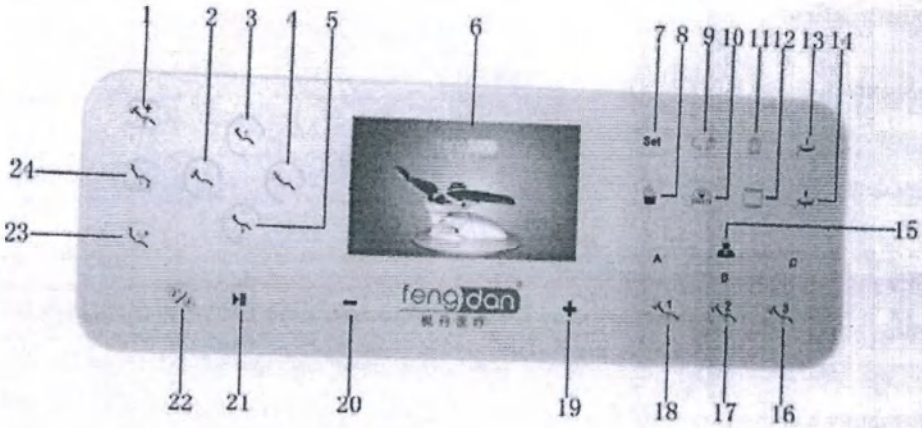

Fig.3 Main control panel

1.Emergency position 2.Backrest forward 3.Lift up 4.Backrest backward
5.Down 6.LCD Screen 7.Set button 8.Heating 9.Cuspidor flushing

ООО ЦИРМИ INFO@CIRMI.RU WWW.GOSZDRAVNADZOR.RU

10.Operating light button 11.Water supply 12.X-ray film viewer

13.Movable tray up 14.Movable tray down

15.Three doctors memory selected 16.Doctor-3 17.Doctor-2 18.Doctor-1

19.option button "+" 20.Option button "-" 21.Start/Enter button

22.Timing/air pressure

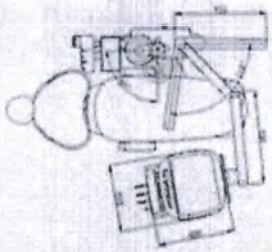

Fig.4

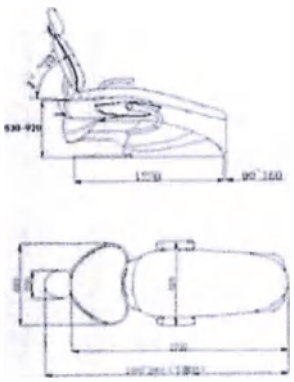

Fig.5

4.2 Installation instruction

4.2.1 Remove the wooden box and install the machine in the appropriate position according to the instruction manual of the dental chair. For the relevant dimensions, see the dental treatment machine and the matching dental chair dimension figure. (See Figure 4, Figure 5)

4.2.2 Before the installation, the location of the gas supply, water supply pipe, exhaust pipe and power socket must be reserved. Connect the air supply, the upper water joint and the water supply joint of the treatment machine spare parts package (water supply and upper air pipe are 1/2"), and the other end and the blue and white water drawn from the spiral hose ,The trachea is connected and there is no leakage of any form at the joint.

4.2.3 Connect the sewer pipe from the spiral hose to the drain connector, and insert the outlet of the drain connector into the drain pipe of the trench (the sewer pipe is 1/2"). After the installation, open the upper water and upper gas valves in built-in auxiliary box, (the valve is in the open position when leaving the factory), and the relevant dimensions are shown in the vertical plane of the trench.

ООО ЦИРМИ INFO@CIRMI.RU WWW.GOSZDRAVNADZOR.RU

4.2.4 Cuspidor installation: Take out the cuspidor base and the water supply pipe from the accessory box and assemble them in a proper way. Disassemble the cuspidor package, install the cuspidor directly on the cuspidor base, and take out the cuspidor filter accessories and install them properly.

4.2.5 Installation of light arm and oral light: Insert the light post (including decoration ring and set screw) into the special hole of the instrument arm. The wire inside the light arm is connected to the box through the light post, put the light arm and the oral light (including decoration) on the light post.

4.2.6 X-Ray film viewer (optional): Install the X-Ray film viewer bracket on the instrument tray, and then use the screw to connect the viewer to the bracket reliably.

4.2.7 Installation of various instruments on the instrument tray and assistant control holder.

4.2.8 Installation of strong and weak suction pipes.

4.2.9 Installation of 3-way syringe.

4.2.10 Refer to the handpiece instructions and install the handpiece section.

4.2.11 Turn on the power supply, water source and air source for debugging. The gauge pressure of the sub-tank should be stable at 0.55 MPa.
Note: A hospital or individual clinic using this device must be equipped with or connected to an amalgam separation unit in the dental waste discharge system.

4.3Instructions

Turn on the power, air, and water sources of the device, and open the main switch on the back of the frame (front opening and behind closing), and the dental chair is in use. Adjust the dental chair to the appropriate position according to the instructions for use of the dental chair, turn the dental light bracket, turn or lift the light to keep the light in the right position.

ООО ЦИРМИ INFO@CIRMI.RU WWW.GOSZDRAVNADZOR.RU

4.3.1 Display screen and setting instructions

Control panel and display main screen, setting screen as shown

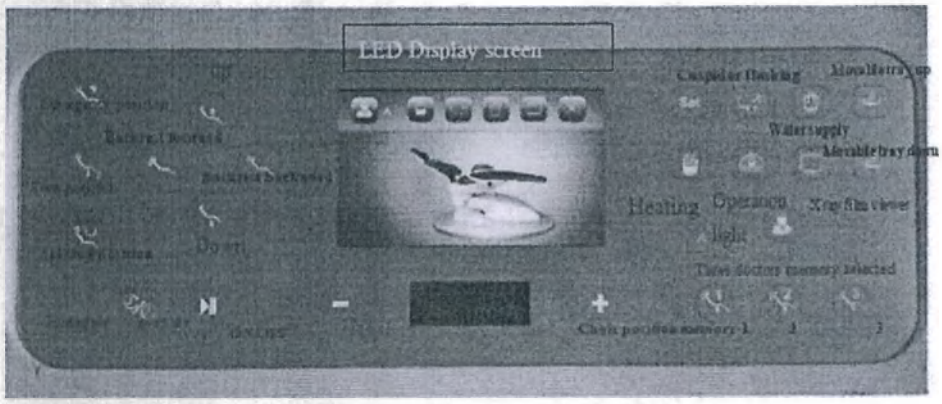

Figures 7 Control panel

ООО ЦИРМИ INFO@CIRMI.RU WWW.GOSZDRAVNADZOR.RU

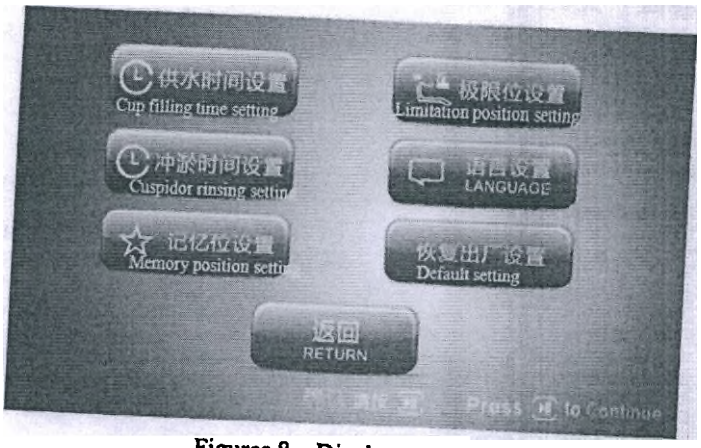

Figures 8 Display screen

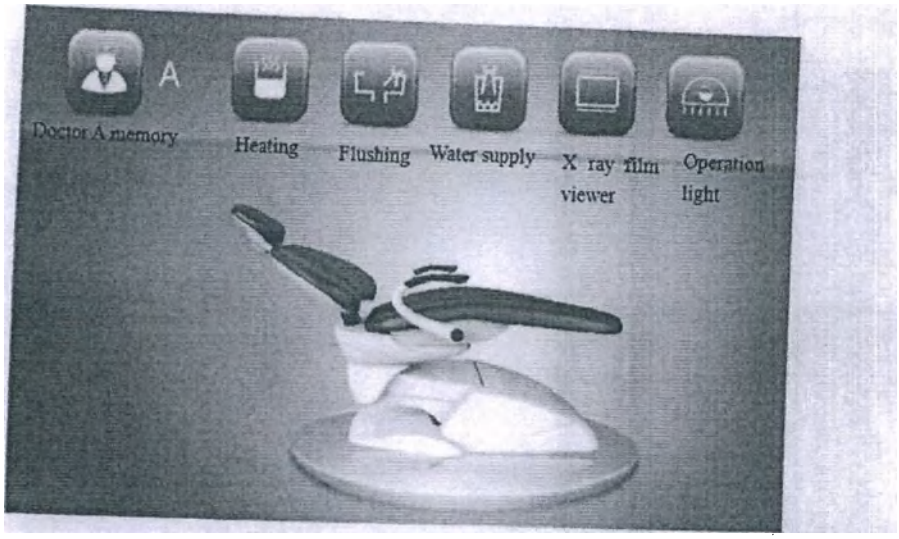

Figures 9 Setting screen

4.3.2 Main control panel function description

ООО ЦИРМИ INFO@CIRMI.RU WWW.GOSZDRAVNADZOR.RU

There are two ways to display the control panel. The white icon indicates that the running status is not currently activated. The blue indicates the current active running status. The display mode of the display is similar. The blue icon indicates that the running status is not currently activated, and the orange indicates the current operating status.

1.“ ”Lift up button

Pressed this button, the unit will lift upward as the icon shows.The icon turns into blue. It will stop lifting up when you leave your hand.The icon turns into white. If you keep pressing this button, the unit will also stop once it reach the limited highest position.

2.“ ”Down button

Pressed this button, the unit will move downward as the icon shows. The icon turns into blue. It will stop moving down when you leave your hand, and the icon turns into white. If you keep pressing this button, the unit will also stop once it reach the limited lowest position.

3.“ ”Backrest forward button

Pressed this button, the backrest will move forward as the icon shows. The icon turns into blue.It will stop forward when you leave your hand, and the icon turns into white. If you keep pressing this button, the backrest will also stop once it reach the limited front position.

4.“ ”Backrest backward button

Pressed this button, the backrest will move backward as the icon shows.The icon turns into blue.It will stop backward when you leave your hand.The icon turns into white. If you keep pressing this button, the backrest will also stop once it reach the limited back position.

Figure 10 Direction function rendering

5.“ ”Water supply button

ООО ЦИРМИ INFO@CIRMI.RU WWW.GOSZDRAVNADZOR.RU

Pressed this button,water supply starts.The icon turns into blue.Water supply stop automatically when setting time runs out.The icon turns into white. Water will stop supply once you press this button during it works.

Water supply time setting: Keep pressing "Set "SET button four to five seconds. Then leave your hand when the indicating light of SET button turn to blue. Press "+"、"-" button to sele t step and the previous step. Press " "water supplying setting button then press " "on/off button, then will start to set time, press " "on/off button. The time on the screen will continue to increase (the maximum time value is 34 seconds), and the water supply button on the control panel will be blue,until there is the lasting time you need, and leave your hand to finish the setting. Press "+" is going on next step " ", press return button,finally press " RETURN "SET button back to home page.

As shown in Figure 11, setting the interface for the water supply

Figure 11

6." "Cuspidor flush button

Pressed this button, cuspidor flush starts.The icon turns into blue.The icon on the screen " "is orange. When setting time automatically runs out, it stops.The icon turns into white. Cuspidor flush will stop once you press this button during it works.

Cuspidor flush time setting: Keep pressing "Set" four to five seconds. Press "+"、"-" button to select the next step and the previous step. Press "Cuspidor rinsing setting button then press " "on/off button, then will start to set time, press " "on/off button. Then leave your hand when the indicating light of SET button turns into blue.There are four time modes. Press cuspidor flushing button in order,time modes setting are as below:

Press " "for 30 seconds cuspidor flushing, and indicative tone sounds once;

Press " "again for 1 minute flushing,and indicative tone sounds twice;

Press " "again for 2 minutes, and indicative tone sounds three times;

Press " "again, it will be normally opened status, and indicative tone sounds four times.

7." "Heating button

Pressed this button, heating starts.The icon turns into blue. The icon on the screen " "is orange.When water temperature automatically reaches the setting one, it stops.The icon turns into white. Heating will stop once you press this button during it works.

8." "X ray viewer button

ООО ЦИРМИ INFO@CIRMI.RU WWW.GOSZDRAVNADZOR.RU

Pressed this button, x ray film viewer turns on.The icon turns into blue. The icon on the screen " "is orange.Press it again, it turns off.The icon turns into white.

9." "Operating light button

Pressed this button, operating light turns on.The icon turns into blue. The icon on the screen " "is orange.Press it again, it turns off.The icon turns into white.

10." "Emergency position

Press this button,dental chair will reach its highest position and the backrest will reach its most backward position.This action can be stopped by pressing any direction button.

11." "Zero position

Pressed this button before or after treatment,dental chair run immediately to the initial state; Operating light and x ray film viewer will turn on/off automatically; Seats dropped to the lowest position; Backrest forward to the very front position, which is convenient for patients. This action can be stop by pressing any direction button.

12." "Spitting positions

Pressed this button during working, backrest forward; bowl rinsing starts and light turns off at the same time. Icon for spiting position button and cuspidor flushing turn blue. The icon on the screen " " " "is orange.Pressed again, the chair returns to working status before; backrest backward; bowl rinsing stops and light turns on when backrest is back still; The icon for light turns blue.This action can be stop by pressing any direction button.

13." "Three doctors memory selected: "A"、" B"、" C"

Pressed this button after memory position setting, doctors can select the chair position among A,B,C. The corresponding indicate light will be blue on during choosing.

14." "、" "、" "Chair position memory 1 , 2 and 3

Pressed this button for different chair position.The corresponding indicate"↑"、"↓"、"→"、"↓"

15." "Timing and air pressure switching button

Timing mode:Pressed this button, display indicator"8888" displays 00:00, and icon for positive timing and "S"will be blue on.Pressed " "on/off button for starting; Pressed " "again, positive timing stop; Pressed " " again for resetting the time, and the display indicator "8888"displays 00:00. The maximum is 59:59.Before setting the countdown, doctors need to stop the present timing.

Countdown:Pressed this button to enter countdown setting mode. display indicator"8888" displays the ready setting time, and icon for positive timing and "S"will be blue on.The minimum is 00:00.

Countdown setting as below:

Stop the present time with pressing " "on/off button; Start seting. Keep pressing " ", leave your hand when second icon flickers; Set the time by pressing "+"or"-"until there is the time you need.Then pressed" "for next time blank setting and cyclical switching.Pressed" "for finishing the setting.

When the countdown runs out to 00:00, the indicative tone keeps sounding. Stop the sound by pressing one of these icon;"+","-"," " or " ".

Air pressure mode:Pressed this button, display indicator"8888" displays 00:00, and icon of "Mpa"will be blue on.The display indicator number will change as air pressure strength. display indicator"8888" displays 00:00 if there no air pressure.

ООО ЦИРМИ INFO@CIRMI.RU WWW.GOSZDRAVNADZOR.RU

As shown in Figures 13 and 14, set the interface for positive/countdown

As shown in Figure 15, this is the working interface for handpeice.

Figures 13

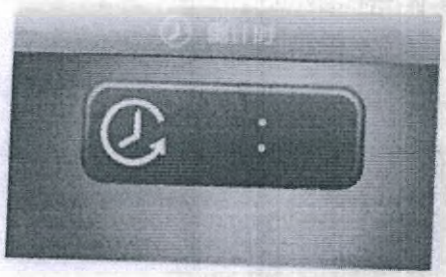

Figures 14

Working

Figures 15

16.“ ▶II ” ON/OFF button

This button works only in timing mode. In positive timing, it works as on/off and resetting function; In countdown mode, it works as on/off, resetting, returning and works as timing setting entered by keeping pressing;

17.“+”、“-”

This button works only in countdown mode;it works as increasing/decreasing function when normal pressing; keep pressing will be more rapidly increasing/decreasing.

18.“ Set ”SET button

①.Water supplying setting

ООО ЦИРМИ INFO@CIRMI.RU WWW.GOSZDRAVNADZOR.RU

Press and hold the " Set " setting button, and when the display switches to the setting interface, you can release your hand.

Press the "+" and "-" buttons to select the function. Select " " water supply time setting and press " " to on/off the button to enter the water supply time setting interface; just press and hold the " " on/off button, the display The number of seconds will increase. When it is added to the required time, press the "+" button to select " " and then press " " to on/off the button to confirm. You can exit the water supply time setting interface and return to the previous menu. When setting the water supply time, refer to the water required by the container, release the water supply button, and stop the water supply.

Press the "Settings" button again, the indicator will be off, the setting is completed, and the display will return to the main interface. The computer has made a new memory. When you use it in the future, just press the water button and it will automatically give the water in the container. (If the water pressure suddenly changes greatly or the size of the container is changed, please adjust the water supply according to the above steps.)

This setting can be saved after power off.

②.Time setting for bowl rinsing

Pressed " Set SET button, leave your hand when the indicative light keeps blue on.Click "+"and "-"buttons, pressed" ", Press the " " on/off button to enter the flush time setting interface.There are four setting modes as below:

Press " "for 30 seconds cuspidor flushing, Press the " " on/off button and indicative tone sounds once;

Press " " again for 1 minute flushing,Press the " " on/off button and indicative tone sounds twice;

Press " " again for 2 minutes,Press the " " on/off button and indicative tone sounds three times;

Press " " again, it will be normally opened status,Press the " " on/off button and indicative tone sounds four times.

After the setting is completed, press the "+" and "-" buttons to select " " to return, press " " to on/off the button to confirm and return to the setting interface. To exit the setting mode, press the " Set " setting button or press the "+" or "-" button to select " " to return and press the " " to start/pause button. The setting indicator is off and the display returns to the main interface, indicating that the punching time has been saved.

③.Chair position memory setting

A+ (1、2、3) Chair position memory for doctor A

B+ (1、2、3) Chair position memory for doctor B

C+ (1、2、3) Chair position memory for doctor C

Press and hold the " " setting button, and when the display switches to the setting interface, you can release your hand.

Tap the "+" and "-" buttons to select the function. After selecting " " memory position setting, press " " to on/off the button to enter the memory position setting interface. At this time, press "↑","↓", "↗", "↙" to adjust the height of the electric chair. Example: Press the " " on/off button to switch the doctor position. The " " of the display is displayed as doctor A. Then press the "+" and "-" buttons to select the

ООО ЦИРМИ INFO@CIRMI.RU WWW.GOSZDRAVNADZOR.RU

" " memory position. The icon on the display will flash. Press and hold the up"↑" and"↓" down buttons to adjust and press " " to on/off the button. The icon on the display is statically displayed, indicating that it is currently set. Other memory positions and so on, after setting, you can tap the " " setting button or press "+" or "-" button to select " " to return and press " " to on/off button to exit.

This setting can be saved after power off.

As shown in Figure 16, setting the interface for the memory position

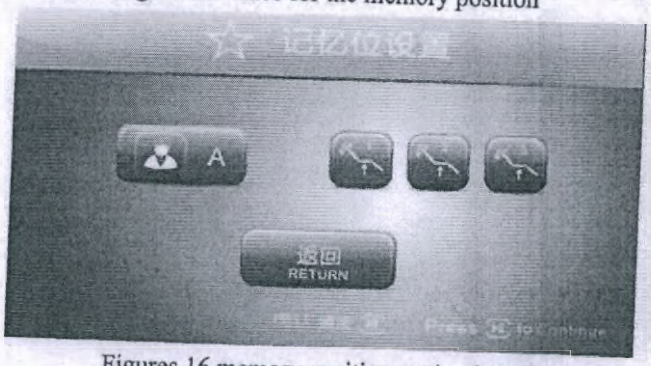

Figures 16 memory position setting interface

④.Manual setting for the highest and lowest chair position

Press and hold the " " setting button, and when the display switches to the setting interface, you can release your hand.

Tap the "+" and "-" buttons to select the function. After selecting " " language setting, press " " to on/off the button to enter the highest and lowest chair position setting interface, set the indicator to flash, and the buzzer will sound slowly and enter the atus.

At this time, you can press the "↑" button to adjust the highest position of the electric chair. Press "+" and "-" to select " ", then press " " to on/off the button to confirm. Other highest and lowest chair position setting methods are th as above.

This setting can be saved after power off.

As shown in Figure 17, the interface for the highest and lowest chair position setting

Figure 17 highest and lowest chair position setting Interface

⑤、Language setting

Press and hold the " " setting button, and when the display switches to the setting interface, you can release

ООО ЦИРМИ INFO@CIRMI.RU WWW.GOSZDRAVNADZOR.RU

your hand.

Tap the "+" and "-" buttons to select the function. After selecting "" language setting, press "" to start/pause the button to enter the language setting interface. There are two languages: "" Chinese and "" "English.

As shown in Figure 18, the language setting interface

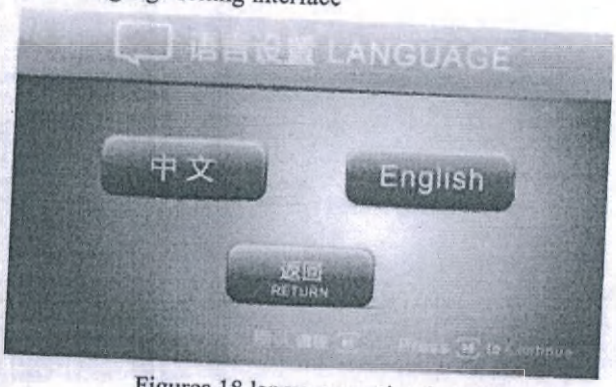

Figures 18 language setting interface

⑤.Factory reset

Press and hold the "Set" setting button, and when the display switches to the setting interface, you can release your hand.

Tap the "+" and "-" buttons to select the function. Select "" to restore the factory settings, press "" to on/off the button to enter the factory reset interface, select "" press "" to start/pause the button, beep After the long sounding, the electric dental chair starts to move by itself. The electric dental chair finds the highest seat on its own, the front of the backrest and the seat is the lowest. After the last position of the backrest, the buzzer will automatically find the double high and low low positions.

This setting can be saved after power off.

As shown in Figure 19, Factory reset interface

Figures 19 Factory reset interface

ООО ЦИРМИ INFO@CIRMI.RU WWW.GOSZDRAVNADZOR.RU

II.ELECTRIC CHART

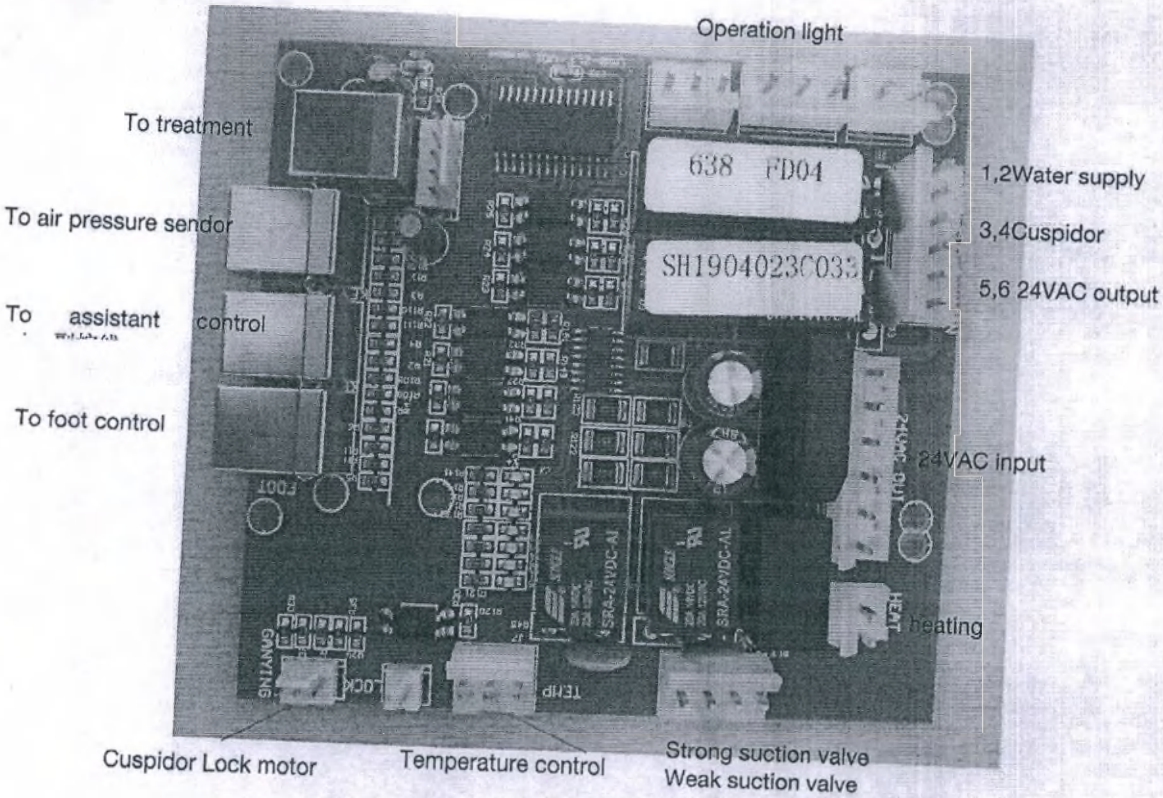

Figures 20 Circuit board

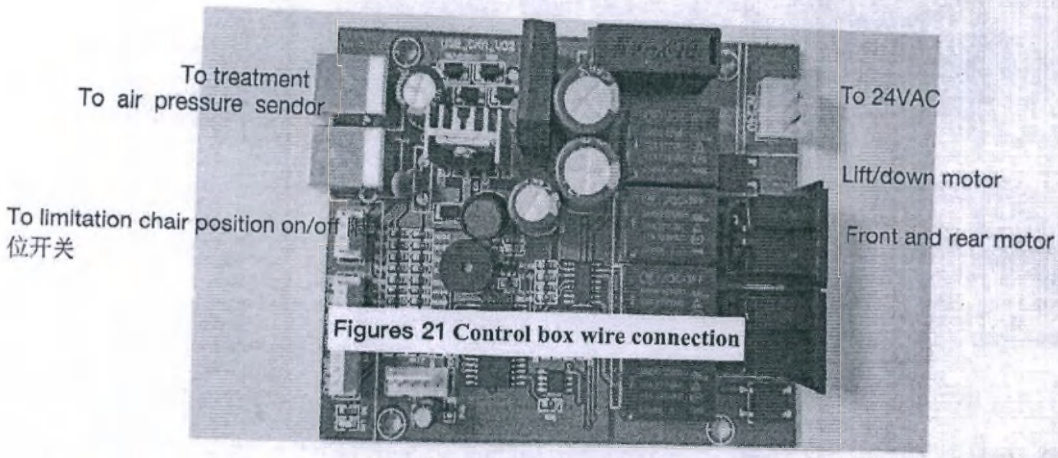

Figures 21 Control box wire connection

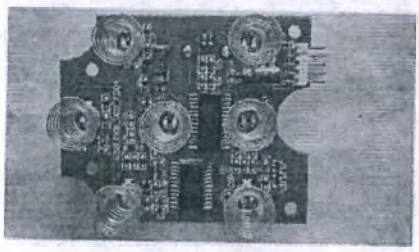

ООО ЦИРМИ INFO@CIRMI.RU WWW.GOSZDRAVNADZOR.RU

Figures 22 Assistant control board

Figures 23 Main control board

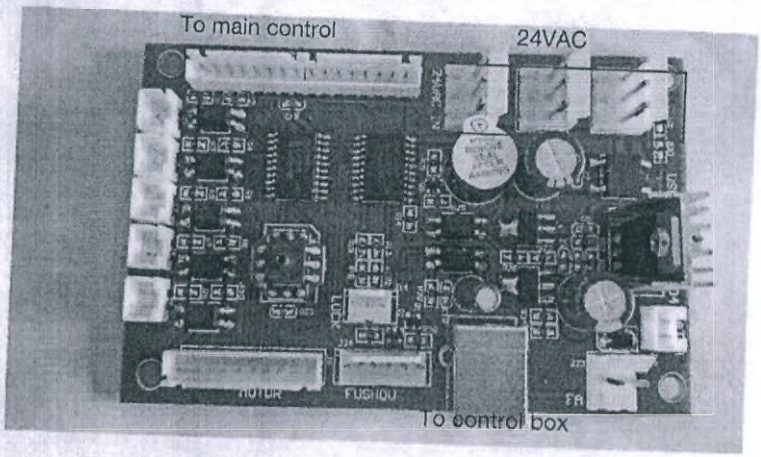

Figures 23 Wire connection for air pressure sensor board

ООО ЦИРМИ INFO@CIRMI.RU WWW.GOSZDRAVNADZOR.RU

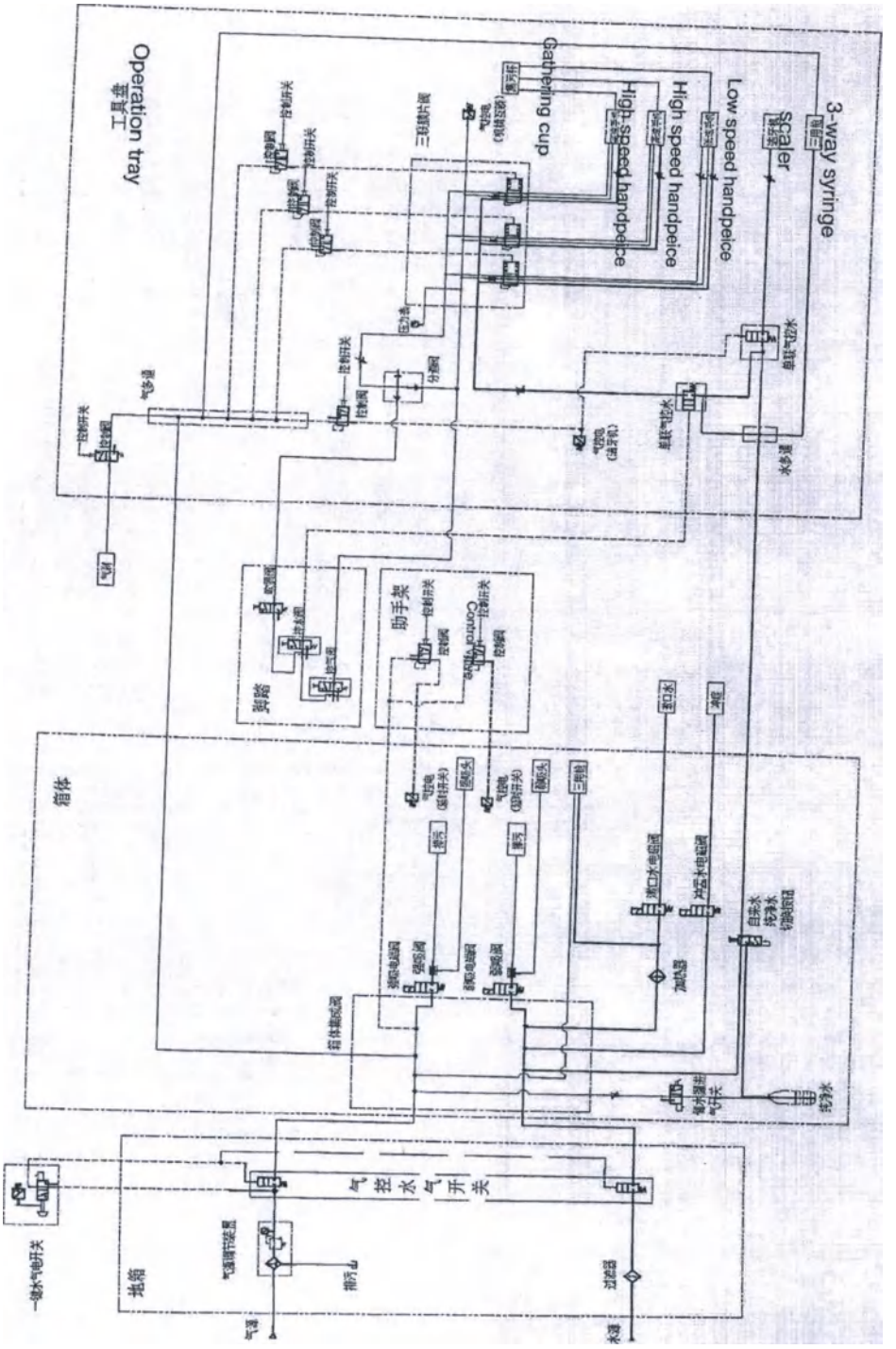

4.3.4 Water-gas schematic diagram

Figures 24 Water-gas schematic diagram

4.3.5 Electrical wiring diagram

ООО ЦИРМИ INFO@CIRMI.RU WWW.GOSZDRAVNADZOR.RU

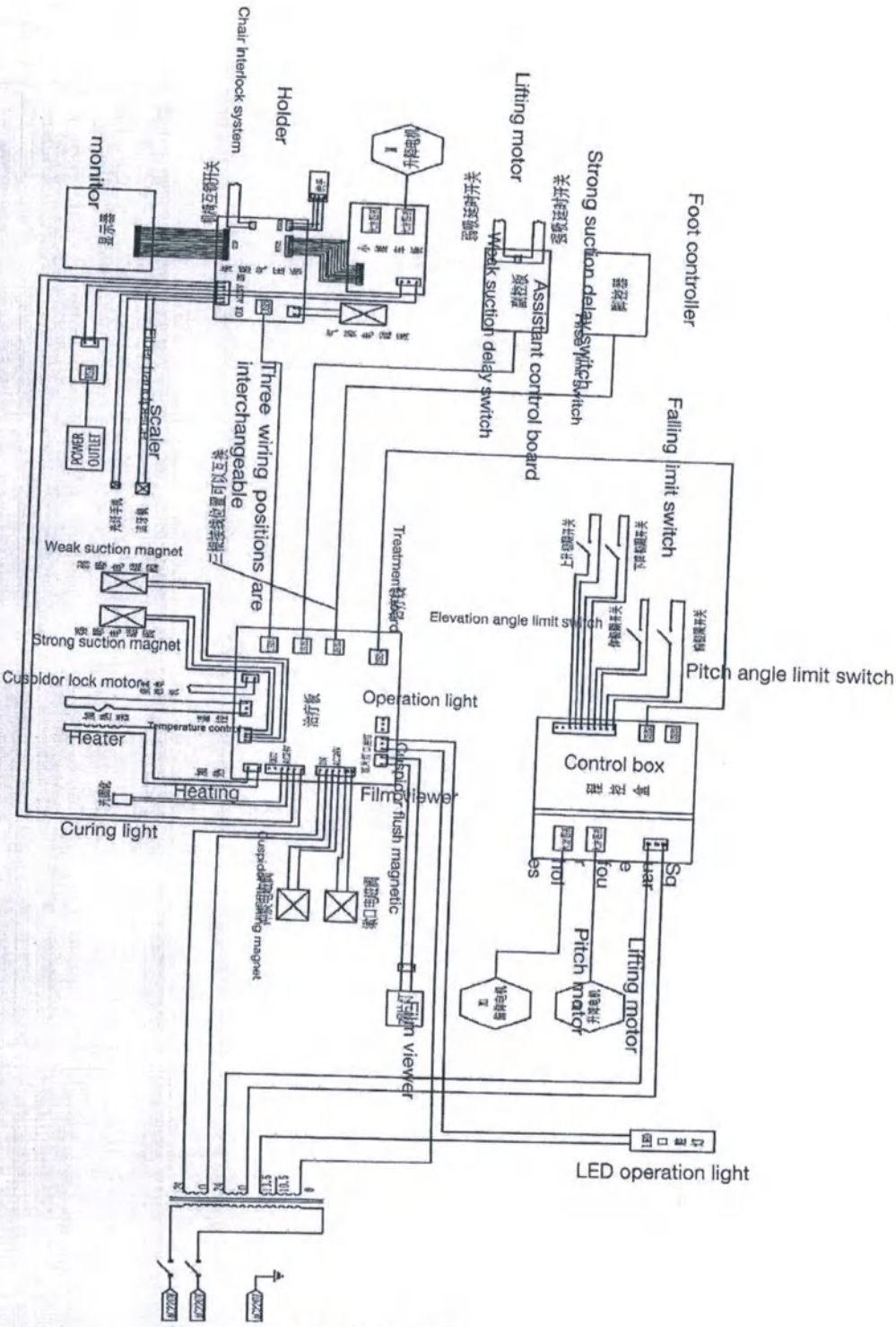

Figures 25 Circuit schematic

5. DENTAL UNIT

ООО ЦИРМИ INFO@CIRMI.RU WWW.GOSZDRAVNADZOR.RU

5.1 UNIT STRUCTURE

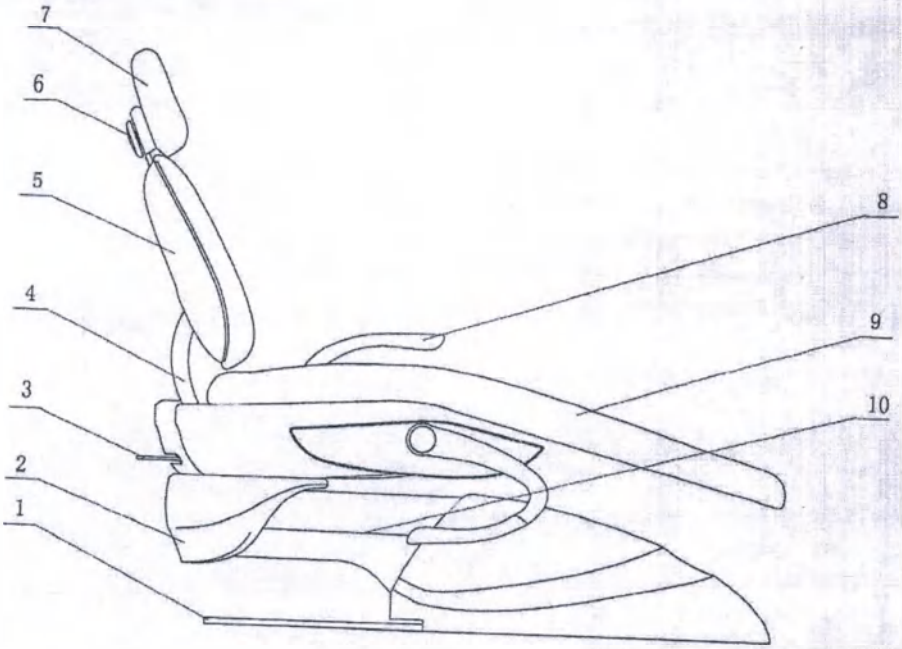

1. 底板 Chair base
2. 中座架罩壳 Chair frame cover
3. 椅座锁紧手柄 chair lock handle
4. 俯仰装置 Backrest device
5. 靠背 Backrest
6. 头枕角度调节手柄 Headrest angle adjustment handle
7. 头枕 Headrest
8. 扶手 Armrest
9. 座垫护罩 Cushion cover
10. 升降装置 Lifting device

5.2 INSTALLATION

5.2.1 Unpack the box, take out the spare parts, and remove the 4 fixing bolts and the fixed angle iron bracket from the bottom of the box.

Note: Power cannot be turned on before the fixed angle iron bracket is removed.

5.2.2 Install the moveable handle in the position 1, 2, 3, and 4 holes of dental unit bottom plate to move the device to the installation position and then remove the moveable handle.(Moveable handle is equipped by installer).

Please note: Lift the chair body is forbidden when moving the dental unit, to avoid damaging the dental chair parts

5.2.3 Install Leveling screws in the position 1, 2, 3 and 4 holes of the chair bottom plate and balance board M12 hole. Adjust the screws to make the dental chair in a horizontal and stable position, then put back the chair frame cover.

ООО ЦИРМИ INFO@CIRMI.RU WWW.GOSZDRAVNADZOR.RU

Note: Do not make the chair barycentre deviate from balanced position to avoid the device dumping.

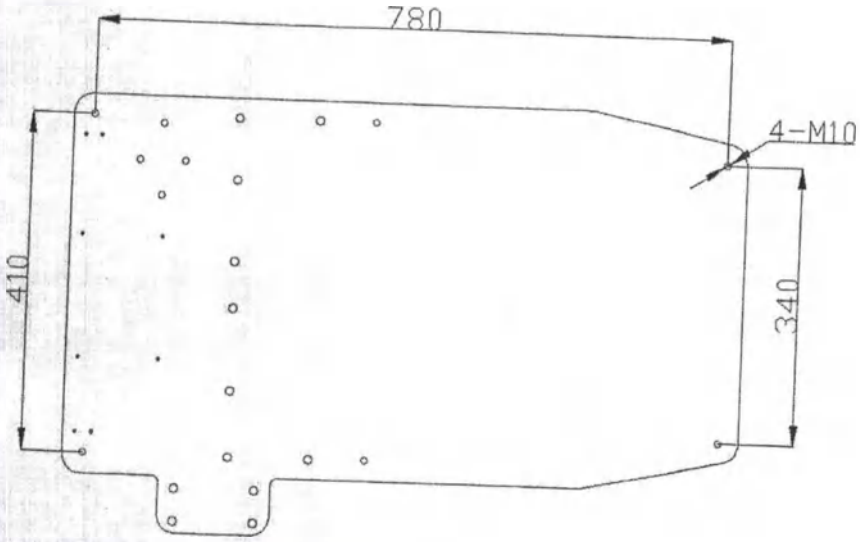

5.2.4 Cover installation

5.2.5 Turn on the power to test device (Pneumatic switch control the live wire)

Note: If the pneumatic switch module fails to connect the air source when the device is tested, it could be artificially closed by using the insulation; If the pneumatic switch module connects the air source, the pneumatic switch will be controlled and closed by air source instead of manual.

Note: The power supply must have a reliable ground wire.

5.3 Instructions for use

5.3.1 Foot control operation:

There are 4 symbols on the cover of foot paddle,which respectively show 4 different chair movement directions.

1. Up and down movement : Move forward the foot control, the chair will ascend; move backward the foot control, the chair will descend.
2. Backrest movement: Move the foot control to the left, the backrest will be down; Move the foot control to the right, the backrest will be up.

Note: The foot control protection level is IPX4.

ООО ЦИРМИ INFO@CIRMI.RU WWW.GOSZDRAVNADZOR.RU

5.3.2 Main control board operation (Please see Picture 3, equipped on the delivery tray) and assistant control board operation (Please see Picture 2, equipped on assistant control tray).

1. **Ascending of the dental chair:** Press key NO.3, the chair will ascend; press key NO.5, the chair will descend; release the keys the chair movement will stop going up or down. If keep press key NO.3 or key NO.5, the chair will keep ascending to top and stop moving or descending to the limited position and stop moving.

2. **Backrest movement:** Press key NO.4 and NO.2 to control the backrest movement forward or backward.

3. **Chair position memory function:** Dentists can make 3 different memory position according to their different habit. No matter what position the chair is in, when press key NO.18, the chair will move to preset position 1. When press key NO.17 or NO.16, the chair will move to the preset position 2 or 3.

4. **Zero position function:** press key NO.24, the chair will move back the zero position no matter what the chair position is in.

5. **Spitting position function:** When press key No.23, the chair will move to the position suitable for patient's spitting and when press agan the key NO.23, the chair will move to the previous treatment position.

6. **Instant stop function:** When press any key about the chair movement, the chair will stop from moving immediately.

7. **Emergency position:** When pressing key NO.1, the chair will automatically move to emergency position.

8. **Anti-collision function:** there is a safety switch under the chair lower parallel cover. When encounter obstacles during the chair goes down, the chair will stop instantly to prevent from danger.

9. **Adjustable headrest height and angle:** The headrest height can be adjusted by moving the holder of the headrest. Press both side buttons of the handle to loosen the hand, then adjust the suitable angle and stop pressing the both side buttons.

10. **Usage of the armrests:** The right armrest is moveable, convenient for patients when they get in or get off the chair. Turn the right armrest to the lowest position before the patient gets on the chair. After the patient sits on the chair, turn the armrest back to top position.

11. **Seat horizontal rotation function:** The seat could can be rotated horizontally by 30 degrees. Firstly loosen the seat lock handle counterclockwise, and then rotate the seat to the proper

ООО ЦИРМИ INFO@CIRMI.RU WWW.GOSZDRAVNADZOR.RU

position, then lock the handle clockwise and start treatment.

If the lock handle is loose because of the internal wear, please use a M6 Allen key to insert into the hole under the handle, and adjust the top screw inside the locking device counterclockwise to proper position. The seat can be lock.

Note: When adjusting the seat angle, do not collide the seat with the side box or other chair parts.

6. MAINTENANCE

⚠ Please note! Please turn off the power of the dental unit before performing maintenance and surface cleaning or disinfection. For daily maintenance, the equipment should be kept clean, the pipeline should be unblocked, the leakage phenomenon should be eliminated, and the rotating parts should be filled with lubricating oil at the right time to keep the equipment working in good condition.

6.1 Cleaning and disinfection:

It is recommended to use household cleaning net as the cleaning agent on the outer surface of the equipment. It is recommended to use the medical alcohol solution for scrubbing the frequently being touched part. (recommended for half a month)

6.1.1 The cleaning process is the first step in all disinfection procedures

1、Thoroughly wipe with a detergent or surfactant, then rinse off with water. This cleaning process removes a large amount of microorganisms from the surface.

2、The drugs and chemicals commonly used in dental hospitals are likely to damage the paint and plastic parts of the equipment surface. Therefore it is recommended to use isolation products as much as possible.

6.1.2 Instructions for cleaning and disinfection

1. When cleaning and disinfecting, please use soft and disposable paper or sterile gauze.
2. It is recommended to use a rag, sponge or other material that can be used multiple times.
3. The three-way syringe is recommended to be autoclaved.
4. Strong suction head, weak suction head are recommended to use glutaraldehyde disinfectant for disinfection.
5. Cuspidor should be cleaning with soft brush often brush.

Note: Discard all materials used for cleaning and disinfection after cleaning.

6.2 Maintenance of filter

6.2.1 Water system

ООО ЦИРМИ INFO@CIRMI.RU WWW.GOSZDRAVNADZOR.RU

To ensure the normal use of the equipment, a filter is installed at the inlet end of the equipment to block the impurities in the water so that it does not enter the equipment, but for a long time, the sewage will block the filter element and affect the flow of water. Clean or replace the filter element to ensure a normal function.

It is necessary to clean or replace the filter element in one of the following cases.

1. The use time is more than one year;
2. The pressure loss of the filter core is above 0.1MPa;
3. The filter core is contaminated;

4, the water becomes turbid;

6.2.2 Air system

In order to ensure clean and dry air of stable pressure input in this unit, air filtering reducing valve is installed at the inlet of the floor box to control the air pressure not to exceed its set value and also eliminating the impurities and moisture in the filtering air to some extent. The water content filtered will be condensed in the filter cup and shall be discharged after long time filtering to ensure satisfactory filtering effects.

Water discharging of the reducing valve must be performed if any of the following occurs:

1. Already used for more than a week;
2. Water in the filter cup reaches three-fourth of the total volume;
3. Water color changed in the filter cup (not clear any more).

The specific method of cleaning is:

1. Regularly (recommended for three months) to clean the gas filter at the dental chair; discharge the water in the air filter once every half month to prevent the water from entering the air path and affect the normal use of the machine; press the front of the water filter to release the switch Button, the water in the cup can be washed out.

2. Periodically (recommended for three months) to clean the water filter at the dental chair. Remove the mounting screws during cleaning, remove the nut at the bottom of the cup, then unscrew the cup, take out the filter cylinder, and clean the parts. Install and tighten in order to ensure reliable sealing.

3. Please clean the strong suction and weak suction filter in time to ensure the strong and weak suction water is smooth; turn the filter cup left to release the hook, pull down to remove the cup, take out the filter, and pour the dirt Put into the garbage collection bag and dispose of it. Clean the filter and the inner wall of the cup with clean water or neutral detergent. Put the filter

ООО ЦИРМИ INFO@CIRMI.RU WWW.GOSZDRAVNADZOR.RU

(small protrusion up) into the cup and install the cup in place.

4. Periodically (recommended for one month) to clean the lower part of the instrument tray. Unscrew the bottle, clean it with detergent, and then screw the bottle back on the joint to use.

5. Please use lens paper or cotton wool to scrub the lens of the oral lamp. Do not use alcohol cotton or other solvent substances.

6, dental chair motor should not be frequently started and reversed, so as not to affect the life of the motor.

7. Always check the outer skin of the power cord for damage, and whether the power plug is in good contact. If there is a safety problem risk, it should be replaced by a professional maintenance personnel.

8. It is recommended that the electrical safety inspection be carried out by the professional maintenance personnel of the hospital for half a year, to check whether the leakage current and the protective earthing connection meet the requirements.

9. After the parts and parts are disposed of, it is recommended to deal with them according to local regulations.

7. COMMON FAULTS AND TROUBLESHOOTING

Problem	Cause	Solution
Handpiece water non-stop	The outlet valve is defective.	Refer to the handpiece manual.
Handpiece water contains bubbles	1. High speed machine tip gasket is bad 2. Pipe rupture	a. Reference mobile phone instruction manual b. Check, replace
Water atomization non-function	1 high speed head nozzle blockage 2 water fine-tuning is improperly adjusted	a. Contact mobile phone supplier b. Re-adjust the water trim valve
Handpiece no water come out	1 water pressure is too low 2 water valve is not open 3 The water switch on the 3-pin switch is not open 4 water source switch is not open 5 tap water and pure water transfer switch 6 pure water cup without pressure	a adjust water pressure b open the water switch c turn on the water source switch d turn on the water switch e adjustment switch f adjust control air switch
Handpiece power is too weak	1 bad burs, poor bearing 2 pressure is not enough	a contact supplier b check air pressure
Air leak when the	Valve is loose	Adjust the position of the rack

ООО ЦИРМИ INFO@CIRMI.RU WWW.GOSZDRAVNADZOR.RU

handpiece is not working		valves
Unstable working pressure	1 filter blocked 2 intake pipe twisted knot pipe	a cleaning b check pipe
Rushing water is not smooth	Solenoid valve is blocked	Solenoid valve need cleaning
Sucking power is weak	1 filter blockage 2 water pressure or air pressure is not enough	a cleaning filter b adjust pressure
Three-way syringe no water	1 water pipe blocked 2 water control button is not properly adjusted	a Block the nozzle and press the water and air button at the same time b readjust
Three-way syringe air with watero	1 air filter too much water 2 valve core failure 3 nozzle installation is not correct	a timely drainage b check replacement c reinstall

Fig.2 Causes and methods

If the equipment still does not work properly after the above inspection and treatment, please contact the dealer or our after-sales service personnel, and inform the product model, factory number and fault details.

Note: This manual is used in conjunction with standard products. For special order products, please refer to the relevant attachment page of this manual.

EMC description

Notice

- BZ638 dental unit complies with the relevant requirements of YY0505-2012 standard electromagnetic compatibility.
- The user should install and use it according to the electromagnetic compatibility information provided by the accompanying documents.
- Portable and mobile RF communication equipment may affect the performance of the BZ638 dental unit. Avoid strong electromagnetic interference when using it, such as close to mobile phones, microwave ovens, etc.;
- The guidelines and manufacturer's declaration are detailed in the attachment.

Warning:

- The BZ638 dental unit should not be used close to or stacked with other equipment. If it must be used close or stacked, it should be observed to verify that it can operate normally under its used configuration.
- Except for the cables sold by the manufacturer of the BZ638 dental unit as spare parts for internal components, the use of accessories and cables other than those specified may result

ООО ЦИРМИ INFO@CIRMI.RU WWW.GOSZDRAVNADZOR.RU

in an increase in emission of the BZ638 dental unit or a decrease in immunity.

- The use of accessories or cables outside the regulations with the BZ638 dental unit may result in an increase in the emission of the BZ638 dental unit or a decrease in immunity.

APPENDIX:

No	Name	Length (m)	Whether to block	备注
1	power cable	1.8	No	/
2	Trolley connection cable	2.5	NO	/
3	Foot switch cable	1.7	No	/

Manufacturer's manual and declaration - electromagnetic emission		
The dental unit is intended for use in the electromagnetic environment as defined below. The buyer or user of the unit should ensure its use in the specified environment		
Electromagnetic emission test	Compliance	Electromagnetic environment - guidance
Radio interference according to GOST R 51318.11-2006 (CISPR 11:2004)	Group 1	The dental unit uses radio frequency energy for the operation of internal systems only. As a result, its RF emissions are low and cannot cause any interference to electronic devices in the vicinity.
Radio interference according to GOST R 51318.11-2006 (CISPR 11:2004)	Class B	The dental unit is suitable for use in all rooms, including utility rooms and rooms connected directly to residential public low-voltage power grids for household use.
Harmonic constituents of absorbed current according to GOST 30804.3.2-2013 (IEC 61000-3-2:2009)	Class A	
Voltage fluctuation and flicker according to GOST 30804.3.3-2013 (IEC 61000-3-3:2008)	Complies	

ООО ЦИРМИ INFO@CIRMI.RU WWW.GOSZDRAVNADZOR.RU

Guidelines and manufacturer's declaration – interference immunity			
The dental unit is intended for use in the electromagnetic environment as defined below. The buyer or user of the dental unit should ensure its use in the specified environment			
Immunity test	IEC 60601 test level	Compliance level	Electromagnetic environment - guidance
Electrostatic discharges according to GOST 30804.4.2-2013 (IEC 61000-4-2:2008)	± 6 kV - contact discharge ±8 kV – air discharge	± 6 kV - contact discharge ± 8 kV – air discharge	Floors in the room should be made of wood, concrete or ceramic tiles. If floors are covered with synthetic material, the relative humidity should be at least 30%.
Nanosecond impulse interference according to GOST 30804.4.4-2013 (IEC 61000-4-4:2004)	±2 kV for power supply lines ±1 kV for input and output lines	±2 kV for power supply lines NO	The quality of the main power supply should be that of a typical commercial or hospital environment.
Microsecond impulse high-energy interference according to GOST R 51317.4.5-99 (IEC 61000-4-5-95)	± 1 kV - when interference is transmitted from wire to wire ± 2 kV - when interference is transmitted from wire to ground	± 1 kV - when interference is transmitted from wire to wire ± 2 kV - when interference is transmitted from wire to ground	The quality of the main power supply should be that of a typical commercial or hospital environment.
Dips, interruptions and voltage changes in input power supply lines according to GOST 30804.4.11-2013 (IEC 61000-4-11:2004)	<5% U (voltage dip>95% U) within a 0.5 cycle 40% U (voltage dip 60% U) within five cycles 70% U (voltage dip 30% U) within 25 cycles <5% U (voltage dip >95% U) within 5 s)	<5% U (voltage dip>95% U) within a 0.5 cycle 40% U (voltage dip 60% U) within five cycles 70% U (voltage dip 30% U) within 25 cycles <5% U (voltage dip >95% U) within 5 s)	The quality of the main power supply should be that of a typical commercial or hospital environment. If the user of the dental unit requires continuous operation under the conditions of interruptions in mains voltage, it is recommended to supply power to the dental unit from a battery or an uninterruptible power supply unit
Magnetic field of	3 A/m	3 A/m	The levels of the

ООО ЦИРМИ INFO@CIRMI.RU WWW.GOSZDRAVNADZOR.RU

industrial frequency as per GOST R 50648-94			industrial frequency magnetic field should be provided in accordance with the standard commercial or hospital setting

ООО ЦИРМИ INFO@CIRMI.RU WWW.GOSZDRAVNADZOR.RU

Guidelines and manufacturer's declaration – interference immunity			
The dental unit is intended for use in the electromagnetic environment as defined below. The buyer or user of the ME dental unit should ensure its use in the specified environment.			
Immunity test	IEC 60601 test level	Compliance level	Electromagnetic environment - guidance
			The distance between the mobile wireless communication system used and any component of the dental unit, including cables, should not be less than the recommended separation distance calculated in accordance with the expression given below in relation to the transmitter frequency. Recommended separation distance is:
Conducted interference induced by RF electromagnetic fields according to GOST R 51317.4.6-99 (IEC 61000-4-6-96)	3 V in the band from 150 kHz to 80 MHz	3 V	$d = 1.2\sqrt{P}$
Radio-frequency electromagnetic field according to GOST 30804.4.3-2013 (IEC 61000-4-3:2006)	3 V/m in the band from 80 MHz to 2,5 GHz	3 V/m	$d = 1.2\sqrt{P}$, (from 80 to 800 MHz); $d = 2.3\sqrt{P}$, (from 800 MHz to 2,5 GHz).
			where d is a recommended separation distance, m; P - rated maximal output power of the transmitter in W set by the manufacturer. Field strengths from fixed RF transmitters, as determined by an electromagnetic site survey, should be less than the compliance level in each frequency range. Interference may occur near

ООО ЦИРМИ INFO@CIRMI.RU WWW.GOSZDRAVNADZOR.RU

			equipment labelled with

Field strengths from fixed transmitters, such as base radio stations (cellular/cordless) and land mobile radios, amateur radios, AM and FM radio broadcast and TV broadcast transmitters cannot be predicted by calculation with sufficient accuracy. For this, measurements of field strength on site should be made. If the measured values at the location of the dental unit are greater than the applicable compliance levels, the operation of dental unit should be closely monitored to verify whether or not it functions normally. If any deviations from normal operation are found during monitoring process, additional measures should be taken, such as reorientation or relocation of the dental unit.

Outside the frequency band 150 kHz - 80 MHz, a field strength of less than 3 W/m should be secured.

Comments:

1) At frequencies 80 and 800 MHz, a higher value of the field strength is used.

2) The expressions listed may not apply in all cases. The propagation of electromagnetic waves is affected by absorption or reflection from structures, objects and people.

Recommended values of separation distance between portable and mobile radio frequency communication devices and the dental unit

The dental unit is intended for use in an electromagnetic environment where the levels of emitted interference are monitored. The buyer or user of the dental unit can avoid the influence of electromagnetic interference by ensuring minimal separation distance between portable and mobile radio frequency communication means (transmitters) and the dental unit as recommended below, considering the maximum output power of communication means.

Rated maximal output power of the transmitter P, W	Separation distance d, m, depending on frequency of transmitter		
	$d = 1.2\sqrt{P}$ in the band from 150 kHz to 80 MHz	$d = 1.2\sqrt{P}$ in the band from 80 to 800 MHz	$d = 2.3\sqrt{P}$ in the band from 800 MHz to 2,5 GHz
0.01	0.12	0.12	0.23
0.1	0.38	0.38	0.73
1	1.2	1.2	2.3
10	3.8	3.8	7.3
100	12	12	23

When calculating the recommended values of separation distance d for transmitters with a rated maximum output power not specified in the table, the rated maximum output power P in watts specified in the transmitter manufacturer's documentation is substituted in the given expressions.

Comments:

1) At frequencies 80 and 800 MHz, a higher value of the field strength is used.

ООО ЦИРМИ INFO@CIRMI.RU WWW.GOSZDRAVNADZOR.RU

The expressions listed may not apply in all cases. The propagation of electromagnetic waves is affected by absorption or reflection from structures, objects and people.

8. PACKING LIST

Item	Name	QTY
1	Light colum	1
2	Light arm	1
3	LED lamp	1
4	Cuspidor	1
5	Cart or instrument tray	1
6	Film viewer	1
7	Assistant control	1
8	Seat cushion	1
9	Backrest	1
10	Headrest	1
11	Dental stool	1
12	Dental unit	1
13	User manual	1
14	QC	1
15	Warranty card	1

Accessories

NO.	Item/Model	Qty
1	Light column	1
2	Light arm	1

ООО ЦИРМИ INFO@CIRMI.RU WWW.GOSZDRAVNADZOR.RU

3	LED operation light	1
4	Spittoon	1
5	Mobile cart (operation tray)	1
6	X-ray film viewer	1

ООО ЦИРМИ INFO@CIRMI.RU WWW.GOSZDRAVNADZOR.RU

7	Assistant control	1
8	Seat cushion	1
9	Backrest	1
10	Headrest	1
11	Luxury doctor's stool	1
12	Integrated dental unit (or floor type dental unit)	1
13	User manual	1
14	Quality certificate	1
15	Warranty card	1

9. SAFETY WARNING

9.1 Warning sign

Please observe the warnings and safety instructions, so as to avoid personal injury or property damage. These tips use the following special signs:

Personal injury warning
May cause a risk of mild to severe injury.

Property damage warning
A dangerous situation that could result in damage to an item in this equipment or other operating environment.

State

Operation help tips
Application tips and other useful information.

ООО ЦИРМИ INFO@CIRMI.RU WWW.GOSZDRAVNADZOR.RU

9.2 Tips on the equipment

10.2.2 The outer packaging wooden box is marked with the following symbols:

ООО ЦИРМИ INFO@CIRMI.RU WWW.GOSZDRAVNADZOR.RU

Note that accompanying documentation for the equipment

Model B parts

9.2.2 The outer packaging wooden box is marked with the following symbols:

1、**Equipment quality**: To ensure patient safety, only drinking water and dry, oil-free medical gases can be supplied to the equipment. To ensure that the water quality in this equipment meets medical requirements and national statutory requirements, users must be responsible for water quality and regularly check water quality.

2、**Patient chair**: The maximum load of the patient chair is 150kg. The patient's limbs must be placed on the seat cushion.

3、**Vent**: The vents of the equipment must not be blocked, otherwise it will affect the air circulation. It may cause the equipment to overheat. Do not spray liquid such as disinfectant into the vents, so as to avoid malfunction of the equipment.

4、**Electromagnetic compatibility**: Electromagnetic compatibility: Portable and mobile high-frequency communication tools can affect medical electronics. Therefore, mobile communication tools such as mobile phones should not be used in clinics and hospital areas.If using an external high-frequency surgical device, do not place it on the hanging of this device.

10. SECURITIES

1. Please read and understand all contents in the user manual before operation.
2. This product is ideal for dental hospitals and clinics. The personnel who operate the equipment must be trained professionals (such as doctors). This product is only suitable for the diagnosis and treatment of oral diseases.

ООО ЦИРМИ INFO@CIRMI.RU WWW.GOSZDRAVNADZOR.RU

3. The power outlet cable should be configured as standard and the ground wire must be secure.This machine must not be connected to other mobile devices.

   Turn off the water, gas and power main switch when off work.

   The constant temperature mouthwash heater is strictly prohibited from heating when the water is stopped.

   Before the water bottle is filled with water, the water bottle control gas switch must be turned off.

4. The influence of electromagnetic interference has been considered in the design of this product. In order to ensure normal application, the high-frequency electrical signal equipment should be kept away from the interference during operation.

ООО ЦИРМИ INFO@CIRMI.RU WWW.GOSZDRAVNADZOR.RU

1. The compressed air supplied to the treatment machine should be free of oil, and other hygienic indicators meet the relevant requirements. Compressors that supply compressed air are self-contained and must be filtered through a 23μm filter.

2. During the operation of the dental chair, ensure that no accessible items are present during the range of motion.

3. The filter pore diameter of the water filter used in this machine is 85μm, but the water in the filter pressure reducing valve should be drained once a week, and the water filter core and the weak suction filter cup should be cleaned once a month.

4. The 3-way syringe handle and nozzle are placed in the sterilization bag before disinfection, and then 135℃ (2bar) high pressure steam sterilization, disinfection time is not less than 15 minutes.

5. The instrument tray must not be stacked with heavy objects.

6. If you are working with an external device for planting work, disconnect the power to the dental chair each time. To avoid personal injury due to malfunction and accidental touch of the control button.

7. A company or individual clinic using the device must be equipped with or coupled to an amalgam separation device in the dental waste discharge system.

8. Perform routine maintenance on a quarterly basis. When replacing electrical components or maintenance and cleaning, the power must be turned off.

9. Do not use this unit in the presence of flammable anesthetic gas mixed with air or flammable anesthetic gas mixed with oxygen or nitrogen oxide.

10. If need to install functional accessories in this machine, optional accessories such as scaler, curing light etc. Or other instruments must be CE-certified quality products.

11. Transportation and storage environment requirements:

a. Straight up when transporting, handle with care and against rain.

12. Storage environment: The humidity does not over 85%, no corrosive gas, good ventilation, the equipment must be stored correctly, so as to maintain a good working condition.The manufacturer is not responsible for misuse, negligence or improper use of the equipment.

13. The relevant waste water and garbage must be placed in accordance with local environmental protection requirements.

14. The maintenance of this model must be carried out by professional maintenance personnel authorized by our company. The disassembling and repair may

ООО ЦИРМИ INFO@CIRMI.RU WWW.GOSZDRAVNADZOR.RU

cause fatal damage to the machine and no longer enjoy the warranty service provided by our company.

15. Do not touch the light bulb directly with your hand. After the bulb has cooled down, wear protective gloves and replace it to avoid burns. It is strictly forbidden to touch the PC board and the manufacturer's electronic components with a hand or metal device.

16. The pressure of the treatment machine is set at the factory, and non-professionals are not allowed to adjust at will.

17. The dental chair's action limit is locked, and non-professionals are not allowed to adjust at will.

18. The chair is cleaned with a damp cloth and a neutral detergent to ensure that the leather surface is smooth and elastic and free of corrosion.

ООО ЦИРМИ INFO@CIRMI.RU WWW.GOSZDRAVNADZOR.RU

The PU parts and ABS parts are cleaned with a soft cloth dipped in soapy water; the metal baking parts are cleaned with a soft cloth dipped in soapy water or with a car wax.

19. The dental chair is rated at 135kg and will not work properly if overloaded.

20. The air supply pressure is 0.6 ~ 0.8MPa, and the water pressure is 0.2 ~ 0.4MPa. A clean water source should be used.

21. Check the equipment regularly to check whether there are leaks in side box, air water tube of instrument tray.

22. Portable and mobile high frequency communication tools can affect medical electronics. Mobile communication tools such as mobile phones must not be used in clinics and hospital areas.If using an external high-frequency surgical device, do not place it on the hanging of this equipment.

Note： Non-professionals are not allowed to disassemble the machine. The company only provides accessories for customers who have a repair agreement.

ООО ЦИРМИ INFO@CIRMI.RU WWW.GOSZDRAVNADZOR.RU

型号/Model	图片/Picture	口腔灯 /Operation Light	转臂平衡臂 /Arm set	椅架 /Chair base
BZ638 COMPACT/标准款		same, LED light	different, flexiable arm	same rotatable
BZ638 LUX/豪华款		same, LED light	different, movable trolley	same rotatable
BZ638 PLUS/灵动款		same, LED light	different, movable side-arm	same rotatable

ООО ЦИРМИ INFO@CIRMI.RU WWW.GOSZDRAVNADZOR.RU

皮垫 /cushion set	机箱 /side box	工具盘 /instrument tray	副控 /assistant control	脚踏 /foot control	医生椅/ Doctor' s stool
same, highfiber leather	same	same	same	same	same, B1
same, highfiber leather	same	same	same	same	same, B1
same, highfiber leather	same	same	same	same	same, B1

ООО ЦИРМИ INFO@CIRMI.RU WWW.GOSZDRAVNADZOR.RU

Software information

2. Software name: Dental Unit Control System

This software is based on the single-chip CMS80F261A as the core control unit. Through the scanning processing of the buttons, it can realize the lifting and lowering of the upper and lower motors, the pitching of the backrest motor, the switching functions of water supply, oral light, film viewing light, heating and so on.

Software Verification Program

(1) Up and down motor lift, backrest motor pitch control: correspondingly press the "UP, DN, BU, BD" buttons

(2) Water cup, stasis flushing, heating, oral light, film viewing light control: correspondingly press the "CUP, WATER, HEAT, LIGHT, WATCH" buttons

(3) The dental chair encounters resistance control: when the chair frame is lowered to the object, it can automatically stop and move upward for a certain distance.

3. Model specification: SH-M100

4. Release version name: SH-CKE V15-1.0; Release version date: 2021-8-19

5. Security level: A level. The reasons are as follows:

A. The intended use of the software is to control the lifting of the dental chair and the LED operation light of the dental unit, the water supply and flushing, the heating function and the switch of the film viewer to assist diagnosis and treatment.

B. The functions of the software include controlling the lifting of the dental chair, tilting the backrest, switching the LED operation light, switching the bowl rinsing, switching the cup filling, turning on the heating, and switching the film viewer.

C. If the software fails, it may cause the following consequences:

1) If the lifting and pitching fails, the dental chair may not be able to lift or pitch, and the position of the dental chair will be maintained

In the original position, it will not lift or pitch by itself:

2) The LED operation light fails to switch on, and the LED operation light may not be turned on. You can use the mechanical button that comes with the LED operation light turn off the LED operation light, there will be no phenomenon of the dental lamp turning on or off by itself;

ООО ЦИРМИ INFO@CIRMI.RU WWW.GOSZDRAVNADZOR.RU

3) The phlegm flushing water switch is invalid, and the flushing water may not be turned on or off, and it will not appear

4) The switch cup filling is invalid, and the cup filling may not be turned on or off;

5) Turning on the heating fails, the mouthwash heating function may not be turned on, but it will not affect the water supply of the mouthwash;

6) The film viewer switch fails, it may not be able to turn on the film viewer, you can turn off the film viewer through the mechanical button that comes with the film viewer;

6. The software is a software component without structural functions

Authorized representative in the Russian Federation Stomatorg LLC, 117485, Russia, Moscow, st. Profsoyuznaya 88/20 floor a1, q.I, room 35, tel. 8(495) 620-97-34, e-mail: mail@stomatorg.ru

ООО ЦИРМИ INFO@CIRMI.RU WWW.GOSZDRAVNADZOR.RU

ООО ЦИРМИ INFO@CIRMI.RU WWW.GOSZDRAVNADZOR.RU

Письменный перевод выполнен с английского и китайского языков на русский язык

Нотариальный акт

Нотариат «Гуанчжоу», г. Гуанчжоу, провинция Гуандун, КНР

ИНСТРУКЦИЯ ПО ЭКСПЛУАТАЦИИ

Установка стоматологическая BZ638

Производитель: «Гуанчжоу Фэндань Медикал Экуипмент Ко., Лтд.»
(Guangzhou Fengdan Medical Equipments Co., Ltd.)

Внимательно ознакомьтесь с руководством до начала работы

Компания «Гуанчжоу Фэндань Медикал Экуипмент Ко., Лтд.» (Guangzhou Fengdan Medical Equipments Co., Ltd.) является профессиональным производителем, который занимается исследованиями, разработкой, производством и продажей стоматологической продукции. Местонахождение компании – г. Гуанчжоу (Guangzhou), сеть маркетинговых услуг охватывает весь Китай (China) и более 50 стран и регионов мира.

Юйфан Чэнь (Yufang Chen) является законным представителем компании «Гуанчжоу Фэндань Медикал Экуипмент Ко., Лтд.» (Guangzhou Fengdan Medical Equipment Co., Ltd.), который предоставил настоящее руководство пользователя для данной стоматологической установки, модель BZ638, и проставил свою подпись в руководстве.
Руководство пользователя (см. приложение).

Подпись */подпись/*

Печать /Кругля печать: Нотариат «Гуанчжоу», г. Гуанчжоу, провинция Гуандун, КНР/

ООО ЦИРМИ INFO@CIRMI.RU WWW.GOSZDRAVNADZOR.RU

НОТАРИАЛЬНОЕ СВИДЕТЕЛЬСТВО

(2022)YGGZ, № 113185

Заявитель: «Гуанчжоу Фэндань Медикал Экуипмент Ко., Лтд.» (Guangzhou Fengdan Medical Equipments Co., Ltd.), адрес: д. 286, Цайсинь-Роуд, поселок Ланьхэ, район Наньша, г. Гуанчжоу, провинция Гуандун, 511480 КНР (286 Caixin Road, Lanhe Town, Nansha district Guangzhou City, Guangdong Province 511480, P.R.China)

Законный представитель: Чэнь Юйфан (Chen Yufang), пол: женский, дата рождения: 07 февраля 1962 г., удостоверение личности № 442524196202070023.

Выдано под нотариальное заверение: подпись и печать. Настоящим я, государственный нотариус, удостоверяю, что Чэнь Юйфан (Chen Yufang), законный представитель компании «Гуанчжоу Фэндань Медикал Экуипмент Ко., Лтд.» (Guangzhou Fengdan Medical Equipments Co., Ltd), явилась лично в нашу нотариальную контору и проставила свою подпись и печать на вышеуказанном РУКОВОДСТВЕ для Установки стоматологической BZ638 05 сентября 2022 г. в моем присутствии.

Нотариальная контора Гуанчжоу (Guangzhou)
г. Гуанчжоу, провинция Гуандун (Guangzhou City, Guangdong Province)
Китайская Народная Республика (The People's Republic of China)
Нотариус: ДУЦЗЮНЬЯНЬ (DUJUNYAN)
06 сентября 2022 г.

3129199

IV44379936

ООО ЦИРМИ INFO@CIRMI.RU WWW.GOSZDRAVNADZOR.RU

НОТАРИАЛЬНОЕ СВИДЕТЕЛЬСТВО

(2022)YGGZ, № 113186

Заявитель: «Гуанчжоу Фэндань Медикал Экуипмент Ко., Лтд.» (Guangzhou Fengdan Medical Equipments Co., Ltd.), адрес: д. 286, Цайсинь-Роуд, поселок Ланьхэ, район Наньша, г. Гуанчжоу, провинция Гуандун, 511480 КНР (286 Caixin Road, Lanhe Town, Nansha district Guangzhou City, Guangdong Province 511480, P.R.China)

Законный представитель: Чэнь Юйфан (Chen Yufang), пол: женский, дата рождения: 07 февраля 1962 г., удостоверение личности № 442524196202070023.

Выдано под нотариальное заверение: соответствие переведенной копии оригиналу документа

Настоящим удостоверяется, что прилагаемый перевод нотариального свидетельства (2022)YGGZ, № 113185, на английский язык соответствует оригиналу настоящего нотариального свидетельства на китайском языке.

Нотариальная контора Гуанчжоу (Guangzhou)
г. Гуанчжоу, провинция Гуандун (Guangzhou City, Guangdong Province)
Китайская Народная Республика (The People's Republic of China)
Нотариус: ДУЦЗЮНЬЯНЬ (DUJUNYAN)
06 сентября 2022 г.

3129199

IV44379938

ООО ЦИРМИ INFO@CIRMI.RU WWW.GOSZDRAVNADZOR.RU

Наименование изделия: Установка стоматологическая, варианты исполнения:

Установка стоматологическая BZ638 compact, в составе:
1. Кресло пациента, в составе:
- Основание кресла (Chair base)
- Спинка кресла (Chair back): обивка Highfiber
- Сидение кресла (Seat): обивка Highfiber
- Подголовник (Headrest): обивка Highfiber
- Подлокотник (Armrest) – не более 2 шт.
- Модуль напольный встроенный (Built-in floor module)

2. Ножная педаль управления креслом (Foot control pedal)

3. Модуль врача подвесной (Doctor unit hanging) в составе:
- Панель управления модуля врача (Control panel of the dentist unit)
- Держатель для инструментов (Instrument holder)
- Силиконовый коврик для инструментов (Silicone tool mat) - не более 2 шт.
- Негатоскоп (X-ray viewer) (при необходимости)
- Трехфункциональный пистолет (3-way syringe)
- Шланги наконечников: без фиброоптики или с фиброоптикой (Handpiece tubes: without fiber optics or with fiber optics) – не более 6 шт. (при необходимости)
- Скалер (Scaler) (при необходимости)
- Полимеризационная лампа (Curing light) (при необходимости)
- Наконечник турбинный с фиброоптикой или без фиброоптики (Turbine handpiece with fiber optics or without fiber optics) - не более 6 шт. (при необходимости)
- Наконечник угловой: с фиброоптикой, без фиброоптики (Angular handpiece: with fiber optics, without fiber optics) - не более 6 шт., (при необходимости)
- Наконечник прямой: с фиброоптикой, без фиброоптики (Straight handpiece: with fiber optics, without fiber optics) - не более 6 шт., (при необходимости)
- Электрический микромотор (Electric motor) (при необходимости)

4. Видеокамера интраоральная (Intraoral video camera) (при необходимости)

5. Монитор (monitor) (при необходимости)

6. Модуль гидроблока (Main side Box), в составе:
- Гидроблок (Side Box)
- Керамическая плевательница (Ceramic Cuspidor)
- Бутылка для воды (Water bottle)
- Трубка для наполнения стакана (Cup filling tube)
- Аспирационный блок (Suction head)

7. Модуль ассистента (Assistant unit), в составе:
- Трехфункциональный пистолет (3-way syringe)
- Панель управления модуля ассистента (Control panel of the assistant unit)
- Шланг пылесоса (Vacuum cleaner hose)
- Шланг слюноотсоса (Saliva ejector hose)
- Полимеризационная лампа (Curing light) (при необходимости)
- Кронштейн для установки светильника (Horizontal bracket for fixing the luminaire)
- Светильник светодиодный (LED light)
8. Стул врача B1 (Dentist stool B1)
9. Стул ассистента B1 (Assistant stool B1) (при необходимости)

Установка стоматологическая BZ638 lux, в составе:
1. Кресло пациента, в составе:
- Основание кресла (Chair base)
- Спинка кресла (Chair back): обивка Highfiber

ООО ЦИРМИ INFO@CIRMI.RU WWW.GOSZDRAVNADZOR.RU

- Сидение кресла (Seat): обивка Highfiber
- Подголовник (Headrest): обивка Highfiber
- Подлокотник (Armrest) – не более 2 шт.
- Модуль напольный встроенный (Built-in floor module)

2. Ножная педаль управления креслом (Foot control pedal)

3. Модуль врача, независимый подкатной карт (Doctor unit movable cart), в составе:
- Панель управления модуля врача (Control panel of the dentist unit)
- Держатель для инструментов (Instrument holder)
- Силиконовый коврик для инструментов (Silicone tool mat) - не более 2 шт.
- Негатоскоп (X-ray viewer) (при необходимости)
- Трехфункциональный пистолет (3-way syringe)
- Шланги наконечников: без фиброоптики или с фиброоптикой (Handpiece tubes: without fiber optics or with fiber optics) – не более 6 шт. (при необходимости)
- Скалер (Scaler) (при необходимости)
- Полимеризационная лампа (Curing light) (при необходимости)
- Наконечник турбинный с фиброоптикой или без фиброоптики (Turbine handpiece with fiber optics or without fiber optics) - не более 6 шт. (при необходимости)
- Наконечник угловой: с фиброоптикой, без фиброоптики (Angular handpiece: with fiber optics, without fiber optics) - не более 6 шт., (при необходимости)
- Наконечник прямой: с фиброоптикой, без фиброоптики (Straight handpiece: with fiber optics, without fiber optics) - не более 6 шт., (при необходимости)
- Электрический микромотор (Electric motor) (при необходимости)

4. Видеокамера интраоральная (Intraoral video camera) (при необходимости)

5. Монитор (monitor) (при необходимости)

6. Модуль гидроблока (Main side Box), в составе:
- Гидроблок (Side Box)
- Керамическая плевательница (Ceramic Cuspidor)
- Бутылка для воды (Water bottle)
- Трубка для наполнения стакана (Cup filling tube)
- Аспирационный блок (Suction head)

7. Модуль ассистента (Assistant unit), в составе:
- Трехфункциональный пистолет (3-way syringe)
- Панель управления модуля ассистента (Control panel of the assistant unit)
- Шланг пылесоса (Vacuum cleaner hose)
- Шланг слюноотсоса (Saliva ejector hose)
- Полимеризационная лампа (Curing light) (при необходимости)
- Кронштейн для установки светильника (Horizontal bracket for fixing the luminaire)
- Светильник светодиодный (LED light)

8. Стул врача B1 (Dentist stool B1)
9. Стул ассистента B1 (Assistant stool B1) (при необходимости)

Установка стоматологическая BZ638 plus, в составе:
1. Кресло пациента, в составе:
- Основание кресла (Chair base)
- Спинка кресла (Chair back): обивка Highfiber
- Сидение кресла (Seat): обивка Highfiber
- Подголовник (Headrest): обивка Highfiber
- Подлокотник (Armrest) – не более 2 шт.
- Модуль напольный встроенный (Built-in floor module)

2. Ножная педаль управления креслом (Foot control pedal)

ООО ЦИРМИ INFO@CIRMI.RU WWW.GOSZDRAVNADZOR.RU

3. Модуль врача с креплением к основанию кресла (Doctor unit with attachment to the chair base), в составе:
- Панель управления модуля врача (Control panel of the dentist unit)
- Держатель для инструментов (Instrument holder)
- Силиконовый коврик для инструментов (Silicone tool mat) - не более 2 шт.
- Негатоскоп (X-ray viewer) (при необходимости)
- Трехфункциональный пистолет (3-way syringe)
- Шланги наконечников: без фиброоптики или с фиброоптикой (Handpiece tubes: without fiber optics or with fiber optics) – не более 6 шт. (при необходимости)
- Скалер (Scaler) (при необходимости)
- Полимеризационная лампа (Curing light) (при необходимости)
- Наконечник турбинный с фиброоптикой или без фиброоптики (Turbine handpiece with fiber optics or without fiber optics) - не более 6 шт. (при необходимости)
- Наконечник угловой: с фиброоптикой, без фиброоптики (Angular handpiece: with fiber optics, without fiber optics) - не более 6 шт., (при необходимости)
- Наконечник прямой: с фиброоптикой, без фиброоптики (Straight handpiece: with fiber optics, without fiber optics) - не более 6 шт., (при необходимости)
- Электрический микромотор (Electric motor) (при необходимости)

4. Видеокамера интраоральная (Intraoral video camera) (при необходимости)

5. Монитор (monitor) (при необходимости)

6. Модуль гидроблока (Main side Box), в составе:
- Гидроблок (Side Box)
- Керамическая плевательница (Ceramic Cuspidor)
- Бутылка для воды (Water bottle)
- Трубка для наполнения стакана (Cup filling tube)
- Аспирационный блок (Suction head)

7. Модуль ассистента (Assistant unit), в составе:
- Трехфункциональный пистолет (3-way syringe)
- Панель управления модуля ассистента (Control panel of the assistant unit)
- Шланг пылесоса (Vacuum cleaner hose)
- Шланг слюноотсоса (Saliva ejector hose)
- Полимеризационная лампа (Curing light) (при необходимости)
- Кронштейн для установки светильника (Horizontal bracket for fixing the luminaire)
- Светильник светодиодный (LED light)

8. Стул врача B1 (Dentist stool B1)
Стул ассистента B1 (Assistant stool B1) (при необходимости)

Назначение:
Стационарное устройство, предназначенное для выполнения стоматологических действий над пациентом.
Установки стоматологические используются в комплекте с наконечниками в больницах и стоматологических клиниках для диагностики, лечения стоматологических заболеваний и проведения хирургических операций в стоматологии.

Описание изделия:
Установки стоматологические используются в комплекте с наконечниками в больницах и стоматологических клиниках для диагностики, лечения стоматологических заболеваний и проведения хирургических операций в стоматологии.
Установки стоматологические управляются автоматически с помощью ПК и оснащены сверхтихим низковольтным двигателем постоянного тока и газовой пружиной, а также комплектуются следующим оборудованием:
два комплекта соединителей турбинных наконечников NSK с четырьмя отверстиями;

ООО ЦИРМИ INFO@CIRMI.RU WWW.GOSZDRAVNADZOR.RU

один комплект низкоскоростных наконечников с четырьмя отверстиями, с газовым мотором;
трехфункциональные пистолеты для холодных и горячих инфузий, по одному комплекту каждого типа пистолетов;
система количественного контроля (задается на ПК в виде ацикличности) для системы орошения полости рта с постоянной температурой;
устройство для предотвращения обратного забора жидкости и система водяного фильтра стоматологического сверла;
цельнокерамическая плевательница;
слюноотсос с сильной и слабой тягой, по одному комплекту каждого типа слюноотсоса;
светильник стоматологический (холодный свет), один комплект;
негатоскоп, один комплект;
стул врача.

Показания к применению:
Установки стоматологические используются в комплекте с наконечниками в больницах и стоматологических клиниках для диагностики, лечения стоматологических заболеваний и проведения хирургических операций в стоматологии.

Противопоказания медицинского изделия:
- Использование полимеризационной лампы (мини-светодиодной):
• Не рекомендуется смотреть на свет, излучаемый светодиодом. Это может повредить зрение. Не следует проводить процедуру светоотверждения лицам, страдающим или перенесшим ранее фотобиологические реакции, или лицам, которые в настоящее время принимают препараты, повышающие чувствительность.

Информация о потенциальных пользователях медицинского изделия:
- Обученные стоматологи и/или зубные техники и ассистенты.

Информация о пациентах:
- взрослые, дети от 3-х лет;
- вес: общий вес пациента не должен превышать 135 кг;
- состояние здоровья: стоматолог должен осмотреть пациента и принять решение о наличии показаний или противопоказаний к дальнейшему лечению;
- область применения: полость рта пациента.

При полном соблюдении данной инструкции побочные действия отсутствуют.

СОДЕРЖАНИЕ

1. ПРЕДИСЛОВИЕ 6
2. ИНФОРМАЦИЯ ОБ ИЗДЕЛИИ 6
3. ТЕХНИЧЕСКИЕ ХАРАКТЕРИСТИКИ 7
4. УСТАНОВКА СТОМАТОЛОГИЧЕСКАЯ BZ638 12
5. КРЕСЛО ПАЦИЕНТА 32
6. ТЕХНИЧЕСКОЕ ОБСЛУЖИВАНИЕ 34
7. ОБЩИЕ НЕИСПРАВНОСТИ И СПОСОБЫ ИХ УСТРАНЕНИЯ 36
8. УПАКОВОЧНАЯ ВЕДОМОСТЬ 41
9. ПРЕДУПРЕЖДЕНИЕ О СОБЛЮДЕНИИ ТЕХНИКИ БЕЗОПАСНОСТИ 43
10. МЕРЫ БЕЗОПАСНОСТИ 45

ООО ЦИРМИ INFO@CIRMI.RU WWW.GOSZDRAVNADZOR.RU

1. ПРЕДИСЛОВИЕ

Благодарим Вас за приобретение нашей новейшей стоматологической установки с встроенным, полностью компьютеризированным, автоматическим управлением. Установка обладает следующими преимуществами: прочная конструкция, эстетичный вид, простота в эксплуатации и высокая надежность. Это идеальная передовая система для современных стоматологических клиник.

2. ИНФОРМАЦИЯ ОБ ИЗДЕЛИИ

2.1. КОНСТРУКЦИЯ УСТАНОВКИ

2.1.1.

Поворотная керамическая плевательница установлена на подвижном модуле гидроблока для простоты использования и технического обслуживания.

2.1.2.

Уникальный держатель для инструментов, изготовленный путем литья под давлением, придает системе эстетический современный вид и удобен в работе. Интеллектуальный светодиодный экран может отображать и хранить настройки, установленные стоматологом, и их параметры, а также отображать статус используемого инструмента, например, скорость, мощность, давление воздуха и т.д.

2.1.3.

Скорость наконечника можно регулировать произвольно до максимальной скорости. Яркость светодиодного светильника можно отрегулировать от интенсивного до слабого; аспирационная система имеет автоматическую функцию задержки и способна отфильтровывать твердые вещества, не уменьшая силу всасывания. Это делает работу стоматолога более удобной, безопасной и гигиеничной.

2.1.4.

Заполнение стакана и время промывки легко настроить и просто регулировать. Предусмотрен подогреватель воды, негатоскоп и функция блокировки кресла. Такие технические возможности делают работу стоматолога безопасной.

2.1.5.

Кресло пациента оснащено высокомощным мотором, работающим от сети постоянного тока напряжением 24 В, который позволяет равномерно регулировать положение кресла почти бесшумно; кресло поворачивается на 30°, чтобы стоматологу было удобней работать со своего места. Подлокотник кресла пациента можно опустить, чтобы пациенту было удобней садиться или вставать.

2.1.6.

Установка работает от сети безопасного низкого напряжения и обладает полностью компьютерным управлением. Панель управления эргономично расположена, проста в работе, выполнена из прочных материалов, легко моется и стерилизуется.

Гарантия

Пользователь обязан регулярно проводить техническое обслуживание оборудования для обеспечения безопасности эксплуатации и надежности функционирования, а также достаточной защиты безопасности и здоровья пациентов, пользователей и другого персонала.

Работы по техническому обслуживанию оборудования должны выполняться только представителями производителя или дилерами, уполномоченными производителем. В случае повреждения деталей, влияющих на безопасность оборудования, для их замены необходимо использовать оригинальные детали.

Производитель гарантирует соответствие изделия требованиям нормативно-технической документации при условии, что пользователь соблюдает условия транспортировки, хранения и эксплуатации! Гарантийный срок составляет 12 месяцев с даты продажи. Производитель гарантирует отсутствие производственных дефектов.

ВНИМАНИЕ! Данное медицинское изделие должно использоваться в соответствии с инструкцией по эксплуатации. Производитель не несет ответственности за ошибки и повреждения, возникшие в результате ненадлежащего использования.

ООО ЦИРМИ INFO@CIRMI.RU WWW.GOSZDRAVNADZOR.RU

Оборудование предназначено для эксплуатации квалифицированными специалистами и применяется для стоматологической диагностики и лечения. Запрещается эксплуатировать установку в местах, где существует опасность взрыва.

Утилизация
Как неопасные отходы, в соответствии с законодательством каждой страны.
Утилизацию упаковки и оставшихся неиспользованных материалов необходимо осуществлять в соответствии с действующими регламентами и положениями местного законодательства. Класс А

3. ТЕХНИЧЕСКИЕ ХАРАКТЕРИСТИКИ

3.1. Классификация
3.1.1. Тип защиты от поражения электрическим током: КЛАСС I
3.1.2. Степень защиты от поражения электрическим током: оборудование модели B, символ
3.1.3. Степень защиты от опасных жидкостей: стандартное оборудование
3.1.4. Технические параметры:

Установка стоматологическая BZ638 lux

Технические характеристики кресла пациента
Несущая способность кресла пациента (вес пациента, нагрузка и принадлежности): 135 кг
Высота над уровнем пола: максимальная и минимальная: 750 мм; 450 мм
Диапазон удлинения подголовника: 0-150 мм
Диапазон наклона назад спинки кресла 1730 мм
Угол наклона спинки кресла от линии в горизонтальном положении: 1°-70°
Подлокотники (количество): 2
Габаритные размеры (длина, ширина, высота): 2000 мм, 670 мм, 450 мм - 750 мм
Суммарная мощность: 280 ВА
Материал обивки: кожа Highfiber
Цвет
Вес: 220 кг

Технические характеристики светильника светодиодного:
Источник питания: 12 В перем. тока или 24 В перем. тока
Мощность: 15 Вт
Диаметр (источник света): 160*80 мм
Макс. уровень освещенности: 25 000 люкс
Рабочее расстояние: 700 мм
Цветовая температура: 5000К – 5700К
Диаметр освещаемого участка: 80 мм×160мм
Глубина освещения: 8000К ~ 20 000 К
Режимы работы: непрерывный режим
Размеры (длина, ширина, высота): 370 мм * 260 мм * 350 мм
Вес: 1,8 кг

Технические характеристики стула врача и стула ассистента
Расстояние от пола до поверхности стула:
- в крайнем нижнем положении не более 440 мм
- в крайнем верхнем положении не менее 580 мм
Материал обивки: кожа Highfiber
Цвет
Габаритные размеры: высота, длина, ширина: 800-940 мм * 570 мм * 570 мм
Вес: 10 кг

Технические характеристики инструментального модуля врача:
Состав оборудования (количество инструментов, панель управления, негатоскоп и т.д.)

ООО ЦИРМИ INFO@CIRMI.RU WWW.GOSZDRAVNADZOR.RU

Трехфункциональный пистолет (1 комплект), негатоскоп 1 шт.
Характеристики негатоскопа (интенсивность освещения): 2000 кд/м2
Способ подачи инструментов (сверху или снизу): снизу
Размеры (длина, ширина, высота): 640 мм * 500 мм * 350 мм
Размер шланга наконечника: диаметр 10
Вес: 20 кг

Характеристики плевательницы с инструментальным модулем ассистента
Состав оборудования (количество инструментов, панель управления и т.д.)
Слюноотсос/пылесос с сильной тягой (1 шт.), слюноотсос /пылесос со слабой тягой (1 шт.), трехфункциональный пистолет (1 комплект)
Способ подачи инструментов (сверху или снизу): снизу
Размеры шланга: шланг слюноотсоса/пылесоса с сильной тягой (диаметр 17,8 мм), шланг слюноотсоса/пылесоса со слабой тягой (диаметр 11 мм)
Размеры: (длина, ширина, высота): 300 мм * 180 мм * 130 мм

Установка стоматологическая BZ638 plus

Технические характеристики кресла пациента
Несущая способность кресла пациента (вес пациента, нагрузка и принадлежности): 135 кг
Высота над уровнем пола: максимальная и минимальная: 750 мм; 450 мм
Диапазон удлинения подголовника: 0-150 мм
Диапазон наклона назад спинки кресла 1730 мм
Угол наклона спинки кресла от линии в горизонтальном положении: 1°-70°
Подлокотники (количество): 2
Габаритные размеры (длина, ширина, высота): 2000 мм, 670 мм, 450 мм - 750 мм
Суммарная мощность: 280 ВА
Материал обивки: кожа Highfiber
Цвет
Вес: 220 кг

Технические характеристики светильника светодиодного:
Источник питания: 12 В перем. тока или 24 В перем. тока
Мощность: 15 Вт
Диаметр (источник света): 160*80 мм
Макс. уровень освещенности: 25 000 люкс
Рабочее расстояние: 700 мм
Цветовая температура: 5000К – 5700К
Диаметр освещаемого участка: 80 мм×160мм
Глубина освещения: 8000К ~ 20 000 К
Режимы работы: непрерывный режим
Размеры (длина, ширина, высота): 370 мм * 260 мм * 350 мм
Вес: 1,8 кг

Технические характеристики стула врача и стула ассистента
Расстояние от пола до поверхности стула:
- в крайнем нижнем положении не более 440 мм
- в крайнем верхнем положении не менее 580 мм
Материал обивки: кожа Highfiber
Цвет
Габаритные размеры: высота, длина, ширина: 800-940 мм * 570 мм * 570 мм
Вес: 10 кг

Технические характеристики инструментального модуля врача:
Состав оборудования (количество инструментов, панель управления, негатоскоп и т.д.)
Трехфункциональный пистолет (1 комплект), негатоскоп 1 шт.

ООО ЦИРМИ INFO@CIRMI.RU WWW.GOSZDRAVNADZOR.RU

Характеристики негатоскопа (интенсивность освещения): 2000 кд/м2
Способ подачи инструментов (сверху или снизу): снизу
Размеры (длина, ширина, высота): 640 мм * 500 мм * 350 мм
Размер шланга наконечника: диаметр 10
Вес: 22 кг

Характеристики плевательницы с инструментальным модулем ассистента
Состав оборудования (количество инструментов, панель управления и т.д.)
Слюноотсос/пылесос с сильной тягой (1 шт.), слюноотсос /пылесос со слабой тягой (1 шт.), трехфункциональный пистолет (1 комплект)
Способ подачи инструментов (сверху или снизу): снизу
Размеры шланга: шланг слюноотсоса/пылесоса с сильной тягой (диаметр 17,8 мм), шланг слюноотсоса/пылесоса со слабой тягой (диаметр 11 мм)
Размеры: (длина, ширина, высота): 300 мм * 180 мм * 130 мм
Установка стоматологическая BZ638 compact

Технические характеристики кресла пациента
Несущая способность кресла пациента (вес пациента, нагрузка и принадлежности): 135 кг
Высота над уровнем пола: максимальная и минимальная: 750 мм; 450 мм
Диапазон удлинения подголовника: 0-150 мм
Диапазон наклона назад спинки кресла 1730 мм
Угол наклона спинки кресла от линии в горизонтальном положении: 1°- 70°
Подлокотники (количество): 2
Габаритные размеры (длина, ширина, высота): 2000 мм, 670 мм, 450 мм - 750 мм
Суммарная мощность: 280 ВА
Материал обивки: кожа Highfiber
Цвет
Вес: 220 кг

Технические характеристики светильника светодиодного:
Источник питания: 12 В перем. тока или 24 В перем. тока
Мощность: 15 Вт
Диаметр (источник света): 160*80 мм
Макс. уровень освещенности: 25 000 люкс
Рабочее расстояние: 700 мм
Цветовая температура: 5000K – 5700K
Диаметр освещаемого участка: 80 мм×160мм
Глубина освещения: 8000K ~ 20 000 K
Режимы работы: непрерывный режим
Размеры (длина, ширина, высота): 370 мм * 260 мм * 350 мм
Вес: 1,8 кг

Технические характеристики стула врача и стула ассистента
Расстояние от пола до поверхности стула:
- в крайнем нижнем положении не более 440 мм
- в крайнем верхнем положении не менее 580 мм
Материал обивки: кожа Highfiber
Цвет
Габаритные размеры: высота, длина, ширина: 800-940 мм * 570 мм * 570 мм
Вес: 10 кг

Технические характеристики инструментального модуля врача:
Состав оборудования (количество инструментов, панель управления, негатоскоп и т.д.)
Трехфункциональный пистолет (1 комплект), негатоскоп (1 шт.)
Характеристики негатоскопа (интенсивность освещения): 2000 кд/м2
Способ подачи инструментов (сверху или снизу): снизу
Размеры (длина, ширина, высота): 640 мм * 500 мм * 350 мм

ООО ЦИРМИ INFO@CIRMI.RU WWW.GOSZDRAVNADZOR.RU

Размер шланга: диаметр 10
Вес: 10 кг

Характеристики плевательницы с инструментальным модулем ассистента
Состав оборудования (количество инструментов, панель управления и т.д.)
Слюноотсос/пылесос с сильной тягой (1 шт.), слюноотсос /пылесос со слабой тягой (1 шт.), трехфункциональный пистолет (1 комплект)
Способ подачи инструментов (сверху или снизу): снизу
Размеры шланга: шланг слюноотсоса/пылесоса с сильной тягой (диаметр 17,8 мм), шланг слюноотсоса/пылесоса со слабой тягой (диаметр 11 мм)
Размеры: (длина, ширина, высота): 300 мм * 180 мм * 130 мм

Идентификационная табличка

На стоматологической установке закреплена идентификационная табличка с указанием основных параметров изделия, пример Модель BZ638 PLUS

Идентификационная информация (этикетка) с указанием основных параметров изделия.

Установка стоматологическая

Модель: - Серийный №: -
Дата производства: -
Входные параметры: - Потребляемая мощность: -
Режим работы: -
См. инструкцию по применению
«Гуанчжоу Фэндань Медикал Экуипмент Ко.Лтд.»
(Guangzhou Fengdan Medical Equipments Co., Ltd.)
Адрес: д. 286, Цайсинь-Роуд, поселок Ланьхэ, район Наньша, г. Гуанчжоу, провинция Гуаньдун, 511480 КНР
Тел.: + 86 20 840 55 059
Уполномоченный представитель в РФ:
ООО «Стоматорг», 117485 Москва, ул. Профсоюзная 88/20, этаж а1, помещение I, комната 35
Тел.: 8(495) 620-97-34 mail@stomatorg.ru

CE 1639

ООО ЦИРМИ INFO@CIRMI.RU WWW.GOSZDRAVNADZOR.RU

3.3. Материал: стальная рама, литой под давлением корпус, керамическая плевательница

3.4. Условия эксплуатации

3.4.1. Условия окружающей среды

3.4.1.1. Диапазон температуры окружающей среды: +10 °C ~ +40 °C

3.4.1.2. Диапазон относительной влажности: 30 % ~ 75 %

3.4.1.3. Диапазон атмосферного давления: 700 гПа ~ 1060 гПа

3.4.2. Источник питания: 220 В ~ 50 Гц

3.4.3. Источник воды: давление воды 0,2 МПа ~ 0,4 МПа, рекомендуемая жесткость воды ≤60 мг/л

3.4.4. Источник воздуха: давление воздуха 0,55 МПа (давление в нижнем блоке)

Давление внешнего источника воздуха: 0,6 МПа ~ 0,8 МПа, воздух не содержит воды или масла.

3.4.5. Мощность: не более 600 ВА (включая кресло пациента)

3.5. Условия транспортировки и хранения

3.5.1. Диапазон температуры окружающей среды: -40 °C ~ +55 °C

3.5.2. Диапазон относительной влажности: ≤80 %

3.5.3. Диапазон атмосферного давления: 500 гПа ~ 1060 гПа

3.5.4. Особые указания при транспортировке и хранении: «верх» и «беречь от влаги»

3.6. Основные технические показатели

3.6.1. Ток утечки системы на землю: ≤0,5 мА

3.6.2. Сопротивление изоляции: ≥2 МОм

3.6.3. Тип и номинальная мощность предохранителя:

F1, F2: 250 В перем. тока F8AH (φ5x20)

F3: 250 В перем. тока T5AH (φ5x20)

F4: 250 В перем. тока T8AH (φ6.35x1.75)

F5: 250 В перем. тока T10AH (φ6.35x31.75)

F6: 250 В перем. тока T2AH (φ5x20)

3.6.4. Светильник светодиодный: 12 В ~ 24 В перем. тока, 23 ВА

Освещенность: до 39 000 люкс, плавное затемнение

3.6.5. Подогреватель воды постоянной температуры: 24 В перем. тока, 80 Вт

Температура воды: 40 °C ± 5 °C

3.6.6. Грузоподъемность кресла пациента: 2000 Н

3.6.7. Диапазон подъема кресла пациента: 530 мм ~ 920 мм

3.6.8. Угол наклона спинки и горизонтальной плоскости: 1° ~ 70°

3.6.9. Угол горизонтального поворота сидения: 30°

3.6.10. Телескопическая регулировка подголовника: 150 мм

ООО ЦИРМИ INFO@CIRMI.RU WWW.GOSZDRAVNADZOR.RU

3.7. Средство управления системой: Ножная педаль управления креслом (Foot control pedal)

3.8. Слюноотсос/пылесос (с сильной тягой): отрицательное давление газа
3.8.1. При давлении воздуха 400 кПа вакуум может достигать 30 кПа.
3.8.2. При давлении воздуха 400 кПа скорость нагнетания должна быть не менее 1 об/мин.

3.9. Слюноотсос /пылесос (со слабой тягой): отрицательное давление воды
3.9.1. При давлении воздуха 400 кПа вакуум может достигать 30 кПа.
3.9.2. При давлении воздуха 400 кПа скорость нагнетания должна быть не менее 1 об/мин.

3.10. Нагрузка на установку
3.10.1. Максимальный вес, который выдерживает кресло пациента, составляет 135 кг.
3.10.2. Запрещается превышать максимальную нагрузку на держатель для инструментов, указанную ниже.
3.10.3. Максимальная нагрузка на держатель для инструментов составляет 1,5 кг (равномерно распределенная).
3.10.4. Держатель на модуле ассистента выдерживает нагрузку до 1 кг (равномерно распределенная).

3.11. Период использования изделия: дата производства указана на этикетке изделия, срок службы составляет 5 лет.

4. Установка стоматологическая BZ638

4.1. Описание конструкции
4.1.1. Конструкция представляет собой отдельно стоящую напольную установку с гидробоксом. Информацию о пользовании стоматологической установкой см. в инструкции по эксплуатации (рис. 1). Кнопки, расположенные на панели управления модуля ассистента и на панели управления модуля врача (рис. 2 и 3), управляют соответствующими действиями стоматологической установки.
4.1.2. Источник питания, источник подачи воздуха и источник подачи воды (включая кресло пациента) питаются через встроенный модуль, расположенный под передней крышкой стоматологической установки.
4.1.3. Подача воды для полоскания рта и промывания контролируется электромагнитным клапаном; нагреватель воды для ополаскивателя для рта постоянной температуры работает от сети напряжением 24 В, которое является безопасным и надежным. Переключатель установлен на панели управления модуля врача. Им легко пользоваться, чтобы в любое время включить подачу теплой воды для полоскания рта. Предусмотрен трехфункциональный пистолет (спрей, теплая вода, пар).
4.1.4. В задней части стоматологической установки находится главный выключатель для управления питанием, источником подачи воздуха и источником подачи воды в оборудование. Ручка инструмента управляется индукцией (ладонь естественным образом захватывает держатель ручки) для фиксации рычага инструмента, располагая держатель для инструментов на удобной высоте.
4.1.5. Ножная педаль управления креслом и переключатель управления в держателе наконечника регулируют скорость работы наконечника (высокая/низкая) и скалера.
4.1.6. Кнопки на панели управления модуля ассистента и панели управления модуля врача (см. рис. 2 и 3) управляют соответствующими действиями установки и кресла пациента. Мощность слюноотсоса/пылесоса (сильная или слабая тяга) регулируется электромагнитным клапаном в гидроблоке, а также переключателями на панели управления модуля ассистента.
4.1.7. В модуле гидроблока можно подвесить бутылку для чистой воды. Использование чистой воды для очистки наконечников позволяет продлить их срок службы. Способ сборки и разборки является безопасным и удобным, а также отвечает потребностям современных стоматологических клиник. Простое переключение для подачи водопроводной и чистой воды.
4.1.8. Панель управления модуля ассистента является поворотной. Панель оснащена механизмом защиты и пультом управления для промывки плевательницы, системы полоскания рта и управления подсветкой для удобства ассистента.

ООО ЦИРМИ INFO@CIRMI.RU WWW.GOSZDRAVNADZOR.RU

4.1.9. Кнопка плавного затемнения подсветки на головке сенсорного светодиодного светильника позволяет регулировать интенсивность света. Способ регулировки подсветки: поднесите руку на 5-8 см к сенсорной головке светодиодного светильника, когда он включен, чтобы вызвать постепенное автоматическое затухание лампы. Первый звуковой сигнал указывает на максимальную яркость светильника. Второй звуковой сигнал указывает на минимальную яркость светильника. Автоматическое затухание прекращается, когда врач убирает руку от головки сенсорного светильника.

4.1.10. На трубопровод водопроводной воды устанавливается система фильтрации; фильтрованная водопроводная вода подходит в качестве промывочной воды, воды для полоскания рта, для панели управления модуля ассистента, трехфункционального пистолета, наконечника и держателя для инструментов. Бутылка для чистой воды, подвешенная снаружи модуля гидроблока, используется для промывки наконечников, чтобы продлить их срок службы.

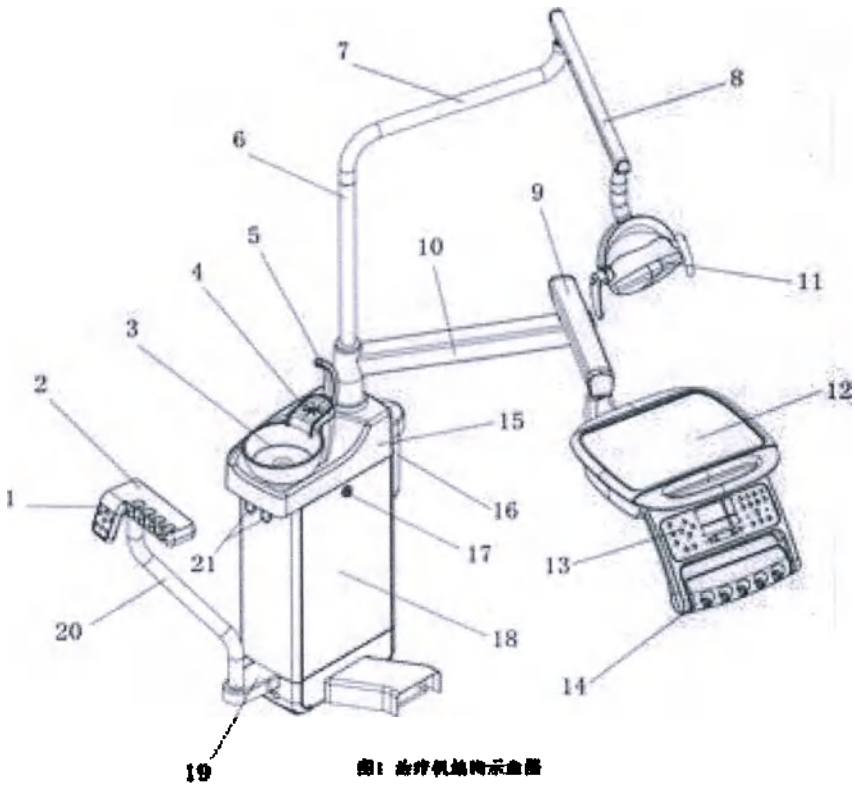

Рис. 1. Конструкция стоматологической установки

1. Панель управления модуля ассистента
2. Держатель для инструментов на панели управления модуля ассистента 3. Плевательница
4. Держатель стакана 5. Наполнение стакана 6. Колонна светильника
7. Кронштейн для установки светильника-1 8. Кронштейн для установки светильника-2
9. Балансный подвес 10. Поворотный кронштейн панели управления модуля врача
11. Светильник светодиодный 12. Держатель для инструментов
13. Панель управления модуля врача 14. Держатель для наконечников 15. Гидроблок
16. Бутылка для чистой воды 17. Переключатель на дверце гидроблока 18. Дверца гидроблока
19. Основание гидроблока 20. Кронштейн держателя для инструментов модуля ассистента
21. Слюноотсос с переключателем высокой и низкой интенсивности всасывания

ООО ЦИРМИ INFO@CIRMI.RU WWW.GOSZDRAVNADZOR.RU

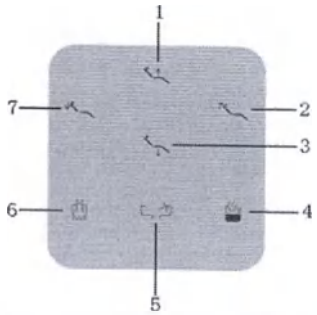

Рис.2. Панель управления модуля ассистента

1. Подъем кресла 2. Откидывание спинки назад 3. Опускание кресла

4. Подогрев 5. Промывка плевательницы 6. Подача воды 7. Подъем спинки

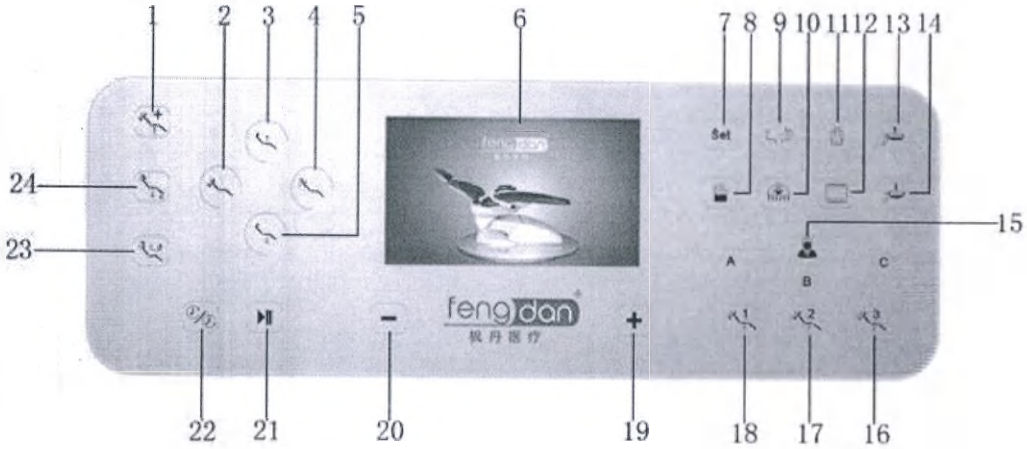

Рис. 3. Панель управления модуля врача

1. Аварийное положение 2. Подъем спинки 3. Подъем кресла 4. Откидывание спинки назад
5. Опускание кресла 6. ЖК-экран 7. Кнопка настройки 8. Подогрев 9. Промывка плевательницы
10. Кнопка включения светильника светодиодного 11. Подача воды 12. Негатоскоп
13. Подъем держателя для инструментов 14. Опускание держателя для инструментов
15. Три параметра настроек, выбранных врачом 16. Врач-3 17. Врач-2 18. Врач-1
19. Кнопка выбора "+" 20. Кнопка выбора "-" 21. Кнопка Пуск/Ввод 22. Время/давление воздуха

ООО ЦИРМИ INFO@CIRMI.RU WWW.GOSZDRAVNADZOR.RU

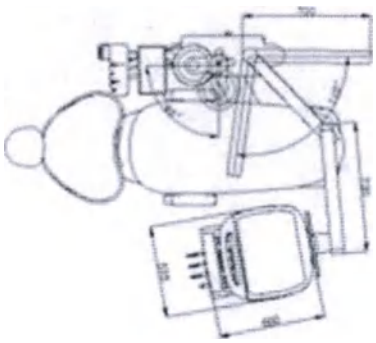

Рис.4

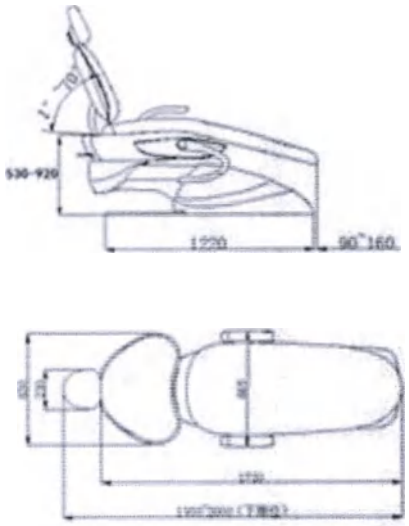

Рис.5

4.2. Инструкция по монтажу

4.2.1. Извлеките установку из деревянного ящика и установите в необходимое положение в соответствии с инструкцией по эксплуатации стоматологической установки. Соответствующие размеры см. на изображении стоматологической установки и кресла пациента (рис. 4, рис. 5).

4.2.2. Перед монтажом необходимо предусмотреть место расположения системы подачи газа, воды, отвода газа и электрические розетки. Подключите источник подачи воздуха, источник подачи воды, используя трубки из комплекта запасных частей системы (трубка для подачи воды и воздуха 1/2"), другим концом соединив с трубками, которые извлекаются из спирального шланга (синяя и белая). После подключения убедитесь в отсутствии утечек из соединений и труб.

4.2.3. Подсоедините сливную трубку из спирального шланга к сливному штуцеру и вставьте выход сливного штуцера в сливную трубку (диаметр сливной трубки 1/2"). После установки откройте верхний клапан подачи воды и верхний клапан подачи газа во встроенном гидроблоке (при поставке с завода клапан находится в открытом положении), соответствующие размеры указаны на сливном штуцере.

4.2.4. Установка плевательницы: выньте основание плевательницы и трубку подачи воды из коробки с принадлежностями и соберите их по инструкции. Установите плевательницу непосредственно на ее основание, установите фильтр плевательницы соответствующим образом.

4.2.5. Установка кронштейна светильника и подсветки: вставьте колонну светильника (включая декоративное кольцо и установочный винт) в специальное отверстие для кронштейна. Провод внутри кронштейна светильника соединяется с модулем через колонну светильника. Установите кронштейн светильника и подсветку (включая декоративное кольцо) на колонну светильника.

4.2.6. Негатоскоп (дополнительно): установите кронштейн негатоскопа на держатель для инструментов. С помощью винта надежно закрепите негатоскоп на кронштейне.

4.2.7. Установите различные инструменты на держатель для инструментов на панели управления модуля врача и панели управления модуля ассистента.

4.2.8. Установите шланги слюноотсоса (для сильной и слабой тяги).

4.2.9. Установите трехфункциональный пистолет.

ООО ЦИРМИ INFO@CIRMI.RU WWW.GOSZDRAVNADZOR.RU

4.2.10. Установите наконечники согласно инструкции по установке наконечников.

4.2.11. Включите источник питания, источник подачи воды и источник подачи воздуха, чтобы отладить систему. Манометрическое давление подкачки должно быть стабильным на уровне 0,55 МПа.

Примечание: больница или клиника, в которой используется стоматологическая установка, должна быть оборудована или подключена к блоку отделения амальгамы в системе дренажа стоматологических отходов.

4.3. Инструкция

Включите источники питания, источники подачи воздуха и воды, откройте главный выключатель на задней части рамы (вперед – открыть, назад – закрыть). После этого стоматологическая установка готово к использованию. Установите кресло пациента в нужное положение в соответствии с инструкцией по эксплуатации стоматологической установки, поверните кронштейн стоматологического светильника, поверните или поднимите светильник, чтобы отрегулировать его в удобном для работы положении.

4.3.1. Экран дисплея и инструкции по настройке

Панель управления и главный экран дисплея, экран настроек, как показано на рисунке.

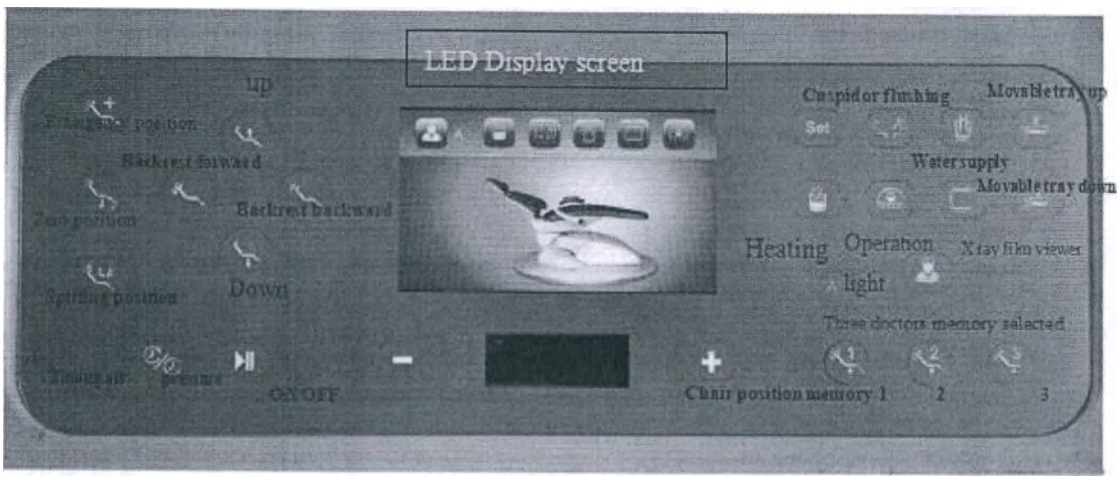

Figures 7 Control panel

Рис. 7. Панель управления

ООО ЦИРМИ INFO@CIRMI.RU WWW.GOSZDRAVNADZOR.RU

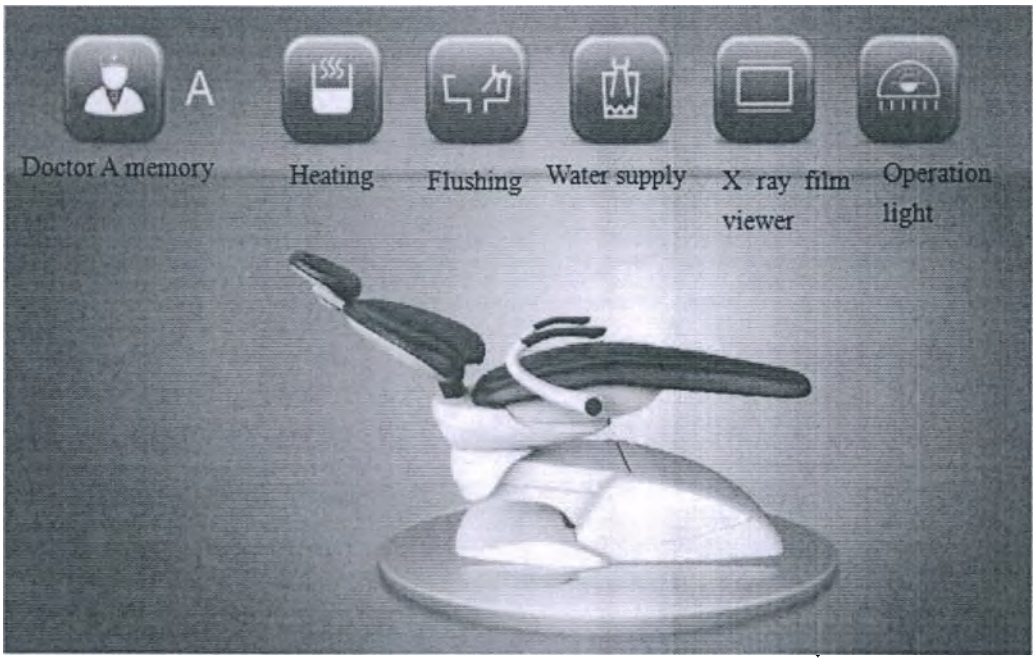

Рис. 8. Экран дисплея

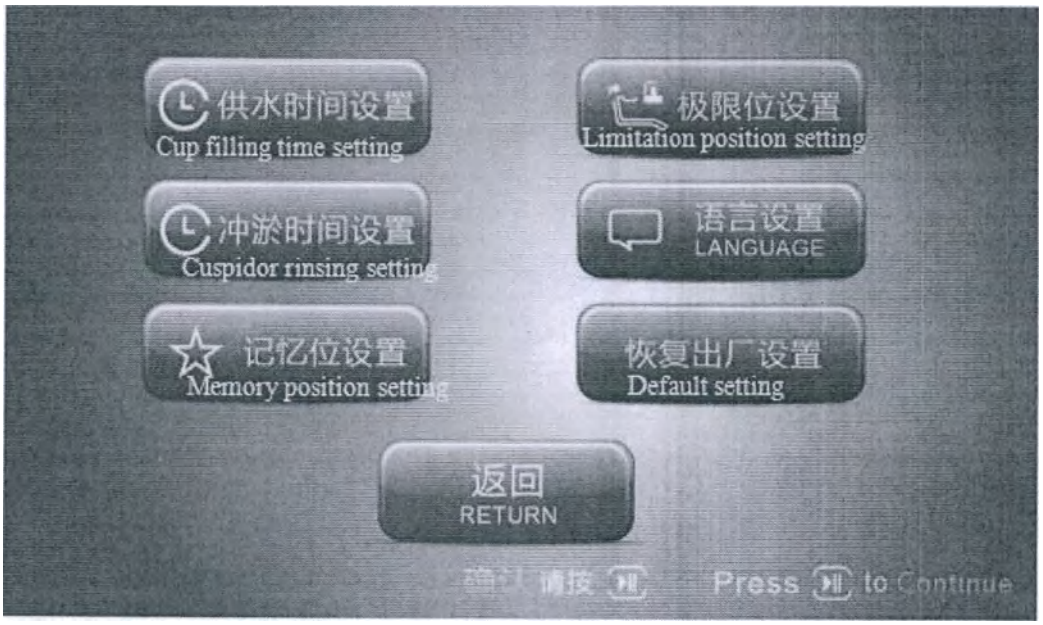

LED Display screen	Экран ЖК-дисплея
up	вверх
Emergency position	Аварийное положение
Backrest forward	Спинка поднята
Zero position	Нулевое положение
Backrest backward	Спинка опущена
Spitting position	Положение плевательницы
Down	Вниз
Timing air pressure	Отсчет времени для повышения давления
ON/OFF	ВКЛ/ВЫКЛ

ООО ЦИРМИ INFO@CIRMI.RU WWW.GOSZDRAVNADZOR.RU

Cuspidor flushing	Промывка плевательницы
Movable tray up	Подъем лотка
Water supply	Подача воды
Movable tray d Ira	Опускание лотка
Heating	Подогрев
Operation light	Светильник светодиодный
Xray film viewer	Негатоскоп
Three doctors memory selected	Выбор трех настроек параметров
Chair position memory	Сохранение в памяти положения кресла
Doctor A memory	Набор параметров А
Heating	Подогрев
Flushing	Промывка
Water supply	Подача воды
X ray film viewer	Негатоскоп
Operation light	Светильник светодиодный

Рис. 9. Экран настроек

4.3.2. Описание функций панели управления модуля врача

Существуют два способа отображения на экране панели управления. Белая пиктограмма означает, что в настоящий момент система не активна. Синяя пиктограмма означает, что в настоящий момент система активна. Режим отображения на экране дисплея аналогичен. Синяя пиктограмма означает, что в настоящий момент система не активна, оранжевая пиктограмма – что система активна.

1. Кнопка подъема кресла

При нажатии этой кнопки кресло поднимается, как показано на пиктограмме. Пиктограмма становится синей. Кресло перестает подниматься, если не нажимать на пиктограмму. В этом случае пиктограмма становится белой. Если продолжить нажимать эту кнопку, кресло остановится, как только достигнет предельного максимального положения.

2. Кнопка опускания кресла

При нажатии этой кнопки кресло начнет опускаться, как показано на пиктограмме. Пиктограмма становится синей. Кресло перестает опускаться, если не нажимать на пиктограмму. В этом случае пиктограмма становится белой. Если продолжить нажимать эту кнопку, кресло остановится, как только достигнет предельного минимального положения.

3. Кнопка подъема спинки кресла

При нажатии этой кнопки спинка кресла начнет подниматься, как показано на пиктограмме. Пиктограмма становится синей. Спинка остановится в верхнем положении, если перестать нажимать на кнопку. В этом случае пиктограмма становится белой. Если продолжить нажимать эту кнопку, спинка остановится, как только достигнет предельного положения.

4. Кнопка опускания спинки кресла

ООО ЦИРМИ INFO@CIRMI.RU WWW.GOSZDRAVNADZOR.RU

При нажатии этой кнопки спинка кресла начнет опускаться, как показано на пиктограмме. Пиктограмма становится синей. Спинка остановится в откинутом положении, если перестать нажимать на кнопку. В этом случае пиктограмма становится белой. Если продолжить нажимать эту кнопку, спинка остановится, как только достигнет предельного положения.

Рис. 10. Функции направления движения

5. Кнопка подачи воды

При нажатии на эту кнопку начинается подача воды. Пиктограмма становится синей. Подача воды автоматически прекращается по истечении установленного времени. При этом пиктограмма становится белой. Подача воды также прекращается, если нажать кнопку 返回 RETURN во время подачи воды

Настройка времени подачи воды: нажмите и удерживайте кнопку Set НАСТРОЙКА в течение четырех – пяти секунд. Отпустите, когда индикатор кнопки «НАСТРОЙКА» станет синим. Нажмите кнопку «+», «-», чтобы выбрать следующий шаг и предыдущий шаг. Нажмите кнопку 供水时间设置 Настройка подачи воды, затем нажмите кнопку ▶II ВКЛ/ВЫКЛ, установите время и нажмите кнопку ▶II ВКЛ/ВЫКЛ. Время на экране будет продолжать увеличиваться (максимальное значение времени составляет 34 секунды), а кнопка подачи воды на панели управления будет гореть синим цветом, пока не истечет необходимое время. Отпустите кнопку, чтобы завершить настройку. Нажмите ▶II, чтобы перейти к следующему шагу 返回 RETURN, нажмите кнопку возврата, и в конце нажмите кнопку «НАСТРОЙКА», чтобы вернуться в главное меню.

На рис. 11 показан интерфейс для настройки подачи воды

ООО ЦИРМИ INFO@CIRMI.RU WWW.GOSZDRAVNADZOR.RU

Рис. 11

RETURN	НАЗАД
Press to Continue	Нажмите, чтобы продолжить

6. Кнопка промывки плевательницы

После нажатия на эту кнопку, начинается промывка плевательницы. Пиктограмма становится синей. Пиктограмма на экране становится оранжевой. Когда установленное время автоматически истекает, промывка прекращается. Пиктограмма становится белой. Пиктограмма становится белой. Промывка плевательницы также прекращается, если нажать эту кнопку во время промывки.

Настройка времени промывки плевательницы: нажмите и удерживайте кнопку Set в течение четырех – пяти секунд. Нажмите кнопку «+», «-», чтобы выбрать следующий шаг и предыдущий шаг. Нажмите кнопку Настройка промывки плевательницы, затем нажмите кнопку ВКЛ/ВЫКЛ, установите время и нажмите кнопку ВКЛ/ВЫКЛ. Отпустите, когда индикатор кнопки «НАСТРОЙКА» станет синим. Имеются четыре режима времени. Удерживайте кнопку промывки плевательницы, чтобы настроить временные режимы, как показано ниже:

Удерживайте кнопку 30s в течение 30 секунд для промывки плевательницы; подается один звуковой сигнал.

Снова нажмите 1min для настройки 1 минуты промывки; подаются два звуковых сигнала.

Снова нажмите 3min для настройки 2-х минут; подаются три звуковых сигнала.

Снова нажмите для нормального открытого состояния; подаются четыре звуковых сигнала.

7. Кнопка подогрева

При нажатии на эту кнопку начинается подогрев воды. Пиктограмма становится синей. Пиктограмма на экране становится оранжевой. Когда температура воды достигает заданного значения, подогрев прекращается. Пиктограмма становится белой. Подогрев также прекращается, если нажать эту кнопку во время подогрева воды.

8. Кнопка негатоскопа

ООО ЦИРМИ INFO@CIRMI.RU WWW.GOSZDRAVNADZOR.RU

При нажатии на эту кнопку включается негатоскоп. Пиктограмма становится синей. Пиктограмма на экране становится оранжевой. При повторном нажатии на кнопку негатоскоп выключается. Пиктограмма становится белой.

9. Кнопка включения светодиодного светильника

При нажатии на эту кнопку включается светодиодный светильник. Пиктограмма становится синей. Пиктограмма на экране становится оранжевой. При повторном нажатии на кнопку светодиодный светильник выключается. Пиктограмма становится белой.

10. Аварийное положение

При нажатии на эту кнопку кресло пациента достигает максимального положения, а спинка откидывается максимально назад. Это действие можно остановить, нажав любую кнопку с указанием направления.

11. Нулевое положение

При нажатии этой кнопки до или после процедуры кресло пациента сразу же переходит в исходное положение. Светодиодный светильник и негатоскоп включаются/выключаются автоматически. Кресло опускается в самое низкое положение. Спинка поднимается максимально высоко, чтобы пациенту было удобно встать с кресла. Это действие можно остановить, нажав любую кнопку с указанием направления.

12. Положение плевательницы

При нажатии на эту кнопку во время работы спинка кресла поднимается вперед; начинается ополаскивание плевательницы и одновременно выключается верхний светильник. Пиктограмма кнопки положения и промывки плевательницы становится синей. Пиктограмма на экране становится оранжевой. При повторном нажатии кресло возвращается в прежнее рабочее состояние; спинка откидывается назад; ополаскивание плевательницы прекращается, верхний светильник включается в момент откидывания спинки назад. Пиктограмма освещения становится синей. Это действие можно остановить, нажав любую кнопку с указанием направления.

13. Три параметра настроек в памяти: A, B, C

Нажав эту кнопку после настройки положения в памяти, стоматолог может выбрать положение кресла – A, B, C. После выбора соответствующий индикатор загорится синим цветом.

14. , , Положение кресла пациента в памяти: 1, 2 и 3

Нажмите на кнопку, чтобы изменить положение кресла. Отображаются следующие пиктограммы "↑", "↓", "↗", "↙"

15. Кнопка переключения времени и давления воздуха

Режим секундомера: нажмите эту кнопку. На индикаторе дисплея отобразится время 00:00, а пиктограмма положительного времени и «S» будут гореть синим цветом. Для запуска нажмите кнопку ВКЛ/ВЫКЛ. Повторно нажмите , отсчет положительного времени прекратится. Снова нажмите для сброса времени. Индикатор дисплея показывает 00:00.

ООО ЦИРМИ INFO@CIRMI.RU WWW.GOSZDRAVNADZOR.RU

Максимальное значение 59:59. Прежде чем установить обратный отсчет, необходимо остановить текущее время.

Обратный отсчет: нажмите эту кнопку, чтобы перейти в режим настройки обратного отсчета. Индикатор дисплея отображает время готовности к настройке, а значок положительного времени и «S» будут гореть синим цветом. Минимальное время – 00:00.

Настройка обратного отсчета выполняется, как указано ниже:

Остановите текущее время нажатием кнопки ВКЛ/ВЫКЛ; произведите настройку. Удерживайте кнопку; отпустите, когда начнет мигать вторая пиктограмма. Установите время нажимая «+» или «-», пока не появится нужное время. Затем нажмите кнопку для следующей настройки времени и циклического переключения. Нажмите кнопку для завершения настройки.

Когда обратный отсчет заканчивается на 00:00, подается звуковой сигнал. Выключите звуковой сигнал, нажав на одну из пиктограмм: «+», «-», или.

Режим давления воздуха: при нажатии этой кнопки индикатор дисплея отобразит 00:00, а пиктограмма «МПа» загорится синим цветом. Номер индикатора на дисплее будет меняться по мере увеличения давления воздуха. Индикатор дисплея показывает 00:00, если давление воздуха отсутствует.

На рис. 13 и 14 показан интерфейс настройки положительного/обратного отсчета

На рис. 15 показан рабочий интерфейс для наконечника.

Рис. 13

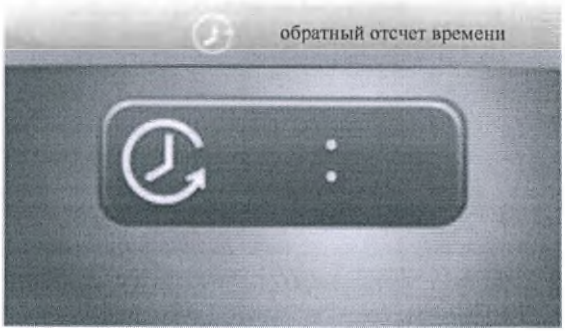

Рис. 14

ООО ЦИРМИ INFO@CIRMI.RU WWW.GOSZDRAVNADZOR.RU

Рис. 15

Mpa	МПа

16. Кнопка ВКЛ/ВЫКЛ

Эта кнопка работает только в режиме синхронизации. В режиме положительного времени эта кнопка работает как функция включения/выключения и сброса. В режиме обратного отсчета кнопка работает как включение/выключение, сброс, возврат и как настройка времени, которое вводится нажатием кнопки;

17. Кнопки «+», «-»

Эти кнопки работают только в режиме обратного отсчета; при обычном нажатии они работают как функция увеличения/уменьшения. При их удерживании заданное значение будет быстрее увеличиваться/уменьшаться.

18. Кнопка НАСТРОЙКА

①. Настройка подачи воды

Нажмите и удерживайте кнопку настройки. Отпустите, когда дисплей переключится на интерфейс настройки.

Нажимайте кнопки «+» и «-», чтобы выбрать нужную функцию. Выберите Настройка времени подачи воды и нажмите для включения/выключения кнопки, чтобы войти в интерфейс настройки времени подачи воды; просто нажмите и удерживайте кнопку ВКЛ/ВЫКЛ, количество секунд на дисплее увеличится. Когда будет достигнуто требуемое время, нажмите кнопку «+», чтобы выбрать , а затем нажмите , чтобы включить/выключить кнопку для подтверждения. Вы можете выйти из интерфейса настройки времени подачи воды и вернуться в предыдущее меню. При настройке времени подачи воды проверьте уровень воды в контейнере, отпустите кнопку подачи воды и остановите подачу воды.

Снова нажмите кнопку «Настройка». Индикатор погаснет, настройка будет завершена, и дисплей вернется на главную страницу. Настройки сохраняются в памяти компьютера. При повторном использовании нажмите кнопку подачи воды, и вода автоматически начнет поступать в

ООО ЦИРМИ INFO@CIRMI.RU WWW.GOSZDRAVNADZOR.RU

контейнер. (Если давление воды резко меняется или изменился размер контейнера, отрегулируйте подачу воды, как указано выше).

Эта настройка сохраняется после выключения питания.

②. Настройка времени для ополаскивания плевательницы

Нажмите кнопку Set НАСТРОЙКА. Отпустите, когда индикатор станет синим. Нажмите кнопки «+» и «-». Нажмите . Нажмите кнопку ВКЛ/ВЫКЛ, чтобы войти в интерфейс настройки времени промывки. Доступны четыре режима настройки, как показано ниже:

Удерживайте кнопку 30s в течение 30 секунд для промывки плевательницы. Нажмите кнопку ВКЛ/ВЫКЛ, подается один звуковой сигнал.

Снова нажмите кнопку 1min для промывки в течение 1 минуты. Нажмите кнопку ВКЛ/ВЫКЛ, подаются два звуковых сигнала.

Снова нажмите 1min для промывки в течение 2-х минут. Нажмите кнопку ВКЛ/ВЫКЛ, подаются три звуковых сигнала.

Снова нажмите для нормального открытого состояния. Нажмите кнопку ВКЛ/ВЫКЛ, подаются четыре звуковых сигнала.

После завершения настройки нажмите кнопки «+» и «-», чтобы выбрать 返回 RETURN для возврата. Нажмите , чтобы включить/выключить кнопку для подтверждения и возврата к интерфейсу настройки. Чтобы выйти из режима настройки, нажмите кно Set настройки : или нажмите кнопку «+» и «-»., чтобы выбрать 返回 RETURN для возврата, и нажмите кнопку для запуска/паузы. Индикатор настройки выключен, и дисплей возвращается на главную страницу. Время промывки сохранено.

③. Настройка в памяти положения кресла пациента

A+ (1, 2, 3) Память положения кресла A

B+ (1, 2, 3) Память положения кресла B

C+ (1, 2, 3) Память положения кресла C

Нажмите и удерживайте кнопку настройки Set. Отпустите, когда дисплей переключится на интерфейс настройки.

Нажимайте кнопки «+» и «-», чтобы выбрать нужную функцию. После выбора Настройка памяти положения нажмите ВКЛ./ВЫКЛ., чтобы войти в интерфейс настройки памяти положения. Далее нажмите "↑","↓", "↗" , "↘" для регулировки высоты кресла. Пример: нажмите кнопку ВКЛ/ВЫКЛ, чтобы переключить положение кресла. Пиктограмма A на дисплее о жается как положение A. Затем нажмите кнопки «+» и «-», чтобы выбрать положение в памяти. Пиктограмма на дисплее начнет мигать. Нажмите и удерживайте кнопки вверх "↑" и вниз "↓" для регулировки, затем нажмите ВКЛ./ВЫКЛ. Пиктограмма на дисплее отображается статически, указывая на завершение настройки. После настройки в памяти других положений и прочих параметров нажмите кнопку Set НАСТРОЙКА либо кнопку «+» или «-», чтобы выбрать 返回 RETURN для возврата. Нажмите кнопку ВКЛ./ВЫКЛ. для выхода.

Эта настройка сохраняется после выключения питания.

ООО ЦИРМИ INFO@CIRMI.RU WWW.GOSZDRAVNADZOR.RU

На рис. 16 показана настройка интерфейса для сохранения в памяти положения кресла.

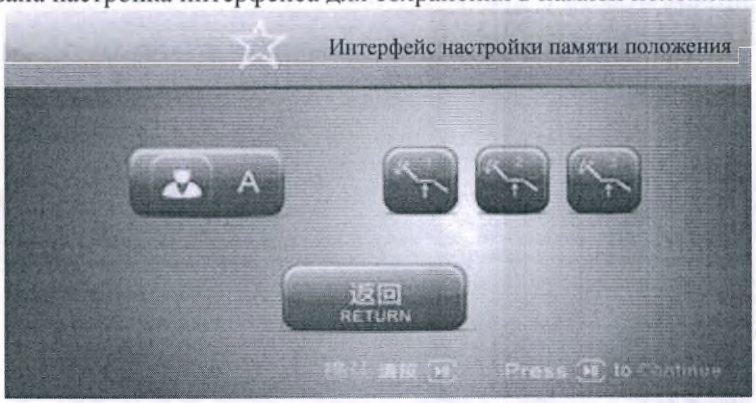

Рис. 16 Интерфейс настройки памяти положения

④. Ручная настройка самого высокого и самого низкого положения кресла

Нажмите и удерживайте кнопку настройки Set. Отпустите, когда дисплей переключится на интерфейс настройки.

Нажимайте кнопки «+» и «-», чтобы выбрать нужную функцию. После выбора нажмите ВКЛ./ВЫКЛ., чтобы войти в интерфейс настройки самого высокого и самого низкого положения кресла. Во время настройки подается звуковой сигнал.

Далее нажмите кнопку "↑", чтобы отрегулировать самое высокое положение кресла. Нажимайте «+» и «-», чтобы выбрать 坐垫最高↑, затем нажмите ВКЛ./ВЫКЛ. для подтверждения. Другие способы настройки самого высокого и самого низкого положения кресла аналогичны описанным выше.

Эта настройка сохраняется после выключения питания.

На рис. 17 показан интерфейс настройки самого высокого и самого низкого положения кресла

ООО ЦИРМИ INFO@CIRMI.RU WWW.GOSZDRAVNADZOR.RU

Рис. 17. Интерфейс настройки самого высокого и самого низкого положения кресла

⑤. Настройка языка

Нажмите и удерживайте кнопку настройки Set. Отпустите, когда дисплей переключится на интерфейс настройки.

Нажимайте кнопки «+» и «-», чтобы выбрать нужную функцию. После выбора Настройка языка нажмите ВКЛ/ВЫКЛ, чтобы войти в интерфейс настройки языка. Два языка на выбор: 中文 китайский и English английский.

На рис. 18 показан интерфейс настройки языка

Рис. 18. Интерфейс настройки языка

English	Английский
RETURN	НАЗАД
Press to Continue	Нажмите, чтобы продолжить

⑤. Сброс до заводских настроек

Нажмите и удерживайте кнопку настройки Set. Отпустите, когда дисплей переключится на интерфейс настройки.

Нажимайте кнопки «+» и «-», чтобы выбрать нужную функцию. Выберите , чтобы восстановить заводские настройки. Нажмите ВКЛ/ВЫКЛ; чтобы войти в интерфейс сброса до заводских настроек, выберите , нажмите ВКЛ/ВЫКЛ. После длительного звукового сигнала кресло пациента начнет автоматическое движение. Кресло пациента автоматически переходит в самое высокое положение, спинка поднимается, а сидение опускается. После достижения нужного положения спинки подается звуковой сигнал.

Эта настройка сохраняется после выключения питания.

На рис. 19 показан интерфейс сброса до заводских настроек

ООО ЦИРМИ INFO@CIRMI.RU WWW.GOSZDRAVNADZOR.RU

Рис. 19. Интерфейс сброса до заводских настроек

RETURN	**НАЗАД**
Press to Continue	**Нажмите, чтобы продолжить**

ООО ЦИРМИ INFO@CIRMI.RU WWW.GOSZDRAVNADZOR.RU

II. ЭЛЕКТРИЧЕСКАЯ СХЕМА

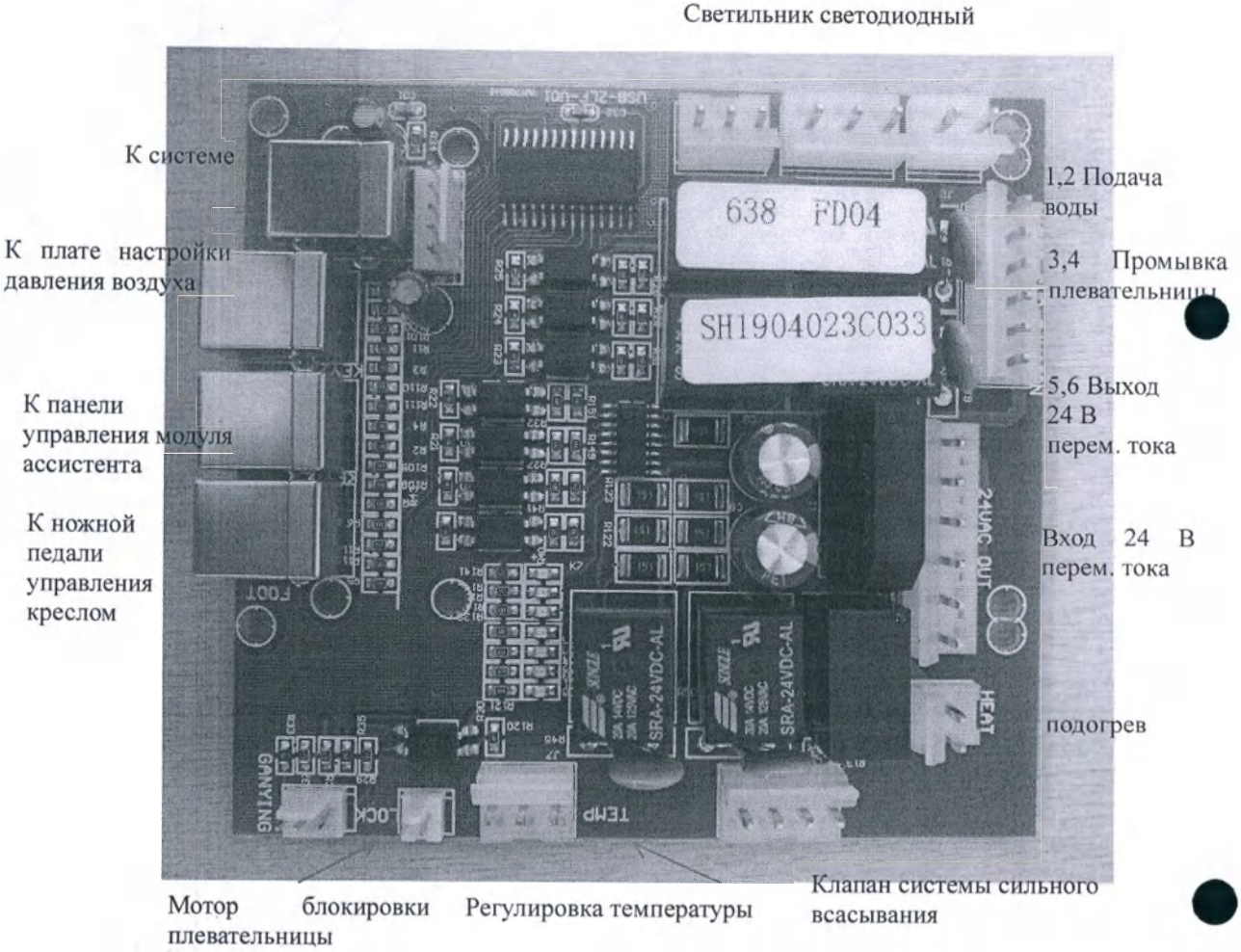

Рис. 20. Печатная плата

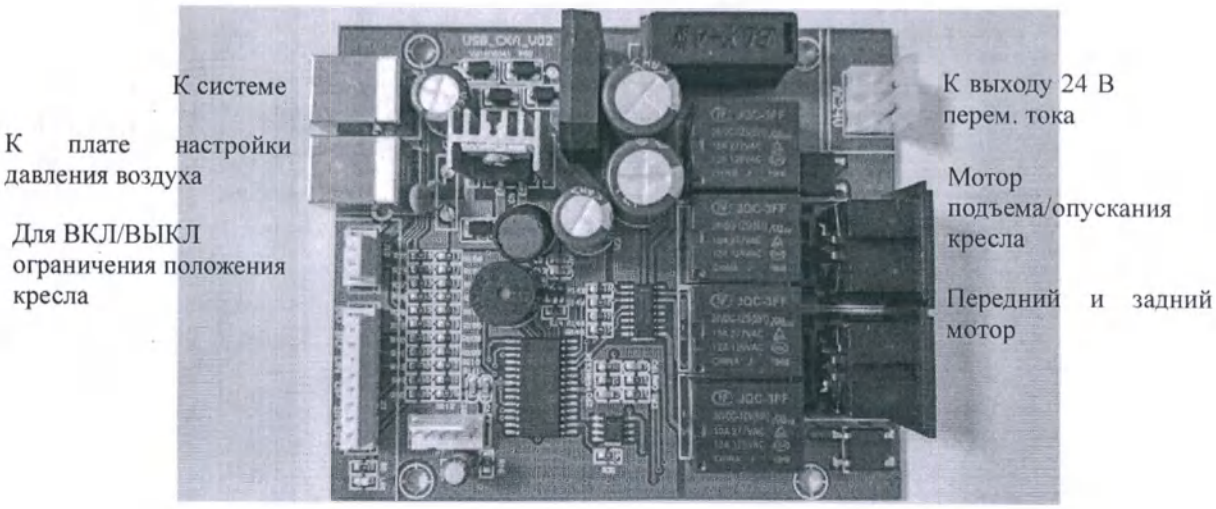

Рис. 21. Подключение проводов панели управления

ООО ЦИРМИ INFO@CIRMI.RU WWW.GOSZDRAVNADZOR.RU

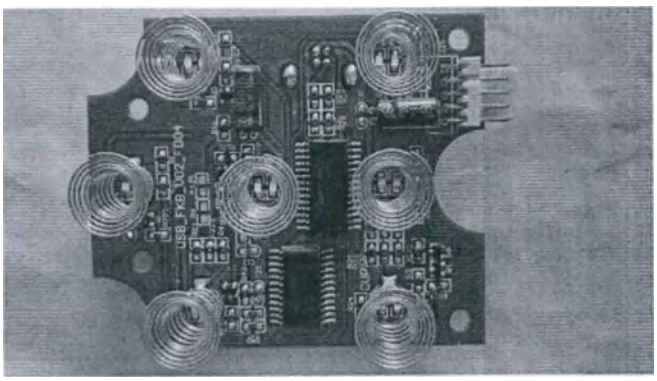

Рис. 22. Панель управления модуля ассистента

Рис. 23. Панель управления модуля врача

К панели управления модуля врача

24 В перем. тока

К распределительному ящику

Рис. 23. Подключение проводов платы датчика давления воздуха

4.3.4. Схема контура подачи воды/воздуха

Рис. 24. Схема контура подачи воды/воздуха

ООО ЦИРМИ INFO@CIRMI.RU WWW.GOSZDRAVNADZOR.RU

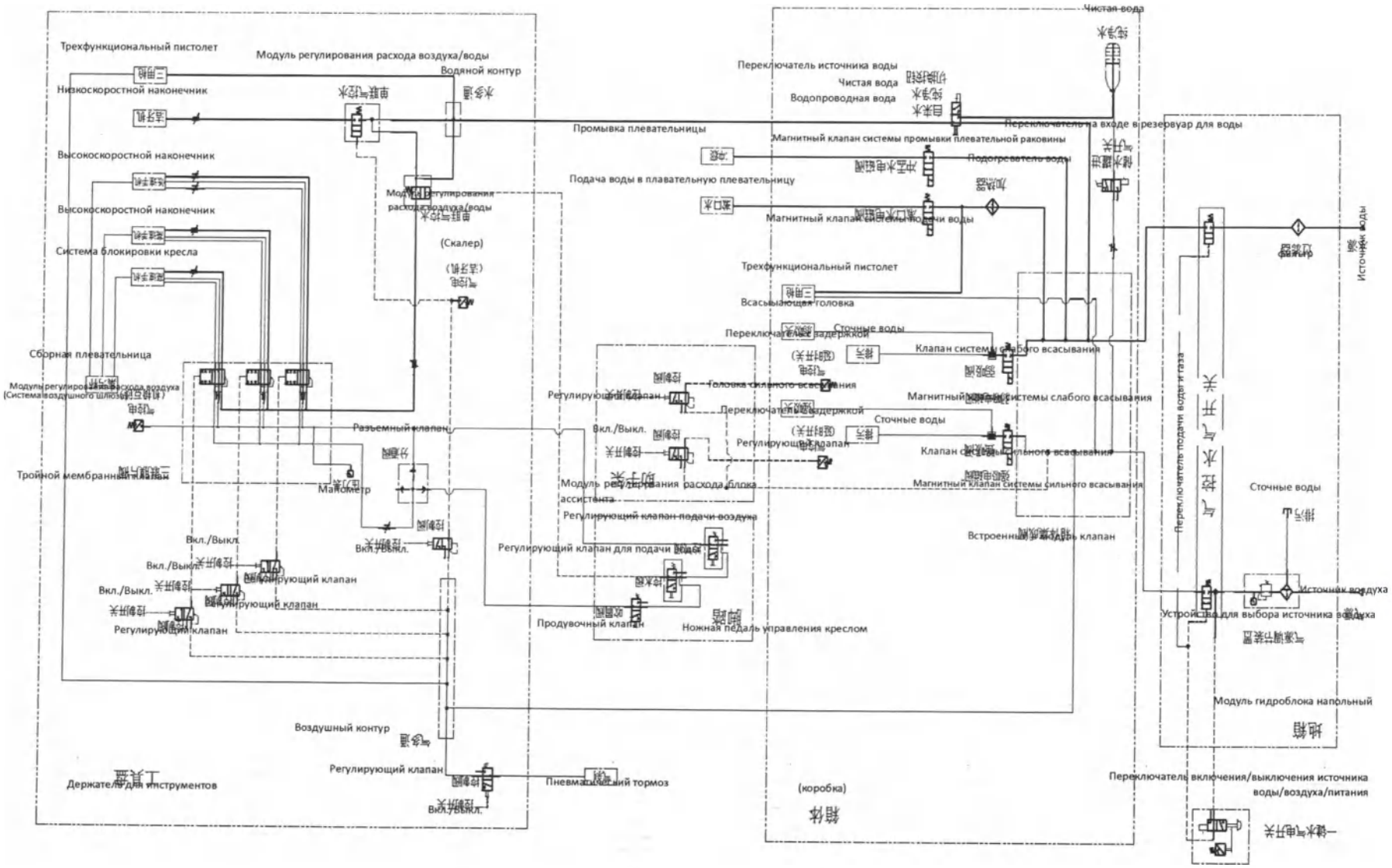
Трехфункциональный пистолет
Модуль регулирования расхода воздуха/воды
Водяной контур
Низкоскоростной наконечник
Высокоскоростной наконечник
Высокоскоростной наконечник
Система блокировки кресла
Модуль регулирования расхода воздуха/воды
(Скалер)
Сборная плевательница
Модуль регулирования расхода воздуха
(Система воздушного шлюза)
Разъемный клапан
Тройной мембранный клапан
Манометр
Вкл./Выкл.
Вкл./Выкл.
Вкл./Выкл.
Регулирующий клапан
Регулирующий клапан
Регулирующий клапан
Вкл./Выкл.
Воздушный контур
Регулирующий клапан
Держатель для инструментов
Пневматический тормоз
Вкл./Выкл.
Промывка плевательницы
Подача воды в плавательную плевательницу
Переключатель источника воды
Чистая вода
Водопроводная вода
Чистая вода
Переключатель на входе в резервуар для воды
Магнитный клапан системы промывки плевательной раковины
Подогреватель воды
Магнитный клапан системы подачи воды
Трехфункциональный пистолет
Всасывающая головка
Переключатель с задержкой
Сточные воды
Клапан системы сильного всасывания
Регулирующий клапан
Головка сильного всасывания
Переключатель с задержкой
Сточные воды
Регулирующий клапан
Вкл./Выкл.
Клапан системы слабого всасывания
Магнитный клапан системы слабого всасывания
Клапан системы сильного всасывания
Магнитный клапан системы сильного всасывания
Модуль регулирования расхода блока ассистента
Регулирующий клапан подачи воздуха
Регулирующий клапан для подачи воды
Встроенный предохранительный клапан
Продувочный клапан
Ножная педаль управления креслом
Переключатель подачи воды и газа
Сточные воды
Источник воздуха
Устройство для выбора источника воздуха
Модуль гидроблока напольный
Переключатель включения/выключения источника воды/воздуха/питания
Источник воды
Фильтр
Датчик
Клапан
Насос
Нагреватель
Бак
Корпус
Педаль
Манометр
Переключатель
Трубопровод
Инструмент
Шланг
Соединение
Вентиль
Сливной клапан
Обратный клапан
Электромагнитный клапан
Ручной клапан
Предохранительный клапан
Регулятор давления
Датчик давления
Датчик расхода
Датчик температуры
Датчик уровня
Датчик положения
Датчик скорости
Датчик вибрации
Датчик шума
Датчик света
Датчик влажности
Датчик газа
Датчик пламени
Датчик дыма
Датчик радиации
Датчик магнитного поля
Датчик электрического поля
Датчик ультразвука
Датчик инфракрасного излучения
Датчик ультрафиолетового излучения
Датчик рентгеновского излучения
Датчик гамма-излучения
Датчик альфа-излучения
Датчик бета-излучения
Датчик нейтронного излучения
Датчик протонного излучения
Датчик электронного излучения
Датчик позитронного излучения
Датчик мюонного излучения
Датчик пионного излучения
Датчик каонного излучения
Датчик барионного излучения
Датчик лептонного излучения
Датчик кварка
Датчик глюона
Датчик бозона
Датчик фермиона
Датчик адрона
Датчик лептона

4.3.5. Электрическая схема подключения

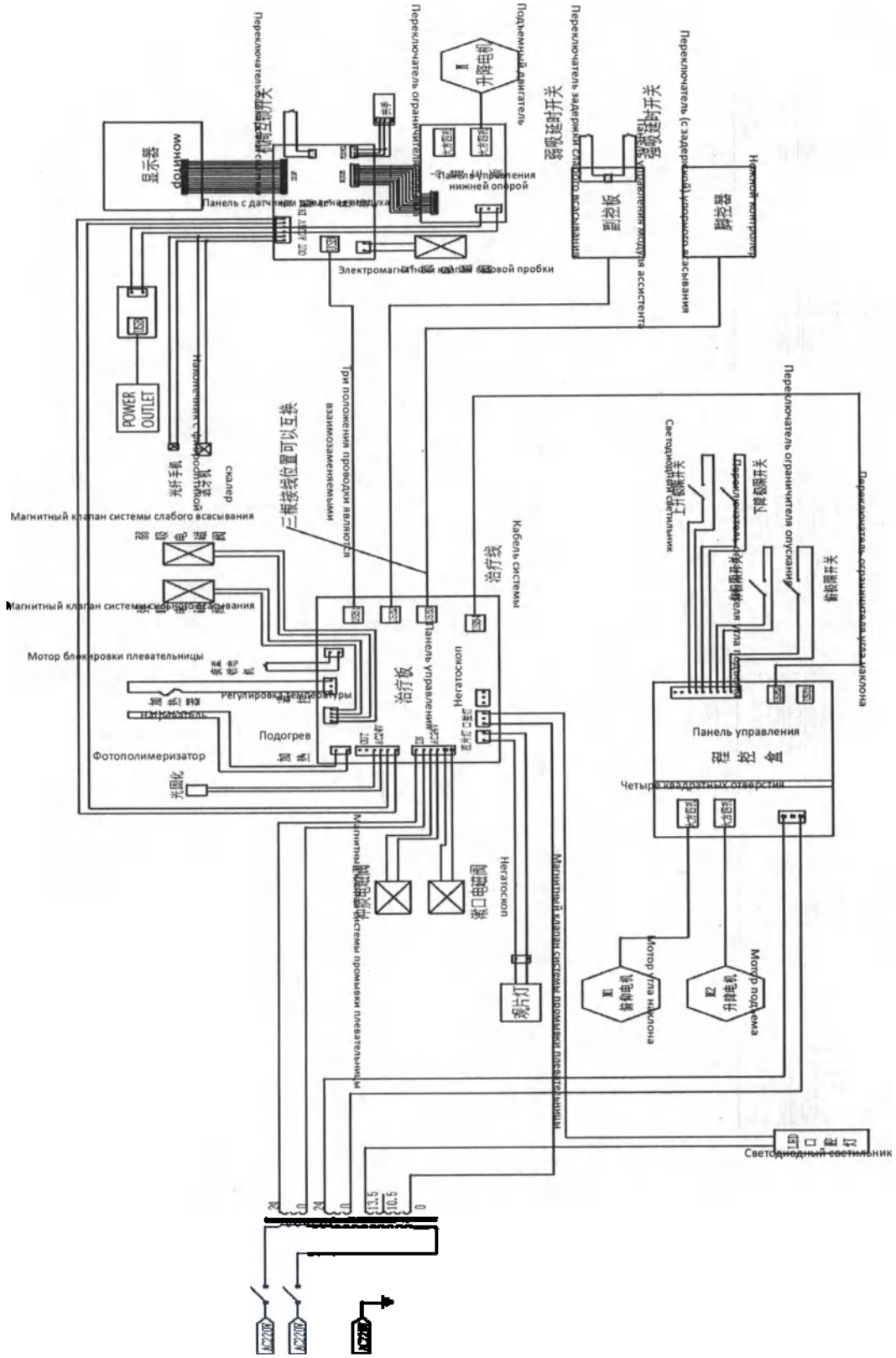

Рис. 25. Принципиальная электрическая схема

ООО ЦИРМИ INFO@CIRMI.RU WWW.GOSZDRAVNADZOR.RU

5. КРЕСЛО ПАЦИЕНТА
5.1. КОНСТРУКЦИЯ КРЕСЛА

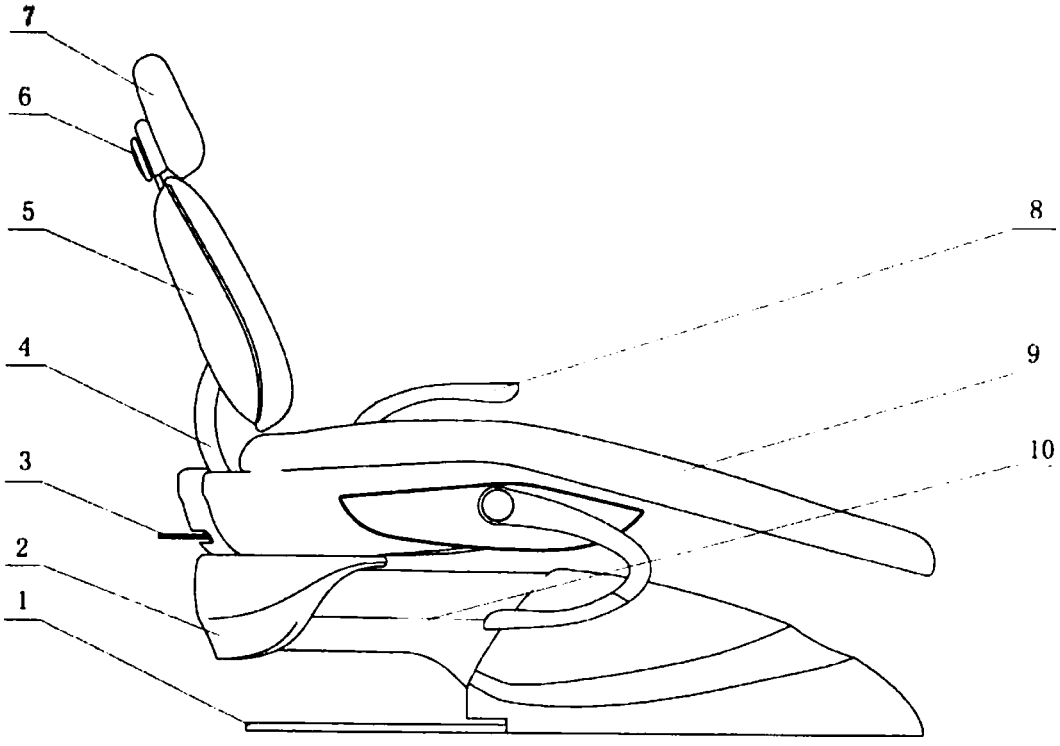

1. 底板　2. 中座架罩壳　3. 椅座锁紧手柄　4. 俯仰装置

5. 靠背　6. 头枕角度调节手柄　7. 头枕　8. 扶手

9. 座垫护罩　10. 升降装置

1. Основание кресла　2. Крышка рамы кресла　3. Ручка блокировки кресла

4. Крепление спинки

5. Спинка кресла　6. Ручка регулировки угла подголовника　7. Подголовник

8. Подлокотник

9. Чехол сидения　10. Подъемное устройство

5.2. МОНТАЖ

5.2.1. Распакуйте коробку, выньте детали, 4 крепежных болта и железный кронштейн с фиксированным углом из нижней части коробки.

Примечание: не подключайте питание до тех пор, пока не снимете железный кронштейн с фиксированным углом.

5.2.2. Установите подвижную ручку в положение 1, 2, 3 и 4 отверстий нижней пластины кресла пациента, чтобы передвинуть кресло в установочное положение, а затем снимите подвижную ручку. (Подвижная ручка оборудована приспособлением для монтажа).

Обратите внимание: запрещается поднимать корпус кресла при перемещении кресла, чтобы не повредить его детали.

5.2.3. Установите выравнивающие винты в положение 1, 2, 3 и 4 отверстий нижней пластины кресла и отверстия балансировочной пластины M12. Отрегулируйте винты, чтобы кресло пациента находилось в стабильном горизонтальном положении, и откиньте крышку рамы кресла.

ООО ЦИРМИ INFO@CIRMI.RU WWW.GOSZDRAVNADZOR.RU

Примечание: не допускайте отклонения барицентра кресла от сбалансированного положения, чтобы избежать опрокидывания кресла.

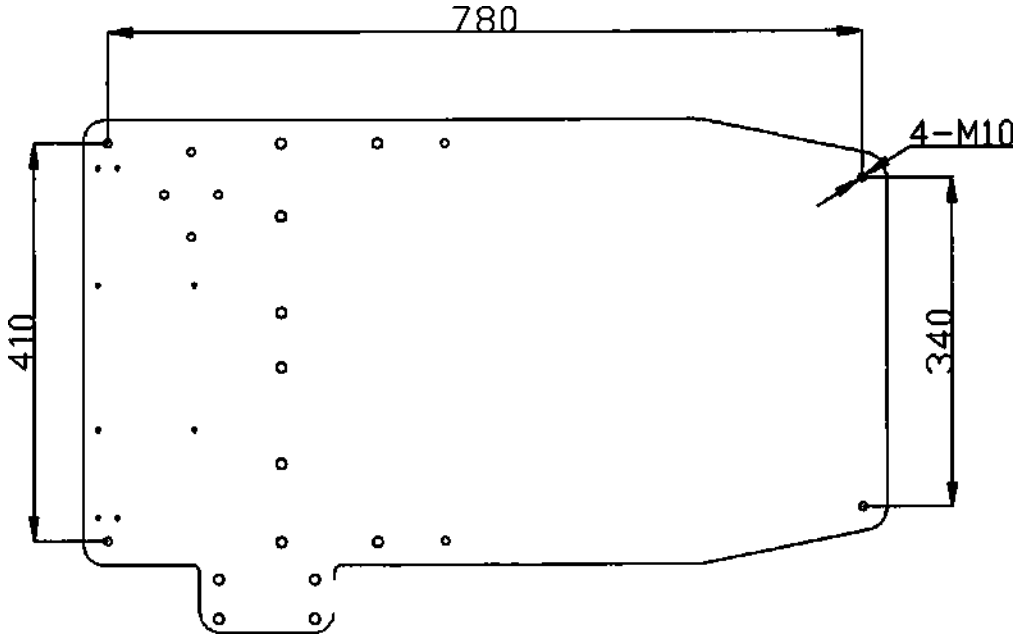

5.2.4. Установите крышку

5.2.5. Подключите питание к испытательному устройству (пневматический переключатель управления с токоведущим проводом)

Примечание: если модуль пневматического переключателя не подключает источник воздуха при испытании устройства, его можно принудительно закрыть с помощью изоляции. Если модуль пневматического переключателя подключает источник воздуха, то пневматический переключатель будет управляться и закрываться источником воздуха автоматически.

Примечание: источник питания должен быть подключен к надежному заземляющему проводу.

5.3. Инструкция по применению

5.3.1. Управление ножной педалью управления креслом:
На корпусе ножной педали управления креслом есть 4 символа, которые соответственно показывают 4 различных направления движения кресла.
1. Движение вверх и вниз: двигайте ножную педаль вперед, чтобы поднять кресло; двигайте ножную педаль назад, чтобы опустить кресло.
2. Движение спинки: подвиньте ножную педаль влево, чтобы опустить спинку; подвиньте ножную педаль вправо, чтобы поднять спинку.
Примечание: уровень защиты ножной педали управления креслом – IPX4.

5.3.2. Работа панели управления модуля врача (см. рис. 3, оснащен держателем для инструментов) и панели управления модуля ассистента (см. рис. 2, оснащен держателем для инструментов ассистента).
1. **Подъем кресла пациента:** нажмите кнопку 3 для подъема кресла; нажмите кнопку 5, чтобы опустить кресло; отпустите кнопки, движение кресла вверх или вниз прекратится. Если удерживать кнопку 3 или кнопку 5, кресло продолжит подниматься вверх и прекратит движение, либо опустится до предельного положения и прекратит движение.
2. **Движение спинки кресла:** нажмите кнопки 4 и 2, чтобы управлять движением спинки кресла вперед или назад.
3. **Функция памяти положения кресла:** стоматологи могут настроить 3 различных положения кресла в памяти в соответствии со своими предпочтениями. Независимо от того, в каком положении находится кресло, при нажатии кнопки 18 кресло переместится в заданное положение 1. При нажатии кнопки 17 или 16 кресло переместится в заданное положение 2 или 3.

ООО ЦИРМИ INFO@CIRMI.RU WWW.GOSZDRAVNADZOR.RU

4. **Функция нулевого положения:** нажмите кнопку 24, кресло отодвинется в нулевое положение независимо от того, в каком положении оно находится.
5. **Функция положения плевательницы:** при нажатии кнопки 23 кресло перемещается в положение, удобное для использования плевательницы пациентом; при повторном нажатии кнопки 23 кресло перемещается в предыдущее рабочее положение.
6. **Функция мгновенной остановки:** при нажатии любой кнопки во время движения кресла кресло немедленно останавливается.
7. **Аварийное положение:** при нажатии кнопки 1 кресло автоматически перемещается в аварийное положение.
8. **Функция защиты от столкновений:** под нижней параллельной крышкой кресла находится предохранительный выключатель. При столкновении с препятствиями во время опускания кресла кресло мгновенно остановится, чтобы предотвратить опасность.
9. **Регулируемая высота и угол наклона подголовника:** высоту подголовника можно регулировать, перемещая держатель подголовника. Нажмите обе боковые кнопки ручки, чтобы ослабить рычаг, установите подголовник под подходящим углом и отпустите боковые кнопки.
10. **Использование подлокотников:** правый подлокотник является подвижным, чтобы пациентам было удобно садиться в кресло и вставать с него. Установите правый подлокотник в максимально низкое положение, чтобы пациенту было удобно сесть на кресло. После того как пациент сел на кресло, снова поверните подлокотник в верхнее положение.
11. **Функция горизонтального поворота кресла:** кресло можно повернуть по горизонтали на 30 градусов. Сначала ослабьте ручку блокировки кресла против часовой стрелки, затем поверните кресло в нужное положение. Зафиксируйте ручку по часовой стрелке и приступите к работе.
Если ручка замка ослаблена из-за внутреннего износа, используйте шестигранный ключ М6. Вставьте его в отверстие под ручкой и отрегулируйте верхний винт внутри запорного устройства против часовой стрелки в правильное положение. Теперь кресло можно блокировать.
Примечание: при регулировке угла наклона кресла не допускайте столкновения кресла с напольным модулем или другими частями кресла.

6. Техническое обслуживание

⚠ Обратите внимание! Отключайте питание Установки стоматологической перед проведением технического обслуживания и очисткой поверхности или дезинфекцией. Для ежедневного технического обслуживания оборудование должно содержаться в чистоте, трубопровод не должен быть засорен, утечки следует устранять, а вращающиеся части необходимо регулярно заполнять смазочным маслом, чтобы оборудование оставалось исправным.

6.1. Очистка и дезинфекция:

Рекомендуется использовать бытовую чистящую салфетку в качестве чистящего средства для внешней поверхности оборудования. Рекомендуется использовать медицинский спиртовой раствор для очистки частей, к которым часто прикасаются (рекомендуется проводить очистку 2 раза в месяц).

6.1.1. Процесс очистки является первым этапом полной процедуры дезинфекции.
1. Тщательно протрите оборудование моющим средством или поверхностно-активным веществом, затем смойте водой. Такой способ очистки позволяет удалить большое количество микроорганизмов с поверхности.
2. Лекарственные препараты и химические вещества, обычно используемые в стоматологических клиниках, могут повредить лакокрасочные покрытия и пластмассовые части оборудования. Поэтому рекомендуется как можно чаще использовать защитные покрытия.

6.1.2. Инструкции по очистке и дезинфекции
1. При очистке и дезинфекции используйте мягкую одноразовую бумажную салфетку или стерильную марлю.
2. Рекомендуется использовать тряпки, губки или другие материалы многократного пользования.
3. Трехфункциональный пистолет рекомендуется стерилизовать в автоклаве.
4. Для дезинфекции слюноотсосов с сильной и слабой тягой рекомендуется использовать дезинфицирующее средство на основе глутаральдегида.
5. Плевательницу следует чистить мягкой щеткой.

ООО ЦИРМИ INFO@CIRMI.RU WWW.GOSZDRAVNADZOR.RU

Примечание: после очистки утилизируйте все материалы, используемые для очистки и дезинфекции.

6.2. Техническое обслуживание фильтра

6.2.1. Система подачи воды

Для обеспечения нормального использования оборудования на входном конце оборудования устанавливается фильтр, задерживающий попадание в оборудование примесей из воды. Тем не менее, при длительной эксплуатации отработанная вода может заблокировать фильтрующий элемент и ограничить поток воды. Очистите или замените фильтрующий элемент, чтобы обеспечить его нормальное функционирование.

Очистите или замените фильтрующий элемент в одном из следующих случаев.

1. Срок использования фильтра составляет более одного года.
2. Потеря давления в фильтре превышает 0,1 МПа.
3. Загрязнен картридж фильтра.
4. Вода становится мутной.

6.2.2. Воздушная система

Для обеспечения стабильного поступления чистого сухого воздуха и стабилизации его давления при подаче в установку на входе в напольный модуль установлен редукционный клапан фильтрации воздуха, позволяющий контролировать давление воздуха, не превышая его заданного значения, а также устранять примеси и влагу из отфильтрованного воздуха. Вода из воздуха стекает в стакан фильтра и сливается после длительной эксплуатации оборудования для лучшего эффекта фильтрации.

Слив воды из редукционного клапана выполняется в следующих случаях:

1. Система используется больше недели.
2. Вода в стакане фильтра занимает три четверти от общего объема;
3. Цвет воды в стакане фильтра изменился (вода стала непрозрачной).

Специальный способ очистки:

1. Регулярно (рекомендуется раз в три месяца) очищайте газовый фильтр стоматологической установки; сливайте воду из воздушного фильтра два раза в месяц, чтобы исключить попадание воды в воздушный канал и предотвратить нарушение нормальной эксплуатации оборудования. Нажмите кнопку переключателя в передней части водяного фильтра, чтобы слить воду.
2. Периодически (рекомендуется раз в три месяца) очищайте водяной фильтр стоматологической установки. При очистке открутите крепежные винты, отвинтите гайку в нижней части стакана, открутите стакан, извлеките цилиндр фильтра и очистите детали. Установите детали и затяните винты, чтобы обеспечить надежную герметичность.
3. Своевременно очищайте всасывающие фильтры высокой и низкой мощности: поверните стакан фильтра влево, чтобы освободить крючок, потяните вниз, чтобы снять стакан, выньте фильтр и слейте грязь в пакет для мусора; утилизируйте пакет. Очистите фильтр и внутреннюю стенку стакана чистой водой или нейтральным моющим средством. Поместите фильтр (выступом вверх) в стакан и установите стакан на место.
4. Периодически (рекомендуется раз в месяц) очищайте нижнюю часть держателя для инструментов. Отвинтите баллон, очистите его моющим средством, а затем прикрутите баллон обратно к кронштейну.
5. Используйте специальную бумагу или вату для очистки линзы светильника. Не используйте спирт или другие растворители.
6. Не следует слишком часто запускать или менять направление работы мотора стоматологической установки. Это может сократить его срок службы.
7. Регулярно проверяйте внешнюю оболочку сетевого шнура на наличие повреждений, а также надежность контакта электрической вилки. Если существует риск возникновения проблем с безопасностью, шнур питания следует заменить (замену выполняет профессиональный обслуживающий персонал).
8. Рекомендуется проводить проверку электробезопасности профессиональным обслуживающим персоналом больницы через каждые полгода, в том числе проверять соответствие тока утечки и защитного заземления действующим требованиям.

ООО ЦИРМИ INFO@CIRMI.RU WWW.GOSZDRAVNADZOR.RU

9. Сбор и утилизация мусора и сточных вод должны осуществляться с соблюдением местных требований по защите окружающей среды.

7. ОБЩИЕ НЕИСПРАВНОСТИ И СПОСОБЫ ИХ УСТРАНЕНИЯ

Проблема	Причина	Решение
Подача воды из наконечника не прекращается	Выходной клапан неисправен.	См. руководство по эксплуатации наконечника.
Из наконечника выходит вода с пузырьками	1. Дефектная прокладка высокоскоростного наконечника 2. Разрыв трубки	a. См. справочное руководство по эксплуатации b. Проверить, заменить
Система распыления воды не работает	1. Засорение сопла турбинного наконечника 2. Неправильно отрегулировано распыление воды	a. Свяжитесь с поставщиком b. Заново отрегулируйте клапан распыления воды
Из наконечника не подается вода	1. Давление воды слишком низкое 2. Закрыт водяной клапан 3. Закрыт выключатель подачи воды на 3-контактном переключателе 4. Закрыт выключатель источника воды 5. Закрыт переключатель водопроводной/чистой воды 6. Нет давления в бутылке с чистой водой	a. Отрегулируйте давление воды b. Откройте выключатель воды c. Включите выключатель источника воды d. Включите выключатель подачи воды e. Отрегулируйте переключатель f. Отрегулируйте переключатель модуля регулировки расхода воздуха
Низкая мощность наконечника	1. Сильный износ, поврежден подшипник 2. Недостаточное давление	a. Обратитесь к поставщику b. Проверьте давление воздуха
Утечка воздуха, когда наконечник не работает	Клапан открыт	Отрегулируйте положение клапанов
Нестабильное рабочее давление	1. Фильтр засорен 2. Искривление впускной трубки	a. Очистите фильтр b. Осмотрите трубку
Неравномерная подача воды	Электромагнитный клапан заблокирован	Очистите электромагнитный клапан
Слабая сила всасывания	1. Фильтр засорен 2. Недостаточное давление воды или воздуха	a. Очистите фильтр b. Отрегулируйте давление
В трехфункциональный пистолет не поступает вода	1. Водопроводная трубка закупорена 2. Кнопка управления подачей воды не отрегулирована должным образом	a. Закройте сопло и одновременно нажмите кнопку подачи воды и воздуха b. Выполните повторную настройку
Из трехфункционального пистолета выходит вода с воздухом	1. В воздушном фильтре слишком много воды 2. Неисправен сердечник клапана 3. Сопло установлено неправильно	a. Регулярно выполняйте слив b. Проверить и заменить c. Выполните повторную установку

Рис. 2. Причины неисправностей и способы их устранения

ООО ЦИРМИ INFO@CIRMI.RU WWW.GOSZDRAVNADZOR.RU

Если оборудование не функционирует должным образом после вышеуказанного осмотра и устранения неисправностей, свяжитесь с дилером или отделом послепродажного обслуживания и сообщите модель изделия, заводской номер и сведения о неисправности.

Примечание: настоящее руководство предназначено для стандартных изделий. Для получения информации по специальным изделиям см. соответствующую страницу приложения к настоящему руководству.

Описание правил электромагнитной совместимости

Внимание!

- Установка стоматологическая BZ638 отвечает применимым требованиям стандарта YY0505-2012 об электромагнитной совместимости.
- Установку и пользование системой необходимо осуществлять в соответствии с информацией об электромагнитной совместимости, содержащейся в прилагаемой документации.
- Портативные источники высокочастотного электромагнитного излучения и мобильные телефоны могут нарушать работу Установки стоматологической BZ638. При её использовании избегайте возникновения сильных электромагнитных помех от находящихся поблизости мобильных телефонов, микроволновых печей и т.п.
- Декларации производителя и рекомендации по использованию см. в приложении.

Осторожно!

- Установку стоматологическую BZ638 не следует использовать рядом с другим оборудованием или устанавливать их друг на друга. Если такой ситуации не избежать, необходимо обязательно убедиться в том, что это не помешает нормальной работе врача, функционированию самой системы и прочего оборудования.
- За исключением кабелей, продаваемых производителем Установки стоматологической BZ638 в качестве запасных частей для установки и её внутренних компонентов, использование других вспомогательных принадлежностей и кабелей (кроме предусмотренных производителем) может усилить электромагнитное излучение Установки стоматологической BZ638 и/или понизить её устойчивость к электромагнитным помехам.
- Использование вместе с Установкой стоматологической BZ638 вспомогательных принадлежностей и/или кабелей, не соответствующих установленным требованиям, может усилить электромагнитное излучение Установки стоматологической BZ638 и/или понизить её устойчивость к электромагнитным помехам.

ПРИЛОЖЕНИЕ:

№	НАИМЕНОВАНИЕ	Длина (м)	Необходимость в экранировании	Примечания
1	Кабель питания	1,8	Нет	/
2	Кабель для соединения с картом	2,5	Нет	/
3	Кабель для подключения ножной педали управления креслом	1,7	Нет	/

Руководство и декларация производителя – электромагнитная эмиссия
Установка стоматологическая предназначается для применения в электромагнитной среде, указанной ниже. Покупателю или пользователю установки следует обеспечить ее применение в

ООО ЦИРМИ INFO@CIRMI.RU WWW.GOSZDRAVNADZOR.RU

указанной среде.		
Испытание на электромагнитную эмиссию	Соответствие	Электромагнитная среда – руководство
Радиопомехи по ГОСТ Р 51318.11-2006 (СИСПР 11:2004)	Группа 1	Установка стоматологическая использует радиочастотную энергию только для работы внутренних систем. Поэтому его радиочастотные излучения являются низкими и не могут вызвать помех электронных устройств, находящихся вблизи.
Радиопомехи по ГОСТ Р 51318.11-2006 (СИСПР 11:2004)	Класс Б	Установка стоматологическая подходит для использования во всех помещениях, включая бытовые и подключенные непосредственно к жилым общественным низковольтным электросетям бытового назначения.
Гармонические составляющие потребляемого тока по ГОСТ 30804.3.2-2013 (МЭК 61000-3-2:2009)	Класс А	
Колебания напряжения и фликер по ГОСТ 30804.3.3-2013 (МЭК 61000-3-3:2008)	Соответствует требованиям	

Руководство и декларация производителя - помехоустойчивость			
Установка стоматологическая предназначается для применения в электромагнитной среде, указанной ниже. Покупателю или пользователю установки следует обеспечить ее применение в указанной среде.			
Испытание на помехоустойчивость	Испытательный уровень по МЭК 60601	Уровень соответствия	Электромагнитная среда –руководство
Электростатические разряды (ЭСР) по ГОСТ 30804.4.2-2013 (МЭК 61000-4-2:2008)	±6 кВ - контактный разряд ±8 кВ – воздушный разряд	±6 кВ - контактный разряд ±8 кВ - воздушный разряд	Полы помещения должны быть выполнены из дерева, бетона или керамической плитки. Если полы покрыты синтетическим материалом, то относительная влажность воздуха должна составлять не менее 30 %
Наносекундные импульсные помехи по ГОСТ 30804.4.4-2013 (МЭК 61000-4-4:2004)	±2 кВ – для линий электропитания ±1 кВ - для линий ввода-вывода	±2 кВ - для линий электропитания НЕТ	Качество электроэнергии в электрической сети здания должно соответствовать типичным условиям

ООО ЦИРМИ INFO@CIRMI.RU WWW.GOSZDRAVNADZOR.RU

			среды в коммерческом здании или в больнице
Микросекундные высокоэнергетические импульсные помехи по ГОСТ Р 51317.4.5-99 (МЭК 61000-4-5-95)	±1 кВ - при подаче помех по схеме «провод-провод» ± 2кВ - при подаче помехи по схеме «провод-земля»	±1 кВ - при подаче помех по схеме «провод-провод» ± 2кВ - при подаче помехи по схеме «провод-земля»	Качество электроэнергии в электрической сети здания должно соответствовать типичным условиям среды в коммерческом здании или в больнице
Падения, прерывания и изменения напряжения во входных линиях электропитания по ГОСТ 30804.4.11-2013 (МЭК 61000-4-11:2004)	<5 % U (падение напряжения >95 % U) в течение 0,5 периода 40 % U (падение напряжения 60 % U) в течение пяти периодов 70 % U (падение напряжения 30 % U) в течение 25 периодов <5 % U (падение напряжения >95 % U) в течение 5 с)	<5 % U (падение напряжения >95 % U) в течение 0,5 периода 40 % U (падение напряжения 60 % U) в течение пяти периодов 70 % U (падение напряжения 30 % U) в течение 25 периодов <5 % U (падение напряжения >95 % U) в течение 5 с)	Качество электроэнергии в электрической сети здания должно соответствовать типичным условиям среды в коммерческом здании или в больнице. Если пользователю Установки стоматологической требуется непрерывная работа в условиях прерываний сетевого напряжения, рекомендуется обеспечить питание Установки стоматологической от батареи или источника бесперебойного питания
Магнитное поле промышленной частоты по ГОСТ Р 50648-94	3 А/м	3 А/м	Уровни магнитного поля промышленной частоты следует обеспечить в соответствии с типичными условиями среды в коммерческом здании или в больнице

Руководство и декларация производителя - помехоустойчивость			
Установка стоматологическая предназначается для применения в электромагнитной среде, указанной ниже. Покупателю или пользователю установки следует обеспечить ее применение в указанной среде.			
Испытание на помехоустойчивость	Испытательный уровень по МЭК 60601	Уровень соответствия	Электромагнитная среда – руководство
			Расстояние между используемой мобильной радиотелефонной системой связи и любым элементом

ООО ЦИРМИ INFO@CIRMI.RU WWW.GOSZDRAVNADZOR.RU

			Установки стоматологической, включая кабели, должно быть не меньше рекомендуемого пространственного разноса, который рассчитывается в соответствии с приведенным ниже выражением применительно к частоте передатчика. Рекомендуемый пространственный разнос составляет:
Кондуктивные помехи, наведенные радиочастотными электромагнитными полями по ГОСТ Р 51317.4.6-99 (МЭК 61000-4-6-96)	3 В в диапазоне от 150 кГц до 80 МГц	3 В	$d = 1.2\sqrt{P}$
Радиочастотное электромагнитное поле по ГОСТ 30804.4.3-2013 (IEC 61000-4-3:2006)	3 В/м в диапазоне от 80 МГц до 2,5 ГГц	3 В/м	$d = 1.2\sqrt{P}$ (от 80 до 800 МГц); $d = 2.3\sqrt{P}$ (от 800 МГц до 2,5 ГГц).
			где d - рекомендуемый пространственный разнос, м; P - номинальная максимальная выходная мощность передатчика, Вт, установленная изготовителем. Напряженность поля при распространении радиоволн от стационарных радиопередатчиков, по результатам наблюдений за электромагнитной обстановкой, должна быть ниже, чем уровень соответствия в каждой полосе частот. Влияние помех может иметь место вблизи оборудования, маркированного знаком
Напряженность поля при распространении радиоволн от стационарных радиопередатчиков, таких как базовые станции радиотелефонных сетей (сотовых/беспроводных) и наземных подвижных радиостанций, любительских радиостанций, AM и FM радиовещательных передатчиков,			

ООО ЦИРМИ INFO@CIRMI.RU WWW.GOSZDRAVNADZOR.RU

телевизионных передатчиков, не может быть определена расчетным путем с достаточной точностью. Для этого необходимо выполнить практические измерения напряженности поля. Если измеренные значения в месте размещения Установки стоматологической больше применимых уровней соответствия, то следует проводить наблюдения за работой Установки стоматологической с целью проверки ее нормального функционирования. Если в процессе наблюдения выявляется отклонение от нормального функционирования, то необходимо принять дополнительные меры, такие как переориентировка или перемещение Установки стоматологической.
Вне диапазона частот от 150 кГц до 80 МГц следует обеспечить напряженность поля менее 3 В/м.

Примечания:

1) На частотах 80 и 800 МГц применяют большее значение напряженности поля.

2) Указанные выражения применимы не во всех случаях. На распространение электромагнитных волн влияет поглощение или отражение от конструкций, объектов и людей.

Рекомендуемые значения пространственного разноса между портативными и подвижными радиочастотными средствами связи и Установки стоматологической

Установка стоматологическая предназначается для применения в электромагнитной среде, при которой осуществляется контроль уровней излучаемых помех. Покупатель или пользователь Установки стоматологической может избежать влияния электромагнитных помех, обеспечивая минимальный пространственный разнос между портативными и подвижными радиочастотными средствами связи (передатчиками) и Установкой стоматологической, как рекомендуется ниже, с учетом максимальной выходной мощности средств связи

Номинальная максимальная выходная мощность передатчика P, Вт	Пространственный разнос d, м, в зависимости от частоты передатчика		
	$d = 1.2\sqrt{P}$ в диапазоне от 150 кГц до 80 МГц	$d = 1.2\sqrt{P}$ в диапазоне от 80 до 800 МГц	$d = 2.3\sqrt{P}$ в диапазоне от 800 МГц до 2,5 ГГц
0,01	0,12	0,12	0,23
0,1	0,38	0,38	0,73
1	1,2	1,2	2,3
10	3,8	3,8	7,3
100	12	12	23

При определении рекомендуемых значений пространственного разноса d для передатчиков с номинальной максимальной выходной мощностью, не указанной в таблице, в приведенные выражения подставляют номинальную максимальную выходную мощность P в ваттах, указанную в документации изготовителя передатчика.

Примечания:
1) На частотах 80 и 800 МГц применяют большее значение напряженности поля.

Приведенные выражения применимы не во всех случаях. На распространение электромагнитных волн влияет поглощение или отражение от конструкций, объектов и людей.

8. Упаковочная ведомость

Позиция	Название	Количество

ООО ЦИРМИ INFO@CIRMI.RU WWW.GOSZDRAVNADZOR.RU

1	Колонна светильника	1
2	Кронштейн светильника	1
3	Светильник светодиодный	1
4	Плевательница	1
5	Карт или держатель для инструментов	1
6	Негатоскоп	1
7	Панель управления модуля ассистента	1
8	Сидение кресла	1
9	Спинка кресла	1
10	Подголовник	1
11	Стул врача	1
12	Установка стоматологическая	1
13	Руководство пользователя	1
14	Сертификат качества	1
15	Гарантийный талон	1

Принадлежности

№	Позиция/Модель	Количество
1	Колонна светильника	1
2	Кронштейн светильника	1
3	Светодиодный светильник	1
4	Плевательница	1
5	Подкатной карт (держатель для инструментов)	1
6	Негатоскоп	1

ООО ЦИРМИ INFO@CIRMI.RU WWW.GOSZDRAVNADZOR.RU

7	Панель управления модуля ассистента	1
8	Сидение кресла	1
9	Спинка кресла	1
10	Подголовник	1
11	Стул врача Luxury	1
12	Модуль напольный встроенный (или модуль напольный отдельностоящий)	1
13	Руководство пользователя	1
14	Сертификат качества	1
15	Гарантийный талон	1

9. ПРЕДУПРЕЖДЕНИЕ О СОБЛЮДЕНИИ ТЕХНИКИ БЕЗОПАСНОСТИ

9.1. Предупреждающий знак

Соблюдайте предупреждения и инструкции по технике безопасности, чтобы избежать травм или материального ущерба. В этих советах используются следующие специальные знаки:

Предупреждение о возможности телесных повреждений

Может привести к риску получения легких или тяжелых травм.

Предупреждение о материальном ущербе

Опасная ситуация, способная привести к повреждению элемента оборудования или иной рабочей среды.

Состояние

Советы по эксплуатации

Советы по применению и другая полезная информация.

ООО ЦИРМИ INFO@CIRMI.RU WWW.GOSZDRAVNADZOR.RU

9.2. Советы по оборудованию

10.2.2. На фирменную табличку, прикрепленную к оборудованию, наносится следующая маркировка:

См. сопроводительную документацию на оборудование

Части модели B

9.2.2. Наружная упаковка (деревянная коробка) маркируется следующими символами:

避免重压	Не ставить тяжелые предметы
避免雨淋	Избегать попадания влаги
向说置	«Верх»
易碎，小心轻放	Хрупкое изделие, обращаться с осторожностью
避免日晒	Избегать воздействия прямых солнечных лучей

1. Качество оборудования: для обеспечения безопасности пациента в оборудование можно подавать только питьевую воду и сухие безмасляные медицинские газы. Чтобы гарантировать соответствие качества воды, подаваемой в оборудование, медицинским и национальным законодательным требованиям, пользователи должны нести ответственность за качество воды и регулярно осуществлять его проверку.

2. Кресло пациента: максимальная нагрузка на кресло пациента составляет 135 кг. Ноги пациента должны размещаться на сидении кресла.

ООО ЦИРМИ INFO@CIRMI.RU WWW.GOSZDRAVNADZOR.RU

3. Вентиляционное отверстие: вентиляционные отверстия оборудования должны быть свободными; блокировка отверстий может повлиять на циркуляцию воздуха и привести к перегреву оборудования. Запрещается распылять жидкость, например, дезинфицирующее средство, в вентиляционные отверстия, чтобы избежать неисправности оборудования.

4. Электромагнитная совместимость: портативные и мобильные средства высокочастотной связи могут влиять на медицинское электронное оборудование. Поэтому запрещается использовать устройства мобильной связи, например, мобильные телефоны, в клиниках и больницах. При использовании внешнего высокочастотного хирургического устройства не размещайте его на подвеске данного оборудования.

10. МЕРЫ БЕЗОПАСНОСТИ

1. Внимательно ознакомьтесь с руководством пользователя перед началом работы.
2. Данное оборудование идеально подходит для стоматологических больниц и клиник. К работе с оборудованием допускается только квалифицированный персонал (например, врач). Данное оборудование подходит только для диагностики и лечения заболеваний полости рта.
3. Кабель розетки питания должен быть сконфигурирован как стандартный, а провод заземления – надежно закреплен. Оборудование не предназначено для подключения к другим мобильным устройствам.

После работы отключайте источники воды, газа и главный переключатель питания.

Категорически запрещается включать подогреватель воды для полоскания рта с постоянной температурой, когда перекрыта подача воды.

Прежде чем наполнить бутылку водой, необходимо выключить газовый переключатель бутылки для воды.

4. При проектировании данного изделия было учтено влияние электромагнитных помех. Для обеспечения нормального применения высокочастотное электрическое сигнальное оборудование должно находиться вдали от источников помех во время работы.

1. Сжатый воздух, который подается в стоматологическую установку, должен быть очищен от масла, а другие гигиенические показатели должны соответствовать применимым требованиям. Компрессоры, подающие сжатый воздух, являются автономными и должны фильтроваться через фильтр 23 мкм.
2. Во время работы стоматологической установки следите за отсутствием препятствий во время

ООО ЦИРМИ INFO@CIRMI.RU WWW.GOSZDRAVNADZOR.RU

перемещения.

3. Диаметр пор водяного фильтра, используемого в стоматологической установке, составляет 85 мкм; тем не менее, воду в редукционном клапане фильтра необходимо сливать один раз в неделю, а картридж водяного фильтра и фильтра системы слабого всасывания следует очищать один раз в месяц.

4. Рукоятку и носик трехфункционального пистолета помещают в стерилизационный пакет перед дезинфекцией, а затем стерилизуют паром высокого давления 135 °C (2 бар); время дезинфекции не менее 15 минут.

5. Не укладывайте тяжелые предметы на держатель для инструментов.

6. При работе с внешним устройством каждый раз отключайте питание от стоматологической установки, чтобы избежать травм из-за неисправности и предотвратить случайное нажатие кнопки управления.

7. Больница или клиника, в которой используется стоматологическая установка, должна быть оборудована или подключена к блоку отделения амальгамы в системе дренажа стоматологических отходов.

8. Выполняйте плановое техническое обслуживание ежеквартально. При замене электрических компонентов или во время технического обслуживания и очистки необходимо отключать питание.

9. Запрещается использовать данное устройство в присутствии легковоспламеняющегося анестезирующего газа, смешанного с воздухом, кислородом или оксидом азота.

10. Если необходимо установить в стоматологическую установку дополнительные функциональные принадлежности, например, скалер, полимеризационную лампу и т.д. или другие инструменты, их качество должно быть сертифицировано знаком CE.

11. Требования к условиям транспортировки и хранения:

а) При транспортировке установите изделие вертикально; обращайтесь с изделием с осторожностью, защищайте от дождя.

12. Условия хранения: влажность не выше 80 %; беречь от воздействия агрессивных газов; обеспечить надлежащую вентиляцию. Оборудование должно храниться правильно, чтобы сохранить хорошее рабочее состояние. Производитель не несет ответственности за неправильное применение, небрежность или использование оборудования не по назначению.

13. Соответствующие сточные воды и мусор необходимо утилизировать в соответствии с местными требованиями охраны окружающей среды.

14. Техническое обслуживание данной модели должно осуществляться профессиональным техническим персоналом, уполномоченным компанией-производителем. Разборка и ремонт могут привести к фатальному повреждению оборудования, что аннулирует гарантию, предоставленную

ООО ЦИРМИ INFO@CIRMI.RU WWW.GOSZDRAVNADZOR.RU

нашей компанией.

15. Не прикасайтесь к лампочке голой рукой. Чтобы избежать ожогов, надевайте защитные перчатки и заменяйте лампу после того, как она остынет. Категорически запрещается прикасаться рукой или металлическим устройством к плате ПК и электронным компонентам.

16. Давление стоматологической установки устанавливается на заводе, и пользователям-непрофессионалам запрещается регулировать его по своему желанию.

17. Кресло пациента имеет свой предел перемещений, и пользователям-непрофессионалам запрещается регулировать его по своему желанию.

18. Кресло следует очищать влажной тканью и нейтральным моющим средством, чтобы кожаная обивка оставалась мягкой и эластичной, а на металлических частях не появлялась коррозия. Детали из ПУ и АБС-пластика очищают мягкой тканью, смоченной в мыльной воде; металлические детали очищают мягкой тканью, смоченной в мыльной воде, или восковой пастой для полировки автомобилей.

19. Кресло пациента выдерживает вес 135 кг. При перегрузке кресло не функционирует надлежащим образом.

20. Давление подаваемого воздуха составляет 0,6~0,8 МПа, давление воды составляет 0,2~0,4 МПа. Необходимо использовать источник чистой воды.

21. Регулярно проверяйте оборудование, чтобы проверить отсутствие утечек в модуле гидроблока или шланге подачи воды на держатель для инструментов.

22. Портативные и мобильные средства высокочастотной связи могут влиять на медицинское электронное оборудование. Поэтому запрещается использовать устройства мобильной связи, например, мобильные телефоны, в клиниках и больницах. При использовании внешнего высокочастотного хирургического устройства не размещайте его на подвеске данного оборудования.

Примечание: запрещается разбирать устройство непрофессиональным пользователям. Компания предоставляет принадлежности только клиентам, заключившим договор на выполнение ремонта.

Лечебно-диагностическое помещение должно быть чистым, сухим и проветренным. Убедитесь, что стоматологическая установка опирается на ровную, твердую поверхность.

Размер медицинского оборудования (длина × ширина × высота) составляет 2000×1600×2000 мм, диапазон перемещения: 2500×1800×2300 мм. Минимальные размеры лечебно-диагностического помещения: 3500×3000×2800 мм.

Под землей, в месте установки заземляющей коробки, должны находиться впускные и выпускные линии водо-, газо- и электроснабжения установки, распределенные в диапазоне

ООО ЦИРМИ INFO@CIRMI.RU WWW.GOSZDRAVNADZOR.RU

180×160 мм. Впускной водяной патрубок и впускной воздухопровод выполнены в виде полиуретановых труб диаметром 8×5, а дренажные трубы представляют собой резиновые шланги диаметром 16 мм.

Модель	Изображение	Светильник светодиодный	Кронштейны	Основание кресла
BZ638 compact		аналог, светодиодный светильник	отличается, гибкий кронштейн	аналог, поворотное
BZ638 lux		аналог, светодиодный светильник	отличается, подкатной карт	аналог, поворотное
BZ638 plus		аналог, светодиодный светильник	отличается, мобильный боковой кронштейн	аналог, поворотное

ООО ЦИРМИ INFO@CIRMI.RU WWW.GOSZDRAVNADZOR.RU

Сидение кресла	Гидроблок	Держатель для инструментов	Панель управления модуля ассистента	Ножная педаль управления креслом	Стул врача
аналог, кожа Highfiber	аналог	аналог	аналог	аналог	аналог, B1
аналог, кожа Highfiber	аналог	аналог	аналог	аналог	аналог, B1
аналог, кожа Highfiber	аналог	аналог	аналог	аналог	аналог, B1

Информация о программном обеспечении

2. Наименование программного обеспечения: операционное программное обеспечение для медицинской Установки стоматологической «Фэндань» (Fengdan)

Это программное обеспечение основано на однокристальном чипе CMS80F261A в качестве основного блока управления. Посредством обработки сканирования кнопок оно может реализовать подъем и опускание верхнего и нижнего моторов, запуск мотора спинки, функции переключения подачи воды, освещения полости рта, просмотра пленки, нагрева и т.д.

Программа проверки программного обеспечения

(1) Подъем и опускание мотора, управление шагом мотора спинки: соответственно нажмите кнопки "UP, DN, BU, BD".

(2) Управление чашкой с водой, промывкой стазиса, подогревом, освещением полости рта, светом для просмотра пленки: соответственно нажмите кнопки "CUP, WATER, HEAT, LIGHT, WATCH".

(3) Управление сопротивлением столкновения стоматологического кресла: когда рама кресла опускается к объекту, она может автоматически остановиться и подняться вверх на определенное расстояние.

3. Спецификация модели: SH-M100

4. Рабочая версия: SH-CKE V15-1.0; Дата выпуска версии: 2021-8-19

ООО ЦИРМИ INFO@CIRMI.RU WWW.GOSZDRAVNADZOR.RU

5. Уровень защиты: уровень «А». Причины:

А. Программное обеспечение используется для управления подъемом кресла пациента и светодиодного светильника Установки стоматологической, подачей воды и промывкой, функциями нагрева и переключения негатоскопа для облегчения диагностики и лечения.

В. Программное обеспечение используется для управления функциями подъема кресла пациента, наклона спинки кресла, переключения светодиодного светильника, переключения ополаскивания плевательницы, наполнения стакана, включения нагрева и переключением негатоскопа.

С. При выходе программного обеспечение из строя могут возникать следующие неисправности:

1) Если функции подъема и наклона не работают, кресло пациента невозможно поднять или наклонить, при этом все настройки положения кресла сохраняются в памяти.

В исходном положении кресло автоматически не поднимается и не наклоняется.

2) Светодиодный светильник не включается, светодиодная лампа не загорается. Для выключения светодиодного светильника можно использовать механическую кнопку, которая поставляется в комплекте со светодиодным светильником. При этом функция автоматического включения/выключения светильника не работает.

3) Переключатель промывки для удаления мокроты неактивен, функцию промывки водой невозможно включить или выключить, или она отсутствует.

4) Функция заполнения стакана неактивна, функцию заполнения стакана невозможно включить или выключить.

5) Нагрев не включается, невозможно включить функцию нагрева жидкости для полоскания ротовой полости, однако это не влияет на подачу воды для полоскания.

6) Переключатель негатоскопа вышел из строя, негатоскоп не включается. Выключить негатоскоп можно при помощи механической кнопки, поставляемой в комплекте с негатоскопом.

6. Программное обеспечение представляет собой программный компонент без требований к техническому обслуживанию и ремонту конструктивных компонентов медицинского изделия.

Уполномоченный производитель в РФ:

ООО «Стоматорг» 117485 Москва, ул. Профсоюзная, д. 88/20, этаж а1, помещение I, комната 35, тел. 8(495) 620-97-34, электронная почта: mail@stomatorg.ru

ООО ЦИРМИ INFO@CIRMI.RU WWW.GOSZDRAVNADZOR.RU

Перевод данного текста с английского и китайского языков на русский язык выполнен переводчиком Юдиным Юрием Константиновичем.

ПОДПИСЬ

Российская Федерация

Город Москва.

Двадцать шестого сентября две тысячи двадцать второго года.

Я, Дейнеко Людмила Валериевна, временно исполняющая обязанности нотариуса города Москвы Прокошенковой Елены Евгеньевны, свидетельствую подлинность подписи переводчика Юдина Юрия Константиновича.

Подпись сделана в моем присутствии.

Личность подписавшего документ установлена.

Зарегистрировано в реестре: № 21/86-н/77-2022- 51- 1189

Уплачено за совершение нотариального действия: 400 руб. 00 коп.

ПОДПИСЬ Л.В. Дейнеко

Гербовая печать нотариуса г. Москвы Прокошенковой Е.Е.

Прошнуровано, пронумеровано и скреплено печатью 57 лист(-а,-ов)

ПОДПИСЬ Л.В. Дейнеко

Российская Федерация

Город Москва

Двадцать шестого сентября две тысячи двадцать второго года

Я, Дейнеко Людмила Валериевна, временно исполняющая обязанности нотариуса города Москвы Прокошенковой Елены Евгеньевны, свидетельствую верность копии с представленного мне документа.

Зарегистрировано в реестре: № 21/86-н/77-2022- 51- 1190

Уплачено за совершение нотариального действия: 6720 руб. 00 коп.

Л.В. Дейнеко

Всего прошито, пронумеровано, скреплено печатью 57 лист(а)(ов)

Врио нотариуса

Л.В.Дейнеко

ООО ЦИРМИ INFO@CIRMI.RU WWW.GOSZDRAVNADZOR.RU

КОПИЯ

公 证 书

中华人民共和国广东省广州市广州公证处

ООО ЦИРМИ INFO@CIRMI.RU WWW.GOSZDRAVNADZOR.RU

MANUAL

Dental Unit BZ639

Manufacturer: Guangzhou Fengdan Medical Equipment Co., Ltd

Please read the manual carefully before operation

Fengdan Medical is a professional manufacturer, engaging in research, development, production and selling of dental products, the company is located in Guangzhou city, the marketing service network covers the whole China and more than 50 countries and regions in the world.

Yufang Chen is the legal representative of Guangzhou Fengdan Medical Equipment Co., Limited and provides the product manual of the dental unit model BZ639, and signs on the product manual.

Product manual (see attachment).

Signature 陈玉芳 Chen Yu Fang

Stamp

ООО ЦИРМИ INFO@CIRMI.RU WWW.GOSZDRAVNADZOR.RU

公　证　书

(2022)粤广广州第113187号

申请人：广州市枫丹医疗器械有限公司，住所：广州市南沙区榄核镇慕新路286号A102。

法定代表人：陈玉芳，女，一九六二年二月七日出生，公民身份号码：442524196202070023。

公证事项：签名、印鉴

兹证明广州市枫丹医疗器械有限公司的法定代表人陈玉芳于二〇二二年九月五日来到我处，在本公证员的面前，在前面的英文的《使用手册 牙科综合治疗椅 BZ639》上签名及盖章。

中华人民共和国广东省广州市广州公证处

公证员 杜俊妍

二〇二二年九月六日

广州市公证处

IV44379943

ООО ЦИРМИ INFO@CIRMI.RU WWW.GOSZDRAVNADZOR.RU

NOTARIAL CERTIFICATE

(2022)YGGZ,No.113187

Applicant: Guangzhou Fengdan Medical Equipment Co., Limited, address: A102, No. 286, Caixin Road, Lanhe Town, Nansha District, Guangzhou City.

Legal Representative: Chen Yufang, female, born on February 7, 1962, ID Card No. 442524196202070023.

Issue under notarization: Signature and Seal

This is to certify that Chen Yufang who is the legal representative of Guangzhou Fengdan Medical Equipment Co., Limited came to our notary public office and affixed her signature and the seal to the foregoing MANUAL Dental Unit BZ639 on September 5, 2022 before me, the notary public.

Guangzhou Notary Public Office
Guangzhou City, Guangdong Province
The People's Republic of China
Notary Public: DUJUNYAN
September 6, 2022

I V44379944

ООО ЦИРМИ INFO@CIRMI.RU WWW.GOSZDRAVNADZOR.RU

公 证 书

31291 99

(2022)粤广广州第113188号

申请人：广州市枫丹医疗器械有限公司，住所：广州市南沙区榄核镇蔡新路286号A102。

法定代表人：陈玉芳，女，一九六二年二月七日出生，公民身份号码：442524196202070023。

公证事项：译本与原本相符

兹证明前面的（2022）粤广广州第113187号《公证书》的英文译本与该公证书中文原本相符。

中华人民共和国广东省广州市广州公证处

公 证 员 杜俊妍

二〇二二年九月六日

广州市公证处

IV44379945

ООО ЦИРМИ INFO@CIRMI.RU WWW.GOSZDRAVNADZOR.RU

NOTARIAL CERTIFICATE

(2022)YGGZ,No.113188

Applicant: Guangzhou Fengdan Medical Equipment Co., Limited, address: A102, No. 286, Caixin Road, Lanhe Town, Nansha District, Guangzhou City.

Legal Representative: Chen Yufang, female, born on February 7, 1962, ID Card No. 442524196202070023.

Issue under notarization: Translated copy being in conformity with the original

This is to certify that the attached English translation of Notarial Certificate (2022)YGGZ,No.113187 conforms to the original document in Chinese of this Notarial Certificate.

Guangzhou Notary Public Office
Guangzhou City, Guangdong Province
The People's Republic of China
Notary Public: DUJUNYAN
September 6, 2022

3129199

IV 44379946

ООО ЦИРМИ INFO@CIRMI.RU WWW.GOSZDRAVNADZOR.RU

Name of product: Dental Unit, variant:

Установка стоматологическая BZ639, в составе:

1. Кресло пациента, in composition:
   - Основание кресла (Chair base)
   - Спинка кресла (Chair back): обивка Highfiber
   - Сидение кресла (Seat): обивка Highfiber
   - Подголовник (Headrest): обивка Highfiber
   - Подлокотник (Armrest) – не более 2 шт.
   - Модуль напольный встроенный (Built-in floor module)

2. Ножная педаль управления креслом (Foot control pedal)

3. Модуль врача, независимый подкатной карт (Doctor unit movable cart), in composition:

- Панель управления модуля врача (Control panel of the dentist unit)
- Держатель для инструментов (Instrument holder)
- Силиконовый коврик для инструментов (Silicone tool mat) - not more 2 pcs
- Негатоскоп (X-ray viewer) (of necessary)
- Трехфункциональный пистолет (3-way syringe)
- Шланги наконечников: без фиброоптики или с фиброоптикой (Handpiece tubes: without fiber optics or with fiber optics) – не более 6 шт. (of necessary)
- Скалер (Scaler) (of necessary)
- Полимеризационная лампа (Curing light) (of necessary)
- Наконечник турбинный с фиброоптикой или без фиброоптики (Turbine handpiece with fiber optics or without fiber optics) - не более 6 шт. (of necessary)
- Наконечник угловой: с фиброоптикой, без фиброоптики (Angular handpiece: with fiber optics, without fiber optics) - не более 6 шт., (of necessary)
- Наконечник прямой: с фиброоптикой, без фиброоптики (Straight handpiece: with fiber optics, without fiber optics) - не более 6 шт., (of necessary)
- Электрический микромотор (Electric motor) (of necessary)

4. Видеокамера интраоральная (Intraoral video camera) - (of necessary)

5. Монитор (monitor) (of necessary)

ООО ЦИРМИ INFO@CIRMI.RU WWW.GOSZDRAVNADZOR.RU

6. Модуль гидроблока (Main side Box), in composition:
   - Гидроблок (Side Box)
   - Керамическая плевательница (Ceramic Cuspidor)
   - Бутылка для воды (Water bottle)
   - Трубка для наполнения стакана (Cup filling tube)
   - Аспирационный блок (Suction head)

7. Модуль ассистента (Assistant unit), in composition:
   - Трехфункциональный пистолет (3-way syringe)
   - Панель управления модуля ассистента (Control panel of the assistant unit)
   - Шланг пылесоса (Vacuum cleaner hose)
   - Шланг слюноотсоса (Saliva ejector hose)
   - Полимеризационная лампа (Curing light) (of necessary)
   - Кронштейн для установки светильника (Horizontal bracket for fixing the luminaire)
   - Светильник светодиодный (LED light)
8. Стул врача B1 (Dentist stool B1)
9. Стул ассистента B1 (Assistant stool B1) (of necessary)

Purpose: A stationary device designed to perform dental actions on a patient.

Indications: The product, Dental Units, will be used with hand pieces in hospital and dental clinic for diagnosis, treatment and operation in dentistry.

Description device:
The product, Dental Units, will be used with hand pieces in hospital and dental clinic for diagnosis, treatment and operation in dentistry.
The product, Integrated Dental Units, is controlled automatically by computer, and equipped with super silent low-voltage DC motor and gas spring; two sets of linkers of NSK four-hole high-speed handpiece; One set four-hole low-speed gas motor handpiece; cold and hot three-way syringe, one set for each; quantitative control system (set as aperiodicity by computer) of constant-temperature mouthwash; fluid retraction preventing device and water filter system of dental bur;
one-body ceramic basin; strong and week saliva ejector, one set for each; One set of dental cold-light lamp; One set of film viewing illuminator; a doctor's chair.
The product, Dental Units, will be used with hand pieces in hospital and dental clinic for diagnosis, treatment and operation in dentistry.

ООО ЦИРМИ INFO@CIRMI.RU WWW.GOSZDRAVNADZOR.RU

Contraindications of a medical product;
-Treatment with curing light miniLED:
•Looking to the LED light emission cause eye damage.
Curing light should not be used in people who suffer or have suffered
Photobiological reactions or in individuals who are currently
treated with drugs that increase the sensitivity

Information of potential customers of a medical product;
Trained dentists and/or dental technicians and assistants.
Patient profile:
- adult, children from 3 years old
- weight: maximum 150 kg of the total weight of the patient
- health status: compliance or exclusion is examined by a dentist in the case of the patient
- place of application: the patient's oral cavity

ООО ЦИРМИ INFO@CIRMI.RU WWW.GOSZDRAVNADZOR.RU

CONTENTS

1. GENERAL PROVISIONS..... 1

2. PRODUCT PROFILE..... 2

3. PERFORMANCE INDICATORS..... 3

4. COMBINED DENTISTRY COMPREHENSIVE THERAPY MACHINE..... 6

5.PRINCIPLE DIAGRAM OF WATER AND ELECTRICITY.....25

6. REPAIR AND MAINTENANCE..... 28

7.COMMON TROUBLES AND TROUBLESHOOTING 30

8. PACKING LIST..... 32

9. SAFETY REMINDER 33

10.POINTS FOR ATTENTION.....34

11. EMC ELECTRO MAGNETIC COMPATIBILITY INSTRUCTIONS 37

Note: Please read the instruction carefully before operating the machine.

ООО ЦИРМИ INFO@CIRMI.RU WWW.GOSZDRAVNADZOR.RU

1. GENERAL PROVISIONS

1.1 Honorable users

Thank you for purchasing the Combined Dental Therapy Machine from Guangzhou Fengdan Medical Equipment Co., Ltd. The Combined Dental Therapy Machine is a kind of product which is improved and designed according to the market demand. In order for you to be familiar with this product as soon as possible, please read the technical instructions in detail. This Technical Instruction Manual will provide you with assistance before use and when you need to consult relevant information.

1.2 Instructions for use

Before using the equipment, please carefully read the technical instructions to familiarize yourself with the equipment. You must pay attention to the warnings and safety tips listed. Be sure to keep this instruction manual handy to ensure that it is readily available to you or other users.

1.3 Warranties and Liability

The equipment shall be maintained regularly by the users to ensure the operation safety and function reliability and sufficiently protect the safety and health of the patients, users and other personnel.

Equipment maintenance work will be performed by us or our specifically authorized resellers only and if the parts affecting the safety of the Equipment are damaged, then the original parts shall be used for replacement.

1.4 User Personnel and Territories

The equipment is operated by trained professionals and is used for dental diagnosis and treatment. Do not operate this device in areas where there is an explosive hazard.

Note:The high speed handpiece, low speed handpiece, dental cleaners, light curing devices and other devices mentioned in this manual are not included in the dental comprehensive treatment machines manufactured by the Company and shall be deemed as products purchased by customers separately.

ООО ЦИРМИ INFO@CIRMI.RU WWW.GOSZDRAVNADZOR.RU

2. PRODUCT PROFILE

2.1 Structure Overview

2.1.1 Suspension seat and panda chassis coordination generous, cater to the psychology of children, doctors operating space.Easy to use, and easy to clean and care for; up and down running track, simple and stable; box body landing design to provide more stable support.

2.1.2 Ocean Wave & Shell Design Cart, Larger Space, More Flexible Movement. Avoid shaking caused by the movement of the child; Unique injection machine plate makes the overall shape beautiful and generous, while ensuring that the shape beautiful and easy for doctors to operate and use. Equipped with advanced color screen setting system, more intuitive and convenient; intelligent display LCD screen can display, store doctor set state, content, display device use state speed, turn, power, air pressure, and so on.

2.1.3 The rotational speed of the mobile phone can be adjusted arbitrarily within the maximum rotational speed range according to the needs, and the oral lamp adopts the intensity of the induction control lamp; the salivation system has the function of automatic delay, and can filter the solid substance without affecting the suction, which reduces the trouble of frequent cleaning and makes the operation convenient, safe and sanitary.

Markings	Meaning	Markings	Meaning
(on the nameplate)	Watch out! Access to accompanying documents		Moisture proof
(on heaters)	Watch out! High temperature		Up
	Watch out!		Handle with Care
	Equipment Type B	IPX4	Protection grade of pedal switch
	Protection Grounding		AC voltage (AC)

2.1.4 Mouthwash, flushing water time can be personalized set, easy to operate. The application of low pressure constant temperature mouthwash heater, low pressure viewing lamp and dynamic instrument interlock ensure the safety of the operator.

2.1.5 Dental chair adopts high power import 24V DC motor, low noise, stable movement,

ООО ЦИРМИ INFO@CIRMI.RU WWW.GOSZDRAVNADZOR.RU

comfortable sitting and lying; the standard configuration of dental chair armrest can turn to the right, convenient for patients to enter and exit.

2.1.6 The machine adopts safe and low voltage computer control, the control panel is reasonable, simple to operate, reliable in performance, easy to clean and disinfect, with external pink whale box, adapt to different diagnostic room pipeline design.

2.2 Markings

Ex-works Nameplate

The nameplate of the integrated dental therapy unit shall be located at the back of the dental chair. Data given on the nameplate:

- Model
- Machine code
- Input power
- Input power
- Registration and Production Address
- Contact number
- Date of Production
- Name of manufacturer

3. PERFORMANCE INDICATORS

3.1 Classification

3.1.1 Type of Equipment according to electrical shock protection: Type I

3.1.2 According to the electric shock prevention degree: applicable part of type B, the symbol shall be

3.1.3 According to the degree of protection against harmful inlet fluid: ordinary equipment, foot switch IPX4.

3.1.4 **technical parameters:**

Technical characteristics of the patient's Chair

The carrying capacity of dental chair (patient's weight, load and accessories) : 100kg

Seat height from floor: maximum and minimum 650mm~400mm

ООО ЦИРМИ INFO@CIRMI.RU WWW.GOSZDRAVNADZOR.RU

The range of elongation of the head restraint magnetism, only fixed position on backrest
The range of the backward tilt of the seat back 1560mm
The angle of inclination of the seat back from the line in horizontal position 2°-70°
Armrests (number): 2
Overall dimensions (Length, width, height) 1560mm*1100mm*1200mm
Total power 260VA
The Coating Material High fiber leather
Color
Weight 150kg

Technical characteristics of the shadowless lamp (Dental light):
Power supply AC12V or AC24V
Power 15W
Diameter (illumination unit) 160*80mm
Maximum illuminiation 25,000lux
Working distance 700mm
Color temperature 5,000K-5,700K
The diameter of the illuminated region 80mm×160mm
Depth of illumination 8000K~20000K
Modes of operation continuous operation mode
Dimensions L*W*H 370mm*260mm*350mm
Weight 1.8Kg

Specifications Chair of a dentist, the assistant's stool.
Distance from the floor to the top plane of the seat:
-in the lowest position, 480mm
-in the extreme upper position, 620mm
The coating material High fiber leather
Color
Overall dimensions : height, length, width 800-940mm*570mm*570mm
Weight 10kg

Specifications for Module dental doctor tools
Composition (Number of instruments, control panel, film viewer, etc.)
3-way syringe 1set, film viewer 1pcs
Characteristics for x-ray film viewer (light intensity) 2000cd/m2
Supply of tools (upper or lower): lower
Dimensions L*W*H 640mm*500mm*350mm
Tube dimensions handpiece φ10
Weight 20kg

Features for Cuspidor with module assistant's instrumentation

Composition (Number of instruments, control panel.....

ООО ЦИРМИ INFO@CIRMI.RU WWW.GOSZDRAVNADZOR.RU

Strong suction 1pcs, weak suction 1pcs, 3-way syringe 1set

Supply of tools (upper or lower): lower

Tube dimensions Strong suction tube (φ17.8mm) 、 weak suction tube (φ11mm)

Dimensions 尺寸 L*W*H 300mm*180mm*130mm

3.5 Transport and storage conditions

3.5.1 Ambient temperature range: -40 ℃ ~ + 55 ℃

3.5.2 Relative humidity range: ≤ 80% RH

3.5.3 Atmospheric pressure range: 500hPa ~ 1060hPa

3.5.4 During transportation and storage, attention should be paid to the rules of "up" and "afraid of rain".

3.6 Major Technical Indicators

3.6.1 Overall machine to earth leakage current: ≤ 0.5mA

3.6.2 Insulation resistance: ≥ 2MΩ

3.6.3 Type and rating of fuse:

F1、F2、F3、F4、F5、F6: 250V AC F6.3 AL (φ5x20)

3.6.4 Oral lamp: AC12V ~ 24V 23VA lighting: up to 25000 Lux stepless dimming

3.6.5 Heater for Constant Temperature Rinse Water: AC24V 60W Temperature: 40 ℃ ± 5 ℃

Primary protection: 45 ℃; secondary protection: 70 ℃

3.6.6 Lifting capacity of pediatric dental chair: 1000N

3.6.7 Lifting range of children's dental chair: 280mm ~ 580mm

3.6.8 Elevation angle of backrest and horizontal level: 2 ° ~ 70 °

3.6.9 Expansion and Adjustment Volume of Headrest: 150mm

3.6.10 Viewing light

Dimension of viewing light: 30cm × 20cm (It is suggested that the size of photograph under observation: 25cm × 15cm). Screen brightness > 2000cd/m2, uniformity > 0.7, stability ≤ 2%,

ООО ЦИРМИ INFO@CIRMI.RU WWW.GOSZDRAVNADZOR.RU

scattering coefficient > 0.9., light source color temperature > 6500K. Rated power: 10W, operating voltage: 10V. The ambient illumination in the reading room shall not be greater than 100lx.

3.7 Device control method: foot controlled air switch

3.8 Heavy duty suction machine (suction): Negative air pressure type

3.8.1 Vacuum level can reach 27 kPa at pressure of 550 kPa

3.8.2 At pressure of 550kPa, the pumping rate shall not be less than 1 L/min

3.9 Saliva (weak suction): Water under negative pressure

3.9.1 Vacuum level can reach 10kPa at 200kPa water pressure.

3.9.2 At the pressure of 200kPa, the pumping rate shall not be less than 400ml/min

3.10 Equipment load:

3.10.1 The maximum load bearing capacity of a children's dental chair is 135 kg.

3.10.2 Trolley disks shall have a maximum loadable weight of 5 kg (evenly distributed).

3.11 Useful life: for the date of production, see the label. The useful life is 5 years.

4. COMBINED DENTISTRY COMPREHENSIVE THERAPY MACHINES

4.1 Introduction to structure

4.1.1 The therapy machine is a combined floor structure (See Figure 1), and the instructions for using the dental chair refer to the instructions of the dental chair (See Figure 4). Keys (Fig. 2, 3) located on the helper rack and therapeutic mechanical disc control panel will control the corresponding action of the levitation dental chair.

4.1.2 The power, air and water supply into the equipment (including the dental chair) shall be supplied from an external whale yard.

4.1.3 Mouthwash and flushing water are controlled by solenoid valve. Constant temperature mouthwash heater adopts 24V voltage, which is safe and reliable. Its switch is set on the main control panel. The utility model has the advantages of simple operation, and can provide the functions of hot water rinsing and hot fog spraying with a three-purpose gun on a scaffold.

4.1.4 There is a main switch on the back of the panda. Press the button to control the power supply,

ООО ЦИРМИ INFO@CIRMI.RU WWW.GOSZDRAVNADZOR.RU

air source and water source entering the equipment.

4.1.5 The control switches inside the foot pedal switch and hanger shall jointly control high and low speed mobile phones and tooth cleaning machines.

4.1.6 Buttons on the auxiliary control panel at the assistant rack and keys on the main control panel at the device tray (See Figures 2 and 3) can control the corresponding actions of the levitation dental chair. Strong and weak absorption should be controlled jointly by the solenoid valve in the main box and the switch components in the assistant rack.

4.1.7 Inside the panda box, there is a bottle of pure water. The pure water is convenient for users to use pure water to work for the mobile phone and prolong the life of the mobile phone. The assembling and disassembling method is safe and convenient to meet the needs of modern dental industry. Tap water and purified water are easily switched.

4.1.8 Helper rack can be rotated, with safety protection function, and with control of flushing bowl, mouthwash and oral lights and other control panels, convenient for the assistant operation.

4.1.9 Oral lamp stepless dimming, close to the induction head can adjust the intensity of light. Dimming method: In the light state, the hand near the LED oral light sensor head 5CM-8CM to keep 3S, automatically enter the dimming state, when the first heard buzzer "di" sound for the highest brightness, again heard buzzer "di" sound for the lowest brightness. In the dimming process, the brightness is considered suitable to leave the sensor head.

4.1.10 Filter system is adopted in the water pipe: Flushing glue water, mouth rinse water, assistant rack gun, mobile phone and instrument tray gun can adopt filtered tap water, mobile phone and instrument tray gun can also use the pure water bottle outside the box, which can make the water of mobile phone cleaner and prolong the service life of mobile phone.

4.1.11 The diameter of the sewage discharge pipe for strong and weak suction and sputum should be 16mm; and the maximum Waste Water flow rate should be: 5L/min;

The minimum angle of the waste water discharge pipe is 90 °.

4.1.12 When strong absorption (φ17.8mm) and weak absorption (φ11mm) casing joints match the qualified strong absorption (φ17mm) and weak absorption (φ10.5mm) casing pipes, the force applied to insert and remove the casing pipe from the casing joints shall conform to IEC 62366.

ООО ЦИРМИ INFO@CIRMI.RU WWW.GOSZDRAVNADZOR.RU

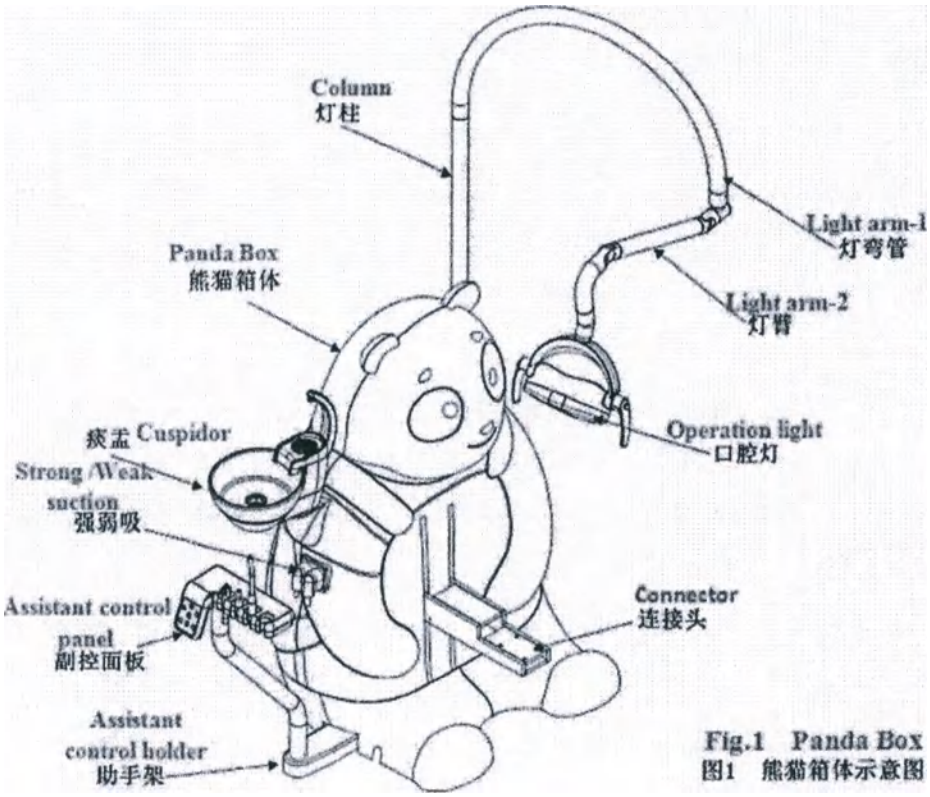

Fig.1 Panda Box
图1 熊猫箱体示意图

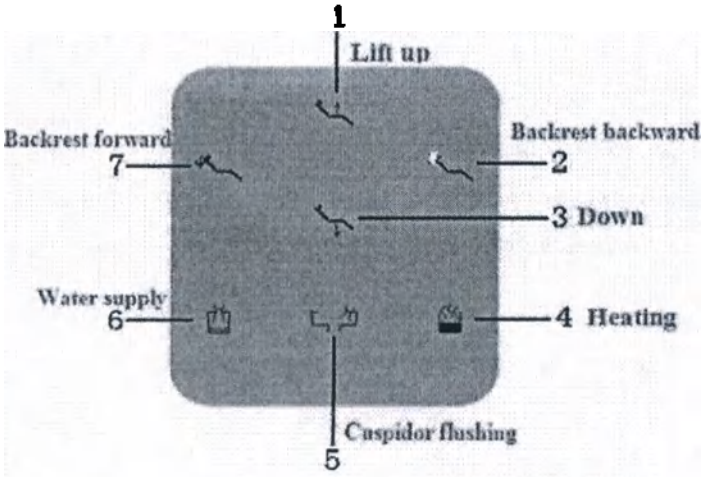

图2 副控面板 Fig.2 Assistant control panel

ООО ЦИРМИ INFO@CIRMI.RU WWW.GOSZDRAVNADZOR.RU

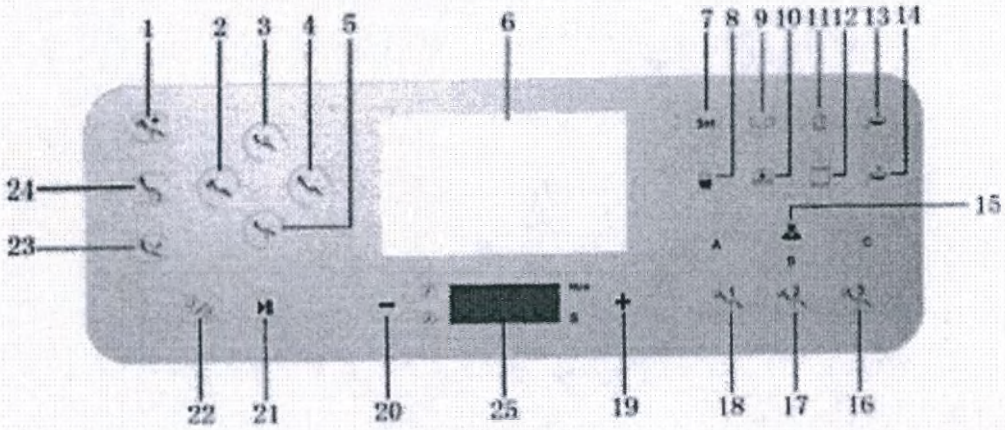

Fig.3 Main control panel

1.Emergency position 2.Backrest forward 3.Lift up 4.Backrest backward

5.Down 6.LCD Screen 7.Set button 8.Heating 9.Cuspidor flushing

10.Operating light button 11.Water supply 12.X-ray film viewer

13.Movable tray up 14.Movable tray down 15.Three doctors memory selected

16.Doctor-3 17.Doctor-2 18.Doctor-1 19.option button "+"

20.Option button "-" 21.Start/Enter button 22.Timing/air pressure

23.Spitting position 24.Zero position 25.Display indicator

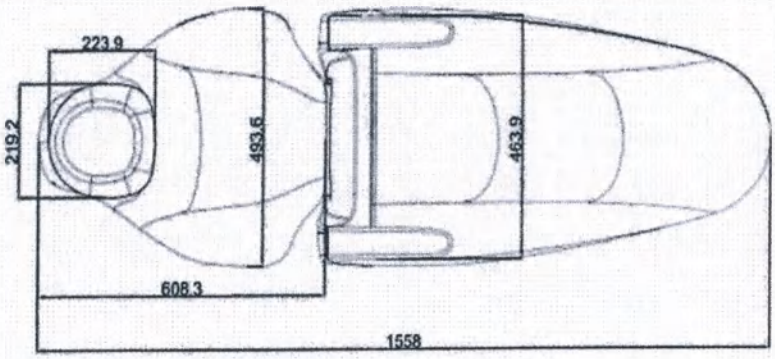

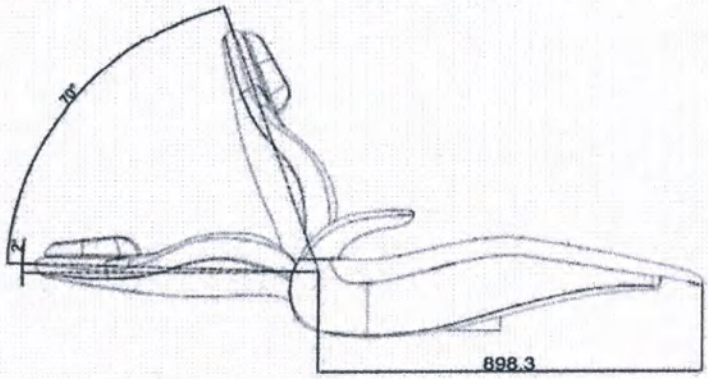

ООО ЦИРМИ INFO@CIRMI.RU WWW.GOSZDRAVNADZOR.RU

Fig.4 Size of dental unit

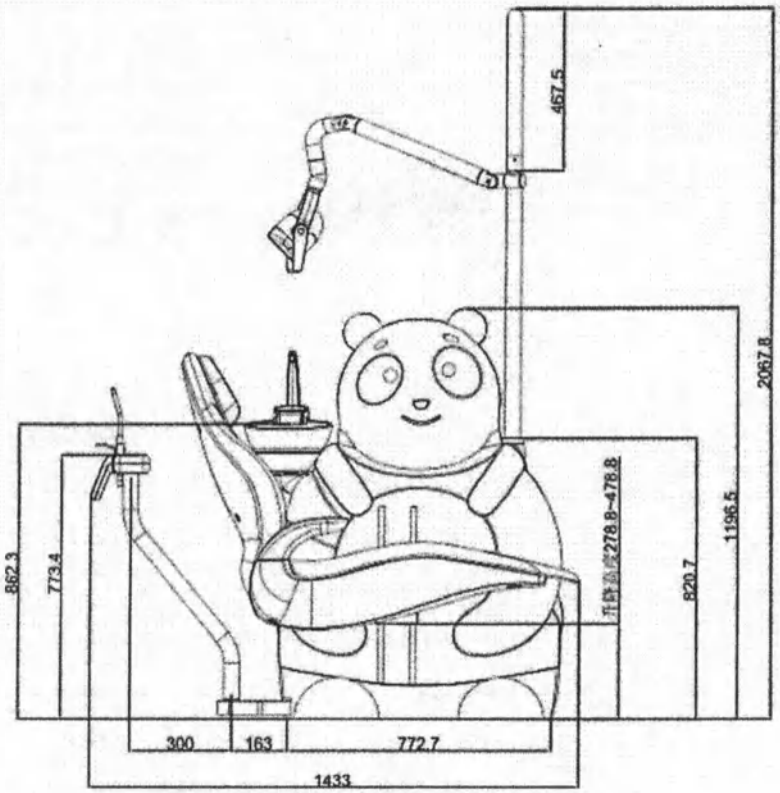

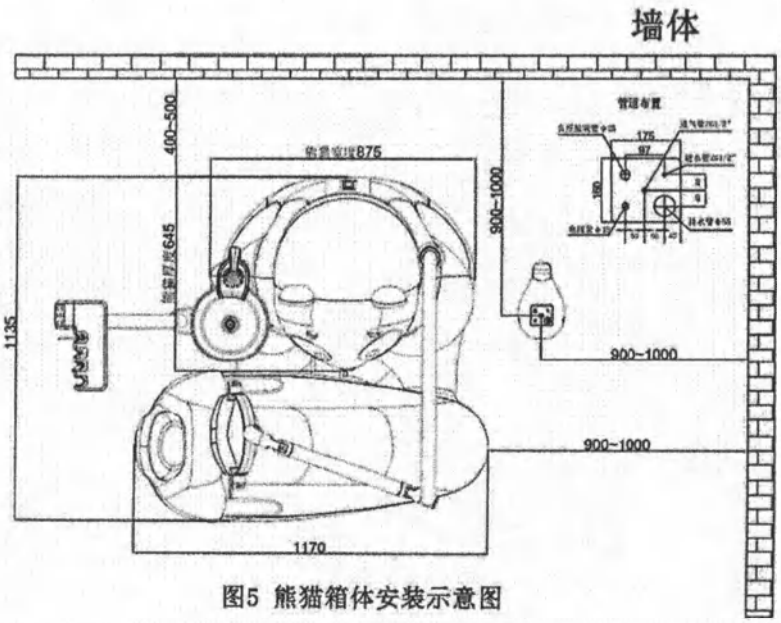

图5 熊猫箱体安装示意图

Fig.5 Panda Box Installation schematic

ООО ЦИРМИ INFO@CIRMI.RU WWW.GOSZDRAVNADZOR.RU

4.2 Installation Instructions

4.2.1 Remove the packing case from the machine and install the machine in an appropriate location in accordance with the operation manual of the dental chair. Refer to the dimensional drawings of the dental appliance and supporting dental chairs for the relevant external size. (See Figures 4 and 5)

4.2.2 Gas supply pipe, water supply pipe, exhaust pipe and socket positions must be reserved in the trench before installing the equipment. Connect the spare parts of therapeutic machine with the air supply joint, water supply joint and water supply joint in the trench (1/2 "for water supply and air pipe), and connect the other end with the blue and white water pipe inside the spiral hose without any leakage at the connection.

4.2.3 Connect the sewer from the spiral hose to the sewer joint which is taken out of the spare parts box, and insert the outlet of the sewer joint into the trench sewer (1/2 "of the sewer). Open the water supply valve and air valve inside the box (the valve is in the open position when leaving the factory). Refer to the longitudinal plane diagram of the ditch for relevant dimensions.

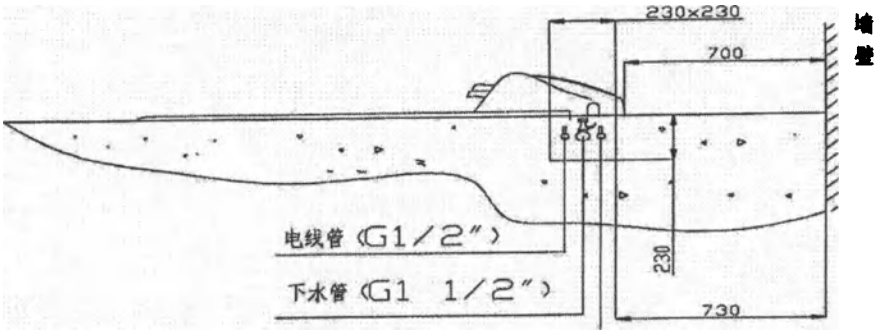

Fig. 6 Longitudinal layout of trenches

4.2.4 Spittoon installation: Remove the spittoon base and water cup supply pipe from the fitting box and install them properly. Unpack the spittoon and install the spittoon directly on the spittoon base. Remove the spittoon and install the fittings properly.

4.2.5 Installation of lamp arm and oral lamp: Insert the lamp arm (including decorative ring and positioning screw) into the special socket hole inside the device arm, connect the wire in the lamp arm into the case through the lamp arm, and install the lamp arm and oral cavity (including decorative ring) on the lamp arm.

ООО ЦИРМИ INFO@CIRMI.RU WWW.GOSZDRAVNADZOR.RU

4.2.6 Panoramic lamps (optional accessories): Mount omnipresent lamp support on cart lampholder case.

4.2.7 Installation of various instruments on the instrument tray and assistant rack.

4.2.8 Install strong and weak casing connectors respectively.

4.2.9 Install three-gun nozzles.

4.2.10 Install mobile phones in order by referring to mobile phone instructions.

4.2.11 Connect the power source, water source and gas source and commission. Cetcase gauge pressure shall be stabilized at 0.55MPa.

Note: Units or individual clinics using this equipment must be equipped or connected with a amalgam separator in the waste discharge system of the dental therapist.

4.3 Instructions for Use

Connect the equipment with the power, gas and water supply and open the main switch on the back of Panda (open first and close later) and the equipment will be in service condition. Position the dental chair in the appropriate position as instructed, turn the oral lamp bracket, and turn or lower the lamp so that the lamp rests in its position for work.

4.3.1 Display Interface and Setup Instructions

Schematic diagram of main interface and setting up interface of control panel and display

Fig.7 Control Panel

ООО ЦИРМИ INFO@CIRMI.RU WWW.GOSZDRAVNADZOR.RU

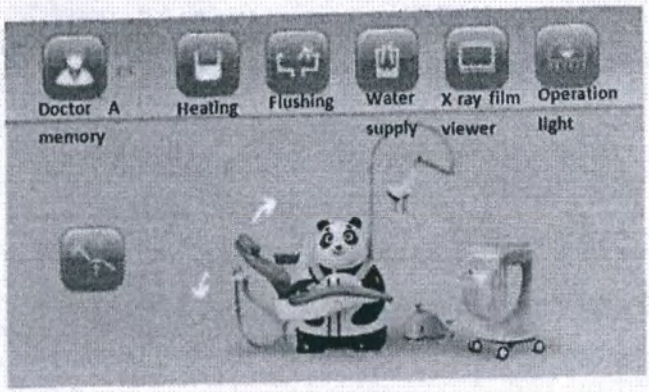

Fig. 8 Main Screen Interface

Fig.9 Schematic Setup Interface

4.3.2 Functional description of main control panel

There are two ways to display the control panel, the white icon indicates that there is no active running state, the blue one indicates that there is no active running state, and the display on the screen is much the same, the blue icon indicates that there is no active running state, and the orange one indicates that there is active running state.

4.3.2.1 " " ascending button

Press and hold down the button, the electric dental chair will run (up) in the direction indicated by the arrow, and the display screen will show " ↑ ". When you reach the desired position, release the button, and the electric dental chair stops working immediately, and the display " ↑ " does not display

ООО ЦИРМИ INFO@CIRMI.RU WWW.GOSZDRAVNADZOR.RU

(if you hold down the button all the time, the dental chair will automatically stop when it rises to its limit position).

4.3.2.2 " "Doved-down button

Press and hold down the button, the electric dental chair will run towards (under) the direction indicated by the arrow, and the display screen will show " ↓ ". When you reach the desired position, release the button, and the electric dental chair stops working immediately, and the display " ↓ " does not display (if you hold down the button all the time, the dental chair will automatically stop when it reaches its limit position.)

4.3.2.3 " "Back up key

Press and hold down the button to move the back of the electric dental chair towards the direction (front) indicated by the arrow and the display screen will show " ↗ ". When the required position is reached, release the button, and the backrest of the electric dental chair immediately stops running and the display " ↗ " does not display (if the button is pressed continuously, the backrest of the dental chair automatically stops when it reaches the limit position).

4.3.2.4 " "Back down key

Press and hold down the button, the back of the Electric Dental Chair will run towards (after) the direction indicated by the arrow, for the display screen of " ↓ ". When the required position is reached, release the button, and the backrest of the electric dental chair immediately stops running and the display " ↓ " does not display (if the button is pressed continuously, the backrest of the dental chair automatically stops when it reaches the limit position).

See drawing 10. Rendering of function description in the following diagram.

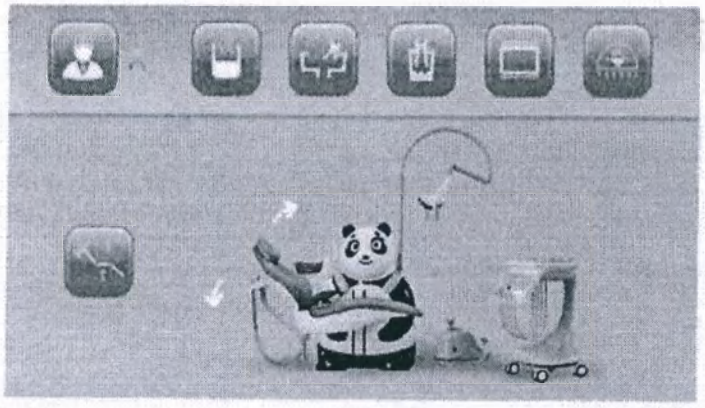

ООО ЦИРМИ INFO@CIRMI.RU WWW.GOSZDRAVNADZOR.RU

Fig.10 Orientation functional renderings

4.3.2.5 " Water Supply Key

Tap this button to start the water supply, The water supply icon on the control panel is displayed in blue, and the " "orange display on the display screen is displayed until the preset time automatically stops and the icon color is restored to the original color. In the process of water supply, if press this button again, water supply stops.

Preset water supply preset time: hold down " Set "set button 4 to 5 seconds, wait for the main interface to switch to the setting interface, press" + "," - "button to go to the next step, the selection of the previous step, select ' "water supply time set press " ' start/pause button to enter the water supply time set interface, hold down " "start/pause button, the screen time will continue to increase (the maximum time value is 34 seconds), the control panel of the water supply button blue display, add to the required time can be released, then press" + "button will jump to the next step ' 返回 RETURN 'return button, then press " "start/pause button to exit the current interface, return to the main setting interface.

Set up interfaces for water supply as illustrated in Figure 11

Fig.11 Cup filling time setting

4.3.2.6 " "Flushing and silting key

Tap this button to start flushing, and the flush icon on the control panel will appear in blue and the ' 'orange display on the display will automatically stop until the preset time when the icon color will return to its original color; while flushing, press this button again to stop flushing.

ООО ЦИРМИ INFO@CIRMI.RU WWW.GOSZDRAVNADZOR.RU

Preset the preset time of flushing water: hold down the ‘Set’setting key for 4 to 5 seconds, release the hand when the main interface switches to the setting interface, press the "+", "-" button to select the next step or the previous step, select the “冲淤时间设置” and then press the ‘▶II”start or the pause button to enter the setting interface of the time of flushing silt. There are four time modes in turn, press the "+", "-" button to enter the next step or the previous step, the icon in the selection will flicker. Select the desired time and then press the “▶II”start or pause button to determine the static display of the icon after the selection. The setup mode is as follows:

Make sure the “30s”30s is selected and the buzzer beeps;

Confirm “1min” 1min, two beeps will be heard;

Confirm “3min” 3min, The buzzer will ring three times;

Make sure the “常开” is on and the buzzer beeps four times.

Set an interface for erosion and silt time as shown in Figure 12.

Fig.12 Cuspidor rinsing setting

4.3.2.7 “ ” heating key

Press the button, the heater starts heating, the heating icon on the control panel appears in blue, and the ‘ ’orange display on the display shows that when the temperature reaches the set point, the heater stops heating and the icon color returns to its original color; during this process, if you press the button again, the heating stops.

4.3.2.8 ‘ ”Key for viewing film

Click this button, turn on the viewing light, the control panel on the viewing light icon blue

ООО ЦИРМИ INFO@CIRMI.RU WWW.GOSZDRAVNADZOR.RU

display, the display on the " "orange display, click this button to turn off the viewing light, icon color is restored to the original color.

4.3.2.9 " " Oral light key

Click the button, turn on the oral light, the control panel on the oral light icon blue display, the display on the " "orange display, light click on the button to turn off the oral light, icon color to restore the original color.

4.3.2.10 ' "First aid key

During the treatment, press the button, the electric dental chair will rise to the highest position and lean back to the extreme position; press the button again during the operation, and the electric dental chair will stop working; press the key of any direction, and the electric dental chair will stop working immediately.

4.3.2.11 ' " RESET KEY

When the patient is about to see a doctor or after treatment, the doctor only needs to press the button, the electric dental chair runs to the initial state immediately, and the oral light and the viewing light are turned off automatically; the chair is lowered to the lowest position, and the backrest is leaned forward to the limit position; the patient is convenient to go up and down; during the operation, press any direction key, the action is stopped immediately.

4.3.2.12 ' "Spitting key

During the treatment of the patient, just press the button, the back of the electric dental chair tilts forward to the limit position, while the oral lamp is turned off, flushing is turned on, and the spitting and flushing keys are shown in blue on the control panel. The " " and " " orange display on the screen simply presses the button again after the spitting is completed. The backrest of the electric dental chair leans back to the therapeutic position where the oral light is turned on and the flush is turned off. The control panel mouth light key blue display, display screen " "orange display; Press any arrow key to stop the action at once.

4.3.2.13 " 'Doctor position: "A","B" or "C"

Press this button to select from the "A", "B", and "C" docs, and back again. Select the "A", "B", and "C" indicator lights in the control panel and the Display corresponding to the light display.

4.3.2.14 The " ', " ' and " " three memory digits

ООО ЦИРМИ INFO@CIRMI.RU WWW.GOSZDRAVNADZOR.RU

Press this button to enter three different doctor memory bits. During the memory operation, the display screen will display according to the " ↑ ", " ↓ ", " ↗ "and " ↘ " corresponding to the running of the electric dental chair.

4.3.2.15 " " Positive Timing/Countdown

Positive Timing: Press this button, the display screen shows the interface is timing, the screen shows 0: 00, click the ' ' start/pause button to start running time, click again, pause the current time, press again, reset the time, to 0: 00, the maximum value of 59: 59;

Countdown: Click the " " Positive/Countdown button. The screen displays the countdown setting interface. The screen displays the set time with a maximum of 59: 59. Press the " " Start/Pause button to start the running time. Press the Start/Pause button again to pause the current time. Press again to reset the time to the set time. Pause the current time first, press the "+" key, the number of seconds set flicker, that the current number of seconds can be set, then press the "+", "-" button to add or subtract, set the minute method: press the " "Positive/Countdown button, the minute set flicker, that the current settings can be set minutes, at this time press the "+", "-" button to add or subtract. Setup is complete, when the countdown time to 0: 00, the buzzer into a long-honking state, press "+", "-", " "start/pause," "Positive/countdown key to cancel. Whether you set minutes or seconds, you pause the current time before you can set it.

Barometric mode: When the sensing module of the sensing pressure plate senses a certain pressure, the display will automatically enter the working mode of the dental handset, and the Mpa value will change with the barometric pressure.

Setting up of an interface for the timing/countdown, as shown in Figures 13 and 14

As Figure 15 illustrates, this is a dental phone work interface.

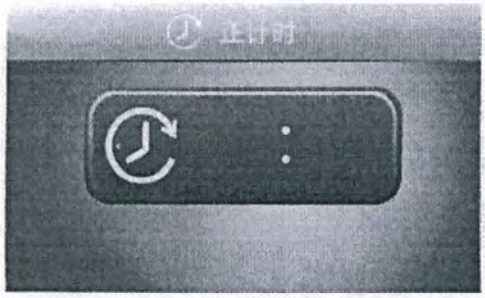

ООО ЦИРМИ INFO@CIRMI.RU WWW.GOSZDRAVNADZOR.RU

Fig.13 Positive Timing **Fig.14 Countdown**

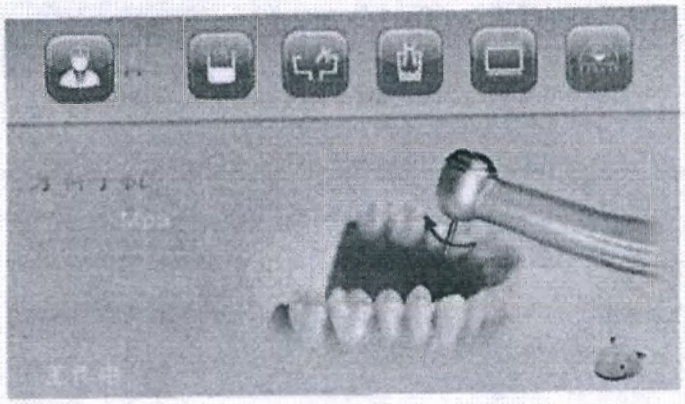

Fig.15 Dental phone work interface

4.3.2.16 " ▶II "START/SUSPEND KEY

This button only works on the Timing/Countdown and Settings interface and sub interfaces and does not respond in the main interface. In positive/countdown mode, it is the start/pause and reset function; in the setup interface and sub-interface, it is the OK key function.

4.3.2.17 Function selection keys of "+" and "-"

By tapping this button, you can proceed to the next step, The selection of the previous step, Long press and hold is quick selection and fast increase and decrease; When the countdown mode is set, the "+" key is also used to set the number of seconds; the "+" and "-" keys do not work in the positive timing mode.

4.3.2.18 " Set "Setting Keys

①、 Setting of Water Supply and Supply Volume

Press and hold the " Set "Settings button until the display switches into the settings interface, you can let go.

To lightly press the "+","-" buttons for selection of functions; Press " ▶II " start or suspend to

ООО ЦИРМИ INFO@CIRMI.RU WWW.GOSZDRAVNADZOR.RU

enter the water supply time setting interface after checking the water supply time setting. The number of seconds in the display will be increased by holding down the " " start or suspend key. When the length of time is increased to the needed time, press "+", choose "start" or "stop", and then press "start" or "stop" to determine the time. Then, the system can exit the setting interface of water supply time and return to the menu of the higher level. In the setting of water supply time, can refer to the container required water, release the water supply key, stop water supply.

Click the "Settings" button again, the indicator lights off, set up, the display back to the main interface. The computer has done a good job of new memory, later use, just press the water supply button, will automatically in the container to this amount of water. (Please readjust water volume according to foregoing steps in case of sudden and major change in water pressure or use of vessel size.)

This setting can be saved after power-off.

②、 Setting of Erosion Time

Press and hold the " Set " Settings button until the display switches into the settings interface, you can let go.

Lightly press the "+" or "-" buttons to select the functions. Select the erosion time and press the " "start or suspend buttons to enter the flushing time setting interface. The settings are set at the following times:

Select " "30s, press " "Start Pause button and ring.

Check " " for 1 min, press " "to start/stop, and make two clicks.

Select " " for 3min, press " "to start/to pausethe button, and make three sounds.

Select " "Open, press " "Start/Pause, and sound four times.

When the setting is completed, press "+", "-" and select , then press " "start or pause to determine the key, and then return to the setting interface. To exit the setting mode, press the " Set " setting button lightly or press the "+", "-" button to press the start/stop button after the " " returns. Set indicator lights off, the display back to the main interface, that the sputum time has been saved.

This setting can be saved after power-off.

③、 Memory Bit Setting

ООО ЦИРМИ INFO@CIRMI.RU WWW.GOSZDRAVNADZOR.RU

A + (1, 2, 3) is triple memory digit

B + (1, 2, 3) is triple memory digit

C + (1, 2, 3) is triple memory bit

Press and hold the "Set"Settings button until the display switches into the settings interface, you can let go.

To select functions by depressing the buttons of "+" or "-" lightly; Select " " to set memory digit and then press "▶II"start or pause to enter the interface of setting memory digit. The height of the electric dental chair may be adjusted by pressing " ↑ "、" ↓ "、" ↗ " and " ↘ ". Example: Press the " "Start button or the Pause button to switch the doctor position. The " A "Show button on the screen is Doctor A. Then press the "+" or "-" keys to select "Set"Memory Position 1. The icons on the screen will flicker. Hold down the " ↑ "Up button and the " ↓ "Back button, then press the "▶II"Start button or the Pause button to confirm. The icons on the screen are displayed statically, indicating that they are currently set. Other memory bits and so on, After the settings, you can lightly press the "▶II" set button or press "+", "-" select " ", and then press " ▶II " to start/stop" to exit.

This setting can be saved after power-off.

As shown in Figure 16, set the interface for memory bits

Fig.16 Memory position setting interface

④、Manual setting of the lowest and highest bits

Press and hold the "Set"Settings button until the display switches into the settings interface, you can let go.

ООО ЦИРМИ INFO@CIRMI.RU WWW.GOSZDRAVNADZOR.RU

Tap the "+", "- "button to select the function, select the Limitation position setting and then press the " " start/pause button to enter the limit settings interface, set the indicator to flicker, the buzzer long sound slow into the setting state.

At this time, the highest adjustment of the electric dental chair can be done by pressing "↑" the up button, then pressing the "+", "-" and then selecting the " ", then pressing the " " start or stop button to determine the starting or stopping button. Other limit setting methods are the same as above.

This setting can be saved after power-off.

As shown in Figure 17, set the interface for the limit bit

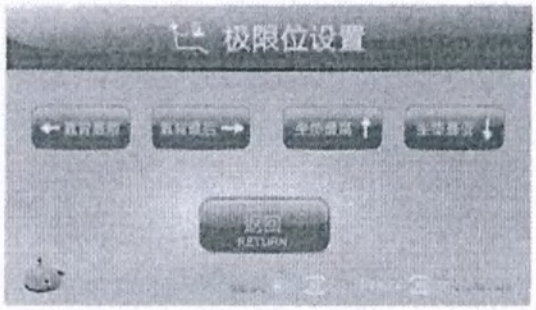

Fig.17 Limitation position setting

⑤、Language

Press and hold the " Set "Settings button until the display switches into the settings interface, you can let go.

Lightly press the "+" or "-" buttons to select functions. Select the LANGUAGE "language, and then press the " " start or suspend buttons to enter the interface of language settings. The " English " Chinese and 中文 English languages can be selected.

Set up interfaces for languages as illustrated in Figure 18

ООО ЦИРМИ INFO@CIRMI.RU WWW.GOSZDRAVNADZOR.RU

Fig.18 Language

⑥、 Restoration of Set-up Settings

Press and hold the " Set " Settings button until the display switches into the settings interface, you can let go.

Tap the "+", " -" buttons to select features, and then click the button to select the function. Select "恢复出厂设置" Resume Factory Settings and press " ▶II "Start/Pause to enter the Resume Factory Settings interface. Select Press " ▶II "Start/Pause to start/pause. After the honking of the buzzer, the electric dental chair starts to move by itself. The electric dental chair finds out the highest seat, the front seat and the lowest seat, and after the final position of the back, the buzzer automatically finds the double high and double low position.

This setting can be saved after power-off.

As shown in Figure 19, set up the interface for restoring the factory

Fig.19 Default setting

4.4.1 Instruction for Installation

Note: When adjusting the position of the appliance attached to the dental chair, do not make its center of gravity deviate seriously from the balance position to prevent the appliance from tipping over.

ООО ЦИРМИ INFO@CIRMI.RU WWW.GOSZDRAVNADZOR.RU

Connect the power trial run (gas control switch to control the power supply wire).

Note: If the gas control switch assembly is not connected with the air source during the test, use accompanying insulator to make it closed artificially; if the gas control switch assembly is connected with the air source, the gas control switch shall be controlled by the air source and shall not be manually closed.

Note: Power must have a reliable grounding cable.

4.4.2 Instructions for Use

Foot switch operation:

The foot switch housing is provided with four signs, which respectively indicate four toggling directions of the foot switch.

4.4.2.1 Lifting movement: foot switch to move forward, the seat face up; to move back, the seat face down.

4.4.2.2 Pitching movement: the foot switch fluctuates to the left, the backrest is tilted down; to the right, the chair surface is bent.

Notes: degree of protection for foot switch shall be IPX4.

4.4.3 Main Control Panel Operation (see Figure 3 and to be installed on the therapy machine disc) and Auxiliary Control Panel Operation (see Figure 2 and to be installed on the therapy machine assistant rack).

4.4.3.1 Lifting movement: Press 3 key chair face to rise; Press 5 key chair face to descend; Stop movement after loosening. Keep pressing, the seat face moves continuously, until the seat position limit when the movement stops.

4.4.3.2 The pitch motion: pressing the 4, 2 buttons respectively to control the movement of backrest bending forward and backward, and the operating method is the same as the lifting motion.

4.4.3.3 Memory position function: This dental chair can set 3 memory positions by itself according to dentist's habit. No matter where the chair is, just press 18 keys, the dental chair will automatically run to the 1st memory position. Similarly, press 17 keys and 16 keys respectively, and the dental chair will automatically run to the 2nd memory position and the 3rd memory position.

4.4.3.4 Reset function: press the button of 24 wherever the chair is located, and the dental chair will automatically move to a seat convenient for the patient to go up and down (i.e. the lower reset

ООО ЦИРМИ INFO@CIRMI.RU WWW.GOSZDRAVNADZOR.RU

position).

4.4.3.5 Easy spitting function: wherever the chair is located, press the 23 key and the dental chair will automatically move to the position where the patient spits. Press the 23 key again and the chair position will be restored to the treatment position before spitting.

4.4.3.6 Stop function: no matter what kind of movement the dental chair carries out, as long as you press any key on the main control panel, the movement will be stopped immediately.

4.4.3.7 Control of first-aid position: press the button 1, and the dental chair will automatically run to the first-aid position (treatment position).

4.4.3.8 Headrest height: the Headrest can be freely adjusted to a proper height to adapt to different height by means of magnetic absorption on the backrest.

4.4.3.9 Use of the armrest: In order to facilitate the patient to go up and down the dental chair, the right armrest is a movable armrest. When the patient goes up, next dentistry chair, can turn right armrest clockwise to limit position, wait for the patient to sit hind, rotate counterclockwise right armrest again to use position can.

5. PRINCIPLE DIAGRAM OF WATER AND ELECTRICITY

5.1 Principle drawing of water & gas

ООО ЦИРМИ INFO@CIRMI.RU WWW.GOSZDRAVNADZOR.RU

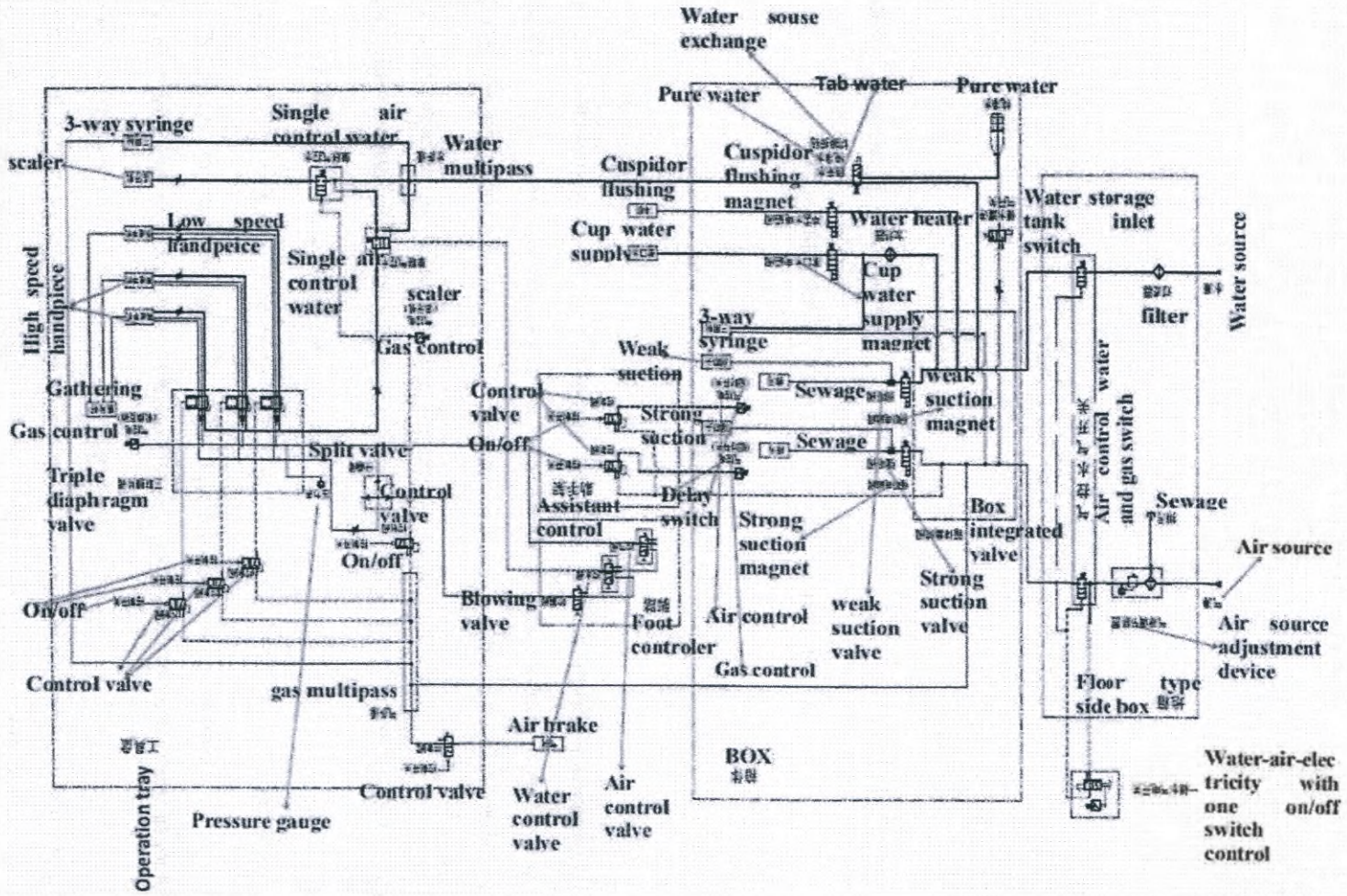

ООО ЦИРМИ INFO@CIRMI.RU WWW.GOSZDRAVNADZOR.RU

5.2 Electrical wiring diagrams

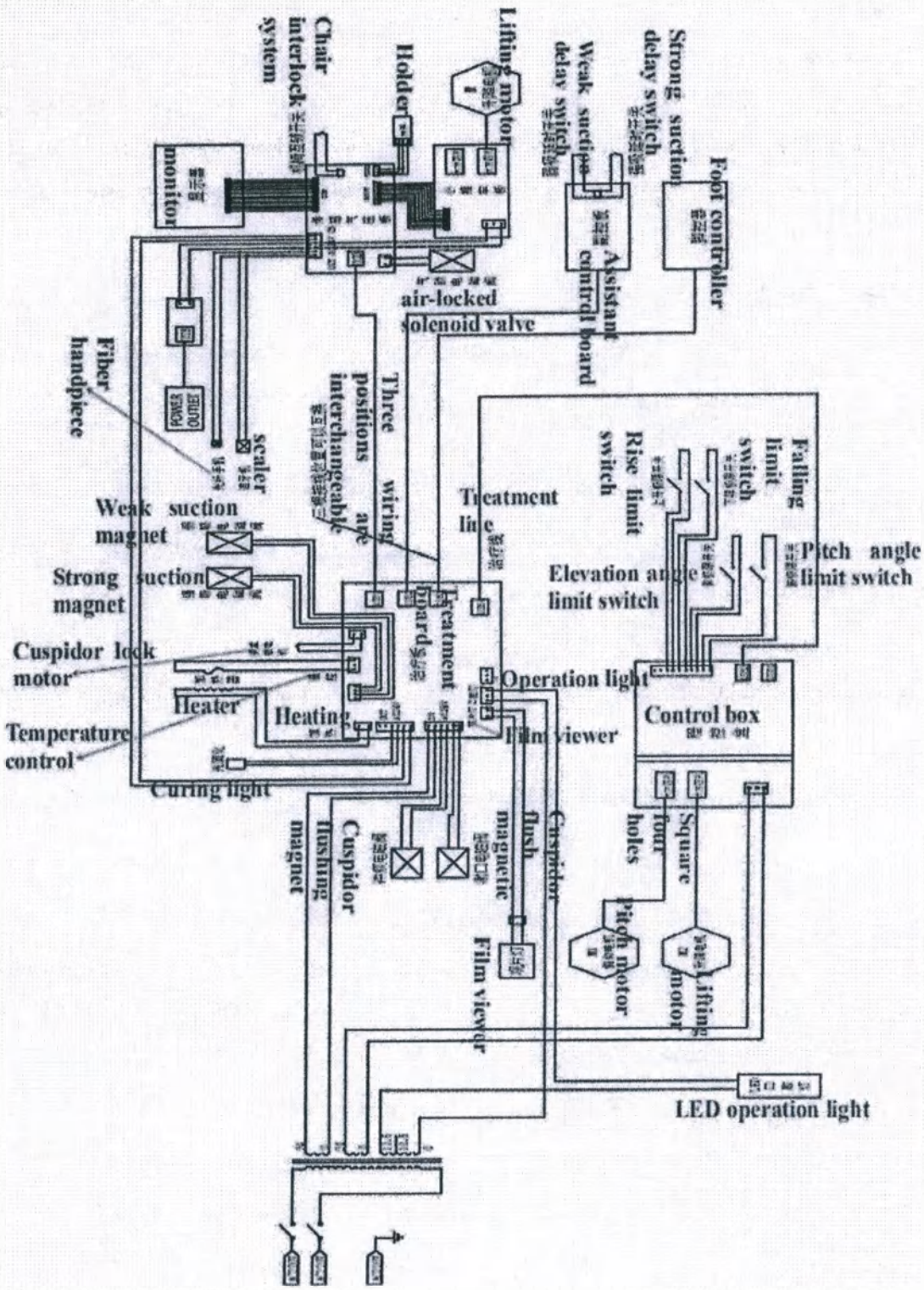

ООО ЦИРМИ INFO@CIRMI.RU WWW.GOSZDRAVNADZOR.RU

Fig.21 Circuit schematic

6. REPAIR AND MAINTENANCE

Attention, please! Please shut down the power supply to the Panda Dental Comprehensive Therapy Machine before performing maintenance and surface cleaning or sterilization. Daily maintenance, should keep the equipment clean, unobstructed pipeline, eliminate leakage, rotating part of the timely injection of lubricating oil, keep the equipment in good working condition.

6.1 Cleaning and sterilization

The external surfaces of equipment are suggested to be cleaned for household use, and the parts which frequently touch are suggested to be scrubbed with medical alcohol solution. (It is advised to perform once half a month).

6.1.1 The cleaning process is the first step of all disinfection procedures:

6.1.1.1 Clean thoroughly with a detergent or surfactant, and then rinse with clean water, this cleaning process can remove the surface of a large number of microorganisms.

6.1.1.2 Pharmaceuticals and chemicals commonly used in dental hospitals are likely to damage the painted and plastic parts of the equipment surface. Therefore, it is recommended to try to use isolation supplies.

6.1.2 Instructions for use of cleaning and sanitization

6.1.2.1 In cleaning and sterilizing, use soft, single-use, discarded paper or sterilized gauze.

6.1.2.2 Dishcloth, sponge or other materials that can be used many times are recommended.

6.1.2.3 The nozzles and handles of tertiary spray guns are suggested to be put in sterilization bag before sterilization, and then sterilized by high temperature (maximum temperature of 134 ° C) and high pressure steam (pressure 205.8KPa). The sterilization time is not less than 3 minutes.

6.1.2.4 Strong and weak suction heads are suggested to be sterilized with glutaraldehyde disinfectant.

6.1.2.5 Spittoon application soft hair brush often brush to keep spittoon clean and clean.

Note: Please discard all cleaning and disinfecting supplies after cleaning.

6.2 Filter Maintenance

ООО ЦИРМИ INFO@CIRMI.RU WWW.GOSZDRAVNADZOR.RU

6.2.1 Water System

To ensure the normal use of the equipment, the water inlet of the equipment is equipped with a filter to block impurities in the water, so that it does not enter the equipment, but a long time, sewage will block the filter element and affect the flow of water through, at this time it is necessary to clean or change the filter element to restore the function.

In general, the filter element shall be cleaned or replaced in any of the following conditions:

① The use time shall be more than one year;

② The pressure loss of the filter element is more than 0.1MPa;

③ the filter element is contaminated;

④ The effluent becomes turbid;

6.2.2 Gas System

In order to ensure the stability, cleanness and dryness of the input gas in the equipment, an air filter pressure relief valve is arranged at the intake end of the front cover of the equipment to stabilize the gas pressure, make it not exceed the set value, and have the function of filtering impurities and water in the gas. Filtered water will be gathered in the filter sediment cup, a long time, the water must be more gathered water discharge, so as not to affect the filtering effect.

In general, there is one of the following circumstances will be on the filter pressure relief valve drainage.

① The use time shall be more than one week;

② The volume of water in the filtered cup shall be 3/4;

③ Discoloration of the water in the filter cup (not colorless transparent water);

The specific method of cleaning is as follows:

① Regularly (suggested three months) clean the air filter for children's dental chair; drain water in the air filter every half a month, to avoid water entering air path and affect normal use of the machine; press the front of water filter to drain and release switch button, water in the cup will be flushed away.

② Clean the water filter for the dental chair on a regular basis (recommended three months), remove and install the screws during cleaning, remove the bottom nut of the cup, unscrew the cup,

ООО ЦИРМИ INFO@CIRMI.RU WWW.GOSZDRAVNADZOR.RU

remove the filter cylinder, and clean the parts. Install the water filter in proper order and tighten it after cleaning to ensure reliable sealing before use.

③ Please clean the strong and weak suction filters in time to ensure the smooth flow of the strong and weak suction water: Unhook the cup body of the filter and pull it down to remove the cup body, take out the filter screen, dump the filth into the garbage collection bag and dispose of it, clean the filter screen and the wall of the inside of the cup with clean water or neutral detergent, put the filter screen (small bulge up) into the cup body and install the cup body in place.

④ Regularly (recommend one month) clean the lower part of the device tray and return gas cylinder. Screw down the bottle body, clean with detergent and then tighten the bottle body on the joint. Then use it.

⑤ Use lens paper or absorbent cotton when scrubbing oral lamp lenses. Do not use alcohol cotton or other solvent substances.

⑥ Children dental chair motor should not start and reverse frequently, so as not to affect the motor life.

⑦ Frequently check whether the power cable outer skin is damaged or not, and whether the power plug is in good contact. If there is any hidden danger, it shall be replaced by professional maintenance personnel.

⑧ It is recommended that professional maintenance personnel of the Hospital shall conduct electrical safety inspection once half a year to check whether the leakage current and protective grounding connection comply with relevant requirements.

⑨ The disposal of parts and the whole machine after scrap is recommended to be handled in accordance with local regulations.

7. COMMON TROUBLES AND TROUBLESHOOTING

Failure	Reason	Treatment method
Controlling water by mobile phone non-stop	Defective outlet valve	Refer to mobile phone manual
Air bubbles out of	1.High speed sharp gasket defects	A.Reference to mobile phone

ООО ЦИРМИ INFO@CIRMI.RU WWW.GOSZDRAVNADZOR.RU

mobile phone	2.Pipe Rupture	manual B.Inspection and Replacement
Poor atomization of mobile phone outlet water	1.Blocking of High-speed Nozzle 2.Improper adjustment of slight adjustment of water	A.Contact mobile phone supplier B.Adjust the water regulating valve again
Anhydrous spraying of mobile phone	1.The water pressure is too low 2.Water quantity valve not open 3.Water switch on foot switch not turned on 4.Water supply switch not open 5.Switching switch for tap water and purified water 6.Free of pressure in pure water cup	A.Regulating Hydraulic Pressure B.To switch on water C.Turn on water supply switch D.Turn on water supply switch E.Adjustment switching F.Regulation control gas switch
Phone nose weakness	1.Defective needle and bearing 2.Insufficient working pressure	A.Contact mobile phone supplier B.Check the air pressure
Leakage when mobile phone not working	Loosening of hanging valve	Adjust cage valve in proper position
Working pressure is not stable	1.Filter Blocking 2.Kink and choke pipe of intake pipe	A.Cleaning B.Check the pipeline
Unsmooth flushing pan and launching water	The solenoid valve is blocked with foreign matter.	Clean solenoid valve spool
Saturation-inability	1.Blockage of filter net 2.Insufficient Hydraulic or Pneumatic Pressure	A.Cleaning filter B.Adjustment of water or atmospheric pressure

ООО ЦИРМИ INFO@CIRMI.RU WWW.GOSZDRAVNADZOR.RU

Three-gun can not produce water.	1.Pipe blockage 2.Improper adjustment of outlet control knob	A.Plug the nozzle and meanwhile press the water outlet and gas button B.Readjustment
Water content in three gun air	1.Excess water accumulation in air filter 2.Valve Core Failure 3.Nozzle installation not suitable	A.Timely drainage B.Inspection and Replacement C.Reinstallation

Table Failure Reasons and Solutions

If, after the above inspection and handling, the equipment still cannot work normally, please contact the Distributor or our company's after-sales service personnel and inform them of the product model, factory serial number and details of the failure.

Note: This specification is used together with standard products. If it is a special order product, please refer to related annexes of this specification.

8. PACKING LIST

No.	Name/Model	Quantity
1	Lamp posts	1pc
2	Lamp Arms	1pc
3	Oral lamp	1pc
4	Glass spittoon	1pc
5	Trolleys	1pc
6	Panoramic Viewer	1pc
7	Auxiliary tool disks	1pc
8	Seat Cushion	1pc

ООО ЦИРМИ INFO@CIRMI.RU WWW.GOSZDRAVNADZOR.RU

9	Backrest	1pc
10	Headrest	1pc
11	Combined dentist comprehensive treatment machine	1pc
12	Description	1pc
13	Certificate of conformity	1pc
14	Warranty Card	1pc

9.SAFETY REMINDER

9.1 Identification hazard level

Follow the precautions and safety precautions listed in this document in order to avoid injury or property damage. Such tips shall bear the following special marks:

⚠ WARNING
Personnel Injury Warning May result in the risk of minor to severe injuries to personnel.

⚠ Attention
WARNINGS REGARDING PROPERTY DAMAGE The danger and danger that may result in damage to the Equipment or any item in other operating conditions.

Description
Action Help Prompt Apply tips and other useful information.

9.2 Reminders on equipment

ООО ЦИРМИ INFO@CIRMI.RU WWW.GOSZDRAVNADZOR.RU

9.2.1 The nameplate of equipment shall be marked with the following:

Note accompanying documentation for equipment

Type B parts

9.2.2 The following marks shall be marked on the outer packaging cases:

9.2.2.1 Quality of media: in order to ensure the safety of patients, only drinking water and dry oil-free medical gas can be supplied to the equipment; in order to ensure that the water quality of the equipment meets the medical requirements and the statutory State requirements, users must be responsible for the water quality and regularly check the water quality.

9.2.2.2 Patient chair: The maximum load of children's chair is 70kg. The patient's limbs must be on the cushion.

9.2.2.3 Ventilation opening: equipment ventilation opening should not be blocked, otherwise the air circulation is affected. May cause the device to overheat. Do not spray disinfectant or other liquid into the ventilation opening to avoid any equipment function failure.

9.2.2.4 Electromagnetic compatibility: Portable and mobile high-frequency communications devices that affect medical electronic devices. As a result, mobile communication tools such as mobile phones should not be used in clinics and hospital areas. If external high-frequency surgical equipment is used, it should not be placed on racks of this equipment.

10. POINTS FOR ATTENTION

10.1 Operation can be carried out only after carefully reading and understanding all contents of the specifications.

ООО ЦИРМИ INFO@CIRMI.RU WWW.GOSZDRAVNADZOR.RU

10.2 The product is ideal for use in dental hospitals and clinics and must be operated by trained professionals (such as doctors). The product is intended only for the diagnosis and treatment of oral diseases.

10.3 Power socket wires shall be configured as standard and the grounding conductor must be solid. The therapy unit can not be connected to other mobile devices.

10.4 Main switches for water, gas and power shall be turned off after work.

10.4.1 Do not heat the constant temperature mouthwash heater when the water stops.

10.4.2 Turn off the water bottle control gas switch before adding water to the clean water bottle.

10.5 The electromagnetic interference has been taken into consideration in the design of the products. To ensure normal application, the products should be far away from high-frequency electrical signal equipment to avoid interference.

10.6 Compressed air provided for therapeutic machines shall be free of oil, and other hygienic indexes shall meet relevant requirements. Compressor for providing compressed air shall be equipped by user and must be filtrated by filter with one filter hole of 23μm.

10.7 During the operation of the children's dental chair, ensure that no accessible objects are present within the range of the movement.

10.8 The filter hole diameter of the water used in the machine is 85μm, but the water in the pressure-reducing valve must be discharged once a week, and the water filter core and the weak suction filter cup shall be cleaned once a month.

10.9 The nozzles and handles of three-purpose sprayers shall be put in sterilization bags before sterilization, and then sterilized by high temperature (maximum temperature of 134 ° C) and high pressure steam (pressure 205.8KPa). The sterilization time is not less than 3 minutes.

10.10 The trolley trays shall not be stacked with overweight goods.

10.11 If you are planting with outside equipment, you must disconnect the power supply to the pediatric dental chair at any time. To avoid personal injury due to malfunction and accidental touch of the control button.

10.12 A unit or private clinic using the Equipment must be equipped or connected with a amalgam segregation device in the discharge system of the dental therapist wastes.

ООО ЦИРМИ INFO@CIRMI.RU WWW.GOSZDRAVNADZOR.RU

10.13 Have regular maintenance every quarter, change electrical components or maintain and clean the power supply must be cut off.

10.14 Do not use this machine with flammable narcotic gas mixed with air or with flammable narcotic gas mixed with oxygen or nitrous oxide.

10.15 If the machine needs to be equipped with functional accessories "such as dental cleaners, UV curing accessories or equipment selected by the machine must pass CE certification of quality products."

10.16 Environment requirements for transportation and storage:

10.16.1 Transport vertically upward, careful light, rain prevention.

10.16.2 Storage environment: humidity does not exceed 85%, non- corrosive gas, ventilation is good, the equipment must be properly stored, in order to maintain good working condition. MANUFACTURER shall not be responsible for misuse, negligence or improper use of the Equipment.

10.17 The disposal of waste water and materials must meet the local requirements for environmental protection.

10.18 Maintenance of the machine should be performed by the professional repairers authorized by the Company. Unauthorized disassembly, reinstallation and maintenance of the machine may cause fatal damage to the machine and the Company is no longer entitled to the warranty services provided by the Company.

10.19 Do not use hand in direct contact with oral lamp bulb. When the lamp bulb cools, put on protective gloves and then replace it to avoid scalding. Do not touch PC board or manufacturer's electronic components with hands or metal instruments.

10.20 The air pressure of therapy machines will have been set when they leave the factory, and non-professionals are not allowed to adjust the pressure at will.

10.21 The movement limit of a children's dental chair is locked, and non-professionals may not adjust it at will.

10.22 The chassis is cleaned with a wet cloth and neutral detergent to guarantee that the leather is smooth, elastic and free from corrosion; the PU components and ABS components are cleaned with a soft cloth dipped in soapy water; the metal baking paint components are cleaned with a soft cloth dipped in soapy water or wiped with automobile wax spraying.

ООО ЦИРМИ INFO@CIRMI.RU WWW.GOSZDRAVNADZOR.RU

10.23 Children's dental chairs shall be rated for a load of 135 kg and may not function properly if overloaded.

10.24 Clean water sources shall be used for air supply pressure of 0.6 ~ 0.8 MPa and water pressure of 0.2 ~ 0.4 MPa;

10.25 Regularly check the equipment to check whether there is any leakage of water and gas in the chassis and tooling pallet;

10.26 Portable and mobile high-frequency communications can affect medical electronic devices. Mobile communication tools such as mobile phones shall not be used in the clinic and hospital areas. If external high-frequency surgical equipment is used, it should not be placed on racks of this equipment.

Note: Non-professionals are not allowed to disassemble this machine. We only provide spare parts to the customers who have maintenance agreement.

11. EMC ELECTROMAGNETIC COMPATIBILITY INSTRUCTIONS

11.1 NOTE:

11.1.1 The BZ639 Conjoined Dental Appliance will comply with applicable requirements of YY0505-2012 Standard EMC.

11.1.2 Customer shall install and use in accordance with the Electromagnetic Compatibility information provided with the accompanying document.

11.1.3 Portable and portable RF communication equipment may affect the performance of BZ639 United Dental Comprehensive Therapy Machine, so as to avoid strong electromagnetic interference, such as close to mobile phones and microwave ovens;

11.1.4 The Guidelines and the manufacturer's declarations are detailed in the attachment.

11.2 WARNING:

11.2.1 The BZ639 Union type comprehensive dental apparatus shall not be used near or stack with other equipment, if it is necessary to use near or stack, it shall be observed and verified for normal operation in the configurations in which it is used.

11.2.2 Except for cables sold as spare parts for internal components by the manufacturer of the

ООО ЦИРМИ INFO@CIRMI.RU WWW.GOSZDRAVNADZOR.RU

BZ639 Combined Dental Therapy Machine, the use of accessories and cables other than those specified may result in increased emission or decreased interference levels for the BZ639 Combined Dental Therapy Machine.

11.2.3 Using additional accessories or cables in conjunction with a BZ639 Combined Dental Therapy Machine may result in increased emissions or lower interference levels.

No.	Name.	Cable length (m)	Whether shielded	Remark
1	Power supply cable	1.8	No	/
2	Trolley connection wire	2.5	No	/
3	Pedal switch connector	1.7	No	/

Manufacturer's manual and declaration - electromagnetic emission		
The dental unit is intended for use in the electromagnetic environment as defined below. The buyer or user of the unit should ensure its use in the specified environment		
Electromagnetic emission test	Compliance	Electromagnetic environment - guidance
Radio interference according to GOST R 51318.11-2006 (CISPR 11:2004)	Group 1	The dental unit uses radio frequency energy for the operation of internal systems only. As a result, its RF emissions are low and cannot cause any interference to electronic devices in the vicinity.
Radio interference according to GOST R 51318.11-2006 (CISPR 11:2004)	Class B	The dental unit is suitable for use in all rooms, including utility rooms and rooms connected directly to residential public low-voltage power grids for household use.
Harmonic constituents of absorbed current according to GOST 30804.3.2-2013 (IEC 61000-3-2:2009)	Class A	
Voltage fluctuation and flicker according to GOST 30804.3.3-2013 (IEC 61000-3-3:2008)	Complies	

ООО ЦИРМИ INFO@CIRMI.RU WWW.GOSZDRAVNADZOR.RU

Guidelines and manufacturer's declaration – interference immunity			
The dental unit is intended for use in the electromagnetic environment as defined below. The buyer or user of the dental unit should ensure its use in the specified environment			
Immunity test	IEC 60601 test level	Compliance level	Electromagnetic environment - guidance
Electrostatic discharges according to GOST 30804.4.2-2013 (IEC 61000-4-2:2008)	± 6 kV - contact discharge ±8 kV – air discharge	± 6 kV - contact discharge ± 8 kV – air discharge	Floors in the room should be made of wood, concrete or ceramic tiles. If floors are covered with synthetic material, the relative humidity should be at least 30%.
Nanosecond impulse interference according to GOST 30804.4.4-2013 (IEC 61000-4-4:2004)	±2 kV for power supply lines ±1 kV for input and output lines	±2 kV for power supply lines NO	The quality of the main power supply should be that of a typical commercial or hospital environment.
Microsecond impulse high-energy interference according to GOST R 51317.4.5-99 (IEC 61000-4-5-95)	± 1 kV - when interference is transmitted from wire to wire ± 2 kV - when interference is transmitted from wire to ground	± 1 kV - when interference is transmitted from wire to wire ± 2 kV - when interference is transmitted from wire to ground	The quality of the main power supply should be that of a typical commercial or hospital environment.
Dips, interruptions and voltage changes in input power supply lines according to GOST 30804.4.11-2013 (IEC 61000-4-11:2004)	<5% U (voltage dip>95% U) within a 0.5 cycle 40% U (voltage dip 60% U) within five cycles 70% U (voltage dip 30% U) within 25 cycles <5% U (voltage dip >95% U) within 5 s)	<5% U (voltage dip>95% U) within a 0.5 cycle 40% U (voltage dip 60% U) within five cycles 70% U (voltage dip 30% U) within 25 cycles <5% U (voltage dip >95% U) within 5 s)	The quality of the main power supply should be that of a typical commercial or hospital environment. If the user of the dental unit requires continuous operation under the conditions of interruptions in mains voltage, it is recommended to supply power to the dental unit from a battery or an uninterruptible power supply unit
Magnetic field of industrial frequency as per GOST R 50648-94	3 A/m	3 A/m	The levels of the industrial frequency magnetic field should be provided in accordance with the standard commercial

ООО ЦИРМИ INFO@CIRMI.RU WWW.GOSZDRAVNADZOR.RU

			or hospital setting

ООО ЦИРМИ INFO@CIRMI.RU WWW.GOSZDRAVNADZOR.RU

Guidelines and manufacturer's declaration – interference immunity			
The dental unit is intended for use in the electromagnetic environment as defined below. The buyer or user of the ME dental unit should ensure its use in the specified environment.			
Immunity test	IEC 60601 test level	Compliance level	Electromagnetic environment - guidance
			The distance between the mobile wireless communication system used and any component of the dental unit, including cables, should not be less than the recommended separation distance calculated in accordance with the expression given below in relation to the transmitter frequency. Recommended separation distance is:
Conducted interference induced by RF electromagnetic fields according to GOST R 51317.4.6-99 (IEC 61000-4-6-96)	3 V in the band from 150 kHz to 80 MHz	3 V	$d = 1.2\sqrt{P}$
Radio-frequency electromagnetic field according to GOST 30804.4.3-2013 (IEC 61000-4-3:2006)	3 V/m in the band from 80 MHz to 2,5 GHz	3 V/m	$d = 1.2\sqrt{P}$, (from 80 to 800 MHz); $d = 2.3\sqrt{P}$, (from 800 MHz to 2,5 GHz).
			where d is a recommended separation distance, m; P - rated maximal output power of the transmitter in W set by the manufacturer. Field strengths from fixed RF transmitters, as determined by an electromagnetic site survey, should be less than the compliance level in each frequency range. Interference may occur near equipment labelled with

ООО ЦИРМИ INFO@CIRMI.RU WWW.GOSZDRAVNADZOR.RU

Field strengths from fixed transmitters, such as base radio stations (cellular/cordless) and land mobile radios, amateur radios, AM and FM radio broadcast and TV broadcast transmitters cannot be predicted by calculation with sufficient accuracy. For this, measurements of field strength on site should be made. If the measured values at the location of the dental unit are greater than the applicable compliance levels, the operation of dental unit should be closely monitored to verify whether or not it functions normally. If any deviations from normal operation are found during monitoring process, additional measures should be taken, such as reorientation or relocation of the dental unit.

Outside the frequency band 150 kHz - 80 MHz, a field strength of less than 3 W/m should be secured.

Comments:

1) At frequencies 80 and 800 MHz, a higher value of the field strength is used.

2) The expressions listed may not apply in all cases. The propagation of electromagnetic waves is affected by absorption or reflection from structures, objects and people.

Recommended values of separation distance between portable and mobile radio frequency communication devices and the dental unit

The dental unit is intended for use in an electromagnetic environment where the levels of emitted interference are monitored. The buyer or user of the dental unit can avoid the influence of electromagnetic interference by ensuring minimal separation distance between portable and mobile radio frequency communication means (transmitters) and the dental unit as recommended below, considering the maximum output power of communication means.

Rated maximal output power of the transmitter P, W	Separation distance d, m, depending on frequency of transmitter		
	$d = 1.2\sqrt{P}$ in the band from 150 kHz to 80 MHz	$d = 1.2\sqrt{P}$ in the band from 80 to 800 MHz	$d = 2.3\sqrt{P}$ in the band from 800 MHz to 2,5 GHz
0.01	0.12	0.12	0.23
0.1	0.38	0.38	0.73
1	1.2	1.2	2.3
10	3.8	3.8	7.3
100	12	12	23

When calculating the recommended values of separation distance d for transmitters with a rated maximum output power not specified in the table, the rated maximum output power P in watts specified in the transmitter manufacturer's documentation is substituted in the given expressions.

Comments:

1) At frequencies 80 and 800 MHz, a higher value of the field strength is used.

The expressions listed may not apply in all cases. The propagation of electromagnetic waves is affected by absorption or reflection from structures, objects and people.

ООО ЦИРМИ INFO@CIRMI.RU WWW.GOSZDRAVNADZOR.RU

EXHIBITS:

Guideline and Manufacturer's Statement – Electromagnetic Launch		
The BZ639 Combined Dental Therapy Machine is intended to be used in an electromagnetic environment, as specified below, and purchasers or users of the BZ639 Combined Dental Therapy Machine shall ensure that it is used in such electromagnetic environment:		
Launching test	**Compliance**	**Electromagnetic Environment – Guidelines**
Emission of RF	1 Group	The BZ639 Conjoined Dental Complex uses RF energy only for its internal functions. As a result, its RF emissions are low and may not cause any interference to nearby electronic devices.
GB 4824 RF launch	Class B	The BZ639 Conjoined Dental Complex is suitable for use in all facilities, including domestic and direct connection to residential public low voltage power grids for domestic use.
GB 17625.1 Harmonic emission	Class A	
GB 17625.2 Voltage fluctuation/blinking emission	Compliance	

Guideline and Manufacturer's Statement – Electromagnetic immunity

ООО ЦИРМИ INFO@CIRMI.RU WWW.GOSZDRAVNADZOR.RU

The BZ639 Combined Dental Therapy Machine is intended to be used in an electromagnetic environment, as specified below, and purchasers or users of the BZ639 Combined Dental Therapy Machine shall ensure that it is used in such electromagnetic environment:			
Immunity test.	**IEC 60601 Test Levels**	**Conformity Level**	**Electromagnetic Environment – Guidelines**
Electrostatic Discharge (ESD) GB/T 17626.2	± 6 kV contact discharge ± 8 kV Air Discharge	± 6 kV contact discharge ± 8 kV Air Discharge	The floor should be wood, concrete, or tile, and if the floor is covered with synthetic material, the relative humidity should be at least 30%.
Electrically fast transient pulse group GB/T 17626.4	± 2 kV pair power cable ± 1 kV pair of input/output line	± 2 kV pair power cable	Grid power shall have quality that is typical for commercial or hospital use.
Surges GB/T 17626.5	± 1 kV differential-mode voltage ± 2 kV common mode voltage	± 1 kV differential-mode voltage ± 2 kV common mode voltage	Grid power shall have quality that is typical for commercial or hospital use.

ООО ЦИРМИ INFO@CIRMI.RU WWW.GOSZDRAVNADZOR.RU

Voltage Sag, Short-time Interrupt and Voltage Change on Power Input Line **GB/T 17626.11**	<5%UT,lasting 0.5 week (on UT,>95% temporary degrade) 40% UT,5 weeks (on UT,60% lowered) 70% UT,25 weeks (on UT,30% temporaty decrease) <5% UT,lasting 5 s (on UT,>95% temporary degrade)	< 5% UT, lasting for 0.5 week (on UT, > 95% temporary decrease) 40% UT, lasting for 5 weeks (on UT, 60% temporary decrease) 70% UT, lasting 25 weeks (on UT, 30% temporary decrease) < 5% UT, lasting for 5 s (on UT, > 95% temporary reduction)	Grid power shall have quality that is typical for commercial or hospital use. It is recommended that the BZ639 Combined Dental Therapy Machine use an uninterruptible power supply or battery power supply if the user needs to continuously operate the machine during the period of power outage.
Electric frequency magnetic field (50/60 Hz) **GB/T 17626.8**	3A/m	3A/m,50Hz	Power-Frequency magnetic fields shall have horizontal characteristics of the Power-Frequency magnetic fields at locations typical in typical commercial or hospital environments.
Note: UT means the voltage of the AC network before the test voltage is applied.			

ООО ЦИРМИ INFO@CIRMI.RU WWW.GOSZDRAVNADZOR.RU

Guideline and Manufacturer's Statement – Electromagnetic immunity			
The BZ639 Combined Dental Therapy Machine is intended to be used in an electromagnetic environment, as specified below, and the purchaser or user of the BZ639 Combined Dental Therapy Machine shall ensure that it is used in this electromagnetic environment:			
Immunity test.	**IEC 60601 Test Levels**	**Conformity Level**	**Electromagnetic Environment – Guidelines**
RF Conduction GB/T 17625.6	3 Vrms 150 kHz to 80 MHz	3 Vrms	Portable and portable RF communications equipment shall not be used closer to any part of the BZ639 Union Type Dental Appliance, including cables, than the recommended isolation distances. Such distance shall be calculated from a formula corresponding to the frequency of the transmitter. **Recommended isolation distance** $D=1.2\sqrt{P}$
RF radiation GB/T 17626.3	3 V/m 80 MHz to 2,5 GHz	3 V/m	$D=1.2\sqrt{P}$ 80MHz to 800MHz $D=2.3\sqrt{P}$ 800MHz to 2,5GHz Among them, P is the rating in watts (W) units according to the maximum output rating of the transmitter provided by the transmitter manufacturer, d is the recommended isolation distance, in meters (m) units. b

ООО ЦИРМИ INFO@CIRMI.RU WWW.GOSZDRAVNADZOR.RU

			The field strength of a stationary RF transmitter is determined by surveying the electromagnetic field a, and in each frequency range b should be lower than the coincident level. There may be interference near devices labeled with the following symbols.

Note 1: At 80MHz and 800MHz frequencies, the formula for higher frequency bands is used.

Note 2: These guidelines may not be suitable for all situations. Electromagnetic propagation is affected by absorption and reflection of buildings, objects and human bodies.

A Fixed transmitting aerodrome strengths such as base stations for wireless (cellular/cordless) telephones and ground moveable radios, amateur radio, AM (AM) and FM (FM) radios, and television broadcasting, etc., which are not theoretically accurately predictable. In order to evaluate the electromagnetic environment of a stationary RF transmitter, it is necessary to examine the electromagnetic field. If the field strength of the site where the BZ639 Combined Dental Therapy Machine is measured is higher than the RF conformance level for the above application, the BZ639 Combined Dental Therapy Machine shall be observed to verify its normal operation. If abnormal performance is observed then additional measures may be necessary, such as re-orientation or re-positioning of the BZ639 Union Type Dental Care Machine.

B The field strength shall be less than 3 V/m at 150KHz ~ 80MHz over the full frequency range.

ООО ЦИРМИ INFO@CIRMI.RU WWW.GOSZDRAVNADZOR.RU

Recommended Isolation Distance between Portable and Portable RF Communication Equipment and BZ639 Union Type Dental Therapy Machine

The BZ639 Conjoined Dental Complex is expected to be used in a controlled electromagnetic environment with radiation RF interference. Depending on the maximum power output of the communication equipment, buyers or users of the BZ639 Combined Dental Therapy Machine may avoid electromagnetic interference by maintaining the minimum distance between the Portable and Portable RF Communication Equipment (transmitters) and the BZ639 Combined Dental Therapy Machine as recommended below.

Rated maximum output power of transmitter/W KWH	**Isolation distance/m corresponding to different frequency of transmitter**		
	150 kHz ~ 80 MHz $D=1.2\sqrt{P}$	**80 MHz ~ 800 MHz** $D=1.2\sqrt{P}$	**800 MHz~ 2,5 GHz** $D=2.3\sqrt{P}$
0,01	0,12	0,12	0,23
0,1	0,38	0,38	0,73
1	1,2	1,2	2,3
10	3,8	3,8	7,3
100	12	12	23

For maximum output ratings of each emitter not listed in the table above, *d is recommended* as the isolation distance in meters (m) units defined by the formula in the corresponding emitter frequency column, where P is the rated maximum output rating of each emitter provided by the emitter manufacturer in watts (W).

Note 1: At 80MHz and 800MHz frequencies, the formula for higher frequency ranges is used.

Note 2:These guidelines may not be suitable for all situations. Electromagnetic propagation is affected by absorption and reflection of buildings, objects and human bodies.

ООО ЦИРМИ INFO@CIRMI.RU WWW.GOSZDRAVNADZOR.RU

Software information

2. Software name: Dental Unit Control System

This software is based on the single-chip CMS80F261A as the core control unit. Through the scanning processing of the buttons, it can realize the lifting and lowering of the upper and lower motors, the pitching of the backrest motor, the switching functions of water supply, oral light, film viewing light, heating and so on.

Software Verification Program

(1) Up and down motor lift, backrest motor pitch control: correspondingly press the "UP, DN, BU, BD" buttons

(2) Water cup, stasis flushing, heating, oral light, film viewing light control: correspondingly press the "CUP, WATER, HEAT, LIGHT, WATCH" buttons

(3) The dental chair encounters resistance control: when the chair frame is lowered to the object, it can automatically stop and move upward for a certain distance.

3. Model specification: SH-M100

4. Release version name: SH-CKE V15-1.0; Release version date: 2021-8-19

5. Security level: A level. The reasons are as follows:

A. The intended use of the software is to control the lifting of the dental chair and the LED operation light of the dental unit, the water supply and flushing, the heating function and the switch of the film viewer to assist diagnosis and treatment.

B. The functions of the software include controlling the lifting of the dental chair, tilting the backrest, switching the LED operation light, switching the bowl rinsing, switching the cup filling, turning on the heating, and switching the film viewer.

C. If the software fails, it may cause the following consequences:

1) If the lifting and pitching fails, the dental chair may not be able to lift or pitch, and the position of the dental chair will be maintained

In the original position, it will not lift or pitch by itself;

2) The LED operation light fails to switch on, and the LED operation light may not be turned on. You can use the mechanical button that comes with the LED operation light turn off the LED operation light, there will be no phenomenon of the dental lamp turning on or off by itself;

3) The phlegm flushing water switch is invalid, and the flushing water may not be turned on or off, and it will not appear

4) The switch cup filling is invalid, and the cup filling may not be turned on or off;

5) Turning on the heating fails, the mouthwash heating function may not be turned on, but it will not

ООО ЦИРМИ INFO@CIRMI.RU WWW.GOSZDRAVNADZOR.RU

affect the water supply of the mouthwash;

6) The film viewer switch fails, it may not be able to turn on the film viewer, you can turn off the film viewer through the mechanical button that comes with the film viewer;

6. The software is a software component without structural functions

Authorized representative in the Russian Federation Stomatorg LLC, 117485, Russia, Moscow, st. Profsoyuznaya 88/20 floor a1, q.I, room 35, tel. 8(495) 620-97-34, e-mail: mail@stomatorg.ru

ООО ЦИРМИ INFO@CIRMI.RU WWW.GOSZDRAVNADZOR.RU

Письменный перевод выполнен с английского и китайского языков на русский язык

Нотариальный акт

Нотариат «Гуанчжоу», г. Гуанчжоу, провинция Гуандун, КНР

ИНСТРУКЦИЯ ПО ЭКСПЛУАТАЦИИ

Установка стоматологическая BZ639

Производитель: «Гуанчжоу Фэндань Медикал Экуипмент Ко., Лтд.»
(Guangzhou Fengdan Medical Equipments Co., Ltd.)

Внимательно ознакомьтесь с руководством до начала работы

Компания «Гуанчжоу Фэндань Медикал Экуипмент Ко., Лтд.» (Guangzhou Fengdan Medical Equipments Co., Ltd.) является профессиональным производителем, который занимается исследованиями, разработкой, производством и продажей стоматологической продукции. Местонахождение компании – г. Гуанчжоу (Guangzhou), сеть маркетинговых услуг охватывает весь Китай (China) и более 50 стран и регионов мира.

Юйфан Чэнь (Yufang Chen) является законным представителем компании «Гуанчжоу Фэндань Медикал Экуипмент Ко., Лтд.» (Guangzhou Fengdan Medical Equipment Co., Ltd.), который предоставил настоящее руководство пользователя для данной стоматологической установки, модель BZ639, и проставил свою подпись в руководстве.
Руководство пользователя (см. приложение).

Подпись ***/подпись/***

Печать /Круглая печать: Нотариат «Гуанчжоу», г. Гуанчжоу, провинция Гуандун, КНР/

ООО ЦИРМИ INFO@CIRMI.RU WWW.GOSZDRAVNADZOR.RU

НОТАРИАЛЬНОЕ СВИДЕТЕЛЬСТВО

(2022)YGGZ, № 113187

Заявитель: «Гуанчжоу Фэндань Медикал Экуипмент Ко., Лтд.» (Guangzhou Fengdan Medical Equipments Co., Ltd.), адрес: д. 286, Цайсинь-Роуд, поселок Ланьхэ, район Наньша, г. Гуанчжоу, провинция Гуандун, 511480 КНР (286 Caixin Road, Lanhe Town, Nansha district Guangzhou City, Guangdong Province 511480, P.R.China)

Законный представитель: Чэнь Юйфан (Chen Yufang), пол: женский, дата рождения: 07 февраля 1962 г., удостоверение личности № 442524196202070023.

Выдано под нотариальное заверение: подпись и печать

Настоящим я, государственный нотариус, удостоверяю, что Чэнь Юйфан (Chen Yufang), законный представитель компании «Гуанчжоу Фэндань Медикал Экуипмент Ко., Лтд.» (Guangzhou Fengdan Medical Equipments Co., Ltd), явилась лично в нашу нотариальную контору и проставила свою подпись и печать на вышеуказанном РУКОВОДСТВЕ для Установки стоматологической BZ639 05 сентября 2022 г. в моем присутствии.

Нотариальная контора Гуанчжоу (Guangzhou)
г. Гуанчжоу, провинция Гуандун (Guangzhou City, Guangdong Province)
Китайская Народная Республика (The People's Republic of China)
Нотариус: ДУЦЗЮНЬЯНЬ (DUJUNYAN)
06 сентября 2022 г.

3129199

IV44379944

ООО ЦИРМИ INFO@CIRMI.RU WWW.GOSZDRAVNADZOR.RU

НОТАРИАЛЬНОЕ СВИДЕТЕЛЬСТВО

(2022)YGGZ, № 113188

Заявитель: «Гуанчжоу Фэндань Медикал Экуипмент Ко., Лтд.» (Guangzhou Fengdan Medical Equipments Co., Ltd.), адрес: д. 286, Цайсинь-Роуд, поселок Ланьхэ, район Наньша, г. Гуанчжоу, провинция Гуандун, 511480 КНР (286 Caixin Road, Lanhe Town, Nansha district Guangzhou City, Guangdong Province 511480, P.R.China)

Законный представитель: Чэнь Юйфан (Chen Yufang), пол: женский, дата рождения: 07 февраля 1962 г., удостоверение личности № 442524196202070023.

Выдано под нотариальное заверение: соответствие переведенной копии оригиналу документа

Настоящим удостоверяется, что прилагаемый перевод нотариального свидетельства (2022)YGGZ, № 113187, на английский язык соответствует оригиналу настоящего нотариального свидетельства на китайском языке.

Нотариальная контора Гуанчжоу (Guangzhou)
г. Гуанчжоу, провинция Гуандун (Guangzhou City, Guangdong Province)
Китайская Народная Республика (The People's Republic of China)
Нотариус: ДУЦЗЮНЬЯНЬ (DUJUNYAN)
06 сентября 2022 г.

3129199

IV44379946

ООО ЦИРМИ INFO@CIRMI.RU WWW.GOSZDRAVNADZOR.RU

Наименование изделия: Установка стоматологическая, варианты исполнения:

Установка стоматологическая BZ639, в составе:

1. Кресло пациента, в составе:
   - Основание кресла (Chair base)
   - Спинка кресла (Chair back): обивка Highfiber
   - Сидение кресла (Seat): обивка Highfiber
   - Подголовник (Headrest): обивка Highfiber
   - Подлокотник (Armrest) – не более 2 шт.
   - Модуль напольный встроенный (Built-in floor module)

2. Ножная педаль управления креслом (Foot control pedal)

3. Модуль врача, независимый подкатной карт (Doctor unit movable cart), в составе:
   - Панель управления модуля врача (Control panel of the dentist unit)
   - Держатель для инструментов (Instrument holder)
   - Силиконовый коврик для инструментов (Silicone tool mat) - не более 2 шт.
   - Негатоскоп (X-ray viewer) (при необходимости)
   - Трехфункциональный пистолет (3-way syringe)
   - Шланги наконечников: без фиброоптики или с фиброоптикой (Handpiece tubes: without fiber optics or with fiber optics) – не более 6 шт. (при необходимости)
   - Скалер (Scaler) (при необходимости)
   - Полимеризационная лампа (Curing light) (при необходимости)
   - Наконечник турбинный с фиброоптикой или без фиброоптики (Turbine handpiece with fiber optics or without fiber optics) - не более 6 шт. (при необходимости)
   - Наконечник угловой: с фиброоптикой, без фиброоптики (Angular handpiece: with fiber optics, without fiber optics) - не более 6 шт., (при необходимости)
   - Наконечник прямой: с фиброоптикой, без фиброоптики (Straight handpiece: with fiber optics, without fiber optics) - не более 6 шт., (при необходимости)
   - Электрический микромотор (Electric motor) (при необходимости)

4. Видеокамера интраоральная (Intraoral video camera) - (при необходимости)

5. Монитор (monitor) (при необходимости)

6. Модуль гидроблока (Main side Box), в составе:
   - Гидроблок (Side Box)
   - Керамическая плевательница (Ceramic Cuspidor)
   - Бутылка для воды (Water bottle)
   - Трубка для наполнения стакана (Cup filling tube)
   - Аспирационный блок (Suction head)

7. Модуль ассистента (Assistant unit), в составе:
   - Трехфункциональный пистолет (3-way syringe)
   - Панель управления модуля ассистента (Control panel of the assistant unit)

ООО ЦИРМИ INFO@CIRMI.RU WWW.GOSZDRAVNADZOR.RU

- Шланг пылесоса (Vacuum cleaner hose)
- Шланг слюноотсоса (Saliva ejector hose)
- Полимеризационная лампа (Curing light) (при необходимости)
- Кронштейн для установки светильника (Horizontal bracket for fixing the luminaire)
- Светильник светодиодный (LED light)

8. Стул врача B1 (Dentist stool B1)
9. Стул ассистента B1 (Assistant stool B1) (при необходимости)

Назначение:
Стационарное устройство, предназначенное для выполнения стоматологических действий над пациентом.
Установки стоматологические используются в комплекте с наконечниками в больницах и стоматологических клиниках для диагностики, лечения стоматологических заболеваний и проведения хирургических операций в стоматологии.

Описание изделия:
Установки стоматологические используются в комплекте с наконечниками в больницах и стоматологических клиниках для диагностики, лечения стоматологических заболеваний и проведения хирургических операций в стоматологии.
Установки стоматологические управляются автоматически с помощью ПК и оснащены сверхтихим низковольтным двигателем постоянного тока и газовой пружиной, а также комплектуются следующим оборудованием:
два комплекта соединителей турбинных наконечников NSK с четырьмя отверстиями;
один комплект низкоскоростных наконечников с четырьмя отверстиями, с газовым мотором;
трехфункциональные пистолеты для холодных и горячих инфузий, по одному комплекту каждого типа пистолетов;
система количественного контроля (задается на ПК в виде ацикличности) для системы орошения полости рта с постоянной температурой;
устройство для предотвращения обратного забора жидкости и система водяного фильтра стоматологического сверла;
цельнокерамическая плевательница;
слюноотсос с сильной и слабой тягой, по одному комплекту каждого типа слюноотсоса;
светильник стоматологический (холодный свет), один комплект;
негатоскоп, один комплект;
стул врача.

Показания к применению:
Установки стоматологические используются в комплекте с наконечниками в больницах и стоматологических клиниках для диагностики, лечения стоматологических заболеваний и проведения хирургических операций в стоматологии.

Противопоказания медицинского изделия:
- Использование полимеризационной мини-светодиодной лампы:
• Не рекомендуется смотреть на свет, излучаемый светодиодом. Это может повредить зрение. Не следует проводить процедуру светоотверждения лицам, страдающим или перенесшим ранее

ООО ЦИРМИ INFO@CIRMI.RU WWW.GOSZDRAVNADZOR.RU

фотобиологические реакции, или лицам, которые в настоящее время принимают препараты, повышающие чувствительность.

Информация о потенциальных пользователях медицинского изделия:
- Обученные стоматологи и/или зубные техники и ассистенты.

Информация о пациентах:
- взрослые, дети от 3-х лет;
- вес: общий вес пациента не должен превышать 135 кг;
- состояние здоровья: стоматолог должен осмотреть пациента и принять решение о наличии показаний или противопоказаний к дальнейшему лечению;
- область применения: полость рта пациента.

При полном соблюдении данной инструкции побочные действия отсутствуют.

ООО ЦИРМИ INFO@CIRMI.RU WWW.GOSZDRAVNADZOR.RU

СОДЕРЖАНИЕ

1. ОБЩАЯ ИНФОРМАЦИЯ 6
2. ИНФОРМАЦИЯ ОБ ИЗДЕЛИИ 7
3. ТЕХНИЧЕСКИЕ ПОКАЗАТЕЛИ 8
4. УСТАНОВКА СТОМАТОЛОГИЧЕСКАЯ 11
5. ПРИНЦИПИАЛЬНАЯ СХЕМА ПОДАЧИ ВОДЫ И ЭЛЕКТРИЧЕСТВА 32
6. РЕМОНТ И ТЕХНИЧЕСКОЕ ОБСЛУЖИВАНИЕ 36
7. ОБЩИЕ НЕИСПРАВНОСТИ И СПОСОБЫ ИХ УСТРАНЕНИЯ 37
8. УПАКОВОЧНАЯ ВЕДОМОСТЬ 39
9. МЕРЫ БЕЗОПАСНОСТИ 39
10. ПРЕДУПРЕЖДЕНИЯ 41
11. РУКОВОДСТВО ПО ЭЛЕКТРОМАГНИТНОЙ СОВМЕСТИМОСТИ (ЭМС) 43

Примечание: внимательно ознакомьтесь с руководством перед началом эксплуатации установки.

ООО ЦИРМИ INFO@CIRMI.RU WWW.GOSZDRAVNADZOR.RU

1. ОБЩАЯ ИНФОРМАЦИЯ

1.1. Уважаемые пользователи!

Благодарим Вас за приобретение стоматологической установки производства компании «Гуанчжоу Фэндань Медикал Экуипмент Ко.Лтд.» (Guangzhou Fengdan Medical Equipment Co., Ltd.). Стоматологическая установка совершенствуется и проектируется в соответствии с рыночным спросом. Чтобы как можно скорее приступить к эксплуатации установки, внимательно ознакомьтесь с техническими инструкциями. Данное техническое руководство поможет Вам пользоваться оборудованием, а также при необходимости предоставит соответствующую информацию.

1.2. Инструкция по эксплуатации

Перед использованием установки внимательно прочитайте техническую инструкцию, чтобы ознакомиться с оборудованием. Обратите внимание на предупреждения и советы по технике безопасности. Держите руководство под рукой, чтобы Вы или другие пользователи могли легко получить к нему доступ.

1.3. Гарантии и ответственность

Пользователь обязан регулярно проводить техническое обслуживание оборудования для обеспечения безопасности эксплуатации и надежности функционирования, а также достаточной защиты безопасности и здоровья пациентов, пользователей и другого персонала.

Работы по техническому обслуживанию оборудования должны выполняться только представителями производителя или дилерами, уполномоченными производителем. В случае повреждения деталей, влияющих на безопасность оборудования, для их замены необходимо использовать оригинальные детали.

Производитель гарантирует соответствие изделия требованиям нормативно-технической документации при условии, что пользователь соблюдает условия транспортировки, хранения и эксплуатации! Гарантийный срок составляет 12 месяцев с даты продажи. Производитель гарантирует отсутствие производственных дефектов.

ВНИМАНИЕ! Данное медицинское изделие должно использоваться в соответствии с инструкцией по эксплуатации. Производитель не несет ответственности за ошибки и повреждения, возникшие в результате ненадлежащего использования.

1.4. Персонал пользователя и место использования установки

Оборудование предназначено для эксплуатации квалифицированными специалистами и применяется для стоматологической диагностики и лечения. Запрещается эксплуатировать установку в местах, где существует опасность взрыва.

ООО ЦИРМИ INFO@CIRMI.RU WWW.GOSZDRAVNADZOR.RU

Примечание: турбинные наконечники, низкоскоростные наконечники, скалеры, полимеризационные лампы и другие устройства, упомянутые в настоящем руководстве, не входят в комплектацию стоматологических установок для комплексного лечения, производимых компанией, и приобретаются клиентами отдельно.

2. ИНФОРМАЦИЯ ОБ ИЗДЕЛИИ

2.1. Обзор конструкции

2.1.1 Кресло пациента с подвеской и корпус в виде панды выполнены с учетом психологии детей и предназначены для детских стоматологических кабинетов. Установка отличается эргономичной рабочей зоной, легкостью в использовании, уходе и обслуживании. Кресло плавно поднимается и опускается. Устойчивая конструкция для надежной поддержки.

2.1.2. Плавный дизайн карта в виде морской волны и ракушки, компактность, плавность движений. Резкие движения ребенка оставляют кресло практически неподвижным. Уникальная, красивая и эстетичная форма оборудования обеспечивает много места для манипуляций врача и упрощает эксплуатацию установки. Встроенный цветной экран настроек, интуитивно понятное и удобное меню. ЖК-дисплей отображает сохраненные параметры настройки. Меню отображает текущие настройки системы: скорость, угол поворота, мощность, давление воздуха и т.д.

2.1.3. Скорость вращения наконечников можно произвольно регулировать в пределах максимального диапазона скорости вращения для конкретных условий; интенсивность подсветки регулируется с помощью индикаторной лампы; слюноотсос имеет функцию автоматической задержки и способен фильтровать твердые вещества. Этот способ не влияет на силу всасывания, что уменьшает проблемы при частой очистке и делает работу удобной, безопасной и гигиеничной.

Маркировка	Значение	Маркировка	Значение
(на заводской табличке)	Внимание! См. сопроводительную документацию		Защита от влаги
(на подогревателях)	Внимание! Высокая температура		Вверх
	Внимание!		Обращаться с осторожностью
	Тип оборудования В	IPX4	Степень защиты ножной педали управления креслом
	Защитное заземление		Переменное напряжение (AC)

2.1.4. Время полоскания рта и время промывки водой можно легко настроить. Применение нагревателя низкого давления для подогрева воды для полоскания до постоянной температуры,

ООО ЦИРМИ INFO@CIRMI.RU WWW.GOSZDRAVNADZOR.RU

регулировка подсветки и динамическая блокировка кресла обеспечивает безопасность оператора.

2.1.5. Кресло пациента работает от мотора с напряжением 24 В постоянного тока (макс. мощность), почти бесшумного, обеспечивающего стабильное движение. В кресле удобно лежать и сидеть. В стандартной конфигурации подлокотник кресла пациента можно повернуть вправо. Пациенты могут удобно садиться и вставать с кресла.

2.1.6. Установка работает посредством безопасного и низковольтного компьютерного управления. Простая и удобная панель управления изготовлена из прочных материалов. Ее легко очищать и дезинфицировать. К внешнему модулю (в виде розового кита) легко подключаются трубки и провода диагностического кабинета.

2.2. Маркировка

Заводская табличка

Заводская табличка стоматологической установки располагается сзади кресла для пациента. Данные, указанные на заводской табличке:

Идентификационная информация (этикетка) с указанием основных параметров изделия.

Установка стоматологическая

Модель: - Серийный №: -
Дата производства: -
Входные параметры: - Потребляемая мощность: -
Режим работы: -
См. инструкцию по применению
«Гуанчжоу Фэндань Медикал Экуипмент Ко.Лтд.»
(Guangzhou Fengdan Medical Equipments Co., Ltd.)
Адрес: д. 286, Цайсинь-Роуд, поселок Ланьхэ, район Наньша, г. Гуанчжоу, провинция Гуаньдун, 511480 КНР
Тел.: + 86 20 840 55 059
Уполномоченный представитель в РФ:
ООО «Стоматорг», 117485 Москва, ул. Профсоюзная 88/20, этаж а1, помещение I, комната 35
Тел.: 8(495) 620-97-34 mail@stomatorg.ru

CE 1639

3. ТЕХНИЧЕСКИЕ ПОКАЗАТЕЛИ

3.1. Классификация

3.1.1. Тип защиты оборудования от поражения электрическим током: КЛАСС I

3.1.2. Степень защиты от поражения электрическим током: рабочая часть типа B, символ

3.1.3. Степень защиты от опасных жидкостей: стандартное оборудование, ножная педаль управления креслом IPX4

3.1.4. **Технические параметры:**

ООО ЦИРМИ INFO@CIRMI.RU WWW.GOSZDRAVNADZOR.RU

Технические характеристики кресла пациента
Несущая способность кресла пациента (вес пациента, нагрузка и принадлежности): 135 кг
Высота над уровнем пола: максимальная и минимальная: 650 мм - 400 мм
Диапазон удлинения подголовника: магнит, фиксированное положение на спинке кресла
Диапазон наклона назад спинки кресла 1560 мм
Угол наклона спинки кресла от линии в горизонтальном положении: 2°-70°
Подлокотники (количество): 2
Габаритные размеры (длина, ширина, высота): 1560 мм * 1100 мм * 1200 мм
Суммарная мощность: 260 ВА
Материал обивки: кожа Highfiber
Цвет
Вес: 150 кг

Технические характеристики светильника светодиодного:
Источник питания: 12 В перем. тока или 24 В перем. тока
Мощность: 15 Вт
Диаметр (источник света): 160*80 мм
Макс. уровень освещенности: 25 000 люкс
Рабочее расстояние: 700 мм
Цветовая температура: 5000К – 5700К
Диаметр освещаемого участка: 80 мм×160мм
Глубина освещения: 8000К ~ 20 000 К
Режимы работы: непрерывный режим
Размеры (длина, ширина, высота): 370 мм * 260 мм * 350 мм
Вес: 1,8 кг

Технические характеристики стула врача и стула ассистента
Расстояние от пола до поверхности стула:
- в крайнем нижнем положении не более 480 мм
- в крайнем верхнем положении не менее 620 мм
Материал обивки: кожа Highfiber
Цвет
Габаритные размеры: высота, длина, ширина: 800-940 мм * 570 мм * 570 мм
Вес: 10 кг

Технические характеристики инструментального модуля врача:
Состав оборудования (количество инструментов, панель управления, негатоскоп и т.д.)
Трехфункциональный пистолет (1 комплект), негатоскоп (1 шт.)
Характеристики негатоскопа (интенсивность освещения): 2000 кд/м2
Способ подачи инструментов (сверху или снизу): снизу
Размеры (длина, ширина, высота): 640 мм * 500 мм * 350 мм
Размер шланга: диаметр 10
Вес: 20 кг

Характеристики плевательницы с инструментальным модулем ассистента
Состав оборудования (количество инструментов, панель управления и т.д.)

ООО ЦИРМИ INFO@CIRMI.RU WWW.GOSZDRAVNADZOR.RU

Слюноотсос/пылесос с сильной тягой (1 шт.), слюноотсос /пылесос со слабой тягой (1 шт.), трехфункциональный пистолет (1 комплект)
Способ подачи инструментов (сверху или снизу): снизу
Размеры шланга: шланг слюноотсоса/пылесоса с сильной тягой (диаметр 17,8 мм), шланг слюноотсоса/пылесоса со слабой тягой (диаметр 11 мм)
Размеры: (длина, ширина, высота): 300 мм * 180 мм * 130 мм

3.5. Условия транспортировки и хранения

3.5.1. Диапазон температуры окружающей среды: -40 °C ~ + 55 °C

3.5.2. Диапазон относительной влажности: ≤80 %

3.5.3. Диапазон атмосферного давления: 500 гПа - 1060 гПа

3.5.4 При транспортировке и хранении следует обращать внимание на знаки «Вверх» и «Беречь от влаги».

Условия эксплуатации

Условия окружающей среды

Диапазон температуры окружающей среды: +10 °C ~ +40 °C

Диапазон относительной влажности: 30 % ~ 75 %

Диапазон атмосферного давления: 700 гПа ~ 1060 гПа

Источник питания: 220 В ~ 50 Гц

Источник воды: давление воды 0,2 МПа ~ 0,4 МПа, рекомендуемая жесткость воды ≤60 мг/л

Источник воздуха: давление воздуха 0,55 МПа (давление в нижнем блоке)

Давление внешнего источника воздуха: 0,6 МПа ~ 0,8 МПа, воздух не содержит воды или масла.

Мощность: не боле 600 ВА (включая кресло пациента)

3.6. Основные технические показатели

3.6.1. Общий ток утечки на землю: ≤0,5 мА

3.6.2. Сопротивление изоляции: ≥2 МОм

3.6.3. Тип и номинальная мощность предохранителя:

F1, F2, F3, F4, F5, F6: 250 В перем. тока F6.3 AL (φ5x20)

3.6.4. Подсветка: 12 В ~24 В перем. тока, 23 ВА

Освещенность: до 25 000 люкс, плавное затемнение

3.6.5. Подогреватель для промывочной воды постоянной температуры: 24 В перем. тока, 60 Вт

Температура: 40 °C ± 5 °C
Первичная защита: 45 °C; вторичная защита: 70 °C

3.6.6. Грузоподъемность детского кресла: 1000 Н

ООО ЦИРМИ INFO@CIRMI.RU WWW.GOSZDRAVNADZOR.RU

3.6.7. Высота подъема детского кресла: 280 мм ~ 580 мм

3.6.8. Угол наклона спинки и горизонтальный уровень: 2° ~ 70°

3.6.9. Телескопическая регулировка подголовника: 150 мм

3.6.10. Негатоскоп

Размер негатоскопа: 30 см × 20 см (совместимый размер снимка: 25 см × 15 см). Яркость экрана >2000 кд/м2, однородность >0,7, стабильность ≤2 %, коэффициент рассеяния >0,9, цветовая температура источника света >6500K. Номинальная мощность 10 Вт, рабочее напряжение: 10 В. Окружающее освещение в кабинете не должно превышать 100 люкс.

3.7. Средство управления устройством: регулятор подачи воздуха с ножным управлением

3.8. Слюноотсос с сильной тягой: отрицательное давление воздуха

3.8.1. При давлении 550 кПа уровень вакуума может достигать 27 кПа

3.8.2. При давлении 550 кПа скорость нагнетания должна быть не менее 1 л/мин

3.9. Слюноотсос (со слабой тягой): отрицательное давление воды

3.9.1. При давлении воды 10 кПа уровень вакуума может достигать 200 кПа.

3.9.2. При давлении 200 кПа скорость нагнетания должна быть не менее 400 мл/мин

3.10. Нагрузка на установку:

3.10.1. Максимальная грузоподъемность детского кресла составляет 135 кг.

3.10.2. Колеса карта рассчитаны на максимальный вес нагрузки 5 кг (с равномерным распределением).

3.11. Период использования изделия: дата производства указана на этикетке изделия, срок службы составляет 5 лет.

4. УСТАНОВКА СТОМАТОЛОГИЧЕСКАЯ

4.1. Описание конструкции

4.1.1. Установка представляет собой комбинированную напольную конструкцию (см. рис. 1). Информацию о пользовании креслом пациента см. в инструкции по эксплуатации установки (рис. 4). Кнопки (рис. 2 и 3), расположенные на панели управления модуля ассистента и на панели управления модуля врача, управляют соответствующими действиями стоматологической установки и движением кресла пациента.

4.1.2. Подача питания, воздуха и воды в установку (включая кресло пациента) осуществляются с внешнего модуля в виде кита.

ООО ЦИРМИ INFO@CIRMI.RU WWW.GOSZDRAVNADZOR.RU

4.1.3. Подача воды для полоскания рта и промывания контролируется электромагнитным клапаном; нагреватель воды для ополаскивателя для рта постоянной температуры работает от сети напряжением 24 В, которое является безопасным и надежным. Переключатель установлен на панели управления модуля врача. Им легко пользоваться, чтобы в любое время включить подачу теплой воды для полоскания рта. Предусмотрен трехфункциональный пистолет (спрей, теплая вода, пар).

4.1.4. На задней панели корпуса панды находится главный выключатель. Нажмите кнопку для управления источником питания, источником подачи воздуха и воды в оборудование.

4.1.5. Переключатели управления внутри ножной педали управления и панели управления совместно контролируют работу турбинных и низкоскоростных наконечников, а также работу скалера.

4.1.6. Кнопки на панели управления модуля ассистента и панели управления модуля врача (см. рис. 2 и 3) управляют соответствующими действиями установки и кресла пациента. Мощность слюноотсоса/пылесоса (сильная или слабая тяга) регулируется электромагнитным клапаном в гидроблоке, а также переключателями на панели управления модуля ассистента.

4.1.7. Внутри корпуса панды находится бутылка для чистой воды. Использование чистой воды для очистки наконечников позволяет продлить их срок службы. Способ сборки и разборки является безопасным и удобным, а также отвечает потребностям современных стоматологических клиник. Простое переключение для подачи водопроводной и чистой воды.

4.1.8. Панель управления модуля ассистента является поворотной. Панель оснащена механизмом защиты и пультом управления для промывки плевательницы, системы полоскания рта и управления подсветкой для удобства ассистента.

4.1.9. Кнопка плавного затемнения подсветки на головке сенсорного светодиодного светильника позволяет регулировать интенсивность света. Способ регулировки подсветки: поднесите руку на 5-8 см к сенсорной головке включенного светодиодного светильника на 5-8 см и удерживайте в течение 3-х секунд. Произойдет автоматическое затухание лампы. При достижении максимальной и минимальной яркости раздается звуковой сигнал. Автоматическое затухание прекращается, когда врач убирает руку от головки сенсорного светильника.

4.1.10. Фильтры в системе подачи воды: предусмотрена фильтрация промывочной воды, воды для полоскания рта, воды для трехфункционального пистолета на панели управления модуля ассистента, а также для наконечников и держателя для инструментов. Для наконечников и держателя для инструментов можно также использовать бутылку с чистой водой, установленную снаружи гидроблока. Это продлевает срок службы наконечников и инструментов.

4.1.11. Диаметр сливной трубки слюноотсосов с сильной и слабой тягой должен составлять 16 мм,

ООО ЦИРМИ INFO@CIRMI.RU WWW.GOSZDRAVNADZOR.RU

а максимальный объем сточных вод должен быть 5 л/мин;

Минимальный угол отвода сточных вод составляет 90°.

4.1.12. Шланги слюноотсосов с сильной тягой (диаметр 17,8 мм) и слабой тягой (диаметр 11 мм) должны соответствовать штуцерам систем сильного (диаметр 17 мм) и слабого всасывания (диаметр 10,5 мм). Усилие, приложенное для вставки и удаления трубок из штуцеров в корпусе, должно соответствовать стандарту МЭК 62366.

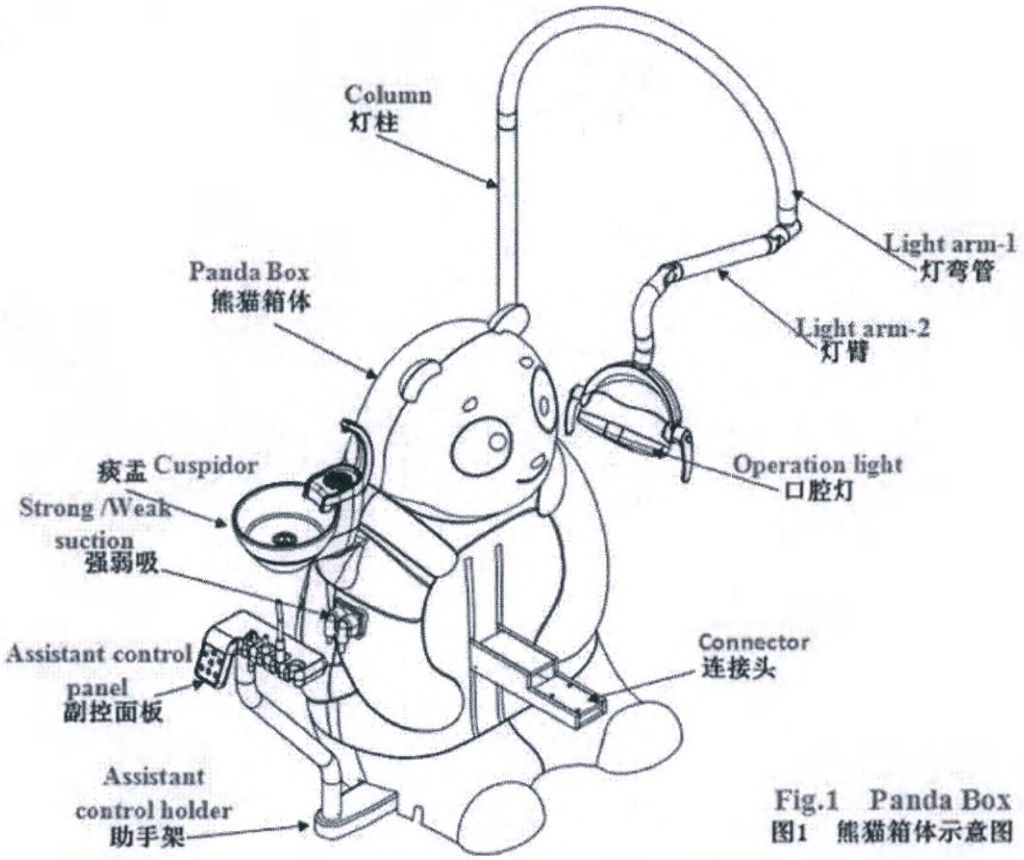

Fig.1 Panda Box
图1 熊猫箱体示意图

Column	Колонна
Panda Box	Корпус в виде панды
Cuspidor	Плевательница
Strong/Weak suction	Слюноотсос с сильной/слабой тягой
Assistant control panel	Панель управления модуля ассистента
Assistant control holder	Держатель для инструментов модуля ассистента
Light arm-1	Кронштейн светильника-1
Light arm-2	Кронштейн светильника-2
Operation light	Светильник светодиодный
Connector	Соединитель
Fig. 1 Panda Box	Рис. 1. Корпус в виде панды

ООО ЦИРМИ INFO@CIRMI.RU WWW.GOSZDRAVNADZOR.RU

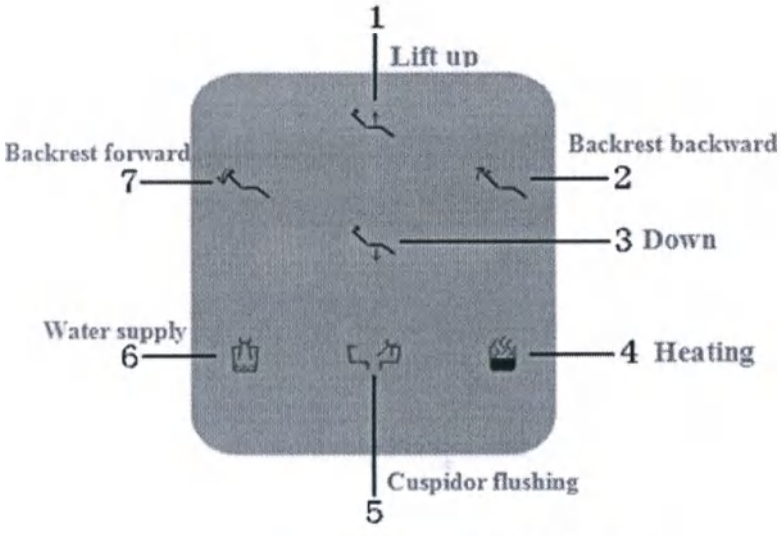

图2 副控面板 Fig.2 Assistant control panel

Lift up	Подъем кресла пациента
Backrest forward	Наклон спинки кресла вперед
Water supply	Подача воды
Backrest backward	Опускание спинки кресла
Down	Опускание кресла пациента
Heating	Подогрев
Cuspidor flushing	Промывка плевательницы
Fig. 2 Assistant control panel	Рис. 2. Панель управления модуля ассистента

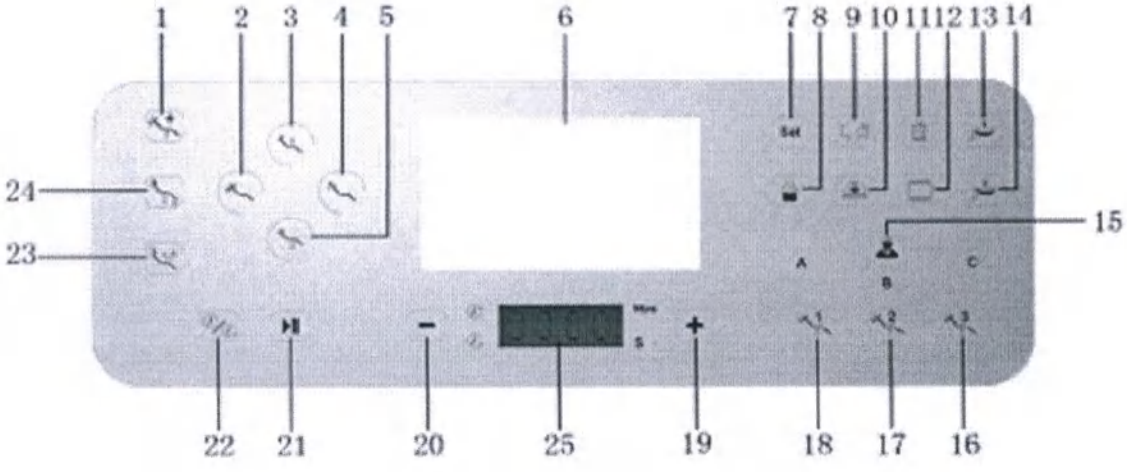

Рис. 3. Панель управления модуля врача

1. Аварийное положение 2. Наклон спинки кресла вперед 3. Подъем кресла пациента
4. Опускание спинки кресла 5. Опускание кресла пациента 6. ЖК-экран 7. Кнопка настроек
8. Подогрев 9. Промывка плевательницы 10. Кнопка включения светодиодного светильника
11. Подача воды 12. Негатоскоп 13. Подъем держателя для инструментов
14. Опускание держателя для инструментов 15. Три параметра настроек, выбранных врачом

ООО ЦИРМИ INFO@CIRMI.RU WWW.GOSZDRAVNADZOR.RU

16. Врач-3 17. Врач-2 18. Врач-1 19. 19. Кнопка выбора "+" 20. Кнопка выбора "-" 21. Кнопка Пуск/Ввод 22. Время/давление воздуха 23. Положение плевательницы 24. Нулевое положение 25. Индикатор дисплея

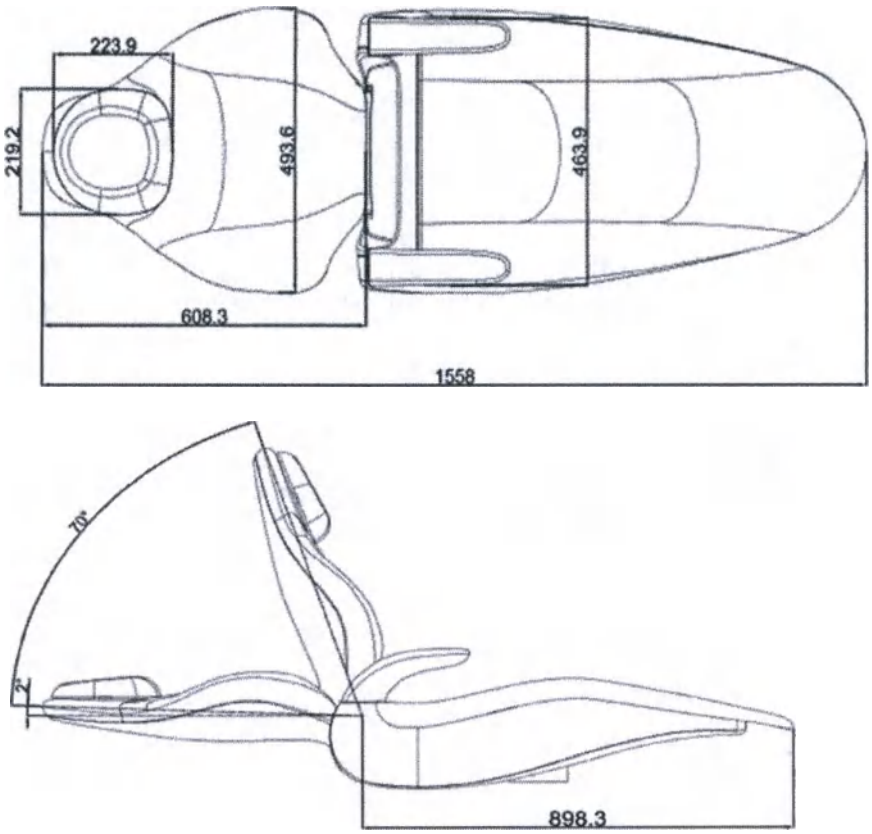

Рис. 4. Размеры кресла пациента

ООО ЦИРМИ INFO@CIRMI.RU WWW.GOSZDRAVNADZOR.RU

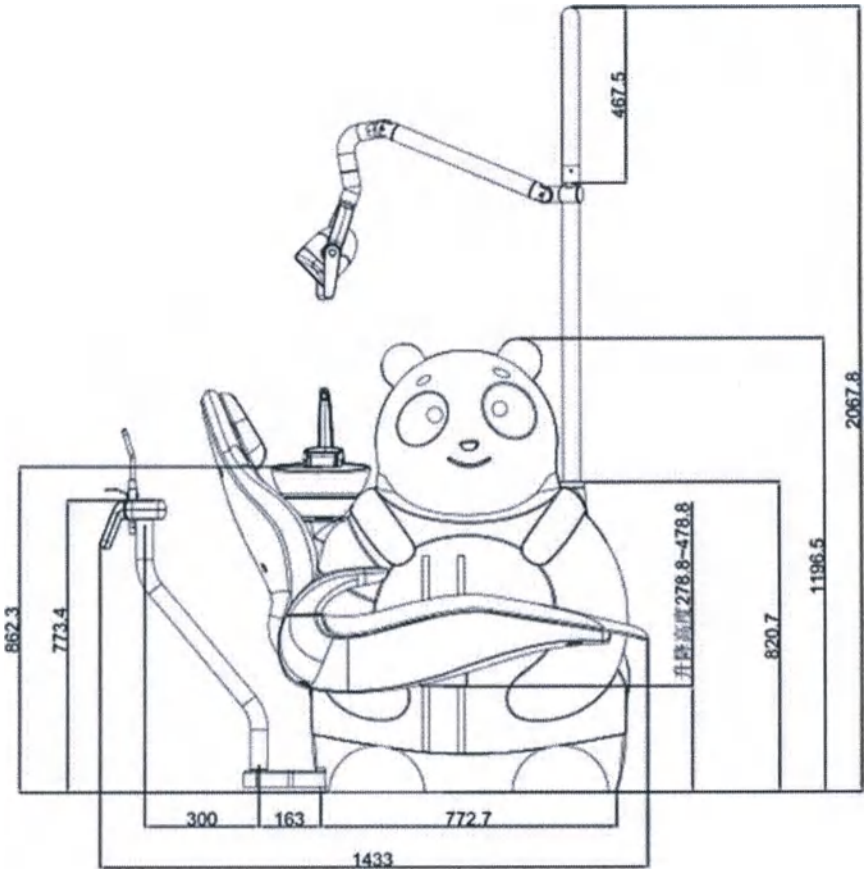

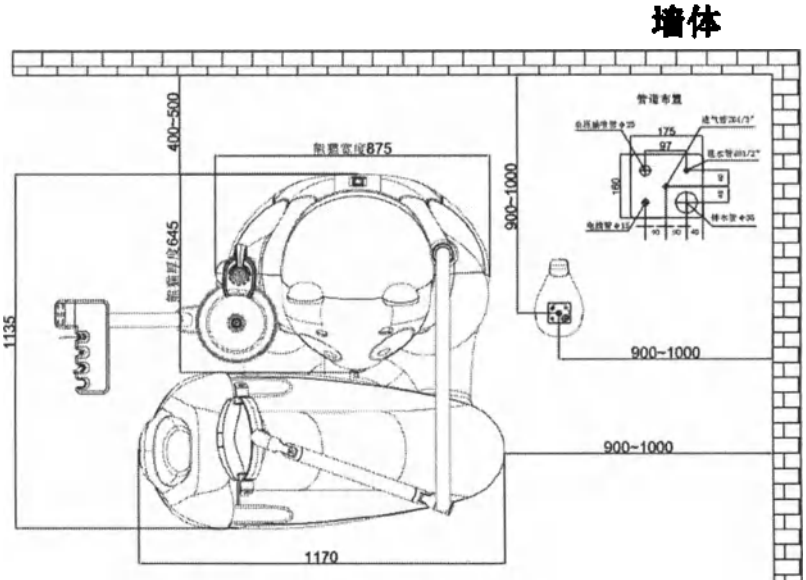

图5 熊猫箱体安装示意图

Рис. 5. Монтаж стоматологической установки с корпусом в форме панды

墙体 - стена

熊猫厚度 - объем по ширине

ООО ЦИРМИ INFO@CIRMI.RU WWW.GOSZDRAVNADZOR.RU

熊猫宽度-ширина панды
管道布置- размещение трубопровода
进气管- всасывающий патрубок для воздуха
负压抽吸管 – откачивающий трубопровод с отрицательным давлением
进水管 – впускной патрубок для воды
排水管 - водоотводная трубка
电缆管- кабельный канал
升降高度 Высота подъема и опускания

4.2. Инструкция по монтажу

4.2.1. Извлеките установку из транспортировочного ящика и установите в необходимое положение в соответствии с инструкцией по эксплуатации стоматологической установки. Соответствующие внешние размеры см. на изображении стоматологической установки и кресла пациента (рис. 4, рис. 5).

4.2.2. Перед монтажом необходимо предусмотреть место расположения системы подачи газа, воды, отвода газа и электрические розетки. Подключите установку к штуцеру подачи воздуха, штуцеру подачи воды (трубка 1/2" для подачи воды и воздуха), а другой конец соедините с синей и белой водопроводной трубкой внутри спирального шланга. Убедитесь в отсутствии утечек из соединений.

4.2.3. Подсоедините сливную трубку из спирального шланга к сливному штуцеру и вставьте выход сливного штуцера в сливную трубку (диаметр сливной трубки 1/2"). После установки откройте верхний клапан подачи воды и верхний клапан подачи газа во встроенном гидроблоке (при поставке с завода клапан находится в открытом положении). Соответствующие размеры приведены на чертеже в продольной проекции.

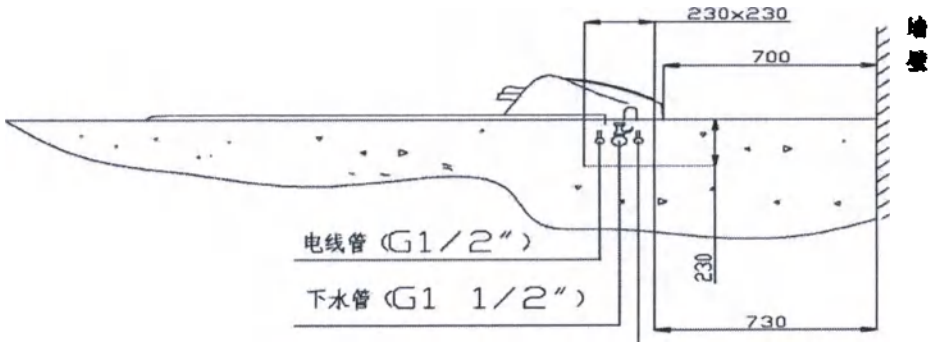

墙壁-стена
电线管- канал для электропровода
下水管- сливная труба

Рис. 6. Трубопровод в продольной проекции

ООО ЦИРМИ INFO@CIRMI.RU WWW.GOSZDRAVNADZOR.RU

4.2.4. Установка плевательницы: выньте основание плевательницы и трубку подачи воды из коробки с принадлежностями и соберите их по инструкции. Установите плевательницу непосредственно на ее основание. Снимите плевательницу и установите штуцеры правильно.

4.2.5. Установка кронштейна светильника и подсветки: вставьте колонну светильника (включая декоративное кольцо и установочный винт) в специальное отверстие для кронштейна. Провод внутри кронштейна светильника соединяется с модулем через колонну светильника. Установите кронштейн светильника и подсветку (включая декоративное кольцо) на колонну светильника.

4.2.6. Панорамные светильники (дополнительные принадлежности): установите опору панорамного светильника на корпус подкатного карта.

4.2.7. Установите различные инструменты на держатель для инструментов на и модуль ассистента.

4.2.8. Установите штуцеры слюноотсосов систем сильной и слабой тяги, соответственно.

4.2.9. Установите трехфункциональный пистолет.

4.2.10. Установите наконечники согласно инструкции по установке наконечников.

4.2.11. Подключите источник питания, источник подачи воды и источник подачи газа. Манометрическое давление в корпусе должно быть стабильным на уровне 0,55 МПа.

Примечание: больница или клиника, в которой используется стоматологическая установка, должна быть оборудована или подключена к блоку отделения амальгамы в системе дренажа стоматологических отходов.

4.3. Инструкция по применению

Подключите оборудование к источнику питания, подачи газа и воды и откройте главный выключатель на задней панели корпуса панды (сначала откройте, а затем закройте). Теперь оборудование готово к работе. Установите кресло пациента в нужное положение в соответствии с инструкцией, поверните кронштейн для установки светильника. Поверните или опустите светодиодный светильник так, чтобы он оставался в рабочем положении.

4.3.1. Интерфейс дисплея и инструкции по настройке

Принципиальная схема основного интерфейса и настройка интерфейса панели управления и дисплея

ООО ЦИРМИ INFO@CIRMI.RU WWW.GOSZDRAVNADZOR.RU

Рис. 7. Панель управления

Lift up	Подъем кресла пациента
Emergency position	Аварийное положение
Backrest forward	Наклон спинки кресла вперед
Backrest backward	Опускание спинки кресла
Zero position	Нулевое положение
Down	Опускание кресла пациента
Spitting position	Положение кресла для пользования плевательницей
Timing\air pressure switching	Переключение времени / давления воздуха
ON/OFF	ВКЛ/ВЫКЛ
display indicator	индикатор дисплея
Cuspidor flushing	Промывка плевательницы
Water supply	Подача воды
Movable tray up	Подъем держателя для инструментов
Heating	Подогрев
X-ray film viewer	Негатоскоп
Operating light	Светильник светодиодный
Movable tray down	Опускание держателя для инструментов
Three doctors memory selected	Три параметра настроек в памяти, выбранных врачом
Chair position memory 1	Положение кресла пациента в памяти 1

ООО ЦИРМИ INFO@CIRMI.RU WWW.GOSZDRAVNADZOR.RU

Рис. 8. Интерфейс экрана панели управления модуля врача

Рис. 9. Интерфейс экрана настроек

供水时间设置 настройка времени наполнения стакана для полоскания
冲淤时间设置 настройка времени промывки плевательницы
记忆位设置 настройка сохранения в памяти положения кресла
极限位设置 настройка предельного положения
语言设置 настройка языка
恢复出厂设置 сбросить до заводских настроек
返回 возврат / назад
确认 для подтверждения
请按 нажмите

RETURN	НАЗАД
Press to Continue	Нажмите, чтобы продолжить

ООО ЦИРМИ INFO@CIRMI.RU WWW.GOSZDRAVNADZOR.RU

4.3.2. Описание функций панели управления модуля врача

Существуют два способа отображения на экране панели управления. Белая пиктограмма означает, что в настоящий момент система не активна. Синяя пиктограмма означает, что в настоящий момент система активна. Режим отображения на экране дисплея аналогичен. Синяя пиктограмма означает, что в настоящий момент система не активна, оранжевая пиктограмма – что система активна.

4.3.2.1. Кнопка подъема кресла

Нажмите и удерживайте кнопку ↑. Кресло пациента начнет подниматься, как указано стрелкой, и на экране дисплея появится значок . Когда кресло пациента достигнет нужного положения, отпустите кнопку, и кресло немедленно остановится, а значок исчезнет (если продолжать нажимать кнопку ↑, кресло пациента автоматически остановится, как только достигнет предельного положения).

4.3.2.2. Кнопка опускания кресла

Нажмите и удерживайте кнопку ↓. Кресло пациента начнет опускаться, как указано стрелкой, и на экране дисплея появится значок . Когда кресло достигнет нужного положения, отпустите кнопку, и кресло немедленно остановится, а надпись исчезнет (если продолжать нажимать кнопку ↓, кресло пациента автоматически остановится, как только достигнет предельного положения).

4.3.2.3. Кнопка подъема спинки кресла

Нажмите и удерживайте кнопку ↗. Спинка кресла начнет подниматься, как указано стрелкой, и на экране дисплея появится значок . При достижении требуемого положения отпустите кнопку, и спинка кресла немедленно остановится, а надпись исчезнет (если продолжать нажимать кнопку ↗, спинка кресла автоматически остановится, когда достигнет предельного положения).

4.3.2.4. Кнопка опускания спинки кресла

Нажмите и удерживайте кнопку ↓. Спинка кресла начнет опускаться, как указано стрелкой, и на экране дисплея появится значок . При достижении требуемого положения отпустите кнопку, и спинка кресла немедленно остановится, а надпись исчезнет (если продолжать нажимать кнопку ↓, спинка кресла автоматически остановится, когда достигнет предельного положения).

См. схематичное отображение функций на рис. 10.

ООО ЦИРМИ INFO@CIRMI.RU WWW.GOSZDRAVNADZOR.RU

Рис. 10. Регулировка положения кресла пациента

4.3.2.5. Кнопка подачи воды

При нажатии на эту кнопку начинается подача воды. Пиктограмма подачи воды на пульте управления становится синей. Оранжевая пиктограмма на экране отображается до момента автоматического истечения заданного времени. После этого она меняет цвет на исходный. При нажатии этой кнопки в процессе подачи воды поток воды прекращается.

Настройка времени подачи воды: нажмите и удерживайте кнопку Set НАСТРОЙКА в течение 4-5 секунд. Подождите, пока основной интерфейс переключится на интерфейс настройки. Нажмите «+», «-» для перехода к следующему/предыдущему шагу. Выберите 供水时间设置 Настройка времени подачи воды. Нажмите кнопку Пуск/Пауза, чтобы войти в интерфейс настройки времени подачи воды, удерживайте нажатой кнопку Пуск/Пауза. Время на экране продолжит увеличиваться (максимальное время – 34 секунды). После установки нужного времени отпустите кнопку. Нажмите кнопку «+», чтобы перейти к следующему шагу. Далее нажмите кнопку Пуск/Пауза, чтобы выйти из текущего интерфейса и вернуться к основному интерфейсу настройки 返回 RETURN.

Настройте интерфейс для подачи воды, как показано на рис. 11

RETURN	НАЗАД
Press to Continue	Нажмите, чтобы продолжить

ООО ЦИРМИ INFO@CIRMI.RU WWW.GOSZDRAVNADZOR.RU

Рис 11. Настройки времени наполнения стакана для полоскания рта

4.3.2.6. Кнопка промывки и прочистки плевательницы

Нажмите эту кнопку, чтобы начать промывку. Пиктограмма промывки на панели управления становится синей. По истечении заданного времени промывки оранжевая пиктограмма на дисплее автоматически получает исходный цвет; чтобы остановить промывку, во время промывки повторно нажмите эту кнопку.

Предварительная установка заданного времени промывки воды: нажмите и удерживайте кнопку Set НАСТРОЙКА в течение 4-5 секунд. Отпустите кнопку, когда основной интерфейс переключится на интерфейс настройки. Нажмите «+», «-», чтобы выбрать следующий или предыдущий шаг. Нажмите кнопку Пуск или Пауза, чтобы войти в интерфейс настройки времени промывки. Имеются четыре режима времени. Нажимайте кнопку «+», «-», чтобы перейти к следующему или предыдущему шагу. При выборе пиктограмма будет мигать. Выберите нужное время и нажмите кнопку Пуск или Пауза, чтобы определить статическое отображение пиктограммы после выбора. Режим настройки выглядит следующим образом:

Убедитесь, что выбрана цифра «30 секунд» и раздался звуковой сигнал.

Подтвердите «1 мин», раздаются два звуковых сигнала.

Подтвердите «3 мин», раздаются три звуковых сигнала.

Нажмите кнопку , раздаются четыре звуковых сигнала.

Установите интерфейс промывки и прочистки, как показано на рис.12.

Рис 12. Настройка промывки плевательницы

30s	30 с
1 min	1 мин
3 min	3 мин
RETURN	НАЗАД
Press to Continue	Нажмите, чтобы продолжить

ООО ЦИРМИ INFO@CIRMI.RU WWW.GOSZDRAVNADZOR.RU

4.3.2.7. Кнопка подогрева

При нажатии на эту кнопку начинается подогрев воды. Пиктограмма нагрева на панели управления становится синей. Оранжевый цвет пиктограммы на дисплее указывает на процесс нагрева. При достижении заданной температуры подогреватель прекращает нагрев и цвет пиктограммы становится прежним. Если во время этого процесса снова нажать кнопку, нагрев прекращается.

4.3.2.8. Кнопка негатоскопа

Нажмите эту кнопку, чтобы включить негатоскоп. Пиктограмма негатоскопа на панели управления становится синей. Пиктограмма на дисплее становится оранжевой. Чтобы выключить негатоскоп, снова нажмите эту кнопку на панели управления. Негатоскоп выключается, а оранжевая пиктограмма приобретает исходный цвет.

4.3.2.9. Кнопка лампы подсветки

Нажмите кнопку, чтобы включить лампу подсветки. Пиктограмма подсветки на панели управления становится синей. Пиктограмма на дисплее становится оранжевой. Чтобы выключить подсветку, снова нажмите эту кнопку на панели управления. Подсветка выключается, а оранжевая пиктограмма приобретает исходный цвет.

4.3.2.10. Кнопка аварийного положения

Во время работы нажмите кнопку. Кресло пациента поднимется в самое высокое положение, спинка кресла откинется до упора назад. Снова нажмите кнопку во время работы. Кресло пациента прекратит движение. Нажмите любую кнопку с указанием направления, и кресло пациента немедленно останавливается.

4.3.2.11. Кнопка перехода в нулевое положение

При нажатии этой кнопки до или после процедуры кресло пациента сразу же переходит в исходное положение. Подсветка и светодиодный светильник автоматически выключаются; кресло опускается в самое низкое положение, а спинка поднимается максимально высоко, чтобы пациенту было удобно встать с кресла. Это действие можно остановить, нажав любую кнопку с указанием направления.

4.3.2.12. Кнопка положения плевательницы

Во время лечения пациента нажмите кнопку. Спинка кресла наклоняется вперед до упора, подсветка выключается, включается промывка, а кнопки положения плевательницы и промывки отображаются на панели управления синим цветом. Пиктограммы и загораются оранжевым цветом. Снова нажмите кнопку после завершения промывки. Спинка кресла пациента откидывается назад в рабочее положение, включается подсветка, промывка выключается. Синяя кнопка на панели управления становится оранжевой. Нажмите любую кнопку со стрелкой, чтобы немедленно прекратить действие.

4.3.2.13. Параметры настроек, установленные врачом: A, B и C

Нажмите эту кнопку, чтобы выбрать набор параметров A, B или C, и вернуться обратно. Выберите индикаторы A, B и C на панели управления. На дисплее загорится соответствующий

ООО ЦИРМИ INFO@CIRMI.RU WWW.GOSZDRAVNADZOR.RU

индикатор .

4.3.2.14. Три сохраненных в памяти положения кресла и

Нажмите эту кнопку, чтобы ввести в память три различных набора параметров. В процессе сохранения в памяти на экране дисплея будут отображаться символы , и , а также символы ↑↓↗↓, соответствующие режиму работы кресла пациента.

4.3.2.15. Положительное время/обратный отсчет

Положительное время: при нажатии этой кнопки на экране дисплея отображается интерфейс секундомера и время 0:00. Нажмите кнопку Пуск/Пауза, чтобы запустить отсчет времени. Снова нажмите, чтобы остановить текущее время. Еще одно нажатие сбросит время до 0:00. Максимальное значение 59:59.

Обратный отсчет: нажмите кнопку «Положительное время/Обратный отсчет». На экране отображается интерфейс настройки обратного отсчета и установленное время с максимальным значением 59:59. Нажмите кнопку Пуск/Пауза, чтобы начать отсчет времени. Снова нажмите кнопку Пуск/Пауза, чтобы остановить текущее время. Повторное нажатие кнопки сбросит время до заданного. Остановите текущее время, нажмите кнопку «+». Цифры, указывающие секунды, начнут мигать. Это означает, что можно установить текущее количество секунд. Затем нажимайте кнопки «+» и «-», чтобы увеличить или уменьшить количество секунд. Для настройки минут нажмите кнопку «Положительное время/Обратный отсчет». Цифры, указывающие минуты, начнут мигать. Это означает, что можно установить текущее количество минут. Затем нажимайте кнопки «+» и «-», чтобы увеличить или уменьшить минут. Настройка завершена, когда время обратного отсчета достигнет 0:00, раздается длинный звуковой сигнал. Для прерывания нажмите кнопки «+», «-», Пуск/Пауза, Положительное время/Обратный отсчет. Перед установкой минут или секунд необходимо остановить текущее время.

Режим давления воздуха: когда модуль чувствительной прижимной пластины испытывает определенное давление, дисплей автоматически переходит в режим работы наконечника, и значение в МПа будет меняться вместе с давлением воздуха.

Интерфейс настройки секундомера/обратного отсчета времени см. на рис. 13 и 14

На рис. 15 показан интерфейс работы наконечника.

ООО ЦИРМИ INFO@CIRMI.RU WWW.GOSZDRAVNADZOR.RU

Рис. 13. Настройка положительного времени

Рис. 14. Настройка обратного отсчета времени

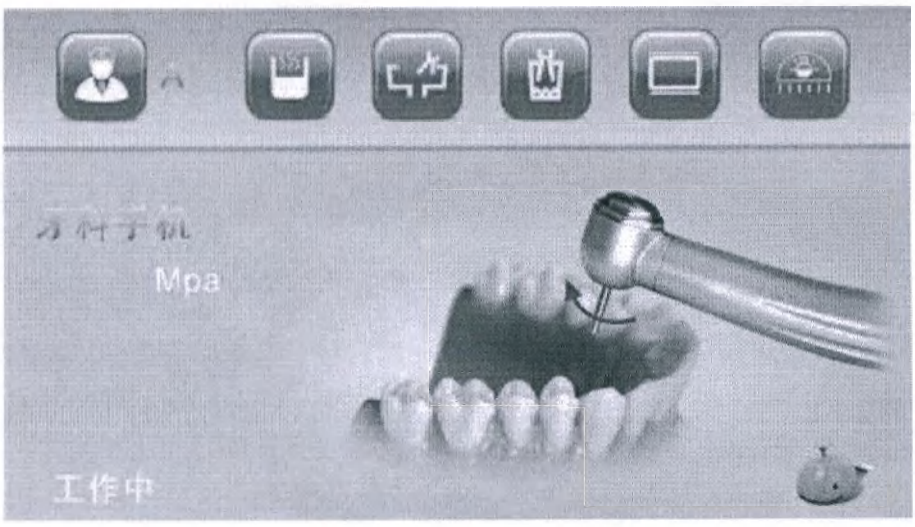

Рис. 15. Режим работы наконечника

4.3.2.16. Кнопка Пуск/Пауза

Эта кнопка работает только в интерфейсе секундомера/обратного отсчета и субинтерфейсах настроек, и отсутствует в основном интерфейсе. В режиме положительного времени/обратного отсчета отображается функция Пуск/Пауза и Нулевое положение; в интерфейсе и субинтерфейсе настройки отображается кнопка OK.

4.3.2.17. Кнопки выбора функций «+» и «-»

Нажатие на эти кнопки позволяет перейти к следующему шагу или предыдущему шагу. Удерживая эти кнопки, можно ускорить увеличение и уменьшение значений. В режиме обратного отсчета кнопка «+» также используется для установки количества секунд; кнопки «+» и «-» не работают в режиме положительного отсчета.

4.3.2.18. Кнопки настройки

①. Настройка подачи воды и объема подачи

Нажмите и удерживайте кнопку Set Настройка. Отпустите, когда дисплей переключится в на интерфейс настройки.

Нажимайте кнопки «+» и «-» для выбора функций. Нажмите Пуск/Пауза для входа в интерфейс настройки времени подачи воды после проверки настройки «Время подачи воды». Количество секунд на дисплее будет увеличиваться, если удерживать кнопку Пуск/Пауза. При достижении необходимого времени нажмите «+», выберите Пуск или Пауза и нажмите выбранную кнопку, чтобы задать необходимое время. Затем система выходит из интерфейса настройки времени подачи воды и возвращается в предыдущее меню RETURN. При настройке времени подачи воды можно проверить уровень воды в бутылке. Чтобы прекратить подачу воды, отпустите кнопку.

ООО ЦИРМИ INFO@CIRMI.RU WWW.GOSZDRAVNADZOR.RU

Снова нажмите кнопку «Настройка». Индикатор погаснет, дисплей вернется к основному интерфейсу. Новые настройки сохраняются в памяти компьютера. Впоследствии просто нажмите кнопку подачи воды, и бутылка автоматически заполнится до заданного уровня. (Отрегулируйте объем воды в соответствии с описанными шагами в случае внезапного и значительного изменения давления воды или использования емкости другого размера).

Эта настройка сохраняется после выключения питания.

②. Установка времени промывки

Нажмите и удерживайте кнопку Set Настройка. Отпустите, когда дисплей переключится в на интерфейс настройки.

Нажимайте кнопки «+» и «-» для выбора нужной функции. Выберите время промывки и нажмите кнопу Пуск или Пауза, чтобы войти в интерфейс настройки времени промывки. Возможны следующие варианты настроек:

Выберите «30 секунд», нажмите кнопку Пуск/Пауза; раздается звуковой сигнал.

Выберите «1 мин» нажмите Пуск/Пауза; раздаются два звуковых сигнала.

Выберите «3 мин», нажмите Пуск/Пауза; раздаются три звуковых сигнала.

Выберите «Открыть», нажмите Пуск/Пауза; раздаются четыре звуковых сигнала.

После завершения настройки нажмите «+», «-» и выберите RETURN. Затем нажмите кнопку Пуск/Пауза, чтобы определить кнопку, и вернитесь к интерфейсу настройки. Чтобы выйти из режима настройки, нажмите кнопку настройки Set или кнопки «+», «-». Выберите RETURN и нажмите кнопку Пуск/Пауза. Индикаторы погаснут, дисплей вернется к основному интерфейсу, указывая, что время промывки сохранено.

Эта настройка сохраняется после выключения питания.

Настройка наборов параметров

A + (1, 2, 3) – тройной набор параметров

B + (1, 2, 3) – тройной набор параметров

C + (1, 2, 3) – тройной набор параметров

Нажмите и удерживайте кнопку Set Настройка. Отпустите, когда дисплей переключится в на интерфейс настройки.

Для выбора функций нажмите кнопку «+» или «-». Выберите A, чтобы установить набор параметров, и нажмите Пуск/Пауза, чтобы войти в интерфейс настройки набора параметров. Высоту кресла пациента можно регулировать нажатием кнопок ↑, ↓, ↗ и ↓. Пример: нажмите кнопку Пуск/Пауза, чтобы переключить набор параметров, сохраненный врачом. Кнопка «Показать» на экране покажет положение A. Нажимайте кнопки «+» или «-», чтобы выбрать «Сохраненное положение 1». Пиктограммы на экране начнут мигать. Удерживая нажатыми кнопки ↑ Вверх и ↓ Назад, нажмите кнопку Пуск/Пауза для подтверждения. Пиктограммы на экране отображаются статически, указывая, что настройки сохранены. Другие наборы параметров настраиваются аналогично. После настройки можно нажать кнопку Set НАСТРОЙКА, или нажать «+», «-». Выберите RETURN и нажмите Пуск/Пауза для выхода.

ООО ЦИРМИ INFO@CIRMI.RU WWW.GOSZDRAVNADZOR.RU

Эта настройка сохраняется после выключения питания.

На рис. 16 показан интерфейс настройки наборов параметров и их сохранения в памяти

Рис. 16. Интерфейс настройки сохранения в памяти

RETURN	НАЗАД
Press to Continue	Нажмите, чтобы продолжить

4. Ручная настройка самого низкого и самого высокого положения кресла пациента

Нажмите и удерживайте кнопку Set Настройка. Отпустите, когда дисплей переключится в на интерфейс настройки.

Нажимайте кнопки «+» и «-», чтобы выбрать нужную функцию. Выберите «Ограничение положения» и нажмите кнопку Пуск/Пауза, чтобы войти в интерфейс предельных настроек. Соответствующий индикатор начинает мигать, раздается длинный звуковой сигнал. Дисплей переходит в интерфейс настройки.

Для настройки самого высокого положения кресла нажмите кнопку Вверх ↑. Затем нажмите «+» и «-». Выберите кнопку . После этого нажмите Пуск/Пауза, чтобы определить кнопку пуска или остановки. Другие способы настройки самого высокого и самого низкого положения кресла аналогичны описанным выше.

Эта настройка сохраняется после выключения питания.

На рис. 17 показан интерфейс настройки самого высокого и самого низкого положения кресла.

ООО ЦИРМИ INFO@CIRMI.RU WWW.GOSZDRAVNADZOR.RU

靠背最前 максимальный наклон спинки кресла вперед

靠背最后 максимальное опускание спинки кресла назад

坐垫最高 максимальный подъем кресла пациента

坐垫最低 минимальный подъем кресла пациента

Рис. 17. Интерфейс настройки самого высокого и самого низкого положения кресла

RETURN	НАЗАД
Press to Continue	Нажмите, чтобы продолжить

⑤. Настройка языка

Нажмите и удерживайте кнопку Set Настройка. Отпустите, когда дисплей переключится на интерфейс настройки.

Нажимайте кнопки «+» и «-», чтобы выбрать нужную функцию. Выберите пункт Настройка языка и нажмите кнопку Пуск/Пауза, чтобы войти в интерфейс настройки языка. Два языка на выбор: 中文 китайский и English английский.

На рис. 18 показан интерфейс настройки языка.

中文 китайский язык

Рис. 18. Интерфейс настройки языка

English	Английский
RETURN	НАЗАД
Press to Continue	Нажмите, чтобы продолжить

⑥. Сброс до заводских настроек

Нажмите и удерживайте кнопку Set Настройка. Отпустите, когда дисплей переключится на интерфейс настройки.

Нажимайте кнопки «+» и «-», чтобы выбрать нужную функцию. Выберите , чтобы восстановить заводские настройки. Нажмите кнопку Пуск/Пауза, чтобы войти в интерфейс сброса до заводских настроек. Нажмите Пуск/Пауза, чтобы начать/приостановить работу. После звукового сигнала кресло пациента начинает автоматическое движение. Кресло пациента автоматически переходит в самое высокое положение, спинка поднимается, а сидение опускается.

ООО ЦИРМИ INFO@CIRMI.RU WWW.GOSZDRAVNADZOR.RU

После достижения нужного положения спинки подается звуковой сигнал.

Эта настройка сохраняется после выключения питания.

На рис. 19 показан интерфейс сброса до заводских настроек.

Рис. 19. Интерфейс сброса до заводских настроек

СБРОС ДО ЗАВОДСКИХ НАСТРОЕК Сбросить до заводских настроек	
RETURN	НАЗАД
Press to Continue	Нажмите, чтобы продолжить

4.4.1. Инструкция по установке

Примечание: при регулировке положения блока, прикрепленного к стоматологической установке, не допускайте серьезного отклонения его центра тяжести от положения равновесия, чтобы предотвратить опрокидывание установки.

Подключите пробный источник питания (переключатель управления газом для управления проводом питания).

Примечание: если модуль пневматического переключателя не подключает источник воздуха при испытании устройства, его можно принудительно закрыть с помощью изолятора (идет в комплекте). Если модуль пневматического переключателя подключает источник воздуха, то пневматический переключатель будет управляться и закрываться источником воздуха автоматически.

Примечание: источник питания должен иметь надежный заземляющий кабель.

4.4.2. Инструкция по применению

Использование ножной педали управления креслом:

На корпусе ножной педали управления креслом имеются четыре стрелки, которые указывают четыре направления переключения ножной педали.

ООО ЦИРМИ INFO@CIRMI.RU WWW.GOSZDRAVNADZOR.RU

4.4.2.1. Движение кресла пациента вверх и вниз: двигайте ножную педаль вперед, чтобы поднять кресло; двигайте ножную педаль назад, чтобы опустить кресло.

4.4.2.2. Наклон спинки кресла: подвиньте ножную педаль влево, чтобы опустить спинку; подвиньте ножную педаль вправо, чтобы поднять спинку.

Примечание: уровень защиты ножной педали управления креслом – IPX4.

4.4.3. Работа панели управления модуля врача (см. рис. 3, оснащен держателем для инструментов) и панели управления модуля ассистента (см. рис. 2, оснащен держателем для инструментов ассистента).

4.4.3.1. Подъем кресла пациента: нажмите кнопку 3 для подъема кресла; нажмите кнопку 5, чтобы опустить кресло; отпустите кнопки, движение кресла прекратится. Удерживайте кнопку, чтобы кресло продолжало движение, пока не достигнет предельной высоты и прекратит движение.

4.4.3.2. Движение спинки кресла: нажмите кнопки 4 и 2, чтобы управлять движением спинки кресла вперед или назад. Механизм действия такой же, как для подъема кресла пациента.

4.4.4.3. Функция памяти положения кресла: стоматологи могут настроить 3 различных положения кресла в памяти в соответствии со своими предпочтениями. Независимо от того, в каком положении находится кресло, при нажатии кнопки 18 кресло переместится в заданное положение 1. При нажатии кнопки 17 или 16 кресло переместится в заданное положение 2 или 3.

4.4.3.4. Функция нулевого положения: нажмите кнопку 24 при любом положении кресла пациента. Кресло автоматически примет положение, при котором пациенту будет легко садиться и вставать с кресла (т.е. сидение опустится, а спинка наклонится вперед).

4.4.3.5. Функция положения плевательницы: при любом положении кресла пациента нажмите кнопку 23. Кресло автоматически примет положение, в котором пациенту будет удобно дотянуться до плевательницы. Снова нажмите кнопку 23, и кресло вернется в прежнее положение.

4.4.3.6. Функция остановки: при нажатии любой кнопки на панели управления модуля врача движение кресла немедленно прекращается.

4.4.3.7. Аварийное положение: при нажатии кнопки 1 кресло автоматически перемещается в аварийное положение (рабочее положение).

4.4.3.8. Высота подголовника: высоту подголовника можно свободно регулировать с помощью регулятора на спинке кресла.

4.4.3.9. Использование подлокотников: чтобы пациенту было удобно садиться в кресло и вставать из него, правый подлокотник является подвижным (поднимается и опускается). Поверните правый подлокотник по часовой стрелке, когда пациент встает с кресла. Когда пациент сел в кресло, установите подлокотник на место, повернув против часовой стрелки.

ООО ЦИРМИ INFO@CIRMI.RU WWW.GOSZDRAVNADZOR.RU

5. ПРИНЦИПИАЛЬНАЯ СХЕМА ПОДАЧИ ВОДЫ И ЭЛЕКТРИЧЕСТВА

5.1. Принципиальная схема подачи воды и газа

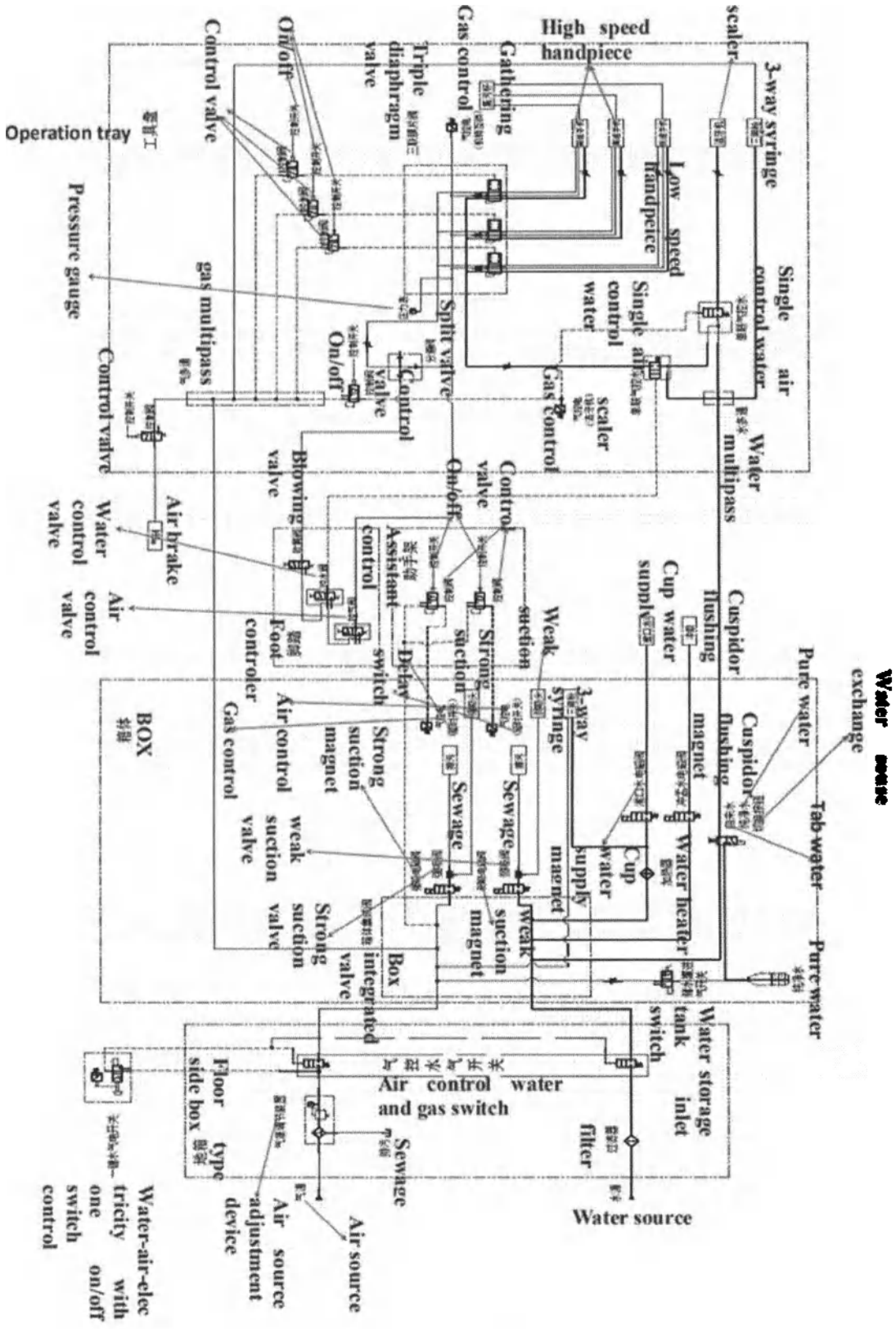
Water source exchange
Pure water
Tab-water
Pure water
Cuspidor flushing
Cuspidor flushing magnet
Water heater
Water storage tank
inlet
switch
filter
Water source
Cup water supply
Cup water supply magnet
3-way syringe
Weak suction
Strong suction
Sewage
Sewage
Sewage
Weak suction magnet
Strong suction magnet
Box integrated valve
Weak suction valve
Strong suction valve
Air control water and gas switch
Air source
Air source adjustment device
Sewage
Floor type side box
Water-air-electricity with one on/off switch control
Air control valve
Gas control
Air control valve
Foot controler
Assistant control
Delay switch
Strong suction
Weak suction
Box
BOX
Water control valve
Air control valve
Air brake
Control valve
Blowing valve
On/off
Control valve
Control valve
On/off
Control valve
Gas control
Split valve
Gas control
Single control water
Single air control
Gas control
Single control water
Water multipass
Cup water supply
Cup water supply
Cup water supply

3-way syringe	Трехфункциональный шприц
scaler	Скалер
High speed handpiece	Турбинный наконечник
Gathering	Переходник
Gas control	Регулятор расхода газа
Triple diaphragm valve	Тройной мембранный клапан
On/off	Вкл./Выкл.
Control valve	Регулирующий клапан
Operation tray	Держатель для инструментов
Pressure gauge	Манометр
gas multipass	Разветвление газовой трубопроводной системы
Split valve	Разъемный клапан
Low speed handpiece	Низкоскоростной наконечник
Single air control water	Простой регулятор подачи воды и воздуха
Water multipass	Разветвление водопроводной системы
Blowing valve	Продувочный клапан
Air brake	Пневмотормоз
Water control valve	Клапан регулирования подачи воды
Air control valve	Клапан регулирования подачи воздуха
Foot controler	Ножная педаль управления креслом
Assistant control	Панель управления модуля ассистента
BOX	МОДУЛЬ
Cuspidor flushing magnet	Магнитный клапан промывки плевательницы
Cuspidor flushing	Промывка плевательницы
Cup water supply	Подача воды в стакан
Weak suction	Слюноотсос со слабой тягой
Strong suction	Слюноотсос с сильной тягой
Delay switch	Выключатель с замедлением
Strong suction magnet	Магнитный клапан слюноотсоса с сильной тягой
Air control	Регулятор подачи воздуха
weak suction valve	Клапан слюноотсоса со слабой тягой
Strong suction valve	Клапан слюноотсоса с сильной тягой
Box integrated valve	Клапан, встроенный в модуль
Sewage	Сточные воды
Weak suction magnet	Магнитный клапан слюноотсоса со слабой тягой
Cup water supply magnet	Магнитный клапан подачи воды в стакан
Pure water	Чистая вода
Tab water	Водопроводная вода
Water heater	Нагреватель воды
Water storage tank inlet switch	Переключатель на входе в резервуар для воды
Air control water and gas switch	Переключатель подачи воды и газа
filter	Фильтр
Water source	Источник воды
Air source	Источник воздуха
Air source adjustment device	Устройство для выбора источника воздуха
Floor type side box	Напольный модуль
Water-air-electricity with one switch control	Переключатель включения/выключения источника воды/воздуха/питания

ООО ЦИРМИ INFO@CIRMI.RU WWW.GOSZDRAVNADZOR.RU

5.2. Электрическая схема подключения

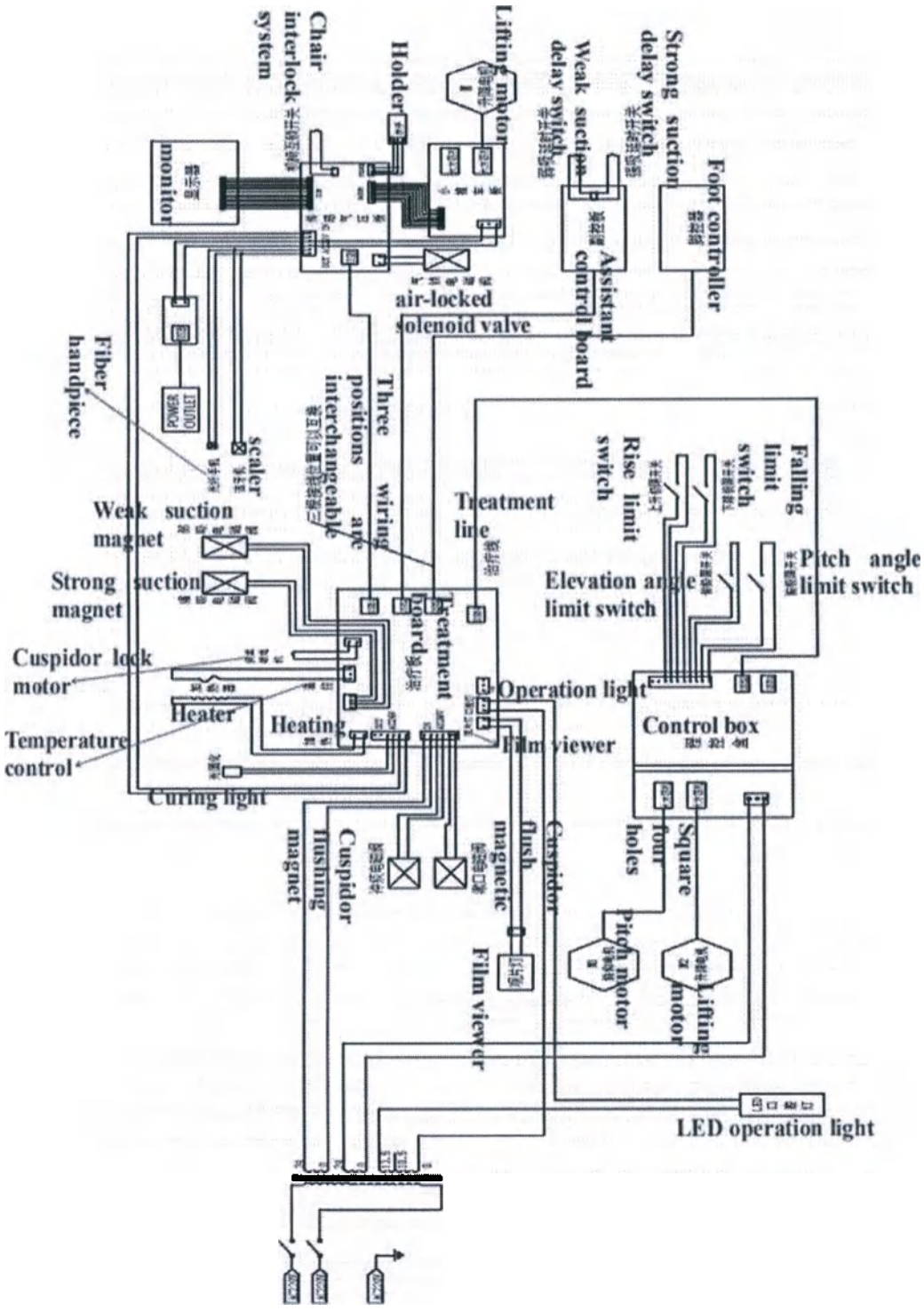

Рис. 21. Электрическая схема подключения

Foot controller	Ножная педаль управления креслом
Strong suction delay switch	Переключатель задержки слюноотсоса с сильной тягой

ООО ЦИРМИ INFO@CIRMI.RU WWW.GOSZDRAVNADZOR.RU

Weak suction delay switch	Переключатель задержки слюноотсоса со слабой тягой
Lifting motor	Мотор подъема кресла пациента
Holder	Держатель для инструментов
Chair interlock system	Система блокировки кресла
monitor	Монитор
Fiber handpiece	Наконечник с фиброоптикой
Assistant control board	Панель управления модуля ассистента
air-locked solenoid valve	Герметизирующий электромагнитный клапан
Three wiring positions are interchangeable	Три положения проводки являются взаимозаменяемыми
scaler	скалер
Weak suction magnet	Магнитный клапан слюноотсоса со слабой тягой
Strong suction magnet	Магнитный клапан слюноотсоса с сильной тягой
Cuspidor lock motor	Мотор блокировки плевательницы
Temperature control	Регулятор температуры
Heater	Нагреватель
Heating	Подогрев
Curing light	Полимеризационная лампа
Treatment board	Панель управления
Treatment line	Линия панели управления
Rise limit switch	Переключатель ограничителя подъема
Elevation angle limit switch	Переключатель ограничителя угла подъема
Falling limit switch	Переключатель ограничителя опускания
Pitch angle limit switch	Переключатель ограничителя угла наклона
Operation light	Светодиодный светильник
Film viewer	Негатоскоп
Control box	Панель управления
Square four holes	Четыре квадратных отверстия
Cuspidor flush magnetic = Cuspidor flushing magnet	Магнитный клапан системы промывки плевательницы
Pitch motor	Мотор угла наклона
LED operating light	Светодиодный светильник

ООО ЦИРМИ INFO@CIRMI.RU WWW.GOSZDRAVNADZOR.RU

6. РЕМОНТ И ТЕХНИЧЕСКОЕ ОБСЛУЖИВАНИЕ

Обратите внимание! Отключайте питание установки стоматологической в форме панды для комплексного лечения перед проведением технического обслуживания и очисткой поверхности или стерилизации. Ежедневное техническое обслуживание позволяет содержать оборудование в чистоте, и включает процедуры проверки трубопровода, устранения утечек, регулярную смазку поворотных частей. Регулярное техобслуживание позволяет поддерживать оборудование в хорошем рабочем состоянии.

6.1. Очистка и стерилизация

Рекомендуется использовать бытовую чистящую салфетку в качестве чистящего средства для внешней поверхности оборудования. Рекомендуется использовать медицинский спиртовой раствор для очистки частей, к которым часто прикасаются (рекомендуется проводить очистку 2 раза в месяц).

6.1.1. Процесс очистки является первым этапом полной процедуры дезинфекции

6.1.1.1. Тщательно протрите оборудование моющим средством или поверхностно-активным веществом, затем смойте водой. Такой способ очистки позволяет удалить большое количество микроорганизмов с поверхности.

6.1.1.2. Лекарственные препараты и химические вещества, обычно используемые в стоматологических клиниках, могут повредить лакокрасочные покрытия и пластмассовые части оборудования. Поэтому рекомендуется как можно чаще использовать защитные покрытия.

6.1.2. Инструкции по очистке и дезинфекции

6.1.2.1. При очистке и дезинфекции используйте мягкую одноразовую бумажную салфетку или стерильную марлю.

6.1.2.2. Рекомендуется использовать тряпки, губки или другие материалы многократного пользования.

6.1.2.3. Трехфункциональный пистолет рекомендуется стерилизовать в автоклаве.

6.1.2.4. Для дезинфекции турбинных и низкоскоростных наконечников рекомендуется использовать дезинфицирующее средство на основе глутаральдегида.

6.1.2.5. Плевательницу следует чистить мягкой щеткой.

Примечание: после очистки утилизируйте все материалы, используемые для очистки и дезинфекции.

6.2. Техническое обслуживание фильтра

6.2.1. Система подачи воды

Чтобы обеспечить нормальное использование оборудования, система подачи воды оснащена фильтром, который задерживает примеси в воде, чтобы они не попадали в оборудование. Однако со временем отработанная вода может заблокировать фильтрующий элемент и ограничить поток воды. В таком случае фильтр необходимо очистить или заменить, чтобы восстановить работоспособность системы.

Очистите или замените фильтрующий элемент в одном из следующих случаев:

1. Срок использования фильтра составляет более одного года.
2. Потеря давления в фильтре превышает 0,1 МПа.
3. Загрязнен картридж фильтра.
4. Вода становится мутной.

6.2.2. Система подачи газа

Для обеспечения стабильного поступления чистого сухого газа в установку на впускном конце передней крышки установки расположен клапан сброса давления воздушного фильтра, который стабилизирует давление газа и не дает ему превышать заданное давление, одновременно устраняя

ООО ЦИРМИ INFO@CIRMI.RU WWW.GOSZDRAVNADZOR.RU

примеси и влагу из отфильтрованного газа. Отфильтрованная вода собирается в стакане фильтра. Необходимо регулярно сливать накопившуюся воду, чтобы не снижать эффективность фильтрации.

Рекомендуется открывать клапан сброса давления в одном из следующих случаев:

1. Система используется больше недели.
2. Вода в стакане фильтра занимает три четверти от общего объема;
3. Цвет воды в стакане фильтра изменился (вода стала непрозрачной).

Специальный способ очистки:

1. Регулярно (рекомендуется раз в три месяца) очищайте газовый фильтр стоматологической установки; сливайте воду из воздушного фильтра два раза в месяц, чтобы исключить попадание воды в воздушный канал и предотвратить нарушение нормальной эксплуатации оборудования. Нажмите кнопку переключателя в передней части водяного фильтра, чтобы слить воду из стакана.

2. Периодически (рекомендуется раз в три месяца) очищайте водяной фильтр стоматологической установки. При очистке открутите крепежные винты, отвинтите гайку в нижней части стакана, открутите стакан, извлеките цилиндр фильтра и очистите детали. Установите детали и затяните винты, чтобы обеспечить надежную герметичность.

3. Своевременно очищайте всасывающие фильтры высокой и низкой мощности: поверните стакан фильтра влево, чтобы освободить крючок, потяните вниз, чтобы снять стакан, выньте фильтр и слейте грязь в пакет для мусора; утилизируйте пакет. Очистите фильтр и внутреннюю стенку стакана чистой водой или нейтральным моющим средством. Поместите фильтр (выступом вверх) в стакан и установите стакан на место.

4. Регулярно (рекомендуется один раз в месяц) очищайте нижнюю часть держателя для инструментов и газовый баллон. Отвинтите баллон, очистите его моющим средством, а затем прикрутите баллон обратно к кронштейну. Теперь он готов к использованию.

5. . Используйте специальную бумагу или вату для очистки линзы светильника. Не используйте спирт или другие растворители.

6. Не следует слишком часто запускать или менять направление работы мотора стоматологической установки. Это может сократить его срок службы.

7. Регулярно проверяйте внешнюю оболочку сетевого шнура на наличие повреждений, а также надежность контакта электрической вилки. Если существует риск возникновения проблем с безопасностью, шнур питания следует заменить (замену выполняет профессиональный обслуживающий персонал).

8. Рекомендуется проводить проверку электробезопасности профессиональным обслуживающим персоналом больницы через каждые полгода, в том числе проверять соответствие тока утечки и защитного заземления действующим требованиям.

9. Утилизация .

Как неопасные отходы, в соответствии с законодательством каждой страны.

Утилизацию упаковки и оставшихся неиспользованных материалов необходимо осуществлять в соответствии с действующими регламентами и положениями местного законодательства. Класс А

7. ОБЩИЕ НЕИСПРАВНОСТИ И СПОСОБЫ ИХ УСТРАНЕНИЯ

Проблема	Причина	Решение
Подача воды из наконечника не прекращается	Выходной клапан неисправен.	См. руководство по эксплуатации наконечника.
Из наконечника выходит вода с	1. Дефектная прокладка высокоскоростног наконечника	а. См. справочное руководство по эксплуатации

ООО ЦИРМИ INFO@CIRMI.RU WWW.GOSZDRAVNADZOR.RU

пузырьками	2. Разрыв трубки	b. Проверить, заменить
Система распыления воды не работает	1. Засорение сопла турбинного наконечника 2. Неправильно отрегулировано распыление воды	a. Свяжитесь с поставщиком b. Заново отрегулируйте клапан распыления воды
Из наконечника не подается вода	1. Давление воды слишком низкое 2. Закрыт водяной клапан 3. Закрыт выключатель подачи воды на 3-контактном переключателе 4. Закрыт выключатель источника воды 5. Закрыт переключатель водопроводной/чистой воды 6. Нет давления в бутылке с чистой водой	a. Отрегулируйте давление воды b. Откройте выключатель воды c. Включите выключатель источника воды d. Включите выключатель подачи воды e. Отрегулируйте переключатель f. Отрегулируйте переключатель модуля регулировки расхода воздуха
Низкая мощность наконечника	1. Сильный износ, поврежден подшипник 2. Недостаточное давление	a. Обратитесь к поставщику b. Проверьте давление воздуха
Утечка воздуха, когда наконечник не работает	Клапан открыт	Отрегулируйте положение клапанов
Нестабильное рабочее давление	1. Фильтр засорен 2. Искривление впускной трубки	a. Очистите фильтр b. Осмотрите трубку
Неравномерная подача воды	Электромагнитный клапан заблокирован	Очистите электромагнитный клапан
Слабая сила всасывания	1. Фильтр засорен 2. Недостаточное давление воды или воздуха	a. Очистите фильтр b. Отрегулируйте давление
В трехфункциональный пистолет не поступает вода	1. Водопроводная трубка закупорена 2. Кнопка управления подачей воды не отрегулирована должным образом	a. Закройте сопло и одновременно нажмите кнопку подачи воды и воздуха b. Выполните повторную настройку
Из трехфункционального пистолета выходит вода с воздухом	1. В воздушном фильтре слишком много воды 2. Неисправен сердечник клапана 3. Сопло установлено неправильно	a. Регулярно выполняйте слив b. Проверить и заменить c. Выполните повторную установку

Таблица 2. Причины неисправностей и способы их устранения

Если оборудование не функционирует должным образом после вышеуказанного осмотра и устранения неисправностей, свяжитесь с дилером или отделом послепродажного обслуживания и сообщите модель изделия, заводской номер и сведения о неисправности.

Примечание: настоящее руководство предназначено для стандартных изделий. Для получения информации по специальным изделиям см. соответствующую страницу приложения к настоящему руководству

ООО ЦИРМИ INFO@CIRMI.RU WWW.GOSZDRAVNADZOR.RU

8. УПАКОВОЧНАЯ ВЕДОМОСТЬ

№	Название/Модель	Количество
1	Колонна светильника	1 шт.
2	Кронштейн светильника	1 шт.
3	Лампа подсветки	1 шт.
4	Керамическая плевательница	1 шт.
5	Подкатной карт	1 шт.
6	Панорамный негатоскоп	1 шт.
7	Диски для вспомогательных инструментов	1 шт.
8	Сидение кресла	1 шт.
9	Спинка кресла	1 шт.
10	Подголовник	1 шт.
11	Установка стоматологическая	1 шт.
12	Описание	1 шт.
13	Сертификат соответствия	1 шт.
14	Гарантийный талон	1 шт.

9. МЕРЫ БЕЗОПАСНОСТИ

9.1. Идентификация уровня опасности

Соблюдайте меры предосторожности, перечисленные в данном документе, чтобы избежать травм или материального ущерба. Такие указания сопровождаются следующими специальными знаками:

ОСТОРОЖНО! ⚠
Предупреждения о возможности получения травм Может привести к риску получения легких или тяжелых травм персоналом.

ООО ЦИРМИ INFO@CIRMI.RU WWW.GOSZDRAVNADZOR.RU

Внимание ⚠
ПРЕДУПРЕЖДЕНИЯ О ВОЗМОЖНОСТИ МАТЕРИАЛЬНОГО УЩЕРБА Опасная ситуация, способная привести к повреждению элемента оборудования или иной рабочей среды.

Описание
Советы по эксплуатации Советы по применению и другая полезная информация.

9.2. Знаки на оборудовании

9.2.1. На заводскую табличку оборудования наносится следующая маркировка:

См. сопроводительную документацию на оборудование

Детали типа B

9.2.2. Наружная упаковка маркируется следующими символами:

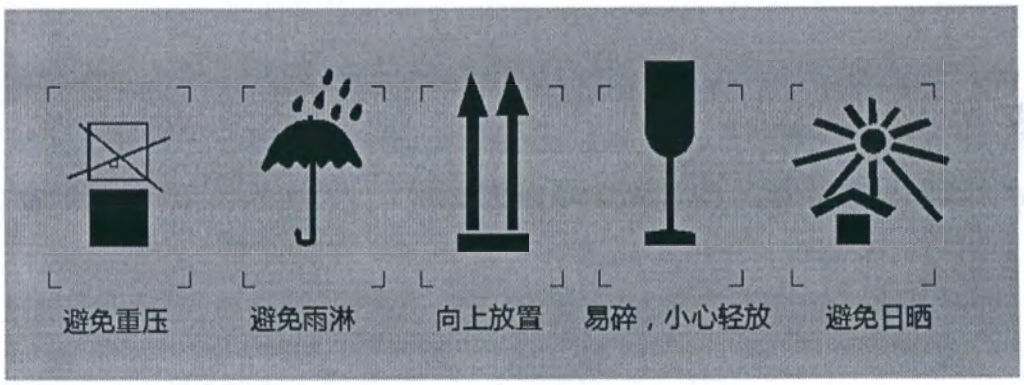

避免重压	Не ставить тяжелые предметы
避免雨淋	Избегать попадания влаги
向说置	«Верх»
易碎，小心轻放	Хрупкое изделие, обращаться с осторожностью
避免日晒	Избегать воздействия прямых солнечных лучей

9.2.2.1. Качество технологических сред: для обеспечения безопасности пациента в оборудование можно подавать только питьевую воду и сухие безмасляные медицинские газы. Чтобы гарантировать соответствие качества воды, подаваемой в оборудование, медицинским и национальным законодательным требованиям, пользователи должны нести ответственность за качество воды и регулярно осуществлять его проверку.

ООО ЦИРМИ INFO@CIRMI.RU WWW.GOSZDRAVNADZOR.RU

9.2.2.2. Кресло пациента: максимальная нагрузка на кресло пациента составляет 135 кг. Ноги пациента должны размещаться на сидении кресла.

9.2.2.3. Вентиляционное отверстие: вентиляционные отверстия оборудования должны быть свободными; блокировка отверстий может повлиять на циркуляцию воздуха и привести к перегреву оборудования. Запрещается распылять жидкость, например, дезинфицирующее средство, в вентиляционные отверстия, чтобы избежать неисправности оборудования.

9.2.2.4. Электромагнитная совместимость: портативные и мобильные средства высокочастотной связи могут влиять на медицинское электронное оборудование. Поэтому запрещается использовать устройства мобильной связи, например, мобильные телефоны, в клиниках и больницах. При использовании внешнего высокочастотного хирургического устройства не размещайте его на подвеске данного оборудования.

10. ПРЕДУПРЕЖДЕНИЯ

- 1. Внимательно ознакомьтесь с руководством пользователя перед началом работы.
- 2. Данное оборудование идеально подходит для стоматологических больниц и клиник. К работе с оборудованием допускается только квалифицированный персонал (например, врач). Данное оборудование подходит только для диагностики и лечения заболеваний полости рта.
- 3. Кабель розетки питания должен быть сконфигурирован как стандартный, а провод заземления – надежно закреплен. Оборудование не предназначено для подключения к другим мобильным устройствам.
- После работы отключайте источники воды, газа и главный переключатель питания.
- Категорически запрещается включать подогреватель воды для полоскания рта с постоянной температурой, когда перекрыта подача воды.
- Прежде чем наполнить бутылку водой, необходимо выключить газовый переключатель бутылки для воды.
- 4. При проектировании данного изделия было учтено влияние электромагнитных помех. Для обеспечения нормального применения высокочастотное электрическое сигнальное оборудование должно находиться вдали от источников помех во время работы.

- 1. Сжатый воздух, который подается в стоматологическую установку, должен быть очищен от масла, а другие гигиенические показатели должны соответствовать применимым требованиям. Компрессоры, подающие сжатый воздух, являются автономными и должны фильтроваться через фильтр 23 мкм.
- 2. Во время работы стоматологической установки следите за отсутствием препятствий во время перемещения.
- 3. Диаметр пор водяного фильтра, используемого в стоматологической установке, составляет 85 мкм; тем не менее, воду в редукционном клапане фильтра необходимо сливать один раз в неделю, а картридж водяного фильтра и фильтра системы слабого всасывания следует очищать один раз в месяц.

ООО ЦИРМИ INFO@CIRMI.RU WWW.GOSZDRAVNADZOR.RU

- 4. Рукоятку и носик трехфункционального пистолета помещают в стерилизационный пакет перед дезинфекцией, а затем стерилизуют паром высокого давления 135 °С (2 бар); время дезинфекции не менее 15 минут.
- 5. Не укладывайте тяжелые предметы на держатель для инструментов.
- 6. При работе с внешним устройством каждый раз отключайте питание от стоматологической установки, чтобы избежать травм из-за неисправности и предотвратить случайное нажатие кнопки управления.
- 7. Больница или клиника, в которой используется стоматологическая установка, должна быть оборудована или подключена к блоку отделения амальгамы в системе дренажа стоматологических отходов.
- 8. Выполняйте плановое техническое обслуживание ежеквартально. При замене электрических компонентов или во время технического обслуживания и очистки необходимо отключать питание.
- 9. Запрещается использовать данное устройство в присутствии легковоспламеняющегося анестезирующего газа, смешанного с воздухом, кислородом или оксидом азота.
- 10. Если необходимо установить в стоматологическую установку дополнительные функциональные принадлежности, например, скалер, полимеризационную лампу и т.д. или другие инструменты, их качество должно быть сертифицировано знаком CE.
- 11. Требования к условиям транспортировки и хранения:
- а) При транспортировке установите изделие вертикально; обращайтесь с изделием с осторожностью, защищайте от дождя.
- 12. Условия хранения: влажность не выше 80 %; беречь от воздействия агрессивных газов; обеспечить надлежащую вентиляцию. Оборудование должно храниться правильно, чтобы сохранить хорошее рабочее состояние. Производитель не несет ответственности за неправильное применение, небрежность или использование оборудования не по назначению.
- 13. Соответствующие сточные воды и мусор необходимо утилизировать в соответствии с местными требованиями охраны окружающей среды.
- 14. Техническое обслуживание данной модели должно осуществляться профессиональным техническим персоналом, уполномоченным компанией-производителем. Разборка и ремонт могут привести к фатальному повреждению оборудования, что аннулирует гарантию, предоставленную нашей компанией.
- 15. Не прикасайтесь к лампочке голой рукой. Чтобы избежать ожогов, надевайте защитные перчатки и заменяйте лампу после того, как она остынет. Категорически запрещается прикасаться рукой или металлическим устройством к плате ПК и электронным компонентам.
- 16. Давление стоматологической установки устанавливается на заводе, и пользователям-непрофессионалам запрещается регулировать его по своему желанию.
- 17. Кресло пациента имеет свой предел перемещений, и пользователям-непрофессионалам запрещается регулировать его по своему желанию.
- 18. Кресло следует очищать влажной тканью и нейтральным моющим средством, чтобы кожаная обивка оставалась мягкой и эластичной, а на металлических частях не появлялась коррозия. Детали из ПУ и АБС-пластика очищают мягкой тканью, смоченной в мыльной воде; металлические детали очищают мягкой тканью, смоченной в мыльной воде, или восковой пастой для полировки автомобилей.
- 19. Кресло пациента выдерживает вес 135 кг. При перегрузке кресло не функционирует надлежащим образом.

ООО ЦИРМИ INFO@CIRMI.RU WWW.GOSZDRAVNADZOR.RU

- 20. Давление подаваемого воздуха составляет 0,6～0,8 МПа, давление воды составляет 0,2～0,4 МПа. Необходимо использовать источник чистой воды.
- 21. Регулярно проверяйте оборудование, чтобы проверить отсутствие утечек в модуле гидроблока или шланге подачи воды на держатель для инструментов.
- 22. Портативные и мобильные средства высокочастотной связи могут влиять на медицинское электронное оборудование. Поэтому запрещается использовать устройства мобильной связи, например, мобильные телефоны, в клиниках и больницах. При использовании внешнего высокочастотного хирургического устройства не размещайте его на подвеске данного оборудования.

- **Примечание:** запрещается разбирать устройство непрофессиональным пользователям. Компания предоставляет принадлежности только клиентам, заключившим договор на выполнение ремонта.

Лечебно-диагностическое помещение должно быть чистым, сухим и проветренным. Убедитесь, что стоматологическая установка опирается на ровную, твердую поверхность.
Размер медицинского оборудования (длина × ширина × высота) составляет 2000×1600×2000 мм, диапазон перемещения: 2500×1800×2300 мм. Минимальные размеры лечебно-диагностического помещения: 3500×3000×2800 мм.
Под землей, в месте установки заземляющей коробки, должны находиться впускные и выпускные линии водо-, газо- и электроснабжения установки, распределенные в диапазоне 180×160 мм. Впускной водяной патрубок и впускной воздухопровод выполнены в виде полиуретановых труб диаметром 8×5, а дренажные трубы представляют собой резиновые шланги диаметром 16 мм.

11. РУКОВОДСТВО ПО ЭЛЕКТРОМАГНИТНОЙ СОВМЕСТИМОСТИ (ЭМС)

11.1. ПРИМЕЧАНИЕ:

11.1.1. Установка стоматологическая BZ639 отвечает применимым требованиям стандарта YY0505-2012 об электромагнитной совместимости.

11.1.2. Установку и пользование системой необходимо осуществлять в соответствии с информацией об электромагнитной совместимости, содержащейся в прилагаемой документации.

11.1.3. Портативные источники высокочастотного электромагнитного излучения и мобильные телефоны могут нарушать работу Установки стоматологической BZ639. При её использовании избегайте возникновения сильных электромагнитных помех от находящихся поблизости мобильных телефонов, микроволновых печей и т.п.
11.1.4. Декларации производителя и рекомендации по использованию см. в приложении.

11.2. ОСТОРОЖНО!

11.2.1. Установку стоматологическую BZ639 не следует использовать рядом с другим оборудованием или устанавливать их друг на друга. Если такой ситуации не избежать, необходимо обязательно убедиться в том, что это не помешает нормальной работе врача,

ООО ЦИРМИ INFO@CIRMI.RU WWW.GOSZDRAVNADZOR.RU

функционированию самой системы и прочего оборудования.

11.2.2. За исключением кабелей, продаваемых производителем Установки стоматологической BZ639 в качестве запасных частей для установки и её внутренних компонентов, использование других вспомогательных принадлежностей и кабелей (кроме предусмотренных производителем) может усилить электромагнитное излучение Установки стоматологической BZ639 и/или понизить её устойчивость к электромагнитным помехам.

11.2.3. Использование вместе с Установкой стоматологической BZ639 вспомогательных принадлежностей и/или кабелей, не соответствующих установленным требованиям, может усилить электромагнитное излучение Установки стоматологической BZ639 и/или понизить её устойчивость к электромагнитным помехам.

№	НАИМЕНОВАНИЕ	Длина кабеля (м)	Необходимость в экранировании	Примечания
1	Кабель питания	1,8	Нет	/
2	Кабель для соединения с картом	2,5	Нет	/
3	Кабель для подключения ножной педали управления креслом	1,7	Нет	/

Руководство и декларация производителя – электромагнитная эмиссия		
Установка стоматологическая предназначается для применения в электромагнитной среде, указанной ниже. Покупателю или пользователю установки следует обеспечить ее применение в указанной среде.		
Испытание на электромагнитную эмиссию	Соответствие	Электромагнитная среда – руководство
Радиопомехи по ГОСТ Р 51318.11-2006 (СИСПР 11:2004)	Группа 1	Установка стоматологическая использует радиочастотную энергию только для работы внутренних систем. Поэтому его радиочастотные излучения являются низкими и не могут вызвать помех электронных устройств, находящихся вблизи.
Радиопомехи по ГОСТ Р 51318.11-2006 (СИСПР 11:2004)	Класс Б	Установка стоматологическая подходит для использования во всех помещениях, включая бытовые и подключенные непосредственно к жилым общественным низковольтным электросетям бытового назначения.
Гармонические составляющие потребляемого тока по ГОСТ 30804.3.2-2013 (МЭК 61000-3-2:2009)	Класс А	
Колебания напряжения и фликер по ГОСТ 30804.3.3-2013 (МЭК 61000-3-3:2008)	Соответствует требованиям	

ООО ЦИРМИ INFO@CIRMI.RU WWW.GOSZDRAVNADZOR.RU

Руководство и декларация производителя - помехоустойчивость			
Установка стоматологическая предназначается для применения в электромагнитной среде, указанной ниже. Покупателю или пользователю установки следует обеспечить ее применение в указанной среде.			
Испытание на помехоустойчивость	Испытательный уровень по МЭК 60601	Уровень соответствия	Электромагнитная среда – руководство
Электростатические разряды (ЭСР) по ГОСТ 30804.4.2-2013 (МЭК 61000-4-2:2008)	±6 кВ - контактный разряд ±8 кВ – воздушный разряд	±6 кВ - контактный разряд ±8 кВ - воздушный разряд	Полы помещения должны быть выполнены из дерева, бетона или керамической плитки. Если полы покрыты синтетическим материалом, то относительная влажность воздуха должна составлять не менее 30 %
Наносекундные импульсные помехи по ГОСТ 30804.4.4-2013 (МЭК 61000-4-4:2004)	±2 кВ – для линий электропитания ±1 кВ - для линий ввода-вывода	±2 кВ - для линий электропитания НЕТ	Качество электроэнергии в электрической сети здания должно соответствовать типичным условиям среды в коммерческом здании или в больнице
Микросекундные высокоэнергетические импульсные помехи по ГОСТ Р 51317.4.5-99 (МЭК 61000-4-5-95)	±1 кВ - при подаче помех по схеме «провод-провод» ± 2кВ - при подаче помехи по схеме «провод-земля»	±1 кВ - при подаче помех по схеме «провод-провод» ± 2кВ - при подаче помехи по схеме «провод-земля»	Качество электроэнергии в электрической сети здания должно соответствовать типичным условиям среды в коммерческом здании или в больнице
Падения, прерывания и изменения напряжения во входных линиях электропитания по ГОСТ 30804.4.11-2013 (МЭК 61000-4-11:2004)	<5 % U (падение напряжения >95 % U) в течение 0,5 периода 40 % U (падение напряжения 60 % U) в течение пяти периодов 70 % U (падение напряжения 30 % U) в течение 25 периодов	<5 % U (падение напряжения >95 % U) в течение 0,5 периода 40 % U (падение напряжения 60 % U) в течение пяти периодов 70 % U (падение напряжения 30 % U) в течение 25	Качество электроэнергии в электрической сети здания должно соответствовать типичным условиям среды в коммерческом здании или в больнице. Если пользователю Установки стоматологической требуется

ООО ЦИРМИ INFO@CIRMI.RU WWW.GOSZDRAVNADZOR.RU

	<5 % U (падение напряжения >95 % U) в течение 5 с)	периодов <5 % U (падение напряжения >95 % U) в течение 5 с)	непрерывная работа в условиях прерываний сетевого напряжения, рекомендуется обеспечить питание Установки стоматологической от батареи или источника бесперебойного питания
Магнитное поле промышленной частоты по ГОСТ Р 50648-94	3 А/м	3 А/м	Уровни магнитного поля промышленной частоты следует обеспечить в соответствии с типичными условиями среды в коммерческом здании или в больнице

Руководство и декларация производителя - помехоустойчивость			
Установка стоматологическая предназначается для применения в электромагнитной среде, указанной ниже. Покупателю или пользователю установки следует обеспечить ее применение в указанной среде.			
Испытание на помехоустойчивость	Испытательный уровень по МЭК 60601	Уровень соответствия	Электромагнитная среда – руководство
			Расстояние между используемой мобильной радиотелефонной системой связи и любым элементом Установки стоматологической, включая кабели, должно быть не меньше рекомендуемого пространственного разноса, который рассчитывается в соответствии с приведенным ниже выражением применительно к частоте передатчика. Рекомендуемый пространственный разнос составляет:
Кондуктивные помехи, наведенные радиочастотными электромагнитными полями по ГОСТ Р 51317.4.6-99 (МЭК 61000-4-6-96)	3 В в диапазоне от 150 кГц до 80 МГц	3 В	$d = 1.2\sqrt{P}$
Радиочастотное	3 В/м	3 В/м	

ООО ЦИРМИ INFO@CIRMI.RU WWW.GOSZDRAVNADZOR.RU

электромагнитное поле по ГОСТ 30804.4.3-2013 (IEC 61000-4-3:2006)	в диапазоне от 80 МГц до 2,5 ГГц		$\mathbf{d = 1.2\sqrt{P}}$ (от 80 до 800 МГц); $\mathbf{d = 2.3\sqrt{P}}$ (от 800 МГц до 2,5 ГГц).
			где d - рекомендуемый пространственный разнос, м; P - номинальная максимальная выходная мощность передатчика, Вт, установленная изготовителем. Напряженность поля при распространении радиоволн от стационарных радиопередатчиков, по результатам наблюдений за электромагнитной обстановкой, должна быть ниже, чем уровень соответствия в каждой полосе частот. Влияние помех может иметь место вблизи оборудования, маркированного знаком

Напряженность поля при распространении радиоволн от стационарных радиопередатчиков, таких как базовые станции радиотелефонных сетей (сотовых/беспроводных) и наземных подвижных радиостанций, любительских радиостанций, АМ и FM радиовещательных передатчиков, телевизионных передатчиков, не может быть определена расчетным путем с достаточной точностью. Для этого необходимо выполнить практические измерения напряженности поля. Если измеренные значения в месте размещения Установки стоматологической больше применимых уровней соответствия, то следует проводить наблюдения за работой Установки стоматологической с целью проверки ее нормального функционирования. Если в процессе наблюдения выявляется отклонение от нормального функционирования, то необходимо принять дополнительные меры, такие как переориентировка или перемещение Установки стоматологической.

Вне диапазона частот от 150 кГц до 80 МГц следует обеспечить напряженность поля менее 3 В/м.

Примечания:

1) На частотах 80 и 800 МГц применяют большее значение напряженности поля.

2) Указанные выражения применимы не во всех случаях. На распространение электромагнитных волн влияет поглощение или отражение от конструкций, объектов и людей.

ООО ЦИРМИ INFO@CIRMI.RU WWW.GOSZDRAVNADZOR.RU

Рекомендуемые значения пространственного разноса между портативными и подвижными радиочастотными средствами связи и Установки стоматологической			
Установка стоматологическая предназначается для применения в электромагнитной среде, при которой осуществляется контроль уровней излучаемых помех. Покупатель или пользователь Установки стоматологической может избежать влияния электромагнитных помех, обеспечивая минимальный пространственный разнос между портативными и подвижными радиочастотными средствами связи (передатчиками) и Установкой стоматологической, как рекомендуется ниже, с учетом максимальной выходной мощности средств связи			
Номинальная максимальная выходная мощность передатчика P, Вт	Пространственный разнос d, м, в зависимости от частоты передатчика		
	$\mathbf{d = 1.2\sqrt{P}}$ в диапазоне от 150 кГц до 80 МГц	$\mathbf{d = 1.2\sqrt{P}}$ в диапазоне от 80 до 800 МГц	$\mathbf{d = 2.3\sqrt{P}}$ в диапазоне от 800 МГц до 2,5 ГГц
0,01	0,12	0,12	0,23
0,1	0,38	0,38	0,73
1	1,2	1,2	2,3
10	3,8	3,8	7,3
100	12	12	23
При определении рекомендуемых значений пространственного разноса d для передатчиков с номинальной максимальной выходной мощностью, не указанной в таблице, в приведенные выражения подставляют номинальную максимальную выходную мощность P в ваттах, указанную в документации изготовителя передатчика. Примечания: .) На частотах 80 и 800 МГц применяют большее значение напряженности поля. Приведенные выражения применимы не во всех случаях. На распространение электромагнитных волн влияет поглощение или отражение от конструкций, объектов и людей.			

ПРИЛОЖЕНИЯ:

Руководство и декларация производителя – электромагнитная эмиссия		
Установка стоматологическая BZ639 предназначается для применения в электромагнитной среде, указанной ниже. Покупателю или пользователю Установки стоматологической BZ639 следует обеспечить ее применение в указанной среде.		
Испытание	**Соответствие**	**Электромагнитная среда – руководство**
Радиочастотная эмиссия	Группа 1	Установка стоматологическая BZ639 использует радиочастотную энергию только для своих внутренних функций. Поэтому его радиочастотные излучения являются низкими и не могут вызвать помех электронных устройств, находящихся вблизи.
GB 4824 Радиочастотное излучение	Класс Б	Установка стоматологическая BZ639 подходит для использования во всех помещениях, включая бытовые и подключенные непосредственно к жилым общественным низковольтным электросетям бытового назначения.
GB 17625.1 Гармоническое излучение	Класс А	
GB 17625.2 Излучение при скачках напряжения / Фликер-излучение	Соответствует требованиям	

ООО ЦИРМИ INFO@CIRMI.RU WWW.GOSZDRAVNADZOR.RU

Руководство и декларация производителя – электромагнитная помехоустойчивость			
Установка стоматологическая BZ639 предназначается для применения в электромагнитной среде, указанной ниже. Покупателю или пользователю Установки стоматологической BZ639 следует обеспечить ее применение в указанной среде.			
Испытание на помехоустойчивость	**Испытательный уровень по МЭК 60601**	**Уровень соответствия**	**Электромагнитная среда – руководство**
Электростатические разряды **GB/T 17626.2**	±6 кВ - контактный разряд ±8 кВ – воздушный разряд	±6 кВ - контактный разряд ±8 кВ - воздушный разряд	Полы помещения должны быть выполнены из дерева, бетона или керамической плитки. Если полы покрыты синтетическим материалом, то относительная влажность воздуха должна составлять не менее 30 %
Быстрые электрические переходные всплески **GB/T 17626.4**	±2 кВ – для линий электропитания ±1 кВ - для линий ввода-вывода	±2 кВ - для линий электропитания	Качество электроэнергии в электрической сети здания должно соответствовать типичным условиям среды в коммерческом здании или в больнице
Скачки электричества **GB/T 17626.5**	± 1 кВ, напряжение в дифференциальном режиме ±2 кВ, напряжение в общем режиме	± 1 кВ, напряжение в дифференциальном режиме ±2 кВ, напряжение в общем режиме	Качество электроэнергии в электрической сети здания должно соответствовать типичным условиям среды в коммерческом здании или в больнице
Падения напряжения, краткосрочные пропадания и изменения напряжения во входной линии электропитания **GB/T 17626.11**	<5 % UT для 0,5 цикла (При UT, падение >95 %) 40 % UT для 5 циклов (При UT, падение 60 %) 70 % UT для 25 циклов (При UT, падение 30 %) <5% UT для 5 сек (При UT, падение >95	<5 % UT для 0,5 цикла (При UT, падение >95 %) 40 % UT для 5 циклов (При UT, падение 60 %) 70 % UT для 25 циклов (При UT, падение 30 %) <5% UT для 5 сек	Качество электроэнергии в электрической сети здания должно соответствовать типичным условиям среды в коммерческом здании или в больнице. Если пользователю Установки стоматологической

ООО ЦИРМИ INFO@CIRMI.RU WWW.GOSZDRAVNADZOR.RU

	%)	(При UT, падение >95 %)	BZ639 требуется непрерывная работа в условиях прерываний сетевого напряжения, рекомендуется обеспечить питание Установки стоматологической BZ639 от батареи или источника бесперебойного питания.
Магнитное поле с частотой электропитания (50/60 Гц) **GB/T 17626.8**	3 А/м	3 А/м, 50 Гц	Уровни магнитного поля промышленной частоты следует обеспечить в соответствии с типичными условиями среды в коммерческом здании или в больнице
Примечание: UT – напряжение в сети переменного тока перед приложением тестового напряжения			

Руководство и декларация производителя – электромагнитная помехоустойчивость			
Установка стоматологическая BZ639 предназначается для применения в электромагнитной среде, указанной ниже. Покупателю или пользователю Установки стоматологической BZ639 следует обеспечить ее применение в указанной среде.			
Испытание на помехоустойчивость	**Испытательный уровень по МЭК 60601**	**Уровень соответствия**	**Электромагнитная среда – руководство**
			Расстояние между используемой мобильной радиотелефонной системой связи и любым элементом Установки стоматологической BZ639, включая кабели, должно быть не меньше рекомендуемого пространственного разноса, который рассчитывается в соответствии с приведенным ниже выражением применительно к частоте передатчика. **Рекомендуемый пространственный разнос составляет:**

ООО ЦИРМИ INFO@CIRMI.RU WWW.GOSZDRAVNADZOR.RU

Радиочастотная проводимость GB/T 17625.6	3 $В_{среднеквадр.}$ в диапазоне от 150 кГц до 80 МГц	3 $В_{среднеквадр.}$	$d = 1.2\sqrt{P}$
Радиочастотное излучение GB/T 17626.3	3 В/м в диапазоне от 80 МГц до 2,5 ГГц	3 В/м	$d = 1.2\sqrt{P}$ 80 - 800 МГц $d = 2.3\sqrt{P}$ 800 МГц - 2,5 ГГц
			В этом случае P - номинальная максимальная выходная мощность передатчика в ваттах (Вт), установленная производителем передатчика, а d - рекомендуемый пространственный разнос в метрах (м). b Напряженность поля при распространении радиоволн от стационарных радиопередатчиков, по результатам наблюдений за электромагнитной обстановкой [a], должна быть ниже, чем уровень соответствия в каждой полосе частот. Влияние помех может иметь место вблизи оборудования, маркированного знаком

Примечание 1: на частотах 80 МГц и 800 МГц используются формулы для более высоких частотных диапазонов.

Примечание 2: данные рекомендации могут быть пригодны не для всех ситуаций. На распространение электромагнитного излучения влияет его отражение и поглощение стенами зданий, окружающими объектами, человеческими телами и пр.

A. Напряженность поля при распространении радиоволн от стационарных радиопередатчиков, таких как базовые станции радиотелефонных сетей (сотовых/беспроводных) и наземных подвижных радиостанций, любительских радиостанций, AM и FM радиовещательных передатчиков, телевизионных передатчиков, не может быть определена расчетным путем с достаточной точностью. Для этого необходимо выполнить практические измерения напряженности поля. Если измеренные значения в месте размещения Установки стоматологической BZ 637 больше применимых уровней соответствия, то следует проводить наблюдения за работой Установки стоматологической BZ 637 с целью проверки ее нормального

ООО ЦИРМИ INFO@CIRMI.RU WWW.GOSZDRAVNADZOR.RU

функционирования. Если в процессе наблюдения выявляется отклонение от нормального функционирования, то необходимо принять дополнительные меры, такие как переориентировка или перемещение Установки стоматологической BZ 637.

В. Во всем диапазоне частот от 150 кГц до 80 МГц следует обеспечить напряженность поля менее 3 В/м.

Рекомендуемые значения пространственного разноса между портативными и подвижными радиочастотными средствами связи и Установки стоматологической BZ639

Установка стоматологическая BZ639 предназначается для применения в электромагнитной среде, при которой осуществляется контроль уровней излучаемых РЧ-помех. Покупатель или пользователь Установки стоматологической BZ639 может избежать влияния электромагнитных помех, обеспечивая минимальный пространственный разнос между портативными и подвижными радиочастотными средствами связи (передатчиками) и Установкой стоматологической BZ639, как рекомендуется ниже.

Номинальная максимальная выходная мощность передатчика, Вт	**Соответствующий пространственный разнос в м в зависимости от частоты передатчика**		
	150 кГц - 80 МГц $d = 1.2\sqrt{P}$	**80 до 800 МГц** $d = 1.2\sqrt{P}$	**800 МГц до 2,5 ГГц** $d = 2.3\sqrt{P}$
0,01	0,12	0,12	0,23
0,1	0,38	0,38	0,73
1	1,2	1,2	2,3
10	3,8	3,8	7,3
100	12	12	23

При определении рекомендуемых значений пространственного разноса d для передатчиков с номинальной максимальной выходной мощностью, не указанной в таблице, в приведенные выражения подставляют номинальную максимальную выходную мощность P в ваттах (Вт), указанную в документации изготовителя передатчика.

Примечание 1: на частотах 80 МГц и 800 МГц используются формулы для более высоких частотных диапазонов.

Примечание 2: данные рекомендации могут быть пригодны не для всех ситуаций. На распространение электромагнитного излучения влияет его отражение и поглощение стенами зданий, окружающими объектами, человеческими телами и пр.

Информация о программном обеспечении

2. Наименование программного обеспечения: операционное программное обеспечение для медицинской Установки стоматологической «Фэндань» (Fengdan)

Это программное обеспечение основано на однокристальном чипе CMS80F261A в качестве основного блока управления. Посредством обработки сканирования кнопок оно может реализовать подъем и опускание верхнего и нижнего моторов, запуск мотора спинки, функции переключения подачи воды, освещения полости рта, просмотра пленки, нагрева и т.д.

Программа проверки программного обеспечения

(1) Подъем и опускание мотора, управление шагом мотора спинки: соответственно нажмите кнопки "UP, DN, BU, BD".

(2) Управление чашкой с водой, промывкой стазиса, подогревом, освещением полости рта, светом для просмотра пленки: соответственно нажмите кнопки "CUP, WATER, HEAT, LIGHT, WATCH".

ООО ЦИРМИ INFO@CIRMI.RU WWW.GOSZDRAVNADZOR.RU

(3) Управление сопротивлением столкновения стоматологического кресла: когда рама кресла опускается к объекту, она может автоматически остановиться и подняться вверх на определенное расстояние.

3. Спецификация модели: SH-M100

4. Рабочая версия: SH-CKE V15-1.0; Дата выпуска версии: 2021-8-19

5. Уровень защиты: уровень «А». Причины:

А. Программное обеспечение используется для управления подъемом кресла пациента и светодиодного светильника Установки стоматологической, подачей воды и промывкой, функциями нагрева и переключения негатоскопа для облегчения диагностики и лечения.

В. Программное обеспечение используется для управления функциями подъема кресла пациента, наклона спинки кресла, переключения светодиодного светильника, переключения ополаскивания плевательницы, наполнения стакана, включения нагрева и переключением негатоскопа.

С. При выходе программного обеспечение из строя могут возникать следующие неисправности:

1) Если функции подъема и наклона не работают, кресло пациента невозможно поднять или наклонить, при этом все настройки положения кресла сохраняются в памяти.

В исходном положении кресло автоматически не поднимается и не наклоняется.

2) Светодиодный светильник не включается, светодиодная лампа не загорается. Для выключения светодиодного светильника можно использовать механическую кнопку, которая поставляется в комплекте со светодиодным светильником. При этом функция автоматического включения/выключения светильника не работает.

3) Переключатель промывки для удаления мокроты неактивен, функцию промывки водой невозможно включить или выключить, или она отсутствует.

4) Функция заполнения стакана неактивна, функцию заполнения стакана невозможно включить или выключить.

5) Нагрев не включается, невозможно включить функцию нагрева жидкости для полоскания ротовой полости, однако это не влияет на подачу воды для полоскания.

6) Переключатель негатоскопа вышел из строя, негатоскоп не включается. Выключить негатоскоп можно при помощи механической кнопки, поставляемой в комплекте с негатоскопом.

6. Программное обеспечение представляет собой программный компонент без требований к техническому обслуживанию и ремонту конструктивных компонентов медицинского изделия.

Уполномоченный производитель в РФ:

ООО «Стоматорг» 117485 Москва, ул. Профсоюзная, д. 88/20, этаж а1, помещение I, комната 35, тел. 8(495) 620-97-34, электронная почта: mail@stomatorg.ru

ООО ЦИРМИ INFO@CIRMI.RU WWW.GOSZDRAVNADZOR.RU

Перевод данного текста выполнен переводчиком Юдиным Юрием Константиновичем

ПОДПИСЬ

Российская Федерация

Город Москва.

Двадцать седьмого сентября две тысячи двадцать второго года.

Я, Дейнеко Людмила Валериевна, временно исполняющая обязанности нотариуса города Москвы Прокошенковой Елены Евгеньевны, свидетельствую подлинность подписи переводчика Юдина Юрия Константиновича.

Подпись сделана в моем присутствии.

Личность подписавшего документ установлена.

Зарегистрировано в реестре: № 21/86-н/77-2022-51-1307

Уплачено за совершение нотариального действия: 400 руб. 00 коп.

ПОДПИСЬ Л.В. Дейнеко

Гербовая печать нотариуса г. Москвы Прокошенковой Е.Е.

Прошнуровано, пронумеровано и скреплено печатью 5 лист(-а,-ов).

ПОДПИСЬ Л.В. Дейнеко

Российская Федерация

Город Москва

Двадцать седьмого сентября две тысячи двадцать второго года

Я, Дейнеко Людмила Валериевна, временно исполняющая обязанности нотариуса города Москвы Прокошенковой Елены Евгеньевны, свидетельствую верность копии с представленного мне документа.

Зарегистрировано в реестре: № 21/86-н/77-2022- 51-[illegible]

Уплачено за совершение нотариального действия: 6900 руб. 00 коп.

Л.В. Дейнеко

Всего прошито, пронумеровано, скреплено печатью 5 лист(а) (ов)

Врио нотариуса

Л.В.Дейнеко

ООО ЦИРМИ INFO@CIRMI.RU WWW.GOSZDRAVNADZOR.RU