PHARMACIA

ОБЩЕСТВО С ОГРАНИЧЕННОЙ ОТВЕТСТВЕННОСТЬЮ «ФАРМАЦИЯ»

ОКПД2 - 32.50.50.190

УТВЕРЖДАЮ
Генеральный директор
ООО «ФАРМАЦИЯ»
_____ Б.В. Куприянов
«06» февраля 2023 г.

РУКОВОДСТВО ПО ЭКСПЛУАТАЦИИ МЕДИЦИНСКОГО ИЗДЕЛИЯ

ТЕЛЕЖКА МЕДИЦИНСКАЯ УНИВЕРСАЛЬНАЯ
ТУ 32.50.50-003-39821003-2021

(версия 4)

ЭЛЕКТРОННАЯ КОПИЯ ОФОРМЛЕНА ЦЕНТРОМ ИСПЫТАНИЙ И РЕГИСТРАЦИИ МЕДИЦИНСКИХ ИЗДЕЛИЙ

Оглавление

1. Наименование медицинского изделия....3
2. Сведения о производителе медицинского изделия....87
3. Описание медицинского изделия....87
4. Технические характеристики....110
5. Требования безопасности....157
6. Маркировка....160
7. Требования к охране окружающей среды при применении медицинских изделий....165
8. Техническое обслуживание и ремонт....165
9. Условия эксплуатации, транспортировки и хранения изделия....165
10. Гарантийные обязательства медицинского изделия....167
11. Перечень нормативных документов, которым соответствует изделие167
12. Очистка/уход и дезинфекция изделия....168
13. Сведения об утилизации....168
Приложение А....169
Приложение Б....177
Приложение В....180
Приложение Г....182

ООО ЦИРМИ INFO@CIRMI.RU WWW.GOSZDRAVNADZOR.RU

- Ящик УМТ-ЯМ, (при необходимости) – 1 шт.;
- Ящик из искусственного камня УМТ-ЯК, (при необходимости) – 1 шт.;
- Ящик консольный УМТ-ЯКОН (при необходимости) – 1 шт.;
- Модуль электрический подвесной УМТ-МЭП, (при необходимости) – 1 шт.;
- Кабельный канал УМТ-КЭ1, (при необходимости) – 2 шт.;
- Кабельный канал УМТ-КЭ2, (при необходимости) – 2 шт.;
- Модуль розеточный УМТ-МР1, (при необходимости) – 2 шт.;
- Модуль розеточный УМТ-МР2, (при необходимости) – 2 шт.;
- Ручка УМТ-РУ5 (при необходимости) – 2 шт.;
- Держатель монитора неподвижный УМТ-ДМОН1, (при необходимости) – 1 шт.;
- Держатель баллона УМТ-ДБАЛ, (при необходимости) – 1 шт.;
- Держатель емкости УМТ-ДЕ1, (при необходимости) – 1 шт.;
- Держатель емкости скобообразный УМТ-ДЕ2, (при необходимости) – 1 шт.;
- Держатель трубок УМТ-ДТРУБ, (при необходимости) – 1 шт.;
- Держатель инструмента жесткого эндоскопа УМТ-ДИЖЭ, (при необходимости) – 1 шт.;
- Держатель головки камеры жесткого эндоскопа УМТ-ДГКЖЭ, (при необходимости) – 1 шт.;
- Держатель универсальный УМТ-ДУ, (при необходимости) – 1 шт.;
- Держатель инфузионный на 2 плеча УМТ-ДИ1, (при необходимости) – 1 шт.;
- Держатель инфузионный на 4 плеча УМТ-ДИ2, (при необходимости) – 1 шт.;
- Держатель кабеля ЭКГ УМТ-ДКЭКГ, (при необходимости) – 1 шт.;
- Фиксатор роликовый УМТ-ФРОЛ, (при необходимости) – 1 шт.;
- Корзина УМТ-КРЗН, (при необходимости) – 1 шт.;
- Источник бесперебойного питания, (при необходимости) – 1 шт.;
- Трансформатор разделительный, (при необходимости) – 1 шт.;
- Ручка УМТ-РУ1, (при необходимости);
- Ручка УМТ-РУ3, (при необходимости);
- Паспорт;
- Руководство по эксплуатации.

4. Модель ФАРМАЦИЯ 4-К, в составе:

-- Модуль базовый УМТ1-2 – 1 шт., в составе:

- Основание УМТ1-ОС – 1 шт.;
- Стойка УМТ-СТ2 – 1 шт.;
- Колесо с тормозом УМТ-МКТ1 – 2 шт.;
- Колесо без тормоза УМТ-МК1 – 2 шт.;

- Полка консольная из искусственного камня УМТ1-ПК1 – 1 шт.;
- Полка консольная из искусственного камня УМТ1-ПК1Д, (при необходимости) – 1 шт.;
- Полка нижняя металлическая с заглушками УМТ-ПМН, (при необходимости) – 1 шт.;
- Полка нижняя металлическая без заглушек УМТ-ПМНУ, (при необходимости) – 1 шт.;
- Полка нижняя из искусственного камня УМТ-ПКН, (при необходимости) – 1 шт.;
- Полка выдвижная УМТ-ПМВ, (при необходимости) – 1 шт.;
- Ящик УМТ-ЯМ, (при необходимости) – 1 шт.;
- Ящик из искусственного камня УМТ-ЯК, (при необходимости) – 1 шт.;
- Ящик консольный УМТ-ЯКОН (при необходимости) – 1 шт.;
- Модуль электрический подвесной УМТ-МЭП, (при необходимости) – 1 шт.;
- Кабельный канал УМТ-КЭ1, (при необходимости) – 2 шт.;
- Кабельный канал УМТ-КЭ2, (при необходимости) – 2 шт.;
- Модуль розеточный УМТ-МР1, (при необходимости) – 2 шт.;
- Модуль розеточный УМТ-МР2, (при необходимости) – 2 шт.;

ООО ЦИРМИ INFO@CIRMI.RU WWW.GOSZDRAVNADZOR.RU

- Ручка УМТ-РУ5 (при необходимости) – 2 шт.;
- Держатель монитора неподвижный УМТ-ДМОН1, (при необходимости) – 1 шт.;
- Держатель баллона УМТ-ДБАЛ, (при необходимости) – 1 шт.;
- Держатель емкости УМТ-ДЕ1, (при необходимости) – 1 шт.;
- Держатель емкости скобообразный УМТ-ДЕ2, (при необходимости) – 1 шт.;
- Держатель трубок УМТ-ДТРУБ, (при необходимости) – 1 шт.;
- Держатель инструмента жесткого эндоскопа УМТ-ДИЖЭ, (при необходимости) – 1 шт.;
- Держатель головки камеры жесткого эндоскопа УМТ-ДГКЖЭ, (при необходимости) – 1 шт.;
- Держатель универсальный УМТ-ДУ, (при необходимости) – 1 шт.;
- Держатель инфузионный на 2 плеча УМТ-ДИ1, (при необходимости) – 1 шт.;
- Держатель инфузионный на 4 плеча УМТ-ДИ2, (при необходимости) – 1 шт.;
- Держатель кабеля ЭКГ УМТ-ДКЭКГ, (при необходимости) – 1 шт.;
- Фиксатор роликовый УМТ-ФРОЛ, (при необходимости) – 1 шт.;
- Корзина УМТ-КРЗН, (при необходимости) – 1 шт.;
- Источник бесперебойного питания, (при необходимости) – 1 шт.;
- Трансформатор разделительный, (при необходимости) – 1 шт.;
- Ручка УМТ-РУ1 (при необходимости);
- Ручка УМТ-РУ3 (при необходимости);
- Паспорт;
- Руководство по эксплуатации.

5. Модель ФАРМАЦИЯ 5-М, в составе:

– Модуль базовый УМТ1-3 – 1 шт., в составе:

- Основание УМТ1-ОС – 1 шт.;
- Стойка УМТ-СТ3 – 1 шт.;
- Колеса – 4 шт.;
- Колесо с тормозом УМТ-МКТ1 – 2 шт.;
- Колесо без тормоза УМТ-МК1 – 2 шт.;

- Полка консольная металлическая УМТ1-ПМ1 – 1 шт.;
- Полка консольная металлическая УМТ1-ПМ1Д, (при необходимости) – 1 шт.;
- Полка нижняя металлическая с заглушками УМТ-ПМН, (при необходимости) – 1 шт.;
- Полка нижняя металлическая без заглушек УМТ-ПМНУ, (при необходимости) – 1 шт.;
- Полка нижняя из искусственного камня УМТ-ПКН, (при необходимости) – 1 шт.;
- Полка выдвижная УМТ-ПМВ, (при необходимости) – 1 шт.;
- Ящик УМТ-ЯМ, (при необходимости) – 1 шт.;
- Ящик из искусственного камня УМТ-ЯК, (при необходимости) – 1 шт.;
- Ящик консольный УМТ-ЯКОН (при необходимости) – 1 шт.;
- Модуль электрический подвесной УМТ-МЭП, (при необходимости) – 1 шт.;
- Кабельный канал УМТ-КЭ1, (при необходимости) – 2 шт.;
- Кабельный канал УМТ-КЭ2, (при необходимости) – 2 шт.;
- Модуль розеточный УМТ-МР1, (при необходимости) – 2 шт.;
- Модуль розеточный УМТ-МР2, (при необходимости) – 2 шт.;
- Ручка УМТ-РУ5 (при необходимости) – 2 шт.;
- Держатель монитора неподвижный УМТ-ДМОН1, (при необходимости) – 1 шт.;
- Держатель баллона УМТ-ДБАЛ, (при необходимости) – 1 шт.;
- Держатель емкости УМТ-ДЕ1, (при необходимости) – 1 шт.;
- Держатель емкости скобообразный УМТ-ДЕ2, (при необходимости) – 1 шт.;
- Держатель трубок УМТ-ДТРУБ, (при необходимости) – 1 шт.;
- Держатель инструмента жесткого эндоскопа УМТ-ДИЖЭ, (при необходимости) – 1 шт.;

ООО ЦИРМИ INFO@CIRMI.RU WWW.GOSZDRAVNADZOR.RU

- Держатель головки камеры жесткого эндоскопа УМТ-ДГКЖЭ, (при необходимости) – 1 шт.;
- Держатель универсальный УМТ-ДУ, (при необходимости) – 1 шт.;
- Держатель инфузионный на 2 плеча УМТ-ДИ1, (при необходимости) – 1 шт.;
- Держатель инфузионный на 4 плеча УМТ-ДИ2, (при необходимости) – 1 шт.;
- Держатель кабеля ЭКГ УМТ-ДКЭКГ, (при необходимости) – 1 шт.;
- Фиксатор роликовый УМТ-ФРОЛ, (при необходимости) – 1 шт.;
- Корзина УМТ-КРЗН, (при необходимости) – 1 шт.;
- Источник бесперебойного питания, (при необходимости) – 1 шт.;
- Трансформатор разделительный, (при необходимости) – 1 шт.;
- Ручка УМТ-РУ1, (при необходимости);
- Ручка УМТ-РУ3, (при необходимости);
- Паспорт;
- Руководство по эксплуатации.

6. Модель ФАРМАЦИЯ 6-К, в составе:

- Модуль базовый УМТ1-3 – 1 шт., в составе:
  - Основание УМТ1-ОС – 1 шт.;
  - Стойка УМТ-СТ3 – 1 шт.;
  - Колесо с тормозом УМТ-МКТ1 – 2 шт.;
  - Колесо без тормоза УМТ-МК1 – 2 шт.;
- Полка консольная из искусственного камня УМТ1-ПК1 – 1 шт.;
- Полка консольная из искусственного камня УМТ1-ПК1Д, (при необходимости) – 1 шт.;
- Полка нижняя металлическая с заглушками УМТ-ПМН, (при необходимости) – 1 шт.;
- Полка нижняя металлическая без заглушек УМТ-ПМНУ, (при необходимости) – 1 шт.;
- Полка нижняя из искусственного камня УМТ-ПКН, (при необходимости) – 1 шт.;
- Полка выдвижная УМТ-ПМВ, (при необходимости) – 1 шт.;
- Ящик УМТ-ЯМ, (при необходимости) – 1 шт.;
- Ящик из искусственного камня УМТ-ЯК, (при необходимости) – 1 шт.;
- Ящик консольный УМТ-ЯКОН (при необходимости) – 1 шт.;
- Модуль электрический подвесной УМТ-МЭП, (при необходимости) – 1 шт.;
- Кабельный канал УМТ-КЭ1, (при необходимости) – 2 шт.;
- Кабельный канал УМТ-КЭ2, (при необходимости) – 2 шт.;
- Модуль розеточный УМТ-МР1, (при необходимости) – 2 шт.;
- Модуль розеточный УМТ-МР2, (при необходимости) – 2 шт.;
- Ручка УМТ-РУ5 (при необходимости) – 2 шт.;
- Держатель монитора неподвижный УМТ-ДМОН1, (при необходимости) – 1 шт.;
- Держатель баллона УМТ-ДБАЛ, (при необходимости) – 1 шт.;
- Держатель емкости УМТ-ДЕ1, (при необходимости) – 1 шт.;
- Держатель емкости скобообразный УМТ-ДЕ2, (при необходимости) – 1 шт.;
- Держатель трубок УМТ-ДТРУБ, (при необходимости) – 1 шт.;
- Держатель инструмента жесткого эндоскопа УМТ-ДИЖЭ, (при необходимости) – 1 шт.;
- Держатель головки камеры жесткого эндоскопа УМТ-ДГКЖЭ, (при необходимости) – 1 шт.;
- Держатель универсальный УМТ-ДУ, (при необходимости) – 1 шт.;
- Держатель инфузионный на 2 плеча УМТ-ДИ1, (при необходимости) – 1 шт.;
- Держатель инфузионный на 4 плеча УМТ-ДИ2, (при необходимости) – 1 шт.;
- Держатель кабеля ЭКГ УМТ-ДКЭКГ, (при необходимости) – 1 шт.;
- Фиксатор роликовый УМТ-ФРОЛ, (при необходимости) – 1 шт.;
- Корзина УМТ-КРЗН, (при необходимости) – 1 шт.;

ООО ЦИРМИ INFO@CIRMI.RU WWW.GOSZDRAVNADZOR.RU

- Источник бесперебойного питания, (при необходимости) – 1 шт.;
-- Трансформатор разделительный, (при необходимости) – 1 шт.;
- Ручка УМТ-РУ1, (при необходимости);
- Ручка УМТ-РУ3, (при необходимости);
- Паспорт;
- Руководство по эксплуатации.

7. Модель ФАРМАЦИЯ 7-М, в составе:
- Модуль базовый УМТ2-1 – 1 шт., в составе:
  - Основание УМТ2-ОС – 1 шт.;
  - Стойка УМТ-СТ1 – 2 шт.;
  - Колесо с тормозом УМТ-МКТ2 – 2 шт.;
  - Колесо без тормоза УМТ-МК2 – 2 шт.;
- Полка металлическая УМТ2-ПМ1 – 1 шт.;
- Полка металлическая УМТ2-ПМ1Д, (при необходимости) – 1 шт.;
- Полка нижняя металлическая без заглушек УМТ-ПМНУ, (при необходимости) – 1 шт.;
- Полка нижняя из искусственного камня УМТ-ПКН, (при необходимости) – 1 шт.;
- Полка выдвижная УМТ-ПМВ, (при необходимости) – 1 шт.;
- Ящик УМТ-ЯМ, (при необходимости) – 1 шт.;
- Ящик из искусственного камня УМТ-ЯК, (при необходимости) – 1 шт.;
- Модуль электрический подвесной УМТ-МЭП, (при необходимости) – 1 шт.;
- Модуль электрический опорный УМТ-МЭО, (при необходимости) – 1 шт.;
- Кабельный канал УМТ-КЭ1, (при необходимости) – 2 шт.;
- Кабельный канал УМТ-КЭ2, (при необходимости) – 2 шт.;
- Модуль розеточный УМТ-МР1, (при необходимости) – 2 шт.;
- Модуль розеточный УМТ-МР2, (при необходимости) – 2 шт.;
-- Рукоятка монитора УМТ-РУМОН, (при необходимости) – 1 шт.;
- Держатель головки камеры жесткого эндоскопа УМТ-ДГКЖЭ, (при необходимости) – 1 шт.;
- Держатель эндоскопа вертикальный одинарный УМТ-ДЭ1, (при необходимости) – 1 шт.;
- Держатель эндоскопа вертикальный сдвоенный УМТ-ДЭ2, (при необходимости) – 1 шт.;
- Держатель эндоскопа наклонный сдвоенный УМТ-ДЭ3, (при необходимости) – 1 шт.;
- Ручка УМТ-РУ5 (при необходимости) – 2 шт.;
- Держатель эндоскопа вертикальный сдвоенный изогнутый УМТ-ДЭ5 (при необходимости) – 1 шт.;
- Держатель баллона УМТ-ДБАЛ, (при необходимости) – 1 шт.;
- Держатель емкости УМТ-ДЕ1, (при необходимости) – 1 шт.;
- Держатель емкости скобообразный УМТ-ДЕ2, (при необходимости) – 1 шт.;
- Держатель трубок УМТ-ДТРУБ, (при необходимости) – 1 шт.;
- Держатель инструмента жесткого эндоскопа УМТ-ДИЖЭ, (при необходимости) – 1 шт.;
- Держатель головки камеры жесткого эндоскопа УМТ-ДГКЖЭ, (при необходимости) – 1 шт.;
- Держатель универсальный УМТ-ДУ, (при необходимости) – 1 шт.;
- Держатель инфузионный на 2 плеча УМТ-ДИ1, (при необходимости) – 1 шт.;
- Держатель инфузионный на 4 плеча УМТ-ДИ2, (при необходимости) – 1 шт.;
- Держатель кабеля ЭКГ УМТ-ДКЭКГ, (при необходимости) – 1 шт.;
- Фиксатор роликовый УМТ-ФРОЛ, (при необходимости) – 1 шт.;
- Корзина УМТ-КРЗН, (при необходимости) – 1 шт.;
- Балка базового модуля стальная УМТ-БС, (при необходимости) – 1 шт.;
- Источник бесперебойного питания, (при необходимости) – 1 шт.;
-- Трансформатор разделительный (при необходимости) – 1 шт.;

ООО ЦИРМИ INFO@CIRMI.RU WWW.GOSZDRAVNADZOR.RU

- Ручка УМТ-РУ2 (при необходимости);
- Ручка УМТ-РУ3 (при необходимости).

8. Модель ФАРМАЦИЯ 8-М, в составе:

- Модуль базовый УМТ2-1 – 1 шт., в составе:
  - Основание УМТ2-ОС – 1 шт.;
  - Стойка УМТ-СТ1 – 2 шт.;
  - Колесо с тормозом УМТ-МКТ2 – 2 шт.;
  - Колесо без тормоза УМТ-МК2 – 2 шт.;
- Полка металлическая УМТ2-ПМ2 – 1 шт.;
- Полка металлическая УМТ2-ПМ2Д, (при необходимости) – 1 шт.;
- Полка нижняя металлическая без заглушек УМТ-ПМНУ, (при необходимости) – 1 шт.;
- Полка нижняя из искусственного камня УМТ-ПКН, (при необходимости) – 1 шт.;
- Полка выдвижная УМТ-ПМВ, (при необходимости) – 1 шт.;
- Ящик УМТ-ЯМ, (при необходимости) – 1 шт.;
- Ящик из искусственного камня УМТ-ЯК, (при необходимости) – 1 шт.;
- Модуль электрический подвесной УМТ-МЭП, (при необходимости) – 1 шт.;
- Модуль электрический опорный УМТ-МЭО, (при необходимости) – 1 шт.;
- Кабельный канал УМТ-КЭ1, (при необходимости) – 2 шт.;
- Кабельный канал УМТ-КЭ2, (при необходимости) – 2 шт.;
- Модуль розеточный УМТ-МР1, (при необходимости) – 2 шт.;
- Модуль розеточный УМТ-МР2, (при необходимости) – 2 шт.;
-- Рукоятка монитора УМТ-РУМОН, (при необходимости) – 1 шт.;
- Держатель головки камеры жесткого эндоскопа УМТ-ДГКЖЭ, (при необходимости) – 1 шт.;
- Держатель эндоскопа вертикальный одинарный УМТ-ДЭ1, (при необходимости) – 1 шт.;
- Держатель эндоскопа вертикальный сдвоенный УМТ-ДЭ2, (при необходимости) – 1 шт.;
- Держатель эндоскопа наклонный сдвоенный УМТ-ДЭ3, (при необходимости) – 1 шт.;
- Ручка УМТ-РУ5 (при необходимости) – 2 шт.;
- Держатель эндоскопа вертикальный сдвоенный изогнутый УМТ-ДЭ5 (при необходимости) – 1 шт.;
- Держатель баллона УМТ-ДБАЛ, (при необходимости) – 1 шт.;
- Держатель емкости УМТ-ДЕ1, (при необходимости) – 1 шт.;
- Держатель емкости скобообразный УМТ-ДЕ2, (при необходимости) – 1 шт.;
- Держатель трубок УМТ-ДТРУБ, (при необходимости) – 1 шт.;
- Держатель инструмента жесткого эндоскопа УМТ-ДИЖЭ, (при необходимости) – 1 шт.;
- Держатель головки камеры жесткого эндоскопа УМТ-ДГКЖЭ, (при необходимости) – 1 шт.;
- Держатель универсальный УМТ-ДУ, (при необходимости) – 1 шт.;
- Держатель инфузионный на 2 плеча УМТ-ДИ1, (при необходимости) – 1 шт.;
- Держатель инфузионный на 4 плеча УМТ-ДИ2, (при необходимости) – 1 шт.;
- Держатель кабеля ЭКГ УМТ-ДКЭКГ, (при необходимости) – 1 шт.;
- Фиксатор роликовый УМТ-ФРОЛ, (при необходимости) – 1 шт.;
- Корзина УМТ-КРЗН, (при необходимости) – 1 шт.;
- Балка базового модуля стальная УМТ-БС, (при необходимости) – 1 шт.;
- Источник бесперебойного питания, (при необходимости) – 1 шт.;
- Трансформатор разделительный (при необходимости) – 1 шт.;
- Ручка УМТ-РУ2 (при необходимости);
- Ручка УМТ-РУ3 (при необходимости).

ООО ЦИРМИ INFO@CIRMI.RU WWW.GOSZDRAVNADZOR.RU

9. Модель ФАРМАЦИЯ 9-М, в составе:

- Модуль базовый УМТ2-1 – 1 шт., в составе:
  - Основание УМТ2-ОС – 1 шт.;
  - Стойка УМТ-СТ1 – 2 шт.;
  - Колесо с тормозом УМТ-МКТ2 – 2 шт.;
  - Колесо без тормоза УМТ-МК2 – 2 шт.;
- Полка металлическая УМТ2-ПМ3 – 1 шт.;
- Полка металлическая УМТ2-ПМ3Д, (при необходимости) – 1 шт.;
- Полка нижняя металлическая без заглушек УМТ-ПМНУ, (при необходимости) – 1 шт.;
- Полка нижняя из искусственного камня УМТ-ПКН, (при необходимости) – 1 шт.;
- Полка выдвижная УМТ-ПМВ, (при необходимости) – 1 шт.;
- Ящик УМТ-ЯМ, (при необходимости) – 1 шт.;
- Ящик из искусственного камня УМТ-ЯК, (при необходимости) – 1 шт.;
- Модуль электрический подвесной УМТ-МЭП, (при необходимости) – 1 шт.;
- Модуль электрический опорный УМТ-МЭО, (при необходимости) – 1 шт.;
- Кабельный канал УМТ-КЭ1, (при необходимости) – 2 шт.;
- Кабельный канал УМТ-КЭ2, (при необходимости) – 2 шт.;
- Модуль розеточный УМТ-МР1, (при необходимости) – 2 шт.;
- Модуль розеточный УМТ-МР2, (при необходимости) – 2 шт.;
- Рукоятка монитора УМТ-РУМОН, (при необходимости) – 1 шт.;
- Держатель головки камеры жесткого эндоскопа УМТ-ДГКЖЭ, (при необходимости) – 1 шт.;
- Держатель эндоскопа вертикальный одинарный УМТ-ДЭ1, (при необходимости) – 1 шт.;
- Держатель эндоскопа вертикальный сдвоенный УМТ-ДЭ2, (при необходимости) – 1 шт.;
- Держатель эндоскопа наклонный сдвоенный УМТ-ДЭ3, (при необходимости) – 1 шт.;
- Ручка УМТ-РУ5 (при необходимости) – 2 шт.;
- Держатель эндоскопа вертикальный сдвоенный изогнутый УМТ-ДЭ5 (при необходимости) – 1 шт.;
- Держатель баллона УМТ-ДБАЛ, (при необходимости) – 1 шт.;
- Держатель емкости УМТ-ДЕ1, (при необходимости) – 1 шт.;
- Держатель емкости скобообразный УМТ-ДЕ2, (при необходимости) – 1 шт.;
- Держатель трубок УМТ-ДТРУБ, (при необходимости) – 1 шт.;
- Держатель инструмента жесткого эндоскопа УМТ-ДИЖЭ, (при необходимости) – 1 шт.;
- Держатель головки камеры жесткого эндоскопа УМТ-ДГКЖЭ, (при необходимости) – 1 шт.;
- Держатель универсальный УМТ-ДУ, (при необходимости) – 1 шт.;
- Держатель инфузионный на 2 плеча УМТ-ДИ1, (при необходимости) – 1 шт.;
- Держатель инфузионный на 4 плеча УМТ-ДИ2, (при необходимости) – 1 шт.;
- Держатель кабеля ЭКГ УМТ-ДКЭКГ, (при необходимости) – 1 шт.;
- Фиксатор роликовый УМТ-ФРОЛ, (при необходимости) – 1 шт.;
- Корзина УМТ-КРЗН, (при необходимости) – 1 шт.;
- Балка базового модуля стальная УМТ-БС, (при необходимости) – 1 шт.;
- Источник бесперебойного питания, (при необходимости) – 1 шт.;
- Трансформатор разделительный, (при необходимости) – 1 шт.;
- Ручка УМТ-РУ2 (при необходимости);
- Ручка УМТ-РУ3 (при необходимости).
- Паспорт;
- Руководство по эксплуатации.

ООО ЦИРМИ INFO@CIRMI.RU WWW.GOSZDRAVNADZOR.RU

10. Модель ФАРМАЦИЯ 10-К, в составе:

- Модуль базовый УМТ2-1 – 1 шт., в составе:
  - Основание УМТ2-ОС – 1 шт.;
  - Стойка УМТ-СТ1 – 2 шт.;
  - Колесо с тормозом УМТ-МКТ2 – 2 шт.;
  - Колесо без тормоза УМТ-МК2 – 2 шт.;
- Полка из искусственного камня УМТ2-ПК1 – 1 шт.;
- Полка из искусственного камня УМТ2-ПК1Д, (при необходимости) – 1 шт.;
- Полка нижняя металлическая без заглушек УМТ-ПМНУ, (при необходимости) – 1 шт.;
- Полка нижняя из искусственного камня УМТ-ПКН, (при необходимости) – 1 шт.;
- Полка выдвижная УМТ-ПМВ, (при необходимости) – 1 шт.;
- Ящик УМТ-ЯМ, (при необходимости) – 1 шт.;
- Ящик из искусственного камня УМТ-ЯК, (при необходимости) – 1 шт.;
- Модуль электрический подвесной УМТ-МЭП, (при необходимости) – 1 шт.;
- Модуль электрический опорный УМТ-МЭО, (при необходимости) – 1 шт.;
- Кабельный канал УМТ-КЭ1, (при необходимости) – 2 шт.;
- Кабельный канал УМТ-КЭ2, (при необходимости) – 2 шт.;
- Модуль розеточный УМТ-МР1, (при необходимости) – 2 шт.;
- Модуль розеточный УМТ-МР2, (при необходимости) – 2 шт.;
- Рукоятка монитора УМТ-РУМОН, (при необходимости) – 1 шт.;
- Держатель головки камеры жесткого эндоскопа УМТ-ДГКЖЭ, (при необходимости) – 1 шт.;
- Держатель эндоскопа вертикальный одинарный УМТ-ДЭ1, (при необходимости) – 1 шт.;
- Держатель эндоскопа вертикальный сдвоенный УМТ-ДЭ2, (при необходимости) – 1 шт.;
- Держатель эндоскопа наклонный сдвоенный УМТ-ДЭ3, (при необходимости) – 1 шт.;
- Ручка УМТ-РУ5 (при необходимости) – 2 шт.;
- Держатель эндоскопа вертикальный сдвоенный изогнутый УМТ-ДЭ5 (при необходимости) – 1 шт.;
- Держатель баллона УМТ-ДБАЛ, (при необходимости) – 1 шт.;
- Держатель емкости УМТ-ДЕ1, (при необходимости) – 1 шт.;
- Держатель емкости скобообразный УМТ-ДЕ2, (при необходимости) – 1 шт.;
- Держатель трубок УМТ-ДТРУБ, (при необходимости) – 1 шт.;
- Держатель инструмента жесткого эндоскопа УМТ-ДИЖЭ, (при необходимости) – 1 шт.;
- Держатель головки камеры жесткого эндоскопа УМТ-ДГКЖЭ, (при необходимости) – 1 шт.;
- Держатель универсальный УМТ-ДУ, (при необходимости) – 1 шт.;
- Держатель инфузионный на 2 плеча УМТ-ДИ1, (при необходимости) – 1 шт.;
- Держатель инфузионный на 4 плеча УМТ-ДИ2, (при необходимости) – 1 шт.;
- Держатель кабеля ЭКГ УМТ-ДКЭКГ, (при необходимости) – 1 шт.;
- Фиксатор роликовый УМТ-ФРОЛ, (при необходимости) – 1 шт.;
- Корзина УМТ-КРЗН, (при необходимости) – 1 шт.;
- Балка базового модуля стальная УМТ-БС, (при необходимости) – 1 шт.;
- Источник бесперебойного питания, (при необходимости) – 1 шт.;
- Трансформатор разделительный, (при необходимости) – 1 шт.;
- Ручка УМТ-РУ2 (при необходимости);
- Ручка УМТ-РУ3 (при необходимости).
- Паспорт;
- Руководство по эксплуатации.

11. Модель ФАРМАЦИЯ 11-К, в составе:

ООО ЦИРМИ INFO@CIRMI.RU WWW.GOSZDRAVNADZOR.RU

- Модуль базовый УМТ2-1 – 1 шт., в составе:
  - Основание УМТ2-ОС – 1 шт.;
  - Стойка УМТ-СТ1 – 2 шт.;
  - Колесо с тормозом УМТ-МКТ2 – 2 шт.;
  - Колесо без тормоза УМТ-МК2 – 2 шт.;
- Полка из искусственного камня УМТ2-ПК2 – 1 шт.;
- Полка из искусственного камня УМТ2-ПК2Д, (при необходимости) – 1 шт.;
- Полка нижняя металлическая без заглушек УМТ-ПМНУ, (при необходимости) – 1 шт.;
- Полка нижняя из искусственного камня УМТ-ПКН, (при необходимости) – 1 шт.;
- Полка выдвижная УМТ-ПМВ, (при необходимости) – 1 шт.;
- Ящик УМТ-ЯМ, (при необходимости) – 1 шт.;
- Ящик из искусственного камня УМТ-ЯК, (при необходимости) – 1 шт.;
- Модуль электрический подвесной УМТ-МЭП, (при необходимости) – 1 шт.;
- Модуль электрический опорный УМТ-МЭО, (при необходимости) – 1 шт.;
- Кабельный канал УМТ-КЭ1, (при необходимости) – 2 шт.;
- Кабельный канал УМТ-КЭ2, (при необходимости) – 2 шт.;
- Модуль розеточный УМТ-МР1, (при необходимости) – 2 шт.;
- Модуль розеточный УМТ-МР2, (при необходимости) – 2 шт.;
- Рукоятка монитора УМТ-РУМОН, (при необходимости) – 1 шт.;
- Держатель головки камеры жесткого эндоскопа УМТ-ДГКЖЭ, (при необходимости) – 1 шт.;
- Держатель эндоскопа вертикальный одинарный УМТ-ДЭ1, (при необходимости) – 1 шт.;
- Держатель эндоскопа вертикальный сдвоенный УМТ-ДЭ2, (при необходимости) – 1 шт.;
- Держатель эндоскопа наклонный сдвоенный УМТ-ДЭ3, (при необходимости) – 1 шт.;
- Ручка УМТ-РУ5 (при необходимости) – 2 шт.;
- Держатель эндоскопа вертикальный сдвоенный изогнутый УМТ-ДЭ5 (при необходимости) – 1 шт.;
- Держатель баллона УМТ-ДБАЛ, (при необходимости) – 1 шт.;
- Держатель емкости УМТ-ДЕ1, (при необходимости) – 1 шт.;
- Держатель емкости скобообразный УМТ-ДЕ2, (при необходимости) – 1 шт.;
- Держатель трубок УМТ-ДТРУБ, (при необходимости) – 1 шт.;
- Держатель инструмента жесткого эндоскопа УМТ-ДИЖЭ, (при необходимости) – 1 шт.;
- Держатель головки камеры жесткого эндоскопа УМТ-ДГКЖЭ, (при необходимости) – 1 шт.;
- Держатель универсальный УМТ-ДУ, (при необходимости) – 1 шт.;
- Держатель инфузионный на 2 плеча УМТ-ДИ1, (при необходимости) – 1 шт.;
- Держатель инфузионный на 4 плеча УМТ-ДИ2, (при необходимости) – 1 шт.;
- Держатель кабеля ЭКГ УМТ-ДКЭКГ, (при необходимости) – 1 шт.;
- Фиксатор роликовый УМТ-ФРОЛ, (при необходимости) – 1 шт.;
- Корзина УМТ-КРЗН, (при необходимости) – 1 шт.;
- Балка базового модуля стальная УМТ-БС, (при необходимости) – 1 шт.;
- Источник бесперебойного питания, (при необходимости) – 1 шт.;
- Трансформатор разделительный, (при необходимости) – 1 шт.;
- Ручка УМТ-РУ2 (при необходимости);
- Ручка УМТ-РУ3 (при необходимости).
- Паспорт;
- Руководство по эксплуатации.

12. Модель ФАРМАЦИЯ 12-К, в составе:

- Модуль базовый УМТ2-1 – 1 шт., в составе:

ООО ЦИРМИ INFO@CIRMI.RU WWW.GOSZDRAVNADZOR.RU

- Основание УМТ2-ОС – 1 шт.;
- Стойка УМТ-СТ1 – 2 шт.;
- Колесо с тормозом УМТ-МКТ2 – 2 шт.;
- Колесо без тормоза УМТ-МК2 – 2 шт.;

- Полка из искусственного камня УМТ2-ПК3 – 1 шт.;
- Полка из искусственного камня УМТ2-ПК3Д, (при необходимости) – 1 шт.;
- Полка нижняя металлическая без заглушек УМТ-ПМНУ, (при необходимости) – 1 шт.;
- Полка нижняя из искусственного камня УМТ-ПКН, (при необходимости) – 1 шт.;
- Полка выдвижная УМТ-ПМВ, (при необходимости) – 1 шт.;
- Ящик УМТ-ЯМ, (при необходимости) – 1 шт.;
- Ящик из искусственного камня УМТ-ЯК, (при необходимости) – 1 шт.;
- Модуль электрический подвесной УМТ-МЭП, (при необходимости) – 1 шт.;
- Модуль электрический опорный УМТ-МЭО, (при необходимости) – 1 шт.;
- Кабельный канал УМТ-КЭ1, (при необходимости) – 2 шт.;
- Кабельный канал УМТ-КЭ2, (при необходимости) – 2 шт.;
- Модуль розеточный УМТ-МР1, (при необходимости) – 2 шт.;
- Модуль розеточный УМТ-МР2, (при необходимости) – 2 шт.;
- Рукоятка монитора УМТ-РУМОН, (при необходимости) – 1 шт.;
- Держатель головки камеры жесткого эндоскопа УМТ-ДГКЖЭ, (при необходимости) – 1 шт.;
- Держатель эндоскопа вертикальный одинарный УМТ-ДЭ1, (при необходимости) – 1 шт.;
- Держатель эндоскопа вертикальный сдвоенный УМТ-ДЭ2, (при необходимости) – 1 шт.;
- Держатель эндоскопа наклонный сдвоенный УМТ-ДЭ3, (при необходимости) – 1 шт.;
- Ручка УМТ-РУ5 (при необходимости) – 2 шт.;
- Держатель эндоскопа вертикальный сдвоенный изогнутый УМТ-ДЭ5 (при необходимости) – 1 шт.;
- Держатель баллона УМТ-ДБАЛ, (при необходимости) – 1 шт.;
- Держатель емкости УМТ-ДЕ1, (при необходимости) – 1 шт.;
- Держатель емкости скобообразный УМТ-ДЕ2, (при необходимости) – 1 шт.;
- Держатель трубок УМТ-ДТРУБ, (при необходимости) – 1 шт.;
- Держатель инструмента жесткого эндоскопа УМТ-ДИЖЭ, (при необходимости) – 1 шт.;
- Держатель головки камеры жесткого эндоскопа УМТ-ДГКЖЭ, (при необходимости) – 1 шт.;
- Держатель универсальный УМТ-ДУ, (при необходимости) – 1 шт.;
- Держатель инфузионный на 2 плеча УМТ-ДИ1, (при необходимости) – 1 шт.;
- Держатель инфузионный на 4 плеча УМТ-ДИ2, (при необходимости) – 1 шт.;
- Держатель кабеля ЭКГ УМТ-ДКЭКГ, (при необходимости) – 1 шт.;
- Фиксатор роликовый УМТ-ФРОЛ, (при необходимости) – 1 шт.;
- Корзина УМТ-КРЗН, (при необходимости) – 1 шт.;
- Балка базового модуля стальная УМТ-БС, (при необходимости) – 1 шт.;
-- Источник бесперебойного питания, (при необходимости) – 1 шт.;
- Трансформатор разделительный (при необходимости) – 1 шт.;
- Ручка УМТ-РУ2(при необходимости);
- Ручка УМТ-РУ3 (при необходимости).
- Паспорт;
- Руководство по эксплуатации.

13. Модель ФАРМАЦИЯ 13-М, в составе:

- Модуль базовый УМТ2-2 – 1 шт., в составе:
  - Основание УМТ2-ОС – 1 шт.;

ООО ЦИРМИ INFO@CIRMI.RU WWW.GOSZDRAVNADZOR.RU

- Стойка УМТ-СТ2 – 2 шт.;
- Колесо с тормозом УМТ-МКТ4 – 2 шт.;
- Колесо без тормоза УМТ-МК4 – 2 шт.;

- Полка металлическая УМТ2-ПМ1 – 1 шт.;
- Полка металлическая УМТ2-ПМ1Д, (при необходимости) – 1 шт.;
- Полка нижняя металлическая без заглушек УМТ-ПМНУ, (при необходимости) – 1 шт.;
- Полка нижняя из искусственного камня УМТ-ПКН, (при необходимости) – 1 шт.;
- Полка выдвижная УМТ-ПМВ, (при необходимости) – 1 шт.;
- Ящик УМТ-ЯМ, (при необходимости) – 1 шт.;
- Ящик из искусственного камня УМТ-ЯК, (при необходимости) – 1 шт.;
- Модуль электрический подвесной УМТ-МЭП, (при необходимости) – 1 шт.;
- Модуль электрический опорный УМТ-МЭО, (при необходимости) – 1 шт.;
- Кабельный канал УМТ-КЭ1, (при необходимости) – 2 шт.;
- Кабельный канал УМТ-КЭ2, (при необходимости) – 2 шт.;
- Модуль розеточный УМТ-МР1, (при необходимости) – 2 шт.;
- Модуль розеточный УМТ-МР2, (при необходимости) – 2 шт.;
- Рукоятка монитора УМТ-РУМОН, (при необходимости) – 1 шт.;
- Держатель головки камеры жесткого эндоскопа УМТ-ДГКЖЭ, (при необходимости) – 1 шт.;
- Держатель эндоскопа вертикальный одинарный УМТ-ДЭ1, (при необходимости) – 1 шт.;
- Держатель эндоскопа вертикальный сдвоенный УМТ-ДЭ2, (при необходимости) – 1 шт.;
- Держатель эндоскопа наклонный сдвоенный УМТ-ДЭ3, (при необходимости) – 1 шт.;
- Ручка УМТ-РУ5 (при необходимости) – 2 шт.;
- Держатель эндоскопа вертикальный сдвоенный изогнутый УМТ-ДЭ5 (при необходимости) – 1 шт.;
- Держатель баллона УМТ-ДБАЛ, (при необходимости) – 1 шт.;
- Держатель емкости УМТ-ДЕ1, (при необходимости) – 1 шт.;
- Держатель емкости скобообразный УМТ-ДЕ2, (при необходимости) – 1 шт.;
- Держатель трубок УМТ-ДТРУБ, (при необходимости) – 1 шт.;
- Держатель инструмента жесткого эндоскопа УМТ-ДИЖЭ, (при необходимости) – 1 шт.;
- Держатель головки камеры жесткого эндоскопа УМТ-ДГКЖЭ, (при необходимости) – 1 шт.;
- Держатель универсальный УМТ-ДУ, (при необходимости) – 1 шт.;
- Держатель инфузионный на 2 плеча УМТ-ДИ1, (при необходимости) – 1 шт.;
- Держатель инфузионный на 4 плеча УМТ-ДИ2, (при необходимости) – 1 шт.;
- Держатель кабеля ЭКГ УМТ-ДКЭКГ, (при необходимости) – 1 шт.;
- Фиксатор роликовый УМТ-ФРОЛ, (при необходимости) – 1 шт.;
- Корзина УМТ-КРЗН, (при необходимости) – 1 шт.;
- Балка базового модуля стальная УМТ-БС, (при необходимости) – 1 шт.;
- Источник бесперебойного питания, (при необходимости) – 1 шт.;
- Трансформатор разделительный (при необходимости) – 1 шт.;
- Ручка УМТ-РУ2 (при необходимости);
- Ручка УМТ-РУ3 (при необходимости).
- Паспорт;
- Руководство по эксплуатации.

14. Модель ФАРМАЦИЯ 14-М, в составе:

- Модуль базовый УМТ2-2 – 1 шт., в составе:
  - Основание УМТ2-ОС – 1 шт.;
  - Стойка УМТ-СТ2 – 2 шт.;

ООО ЦИРМИ INFO@CIRMI.RU WWW.GOSZDRAVNADZOR.RU

- Колесо с тормозом УМТ-МКТ4 – 2 шт.;
- Колесо без тормоза УМТ-МК4 – 2 шт.;

- Полка металлическая УМТ2-ПМ2 – 1 шт.;
- Полка металлическая УМТ2-ПМ2Д, (при необходимости) – 1 шт.;
- Полка нижняя металлическая без заглушек УМТ-ПМНУ, (при необходимости) – 1 шт.;
- Полка нижняя из искусственного камня УМТ-ПКН, (при необходимости) – 1 шт.;
- Полка выдвижная УМТ-ПМВ, (при необходимости) – 1 шт.;
- Ящик УМТ-ЯМ, (при необходимости) – 1 шт.;
- Ящик из искусственного камня УМТ-ЯК, (при необходимости) – 1 шт.;
- Модуль электрический подвесной УМТ-МЭП, (при необходимости) – 1 шт.;
- Модуль электрический опорный УМТ-МЭО, (при необходимости) – 1 шт.;
- Кабельный канал УМТ-КЭ1, (при необходимости) – 2 шт.;
- Кабельный канал УМТ-КЭ2, (при необходимости) – 2 шт.;
- Модуль розеточный УМТ-МР1, (при необходимости) – 2 шт.;
- Модуль розеточный УМТ-МР2, (при необходимости) – 2 шт.;
- Рукоятка монитора УМТ-РУМОН, (при необходимости) – 1 шт.;
- Держатель головки камеры жесткого эндоскопа УМТ-ДГКЖЭ, (при необходимости) – 1 шт.;
- Держатель эндоскопа вертикальный одинарный УМТ-ДЭ1, (при необходимости) – 1 шт.;
- Держатель эндоскопа вертикальный сдвоенный УМТ-ДЭ2, (при необходимости) – 1 шт.;
- Держатель эндоскопа наклонный сдвоенный УМТ-ДЭ3, (при необходимости) – 1 шт.;
- Ручка УМТ-РУ5 (при необходимости) – 2 шт.;
- Держатель эндоскопа вертикальный сдвоенный изогнутый УМТ-ДЭ5 (при необходимости) – 1 шт.;
- Держатель баллона УМТ-ДБАЛ, (при необходимости) – 1 шт.;
- Держатель емкости УМТ-ДЕ1, (при необходимости) – 1 шт.;
- Держатель емкости скобообразный УМТ-ДЕ2, (при необходимости) – 1 шт.;
- Держатель трубок УМТ-ДТРУБ, (при необходимости) – 1 шт.;
- Держатель инструмента жесткого эндоскопа УМТ-ДИЖЭ, (при необходимости) – 1 шт.;
- Держатель головки камеры жесткого эндоскопа УМТ-ДГКЖЭ, (при необходимости) – 1 шт.;
- Держатель универсальный УМТ-ДУ, (при необходимости) – 1 шт.;
- Держатель инфузионный на 2 плеча УМТ-ДИ1, (при необходимости) – 1 шт.;
- Держатель инфузионный на 4 плеча УМТ-ДИ2, (при необходимости) – 1 шт.;
- Держатель кабеля ЭКГ УМТ-ДКЭКГ, (при необходимости) – 1 шт.;
- Фиксатор роликовый УМТ-ФРОЛ, (при необходимости) – 1 шт.;
- Корзина УМТ-КРЗН, (при необходимости) – 1 шт.;
- Балка базового модуля стальная УМТ-БС, (при необходимости) – 1 шт.;
- Источник бесперебойного питания, (при необходимости) – 1 шт.;
- Трансформатор разделительный (при необходимости) – 1 шт.;
- Ручка УМТ-РУ2 (при необходимости);
- Ручка УМТ-РУ3 (при необходимости).
- Паспорт;
- Руководство по эксплуатации.

15. Модель ФАРМАЦИЯ 15-М, в составе:

- Модуль базовый УМТ2-2 – 1 шт., в составе:
  - Основание УМТ2-ОС – 1 шт.;
  - Стойка УМТ-СТ2 – 2 шт.;
  - Колесо с тормозом УМТ-МКТ4 – 2 шт.;

ООО ЦИРМИ INFO@CIRMI.RU WWW.GOSZDRAVNADZOR.RU

- Колесо без тормоза УМТ-МК4 – 2 шт.;

- Полка металлическая УМТ2-ПМ3 – 1 шт.;
- Полка металлическая УМТ2-ПМ3Д, (при необходимости) – 1 шт.;
- Полка нижняя металлическая без заглушек УМТ-ПМНУ, (при необходимости) – 1 шт.;
- Полка нижняя из искусственного камня УМТ-ПКН, (при необходимости) – 1 шт.;
- Полка выдвижная УМТ-ПМВ, (при необходимости) – 1 шт.;
- Ящик УМТ-ЯМ, (при необходимости) – 1 шт.;
- Ящик из искусственного камня УМТ-ЯК, (при необходимости) – 1 шт.;
- Модуль электрический подвесной УМТ-МЭП, (при необходимости) – 1 шт.;
- Модуль электрический опорный УМТ-МЭО, (при необходимости) – 1 шт.;
- Кабельный канал УМТ-КЭ1, (при необходимости) – 2 шт.;
- Кабельный канал УМТ-КЭ2, (при необходимости) – 2 шт.;
- Модуль розеточный УМТ-МР1, (при необходимости) – 2 шт.;
- Модуль розеточный УМТ-МР2, (при необходимости) – 2 шт.;
- Рукоятка монитора УМТ-РУМОН, (при необходимости) – 1 шт.;
- Держатель головки камеры жесткого эндоскопа УМТ-ДГКЖЭ, (при необходимости) – 1 шт.;
- Держатель эндоскопа вертикальный одинарный УМТ-ДЭ1, (при необходимости) – 1 шт.;
- Держатель эндоскопа вертикальный сдвоенный УМТ-ДЭ2, (при необходимости) – 1 шт.;
- Держатель эндоскопа наклонный сдвоенный УМТ-ДЭ3, (при необходимости) – 1 шт.;
- Ручка УМТ-РУ5 (при необходимости) – 2 шт.;
- Держатель эндоскопа вертикальный сдвоенный изогнутый УМТ-ДЭ5 (при необходимости) – 1 шт.;
- Держатель баллона УМТ-ДБАЛ, (при необходимости) – 1 шт.;
- Держатель емкости УМТ-ДЕ1, (при необходимости) – 1 шт.;
- Держатель емкости скобообразный УМТ-ДЕ2, (при необходимости) – 1 шт.;
- Держатель трубок УМТ-ДТРУБ, (при необходимости) – 1 шт.;
- Держатель инструмента жесткого эндоскопа УМТ-ДИЖЭ, (при необходимости) – 1 шт.;
- Держатель головки камеры жесткого эндоскопа УМТ-ДГКЖЭ, (при необходимости) – 1 шт.;
- Держатель универсальный УМТ-ДУ, (при необходимости) – 1 шт.;
- Держатель инфузионный на 2 плеча УМТ-ДИ1, (при необходимости) – 1 шт.;
- Держатель инфузионный на 4 плеча УМТ-ДИ2, (при необходимости) – 1 шт.;
- Держатель кабеля ЭКГ УМТ-ДКЭКГ, (при необходимости) – 1 шт.;
- Фиксатор роликовый УМТ-ФРОЛ, (при необходимости) – 1 шт.;
- Корзина УМТ-КРЗН, (при необходимости) – 1 шт.;
- Балка базового модуля стальная УМТ-БС, (при необходимости) – 1 шт.;
- Источник бесперебойного питания, (при необходимости) – 1 шт.;
- Трансформатор разделительный (при необходимости) – 1 шт.;
- Ручка УМТ-РУ2 (при необходимости);
- Ручка УМТ-РУ3 (при необходимости).
- Паспорт;
- Руководство по эксплуатации.

16. Модель ФАРМАЦИЯ 16-К, в составе:

- Модуль базовый УМТ2-2 – 1 шт., в составе:
  - Основание УМТ2-ОС – 1 шт.;
  - Стойка УМТ-СТ2 – 2 шт.;
  - Колесо с тормозом УМТ-МКТ4 – 2 шт.;
  - Колесо без тормоза УМТ-МК4 – 2 шт.;

ООО ЦИРМИ INFO@CIRMI.RU WWW.GOSZDRAVNADZOR.RU

- Полка из искусственного камня УМТ2-ПК1 – 1 шт.;
- Полка из искусственного камня УМТ2-ПК1Д, (при необходимости) – 1 шт.;
- Полка нижняя металлическая без заглушек УМТ-ПМНУ, (при необходимости) – 1 шт.;
- Полка нижняя из искусственного камня УМТ-ПКН, (при необходимости) – 1 шт.;
- Полка выдвижная УМТ-ПМВ, (при необходимости) – 1 шт.;
- Ящик УМТ-ЯМ, (при необходимости) – 1 шт.;
- Ящик из искусственного камня УМТ-ЯК, (при необходимости) – 1 шт.;
- Модуль электрический подвесной УМТ-МЭП, (при необходимости) – 1 шт.;
- Модуль электрический опорный УМТ-МЭО, (при необходимости) – 1 шт.;
- Кабельный канал УМТ-КЭ1, (при необходимости) – 2 шт.;
- Кабельный канал УМТ-КЭ2, (при необходимости) – 2 шт.;
- Модуль розеточный УМТ-МР1, (при необходимости) – 2 шт.;
- Модуль розеточный УМТ-МР2, (при необходимости) – 2 шт.;
- Рукоятка монитора УМТ-РУМОН, (при необходимости) – 1 шт.;
- Держатель головки камеры жесткого эндоскопа УМТ-ДГКЖЭ, (при необходимости) – 1 шт.;
- Держатель эндоскопа вертикальный одинарный УМТ-ДЭ1, (при необходимости) – 1 шт.;
- Держатель эндоскопа вертикальный сдвоенный УМТ-ДЭ2, (при необходимости) – 1 шт.;
- Держатель эндоскопа наклонный сдвоенный УМТ-ДЭ3, (при необходимости) – 1 шт.;
- Ручка УМТ-РУ5 (при необходимости) – 2 шт.;
- Держатель эндоскопа вертикальный сдвоенный изогнутый УМТ-ДЭ5 (при необходимости) – 1 шт.;
- Держатель баллона УМТ-ДБАЛ, (при необходимости) – 1 шт.;
- Держатель емкости УМТ-ДЕ1, (при необходимости) – 1 шт.;
- Держатель емкости скобообразный УМТ-ДЕ2, (при необходимости) – 1 шт.;
- Держатель трубок УМТ-ДТРУБ, (при необходимости) – 1 шт.;
- Держатель инструмента жесткого эндоскопа УМТ-ДИЖЭ, (при необходимости) – 1 шт.;
- Держатель головки камеры жесткого эндоскопа УМТ-ДГКЖЭ, (при необходимости) – 1 шт.;
- Держатель универсальный УМТ-ДУ, (при необходимости) – 1 шт.;
- Держатель инфузионный на 2 плеча УМТ-ДИ1, (при необходимости) – 1 шт.;
- Держатель инфузионный на 4 плеча УМТ-ДИ2, (при необходимости) – 1 шт.;
- Держатель кабеля ЭКГ УМТ-ДКЭКГ, (при необходимости) – 1 шт.;
- Фиксатор роликовый УМТ-ФРОЛ, (при необходимости) – 1 шт.;
- Корзина УМТ-КРЗН, (при необходимости) – 1 шт.;
- Балка базового модуля стальная УМТ-БС, (при необходимости) – 1 шт.;
- Источник бесперебойного питания, (при необходимости) – 1 шт.;
- Трансформатор разделительный (при необходимости) – 1 шт.;
- Ручка УМТ-РУ2 (при необходимости);
- Ручка УМТ-РУ3 (при необходимости).
- Паспорт;
- Руководство по эксплуатации.

17. Модель ФАРМАЦИЯ 17-К, в составе:

- Модуль базовый УМТ2-2 – 1 шт., в составе:
  - Основание УМТ2-ОС – 1 шт.;
  - Стойка УМТ-СТ2 – 2 шт.;
  - Колесо с тормозом УМТ-МКТ4 – 2 шт.;
  - Колесо без тормоза УМТ-МК4 – 2 шт.;
- Полка из искусственного камня УМТ2-ПК2 – 1 шт.;

ООО ЦИРМИ INFO@CIRMI.RU WWW.GOSZDRAVNADZOR.RU

- Полка из искусственного камня УМТ2-ПК2Д, (при необходимости) – 1 шт.;
- Полка нижняя металлическая без заглушек УМТ-ПМНУ, (при необходимости) – 1 шт.;
- Полка нижняя из искусственного камня УМТ-ПКН, (при необходимости) – 1 шт.;
- Полка выдвижная УМТ-ПМВ, (при необходимости) – 1 шт.;
- Ящик УМТ-ЯМ, (при необходимости) – 1 шт.;
- Ящик из искусственного камня УМТ-ЯК, (при необходимости) – 1 шт.;
- Модуль электрический подвесной УМТ-МЭП, (при необходимости) – 1 шт.;
- Модуль электрический опорный УМТ-МЭО, (при необходимости) – 1 шт.;
- Кабельный канал УМТ-КЭ1, (при необходимости) – 2 шт.;
- Кабельный канал УМТ-КЭ2, (при необходимости) – 2 шт.;
- Модуль розеточный УМТ-МР1, (при необходимости) – 2 шт.;
- Модуль розеточный УМТ-МР2, (при необходимости) – 2 шт.;
- Рукоятка монитора УМТ-РУМОН, (при необходимости) – 1 шт.;
- Держатель головки камеры жесткого эндоскопа УМТ-ДГКЖЭ, (при необходимости) – 1 шт.;
- Держатель эндоскопа вертикальный одинарный УМТ-ДЭ1, (при необходимости) – 1 шт.;
- Держатель эндоскопа вертикальный сдвоенный УМТ-ДЭ2, (при необходимости) – 1 шт.;
- Держатель эндоскопа наклонный сдвоенный УМТ-ДЭ3, (при необходимости) – 1 шт.;
- Ручка УМТ-РУ5 (при необходимости) – 2 шт.;
- Держатель эндоскопа вертикальный сдвоенный изогнутый УМТ-ДЭ5 (при необходимости) – 1 шт.;
- Держатель баллона УМТ-ДБАЛ, (при необходимости) – 1 шт.;
- Держатель емкости УМТ-ДЕ1, (при необходимости) – 1 шт.;
- Держатель емкости скобообразный УМТ-ДЕ2, (при необходимости) – 1 шт.;
- Держатель трубок УМТ-ДТРУБ, (при необходимости) – 1 шт.;
- Держатель инструмента жесткого эндоскопа УМТ-ДИЖЭ, (при необходимости) – 1 шт.;
- Держатель головки камеры жесткого эндоскопа УМТ-ДГКЖЭ, (при необходимости) – 1 шт.;
- Держатель универсальный УМТ-ДУ, (при необходимости) – 1 шт.;
- Держатель инфузионный на 2 плеча УМТ-ДИ1, (при необходимости) – 1 шт.;
- Держатель инфузионный на 4 плеча УМТ-ДИ2, (при необходимости) – 1 шт.;
- Держатель кабеля ЭКГ УМТ-ДКЭКГ, (при необходимости) – 1 шт.;
- Фиксатор роликовый УМТ-ФРОЛ, (при необходимости) – 1 шт.;
- Корзина УМТ-КРЗН, (при необходимости) – 1 шт.;
- Балка базового модуля стальная УМТ-БС, (при необходимости) – 1 шт.;
- Источник бесперебойного питания, (при необходимости) – 1 шт.;
- Трансформатор разделительный (при необходимости) – 1 шт.;
- Ручка УМТ-РУ2 (при необходимости);
- Ручка УМТ-РУ3 (при необходимости).
- Паспорт;
- Руководство по эксплуатации.

18. Модель ФАРМАЦИЯ 18-К, в составе:

- Модуль базовый УМТ2-2 – 1 шт., в составе:
  - Основание УМТ2-ОС – 1 шт.;
  - Стойка УМТ-СТ2 – 2 шт.;
  - Колесо с тормозом УМТ-МКТ4 – 2 шт.;
  - Колесо без тормоза УМТ-МК4 – 2 шт.;
- Полка из искусственного камня УМТ2-ПК3 – 1 шт.;
- Полка из искусственного камня УМТ2-ПК3Д, (при необходимости) – 1 шт.;

ООО ЦИРМИ INFO@CIRMI.RU WWW.GOSZDRAVNADZOR.RU

- Полка нижняя металлическая без заглушек УМТ-ПМНУ, (при необходимости) – 1 шт.;
- Полка нижняя из искусственного камня УМТ-ПКН, (при необходимости) – 1 шт.;
- Полка выдвижная УМТ-ПМВ, (при необходимости) – 1 шт.;
- Ящик УМТ-ЯМ, (при необходимости) – 1 шт.;
- Ящик из искусственного камня УМТ-ЯК, (при необходимости) – 1 шт.;
- Модуль электрический подвесной УМТ-МЭП, (при необходимости) – 1 шт.;
- Модуль электрический опорный УМТ-МЭО, (при необходимости) – 1 шт.;
- Кабельный канал УМТ-КЭ1, (при необходимости) – 2 шт.;
- Кабельный канал УМТ-КЭ2, (при необходимости) – 2 шт.;
- Модуль розеточный УМТ-МР1, (при необходимости) – 2 шт.;
- Модуль розеточный УМТ-МР2, (при необходимости) – 2 шт.;
- Рукоятка монитора УМТ-РУМОН, (при необходимости) – 1 шт.;
- Держатель головки камеры жесткого эндоскопа УМТ-ДГКЖЭ, (при необходимости) – 1 шт.;
- Держатель эндоскопа вертикальный одинарный УМТ-ДЭ1, (при необходимости) – 1 шт.;
- Держатель эндоскопа вертикальный сдвоенный УМТ-ДЭ2, (при необходимости) – 1 шт.;
- Держатель эндоскопа наклонный сдвоенный УМТ-ДЭ3, (при необходимости) – 1 шт.;
- Ручка УМТ-РУ5 (при необходимости) – 2 шт.;
- Держатель эндоскопа вертикальный сдвоенный изогнутый УМТ-ДЭ5 (при необходимости) – 1 шт.;
- Держатель баллона УМТ-ДБАЛ, (при необходимости) – 1 шт.;
- Держатель емкости УМТ-ДЕ1, (при необходимости) – 1 шт.;
- Держатель емкости скобообразный УМТ-ДЕ2, (при необходимости) – 1 шт.;
- Держатель трубок УМТ-ДТРУБ, (при необходимости) – 1 шт.;
- Держатель инструмента жесткого эндоскопа УМТ-ДИЖЭ, (при необходимости) – 1 шт.;
- Держатель головки камеры жесткого эндоскопа УМТ-ДГКЖЭ, (при необходимости) – 1 шт.;
- Держатель универсальный УМТ-ДУ, (при необходимости) – 1 шт.;
- Держатель инфузионный на 2 плеча УМТ-ДИ1, (при необходимости) – 1 шт.;
- Держатель инфузионный на 4 плеча УМТ-ДИ2, (при необходимости) – 1 шт.;
- Держатель кабеля ЭКГ УМТ-ДКЭКГ, (при необходимости) – 1 шт.;
- Фиксатор роликовый УМТ-ФРОЛ, (при необходимости) – 1 шт.;
- Корзина УМТ-КРЗН, (при необходимости) – 1 шт.;
- Балка базового модуля стальная УМТ-БС, (при необходимости) – 1 шт.;
- Источник бесперебойного питания, (при необходимости) – 1 шт.;
- Трансформатор разделительный (при необходимости) – 1 шт.;
- Ручка УМТ-РУ2 (при необходимости);
- Ручка УМТ-РУ3 (при необходимости).
- Паспорт;
- Руководство по эксплуатации.

19. Модель ФАРМАЦИЯ 19-М, в составе:

- Модуль базовый УМТ2-3 – 1 шт., в составе:
  - Основание УМТ2-ОС – 1 шт.;
  - Стойка УМТ-СТ3 – 2 шт.;
  - - Балка УМТ2-БА – 1 шт.;
  - Колесо с тормозом УМТ-МКТ4 – 2 шт.;
  - Колесо без тормоза УМТ-МК4 – 2 шт.;
- Полка металлическая УМТ2-ПМ1 – 2 шт.;
- Полка металлическая УМТ2-ПМ1Д, (при необходимости) – 1 шт.;

ООО ЦИРМИ INFO@CIRMI.RU WWW.GOSZDRAVNADZOR.RU

- Полка нижняя металлическая без заглушек УМТ-ПМНУ, (при необходимости) – 1 шт.;
- Полка нижняя из искусственного камня УМТ-ПКН, (при необходимости) – 1 шт.;
- Полка выдвижная УМТ-ПМВ, (при необходимости) – 1 шт.;
- Ящик УМТ-ЯМ, (при необходимости) – 1 шт.;
- Ящик из искусственного камня УМТ-ЯК, (при необходимости) – 1 шт.;
- Модуль электрический подвесной УМТ-МЭП, (при необходимости) – 1 шт.;
- Модуль электрический опорный УМТ-МЭО, (при необходимости) – 1 шт.;
- Кабельный канал УМТ-КЭ1, (при необходимости) – 2 шт.;
- Кабельный канал УМТ-КЭ2, (при необходимости) – 2 шт.;
- Модуль розеточный УМТ-МР1, (при необходимости) – 2 шт.;
- Модуль розеточный УМТ-МР2, (при необходимости) – 2 шт.;
- Рукоятка монитора УМТ-РУМОН, (при необходимости) – 1 шт.;
- Держатель монитора неподвижный УМТ-ДМОН1, (при необходимости) – 1 шт.;
- Держатель монитора одноплечевой УМТ-ДМОН2, (при необходимости) – 2 шт.;
- Держатель монитора двухплечевой УМТ-ДМОН3, (при необходимости) – 2 шт.;
- Кронштейн монитора ARGO MA-20 (при необходимости)- 2 шт;
- Держатель головки камеры жесткого эндоскопа УМТ-ДГКЖЭ, (при необходимости) – 1 шт.;
- Держатель эндоскопа вертикальный одинарный УМТ-ДЭ1, (при необходимости) – 1 шт.;
- Держатель эндоскопа вертикальный сдвоенный УМТ-ДЭ2, (при необходимости) – 1 шт.;
- Держатель эндоскопа наклонный сдвоенный УМТ-ДЭ3, (при необходимости) – 1 шт.;
- Ручка УМТ-РУ5 (при необходимости) – 2 шт.;
- Держатель эндоскопа вертикальный сдвоенный изогнутый УМТ-ДЭ5 (при необходимости) – 1 шт.;
- Держатель баллона УМТ-ДБАЛ, (при необходимости) – 1 шт.;
- Держатель емкости УМТ-ДЕ1, (при необходимости) – 1 шт.;
- Держатель емкости скобообразный УМТ-ДЕ2, (при необходимости) – 1 шт.;
- Держатель трубок УМТ-ДТРУБ, (при необходимости) – 1 шт.;
- Держатель инструмента жесткого эндоскопа УМТ-ДИЖЭ, (при необходимости) – 1 шт.;
- Держатель головки камеры жесткого эндоскопа УМТ-ДГКЖЭ, (при необходимости) – 1 шт.;
- Держатель универсальный УМТ-ДУ, (при необходимости) – 1 шт.;
- Держатель инфузионный на 2 плеча УМТ-ДИ1, (при необходимости) – 1 шт.;
- Держатель инфузионный на 4 плеча УМТ-ДИ2, (при необходимости) – 1 шт.;
- Держатель кабеля ЭКГ УМТ-ДКЭКГ, (при необходимости) – 1 шт.;
- Фиксатор роликовый УМТ-ФРОЛ, (при необходимости) – 1 шт.;
- Корзина УМТ-КРЗН, (при необходимости) – 1 шт.;
- Балка базового модуля стальная УМТ-БС, (при необходимости) – 1 шт.;
- Источник бесперебойного питания, (при необходимости) – 1 шт.;
- Трансформатор разделительный (при необходимости) – 1 шт.;
- Ручка УМТ-РУ2 (при необходимости);
- Дверцы УМТ-ДВЕР- (при необходимости) – 1 шт.;
- Ручка УМТ-РУ3 (при необходимости).
- Паспорт;
- Руководство по эксплуатации.

20. Модель ФАРМАЦИЯ 20-М, в составе:

- Модуль базовый УМТ2-3 – 1 шт., в составе:
  - Основание УМТ2-ОС – 1 шт.;
  - Стойка УМТ-СТ3 – 2 шт.;

ООО ЦИРМИ INFO@CIRMI.RU WWW.GOSZDRAVNADZOR.RU

- - Балка УМТ2-БА – 1 шт.;
- Колесо с тормозом УМТ-МКТ4 – 2 шт.;
- Колесо без тормоза УМТ-МК4 – 2 шт.;

- Полка металлическая УМТ2-ПМ2 – 2 шт.;
- Полка металлическая УМТ2-ПМ2Д, (при необходимости) – 1 шт.;
- Полка нижняя металлическая без заглушек УМТ-ПМНУ, (при необходимости) – 1 шт.;
- Полка нижняя из искусственного камня УМТ-ПКН, (при необходимости) – 1 шт.;
- Полка выдвижная УМТ-ПМВ, (при необходимости) – 1 шт.;
- Ящик УМТ-ЯМ, (при необходимости) – 1 шт.;
- Ящик из искусственного камня УМТ-ЯК, (при необходимости) – 1 шт.;
- Модуль электрический подвесной УМТ-МЭП, (при необходимости) – 1 шт.;
- Модуль электрический опорный УМТ-МЭО, (при необходимости) – 1 шт.;
- Кабельный канал УМТ-КЭ1, (при необходимости) – 2 шт.;
- Кабельный канал УМТ-КЭ2, (при необходимости) – 2 шт.;
- Модуль розеточный УМТ-МР1, (при необходимости) – 2 шт.;
- Модуль розеточный УМТ-МР2, (при необходимости) – 2 шт.;
- Рукоятка монитора УМТ-РУМОН, (при необходимости) – 1 шт.;
- Держатель монитора неподвижный УМТ-ДМОН1, (при необходимости) – 1 шт.;
- Держатель монитора одноплечевой УМТ-ДМОН2, (при необходимости) – 2 шт.;
- Держатель монитора двухплечевой УМТ-ДМОН3, (при необходимости) – 2 шт.;
- Кронштейн монитора ARGO MA-20, (при необходимости)- 2 шт;
- Держатель головки камеры жесткого эндоскопа УМТ-ДГКЖЭ, (при необходимости) – 1 шт.;
- Держатель эндоскопа вертикальный одинарный УМТ-ДЭ1, (при необходимости) – 1 шт.;
- Держатель эндоскопа вертикальный сдвоенный УМТ-ДЭ2, (при необходимости) – 1 шт.;
- Держатель эндоскопа наклонный сдвоенный УМТ-ДЭ3, (при необходимости) – 1 шт.;
- Ручка УМТ-РУ5 (при необходимости) – 2 шт ;
- Держатель эндоскопа вертикальный сдвоенный изогнутый УМТ-ДЭ5 (при необходимости) – 1 шт.;
- Держатель баллона УМТ-ДБАЛ, (при необходимости) – 1 шт.;
- Держатель емкости УМТ-ДЕ1, (при необходимости) – 1 шт.;
- Держатель емкости скобообразный УМТ-ДЕ2, (при необходимости) – 1 шт.;
- Держатель трубок УМТ-ДТРУБ, (при необходимости) – 1 шт.;
- Держатель инструмента жесткого эндоскопа УМТ-ДИЖЭ, (при необходимости) – 1 шт.;
- Держатель головки камеры жесткого эндоскопа УМТ-ДГКЖЭ, (при необходимости) – 1 шт.;
- Держатель универсальный УМТ-ДУ, (при необходимости) – 1 шт.;
- Держатель инфузионный на 2 плеча УМТ-ДИ1, (при необходимости) – 1 шт.;
- Держатель инфузионный на 4 плеча УМТ-ДИ2, (при необходимости) – 1 шт.;
- Держатель кабеля ЭКГ УМТ-ДКЭКГ, (при необходимости) – 1 шт.;
- Фиксатор роликовый УМТ-ФРОЛ, (при необходимости) – 1 шт.;
- Корзина УМТ-КРЗН, (при необходимости) – 1 шт.;
- Балка базового модуля стальная УМТ-БС, (при необходимости) – 1 шт.;
- Источник бесперебойного питания, (при необходимости) – 1 шт.;
- Трансформатор разделительный (при необходимости) – 1 шт.;
- Ручка УМТ-РУ2 (при необходимости);
- Дверцы УМТ-ДВЕР- (при необходимости) – 1 шт.;
- Ручка УМТ-РУ3 (при необходимости).
- Паспорт;
- Руководство по эксплуатации.

ООО ЦИРМИ INFO@CIRMI.RU WWW.GOSZDRAVNADZOR.RU

21. Модель ФАРМАЦИЯ 21-М, в составе:

- Модуль базовый УМТ2-3 – 1 шт., в составе:
  - Основание УМТ2-ОС – 1 шт.;
  - Стойка УМТ-СТ3 – 2 шт.;
  - - Балка УМТ2-БА – 1 шт.;
  - Колесо с тормозом УМТ-МКТ4 – 2 шт.;
  - Колесо без тормоза УМТ-МК4 – 2 шт.;
- Полка металлическая УМТ2-ПМ3 – 2 шт.;
- Полка металлическая УМТ2-ПМ3Д, (при необходимости) – 1 шт.;
- Полка нижняя металлическая без заглушек УМТ-ПМНУ, (при необходимости) – 1 шт.;
- Полка нижняя из искусственного камня УМТ-ПКН, (при необходимости) – 1 шт.;
- Полка выдвижная УМТ-ПМВ, (при необходимости) – 1 шт.;
- Ящик УМТ-ЯМ, (при необходимости) – 1 шт.;
- Ящик из искусственного камня УМТ-ЯК, (при необходимости) – 1 шт.;
- Модуль электрический подвесной УМТ-МЭП, (при необходимости) – 1 шт.;
- Модуль электрический опорный УМТ-МЭО, (при необходимости) – 1 шт.;
- Кабельный канал УМТ-КЭ1, (при необходимости) – 2 шт.;
- Кабельный канал УМТ-КЭ2, (при необходимости) – 2 шт.;
- Модуль розеточный УМТ-МР1, (при необходимости) – 2 шт.;
- Модуль розеточный УМТ-МР2, (при необходимости) – 2 шт.;
- Рукоятка монитора УМТ-РУМОН, (при необходимости) – 1 шт.;
- Держатель монитора неподвижный УМТ-ДМОН1, (при необходимости) – 1 шт.;
- Держатель монитора одноплечевой УМТ-ДМОН2, (при необходимости) – 2 шт.;
- Держатель монитора двухплечевой УМТ-ДМОН3, (при необходимости) – 2 шт.;
- Кронштейн монитора ARGO MA-20, (при необходимости)- 2 шт;
- Держатель головки камеры жесткого эндоскопа УМТ-ДГКЖЭ, (при необходимости) – 1 шт.;
- Держатель эндоскопа вертикальный одинарный УМТ-ДЭ1, (при необходимости) – 1 шт.;
- Держатель эндоскопа вертикальный сдвоенный УМТ-ДЭ2, (при необходимости) – 1 шт.;
- Держатель эндоскопа наклонный сдвоенный УМТ-ДЭ3, (при необходимости) – 1 шт.;
- Ручка УМТ-РУ5 (при необходимости) – 2 шт.;
- Держатель эндоскопа вертикальный сдвоенный изогнутый УМТ-ДЭ5 (при необходимости) – 1 шт.;
- Держатель баллона УМТ-ДБАЛ, (при необходимости) – 1 шт.;
- Держатель емкости УМТ-ДЕ1, (при необходимости) – 1 шт.;
- Держатель емкости скобообразный УМТ-ДЕ2, (при необходимости) – 1 шт.;
- Держатель трубок УМТ-ДТРУБ, (при необходимости) – 1 шт.;
- Держатель инструмента жесткого эндоскопа УМТ-ДИЖЭ, (при необходимости) – 1 шт.;
- Держатель головки камеры жесткого эндоскопа УМТ-ДГКЖЭ, (при необходимости) – 1 шт.;
- Держатель универсальный УМТ-ДУ, (при необходимости) – 1 шт.;
- Держатель инфузионный на 2 плеча УМТ-ДИ1, (при необходимости) – 1 шт.;
- Держатель инфузионный на 4 плеча УМТ-ДИ2, (при необходимости) – 1 шт.;
- Держатель кабеля ЭКГ УМТ-ДКЭКГ, (при необходимости) – 1 шт.;
- Фиксатор роликовый УМТ-ФРОЛ, (при необходимости) – 1 шт.;
- Корзина УМТ-КРЗН, (при необходимости) – 1 шт.;
- Балка базового модуля стальная УМТ-БС, (при необходимости) – 1 шт.;
- Источник бесперебойного питания, (при необходимости) – 1 шт.;
- Трансформатор разделительный (при необходимости) – 1 шт.;
- Ручка УМТ-РУ2 (при необходимости);

ООО ЦИРМИ INFO@CIRMI.RU WWW.GOSZDRAVNADZOR.RU

- Дверцы УМТ-ДВЕР- (при необходимости) – 1 шт.;
- Ручка УМТ-РУ3 (при необходимости).
- Паспорт;
- Руководство по эксплуатации.

22. Модель ФАРМАЦИЯ 22-К, в составе:

- Модуль базовый УМТ2-3 – 1 шт., в составе:
  - Основание УМТ2-ОС – 1 шт.;
  - Стойка УМТ-СТ3 – 2 шт.;
  - - Балка УМТ2-БА – 1 шт.;
  - Колесо с тормозом УМТ-МКТ4 – 2 шт.;
  - Колесо без тормоза УМТ-МК4 – 2 шт.;
- Полка из искусственного камня УМТ2-ПК1 – 2 шт.;
- Полка из искусственного камня УМТ2-ПК1Д, (при необходимости) – 1 шт.;
- Полка нижняя металлическая без заглушек УМТ-ПМНУ, (при необходимости) – 1 шт.;
- Полка нижняя из искусственного камня УМТ-ПКН, (при необходимости) – 1 шт.;
- Полка выдвижная УМТ-ПМВ, (при необходимости) – 1 шт.;
- Ящик УМТ-ЯМ, (при необходимости) – 1 шт.;
- Ящик из искусственного камня УМТ-ЯК, (при необходимости) – 1 шт.;
- Модуль электрический подвесной УМТ-МЭП, (при необходимости) – 1 шт.;
- Модуль электрический опорный УМТ-МЭО, (при необходимости) – 1 шт.;
- Кабельный канал УМТ-КЭ1, (при необходимости) – 2 шт.;
- Кабельный канал УМТ-КЭ2, (при необходимости) – 2 шт.;
- Модуль розеточный УМТ-МР1, (при необходимости) – 2 шт.;
- Модуль розеточный УМТ-МР2, (при необходимости) – 2 шт.;
- Рукоятка монитора УМТ-РУМОН, (при необходимости) – 1 шт.;
- Держатель монитора неподвижный УМТ-ДМОН1, (при необходимости) – 1 шт.;
- Держатель монитора одноплечевой УМТ-ДМОН2, (при необходимости) – 2 шт.;
- Держатель монитора двухплечевой УМТ-ДМОН3, (при необходимости) – 2 шт.;
- Держатель головки камеры жесткого эндоскопа УМТ-ДГКЖЭ, (при необходимости) – 1 шт.;
- Держатель эндоскопа вертикальный одинарный УМТ-ДЭ1, (при необходимости) – 1 шт.;
- Держатель эндоскопа вертикальный сдвоенный УМТ-ДЭ2, (при необходимости) – 1 шт.;
- Держатель эндоскопа наклонный сдвоенный УМТ-ДЭ3, (при необходимости) – 1 шт.;
- Ручка УМТ-РУ5 (при необходимости) – 2 шт.;
- Держатель эндоскопа вертикальный сдвоенный изогнутый УМТ-ДЭ5 (при необходимости) – 1 шт.;
- Кронштейн монитора ARGO MA-20, (при необходимости)- 2 шт;
- Держатель баллона УМТ-ДБАЛ, (при необходимости) – 1 шт.;
- Держатель емкости УМТ-ДЕ1, (при необходимости) – 1 шт.;
- Держатель емкости скобообразный УМТ-ДЕ2, (при необходимости) – 1 шт.;
- Держатель трубок УМТ-ДТРУБ, (при необходимости) – 1 шт.;
- Держатель инструмента жесткого эндоскопа УМТ-ДИЖЭ, (при необходимости) – 1 шт.;
- Держатель головки камеры жесткого эндоскопа УМТ-ДГКЖЭ, (при необходимости) – 1 шт.;
- Держатель универсальный УМТ-ДУ, (при необходимости) – 1 шт.;
- Держатель инфузионный на 2 плеча УМТ-ДИ1, (при необходимости) – 1 шт.;
- Держатель инфузионный на 4 плеча УМТ-ДИ2, (при необходимости) – 1 шт.;
- Держатель кабеля ЭКГ УМТ-ДКЭКГ, (при необходимости) – 1 шт.;
- Фиксатор роликовый УМТ-ФРОЛ, (при необходимости) – 1 шт.;

ООО ЦИРМИ INFO@CIRMI.RU WWW.GOSZDRAVNADZOR.RU

- Корзина УМТ-КРЗН, (при необходимости) – 1 шт.;
- Балка базового модуля стальная УМТ-БС, (при необходимости) – 1 шт.;
- Источник бесперебойного питания, (при необходимости) – 1 шт.;
- Трансформатор разделительный (при необходимости) – 1 шт.;
- Ручка УМТ-РУ2 (при необходимости);
- Дверцы УМТ-ДВЕР- (при необходимости) – 1 шт.;
- Ручка УМТ-РУ3 (при необходимости).
- Паспорт;
- Руководство по эксплуатации.

23. Модель ФАРМАЦИЯ 23-К, в составе:

- Модуль базовый УМТ2-3 – 1 шт., в составе:
  - Основание УМТ2-ОС – 1 шт.;
  - Стойка УМТ-СТ3 – 2 шт.;
  - - Балка УМТ2-БА – 1 шт.;
  - Колесо с тормозом УМТ-МКТ4 – 2 шт.;
  - Колесо без тормоза УМТ-МК4 – 2 шт.;
- Полка из искусственного камня УМТ2-ПК2 – 2 шт.;
- Полка из искусственного камня УМТ2-ПК2Д, (при необходимости) – 1 шт.;
- Полка нижняя металлическая без заглушек УМТ-ПМНУ, (при необходимости) – 1 шт.;
- Полка нижняя из искусственного камня УМТ-ПКН, (при необходимости) – 1 шт.;
- Полка выдвижная УМТ-ПМВ, (при необходимости) – 1 шт.;
- Ящик УМТ-ЯМ, (при необходимости) – 1 шт.;
- Ящик из искусственного камня УМТ-ЯК, (при необходимости) – 1 шт.;
- Модуль электрический подвесной УМТ-МЭП, (при необходимости) – 1 шт.;
- Модуль электрический опорный УМТ-МЭО, (при необходимости) – 1 шт.;
- Кабельный канал УМТ-КЭ1, (при необходимости) – 2 шт.;
- Кабельный канал УМТ-КЭ2, (при необходимости) – 2 шт.;
- Модуль розеточный УМТ-МР1, (при необходимости) – 2 шт.;
- Модуль розеточный УМТ-МР2, (при необходимости) – 2 шт.;
- Рукоятка монитора УМТ-РУМОН, (при необходимости) – 1 шт.;
- Держатель головки камеры жесткого эндоскопа УМТ-ДГКЖЭ, (при необходимости) – 1 шт.;
- Держатель эндоскопа вертикальный одинарный УМТ-ДЭ1, (при необходимости) – 1 шт.;
- Держатель эндоскопа вертикальный сдвоенный УМТ-ДЭ2, (при необходимости) – 1 шт.;
- Держатель эндоскопа наклонный сдвоенный УМТ-ДЭ3, (при необходимости) – 1 шт.;
- Ручка УМТ-РУ5 (при необходимости) – 2 шт.;
- Держатель эндоскопа вертикальный сдвоенный изогнутый УМТ-ДЭ5 (при необходимости) – 1 шт.;
- Держатель монитора неподвижный УМТ-ДМОН1, (при необходимости) – 1 шт.;
- Держатель монитора одноплечевой УМТ-ДМОН2, (при необходимости) – 2 шт.;
- Держатель монитора двухплечевой УМТ-ДМОН3, (при необходимости) – 2 шт.;
- Кронштейн монитора ARGO MA-20, (при необходимости)- 2 шт;
- Держатель баллона УМТ-ДБАЛ, (при необходимости) – 1 шт.;
- Держатель емкости УМТ-ДЕ1, (при необходимости) – 1 шт.;
- Держатель емкости скобообразный УМТ-ДЕ2, (при необходимости) – 1 шт.;
- Держатель трубок УМТ-ДТРУБ, (при необходимости) – 1 шт.;
- Держатель инструмента жесткого эндоскопа УМТ-ДИЖЭ, (при необходимости) – 1 шт.;
- Держатель головки камеры жесткого эндоскопа УМТ-ДГКЖЭ, (при необходимости) – 1 шт.;

ООО ЦИРМИ INFO@CIRMI.RU WWW.GOSZDRAVNADZOR.RU

- Держатель универсальный УМТ-ДУ, (при необходимости) – 1 шт.;
- Держатель инфузионный на 2 плеча УМТ-ДИ1, (при необходимости) – 1 шт.;
- Держатель инфузионный на 4 плеча УМТ-ДИ2, (при необходимости) – 1 шт.;
- Держатель кабеля ЭКГ УМТ-ДКЭКГ, (при необходимости) – 1 шт.;
- Фиксатор роликовый УМТ-ФРОЛ, (при необходимости) – 1 шт.;
- Корзина УМТ-КРЗН, (при необходимости) – 1 шт.;
- Балка базового модуля стальная УМТ-БС, (при необходимости) – 1 шт.;
- Источник бесперебойного питания, (при необходимости) – 1 шт.;
- Трансформатор разделительный (при необходимости) – 1 шт.;
- Ручка УМТ-РУ2 (при необходимости);
- Дверцы УМТ-ДВЕР- (при необходимости) – 1 шт.;
- Ручка УМТ-РУ3 (при необходимости).
- Паспорт;
- Руководство по эксплуатации.

24. Модель ФАРМАЦИЯ 24-К, в составе:

- Модуль базовый УМТ2-3 – 1 шт., в составе:
  - Основание УМТ2-ОС – 1 шт.;
  - Стойка УМТ-СТ3 – 2 шт.;
  - - Балка УМТ2-БА – 1 шт.;
  - Колесо с тормозом УМТ-МКТ4 – 2 шт.;
  - Колесо без тормоза УМТ-МК4 – 2 шт.;
- Полка из искусственного камня УМТ2-ПК3 – 2 шт.;
- Полка из искусственного камня УМТ2-ПК3Д, (при необходимости) – 1 шт.;
- Полка нижняя металлическая без заглушек УМТ-ПМНУ, (при необходимости) – 1 шт.;
- Полка нижняя из искусственного камня УМТ-ПКН, (при необходимости) – 1 шт.;
- Полка выдвижная УМТ-ПМВ, (при необходимости) – 1 шт.;
- Ящик УМТ-ЯМ, (при необходимости) – 1 шт.;
- Ящик из искусственного камня УМТ-ЯК, (при необходимости) – 1 шт.;
- Модуль электрический подвесной УМТ-МЭП, (при необходимости) – 1 шт.;
- Модуль электрический опорный УМТ-МЭО, (при необходимости) – 1 шт.;
- Кабельный канал УМТ-КЭ1, (при необходимости) – 2 шт.;
- Кабельный канал УМТ-КЭ2, (при необходимости) – 2 шт.;
- Модуль розеточный УМТ-МР1, (при необходимости) – 2 шт.;
- Модуль розеточный УМТ-МР2, (при необходимости) – 2 шт.;
- Рукоятка монитора УМТ-РУМОН, (при необходимости) – 1 шт.;
- Держатель головки камеры жесткого эндоскопа УМТ-ДГКЖЭ, (при необходимости) – 1 шт.;
- Держатель эндоскопа вертикальный одинарный УМТ-ДЭ1, (при необходимости) – 1 шт.;
- Держатель эндоскопа вертикальный сдвоенный УМТ-ДЭ2, (при необходимости) – 1 шт.;
- Держатель эндоскопа наклонный сдвоенный УМТ-ДЭ3, (при необходимости) – 1 шт.;
- Ручка УМТ-РУ5 (при необходимости) – 2 шт.;
- Держатель эндоскопа вертикальный сдвоенный изогнутый УМТ-ДЭ5 (при необходимости) – 1 шт.;
- Держатель монитора неподвижный УМТ-ДМОН1, (при необходимости) – 1 шт.;
- Держатель монитора одноплечевой УМТ-ДМОН2, (при необходимости) – 2 шт.;
- Держатель монитора двухплечевой УМТ-ДМОН3, (при необходимости) – 2 шт.;
- Кронштейн монитора ARGO MA-20, (при необходимости)- 2 шт;
- Держатель баллона УМТ-ДБАЛ, (при необходимости) – 1 шт.;
- Держатель емкости УМТ-ДЕ1, (при необходимости) – 1 шт.;

ООО ЦИРМИ INFO@CIRMI.RU WWW.GOSZDRAVNADZOR.RU

- Держатель емкости скобообразный УМТ-ДЕ2, (при необходимости) – 1 шт.;
- Держатель трубок УМТ-ДТРУБ, (при необходимости) – 1 шт.;
- Держатель инструмента жесткого эндоскопа УМТ-ДИЖЭ, (при необходимости) – 1 шт.;
- Держатель головки камеры жесткого эндоскопа УМТ-ДГКЖЭ, (при необходимости) – 1 шт.;
- Держатель универсальный УМТ-ДУ, (при необходимости) – 1 шт.;
- Держатель инфузионный на 2 плеча УМТ-ДИ1, (при необходимости) – 1 шт.;
- Держатель инфузионный на 4 плеча УМТ-ДИ2, (при необходимости) – 1 шт.;
- Держатель кабеля ЭКГ УМТ-ДКЭКГ, (при необходимости) – 1 шт.;
- Фиксатор роликовый УМТ-ФРОЛ, (при необходимости) – 1 шт.;
- Корзина УМТ-КРЗН, (при необходимости) – 1 шт.;
- Балка базового модуля стальная УМТ-БС, (при необходимости) – 1 шт.;
- Источник бесперебойного питания, (при необходимости) – 1 шт.;
- Трансформатор разделительный (при необходимости) – 1 шт.;
- Ручка УМТ-РУ2 (при необходимости);
- Дверцы УМТ-ДВЕР- (при необходимости) – 1 шт.;
- Ручка УМТ-РУ3 (при необходимости).
- Паспорт;
- Руководство по эксплуатации.

25. Модель ФАРМАЦИЯ 25-М, в составе:

- Модуль базовый УМТ3-1 – 1 шт., в составе:
  - Основание УМТ3-ОС – 1 шт.;
  - Стойка УМТ-СТ1 – 2 шт.;
  - Колесо с тормозом УМТ-МКТ2 – 2 шт.;
  - Колесо без тормоза УМТ-МК2 – 2 шт.;
- Полка металлическая УМТ3-ПМ1 – 1 шт.;
- Полка металлическая УМТ3-ПМ1Д, (при необходимости) – 1 шт.;
- Полка нижняя металлическая без заглушек УМТ-ПМНУ, (при необходимости) – 1 шт.;
- Полка нижняя из искусственного камня УМТ-ПКН, (при необходимости) – 1 шт.;
- Полка выдвижная УМТ-ПМВ, (при необходимости) – 1 шт.;
- Ящик УМТ-ЯМ, (при необходимости) – 1 шт.;
- Ящик из искусственного камня УМТ-ЯК, (при необходимости) – 1 шт.;
- Модуль электрический подвесной УМТ-МЭП, (при необходимости) – 1 шт.;
- Модуль электрический опорный УМТ-МЭО, (при необходимости) – 1 шт.;
- Кабельный канал УМТ-КЭ1, (при необходимости) – 2 шт.;
- Кабельный канал УМТ-КЭ2, (при необходимости) – 2 шт.;
- Модуль розеточный УМТ-МР1, (при необходимости) – 2 шт.;
- Модуль розеточный УМТ-МР2, (при необходимости) – 2 шт.;
- Рукоятка монитора УМТ-РУМОН, (при необходимости) – 1 шт.;
- Держатель баллона УМТ-ДБАЛ, (при необходимости) – 1 шт.;
- Держатель емкости УМТ-ДЕ1, (при необходимости) – 1 шт.;
- Держатель емкости скобообразный УМТ-ДЕ2, (при необходимости) – 1 шт.;
- Держатель трубок УМТ-ДТРУБ, (при необходимости) – 1 шт.;
- Держатель инструмента жесткого эндоскопа УМТ-ДИЖЭ, (при необходимости) – 1 шт.;
- Держатель головки камеры жесткого эндоскопа УМТ-ДГКЖЭ, (при необходимости) – 1 шт.;
- Держатель эндоскопа вертикальный одинарный УМТ-ДЭ1, (при необходимости) – 1 шт.;
- Держатель эндоскопа вертикальный сдвоенный УМТ-ДЭ2, (при необходимости) – 1 шт.;
- Держатель эндоскопа наклонный сдвоенный УМТ-ДЭ3, (при необходимости) – 1 шт.;

ООО ЦИРМИ INFO@CIRMI.RU WWW.GOSZDRAVNADZOR.RU

- Ручка УМТ-РУ5 (при необходимости) – 2 шт.;
- Держатель эндоскопа вертикальный сдвоенный изогнутый УМТ-ДЭ5 (при необходимости) – 1 шт.;
- Держатель универсальный УМТ-ДУ, (при необходимости) – 1 шт.;
- Держатель инфузионный на 2 плеча УМТ-ДИ1, (при необходимости) – 1 шт.;
- Держатель инфузионный на 4 плеча УМТ-ДИ2, (при необходимости) – 1 шт.;
- Держатель кабеля ЭКГ УМТ-ДКЭКГ, (при необходимости) – 1 шт.;
- Фиксатор роликовый УМТ-ФРОЛ, (при необходимости) – 1 шт.;
- Корзина УМТ-КРЗН, (при необходимости) – 1 шт.;
- Балка базового модуля стальная УМТ-БС, (при необходимости) – 1 шт.;
- Источник бесперебойного питания, (при необходимости) – 1 шт.;
- Трансформатор разделительный (при необходимости) – 1 шт.;
- Ручка УМТ-РУ2 (при необходимости);
- Ручка УМТ-РУ4 (при необходимости).
- Паспорт;
- Руководство по эксплуатации.

26. Модель ФАРМАЦИЯ 26-М, в составе:

- Модуль базовый УМТ3-1 – 1 шт., в составе:
  - Основание УМТ3-ОС – 1 шт.;
  - Стойка УМТ-СТ1 – 2 шт.;
  - Колесо с тормозом УМТ-МКТ2 – 2 шт.;
  - Колесо без тормоза УМТ-МК2 – 2 шт.;
- Полка металлическая УМТ3-ПМ2 – 1 шт.;
- Полка металлическая УМТ3-ПМ2Д, (при необходимости) – 1 шт.;
- Полка нижняя металлическая без заглушек УМТ-ПМНУ, (при необходимости) – 1 шт.;
- Полка нижняя из искусственного камня УМТ-ПКН, (при необходимости) – 1 шт.;
- Полка выдвижная УМТ-ПМВ, (при необходимости) – 1 шт.;
- Ящик УМТ-ЯМ, (при необходимости) – 1 шт.;
- Ящик из искусственного камня УМТ-ЯК, (при необходимости) – 1 шт.;
- Модуль электрический подвесной УМТ-МЭП, (при необходимости) – 1 шт.;
- Модуль электрический опорный УМТ-МЭО, (при необходимости) – 1 шт.;
- Кабельный канал УМТ-КЭ1, (при необходимости) – 2 шт.;
- Кабельный канал УМТ-КЭ2, (при необходимости) – 2 шт.;
- Модуль розеточный УМТ-МР1, (при необходимости) – 2 шт.;
- Модуль розеточный УМТ-МР2, (при необходимости) – 2 шт.;
- Рукоятка монитора УМТ-РУМОН, (при необходимости) – 1 шт.;
- Держатель баллона УМТ-ДБАЛ, (при необходимости) – 1 шт.;
- Держатель емкости УМТ-ДЕ1, (при необходимости) – 1 шт.;
- Держатель емкости скобообразный УМТ-ДЕ2, (при необходимости) – 1 шт.;
- Держатель трубок УМТ-ДТРУБ, (при необходимости) – 1 шт.;
- Держатель инструмента жесткого эндоскопа УМТ-ДИЖЭ, (при необходимости) – 1 шт.;
- Держатель головки камеры жесткого эндоскопа УМТ-ДГКЖЭ, (при необходимости) – 1 шт.;
- Держатель эндоскопа вертикальный одинарный УМТ-ДЭ1, (при необходимости) – 1 шт.;
- Держатель эндоскопа вертикальный сдвоенный УМТ-ДЭ2, (при необходимости) – 1 шт.;
- Держатель эндоскопа наклонный сдвоенный УМТ-ДЭ3, (при необходимости) – 1 шт.;
- Ручка УМТ-РУ5 (при необходимости) – 2 шт.;
- Держатель эндоскопа вертикальный сдвоенный изогнутый УМТ-ДЭ5 (при необходимости) – 1 шт.;

ООО ЦИРМИ INFO@CIRMI.RU WWW.GOSZDRAVNADZOR.RU

- Держатель универсальный УМТ-ДУ, (при необходимости) – 1 шт.;
- Держатель инфузионный на 2 плеча УМТ-ДИ1, (при необходимости) – 1 шт.;
- Держатель инфузионный на 4 плеча УМТ-ДИ2, (при необходимости) – 1 шт.;
- Держатель кабеля ЭКГ УМТ-ДКЭКГ, (при необходимости) – 1 шт.;
- Фиксатор роликовый УМТ-ФРОЛ, (при необходимости) – 1 шт.;
- Корзина УМТ-КРЗН, (при необходимости) – 1 шт.;
- Балка базового модуля стальная УМТ-БС, (при необходимости) – 1 шт.;
- Источник бесперебойного питания, (при необходимости) – 1 шт.;
- Трансформатор разделительный (при необходимости) – 1 шт.;
- Ручка УМТ-РУ2 (при необходимости);
- Ручка УМТ-РУ4 (при необходимости).
- Паспорт;
- Руководство по эксплуатации.

27. Модель ФАРМАЦИЯ 27-М, в составе:

- Модуль базовый УМТ3-1 – 1 шт., в составе:
  - Основание УМТ3-ОС – 1 шт.;
  - Стойка УМТ-СТ1 – 2 шт.;
  - Колесо с тормозом УМТ-МКТ2 – 2 шт.;
  - Колесо без тормоза УМТ-МК2 – 2 шт.;
- Полка металлическая УМТ3-ПМ3 – 1 шт.;
- Полка металлическая УМТ3-ПМ3Д, (при необходимости) – 1 шт.;
- Полка нижняя металлическая без заглушек УМТ-ПМНУ, (при необходимости) – 1 шт.;
- Полка нижняя из искусственного камня УМТ-ПКН, (при необходимости) – 1 шт.;
- Полка выдвижная УМТ-ПМВ, (при необходимости) – 1 шт.;
- Ящик УМТ-ЯМ, (при необходимости) – 1 шт.;
- Ящик из искусственного камня УМТ-ЯК, (при необходимости) – 1 шт.;
- Модуль электрический подвесной УМТ-МЭП, (при необходимости) – 1 шт.;
- Модуль электрический опорный УМТ-МЭО, (при необходимости) – 1 шт.;
- Кабельный канал УМТ-КЭ1, (при необходимости) – 2 шт.;
- Кабельный канал УМТ-КЭ2, (при необходимости) – 2 шт.;
- Модуль розеточный УМТ-МР1, (при необходимости) – 2 шт.;
- Модуль розеточный УМТ-МР2, (при необходимости) – 2 шт.;
- Рукоятка монитора УМТ-РУМОН, (при необходимости) – 1 шт.;
- Держатель баллона УМТ-ДБАЛ, (при необходимости) – 1 шт.;
- Держатель емкости УМТ-ДЕ1, (при необходимости) – 1 шт.;
- Держатель емкости скобообразный УМТ-ДЕ2, (при необходимости) – 1 шт.;
- Держатель трубок УМТ-ДТРУБ, (при необходимости) – 1 шт.;
- Держатель инструмента жесткого эндоскопа УМТ-ДИЖЭ, (при необходимости) – 1 шт.;
- Держатель головки камеры жесткого эндоскопа УМТ-ДГКЖЭ, (при необходимости) – 1 шт.;
- Держатель эндоскопа вертикальный одинарный УМТ-ДЭ1, (при необходимости) – 1 шт.;
- Держатель эндоскопа вертикальный сдвоенный УМТ-ДЭ2, (при необходимости) – 1 шт.;
- Ручка УМТ-РУ5 (при необходимости) – 2 шт.;
- Держатель эндоскопа вертикальный сдвоенный изогнутый УМТ-ДЭ5 (при необходимости) – 1 шт.;
- Держатель эндоскопа наклонный сдвоенный УМТ-ДЭ3, (при необходимости) – 1 шт.;
- Держатель универсальный УМТ-ДУ, (при необходимости) – 1 шт.;
- Держатель инфузионный на 2 плеча УМТ-ДИ1, (при необходимости) – 1 шт.;
- Держатель инфузионный на 4 плеча УМТ-ДИ2, (при необходимости) – 1 шт.;

ООО ЦИРМИ INFO@CIRMI.RU WWW.GOSZDRAVNADZOR.RU

- Держатель кабеля ЭКГ УМТ-ДКЭКГ, (при необходимости) – 1 шт.;
- Фиксатор роликовый УМТ-ФРОЛ, (при необходимости) – 1 шт.;
- Корзина УМТ-КРЗН, (при необходимости) – 1 шт.;
- Балка базового модуля стальная УМТ-БС, (при необходимости) – 1 шт.;
- Источник бесперебойного питания, (при необходимости) – 1 шт.;
- Трансформатор разделительный (при необходимости) – 1 шт.;
- Ручка УМТ-РУ2 (при необходимости);
- Ручка УМТ-РУ4 (при необходимости).
- Паспорт;
- Руководство по эксплуатации.

28. Модель ФАРМАЦИЯ 28-К, в составе:

- Модуль базовый УМТ3-1 – 1 шт., в составе:
  - Основание УМТ3-ОС – 1 шт.;
  - Стойка УМТ-СТ1 – 2 шт.;
  - Колесо с тормозом УМТ-МКТ2 – 2 шт.;
  - Колесо без тормоза УМТ-МК2 – 2 шт.;
- Полка из искусственного камня УМТ3-ПК1 – 1 шт.;
- Полка из искусственного камня УМТ3-ПК1Д, (при необходимости) – 1 шт.;
- Полка нижняя металлическая без заглушек УМТ-ПМНУ, (при необходимости) – 1 шт.;
- Полка нижняя из искусственного камня УМТ-ПКН, (при необходимости) – 1 шт.;
- Полка выдвижная УМТ-ПМВ, (при необходимости) – 1 шт.;
- Ящик УМТ-ЯМ, (при необходимости) – 1 шт.;
- Ящик из искусственного камня УМТ-ЯК, (при необходимости) – 1 шт.;
- Модуль электрический подвесной УМТ-МЭП, (при необходимости) – 1 шт.;
- Модуль электрический опорный УМТ-МЭО, (при необходимости) – 1 шт.;
- Кабельный канал УМТ-КЭ1, (при необходимости) – 2 шт.;
- Кабельный канал УМТ-КЭ2, (при необходимости) – 2 шт.;
- Модуль розеточный УМТ-МР1, (при необходимости) – 2 шт.;
- Модуль розеточный УМТ-МР2, (при необходимости) – 2 шт.;
- Рукоятка монитора УМТ-РУМОН, (при необходимости) – 1 шт.;
- Держатель баллона УМТ-ДБАЛ, (при необходимости) – 1 шт.;
- Держатель емкости УМТ-ДЕ1, (при необходимости) – 1 шт.;
- Держатель емкости скобообразный УМТ-ДЕ2, (при необходимости) – 1 шт.;
- Держатель трубок УМТ-ДТРУБ, (при необходимости) – 1 шт.;
- Держатель инструмента жесткого эндоскопа УМТ-ДИЖЭ, (при необходимости) – 1 шт.;
- Держатель головки камеры жесткого эндоскопа УМТ-ДГКЖЭ, (при необходимости) – 1 шт.;
- Держатель эндоскопа вертикальный одинарный УМТ-ДЭ1, (при необходимости) – 1 шт.;
- Держатель эндоскопа вертикальный сдвоенный УМТ-ДЭ2, (при необходимости) – 1 шт.;
- Ручка УМТ-РУ5 (при необходимости) – 2 шт.;
- Держатель эндоскопа вертикальный сдвоенный изогнутый УМТ-ДЭ5 (при необходимости) – 1 шт.;
- Держатель эндоскопа наклонный сдвоенный УМТ-ДЭ3, (при необходимости) – 1 шт.;
- Держатель универсальный УМТ-ДУ, (при необходимости) – 1 шт.;
- Держатель инфузионный на 2 плеча УМТ-ДИ1, (при необходимости) – 1 шт.;
- Держатель инфузионный на 4 плеча УМТ-ДИ2, (при необходимости) – 1 шт.;
- Держатель кабеля ЭКГ УМТ-ДКЭКГ, (при необходимости) – 1 шт.;
- Фиксатор роликовый УМТ-ФРОЛ, (при необходимости) – 1 шт.;
- Корзина УМТ-КРЗН, (при необходимости) – 1 шт.;

ООО ЦИРМИ INFO@CIRMI.RU WWW.GOSZDRAVNADZOR.RU

- Балка базового модуля стальная УМТ-БС, (при необходимости) – 1 шт.;
- Источник бесперебойного питания, (при необходимости) – 1 шт.;
- Трансформатор разделительный (при необходимости) – 1 шт.;
- Ручка УМТ-РУ2 (при необходимости);
- Ручка УМТ-РУ4 (при необходимости).
- Паспорт;
- Руководство по эксплуатации.

29. Модель ФАРМАЦИЯ 29-К, в составе:

- Модуль базовый УМТ3-1 – 1 шт., в составе:
  - Основание УМТ3-ОС – 1 шт.;
  - Стойка УМТ-СТ1 – 2 шт.;
  - Колесо с тормозом УМТ-МКТ2 – 2 шт.;
  - Колесо без тормоза УМТ-МК2 – 2 шт.;
- Полка из искусственного камня УМТ3-ПК2 – 1 шт.;
- Полка из искусственного камня УМТ3-ПК2Д, (при необходимости) – 1 шт.;
- Полка нижняя металлическая без заглушек УМТ-ПМНУ, (при необходимости) – 1 шт.;
- Полка нижняя из искусственного камня УМТ-ПКН, (при необходимости) – 1 шт.;
- Полка выдвижная УМТ-ПМВ, (при необходимости) – 1 шт.;
- Ящик УМТ-ЯМ, (при необходимости) – 1 шт.;
- Ящик из искусственного камня УМТ-ЯК, (при необходимости) – 1 шт.;
- Модуль электрический подвесной УМТ-МЭП, (при необходимости) – 1 шт.;
- Модуль электрический опорный УМТ-МЭО, (при необходимости) – 1 шт.;
- Кабельный канал УМТ-КЭ1, (при необходимости) – 2 шт.;
- Кабельный канал УМТ-КЭ2, (при необходимости) – 2 шт.;
- Модуль розеточный УМТ-МР1, (при необходимости) – 2 шт.;
- Модуль розеточный УМТ-МР2, (при необходимости) – 2 шт.;
- Рукоятка монитора УМТ-РУМОН, (при необходимости) – 1 шт.;
- Держатель баллона УМТ-ДБАЛ, (при необходимости) – 1 шт.;
- Держатель емкости УМТ-ДЕ1, (при необходимости) – 1 шт.;
- Держатель емкости скобообразный УМТ-ДЕ2, (при необходимости) – 1 шт.;
- Держатель трубок УМТ-ДТРУБ, (при необходимости) – 1 шт.;
- Держатель инструмента жесткого эндоскопа УМТ-ДИЖЭ, (при необходимости) – 1 шт.;
- Держатель головки камеры жесткого эндоскопа УМТ-ДГКЖЭ, (при необходимости) – 1 шт.;
- Держатель эндоскопа вертикальный одинарный УМТ-ДЭ1, (при необходимости) – 1 шт.;
- Держатель эндоскопа вертикальный сдвоенный УМТ-ДЭ2, (при необходимости) – 1 шт.;
- Ручка УМТ-РУ5 (при необходимости) – 2 шт.;
- Держатель эндоскопа вертикальный сдвоенный изогнутый УМТ-ДЭ5 (при необходимости) – 1 шт.;
- Держатель эндоскопа наклонный сдвоенный УМТ-ДЭ3, (при необходимости) – 1 шт.;
- Держатель универсальный УМТ-ДУ, (при необходимости) – 1 шт.;
- Держатель инфузионный на 2 плеча УМТ-ДИ1, (при необходимости) – 1 шт.;
- Держатель инфузионный на 4 плеча УМТ-ДИ2, (при необходимости) – 1 шт.;
- Держатель кабеля ЭКГ УМТ-ДКЭКГ, (при необходимости) – 1 шт.;
- Фиксатор роликовый УМТ-ФРОЛ, (при необходимости) – 1 шт.;
- Корзина УМТ-КРЗН, (при необходимости) – 1 шт.;
- Балка базового модуля стальная УМТ-БС, (при необходимости) – 1 шт.;
- Источник бесперебойного питания, (при необходимости) – 1 шт.;
- Трансформатор разделительный (при необходимости) – 1 шт.;

ООО ЦИРМИ INFO@CIRMI.RU WWW.GOSZDRAVNADZOR.RU

- Ручка УМТ-РУ2 (при необходимости);
- Ручка УМТ-РУ4 (при необходимости).
- Паспорт;
- Руководство по эксплуатации.

30. Модель ФАРМАЦИЯ 30-К, в составе:

- Модуль базовый УМТ3-1 – 1 шт., в составе:
  - Основание УМТ3-ОС – 1 шт.;
  - Стойка УМТ-СТ1 – 2 шт.;
  - Колесо с тормозом УМТ-МКТ2 – 2 шт.;
  - Колесо без тормоза УМТ-МК2 – 2 шт.;
- Полка из искусственного камня УМТ3-ПК3 – 1 шт.;
- Полка из искусственного камня УМТ3-ПК3Д, (при необходимости) – 1 шт.;
- Полка нижняя металлическая без заглушек УМТ-ПМНУ, (при необходимости) – 1 шт.;
- Полка нижняя из искусственного камня УМТ-ПКН, (при необходимости) – 1 шт.;
- Полка выдвижная УМТ-ПМВ, (при необходимости) – 1 шт.;
- Ящик УМТ-ЯМ, (при необходимости) – 1 шт.;
- Ящик из искусственного камня УМТ-ЯК, (при необходимости) – 1 шт.;
- Модуль электрический подвесной УМТ-МЭП, (при необходимости) – 1 шт.;
- Модуль электрический опорный УМТ-МЭО, (при необходимости) – 1 шт.;
- Кабельный канал УМТ-КЭ1, (при необходимости) – 2 шт.;
- Кабельный канал УМТ-КЭ2, (при необходимости) – 2 шт.;
- Модуль розеточный УМТ-МР1, (при необходимости) – 2 шт.;
- Модуль розеточный УМТ-МР2, (при необходимости) – 2 шт.;
- Рукоятка монитора УМТ-РУМОН, (при необходимости) – 1 шт.;
- Держатель баллона УМТ-ДБАЛ, (при необходимости) – 1 шт.;
- Держатель емкости УМТ-ДЕ1, (при необходимости) – 1 шт.;
- Держатель емкости скобообразный УМТ-ДЕ2, (при необходимости) – 1 шт.;
- Держатель трубок УМТ-ДТРУБ, (при необходимости) – 1 шт.;
- Держатель инструмента жесткого эндоскопа УМТ-ДИЖЭ, (при необходимости) – 1 шт.;
- Держатель головки камеры жесткого эндоскопа УМТ-ДГКЖЭ, (при необходимости) – 1 шт.;
- Держатель эндоскопа вертикальный одинарный УМТ-ДЭ1, (при необходимости) – 1 шт.;
- Держатель эндоскопа вертикальный сдвоенный УМТ-ДЭ2, (при необходимости) – 1 шт.;
- Ручка УМТ-РУ5 (при необходимости) – 2 шт.;
- Держатель эндоскопа вертикальный сдвоенный изогнутый УМТ-ДЭ5 (при необходимости) – 1 шт.;
- Держатель эндоскопа наклонный сдвоенный УМТ-ДЭ3, (при необходимости) – 1 шт.;
- Держатель универсальный УМТ-ДУ, (при необходимости) – 1 шт.;
- Держатель инфузионный на 2 плеча УМТ-ДИ1, (при необходимости) – 1 шт.;
- Держатель инфузионный на 4 плеча УМТ-ДИ2, (при необходимости) – 1 шт.;
- Держатель кабеля ЭКГ УМТ-ДКЭКГ, (при необходимости) – 1 шт.;
- Фиксатор роликовый УМТ-ФРОЛ, (при необходимости) – 1 шт.;
- Корзина УМТ-КРЗН, (при необходимости) – 1 шт.;
- Балка базового модуля стальная УМТ-БС, (при необходимости) – 1 шт.;
- Источник бесперебойного питания, (при необходимости) – 1 шт.;
- Трансформатор разделительный (при необходимости) – 1 шт.;
- Ручка УМТ-РУ2 (при необходимости);
- Ручка УМТ-РУ4 (при необходимости).
- Паспорт;

ООО ЦИРМИ INFO@CIRMI.RU WWW.GOSZDRAVNADZOR.RU

- Руководство по эксплуатации.

31. Модель ФАРМАЦИЯ 31-М, в составе:

- Модуль базовый УМТ3-2 – 1 шт., в составе:
  - Основание УМТ3-ОС – 1 шт.;
  - Стойка УМТ-СТ2 – 2 шт.;
  - Колесо с тормозом УМТ-МКТ4 – 2 шт.;
  - Колесо без тормоза УМТ-МК4 – 2 шт.;
- Полка металлическая УМТ3-ПМ1 – 1 шт.;
- Полка металлическая УМТ3-ПМ1Д, (при необходимости) – 1 шт.;
- Полка нижняя металлическая без заглушек УМТ-ПМНУ, (при необходимости) – 1 шт.;
- Полка нижняя из искусственного камня УМТ-ПКН, (при необходимости) – 1 шт.;
- Полка выдвижная УМТ-ПМВ, (при необходимости) – 1 шт.;
- Ящик УМТ-ЯМ, (при необходимости) – 1 шт.;
- Ящик из искусственного камня УМТ-ЯК, (при необходимости) – 1 шт.;
- Модуль электрический подвесной УМТ-МЭП, (при необходимости) – 1 шт.;
- Модуль электрический опорный УМТ-МЭО, (при необходимости) – 1 шт.;
- Кабельный канал УМТ-КЭ1, (при необходимости) – 2 шт.;
- Кабельный канал УМТ-КЭ2, (при необходимости) – 2 шт.;
- Модуль розеточный УМТ-МР1, (при необходимости) – 2 шт.;
- Модуль розеточный УМТ-МР2, (при необходимости) – 2 шт.;
- Рукоятка монитора УМТ-РУМОН, (при необходимости) – 1 шт.;
- Держатель баллона УМТ-ДБАЛ, (при необходимости) – 1 шт.;
- Держатель емкости УМТ-ДЕ1, (при необходимости) – 1 шт.;
- Держатель емкости скобообразный УМТ-ДЕ2, (при необходимости) – 1 шт.;
- Держатель трубок УМТ-ДТРУБ, (при необходимости) – 1 шт.;
- Держатель инструмента жесткого эндоскопа УМТ-ДИЖЭ, (при необходимости) – 1 шт.;
- Держатель головки камеры жесткого эндоскопа УМТ-ДГКЖЭ, (при необходимости) – 1 шт.;
- Держатель эндоскопа вертикальный одинарный УМТ-ДЭ1, (при необходимости) – 1 шт.;
- Держатель эндоскопа вертикальный сдвоенный УМТ-ДЭ2, (при необходимости) – 1 шт.;
- Ручка УМТ-РУ5 (при необходимости) – 2 шт.;
- Держатель эндоскопа вертикальный сдвоенный изогнутый УМТ-ДЭ5 (при необходимости) – 1 шт.;
- Держатель эндоскопа наклонный сдвоенный УМТ-ДЭ3, (при необходимости) – 1 шт.;
- Держатель универсальный УМТ-ДУ, (при необходимости) – 1 шт.;
- Держатель инфузионный на 2 плеча УМТ-ДИ1, (при необходимости) – 1 шт.;
- Держатель инфузионный на 4 плеча УМТ-ДИ2, (при необходимости) – 1 шт.;
- Держатель кабеля ЭКГ УМТ-ДКЭКГ, (при необходимости) – 1 шт.;
- Фиксатор роликовый УМТ-ФРОЛ, (при необходимости) – 1 шт.;
- Корзина УМТ-КРЗН, (при необходимости) – 1 шт.;
- Балка базового модуля стальная УМТ-БС, (при необходимости) – 1 шт.;
- Источник бесперебойного питания, (при необходимости) – 1 шт.;
- Трансформатор разделительный (при необходимости) – 1 шт.;
- Ручка УМТ-РУ2 (при необходимости);
- Ручка УМТ-РУ4 (при необходимости).
- Паспорт;
- Руководство по эксплуатации.

ООО ЦИРМИ INFO@CIRMI.RU WWW.GOSZDRAVNADZOR.RU

32. Модель ФАРМАЦИЯ 32-М, в составе:

- Модуль базовый УМТ3-2 – 1 шт., в составе:
  - Основание УМТ3-ОС – 1 шт.;
  - Стойка УМТ-СТ2 – 2 шт.;
  - Колесо с тормозом УМТ-МКТ4 – 2 шт.;
  - Колесо без тормоза УМТ-МК4 – 2 шт.;
- Полка металлическая УМТ3-ПМ2 – 1 шт.;
- Полка металлическая УМТ3-ПМ2Д, (при необходимости) – 1 шт.;
- Полка нижняя металлическая без заглушек УМТ-ПМНУ, (при необходимости) – 1 шт.;
- Полка нижняя из искусственного камня УМТ-ПКН, (при необходимости) – 1 шт.;
- Полка выдвижная УМТ-ПМВ, (при необходимости) – 1 шт.;
- Ящик УМТ-ЯМ, (при необходимости) – 1 шт.;
- Ящик из искусственного камня УМТ-ЯК, (при необходимости) – 1 шт.;
- Модуль электрический подвесной УМТ-МЭП, (при необходимости) – 1 шт.;
- Модуль электрический опорный УМТ-МЭО, (при необходимости) – 1 шт.;
- Кабельный канал УМТ-КЭ1, (при необходимости) – 2 шт.;
- Кабельный канал УМТ-КЭ2, (при необходимости) – 2 шт.;
- Модуль розеточный УМТ-МР1, (при необходимости) – 2 шт.;
- Модуль розеточный УМТ-МР2, (при необходимости) – 2 шт.;
- Рукоятка монитора УМТ-РУМОН, (при необходимости) – 1 шт.;
- Держатель баллона УМТ-ДБАЛ, (при необходимости) – 1 шт.;
- Держатель емкости УМТ-ДЕ1, (при необходимости) – 1 шт.;
- Держатель емкости скобообразный УМТ-ДЕ2, (при необходимости) – 1 шт.;
- Держатель трубок УМТ-ДТРУБ, (при необходимости) – 1 шт.;
- Держатель инструмента жесткого эндоскопа УМТ-ДИЖЭ, (при необходимости) – 1 шт.;
- Держатель головки камеры жесткого эндоскопа УМТ-ДГКЖЭ, (при необходимости) – 1 шт.;
- Держатель эндоскопа вертикальный одинарный УМТ-ДЭ1, (при необходимости) – 1 шт.;
- Держатель эндоскопа вертикальный сдвоенный УМТ-ДЭ2, (при необходимости) – 1 шт.;
- Держатель эндоскопа вертикальный сдвоенный изогнутый УМТ-ДЭ5 (при необходимости) – 1 шт.;
- Ручка УМТ-РУ5 (при необходимости) – 2 шт.;
- Держатель эндоскопа наклонный сдвоенный УМТ-ДЭ3, (при необходимости) – 1 шт.;
- Держатель универсальный УМТ-ДУ, (при необходимости) – 1 шт.;
- Держатель инфузионный на 2 плеча УМТ-ДИ1, (при необходимости) – 1 шт.;
- Держатель инфузионный на 4 плеча УМТ-ДИ2, (при необходимости) – 1 шт.;
- Держатель кабеля ЭКГ УМТ-ДКЭКГ, (при необходимости) – 1 шт.;
- Фиксатор роликовый УМТ-ФРОЛ, (при необходимости) – 1 шт.;
- Корзина УМТ-КРЗН, (при необходимости) – 1 шт.;
- Балка базового модуля стальная УМТ-БС, (при необходимости) – 1 шт.;
- Источник бесперебойного питания, (при необходимости) – 1 шт.;
- Трансформатор разделительный (при необходимости) – 1 шт.;
- Ручка УМТ-РУ2 (при необходимости);
- Ручка УМТ-РУ4 (при необходимости).
- Паспорт;
- Руководство по эксплуатации.

33. Модель ФАРМАЦИЯ 33-М, в составе:

- Модуль базовый УМТ3-2 – 1 шт., в составе:
  - Основание УМТ3-ОС – 1 шт.;

ООО ЦИРМИ INFO@CIRMI.RU WWW.GOSZDRAVNADZOR.RU

- Стойка УМТ-СТ2 – 2 шт.;
- Колесо с тормозом УМТ-МКТ4 – 2 шт.;
- Колесо без тормоза УМТ-МК4 – 2 шт.;

- Полка металлическая УМТ3-ПМ3 – 1 шт.;
- Полка металлическая УМТ3-ПМ3Д, (при необходимости) – 1 шт.;
- Полка нижняя металлическая без заглушек УМТ-ПМНУ, (при необходимости) – 1 шт.;
- Полка нижняя из искусственного камня УМТ-ПКН, (при необходимости) – 1 шт.;
- Полка выдвижная УМТ-ПМВ, (при необходимости) – 1 шт.;
- Ящик УМТ-ЯМ, (при необходимости) – 1 шт.;
- Ящик из искусственного камня УМТ-ЯК, (при необходимости) – 1 шт.;
- Модуль электрический подвесной УМТ-МЭП, (при необходимости) – 1 шт.;
- Модуль электрический опорный УМТ-МЭО, (при необходимости) – 1 шт.;
- Кабельный канал УМТ-КЭ1, (при необходимости) – 2 шт.;
- Кабельный канал УМТ-КЭ2, (при необходимости) – 2 шт.;
- Модуль розеточный УМТ-МР1, (при необходимости) – 2 шт.;
- Модуль розеточный УМТ-МР2, (при необходимости) – 2 шт.;
- Рукоятка монитора УМТ-РУМОН, (при необходимости) – 1 шт.;
- Держатель баллона УМТ-ДБАЛ, (при необходимости) – 1 шт.;
- Держатель емкости УМТ-ДЕ1, (при необходимости) – 1 шт.;
- Держатель емкости скобообразный УМТ-ДЕ2, (при необходимости) – 1 шт.;
- Держатель трубок УМТ-ДТРУБ, (при необходимости) – 1 шт.;
- Держатель инструмента жесткого эндоскопа УМТ-ДИЖЭ, (при необходимости) – 1 шт.;
- Держатель головки камеры жесткого эндоскопа УМТ-ДГКЖЭ, (при необходимости) – 1 шт.;
- Держатель эндоскопа вертикальный одинарный УМТ-ДЭ1, (при необходимости) – 1 шт.;
- Держатель эндоскопа вертикальный сдвоенный УМТ-ДЭ2, (при необходимости) – 1 шт.;
- Ручка УМТ-РУ5 (при необходимости) – 2 шт.;
- Держатель эндоскопа вертикальный сдвоенный изогнутый УМТ-ДЭ5 (при необходимости) – 1 шт.;
- Держатель эндоскопа наклонный сдвоенный УМТ-ДЭ3, (при необходимости) – 1 шт.;
- Держатель универсальный УМТ-ДУ, (при необходимости) – 1 шт.;
- Держатель инфузионный на 2 плеча УМТ-ДИ1, (при необходимости) – 1 шт.;
- Держатель инфузионный на 4 плеча УМТ-ДИ2, (при необходимости) – 1 шт.;
- Держатель кабеля ЭКГ УМТ-ДКЭКГ, (при необходимости) – 1 шт.;
- Фиксатор роликовый УМТ-ФРОЛ, (при необходимости) – 1 шт.;
- Корзина УМТ-КРЗН, (при необходимости) – 1 шт.;
- Балка базового модуля стальная УМТ-БС, (при необходимости) – 1 шт.;
- Источник бесперебойного питания, (при необходимости) – 1 шт.;
- Трансформатор разделительный (при необходимости) – 1 шт.;
- Ручка УМТ-РУ2 (при необходимости);
- Ручка УМТ-РУ4 (при необходимости);
- Паспорт;
- Руководство по эксплуатации.

34. Модель ФАРМАЦИЯ 34-К, в составе:

- Модуль базовый УМТ3-2 – 1 шт., в составе:
  - Основание УМТ3-ОС – 1 шт.;
  - Стойка УМТ-СТ2 – 2 шт.;
  - Колесо с тормозом УМТ-МКТ4 – 2 шт.;
  - Колесо без тормоза УМТ-МК4 – 2 шт.;

ООО ЦИРМИ INFO@CIRMI.RU WWW.GOSZDRAVNADZOR.RU

- Полка из искусственного камня УМТ3-ПК1 – 1 шт.;
- Полка из искусственного камня УМТ3-ПК1Д, (при необходимости) – 1 шт.;
- Полка нижняя металлическая без заглушек УМТ-ПМНУ, (при необходимости) – 1 шт.;
- Полка нижняя из искусственного камня УМТ-ПКН, (при необходимости) – 1 шт.;
- Полка выдвижная УМТ-ПМВ, (при необходимости) – 1 шт.;
- Ящик УМТ-ЯМ, (при необходимости) – 1 шт.;
- Ящик из искусственного камня УМТ-ЯК, (при необходимости) – 1 шт.;
- Модуль электрический подвесной УМТ-МЭП, (при необходимости) – 1 шт.;
- Модуль электрический опорный УМТ-МЭО, (при необходимости) – 1 шт.;
- Кабельный канал УМТ-КЭ1, (при необходимости) – 2 шт.;
- Кабельный канал УМТ-КЭ2, (при необходимости) – 2 шт.;
- Модуль розеточный УМТ-МР1, (при необходимости) – 2 шт.;
- Модуль розеточный УМТ-МР2, (при необходимости) – 2 шт.;
- Рукоятка монитора УМТ-РУМОН, (при необходимости) – 1 шт.;
- Держатель баллона УМТ-ДБАЛ, (при необходимости) – 1 шт.;
- Держатель емкости УМТ-ДЕ1, (при необходимости) – 1 шт.;
- Держатель емкости скобообразный УМТ-ДЕ2, (при необходимости) – 1 шт.;
- Держатель трубок УМТ-ДТРУБ, (при необходимости) – 1 шт.;
- Держатель инструмента жесткого эндоскопа УМТ-ДИЖЭ, (при необходимости) – 1 шт.;
- Держатель головки камеры жесткого эндоскопа УМТ-ДГКЖЭ, (при необходимости) – 1 шт.;
- Держатель эндоскопа вертикальный одинарный УМТ-ДЭ1, (при необходимости) – 1 шт.;
- Держатель эндоскопа вертикальный сдвоенный УМТ-ДЭ2, (при необходимости) – 1 шт.;
- Ручка УМТ-РУ5 (при необходимости) – 2 шт.;
- Держатель эндоскопа вертикальный сдвоенный изогнутый УМТ-ДЭ5 (при необходимости) – 1 шт.;
- Держатель эндоскопа наклонный сдвоенный УМТ-ДЭ3, (при необходимости) – 1 шт.;
- Держатель универсальный УМТ-ДУ, (при необходимости) – 1 шт.;
- Держатель инфузионный на 2 плеча УМТ-ДИ1, (при необходимости) – 1 шт.;
- Держатель инфузионный на 4 плеча УМТ-ДИ2, (при необходимости) – 1 шт.;
- Держатель кабеля ЭКГ УМТ-ДКЭКГ, (при необходимости) – 1 шт.;
- Фиксатор роликовый УМТ-ФРОЛ, (при необходимости) – 1 шт.;
- Корзина УМТ-КРЗН, (при необходимости) – 1 шт.;
- Балка базового модуля стальная УМТ-БС, (при необходимости) – 1 шт.;
- Источник бесперебойного питания, (при необходимости) – 1 шт.;
- Трансформатор разделительный (при необходимости) – 1 шт.;
- Ручка УМТ-РУ2 (при необходимости);
- Ручка УМТ-РУ4 (при необходимости).
- Паспорт;
- Руководство по эксплуатации.

35. Модель ФАРМАЦИЯ 35-К, в составе:

- Модуль базовый УМТ3-2 – 1 шт., в составе:
  - Основание УМТ3-ОС – 1 шт.;
  - Стойка УМТ-СТ2 – 2 шт.;
  - Колесо с тормозом УМТ-МКТ4 – 2 шт.;
  - Колесо без тормоза УМТ-МК4 – 2 шт.;
- Полка из искусственного камня УМТ3-ПК2 – 1 шт.;
- Полка из искусственного камня УМТ3-ПК2Д, (при необходимости) – 1 шт.;
- Полка нижняя металлическая без заглушек УМТ-ПМНУ, (при необходимости) – 1 шт.;

ООО ЦИРМИ INFO@CIRMI.RU WWW.GOSZDRAVNADZOR.RU

- Полка нижняя из искусственного камня УМТ-ПКН, (при необходимости) – 1 шт.;
- Полка выдвижная УМТ-ПМВ, (при необходимости) – 1 шт.;
- Ящик УМТ-ЯМ, (при необходимости) – 1 шт.;
- Ящик из искусственного камня УМТ-ЯК, (при необходимости) – 1 шт.;
- Модуль электрический подвесной УМТ-МЭП, (при необходимости) – 1 шт.;
- Модуль электрический опорный УМТ-МЭО, (при необходимости) – 1 шт.;
- Кабельный канал УМТ-КЭ1, (при необходимости) – 2 шт.;
- Кабельный канал УМТ-КЭ2, (при необходимости) – 2 шт.;
- Модуль розеточный УМТ-МР1, (при необходимости) – 2 шт.;
- Модуль розеточный УМТ-МР2, (при необходимости) – 2 шт.;
- Рукоятка монитора УМТ-РУМОН, (при необходимости) – 1 шт.;
- Держатель баллона УМТ-ДБАЛ, (при необходимости) – 1 шт.;
- Держатель емкости УМТ-ДЕ1, (при необходимости) – 1 шт.;
- Держатель емкости скобообразный УМТ-ДЕ2, (при необходимости) – 1 шт.;
- Держатель трубок УМТ-ДТРУБ, (при необходимости) – 1 шт.;
- Держатель инструмента жесткого эндоскопа УМТ-ДИЖЭ, (при необходимости) – 1 шт.;
- Держатель головки камеры жесткого эндоскопа УМТ-ДГКЖЭ, (при необходимости) – 1 шт.;
- Держатель эндоскопа вертикальный одинарный УМТ-ДЭ1, (при необходимости) – 1 шт.;
- Держатель эндоскопа вертикальный сдвоенный УМТ-ДЭ2, (при необходимости) – 1 шт.;
- Ручка УМТ-РУ5 (при необходимости) – 2 шт.;
- Держатель эндоскопа вертикальный сдвоенный изогнутый УМТ-ДЭ5 (при необходимости) – 1 шт.;
- Держатель эндоскопа наклонный сдвоенный УМТ-ДЭ3, (при необходимости) – 1 шт.;
- Держатель универсальный УМТ-ДУ, (при необходимости) – 1 шт.;
- Держатель инфузионный на 2 плеча УМТ-ДИ1, (при необходимости) – 1 шт.;
- Держатель инфузионный на 4 плеча УМТ-ДИ2, (при необходимости) – 1 шт.;
- Держатель кабеля ЭКГ УМТ-ДКЭКГ, (при необходимости) – 1 шт.;
- Фиксатор роликовый УМТ-ФРОЛ, (при необходимости) – 1 шт.;
- Корзина УМТ-КРЗН, (при необходимости) – 1 шт.;
- Балка базового модуля стальная УМТ-БС, (при необходимости) – 1 шт.;
- Источник бесперебойного питания, (при необходимости) – 1 шт.;
- Трансформатор разделительный (при необходимости) – 1 шт.;
- Ручка УМТ-РУ2 (при необходимости);
- Ручка УМТ-РУ4 (при необходимости).
- Паспорт;
- Руководство по эксплуатации.

36. Модель ФАРМАЦИЯ 36-К, в составе:

- Модуль базовый УМТ3-2 – 1 шт., в составе:
  - Основание УМТ3-ОС – 1 шт.;
  - Стойка УМТ-СТ2 – 2 шт.;
  - Колесо с тормозом УМТ-МКТ4 – 2 шт.;
  - Колесо без тормоза УМТ-МК4 – 2 шт.;
- Полка из искусственного камня УМТ3-ПК3 – 1 шт.;
- Полка из искусственного камня УМТ3-ПК3Д, (при необходимости) – 1 шт.;
- Полка нижняя металлическая без заглушек УМТ-ПМНУ, (при необходимости) – 1 шт.;
- Полка нижняя из искусственного камня УМТ-ПКН, (при необходимости) – 1 шт.;
- Полка выдвижная УМТ-ПМВ, (при необходимости) – 1 шт.;
- Ящик УМТ-ЯМ, (при необходимости) – 1 шт.;

ООО ЦИРМИ INFO@CIRMI.RU WWW.GOSZDRAVNADZOR.RU

- Ящик из искусственного камня УМТ-ЯК, (при необходимости) – 1 шт.;
- Модуль электрический подвесной УМТ-МЭП, (при необходимости) – 1 шт.;
- Модуль электрический опорный УМТ-МЭО, (при необходимости) – 1 шт.;
- Кабельный канал УМТ-КЭ1, (при необходимости) – 2 шт.;
- Кабельный канал УМТ-КЭ2, (при необходимости) – 2 шт.;
- Модуль розеточный УМТ-МР1, (при необходимости) – 2 шт.;
- Модуль розеточный УМТ-МР2, (при необходимости) – 2 шт.;
- Рукоятка монитора УМТ-РУМОН, (при необходимости) – 1 шт.;
- Держатель баллона УМТ-ДБАЛ, (при необходимости) – 1 шт.;
- Держатель емкости УМТ-ДЕ1, (при необходимости) – 1 шт.;
- Держатель емкости скобообразный УМТ-ДЕ2, (при необходимости) – 1 шт.;
- Держатель трубок УМТ-ДТРУБ, (при необходимости) – 1 шт.;
- Держатель инструмента жесткого эндоскопа УМТ-ДИЖЭ, (при необходимости) – 1 шт.;
- Держатель головки камеры жесткого эндоскопа УМТ-ДГКЖЭ, (при необходимости) – 1 шт.;
- Держатель эндоскопа вертикальный одинарный УМТ-ДЭ1, (при необходимости) – 1 шт.;
- Держатель эндоскопа вертикальный сдвоенный УМТ-ДЭ2, (при необходимости) – 1 шт.;
- Ручка УМТ-РУ5 (при необходимости) – 2 шт.;
- Держатель эндоскопа вертикальный сдвоенный изогнутый УМТ-ДЭ5 (при необходимости) – 1 шт.;
- Держатель эндоскопа наклонный сдвоенный УМТ-ДЭ3, (при необходимости) – 1 шт.;
- Держатель универсальный УМТ-ДУ, (при необходимости) – 1 шт.;
- Держатель инфузионный на 2 плеча УМТ-ДИ1, (при необходимости) – 1 шт.;
- Держатель инфузионный на 4 плеча УМТ-ДИ2, (при необходимости) – 1 шт.;
- Держатель кабеля ЭКГ УМТ-ДКЭКГ, (при необходимости) – 1 шт.;
- Фиксатор роликовый УМТ-ФРОЛ, (при необходимости) – 1 шт.;
- Корзина УМТ-КРЗН, (при необходимости) – 1 шт.;
- Балка базового модуля стальная УМТ-БС, (при необходимости) – 1 шт.;
- Источник бесперебойного питания, (при необходимости) – 1 шт.;
- Трансформатор разделительный (при необходимости) – 1 шт.;
- Ручка УМТ-РУ2 (при необходимости);
- Ручка УМТ-РУ4 (при необходимости).
- Паспорт;
- Руководство по эксплуатации.

37. Модель ФАРМАЦИЯ 37-М, в составе:

- Модуль базовый УМТ3-3 – 1 шт., в составе:
  - Основание УМТ3-ОС – 1 шт.;
  - Стойка УМТ-СТ3 – 2 шт.;
  - - Балка УМТ3-БА – 1 шт.;
  - Колесо с тормозом УМТ-МКТ4 – 2 шт.;
  - Колесо без тормоза УМТ-МК4 – 2 шт.;
- Полка металлическая УМТ3-ПМ1 – 2 шт.;
- Полка металлическая УМТ3-ПМ1Д, (при необходимости) – 1 шт.;
- Полка нижняя металлическая без заглушек УМТ-ПМНУ, (при необходимости) – 1 шт.;
- Полка нижняя из искусственного камня УМТ-ПКН, (при необходимости) – 1 шт.;
- Полка выдвижная УМТ-ПМВ, (при необходимости) – 1 шт.;
- Ящик УМТ-ЯМ, (при необходимости) – 1 шт.;
- Ящик из искусственного камня УМТ-ЯК, (при необходимости) – 1 шт.;
- Модуль электрический подвесной УМТ-МЭП, (при необходимости) – 1 шт.;

ООО ЦИРМИ INFO@CIRMI.RU WWW.GOSZDRAVNADZOR.RU

- Модуль электрический опорный УМТ-МЭО, (при необходимости) – 1 шт.;
- Кабельный канал УМТ-КЭ1, (при необходимости) – 2 шт.;
- Кабельный канал УМТ-КЭ2, (при необходимости) – 2 шт.;
- Модуль розеточный УМТ-МР1, (при необходимости) – 2 шт.;
- Модуль розеточный УМТ-МР2, (при необходимости) – 2 шт.;
- Рукоятка монитора УМТ-РУМОН, (при необходимости) – 1 шт.;
- Держатель монитора неподвижный УМТ-ДМОН1, (при необходимости) – 1 шт.;
- Держатель монитора одноплечевой УМТ-ДМОН2, (при необходимости) – 2 шт.;
- Держатель монитора двухплечевой УМТ-ДМОН3, (при необходимости) – 2 шт.;
- Кронштейн монитора ARGO MA-20, (при необходимости)- 2 шт;
- Держатель баллона УМТ-ДБАЛ, (при необходимости) – 1 шт.;
- Держатель емкости УМТ-ДЕ1, (при необходимости) – 1 шт.;
- Держатель емкости скобообразный УМТ-ДЕ2, (при необходимости) – 1 шт.;
- Держатель трубок УМТ-ДТРУБ, (при необходимости) – 1 шт.;
- Держатель инструмента жесткого эндоскопа УМТ-ДИЖЭ, (при необходимости) – 1 шт.;
- Держатель головки камеры жесткого эндоскопа УМТ-ДГКЖЭ, (при необходимости) – 1 шт.;
- Держатель эндоскопа вертикальный одинарный УМТ-ДЭ1, (при необходимости) – 1 шт.;
- Держатель эндоскопа вертикальный сдвоенный УМТ-ДЭ2, (при необходимости) – 1 шт.;
- Ручка УМТ-РУ5 (при необходимости) – 2 шт.;
- Держатель эндоскопа вертикальный сдвоенный изогнутый УМТ-ДЭ5 (при необходимости) – 1 шт.;
- Держатель эндоскопа наклонный сдвоенный УМТ-ДЭ3, (при необходимости) – 1 шт.;
- Держатель универсальный УМТ-ДУ, (при необходимости) – 1 шт.;
- Держатель инфузионный на 2 плеча УМТ-ДИ1, (при необходимости) – 1 шт.;
- Держатель инфузионный на 4 плеча УМТ-ДИ2, (при необходимости) – 1 шт.;
- Держатель кабеля ЭКГ УМТ-ДКЭКГ, (при необходимости) – 1 шт.;
- Фиксатор роликовый УМТ-ФРОЛ, (при необходимости) – 1 шт.;
- Корзина УМТ-КРЗН, (при необходимости) – 1 шт.;
- Балка базового модуля стальная УМТ-БС, (при необходимости) – 1 шт.;
- Источник бесперебойного питания, (при необходимости) – 1 шт.;
- Трансформатор разделительный (при необходимости) – 1 шт.;
- Дверцы УМТ-ДВЕР- (при необходимости) – 1 шт.;
- Ручка УМТ-РУ2 (при необходимости);
- Ручка УМТ-РУ4 (при необходимости).
- Паспорт;
- Руководство по эксплуатации.

38. Модель ФАРМАЦИЯ 38-М, в составе:

- Модуль базовый УМТ3-3 – 1 шт., в составе:
  - Основание УМТ3-ОС – 1 шт.;
  - Стойка УМТ-СТ3 – 2 шт.;
  - - Балка УМТ3-БА – 1 шт.;
  - Колесо с тормозом УМТ-МКТ4 – 2 шт.;
  - Колесо без тормоза УМТ-МК4 – 2 шт.;
- Полка металлическая УМТ3-ПМ2 – 2 шт.;
- Полка металлическая УМТ3-ПМ2Д, (при необходимости) – 1 шт.;
- Полка нижняя металлическая без заглушек УМТ-ПМНУ, (при необходимости) – 1 шт.;
- Полка нижняя из искусственного камня УМТ-ПКН, (при необходимости) – 1 шт.;
- Полка выдвижная УМТ-ПМВ, (при необходимости) – 1 шт.;

ООО ЦИРМИ INFO@CIRMI.RU WWW.GOSZDRAVNADZOR.RU

- Ящик УМТ-ЯМ, (при необходимости) – 1 шт.;
- Ящик из искусственного камня УМТ-ЯК, (при необходимости) – 1 шт.;
- Модуль электрический подвесной УМТ-МЭП, (при необходимости) – 1 шт.;
- Модуль электрический опорный УМТ-МЭО, (при необходимости) – 1 шт.;
- Кабельный канал УМТ-КЭ1, (при необходимости) – 2 шт.;
- Кабельный канал УМТ-КЭ2, (при необходимости) – 2 шт.;
- Модуль розеточный УМТ-МР1, (при необходимости) – 2 шт.;
- Модуль розеточный УМТ-МР2, (при необходимости) – 2 шт.;
- Рукоятка монитора УМТ-РУМОН, (при необходимости) – 1 шт.;
- Держатель монитора неподвижный УМТ-ДМОН1, (при необходимости) – 1 шт.;
- Держатель монитора одноплечевой УМТ-ДМОН2, (при необходимости) – 2 шт.;
- Держатель монитора двухплечевой УМТ-ДМОН3, (при необходимости) – 2 шт.;
- Кронштейн монитора ARGO MA-20 (при необходимости)- 2 шт;
- Держатель баллона УМТ-ДБАЛ, (при необходимости) – 1 шт.;
- Держатель емкости УМТ-ДЕ1, (при необходимости) – 1 шт.;
- Держатель емкости скобообразный УМТ-ДЕ2, (при необходимости) – 1 шт.;
- Держатель трубок УМТ-ДТРУБ, (при необходимости) – 1 шт.;
- Держатель инструмента жесткого эндоскопа УМТ-ДИЖЭ, (при необходимости) – 1 шт.;
- Держатель головки камеры жесткого эндоскопа УМТ-ДГКЖЭ, (при необходимости) – 1 шт.;
- Держатель эндоскопа вертикальный одинарный УМТ-ДЭ1, (при необходимости) – 1 шт.;
- Держатель эндоскопа вертикальный сдвоенный УМТ-ДЭ2, (при необходимости) – 1 шт.;
- Держатель эндоскопа вертикальный сдвоенный изогнутый УМТ-ДЭ5 (при необходимости) – 1 шт.;
- Ручка УМТ-РУ5 (при необходимости) – 2 шт.;
- Держатель эндоскопа наклонный сдвоенный УМТ-ДЭ3, (при необходимости) – 1 шт.;
- Держатель универсальный УМТ-ДУ, (при необходимости) – 1 шт.;
- Держатель инфузионный на 2 плеча УМТ-ДИ1, (при необходимости) – 1 шт.;
- Держатель инфузионный на 4 плеча УМТ-ДИ2, (при необходимости) – 1 шт.;
- Держатель кабеля ЭКГ УМТ-ДКЭКГ, (при необходимости) – 1 шт.;
- Фиксатор роликовый УМТ-ФРОЛ, (при необходимости) – 1 шт.;
- Корзина УМТ-КРЗН, (при необходимости) – 1 шт.;
- Балка базового модуля стальная УМТ-БС, (при необходимости) – 1 шт.;
- Источник бесперебойного питания, (при необходимости) – 1 шт.;
- Трансформатор разделительный (при необходимости) – 1 шт.;
- Дверцы УМТ-ДВЕР- (при необходимости) – 1 шт.;
- Ручка УМТ-РУ2 (при необходимости);
- Ручка УМТ-РУ4 (при необходимости).
- Паспорт;
- Руководство по эксплуатации.

39. Модель ФАРМАЦИЯ 39-М, в составе:

- Модуль базовый УМТ3-3 – 1 шт., в составе:
  - Основание УМТ3-ОС – 1 шт.;
  - Стойка УМТ-СТ3 – 2 шт.;
  - - Балка УМТ3-БА – 1 шт.;
  - Колесо с тормозом УМТ-МКТ4 – 2 шт.;
  - Колесо без тормоза УМТ-МК4 – 2 шт.;
- Полка металлическая УМТ3-ПМ3 – 2 шт.;
- Полка металлическая УМТ3-ПМ3Д, (при необходимости) – 1 шт.;

ООО ЦИРМИ INFO@CIRMI.RU WWW.GOSZDRAVNADZOR.RU

- Полка нижняя металлическая без заглушек УМТ-ПМНУ, (при необходимости) – 1 шт.;
- Полка нижняя из искусственного камня УМТ-ПКН, (при необходимости) – 1 шт.;
- Полка выдвижная УМТ-ПМВ, (при необходимости) – 1 шт.;
- Ящик УМТ-ЯМ, (при необходимости) – 1 шт.;
- Ящик из искусственного камня УМТ-ЯК, (при необходимости) – 1 шт.;
- Модуль электрический подвесной УМТ-МЭП, (при необходимости) – 1 шт.;
- Модуль электрический опорный УМТ-МЭО, (при необходимости) – 1 шт.;
- Кабельный канал УМТ-КЭ1, (при необходимости) – 2 шт.;
- Кабельный канал УМТ-КЭ2, (при необходимости) – 2 шт.;
- Модуль розеточный УМТ-МР1, (при необходимости) – 2 шт.;
- Модуль розеточный УМТ-МР2, (при необходимости) – 2 шт.;
- Рукоятка монитора УМТ-РУМОН, (при необходимости) – 1 шт.;
- Держатель монитора неподвижный УМТ-ДМОН1, (при необходимости) – 1 шт.;
- Держатель монитора одноплечевой УМТ-ДМОН2, (при необходимости) – 2 шт.;
- Держатель монитора двухплечевой УМТ-ДМОН3, (при необходимости) – 2 шт.;
- Кронштейн монитора ARGO MA-20 (при необходимости)- 2 шт;
- Держатель баллона УМТ-ДБАЛ, (при необходимости) – 1 шт.;
- Держатель емкости УМТ-ДЕ1, (при необходимости) – 1 шт.;
- Держатель емкости скобообразный УМТ-ДЕ2, (при необходимости) – 1 шт.;
- Держатель трубок УМТ-ДТРУБ, (при необходимости) – 1 шт.;
- Держатель инструмента жесткого эндоскопа УМТ-ДИЖЭ, (при необходимости) – 1 шт.;
- Держатель головки камеры жесткого эндоскопа УМТ-ДГКЖЭ, (при необходимости) – 1 шт.;
- Держатель эндоскопа вертикальный одинарный УМТ-ДЭ1, (при необходимости) – 1 шт.;
- Держатель эндоскопа вертикальный сдвоенный УМТ-ДЭ2, (при необходимости) – 1 шт.;
- Ручка УМТ-РУ5 (при необходимости) – 2 шт.;
- Держатель эндоскопа вертикальный сдвоенный изогнутый УМТ-ДЭ5 (при необходимости) – 1 шт.;
- Держатель эндоскопа наклонный сдвоенный УМТ-ДЭ3, (при необходимости) – 1 шт.;
- Держатель универсальный УМТ-ДУ, (при необходимости) – 1 шт.;
- Держатель инфузионный на 2 плеча УМТ-ДИ1, (при необходимости) – 1 шт.;
- Держатель инфузионный на 4 плеча УМТ-ДИ2, (при необходимости) – 1 шт.;
- Держатель кабеля ЭКГ УМТ-ДКЭКГ, (при необходимости) – 1 шт.;
- Фиксатор роликовый УМТ-ФРОЛ, (при необходимости) – 1 шт.;
- Корзина УМТ-КРЗН, (при необходимости) – 1 шт.;
- Балка базового модуля стальная УМТ-БС, (при необходимости) – 1 шт.;
- Источник бесперебойного питания, (при необходимости) – 1 шт.;
- Трансформатор разделительный (при необходимости) – 1 шт.;
- Дверцы УМТ-ДВЕР- (при необходимости) – 1 шт.;
- Ручка УМТ-РУ2 (при необходимости);
- Ручка УМТ-РУ4 (при необходимости).
- Паспорт;
- Руководство по эксплуатации.

40. Модель ФАРМАЦИЯ 40-К, в составе:

- Модуль базовый УМТ3-3 – 1 шт., в составе:
  - Основание УМТ3-ОС – 1 шт.;
  - Стойка УМТ-СТ3 – 2 шт.;
  - - Балка УМТ3-БА – 1 шт.;
  - Колесо с тормозом УМТ-МКТ4 – 2 шт.;

ООО ЦИРМИ INFO@CIRMI.RU WWW.GOSZDRAVNADZOR.RU

- Колесо без тормоза УМТ-МК4 – 2 шт.;

- Полка из искусственного камня УМТ3-ПК1 – 2 шт.;
- Полка из искусственного камня УМТ3-ПК1Д, (при необходимости) – 1 шт.;
- Полка нижняя металлическая без заглушек УМТ-ПМНУ, (при необходимости) – 1 шт.;
- Полка нижняя из искусственного камня УМТ-ПКН, (при необходимости) – 1 шт.;
- Полка выдвижная УМТ-ПМВ, (при необходимости) – 1 шт.;
- Ящик УМТ-ЯМ, (при необходимости) – 1 шт.;
- Ящик из искусственного камня УМТ-ЯК, (при необходимости) – 1 шт.;
- Модуль электрический подвесной УМТ-МЭП, (при необходимости) – 1 шт.;
- Модуль электрический опорный УМТ-МЭО, (при необходимости) – 1 шт.;
- Кабельный канал УМТ-КЭ1, (при необходимости) – 2 шт.;
- Кабельный канал УМТ-КЭ2, (при необходимости) – 2 шт.;
- Модуль розеточный УМТ-МР1, (при необходимости) – 2 шт.;
- Модуль розеточный УМТ-МР2, (при необходимости) – 2 шт.;
- Рукоятка монитора УМТ-РУМОН, (при необходимости) – 1 шт.;
- Держатель монитора неподвижный УМТ-ДМОН1, (при необходимости) – 1 шт.;
- Держатель монитора одноплечевой УМТ-ДМОН2, (при необходимости) – 2 шт.;
- Держатель монитора двухплечевой УМТ-ДМОН3, (при необходимости) – 2 шт.;
- Кронштейн монитора ARGO MA-20, (при необходимости)- 2 шт;
- Держатель баллона УМТ-ДБАЛ, (при необходимости) – 1 шт.;
- Держатель емкости УМТ-ДЕ1, (при необходимости) – 1 шт.;
- Держатель емкости скобообразный УМТ-ДЕ2, (при необходимости) – 1 шт.;
- Держатель трубок УМТ-ДТРУБ, (при необходимости) – 1 шт.;
- Держатель инструмента жесткого эндоскопа УМТ-ДИЖЭ, (при необходимости) – 1 шт.;
- Держатель головки камеры жесткого эндоскопа УМТ-ДГКЖЭ, (при необходимости) – 1 шт.;
- Держатель эндоскопа вертикальный одинарный УМТ-ДЭ1, (при необходимости) – 1 шт.;
- Держатель эндоскопа вертикальный сдвоенный УМТ-ДЭ2, (при необходимости) – 1 шт.;
- Ручка УМТ-РУ5 (при необходимости) – 2 шт.;
- Держатель эндоскопа вертикальный сдвоенный изогнутый УМТ-ДЭ5 (при необходимости) – 1 шт.;
- Держатель эндоскопа наклонный сдвоенный УМТ-ДЭ3, (при необходимости) – 1 шт.;
- Держатель универсальный УМТ-ДУ, (при необходимости) – 1 шт.;
- Держатель инфузионный на 2 плеча УМТ-ДИ1, (при необходимости) – 1 шт.;
- Держатель инфузионный на 4 плеча УМТ-ДИ2, (при необходимости) – 1 шт.;
- Держатель кабеля ЭКГ УМТ-ДКЭКГ, (при необходимости) – 1 шт.;
- Фиксатор роликовый УМТ-ФРОЛ, (при необходимости) – 1 шт.;
- Корзина УМТ-КРЗН, (при необходимости) – 1 шт.;
- Балка базового модуля стальная УМТ-БС, (при необходимости) – 1 шт.;
- Источник бесперебойного питания, (при необходимости) – 1 шт.;
- Трансформатор разделительный (при необходимости) – 1 шт.;
- Дверцы УМТ-ДВЕР- (при необходимости) – 1 шт.;
- Ручка УМТ-РУ2 (при необходимости);
- Ручка УМТ-РУ4 (при необходимости).
- Паспорт;
- Руководство по эксплуатации.

41. Модель ФАРМАЦИЯ 41-К, в составе:

- Модуль базовый УМТ3-3 – 1 шт., в составе:
  - Основание УМТ3-ОС – 1 шт.;

ООО ЦИРМИ INFO@CIRMI.RU WWW.GOSZDRAVNADZOR.RU

- Стойка УМТ-СТ3 – 2 шт.;
- - Балка УМТ3-БА – 1 шт.;
- Колесо с тормозом УМТ-МКТ4 – 2 шт.;
- Колесо без тормоза УМТ-МК4 – 2 шт.;

- Полка из искусственного камня УМТ3-ПК2 – 2 шт.;
- Полка из искусственного камня УМТ3-ПК2Д, (при необходимости) – 1 шт.;
- Полка нижняя металлическая без заглушек УМТ-ПМНУ, (при необходимости) – 1 шт.;
- Полка нижняя из искусственного камня УМТ-ПКН, (при необходимости) – 1 шт.;
- Полка выдвижная УМТ-ПМВ, (при необходимости) – 1 шт.;
- Ящик УМТ-ЯМ, (при необходимости) – 1 шт.;
- Ящик из искусственного камня УМТ-ЯК, (при необходимости) – 1 шт.;
- Модуль электрический подвесной УМТ-МЭП, (при необходимости) – 1 шт.;
- Модуль электрический опорный УМТ-МЭО, (при необходимости) – 1 шт.;
- Кабельный канал УМТ-КЭ1, (при необходимости) – 2 шт.;
- Кабельный канал УМТ-КЭ2, (при необходимости) – 2 шт.;
- Модуль розеточный УМТ-МР1, (при необходимости) – 2 шт.;
- Модуль розеточный УМТ-МР2, (при необходимости) – 2 шт.;
- Рукоятка монитора УМТ-РУМОН, (при необходимости) – 1 шт.;
- Держатель монитора неподвижный УМТ-ДМОН1, (при необходимости) – 1 шт.;
- Держатель монитора одноплечевой УМТ-ДМОН2, (при необходимости) – 2 шт.;
- Держатель монитора двухплечевой УМТ-ДМОН3, (при необходимости) – 2 шт.;
- Кронштейн монитора ARGO MA-20, (при необходимости)- 2 шт;
- Держатель баллона УМТ-ДБАЛ, (при необходимости) – 1 шт.;
- Держатель емкости УМТ-ДЕ1, (при необходимости) – 1 шт.;
- Держатель емкости скобообразный УМТ-ДЕ2, (при необходимости) – 1 шт.;
- Держатель трубок УМТ-ДТРУБ, (при необходимости) – 1 шт.;
- Держатель инструмента жесткого эндоскопа УМТ-ДИЖЭ, (при необходимости) – 1 шт.;
- Держатель головки камеры жесткого эндоскопа УМТ-ДГКЖЭ, (при необходимости) – 1 шт.;
- Держатель эндоскопа вертикальный одинарный УМТ-ДЭ1, (при необходимости) – 1 шт.;
- Держатель эндоскопа вертикальный сдвоенный УМТ-ДЭ2, (при необходимости) – 1 шт.;
- Ручка УМТ-РУ5 (при необходимости) – 2 шт.;
- Держатель эндоскопа вертикальный сдвоенный изогнутый УМТ-ДЭ5 (при необходимости) – 1 шт.;
- Держатель эндоскопа наклонный сдвоенный УМТ-ДЭ3, (при необходимости) – 1 шт.;
- Держатель универсальный УМТ-ДУ, (при необходимости) – 1 шт.;
- Держатель инфузионный на 2 плеча УМТ-ДИ1, (при необходимости) – 1 шт.;
- Держатель инфузионный на 4 плеча УМТ-ДИ2, (при необходимости) – 1 шт.;
- Держатель кабеля ЭКГ УМТ-ДКЭКГ, (при необходимости) – 1 шт.;
- Фиксатор роликовый УМТ-ФРОЛ, (при необходимости) – 1 шт.;
- Корзина УМТ-КРЗН, (при необходимости) – 1 шт.;
- Балка базового модуля стальная УМТ-БС, (при необходимости) – 1 шт.;
- Источник бесперебойного питания, (при необходимости) – 1 шт.;
- Трансформатор разделительный, (при необходимости) – 1 шт.;
- Дверцы УМТ-ДВЕР- (при необходимости) – 1 шт.;
- Ручка УМТ-РУ2 (при необходимости);
- Ручка УМТ-РУ4 (при необходимости).
- Паспорт;
- Руководство по эксплуатации.

ООО ЦИРМИ INFO@CIRMI.RU WWW.GOSZDRAVNADZOR.RU

42. Модель ФАРМАЦИЯ 42-К, в составе:

- Модуль базовый УМТ3-3 – 1 шт., в составе:
  - Основание УМТ3-ОС – 1 шт.;
  - Стойка УМТ-СТ3 – 2 шт.;
  - - Балка УМТ3-БА – 1 шт.;
  - Колесо с тормозом УМТ-МКТ4 – 2 шт.;
  - Колесо без тормоза УМТ-МК4 – 2 шт.;
- Полка из искусственного камня УМТ3-ПК3 – 2 шт.;
- Полка из искусственного камня УМТ3-ПК3Д, (при необходимости) – 1 шт.;
- Полка нижняя металлическая без заглушек УМТ-ПМНУ, (при необходимости) – 1 шт.;
- Полка нижняя из искусственного камня УМТ-ПКН, (при необходимости) – 1 шт.;
- Полка выдвижная УМТ-ПМВ, (при необходимости) – 1 шт.;
- Ящик УМТ-ЯМ, (при необходимости) – 1 шт.;
- Ящик из искусственного камня УМТ-ЯК, (при необходимости) – 1 шт.;
- Модуль электрический подвесной УМТ-МЭП, (при необходимости) – 1 шт.;
- Модуль электрический опорный УМТ-МЭО, (при необходимости) – 1 шт.;
- Кабельный канал УМТ-КЭ1, (при необходимости) – 2 шт.;
- Кабельный канал УМТ-КЭ2, (при необходимости) – 2 шт.;
- Модуль розеточный УМТ-МР1, (при необходимости) – 2 шт.;
- Модуль розеточный УМТ-МР2, (при необходимости) – 2 шт.;
- Рукоятка монитора УМТ-РУМОН, (при необходимости) – 1 шт.;
- Держатель монитора неподвижный УМТ-ДМОН1, (при необходимости) – 1 шт.;
- Держатель монитора одноплечевой УМТ-ДМОН2, (при необходимости) – 2 шт.;
- Держатель монитора двухплечевой УМТ-ДМОН3, (при необходимости) – 2 шт.;
- Кронштейн монитора ARGO MA-20, (при необходимости)- 2 шт;
- Держатель баллона УМТ-ДБАЛ, (при необходимости) – 1 шт.;
- Держатель емкости УМТ-ДЕ1, (при необходимости) – 1 шт.;
- Держатель емкости скобообразный УМТ-ДЕ2, (при необходимости) – 1 шт.;
- Держатель трубок УМТ-ДТРУБ, (при необходимости) – 1 шт.;
- Держатель инструмента жесткого эндоскопа УМТ-ДИЖЭ, (при необходимости) – 1 шт.;
- Держатель головки камеры жесткого эндоскопа УМТ-ДГКЖЭ, (при необходимости) – 1 шт.;
- Держатель эндоскопа вертикальный одинарный УМТ-ДЭ1, (при необходимости) – 1 шт.;
- Держатель эндоскопа вертикальный сдвоенный УМТ-ДЭ2, (при необходимости) – 1 шт.;
- Ручка УМТ-РУ5 (при необходимости) – 2 шт.;
- Держатель эндоскопа вертикальный сдвоенный изогнутый УМТ-ДЭ5 (при необходимости) – 1 шт.;
- Держатель эндоскопа наклонный сдвоенный УМТ-ДЭ3, (при необходимости) – 1 шт.;
- Держатель универсальный УМТ-ДУ, (при необходимости) – 1 шт.;
- Держатель инфузионный на 2 плеча УМТ-ДИ1, (при необходимости) – 1 шт.;
- Держатель инфузионный на 4 плеча УМТ-ДИ2, (при необходимости) – 1 шт.;
- Держатель кабеля ЭКГ УМТ-ДКЭКГ, (при необходимости) – 1 шт.;
- Фиксатор роликовый УМТ-ФРОЛ, (при необходимости) – 1 шт.;
- Корзина УМТ-КРЗН, (при необходимости) – 1 шт.;
- Балка базового модуля стальная УМТ-БС, (при необходимости) – 1 шт.;
- Источник бесперебойного питания, (при необходимости) – 1 шт.;
- Трансформатор разделительный, (при необходимости) – 1 шт.;
- Дверцы УМТ-ДВЕР- (при необходимости) – 1 шт.;
- Ручка УМТ-РУ2 (при необходимости);
- Ручка УМТ-РУ4 (при необходимости).
- Паспорт;

ООО ЦИРМИ INFO@CIRMI.RU WWW.GOSZDRAVNADZOR.RU

- Руководство по эксплуатации.

43. Модель ФАРМАЦИЯ 43-М, в составе:

- Модуль базовый УМТ3-4 – 1 шт., в составе:
  - Основание УМТ3-ОС – 1 шт.;
  - Стойка УМТ-СТ4 – 2 шт.;
  - - Балка УМТ3-БА – 1 шт.;
  - Колесо с тормозом УМТ-МКТ5 – 2 шт.;
  - Колесо без тормоза УМТ-МК5 – 2 шт.;
- Полка металлическая УМТ3-ПМ1 – 3 шт.;
- Полка металлическая УМТ3-ПМ1Д, (при необходимости) – 1 шт.;
- Полка нижняя металлическая без заглушек УМТ-ПМНУ, (при необходимости) – 1 шт.;
- Полка нижняя из искусственного камня УМТ-ПКН, (при необходимости) – 1 шт.;
- Полка выдвижная УМТ-ПМВ, (при необходимости) – 1 шт.;
- Ящик УМТ-ЯМ, (при необходимости) – 1 шт.;
- Ящик из искусственного камня УМТ-ЯК, (при необходимости) – 1 шт.;
- Модуль электрический подвесной УМТ-МЭП, (при необходимости) – 1 шт.;
- Модуль электрический опорный УМТ-МЭО, (при необходимости) – 1 шт.;
- Кабельный канал УМТ-КЭ1, (при необходимости) – 2 шт.;
- Кабельный канал УМТ-КЭ2, (при необходимости) – 2 шт.;
- Модуль розеточный УМТ-МР1, (при необходимости) – 2 шт.;
- Модуль розеточный УМТ-МР2, (при необходимости) – 2 шт.;
- Рукоятка монитора УМТ-РУМОН, (при необходимости) – 1 шт.;
- Держатель монитора неподвижный УМТ-ДМОН1, (при необходимости) – 1 шт.;
- Держатель монитора одноплечевой УМТ-ДМОН2, (при необходимости) – 2 шт.;
- Держатель монитора двухплечевой УМТ-ДМОН3, (при необходимости) – 2 шт.;
- Кронштейн монитора ARGO MA-20, (при необходимости)- 2 шт;
- Держатель баллона УМТ-ДБАЛ, (при необходимости) – 1 шт.;
- Держатель емкости УМТ-ДЕ1, (при необходимости) – 1 шт.;
- Держатель емкости скобообразный УМТ-ДЕ2, (при необходимости) – 1 шт.;
- Держатель трубок УМТ-ДТРУБ, (при необходимости) – 1 шт.;
- Держатель инструмента жесткого эндоскопа УМТ-ДИЖЭ, (при необходимости) – 1 шт.;
- Держатель головки камеры жесткого эндоскопа УМТ-ДГКЖЭ, (при необходимости) – 1 шт.;
- Держатель эндоскопа вертикальный одинарный УМТ-ДЭ1, (при необходимости) – 1 шт.;
- Держатель эндоскопа вертикальный сдвоенный УМТ-ДЭ2, (при необходимости) – 1 шт.;
- Ручка УМТ-РУ5 (при необходимости) – 2 шт.;
- Держатель эндоскопа вертикальный сдвоенный изогнутый УМТ-ДЭ5 (при необходимости) – 1 шт.;
- Держатель эндоскопа наклонный сдвоенный УМТ-ДЭ3, (при необходимости) – 1 шт.;
- Держатель универсальный УМТ-ДУ, (при необходимости) – 1 шт.;
- Держатель инфузионный на 2 плеча УМТ-ДИ1, (при необходимости) – 1 шт.;
- Держатель инфузионный на 4 плеча УМТ-ДИ2, (при необходимости) – 1 шт.;
- Держатель кабеля ЭКГ УМТ-ДКЭКГ, (при необходимости) – 1 шт.;
- Фиксатор роликовый УМТ-ФРОЛ, (при необходимости) – 1 шт.;
- Корзина УМТ-КРЗН, (при необходимости) – 1 шт.;
- Балка базового модуля стальная УМТ-БС, (при необходимости) – 1 шт.;
- Источник бесперебойного питания, (при необходимости) – 1 шт.;
- Трансформатор разделительный, (при необходимости) – 1 шт.;
- Дверцы УМТ-ДВЕР- (при необходимости) – 1 шт.;

ООО ЦИРМИ INFO@CIRMI.RU WWW.GOSZDRAVNADZOR.RU

- Ручка УМТ-РУ2 (при необходимости);
- Ручка УМТ-РУ4 (при необходимости);
- Паспорт;
- Руководство по эксплуатации.

44. Модель ФАРМАЦИЯ 44-М, в составе:

- Модуль базовый УМТ3-4 – 1 шт., в составе:
  - Основание УМТ3-ОС – 1 шт.;
  - Стойка УМТ-СТ4 – 2 шт.;
  - - Балка УМТ3-БА – 1 шт.;
  - Колесо с тормозом УМТ-МКТ5 – 2 шт.;
  - Колесо без тормоза УМТ-МК5 – 2 шт.;
- Полка металлическая УМТ3-ПМ2 – 3 шт.;
- Полка металлическая УМТ3-ПМ2Д, (при необходимости) – 1 шт.;
- Полка нижняя металлическая без заглушек УМТ-ПМНУ, (при необходимости) – 1 шт.;
- Полка нижняя из искусственного камня УМТ-ПКН, (при необходимости) – 1 шт.;
- Полка выдвижная УМТ-ПМВ, (при необходимости) – 1 шт.;
- Ящик УМТ-ЯМ, (при необходимости) – 1 шт.;
- Ящик из искусственного камня УМТ-ЯК, (при необходимости) – 1 шт.;
- Модуль электрический подвесной УМТ-МЭП, (при необходимости) – 1 шт.;
- Модуль электрический опорный УМТ-МЭО, (при необходимости) – 1 шт.;
- Кабельный канал УМТ-КЭ1, (при необходимости) – 2 шт.;
- Кабельный канал УМТ-КЭ2, (при необходимости) – 2 шт.;
- Модуль розеточный УМТ-МР1, (при необходимости) – 2 шт.;
- Модуль розеточный УМТ-МР2, (при необходимости) – 2 шт.;
- Рукоятка монитора УМТ-РУМОН, (при необходимости) – 1 шт.;
- Держатель монитора неподвижный УМТ-ДМОН1, (при необходимости) – 1 шт.;
- Держатель монитора одноплечевой УМТ-ДМОН2, (при необходимости) – 2 шт.;
- Держатель монитора двухплечевой УМТ-ДМОН3, (при необходимости) – 2 шт.;
- Кронштейн монитора ARGO MA-20, (при необходимости)- 2 шт;
- Держатель баллона УМТ-ДБАЛ, (при необходимости) – 1 шт.;
- Держатель емкости УМТ-ДЕ1, (при необходимости) – 1 шт.;
- Держатель емкости скобообразный УМТ-ДЕ2, (при необходимости) – 1 шт.;
- Держатель трубок УМТ-ДТРУБ, (при необходимости) – 1 шт.;
- Держатель инструмента жесткого эндоскопа УМТ-ДИЖЭ, (при необходимости) – 1 шт.;
- Держатель головки камеры жесткого эндоскопа УМТ-ДГКЖЭ, (при необходимости) – 1 шт.;
- Держатель эндоскопа вертикальный одинарный УМТ-ДЭ1, (при необходимости) – 1 шт.;
- Держатель эндоскопа вертикальный сдвоенный УМТ-ДЭ2, (при необходимости) – 1 шт.;
- Ручка УМТ-РУ5 (при необходимости) – 2 шт.;
- Держатель эндоскопа вертикальный сдвоенный изогнутый УМТ-ДЭ5 (при необходимости) – 1 шт.;
- Держатель эндоскопа наклонный сдвоенный УМТ-ДЭ3, (при необходимости) – 1 шт.;
- Держатель универсальный УМТ-ДУ, (при необходимости) – 1 шт.;
- Держатель инфузионный на 2 плеча УМТ-ДИ1, (при необходимости) – 1 шт.;
- Держатель инфузионный на 4 плеча УМТ-ДИ2, (при необходимости) – 1 шт.;
- Держатель кабеля ЭКГ УМТ-ДКЭКГ, (при необходимости) – 1 шт.;
- Фиксатор роликовый УМТ-ФРОЛ, (при необходимости) – 1 шт.;
- Корзина УМТ-КРЗН, (при необходимости) – 1 шт.;
- Балка базового модуля стальная УМТ-БС, (при необходимости) – 1 шт.;

ООО ЦИРМИ INFO@CIRMI.RU WWW.GOSZDRAVNADZOR.RU

- Источник бесперебойного питания, (при необходимости) – 1 шт.;
- Трансформатор разделительный, (при необходимости) – 1 шт.;
- Дверцы УМТ-ДВЕР- (при необходимости) – 1 шт.;
- Ручка УМТ-РУ2 (при необходимости);
- Ручка УМТ-РУ4 (при необходимости).
- Паспорт;
- Руководство по эксплуатации.

45. Модель ФАРМАЦИЯ 45-М, в составе:

- Модуль базовый УМТ3-4 – 1 шт., в составе:
  - Основание УМТ3-ОС – 1 шт.;
  - Стойка УМТ-СТ4 – 2 шт.;
  - - Балка УМТ3-БА – 1 шт.;
  - Колесо с тормозом УМТ-МКТ5 – 2 шт.;
  - Колесо без тормоза УМТ-МК5 – 2 шт.;
- Полка металлическая УМТ3-ПМ3 – 3 шт.;
- Полка металлическая УМТ3-ПМ3Д, (при необходимости) – 1 шт.;
- Полка нижняя металлическая без заглушек УМТ-ПМНУ, (при необходимости) – 1 шт.;
- Полка нижняя из искусственного камня УМТ-ПКН, (при необходимости) – 1 шт.;
- Полка выдвижная УМТ-ПМВ, (при необходимости) – 1 шт.;
- Ящик УМТ-ЯМ, (при необходимости) – 1 шт.;
- Ящик из искусственного камня УМТ-ЯК, (при необходимости) – 1 шт.;
- Модуль электрический подвесной УМТ-МЭП, (при необходимости) – 1 шт.;
- Модуль электрический опорный УМТ-МЭО, (при необходимости) – 1 шт.;
- Кабельный канал УМТ-КЭ1, (при необходимости) – 2 шт.;
- Кабельный канал УМТ-КЭ2, (при необходимости) – 2 шт.;
- Модуль розеточный УМТ-МР1, (при необходимости) – 2 шт.;
- Модуль розеточный УМТ-МР2, (при необходимости) – 2 шт.;
- Рукоятка монитора УМТ-РУМОН, (при необходимости) – 1 шт.;
- Держатель монитора неподвижный УМТ-ДМОН1, (при необходимости) – 1 шт.;
- Держатель монитора одноплечевой УМТ-ДМОН2, (при необходимости) – 2 шт.;
- Держатель монитора двухплечевой УМТ-ДМОН3, (при необходимости) – 2 шт.;
- Кронштейн монитора ARGO MA-20, (при необходимости)- 2 шт;
- Держатель баллона УМТ-ДБАЛ, (при необходимости) – 1 шт.;
- Держатель емкости УМТ-ДЕ1, (при необходимости) – 1 шт.;
- Держатель емкости скобообразный УМТ-ДЕ2, (при необходимости) – 1 шт.;
- Держатель трубок УМТ-ДТРУБ, (при необходимости) – 1 шт.;
- Держатель инструмента жесткого эндоскопа УМТ-ДИЖЭ, (при необходимости) – 1 шт.;
- Держатель головки камеры жесткого эндоскопа УМТ-ДГКЖЭ, (при необходимости) – 1 шт.;
- Держатель эндоскопа вертикальный одинарный УМТ-ДЭ1, (при необходимости) – 1 шт.;
- Держатель эндоскопа вертикальный сдвоенный УМТ-ДЭ2, (при необходимости) – 1 шт.;
- Ручка УМТ-РУ5 (при необходимости) – 2 шт.;
- Держатель эндоскопа вертикальный сдвоенный изогнутый УМТ-ДЭ5 (при необходимости) – 1 шт.;
- Держатель эндоскопа наклонный сдвоенный УМТ-ДЭ3, (при необходимости) – 1 шт.;
- Держатель универсальный УМТ-ДУ, (при необходимости) – 1 шт.;
- Держатель инфузионный на 2 плеча УМТ-ДИ1, (при необходимости) – 1 шт.;
- Держатель инфузионный на 4 плеча УМТ-ДИ2, (при необходимости) – 1 шт.;
- Держатель кабеля ЭКГ УМТ-ДКЭКГ, (при необходимости) – 1 шт.;

ООО ЦИРМИ INFO@CIRMI.RU WWW.GOSZDRAVNADZOR.RU

- Фиксатор роликовый УМТ-ФРОЛ, (при необходимости) – 1 шт.;
- Корзина УМТ-КРЗН, (при необходимости) – 1 шт.;
- Балка базового модуля стальная УМТ-БС, (при необходимости) – 1 шт.;
- Источник бесперебойного питания, (при необходимости) – 1 шт.;
- Трансформатор разделительный, (при необходимости) – 1 шт.;
- Дверцы УМТ-ДВЕР- (при необходимости) – 1 шт.;
- Ручка УМТ-РУ2 (при необходимости);
- Ручка УМТ-РУ4 (при необходимости).
- Паспорт;
- Руководство по эксплуатации.

46. Модель ФАРМАЦИЯ 46-К, в составе:

- Модуль базовый УМТ3-4 – 1 шт., в составе:
  - Основание УМТ3-ОС – 1 шт.;
  - Стойка УМТ-СТ4 – 2 шт.;
  - - Балка УМТ3-БА – 1 шт.;
  - Колесо с тормозом УМТ-МКТ5 – 2 шт.;
  - Колесо без тормоза УМТ-МК5 – 2 шт.;
- Полка из искусственного камня УМТ3-ПК1 – 3 шт.;
- Полка из искусственного камня УМТ3-ПК1Д, (при необходимости) – 1 шт.;
- Полка нижняя металлическая без заглушек УМТ-ПМНУ, (при необходимости) – 1 шт.;
- Полка нижняя из искусственного камня УМТ-ПКН, (при необходимости) – 1 шт.;
- Полка выдвижная УМТ-ПМВ, (при необходимости) – 1 шт.;
- Ящик УМТ-ЯМ, (при необходимости) – 1 шт.;
- Ящик из искусственного камня УМТ-ЯК, (при необходимости) – 1 шт.;
- Модуль электрический подвесной УМТ-МЭП, (при необходимости) – 1 шт.;
- Модуль электрический опорный УМТ-МЭО, (при необходимости) – 1 шт.;
- Кабельный канал УМТ-КЭ1, (при необходимости) – 2 шт.;
- Кабельный канал УМТ-КЭ2, (при необходимости) – 2 шт.;
- Модуль розеточный УМТ-МР1, (при необходимости) – 2 шт.;
- Модуль розеточный УМТ-МР2, (при необходимости) – 2 шт.;
- Рукоятка монитора УМТ-РУМОН, (при необходимости) – 1 шт.;
- Держатель монитора неподвижный УМТ-ДМОН1, (при необходимости) – 1 шт.;
- Держатель монитора одноплечевой УМТ-ДМОН2, (при необходимости) – 2 шт.;
- Держатель монитора двухплечевой УМТ-ДМОН3, (при необходимости) – 2 шт.;
- Кронштейн монитора ARGO MA-20, (при необходимости)- 2 шт;
- Держатель баллона УМТ-ДБАЛ, (при необходимости) – 1 шт.;
- Держатель емкости УМТ-ДЕ1, (при необходимости) – 1 шт.;
- Держатель емкости скобообразный УМТ-ДЕ2, (при необходимости) – 1 шт.;
- Держатель трубок УМТ-ДТРУБ, (при необходимости) – 1 шт.;
- Держатель инструмента жесткого эндоскопа УМТ-ДИЖЭ, (при необходимости) – 1 шт.;
- Держатель головки камеры жесткого эндоскопа УМТ-ДГКЖЭ, (при необходимости) – 1 шт.;
- Держатель эндоскопа вертикальный одинарный УМТ-ДЭ1, (при необходимости) – 1 шт.;
- Держатель эндоскопа вертикальный сдвоенный УМТ-ДЭ2, (при необходимости) – 1 шт.;
- Ручка УМТ-РУ5 (при необходимости) – 2 шт.;
- Держатель эндоскопа вертикальный сдвоенный изогнутый УМТ-ДЭ5 (при необходимости) – 1 шт.;
- Держатель эндоскопа наклонный сдвоенный УМТ-ДЭ3, (при необходимости) – 1 шт.;
- Держатель универсальный УМТ-ДУ, (при необходимости) – 1 шт.;

ООО ЦИРМИ INFO@CIRMI.RU WWW.GOSZDRAVNADZOR.RU

- Держатель инфузионный на 2 плеча УМТ-ДИ1, (при необходимости) – 1 шт.;
- Держатель инфузионный на 4 плеча УМТ-ДИ2, (при необходимости) – 1 шт.;
- Держатель кабеля ЭКГ УМТ-ДКЭКГ, (при необходимости) – 1 шт.;
- Фиксатор роликовый УМТ-ФРОЛ, (при необходимости) – 1 шт.;
- Корзина УМТ-КРЗН, (при необходимости) – 1 шт.;
- Балка базового модуля стальная УМТ-БС, (при необходимости) – 1 шт.;
- Источник бесперебойного питания, (при необходимости) – 1 шт.;
- Трансформатор разделительный (при необходимости) – 1 шт.;
- Дверцы УМТ-ДВЕР- (при необходимости) – 1 шт.;
- Ручка УМТ-РУ2 (при необходимости);
- Ручка УМТ-РУ4 (при необходимости).
- Паспорт;
- Руководство по эксплуатации.

47. Модель ФАРМАЦИЯ 47-К, в составе:

- Модуль базовый УМТ3-4 – 1 шт., в составе:
  - Основание УМТ3-ОС – 1 шт.;
  - Стойка УМТ-СТ4 – 2 шт.;
  - - Балка УМТ3-БА – 1 шт.;
  - Колесо с тормозом УМТ-МКТ5 – 2 шт.;
  - Колесо без тормоза УМТ-МК5 – 2 шт.;
- Полка из искусственного камня УМТ3-ПК2 – 3 шт.;
- Полка из искусственного камня УМТ3-ПК2Д, (при необходимости) – 1 шт.;
- Полка нижняя металлическая без заглушек УМТ-ПМНУ, (при необходимости) – 1 шт.;
- Полка нижняя из искусственного камня УМТ-ПКН, (при необходимости) – 1 шт.;
- Полка выдвижная УМТ-ПМВ, (при необходимости) – 1 шт.;
- Ящик УМТ-ЯМ, (при необходимости) – 1 шт.;
- Ящик из искусственного камня УМТ-ЯК, (при необходимости) – 1 шт.;
- Модуль электрический подвесной УМТ-МЭП, (при необходимости) – 1 шт.;
- Модуль электрический опорный УМТ-МЭО, (при необходимости) – 1 шт.;
- Кабельный канал УМТ-КЭ1, (при необходимости) – 2 шт.;
- Кабельный канал УМТ-КЭ2, (при необходимости) – 2 шт.;
- Модуль розеточный УМТ-МР1, (при необходимости) – 2 шт.;
- Модуль розеточный УМТ-МР2, (при необходимости) – 2 шт.;
- Рукоятка монитора УМТ-РУМОН, (при необходимости) – 1 шт.;
- Держатель монитора неподвижный УМТ-ДМОН1, (при необходимости) – 1 шт.;
- Держатель монитора одноплечевой УМТ-ДМОН2, (при необходимости) – 2 шт.;
- Держатель монитора двухплечевой УМТ-ДМОН3, (при необходимости) – 2 шт.;
- Кронштейн монитора ARGO MA-20, (при необходимости)- 2 шт;
- Держатель баллона УМТ-ДБАЛ, (при необходимости) – 1 шт.;
- Держатель емкости УМТ-ДЕ1, (при необходимости) – 1 шт.;
- Держатель емкости скобообразный УМТ-ДЕ2, (при необходимости) – 1 шт.;
- Держатель трубок УМТ-ДТРУБ, (при необходимости) – 1 шт.;
- Держатель инструмента жесткого эндоскопа УМТ-ДИЖЭ, (при необходимости) – 1 шт.;
- Держатель головки камеры жесткого эндоскопа УМТ-ДГКЖЭ, (при необходимости) – 1 шт.;
- Держатель эндоскопа вертикальный одинарный УМТ-ДЭ1, (при необходимости) – 1 шт.;
- Держатель эндоскопа вертикальный сдвоенный УМТ-ДЭ2, (при необходимости) – 1 шт.;
- Ручка УМТ-РУ5 (при необходимости) – 2 шт.;
- Держатель эндоскопа вертикальный сдвоенный изогнутый УМТ-ДЭ5 (при необходимости)

ООО ЦИРМИ INFO@CIRMI.RU WWW.GOSZDRAVNADZOR.RU

– 1 шт.;
- Держатель эндоскопа наклонный сдвоенный УМТ-ДЭ3, (при необходимости) – 1 шт.;
- Держатель универсальный УМТ-ДУ, (при необходимости) – 1 шт.;
- Держатель инфузионный на 2 плеча УМТ-ДИ1, (при необходимости) – 1 шт.;
- Держатель инфузионный на 4 плеча УМТ-ДИ2, (при необходимости) – 1 шт.;
- Держатель кабеля ЭКГ УМТ-ДКЭКГ, (при необходимости) – 1 шт.;
- Фиксатор роликовый УМТ-ФРОЛ, (при необходимости) – 1 шт.;
- Корзина УМТ-КРЗН, (при необходимости) – 1 шт.;
- Балка базового модуля стальная УМТ-БС, (при необходимости) – 1 шт.;
- Источник бесперебойного питания, (при необходимости) – 1 шт.;
- Трансформатор разделительный (при необходимости) – 1 шт.;
- Дверцы УМТ-ДВЕР- (при необходимости) – 1 шт.;
- Ручка УМТ-РУ2 (при необходимости);
- Ручка УМТ-РУ4 (при необходимости).
- Паспорт;
- Руководство по эксплуатации.

48. Модель ФАРМАЦИЯ 48-К, в составе:
- Модуль базовый УМТ3-4 – 1 шт., в составе:
  - Основание УМТ3-ОС – 1 шт.;
  - Стойка УМТ-СТ4 – 2 шт.;
  - - Балка УМТ3-БА – 1 шт.;
  - Колесо с тормозом УМТ-МКТ5 – 2 шт.;
  - Колесо без тормоза УМТ-МК5 – 2 шт.;
- Полка из искусственного камня УМТ3-ПК3 – 3 шт.;
- Полка из искусственного камня УМТ3-ПК3Д, (при необходимости) – 1 шт.;
- Полка нижняя металлическая без заглушек УМТ-ПМНУ, (при необходимости) – 1 шт.;
- Полка нижняя из искусственного камня УМТ-ПКН, (при необходимости) – 1 шт.;
- Полка выдвижная УМТ-ПМВ, (при необходимости) – 1 шт.;
- Ящик УМТ-ЯМ, (при необходимости) – 1 шт.;
- Ящик из искусственного камня УМТ-ЯК, (при необходимости) – 1 шт.;
- Модуль электрический подвесной УМТ-МЭП, (при необходимости) – 1 шт.;
- Модуль электрический опорный УМТ-МЭО, (при необходимости) – 1 шт.;
- Кабельный канал УМТ-КЭ1, (при необходимости) – 2 шт.;
- Кабельный канал УМТ-КЭ2, (при необходимости) – 2 шт.;
- Модуль розеточный УМТ-МР1, (при необходимости) – 2 шт.;
- Модуль розеточный УМТ-МР2, (при необходимости) – 2 шт.;
- Рукоятка монитора УМТ-РУМОН, (при необходимости) – 1 шт.;
- Держатель монитора неподвижный УМТ-ДМОН1, (при необходимости) – 1 шт.;
- Держатель монитора одноплечевой УМТ-ДМОН2, (при необходимости) – 2 шт.;
- Держатель монитора двухплечевой УМТ-ДМОН3, (при необходимости) – 2 шт.;
- Кронштейн монитора ARGO MA-20, (при необходимости)- 2 шт;
- Держатель баллона УМТ-ДБАЛ, (при необходимости) – 1 шт.;
- Держатель емкости УМТ-ДЕ1, (при необходимости) – 1 шт.;
- Держатель емкости скобообразный УМТ-ДЕ2, (при необходимости) – 1 шт.;
- Держатель трубок УМТ-ДТРУБ, (при необходимости) – 1 шт.;
- Держатель инструмента жесткого эндоскопа УМТ-ДИЖЭ, (при необходимости) – 1 шт.;
- Держатель головки камеры жесткого эндоскопа УМТ-ДГКЖЭ, (при необходимости) – 1 шт.;
- Держатель эндоскопа вертикальный одинарный УМТ-ДЭ1, (при необходимости) – 1 шт.;

ООО ЦИРМИ INFO@CIRMI.RU WWW.GOSZDRAVNADZOR.RU

- Держатель эндоскопа вертикальный сдвоенный УМТ-ДЭ2, (при необходимости) – 1 шт.;
- Ручка УМТ-РУ5 (при необходимости) – 2 шт.;
- Держатель эндоскопа вертикальный сдвоенный изогнутый УМТ-ДЭ5 (при необходимости) – 1 шт.;
- Держатель эндоскопа наклонный сдвоенный УМТ-ДЭ3, (при необходимости) – 1 шт.;
- Держатель универсальный УМТ-ДУ, (при необходимости) – 1 шт.;
- Держатель инфузионный на 2 плеча УМТ-ДИ1, (при необходимости) – 1 шт.;
- Держатель инфузионный на 4 плеча УМТ-ДИ2, (при необходимости) – 1 шт.;
- Держатель кабеля ЭКГ УМТ-ДКЭКГ, (при необходимости) – 1 шт.;
- Фиксатор роликовый УМТ-ФРОЛ, (при необходимости) – 1 шт.;
- Корзина УМТ-КРЗН, (при необходимости) – 1 шт.;
- Балка базового модуля стальная УМТ-БС, (при необходимости) – 1 шт.;
- Источник бесперебойного питания, (при необходимости) – 1 шт.;
- Трансформатор разделительный (при необходимости) – 1 шт.;
- Дверцы УМТ-ДВЕР- (при необходимости) – 1 шт.;
- Ручка УМТ-РУ2 (при необходимости);
- Ручка УМТ-РУ4 (при необходимости);
- Паспорт;
- Руководство по эксплуатации.

49. Модель ФАРМАЦИЯ 49-М, в составе:

- Модуль базовый УМТ3-5 – 1 шт., в составе:
  - Основание УМТ3-ОС – 1 шт.;
  - Стойка УМТ-СТ5 – 1 шт.;
  - - Балка УМТ3-БА – 1 шт.;
  - Колесо с тормозом УМТ-МКТ5 – 2 шт.;
  - Колесо без тормоза УМТ-МК5 – 2 шт.;
- Полка металлическая УМТ3-ПМ1 – 3 шт.;
- Полка металлическая УМТ3-ПМ1Д, (при необходимости) – 1 шт.;
- Полка нижняя металлическая без заглушек УМТ-ПМНУ, (при необходимости) – 1 шт.;
- Полка нижняя из искусственного камня УМТ-ПКН, (при необходимости) – 1 шт.;
- Полка выдвижная УМТ-ПМВ, (при необходимости) – 1 шт.;
- Ящик УМТ-ЯМ, (при необходимости) – 1 шт.;
- Ящик из искусственного камня УМТ-ЯК, (при необходимости) – 1 шт.;
- Модуль электрический подвесной УМТ-МЭП, (при необходимости) – 1 шт.;
- Модуль электрический опорный УМТ-МЭО, (при необходимости) – 1 шт.;
- Кабельный канал УМТ-КЭ1, (при необходимости) – 2 шт.;
- Кабельный канал УМТ-КЭ2, (при необходимости) – 2 шт.;
- Модуль розеточный УМТ-МР1, (при необходимости) – 2 шт.;
- Модуль розеточный УМТ-МР2, (при необходимости) – 2 шт.;
- Рукоятка монитора УМТ-РУМОН, (при необходимости) – 1 шт.;
- Держатель монитора неподвижный УМТ-ДМОН1, (при необходимости) – 1 шт.;
- Держатель монитора одноплечевой УМТ-ДМОН2, (при необходимости) – 2 шт.;
- Держатель монитора двухплечевой УМТ-ДМОН3, (при необходимости) – 2 шт.;
- Кронштейн монитора ARGO MA-20, (при необходимости)- 2 шт;
- Держатель баллона УМТ-ДБАЛ, (при необходимости) – 1 шт.;
- Держатель емкости УМТ-ДЕ1, (при необходимости) – 1 шт.;
- Держатель емкости скобообразный УМТ-ДЕ2, (при необходимости) – 1 шт.;
- Держатель трубок УМТ-ДТРУБ, (при необходимости) – 1 шт.;
- Держатель инструмента жесткого эндоскопа УМТ-ДИЖЭ, (при необходимости) – 1 шт.;

ООО ЦИРМИ INFO@CIRMI.RU WWW.GOSZDRAVNADZOR.RU

- Держатель головки камеры жесткого эндоскопа УМТ-ДГКЖЭ, (при необходимости) – 1 шт.;
- Держатель эндоскопа вертикальный одинарный УМТ-ДЭ1, (при необходимости) – 1 шт.;
- Держатель эндоскопа вертикальный сдвоенный УМТ-ДЭ2, (при необходимости) – 1 шт.;
- Ручка УМТ-РУ5 (при необходимости) – 2 шт.;
- Держатель эндоскопа вертикальный сдвоенный изогнутый УМТ-ДЭ5 (при необходимости) – 1 шт.;
- Держатель эндоскопа наклонный сдвоенный УМТ-ДЭ3, (при необходимости) – 1 шт.;
- Держатель универсальный УМТ-ДУ, (при необходимости) – 1 шт.;
- Держатель инфузионный на 2 плеча УМТ-ДИ1, (при необходимости) – 1 шт.;
- Держатель инфузионный на 4 плеча УМТ-ДИ2, (при необходимости) – 1 шт.;
- Держатель кабеля ЭКГ УМТ-ДКЭКГ, (при необходимости) – 1 шт.;
- Фиксатор роликовый УМТ-ФРОЛ, (при необходимости) – 1 шт.;
- Корзина УМТ-КРЗН, (при необходимости) – 1 шт.;
- Балка базового модуля стальная УМТ-БС, (при необходимости) – 1 шт.;
- Источник бесперебойного питания, (при необходимости) – 1 шт.;
- Трансформатор разделительный (при необходимости) – 1 шт.;
- Дверцы УМТ-ДВЕР- (при необходимости) – 1 шт.;
- Ручка УМТ-РУ2 (при необходимости);
- Ручка УМТ-РУ4 (при необходимости);
- Паспорт;
- Руководство по эксплуатации.

50. Модель ФАРМАЦИЯ 50-М, в составе:

- Модуль базовый УМТ3-5 – 1 шт., в составе:
  - Основание УМТ3-ОС – 1 шт.;
  - Стойка УМТ-СТ5 – 1 шт.;
  - - Балка УМТ3-БА – 1 шт.;
  - Колесо с тормозом УМТ-МКТ5 – 2 шт.;
  - Колесо без тормоза УМТ-МК5 – 2 шт.;
- Полка металлическая УМТ3-ПМ2 – 3 шт.;
- Полка металлическая УМТ3-ПМ2Д, (при необходимости) – 1 шт.;
- Полка нижняя металлическая без заглушек УМТ-ПМНУ, (при необходимости) – 1 шт.;
- Полка нижняя из искусственного камня УМТ-ПКН, (при необходимости) – 1 шт.;
- Полка выдвижная УМТ-ПМВ, (при необходимости) – 1 шт.;
- Ящик УМТ-ЯМ, (при необходимости) – 1 шт.;
- Ящик из искусственного камня УМТ-ЯК, (при необходимости) – 1 шт.;
- Модуль электрический подвесной УМТ-МЭП, (при необходимости) – 1 шт.;
- Модуль электрический опорный УМТ-МЭО, (при необходимости) – 1 шт.;
- Кабельный канал УМТ-КЭ1, (при необходимости) – 2 шт.;
- Кабельный канал УМТ-КЭ2, (при необходимости) – 2 шт.;
- Модуль розеточный УМТ-МР1, (при необходимости) – 2 шт.;
- Модуль розеточный УМТ-МР2, (при необходимости) – 2 шт.;
- Рукоятка монитора УМТ-РУМОН, (при необходимости) – 1 шт.;
- Держатель монитора неподвижный УМТ-ДМОН1, (при необходимости) – 1 шт.;
- Держатель монитора одноплечевой УМТ-ДМОН2, (при необходимости) – 2 шт.;
- Держатель монитора двухплечевой УМТ-ДМОН3, (при необходимости) – 2 шт.;
- Кронштейн монитора ARGO MA-20, (при необходимости)- 2 шт;
- Держатель баллона УМТ-ДБАЛ, (при необходимости) – 1 шт.;
- Держатель емкости УМТ-ДЕ1, (при необходимости) – 1 шт.;

ООО ЦИРМИ INFO@CIRMI.RU WWW.GOSZDRAVNADZOR.RU

- Держатель емкости скобообразный УМТ-ДЕ2, (при необходимости) – 1 шт.;
- Держатель трубок УМТ-ДТРУБ, (при необходимости) – 1 шт.;
- Держатель инструмента жесткого эндоскопа УМТ-ДИЖЭ, (при необходимости) – 1 шт.;
- Держатель головки камеры жесткого эндоскопа УМТ-ДГКЖЭ, (при необходимости) – 1 шт.;
- Держатель эндоскопа вертикальный одинарный УМТ-ДЭ1, (при необходимости) – 1 шт.;
- Держатель эндоскопа вертикальный сдвоенный УМТ-ДЭ2, (при необходимости) – 1 шт.;
- Ручка УМТ-РУ5 (при необходимости) – 2 шт.;
- Держатель эндоскопа вертикальный сдвоенный изогнутый УМТ-ДЭ5 (при необходимости) – 1 шт.;
- Держатель эндоскопа наклонный сдвоенный УМТ-ДЭ3, (при необходимости) – 1 шт.;
- Держатель универсальный УМТ-ДУ, (при необходимости) – 1 шт.;
- Держатель инфузионный на 2 плеча УМТ-ДИ1, (при необходимости) – 1 шт.;
- Держатель инфузионный на 4 плеча УМТ-ДИ2, (при необходимости) – 1 шт.;
- Держатель кабеля ЭКГ УМТ-ДКЭКГ, (при необходимости) – 1 шт.;
- Фиксатор роликовый УМТ-ФРОЛ, (при необходимости) – 1 шт.;
- Корзина УМТ-КРЗН, (при необходимости) – 1 шт.;
- Балка базового модуля стальная УМТ-БС, (при необходимости) – 1 шт.;
- Источник бесперебойного питания, (при необходимости) – 1 шт.;
- Трансформатор разделительный (при необходимости) – 1 шт.;
- Дверцы УМТ-ДВЕР- (при необходимости) – 1 шт.;
- Ручка УМТ-РУ2 (при необходимости);
- Ручка УМТ-РУ4 (при необходимости);
- Паспорт;
- Руководство по эксплуатации.

51. Модель ФАРМАЦИЯ 51-М, в составе:

- Модуль базовый УМТ3-5 – 1 шт., в составе:
  - Основание УМТ3-ОС – 1 шт.;
  - Стойка УМТ-СТ5 – 1 шт.;
  - - Балка УМТ3-БА – 1 шт.;
  - Колесо с тормозом УМТ-МКТ5 – 2 шт.;
  - Колесо без тормоза УМТ-МК5 – 2 шт.;
- Полка металлическая УМТ3-ПМ3 – 3 шт.;
- Полка металлическая УМТ3-ПМ3Д, (при необходимости) – 1 шт.;
- Полка нижняя металлическая без заглушек УМТ-ПМНУ, (при необходимости) – 1 шт.;
- Полка нижняя из искусственного камня УМТ-ПКН, (при необходимости) – 1 шт.;
- Полка выдвижная УМТ-ПМВ, (при необходимости) – 1 шт.;
- Ящик УМТ-ЯМ, (при необходимости) – 1 шт.;
- Ящик из искусственного камня УМТ-ЯК, (при необходимости) – 1 шт.;
- Модуль электрический подвесной УМТ-МЭП, (при необходимости) – 1 шт.;
- Модуль электрический опорный УМТ-МЭО, (при необходимости) – 1 шт.;
- Кабельный канал УМТ-КЭ1, (при необходимости) – 2 шт.;
- Кабельный канал УМТ-КЭ2, (при необходимости) – 2 шт.;
- Модуль розеточный УМТ-МР1, (при необходимости) – 2 шт.;
- Модуль розеточный УМТ-МР2, (при необходимости) – 2 шт.;
- Рукоятка монитора УМТ-РУМОН, (при необходимости) – 1 шт.;
- Держатель монитора неподвижный УМТ-ДМОН1, (при необходимости) – 1 шт.;
- Держатель монитора одноплечевой УМТ-ДМОН2, (при необходимости) – 2 шт.;
- Держатель монитора двухплечевой УМТ-ДМОН3, (при необходимости) – 2 шт.;
- Кронштейн монитора ARGO MA-20, (при необходимости)- 2 шт;

ООО ЦИРМИ INFO@CIRMI.RU WWW.GOSZDRAVNADZOR.RU

- Держатель баллона УМТ-ДБАЛ, (при необходимости) – 1 шт.;
- Держатель емкости УМТ-ДЕ1, (при необходимости) – 1 шт.;
- Держатель емкости скобообразный УМТ-ДЕ2, (при необходимости) – 1 шт.;
- Держатель трубок УМТ-ДТРУБ, (при необходимости) – 1 шт.;
- Держатель инструмента жесткого эндоскопа УМТ-ДИЖЭ, (при необходимости) – 1 шт.;
- Держатель головки камеры жесткого эндоскопа УМТ-ДГКЖЭ, (при необходимости) – 1 шт.;
- Держатель эндоскопа вертикальный одинарный УМТ-ДЭ1, (при необходимости) – 1 шт.;
- Держатель эндоскопа вертикальный сдвоенный УМТ-ДЭ2, (при необходимости) – 1 шт.;
- Ручка УМТ-РУ5 (при необходимости) – 2 шт.;
- Держатель эндоскопа вертикальный сдвоенный изогнутый УМТ-ДЭ5 (при необходимости) – 1 шт.;
- Держатель эндоскопа наклонный сдвоенный УМТ-ДЭ3, (при необходимости) – 1 шт.;
- Держатель универсальный УМТ-ДУ, (при необходимости) – 1 шт.;
- Держатель инфузионный на 2 плеча УМТ-ДИ1, (при необходимости) – 1 шт.;
- Держатель инфузионный на 4 плеча УМТ-ДИ2, (при необходимости) – 1 шт.;
- Держатель кабеля ЭКГ УМТ-ДКЭКГ, (при необходимости) – 1 шт.;
- Фиксатор роликовый УМТ-ФРОЛ, (при необходимости) – 1 шт.;
- Корзина УМТ-КРЗН, (при необходимости) – 1 шт.;
- Балка базового модуля стальная УМТ-БС, (при необходимости) – 1 шт.;
- Источник бесперебойного питания, (при необходимости) – 1 шт.;
- Трансформатор разделительный (при необходимости) – 1 шт.;
- Дверцы УМТ-ДВЕР- (при необходимости) – 1 шт.;
- Ручка УМТ-РУ2 (при необходимости);
- Ручка УМТ-РУ4 (при необходимости).
- Паспорт;
- Руководство по эксплуатации.

52. Модель ФАРМАЦИЯ 52-К, в составе:

- Модуль базовый УМТ3-5 – 1 шт., в составе:
  - Основание УМТ3-ОС – 1 шт.;
  - Стойка УМТ-СТ5 – 1 шт.;
  - - Балка УМТ3-БА – 1 шт.;
  - Колесо с тормозом УМТ-МКТ5 – 2 шт.;
  - Колесо без тормоза УМТ-МК5 – 2 шт.;
- Полка из искусственного камня УМТ3-ПК1 – 3 шт.;
- Полка из искусственного камня УМТ3-ПК1Д, (при необходимости) – 1 шт.;
- Полка нижняя металлическая без заглушек УМТ-ПМНУ, (при необходимости) – 1 шт.;
- Полка нижняя из искусственного камня УМТ-ПКН, (при необходимости) – 1 шт.;
- Полка выдвижная УМТ-ПМВ, (при необходимости) – 1 шт.;
- Ящик УМТ-ЯМ, (при необходимости) – 1 шт.;
- Ящик из искусственного камня УМТ-ЯК, (при необходимости) – 1 шт.;
- Модуль электрический подвесной УМТ-МЭП, (при необходимости) – 1 шт.;
- Модуль электрический опорный УМТ-МЭО, (при необходимости) – 1 шт.;
- Кабельный канал УМТ-КЭ1, (при необходимости) – 2 шт.;
- Кабельный канал УМТ-КЭ2, (при необходимости) – 2 шт.;
- Модуль розеточный УМТ-МР1, (при необходимости) – 2 шт.;
- Модуль розеточный УМТ-МР2, (при необходимости) – 2 шт.;
- Рукоятка монитора УМТ-РУМОН, (при необходимости) – 1 шт.;
- Держатель монитора неподвижный УМТ-ДМОН1, (при необходимости) – 1 шт.;

ООО ЦИРМИ INFO@CIRMI.RU WWW.GOSZDRAVNADZOR.RU

- Держатель монитора одноплечевой УМТ-ДМОН2, (при необходимости) – 2 шт.;
- Держатель монитора двухплечевой УМТ-ДМОН3, (при необходимости) – 2 шт.;
- Кронштейн монитора ARGO MA-20, (при необходимости)- 2 шт;
- Держатель баллона УМТ-ДБАЛ, (при необходимости) – 1 шт.;
- Держатель емкости УМТ-ДЕ1, (при необходимости) – 1 шт.;
- Держатель емкости скобообразный УМТ-ДЕ2, (при необходимости) – 1 шт.;
- Держатель трубок УМТ-ДТРУБ, (при необходимости) – 1 шт.;
- Держатель инструмента жесткого эндоскопа УМТ-ДИЖЭ, (при необходимости) – 1 шт.;
- Держатель головки камеры жесткого эндоскопа УМТ-ДГКЖЭ, (при необходимости) – 1 шт.;
- Держатель эндоскопа вертикальный одинарный УМТ-ДЭ1, (при необходимости) – 1 шт.;
- Держатель эндоскопа вертикальный сдвоенный УМТ-ДЭ2, (при необходимости) – 1 шт.;
- Ручка УМТ-РУ5 (при необходимости) – 2 шт.;
- Держатель эндоскопа вертикальный сдвоенный изогнутый УМТ-ДЭ5 (при необходимости) 1 шт.;
- Держатель эндоскопа наклонный сдвоенный УМТ-ДЭ3, (при необходимости) – 1 шт.;
- Держатель универсальный УМТ-ДУ, (при необходимости) – 1 шт.;
- Держатель инфузионный на 2 плеча УМТ-ДИ1, (при необходимости) - 1 шт.;
- Держатель инфузионный на 4 плеча УМТ-ДИ2, (при необходимости) – 1 шт.;
- Держатель кабеля ЭКГ УМТ-ДКЭКГ, (при необходимости) – 1 шт.;
- Фиксатор роликовый УМТ-ФРОЛ, (при необходимости) – 1 шт.;
- Корзина УМТ-КРЗН, (при необходимости) – 1 шт.;
- Балка базового модуля стальная УМТ-БС, (при необходимости) – 1 шт.;
- Источник бесперебойного питания, (при необходимости) – 1 шт.;
- Трансформатор разделительный (при необходимости) – 1 шт.;
- Дверцы УМТ-ДВЕР- (при необходимости) – 1 шт.;
- Ручка УМТ-РУ2 (при необходимости);
- Ручка УМТ-РУ4 (при необходимости);
- Паспорт;
- Руководство по эксплуатации.

53. Модель ФАРМАЦИЯ 53-К, в составе:

- Модуль базовый УМТ3-5 – 1 шт., в составе:
  - Основание УМТ3-ОС – 1 шт.;
  - Стойка УМТ-СТ5 – 1 шт.;
  - - Балка УМТ3-БА – 1 шт.;
  - Колесо с тормозом УМТ-МКТ5 – 2 шт.;
  - Колесо без тормоза УМТ-МК5 – 2 шт.;
- Полка из искусственного камня УМТ3-ПК2 – 3 шт.;
- Полка из искусственного камня УМТ3-ПК2Д, (при необходимости) – 1 шт.;
- Полка нижняя металлическая без заглушек УМТ-ПМНУ, (при необходимости) – 1 шт.;
- Полка нижняя из искусственного камня УМТ-ПКН, (при необходимости) – 1 шт.;
- Полка выдвижная УМТ-ПМВ, (при необходимости) – 1 шт.;
- Ящик УМТ-ЯМ, (при необходимости) – 1 шт.;
- Ящик из искусственного камня УМТ-ЯК, (при необходимости) – 1 шт.;
- Модуль электрический подвесной УМТ-МЭП, (при необходимости) – 1 шт.;
- Модуль электрический опорный УМТ-МЭО, (при необходимости) – 1 шт.;
- Кабельный канал УМТ-КЭ1, (при необходимости) – 2 шт.;
- Кабельный канал УМТ-КЭ2, (при необходимости) – 2 шт.;
- Модуль розеточный УМТ-МР1, (при необходимости) – 2 шт.;

ООО ЦИРМИ INFO@CIRMI.RU WWW.GOSZDRAVNADZOR.RU

- Модуль розеточный УМТ-МР2, (при необходимости) – 2 шт.;
- Рукоятка монитора УМТ-РУМОН, (при необходимости) – 1 шт.;
- Держатель монитора неподвижный УМТ-ДМОН1, (при необходимости) – 1 шт.;
- Держатель монитора одноплечевой УМТ-ДМОН2, (при необходимости) – 2 шт.;
- Держатель монитора двухплечевой УМТ-ДМОН3, (при необходимости) – 2 шт.;
- Кронштейн монитора ARGO MA-20 (при необходимости)- 2 шт;
- Держатель баллона УМТ-ДБАЛ, (при необходимости) – 1 шт.;
- Держатель емкости УМТ-ДЕ1, (при необходимости) – 1 шт.;
- Держатель емкости скобообразный УМТ-ДЕ2, (при необходимости) – 1 шт.;
- Держатель трубок УМТ-ДТРУБ, (при необходимости) – 1 шт.;
- Держатель инструмента жесткого эндоскопа УМТ-ДИЖЭ, (при необходимости) – 1 шт.;
- Держатель головки камеры жесткого эндоскопа УМТ-ДГКЖЭ, (при необходимости) – 1 шт.;
- Держатель эндоскопа вертикальный одинарный УМТ-ДЭ1, (при необходимости) – 1 шт.;
- Держатель эндоскопа вертикальный сдвоенный УМТ-ДЭ2, (при необходимости) – 1 шт.;
- Ручка УМТ-РУ5 (при необходимости) – 2 шт.;
- Держатель эндоскопа вертикальный сдвоенный изогнутый УМТ-ДЭ5 (при необходимости) – 1 шт.;
- Держатель эндоскопа наклонный сдвоенный УМТ-ДЭ3, (при необходимости) – 1 шт.;
- Держатель универсальный УМТ-ДУ, (при необходимости) – 1 шт.;
- Держатель инфузионный на 2 плеча УМТ-ДИ1, (при необходимости) – 1 шт.;
- Держатель инфузионный на 4 плеча УМТ-ДИ2, (при необходимости) – 1 шт.;
- Держатель кабеля ЭКГ УМТ-ДКЭКГ, (при необходимости) – 1 шт.;
- Фиксатор роликовый УМТ-ФРОЛ, (при необходимости) – 1 шт.;
- Корзина УМТ-КРЗН, (при необходимости) – 1 шт.;
- Балка базового модуля стальная УМТ-БС, (при необходимости) – 1 шт.;
- Источник бесперебойного питания, (при необходимости) – 1 шт.;
- Трансформатор разделительный (при необходимости) – 1 шт.;
- Дверцы УМТ-ДВЕР- (при необходимости) – 1 шт.;
- Ручка УМТ-РУ2 (при необходимости);
- Ручка УМТ-РУ4 (при необходимости);
- Паспорт;
- Руководство по эксплуатации.

54. Модель ФАРМАЦИЯ 54-К, в составе:

- Модуль базовый УМТ3-5 – 1 шт., в составе:
  - Основание УМТ3-ОС – 1 шт.;
  - Стойка УМТ-СТ5 – 1 шт.;
  - - Балка УМТ3-БА – 1 шт.;
  - Колесо с тормозом УМТ-МКТ5 – 2 шт.;
  - Колесо без тормоза УМТ-МК5 – 2 шт.;
- Полка из искусственного камня УМТ3-ПК3 – 3 шт.;
- Полка из искусственного камня УМТ3-ПК3Д, (при необходимости) – 1 шт.;
- Полка нижняя металлическая без заглушек УМТ-ПМНУ, (при необходимости) – 1 шт.;
- Полка нижняя из искусственного камня УМТ-ПКН, (при необходимости) – 1 шт.;
- Полка выдвижная УМТ-ПМВ, (при необходимости) – 1 шт.;
- Ящик УМТ-ЯМ, (при необходимости) – 1 шт.;
- Ящик из искусственного камня УМТ-ЯК, (при необходимости) – 1 шт.;
- Модуль электрический подвесной УМТ-МЭП, (при необходимости) – 1 шт.;
- Модуль электрический опорный УМТ-МЭО, (при необходимости) – 1 шт.;

ООО ЦИРМИ INFO@CIRMI.RU WWW.GOSZDRAVNADZOR.RU

- Кабельный канал УМТ-КЭ1, (при необходимости) – 2 шт.;
- Кабельный канал УМТ-КЭ2, (при необходимости) – 2 шт.;
- Модуль розеточный УМТ-МР1, (при необходимости) – 2 шт.;
- Модуль розеточный УМТ-МР2, (при необходимости) – 2 шт.;
- Рукоятка монитора УМТ-РУМОН, (при необходимости) – 1 шт.;
- Держатель монитора неподвижный УМТ-ДМОН1, (при необходимости) – 1 шт.;
- Держатель монитора одноплечевой УМТ-ДМОН2, (при необходимости) – 2 шт.;
- Держатель монитора двухплечевой УМТ-ДМОН3, (при необходимости) – 2 шт.;
- Кронштейн монитора ARGO MA-20 (при необходимости)- 2 шт;
- Держатель баллона УМТ-ДБАЛ, (при необходимости) – 1 шт.;
- Держатель емкости УМТ-ДЕ1, (при необходимости) – 1 шт.;
- Держатель емкости скобообразный УМТ-ДЕ2, (при необходимости) – 1 шт.;
- Держатель трубок УМТ-ДТРУБ, (при необходимости) – 1 шт.;
- Держатель инструмента жесткого эндоскопа УМТ-ДИЖЭ, (при необходимости) – 1 шт.;
- Держатель головки камеры жесткого эндоскопа УМТ-ДГКЖЭ, (при необходимости) – 1 шт.;
- Держатель эндоскопа вертикальный одинарный УМТ-ДЭ1, (при необходимости) – 1 шт.;
- Держатель эндоскопа вертикальный сдвоенный УМТ-ДЭ2, (при необходимости) – 1 шт.;
- Ручка УМТ-РУ5 (при необходимости) – 2 шт.;
- Держатель эндоскопа вертикальный сдвоенный изогнутый УМТ-ДЭ5 (при необходимости) – 1 шт.;
- Держатель эндоскопа наклонный сдвоенный УМТ-ДЭ3, (при необходимости) – 1 шт.;
- Держатель универсальный УМТ-ДУ, (при необходимости) – 1 шт.;
- Держатель инфузионный на 2 плеча УМТ-ДИ1, (при необходимости) – 1 шт.;
- Держатель инфузионный на 4 плеча УМТ-ДИ2, (при необходимости) – 1 шт.;
- Держатель кабеля ЭКГ УМТ-ДКЭКГ, (при необходимости) – 1 шт.;
- Фиксатор роликовый УМТ-ФРОЛ, (при необходимости) – 1 шт.;
- Корзина УМТ-КРЗН, (при необходимости) – 1 шт.;
- Балка базового модуля стальная УМТ-БС, (при необходимости) – 1 шт.;
- Источник бесперебойного питания, (при необходимости) – 1 шт.;
- Трансформатор разделительный (при необходимости) – 1 шт.;
- Дверцы УМТ-ДВЕР- (при необходимости) – 1 шт.;
- Ручка УМТ-РУ2 (при необходимости);
- Ручка УМТ-РУ4 (при необходимости);
- Паспорт;
- Руководство по эксплуатации.

55. Модель ФАРМАЦИЯ 55-М, в составе:

- Модуль базовый УМТ4-1 – 1 шт., в составе:
  - Основание УМТ4-ОС – 1 шт.;
  - Стойка УМТ-СТ1 – 2 шт.;
  - Колесо с тормозом УМТ-МКТ6 – 2 шт.;
  - Колесо без тормоза УМТ-МК6 – 2 шт.;
- Полка металлическая УМТ4-ПМ1 – 1 шт.;
- Полка металлическая УМТ4-ПМ1Д, (при необходимости) – 1 шт.;
- Полка нижняя металлическая без заглушек УМТ-ПМНУ, (при необходимости) – 1 шт.;
- Полка нижняя из искусственного камня УМТ-ПКН, (при необходимости) – 1 шт.;
- Полка выдвижная УМТ-ПМВ, (при необходимости) – 1 шт.;
- Ящик УМТ-ЯМ, (при необходимости) – 1 шт.;
- Ящик из искусственного камня УМТ-ЯК, (при необходимости) – 1 шт.;

ООО ЦИРМИ INFO@CIRMI.RU WWW.GOSZDRAVNADZOR.RU

- Модуль электрический подвесной УМТ-МЭП, (при необходимости) – 1 шт.;
- Модуль электрический опорный УМТ-МЭО, (при необходимости) – 1 шт.;
- Кабельный канал УМТ-КЭ1, (при необходимости) – 2 шт.;
- Кабельный канал УМТ-КЭ2, (при необходимости) – 2 шт.;
- Модуль розеточный УМТ-МР1, (при необходимости) – 2 шт.;
- Модуль розеточный УМТ-МР2, (при необходимости) – 2 шт.;
- Рукоятка монитора УМТ-РУМОН, (при необходимости) – 1 шт.;
- Держатель баллона УМТ-ДБАЛ, (при необходимости) – 1 шт.;
- Держатель емкости УМТ-ДЕ1, (при необходимости) – 1 шт.;
- Держатель емкости скобообразный УМТ-ДЕ2, (при необходимости) – 1 шт.;
- Держатель трубок УМТ-ДТРУБ, (при необходимости) – 1 шт.;
- Держатель инструмента жесткого эндоскопа УМТ-ДИЖЭ, (при необходимости) – 1 шт.;
- Держатель головки камеры жесткого эндоскопа УМТ-ДГКЖЭ, (при необходимости) – 1 шт.;
- Держатель эндоскопа вертикальный одинарный УМТ-ДЭ1, (при необходимости) – 1 шт.;
- Держатель эндоскопа вертикальный сдвоенный УМТ-ДЭ2, (при необходимости) – 1 шт.;
- Ручка УМТ-РУ5 (при необходимости) – 2 шт.;
- Держатель эндоскопа вертикальный сдвоенный изогнутый УМТ-ДЭ5 (при необходимости) – 1 шт.;
- Держатель эндоскопа наклонный сдвоенный УМТ-ДЭ3, (при необходимости) – 1 шт.;
- Держатель универсальный УМТ-ДУ, (при необходимости) – 1 шт.;
- Держатель инфузионный на 2 плеча УМТ-ДИ1, (при необходимости) – 1 шт.;
- Держатель инфузионный на 4 плеча УМТ-ДИ2, (при необходимости) – 1 шт.;
- Держатель кабеля ЭКГ УМТ-ДКЭКГ, (при необходимости) – 1 шт.;
- Фиксатор роликовый УМТ-ФРОЛ, (при необходимости) – 1 шт.;
- Корзина УМТ-КРЗН, (при необходимости) – 1 шт.;
- Балка базового модуля стальная УМТ-БС, (при необходимости) – 1 шт.;
- Источник бесперебойного питания, (при необходимости) – 1 шт.;
- Трансформатор разделительный (при необходимости) – 1 шт.;
- Ручка УМТ-РУ2 (при необходимости);
- Ручка УМТ-РУ4 (при необходимости);
- Паспорт;
- Руководство по эксплуатации.

56. Модель ФАРМАЦИЯ 56-М, в составе:

- Модуль базовый УМТ4-1 – 1 шт., в составе:
  - Основание УМТ4-ОС – 1 шт.;
  - Стойка УМТ-СТ1 – 2 шт.;
  - Колесо с тормозом УМТ-МКТ6 – 2 шт.;
  - Колесо без тормоза УМТ-МК6 – 2 шт.;
- Полка металлическая УМТ4-ПМ2 – 1 шт.;
- Полка металлическая УМТ4-ПМ2Д, (при необходимости) – 1 шт.;
- Полка нижняя металлическая без заглушек УМТ-ПМНУ, (при необходимости) – 1 шт.;
- Полка нижняя из искусственного камня УМТ-ПКН, (при необходимости) – 1 шт.;
- Полка выдвижная УМТ-ПМВ, (при необходимости) – 1 шт.;
- Ящик УМТ-ЯМ, (при необходимости) – 1 шт.;
- Ящик из искусственного камня УМТ-ЯК, (при необходимости) – 1 шт.;
- Модуль электрический подвесной УМТ-МЭП, (при необходимости) – 1 шт.;
- Модуль электрический опорный УМТ-МЭО, (при необходимости) – 1 шт.;
- Кабельный канал УМТ-КЭ1, (при необходимости) – 2 шт.;

ООО ЦИРМИ INFO@CIRMI.RU WWW.GOSZDRAVNADZOR.RU

- Кабельный канал УМТ-КЭ2, (при необходимости) – 2 шт.;
- Модуль розеточный УМТ-МР1, (при необходимости) – 2 шт.;
- Модуль розеточный УМТ-МР2, (при необходимости) – 2 шт.;
- Рукоятка монитора УМТ-РУМОН, (при необходимости) – 1 шт.;
- Держатель баллона УМТ-ДБАЛ, (при необходимости) – 1 шт.;
- Держатель емкости УМТ-ДЕ1, (при необходимости) – 1 шт.;
- Держатель емкости скобообразный УМТ-ДЕ2, (при необходимости) – 1 шт.;
- Держатель трубок УМТ-ДТРУБ, (при необходимости) – 1 шт.;
- Держатель инструмента жесткого эндоскопа УМТ-ДИЖЭ, (при необходимости) – 1 шт.;
- Держатель головки камеры жесткого эндоскопа УМТ-ДГКЖЭ, (при необходимости) – 1 шт.;
- Держатель эндоскопа вертикальный одинарный УМТ-ДЭ1, (при необходимости) – 1 шт.;
- Держатель эндоскопа вертикальный сдвоенный УМТ-ДЭ2, (при необходимости) – 1 шт.;
- Ручка УМТ-РУ5 (при необходимости) – 2 шт.;
- Держатель эндоскопа вертикальный сдвоенный изогнутый УМТ-ДЭ5 (при необходимости) – 1 шт.;
- Держатель эндоскопа наклонный сдвоенный УМТ-ДЭ3, (при необходимости) – 1 шт.;
- Держатель универсальный УМТ-ДУ, (при необходимости) – 1 шт.;
- Держатель инфузионный на 2 плеча УМТ-ДИ1, (при необходимости) – 1 шт.;
- Держатель инфузионный на 4 плеча УМТ-ДИ2, (при необходимости) – 1 шт.;
- Держатель кабеля ЭКГ УМТ-ДКЭКГ, (при необходимости) – 1 шт.;
- Фиксатор роликовый УМТ-ФРОЛ, (при необходимости) – 1 шт.;
- Корзина УМТ-КРЗН, (при необходимости) – 1 шт.;
- Балка базового модуля стальная УМТ-БС, (при необходимости) – 1 шт.;
- Источник бесперебойного питания, (при необходимости) – 1 шт.;
- Трансформатор разделительный (при необходимости) – 1 шт.;
- Ручка УМТ-РУ2 (при необходимости);
- Ручка УМТ-РУ4 (при необходимости);
- Паспорт;
- Руководство по эксплуатации.

57. Модель ФАРМАЦИЯ 57-М, в составе:

- Модуль базовый УМТ4-1 – 1 шт., в составе:
  - Основание УМТ4-ОС – 1 шт.;
  - Стойка УМТ-СТ1 – 2 шт.;
  - Колесо с тормозом УМТ-МКТ6 – 2 шт.;
  - Колесо без тормоза УМТ-МК6 – 2 шт.;
- Полка металлическая УМТ4-ПМ3 – 1 шт.;
- Полка металлическая УМТ4-ПМ3Д, (при необходимости) – 1 шт.;
- Полка нижняя металлическая без заглушек УМТ-ПМНУ, (при необходимости) – 1 шт.;
- Полка нижняя из искусственного камня УМТ-ПКН, (при необходимости) – 1 шт.;
- Полка выдвижная УМТ-ПМВ, (при необходимости) – 1 шт.;
- Ящик УМТ-ЯМ, (при необходимости) – 1 шт.;
- Ящик из искусственного камня УМТ-ЯК, (при необходимости) – 1 шт.;
- Модуль электрический подвесной УМТ-МЭП, (при необходимости) – 1 шт.;
- Модуль электрический опорный УМТ-МЭО, (при необходимости) – 1 шт.;
- Кабельный канал УМТ-КЭ1, (при необходимости) – 2 шт.;
- Кабельный канал УМТ-КЭ2, (при необходимости) – 2 шт.;
- Модуль розеточный УМТ-МР1, (при необходимости) – 2 шт.;
- Модуль розеточный УМТ-МР2, (при необходимости) – 2 шт.;

ООО ЦИРМИ INFO@CIRMI.RU WWW.GOSZDRAVNADZOR.RU

- Рукоятка монитора УМТ-РУМОН, (при необходимости) – 1 шт.;
- Держатель баллона УМТ-ДБАЛ, (при необходимости) – 1 шт.;
- Держатель емкости УМТ-ДЕ1, (при необходимости) – 1 шт.;
- Держатель емкости скобообразный УМТ-ДЕ2, (при необходимости) – 1 шт.;
- Держатель трубок УМТ-ДТРУБ, (при необходимости) – 1 шт.;
- Держатель инструмента жесткого эндоскопа УМТ-ДИЖЭ, (при необходимости) – 1 шт.;
- Держатель головки камеры жесткого эндоскопа УМТ-ДГКЖЭ, (при необходимости) – 1 шт.;
- Держатель эндоскопа вертикальный одинарный УМТ-ДЭ1, (при необходимости) – 1 шт.;
- Держатель эндоскопа вертикальный сдвоенный УМТ-ДЭ2, (при необходимости) – 1 шт.;
- Ручка УМТ-РУ5 (при необходимости) – 2 шт.;
- Держатель эндоскопа вертикальный сдвоенный изогнутый УМТ-ДЭ5 (при необходимости) – 1 шт.;
- Держатель эндоскопа наклонный сдвоенный УМТ-ДЭ3, (при необходимости) – 1 шт.;
- Держатель универсальный УМТ-ДУ, (при необходимости) – 1 шт.;
- Держатель инфузионный на 2 плеча УМТ-ДИ1, (при необходимости) – 1 шт.;
- Держатель инфузионный на 4 плеча УМТ-ДИ2, (при необходимости) – 1 шт.;
- Держатель кабеля ЭКГ УМТ-ДКЭКГ, (при необходимости) – 1 шт.;
- Фиксатор роликовый УМТ-ФРОЛ, (при необходимости) – 1 шт.;
- Корзина УМТ-КРЗН, (при необходимости) – 1 шт.;
- Балка базового модуля стальная УМТ-БС, (при необходимости) – 1 шт.;
- Источник бесперебойного питания, (при необходимости) – 1 шт.;
- Трансформатор разделительный (при необходимости) – 1 шт.;
- Ручка УМТ-РУ2 (при необходимости);
- Ручка УМТ-РУ4 (при необходимости);
- Паспорт;
- Руководство по эксплуатации.

58. Модель ФАРМАЦИЯ 58-К, в составе:

- Модуль базовый УМТ4-1 – 1 шт., в составе:
  - Основание УМТ4-ОС – 1 шт.;
  - Стойка УМТ-СТ1 – 2 шт.;
  - Колесо с тормозом УМТ-МКТ6 – 2 шт.;
  - Колесо без тормоза УМТ-МК6 – 2 шт.;
- Полка из искусственного камня УМТ4-ПК1 – 1 шт.;
- Полка из искусственного камня УМТ4-ПК1Д, (при необходимости) – 1 шт.;
- Полка нижняя металлическая без заглушек УМТ-ПМНУ, (при необходимости) – 1 шт.;
- Полка нижняя из искусственного камня УМТ-ПКН, (при необходимости) – 1 шт.;
- Полка выдвижная УМТ-ПМВ, (при необходимости) – 1 шт.;
- Ящик УМТ-ЯМ, (при необходимости) – 1 шт.;
- Ящик из искусственного камня УМТ-ЯК, (при необходимости) – 1 шт.;
- Модуль электрический подвесной УМТ-МЭП, (при необходимости) – 1 шт.;
- Модуль электрический опорный УМТ-МЭО, (при необходимости) – 1 шт.;
- Кабельный канал УМТ-КЭ1, (при необходимости) – 2 шт.;
- Кабельный канал УМТ-КЭ2, (при необходимости) – 2 шт.;
- Модуль розеточный УМТ-МР1, (при необходимости) – 2 шт.;
- Модуль розеточный УМТ-МР2, (при необходимости) – 2 шт.;
- Рукоятка монитора УМТ-РУМОН, (при необходимости) – 1 шт.;
- Держатель баллона УМТ-ДБАЛ, (при необходимости) – 1 шт.;
- Держатель емкости УМТ-ДЕ1, (при необходимости) – 1 шт.;

ООО ЦИРМИ INFO@CIRMI.RU WWW.GOSZDRAVNADZOR.RU

- Держатель емкости скобообразный УМТ-ДЕ2, (при необходимости) – 1 шт.;
- Держатель трубок УМТ-ДТРУБ, (при необходимости) – 1 шт.;
- Держатель инструмента жесткого эндоскопа УМТ-ДИЖЭ, (при необходимости) – 1 шт.;
- Держатель головки камеры жесткого эндоскопа УМТ-ДГКЖЭ, (при необходимости) – 1 шт.;
- Держатель эндоскопа вертикальный одинарный УМТ-ДЭ1, (при необходимости) – 1 шт.;
- Держатель эндоскопа вертикальный сдвоенный УМТ-ДЭ2, (при необходимости) – 1 шт.;
- Ручка УМТ-РУ5 (при необходимости) – 2 шт.;
- Держатель эндоскопа наклонный сдвоенный УМТ-ДЭ3, (при необходимости) – 1 шт.;
- Держатель универсальный УМТ-ДУ, (при необходимости) – 1 шт.;
- Держатель инфузионный на 2 плеча УМТ-ДИ1, (при необходимости) – 1 шт.;
- Держатель инфузионный на 4 плеча УМТ-ДИ2, (при необходимости) - 1 шт.;
- Держатель кабеля ЭКГ УМТ-ДКЭКГ, (при необходимости) – 1 шт.;
- Фиксатор роликовый УМТ-ФРОЛ, (при необходимости) – 1 шт.;
- Корзина УМТ-КРЗН, (при необходимости) - 1 шт.;
- Балка базового модуля стальная УМТ-БС, (при необходимости) – 1 шт.;
- Источник бесперебойного питания, (при необходимости) – 1 шт.;
- Трансформатор разделительный (при необходимости) - 1 шт.;
- Ручка УМТ-РУ2 (при необходимости);
- Ручка УМТ-РУ4 (при необходимости);
- Паспорт;
- Руководство по эксплуатации.

59. Модель ФАРМАЦИЯ 59-К, в составе:

- Модуль базовый УМТ4-1 – 1 шт., в составе:
  - Основание УМТ4-ОС – 1 шт.;
  - Стойка УМТ-СТ1 - 2 шт.;
  - Колесо с тормозом УМТ-МКТ6 – 2 шт.;
  - Колесо без тормоза УМТ-МК6 – 2 шт.;
- Полка из искусственного камня УМТ4-ПК2 – 1 шт.;
- Полка из искусственного камня УМТ4-ПК2Д, (при необходимости) – 1 шт.;
- Полка нижняя металлическая без заглушек УМТ-ПМНУ, (при необходимости) – 1 шт.;
- Полка нижняя из искусственного камня УМТ-ПКН, (при необходимости) – 1 шт.;
- Полка выдвижная УМТ-ПМВ, (при необходимости) – 1 шт.;
- Ящик УМТ-ЯМ, (при необходимости) – 1 шт.;
- Ящик из искусственного камня УМТ-ЯК, (при необходимости) – 1 шт.;
- Модуль электрический подвесной УМТ-МЭП, (при необходимости) – 1 шт.;
- Модуль электрический опорный УМТ-МЭО, (при необходимости) – 1 шт.;
- Кабельный канал УМТ-КЭ1, (при необходимости) – 2 шт.;
- Кабельный канал УМТ-КЭ2, (при необходимости) – 2 шт.;
- Модуль розеточный УМТ-МР1, (при необходимости) – 2 шт.;
- Модуль розеточный УМТ-МР2, (при необходимости) – 2 шт.;
- Рукоятка монитора УМТ-РУМОН, (при необходимости) – 1 шт.;
- Держатель баллона УМТ-ДБАЛ, (при необходимости) – 1 шт.;
- Держатель емкости УМТ-ДЕ1, (при необходимости) – 1 шт.;
- Держатель емкости скобообразный УМТ-ДЕ2, (при необходимости) – 1 шт.;
- Держатель трубок УМТ-ДТРУБ, (при необходимости) – 1 шт.;
- Держатель инструмента жесткого эндоскопа УМТ-ДИЖЭ, (при необходимости) – 1 шт.;
- Держатель головки камеры жесткого эндоскопа УМТ-ДГКЖЭ, (при необходимости) – 1 шт.;

ООО ЦИРМИ INFO@CIRMI.RU WWW.GOSZDRAVNADZOR.RU

- Держатель эндоскопа вертикальный одинарный УМТ-ДЭ1, (при необходимости) – 1 шт.;
- Держатель эндоскопа вертикальный сдвоенный УМТ-ДЭ2, (при необходимости) – 1 шт.;
- Ручка УМТ-РУ5 (при необходимости) – 2 шт.;
- Держатель эндоскопа вертикальный сдвоенный изогнутый УМТ-ДЭ5 (при необходимости) – 1 шт.;
- Держатель эндоскопа наклонный сдвоенный УМТ-ДЭ3, (при необходимости) – 1 шт.;
- Держатель универсальный УМТ-ДУ, (при необходимости) – 1 шт.;
- Держатель инфузионный на 2 плеча УМТ-ДИ1, (при необходимости) – 1 шт.;
- Держатель инфузионный на 4 плеча УМТ-ДИ2, (при необходимости) – 1 шт.;
- Держатель кабеля ЭКГ УМТ-ДКЭКГ, (при необходимости) – 1 шт.;
- Фиксатор роликовый УМТ-ФРОЛ, (при необходимости) – 1 шт.;
- Корзина УМТ-КРЗН, (при необходимости) – 1 шт.;
- Балка базового модуля стальная УМТ-БС, (при необходимости) – 1 шт.;
- Источник бесперебойного питания, (при необходимости) – 1 шт.;
- Трансформатор разделительный, (при необходимости) – 1 шт.;
- Ручка УМТ-РУ2 (при необходимости);
- Ручка УМТ-РУ4 (при необходимости);
- Паспорт;
- Руководство по эксплуатации.

60. Модель ФАРМАЦИЯ 60-К, в составе:

- Модуль базовый УМТ4-1 – 1 шт., в составе:
  - Основание УМТ4-ОС – 1 шт.;
  - Стойка УМТ-СТ1 – 2 шт.;
  - Колесо с тормозом УМТ-МКТ6 – 2 шт.;
  - Колесо без тормоза УМТ-МК6 – 2 шт.;
- Полка из искусственного камня УМТ4-ПК3 – 1 шт.;
- Полка из искусственного камня УМТ4-ПК3Д, (при необходимости) – 1 шт.;
- Полка нижняя металлическая без заглушек УМТ-ПМНУ, (при необходимости) – 1 шт.;
- Полка нижняя из искусственного камня УМТ-ПКН, (при необходимости) – 1 шт.;
- Полка выдвижная УМТ-ПМВ, (при необходимости) – 1 шт.;
- Ящик УМТ-ЯМ, (при необходимости) – 1 шт.;
- Ящик из искусственного камня УМТ-ЯК, (при необходимости) – 1 шт.;
- Модуль электрический подвесной УМТ-МЭП, (при необходимости) – 1 шт.;
- Модуль электрический опорный УМТ-МЭО, (при необходимости) – 1 шт.;
- Кабельный канал УМТ-КЭ1, (при необходимости) – 2 шт.;
- Кабельный канал УМТ-КЭ2, (при необходимости) – 2 шт.;
- Модуль розеточный УМТ-МР1, (при необходимости) – 2 шт.;
- Модуль розеточный УМТ-МР2, (при необходимости) – 2 шт.;
- Рукоятка монитора УМТ-РУМОН, (при необходимости) – 1 шт.;
- Держатель баллона УМТ-ДБАЛ, (при необходимости) – 1 шт.;
- Держатель емкости УМТ-ДЕ1, (при необходимости) – 1 шт.;
- Держатель емкости скобообразный УМТ-ДЕ2, (при необходимости) – 1 шт.;
- Держатель трубок УМТ-ДТРУБ, (при необходимости) – 1 шт.;
- Держатель инструмента жесткого эндоскопа УМТ-ДИЖЭ, (при необходимости) – 1 шт.;
- Держатель головки камеры жесткого эндоскопа УМТ-ДГКЖЭ, (при необходимости) – 1 шт.;
- Держатель эндоскопа вертикальный одинарный УМТ-ДЭ1, (при необходимости) – 1 шт.;
- Держатель эндоскопа вертикальный сдвоенный УМТ-ДЭ2, (при необходимости) – 1 шт.;
- Ручка УМТ-РУ5 (при необходимости) – 2 шт.;

ООО ЦИРМИ INFO@CIRMI.RU WWW.GOSZDRAVNADZOR.RU

- Держатель эндоскопа вертикальный сдвоенный изогнутый УМТ-ДЭ5 (при необходимости) – 1 шт.;
- Держатель эндоскопа наклонный сдвоенный УМТ-ДЭ3, (при необходимости) – 1 шт.;
- Держатель универсальный УМТ-ДУ, (при необходимости) – 1 шт.;
- Держатель инфузионный на 2 плеча УМТ-ДИ1, (при необходимости) – 1 шт.;
- Держатель инфузионный на 4 плеча УМТ-ДИ2, (при необходимости) – 1 шт.;
- Держатель кабеля ЭКГ УМТ-ДКЭКГ, (при необходимости) – 1 шт.;
- Фиксатор роликовый УМТ-ФРОЛ, (при необходимости) – 1 шт.;
- Корзина УМТ-КРЗН, (при необходимости) – 1 шт.;
- Балка базового модуля стальная УМТ-БС, (при необходимости) – 1 шт.;
- Источник бесперебойного питания, (при необходимости) – 1 шт.;
- Трансформатор разделительный, (при необходимости);
- Паспорт;
- Руководство по эксплуатации.

61. Модель ФАРМАЦИЯ 61-М, в составе:

- Модуль базовый УМТ4-2 – 1 шт., в составе:
  - Основание УМТ4-ОС – 1 шт.;
  - Стойка УМТ-СТ2 – 2 шт.;
  - Колесо с тормозом УМТ-МКТ6 – 2 шт.;
  - Колесо без тормоза УМТ-МК6 – 2 шт.;
- Полка металлическая УМТ4-ПМ1 – 1 шт.;
- Полка металлическая УМТ4-ПМ1Д, (при необходимости) – 1 шт.;
- Полка нижняя металлическая без заглушек УМТ-ПМНУ, (при необходимости) – 1 шт.;
- Полка нижняя из искусственного камня УМТ-ПКН, (при необходимости) – 1 шт.;
- Полка выдвижная УМТ-ПМВ, (при необходимости) – 1 шт.;
- Ящик УМТ-ЯМ, (при необходимости) – 1 шт.;
- Ящик из искусственного камня УМТ-ЯК, (при необходимости) – 1 шт.;
- Модуль электрический подвесной УМТ-МЭП, (при необходимости) – 1 шт.;
- Модуль электрический опорный УМТ-МЭО, (при необходимости) – 1 шт.;
- Кабельный канал УМТ-КЭ1, (при необходимости) – 2 шт.;
- Кабельный канал УМТ-КЭ2, (при необходимости) – 2 шт.;
- Модуль розеточный УМТ-МР1, (при необходимости) – 2 шт.;
- Модуль розеточный УМТ-МР2, (при необходимости) – 2 шт.;
- Рукоятка монитора УМТ-РУМОН, (при необходимости) – 1 шт.;
- Держатель баллона УМТ-ДБАЛ, (при необходимости) – 1 шт.;
- Держатель емкости УМТ-ДЕ1, (при необходимости) – 1 шт.;
- Держатель емкости скобообразный УМТ-ДЕ2, (при необходимости) – 1 шт.;
- Держатель трубок УМТ-ДТРУБ, (при необходимости) – 1 шт.;
- Держатель инструмента жесткого эндоскопа УМТ-ДИЖЭ, (при необходимости) – 1 шт.;
- Держатель головки камеры жесткого эндоскопа УМТ-ДГКЖЭ, (при необходимости) – 1 шт.;
- Держатель эндоскопа вертикальный одинарный УМТ-ДЭ1, (при необходимости) – 1 шт.;
- Держатель эндоскопа вертикальный сдвоенный УМТ-ДЭ2, (при необходимости) – 1 шт.;
- Ручка УМТ-РУ5 (при необходимости) – 2 шт.;
- Держатель эндоскопа вертикальный сдвоенный изогнутый УМТ-ДЭ5 (при необходимости) – 1 шт.;
- Держатель эндоскопа наклонный сдвоенный УМТ-ДЭ3, (при необходимости) – 1 шт.;
- Держатель универсальный УМТ-ДУ, (при необходимости) – 1 шт.;
- Держатель инфузионный на 2 плеча УМТ-ДИ1, (при необходимости) – 1 шт.;

ООО ЦИРМИ INFO@CIRMI.RU WWW.GOSZDRAVNADZOR.RU

- Держатель инфузионный на 4 плеча УМТ-ДИ2, (при необходимости) – 1 шт.;
- Держатель кабеля ЭКГ УМТ-ДКЭКГ, (при необходимости) – 1 шт.;
- Фиксатор роликовый УМТ-ФРОЛ, (при необходимости) – 1 шт.;
- Корзина УМТ-КРЗН, (при необходимости) – 1 шт.;
- Балка базового модуля стальная УМТ-БС, (при необходимости) – 1 шт.;
- Источник бесперебойного питания, (при необходимости) – 1 шт.;
- Трансформатор разделительный (при необходимости);
- Паспорт;
- Руководство по эксплуатации.

62. Модель ФАРМАЦИЯ 62-М, в составе:

- Модуль базовый УМТ4-2 – 1 шт., в составе:
  - Основание УМТ4-ОС – 1 шт.;
  - Стойка УМТ-СТ2 – 2 шт.;
  - Колесо с тормозом УМТ-МКТ6 – 2 шт.;
  - Колесо без тормоза УМТ-МК6 – 2 шт.;
- Полка металлическая УМТ4-ПМ2 – 1 шт.;
- Полка металлическая УМТ4-ПМ2Д, (при необходимости) – 1 шт.;
- Полка нижняя металлическая без заглушек УМТ-ПМНУ, (при необходимости) – 1 шт.;
- Полка нижняя из искусственного камня УМТ-ПКН, (при необходимости) – 1 шт.;
- Полка выдвижная УМТ-ПМВ, (при необходимости) – 1 шт.;
- Ящик УМТ-ЯМ, (при необходимости) – 1 шт.;
- Ящик из искусственного камня УМТ-ЯК, (при необходимости) – 1 шт.;
- Модуль электрический подвесной УМТ-МЭП, (при необходимости) – 1 шт.;
- Модуль электрический опорный УМТ-МЭО, (при необходимости) – 1 шт.;
- Кабельный канал УМТ-КЭ1, (при необходимости) – 2 шт.;
- Кабельный канал УМТ-КЭ2, (при необходимости) – 2 шт.;
- Модуль розеточный УМТ-МР1, (при необходимости) – 2 шт.;
- Модуль розеточный УМТ-МР2, (при необходимости) – 2 шт.;
- Рукоятка монитора УМТ-РУМОН, (при необходимости) – 1 шт.;
- Держатель баллона УМТ-ДБАЛ, (при необходимости) – 1 шт.;
- Держатель емкости УМТ-ДЕ1, (при необходимости) – 1 шт.;
- Держатель емкости скобообразный УМТ-ДЕ2, (при необходимости) – 1 шт.;
- Держатель трубок УМТ-ДТРУБ, (при необходимости) – 1 шт.;
- Держатель инструмента жесткого эндоскопа УМТ-ДИЖЭ, (при необходимости) – 1 шт.;
- Держатель головки камеры жесткого эндоскопа УМТ-ДГКЖЭ, (при необходимости) – 1 шт.;
- Держатель эндоскопа вертикальный одинарный УМТ-ДЭ1, (при необходимости) – 1 шт.;
- Держатель эндоскопа вертикальный сдвоенный УМТ-ДЭ2, (при необходимости) – 1 шт.;
- Ручка УМТ-РУ5 (при необходимости) – 2 шт.;
- Держатель эндоскопа вертикальный сдвоенный изогнутый УМТ-ДЭ5 (при необходимости) – 1 шт.;
- Держатель эндоскопа наклонный сдвоенный УМТ-ДЭ3, (при необходимости) – 1 шт.;
- Держатель универсальный УМТ-ДУ, (при необходимости) – 1 шт.;
- Держатель инфузионный на 2 плеча УМТ-ДИ1, (при необходимости) – 1 шт.;
- Держатель инфузионный на 4 плеча УМТ-ДИ2, (при необходимости) – 1 шт.;
- Держатель кабеля ЭКГ УМТ-ДКЭКГ, (при необходимости) – 1 шт.;
- Фиксатор роликовый УМТ-ФРОЛ, (при необходимости) – 1 шт.;
- Корзина УМТ-КРЗН, (при необходимости) – 1 шт.;
- Балка базового модуля стальная УМТ-БС, (при необходимости) – 1 шт.;

ООО ЦИРМИ INFO@CIRMI.RU WWW.GOSZDRAVNADZOR.RU

- Источник бесперебойного питания, (при необходимости) – 1 шт.;
- Трансформатор разделительный (при необходимости) – 1 шт.;
- Ручка УМТ-РУ2 (при необходимости);
- Ручка УМТ-РУ4 (при необходимости);
- Паспорт;
- Руководство по эксплуатации.

63. Модель ФАРМАЦИЯ 63-М, в составе:

- Модуль базовый УМТ4-2 – 1 шт., в составе:
  - Основание УМТ4-ОС – 1 шт.;
  - Стойка УМТ-СТ2 – 2 шт.;
  - Колесо с тормозом УМТ-МКТ6 – 2 шт.;
  - Колесо без тормоза УМТ-МК6 – 2 шт.;
- Полка металлическая УМТ4-ПМ3 – 1 шт.;
- Полка металлическая УМТ4-ПМ3Д, (при необходимости) – 1 шт.;
- Полка нижняя металлическая без заглушек УМТ-ПМНУ, (при необходимости) – 1 шт.;
- Полка нижняя из искусственного камня УМТ-ПКН, (при необходимости) – 1 шт.;
- Полка выдвижная УМТ-ПМВ, (при необходимости) – 1 шт.;
- Ящик УМТ-ЯМ, (при необходимости) – 1 шт.;
- Ящик из искусственного камня УМТ-ЯК, (при необходимости) – 1 шт.;
- Модуль электрический подвесной УМТ-МЭП, (при необходимости) – 1 шт.;
- Модуль электрический опорный УМТ-МЭО, (при необходимости) – 1 шт.;
- Кабельный канал УМТ-КЭ1, (при необходимости) – 2 шт.;
- Кабельный канал УМТ-КЭ2, (при необходимости) – 2 шт.;
- Модуль розеточный УМТ-МР1, (при необходимости) – 2 шт.;
- Модуль розеточный УМТ-МР2, (при необходимости) – 2 шт.;
- Рукоятка монитора УМТ-РУМОН, (при необходимости) – 1 шт.;
- Держатель баллона УМТ-ДБАЛ, (при необходимости) – 1 шт.;
- Держатель емкости УМТ-ДЕ1, (при необходимости) – 1 шт.;
- Держатель емкости скобообразный УМТ-ДЕ2, (при необходимости) – 1 шт.;
- Держатель трубок УМТ-ДТРУБ, (при необходимости) – 1 шт.;
- Держатель инструмента жесткого эндоскопа УМТ-ДИЖЭ, (при необходимости) – 1 шт.;
- Держатель головки камеры жесткого эндоскопа УМТ-ДГКЖЭ, (при необходимости) – 1 шт.;
- Держатель эндоскопа вертикальный одинарный УМТ-ДЭ1, (при необходимости) – 1 шт.;
- Держатель эндоскопа вертикальный сдвоенный УМТ-ДЭ2, (при необходимости) – 1 шт.;
- Ручка УМТ-РУ5 (при необходимости) – 2 шт.;
- Держатель эндоскопа вертикальный сдвоенный изогнутый УМТ-ДЭ5 (при необходимости) – 1 шт.;
- Держатель эндоскопа наклонный сдвоенный УМТ-ДЭ3, (при необходимости) – 1 шт.;
- Держатель универсальный УМТ-ДУ, (при необходимости) – 1 шт.;
- Держатель инфузионный на 2 плеча УМТ-ДИ1, (при необходимости) – 1 шт.;
- Держатель инфузионный на 4 плеча УМТ-ДИ2, (при необходимости) – 1 шт.;
- Держатель кабеля ЭКГ УМТ-ДКЭКГ, (при необходимости) – 1 шт.;
- Фиксатор роликовый УМТ-ФРОЛ, (при необходимости) – 1 шт.;
- Корзина УМТ-КРЗН, (при необходимости) – 1 шт.;
- Балка базового модуля стальная УМТ-БС, (при необходимости) – 1 шт.;
- Источник бесперебойного питания, (при необходимости) – 1 шт.;
- Трансформатор разделительный (при необходимости) – 1 шт.;
- Ручка УМТ-РУ2 (при необходимости);

ООО ЦИРМИ INFO@CIRMI.RU WWW.GOSZDRAVNADZOR.RU

- Ручка УМТ-РУ4 (при необходимости);
- Паспорт;
- Руководство по эксплуатации.

64. Модель ФАРМАЦИЯ 64-К, в составе:

- Модуль базовый УМТ4-2 – 1 шт., в составе:
  - Основание УМТ4-ОС – 1 шт.;
  - Стойка УМТ-СТ2 – 2 шт.;
  - Колесо с тормозом УМТ-МКТ6 – 2 шт.;
  - Колесо без тормоза УМТ-МК6 – 2 шт.;
- Полка из искусственного камня УМТ4-ПК1 – 1 шт.;
- Полка из искусственного камня УМТ4-ПК1Д, (при необходимости) – 1 шт.;
- Полка нижняя металлическая без заглушек УМТ-ПМНУ, (при необходимости) – 1 шт.;
- Полка нижняя из искусственного камня УМТ-ПКН, (при необходимости) – 1 шт.;
- Полка выдвижная УМТ-ПМВ, (при необходимости) – 1 шт.;
- Ящик УМТ-ЯМ, (при необходимости) – 1 шт.;
- Ящик из искусственного камня УМТ-ЯК, (при необходимости) – 1 шт.;
- Модуль электрический подвесной УМТ-МЭП, (при необходимости) – 1 шт.;
- Модуль электрический опорный УМТ-МЭО, (при необходимости) – 1 шт.;
- Кабельный канал УМТ-КЭ1, (при необходимости) – 2 шт.;
- Кабельный канал УМТ-КЭ2, (при необходимости) – 2 шт.;
- Модуль розеточный УМТ-МР1, (при необходимости) – 2 шт.;
- Модуль розеточный УМТ-МР2, (при необходимости) – 2 шт.;
- Рукоятка монитора УМТ-РУМОН, (при необходимости) – 1 шт.;
- Держатель баллона УМТ-ДБАЛ, (при необходимости) – 1 шт.;
- Держатель емкости УМТ-ДЕ1, (при необходимости) – 1 шт.;
- Держатель емкости скобообразный УМТ-ДЕ2, (при необходимости) – 1 шт.;
- Держатель трубок УМТ-ДТРУБ, (при необходимости) – 1 шт.;
- Держатель инструмента жесткого эндоскопа УМТ-ДИЖЭ, (при необходимости) – 1 шт.;
- Держатель головки камеры жесткого эндоскопа УМТ-ДГКЖЭ, (при необходимости) – 1 шт.;
- Держатель эндоскопа вертикальный одинарный УМТ-ДЭ1, (при необходимости) – 1 шт.;
- Держатель эндоскопа вертикальный сдвоенный УМТ-ДЭ2, (при необходимости) – 1 шт.;
- Ручка УМТ-РУ5 (при необходимости) – 2 шт.;
- Держатель эндоскопа вертикальный сдвоенный изогнутый УМТ-ДЭ5 (при необходимости) – 1 шт.;
- Держатель эндоскопа наклонный сдвоенный УМТ-ДЭ3, (при необходимости) – 1 шт.;
- Держатель универсальный УМТ-ДУ, (при необходимости) – 1 шт.;
- Держатель инфузионный на 2 плеча УМТ-ДИ1, (при необходимости) – 1 шт.;
- Держатель инфузионный на 4 плеча УМТ-ДИ2, (при необходимости) – 1 шт.;
- Держатель кабеля ЭКГ УМТ-ДКЭКГ, (при необходимости) – 1 шт.;
- Фиксатор роликовый УМТ-ФРОЛ, (при необходимости) – 1 шт.;
- Корзина УМТ-КРЗН, (при необходимости) – 1 шт.;
- Балка базового модуля стальная УМТ-БС, (при необходимости) – 1 шт.;
- Источник бесперебойного питания, (при необходимости) – 1 шт.;
- Трансформатор разделительный (при необходимости) – 1 шт.;
- Ручка УМТ-РУ2 (при необходимости);
- Ручка УМТ-РУ4 (при необходимости);
- Паспорт;
- Руководство по эксплуатации.

ООО ЦИРМИ INFO@CIRMI.RU WWW.GOSZDRAVNADZOR.RU

65. Модель ФАРМАЦИЯ 65-К, в составе:

- Модуль базовый УМТ4-2 – 1 шт., в составе:
  - Основание УМТ4-ОС – 1 шт.;
  - Стойка УМТ-СТ2 – 2 шт.;
  - Колесо с тормозом УМТ-МКТ6 – 2 шт.;
  - Колесо без тормоза УМТ-МК6 – 2 шт.;
- Полка из искусственного камня УМТ4-ПК2 – 1 шт.;
- Полка из искусственного камня УМТ4-ПК2Д, (при необходимости) – 1 шт.;
- Полка нижняя металлическая без заглушек УМТ-ПМНУ, (при необходимости) – 1 шт.;
- Полка нижняя из искусственного камня УМТ-ПКН, (при необходимости) – 1 шт.;
- Полка выдвижная УМТ-ПМВ, (при необходимости) – 1 шт.;
- Ящик УМТ-ЯМ, (при необходимости) – 1 шт.;
- Ящик из искусственного камня УМТ-ЯК, (при необходимости) – 1 шт.;
- Модуль электрический подвесной УМТ-МЭП, (при необходимости) – 1 шт.;
- Модуль электрический опорный УМТ-МЭО, (при необходимости) – 1 шт.;
- Кабельный канал УМТ-КЭ1, (при необходимости) – 2 шт.;
- Кабельный канал УМТ-КЭ2, (при необходимости) – 2 шт.;
- Модуль розеточный УМТ-МР1, (при необходимости) – 2 шт.;
- Модуль розеточный УМТ-МР2, (при необходимости) – 2 шт.;
- Рукоятка монитора УМТ-РУМОН, (при необходимости) – 1 шт.;
- Держатель баллона УМТ-ДБАЛ, (при необходимости) – 1 шт.;
- Держатель емкости УМТ-ДЕ1, (при необходимости) – 1 шт.;
- Держатель емкости скобообразный УМТ-ДЕ2, (при необходимости) – 1 шт.;
- Держатель трубок УМТ-ДТРУБ, (при необходимости) – 1 шт.;
- Держатель инструмента жесткого эндоскопа УМТ-ДИЖЭ, (при необходимости) – 1 шт.;
- Держатель головки камеры жесткого эндоскопа УМТ-ДГКЖЭ, (при необходимости) – 1 шт.;
- Держатель эндоскопа вертикальный одинарный УМТ-ДЭ1, (при необходимости) – 1 шт.;
- Держатель эндоскопа вертикальный сдвоенный УМТ-ДЭ2, (при необходимости) – 1 шт.;
- Ручка УМТ-РУ5 (при необходимости) – 2 шт.;
- Держатель эндоскопа вертикальный сдвоенный изогнутый УМТ-ДЭ5 (при необходимости) – 1 шт.;
- Держатель эндоскопа наклонный сдвоенный УМТ-ДЭ3, (при необходимости) – 1 шт.;
- Держатель универсальный УМТ-ДУ, (при необходимости) – 1 шт.;
- Держатель инфузионный на 2 плеча УМТ-ДИ1, (при необходимости) – 1 шт.;
- Держатель инфузионный на 4 плеча УМТ-ДИ2, (при необходимости) – 1 шт.;
- Держатель кабеля ЭКГ УМТ-ДКЭКГ, (при необходимости) – 1 шт.;
- Фиксатор роликовый УМТ-ФРОЛ, (при необходимости) – 1 шт.;
- Корзина УМТ-КРЗН, (при необходимости) – 1 шт.;
- Балка базового модуля стальная УМТ-БС, (при необходимости) – 1 шт.;
- Источник бесперебойного питания, (при необходимости) – 1 шт.;
- Трансформатор разделительный (при необходимости) – 1 шт.;
- Ручка УМТ-РУ2 (при необходимости);
- Ручка УМТ-РУ4 (при необходимости);
- Паспорт;
- Руководство по эксплуатации.

66. Модель ФАРМАЦИЯ 66-К, в составе:

ООО ЦИРМИ INFO@CIRMI.RU WWW.GOSZDRAVNADZOR.RU

- Модуль базовый УМТ4-2 – 1 шт., в составе:
  - Основание УМТ4-ОС – 1 шт.;
  - Стойка УМТ-СТ2 – 2 шт.;
  - Колесо с тормозом УМТ-МКТ6 – 2 шт.;
  - Колесо без тормоза УМТ-МК6 – 2 шт.;
- Полка из искусственного камня УМТ4-ПК3 – 1 шт.;
- Полка из искусственного камня УМТ4-ПК3Д, (при необходимости) – 1 шт.;
- Полка нижняя металлическая без заглушек УМТ-ПМНУ, (при необходимости) – 1 шт.;
- Полка нижняя из искусственного камня УМТ-ПКН, (при необходимости) – 1 шт.;
- Полка выдвижная УМТ-ПМВ, (при необходимости) – 1 шт.;
- Ящик УМТ-ЯМ, (при необходимости) – 1 шт.;
- Ящик из искусственного камня УМТ-ЯК, (при необходимости) – 1 шт.;
- Модуль электрический подвесной УМТ-МЭП, (при необходимости) – 1 шт.;
- Модуль электрический опорный УМТ-МЭО, (при необходимости) – 1 шт.;
- Кабельный канал УМТ-КЭ1, (при необходимости) – 2 шт.;
- Кабельный канал УМТ-КЭ2, (при необходимости) – 2 шт.;
- Модуль розеточный УМТ-МР1, (при необходимости) – 2 шт.;
- Модуль розеточный УМТ-МР2, (при необходимости) – 2 шт.;
- Рукоятка монитора УМТ-РУМОН, (при необходимости) – 1 шт.;
- Держатель баллона УМТ-ДБАЛ, (при необходимости) – 1 шт.;
- Держатель емкости УМТ-ДЕ1, (при необходимости) – 1 шт.;
- Держатель емкости скобообразный УМТ-ДЕ2, (при необходимости) – 1 шт.;
- Держатель трубок УМТ-ДТРУБ, (при необходимости) – 1 шт.;
- Держатель инструмента жесткого эндоскопа УМТ-ДИЖЭ, (при необходимости) – 1 шт.;
- Держатель головки камеры жесткого эндоскопа УМТ-ДГКЖЭ, (при необходимости) – 1 шт.;
- Держатель эндоскопа вертикальный одинарный УМТ-ДЭ1, (при необходимости) – 1 шт.;
- Держатель эндоскопа вертикальный сдвоенный УМТ-ДЭ2, (при необходимости) – 1 шт.;
- Ручка УМТ-РУ5 (при необходимости) – 2 шт.;
- Держатель эндоскопа вертикальный сдвоенный изогнутый УМТ-ДЭ5 (при необходимости) – 1 шт.;
- Держатель эндоскопа наклонный сдвоенный УМТ-ДЭ3, (при необходимости) – 1 шт.;
- Держатель универсальный УМТ-ДУ, (при необходимости) – 1 шт.;
- Держатель инфузионный на 2 плеча УМТ-ДИ1, (при необходимости) – 1 шт.;
- Держатель инфузионный на 4 плеча УМТ-ДИ2, (при необходимости) – 1 шт.;
- Держатель кабеля ЭКГ УМТ-ДКЭКГ, (при необходимости) – 1 шт.;
- Фиксатор роликовый УМТ-ФРОЛ, (при необходимости) – 1 шт.;
- Корзина УМТ-КРЗН, (при необходимости) – 1 шт.;
- Балка базового модуля стальная УМТ-БС, (при необходимости) – 1 шт.;
- Источник бесперебойного питания, (при необходимости) – 1 шт.;
- Трансформатор разделительный (при необходимости) – 1 шт.;
- Ручка УМТ-РУ2 (при необходимости);
- Ручка УМТ-РУ4 (при необходимости);
- Паспорт;
- Руководство по эксплуатации.

67. Модель ФАРМАЦИЯ 67-М, в составе:

- Модуль базовый УМТ4-3 – 1 шт., в составе:
  - Основание УМТ4-ОС – 1 шт.;
  - Стойка УМТ-СТ3 – 2 шт.;

ООО ЦИРМИ INFO@CIRMI.RU WWW.GOSZDRAVNADZOR.RU

- - Балка УМТ4-БА – 1 шт.;
- Колесо с тормозом УМТ-МКТ7 – 2 шт.;
- Колесо без тормоза УМТ-МК7 – 2 шт.;

- Полка металлическая УМТ4-ПМ1 – 2 шт.;
- Полка металлическая УМТ4-ПМ1Д, (при необходимости) – 1 шт.;
- Полка нижняя металлическая без заглушек УМТ-ПМНУ, (при необходимости) – 1 шт.;
- Полка нижняя из искусственного камня УМТ-ПКН, (при необходимости) – 1 шт.;
- Полка выдвижная УМТ-ПМВ, (при необходимости) – 1 шт.;
- Ящик УМТ-ЯМ, (при необходимости) – 1 шт.;
- Ящик из искусственного камня УМТ-ЯК, (при необходимости) – 1 шт.;
- Модуль электрический подвесной УМТ-МЭП, (при необходимости) – 1 шт.;
- Модуль электрический опорный УМТ-МЭО, (при необходимости) – 1 шт.;
- Кабельный канал УМТ-КЭ1, (при необходимости) – 2 шт.;
- Кабельный канал УМТ-КЭ2, (при необходимости) – 2 шт.;
- Модуль розеточный УМТ-МР1, (при необходимости) – 2 шт.;
- Модуль розеточный УМТ-МР2, (при необходимости) – 2 шт.;
- Рукоятка монитора УМТ-РУМОН, (при необходимости) – 1 шт.;
- Держатель монитора неподвижный УМТ-ДМОН1, (при необходимости) – 1 шт.;
- Держатель монитора одноплечевой УМТ-ДМОН2, (при необходимости) – 2 шт.;
- Держатель монитора двухплечевой УМТ-ДМОН3, (при необходимости) – 2 шт.;
- Кронштейн монитора ARGO MA-20, (при необходимости)- 2 шт;
- Держатель баллона УМТ-ДБАЛ, (при необходимости) – 1 шт.;
- Держатель емкости УМТ-ДЕ1, (при необходимости) – 1 шт.;
- Держатель емкости скобообразный УМТ-ДЕ2, (при необходимости) – 1 шт.;
- Держатель трубок УМТ-ДТРУБ, (при необходимости) – 1 шт.;
- Держатель инструмента жесткого эндоскопа УМТ-ДИЖЭ, (при необходимости) – 1 шт.;
- Держатель головки камеры жесткого эндоскопа УМТ-ДГКЖЭ, (при необходимости) – 1 шт.;
- Держатель эндоскопа вертикальный одинарный УМТ-ДЭ1, (при необходимости) – 1 шт.;
- Держатель эндоскопа вертикальный сдвоенный УМТ-ДЭ2, (при необходимости) – 1 шт.;
- Ручка УМТ-РУ5 (при необходимости) – 2 шт.;
- Держатель эндоскопа вертикальный сдвоенный изогнутый УМТ-ДЭ5 (при необходимости) – 1 шт.;
- Держатель эндоскопа наклонный сдвоенный УМТ-ДЭ3, (при необходимости) – 1 шт.;
- Держатель универсальный УМТ-ДУ, (при необходимости) – 1 шт.;
- Держатель инфузионный на 2 плеча УМТ-ДИ1, (при необходимости) – 1 шт.;
- Держатель инфузионный на 4 плеча УМТ-ДИ2, (при необходимости) – 1 шт.;
- Держатель кабеля ЭКГ УМТ-ДКЭКГ, (при необходимости) – 1 шт.;
- Фиксатор роликовый УМТ-ФРОЛ, (при необходимости) – 1 шт.;
- Корзина УМТ-КРЗН, (при необходимости) – 1 шт.;
- Балка базового модуля стальная УМТ-БС, (при необходимости) – 1 шт.;
- Источник бесперебойного питания, (при необходимости) – 1 шт.;
- Трансформатор разделительный (при необходимости) – 1 шт.;
- Дверцы УМТ-ДВЕР- (при необходимости) – 1 шт.;
- Ручка УМТ-РУ2 (при необходимости);
- Ручка УМТ-РУ4 (при необходимости);
- Паспорт;
- Руководство по эксплуатации.

68. Модель ФАРМАЦИЯ 68-М, в составе:

ООО ЦИРМИ INFO@CIRMI.RU WWW.GOSZDRAVNADZOR.RU

- Модуль базовый УМТ4-3 – 1 шт., в составе:
  - Основание УМТ4-ОС – 1 шт.;
  - Стойка УМТ-СТ3 – 2 шт.;
  - - Балка УМТ4-БА – 1 шт.;
  - Колесо с тормозом УМТ-МКТ7 – 2 шт.;
  - Колесо без тормоза УМТ-МК7 – 2 шт.;
- Полка металлическая УМТ4-ПМ2 – 2 шт.;
- Полка металлическая УМТ4-ПМ2Д, (при необходимости) – 1 шт.;
- Полка нижняя металлическая без заглушек УМТ-ПМНУ, (при необходимости) – 1 шт.;
- Полка нижняя из искусственного камня УМТ-ПКН, (при необходимости) – 1 шт.;
- Полка выдвижная УМТ-ПМВ, (при необходимости) – 1 шт.;
- Ящик УМТ-ЯМ, (при необходимости) – 1 шт.;
- Ящик из искусственного камня УМТ-ЯК, (при необходимости) – 1 шт.;
- Модуль электрический подвесной УМТ-МЭП, (при необходимости) – 1 шт.;
- Модуль электрический опорный УМТ-МЭО, (при необходимости) – 1 шт.;
- Кабельный канал УМТ-КЭ1, (при необходимости) – 2 шт.;
- Кабельный канал УМТ-КЭ2, (при необходимости) – 2 шт.;
- Модуль розеточный УМТ-МР1, (при необходимости) – 2 шт.;
- Модуль розеточный УМТ-МР2, (при необходимости) – 2 шт.;
- Рукоятка монитора УМТ-РУМОН, (при необходимости) – 1 шт.;
- Держатель монитора неподвижный УМТ-ДМОН1, (при необходимости) – 1 шт.;
- Держатель монитора одноплечевой УМТ-ДМОН2, (при необходимости) – 2 шт.;
- Держатель монитора двухплечевой УМТ-ДМОН3, (при необходимости) – 2 шт.;
- Кронштейн монитора ARGO MA-20, (при необходимости)- 2 шт;
- Держатель баллона УМТ-ДБАЛ, (при необходимости) – 1 шт.;
- Держатель емкости УМТ-ДЕ1, (при необходимости) – 1 шт.;
- Держатель емкости скобообразный УМТ-ДЕ2, (при необходимости) – 1 шт.;
- Держатель трубок УМТ-ДТРУБ, (при необходимости) – 1 шт.;
- Держатель инструмента жесткого эндоскопа УМТ-ДИЖЭ, (при необходимости) – 1 шт.;
- Держатель головки камеры жесткого эндоскопа УМТ-ДГКЖЭ, (при необходимости) – 1 шт.;
- Держатель эндоскопа вертикальный одинарный УМТ-ДЭ1, (при необходимости) – 1 шт.;
- Держатель эндоскопа вертикальный сдвоенный УМТ-ДЭ2, (при необходимости) – 1 шт.;
- Ручка УМТ-РУ5 (при необходимости) – 2 шт.;
- Держатель эндоскопа вертикальный сдвоенный изогнутый УМТ-ДЭ5 (при необходимости) – 1 шт.;
- Держатель эндоскопа наклонный сдвоенный УМТ-ДЭ3, (при необходимости) – 1 шт.;
- Держатель универсальный УМТ-ДУ, (при необходимости) – 1 шт.;
- Держатель инфузионный на 2 плеча УМТ-ДИ1, (при необходимости) – 1 шт.;
- Держатель инфузионный на 4 плеча УМТ-ДИ2, (при необходимости) – 1 шт.;
- Держатель кабеля ЭКГ УМТ-ДКЭКГ, (при необходимости) – 1 шт.;
- Фиксатор роликовый УМТ-ФРОЛ, (при необходимости) – 1 шт.;
- Корзина УМТ-КРЗН, (при необходимости) – 1 шт.;
- Балка базового модуля стальная УМТ-БС, (при необходимости) – 1 шт.;
- Источник бесперебойного питания, (при необходимости) – 1 шт.;
- Трансформатор разделительный (при необходимости) – 1 шт.;
- Дверцы УМТ-ДВЕР- (при необходимости) – 1 шт.;
- Ручка УМТ-РУ2 (при необходимости);
- Ручка УМТ-РУ4 (при необходимости);
- Паспорт;
- Руководство по эксплуатации.

ООО ЦИРМИ INFO@CIRMI.RU WWW.GOSZDRAVNADZOR.RU

69. Модель ФАРМАЦИЯ 69-М, в составе:

- Модуль базовый УМТ4-3 – 1 шт., в составе:
  - Основание УМТ4-ОС – 1 шт.;
  - Стойка УМТ-СТ3 – 2 шт.;
  - - Балка УМТ4-БА – 1 шт.;
  - Колесо с тормозом УМТ-МКТ7 – 2 шт.;
  - Колесо без тормоза УМТ-МК7 – 2 шт.;
- Полка металлическая УМТ4-ПМ3 – 2 шт.;
- Полка металлическая УМТ4-ПМ3Д, (при необходимости) – 1 шт.;
- Полка нижняя металлическая без заглушек УМТ-ПМНУ, (при необходимости) – 1 шт.;
- Полка нижняя из искусственного камня УМТ-ПКН, (при необходимости) – 1 шт.;
- Полка выдвижная УМТ-ПМВ, (при необходимости) – 1 шт.;
- Ящик УМТ-ЯМ, (при необходимости) – 1 шт.;
- Ящик из искусственного камня УМТ-ЯК, (при необходимости) – 1 шт.;
- Модуль электрический подвесной УМТ-МЭП, (при необходимости) – 1 шт.;
- Модуль электрический опорный УМТ-МЭО, (при необходимости) – 1 шт.;
- Кабельный канал УМТ-КЭ1, (при необходимости) – 2 шт.;
- Кабельный канал УМТ-КЭ2, (при необходимости) – 2 шт.;
- Модуль розеточный УМТ-МР1, (при необходимости) – 2 шт.;
- Модуль розеточный УМТ-МР2, (при необходимости) – 2 шт.;
- Рукоятка монитора УМТ-РУМОН, (при необходимости) – 1 шт.;
- Держатель монитора неподвижный УМТ-ДМОН1, (при необходимости) – 1 шт.;
- Держатель монитора одноплечевой УМТ-ДМОН2, (при необходимости) – 2 шт.;
- Держатель монитора двухплечевой УМТ-ДМОН3, (при необходимости) – 2 шт.;
- Кронштейн монитора ARGO MA-20, (при необходимости)- 2 шт;
- Держатель баллона УМТ-ДБАЛ, (при необходимости) – 1 шт.;
- Держатель емкости УМТ-ДЕ1, (при необходимости) – 1 шт.;
- Держатель емкости скобообразный УМТ-ДЕ2, (при необходимости) – 1 шт.;
- Держатель трубок УМТ-ДТРУБ, (при необходимости) – 1 шт.;
- Держатель инструмента жесткого эндоскопа УМТ-ДИЖЭ, (при необходимости) – 1 шт.;
- Держатель головки камеры жесткого эндоскопа УМТ-ДГКЖЭ, (при необходимости) – 1 шт.;
- Держатель эндоскопа вертикальный одинарный УМТ-ДЭ1, (при необходимости) – 1 шт.;
- Держатель эндоскопа вертикальный сдвоенный УМТ-ДЭ2, (при необходимости) – 1 шт.;
- Ручка УМТ-РУ5 (при необходимости) – 2 шт.;
- Держатель эндоскопа вертикальный сдвоенный изогнутый УМТ-ДЭ5 (при необходимости) – 1 шт.;
- Держатель эндоскопа наклонный сдвоенный УМТ-ДЭ3, (при необходимости) – 1 шт.;
- Держатель универсальный УМТ-ДУ, (при необходимости) – 1 шт.;
- Держатель инфузионный на 2 плеча УМТ-ДИ1, (при необходимости) – 1 шт.;
- Держатель инфузионный на 4 плеча УМТ-ДИ2, (при необходимости) – 1 шт.;
- Держатель кабеля ЭКГ УМТ-ДКЭКГ, (при необходимости) – 1 шт.;
- Фиксатор роликовый УМТ-ФРОЛ, (при необходимости) – 1 шт.;
- Корзина УМТ-КРЗН, (при необходимости) – 1 шт.;
- Балка базового модуля стальная УМТ-БС, (при необходимости) – 1 шт.;
- Источник бесперебойного питания, (при необходимости) – 1 шт.;
- Трансформатор разделительный (при необходимости) – 1 шт.;
- Дверцы УМТ-ДВЕР- (при необходимости) – 1 шт.;
- Ручка УМТ-РУ2 (при необходимости);

ООО ЦИРМИ INFO@CIRMI.RU WWW.GOSZDRAVNADZOR.RU

- Ручка УМТ-РУ4 (при необходимости);
- Паспорт;
- Руководство по эксплуатации.

70. Модель ФАРМАЦИЯ 70-К, в составе:
- Модуль базовый УМТ4-3 – 1 шт., в составе:
  - Основание УМТ4-ОС – 1 шт.;
  - Стойка УМТ-СТ3 – 2 шт.;
  - - Балка УМТ4-БА – 1 шт.;
  - Колесо с тормозом УМТ-МКТ7 – 2 шт.;
  - Колесо без тормоза УМТ-МК7 – 2 шт.;
- Полка из искусственного камня УМТ4-ПК1 – 2 шт.;
- Полка из искусственного камня УМТ4-ПК1Д, (при необходимости) – 1 шт.;
- Полка нижняя металлическая без заглушек УМТ-ПМНУ, (при необходимости) – 1 шт.;
- Полка нижняя из искусственного камня УМТ-ПКН, (при необходимости) – 1 шт.;
- Полка выдвижная УМТ-ПМВ, (при необходимости) – 1 шт.;
- Ящик УМТ-ЯМ, (при необходимости) – 1 шт.;
- Ящик из искусственного камня УМТ-ЯК, (при необходимости) – 1 шт.;
- Модуль электрический подвесной УМТ-МЭП, (при необходимости) – 1 шт.;
- Модуль электрический опорный УМТ-МЭО, (при необходимости) – 1 шт.;
- Кабельный канал УМТ-КЭ1, (при необходимости) – 2 шт.;
- Кабельный канал УМТ-КЭ2, (при необходимости) – 2 шт.;
- Модуль розеточный УМТ-МР1, (при необходимости) – 2 шт.;
- Модуль розеточный УМТ-МР2, (при необходимости) – 2 шт.;
- Рукоятка монитора УМТ-РУМОН, (при необходимости) – 1 шт.;
- Держатель монитора неподвижный УМТ-ДМОН1, (при необходимости) – 1 шт.;
- Держатель монитора одноплечевой УМТ-ДМОН2, (при необходимости) – 2 шт.;
- Держатель монитора двухплечевой УМТ-ДМОН3, (при необходимости) – 2 шт.;
- Кронштейн монитора ARGO MA-20 (при необходимости)- 2 шт;
- Держатель баллона УМТ-ДБАЛ, (при необходимости) – 1 шт.;
- Держатель емкости УМТ-ДЕ1, (при необходимости) – 1 шт.;
- Держатель емкости скобообразный УМТ-ДЕ2, (при необходимости) – 1 шт.;
- Держатель трубок УМТ-ДТРУБ, (при необходимости) – 1 шт.;
- Держатель инструмента жесткого эндоскопа УМТ-ДИЖЭ, (при необходимости) – 1 шт.;
- Держатель головки камеры жесткого эндоскопа УМТ-ДГКЖЭ, (при необходимости) – 1 шт.;
- Держатель эндоскопа вертикальный одинарный УМТ-ДЭ1, (при необходимости) – 1 шт.;
- Держатель эндоскопа вертикальный сдвоенный УМТ-ДЭ2, (при необходимости) – 1 шт.;
- Ручка УМТ-РУ5 (при необходимости) – 2 шт.;
- Держатель эндоскопа вертикальный сдвоенный изогнутый УМТ-ДЭ5 (при необходимости) – 1 шт.;
- Держатель эндоскопа наклонный сдвоенный УМТ-ДЭ3, (при необходимости) – 1 шт.;
- Держатель универсальный УМТ-ДУ, (при необходимости) – 1 шт.;
- Держатель инфузионный на 2 плеча УМТ-ДИ1, (при необходимости) – 1 шт.;
- Держатель инфузионный на 4 плеча УМТ-ДИ2, (при необходимости) – 1 шт.;
- Держатель кабеля ЭКГ УМТ-ДКЭКГ, (при необходимости) – 1 шт.;
- Фиксатор роликовый УМТ-ФРОЛ, (при необходимости) – 1 шт.;
- Корзина УМТ-КРЗН, (при необходимости) – 1 шт.;
- Балка базового модуля стальная УМТ-БС, (при необходимости) – 1 шт.;
- Источник бесперебойного питания, (при необходимости) – 1 шт.;

ООО ЦИРМИ INFO@CIRMI.RU WWW.GOSZDRAVNADZOR.RU

- Трансформатор разделительный, (при необходимости) – 1 шт.;
- Дверцы УМТ-ДВЕР- (при необходимости) – 1 шт.;
- Ручка УМТ-РУ2 (при необходимости);
- Ручка УМТ-РУ4 (при необходимости);
- Паспорт;
- Руководство по эксплуатации.

71. Модель ФАРМАЦИЯ 71-К, в составе:

- Модуль базовый УМТ4-3 – 1 шт., в составе:
  - Основание УМТ4-ОС – 1 шт.;
  - Стойка УМТ-СТ3 – 2 шт.;
  - - Балка УМТ4-БА – 1 шт.;
  - Колесо с тормозом УМТ-МКТ7 – 2 шт.;
  - Колесо без тормоза УМТ-МК7 – 2 шт.;
- Полка из искусственного камня УМТ4-ПК2 – 2 шт.;
- Полка из искусственного камня УМТ4-ПК2Д, (при необходимости) – 1 шт.;
- Полка нижняя металлическая без заглушек УМТ-ПМНУ, (при необходимости) – 1 шт.;
- Полка нижняя из искусственного камня УМТ-ПКН, (при необходимости) – 1 шт.;
- Полка выдвижная УМТ-ПМВ, (при необходимости) – 1 шт.;
- Ящик УМТ-ЯМ, (при необходимости) – 1 шт.;
- Ящик из искусственного камня УМТ-ЯК, (при необходимости) – 1 шт.;
- Модуль электрический подвесной УМТ-МЭП, (при необходимости) – 1 шт.;
- Модуль электрический опорный УМТ-МЭО, (при необходимости) – 1 шт.;
- Кабельный канал УМТ-КЭ1, (при необходимости) – 2 шт.;
- Кабельный канал УМТ-КЭ2, (при необходимости) – 2 шт.;
- Модуль розеточный УМТ-МР1, (при необходимости) – 2 шт.;
- Модуль розеточный УМТ-МР2, (при необходимости) – 2 шт.;
- Рукоятка монитора УМТ-РУМОН, (при необходимости) – 1 шт.;
- Держатель монитора неподвижный УМТ-ДМОН1, (при необходимости) – 1 шт.;
- Держатель монитора одноплечевой УМТ-ДМОН2, (при необходимости) – 2 шт.;
- Держатель монитора двухплечевой УМТ-ДМОН3, (при необходимости) – 2 шт.;
- Кронштейн монитора ARGO MA-20, (при необходимости)- 2 шт;
- Держатель баллона УМТ-ДБАЛ, (при необходимости) – 1 шт.;
- Держатель емкости УМТ-ДЕ1, (при необходимости) – 1 шт.;
- Держатель емкости скобообразный УМТ-ДЕ2, (при необходимости) – 1 шт.;
- Держатель трубок УМТ-ДТРУБ, (при необходимости) – 1 шт.;
- Держатель инструмента жесткого эндоскопа УМТ-ДИЖЭ, (при необходимости) – 1 шт.;
- Держатель головки камеры жесткого эндоскопа УМТ-ДГКЖЭ, (при необходимости) – 1 шт.;
- Держатель эндоскопа вертикальный одинарный УМТ-ДЭ1, (при необходимости) – 1 шт.;
- Держатель эндоскопа вертикальный сдвоенный УМТ-ДЭ2, (при необходимости) – 1 шт.;
- Ручка УМТ-РУ5 (при необходимости) – 2 шт.;
- Держатель эндоскопа вертикальный сдвоенный изогнутый УМТ-ДЭ5 (при необходимости) – 1 шт.;
- Держатель эндоскопа наклонный сдвоенный УМТ-ДЭ3, (при необходимости) – 1 шт.;
- Держатель универсальный УМТ-ДУ, (при необходимости) – 1 шт.;
- Держатель инфузионный на 2 плеча УМТ-ДИ1, (при необходимости) – 1 шт.;
- Держатель инфузионный на 4 плеча УМТ-ДИ2, (при необходимости) – 1 шт.;
- Держатель кабеля ЭКГ УМТ-ДКЭКГ, (при необходимости) – 1 шт.;
- Фиксатор роликовый УМТ-ФРОЛ, (при необходимости) – 1 шт.;

ООО ЦИРМИ INFO@CIRMI.RU WWW.GOSZDRAVNADZOR.RU

- Корзина УМТ-КРЗН, (при необходимости) – 1 шт.;
- Балка базового модуля стальная УМТ-БС, (при необходимости) – 1 шт.;
- Источник бесперебойного питания, (при необходимости) – 1 шт.;
- Трансформатор разделительный (при необходимости) – 1 шт.;
- Дверцы УМТ-ДВЕР- (при необходимости) – 1 шт.;
- Ручка УМТ-РУ2 (при необходимости);
- Ручка УМТ-РУ4 (при необходимости);
- Паспорт;
- Руководство по эксплуатации.

72. Модель ФАРМАЦИЯ 72-К, в составе:

- Модуль базовый УМТ4-3 – 1 шт., в составе:
  - Основание УМТ4-ОС – 1 шт.;
  - Стойка УМТ-СТ3 – 2 шт.;
  - - Балка УМТ4-БА – 1 шт.;
  - Колесо с тормозом УМТ-МКТ7 – 2 шт.;
  - Колесо без тормоза УМТ-МК7 – 2 шт.;
- Полка из искусственного камня УМТ4-ПК3 – 2 шт.;
- Полка из искусственного камня УМТ4-ПК3Д, (при необходимости) – 1 шт.;
- Полка нижняя металлическая без заглушек УМТ-ПМНУ, (при необходимости) – 1 шт.;
- Полка нижняя из искусственного камня УМТ-ПКН, (при необходимости) – 1 шт.;
- Полка выдвижная УМТ-ПМВ, (при необходимости) – 1 шт.;
- Ящик УМТ-ЯМ, (при необходимости) – 1 шт.;
- Ящик из искусственного камня УМТ-ЯК, (при необходимости) – 1 шт.;
- Модуль электрический подвесной УМТ-МЭП, (при необходимости) – 1 шт.;
- Модуль электрический опорный УМТ-МЭО, (при необходимости) – 1 шт.;
- Кабельный канал УМТ-КЭ1, (при необходимости) – 2 шт.;
- Кабельный канал УМТ-КЭ2, (при необходимости) – 2 шт.;
- Модуль розеточный УМТ-МР1, (при необходимости) – 2 шт.;
- Модуль розеточный УМТ-МР2, (при необходимости) – 2 шт.;
- Рукоятка монитора УМТ-РУМОН, (при необходимости) – 1 шт.;
- Держатель монитора неподвижный УМТ-ДМОН1, (при необходимости) – 1 шт.;
- Держатель монитора одноплечевой УМТ-ДМОН2, (при необходимости) – 2 шт.;
- Держатель монитора двухплечевой УМТ-ДМОН3, (при необходимости) – 2 шт.;
- Кронштейн монитора ARGO MA-20 (при необходимости)- 2 шт;
- Держатель баллона УМТ-ДБАЛ, (при необходимости) – 1 шт.;
- Держатель емкости УМТ-ДЕ1, (при необходимости) – 1 шт.;
- Держатель емкости скобообразный УМТ-ДЕ2, (при необходимости) – 1 шт.;
- Держатель трубок УМТ-ДТРУБ, (при необходимости) – 1 шт.;
- Держатель инструмента жесткого эндоскопа УМТ-ДИЖЭ, (при необходимости) – 1 шт.;
- Держатель головки камеры жесткого эндоскопа УМТ-ДГКЖЭ, (при необходимости) – 1 шт.;
- Держатель эндоскопа вертикальный одинарный УМТ-ДЭ1, (при необходимости) – 1 шт.;
- Держатель эндоскопа вертикальный сдвоенный УМТ-ДЭ2, (при необходимости) – 1 шт.;
- Ручка УМТ-РУ5 (при необходимости) – 2 шт.;
- Держатель эндоскопа вертикальный сдвоенный изогнутый УМТ-ДЭ5 (при необходимости) – 1 шт.;
- Держатель эндоскопа наклонный сдвоенный УМТ-ДЭ3, (при необходимости) – 1 шт.;
- Держатель универсальный УМТ-ДУ, (при необходимости) – 1 шт.;

ООО ЦИРМИ INFO@CIRMI.RU WWW.GOSZDRAVNADZOR.RU

- Держатель инфузионный на 2 плеча УМТ-ДИ1, (при необходимости) – 1 шт.;
- Держатель инфузионный на 4 плеча УМТ-ДИ2, (при необходимости) – 1 шт.;
- Держатель кабеля ЭКГ УМТ-ДКЭКГ, (при необходимости) – 1 шт.;
- Фиксатор роликовый УМТ-ФРОЛ, (при необходимости) – 1 шт.;
- Корзина УМТ-КРЗН, (при необходимости) – 1 шт.;
- Балка базового модуля стальная УМТ-БС, (при необходимости) – 1 шт.;
- Источник бесперебойного питания, (при необходимости) – 1 шт.;
- Трансформатор разделительный (при необходимости) – 1 шт.;
- Дверцы УМТ-ДВЕР- (при необходимости) – 1 шт.;
- Ручка УМТ-РУ2 (при необходимости);
- Ручка УМТ-РУ4 (при необходимости);
- Паспорт;
- Руководство по эксплуатации.

73. Модель ФАРМАЦИЯ 73-М, в составе:

- Модуль базовый УМТ4-4 – 1 шт., в составе:
  - Основание УМТ4-ОС – 1 шт.;
  - Стойка УМТ-СТ4 – 2 шт.;
  - - Балка УМТ4-БА – 1 шт.;
  - Колесо с тормозом УМТ-МКТ7 – 2 шт.;
  - Колесо без тормоза УМТ-МК7 – 2 шт.;
- Полка металлическая УМТ4-ПМ1 – 3 шт.;
- Полка металлическая УМТ4-ПМ1Д, (при необходимости) – 1 шт.;
- Полка нижняя металлическая без заглушек УМТ-ПМНУ, (при необходимости) – 1 шт.;
- Полка нижняя из искусственного камня УМТ-ПКН, (при необходимости) – 1 шт.;
- Полка выдвижная УМТ-ПМВ, (при необходимости) – 1 шт.;
- Ящик УМТ-ЯМ, (при необходимости) – 1 шт.;
- Ящик из искусственного камня УМТ-ЯК, (при необходимости) – 1 шт.;
- Модуль электрический подвесной УМТ-МЭП, (при необходимости) – 1 шт.;
- Модуль электрический опорный УМТ-МЭО, (при необходимости) – 1 шт.;
- Кабельный канал УМТ-КЭ1, (при необходимости) – 2 шт.;
- Кабельный канал УМТ-КЭ2, (при необходимости) – 2 шт.;
- Модуль розеточный УМТ-МР1, (при необходимости) – 2 шт.;
- Модуль розеточный УМТ-МР2, (при необходимости) – 2 шт.;
- Рукоятка монитора УМТ-РУМОН, (при необходимости) – 1 шт.;
- Держатель монитора неподвижный УМТ-ДМОН1, (при необходимости) – 1 шт.;
- Держатель монитора одноплечевой УМТ-ДМОН2, (при необходимости) – 2 шт.;
- Держатель монитора двухплечевой УМТ-ДМОН3, (при необходимости) – 2 шт.;
- Кронштейн монитора ARGO MA-20, (при необходимости)- 2 шт;
- Держатель баллона УМТ-ДБАЛ, (при необходимости) – 1 шт.;
- Держатель емкости УМТ-ДЕ1, (при необходимости) – 1 шт.;
- Держатель емкости скобообразный УМТ-ДЕ2, (при необходимости) – 1 шт.;
- Держатель трубок УМТ-ДТРУБ, (при необходимости) – 1 шт.;
- Держатель инструмента жесткого эндоскопа УМТ-ДИЖЭ, (при необходимости) – 1 шт.;
- Держатель головки камеры жесткого эндоскопа УМТ-ДГКЖЭ, (при необходимости) – 1 шт.;
- Держатель эндоскопа вертикальный одинарный УМТ-ДЭ1, (при необходимости) – 1 шт.;
- Держатель эндоскопа вертикальный сдвоенный УМТ-ДЭ2, (при необходимости) – 1 шт.;
- Ручка УМТ-РУ5 (при необходимости) – 2 шт.;
- Держатель эндоскопа вертикальный сдвоенный изогнутый УМТ-ДЭ5 (при необходимости)

ООО ЦИРМИ INFO@CIRMI.RU WWW.GOSZDRAVNADZOR.RU

– 1 шт.;
- Держатель эндоскопа наклонный сдвоенный УМТ-ДЭ3, (при необходимости) – 1 шт.;
- Держатель универсальный УМТ-ДУ, (при необходимости) – 1 шт.;
- Держатель инфузионный на 2 плеча УМТ-ДИ1, (при необходимости) – 1 шт.;
- Держатель инфузионный на 4 плеча УМТ-ДИ2, (при необходимости) – 1 шт.;
- Держатель кабеля ЭКГ УМТ-ДКЭКГ, (при необходимости) – 1 шт.;
- Фиксатор роликовый УМТ-ФРОЛ, (при необходимости) – 1 шт.;
- Корзина УМТ-КРЗН, (при необходимости) – 1 шт.;
- Балка базового модуля стальная УМТ-БС, (при необходимости) – 1 шт.;
- Источник бесперебойного питания, (при необходимости) – 1 шт.;
- Трансформатор разделительный (при необходимости) – 1 шт.;
- Дверцы УМТ-ДВЕР- (при необходимости) – 1 шт.;
- Ручка УМТ-РУ2 (при необходимости);
- Ручка УМТ-РУ4 (при необходимости);
- Паспорт;
- Руководство по эксплуатации.

74. Модель ФАРМАЦИЯ 74-М, в составе:
- Модуль базовый УМТ4-4 – 1 шт., в составе:
  - Основание УМТ4-ОС – 1 шт.;
  - Стойка УМТ-СТ4 – 2 шт.;
  - - Балка УМТ4-БА – 1 шт.;
  - Колесо с тормозом УМТ-МКТ7 – 2 шт.;
  - Колесо без тормоза УМТ-МК7 – 2 шт.;
- Полка металлическая УМТ4-ПМ2 – 3 шт.;
- Полка металлическая УМТ4-ПМ2Д, (при необходимости) – 1 шт.;
- Полка нижняя металлическая без заглушек УМТ-ПМНУ, (при необходимости) – 1 шт.;
- Полка нижняя из искусственного камня УМТ-ПКН, (при необходимости) – 1 шт.;
- Полка выдвижная УМТ-ПМВ, (при необходимости) – 1 шт.;
- Ящик УМТ-ЯМ, (при необходимости) – 1 шт.;
- Ящик из искусственного камня УМТ-ЯК, (при необходимости) – 1 шт.;
- Модуль электрический подвесной УМТ-МЭП, (при необходимости) – 1 шт.;
- Модуль электрический опорный УМТ-МЭО, (при необходимости) – 1 шт.;
- Кабельный канал УМТ-КЭ1, (при необходимости) – 2 шт.;
- Кабельный канал УМТ-КЭ2, (при необходимости) – 2 шт.;
- Модуль розеточный УМТ-МР1, (при необходимости) – 2 шт.;
- Модуль розеточный УМТ-МР2, (при необходимости) – 2 шт.;
- Рукоятка монитора УМТ-РУМОН, (при необходимости) – 1 шт.;
- Держатель монитора неподвижный УМТ-ДМОН1, (при необходимости) – 1 шт.;
- Держатель монитора одноплечевой УМТ-ДМОН2, (при необходимости) – 2 шт.;
- Держатель монитора двухплечевой УМТ-ДМОН3, (при необходимости) – 2 шт.;
- Кронштейн монитора ARGO MA-20, (при необходимости)- 2 шт;
- Держатель баллона УМТ-ДБАЛ, (при необходимости) – 1 шт.;
- Держатель емкости УМТ-ДЕ1, (при необходимости) – 1 шт.;
- Держатель емкости скобообразный УМТ-ДЕ2, (при необходимости) – 1 шт.;
- Держатель трубок УМТ-ДТРУБ, (при необходимости) – 1 шт.;
- Держатель инструмента жесткого эндоскопа УМТ-ДИЖЭ, (при необходимости) – 1 шт.;
- Держатель головки камеры жесткого эндоскопа УМТ-ДГКЖЭ, (при необходимости) – 1 шт.;
- Держатель эндоскопа вертикальный одинарный УМТ-ДЭ1, (при необходимости) – 1 шт.;

ООО ЦИРМИ INFO@CIRMI.RU WWW.GOSZDRAVNADZOR.RU

- Держатель эндоскопа вертикальный сдвоенный УМТ-ДЭ2, (при необходимости) – 1 шт.;
- Ручка УМТ-РУ5 (при необходимости) – 2 шт.;
- Держатель эндоскопа вертикальный сдвоенный изогнутый УМТ-ДЭ5 (при необходимости) – 1 шт.;
- Держатель эндоскопа наклонный сдвоенный УМТ-ДЭ3, (при необходимости) – 1 шт.;
- Держатель универсальный УМТ-ДУ, (при необходимости) – 1 шт.;
- Держатель инфузионный на 2 плеча УМТ-ДИ1, (при необходимости) – 1 шт.;
- Держатель инфузионный на 4 плеча УМТ-ДИ2, (при необходимости) – 1 шт.;
- Держатель кабеля ЭКГ УМТ-ДКЭКГ, (при необходимости) – 1 шт.;
- Фиксатор роликовый УМТ-ФРОЛ, (при необходимости) – 1 шт.;
- Корзина УМТ-КРЗН, (при необходимости) – 1 шт.;
- Балка базового модуля стальная УМТ-БС, (при необходимости) – 1 шт.;
- Источник бесперебойного питания, (при необходимости) – 1 шт.;
- Трансформатор разделительный (при необходимости) – 1 шт.;
- Дверцы УМТ-ДВЕР- (при необходимости) – 1 шт.;
- Ручка УМТ-РУ2 (при необходимости);
- Ручка УМТ-РУ4 (при необходимости);
- Паспорт;
- Руководство по эксплуатации.

75. Модель ФАРМАЦИЯ 75-М, в составе:

- Модуль базовый УМТ4-4 – 1 шт., в составе:
  - Основание УМТ4-ОС – 1 шт.;
  - Стойка УМТ-СТ4 – 2 шт.;
  - - Балка УМТ4-БА – 1 шт.;
  - Колесо с тормозом УМТ-МКТ7 – 2 шт.;
  - Колесо без тормоза УМТ-МК7 – 2 шт.;
- Полка металлическая УМТ4-ПМ3 – 3 шт.;
- Полка металлическая УМТ4-ПМ3Д, (при необходимости) – 1 шт.;
- Полка нижняя металлическая без заглушек УМТ-ПМНУ, (при необходимости) – 1 шт.;
- Полка нижняя из искусственного камня УМТ-ПКН, (при необходимости) – 1 шт.;
- Полка выдвижная УМТ-ПМВ, (при необходимости) – 1 шт.;
- Ящик УМТ-ЯМ, (при необходимости) – 1 шт.;
- Ящик из искусственного камня УМТ-ЯК, (при необходимости) – 1 шт.;
- Модуль электрический подвесной УМТ-МЭП, (при необходимости) – 1 шт.;
- Модуль электрический опорный УМТ-МЭО, (при необходимости) – 1 шт.;
- Кабельный канал УМТ-КЭ1, (при необходимости) – 2 шт.;
- Кабельный канал УМТ-КЭ2, (при необходимости) – 2 шт.;
- Модуль розеточный УМТ-МР1, (при необходимости) – 2 шт.;
- Модуль розеточный УМТ-МР2, (при необходимости) – 2 шт.;
- Рукоятка монитора УМТ-РУМОН, (при необходимости) – 1 шт.;
- Держатель монитора неподвижный УМТ-ДМОН1, (при необходимости) – 1 шт.;
- Держатель монитора одноплечевой УМТ-ДМОН2, (при необходимости) – 2 шт.;
- Держатель монитора двухплечевой УМТ-ДМОН3, (при необходимости) – 2 шт.;
- Кронштейн монитора ARGO MA-20 (при необходимости)- 2 шт;
- Держатель баллона УМТ-ДБАЛ, (при необходимости) – 1 шт.;
- Держатель емкости УМТ-ДЕ1, (при необходимости) – 1 шт.;
- Держатель емкости скобообразный УМТ-ДЕ2, (при необходимости) – 1 шт.;
- Держатель трубок УМТ-ДТРУБ, (при необходимости) – 1 шт.;
- Держатель инструмента жесткого эндоскопа УМТ-ДИЖЭ, (при необходимости) – 1 шт.;

ООО ЦИРМИ INFO@CIRMI.RU WWW.GOSZDRAVNADZOR.RU

- Держатель головки камеры жесткого эндоскопа УМТ-ДГКЖЭ, (при необходимости) – 1 шт.;
- Держатель эндоскопа вертикальный одинарный УМТ-ДЭ1, (при необходимости) – 1 шт.;
- Держатель эндоскопа вертикальный сдвоенный УМТ-ДЭ2, (при необходимости) – 1 шт.;
- Ручка УМТ-РУ5 (при необходимости) – 2 шт.;
- Держатель эндоскопа вертикальный сдвоенный изогнутый УМТ-ДЭ5 (при необходимости) – 1 шт.;
- Держатель эндоскопа наклонный сдвоенный УМТ-ДЭ3, (при необходимости) – 1 шт.;
- Держатель универсальный УМТ-ДУ, (при необходимости) – 1 шт.;
- Держатель инфузионный на 2 плеча УМТ-ДИ1, (при необходимости) – 1 шт.;
- Держатель инфузионный на 4 плеча УМТ-ДИ2, (при необходимости) – 1 шт.;
- Держатель кабеля ЭКГ УМТ-ДКЭКГ, (при необходимости) – 1 шт.;
- Фиксатор роликовый УМТ-ФРОЛ, (при необходимости) – 1 шт.;
- Корзина УМТ-КРЗН, (при необходимости) – 1 шт.;
- Балка базового модуля стальная УМТ-БС, (при необходимости) – 1 шт.;
- Источник бесперебойного питания (при необходимости) – 1 шт.;
- Трансформатор разделительный, (при необходимости) – 1 шт.;
- Дверцы УМТ-ДВЕР- (при необходимости) – 1 шт.;
- Ручка УМТ-РУ2 (при необходимости);
- Ручка УМТ-РУ4 (при необходимости);
- Паспорт;
- Руководство по эксплуатации.

76. Модель ФАРМАЦИЯ 76-К, в составе:

- Модуль базовый УМТ4-4 – 1 шт., в составе:
  - Основание УМТ4-ОС – 1 шт.;
  - Стойка УМТ-СТ4 – 2 шт.;
  - - Балка УМТ4-БА – 1 шт.;
  - Колесо с тормозом УМТ-МКТ7 – 2 шт.;
  - Колесо без тормоза УМТ-МК7 – 2 шт.;
- Полка из искусственного камня УМТ4-ПК1 – 3 шт.;
- Полка из искусственного камня УМТ4-ПК1Д, (при необходимости) – 1 шт.;
- Полка нижняя металлическая без заглушек УМТ-ПМНУ, (при необходимости) – 1 шт.;
- Полка нижняя из искусственного камня УМТ-ПКН, (при необходимости) – 1 шт.;
- Полка выдвижная УМТ-ПМВ, (при необходимости) – 1 шт.;
- Ящик УМТ-ЯМ, (при необходимости) – 1 шт.;
- Ящик из искусственного камня УМТ-ЯК, (при необходимости) – 1 шт.;
- Модуль электрический подвесной УМТ-МЭП, (при необходимости) – 1 шт.;
- Модуль электрический опорный УМТ-МЭО, (при необходимости) – 1 шт.;
- Кабельный канал УМТ-КЭ1, (при необходимости) – 2 шт.;
- Кабельный канал УМТ-КЭ2, (при необходимости) – 2 шт.;
- Модуль розеточный УМТ-МР1, (при необходимости) – 2 шт.;
- Модуль розеточный УМТ-МР2, (при необходимости) – 2 шт.;
- Рукоятка монитора УМТ-РУМОН, (при необходимости) – 1 шт.;
- Держатель монитора неподвижный УМТ-ДМОН1, (при необходимости) – 1 шт.;
- Держатель монитора одноплечевой УМТ-ДМОН2, (при необходимости) – 2 шт.;
- Держатель монитора двухплечевой УМТ-ДМОН3, (при необходимости) – 2 шт.;
- Кронштейн монитора ARGO MA-20, (при необходимости)- 2 шт;
- Держатель баллона УМТ-ДБАЛ, (при необходимости) – 1 шт.;
- Держатель емкости УМТ-ДЕ1, (при необходимости) – 1 шт.;

ООО ЦИРМИ INFO@CIRMI.RU WWW.GOSZDRAVNADZOR.RU

- Держатель емкости скобообразный УМТ-ДЕ2, (при необходимости) – 1 шт.;
- Держатель трубок УМТ-ДТРУБ, (при необходимости) – 1 шт.;
- Держатель инструмента жесткого эндоскопа УМТ-ДИЖЭ, (при необходимости) – 1 шт.;
- Держатель головки камеры жесткого эндоскопа УМТ-ДГКЖЭ, (при необходимости) – 1 шт.;
- Держатель эндоскопа вертикальный одинарный УМТ-ДЭ1, (при необходимости) – 1 шт.;
- Держатель эндоскопа вертикальный сдвоенный УМТ-ДЭ2, (при необходимости) – 1 шт.;
- Ручка УМТ-РУ5 (при необходимости) – 2 шт.;
- Держатель эндоскопа вертикальный сдвоенный изогнутый УМТ-ДЭ5 (при необходимости) – 1 шт.;
- Держатель эндоскопа наклонный сдвоенный УМТ-ДЭ3, (при необходимости) – 1 шт.;
- Держатель универсальный УМТ-ДУ, (при необходимости) – 1 шт.;
- Держатель инфузионный на 2 плеча УМТ-ДИ1, (при необходимости) – 1 шт.;
- Держатель инфузионный на 4 плеча УМТ-ДИ2, (при необходимости) – 1 шт.;
- Держатель кабеля ЭКГ УМТ-ДКЭКГ, (при необходимости) – 1 шт.;
- Фиксатор роликовый УМТ-ФРОЛ, (при необходимости) – 1 шт.;
- Корзина УМТ-КРЗН, (при необходимости) – 1 шт.;
- Балка базового модуля стальная УМТ-БС, (при необходимости) – 1 шт.;
- Источник бесперебойного питания, (при необходимости) – 1 шт.;
- Трансформатор разделительный, (при необходимости) – 1 шт.;
- Дверцы УМТ-ДВЕР- (при необходимости) – 1 шт.;
- Ручка УМТ-РУ2 (при необходимости);
- Ручка УМТ-РУ4 (при необходимости);
- Паспорт;
- Руководство по эксплуатации.

77. Модель ФАРМАЦИЯ 77-К, в составе:

- Модуль базовый УМТ4-4 – 1 шт., в составе:
  - Основание УМТ4-ОС – 1 шт.;
  - Стойка УМТ-СТ4 – 2 шт.;
  - - Балка УМТ4-БА – 1 шт.;
  - Колесо с тормозом УМТ-МКТ7 – 2 шт.;
  - Колесо без тормоза УМТ-МК7 – 2 шт.;
- Полка из искусственного камня УМТ4-ПК2 – 3 шт.;
- Полка из искусственного камня УМТ4-ПК2Д, (при необходимости) – 1 шт.;
- Полка нижняя металлическая без заглушек УМТ-ПМНУ, (при необходимости) – 1 шт.;
- Полка нижняя из искусственного камня УМТ-ПКН, (при необходимости) – 1 шт.;
- Полка выдвижная УМТ-ПМВ, (при необходимости) – 1 шт.;
- Ящик УМТ-ЯМ, (при необходимости) – 1 шт.;
- Ящик из искусственного камня УМТ-ЯК, (при необходимости) – 1 шт.;
- Модуль электрический подвесной УМТ-МЭП, (при необходимости) – 1 шт.;
- Модуль электрический опорный УМТ-МЭО, (при необходимости) – 1 шт.;
- Кабельный канал УМТ-КЭ1, (при необходимости) – 2 шт.;
- Кабельный канал УМТ-КЭ2, (при необходимости) – 2 шт.;
- Модуль розеточный УМТ-МР1, (при необходимости) – 2 шт.;
- Модуль розеточный УМТ-МР2, (при необходимости) – 2 шт.;
- Рукоятка монитора УМТ-РУМОН, (при необходимости) – 1 шт.;
- Держатель монитора неподвижный УМТ-ДМОН1, (при необходимости) – 1 шт.;
- Держатель монитора одноплечевой УМТ-ДМОН2, (при необходимости) – 2 шт.;
- Держатель монитора двухплечевой УМТ-ДМОН3, (при необходимости) – 2 шт.;

ООО ЦИРМИ INFO@CIRMI.RU WWW.GOSZDRAVNADZOR.RU

- Кронштейн монитора ARGO MA-20 (при необходимости)- 2 шт;
- Держатель баллона УМТ-ДБАЛ, (при необходимости) – 1 шт.;
- Держатель емкости УМТ-ДЕ1, (при необходимости) – 1 шт.;
- Держатель емкости скобообразный УМТ-ДЕ2, (при необходимости) – 1 шт.;
- Держатель трубок УМТ-ДТРУБ, (при необходимости) – 1 шт.;
- Держатель инструмента жесткого эндоскопа УМТ-ДИЖЭ, (при необходимости) – 1 шт.;
- Держатель головки камеры жесткого эндоскопа УМТ-ДГКЖЭ, (при необходимости) – 1 шт.;
- Держатель эндоскопа вертикальный одинарный УМТ-ДЭ1, (при необходимости) – 1 шт.;
- Держатель эндоскопа вертикальный сдвоенный УМТ-ДЭ2, (при необходимости) – 1 шт.;
- Ручка УМТ-РУ5 (при необходимости) – 2 шт.;
- Держатель эндоскопа вертикальный сдвоенный изогнутый УМТ-ДЭ5 (при необходимости) – 1 шт.;
- Держатель эндоскопа наклонный сдвоенный УМТ-ДЭ3, (при необходимости) – 1 шт.;
- Держатель универсальный УМТ-ДУ, (при необходимости) – 1 шт.;
- Держатель инфузионный на 2 плеча УМТ-ДИ1, (при необходимости) – 1 шт.;
- Держатель инфузионный на 4 плеча УМТ-ДИ2, (при необходимости) – 1 шт.;
- Держатель кабеля ЭКГ УМТ-ДКЭКГ, (при необходимости) – 1 шт.;
- Фиксатор роликовый УМТ-ФРОЛ, (при необходимости) – 1 шт.;
- Корзина УМТ-КРЗН, (при необходимости) – 1 шт.;
- Балка базового модуля стальная УМТ-БС, (при необходимости) – 1 шт.;
- Источник бесперебойного питания, (при необходимости) – 1 шт.;
- Трансформатор разделительный (при необходимости) – 1 шт.;
- Дверцы УМТ-ДВЕР- (при необходимости) – 1 шт.;
- Ручка УМТ-РУ2 (при необходимости);
- Ручка УМТ-РУ4 (при необходимости);
- Паспорт;
- Руководство по эксплуатации.

78. Модель ФАРМАЦИЯ 78-К, в составе:

- Модуль базовый УМТ4-4 – 1 шт., в составе:
  - Основание УМТ4-ОС – 1 шт.;
  - Стойка УМТ-СТ4 – 2 шт.;
  - - Балка УМТ4-БА – 1 шт.;
  - Колесо с тормозом УМТ-МКТ7 – 2 шт.;
  - Колесо без тормоза УМТ-МК7 – 2 шт.;
- Полка из искусственного камня УМТ4-ПК3 – 3 шт.;
- Полка из искусственного камня УМТ4-ПК3Д, (при необходимости) – 1 шт.;
- Полка нижняя металлическая без заглушек УМТ-ПМНУ, (при необходимости) – 1 шт.;
- Полка нижняя из искусственного камня УМТ-ПКН, (при необходимости) – 1 шт.;
- Полка выдвижная УМТ-ПМВ, (при необходимости) – 1 шт.;
- Ящик УМТ-ЯМ, (при необходимости) – 1 шт.;
- Ящик из искусственного камня УМТ-ЯК, (при необходимости) – 1 шт.;
- Модуль электрический подвесной УМТ-МЭП, (при необходимости) – 1 шт.;
- Модуль электрический опорный УМТ-МЭО, (при необходимости) – 1 шт.;
- Кабельный канал УМТ-КЭ1, (при необходимости) – 2 шт.;
- Кабельный канал УМТ-КЭ2, (при необходимости) – 2 шт.;
- Модуль розеточный УМТ-МР1, (при необходимости) – 2 шт.;
- Модуль розеточный УМТ-МР2, (при необходимости) – 2 шт.;
- Рукоятка монитора УМТ-РУМОН, (при необходимости) – 1 шт.;

ООО ЦИРМИ INFO@CIRMI.RU WWW.GOSZDRAVNADZOR.RU

- Держатель монитора неподвижный УМТ-ДМОН1, (при необходимости) – 1 шт.;
- Держатель монитора одноплечевой УМТ-ДМОН2, (при необходимости) – 2 шт.;
- Держатель монитора двухплечевой УМТ-ДМОН3, (при необходимости) – 2 шт.;
- Кронштейн монитора ARGO MA-20, (при необходимости)- 2 шт;
- Держатель баллона УМТ-ДБАЛ, (при необходимости) – 1 шт.;
- Держатель емкости УМТ-ДЕ1, (при необходимости) – 1 шт.;
- Держатель емкости скобообразный УМТ-ДЕ2, (при необходимости) – 1 шт.;
- Держатель трубок УМТ-ДТРУБ, (при необходимости) – 1 шт.;
- Держатель инструмента жесткого эндоскопа УМТ-ДИЖЭ, (при необходимости) – 1 шт.;
- Держатель головки камеры жесткого эндоскопа УМТ-ДГКЖЭ, (при необходимости) – 1 шт.;
- Держатель эндоскопа вертикальный одинарный УМТ-ДЭ1, (при необходимости) - 1 шт.;
- Держатель эндоскопа вертикальный сдвоенный УМТ-ДЭ2, (при необходимости) – 1 шт.;
- Ручка УМТ-РУ5 (при необходимости) – 2 шт.;
- Держатель эндоскопа вертикальный сдвоенный изогнутый УМТ-ДЭ5 (при необходимости) – 1 шт.;
- Держатель эндоскопа наклонный сдвоенный УМТ-ДЭ3, (при необходимости) – 1 шт.;
- Держатель универсальный УМТ-ДУ, (при необходимости) – 1 шт.;
- Держатель инфузионный на 2 плеча УМТ-ДИ1, (при необходимости) – 1 шт.;
- Держатель инфузионный на 4 плеча УМТ-ДИ2, (при необходимости) – 1 шт.;
- Держатель кабеля ЭКГ УМТ-ДКЭКГ, (при необходимости) - 1 шт.;
- Фиксатор роликовый УМТ-ФРОЛ, (при необходимости) – 1 шт.;
- Корзина УМТ-КРЗН, (при необходимости) – 1 шт.;
- Балка базового модуля стальная УМТ-БС, (при необходимости) – 1 шт.;
- Источник бесперебойного питания, (при необходимости) – 1 шт.;
- Трансформатор разделительный (при необходимости) – 1 шт.;
- Дверцы УМТ-ДВЕР- (при необходимости) - 1 шт.;
- Ручка УМТ-РУ2 (при необходимости);
- Ручка УМТ-РУ4 (при необходимости);
- Паспорт;
- Руководство по эксплуатации.

79. Модель ФАРМАЦИЯ 79-М, в составе:

- Модуль базовый УМТ4-5 – 1 шт., в составе.
  - Основание УМТ4-ОС – 1 шт.;
  - Стойка УМТ-СТ5 – 1 шт.;
  - - Балка УМТ4-БА – 1 шт.;
  - Колесо с тормозом УМТ-МКТ3 – 2 шт.;
  - Колесо без тормоза УМТ-МК3 – 2 шт.;
- Полка металлическая УМТ4-ПМ1 – 3 шт.;
- Полка металлическая УМТ4-ПМ1Д, (при необходимости) – 1 шт.;
- Полка нижняя металлическая без заглушек УМТ-ПМНУ, (при необходимости) – 1 шт.;
- Полка нижняя из искусственного камня УМТ-ПКН, (при необходимости) – 1 шт.;
- Полка выдвижная УМТ-ПМВ, (при необходимости) - 1 шт.;
- Ящик УМТ-ЯМ, (при необходимости) – 1 шт.;
- Ящик из искусственного камня УМТ-ЯК, (при необходимости) – 1 шт.;- Модуль электрический подвесной УМТ-МЭП, (при необходимости) – 1 шт.;
- Модуль электрический опорный УМТ-МЭО, (при необходимости) – 1 шт.;
- Кабельный канал УМТ-КЭ1, (при необходимости) – 2 шт.;
- Кабельный канал УМТ-КЭ2, (при необходимости) - 2 шт.;

ООО ЦИРМИ INFO@CIRMI.RU WWW.GOSZDRAVNADZOR.RU

- Модуль розеточный УМТ-МР1, (при необходимости) – 2 шт.;
- Модуль розеточный УМТ-МР2, (при необходимости) – 2 шт.;
- Рукоятка монитора УМТ-РУМОН, (при необходимости) – 1 шт.;
- Держатель монитора неподвижный УМТ-ДМОН1, (при необходимости) – 1 шт.;
- Держатель монитора одноплечевой УМТ-ДМОН2, (при необходимости) – 2 шт.;
- Держатель монитора двухплечевой УМТ-ДМОН3, (при необходимости) – 2 шт.;
- Кронштейн монитора ARGO MA-20, (при необходимости)- 2 шт;
- Держатель баллона УМТ-ДБАЛ, (при необходимости) – 1 шт.;
- Держатель емкости УМТ-ДЕ1, (при необходимости) – 1 шт.;
- Держатель емкости скобообразный УМТ-ДЕ2, (при необходимости) – 1 шт.;
- Держатель трубок УМТ-ДТРУБ, (при необходимости) – 1 шт.;
- Держатель инструмента жесткого эндоскопа УМТ-ДИЖЭ, (при необходимости) – 1 шт.;
- Держатель головки камеры жесткого эндоскопа УМТ-ДГКЖЭ, (при необходимости) – 1 шт.;
- Держатель эндоскопа вертикальный одинарный УМТ-ДЭ1, (при необходимости) – 1 шт.;
- Держатель эндоскопа вертикальный сдвоенный УМТ-ДЭ2, (при необходимости) – 1 шт.;
- Ручка УМТ-РУ5 (при необходимости) – 2 шт.;
- Держатель эндоскопа вертикальный сдвоенный изогнутый УМТ-ДЭ5 (при необходимости) – 1 шт.;
- Держатель эндоскопа наклонный сдвоенный УМТ-ДЭ3, (при необходимости) – 1 шт.;
- Держатель универсальный УМТ-ДУ, (при необходимости) – 1 шт.;
- Держатель инфузионный на 2 плеча УМТ-ДИ1, (при необходимости) – 1 шт.;
- Держатель инфузионный на 4 плеча УМТ-ДИ2, (при необходимости) – 1 шт.;
- Держатель кабеля ЭКГ УМТ-ДКЭКГ, (при необходимости) – 1 шт.;
- Фиксатор роликовый УМТ-ФРОЛ, (при необходимости) – 1 шт.;
- Корзина УМТ-КРЗН, (при необходимости) – 1 шт.;
- Балка базового модуля стальная УМТ-БС, (при необходимости) – 1 шт.;
- Источник бесперебойного питания, (при необходимости) – 1 шт.;
- Трансформатор разделительный (при необходимости) – 1 шт.;
- Дверцы УМТ-ДВЕР- (при необходимости) – 1 шт.;
- Ручка УМТ-РУ2 (при необходимости);
- Ручка УМТ-РУ4 (при необходимости);
- Паспорт;
- Руководство по эксплуатации.

80. Модель ФАРМАЦИЯ 80-М, в составе:

- Модуль базовый УМТ4-5 – 1 шт., в составе:
  - Основание УМТ4-ОС – 1 шт.;
  - Стойка УМТ-СТ5 – 1 шт.;
  - - Балка УМТ4-БА – 1 шт.;
  - Колесо с тормозом УМТ-МКТ3 – 2 шт.;
  - Колесо без тормоза УМТ-МК3 – 2 шт.;
- Полка металлическая УМТ4-ПМ2 – 3 шт.;
- Полка металлическая УМТ4-ПМ2Д, (при необходимости) – 1 шт.;
- Полка нижняя металлическая без заглушек УМТ-ПМНУ, (при необходимости) – 1 шт.;
- Полка нижняя из искусственного камня УМТ-ПКН, (при необходимости) – 1 шт.;
- Полка выдвижная УМТ-ПМВ, (при необходимости) – 1 шт.;
- Ящик УМТ-ЯМ, (при необходимости) – 1 шт.;
- Ящик из искусственного камня УМТ-ЯК, (при необходимости) – 1 шт.;
- Модуль электрический подвесной УМТ-МЭП, (при необходимости) – 1 шт.;

ООО ЦИРМИ INFO@CIRMI.RU WWW.GOSZDRAVNADZOR.RU

- Модуль электрический опорный УМТ-МЭО, (при необходимости) – 1 шт.;
- Кабельный канал УМТ-КЭ1, (при необходимости) – 2 шт.;
- Кабельный канал УМТ-КЭ2, (при необходимости) – 2 шт.;
- Модуль розеточный УМТ-МР1, (при необходимости) – 2 шт.;
- Модуль розеточный УМТ-МР2, (при необходимости) – 2 шт.;
- Рукоятка монитора УМТ-РУМОН, (при необходимости) – 1 шт.;
- Держатель монитора неподвижный УМТ-ДМОН1, (при необходимости) – 1 шт.;
- Держатель монитора одноплечевой УМТ-ДМОН2, (при необходимости) – 2 шт.;
- Держатель монитора двухплечевой УМТ-ДМОН3, (при необходимости) – 2 шт.;
- Кронштейн монитора ARGO MA-20, (при необходимости)- 2 шт;
- Держатель баллона УМТ-ДБАЛ, (при необходимости) – 1 шт.;
- Держатель емкости УМТ-ДЕ1, (при необходимости) - 1 шт.;
- Держатель емкости скобообразный УМТ-ДЕ2, (при необходимости) – 1 шт.;
- Держатель трубок УМТ-ДТРУБ, (при необходимости) – 1 шт.;
- Держатель инструмента жесткого эндоскопа УМТ-ДИЖЭ, (при необходимости) - 1 шт.;
- Держатель головки камеры жесткого эндоскопа УМТ-ДГКЖЭ, (при необходимости) – 1 шт.;
- Держатель эндоскопа вертикальный одинарный УМТ-ДЭ1, (при необходимости) - 1 шт.;
- Держатель эндоскопа вертикальный сдвоенный УМТ-ДЭ2, (при необходимости) – 1 шт.;
- Ручка УМТ-РУ5 (при необходимости) – 2 шт.;
- Держатель эндоскопа вертикальный сдвоенный изогнутый УМТ-ДЭ5 (при необходимости) – 1 шт.;
- Держатель эндоскопа наклонный сдвоенный УМТ-ДЭ3, (при необходимости) – 1 шт.;
- Держатель универсальный УМТ-ДУ, (при необходимости) - 1 шт.;
- Держатель инфузионный на 2 плеча УМТ-ДИ1, (при необходимости) – 1 шт.;
- Держатель инфузионный на 4 плеча УМТ-ДИ2, (при необходимости) – 1 шт.;
- Держатель кабеля ЭКГ УМТ-ДКЭКГ, (при необходимости) - 1 шт.;
- Фиксатор роликовый УМТ-ФРОЛ, (при необходимости) – 1 шт.;
- Корзина УМТ-КРЗН, (при необходимости) – 1 шт.;
- Балка базового модуля стальная УМТ-БС, (при необходимости) – 1 шт.;
- Источник бесперебойного питания, (при необходимости) – 1 шт.;
- Трансформатор разделительный (при необходимости) – 1 шт.;
- Дверцы УМТ-ДВЕР- (при необходимости) – 1 шт.;
- Ручка УМТ-РУ2 (при необходимости);
- Ручка УМТ-РУ4 (при необходимости).
- Паспорт;
- Руководство по эксплуатации.

81. Модель ФАРМАЦИЯ 81-М, в составе:

- Модуль базовый УМТ4-5 – 1 шт., в составе.
  - Основание УМТ4-ОС – 1 шт.;
  - Стойка УМТ-СТ5 – 2 шт.;
  - - Балка УМТ4-БА – 1 шт.;
  - Колесо с тормозом УМТ-МКТ3 – 2 шт.;
  - Колесо без тормоза УМТ-МК3 – 2 шт.;
- Полка металлическая УМТ4-ПМ3 – 3 шт.;
- Полка металлическая УМТ4-ПМ3Д, (при необходимости) – 1 шт.;
- Полка нижняя металлическая без заглушек УМТ-ПМНУ, (при необходимости) – 1 шт.;
- Полка нижняя из искусственного камня УМТ-ПКН, (при необходимости) – 1 шт.;
- Полка выдвижная УМТ-ПМВ, (при необходимости) - 1 шт.;

ООО ЦИРМИ INFO@CIRMI.RU WWW.GOSZDRAVNADZOR.RU

- Ящик УМТ-ЯМ, (при необходимости) – 1 шт.;
- Ящик из искусственного камня УМТ-ЯК, (при необходимости) – 1 шт.;
- Модуль электрический подвесной УМТ-МЭП, (при необходимости) – 1 шт.;
- Модуль электрический опорный УМТ-МЭО, (при необходимости) – 1 шт.;
- Кабельный канал УМТ-КЭ1, (при необходимости) – 2 шт.;
- Кабельный канал УМТ-КЭ2, (при необходимости) – 2 шт.;
- Модуль розеточный УМТ-МР1, (при необходимости) – 2 шт.;
- Модуль розеточный УМТ-МР2, (при необходимости) – 2 шт.;
- Рукоятка монитора УМТ-РУМОН, (при необходимости) – 1 шт.;
- Держатель монитора неподвижный УМТ-ДМОН1, (при необходимости) – 1 шт.;
- Держатель монитора одноплечевой УМТ-ДМОН2, (при необходимости) – 2 шт.;
- Держатель монитора двухплечевой УМТ-ДМОН3, (при необходимости) – 2 шт.;
- Кронштейн монитора ARGO MA-20, (при необходимости)- 2 шт;
- Держатель баллона УМТ-ДБАЛ, (при необходимости) – 1 шт.;
- Держатель емкости УМТ-ДЕ1, (при необходимости) – 1 шт.;
- Держатель емкости скобообразный УМТ-ДЕ2, (при необходимости) – 1 шт.;
- Держатель трубок УМТ-ДТРУБ, (при необходимости) – 1 шт.;
- Держатель инструмента жесткого эндоскопа УМТ-ДИЖЭ, (при необходимости) – 1 шт.;
- Держатель головки камеры жесткого эндоскопа УМТ-ДГКЖЭ, (при необходимости) – 1 шт.;
- Держатель эндоскопа вертикальный одинарный УМТ-ДЭ1, (при необходимости) – 1 шт.;
- Держатель эндоскопа вертикальный сдвоенный УМТ-ДЭ2, (при необходимости) – 1 шт.;
- Ручка УМТ-РУ5 (при необходимости) – 2 шт.;
- Держатель эндоскопа наклонный сдвоенный УМТ-ДЭ3, (при необходимости) – 1 шт.;
- Держатель универсальный УМТ-ДУ, (при необходимости) – 1 шт.;
- Держатель инфузионный на 2 плеча УМТ-ДИ1, (при необходимости) – 1 шт.;
- Держатель инфузионный на 4 плеча УМТ-ДИ2, (при необходимости) – 1 шт.;
- Держатель кабеля ЭКГ УМТ-ДКЭКГ, (при необходимости) – 1 шт.;
- Фиксатор роликовый УМТ-ФРОЛ, (при необходимости) – 1 шт.;
- Корзина УМТ-КРЗН, (при необходимости) – 1 шт.;
- Балка базового модуля стальная УМТ-БС, (при необходимости) – 1 шт.;
- Источник бесперебойного питания, (при необходимости) – 1 шт.;
- Трансформатор разделительный (при необходимости) – 1 шт.;
- Дверцы УМТ-ДВЕР- (при необходимости) – 1 шт.;
- Ручка УМТ-РУ2 (при необходимости);
- Ручка УМТ-РУ4 (при необходимости).
- Паспорт;
- Руководство по эксплуатации.

82. Модель ФАРМАЦИЯ 82-К, в составе:

- Модуль базовый УМТ4-5 – 1 шт., в составе:
  - Основание УМТ4-ОС – 1 шт.;
  - Стойка УМТ-СТ5 – 2 шт.;
  - - Балка УМТ4-БА – 1 шт.;
  - Колесо с тормозом УМТ-МКТ3 – 2 шт.;
  - Колесо без тормоза УМТ-МК3 – 2 шт.;
- Полка из искусственного камня УМТ4-ПК1 – 3 шт.;
- Полка из искусственного камня УМТ4-ПК1Д, (при необходимости) – 1 шт.;
- Полка нижняя металлическая без заглушек УМТ-ПМНУ, (при необходимости) – 1 шт.;
- Полка нижняя из искусственного камня УМТ-ПКН, (при необходимости) – 1 шт.;
- Полка выдвижная УМТ-ПМВ, (при необходимости) – 1 шт.;

ООО ЦИРМИ INFO@CIRMI.RU WWW.GOSZDRAVNADZOR.RU

- Ящик УМТ-ЯМ, (при необходимости) – 1 шт.;
- Ящик из искусственного камня УМТ-ЯК, (при необходимости) – 1 шт.;
- Модуль электрический подвесной УМТ-МЭП, (при необходимости) – 1 шт.;
- Модуль электрический опорный УМТ-МЭО, (при необходимости) – 1 шт.;
- Кабельный канал УМТ-КЭ1, (при необходимости) – 2 шт.;
- Кабельный канал УМТ-КЭ2, (при необходимости) – 2 шт.;
- Модуль розеточный УМТ-МР1, (при необходимости) – 2 шт.;
- Модуль розеточный УМТ-МР2, (при необходимости) – 2 шт.;
- Рукоятка монитора УМТ-РУМОН, (при необходимости) – 1 шт.;
- Держатель монитора неподвижный УМТ-ДМОН1, (при необходимости) – 1 шт.;
- Держатель монитора одноплечевой УМТ-ДМОН2, (при необходимости) – 2 шт.;
- Держатель монитора двухплечевой УМТ-ДМОН3, (при необходимости) – 2 шт.;
- Кронштейн монитора ARGO MA-20 (при необходимости)- 2 шт;
- Держатель баллона УМТ-ДБАЛ, (при необходимости) – 1 шт.;
- Держатель емкости УМТ-ДЕ1, (при необходимости) – 1 шт.;
- Держатель емкости скобообразный УМТ-ДЕ2, (при необходимости) – 1 шт.;
- Держатель трубок УМТ-ДТРУБ, (при необходимости) – 1 шт.;
- Держатель инструмента жесткого эндоскопа УМТ-ДИЖЭ, (при необходимости) – 1 шт.;
- Держатель головки камеры жесткого эндоскопа УМТ-ДГКЖЭ, (при необходимости) – 1 шт.;
- Держатель эндоскопа вертикальный одинарный УМТ-ДЭ1, (при необходимости) – 1 шт.;
- Держатель эндоскопа вертикальный сдвоенный УМТ-ДЭ2, (при необходимости) – 1 шт.;
- Ручка УМТ-РУ5 (при необходимости) – 2 шт.;
- Держатель эндоскопа вертикальный сдвоенный изогнутый УМТ-ДЭ5 (при необходимости) – 1 шт.;
- Держатель эндоскопа наклонный сдвоенный УМТ-ДЭ3, (при необходимости) – 1 шт.;
- Держатель универсальный УМТ-ДУ, (при необходимости) – 1 шт.;
- Держатель инфузионный на 2 плеча УМТ-ДИ1, (при необходимости) – 1 шт.;
- Держатель инфузионный на 4 плеча УМТ-ДИ2, (при необходимости) – 1 шт.;
- Держатель кабеля ЭКГ УМТ-ДКЭКГ, (при необходимости) – 1 шт.;
- Фиксатор роликовый УМТ-ФРОЛ, (при необходимости) – 1 шт.;
- Корзина УМТ-КРЗН, (при необходимости) – 1 шт.;
- Балка базового модуля стальная УМТ-БС, (при необходимости) – 1 шт.;
- Источник бесперебойного питания, (при необходимости) – 1 шт.;
- Трансформатор разделительный (при необходимости) – 1 шт.;
- Дверцы УМТ-ДВЕР- (при необходимости) – 1 шт.;
- Ручка УМТ-РУ2 (при необходимости);
- Ручка УМТ-РУ4 (при необходимости).
- Паспорт;
- Руководство по эксплуатации.

83. Модель ФАРМАЦИЯ 83-К, в составе:

- Модуль базовый УМТ4-5 – 1 шт., в составе:
  - Основание УМТ4-ОС – 1 шт.;
  - Стойка УМТ-СТ5 – 2 шт.;
  - - Балка УМТ4-БА – 1 шт.;
  - Колесо с тормозом УМТ-МКТ3 – 2 шт.;
  - Колесо без тормоза УМТ-МК3 – 2 шт.;
- Полка из искусственного камня УМТ4-ПК2 – 3 шт.;
- Полка из искусственного камня УМТ4-ПК2Д, (при необходимости) – 1 шт.;
- Полка нижняя металлическая без заглушек УМТ-ПМНУ, (при необходимости) – 1 шт.;

ООО ЦИРМИ INFO@CIRMI.RU WWW.GOSZDRAVNADZOR.RU

- Полка нижняя из искусственного камня УМТ-ПКН, (при необходимости) – 1 шт.;
- Полка выдвижная УМТ-ПМВ, (при необходимости) – 1 шт.;
- Ящик УМТ-ЯМ, (при необходимости) – 1 шт.;
- Ящик из искусственного камня УМТ-ЯК, (при необходимости) – 1 шт.;
- Модуль электрический подвесной УМТ-МЭП, (при необходимости) – 1 шт.;
- Модуль электрический опорный УМТ-МЭО, (при необходимости) – 1 шт.;
- Кабельный канал УМТ-КЭ1, (при необходимости) – 2 шт.;
- Кабельный канал УМТ-КЭ2, (при необходимости) – 2 шт.;
- Модуль розеточный УМТ-МР1, (при необходимости) – 2 шт.;
- Модуль розеточный УМТ-МР2, (при необходимости) – 2 шт.;
- Рукоятка монитора УМТ-РУМОН, (при необходимости) – 1 шт.;
- Держатель монитора неподвижный УМТ-ДМОН1, (при необходимости) – 1 шт.;
- Держатель монитора одноплечевой УМТ-ДМОН2, (при необходимости) – 2 шт.;
- Держатель монитора двухплечевой УМТ-ДМОН3, (при необходимости) – 2 шт.;
- Кронштейн монитора ARGO MA-20 (при необходимости)- 2 шт;
- Держатель баллона УМТ-ДБАЛ, (при необходимости) – 1 шт.;
- Держатель емкости УМТ-ДЕ1, (при необходимости) – 1 шт.;
- Держатель емкости скобообразный УМТ-ДЕ2, (при необходимости) – 1 шт.;
- Держатель трубок УМТ-ДТРУБ, (при необходимости) – 1 шт.;
- Держатель инструмента жесткого эндоскопа УМТ-ДИЖЭ, (при необходимости) – 1 шт.;
- Держатель головки камеры жесткого эндоскопа УМТ-ДГКЖЭ, (при необходимости) – 1 шт.;
- Держатель эндоскопа вертикальный одинарный УМТ-ДЭ1, (при необходимости) – 1 шт.;
- Держатель эндоскопа вертикальный сдвоенный УМТ-ДЭ2, (при необходимости) – 1 шт.;
- Ручка УМТ-РУ5 (при необходимости) – 2 шт.;
- Держатель эндоскопа вертикальный сдвоенный изогнутый УМТ-ДЭ5 (при необходимости) – 1 шт.;
- Держатель эндоскопа наклонный сдвоенный УМТ-ДЭ3, (при необходимости) – 1 шт.;
- Держатель универсальный УМТ-ДУ, (при необходимости) – 1 шт.;
- Держатель инфузионный на 2 плеча УМТ-ДИ1, (при необходимости) – 1 шт.;
- Держатель инфузионный на 4 плеча УМТ-ДИ2, (при необходимости) – 1 шт.;
- Держатель кабеля ЭКГ УМТ-ДКЭКГ, (при необходимости) – 1 шт.;
- Фиксатор роликовый УМТ-ФРОЛ, (при необходимости) – 1 шт.;
- Корзина УМТ-КРЗН, (при необходимости) – 1 шт.;
- Балка базового модуля стальная УМТ-БС, (при необходимости) – 1 шт.;
- Источник бесперебойного питания, (при необходимости) – 1 шт.;
- Трансформатор разделительный, (при необходимости) – 1 шт.;
- Дверцы УМТ-ДВЕР- (при необходимости) – 1 шт.;
- Ручка УМТ-РУ2 (при необходимости);
- Ручка УМТ-РУ4 (при необходимости).
- Паспорт;
- Руководство по эксплуатации.

84. Модель ФАРМАЦИЯ 84-К, в составе:

- Модуль базовый УМТ4-5 – 1 шт., в составе:
  - Основание УМТ4-ОС – 1 шт.;
  - Стойка УМТ-СТ5 – 2 шт.;
  - - Балка УМТ4-БА – 1 шт.;
  - Колесо с тормозом УМТ-МКТ3 – 2 шт.;
  - Колесо без тормоза УМТ-МК3 – 2 шт.;
- Полка из искусственного камня УМТ4-ПК3 – 3 шт.;

ООО ЦИРМИ INFO@CIRMI.RU WWW.GOSZDRAVNADZOR.RU

- Полка из искусственного камня УМТ4-ПК3Д, (при необходимости) – 1 шт.;
- Полка нижняя металлическая без заглушек УМТ-ПМНУ, (при необходимости) – 1 шт.;
- Полка нижняя из искусственного камня УМТ-ПКН, (при необходимости) – 1 шт.;
- Полка выдвижная УМТ-ПМВ, (при необходимости) – 1 шт.;
- Ящик УМТ-ЯМ, (при необходимости) – 1 шт.;
- Ящик из искусственного камня УМТ-ЯК, (при необходимости) – 1 шт.;
- Модуль электрический подвесной УМТ-МЭП, (при необходимости) – 1 шт.;
- Модуль электрический опорный УМТ-МЭО, (при необходимости) – 1 шт.;
- Кабельный канал УМТ-КЭ1, (при необходимости) – 2 шт.;
- Кабельный канал УМТ-КЭ2, (при необходимости) – 2 шт.;
- Модуль розеточный УМТ-МР1, (при необходимости) – 2 шт.;
- Модуль розеточный УМТ-МР2, (при необходимости) – 2 шт.;
- Рукоятка монитора УМТ-РУМОН, (при необходимости) – 1 шт.;
- Держатель монитора неподвижный УМТ-ДМОН1, (при необходимости) – 1 шт.;
- Держатель монитора одноплечевой УМТ-ДМОН2, (при необходимости) – 2 шт.;
- Держатель монитора двухплечевой УМТ-ДМОН3, (при необходимости) – 2 шт.;
- Кронштейн монитора ARGO MA-20, (при необходимости)- 2 шт;
- Держатель баллона УМТ-ДБАЛ, (при необходимости) – 1 шт.;
- Держатель емкости УМТ-ДЕ1, (при необходимости) – 1 шт.;
- Держатель емкости скобообразный УМТ-ДЕ2, (при необходимости) – 1 шт.;
- Держатель трубок УМТ-ДТРУБ, (при необходимости) – 1 шт.;
- Держатель инструмента жесткого эндоскопа УМТ-ДИЖЭ, (при необходимости) – 1 шт.;
- Держатель головки камеры жесткого эндоскопа УМТ-ДГКЖЭ, (при необходимости) – 1 шт.;
- Держатель эндоскопа вертикальный одинарный УМТ-ДЭ1, (при необходимости) – 1 шт.;
- Держатель эндоскопа вертикальный сдвоенный УМТ-ДЭ2, (при необходимости) – 1 шт.;
- Ручка УМТ-РУ5 (при необходимости) – 2 шт.;
- Держатель эндоскопа вертикальный сдвоенный изогнутый УМТ-ДЭ5 (при необходимости) – 1 шт.;
- Держатель эндоскопа наклонный сдвоенный УМТ-ДЭ3, (при необходимости) – 1 шт.;
- Держатель универсальный УМТ-ДУ, (при необходимости) – 1 шт.;
- Держатель инфузионный на 2 плеча УМТ-ДИ1, (при необходимости) – 1 шт.;
- Держатель инфузионный на 4 плеча УМТ-ДИ2, (при необходимости) – 1 шт.;
- Держатель кабеля ЭКГ УМТ-ДКЭКГ, (при необходимости) – 1 шт.;
- Фиксатор роликовый УМТ-ФРОЛ, (при необходимости) – 1 шт.;
- Корзина УМТ-КРЗН, (при необходимости) – 1 шт.;
- Балка базового модуля стальная УМТ-БС, (при необходимости) – 1 шт.;
- Источник бесперебойного питания, (при необходимости) – 1 шт.;
- Трансформатор разделительный, (при необходимости) – 1 шт.;
- Дверцы УМТ-ДВЕР- (при необходимости) – 1 шт.;
- Ручка УМТ-РУ2 (при необходимости);
- Ручка УМТ-РУ4 (при необходимости).
- Паспорт;
- Руководство по эксплуатации.

ООО ЦИРМИ INFO@CIRMI.RU WWW.GOSZDRAVNADZOR.RU

2. Сведения о производителе медицинского изделия

Наименование компании разработчика/производителя: Общество с ограниченной ответственностью «ФАРМАЦИЯ» (ООО «ФАРМАЦИЯ»).

Юридический адрес: Россия, 143002, Московская область, г.о. Одинцовский, г. Одинцово, ул. Полевая, д. 2, помещ. 9.

Тел.: +7 (499) 550-50-81,

E-mail: info@farmaciya.com

www.farmaciya.com

Адрес места производства: Россия, 143380, Московская область, г.о. Наро-Фоминск, п. дома отдыха Бекасово, стр. 12.

3. Описание медицинского изделия

3.1 Описание конструкции изделия

Тележка состоит из Модуля базового, в состав которого входит: основание, одна или две стойки (металлические опоры), балки (для некоторых моделей с двумя стойками), полки в базовом составе, колеса с тормозом и без.

При необходимости и в зависимости от модели, тележки могут быть дополнительно оборудованы следующими элементами:

- Дополнительная полка из металла или искуственного камня,
- Полка нижняя металлическая с заглушками,
- Полка нижняя металлическая без заглушек,
- Полка нижняя искусственный камень,
- Ящик,
- Ящик из искуственного камня,
- Модуль электрический подвесной с ИБП или транформатором,
- Модуль электрический опорный с ИБП или транформатором,
- Полка выдвижная,
- Балка базового модуля стальная,
- Кабельный канал двух типов,
- Модуль розеточный двух типов,
- Держатель монитора неподвижный,
- Держатель монитора одноплечевой
- Держатель монитора двухплечевой,
- Рукоятка монитора,
- Держатель баллона,
- Держатель емкости,

ООО ЦИРМИ INFO@CIRMI.RU WWW.GOSZDRAVNADZOR.RU

- Держатель емкости скобообразный,
- Держатель трубок,
- Держатель инструмента жесткого эндоскопа,
- Держатель головки камеры жесткого эндоскопа,
- Корзина,
- Держатель универсальный,
- Держатель ифузионный на 2 плеча,
- Держатель ифузионный на 4 плеча,
- Держатель эндоскопа вертикальный одинарный,
- Держатель эндоскопа вертикальный сдвоенный,
- Держатель эндоскопа наклонный сдвоенный,
- Держатель эндоскопа вертикальный сдвоенный изогнутый,
- Фиксатор роликовый гибкой части эндоскопа,
- Держатель кабеля ЭКГ,
- Дверцы защитные,
- Ящик консольный,
- Ручки

ООО ЦИРМИ INFO@CIRMI.RU WWW.GOSZDRAVNADZOR.RU

Модели модулей		
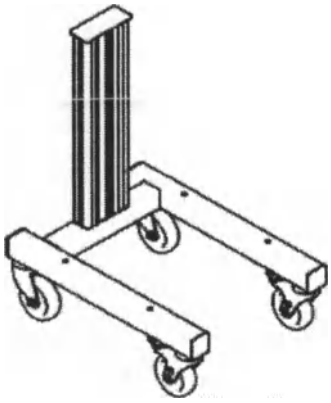 УМТ1-1	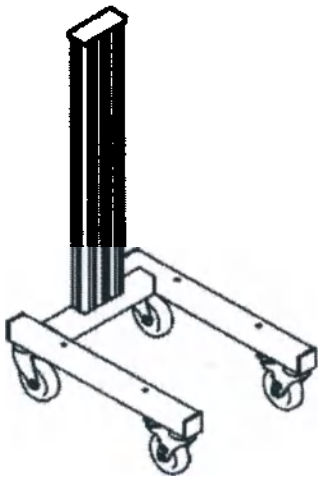 УМТ-1-2	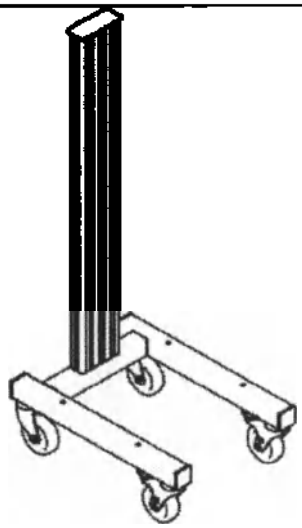 УМТ-1-3
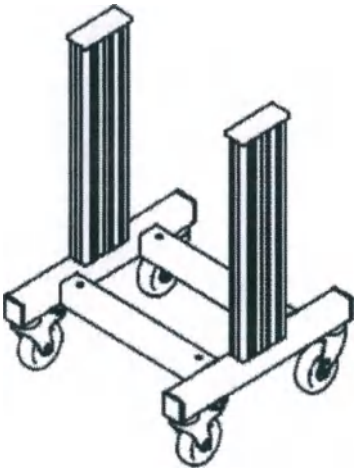 УМТ2-1	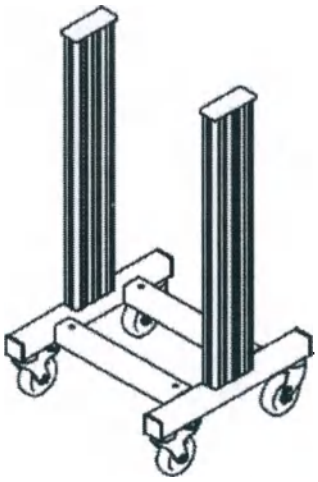 УМТ2-2	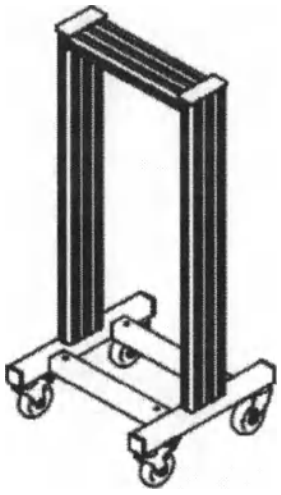 УМТ2-3
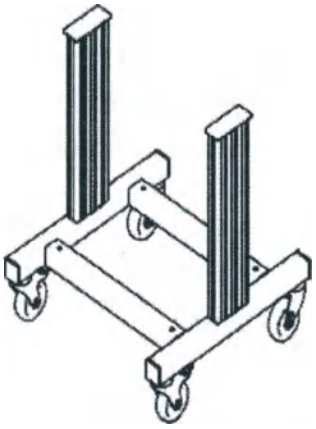 УМТ3-1	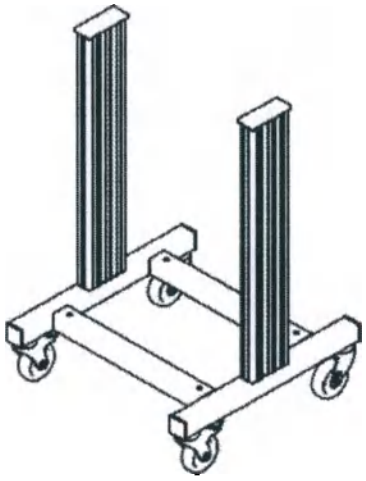 УМТ3-2	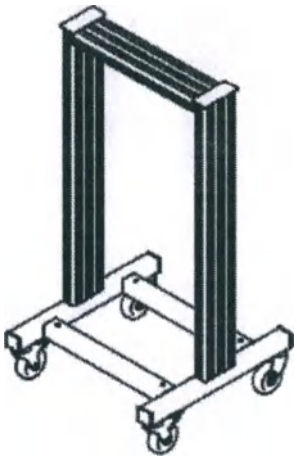 УМТ3-3

ООО ЦИРМИ INFO@CIRMI.RU WWW.GOSZDRAVNADZOR.RU

Модели модулей

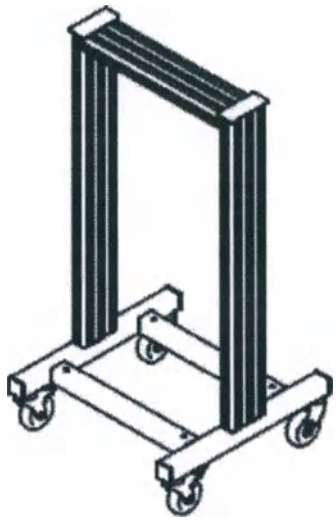

УМТ3-4

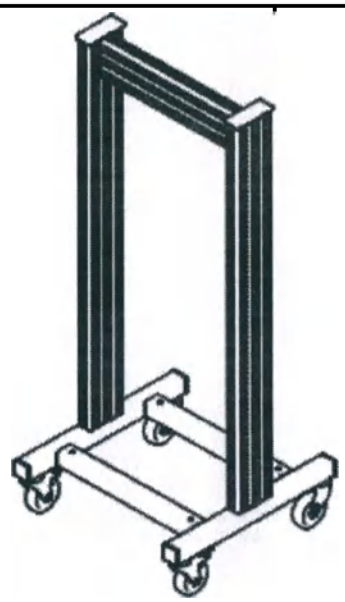

УМТ3-5

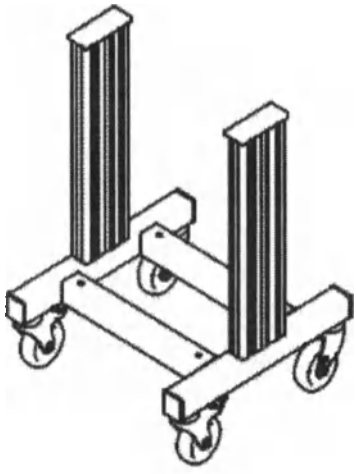

УМТ4-1

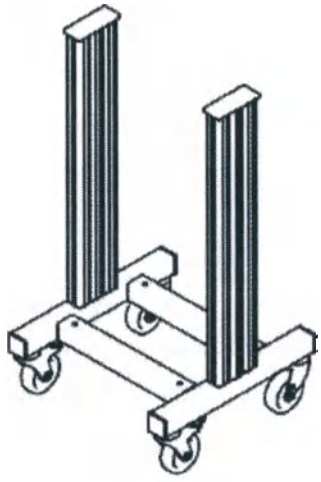

УМТ4-2

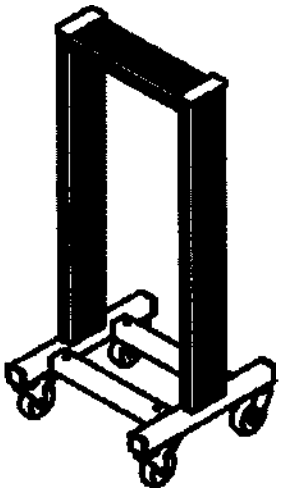

УМТ4-3

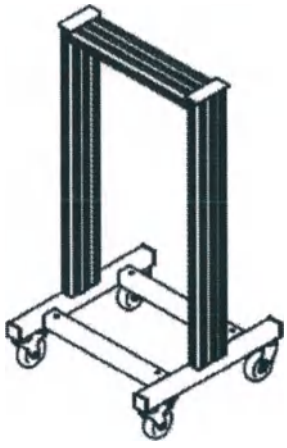

УМТ4-4

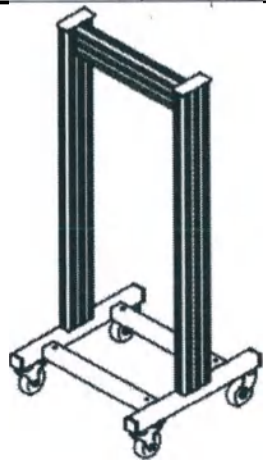

УМТ4-5

ООО ЦИРМИ INFO@CIRMI.RU WWW.GOSZDRAVNADZOR.RU

3.2 Назначение изделия, установленное производителем

Предназначено для размещения медицинского оборудования и приборов медицинского назначения, монтажа и упорядочивания нескольких медицинских устройств, которые предназначены для взаимодействия друг с другом, для транспортировки, поставки любых видов медицинского изделия, оборудования, приборов и аппаратов в пределах отдела или больницы.

3.3 Область применения изделия

Область применения – отделения больниц, клиник, ЛПУ.

3.4 Показания к применению изделия

Показания к применению - применяется в медицинских учреждениях в случае, когда необходимо оборудовать помещение медицинского учреждения мебелью, безопасной при непосредственном контакте для пациентов и персонала и позволяющей:

- обеспечить комфортную работу специалиста
- размещение медицинского оборудования и приборов медицинского назначения
- монтаж и упорядочивание нескольких медицинских устройств, которые предназначены для взаимодействия друг с другом
-транспортировку, поставку любых видов медицинского изделия, оборудования, приборов и аппаратов в пределах отдела или больницы

3.5 Противопоказания и побочные эффекты при применении изделия

Отсутствуют.

3.6 Меры предосторожности

Ограничения в процессе эксплуатации тележки:

Во избежание преждевременного выхода из строя тележки не допускается:

- Нагружать рабочие поверхности выше норм, установленных в ТУ;
- Скапливание жидкости на металлических поверхностях тележки, в том числе и во время дезинфекции;
- Подвергать поверхности тележки воздействию предметов, вызывающих появление царапин на рабочей поверхности.

Розеточный модуль, трансформатор и источник бесперебойного питания (ИБП):

- Розеточный модуль, трансформатор, ИБП с удлинительным шнуром не должны подсоединяться к системе медицинской электрической, имеющей в

ООО ЦИРМИ INFO@CIRMI.RU WWW.GOSZDRAVNADZOR.RU

составе такой соединитель либо соединитель с ИБП, либо соединитель с трансформатором, если иное не указано в эксплуатационной документации производителя медицинской системы;

- Соединять нужно только изделия, которые определены как часть системы медицинской электрической или указаны как совместимые с системой медицинской электрической;

- Розеточный модуль, трансформатор и ИБП, поставляемые с системой медицинской электрической, должны использоваться только для питания изделий, входящих в состав системы медицинской электрической;

- В результате подсоединения немедицинского изделия, которое поставляется в составе системы медицинской электрической, непосредственно к настенной розетке, тогда как это немедицинское изделие предназначено для питания от розеточного модуля с разделительным трансформатором приведет к порче изделий;

- В результате подсоединения любого изделия, которое не поставлялось как часть системы медицинской электрической, к многорозеточному сетевому соединителю либо к ИБП и трансформатору приведет к порче изделий медицинской системы;

- Модуль розеточный либо ИБП с трансформатором должен обеспечивать соединение только с помощью инструмента. Запрещается установка много розеточного сетевого соединителя, трансформатора либо ИБП без держателей.

3.7 Подготовка тележки к использованию (установка, сборка, монтаж)

1. При поставке тележки в собранном виде

Распаковать, произвести внешний осмотр, проверить комплектность и отсутствие дефектов.

2. При поставке с разобраными комплектующими

См. п. 3.12-3.13

3.8 Условия применения медицинского изделия

После хранения тележки или перевозки ее в упаковке при температуре ниже +10 °С изделие необходимо выдержать при комнатной температуре не менее 30 мин.

Для введения в эксплуатацию тележки, освободите составные части изделие от транспортной упаковки.

ООО ЦИРМИ INFO@CIRMI.RU WWW.GOSZDRAVNADZOR.RU

3.9 Требования при эксплуатации

Эксплуатация изделия должна осуществляться в соответствии с указаниями, изложенными в настоящем Руководстве по эксплуатации.

Во избежание преждевременного выхода из строя стойки не допускается:

- Нагружать рабочие поверхности выше норм;
- Скапливание жидкости на поверхностях стойки, в том числе и во время дезинфекции;
- Подвергать поверхности стойки воздействию предметов, вызывающих появление царапин на поверхности.

Для перемещения стойки необходимо отжать 2 тормоза колес, после перемещения на рабочее место, установить тормоз на 2-х колесах в положение блокировки колес.

Не допускается перемещение стойки с включенным тормозом.

3.10 Требования к помещениям

При оснащении помещений для лечебно-профилактических учреждений, поликлиник, необходимо строго придерживаться санитарных норм, освещенности, отопления, вентиляции.

Внезапные перепады температуры могут серьезно повредить изделие. Не допускается попадание на поверхность полок тележек горячих предметов или нагревающих излучений.

3.11 Потенциальный потребитель изделия

Потенциальным потребителем медицинского изделия является квалифицированный медицинский работник.

ООО ЦИРМИ INFO@CIRMI.RU WWW.GOSZDRAVNADZOR.RU

3.12 Порядок работы

1. Проверку работоспособности тележки следует производить на ровной горизонтальной поверхности.
2. Распакуйте изделие и отдельно упакованные элементы изделия.
3. Приведите изделие в вертикальное положение, поставив его на установленные опоры.
4. Проверьте работоспособность подвижных комплектующих и подвижных опор.
5. Проверьте работоспособность фиксируещего элемента подвижных опор.
6. Проверьте фиксацию держателей и опорных механизмов
7. Произведите необходимую обработку, дезинфекцию изделия.
8. ИБП и Трансформатор (при наличии а комплекте поставки) устанавливаются в модуль опорный и модуль подвесной.
9. При завершении работы отключите электрические модули от источника постянного питания, приведите изделие и расположенное на тележке оборудование в неподвижное состояние, во избежание самопроизвольного отката.

3.13 Способ установки

Изделия поставляются в собранном виде

Базовая модицфикация тележки

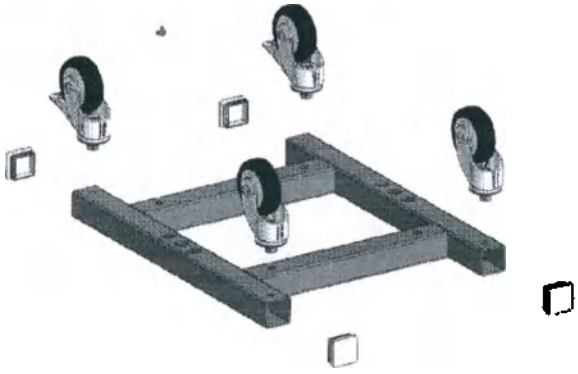

1. Вид установки колес в отверстиях основания тележки УМТ-ОС1 / УМТ-ОС2 / УМТ-ОС3 (далее – основание).
2. Заглушки основания.

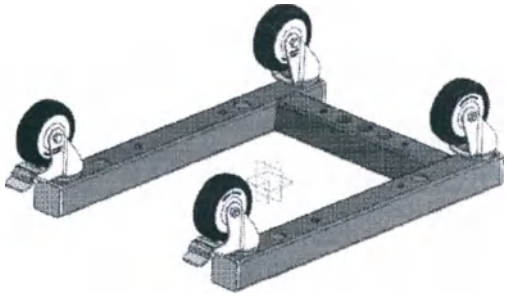

ООО ЦИРМИ INFO@CIRMI.RU WWW.GOSZDRAVNADZOR.RU

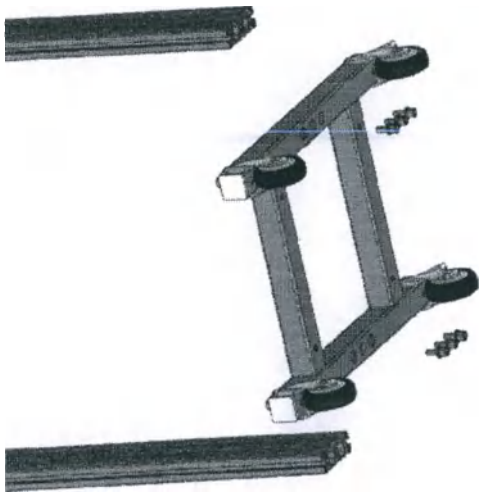

3. Вид установки к основанию тележки стойку / стойки УМТ-СТ1 / УМТ-СТ2 / УМТ-СТ3 / УМТ-СТ4 / УМТ-СТ5 (далее – стойка) при помощи болтов М12 (по 3 шт. на стойку). Для крепежа в торцах стоек предусмотрены соответствующие резьбовые отверстия

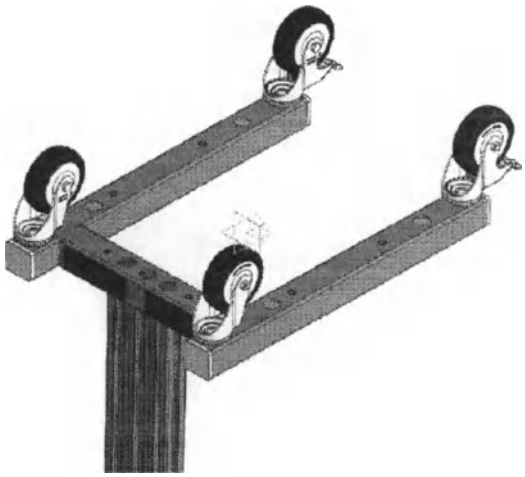

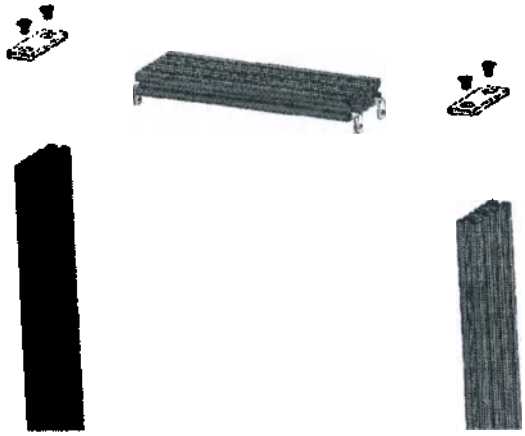

4. Балка устанавливается УМТ2-БА / УМТ3-БА / УМТ4-БА (далее – балка) (если имеется в комплекте) при помощи угловых соединителей ФМЦ.105.08.01.07.002 (4 шт.), заведя их в соответствующие пазы стоек и балки. Соединители имеют собственные стопорные винты.

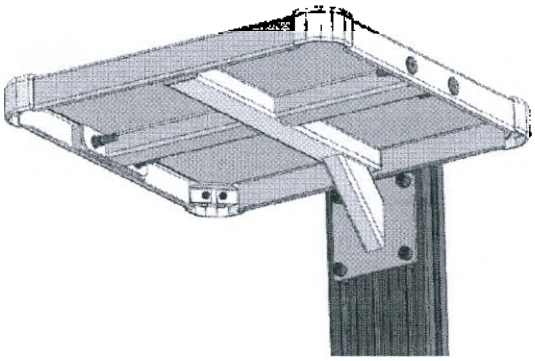

5. Полки устанавливаются и крепятся на стойке/стойках, предварительно разместив в стойках сухари ФМЦ.105.01.02.00.003 (по 4 шт. на полку) на требуемом расстоянии друг от друга и от основания. Крепление полки к сухарям, производится болтами М8 (по 4 шт. на полку).

ООО ЦИРМИ INFO@CIRMI.RU WWW.GOSZDRAVNADZOR.RU

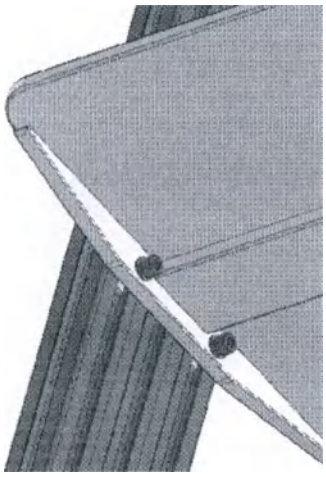

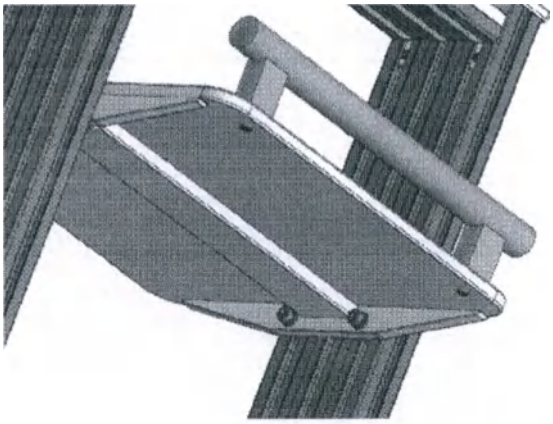

6. Ручки УМТ-РУ1 / УМТ-РУ2 / УМТ-РУ3 / УМТ-РУ4

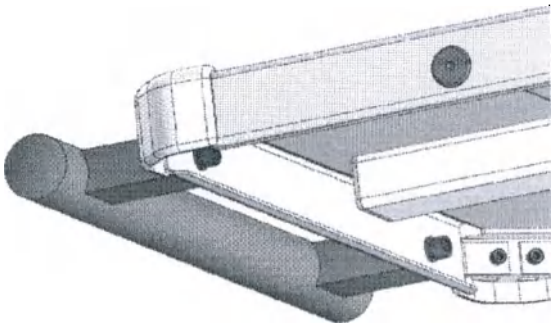

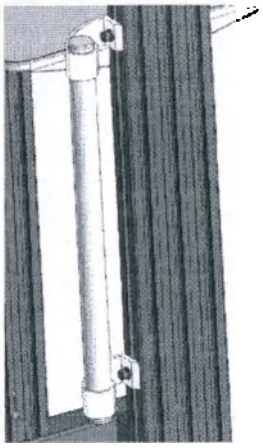

ООО ЦИРМИ INFO@CIRMI.RU WWW.GOSZDRAVNADZOR.RU

6. Вид установки пазовых заглушек в пазы стоек и балки.

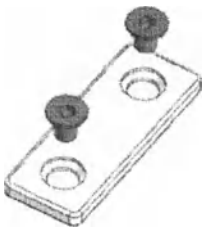

7. Вид установки торцевых заглушек на торцы стоек крепление болтами М12

Установка дополнительных элементов и комплектующих.

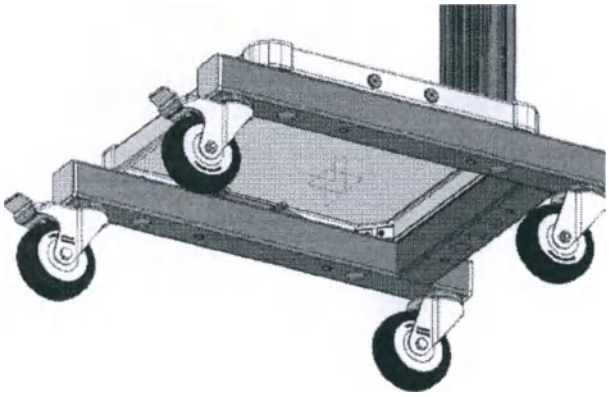

Полка нижняя металлическая с заглушками (при необходимости)

ООО ЦИРМИ INFO@CIRMI.RU WWW.GOSZDRAVNADZOR.RU

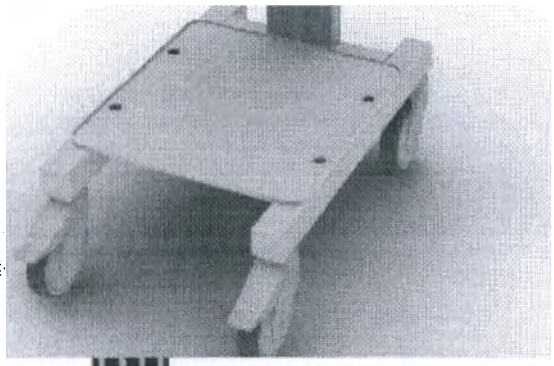

Полка нижняя металлическая без заглушек (при необходимости).

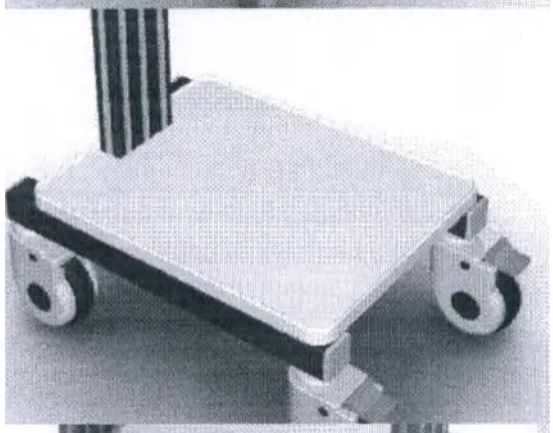

Полка нижняя из искусственного камня (при необходимости)

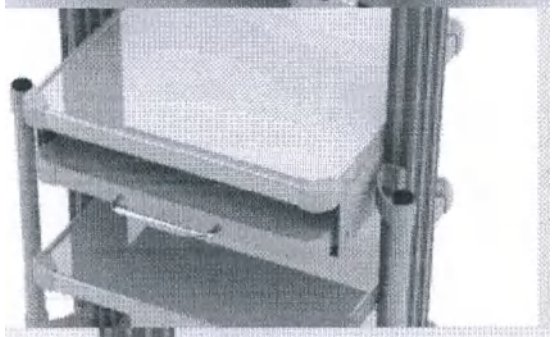

Полка выдвижная (при необходимости)

Ящик (при необходимости)

ООО ЦИРМИ INFO@CIRMI.RU WWW.GOSZDRAVNADZOR.RU

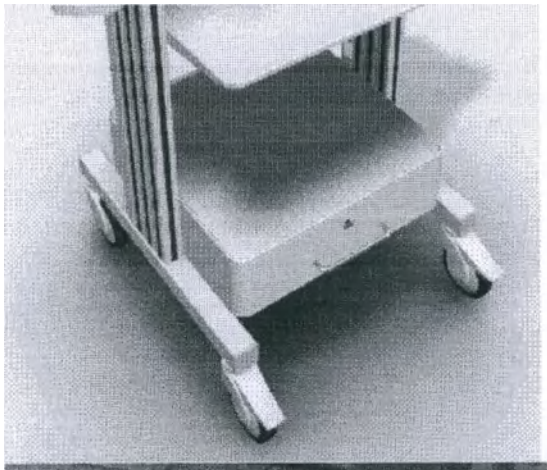

Ящик из искусственного камня (при необходимости)

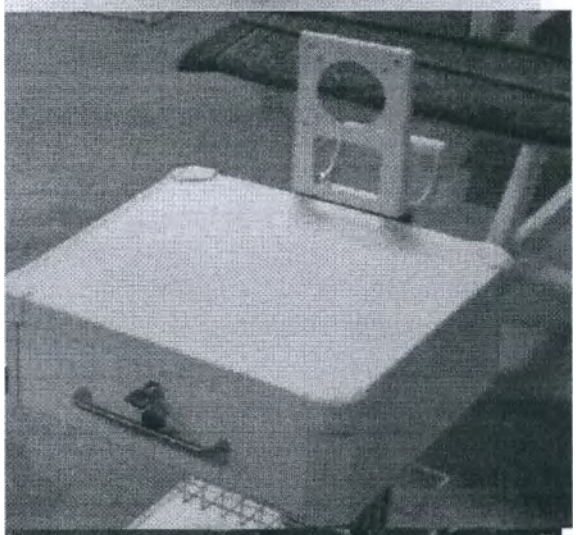

Ящик консольный (при необходимости) (С заглушками и без)

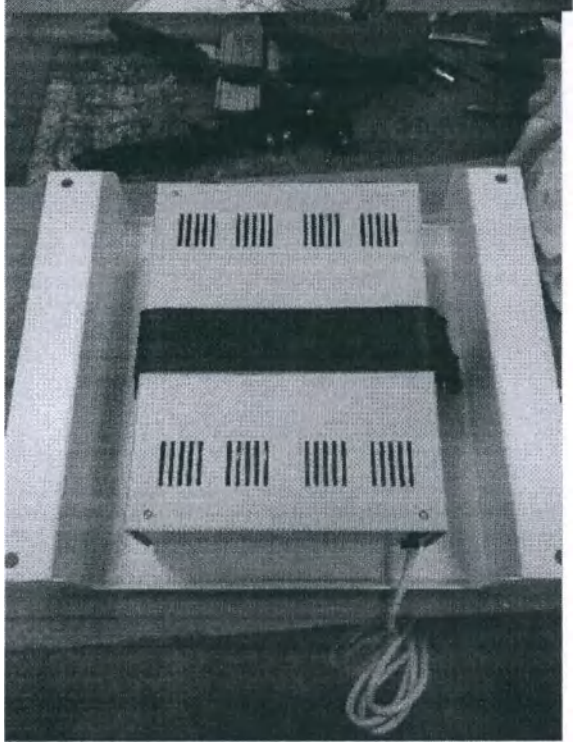

Модуль электрический подвесной (при необходимости). Необходим для уставновки ИБП или трансформатора по желанию заказчика

ООО ЦИРМИ INFO@CIRMI.RU WWW.GOSZDRAVNADZOR.RU

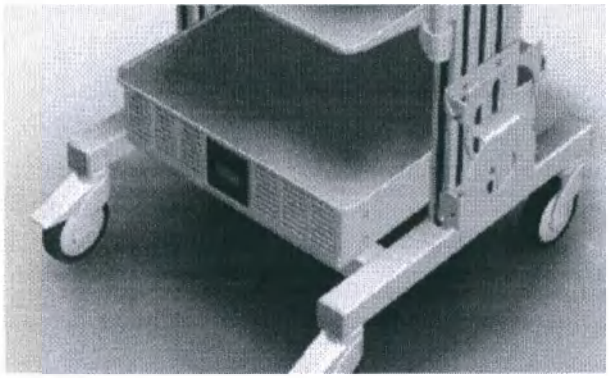

Модуль электрический опорный (при необходимости). Необходим для уставновки ИБП или трансформатора по желанию заказчика

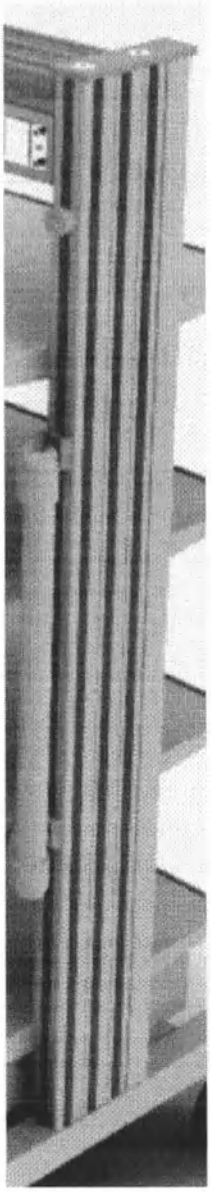

Модуль розеточный (при необходимости). Модуль с серией розеток, количество розеток может быть от 3 до 9, крепится к стенке стойки основного модуля, так и к внутренней стороне поперечной балки, модуль обладает разным типом корпуса.

Кабельный канал (при необходимости)

Кабельный канал используется для прокладки кабелей и электроснабжения оборудования. Окна в корпусе кабельного канала используются для удобного вывода подключения к оборудованию.

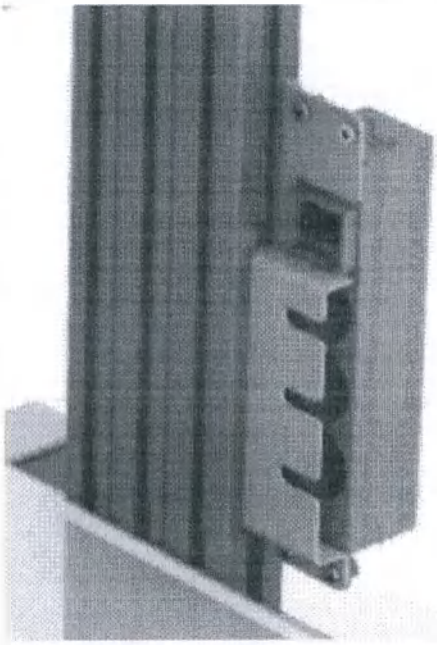

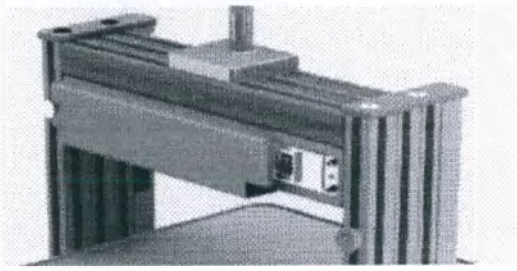

ООО ЦИРМИ INFO@CIRMI.RU WWW.GOSZDRAVNADZOR.RU

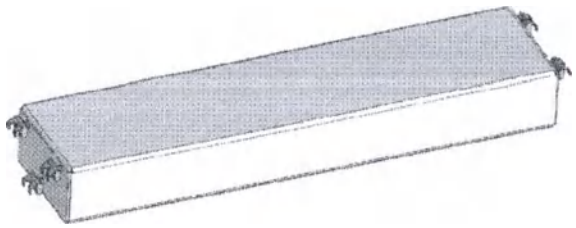

Балка базового модуля стальная

(при необходимости). Стальная опора к базовому модулю, сделана из стали и устанавливаемая между стоек для дополнительного повышения жесткости конструкции.

Дверцы
(при необходимости).

Металлические дверцы, предусмотрены для защиты оборудования от внешних воздействий и повреждений. Крепится на стойку основного модуля закладным крепежом.

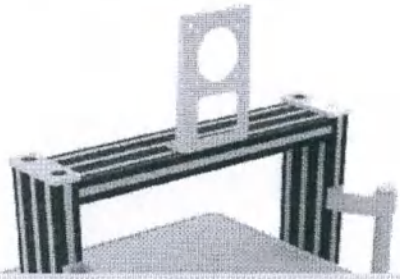

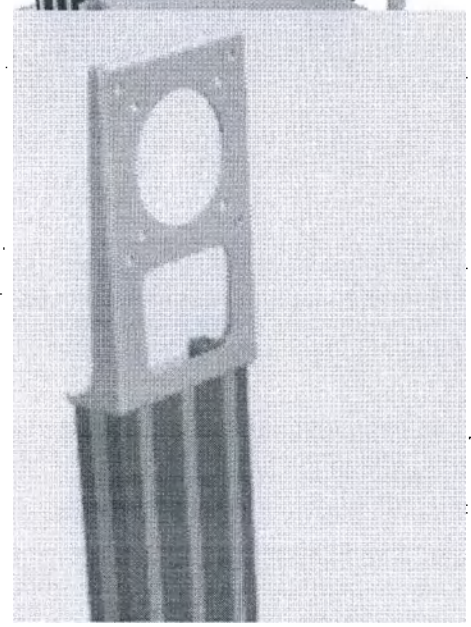

Держатель монитора неподвижный
(при необходимости).

Кронштейн монитора неподвижный предназначен для жесткого крепления монитора. Крепится к торцу стоек на одностоечных тележках, либо на поперечной балке базового модуля.

ООО ЦИРМИ INFO@CIRMI.RU WWW.GOSZDRAVNADZOR.RU

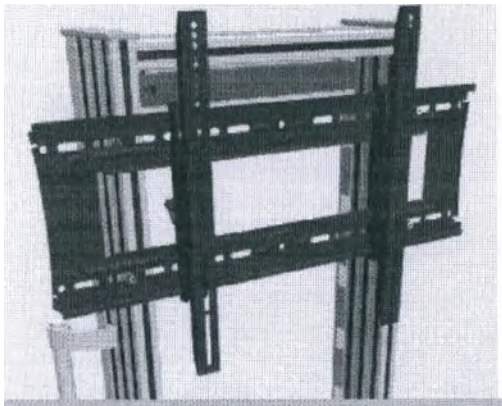

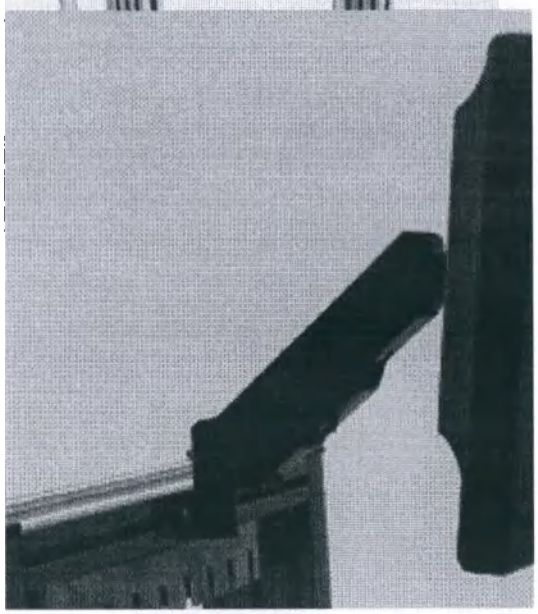

Держатель монитора одноплечевой (при необходимости)

Кронштейн монитора наклонно-поворотный, двух типов, устанавливается на внешней стороне балки или стойки основного модуля.

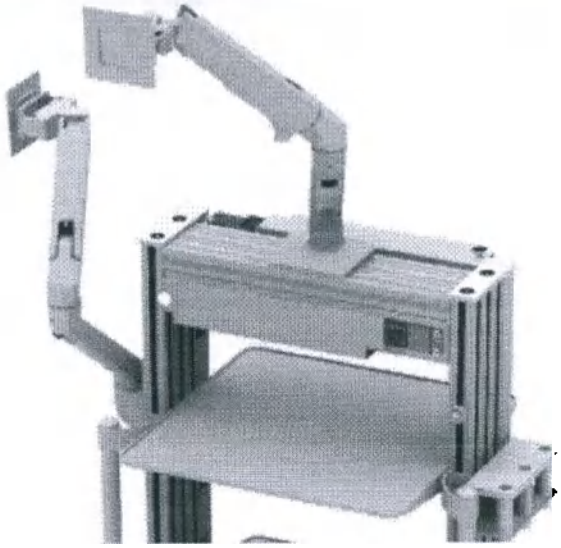

Держатель монитора двухплечевой (при необходимости). Кронштейн монитора наклонно-поворотный, устанавливается на собственной высоте тележки, а именно на внешней стороне балки или стойки основного модуля.

ООО ЦИРМИ INFO@CIRMI.RU WWW.GOSZDRAVNADZOR.RU

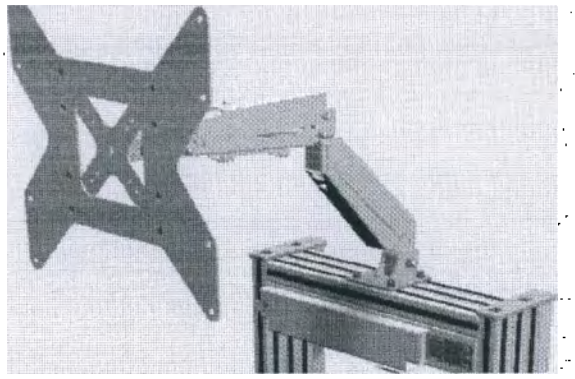

Кронштейн монитора ARGO-MA20 (при необходимости). Возможность установки монитора весом до 20 кг. Крепится на стойку или балку основного модуля закладным крепежом. Шарниры позволяют обеспечить поворот монитора на 360 градусов, против наматывания проводов на детали кронштейна. Наличие ручки-фиксатора для фиксации положения рычага (например, при выходе из строя газового лифта).

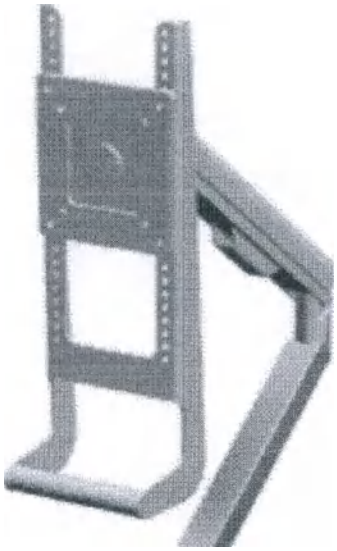

Рукоятка монитора (при необходимости)

Рукоятка крепится к кронштейну. Сконструирована для удобства управления монитором.

ООО ЦИРМИ INFO@CIRMI.RU WWW.GOSZDRAVNADZOR.RU

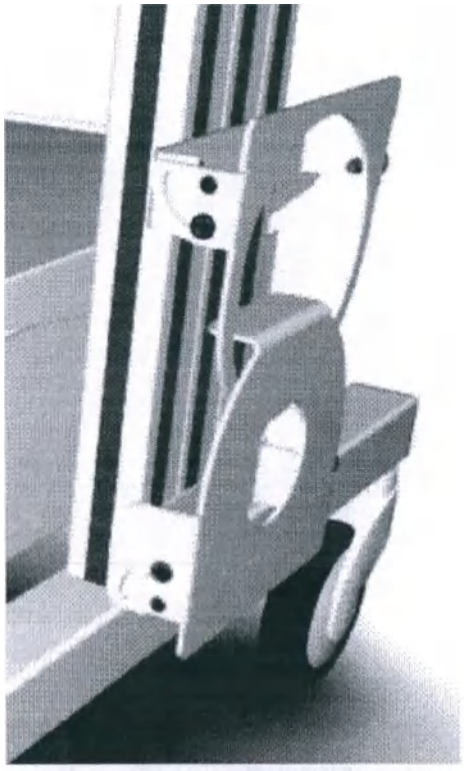

Держатель баллона (при необходимости). Предназначен для установки и фиксации баллонов с медицинским газом на нужной высоте. После извлечения баллона держатель может быть сложен в компактное положение и зафиксированы рукоятками.

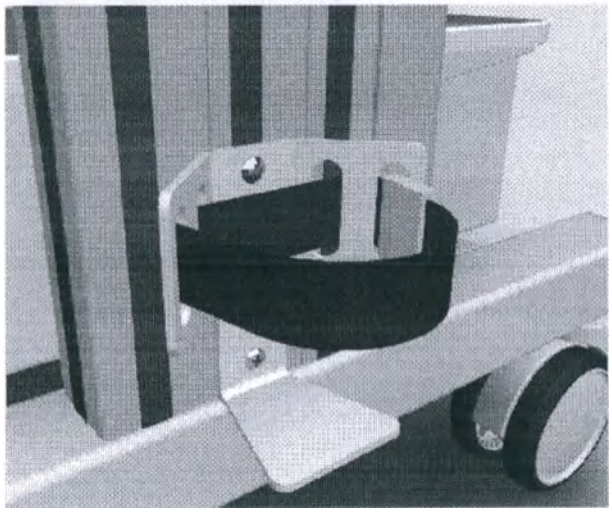

Держатель емкости (при необходимости). Держатель предназначен для установки и фиксации емкости (в т.ч. аспирационной) на нужной высоте. После извлечения емкости держатель может быть сложен в компактное положение и зафиксированы рукоятками.

ООО ЦИРМИ INFO@CIRMI.RU WWW.GOSZDRAVNADZOR.RU

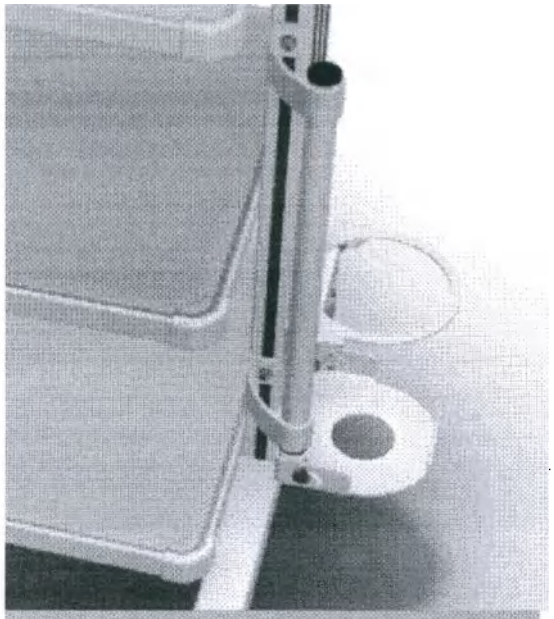

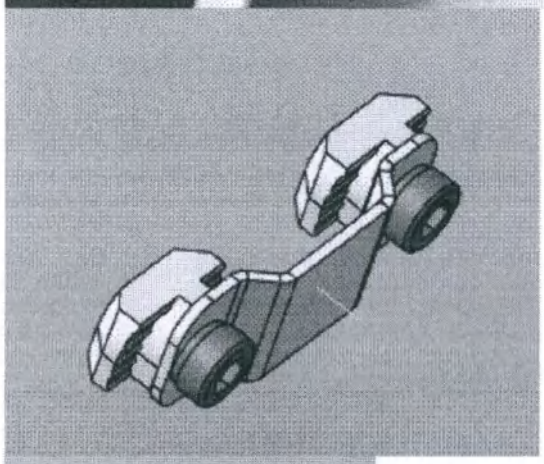

Держатель емкости скобообразный (при необходимости). Используется для подвеса емкости, имеющей на корпусе зацепную бобышку (в т.ч. эндоскопической емкости настройки баланса белого цвета). Устанавливается на любой высоте в пазах модуля стоек.

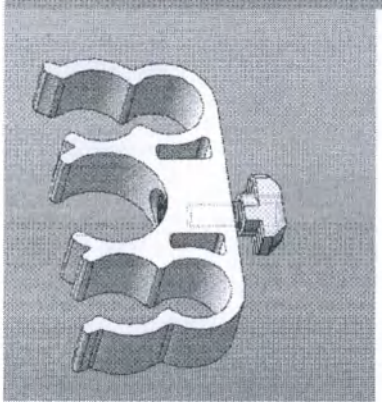

Держатель трубок (при необходимости). Используется для фиксации гибких трубок и магистралей (в т.ч. гибкой части эндоскопа). Устанавливается на любой высоте в пазах модуля стоек.

ООО ЦИРМИ INFO@CIRMI.RU WWW.GOSZDRAVNADZOR.RU

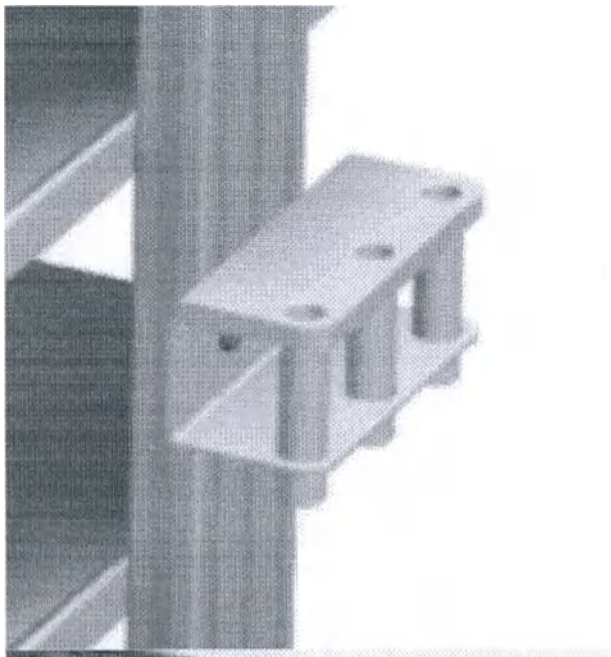

Держатель инструмента жесткого эндоскопа (при необходимости). Эндоскоп вставляется рабочей частью вниз, обеспечивая фиксацию. Устанавливается на любой высоте в пазах модуля стоек.

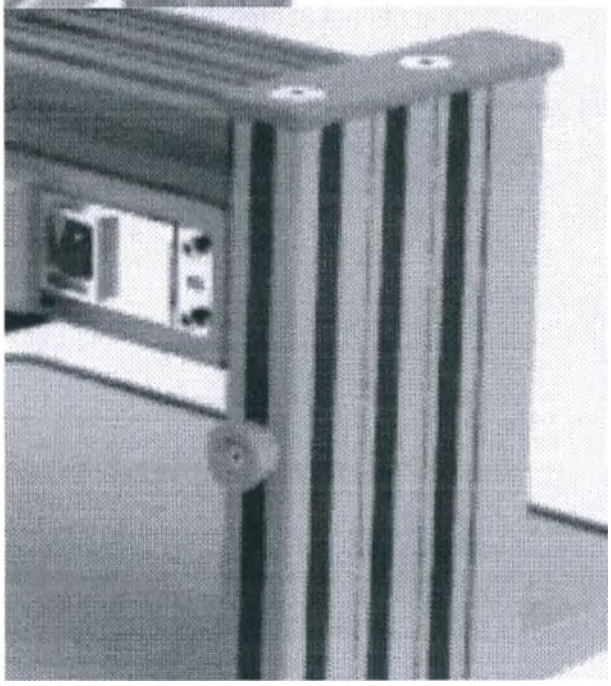

Держатель головки камеры жесткого эндоскопа (при необходимости). Модуль используется для фиксации камеры жесткого эндоскопа. Устанавливается на любой высоте в пазах модуля стоек.

ООО ЦИРМИ INFO@CIRMI.RU WWW.GOSZDRAVNADZOR.RU

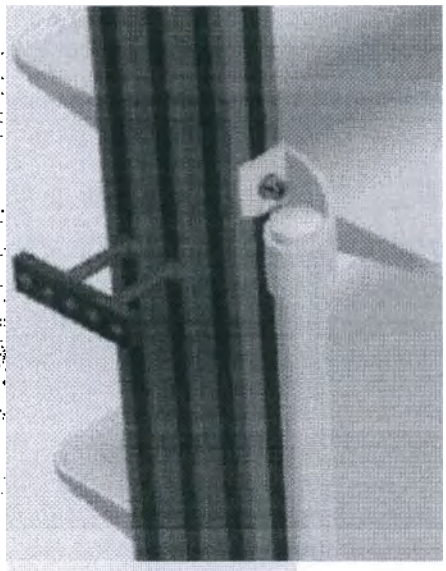

Держатель универсальный (при необходимости). Модуль универсальный с тремя видами крепления, для использования инструментов с зажимной скобой и прочее. Устанавливается на любой высоте в пазах модуля стоек.

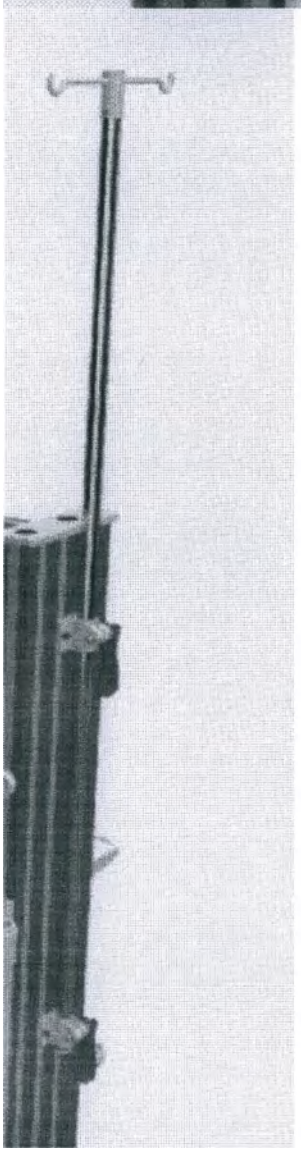

Держатель инфузионный на 2 плеча (при необходимости)
Держатель инфузионный на 4 плеча (при необходимости)

Штатив предназначен для подвешивания на определенной высоте флаконов или разовых систем с лекарственными растворами при проведении лечебных процедур. Конструкция выполнена из стальных труб круглого сечения с полимерно-порошковым покрытием крепится к стойкам закладным крепежом Регулировка высоты держателя для флаконов механическая, фиксируется зажимным винтом Держатель для 2-х, 4-х флаконов с жидкостью, 2, 4 крючка
Разборный каркас

ООО ЦИРМИ INFO@CIRMI.RU WWW.GOSZDRAVNADZOR.RU

Держатель кабеля (при необходимости)
Держатель кабеля для крепления на стойку основного модуля, регулируемый угол наклона
Используется для удобства обращения с оборудованием (в т.ч. эндоскопическим)

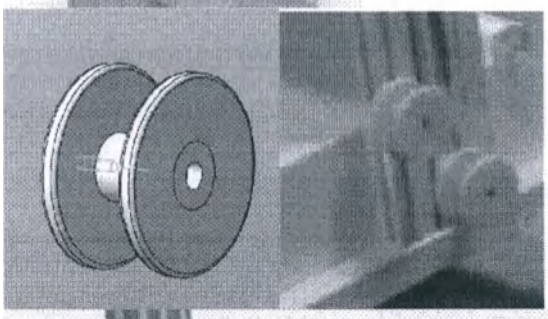

Фиксатор роликовый (при необходимости).
Держатель для крепления кабеля, гибкой части эндоскопа и прочих комплектующими.
Регулируемая высота крепления

Корзина (при необходимости). Дополнительное место для хранения, быстрый монтаж спереди или сзади неподвижной стойки. Легкость очистки.

ООО ЦИРМИ INFO@CIRMI.RU WWW.GOSZDRAVNADZOR.RU

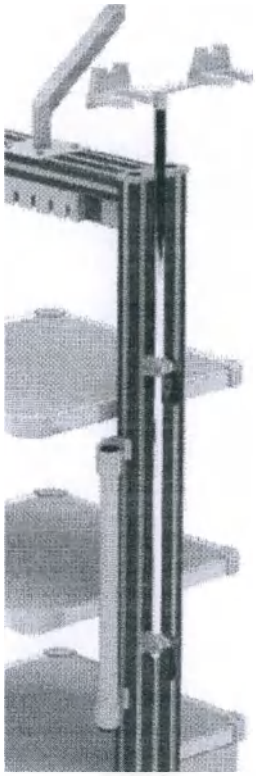

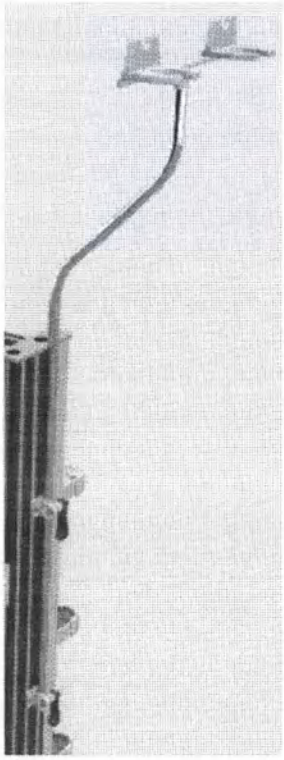

Держатель эндоскопа вертикальный одинарный (при необходимости)
Держатель эндоскопа вертикальный сдвоенный (при необходимости).
Держатель эндоскопа наклонный сдвоенный (при необходимости)
Держатель эндоскопа вертикальный сдвоенный изогнутый (при необходимости)

Держатель гибких эндоскопов, для крепления на стойку основного модуля, регулируемая высота. Конструкция выполнена из стальных труб круглого сечения с полимерно-порошковым покрытием крепится к стойкам закладным крепежом Регулировка высоты держателя для флаконов механическая, фиксируется зажимным винтом
Разборный каркас

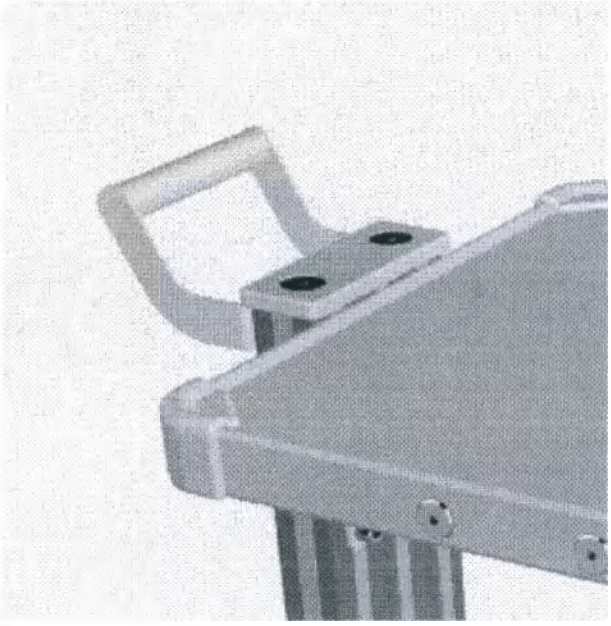

Ручка (при необходимости)

ООО ЦИРМИ INFO@CIRMI.RU WWW.GOSZDRAVNADZOR.RU

4. Технические характеристики

4.1 Комплектность

Комплект поставки изделий должен соответствовать таблицам 1-4. Масса, а также геометрические размеры представлены в таблице 8 и приложении Г.

Таблица 1.

Мод.	Состав		Шт.	Обозначение	Размеры: (ДхШхВ) ± 3% мм.	Примечание
1-М. 2-К. 3-М. 4-К. 5-М. 6-К.	Модуль базовый:		1	УМТ1-1 УМТ1-2 УМТ1-3	-	-
	— Стойка		1	УМТ-СТ1 УМТ-СТ2 УМТ-СТ3	500 750 1000	-
	— Основание		1	УМТ1-ОС	400x550	-
	— Колесо без тормоза		2	УМТ-МК1	-	Покупное изделие
	— Колесо с тормозом		2	УМТ-МКТ1	-	Покупное изделие
	— Паспорт		1		-	-
	— Руководство по эксплуатации		1		-	-
	Х-К	Полка консольная из искусственного камня	1	УМТ1-ПК1	400x400	(включая: сухарь ФМЦ.105.01.02.00.003– 4 шт., болт М8 DIN 912 – 4 шт.)
	Х-М	Полка консольная металлическая (при необходимости)	1	УМТ1-ПМ1	400x400	(включая: сухарь ФМЦ.105.01.02.00.003– 4 шт., болт М8 DIN 912 – 4 шт.)
	Ручки (при необходимости)		1	УМТ-РУ1	-	- На стойку
	Ручки (при необходимости)		1	УМТ-РУ3	-	- На полку
	Полка консольная металлическая (дополнительная) (при необходимости)		1	УМТ1-ПМ1Д	400x400	(включая: сухарь ФМЦ.105.01.02.00.003– 4 шт., болт М8 DIN 912 – 4 шт.)
	Полка консольная из искусственного камня (дополнительная) (при необходимости)		1	УМТ1-ПК1Д	400x400	400x400 (включая: сухарь ФМЦ.105.01.02.00.003– 4 шт., болт М8 DIN 912 – 4 шт.).
	Полка нижняя металлическая с		1	УМТ1-ПМН	400x400	400x400 (включая: болт М6 DIN

ООО ЦИРМИ INFO@CIRMI.RU WWW.GOSZDRAVNADZOR.RU

Мод.	Состав	Шт.	Обозначение	Размеры: (ДхШхВ) ± 3% мм.	Примечание
	заглушками (при необходимости)				912 – 4 шт.)
	Полка нижняя металлическая без заглушек (при необходимости)	1	УМТ1-ПМНУ	400x400	400x400 (включая: винт мебельный М8 DIN 7420 – 4 шт.)
	Полка нижняя из искусственного камня (при необходимости)	1	УМТ1-ПКН	400x400 (в моделях 2-К, 4-К, 6-К: 400x440)	(включая: включая: болт М6 DIN 912 – 4 шт.)
	Полка выдвижная (при необходимости)	1	УМТ-ПМВ	Хар- ки в таблице 8	(включая: сухарь ФМЦ.105.01.02.00.003- 4 шт., болт М8 DIN 912 – 4 шт.)
	Ящик (при необходимости)	1	УМТ-ЯМ,	Хар- ки в таблице 8	(включая: болт М6 DIN 912 – 4 шт.)
	Ящик из искусственного камня (при необходимости)	1	УМТ-ЯК,	Хар- ки в таблице 8	(включая: болт М6 DIN 912 – 4 шт.)
	Ящик консольный (при необходимости) С заглушками и без.	1	УМТ-ЯКОН	Хар- ки в таблице 8	(включая: сухарь ФМЦ.105.01.02.00.003– 4 шт., болт М8 DIN 912 – 4 шт.)
	Модуль электрический подвесной (при необходимости)	1	УМТ-МЭП	Хар- ки в таблице 8	(включая: болт М8 DIN 912 – 4 шт.)
	Кабельный канал (при необходимости)	2	УМТ-КЭ1,	Хар- ки в таблице 8	(включая: Т-гайка ФМЦ.105.01.04.00.001-03 – 2 шт., болт М8 DIN 912 – 2 шт.)
	Кабельный канал (при необходимости)	2	УМТ-КЭ2,	Хар- ки в таблице 8	(включая: Т-гайка ФМЦ.105.01.04.00.001-03 – 2 шт., болт М8 DIN 912 – 2 шт.)
	Модуль розеточный (при необходимости)	2	УМТ-МР1	Хар- ки в таблице 8	(включая: Т-гайка ФМЦ.105.01.04.00.001-03 – 2 шт., болт М8 DIN 912 – 2 шт.)
	Модуль розеточный (при необходимости)	2	УМТ-МР2,	Хар- ки в таблице 8	(включая: Т-гайка ФМЦ.105.01.04.00.001-03 - 2 шт., болт М8 DIN 912 – 2 шт.)
	Держатель монитора неподвижный (при необходимости)	1	УМТ-ДМОН1	Хар- ки в таблице 8 (включая: болт М12 DIN 912 – 2	(включая: болт М12 DIN 912 – 2 шт.)

ООО ЦИРМИ INFO@CIRMI.RU WWW.GOSZDRAVNADZOR.RU

Мод.	Состав	Шт.	Обозначение	Размеры: (ДхШхВ) ± 3% мм.	Примечание
				шт.)	
	Держатель баллона (при необходимости)	1	УМТ-ДБАЛ	Хар- ки в таблице 8	(включая: Т-гайка ФМЦ.105.01.04.00.001-01– 4 шт., винт М5 ГОСТ Р ИСО 7047– 4 шт.)
	Держатель емкости (при необходимости)	1	УМТ-ДЕ1	Хар- ки., таблица 6	(включая: Т-гайка ФМЦ.105.01.04.00.001-02– 2 шт., винт М6 ГОСТ Р ИСО 7047– 2 шт. или включая: Т-гайка ФМЦ.105.01.04.00.001-01– 4 шт., винт М5 ГОСТ Р ИСО 7047– 4 шт.)
	Держатель емкости скобообразный (при необходимости)	1	УМТ-ДЕ2	Хар- ки в таблице 8	включая: Т-гайка ФМЦ.105.01.04.00.001-03 – 2 шт., болт М8 DIN 912 – 2 шт.)
	Держатель трубок (при необходимости)	1	УМТ-ДТРУБ,	Хар- ки в таблице 8	(включая: Т-гайка ФМЦ.105.01.04.00.001-02 – 1 шт., болт М6 DIN 912 – 1 шт.
	Держатель инструмента жесткого эндоскопа (при необходимости)	1	УМТ-ДИЖЭ	Хар- ки в таблице 8	(включая: Т-гайка ФМЦ.105.01.04.00.001-02– 2 шт., винт М6 ГОСТ Р ИСО 7047– 2 шт.)
	Держатель головки камеры жесткого эндоскопа (при необходимости)	1	УМТ-ДГКЖЭ	Хар- ки в таблице 8	(включая: Т-гайка ФМЦ.105.01.04.00.001-01 – 1 шт., болт М5 DIN 912 – 1 шт.)
	Держатель универсальный (при необходимости)	1	УМТ-ДУ	Хар- ки в таблице 8	(включая: Т-гайка ФМЦ.105.01.04.00.001-02 – 2 шт., болт М6 DIN 912 – 2 шт.)
	Держатель инфузионный на 2 плеча (при необходимости)	1	УМТ-ДИ1	Хар- ки в таблице 8	(включая: Т-гайка ФМЦ.105.01.04.00.001-01 – 4 шт., болт М5 DIN 912 – 4 шт.)
	Держатель инфузионный на 4 плеча (при необходимости)	1	УМТ-ДИ2,	Хар- ки в таблице 8	(включая: Т-гайка ФМЦ.105.01.04.00.001-01 – 4 шт., болт М5 DIN 912 – 4 шт.)
	Держатель кабеля (при необходимости)	1	ЭКГ УМТ-ДКЭКГ	Хар- ки в таблице 8	(включая: Т-гайка ФМЦ.105.01.04.00.001-02 – 2 шт., болт М6 DIN 912 – 2 шт.)
	Фиксатор роликовый (при необходимости)	1	УМТ-ФРОЛ	Хар- ки в таблице 8	(включая: Т-гайка ФМЦ.105.01.04.00.001-02 – 1 шт., болт М6 DIN 912 – 1 шт.)
	Ручка (при необходимости)	2	УМТ-РУ5	Хар- ки в таблице 8	(включая: Т-гайка ФМЦ.105.01.04.00.001-03 – 2 шт., болт М8 DIN 912 – 2 шт.)
	Корзина	1	УМТ-КРЗН	Хар- ки в	Хар- ки в таблице

ООО ЦИРМИ INFO@CIRMI.RU WWW.GOSZDRAVNADZOR.RU

Мод.	Состав	Шт.	Обозначение	Размеры: (ДхШхВ) ± 3% мм.	Примечание
	(при необходимости)			таблице 8	8 (включая: Т-гайка ФМЦ.105.01.04.00.001-02– 2 шт., винт М6 ГОСТ Р ИСО 7047– 2 шт.)
	ИБП (при необходимости)	1		-	Покупное изделие
	Трансформатор разделительный (при необходимости)	1		-изделие	Покупное изделие

Таблица 2.

Мод.	Состав		Шт.	Обозначение	Размеры: (ДхШхВ) ± 3% мм.	Примечание
7-М. 8-М. 9-М. 10-К. 11-К. 12-К. 13-М. 14-М. 15-М. 16-К. 17-К. 18-К. 19-М. 20-М. 21-М. 22-К. 23-К. 24-К	Модуль базовый:		1	УМТ2-1 УМТ2-2 УМТ2-3		-
	— Стойка		2	УМТ-СТ1 УМТ-СТ2 УМТ-СТ3	500 мм.,750 мм.,1000 мм.,	-
	— Основание		1	УМТ2-ОС	490х600	-
	— Колесо без тормоза		2	УМТ-МК2 УМТ-МК4	Покупное изделие	-
	— Колесо с тормозом		2	УМТ-МКТ2 УМТ-МКТ4	Покупное изделие	-
	— Паспорт		1			
	— Руководство по эксплуатации		1			
	— Балка поперечная		1		Длина: 400. (19-М. - 24-К)	-
	Х-К	Полка из искусственного камня	1	УМТ2-ПК1 УМТ2-ПК2 УМТ2-ПК3	400х400 или 400х500 или 400х600	(включая: сухарь ФМЦ.105.01.02.00.003– 4 шт., болт М8 DIN 912 – 4 шт.)
	Х-М	Полка металлическая (при необходимости)	1	УМТ2-ПМ1 УМТ2-ПМ2 УМТ2-ПМ3	400х400 или 400х500 или 400х600	(включая: сухарь ФМЦ.105.01.02.00.003– 4 шт., болт М8 DIN 912 – 4 шт.)
	Ручки (при необходимости)		2	УМТ-РУ2		- На стойку

ООО ЦИРМИ INFO@CIRMI.RU WWW.GOSZDRAVNADZOR.RU

Мод.	Состав	Шт.	Обозначение	Размеры: (ДхШхВ) ± 3% мм.	Примечание
	Ручки (при необходимости)	1	УМТ-РУ3		- На полку
	Полка металлическая (дополнительная) (при необходимости)	1	УМТ2-ПМ1Д УМТ2-ПМ2Д УМТ2-ПМ3Д	400x400 или 400x500 или 400x600	(включая: сухарь ФМЦ.105.01.02.00.003– 4 шт., болт М8 DIN 912 – 4 шт.)
	Полка из искусственного камня (дополнительная) (при необходимости)	1	УМТ2-ПК1Д УМТ2-ПК2Д УМТ2-ПК3Д	400x400 или 400x500 или 400x600	(включая: сухарь ФМЦ.105.01.02.00.003– 4 шт., болт М8 DIN 912 – 4 шт.)
	Полка нижняя металлическая без заглушек (при необходимости)	1	УМТ-ПМНУ	400x400, 400x500, 400x600	(включая: винт мебельный М8 DIN 7420 – 4 шт.)
	Полка нижняя из искусственного камня (при необходимости)	1	УМТ-ПКН	400x400, 400x500, 400x600	(включая: болт М6 DIN 912 – 4 шт.)
	Полка выдвижная (при необходимости)	1	УМТ-ПМВ	Хар- ки в таблице 8	(включая: сухарь ФМЦ.105.01.02.00.003– 4 шт., болт М8 DIN 912 – 4 шт.)
	Ящик (при необходимости)	1	УМТ-ЯМ,	Хар- ки в таблице 8	(включая: сухарь ФМЦ.105.01.02.00.003– 4 шт., болт М8 DIN 912 – 4 шт.)
	Ящик из искусственного камня (при необходимости)	1	УМТ-ЯК,	Хар- ки в таблице 8	(включая: сухарь ФМЦ.105.01.02.00.003– шт., болт М8 DIN 912 – шт.)
	Модуль электрический подвесной (при необходимости)	1	УМТ-МЭП	Хар- ки в таблице 8	(включая: болт М8 DIN 912 – 4 шт.)
	Модуль электрический опорный (при необходимости)	1	УМТ-МЭО	Хар- ки в таблице 8	(включая: сухарь ФМЦ.105.01.02.00.003– 4 шт., болт М8 DIN 912 – 4 шт. или включая: заклепка "слепая" ГОСТ Р ИСО 15980 - 4 - 4 шт.)
	Кабельный канал (при необходимости)	2	УМТ-КЭ1,	Хар- ки в таблице 8	(включая: Т-гайка ФМЦ.105.01.04.00.001-03 – 2 шт., болт М8 DIN 912 – 2 шт.)
	Кабельный канал	2	УМТ-КЭ2,	Хар- ки в	(включая: Т-гайка ФМЦ.105.01.04.00.001-03

ООО ЦИРМИ INFO@CIRMI.RU WWW.GOSZDRAVNADZOR.RU

Мод.	Состав		Шт.	Обозначение	Размеры: (ДхШхВ) ± 3% мм.	Примечание
	(при необходимости)				таблице 8	– 2 шт., болт М8 DIN 912 – 2 шт.)
	Модуль розеточный (при необходимости)		2	УМТ-МР1	Хар- ки в таблице 8	(включая: Т-гайка ФМЦ.105.01.04.00.001-03 – 2 шт., болт М8 DIN 912 – 2 шт.)
	Модуль розеточный (при необходимости)		2	УМТ-МР2,		(включая: Т-гайка ФМЦ.105.01.04.00.001-03 – 2 шт., болт М8 DIN 912 – 2 шт.)
	19-М. 20-М. 21-М. 22-К. 23-К. 24-К	Балка базового модуля стальная (при необходимости)	1	УМТ-БС		сухарь ФМЦ.105.01.02.00.003 – 6 шт., болт М8 – 6 шт.
		Дверцы (при необходимости)	1	УМТ-ДВЕР	Хар- ки в таблице 8	(включая: винт М6 ГОСТ Р ИСО 7047– 8 шт., гайка М6 ГОСТ 11860 – 8 шт.)
		Держатель монитора неподвижный (при необходимости)	1	УМТ-ДМОН1	Хар- ки в таблице 8	(включая: Т-гайка ФМЦ.105.01.04.00.001-03 – 2 шт., болт М8 DIN 912 – 2 шт.)
		Держатель монитора одно плечевой (при необходимости)	2	УМТ-ДМОН2	Хар- ки в таблице 8	(включая: Т-гайка ФМЦ.105.01.04.00.001-03 – 2-4 шт., болт М8 DIN 912 – 2-4 шт.)
		Держатель монитора двухплечевой (при необходимости)	2	УМТ-ДМОН3	Хар- ки в таблице 8	(включая: Т-гайка ФМЦ.105.01.04.00.001-03 – 2 шт., болт М8 DIN 912 – 2 шт.)
		Кронштейн монитора (при необходимости)	2	ARGO-MA20	Хар- ки в таблице 8	(включая: Т-гайка ФМЦ.105.01.04.00.001-03 – 4 шт., болт М8 DIN 912 – 4 шт.)
	Рукоятка монитора (при необходимости)		1	УМТ-РУМОН	Хар- ки в таблице 8	
	Держатель баллона (при необходимости)		1	УМТ-ДБАЛ	Хар- ки в таблице 8	
	Держатель емкости (при необходимости)		1	УМТ-ДЕ1	Хар- ки в таблице 8	
	Держатель емкости		1	УМТ-ДЕ2	Хар- ки в	

ООО ЦИРМИ INFO@CIRMI.RU WWW.GOSZDRAVNADZOR.RU

Мод.	Состав	Шт.	Обозначение	Размеры: (ДхШхВ) ± 3% мм.	Примечание
	скобообразный (при необходимости)			таблице 8	
	Держатель трубок (при необходимости)	1	УМТ-ДТРУБ,	Хар- ки в таблице 8	
	Держатель инструмента жесткого эндоскопа (при необходимости)	1	УМТ-ДИЖЭ	Хар- ки в таблице 8	(включая: Т-гайка ФМЦ.105.01.04.00.001-02– 2 шт., винт М6 ГОСТ Р ИСО 7047– 2 шт.)
	Держатель головки камеры жесткого эндоскопа (при необходимости)	1	УМТ-ДГКЖЭ	Хар- ки в таблице 8	(включая: Т-гайка ФМЦ.105.01.04.00.001-01 – 1 шт., болт М5 DIN 912 – 1 шт..)
	Держатель универсальный (при необходимости)	1	УМТ-ДУ	Хар- ки в таблице 8	(включая: Т-гайка ФМЦ.105.01.04.00.001-02 – 2 шт., болт М6 DIN 912 – 2 шт.)
	Держатель инфузионный на 2 плеча (при необходимости)	1	УМТ-ДИ1	Хар- ки в таблице 8	(включая: Т-гайка ФМЦ.105.01.04.00.001-01 – 4 шт., болт М5 DIN 912 – 4 шт..
	Держатель инфузионный на 4 плеча (при необходимости)	1	УМТ-ДИ2,	Хар- ки в таблице 8	(включая: Т-гайка ФМЦ.105.01.04.00.001-01 – 4 шт., болт М5 DIN 912 – 4 шт..
	Держатель кабеля (при необходимости)	1	ЭКГ УМТ-ДКЭКГ	Хар- ки в таблице 8	(включая: Т-гайка ФМЦ.105.01.04.00.001-02 – 2 шт., болт М6 DIN 912 – 2 шт..
	Фиксатор роликовый (при необходимости)	1	УМТ-ФРОЛ	Хар- ки в таблице 8	(включая: Т-гайка ФМЦ.105.01.04.00.001-02 – 1 шт., болт М6 DIN 912 – 1 шт..
	Корзина (при необходимости)	1	УМТ-КРЗН	Хар- ки в таблице 8	(включая: Т-гайка ФМЦ.105.01.04.00.001-02– 2 шт., винт М6 ГОСТ Р ИСО 7047– 2 шт.)
	Держатель эндоскопа вертикальный одинарный (при необходимости)	1	УМТ-ДЭ1	Хар- ки в таблице 8	(включая: Т-гайка ФМЦ.105.01.04.00.001-01 – 4 шт., болт М5 DIN 912 – 4 шт..
	Держатель эндоскопа вертикальный сдвоенный (при необходимости)	1	УМТ-ДЭ2	Хар- ки в таблице 8	(включая: Т-гайка ФМЦ.105.01.04.00.001-01 – 4 шт., болт М5 DIN 912 – 4 шт..
	Держатель эндоскопа наклонный сдвоенный (при необходимости)	1	УМТ-ДЭ3	Хар- ки в таблице 8	(включая: Т-гайка ФМЦ.105.01.04.00.001-01 – 4 шт., болт М5 DIN 912 – 4 шт..
	Ручка (при необходимости)	2	УМТ-РУ5	Хар- ки в таблице 8	(включая: Т-гайка ФМЦ.105.01.04.00.001-03 – 2 шт., болт М8 DIN 912 – 2 шт.)
	Держатель эндоскопа	1	УМТ-ДЭ5	Хар- ки в	(включая: Т-гайка

ООО ЦИРМИ INFO@CIRMI.RU WWW.GOSZDRAVNADZOR.RU

Мод.	Состав	Шт.	Обозначение	Размеры: (ДхШхВ) ± 3% мм.	Примечание
	вертикальный сдвоенный изогнутый (при необходимости)			таблице 8	ФМЦ.105.01.04.00.001-01 – 4 шт., болт М5 DIN 912 – 4 шт..
	ИБП (при необходимости)	1		-	Покупное изделие
	Трансформатор разделительный (при необходимости)	1		-	Покупное изделие

Таблица 3.

Мод.	Состав		Шт.	Обозначение	Размеры: (ДхШхВ) ± 3% мм.	Примечание
25-М. 26-М. 27-М. 28-К. 29-К.	Модуль базовый:		1	УМТ3-1 УМТ3-2 УМТ3-3 УМТ3-4 УМТ3-5	-	-
30-К. 31-М. 32-М. 33-М. 34-К.	— Стойка		2	УМТ-СТ1 УМТ-СТ2 УМТ-СТ3 УМТ-СТ4 УМТ-СТ5	500, 750, 1000, 1250, 1500.	-
35-К.	— Основание		1	УМТ3-ОС	590x600	
36-К. 37-М. 38-М.	— Колесо без тормоза		2	УМТ-МК2 УМТ-МК4 УМТ-МК5	-	Покупное изделие
39-М. 40-К. 41-К.	— Колесо с тормозом		2	УМТ-МКТ2 УМТ-МКТ4 УМТ-МКТ5	-	Покупное изделие
42-К.	— Паспорт		1			
43-М. 44-М.	— Руководство по эксплуатации		1			
45-М. 46-К	— Балка поперечная		1		Длина: 500. (37-М. - 54-К)	
47-К. 48-К. 49-М. 50-М.	Х-К	Полка из искусственного камня	1 или 2 или 3	УМТ3-ПК1 УМТ3-ПК2 УМТ3-ПК3	500x400 или 500x500 или 500x600	(включая: сухарь ФМЦ.105.01.02.00.003– 4 шт., болт М8 DIN 912 – 4 шт.)
51-М. 52-К.	Х-М	Полка	1 или	УМТ3-ПМ1	500x400 или 500x500 или	(включая: сухарь ФМЦ.105.01.02.00.003– 4

ООО ЦИРМИ INFO@CIRMI.RU WWW.GOSZDRAVNADZOR.RU

Мод.	Состав		Шт.	Обозначение	Размеры: (ДхШхВ) ± 3% мм.	Примечание
53-К. 54-К.		металлическая (при необходимости)	2 или 3	УМТ3-ПМ2 УМТ3-ПМ3	500x600	шт., болт М8 DIN 912 – 4 шт.)
	Ручки (при необходимости)		1	УМТ-РУ2	- На стойку	
	Ручки (при необходимости)		1	УМТ-РУ4	- На полку	
	Полка металлическая (дополнительная) (при необходимости)		1	УМТ3-ПМ1Д УМТ3-ПМ2Д УМТ3-ПМ3Д	500x400 или 500x500 или 500x600	(включая: сухарь ФМЦ.105.01.02.00.003– 4 шт., болт М8 DIN 912 – 4 шт.)
	Полка из искусственного камня (дополнительная) (при необходимости)		1	УМТ3-ПК1Д УМТ3-ПК2Д УМТ3-ПК3Д	500x400 или 500x500 или 500x600	(включая: сухарь ФМЦ.105.01.02.00.003– 4 шт., болт М8 DIN 912 – 4 шт.)
	Полка нижняя металлическая без заглушек (при необходимости)		1	УМТ-ПМНУ	500x400 или 500x500 или 500x600	(включая: винт мебельный М8 DIN 7420 – 4 шт.)
	Полка нижняя из искусственного камня (при необходимости)		1	УМТ-ПМН	500x400 или 500x500 или 500x600	включая: болт М6 DIN 912 – 4 шт.)
	Полка выдвижная (при необходимости)		1	УМТ-ПМВ	Хар- ки в таблице 8	(включая: сухарь ФМЦ.105.01.02.00.003– 4 шт., болт М8 DIN 912 – 4 шт.)
	Ящик (при необходимости)		1	УМТ-ЯМ,	Хар- ки в таблице 8	(включая: сухарь ФМЦ.105.01.02.00.003– 4 шт., болт М8 DIN 912 – 4 шт.)
	Ящик из искусственного камня (при необходимости)		1	УМТ-ЯК,	Хар- ки в таблице 8	(включая: сухарь ФМЦ.105.01.02.00.003– 4 шт., болт М8 DIN 912 – 4 шт.)
	Модуль электрический подвесной (при необходимости)		1	УМТ-МЭП	Хар- ки в таблице 8	(включая: болт М8 DIN 912 – 4 шт.)
	Модуль электрический опорный (при необходимости)		1	УМТ-МЭО	Хар- ки в таблице 8	(включая: сухарь ФМЦ.105.01.02.00.003– 4 шт., болт М8 DIN 912 – 4 шт. или включая: заклепка "слепая" ГОСТ Р ИСО 15980 - 4 - 4 шт.)
	Кабельный канал (при необходимости)		2	УМТ-КЭ1,	Хар- ки в таблице 8	(включая: Т-гайка ФМЦ.105.01.04.00.001-03 – 2 шт., болт М8 DIN 912 – 2 шт.)
	Кабельный канал (при необходимости)		2	УМТ-КЭ2,	Хар- ки в таблице 8	(включая: Т-гайка ФМЦ.105.01.04.00.001-03 – 2 шт., болт М8 DIN 912

ООО ЦИРМИ INFO@CIRMI.RU WWW.GOSZDRAVNADZOR.RU

Мод.	Состав		Шт.	Обозначение	Размеры: (ДхШхВ) ± 3% мм.	Примечание
						– 2 шт.)
	Модуль розеточный (при необходимости)		2	УМТ-МР1	Хар- ки в таблице 8	(включая: Т-гайка ФМЦ.105.01.04.00.001-03 – 2 шт., болт М8 DIN 912 – 2 шт.)
	Модуль розеточный (при необходимости)		2	УМТ-МР2,	Хар- ки в таблице 8	(включая: Т-гайка ФМЦ.105.01.04.00.001-03 – 2 шт., болт М8 DIN 912 – 2 шт.)
	37-М. 38-М. 39-М. 40-К. 41-К. 42-К. 43-М. 44-М. 45-М. 46-К. 47-К. 48-К. 49-М. 50-М. 51-М. 52-К. 53-К. 54-К.	Балка базового модуля стальная (при необходимости)	1	УМТ-БС	Хар- ки в таблице 8	сухарь ФМЦ.105.01.02.00.003 – 6 шт., болт М8 – 6 шт.
		Дверцы (при необходимости)	1	УМТ-ДВЕР	Хар- ки в таблице 8	(включая: винт М6 ГОСТ Р ИСО 7047– 8 шт., гайка М6 ГОСТ 11860 – 8 шт.)
		Держатель монитора неподвижный (при необходимости)	1	УМТ-ДМОН1	Хар- ки в таблице 8	(включая: Т-гайка ФМЦ.105.01.04.00.001-03 – 2 шт., болт М8 DIN 912 – 2 шт.)
		Держатель монитора одно плечевой (при необходимости)	2	УМТ-ДМОН2	Хар- ки в таблице 8	(включая: Т-гайка ФМЦ.105.01.04.00.001-03 – 2-4 шт., болт М8 DIN 912 – 2-4 шт.)
		Держатель монитора двухплечевой (при необходимости)	2	УМТ-ДМОН3	Хар- ки в таблице 8	(включая: Т-гайка ФМЦ.105.01.04.00.001-03 – 2 шт., болт М8 DIN 912 – 2 шт.)
		Кронштейн монитора (при необходимости)	2	ARGO-MA20	Хар- ки в таблице 8	(включая: Т-гайка ФМЦ.105.01.04.00.001-03 – 4 шт., болт М8 DIN 912 – 4 шт.)
	Рукоятка монитора (при необходимости)		1	УМТ-РУМОН	Хар- ки в таблице 8	Крепеж (винты М5-М6) в комплект не входит. Изделие крепится винтами, входящими в комплект поставки монитора
	Держатель баллона (при необходимости)		1	УМТ-ДБАЛ	Хар- ки в таблице 8	(включая: Т-гайка ФМЦ.105.01.04.00.001-01 – 4 шт., винт М5 ГОСТ Р ИСО 7047– 4 шт.)

ООО ЦИРМИ INFO@CIRMI.RU WWW.GOSZDRAVNADZOR.RU

Мод.	Состав	Шт.	Обозначение	Размеры: (ДхШхВ) ± 3% мм.	Примечание
	Держатель емкости (при необходимости)	1	УМТ-ДЕ1	Хар- ки в таблице 8	(включая: Т-гайка ФМЦ.105.01.04.00.001-01– 4 шт., винт М5 ГОСТ Р ИСО 7047– 4 шт.)
	Держатель емкости скобообразный (при необходимости)	1	УМТ-ДЕ2	Хар- ки в таблице 8	(включая: Т-гайка ФМЦ.105.01.04.00.001-03 – 2 шт., болт М8 DIN 912 – 2 шт.)
	Держатель трубок (при необходимости)	1	УМТ-ДТРУБ,	Хар- ки в таблице 8	(включая: Т-гайка ФМЦ.105.01.04.00.001-02 – 1 шт., болт М6 DIN 912 – 1 шт.)
	Держатель инструмента жесткого эндоскопа (при необходимости)	1	УМТ-ДИЖЭ	Хар- ки в таблице 8	(включая: Т-гайка ФМЦ.105.01.04.00.001-02– 2 шт., винт М6 ГОСТ Р ИСО 7047– 2 шт.)
	Держатель головки камеры жесткого эндоскопа (при необходимости)	1	УМТ-ДГКЖЭ	Хар- ки в таблице 8	(включая: Т-гайка ФМЦ.105.01.04.00.001-02 – 1 шт., болт М6 DIN 912 – 1 шт.)
	Держатель универсальный (при необходимости)	1	УМТ-ДУ	Хар- ки в таблице 8	(включая: Т-гайка ФМЦ.105.01.04.00.001-01 – 1 шт., болт М5 DIN 912 – 1 шт..)
	Держатель инфузионный на 2 плеча (при необходимости)	1	УМТ-ДИ1	Хар- ки в таблице 8	(включая: Т-гайка ФМЦ.105.01.04.00.001-01 – 4 шт., болт М5 DIN 912 – 4 шт.)
	Держатель инфузионный на 4 плеча (при необходимости)	1	УМТ-ДИ2,	Хар- ки в таблице 8	(включая: Т-гайка ФМЦ.105.01.04.00.001-01 – 4 шт., болт М5 DIN 912 – 4 шт.)
	Держатель кабеля (при необходимости)	1	ЭКГ УМТ-ДКЭКГ	Хар- ки в таблице 8	(включая: Т-гайка ФМЦ.105.01.04.00.001-02 – 2 шт., болт М6 DIN 912 – 2 шт.)
	Фиксатор роликовый (при необходимости)	1	УМТ-ФРОЛ	Хар- ки в таблице 8	(включая: Т-гайка ФМЦ.105.01.04.00.001-02 – 1 шт., болт М6 DIN 912 – 1 шт.)
	Корзина (при необходимости)	1	УМТ-КРЗН	Хар- ки в таблице 8	(включая: Т-гайка ФМЦ.105.01.04.00.001-02– 2 шт., винт М6 ГОСТ Р ИСО 7047– 2 шт.)
	Держатель эндоскопа вертикальный одинарный (при необходимости)	1	УМТ-ДЭ1	Хар- ки в таблице 8	(включая: Т-гайка ФМЦ.105.01.04.00.001-01 – 4 шт., болт М5 DIN 912 – 4 шт..)
	Держатель эндоскопа вертикальный сдвоенный (при необходимости)	1	УМТ-ДЭ2	Хар- ки в таблице 8	(включая: Т-гайка ФМЦ.105.01.04.00.001-01 – 4 шт., болт М5 DIN 912 – 4 шт.)
	Держатель эндоскопа наклонный сдвоенный	1	УМТ-ДЭ3	Хар- ки в таблице 8	(включая: Т-гайка ФМЦ.105.01.04.00.001-01 – 4 шт., болт М5 DIN 912

ООО ЦИРМИ INFO@CIRMI.RU WWW.GOSZDRAVNADZOR.RU

Мод.	Состав	Шт.	Обозначение	Размеры: (ДхШхВ) ± 3% мм.	Примечание
	(при необходимости)				– 4 шт.)
	Ручка (при необходимости)	2	УМТ-РУ5	Хар- ки в таблице 8	(включая: Т-гайка ФМЦ.105.01.04.00.001-03 – 2 шт., болт М8 DIN 912 – 2 шт.)
	Держатель эндоскопа вертикальный сдвоенный изогнутый (при необходимости)	1	УМТ-ДЭ5	Хар- ки в таблице 8	(включая: Т-гайка ФМЦ.105.01.04.00.001-01 – 4 шт., болт М5 DIN 912 – 4 шт..
	ИБП (при необходимости)	1		-	Покупное изделие
	Трансформатор разделительный (при необходимости)	1		-	Покупное изделие

Таблица 4.

Мод.	Состав	Шт.	Обозначение	Размеры: (ДхШхВ) ± 3% мм.	Примечание
55-М. 56-М. 57-М. 58-К. 59-К.	Модуль базовый:	1	УМТ4-1 УМТ4-2 УМТ4-3 УМТ4-4 УМТ4-5	-	-
60-К. 61-М. 62-М. 63-М. 64-К.	— Стойка	2	УМТ-СТ1 УМТ-СТ2 УМТ-СТ3 УМТ-СТ4 УМТ-СТ5	500, 750, 1000, 1250, 1500	-
65-К.	— Основание	1	УМТ4-ОС	690x700	-
66-К. 67-М. 68-М.	— Колесо без тормоза	2	УМТ-МК6 УМТ-МК7 УМТ-МК3	Покупное изделие	-
69-М. 70-К. 71-К.	— Колесо с тормозом	2	УМТ-МКТ6 УМТ-МКТ7 УМТ-МКТ3	Покупное изделие	-
72-К.	— Паспорт	1			-
73-М. 74-М.	— Руководство по эксплуатации	1			-
75-М. 76-К.	— Балка поперечная	1		Длина: 500. (37-М. - 54-К)	
77-К.	Х-К Полка из	1 или	УМТ4-ПК1	600x500 или	включая: сухарь

ООО ЦИРМИ INFO@CIRMI.RU WWW.GOSZDRAVNADZOR.RU

Мод.	Состав		Шт.	Обозначение	Размеры: (ДхШхВ) ± 3% мм.	Примечание
78-К. 79-М. 80-М. 81-М. 82-К. 83-К. 84-К.		искусственного камня	2 или 3	УМТ4-ПК2 УМТ4-ПК3	600x600 или 600x700	ФМЦ.105.01.02.00.003–4 шт., болт М8 DIN 912 – 4 шт.)
	Х-М	Полка металлическая (при необходимоти)	1 или 2 или 3	УМТ4-ПМ1 УМТ4-ПМ2 УМТ4-ПМ3	600x500 или 600x600 или 600x700	(включая: сухарь ФМЦ.105.01.02.00.003–4 шт., болт М8 DIN 912 – 4 шт.)
	Ручки (при необходимости)		1	УМТ-РУ2	- На стойку	
	Ручки (при необходимости)		1	УМТ-РУ4	- На полку	
	Полка металлическая (дополнительная) (при необходимости)		1	УМТ4-ПК1Д УМТ4-ПК2Д УМТ4-ПК3Д	600x500 или 600x600 или 600x700	(включая: сухарь ФМЦ.105.01.02.00.003–4 шт., болт М8 DIN 91 – 4 шт.)
	Полка из искусственного камня (дополнительная) (при необходимости)		1	УМТ4-ПМ1Д УМТ4-ПМ2Д УМТ4-ПМ3Д	600x500 или 600x600 или 600x700	(включая: сухарь ФМЦ.105.01.02.00.003–4 шт., болт М8 DIN 912 – 4 шт.)
	Полка нижняя стальная без заглушек (при необходимости)		1	УМТ-ПМНУ	600x500 или 600x600 или 600x700	(включая: винт мебельный М8 DIN 7420 – 4 шт.)
	Полка нижняя из искусственного камня (при необходимости)		1	УМТ-ПКН	600x500 или 600x600 или 600x700	(включая: болт М6 DIN 912 – 4 шт.)
	Полка выдвижная (при необходимости)		1	УМТ-ПМВ	Хар- ки., приложение Д.	(включая: сухарь ФМЦ.105.01.02.00.003–4 шт., болт М8 DIN 912 – 4 шт.)
	Ящик (при необходимости)		1	УМТ-ЯМ,	Хар- ки в таблице 8	(включая: сухарь ФМЦ.105.01.02.00.003 4 шт., болт М8 DIN 91 – 4 шт.)
	Ящик из искусственного камня (при необходимости)		1	УМТ-ЯК,	Хар- ки в таблице 8	(включая: сухарь ФМЦ.105.01.02.00.003–4 шт., болт М8 DIN 912 – 4 шт.)
	Модуль электрический подвесной (при необходимости)		1	УМТ-МЭП	Хар- ки в таблице 8	(включая: болт М8 DIN 912 – 4 шт.)
	Модуль электрический опорный (при необходимости)		1	УМТ-МЭО	Хар- ки в таблице 8	(включая: сухарь ФМЦ.105.01.02.00.003–4 шт., болт М8 DIN 912 – 4 шт. или включая: заклепка "слепая" ГОСТ Р ИСО 15980 - 4 - 4 шт.)
	Кабельный канал		2	УМТ-КЭ1,	Хар- ки в	(включая: Т-гайка ФМЦ.105.01.04.00.001-

ООО ЦИРМИ INFO@CIRMI.RU WWW.GOSZDRAVNADZOR.RU

Мод.	Состав		Шт.	Обозначение	Размеры: (ДхШхВ) ± 3% мм.	Примечание
	(при необходимости)				таблице 8	03 – 2 шт., болт М8 DIN 912 – 2 шт.)
	Кабельный канал (при необходимости)		2	УМТ-КЭ2,	Хар- ки в таблице 8	(включая: Т-гайка ФМЦ.105.01.04.00.001-03 – 2 шт., болт М8 DIN 912 – 2 шт.)
	Модуль розеточный (при необходимости)		2	УМТ-МР1	Хар- ки в таблице 8	(включая: Т-гайка ФМЦ.105.01.04.00.001-03 – 2 шт., болт М8 DIN 912 – 2 шт.)
	Модуль розеточный (при необходимости)		2	УМТ-МР2,	Хар- ки в таблице 8	(включая: Т-гайка ФМЦ.105.01.04.00.001-03 – 2 шт., болт М8 DIN 912 – 2 шт.)
	67-М. 68-М. 69-М. 70-К. 71-К. 72-К. 73-М. 74-М. 75-М. 76-К. 77-К. 78-К. 79-М. 80-М. 81-М. 82-К. 83-К. 84-К.	Балка базового модуля стальная (при необходимости)	1	УМТ-БС	Хар- ки., таблица 6	(включая: болт М8 – 4 шт., шайба – 4 шт., Т-гайка ФМЦ.105.01.04.00.001-03 – 4 шт. Заглушки 4 шт.- при необх.)
		Дверцы (при необходимости)	1	УМТ-ДВЕР	Хар- ки., таблица 6	(включая: болт М8 – 4 шт., шайба – 4 шт., Т-гайка ФМЦ.105.01.04.00.001-03 – 4 шт.)
		Держатель монитора неподвижный (при необходимости)	1	УМТ-ДМОН1	Хар- ки в таблице 8	(сухарь ФМЦ.105.01.02.00.003 – 6 шт., болт М8 – 6 шт.)
		Держатель монитора одно плечевой (при необходимости)	2	УМТ-ДМОН2	Хар- ки в таблице 8	(включая: винт М6 ГОСТ Р ИСО 7047– 8 шт., гайка М6 ГОСТ 11860 – 8 шт.)
		Держатель монитора двухплечевой (при необходимости)	2	УМТ-ДМОН3	Хар- ки в таблице 8	(включая: Т-гайка ФМЦ.105.01.04.00.001-03 – 2 шт., болт М8 DIN 912 – 2 шт.)
		Кронштейн монитора (при необходимости)	2	ARGO MA-20	Хар- ки в таблице 8	(включая: Т-гайка ФМЦ.105.01.04.00.001-03 – 2-4 шт., болт М8 DIN 912 – 2-4 шт.)
	Рукоятка монитора (при		1	УМТ-РУМОН	Хар- ки в таблице 8	Крепеж (винты М5-М6) в комплект не

ООО ЦИРМИ INFO@CIRMI.RU WWW.GOSZDRAVNADZOR.RU

Мод.	Состав	Шт.	Обозначение	Размеры: (ДхШхВ) ± 3% мм.	Примечание
	необходимости)				входит. Изделие крепится винтами, входящими в комплект поставки монитора
	Держатель баллона (при необходимости)	1	УМТ-ДБАЛ	Хар- ки в таблице 8	(включая: Т-гайка ФМЦ.105.01.04.00.001-01 – 4 шт., винт М5 ГОСТ Р ИСО 7047– 4 шт.)
	Держатель емкости (при необходимости)	1	УМТ-ДЕ1	Хар- ки в таблице 8	(включая: Т-гайка ФМЦ.105.01.04.00.001-01 – 4 шт., винт М5 ГОСТ Р ИСО 7047– 4 шт.)
	Держатель емкости скобообразный (при необходимости)	1	УМТ-ДЕ2	Хар- ки в таблице 8	(включая: Т-гайка ФМЦ.105.01.04.00.001-03 – 2 шт., болт М8 DIN 912 – 2 шт.)
	Держатель трубок (при необходимости)	1	УМТ-ДТРУБ,	Хар- ки в таблице 8	(включая: Т-гайка ФМЦ.105.01.04.00.001-02 – 1 шт., болт М6 DIN 912 – 1 шт.
	Держатель инструмента жесткого эндоскопа (при необходимости)	1	УМТ-ДИЖЭ	Хар- ки в таблице 8	(включая: Т-гайка ФМЦ.105.01.04.00.001-02– 2 шт., винт М6 ГОСТ Р ИСО 7047– 2 шт.)
	Держатель головки камеры жесткого эндоскопа (при необходимости)	1	УМТ-ДГКЖЭ	Хар- ки в таблице 8	(включая: Т-гайка ФМЦ.105.01.04.00.001-01 – 1 шт., болт М5 DIN 912 – 1 шт..)
	Держатель универсальный (при необходимости)	1	УМТ-ДУ	Хар- ки в таблице 8	(включая: Т-гайка ФМЦ.105.01.04.00.001-02 – 2 шт., болт М6 DI 912 – 2 шт.)
	Держатель инфузионный на 2 плеча (при необходимости)	1	УМТ-ДИ1	Хар- ки в таблице 8	(включая: Т-гайка ФМЦ.105.01.04.00.001-01 – 4 шт., болт М5 DIN 912 – 4 шт.
	Держатель инфузионный на 4 плеча (при необходимости)	1	УМТ-ДИ2,	Хар- ки в таблице 8	включая: Т-гайка ФМЦ.105.01.04.00.001-01 – 4 шт., болт М5 DIN 912 – 4 шт.)
	Держатель кабеля (при необходимости)	1	ЭКГ УМТ-ДКЭКГ	Хар- ки в таблице 8	(включая: Т-гайка ФМЦ.105.01.04.00.001-02 – 2 шт., болт М6 DIN 912 – 2 шт.)
	Фиксатор роликовый (при необходимости)	1	УМТ-ФРОЛ	Хар- ки в таблице 8	(включая: Т-гайка ФМЦ.105.01.04.00.001-02 – 1 шт., болт М6 DIN 912 - 1 шт..
	Корзина	1	УМТ-КРЗН	Хар- ки в таблице 8	(включая: Т-гайка ФМЦ.105.01.04.00.001-

ООО ЦИРМИ INFO@CIRMI.RU WWW.GOSZDRAVNADZOR.RU

Мод.	Состав	Шт.	Обозначение	Размеры: (ДхШхВ) ± 3% мм.	Примечание
	(при необходимости)				02– 2 шт., винт М6 ГОСТ Р ИСО 7047– 2 шт.)
	Держатель эндоскопа вертикальный одинарный (при необходимости)	1	УМТ-ДЭ1	Хар- ки в таблице 8	(включая: Т-гайка ФМЦ.105.01.04.00.001-01 – 4 шт., болт М5 DIN 912 – 4 шт.)
	Держатель эндоскопа вертикальный сдвоенный (при необходимости)	1	УМТ-ДЭ2	Хар- ки в таблице 8	(включая: Т-гайка ФМЦ.105.01.04.00.001-01 – 4 шт., болт М5 DIN 912 – 4 шт.)
	Держатель эндоскопа наклонный сдвоенный (при необходимости)	1	УМТ-ДЭ3	Хар- ки в таблице 8	(включая: Т-гайка ФМЦ.105.01.04.00.001-01 – 4 шт., болт М5 DIN 912 – 4 шт.)
	Ручка (при необходимости)	2	УМТ-РУ5	Хар- ки в таблице 8	(включая: Т-гайка ФМЦ.105.01.04.00.001-03 – 2 шт., болт М8 DIN 912 – 2 шт.)
	Держатель эндоскопа вертикальный сдвоенный изогнутый (при необходимости)	1	УМТ-ДЭ5	Хар- ки в таблице 8	(включая: Т-гайка ФМЦ.105.01.04.00.001-01 – 4 шт., болт М5 DIN 912 – 4 шт.)
	ИБП (при необходимости)	1		-	Покупное изделие
	Трансформатор разделительный (при необходимости)	1		-	Покупное изделие

4.2 Основные технические характеристики

Изделия изготавливаются в следующих исполнениях в соответствии с таблицей 5.

Таблица 5.

№ пп	Обозначение	Модель *	Модуль
1	ФМЦ.105.01.00.00.000	Модель ФАРМАЦИЯ 1-М.	УМТ1-1
2	ФМЦ.105.01.00.00.000-03	Модель ФАРМАЦИЯ 2-К.	
3	ФМЦ.105.01.00.00.000-01	Модель ФАРМАЦИЯ 3-М.	УМТ1-2
4	ФМЦ.105.01.00.00.000-04	Модель ФАРМАЦИЯ 4-К.	
5	ФМЦ.105.01.00.00.000-02	Модель ФАРМАЦИЯ 5-М.	УМТ1-3
6	ФМЦ.105.01.00.00.000-05	Модель ФАРМАЦИЯ 6-К.	
7	ФМЦ.105.02.00.00.000	Модель ФАРМАЦИЯ 7-М.	УМТ2-1

ООО ЦИРМИ INFO@CIRMI.RU WWW.GOSZDRAVNADZOR.RU

8	ФМЦ.105.02.00.00.000-01	Модель ФАРМАЦИЯ 8-М.	
9	ФМЦ.105.02.00.00.000-02	Модель ФАРМАЦИЯ 9-М.	
10	ФМЦ.105.02.00.00.000-09	Модель ФАРМАЦИЯ 10-К.	
11	ФМЦ.105.02.00.00.000-10	Модель ФАРМАЦИЯ 11-К.	
12	ФМЦ.105.02.00.00.000-11	Модель ФАРМАЦИЯ 12-К.	
13	ФМЦ.105.02.00.00.000-03	Модель ФАРМАЦИЯ 13-М.	УМТ2-2
14	ФМЦ.105.02.00.00.000-04	Модель ФАРМАЦИЯ 14-М.	
15	ФМЦ.105.02.00.00.000-05	Модель ФАРМАЦИЯ 15-М.	
16	ФМЦ.105.02.00.00.000-12	Модель ФАРМАЦИЯ 16-К.	
17	ФМЦ.105.02.00.00.000-13	Модель ФАРМАЦИЯ 17-К.	
18	ФМЦ.105.02.00.00.000-14	Модель ФАРМАЦИЯ 18-К.	
19	ФМЦ.105.02.00.00.000-06	Модель ФАРМАЦИЯ 19-М.	УМТ2-3
20	ФМЦ.105.02.00.00.000-07	Модель ФАРМАЦИЯ 20-М.	
21	ФМЦ.105.02.00.00.000-08	Модель ФАРМАЦИЯ 21-М.	
22	ФМЦ.105.02.00.00.000-15	Модель ФАРМАЦИЯ 22-К.	
23	ФМЦ.105.02.00.00.000-16	Модель ФАРМАЦИЯ 23-К.	
24	ФМЦ.105.02.00.00.000-17	Модель ФАРМАЦИЯ 24-К.	
25	ФМЦ.105.03.00.00.000	Модель ФАРМАЦИЯ 25-М.	УМТ3-1
26	ФМЦ.105.03.00.00.000-01	Модель ФАРМАЦИЯ 26-М.	
27	ФМЦ.105.03.00.00.000-02	Модель ФАРМАЦИЯ 27-М.	
28	ФМЦ.105.03.00.00.000-15	Модель ФАРМАЦИЯ 28-К.	
29	ФМЦ.105.03.00.00.000-16	Модель ФАРМАЦИЯ 29-К.	
30	ФМЦ.105.03.00.00.000-17	Модель ФАРМАЦИЯ 30-К.	
31	ФМЦ.105.03.00.00.000-03	Модель ФАРМАЦИЯ 31-М.	УМТ3-2
32	ФМЦ.105.03.00.00.000-04	Модель ФАРМАЦИЯ 32-М.	
33	ФМЦ.105.03.00.00.000-05	Модель ФАРМАЦИЯ 33-М.	
34	ФМЦ.105.03.00.00.000-18	Модель ФАРМАЦИЯ 34-К.	
35	ФМЦ.105.03.00.00.000-19	Модель ФАРМАЦИЯ 35-К.	
36	ФМЦ.105.03.00.00.000-20	Модель ФАРМАЦИЯ 36-К.	
37	ФМЦ.105.03.00.00.000-06	Модель ФАРМАЦИЯ 37-М.	УМТ3-3

ООО ЦИРМИ INFO@CIRMI.RU WWW.GOSZDRAVNADZOR.RU

38	ФМЦ.105.03.00.00.000-07	Модель ФАРМАЦИЯ 38-М.	
39	ФМЦ.105.03.00.00.000-08	Модель ФАРМАЦИЯ 39-М.	
40	ФМЦ.105.03.00.00.000-21	Модель ФАРМАЦИЯ 40-К.	
41	ФМЦ.105.03.00.00.000-22	Модель ФАРМАЦИЯ 41-К.	
42	ФМЦ.105.03.00.00.000-23	Модель ФАРМАЦИЯ 42-К.	
43	ФМЦ.105.03.00.00.000-09	Модель ФАРМАЦИЯ 43-М.	УМТ3-4
44	ФМЦ.105.03.00.00.000-10	Модель ФАРМАЦИЯ 44-М.	
45	ФМЦ.105.03.00.00.000-11	Модель ФАРМАЦИЯ 45-М.	
46	ФМЦ.105.03.00.00.000-24	Модель ФАРМАЦИЯ 46-К.	
47	ФМЦ.105.03.00.00.000-25	Модель ФАРМАЦИЯ 47-К.	
48	ФМЦ.105.03.00.00.000-26	Модель ФАРМАЦИЯ 48-К.	
49	ФМЦ.105.03.00.00.000-12	Модель ФАРМАЦИЯ 49-М.	УМТ3-5
50	ФМЦ.105.03.00.00.000-13	Модель ФАРМАЦИЯ 50-М.	
51	ФМЦ.105.03.00.00.000-14	Модель ФАРМАЦИЯ 51-М.	
52	ФМЦ.105.03.00.00.000-27	Модель ФАРМАЦИЯ 52-К.	
53	ФМЦ.105.03.00.00.000-28	Модель ФАРМАЦИЯ 53-К.	
54	ФМЦ.105.03.00.00.000-29	Модель ФАРМАЦИЯ 54-К.	
55	ФМЦ.105.04.00.00.000	Модель ФАРМАЦИЯ 55-М.	УМТ4-1
56	ФМЦ.105.04.00.00.000-01	Модель ФАРМАЦИЯ 56-М.	
57	ФМЦ.105.04.00.00.000-02	Модель ФАРМАЦИЯ 57-М.	
58	ФМЦ.105.04.00.00.000-15	Модель ФАРМАЦИЯ 58-К.	
59	ФМЦ.105.04.00.00.000-16	Модель ФАРМАЦИЯ 59-К.	
60	ФМЦ.105.04.00.00.000-17	Модель ФАРМАЦИЯ 60-К.	
61	ФМЦ.105.04.00.00.000-03	Модель ФАРМАЦИЯ 61-М.	УМТ4-2
62	ФМЦ.105.04.00.00.000-04	Модель ФАРМАЦИЯ 62-М.	
63	ФМЦ.105.04.00.00.000-05	Модель ФАРМАЦИЯ 63-М.	
64	ФМЦ.105.04.00.00.000-18	Модель ФАРМАЦИЯ 64-К.	
65	ФМЦ.105.04.00.00.000-19	Модель ФАРМАЦИЯ 65-К.	
66	ФМЦ.105.04.00.00.000-20	Модель ФАРМАЦИЯ 66-К.	
67	ФМЦ.105.04.00.00.000-06	Модель ФАРМАЦИЯ 67-М.	УМТ4-3
68	ФМЦ.105.04.00.00.000-07	Модель ФАРМАЦИЯ 68-М.	

ООО ЦИРМИ INFO@CIRMI.RU WWW.GOSZDRAVNADZOR.RU

69	ФМЦ.105.04.00.00.000-08	Модель ФАРМАЦИЯ 69-М.	
70	ФМЦ.105.04.00.00.000-21	Модель ФАРМАЦИЯ 70-К.	
71	ФМЦ.105.04.00.00.000-22	Модель ФАРМАЦИЯ 71-К.	
72	ФМЦ.105.04.00.00.000-23	Модель ФАРМАЦИЯ 72-К.	
73	ФМЦ.105.04.00.00.000-09	Модель ФАРМАЦИЯ 73-М.	УМТ4-4
74	ФМЦ.105.04.00.00.000-10	Модель ФАРМАЦИЯ 74-М.	
75	ФМЦ.105.04.00.00.000-11	Модель ФАРМАЦИЯ 75-М.	
76	ФМЦ.105.04.00.00.000-24	Модель ФАРМАЦИЯ 76-К.	
77	ФМЦ.105.04.00.00.000-25	Модель ФАРМАЦИЯ 77-К.	
78	ФМЦ.105.04.00.00.000-26	Модель ФАРМАЦИЯ 78-К.	
79	ФМЦ.105.04.00.00.000-12	Модель ФАРМАЦИЯ 79-М.	УМТ4-5
80	ФМЦ.105.04.00.00.000-13	Модель ФАРМАЦИЯ 80-М.	
81	ФМЦ.105.04.00.00.000-14	Модель ФАРМАЦИЯ 81-М.	
82	ФМЦ.105.04.00.00.000-27	Модель ФАРМАЦИЯ 82-К.	
83	ФМЦ.105.04.00.00.000-28	Модель ФАРМАЦИЯ 83-К.	
84	ФМЦ.105.04.00.00.000-29	Модель ФАРМАЦИЯ 84-К.	

* Изделия поставляются в собранном виде

Таблица 6. Основные характеристики

Вариант исполнения:	Базовый модуль**	Основание (Ш х Г), в мм				Стойка, высота в мм					Балка поперечная, длина мм		
		УМ13-ОС	УМ23-ОС	УМТ3-ОС	УМТ4-ОС	УМТ-СТ1	УМТ-С23	УМТ-СТ3	УМТ-СТ4	УМТ-СТ5	УМТ2-БА	УМТ3-БА	УМТ4-БА
		400x550	490x600	590x600	690x700	500	750	1000	1250	1500	400	500	600
ФАРМАЦИЯ 1-М.	УМТ1-1	1				1							
ФАРМАЦИЯ 2-К.		1				1							
ФАРМАЦИЯ 3-М.	УМТ1-2	1					1						
ФАРМАЦИЯ 4-К.		1					1						
ФАРМАЦИЯ 5-М.	УМТ1-3	1						1					
ФАРМАЦИЯ 6-К.		1						1					

ООО ЦИРМИ INFO@CIRMI.RU WWW.GOSZDRAVNADZOR.RU

ФАРМАЦИЯ 7-М.	УМТ2-1		1			2							
ФАРМАЦИЯ 8-М.			1			2							
ФАРМАЦИЯ 9-М.			1			2							
ФАРМАЦИЯ 10-К.			1			2							
ФАРМАЦИЯ 11-К.			1			2							
ФАРМАЦИЯ 12-К.			1			2							
ФАРМАЦИЯ 13-М.	УМТ2-2		1				2						
ФАРМАЦИЯ 14-М.			1				2						
ФАРМАЦИЯ 15-М.			1				2						
ФАРМАЦИЯ 16-К.			1				2						
ФАРМАЦИЯ 17-К.			1				2						
ФАРМАЦИЯ 18-К.			1				2						
ФАРМАЦИЯ 19-М.	УМТ2-3		1					2			1		
ФАРМАЦИЯ 20-М.			1					2			1		
ФАРМАЦИЯ 21-М.			1					2			1		
ФАРМАЦИЯ 22-К.			1					2			1		
ФАРМАЦИЯ 23-К.			1					2			1		
ФАРМАЦИЯ 24-К.			1					2			1		
ФАРМАЦИЯ 25-М.	УМТ3-1			1		2							
ФАРМАЦИЯ 26-М.				1		2							
ФАРМАЦИЯ 27-М.				1		2							
ФАРМАЦИЯ 28-К.				1		2							
ФАРМАЦИЯ 29-К.				1		2							
ФАРМАЦИЯ 30-К.				1		2							
ФАРМАЦИЯ 31-М.	УМТ3-2			1			2						
ФАРМАЦИЯ 32-М.				1			2						
ФАРМАЦИЯ 33-М.				1			2						
ФАРМАЦИЯ 34-К.				1			2						
ФАРМАЦИЯ 35-К.				1			2						
ФАРМАЦИЯ 36-К.				1			2						

ООО ЦИРМИ INFO@CIRMI.RU WWW.GOSZDRAVNADZOR.RU

ФАРМАЦИЯ 37-М.	УМТ3-3			1				2				1	
ФАРМАЦИЯ 38-М.				1				2				1	
ФАРМАЦИЯ 39-М.				1				2				1	
ФАРМАЦИЯ 40-К.				1				2				1	
ФАРМАЦИЯ 41-К.				1				2				1	
ФАРМАЦИЯ 42-К.				1				2				1	
ФАРМАЦИЯ 43-М.	УМТ3-4			1					2			1	
ФАРМАЦИЯ 44-М.				1					2			1	
ФАРМАЦИЯ 45-М.				1					2			1	
ФАРМАЦИЯ 46-К.				1					2			1	
ФАРМАЦИЯ 47-К.				1					2			1	
ФАРМАЦИЯ 48-К.				1					2			1	
ФАРМАЦИЯ 49-М.	УМТ3-5			1						2		1	
ФАРМАЦИЯ 50-М.				1						2		1	
ФАРМАЦИЯ 51-М.				1						2		1	
ФАРМАЦИЯ 52-К.				1						2		1	
ФАРМАЦИЯ 53-К.				1						2		1	
ФАРМАЦИЯ 54-К.				1						2		1	
ФАРМАЦИЯ 55-М.	УМТ4-1				1	2							
ФАРМАЦИЯ 56-М.					1	2							
ФАРМАЦИЯ 57-М.					1	2							
ФАРМАЦИЯ 58-К.					1	2							
ФАРМАЦИЯ 59-К.					1	2							
ФАРМАЦИЯ 60-К					1	2							
ФАРМАЦИЯ 61-М.	УМТ4-2				1		2						
ФАРМАЦИЯ 62-М.					1		2						
ФАРМАЦИЯ 63-М.					1		2						
ФАРМАЦИЯ 64-К.					1		2						
ФАРМАЦИЯ 65-К.					1		2						
ФАРМАЦИЯ 66-К.					1		2						
ФАРМАЦИЯ 67-М.	УМТ4-3				1			2					1

ООО ЦИРМИ INFO@CIRMI.RU WWW.GOSZDRAVNADZOR.RU

ФАРМАЦИЯ 68-М.					1			2					1
ФАРМАЦИЯ 69-М.					1			2					1
ФАРМАЦИЯ 70-К.					1			2					1
ФАРМАЦИЯ 71-К.					1			2					1
ФАРМАЦИЯ 72-К.					1			2					1
ФАРМАЦИЯ 73-М.	УМТ4-4				1				2				1
ФАРМАЦИЯ 74-М.					1				2				1
ФАРМАЦИЯ 75-М.					1				2				1
ФАРМАЦИЯ 76-К.					1				2				1
ФАРМАЦИЯ 77-К.					1				2				1
ФАРМАЦИЯ 78-К.					1				2				1
ФАРМАЦИЯ 79-М.	УМТ4-5				1					2			1
ФАРМАЦИЯ 80-М.					1					2			1
ФАРМАЦИЯ 81-М.					1					2			1
ФАРМАЦИЯ 82-К.					1					2			1
ФАРМАЦИЯ 83-К.					1					2			1
ФАРМАЦИЯ 84-К.					1					2			1

** Габаритные размеры вместе с комплектующими указаны в Приложении Г.

ООО ЦИРМИ INFO@CIRMI.RU WWW.GOSZDRAVNADZOR.RU

Внешний вид, геометрические и габаритные размеры изделия с комплектующими соответствуют указанным в таблицах 7-8, приложении Г. Допустимое отклонение от габаритных размеров ±3% мм. Масса в зависимости от габаритных размеров соответствует указанной в таблицах 7-8 приложении Г. Допустимое отклонение по массе ±5% кг.

Таблица 7. Основные характеристики

Модель	Размеры полки, мм	Кол-во. полок	Минимальная нагрузка полки массой, кг ±5%,	Тип колес	Диаметр колес, мм	Габаритные размеры модуля стойки и основания*** (ШхДхВ), мм ± 3%	Тип ручки (установка, при необходимости)		Минимальная нагрузка конструкции тележки массой, кг ±5%	Масса модуля базового с колесами, кг ±5%
							На стойку	На полку		
ФАРМАЦИЯ 1-М.	400x400	1	10	УМТ-МК1 УМТ-МКТ1	100	400x550x550	УМТ-РУ1	УМТ-РУ3	30	8,705
ФАРМАЦИЯ 2-К.	440x400 (400x400)	1	10	УМТ-МК1 УМТ-МКТ1	100	400x550x550	УМТ-РУ1	УМТ-РУ3	30	7,5
ФАРМАЦИЯ 3-М.	400x400	1	10	УМТ-МК1 УМТ-МКТ1	100	400x550x800	УМТ-РУ1	УМТ-РУ3	30	9,705
ФАРМАЦИЯ 4-К.	440x400 (400x400)	1	10	УМТ-МК1 УМТ-МКТ1	100	400x550x800	УМТ-РУ1	УМТ-РУ3	30	9,705
ФАРМАЦИЯ 5-М.	400x400	1	10	УМТ-МК1 УМТ-МКТ1	100	400x550x1050	УМТ-РУ1	УМТ-РУ3	30	10,705
ФАРМАЦИЯ 6-К.	440x400 (400x400)	1	10	УМТ-МК1 УМТ-МКТ1	100	400x550x1050	УМТ-РУ1	УМТ-РУ3	30	10,705
ФАРМАЦИЯ 7-М.	400x400	1	10	УМТ-МК2 УМТ-МКТ2	125	490x600x550	УМТ-РУ2	УМТ-РУ3	30	14,42
ФАРМАЦИЯ 8-М.	400x500	1	10	УМТ-МК2 УМТ-МКТ2	125	490x600x550	УМТ-РУ2	УМТ-РУ3	30	14,42
ФАРМАЦИЯ 9-М.	400x600	1	10	УМТ-МК2 УМТ-МКТ2	125	490x600x550	УМТ-РУ2	УМТ-РУ3	30	14,42
ФАРМАЦИЯ 10-К.	400x400	1	10	УМТ-МК2 УМТ-МКТ2	125	490x600x550	УМТ-РУ2	УМТ-РУ3	30	14,42
ФАРМАЦИЯ	400x500	1	10	УМТ-МК2	125	490x600x550	УМТ-	УМТ-	30	14,42

ООО ЦИРМИ INFO@CIRMI.RU WWW.GOSZDRAVNADZOR.RU

11-К.				УМТ-МКТ2			РУ2	РУ3		
ФАРМАЦИЯ 12-К.	400x600	1	10	УМТ-МК2 УМТ-МКТ2	125	490x600x550	УМТ-РУ2	УМТ-РУ3	30	14,42
ФАРМАЦИЯ 13-М.	400x400	1	10	УМТ-МК4 УМТ-МКТ4	100	490x600x800	УМТ-РУ2	УМТ-РУ3	30	15,13
ФАРМАЦИЯ 14-М.	400x500	1	10	УМТ-МК4 УМТ-МКТ4	100	490x600x800	УМТ-РУ2	УМТ-РУ3	30	15,13
ФАРМАЦИЯ 15-М.	400x600	1	10	УМТ-МК4 УМТ-МКТ4	100	490x600x800	УМТ-РУ2	УМТ-РУ3	30	15,13
ФАРМАЦИЯ 16-К.	400x400	1	10	УМТ-МК4 УМТ-МКТ4	100	490x600x800	УМТ-РУ2	УМТ-РУ3	30	15,13
ФАРМАЦИЯ 17-К.	400x500	1	10	УМТ-МК4 УМТ-МКТ4	100	490x600x800	УМТ-РУ2	УМТ-РУ3	30	15,13
ФАРМАЦИЯ 18-К.	400x600	1	10	УМТ-МК4 УМТ-МКТ4	100	490x600x800	УМТ-РУ2	УМТ-РУ3	30	15,13
ФАРМАЦИЯ 19-М.	400x400	2	10	УМТ-МК4 УМТ-МКТ4	100	490x600x1050	УМТ-РУ2	УМТ-РУ3	30	18,91
ФАРМАЦИЯ 20-М.	400x500	2	10	УМТ-МК4 УМТ-МКТ4	100	490x600x1050	УМТ-РУ2	УМТ-РУ3	30	18,91
ФАРМАЦИЯ 21-М.	400x600	2	10	УМТ-МК4 УМТ-МКТ4	100	490x600x1050	УМТ-РУ2	УМТ-РУ3	30	18,91
ФАРМАЦИЯ 22-К.	400x400	2	10	УМТ-МК4 УМТ-МКТ4	100	490x600x1050	УМТ-РУ2	УМТ-РУ3	30	18,91
ФАРМАЦИЯ 23-К.	400x500	2	10	УМТ-МК4 УМТ-МКТ4	100	490x600x1050	УМТ-РУ2	УМТ-РУ3	30	18,91
ФАРМАЦИЯ 24-К.	400x600	2	10	УМТ-МК4 УМТ-МКТ4	100	490x600x1050	УМТ-РУ2	УМТ-РУ3	30	18,91
ФАРМАЦИЯ 25-М.	500x400	1	10	УМТ-МК2 УМТ-МКТ2	125	590x600x550	УМТ-РУ2	УМТ-РУ4	30	14,23
ФАРМАЦИЯ 26-М.	500x500	1	10	УМТ-МК2 УМТ-МКТ2	125	590x600x550	УМТ-РУ2	УМТ-РУ4	30	14,23
ФАРМАЦИЯ 27-М.	500x600	1	10	УМТ-МК2 УМТ-МКТ2	125	590x600x550	УМТ-РУ2	УМТ-РУ4	30	14,23
ФАРМАЦИЯ	500x400	1	10	УМТ-МК2	125	590x600x550	УМТ-	УМТ-	30	14,23

ООО ЦИРМИ INFO@CIRMI.RU WWW.GOSZDRAVNADZOR.RU

28-К.				УМТ-МКТ2			РУ2	РУ4		
ФАРМАЦИЯ 29-К.	500x500	1	10	УМТ-МК2 УМТ-МКТ2	125	590x600x550	УМТ-РУ2	УМТ-РУ4	30	14,23
ФАРМАЦИЯ 30-К.	500x600	1	10	УМТ-МК2 УМТ-МКТ2	125	590x600x550	УМТ-РУ2	УМТ-РУ4	30	14,23
ФАРМАЦИЯ 31-М.	500x400	1	10	УМТ-МК4 УМТ-МКТ4	100	590x600x800	УМТ-РУ2	УМТ-РУ4	30	16,23
ФАРМАЦИЯ 32-М.	500x500	1	10	УМТ-МК4 УМТ-МКТ4	100	590x600x800	УМТ-РУ2	УМТ-РУ4	30	16,23
ФАРМАЦИЯ 33-М.	500x600	1	10	УМТ-МК4 УМТ-МКТ4	100	590x600x800	УМТ-РУ2	УМТ-РУ4	30	16,23
ФАРМАЦИЯ 34-К.	500x400	1	10	УМТ-МК4 УМТ-МКТ4	100	590x600x800	УМТ-РУ2	УМТ-РУ4	30	16,23
ФАРМАЦИЯ 35-К.	500x500	1	10	УМТ-МК4 УМТ-МКТ4	100	590x600x800	УМТ-РУ2	УМТ-РУ4	30	16,23
ФАРМАЦИЯ 36-К.	500x600	1	10	УМТ-МК4 УМТ-МКТ4	100	590x600x800	УМТ-РУ2	УМТ-РУ4	30	16,23
ФАРМАЦИЯ 37-М.	500x400	2	10	УМТ-МК4 УМТ-МКТ4	100	590x600x1050	УМТ-РУ2	УМТ-РУ4	30	20,41
ФАРМАЦИЯ 38-М.	500x500	2	10	УМТ-МК4 УМТ-МКТ4	100	590x600x1050	УМТ-РУ2	УМТ-РУ4	30	20,41
ФАРМАЦИЯ 39-М.	500x600	2	10	УМТ-МК4 УМТ-МКТ4	100	590x600x1050	УМТ-РУ2	УМТ-РУ4	30	20,41
ФАРМАЦИЯ 40-К.	500x400	2	10	УМТ-МК4 УМТ-МКТ4	100	590x600x1050	УМТ-РУ2	УМТ-РУ4	30	20,41
ФАРМАЦИЯ 41-К.	500x500	2	10	УМТ-МК4 УМТ-МКТ4	100	590x600x1050	УМТ-РУ2	УМТ-РУ4	30	20,41
ФАРМАЦИЯ 42-К.	500x600	2	10	УМТ-МК4 УМТ-МКТ4	100	590x600x1050	УМТ-РУ2	УМТ-РУ4	30	20,41
ФАРМАЦИЯ 43-М.	500x400	3	10	УМТ-МК5 УМТ-МКТ5	125	590x600x1300	УМТ-РУ2	УМТ-РУ4	30	23,7
ФАРМАЦИЯ 44-М.	500x500	3	10	УМТ-МК5 УМТ-МКТ5	125	590x600x1300	УМТ-РУ2	УМТ-РУ4	30	23,7
ФАРМАЦИЯ	500x600	3	10	УМТ-МК5	125	590x600x1300	УМТ-	УМТ-	30	23,7

ООО ЦИРМИ INFO@CIRMI.RU WWW.GOSZDRAVNADZOR.RU

45-М.				УМТ-МКТ5			РУ2	РУ4		
ФАРМАЦИЯ 46-К.	500x400	3	10	УМТ-МК5 УМТ-МКТ5	125	590x600x1300	УМТ-РУ2	УМТ-РУ4	30	23,7
ФАРМАЦИЯ 47-К.	500x500	3	10	УМТ-МК5 УМТ-МКТ5	125	590x600x1300	УМТ-РУ2	УМТ-РУ4	30	23,7
ФАРМАЦИЯ 48-К.	500x600	3	10	УМТ-МК5 УМТ-МКТ5	125	590x600x1300	УМТ-РУ2	УМТ-РУ4	30	23,7
ФАРМАЦИЯ 49-М.	500x400	3	10	УМТ-МК5 УМТ-МКТ5	125	590x600x1550	УМТ-РУ2	УМТ-РУ4	30	25,7
ФАРМАЦИЯ 50-М.	500x500	3	10	УМТ-МК5 УМТ-МКТ5	125	590x600x1550	УМТ-РУ2	УМТ-РУ4	30	25,7
ФАРМАЦИЯ 51-М.	500x600	3	10	УМТ-МК5 УМТ-МКТ5	125	590x600x1550	УМТ-РУ2	УМТ-РУ4	30	25,7
ФАРМАЦИЯ 52-К.	500x400	3	10	УМТ-МК5 УМТ-МКТ5	125	590x600x1550	УМТ-РУ2	УМТ-РУ4	30	25,7
ФАРМАЦИЯ 53-К.	500x500	3	10	УМТ-МК5 УМТ-МКТ5	125	590x600x1550	УМТ-РУ2	УМТ-РУ4	30	25,7
ФАРМАЦИЯ 54-К.	500x600	3	10	УМТ-МК5 УМТ-МКТ5	125	590x600x1550	УМТ-РУ2	УМТ-РУ4	30	25,7
ФАРМАЦИЯ 55-М.	600x500	1	10	УМТ-МК6 УМТ-МКТ6	100	690x700x550	УМТ-РУ2	УМТ-РУ4	30	16,72
ФАРМАЦИЯ 56-М.	600x600	1	10	УМТ-МК6 УМТ-МКТ6	100	690x700x550	УМТ-РУ2	УМТ-РУ4	30	16,72
ФАРМАЦИЯ 57-М.	600x700	1	10	УМТ-МК6 УМТ-МКТ6	100	690x700x550	УМТ-РУ2	УМТ-РУ4	30	16,72
ФАРМАЦИЯ 58-К.	600x500	1	10	УМТ-МК6 УМТ-МКТ6	100	690x700x550	УМТ-РУ2	УМТ-РУ4	30	16,72
ФАРМАЦИЯ 59-К.	600x600	1	10	УМТ-МК6 УМТ-МКТ6	100	690x700x550	УМТ-РУ2	УМТ-РУ4	30	16,9
ФАРМАЦИЯ 60-К.	600x700	1	10	УМТ-МК6 УМТ-МКТ6	100	690x700x550	УМТ-РУ2	УМТ-РУ4	30	16,72
ФАРМАЦИЯ 61-М.	600x500	1	10	УМТ-МК6 УМТ-МКТ6	100	690x700x800	УМТ-РУ2	УМТ-РУ4	30	16,72
ФАРМАЦИЯ 62-М.	600x600	1	10	УМТ-МК6 УМТ-МКТ6	100	690x700x800	УМТ-РУ2	УМТ-РУ4	30	18,72

ООО ЦИРМИ INFO@CIRMI.RU WWW.GOSZDRAVNADZOR.RU

ФАРМАЦИЯ 63-М.	600x700	1	10	УМТ-МК6 УМТ-МКТ6	100	690x700x800	УМТ-РУ2	УМТ-РУ4	30	18,72
ФАРМАЦИЯ 64-К.	600x500	1	10	УМТ-МК6 УМТ-МКТ6	100	690x700x800	УМТ-РУ2	УМТ-РУ4	30	18,72
ФАРМАЦИЯ 65-К.	600x600	1	10	УМТ-МК6 УМТ-МКТ6	100	690x700x800	УМТ-РУ2	УМТ-РУ4	30	18,72
ФАРМАЦИЯ 66-К.	600x700	1	10	УМТ-МК6 УМТ-МКТ6	100	690x700x800	УМТ-РУ2	УМТ-РУ4	30	18,72
ФАРМАЦИЯ 67-М.	600x500	2	10	УМТ-МК7 УМТ-МКТ7	125	690x700x1050	УМТ-РУ2	УМТ-РУ4	30	23,3
ФАРМАЦИЯ 68-М.	600x600	2	10	УМТ-МК7 УМТ-МКТ7	125	690x700x1050	УМТ-РУ2	УМТ-РУ4	30	23,3
ФАРМАЦИЯ 69-М.	600x700	2	10	УМТ-МК7 УМТ-МКТ7	125	690x700x1050	УМТ-РУ2	УМТ-РУ4	30	23,3
ФАРМАЦИЯ 70-К.	600x500	2	10	УМТ-МК7 УМТ-МКТ7	125	690x700x1050	УМТ-РУ2	УМТ-РУ4	30	23,3
ФАРМАЦИЯ 71-К.	600x600	2	10	УМТ-МК7 УМТ-МКТ7	125	690x700x1050	УМТ-РУ2	УМТ-РУ4	30	23,3
ФАРМАЦИЯ 72-К.	600x700	2	10	УМТ-МК7 УМТ-МКТ7	125	690x700x1050	УМТ-РУ2	УМТ-РУ4	30	23,3
ФАРМАЦИЯ 73-М.	600x500	3	10	УМТ-МК7 УМТ-МКТ7	125	690x700x1300	УМТ-РУ2	УМТ-РУ4	30	25,3
ФАРМАЦИЯ 74-М.	600x600	3	10	УМТ-МК7 УМТ-МКТ7	125	690x700x1300	УМТ-РУ2	УМТ-РУ4	30	25,3
ФАРМАЦИЯ 75-М.	600x700	3	10	УМТ-МК7 УМТ-МКТ7	125	690x700x1300	УМТ-РУ2	УМТ-РУ4	30	25,3
ФАРМАЦИЯ 76-К.	600x500	3	10	УМТ-МК7 УМТ-МКТ7	125	690x700x1300	УМТ-РУ2	УМТ-РУ4	30	25,3
ФАРМАЦИЯ 77-К.	600x600	3	10	УМТ-МК7 УМТ-МКТ7	125	690x700x1300	УМТ-РУ2	УМТ-РУ4	30	25,3
ФАРМАЦИЯ 78-К.	600x700	3	10	УМТ-МК7 УМТ-МКТ7	125	690x700x1300	УМТ-РУ2	УМТ-РУ4	30	25,3
ФАРМАЦИЯ 79-М.	600x500	3	10	УМТ-МК3 УМТ-МКТ3	150	690x700x1550	УМТ-РУ2	УМТ-РУ4	30	31,4
ФАРМАЦИЯ	600x600	3	10	УМТ-МК3	150	690x700x1550	УМТ-	УМТ-	30	27,3

ООО ЦИРМИ INFO@CIRMI.RU WWW.GOSZDRAVNADZOR.RU

80-М.				УМТ-МКТ3			РУ2	РУ4		
ФАРМАЦИЯ 81-М.	600x700	3	10	УМТ-МК3 УМТ-МКТ3	150	690x700x1550	УМТ-РУ2	УМТ-РУ4	30	27,3
ФАРМАЦИЯ 82-К.	600x500	3	10	УМТ-МК3 УМТ-МКТ3	150	690x700x1550	УМТ-РУ2	УМТ-РУ4	30	27,3
ФАРМАЦИЯ 83-К.	600x600	3	10	УМТ-МК3 УМТ-МКТ3	150	690x700x1550	УМТ-РУ2	УМТ-РУ4	30	27,3
ФАРМАЦИЯ 84-К.	600x700	3	10	УМТ-МК3 УМТ-МКТ3	150	690x700x1550	УМТ-РУ2	УМТ-РУ4	30	27,3

*** Габаритные размеры вместе с комплектующими указаны в Приложении Г.

ООО ЦИРМИ INFO@CIRMI.RU WWW.GOSZDRAVNADZOR.RU

Таблица 8.

Обозначение / Название комплектующих	Габаритные размеры (ДхШхВ).	Масса, кг.
Ящик УМТ-ЯМ	437x407x155, 588x407x155, 588x507x155, 588x607x155	8,5, 10,2, 12,5, 14,4
Ящик из искусственного камня УМТ-ЯК	434x399x150, 585x399x150, 585x499x150, 585x599x150, 534x499x150, 634x599x150,	8,7, 11,0, 13,1, 15,2, 14,4, 15,9,
Ящик консольный УМТ-ЯКОН	453x399x279, 436x407x284	10,5, 10,8
Модуль электрический подвесной УМТ-МЭП	267x383x157, 327x381x103, 327x383x97, 327x383x162	17,0, 8.0, 14,6, 19.0
Модуль электрический опорный УМТ-МЭО	463x475x102, 463x499x114	4,35 5
Балка базового модуля стальная	400x120x65, 500x120x65, 600x120x65	2,7 3,3 3,9
Кабельный канал УМТ-КЭ1	400x40x40 500x40x40 750x40x40 1000x40x40 1250x40x40 1500x40x40	0,5 0,6 0,9 1,2 1,4 1,65
Кабельный канал УМТ-КЭ2	400x40x40 500x40x40 750x40x40 1000x40x40 1250x40x40 1500x40x40	0,5 0,6 0,9 1,2 1,4 1,7
Модуль розеточный УМТ-МР1	257 x55x72 483 x55x72	1,2 1,9
Модуль розеточный УМТ-МР2	499x86,5x86,5, 499x86,5x86,5, 271x86,5x86,5, 271x86,5x86,5,	1,2 1,6 1,1 1,1
Держатель монитора неподвижный УМТ-ДМОН1	208x128x46,	0,555
Держатель монитора одноплечевой УМТ-ДМОН2	300x111x265 583x536x70	1,45 1,9

ООО ЦИРМИ INFO@CIRMI.RU WWW.GOSZDRAVNADZOR.RU

Обозначение / Название комплектующих	Габаритные размеры (ДхШхВ).	Масса, кг.
Держатель монитора двух плечевой: УМТ-ДМОН3	610x130x600 600x460x550	3,35 8,3
Кронштейн монитора ARGO MA-20	663x540x430	11,1
Рукоятка монитора УМТ-РУМОН	400x130x142	1,42
Держатель баллона УМТ-ДБАЛ	200x58x277	1,4
Держатель емкости УМТ-ДЕ1	102x45x96 210x86x165	0,23 1,4
Держатель емкости скобообразный УМТ-ДЕ2	59x18x8	0,03
Держатель трубок УМТ-ДТРУБ	74x37x15	0,03
Держатель инструмента жесткого эндоскопа УМТ-ДИЖЭ	200x80x103	1,28
Держатель головки камеры жесткого эндоскопа УМТ-ДГКЖЭ	32x32x15	0,02
Держатель универсальный УМТ-ДУ	100x25x31 200x25x31 250x25x31 300x25x31 450x25x31	0,1 0,4 0,5 0,6 0,8
Держатель инфузионный на 2 плеча УМТ-ДИ1	240x44x1061	0,8
Держатель инфузионный на 4 плеча УМТ-ДИ2	230x230x1061	1,09
Держатель эндоскопа вертикальный одинарный УМТ-ДЭ1	80x85x1108	1,0
Держатель эндоскопа вертикальный сдвоенный УМТ-ДЭ2	479x44x1100	1,2
Держатель эндоскопа наклонный сдвоенный УМТ-ДЭ3	303x255x1370	1,4
Держатель эндоскопа вертикальный сдвоенный изогнутый УМТ-ДЭ5	306x310x1300	1,4
Дверцы УМТ-ДВЕР	291x512x892 291x612x892 291x612x1092 291x612x1292 291x712x892 291x712x1092 291x712x1292	4,7 5,0 5,9 6,9 5,4 6,4 7,5
Держатель кабеля ЭКГ УМТ-ДКЭКГ	1022x722x108	1,2
Фиксатор роликовый УМТ-ФРОЛ	90x50x90	0,3
Корзина УМТ-КРЗН	308x125x143	0,47

ООО ЦИРМИ INFO@CIRMI.RU WWW.GOSZDRAVNADZOR.RU

4.3 Описание электрических комплектующих

Источник бесперебойного питания 2000VA Арт. Ippon Smart Winner II

Обеспечивает бесперебойную подачу электричества без скачков напряжения. Данная модель имеет 8 розеток, автоматическую регулировку напряжения, 4 аккумулятора, предусмотрена защита от короткого замыкания.

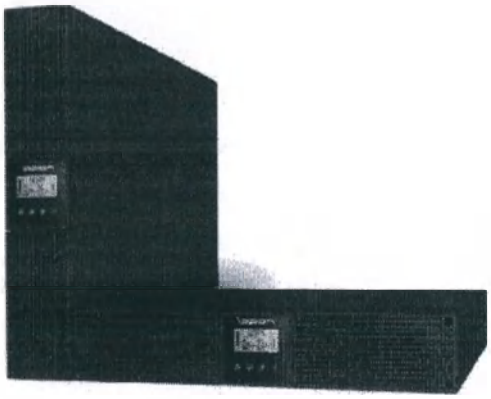

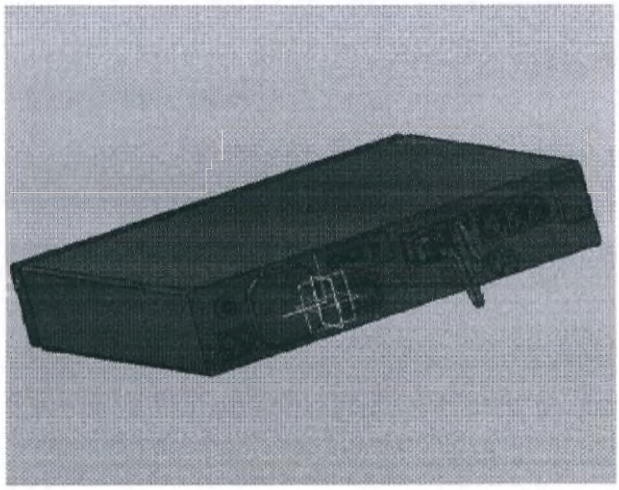

Тип: интерактивный.
Выходная мощность: 2000 ВА / 1800± 2%, Вт.
Входное напряжение: 176 - 264± 10%., В.
Выходные розетки типа IEC320, с батарейной поддержкой: 8
Напряжение при питании от батареи: 220/230/240 +/- 5% В.
Частота при питании от батареи: 50/60 +/- 0.1 Гц
Время переключения на батареи: 6 мс
Автоматический регулятор напряжения: есть
Форма выходного сигнала: синусоида
Время работы при полной нагрузке: 4.5 мин.
Время работы при половинной нагрузке: 11 мин.
Форма выходного сигнала: синусоида
Время переключения на батарею: 6 мс.
Макс. поглощаемая энергия импульса: 405 Дж.
Количество выходных разъемов питания: 8 (из них с питанием от батарей - 8)
Тип выходных разъемов питания: IEC 320 C13 (компьютерный)
Размеры (ШхДхВ): 439 x 436 x 86.5 ± 3% мм.
Вес: 21 ± 10%, кг.

ООО ЦИРМИ INFO@CIRMI.RU WWW.GOSZDRAVNADZOR.RU

Источник бесперебойного питания напольный, приборы электрические бытового назначения с маркировкой DEXP

С ИБП DEXP обеспечивает дополнительным временем после скачка электронапряжения в течение которого вы сможете сохранить редактируемые документы на вашем компьютере и завершить работу с устройством. Обладает минимальным уровнем шума, равным 40 дБ. На зарядку предусмотренной в конструкции устройства батареи уйдет приблизительно 4 часа. За счет автоматического регулятора напряжения, время переключения на батарею составляет 6 мс. Для подсоединения к бесперебойнику компьютерной техники он оборудован двумя выходными разъемами питания.

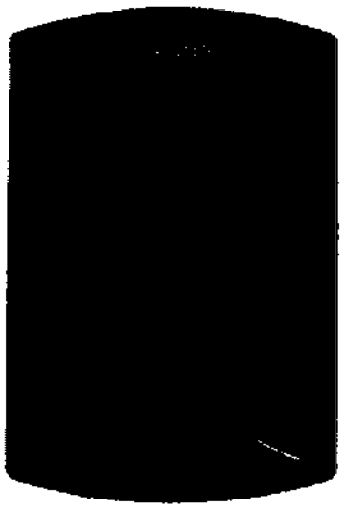

Выходная мощность: 850 ВА.

Выходная мощность: 480± 2%, Вт.

Мин. входное напряжение: 162± 10%., В.

Макс. входное напряжение: 268± 10%., В.

Мин. входная частота: 50 Гц.

Макс. входная частота: 60 Гц.

Стабильность выходного напряжения: ± 10 %

Мин. выходная частота: 49 Гц.

Макс. выходная частота: 75 Гц.

Тип формы напряжения: модифицированная синусоида

Время переключения на батарею: 6 мс.

Виды защиты: от высоковольтных импульсов, от короткого замыкания, от перегрузки, фильтрация входного напряжения

Вес: 4, 9 ± 10%, кг.

ООО ЦИРМИ INFO@CIRMI.RU WWW.GOSZDRAVNADZOR.RU

Источнике бесперебойного питания напольный (ИМПУЛЬС серия СЛИМ).

Это серия высокоэффективных, надежных и доступных ИБП линейно-интерактивной топологии с синусоидальным выходным сигналом. Благодаря наличию встроенного стабилизатора напряжения AVR все модели серии СЛИМ поддерживают выходное напряжение в пределах нормы при пониженном или повышенном напряжении электросети, оптимально используя ресурс аккумулятора. Это позволяет не только обеспечить гарантированное стабильное резервное питание при потере напряжения во входящей сети, но и защитить ответственное оборудование от повреждений, которые могут стать следствием перепадов напряжения.

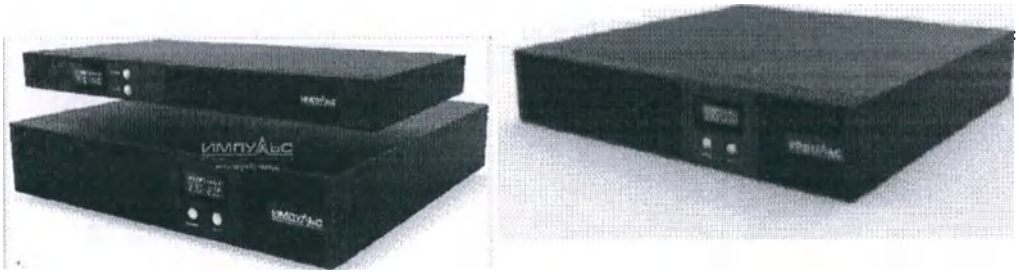

Полная выходная мощность: до 2000 ВА.
Эффективная выходная мощность: до 1400± 2%, Вт.
Мин. входное напряжение: 220 ± 10%., В.
Макс. входное напряжение: 240 ± 10%., В.
Мин. входная частота: 50 ± 1% Гц.
Макс. входная частота: 60 ± 1% Гц.
Стабильность выходного напряжения ± 10 %.
Мин. выходная частота: 50 ± 1% Гц.
Макс. выходная частота: 60 ± 1% Гц.
Тип формы напряжения: модифицированная синусоида
Время переключения на батарею: 2 мс.
Время работы: от2 до 8 ч.
Виды защиты: защита от короткого замыкания, защита от перегрузки, от высоковольтных импульсов.

ООО ЦИРМИ INFO@CIRMI.RU WWW.GOSZDRAVNADZOR.RU

Источнике бесперебойного питания напольный (ИМПУЛЬС серия Фристайл 000)

ИБП ИМПУЛЬС ФРИСТАЙЛ 2000 ВА предназначен для бесперебойного электропитания ответственной нагрузки с высокой плотностью мощности: серверного и сетевого оборудования, сетей голосовой связи и передачи данных, промышленных установок и PLC-контроллеров. Выполнен в форм-факторе башня/стойка (Rack\Tower). Может комплектоваться выносной кнопкой включения/выключения устройства.

Полная выходная мощность: до 2000 ВА.
Эффективная выходная мощность: до 1800 Вт.
Мин. входное напряжение: 200/208/220/230/240± 10%., В.
Макс. входное напряжение: 200/208/220/230/240 В
Входная частота: 40-70, ± 1% Гц.
Выходная частота: 47-53 Гц или 57-63 Гц ± 1% Гц.
Стабильность выходного напряжения ± 10 %.
Тип формы напряжения: модифицированная синусоида
Время переключения на работу от батарей: 0 мс.
Время работы: 4 ч.
Виды защиты: защита от короткого замыкания, защита от перегрузки, от высоковольтных импульсов.

ООО ЦИРМИ INFO@CIRMI.RU WWW.GOSZDRAVNADZOR.RU

Однофазные напольные ИБП «Штиль» серии ST мощностью от 250 ВА до 10 кВА

Предназначены для обеспечения непрерывного электропитания отопительного и насосного оборудования, торговых терминалов, банкоматов, систем безопасности и других чувствительных к электропитанию электронных устройств.

Все модели напольных ИБП выполнены по современной технологии «on-line», принцип которой заключается в преобразовании переменного тока в постоянный и его последующей регенерации обратно в переменный. Подобная топология обладает массой достоинств, включающих высокую точность стабилизации, идеальную синусоидальную форму выходного напряжения, мгновенный переход на питание от аккумуляторов. Данные преимуществ удалось получить при сохранении значительного КПД, достигающего 95 %.

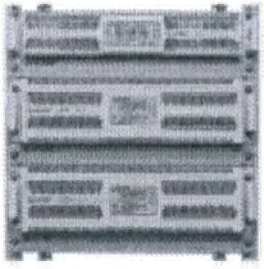

Модели серий ST-SL содержат встроенные АБ (9 Ач) и встроенное зарядное устройство (ток 1 А или 4 А) и рассчитаны на работу в условиях непродолжительных перебоев с сетевым напряжением;

Модели серий ST-L без встроенных батарей, но с зарядным устройством повышенной мощности (ток от 2 до 5 А) рассчитаны на длительную поддержку нагрузки при отсутствии электроэнергии за счёт подключения внешних аккумуляторов большой ёмкости.

Активная мощность: до 2700 Вт.

Топология on-line (с двойным преобразованием)

Предельный диапазон входного напряжения: 90-310± 10%., В.

Номинальное выходное напряжение: 220/230/240 В ± 10%., В.

Диапазон настройки выходного напряжения: 220-240± 10%., В.

Точность стабилизации выходного напряжения: ±2 %

Форма выходного напряжения чистая синусоида

Максимальный выходной ток: 45 А.

Наличие встроенных батарей: нет

Степень защиты от пыли и влаги IP20

ООО ЦИРМИ INFO@CIRMI.RU WWW.GOSZDRAVNADZOR.RU

ИБП «Энергия»

Обеспечивает подключенное к нему электрооборудование бесперебойным снабжением электрической энергией в пределах нормы без какого-либо перерыва в питании в момент переключения. Нормой является напряжение 220 вольт с синусоидальной формой сигнала.

Источники бесперебойного питания Энергия представляют из себя устройство, совмещающее в себе функции стабилизатора напряжения, источника бесперебойного питания и зарядного устройства для аккумуляторов. В случае полного пропадания напряжения прибор находится в инверторном режиме (от англ. to invert – преобразовывать) – он преобразует постоянное напряжение (12, 24, или 48 вольт) аккумуляторной батареи в переменное напряжение 220 Вольт, которое подается к потребителям. При этом форма сигнала, который имеется на выходе – это чистая синусоида, то есть идеальный сигнал, который должен получать потребитель. Когда в сети напряжение снова появляется – происходит переключение прибора из инверторного режима в режим стабилизации. Он начинает работать как стабилизатор напряжения релейного типа с диапазоном входных напряжений 146–285 Вольт и с точностью +/-10 %. Одновременно с этим происходит зарядка аккумуляторной батареи. Модельный ряд инверторов «Энергия» представлен моделями от 500 до 5000 ВольтАмпер.

Представлены модели, к которым подключается внешний аккумулятор. Использование внешнего аккумулятора дает ощутимые преимущества по сравнению со встроенным. Есть возможность подобрать именно тот аккумулятор, который подходит в данной ситуации, а также собрать батарею аккумуляторов для достижения необходимой емкости.

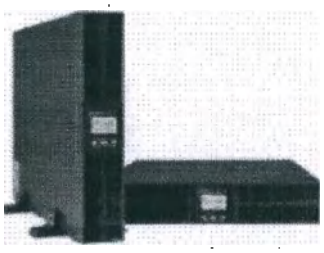

Активная мощность: 500 - 5000 ВА.
Топология: on-line.
Предельный диапазон входного напряжения: 110 - 288± 10%., В.
Номинальное выходное напряжение: 220/230/240 (настраивается)± 10%., В.
Диапазон настройки выходного напряжения: 220/230/240± 10%., В.
Точность стабилизации выходного напряжения: ±1 %
Форма выходного напряжения: чистая синусоида.
Максимальный выходной ток: 5 ±5%, А.
Наличие встроенных батарей: нет.
Степень защиты от пыли и влаги: IP20.

ООО ЦИРМИ INFO@CIRMI.RU WWW.GOSZDRAVNADZOR.RU

Источники бесперебойного питания, ИБП марки «Powerman».

Серия ИБП Powerman ONLINE - построена по схеме двойного преобразования энергии, которая не требует переключения питания сеть/батарея. Форма выходного напряжения - синусоидальная. Уровень выходного напряжения 220В ±2%. ИБП линейки обеспечивают высочайший уровень защиты компьютерной, коммуникационной техники, систем управления, промышленного и прочего оборудования, которое критично к качеству электропитания. Обеспечивают корректную работу фазозависимой нагрузки. Широкий диапазон напряжений сети (115В-295В), при котором не используется энергия аккумуляторов, обеспечивает длительный срок их службы.

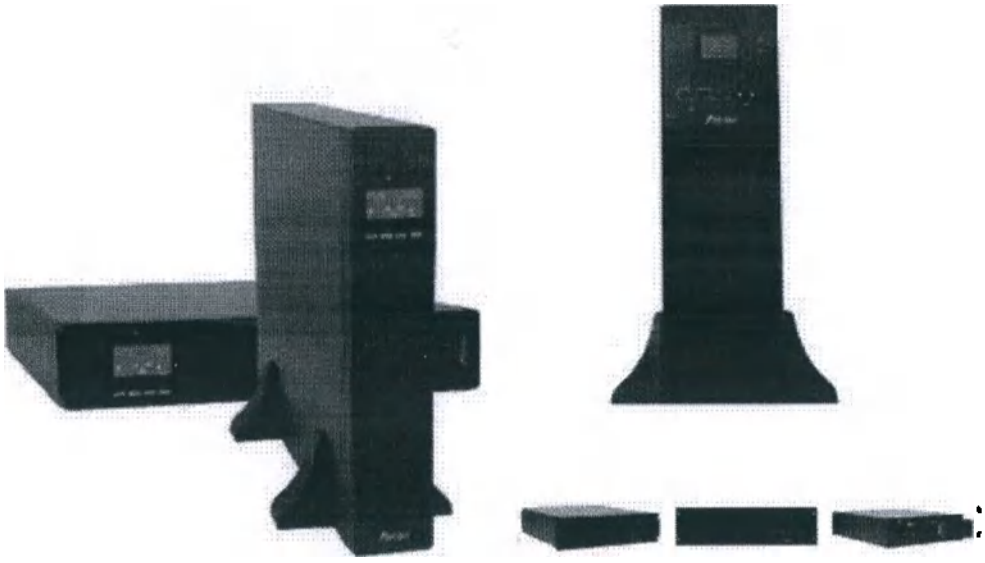

Активная мощность: 900-2700± 2%, Вт.
Топология: on-line.
Предельный диапазон входного напряжения: 115 - 295± 10%., В.
Номинальное выходное напряжение: 220± 10%., В.
Диапазон настройки выходного напряжения: 220-240± 10%., В.
Точность стабилизации выходного напряжения: ±2 %
Форма выходного напряжения: синусоидальный сигнал.
Максимальный выходной ток: 5 ±5%, А.
Наличие встроенных батарей: да.
Степень защиты от пыли и влаги: IP20.

ООО ЦИРМИ INFO@CIRMI.RU WWW.GOSZDRAVNADZOR.RU

Источники бесперебойного питания, Eaton Серии Eaton 9PX, Eaton 9SX.

Технология двойного преобразования. Источник бесперебойного питания Eaton 9SX (5000-11000 ВА) осуществляет постоянный мониторинг состояния питающей сети и регулирует параметры напряжения и частоты.

Имея КПД 95% в режиме двойного преобразования и 98% в режиме высокой производительности, 9SX (5000-11000 ВА) обеспечивает наивысший уровень эффективности в своем классе, что позволяет снизить затраты на электроэнергию и охлаждение.

При коэффициенте мощности 0,9 ИБП 9SX (5000-11000 ВА) обеспечивает на 28% больше мощности, чем ИБП предыдущего поколения.

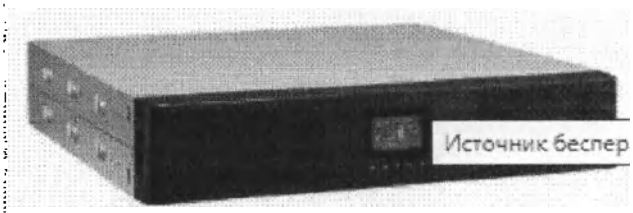

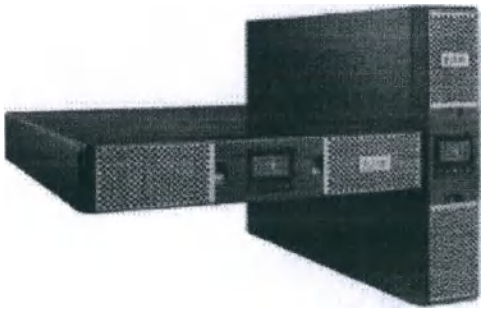

Активная мощность: 5 - 11 кВА.
Топология: Онлайн (двойное преобразование)
Диапазон входного напряжения: 176-276 В
Номинальное выходное напряжение: 200/208/220/230/240 В/250± 10%., В.
Точность стабилизации выходного напряжения: ±1 %
Форма выходного напряжения: синусоидальный сигнал.
Максимальный выходной ток: 5 ±5%, А.
Наличие встроенных батарей: да.
Степень защиты от пыли и влаги: IP20.

ООО ЦИРМИ INFO@CIRMI.RU WWW.GOSZDRAVNADZOR.RU

Источники бесперебойного питания, ИБП Schneider Electric типа smart UPS мощностью 750-5000 ВА.

Источки бесперебойного питания с переменным током, обладает аварийным сигналом для предупреждения слабого заряда батареи, перегрузки, а так же светодиод для определения состаяния батареи

Активная мощность: 750-5000 ВА.
Диапазон входного напряжения: 151-302 ± 10%., В.
Номинальное выходное напряжение: 220/230/240± 10%., В.
Диапазон настройки выходного напряжения:
Точность стабилизации выходного напряжения: ±1 %
Форма выходного напряжения: синусоидальный сигнал.
Максимальный выходной ток: 7,9 ±5%, А.
Наличие встроенных батарей: да.
Степень защиты от пыли и влаги: IP20.

ООО ЦИРМИ INFO@CIRMI.RU WWW.GOSZDRAVNADZOR.RU

Кабель питания CEE 7/7 (Schuko) - IEC 320 C13

Кабель питания предназначен для подключения электрооборудования к электрической сети переменного тока. Изготавливается из кабеля ПВС-АП 3*0,75 на основе медных многожильных проводников сечением 1 мм² и соответствует всем необходимым требованиям безопасности.

На одном конце кабеля вилка CEE 7/7 (Schuko), с другой стороны – разъем IEC 320 C13. Длина кабеля 1,8 м. Кабель питания соответствует ГОСТ 28244-96.

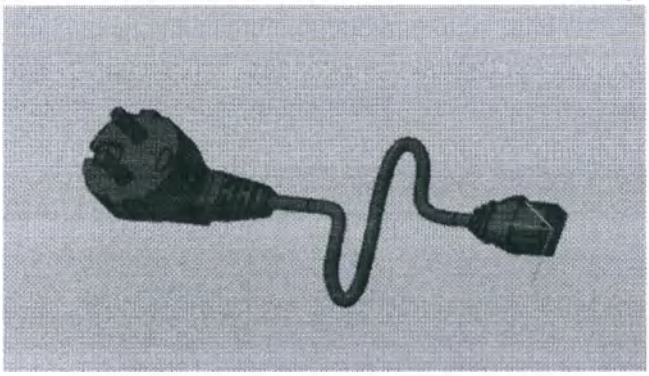

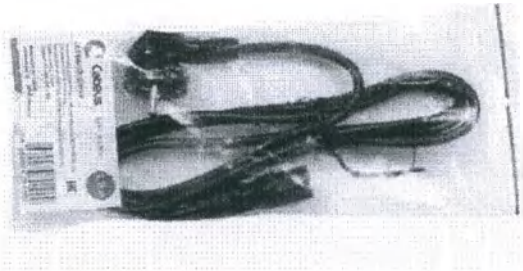

Тип разъемов: CEE 7/7 (Schuko)-IEC 320 C13
Длина кабеля: 1,8 м
Тип кабеля: ПВС-АП 3*1
Количество проводников: 3
Материал проводников: Медь электротехническая
Тип проводников: Многожильные
Сечение проводников: 1 мм²
Максимальная сила тока: 10 А
Номинальное напряжение: 220 В
Максимальное допустимое значение 250 В
Материал оболочки: ПВХ (PVC)
Максимальная рабочая температура: 75 °C
Цвет: Черный

ООО ЦИРМИ INFO@CIRMI.RU WWW.GOSZDRAVNADZOR.RU

Кабель питания IEC 320 C14 - IEC 320 C13.

Кабель питания предназначен для подключения электрооборудования к электрической сети переменного тока. Изготавливается из кабеля ПВС-АП 3*0,75 на основе медных многожильных проводников сечением 1 мм² и соответствует всем необходимым требованиям безопасности.

На одном конце кабеля разъем IEC 320 C14, с другой стороны – разъем IEC 320 C13. Длина кабеля 1,8 м. Кабель питания соответствует ГОСТ 28244-96

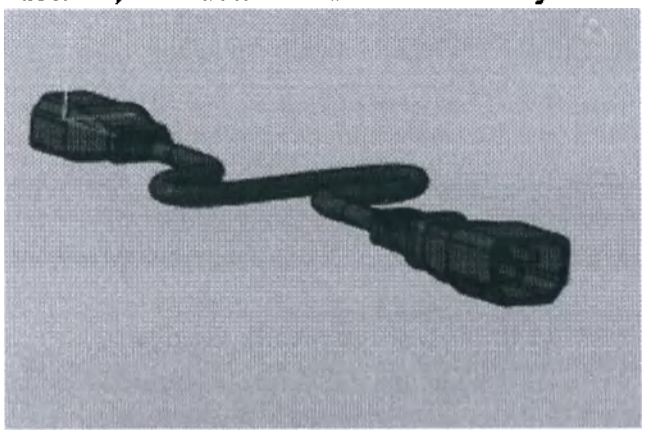

Тип разъемов: IEC 320 C14 – IEC 320 C13
Длина кабеля: 1,8 м
Тип кабеля: ПВС-АП 3*1
Количество проводников: 3
Материал проводников: Медь электротехническая
Тип проводников: Многожильные
Сечение проводников: 1 мм²
Максимальная сила тока: 10 А
Номинальное напряжение: 220-250 В
Материал оболочки: ПВХ (PVC)
Максимальная рабочая температура: 75 °С
Цвет: Черный

ООО ЦИРМИ INFO@CIRMI.RU WWW.GOSZDRAVNADZOR.RU

Трансформатор TRZ2000

Представляет собой однофазный разделительный трансформатор в корпусе, предназначенный для электропитания приборов, инструментов, аппаратуры и устройств переменным током напряжением 230 (220) В, от стандартной электросети с напряжением 230 (220) В, при обеспечении гальванической развязки цепей питания нагрузки от электросети.

Первичная и вторичные обмотки разделительного трансформатора не имеют гальванической связи и разделены экранирующей обмоткой, поэтому разделительный трансформатор выполняет также функцию фильтра импульсных помех, возникающих в питающей сети.

Основным назначением изделия является качественное электропитание с развязкой от внешней сети различных электрических и электронных устройств, а также повышение уровня безопасности работающих электрических приборов, соответственно - снижение уровня электротравматизма. Изделие может работать совместно со стабилизаторами напряжения и источниками бесперебойного питания переменного тока. Может комплектоваться выносной кнопкой включения/выключения устройства.

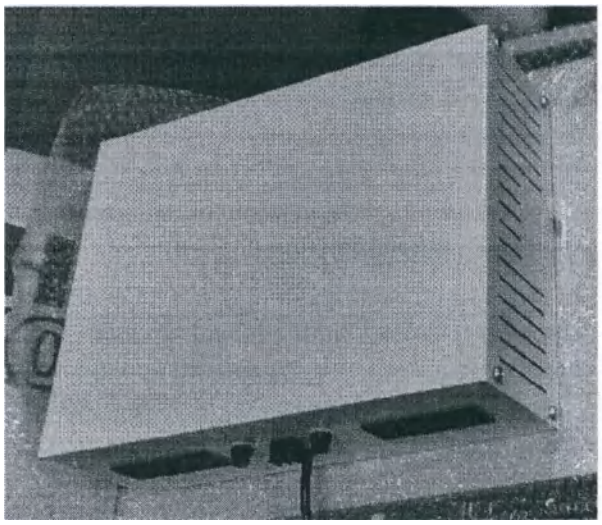

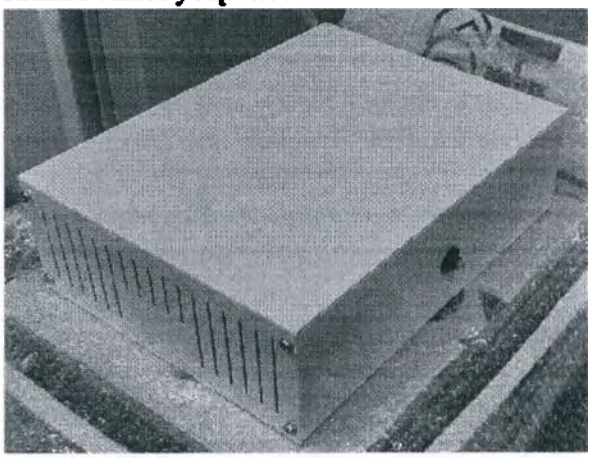

Входное напряжение: 220(230) ± 10% В.
Выходной ток, не более: 7,5 ±5%, А.
Выходное напряжение (при входном напряжении 220 В): 220-227 ± 10% В
Максимальная мощность нагрузки: 2 кВа.
Степень защиты IP30
Частота: 50±2,5 ГЦ
Вес: 15 ± 10%, кг.

ООО ЦИРМИ INFO@CIRMI.RU WWW.GOSZDRAVNADZOR.RU

Трансформатор разделительные однофазные ТРО, ТРТ

Представляют собой однофазные разделительные трансформаторы в корпусе, предназначенный для электропитания приборов, инструментов, аппаратуры и устройств переменным током напряжением 230 (220) В, от стандартной электросети с напряжением 230 (220) В, при обеспечении гальванической развязки цепей питания нагрузки от электросети. Может комплектоваться выносной кнопкой включения/выключения устройства.

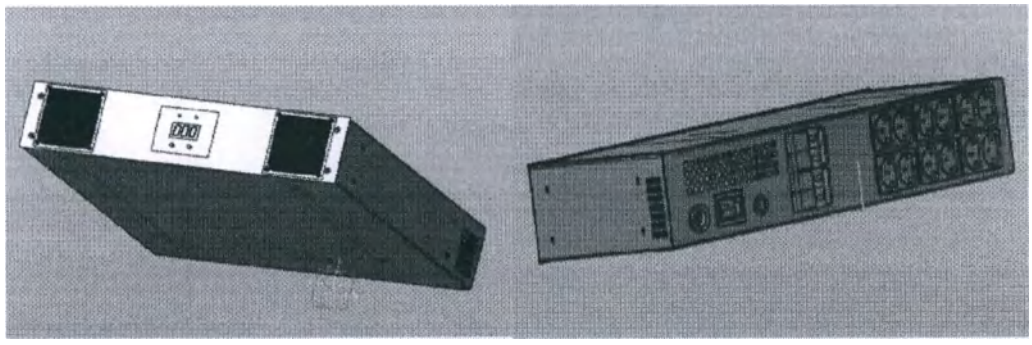

Входное напряжение: 220(230) ± 10% В.

Выходной ток, не более: 10 А.

Выходное напряжение (при входном напряжении 220 В): 220-230 ± 10% В.

Максимальная мощность нагрузки: 4000 ВА.

Степень защиты IP54, IP20

Частота: 50,60 ±2,5 ГЦ

Вес: 15 кг.

ООО ЦИРМИ INFO@CIRMI.RU WWW.GOSZDRAVNADZOR.RU

Примечание: * Допускается использование аналога покупного изделия, не уступающего по качеству.

- Прочность крепления полок должна быть не менее 500 Н (50 кгс).

- Тележки должны выдерживать двухкратную номинальную нагрузку, равномерно распределенную по панели, установленной в нижнее положение, либо (при перевозках малых грузов) распределенную по верхней или нижней полкам.

За номинальную принимают следующую нагрузку на тележки:
для перевозки малых грузов – 30 (±0,5) кг.

При применении в конструкции тележек съемных полок каждая полка должна выдерживать номинальную нагрузку массой (10±0,2) кг, при этом прогиб полки не должен быть более 3 мм.

Полки должны выдерживать максимальную нагрузку массой не более 24 (±0,2) кг.

- Усилие, необходимое для перемещения тележек с равномерно распределенной по панели 1,5-кратной номинальной нагрузкой по твердой плоской поверхности, не должно превышать: 100 Н.

В изделиях могут использоваться покупные комплектующие, крепежная, внутренняя и лицевая фурнитура, колеса, ручки, полки, ящики, корзины, держатели и т.д. Перечень наименований комплектующих должны соответствовать таблице 7.

- Тележка должна быть оснащена четырьмя одинаковыми колесами, диаметр колес должен соответствовать таблице 2, два колеса должны быть снабжены тормозами.

- Колеса тележек должны вращаться относительно вертикальной оси свободно, без заедания.

- Тормоза колес должны включаться при приложении на педаль усилия не более 150 Н (15 кгс).

- Тележки должны стоять на горизонтальной плоскости пола устойчиво, без раскачивания, при этом зазор между одним из колес и полом не должен превышать 3 мм.

- Вкладные и накладные элементы должны быть закреплены неподвижно. Ребра должны быть притуплены.

- Ящики должны иметь свободный ход без перекосов и заеданий. Ящики должны иметь устройство для предотвращения выпадения из корпуса. Усилие, необходимое для выдвижения ящиков, должно быть не более 5 Н.

ООО ЦИРМИ INFO@CIRMI.RU WWW.GOSZDRAVNADZOR.RU

Тележка должна устойчиво стоять при приложении нагрузки на выдвинутый ящик 5 Н.

- Замки должны быть неподвижно и прочно закреплены на деталях изделий и установлены так, чтобы было обеспечено их легкое отпирание и запирание. Замки должны обеспечивать плотное прилегание дверей к корпусу ящика.

- На видимой поверхности изделия не допускаются загрязнение, пятна.

- Оборудование должно работать от сети однофазного переменного тока с частотой 50±0,5Гц с номинальным напряжением 220В, при отклонении напряжения питания ±10% от номинального значения.

- Максимальная мощность, потребляемая оборудованием, не должна превышать 5 кВт.

- Мощность оборудования, устройств, подключаемых дополнительно, должна быть не более 3000 ВА, о чем должны быть соответствующие надписи около них. Источник бесперебойного питания должен иметь количество розеток- до 8 штук с клеммой заземления.

- Срок службы изделий - 10 лет. За критерий предельного состояния принимается состояние изделия, при котором восстановление работоспособности нецелесообразно по технико-экономическим и функциональным показателям и (или) дальнейшая эксплуатация не допустима.

- Тележки при эксплуатации должны быть устойчивы к воздействию климатических факторов по ГОСТ Р 50444 для вида климатического исполнения УХЛ 4.2, при транспортировании по ГОСТ 15150 для условий хранения 5, при хранении по ГОСТ 15150 для условий хранения 1.

- Тележки должны быть устойчивы к воздействию механических факторов для группы изделий 3 по ГОСТ Р 50444.

Тележки, упакованные в транспортную тару, должны сохранять вибропрочность и ударопрочность (работоспособность после транспортной тряски) по ГОСТ Р 50444.

Тележка при эксплуатации должна быть устойчива к механическим воздействиям для группы 3 по ГОСТ Р 50444.

4.4 Материалы

При изготовлении изделий должны использоваться материалы, указанные в приложении А.

ООО ЦИРМИ INFO@CIRMI.RU WWW.GOSZDRAVNADZOR.RU

5. Требования безопасности

По безопасности тележки должны соответствовать требованиям ГОСТ Р 50444, ГОСТ 16371.

В составе материалов, применяемых в изделии, и контактирующих с телом человека не содержатся вещества, которые могут оказать вредное воздействие на окружающую среду в процессе и после завершения эксплуатации изделия.

По электробезопасности изделия должно соответствовать требованиям ГОСТ Р МЭК 60601-1.

Данные об электромагнитной совместимости

В таблицах ниже представлена информация, касающаяся свойств электрического медицинского оборудования в отношении электромагнитной совместимости (ЭМС).

Таблица 8. Электромагнитные излучения.

Тележка предназначена для использования в электромагнитной среде, указанной ниже. Пользователи оснащения мебели должны убедиться в полном соответствии условий электромагнитной среды.		
Тесты на излучение	**Соответствие**	**Руководство по использованию в электромагнитной среде**
РЧ-излучение	Группа1	Использует радиочастотный-тип энергии только для внутреннего функционирования, поэтому его РЧ-излучение очень мало и создание каких-либо радио- и электромагнитных помех в соседнем электронном оборудовании маловероятно.
РЧ-излучение	Класс А	
Эмиссия гармонических составляющих тока по стандарту ГОСТ IEC 61000-3-2-2017	Неприменимо	
Колебания напряжения и эмиссия по ГОСТ IEC 61000-3-3-2015	Неприменимо	

Таблица 9. Устойчивость к электромагнитным помехам.

Оснащение тележки предназначено для использования в электромагнитной среде, указанной ниже. Пользователи оснащения тележки должны убедиться в полном соответствии условий электромагнитной среды.			
Тесты на помехоустойчивость	**Уровень в соответствии со стандартом ГОСТ**	**Соответствие**	**Руководство по использованию в электромагнитной**

ООО ЦИРМИ INFO@CIRMI.RU WWW.GOSZDRAVNADZOR.RU

	Р МЭК 60601-1		среде
Электростатический разряд по ГОСТ 30804.4.2-2013	± 6 кВ при контакте ± 8 кВ через воздух	± 6 кВ при контакте ± 8 кВ через воздух	Полы должны быть из дерева, бетона или керамической плитки. Если полы покрыты синтетическим материалом, относительная влажность воздуха должна быть не менее 30%.
Электрические быстрые переходные процессы по ГОСТ IEC 61000-4-4-2016	± 2 кВ электропитания	Неприменимо	Электропитание должно соответствовать параметрам коммерческих или лечебных учреждений.
Выбросы напряжения по ГОСТ IEC 61000-4-5-2017	± 1кВ межфазное ± 2 кВ относительно земли	Неприменимо	Электропитание должно соответствовать параметрам коммерческих или лечебных учреждений.
Магнитные поля промышленной частоты (50/60 Гц) по ГОСТ IEC 61000-4-8-2013	3 А/м	3 А/м	Напряженность магнитного поля должна соответствовать параметрам коммерческих или лечебных учреждений.

Таблица 10. Электромагнитное излучение и устойчивость к помехам в электромагнитной среде.

Оснащения тележки предназначено для использования в электромагнитной среде, указанной ниже. Пользователи электрооборудования должны убедиться в полном соответствии условий электромагнитной среды.			
Тесты на помехоустойчивость	**Уровень в соответствии со стандартом ГОСТ Р МЭК 60601-1**	**Требования стандарта**	**Электромагнитная среда - Руководство**
Кондуктивные помехи, создаваемые радиочастотными полями по ГОСТ IEC 61000-6-4-2016	3 В 150 кГц - 80 МГц	Неприменимо	Переносные и портативные радиочастотные коммуникационные приборы, включая кабели, не должны использоваться вблизи отсасывателя ближе, чем расстояние, пропорциональное

ООО ЦИРМИ INFO@CIRMI.RU WWW.GOSZDRAVNADZOR.RU

Излучаемое радиочастотное электромагнитное поле по ГОСТ IEC 61000-6-4-2016	3 В/м 80 МГц - 2.5 ГГц	3 В/м	частоте, и определяется по формулам: $d = 1.2\sqrt{P}$ $d = 1.2\sqrt{P}$ от 80 МГц до 800 МГц $d = 2.3\sqrt{P}$ от 800 МГц д 2.5 ГГц Где "P" максимальная выходная мощность передатчика в Ваттах (Вт) в зависимости от производителя передатчика. Рекомендованное разделительное расстояние исчисляется в метрах (м). Интенсивность электромагнитных полей от стационарных радиочастотных излучателей измеряется на месте a), и должна быть ниже уровня требований стандарта для каждого частотного интервала b). Уровень помех должен быть измерен на различных расстояниях от мест излучения, обозначаемых знаком:

Примечание 1: Максимальные частоты применяются в интервалах 80 МГц и 800 МГц
Примечание 2: Приведенные данные не могут быть применимы во всех случаях. Электромагнитное излучение в большей степени зависит от поглощения и отражения волн зданиями, объектами и людьми.

a) Уровень и интенсивность излучения стационарными передатчиками, такими как базовые станции радиотелефонов и мобильной связи, передатчики радиосвязи, радиоуправляемыми игрушками, радио- и телевизионными передатчиками, не может быть теоретически точно просчитан и непредсказуем.
Для уточнения электромагнитного поля вблизи применения оборудования, необходимо исследовать зону эксплуатации приборов на соответствие указанным стандартам. В процессе эксплуатации оборудование должно находиться под наблюдением. В случае отклонения от нормального функционирования, может потребоваться дополнительное тестирование среды или перемещение оборудования.
b) Интенсивность поля в частотном интервале от 150 кГц до 80 кГц должна быть менее 3 В/м.

Таблица 11. Рекомендуемое расстояние между портативным и мобильным оборудованием радиосвязи и данным оборудованием.

Оборудование предназначено для использования в электромагнитной среде, в которой контролируются радиочастотные помехи. Пользователь оборудования может помочь предотвратить электромагнитные помехи, соблюдая минимальное расстояние между портативным и мобильным оборудованием радиосвязи (передатчики) и эндоскопическое оборудование, как рекомендовано ниже, в соответствии с максимальной выходной мощностью оборудования связи.

Номинальная	Расстояние разделения в зависимости от частоты передатчика (м)

ООО ЦИРМИ INFO@CIRMI.RU WWW.GOSZDRAVNADZOR.RU

максимальная выходная мощность передатчика (Вт)	150 кГц ~ 80 МГц $d = 1.2\sqrt{P}$	80 МГц ~ 800 МГц $d = 1.2\sqrt{P}$	800 МГц ~ 2.5 ГГц $d = 2.3\sqrt{P}$
0,01	0,12	0,12	0,23
0,1	0,38	0,38	0,73
1	1,2	1,2	2,3
10	3,8	3,8	7,3
100	12	12	23
Для источников, выходная мощность которых не указана в таблице, рекомендованное расстояние d в метрах (м) может быть определено из уравнения, применимого для частоты источника излучения, где "P" – максимальная выходная мощность источника в ваттах (W) согласно данным производителя. ПРИМЕЧАНИЕ 1 – 80 mHz и 800 mHz, наиболее высокий частотный диапазон. ПРИМЕЧАНИЕ 2 – данное руководство применимо не во всех ситуациях. На распространение излучения может влиять поглощение и отражение от конструкций, объектов и людей.			

- Убедитесь в том, что используемое напряжение, частота и максимально допустимая сила тока соответствует рекомендованным для использования оборудования.
- Устройства должны работать от однофазной сети переменного тока частотой 50 Гц номинальным напряжением 220 В с показателями и нормами качества электрической энергии по ГОСТ 32144.
- Максимальная потребляемая мощность не должна превышать значения, приведённые в п. 4.2 об электрооборудовании.

Схема электрическая принципиальная представлена в Приложении Б.

6. Маркировка

Маркировка изделия должна быть выполнена в соответствии с требованиями ГОСТ Р 50444, ГОСТ Р МЭК 60601-1, ГОСТ Р МЭК 60601-1-2 и требованиям настоящего подраздела. В маркировке изделия могут быть применены символы в соответствии с ГОСТ Р ИСО 15223-1.

Покупные изделия должны маркироваться производителем.

Маркировка должна быть выполнена типографским, литографским или печатным способом на бумажном ярлыке, прочно приклеенном к изделию.

Не допускается нанесение маркировки на поверхность деталей и комплектующих изделий, которые могут быть заменены.

Маркировка должна быть четкой и содержать:

- наименование предприятия-изготовителя и его товарный знак;
- обозначение настоящих технических условий;
- адрес производителя;
- адрес места производства;
- наименование изделия;
- наименование модели;
- дату изготовления;
- гарантийный срок;

ООО ЦИРМИ INFO@CIRMI.RU WWW.GOSZDRAVNADZOR.RU

- срок службы, установленный изготовителем;
- номер и дата РУ;
- сведения о приемке изделия отделом технического контроля (знак «ОТК»);
- серийный номер;
- напряжение питания – 220 В;
- частота переменного тока – 50 Гц;
- максимальная потребляемая мощность– 5 кВт;
- Мощность подключаемого оборудования не более 3000 ВА;
- Предупредительная надпись;
- символы, указанные в Таблице 12.

ООО ЦИРМИ INFO@CIRMI.RU WWW.GOSZDRAVNADZOR.RU

Таблица 12. Обозначение символов

Символ	Значение
	Наименование и адрес производителя
	Дата изготовления
SN	Серийный номер
	Обратитесь к руководству по эксплуатации
	Осторожно! Обратитесь к инструкции по применению
	Подлежит специальной утилизации
	Защитное заземление (земля)
	Переменный ток

ООО ЦИРМИ INFO@CIRMI.RU WWW.GOSZDRAVNADZOR.RU

Макет маркировки МИ:

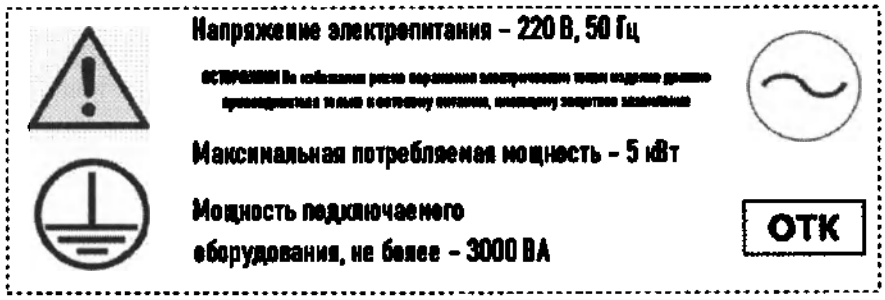

- Транспортная маркировка должна быть выполнена по ГОСТ 14192 и содержать:
  - наименование предприятия-изготовителя и его товарный знак;
  - адрес производителя;
  - адрес места производства;
  - обозначение настоящих технических условий
  - наименование изделия;
  - наименование модели;
  - серийный номер;
  - дату изготовления;
  - год и месяц упаковывания;
  - гарантийный срок;
  - срок службы, установленный изготовителем;
  - номер и дата РУ;
  - обозначение условий хранения и транспортирования;
  - число изделий;
  - символы, указанные в Таблице 13.

Маркировку выполняют печатным способом или светокопированием. Надписи, содержащие данные о месяце и годе изготовления и последующие, допускается выполнять от руки. Маркировку следует наносить на ярлык, прикрепляемый к транспортной упаковке, или непосредственно на картонную коробку типографским способом (транспортную упаковку).

ООО ЦИРМИ INFO@CIRMI.RU WWW.GOSZDRAVNADZOR.RU

Таблица 13. Обозначение символов на упаковке

Символ	Значение
	Наименование и адрес производителя
	Дата изготовления
SN	Серийный номер
	Обратитесь к руководству по эксплуатации
	Беречь от влаги
	Вверх
	Хрупкое. Осторожно.

Макет транспортной маркировки МИ:

ООО «ФАРМАЦИЯ»

ООО «ФАРМАЦИЯ»
Юридический адрес: 143002, Московская область, г. Одинцово, улица Полевая, дом 2, помещение 9
Адрес места производства: 143380, Московская область, г. о. Наро-Фоминск, п. дома отдыха Бекасово, стр. 12

PHARMACIA
ТУ 32.50.50-003-39821003-2021
Изготовлено в Российской Федерации

Тележка медицинская универсальная по ТУ 32.50.50-003-39821003-2021

Вариант исполнения: Модель ФАРМАЦИЯ XX-X

Дата изготовления: xx.xx.xxxx
Серийный номер: SN xxxxx
Гарантийный срок эксплуатации: 3 года
Срок службы: 10 лет
РУ №_____ от «___» _____20__г.

Порядок применения, гарантия изготовителя:

Транспортировать при температуре от +15 до +25 °С и относительной влажности воздуха 40-75% без конденсации.
Хранить в крытых помещениях при температуре от +15 до +25 °С и относительной влажности воздуха 40-75% без конденсации.

Упаковано xx.xx.xxxx

Число изделий: xx

ООО ЦИРМИ INFO@CIRMI.RU WWW.GOSZDRAVNADZOR.RU

7. Требования к охране окружающей среды при применении медицинских изделий

Изделие при использовании, транспортировании и хранении не оказывает негативного воздействия на окружающую среду. Переработку и утилизацию необходимо производить в соответствии п. 13 настоящего руководства по эксплуатации.

8. Техническое обслуживание и ремонт

Техническое обслуживание включает в себя периодический осмотр целостности покрытия каркаса, надёжность крепления полок, проверка крепления колёс.

Поверхность тележки рекомендуется очищать при помощи влажной салфетки с применением моюще - дезинфицирующих средств и последующей протиркой их насухо.

Каждые 6 месяцев необходимо осуществлять протяжку болтовых соединений полок и колёс тележки!

Для проведения детального технического обслуживания, ремонта или вызова специалиста необходимо выбрать предпочтительный способ связи:

- Оставить заявку через сайт www.farmaciya.com.
- Обратиться по тел. +7 (499) 550-50-81.
- Связаться с персональным менеджером по информации, указанной в договоре.

9. Условия эксплуатации, транспортировки и хранения изделия

9.1 Эксплуатация изделия

Использовать изделие только по прямому назначению, не допускать превышения нагрузки на элементы.

После хранения тележки или перевозки ее в упаковке при температуре ниже +10 °С изделие необходимо выдержать при комнатной температуре не менее 30 мин.

Для введения в эксплуатацию тележки, освободите ее от транспортной упаковки.

ООО ЦИРМИ INFO@CIRMI.RU WWW.GOSZDRAVNADZOR.RU

Таблица 14. Условия эксплуатации.

Параметр	Значение
Температура, °С	От +10 до +35
Относительная влажность, %	От 60 до 80 без конденсации
Атмосферное давление, кПа	От 84 до 106,7

9.2 Ограничения в процессе эксплуатации изделия

Во избежание преждевременного выхода из строя тележки не допускается:

- Нагружать рабочие поверхности выше норм, установленных в ТУ;
- Скапливание жидкости на металлических частях тележки, в том числе и во время дезинфекции;
- Подвергать поверхности тележки воздействию предметов, вызывающих появление царапин на рабочей поверхности.

9.3 Транспортирование изделия

Изделия транспортируют всеми видами транспорта в крытых транспортных средствах в соответствии с требованиями ГОСТ Р 50444 и правилами перевозки грузов, действующими на каждом виде транспорта.

Размещение и крепление транспортной тары с изделиями должно обеспечивать их устойчивое положение, исключая возможность смещения транспортной тары и ударов ее друг о друга и о стенки транспортных средств.

Условия транспортирования изделий должны соответствовать условиям хранения 5 по ГОСТ 15150.

Таблица 15. Условия транспортирования.

Параметр	Значение
Температура, °С	От +15 до +25
Относительная влажность, %	От 40 до 75 без конденсации
Атмосферное давление, кПа	От 84 до 106,7

9.4 Хранение изделия

Изделия должны храниться в крытых, сухих, проветриваемых складских помещениях в упакованном виде, в горизонтальном положении на расстоянии не менее 1 м от отопительных приборов и должны быть защищены от солнечных лучей и атмосферных воздействий.

Условия хранения изделий в части воздействия климатических факторов должны соответствовать условиям хранения 1 по ГОСТ 15150.

ООО ЦИРМИ INFO@CIRMI.RU WWW.GOSZDRAVNADZOR.RU

Таблица 16. Условия хранения.

Параметр	Значение
Температура, °С	От +15 до +25
Относительная влажность, %	От 40 до 75 без конденсации
Атмосферное давление, кПа	От 84 до 106,7

10. Гарантийные обязательства медицинского изделия

Производитель гарантирует соответствие изделий требованиям настоящих ТУ при условии соблюдения потребителем правил эксплуатации, хранения, транспортирования.

Гарантийный срок - 3 года со дня ввода в эксплуатацию.

Гарантийный срок хранения тележек - 3 года со дня изготовления.

Потребитель лишается права на гарантийное обслуживание в следующих случаях:

- При истечении срока гарантии;
- При нарушении правил эксплуатации и хранения;
- При наличии механических повреждений наружных частей изделия по вине потребителя.

В случае возникновения гарантийных обязательств производителя перед потребителем, потребитель самостоятельно доставляет изделие производителю по адресу, указанному в паспорте.

Гарантийное обслуживание производится по адресу:

Россия, 143002, Московская область, г.о. Одинцовский, г. Одинцово, ул. Полевая, д. 2, пом. 9

Тел.: +7 (499) 550-50-81.

Факс: +7 (499) 550-50-81.

E-mail: info@farmaciya.com

www.farmaciya.com

11. Перечень нормативных документов, которым соответствует изделие

Перечень нормативно-технических документов, на которые даны ссылки в настоящем руководстве по эксплуатации, приведен в приложении В.

ООО ЦИРМИ INFO@CIRMI.RU WWW.GOSZDRAVNADZOR.RU

12. Очистка/уход и дезинфекция изделия

Поверхности стойки устойчивы к дезинфекции химическим методом по МУ-287-113: 3% раствором перекиси водорода по ГОСТ 177 с добавлением 0,5% моющего раствора типа «Лотос» по ГОСТ 25644 и 1% раствора хлорамина по ТУ 6-01-4689387-16-89.

Дезинфекцию Изделий химическим методом осуществляют по режимам:

Название дезинфицирующего средства	Режимы дезинфекции	
	Концентрация раствора, %	Время выдержки, мин
раствором перекиси водорода по ГОСТ 177	3	10
моющего раствора типа «Лотос» по ГОСТ 25644	0,5	
раствора хлорамина по ТУ 6-01-4689387-16-89	1	

Не рекомендуется пользоваться слишком активно чистящими средствами, особенно, если в их состав входят достаточно сильные химикаты. Рекомендуется протирание отжатой салфеткой, смоченной в растворе дезинфицирующего средства. Допускается использование при дезинфекции наружных поверхностей стойки и его составных частей растворов всех разрешенных в медицинской практике дезинфицирующих средств.

13. Сведения об утилизации

Утилизация изделий должна производиться в соответствии с нормами и правилами, действующими в Российской Федерации на момент утилизации.

Согласно СанПиН 2.1.3684, изделия относятся к классу А – эпидемиологические безопасные отходы.

ООО ЦИРМИ INFO@CIRMI.RU WWW.GOSZDRAVNADZOR.RU

Приложение А

(обязательное)

Перечень материалов, используемых при изготовлении

№ пп	Элементы изделия		Материал	Марка	Производитель
1	Стойка. Балка,	Материал	Профили, прессованные из алюминиевых сплавов по ГОСТ 22233-2001	АД31	ООО "СТРОЙСНАБКОМПЛЕКТ", (Россия) или ООО «Авиапромсталь» (Россия).
		Покрытие	Краска порошковая полиэфирная	Iba Kimya	"IBA Kjmya San. ve Tic.A.S." (Турция)
				STARDUST	ООО «Неон Про» (Россия).
				MICROPUL	"IBA Kjmya San. ve Tic.A.S." (Турция).
2	Основание	Материал	Сталь (по ГОСТ 13663-86)	Сталь 10 или Ст3пс или Ст3сп	ООО НТТЗ Металлинвест» или ООО «Челябинский завод профильных труб».
		Покрытие	Краска порошковая полиэфирная	Iba Kimya	"IBA Kjmya San. ve Tic.A.S." (Турция).
				STARDUST	ООО «Неон Про» (Россия).
				MICROPUL	"IBA Kjmya San. ve Tic.A.S." (Турция).
3	Полка, Ящик для стойки / для хранения	Материал	Панели отделочные на основе акриловых смол	Staron Tempest Supreme Hanex	«Hanwha L&C Corporation Hanwha bldg» (Корея) или «Jin Gwang Industries Co., Ltd» (Корея).
			Искусственный камень	Montelli Ultra	«DuPont de Nemours International Sarl» (Швейцария).
				HI-MACS	«JKC Corporation» (Корея).
				Lotte Staron	«Jin Gwang Industries Co., Ltd» (Корея).

ООО ЦИРМИ INFO@CIRMI.RU WWW.GOSZDRAVNADZOR.RU

				Corian,	«DuPont de Nemours International Sarl» (Швейцария).
			Сталь (по ГОСТ 13663-86)	Сталь 10 или Ст3пс или Ст3сп	ООО НТТЗ Металлинвест» или ООО «Челябинский завод профильных труб».
		Покрытие	Краска порошковая полиэфирная	Iba Kimya	"IBA Kjmya San. ve Tic.A.S." (Турция).
				STARDUST	ООО «Неон Про» (Россия).
				MICROPUL	"IBA Kjmya San. ve Tic.A.S." (Турция).
		Фурнитура	Фторопласт. Капролон	Ф4ГР25	ПАО «Метафракс», (Россия).
			Полипропилен	Simona	«Симона AG, Теичвег-16, D 55606 Kirn» (Germany).
			Двухкомпонентная полиуретановая система по ТУ 20.16.56-001-40544164-2019	Caspol	производства ООО «Каспол полиуретановые системы», Россия.
4	Держатель монитора, держатель полки, держатель емкости, держатель сетевого соединителя, держатель ИБП		Сталь (по ГОСТ 13663-86)	Сталь 10 или Ст3пс или Ст3сп	ООО «НТТЗ Металлинвест» или ООО «Челябинский завод профильных труб».
			Краска порошковая полиэфирная	Iba Kimya	"IBA Kjmya San. ve Tic.A.S." (Турция).
				STARDUST	ООО «Неон Про» (Россия).
				MICROPUL	"IBA Kjmya San. ve Tic.A.S." (Турция).
			Фторопласт. Капролон	Ф4ГР25	ПАО «Метафракс», (Россия).
			Полипропилен	Simona	«Симона AG, Теичвег-16, D 55606 Kirn» (Germany).
			Двухкомпонентная полиуретановая система по ТУ 20.16.56-001-40544164-2019	Caspol	ООО «Каспол полиуретановые системы», Россия.

ООО ЦИРМИ INFO@CIRMI.RU WWW.GOSZDRAVNADZOR.RU

5	Шток выдвижной для подвеса емкостей, Шток выдвижной для подвеса эндоскопа	Материал	Профили, прессованные из алюминиевых сплавов по ГОСТ 22233-2001	АД31	ООО «Авиапромсталь» (Россия).
			Труба нержавеющая из стали по ГОСТ 9941-81, ГОСТ 9940-81, ASTM A312, ASTM A213, AISI 304	12Х18Н10Т, ТР 321,	ООО НТТЗ Металлинвест» или ООО «Челябинский завод профильных труб».
		Покрытие	Краска порошковая полиэфирная	Iba Kimya	"IBA Kjmya San. ve Tic.A.S." (Турция).
				STARDUST	ООО «Неон Про» (Россия).
				MICROPUL	"IBA Kjmya San. ve Tic.A.S." (Турция).
6	Заглушки		Нити полимерные ТУ 20.60.13-002-11757806-2017	Моно-нить полимерная для 3Д принтера	ООО «РЭК» (Россия).
			Профили из алюминия и алюминиевых сплавов для светопрозрачных ограждающих конструкций. ГОСТ 22233-2001.	АД31	ООО "СТРОЙСНАБКОМПЛЕКТ", (Россия) или ООО «Авиапромсталь» (Россия).
			Полуфабрикаты в формате стрежней, плит, листов, плит из термопластов (Полипропилен)	Polystone® Trovidur® Sustarin® Sustamid® Sustakon® Sustanat® Sustadur® Sustadur®	«Rochling Engineering SE and Co. KG», (Германия).
			Фторопласт. Капролон	Ф4ГР25	ПАО «Метафракс», (Россия).

ООО ЦИРМИ INFO@CIRMI.RU WWW.GOSZDRAVNADZOR.RU

		Полипропилен	Simona	«Симона AG, Теичвег-16, D 55606 Kirn» (Germany).
		Двухкомпонентная полиуретановая система по ТУ 20.16.56-001-40544164-2019	Caspol	ООО «Каспол полиуретановые системы», Россия.
		Панели отделочные на основе акриловых смол	Siaron Tempest Supreme Hanex Hanwha bldg.	«Hanwha L&C Corporation Hanwha bldg» (Корея) или «Jin Gwang Industries Co., Ltd» (Корея).
		Искусственный камень	Montelli Ultra	«DuPont de Nemours International Sarl» (Швейцария).
			HI-MACS	«JKC Corporation» (Корея).
			Lotte Staron	«Jin Gwang Industries Co., Ltd» (Корея).
			Corian,	«DuPont de Nemours International Sarl» (Швейцария).
7	Держатель трубок	Нити полимерные ТУ 20.60.13-002-11757806-2017	Мононить полимерная для 3Д принтера	ООО «РЭК» (Россия).
		Профили, прессованные из алюминиевых сплавов по ГОСТ 22233-2001	АД31	ООО "СТРОЙСНАБКОМПЛЕКТ", (Россия) или ООО «Авиапромсталь» (Россия).
		Полуфабрикаты в формате стрежней, плит, листов, плит из термопластов	Polystone® Trovidur® Sustarin® Sustamid® Sustakon® Sustanat®	«Rochling Engineering SE and Co. KG», (Германия).

ООО ЦИРМИ INFO@CIRMI.RU WWW.GOSZDRAVNADZOR.RU

			Sustadur® Sustadur®	
		Фторопласт. Капролон	Ф4ГР25	ПАО «Метафракс», (Россия).
		Полипропилен	Simona	«Симона AG, Теичвег-16, D 55606 Kirn» (Germany).
		Двухкомпонентная полиуретановая система по ТУ 20.16.56-001-40544164-2019	Caspol	ООО «Каспол полиуретановые системы», Россия.
8	Упаковка	Бумага оберточная по ГОСТ 8273-75 или полиэтиленовая пленка ГОСТ 10354-82,	А, Б, В, Г, Д, О1, О2, Е, Ж.	ПП Картон Юг (Россия).
		Гофрокартон по ГОСТ Р 52901-2007,	А, Б, Б-0, Б-1, Б-2, Б-3.	ПП Картон Юг (Россия).
		Фанерные ящики	Packing LVL	Weifang Sheng Geheng Imp. & Exp. Co., Ltd, Китай.
		Пленка воздушно- пузырчатая полиэтиленовая	IDS105-39	INDIS AIR CO., LTD.
Покупные изделия				
10	Держатель монитора поворотный	KROMAX, TUAREX, ARM MEDIA, OMB, VLK, ABC Mount		**ООО «КромаксГурпп» (Россия)**
11	Сетевой соединитель	блок розеток ЦМО,	Rem	**Иностпянное общество с ограниченной ответственностью «ИМО».**
		блок розеток ITK (GB 2099.1-2008)	PDU	**«Ningbo Gelante Electric Co., Ltd.» (Китай).**
		Удлинитель, блок розеток с заглушками	Cabeus	**«Ningbo Latitude Communications Electric Co., Ltd.» (Китай).**
12	Источник бесперебойного питания	ИБП серии: DEXP HOME-C, EURO, HOME.		«East Group Co., Ltd. » (Китай)
		Ippon Smart Winner II,		«Nippon Klick Systems LLP» (Соединённое

ООО ЦИРМИ INFO@CIRMI.RU WWW.GOSZDRAVNADZOR.RU

			Королевство).
		ИМПУЛЬС серия Фристайл ИМПУЛЬС серия Слим	ООО «Центр Разработки и Исследований ИМПУЛЬС» (Россия).
		ИБП «Штиль» серии ST мощностью от 250 ВА до 10 кВА	ООО «Штиль Энерго» (Россия).
		ИБМ марки «Энергия»	ООО «ТоргГрупп» (Россия).
		Eaton Серии Eaton 9PX, Eaton 9SX	"Eaton Industries France", Франция
		ИБП марки «Powerman».	"Powerman Limited", Китай
		ИБП типа smart UPS	"Schneider Electric Industries SAS",
13	Трансформатор	Трансформатор разделительный Штиль	АО "Тульский завод трансформаторов", (Россия).
		Трансформатор разделительный TOROID	«PWPH Lachovski» (Польша).
		Трансформатор разделительный однофазный ТРО	Непубличное Окционерное Общество «Производственная фирма «СОЗВЕЗДИЕ» (Россия) или АО "Полигон", (Россия).
		Трансформатор TRZ2000	«TRZ- electric», (Россия).
		Трансформаторы низковольтные, серии: Alumove Light	«XIAMEN AcTEC Electronics Co., Ltd» (Китай)
14	Ручки тип 1	ручка Pulse DHR-450L-298-CR	Pulse (Китай).
		Ручки Elementis, Elementis IP, Elesa-Ganter M.1043, Astex AST.R2b, Maestra AST.R2	ООО «ССК», (Россия).
15	Ручки тип 2	Ручка арт. KIPP K0190, Elesa-Ganter M.443, AL-6001, UM.4.PT.TK01.35.PL.2,	«HEINRICH KIPP WERK GmbH», (Германия).
		ручка K0224.300063, Elesa-Ganter GN 666, Apecs HC-0902-25/300-INOX, HC-0901-25/200-Inox, Pulse DHR-450L-298-CR, Laguna DHR400L298SS,	Elesa S.p.A (Монза, Милан, Италия) или Otto Ganter GmbH & Co. KG (Фуртванген, Германия).
16	Колеса, Колеса: с тормозом	Blickle LKRA-TPA 101KF-GS12,	«Blickle Räder+Rollen GmbH», Германия

ООО ЦИРМИ INFO@CIRMI.RU WWW.GOSZDRAVNADZOR.RU

			Blickle LKRA-TPA 101KF-FI-GS12 Blickle LRA-TPA 100G-Fl, Blickle LRA-TPA 100G, Blickle LWK-TPA_126K-FK-GS12, Blickle LWK-TPA_126K-FI-FK-GS12 Blickle LKRA-VPA_150K-FA-GS12, Blickle LKRA-VPA_150K-FI-FA-GS12, Blickle LWGX-TPA_101XK-FK-GSX12 Blickle LWGX-TPA_101XK-FI-FK-GSX12 Blickle LKRA-TPA 126KF-FI-GS12 Blickle LKDG-PUA_100G Blickle LKDX-PATH_125XK-GSX12, Blickle LKDX-PATH_125XK-FI-GSX12		
			Tente 1670, Tente 2470,		«TENTE International GmbH», Германия
			EMES ER05 MBT, EC05 MBT,		«Emes Endustriyel Makina Ekipmanlari Sanayi ve Ticaret A.Ş.», Турция,
			KAMA 3300		«KAMA Pres Sanayi ve Ticaret A.Ş.», Турция
					«Zhongshan longway casters Co., Ltd.», Китай
17	Корзина	Материал	Сталь 10 по ГОСТ 1050		ООО «НТТЗ Металлинвест» или ООО «Челябинский завод профильных труб».
		Покрытие	Краска порошковая полиэфирная	Iba Kimya	: «IBA Kjmya San. ve Tic.A.S.» (Турция)
				STARDUST	ООО «Неон Про» (Россия).
				MICROPUL	: «IBA Kjmya San. ve Tic.A.S.» (Турция).
18	Заглушки и фиксаторы для штока		Профили из алюминия и алюминиевых сплавов для светопрозрачных ограждающих конструкций ГОСТ 22233-2001.	Alumica™.	Общество с ограниченной ответственностью "СТРОЙСНАБКОМПЛЕКТ", (Россия).

ООО ЦИРМИ INFO@CIRMI.RU WWW.GOSZDRAVNADZOR.RU

		Нити полимерные ТУ 20.60.13-002-11757806-2017	Мононить полимерная для 3Д принтера	ООО «РЭК» (Россия).
		Полуфабрикаты в формате стрежней, плит, листов, плит из термопластов	Polystone® Trovidur® Sustarin® Sustamid® Sustakon® Sustanat® Sustadur® Sustadur®	«Rochling Engineering SE and Co. KG», (Германия).
		Фторопласт. Капролон	Ф4ГР25	ПАО «Метафракс», (Россия).
		Полипропилен	Simona	«Симона AG, Теичвег-16, D 55606 Kirn» (Germany).
		Двухкомпонентная полиуретановая система по ТУ 20.16.56-001-40544164-2019	Caspol	ООО «Каспол полиуретановые системы», Россия.
18	Крепежные изделия	Tech-KREP или Reyher соответствующие ГОСТ 1759.0-87, ГОСТ 18123-82; ГОСТ 3032-76; ГОСТ 11860-85; ГОСТ 6402-70; ГОСТ 22032-76, ГОСТ 7798-70; ГОСТ 7805-70; ГОСТ 15589-70, ГОСТ 7802-81, ГОСТ 7801-81, ГОСТ 17473-80, ГОСТ 17475-80, ГОСТ 11738-84, ГОСТ 5915-70, ГОСТ 5927-70, ГОСТ 10605-94, ГОСТ 15526-70, ГОСТ 3032-76, ГОСТ 11860-85, ГОСТ 11371-78, ГОСТ 6402-70, ГОСТ 6958-78, ГОСТ 28191-89.		«Industrial Fasteners Corporation Tech-KREP», (Китай) или «F.Reyher Nchfg. GmbHandCo. KG», (Германия).
Вид контакта с организмом, его продолжительность: Кратковременный контакт с неповреждённой кожей.				

ООО ЦИРМИ INFO@CIRMI.RU WWW.GOSZDRAVNADZOR.RU

Приложение Б

Таблица подключения в общем виде

1			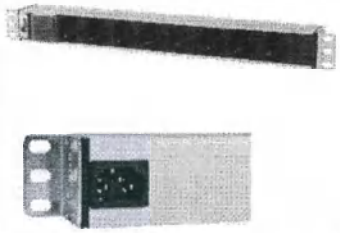		
	Розетка 220В в помещении	Кабель с разъемами CEE 7/7 (Schuko)-IEC 320 C13	Блок розеток. Вход IEC 60320 C14		
2	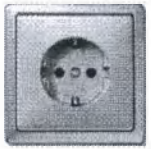				
	Розетка 220В в помещении	Кабель с разъемами CEE 7/7 (Schuko)-IEC 320 C13	Источник бесперебойного питания (ИБП)	Кабель с разъемами типа IEC 320 C14 – IEC 320 C13	
3	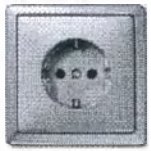				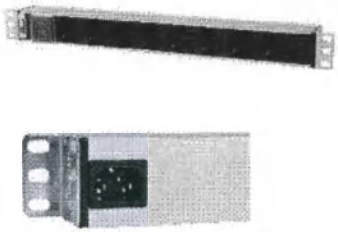
	Розетка 220В в помещении	Кабель с разъемами CEE 7/7 (Schuko)-IEC 320 C13	Источник бесперебойного питания (ИБП)	Кабель с разъемами типа IEC 320 C14 – IEC 320 C13	Блок розеток. Вход IEC 60320 C14

ООО ЦИРМИ INFO@CIRMI.RU WWW.GOSZDRAVNADZOR.RU

4					
	Розетка 220В в помещении	Трансформатор разделительный 220В-220В			
5	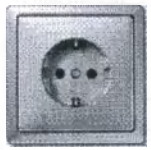				
	Розетка 220В в помещении	Трансформатор разделительный 220В-220В	Кабель с разъемами CEE 7/7 (Schuko)-IEC 320 C13		
6				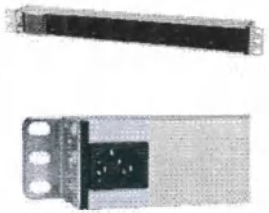	
	Розетка 220В в помещении	Трансформатор разделительный 220В-220В	Кабель с разъемами CEE 7/7 (Schuko)-IEC 320 C13	Блок розеток. Вход IEC 60320 C14	

ООО ЦИРМИ INFO@CIRMI.RU WWW.GOSZDRAVNADZOR.RU

Схема электрическая принципиальная

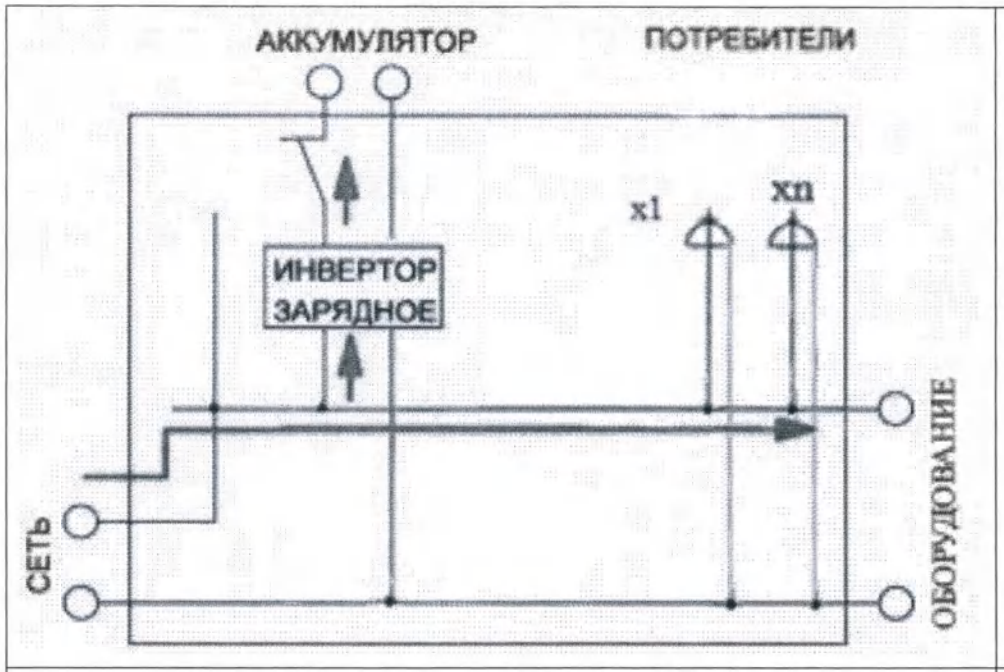

Схема подключения с ИБП в общем виде,
где: x- розетка розеточном модуле, n – количество розеток в розеточном модуле

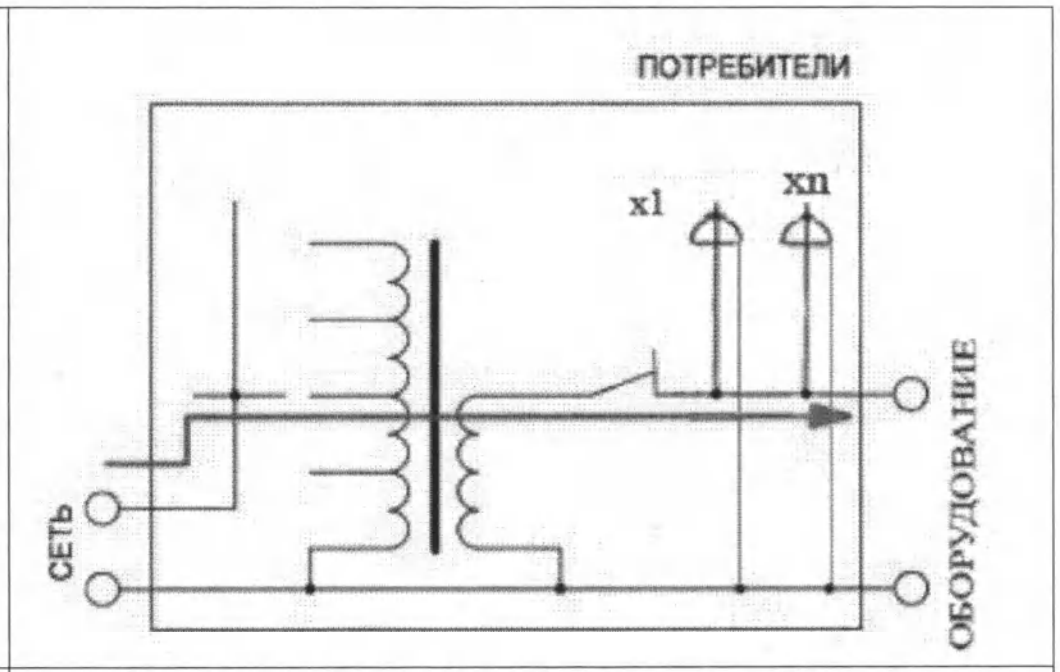

Схема подключения с трансформатором в общем виде,
где: x- розетка розеточном модуле, n – количество розеток в розеточном модуле

ООО ЦИРМИ INFO@CIRMI.RU WWW.GOSZDRAVNADZOR.RU

Приложение В

(справочное)

Перечень нормативно-технических документов, на которые даны ссылки в настоящих технических условиях

Обозначение	Наименование документа
ГОСТ 15150-69	Машины, приборы и другие технические изделия. Исполнения для различных климатических районов. Категории, условия эксплуатации, хранения и транспортирования в части воздействия климатических факторов внешней среды
ГОСТ Р 50444-2020	Приборы, аппараты и оборудование медицинские. Общие технические требования
ГОСТ 31508-2012	Изделия медицинские. Классификация в зависимости от потенциального риска применения. Общие требования
Приказ Минздрава РФ от 06.06.2012 г. № 4н	Об утверждении номенклатурной классификации медицинских изделий
ГОСТ Р МЭК 60601-1-2010	Изделия медицинские электрические. Часть 1. Общие требования безопасности с учетом основных функциональных характеристик
ГОСТ 14254-2015	Степени защиты, обеспечиваемые оболочками (Код IP)
ГОСТ Р МЭК 60601-1-2-2014	Изделия медицинские электрические. Часть 1-2. Общие требования безопасности с учетом основных функциональных характеристик. Параллельный стандарт. Электромагнитная совместимость. Требования и испытания
МУ-287-113-98	Методические указания по дезинфекции, предстерилизационной очистке и стерилизации изделий медицинского назначения
ГОСТ 177-88	Водорода перекись. Технические условия
ГОСТ 25644-96	Средства, моющие синтетические порошкообразные. Общие технические требования
ТУ 6-01-4689387-16-89	Хлорамин Б технический
ГОСТ Р ИСО 15223-1-2020	Изделия медицинские. Символы, применяемые при маркировании медицинских изделий на этикетках и в сопроводительной документации. Часть 1. Основные требования.
ГОСТ 14192-96	Маркировка грузов
ГОСТ 10354-82	Пленка полиэтиленовая. Технические условия
ГОСТ 9142-2014	Ящики из гофрированного картона. Общие технические условия
ГОСТ 427-75	Линейки измерительные металлические. Технические условия
ГОСТ 7502-98	Рулетки измерительные металлические. Технические условия
ГОСТ 166-89	Штангенциркули. Технические условия
ГОСТ Р 53228-2008	Весы неавтоматического действия. Часть 1. Метрологические и технические требования. Испытания
ГОСТ 13837-79	Динамометры общего назначения. Технические условия
ГОСТ 25706-83	Лупы. Типы, основные параметры. Общие технические

ООО ЦИРМИ INFO@CIRMI.RU WWW.GOSZDRAVNADZOR.RU

	требования
ГОСТ 8711-93	Приборы аналоговые показывающие электроизмерительные прямого действия и вспомогательные части к ним. Часть 2. Особые требования к амперметрам и вольтметрам
СанПиН 2.1.3684-21	Санитарно-эпидемиологические требования к содержанию территорий городских и сельских поселений, к водным объектам, питьевой воде и питьевому водоснабжению населения, атмосферному воздуху, почвам, жилым помещениям, эксплуатации производственных, общественных помещений, организации и проведению санитарно-противоэпидемических (профилактических) мероприятий
ГОСТ ISO 14971-2021	Изделия медицинские. Применение менеджмента риска к медицинским изделиям
ГОСТ Р МЭК 62366-2021	Проектирование медицинских изделий с учетом эксплуатационной пригодности

ООО ЦИРМИ INFO@CIRMI.RU WWW.GOSZDRAVNADZOR.RU

Приложение Г

Схематические изображения.
Основные габаритные размеры конструкции тележек.

Предельные отклонения (допуски) линейных или угловых размеров, с неуказанными допусками на схемах по ГОСТ 30893.1-2002 (ИСО 2768-1-89).

ООО ЦИРМИ INFO@CIRMI.RU WWW.GOSZDRAVNADZOR.RU

ФМЦ.105.01.00.00.000 СБ

Рис. 1

(1:10)

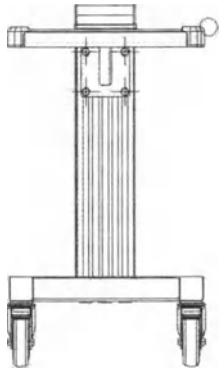

(1:10)

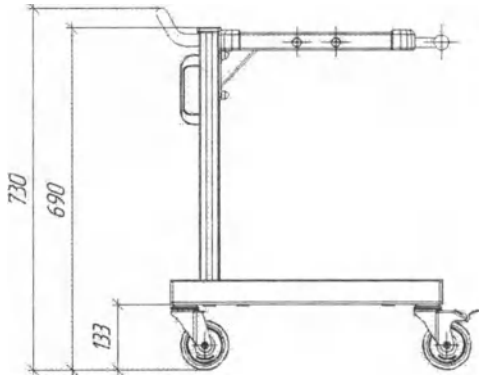

(1:10)

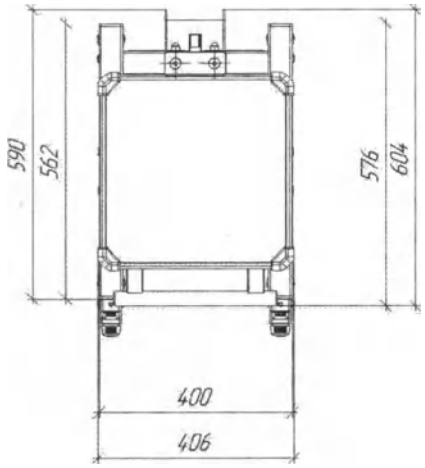

(1:15)

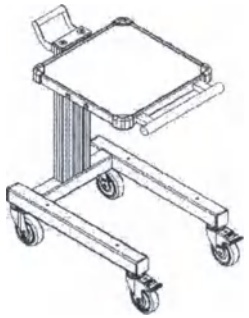

Обозначение	Наименование	Рис	Масса	Глубина зоны	Ширина зоны	Расстояние	Длина полки
ФМЦ.105.01.00.00.000	Тележка Формация 1-М	1	19,7	550	400	500	100
ФМЦ.105.01.00.00.000-01	Тележка Формация 3-М	2	20,8			750	
ФМЦ.105.01.00.00.000-02	Тележка Формация 5-М	3	26,5			1000	
ФМЦ.105.01.00.00.000-03	Тележка Формация 2-К	4	19,5			500	
ФМЦ.105.01.00.00.000-04	Тележка Формация 4-К	5	20,6			750	
ФМЦ.105.01.00.00.000-05	Тележка Формация 6-К	6	25,9			1000	

Изм. Лист	№ докум.	Подп.	Дата	ФМЦ.105.01.00.00.000 СБ	
Разраб.	ООО "Формация"			Тележка Формация 1-М Сборочный чертеж	Лит. / Масса: См. табл. / Масштаб: 1:1
Пров.	ООО "Формация"				Лист 1 / Листов 6
Т.контр.					
Н.контр.					ООО "Формация"
Утв.	ООО "Формация"				

Копировал

Формат А3

Перв. примен. | Справ. № | Подп. и дата | Инв. № дубл. | Взам. инв. № | Подп. и дата | Инв. № подл.

ООО ЦИРМИ INFO@CIRMI.RU WWW.GOSZDRAVNADZOR.RU

Инв. № подл.	Подп. и дата	Взам. инв. №	Инв. № дубл.	Подп. и дата

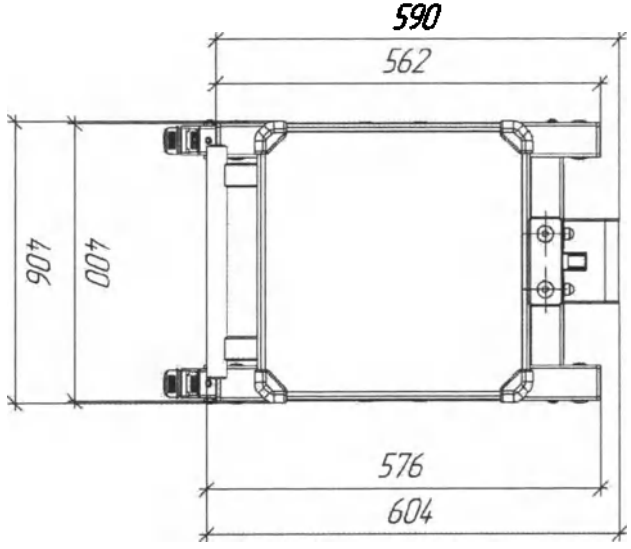

(1:10)

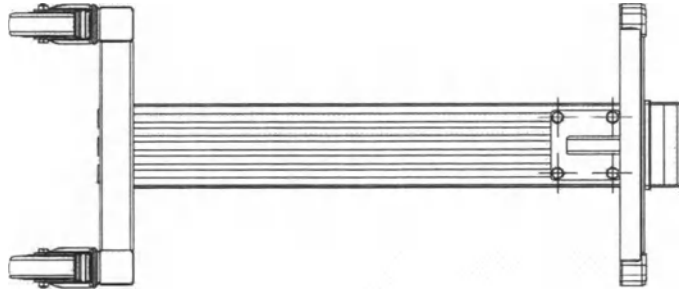

(1:10)

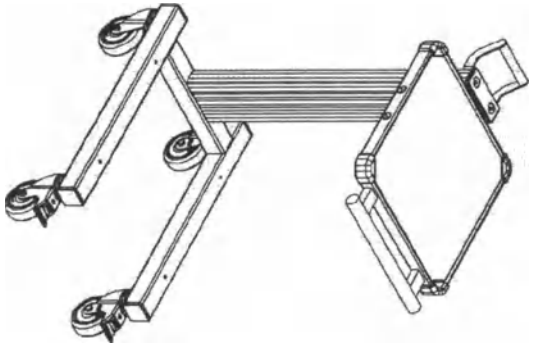

(1:15)

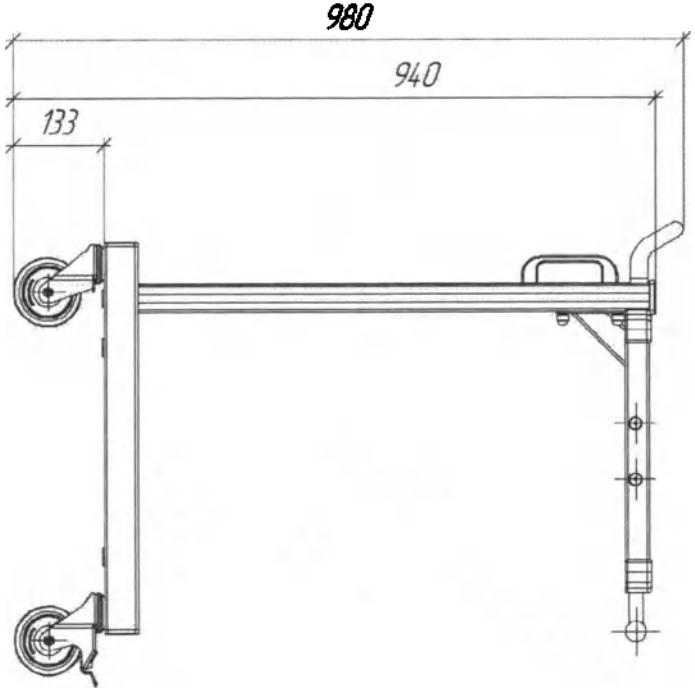

(1:10)

Рис. 2

Изм.	Лист	№ докум.	Подп.	Дата

ФМЦ.105.01.00.00.000 СБ

Лист 2

Копировал

Формат А4

ООО ЦИРМИ INFO@CIRMI.RU WWW.GOSZDRAVNADZOR.RU

Рис. 3

(1:10)

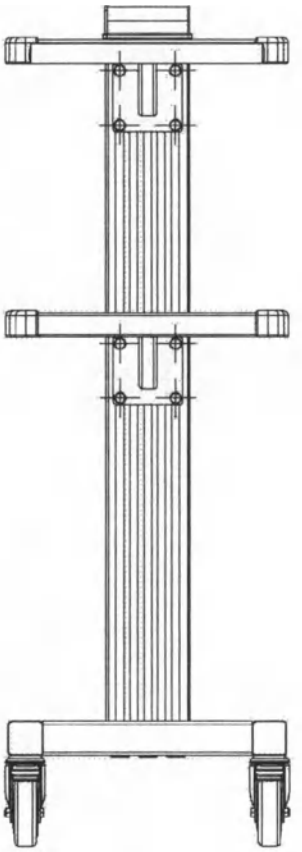

(1:10)

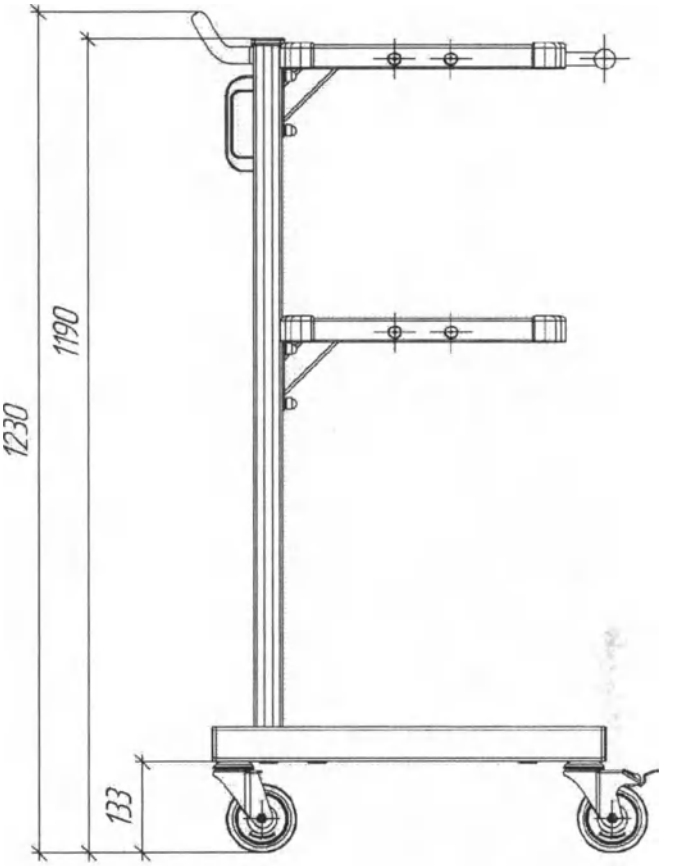

(1:10)

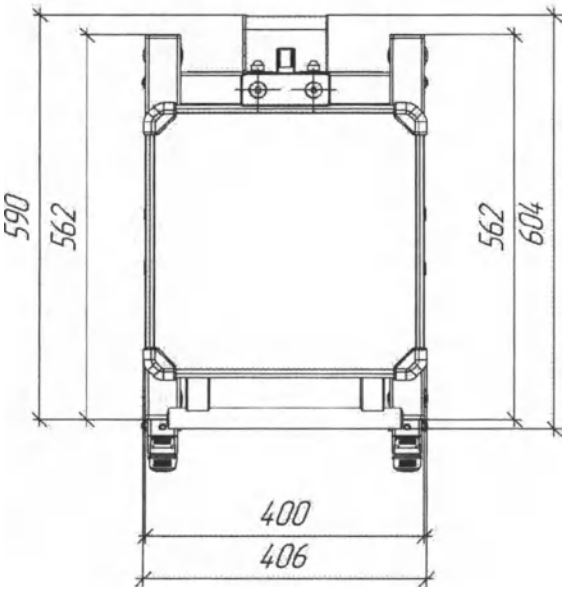

(1:15)

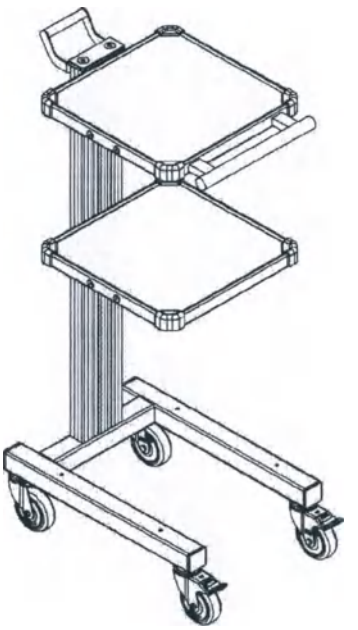

Изм.	Лист	№ докум.	Подп.	Дата	ФМЦ.105.01.00.00.000 СБ	Лист 3

Копировал

Формат А4

Подп. и дата | Инв. № дубл. | Взам. инв. № | Подп. и дата | Инв. № подл.

ООО ЦИРМИ INFO@CIRMI.RU WWW.GOSZDRAVNADZOR.RU

Рис. 4

(1:10)

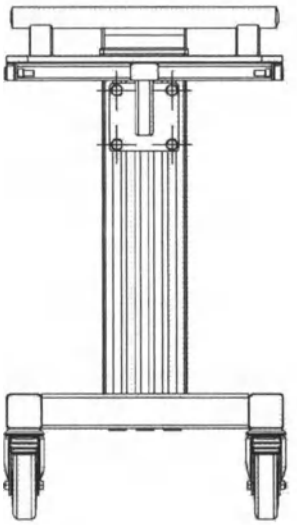

(1:10)

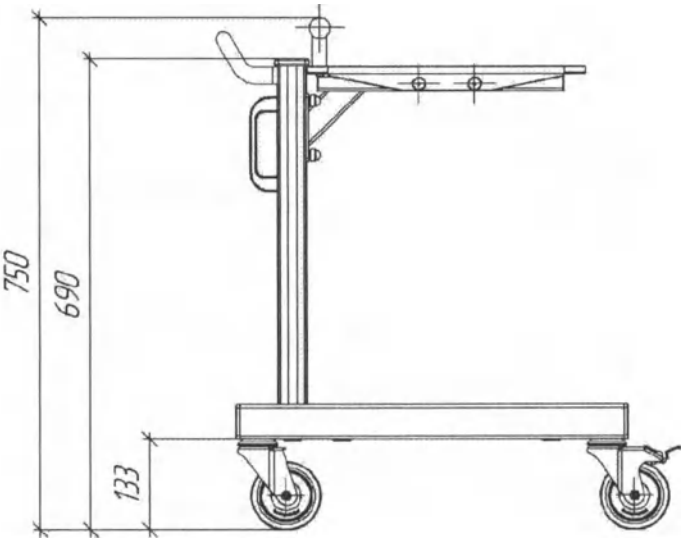

(1:10)

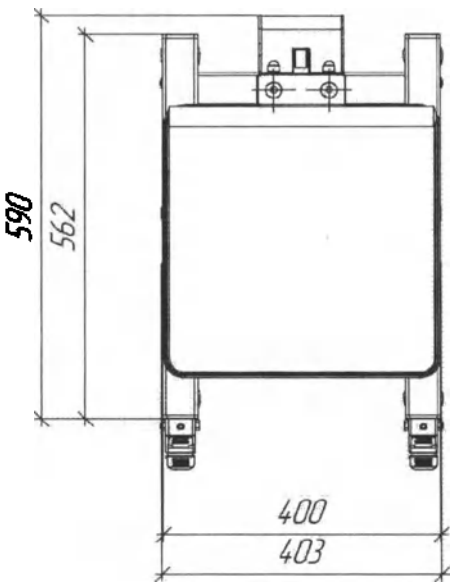

(1:15)

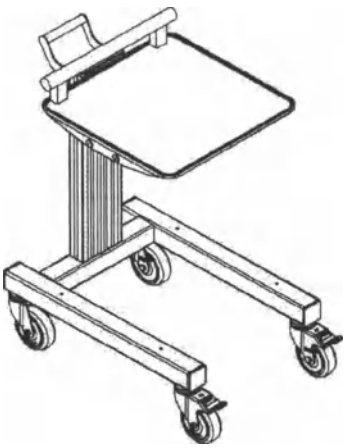

Изм.	Лист	№ докум.	Подп.	Дата	ФМЦ.105.01.00.00.000 СБ	Лист 4

Подп. и дата | Инв. № дубл. | Взам. инв. № | Подп. и дата | Инв. № подл.

Копировал | Формат А4

ООО ЦИРМИ INFO@CIRMI.RU WWW.GOSZDRAVNADZOR.RU

Рис. 5

(1:10)

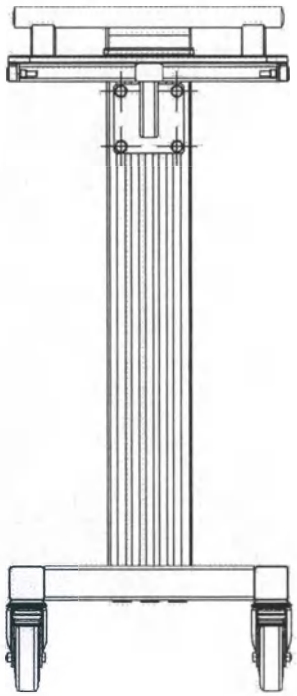

(1:10)

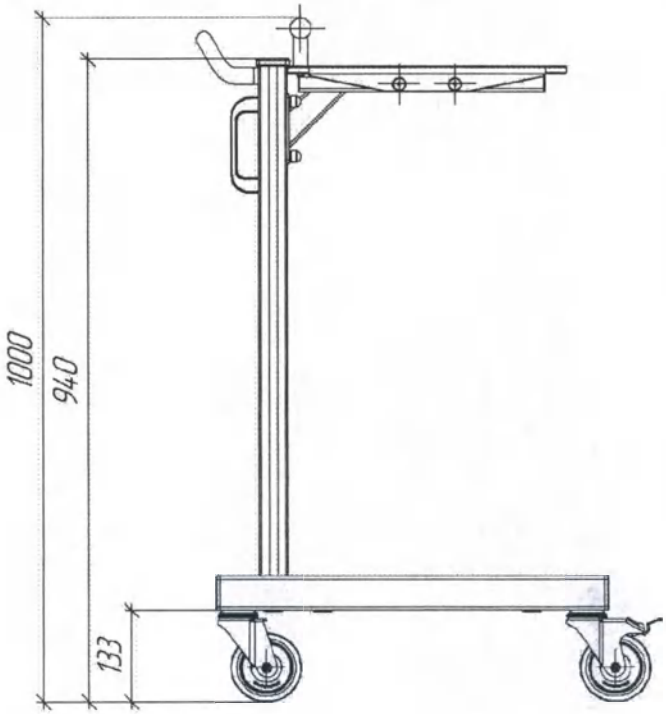

(1:10)

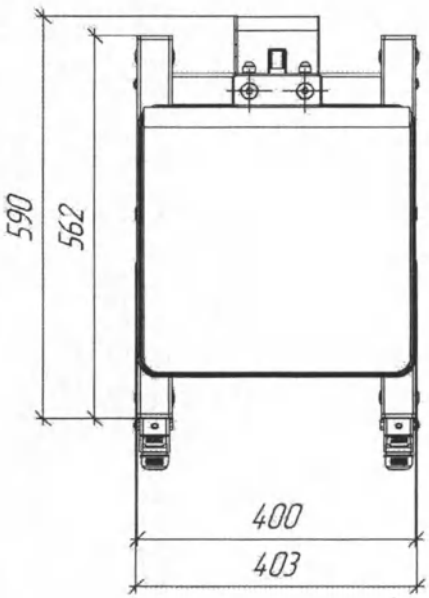

(1:15)

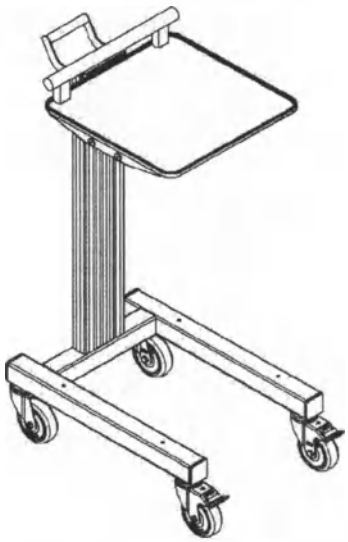

Подп. и дата	Инв. № дубл.	Взам. инв. №	Подп. и дата	Инв. № подл.

Изм.	Лист	№ докум.	Подп.	Дата

ФМЦ.105.01.00.00.000 СБ

Лист 5

Копировал

Формат А4

ООО ЦИРМИ INFO@CIRMI.RU WWW.GOSZDRAVNADZOR.RU

Рис. 6

(1:10)

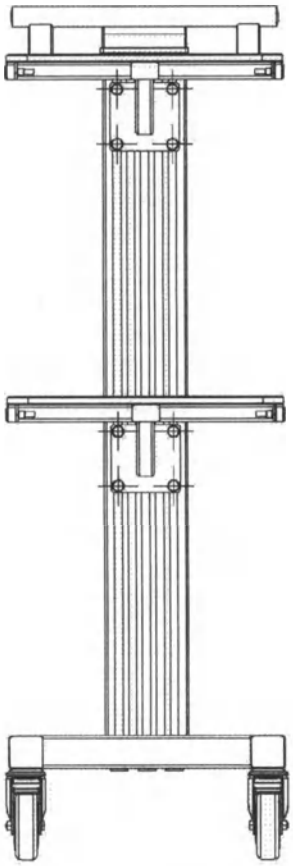

(1:10)

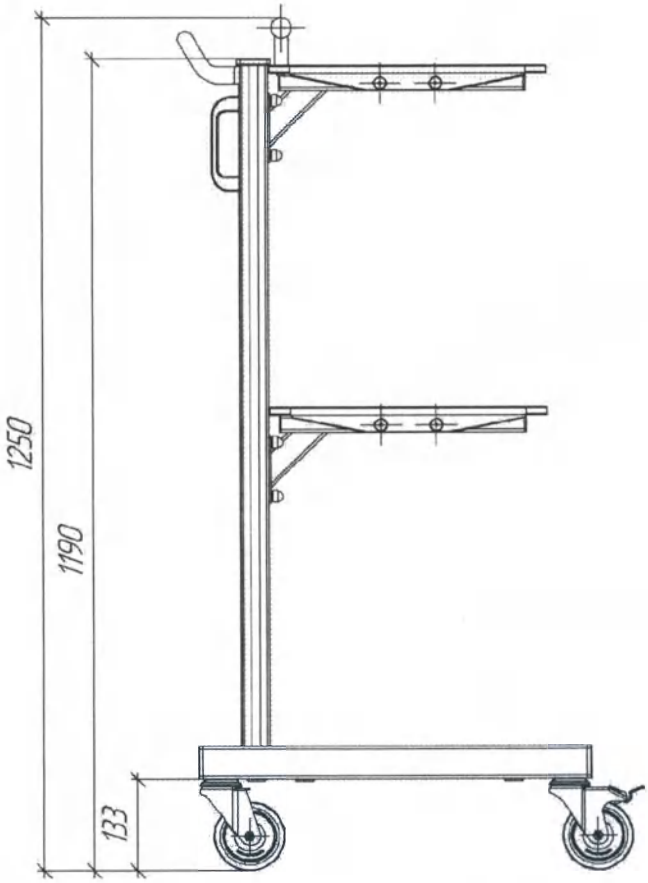

(1:10)

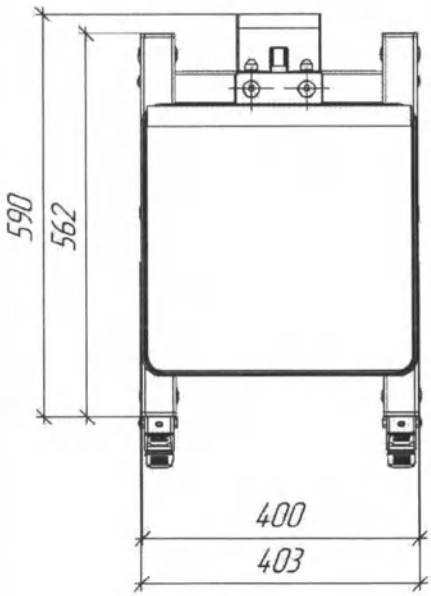

(1:15)

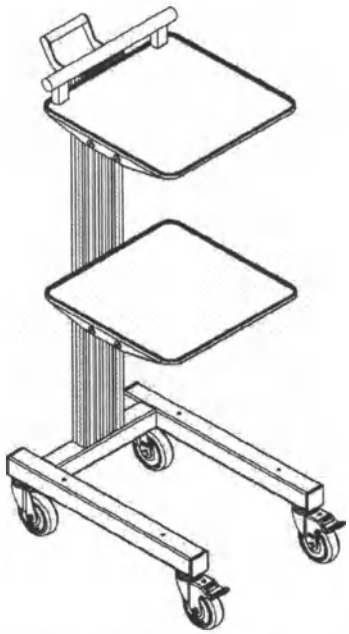

Подп. и дата	Инв. № дубл.	Взам. инв. №	Подп. и дата	Инв. № подл.

Изм.	Лист	№ докум.	Подп.	Дата

ФМЦ.105.01.00.00.000 СБ

Лист 6

Копировал

Формат А4

ООО ЦИРМИ INFO@CIRMI.RU WWW.GOSZDRAVNADZOR.RU

ФМЦ.105.02.00.00.000 СБ

Рис. 1

(1:10)

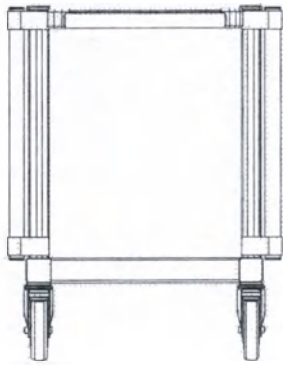

(1:10)

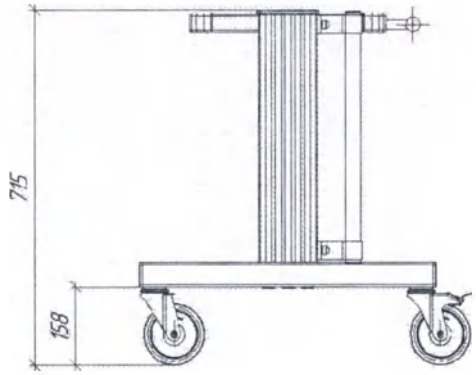

(1:10)

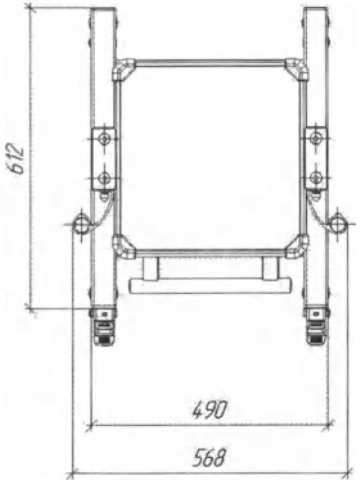

(1:10)

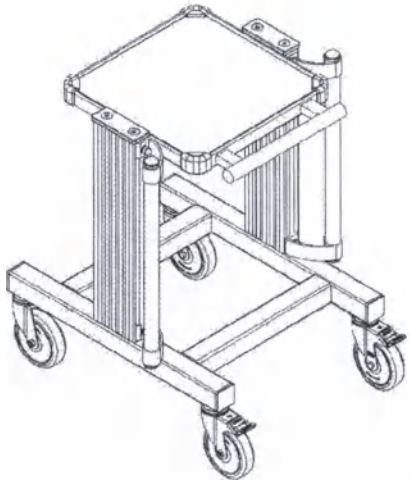

Обозначение	Наименование	Рис.	Масса	Глубина рамы	Ширина рамы	Высота стойки	Диаметр колеса
ФМЦ.105.02.00.00.000	Тележка Фармация 7-М	1	23,3	600	490	500	125
ФМЦ.105.02.00.00.000-01	Тележка Фармация 8-М	2	23,9				
ФМЦ.105.02.00.00.000-02	Тележка Фармация 9-М	3	24,5				
ФМЦ.105.02.00.00.000-03	Тележка Фармация 13-М	4	25,5			750	100
ФМЦ.105.02.00.00.000-04	Тележка Фармация 14-М	5	26,1				
ФМЦ.105.02.00.00.000-05	Тележка Фармация 15-М	6	26,7				
ФМЦ.105.02.00.00.000-06	Тележка Фармация 19-М	7	32,4			1000	
ФМЦ.105.02.00.00.000-07	Тележка Фармация 20-М	8	33,5				
ФМЦ.105.02.00.00.000-08	Тележка Фармация 21-М	9	34,6				
ФМЦ.105.02.00.00.000-09	Тележка Фармация 10-К	10	23,4			500	125
ФМЦ.105.02.00.00.000-10	Тележка Фармация 11-К	11	24,0				
ФМЦ.105.02.00.00.000-11	Тележка Фармация 12-К	12	24,5				
ФМЦ.105.02.00.00.000-12	Тележка Фармация 16-К	13	25,6			750	100
ФМЦ.105.02.00.00.000-13	Тележка Фармация 17-К	14	26,2				
ФМЦ.105.02.00.00.000-14	Тележка Фармация 18-К	15	26,7				
ФМЦ.105.02.00.00.000-15	Тележка Фармация 22-К	16	32,8			1000	
ФМЦ.105.02.00.00.000-16	Тележка Фармация 23-К	17	33,9				
ФМЦ.105.02.00.00.000-17	Тележка Фармация 24-К	18	35,0				

Изм.	Лист	№ докум.	Подп.	Дата
Разраб.		ООО 'Фармация'		
Пров.		ООО 'Фармация'		
Т.контр.				
Н.контр.				
Утв.		ООО 'Фармация'		

ФМЦ.105.02.00.00.000 СБ

Тележка Фармация 7-М Сборочный чертеж

Лит.	Масса	Масштаб
	См. табл.	1:1

Лист 1 Листов 18

ООО 'Фармация'

Перв. примен. | Справ. № | Подп. и дата | Инв. № дубл. | Взам. инв. № | Подп. и дата | Инв. № подл.

Копировал

Формат А3

ООО ЦИРМИ INFO@CIRMI.RU WWW.GOSZDRAVNADZOR.RU

Рис. 2

(1:10)

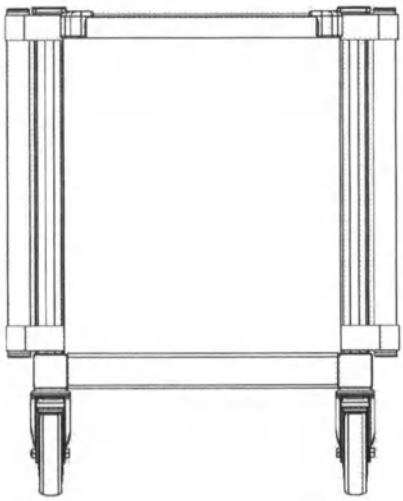

(1:10)

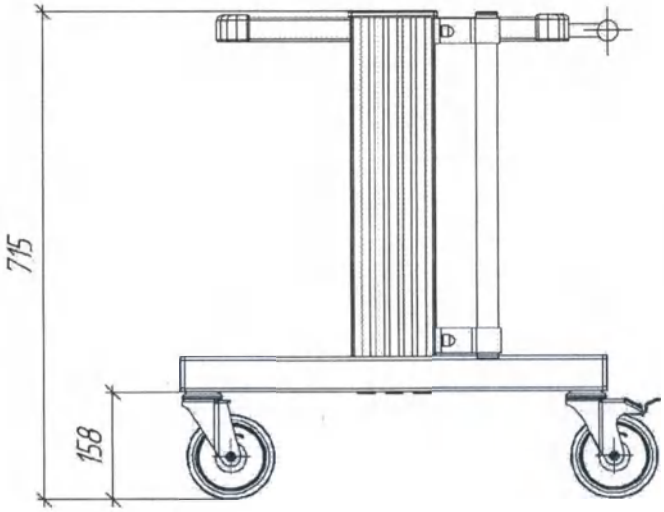

(1:10)

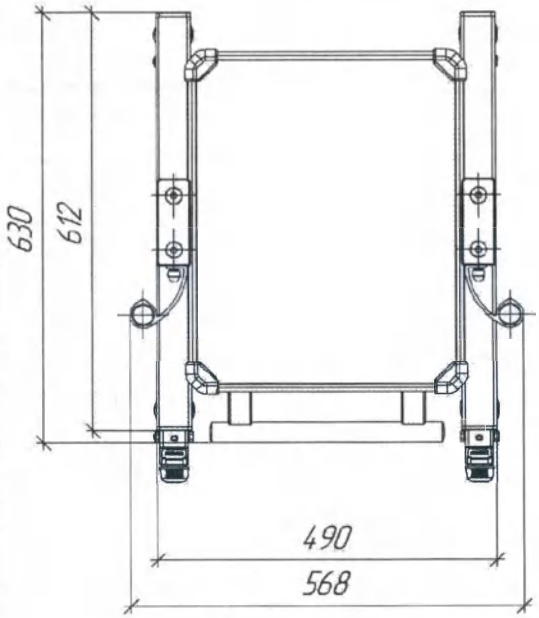

(1:10)

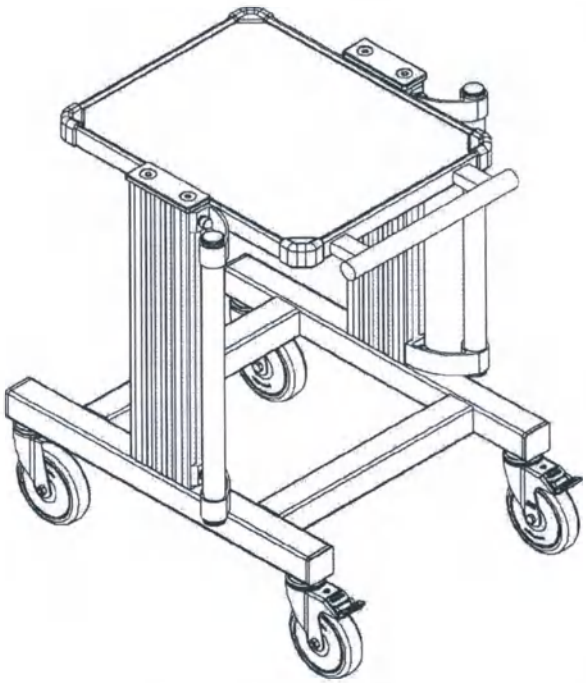

Изм.	Лист	№ докум.	Подп.	Дата

ФМЦ.105.02.00.00.000 СБ

Лист 2

Копировал

Формат А4

Подп. и дата | Инв. № дубл. | Взам. инв. № | Подп. и дата | Инв. № подл.

ООО ЦИРМИ INFO@CIRMI.RU WWW.GOSZDRAVNADZOR.RU

Рис. 3

(1:10)

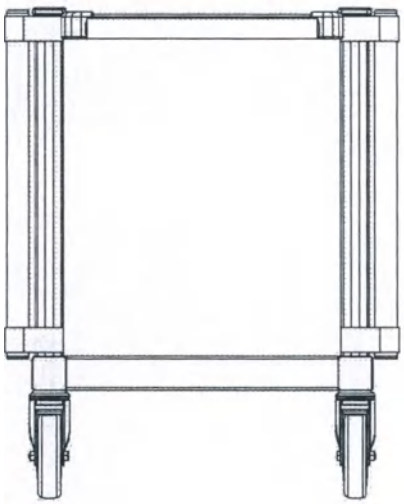

(1:10)

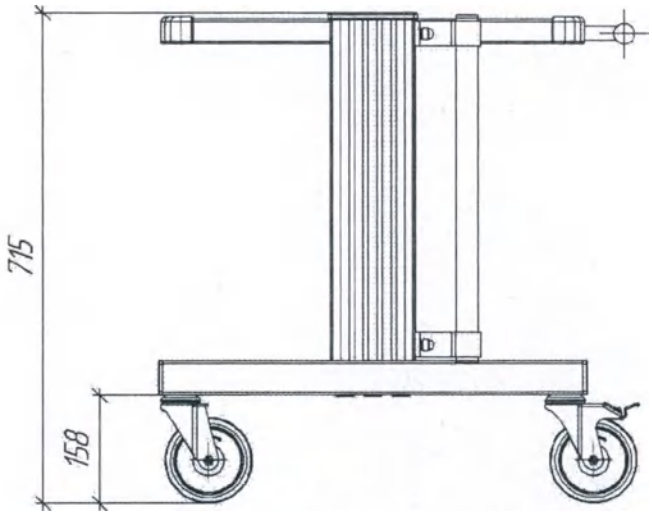

(1:10)

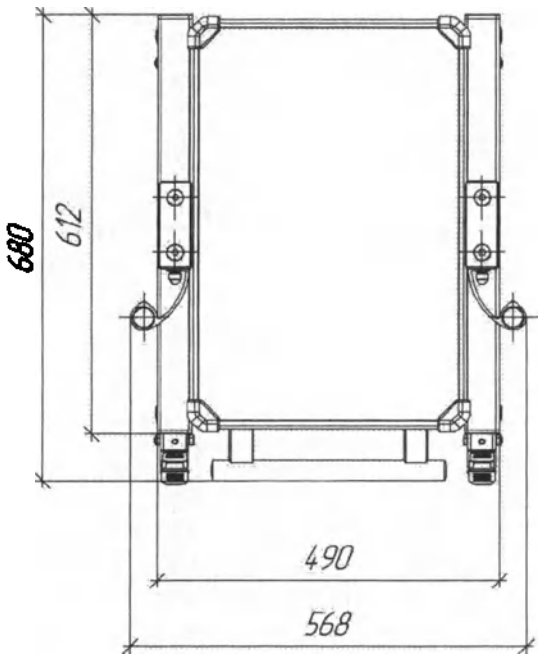

(1:10)

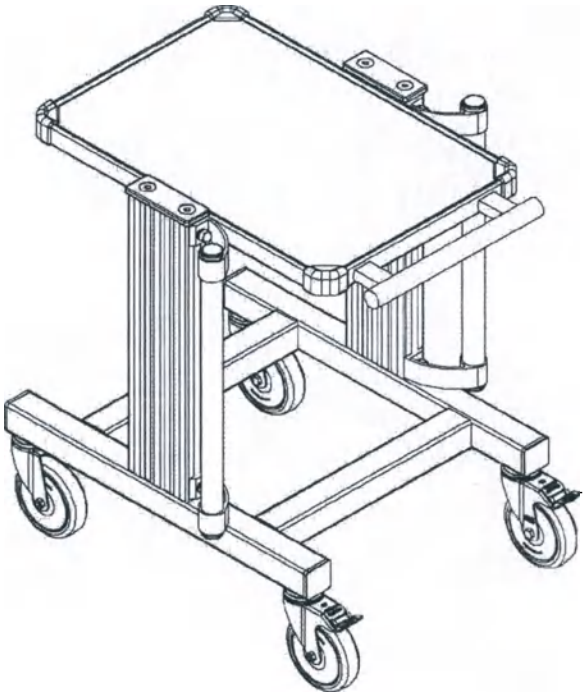

Изм.	Лист	№ докум.	Подп.	Дата	ФМЦ.105.02.00.00.000 СБ	Лист 3

Инв. № подл. | Подп. и дата | Взам. инв. № | Инв. № дубл. | Подп. и дата

Копировал | Формат А4

ООО ЦИРМИ INFO@CIRMI.RU WWW.GOSZDRAVNADZOR.RU

Рис. 4

(1:10)

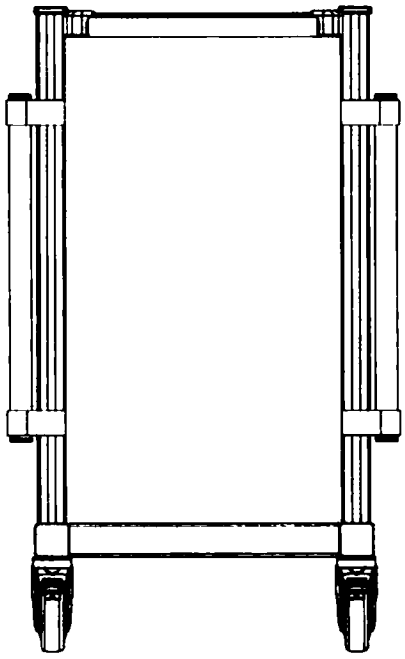

(1:10)

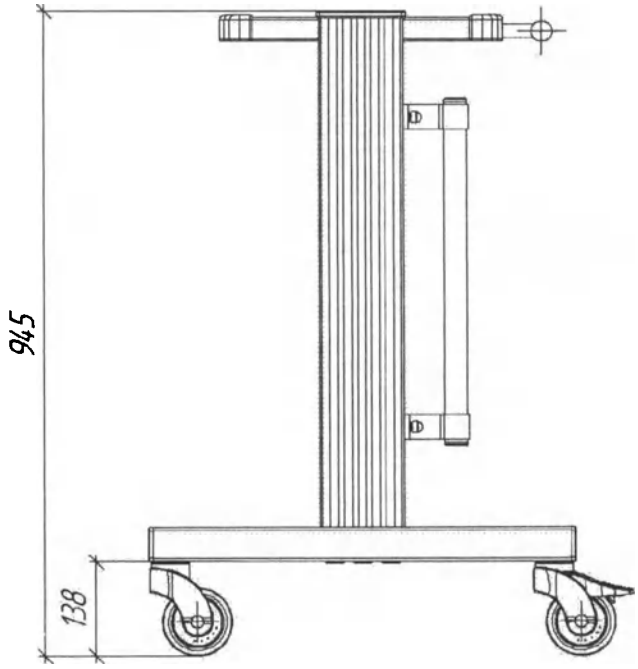

(1:10)

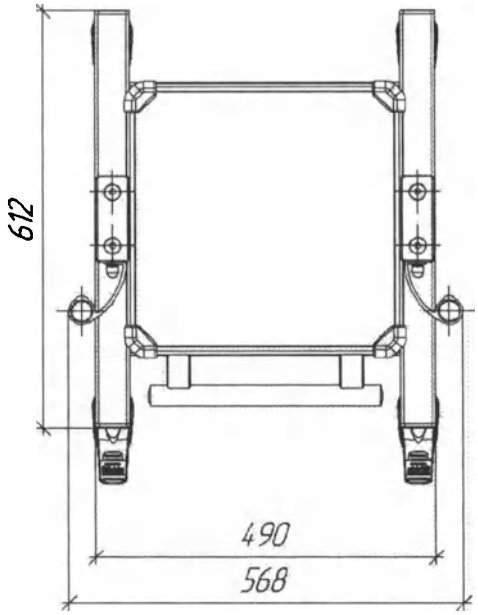

(1:15)

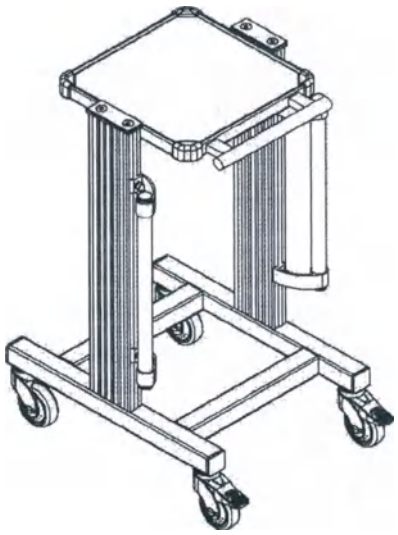

Подп. и дата	Инв. № дубл.	Взам. инв. №	Подп. и дата	Инв. № подл.

Изм.	Лист	№ докум.	Подп.	Дата	ФМЦ.105.02.00.00.000 СБ	Лист 4

Копировал Формат А4

ООО ЦИРМИ INFO@CIRMI.RU WWW.GOSZDRAVNADZOR.RU

Рис. 5

(1:10)

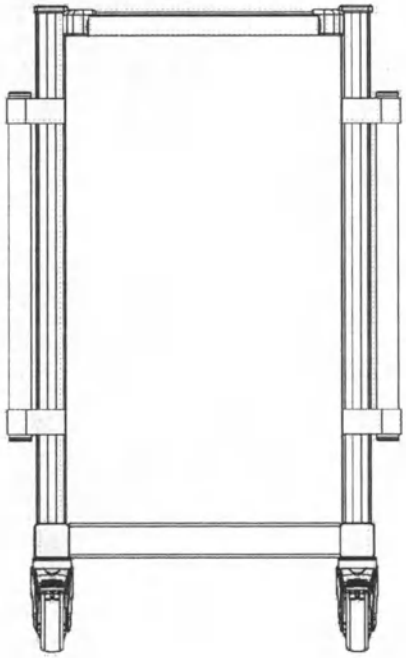

(1:10)

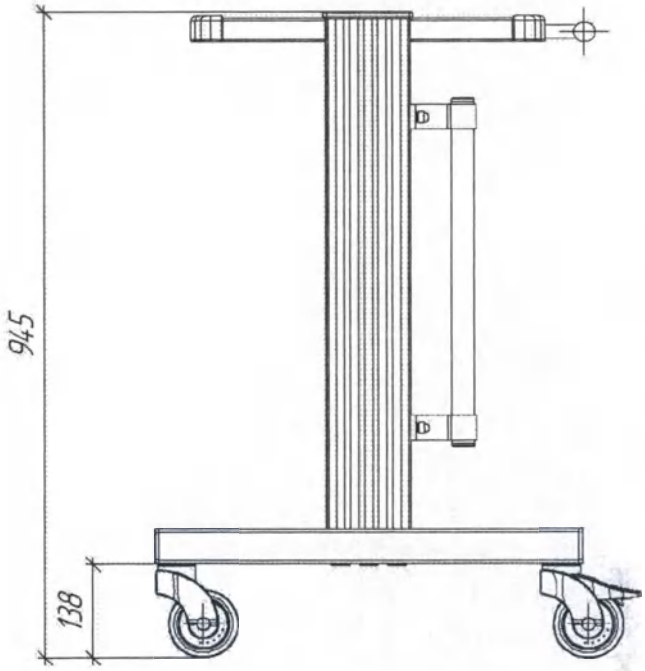

(1:10)

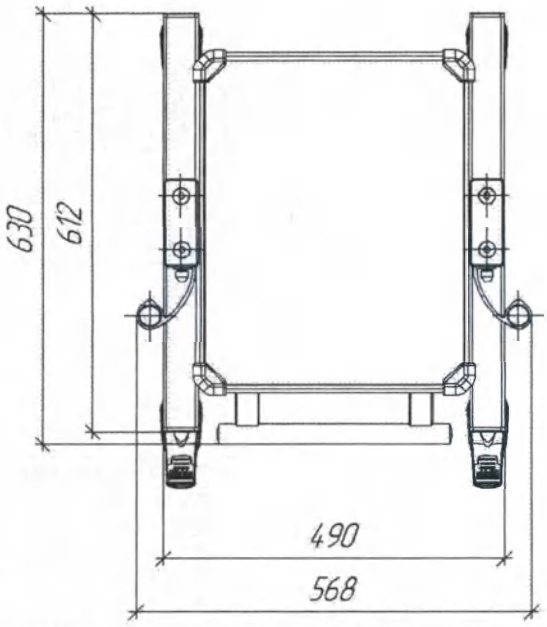

(1:15)

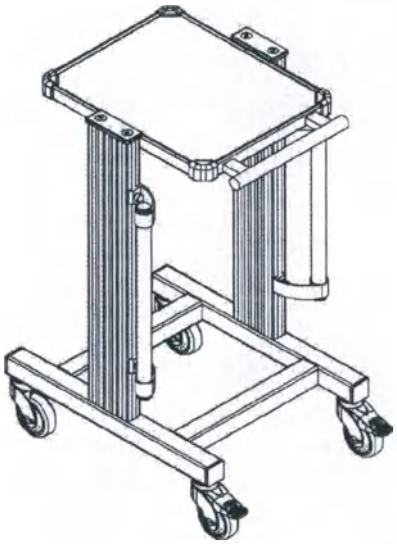

Изм.	Лист	№ докум.	Подп.	Дата

ФМЦ.105.02.00.00.000 СБ

Лист 5

Копировал

Формат А4

Подп. и дата | Инв. № дубл. | Взам. инв. № | Подп. и дата | Инв. № подл.

ООО ЦИРМИ INFO@CIRMI.RU WWW.GOSZDRAVNADZOR.RU

Рис. 6

(1:10)

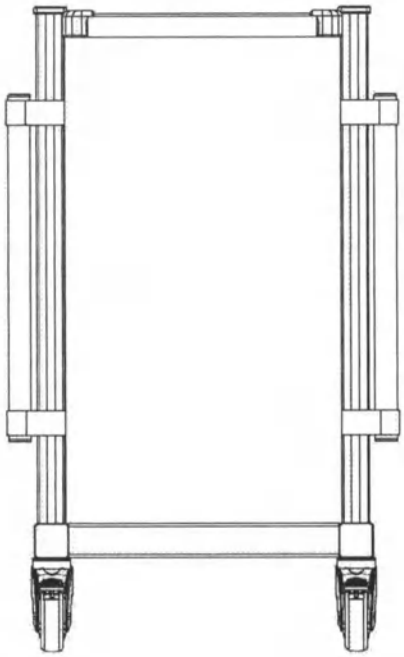

(1:10)

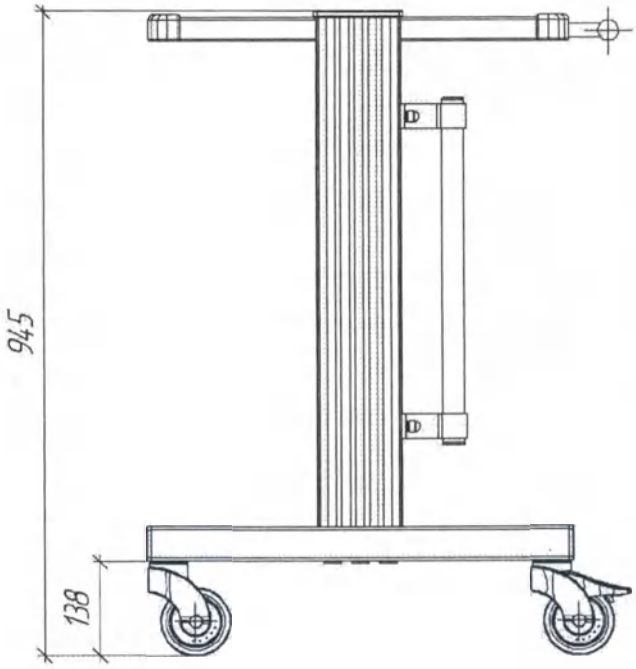

(1:10)

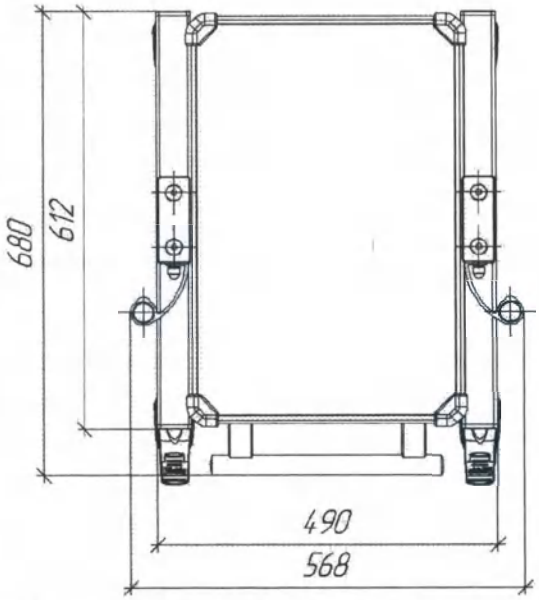

(1:15)

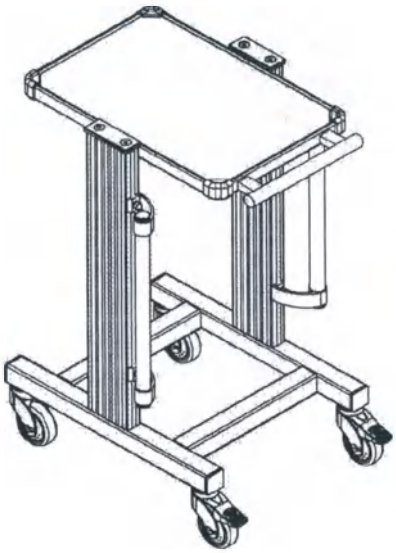

Изм.	Лист	№ докум.	Подп.	Дата	ФМЦ.105.02.00.00.000 СБ	Лист 6

Инв. № подл. | Подп. и дата | Взам. инв. № | Инв. № дубл. | Подп. и дата

Копировал Формат А4

ООО ЦИРМИ INFO@CIRMI.RU WWW.GOSZDRAVNADZOR.RU

Рис. 7

(1:10)

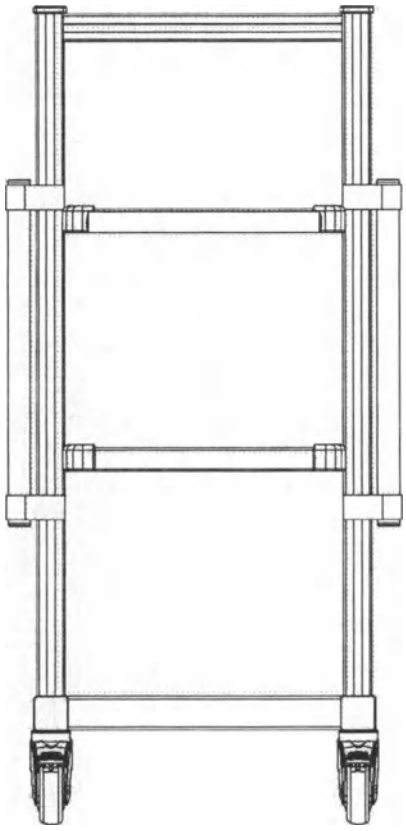

(1:10)

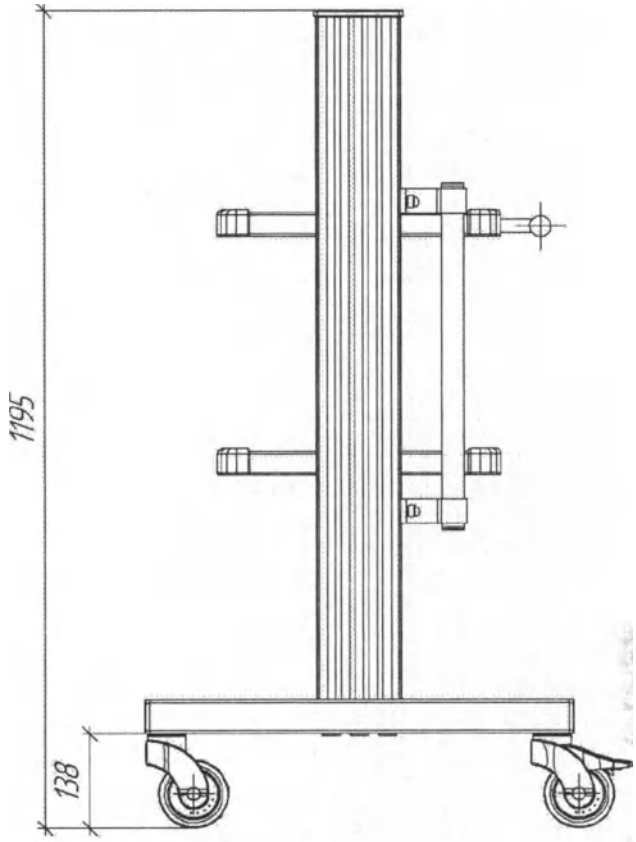

(1:10)

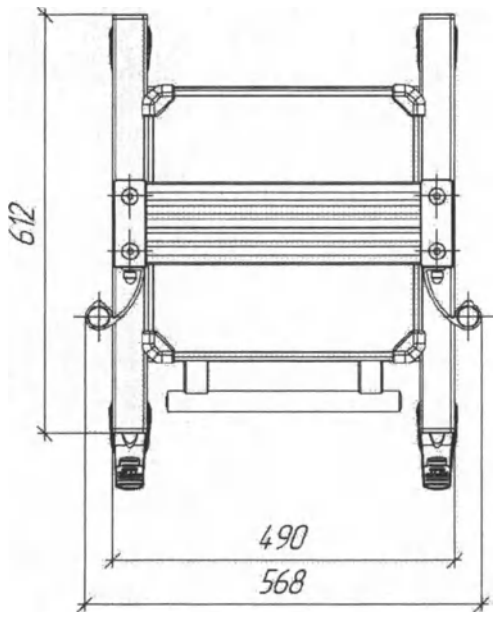

(1:15)

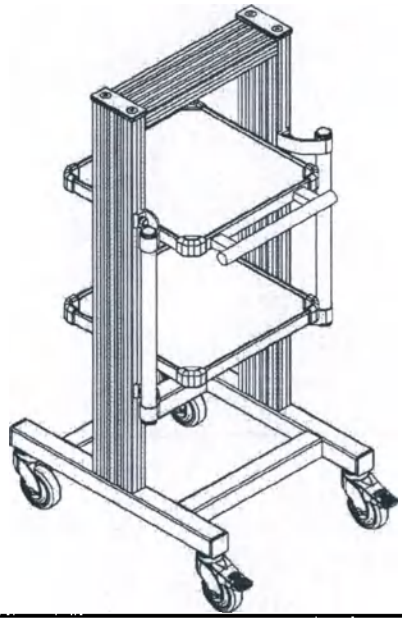

Изм.	Лист	№ докум.	Подп.	Дата	ФМЦ.105.02.00.00.000 СБ	Лист 7

Инв. № подл. | Подп. и дата | Взам. инв. № | Инв. № дубл. | Подп. и дата

Копировал | Формат А4

ООО ЦИРМИ INFO@CIRMI.RU WWW.GOSZDRAVNADZOR.RU

Рис. 8

(1:10)

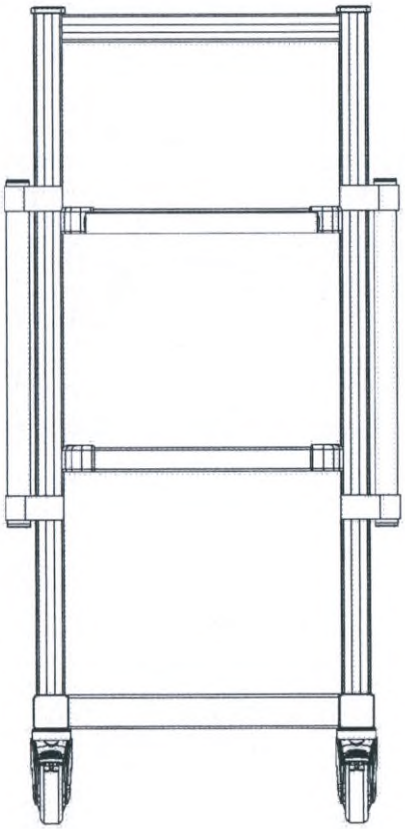

(1:10)

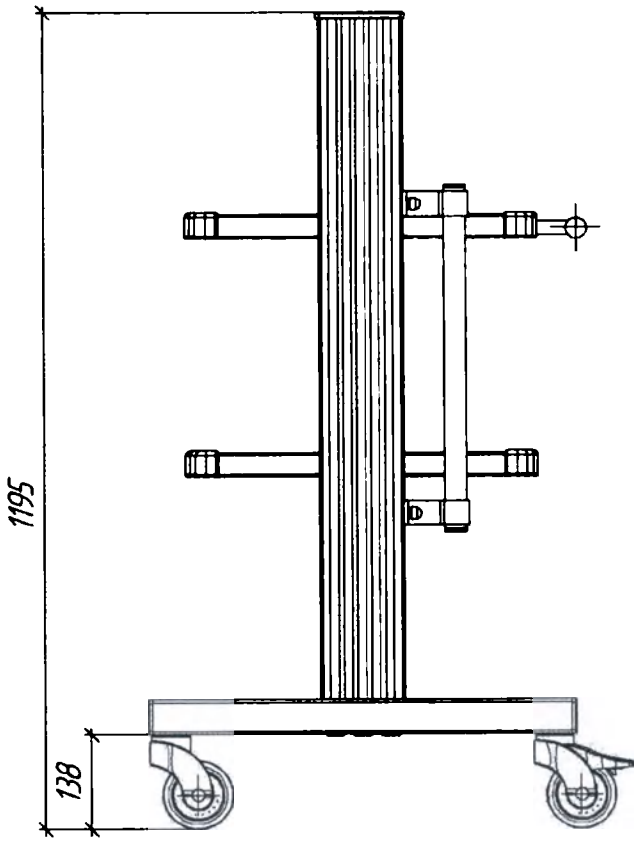

(1:10)

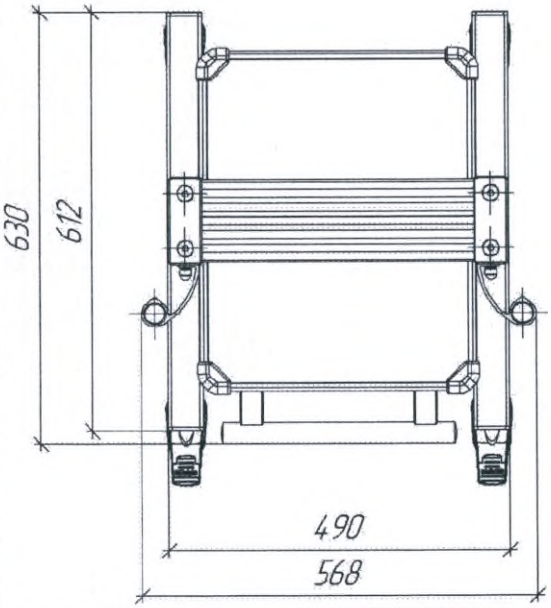

(1:15)

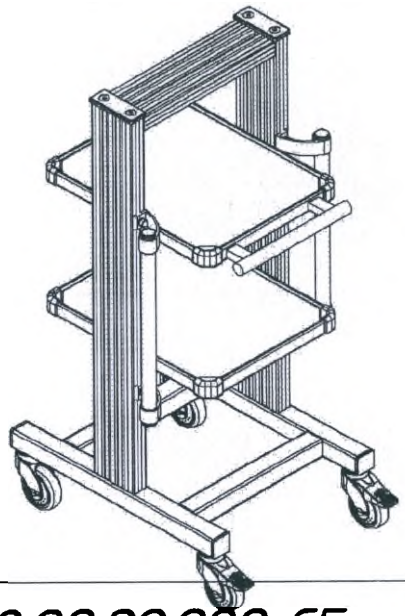

Подп. и дата	Инв. № дубл.	Взам. инв. №	Подп. и дата	Инв. № подл.

Изм.	Лист	№ докум.	Подп.	Дата

ФМЦ.105.02.00.00.000 СБ

Лист 8

Копировал

Формат А4

ООО ЦИРМИ INFO@CIRMI.RU WWW.GOSZDRAVNADZOR.RU

Рис. 9

(1:10)

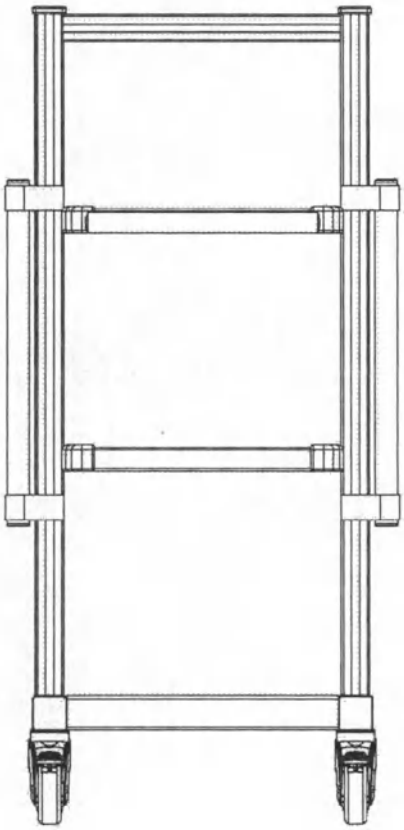

(1:10)

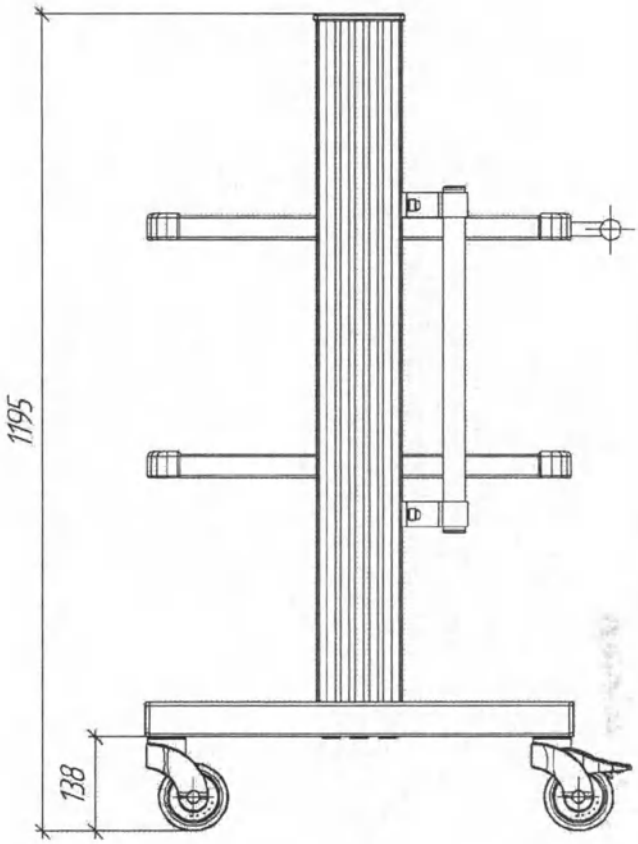

(1:10)

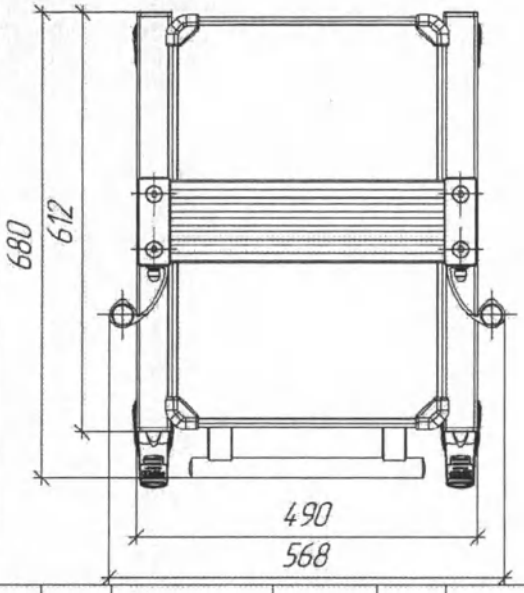

(1:15)

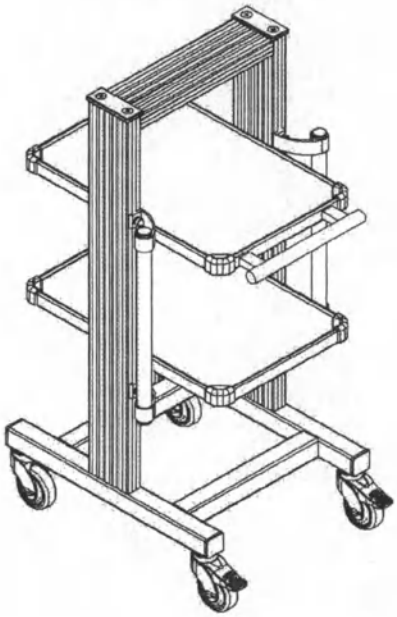

Изм.	Лист	№ докум.	Подп.	Дата

ФМЦ.105.02.00.00.000 СБ

Лист 9

Копировал

Формат А4

Подп. и дата | Инв. № дубл. | Взам. инв. № | Подп. и дата | Инв. № подл.

ООО ЦИРМИ INFO@CIRMI.RU WWW.GOSZDRAVNADZOR.RU

Рис. 10

(1:10)

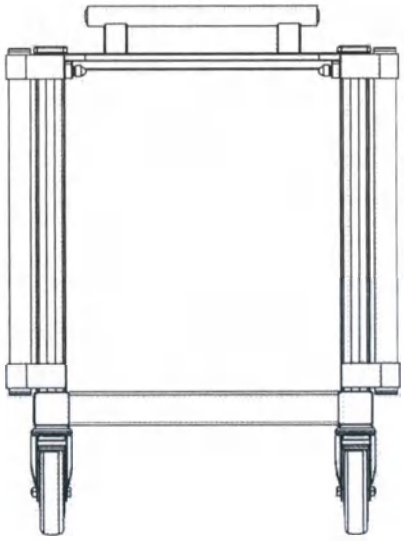

(1:10)

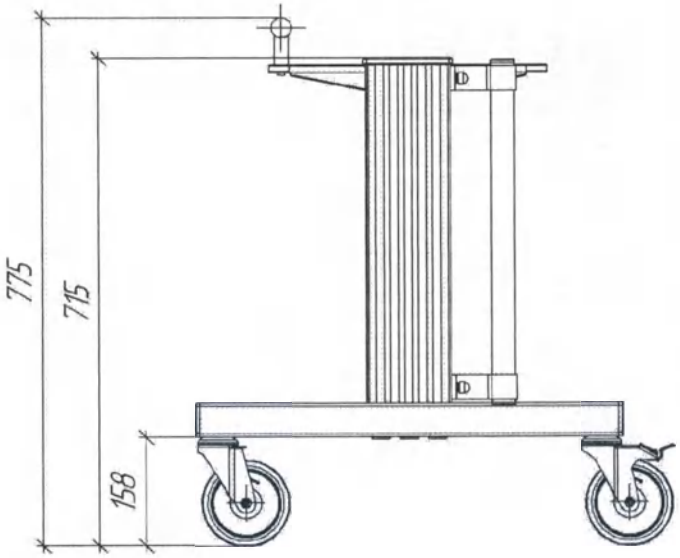

(1:10)

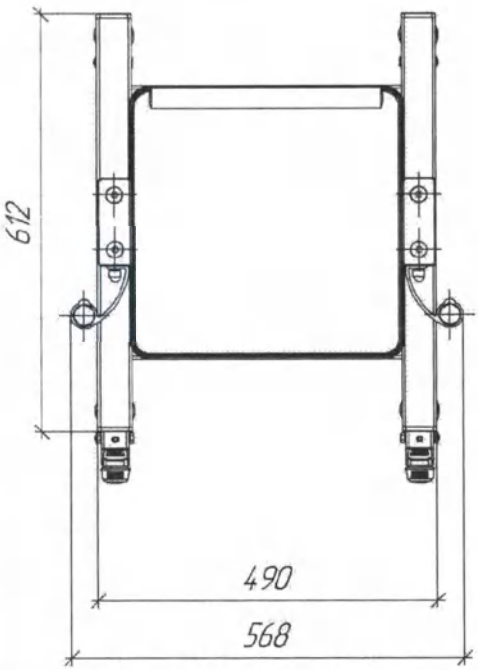

(1:10)

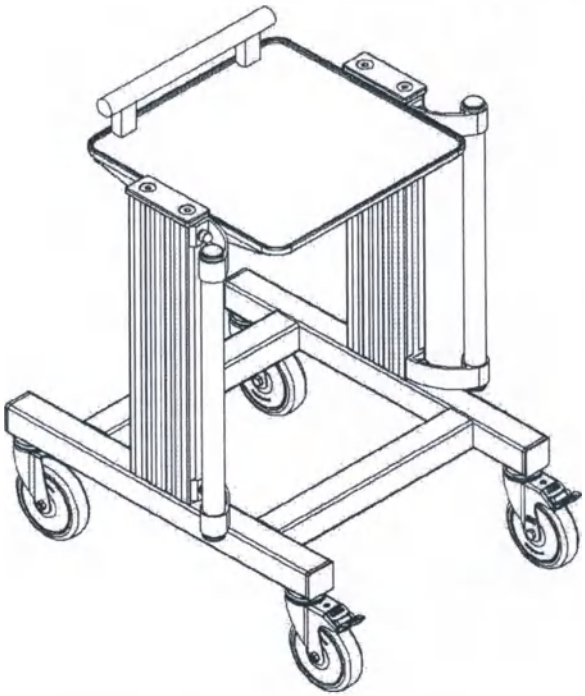

Подп. и дата	Инв. № дубл.	Взам. инв. №	Подп. и дата	Инв. № подл.

Изм.	Лист	№ докум.	Подп.	Дата	ФМЦ.105.02.00.00.000 СБ	Лист 10

Копировал Формат А4

ООО ЦИРМИ INFO@CIRMI.RU WWW.GOSZDRAVNADZOR.RU

Рис. 11

(1:10)

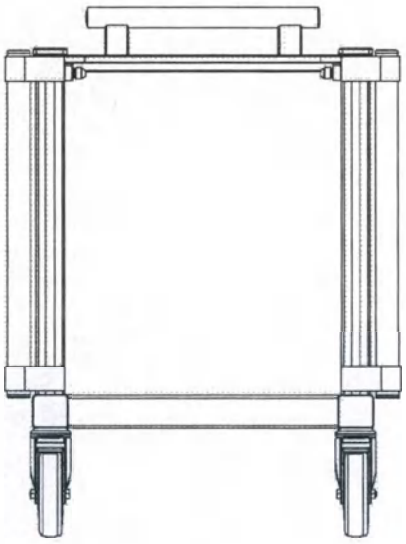

(1:10)

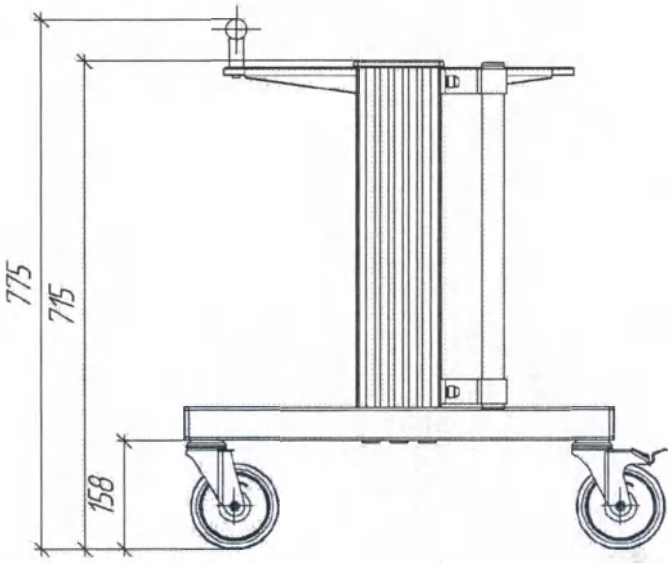

(1:10)

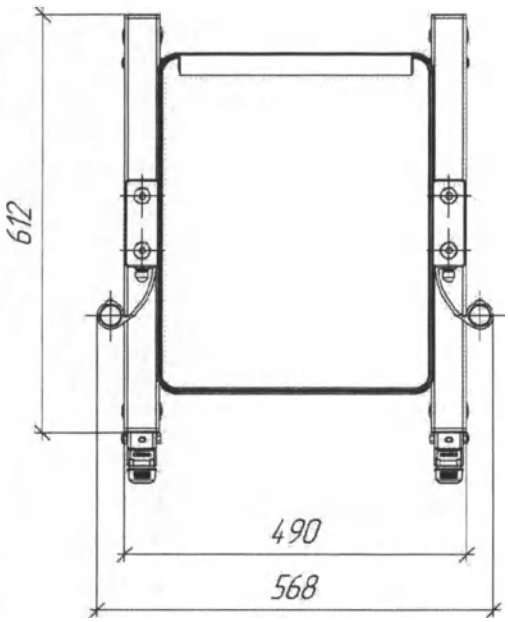

(1:10)

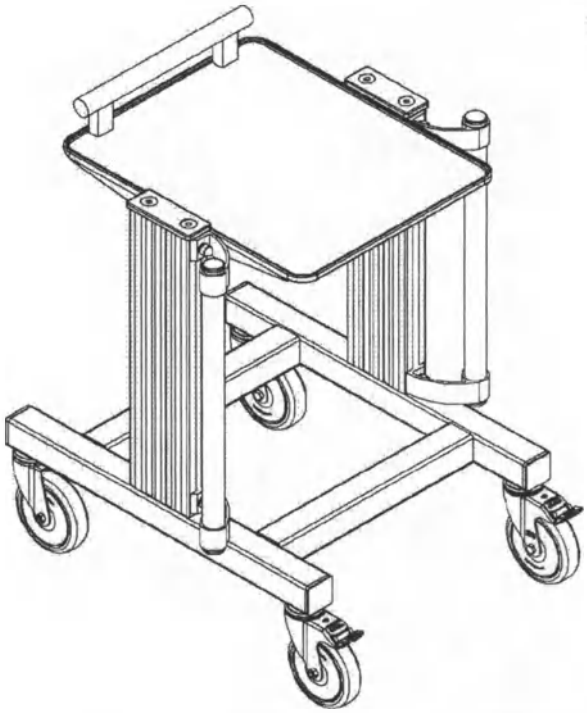

Инв. № подл.	Подп. и дата	Взам. инв. №	Инв. № дубл.	Подп. и дата

Изм.	Лист	№ докум.	Подп.	Дата	ФМЦ.105.02.00.00.000 СБ	Лист 11

Копировал Формат А4

ООО ЦИРМИ INFO@CIRMI.RU WWW.GOSZDRAVNADZOR.RU

Рис. 12

(1:10)

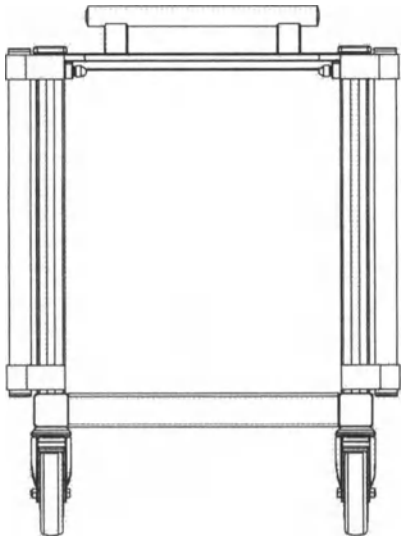

(1:10)

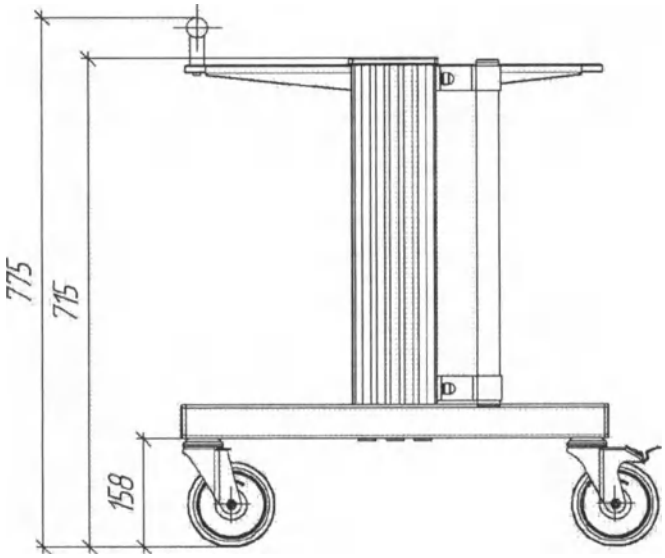

(1:10)

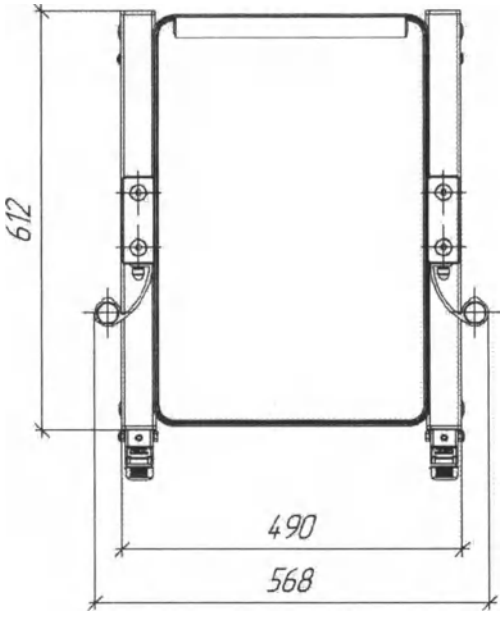

(1:10)

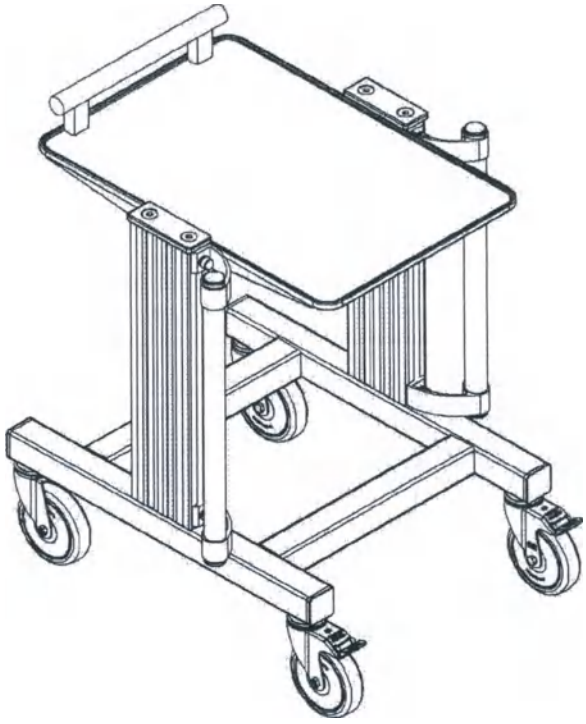

Изм.	Лист	№ докум.	Подп.	Дата	ФМЦ.105.02.00.00.000 СБ	Лист 12

Копировал Формат А4

Инв. № подл. | Подп. и дата | Взам. инв. № | Инв. № дубл. | Подп. и дата

ООО ЦИРМИ INFO@CIRMI.RU WWW.GOSZDRAVNADZOR.RU

Рис. 13

(1:10)

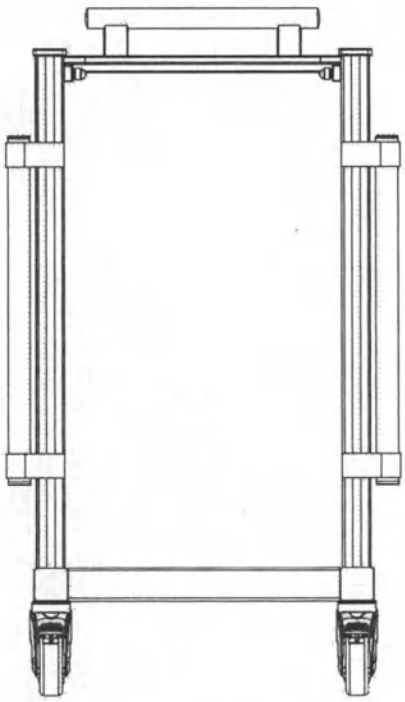

(1:10)

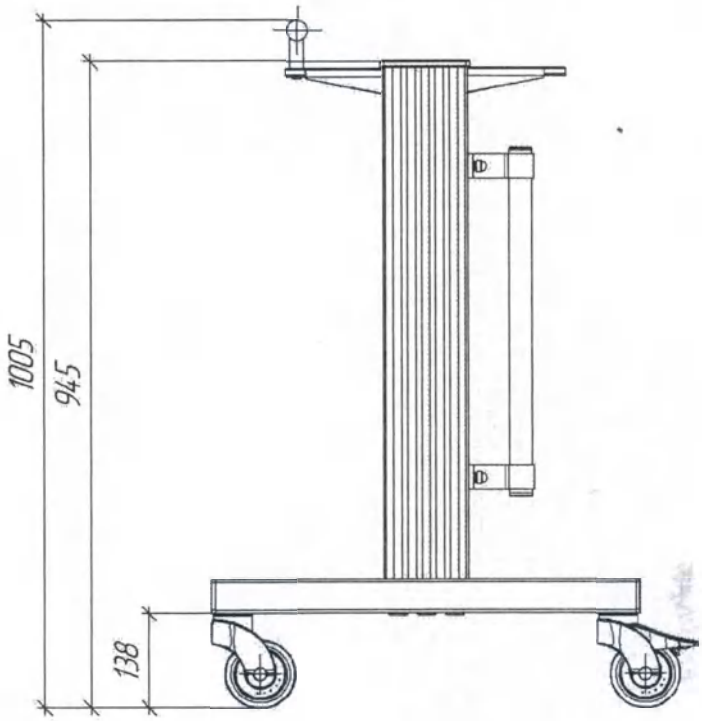

(1:10)

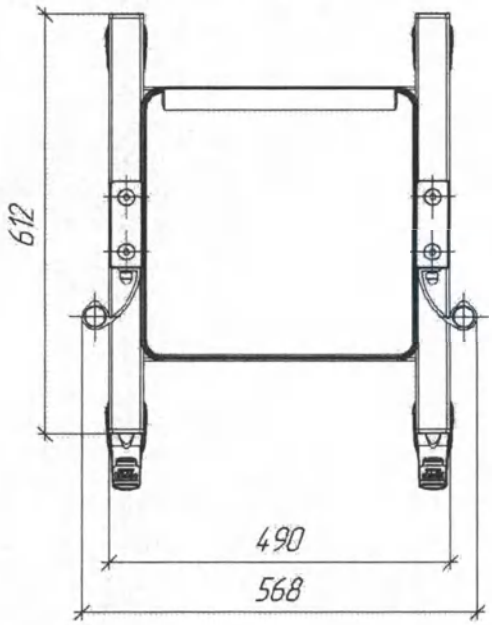

(1:15)

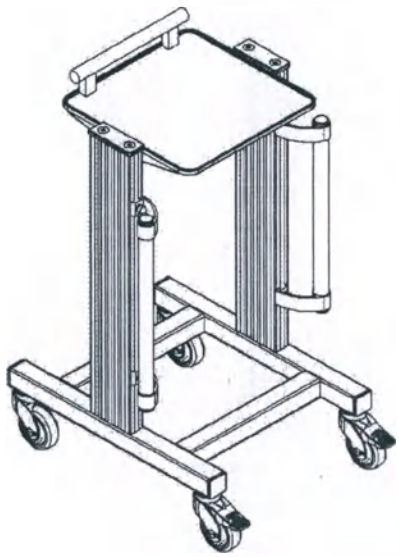

Изм.	Лист	№ докум.	Подп.	Дата	ФМЦ.105.02.00.00.000 СБ	Лист 13

Подп. и дата | Инв. № дубл. | Взам. инв. № | Подп. и дата | Инв. № подл.

Копировал | Формат А4

ООО ЦИРМИ INFO@CIRMI.RU WWW.GOSZDRAVNADZOR.RU

Рис. 14

(1:10)

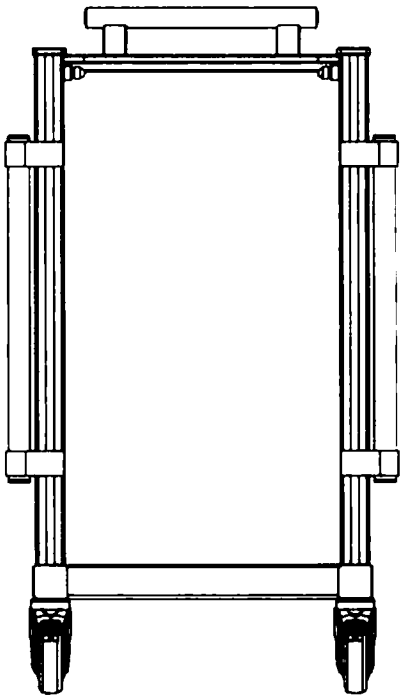

(1:10)

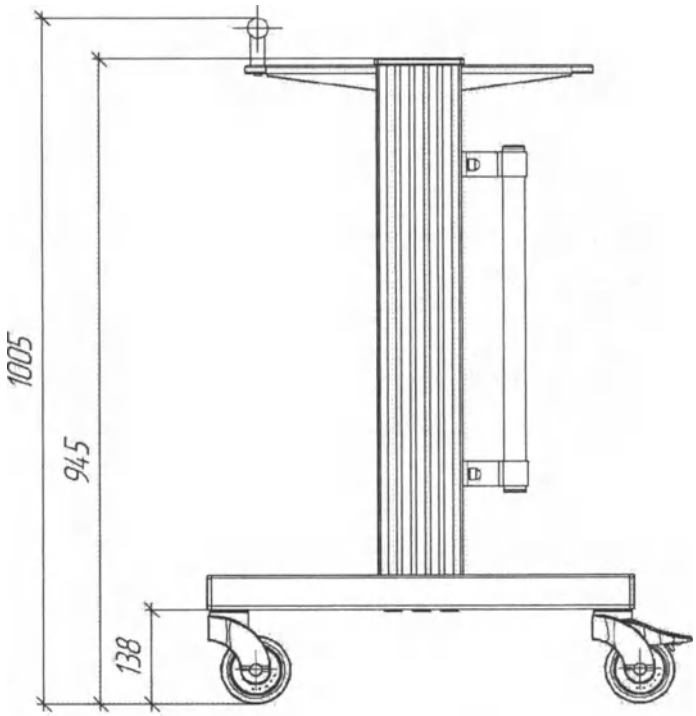

(1:10)

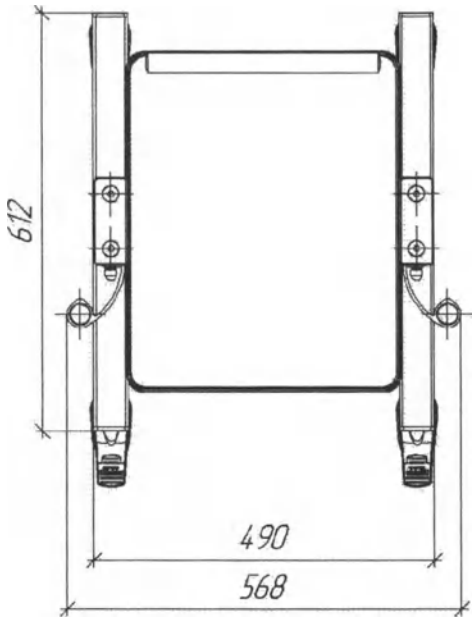

(1:15)

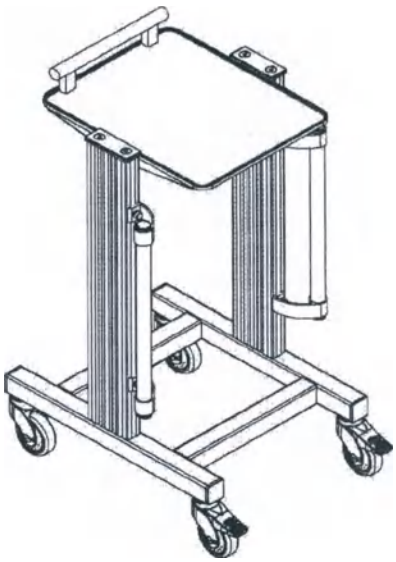

Подп. и дата	Инв. № дубл.	Взам. инв. №	Подп. и дата	Инв. № подл.

Изм.	Лист	№ докум.	Подп.	Дата	ФМЦ.105.02.00.00.000 СБ	Лист 14

Копировал Формат А4

ООО ЦИРМИ INFO@CIRMI.RU WWW.GOSZDRAVNADZOR.RU

Рис. 15

(1:10)

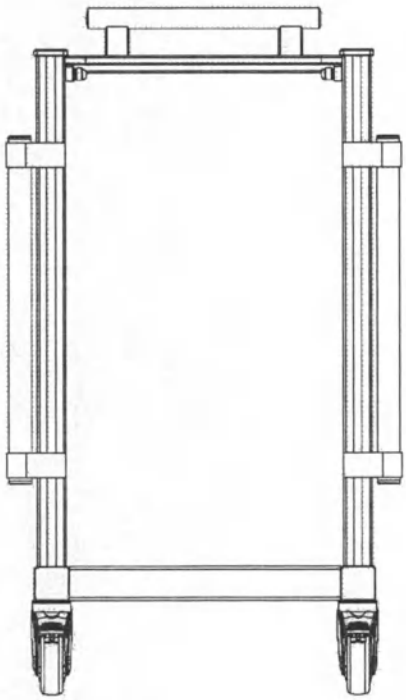

(1:10)

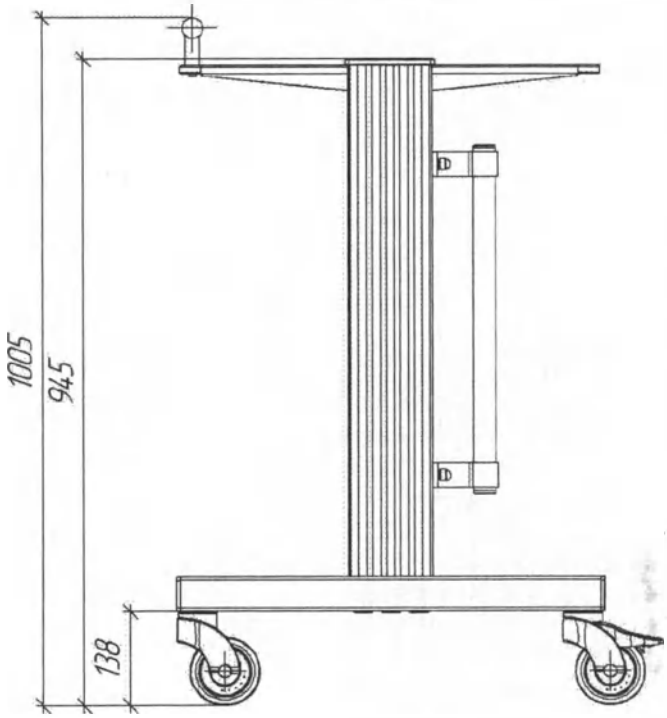

(1:10)

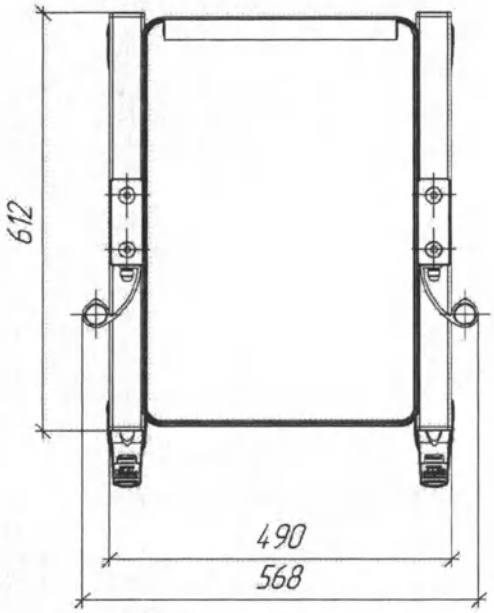

(1:15)

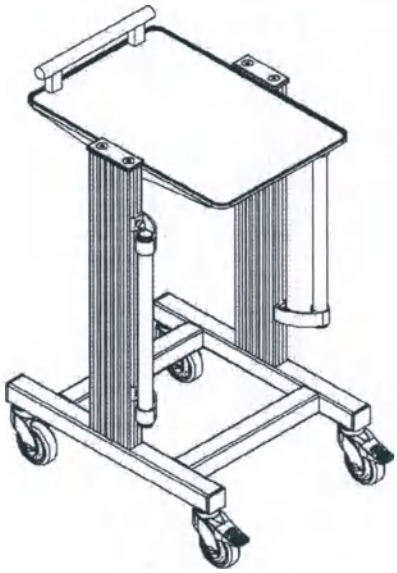

Изм.	Лист	№ докум.	Подп.	Дата	ФМЦ.105.02.00.00.000 СБ	Лист 15

Инв. № подл. | Подп. и дата | Взам. инв. № | Инв. № дубл. | Подп. и дата

Копировал Формат А4

ООО ЦИРМИ INFO@CIRMI.RU WWW.GOSZDRAVNADZOR.RU

Рис. 16

(1:10)

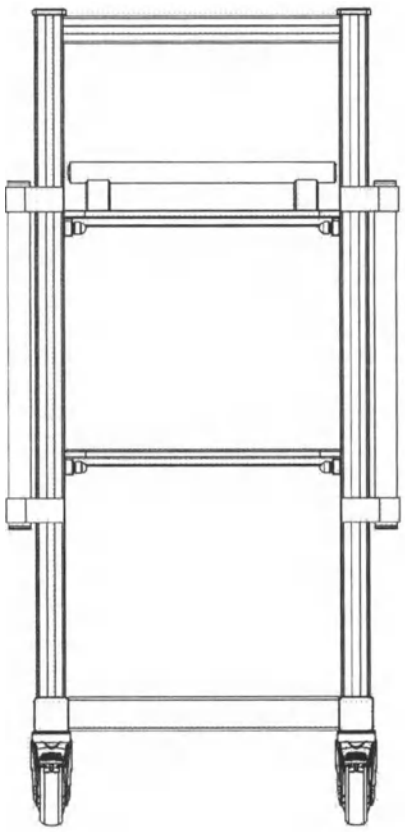

(1:10)

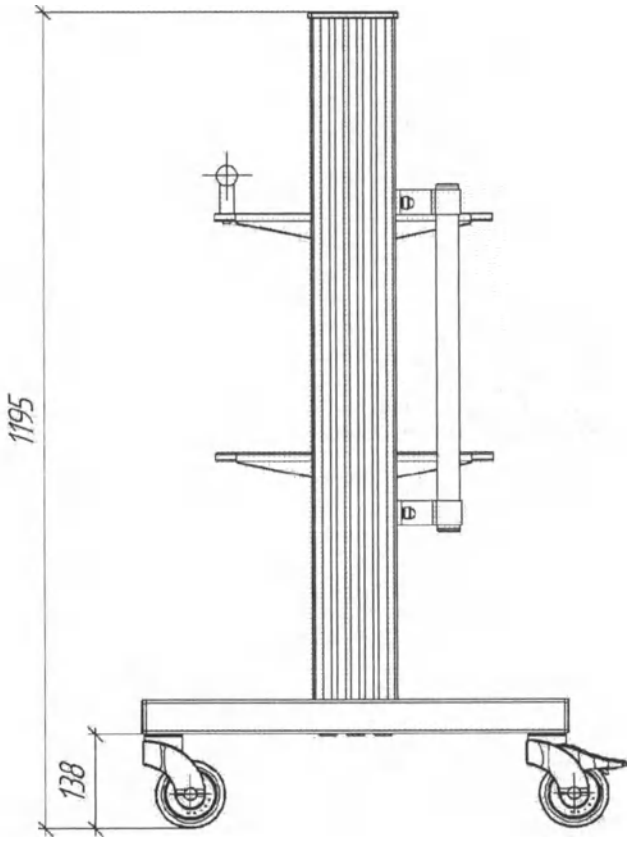

(1:10)

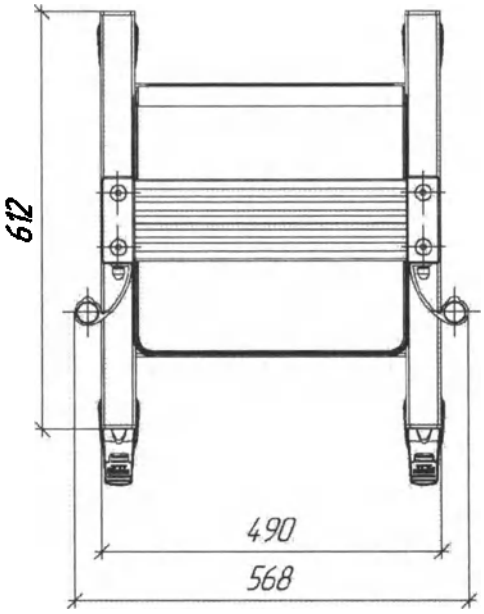

(1:15)

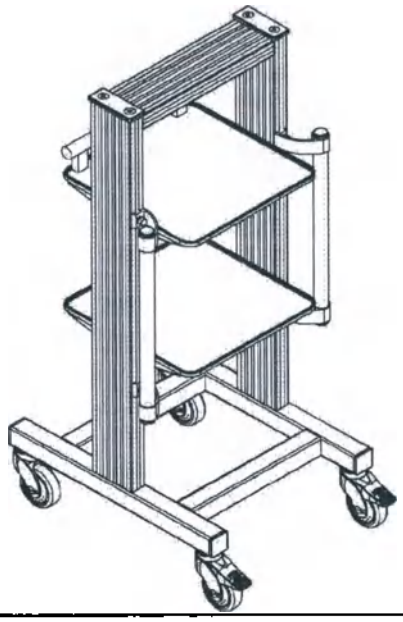

Инв. № подл.	Подп. и дата	Взам. инв. №	Инв. № дубл.	Подп. и дата

Изм.	Лист	№ докум.	Подп.	Дата	ФМЦ.105.02.00.00.000 СБ	Лист 16

Копировал Формат А4

ООО ЦИРМИ INFO@CIRMI.RU WWW.GOSZDRAVNADZOR.RU

Рис. 17

(1:10)

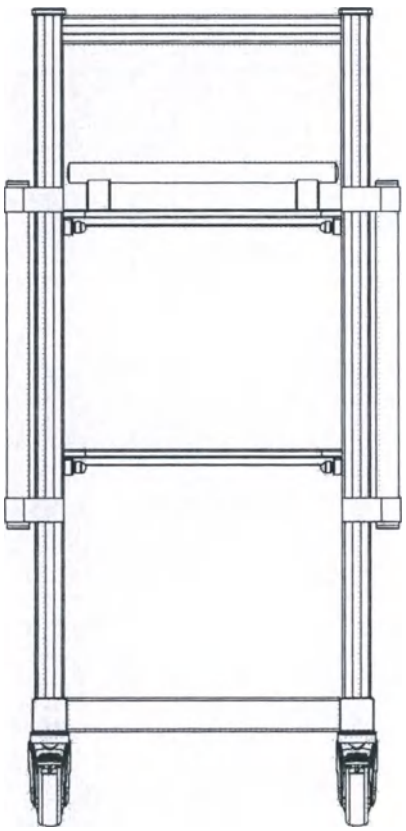

(1:10)

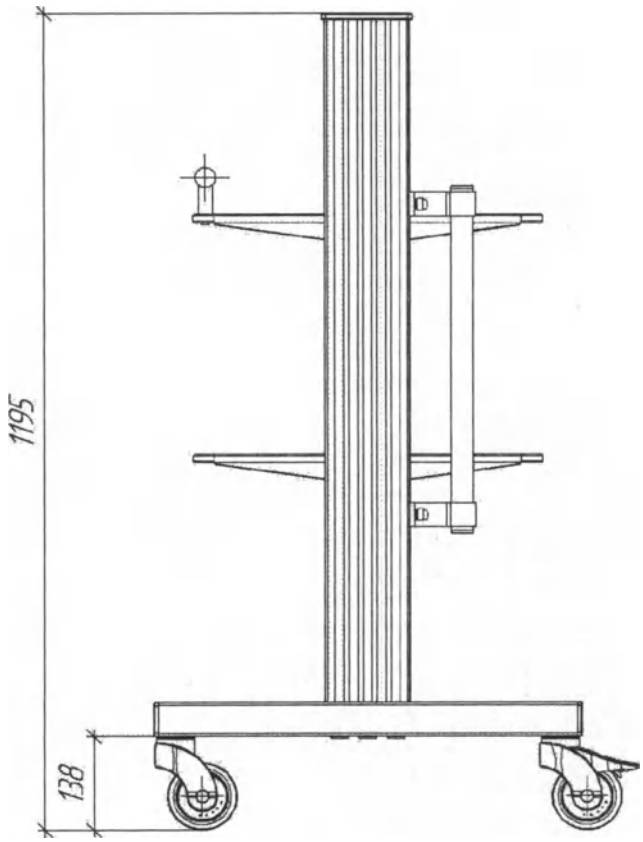

(1:10)

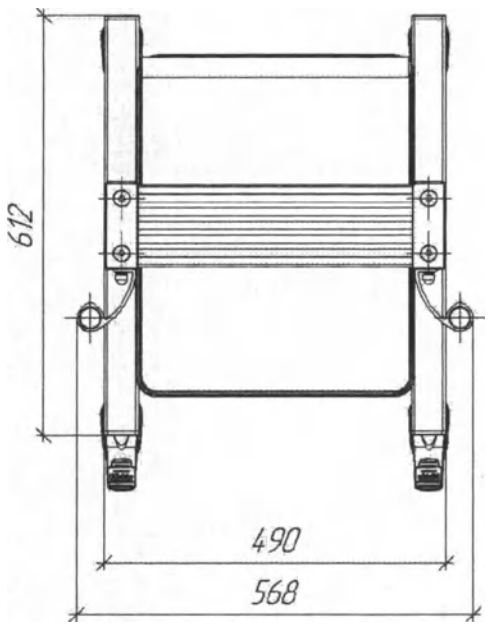

(1:15)

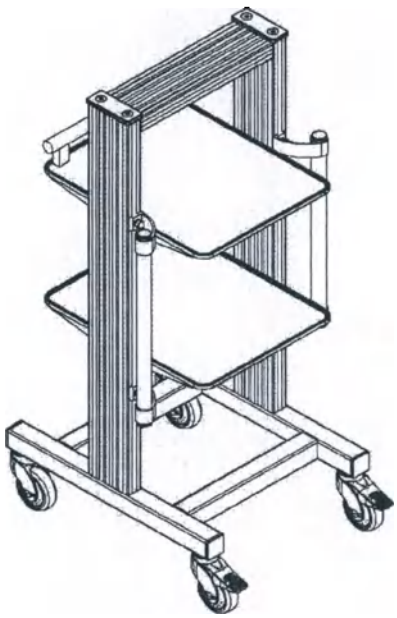

Изм.	Лист	№ докум.	Подп.	Дата	ФМЦ.105.02.00.00.000 СБ	Лист 17

Инв. № подл. | Подп. и дата | Взам. инв. № | Инв. № дубл. | Подп. и дата

Копировал Формат А4

ООО ЦИРМИ INFO@CIRMI.RU WWW.GOSZDRAVNADZOR.RU

Рис. 18

(1:10)

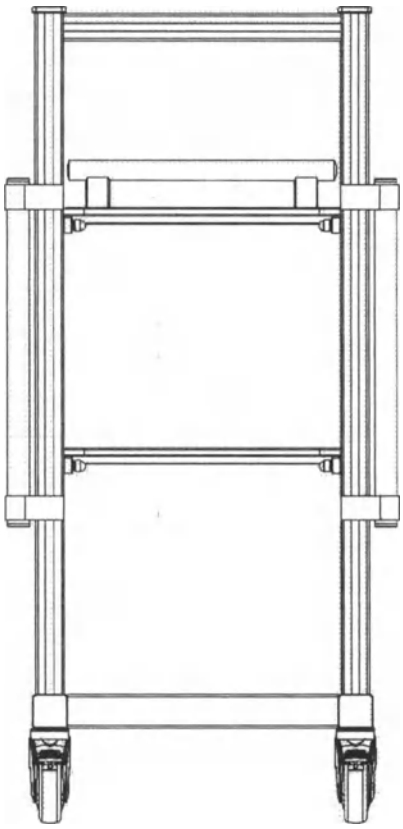

(1:10)

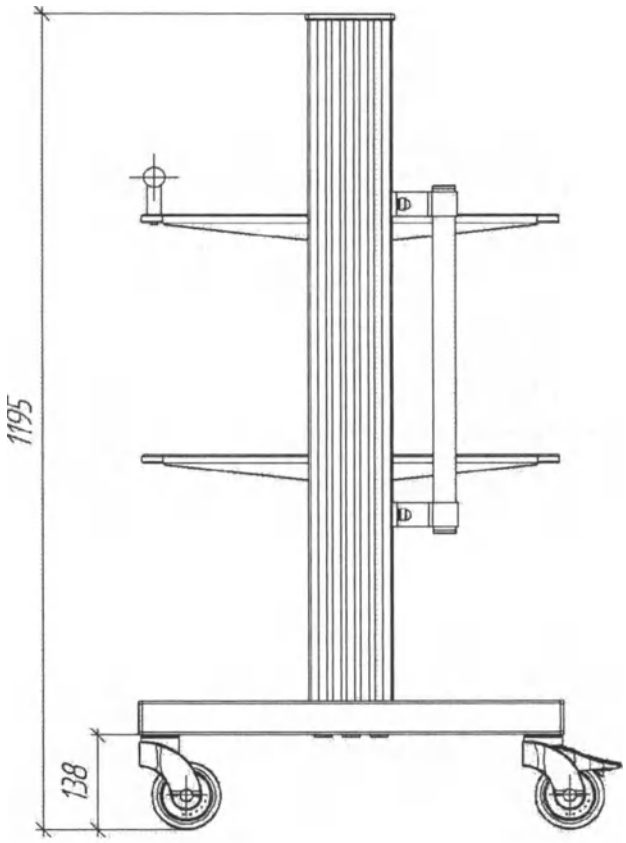

(1:10)

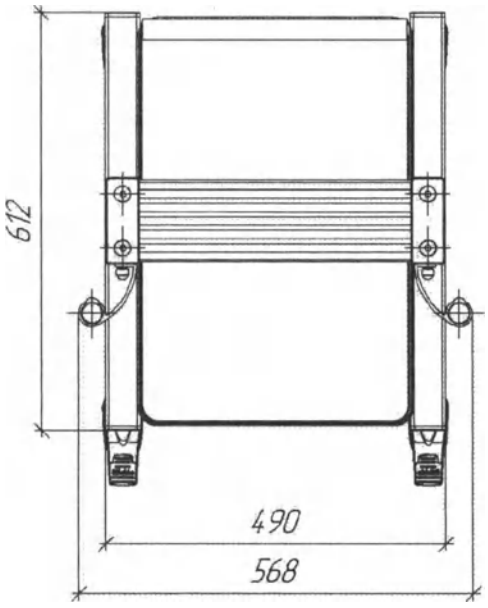

(1:15)

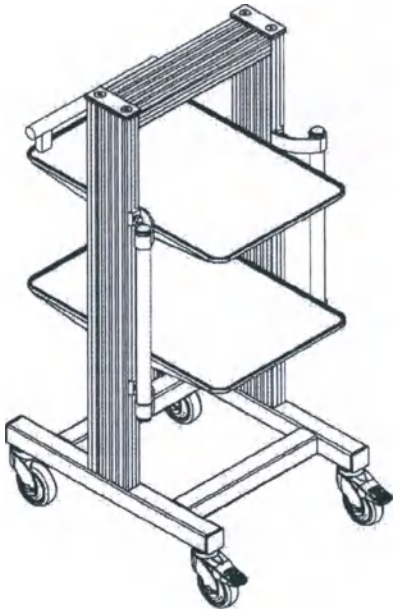

Изм.	Лист	№ докум.	Подп.	Дата	ФМЦ.105.02.00.00.000 СБ	Лист 18

Инв. № подл. | Подп. и дата | Взам. инв. № | Инв. № дубл. | Подп. и дата

Копировал | Формат А4

ООО ЦИРМИ INFO@CIRMI.RU WWW.GOSZDRAVNADZOR.RU

ФМЦ.105.03.00.00.000 СБ

Обозначение	Наименование	Рис.	Масса	Глубина раны	Ширина раны	Высота стойки	Диаметр колеса
ФМЦ.105.03.00.00.000	Тележка Фармация 25-М	1	25,0	600	590	500	125
ФМЦ.105.03.00.00.000-01	Тележка Фармация 26-М	2	25,7				
ФМЦ.105.03.00.00.000-02	Тележка Фармация 27-М	3	26,4				
ФМЦ.105.03.00.00.000-03	Тележка Фармация 31-М	4	27,2			750	100
ФМЦ.105.03.00.00.000-04	Тележка Фармация 32-М	5	27,9				
ФМЦ.105.03.00.00.000-05	Тележка Фармация 33-М	6	28,6				
ФМЦ.105.03.00.00.000-06	Тележка Фармация 37-М	7	35,1			1000	
ФМЦ.105.03.00.00.000-07	Тележка Фармация 38-М	8	36,4				
ФМЦ.105.03.00.00.000-08	Тележка Фармация 39-М	9	37,8				
ФМЦ.105.03.00.00.000-09	Тележка Фармация 43-М	10	40,5			1250	125
ФМЦ.105.03.00.00.000-10	Тележка Фармация 44-М	11	42,5				
ФМЦ.105.03.00.00.000-11	Тележка Фармация 45-М	12	44,6				
ФМЦ.105.03.00.00.000-12	Тележка Фармация 49-М	13	42,7			1500	
ФМЦ.105.03.00.00.000-13	Тележка Фармация 50-М	14	44,7				
ФМЦ.105.03.00.00.000-14	Тележка Фармация 51-М	15	46,8				
ФМЦ.105.03.00.00.000-15	Тележка Фармация 28-К	16	25,2			500	
ФМЦ.105.03.00.00.000-16	Тележка Фармация 29-К	17	25,8				
ФМЦ.105.03.00.00.000-17	Тележка Фармация 30-К	18	26,5				
ФМЦ.105.03.00.00.000-18	Тележка Фармация 34-К	19	27,4			750	100
ФМЦ.105.03.00.00.000-19	Тележка Фармация 35-К	20	28,0				
ФМЦ.105.03.00.00.000-20	Тележка Фармация 36-К	21	28,7				
ФМЦ.105.03.00.00.000-21	Тележка Фармация 40-К	22	35,3			1000	
ФМЦ.105.03.00.00.000-22	Тележка Фармация 41-К	23	36,7				
ФМЦ.105.03.00.00.000-23	Тележка Фармация 42-К	24	38,0				
ФМЦ.105.03.00.00.000-24	Тележка Фармация 46-К	25	40,9			1250	125
ФМЦ.105.03.00.00.000-25	Тележка Фармация 47-К	26	42,9				
ФМЦ.105.03.00.00.000-26	Тележка Фармация 48-К	27	44,9				
ФМЦ.105.03.00.00.000-27	Тележка Фармация 52-К	28	43,1			1500	
ФМЦ.105.03.00.00.000-28	Тележка Фармация 53-К	29	45,1				
ФМЦ.105.03.00.00.000-29	Тележка Фармация 54-К	30	47,1				

Рис. 1

(1:10)

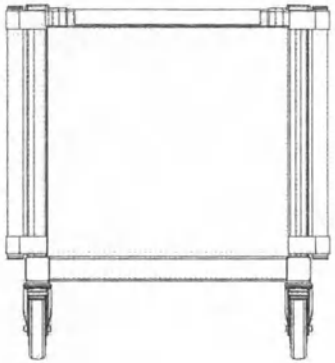

(1:10)

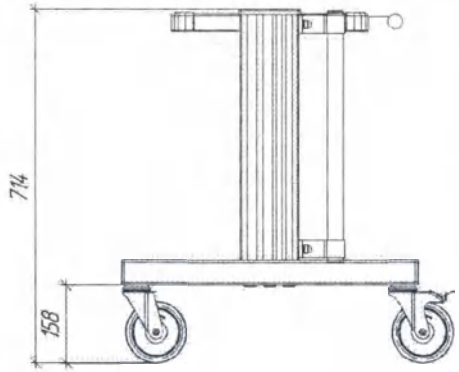

(1:10)

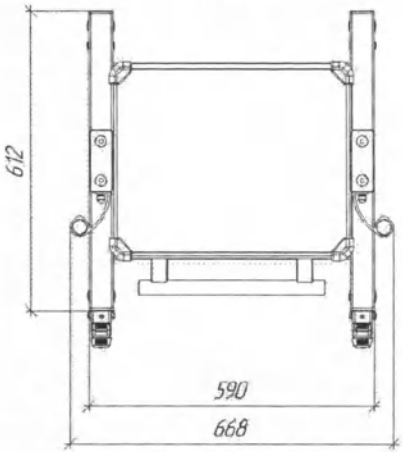

(1:15)

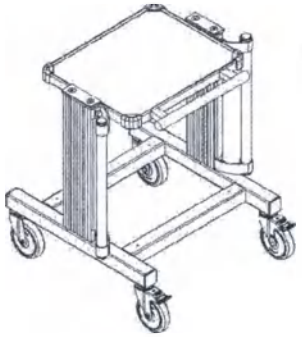

Изм.	Лист	№ докум.	Подп.	Дата
Разраб.		ООО 'Фармация'		
Пров.		ООО 'Фармация'		
Т.контр.				
Н.контр.				
Утв.		ООО 'Фармация'		

ФМЦ.105.03.00.00.000 СБ

Тележка Фармация 25-М Сборочный чертеж

Лит.	Масса	Масштаб
	См. табл.	1:1

Лист 1 Листов 30

ООО 'Фармация'

Перв. примен. | Справ. № | Подп. и дата | Инв. № дубл. | Взам. инв. № | Подп. и дата | Инв. № подл.

Копировал | Формат А3

ООО ЦИРМИ INFO@CIRMI.RU WWW.GOSZDRAVNADZOR.RU

ФМЦ.105.03.00.00.000 СБ

Рис. 2

(1:10)

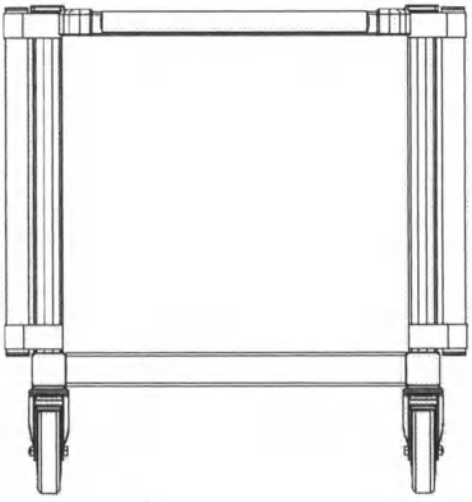

(1:10)

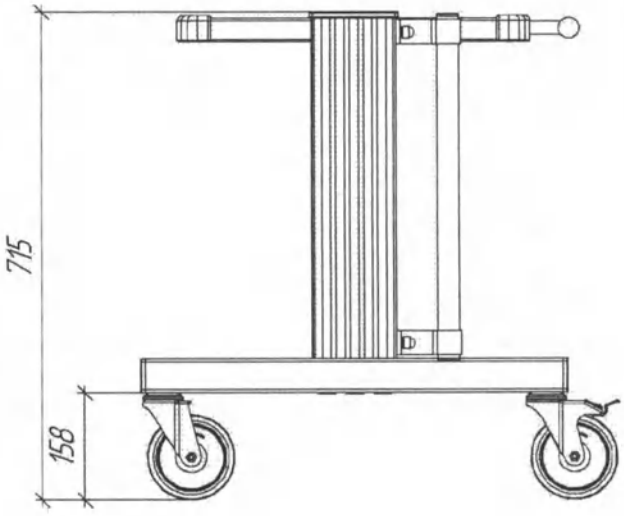

(1:10)

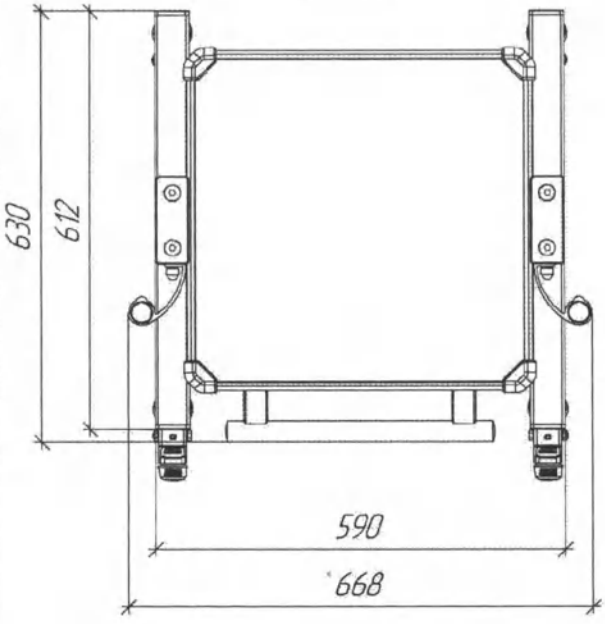

(1:15)

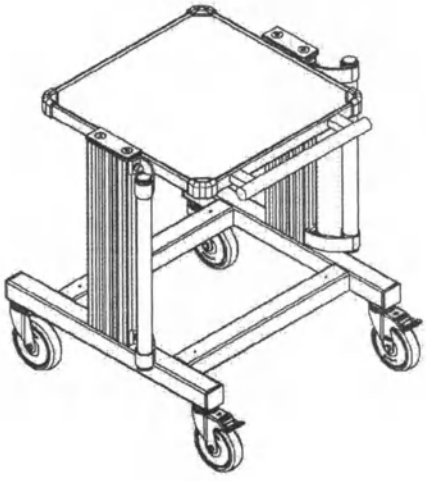

Подп. и дата	Инв. № дубл.	Взам. инв. №	Подп. и дата	Инв. № подл.

Изм.	Лист	№ докум.	Подп.	Дата

ФМЦ.105.03.00.00.000 СБ

Лист 2

Копировал

Формат А4

ООО ЦИРМИ INFO@CIRMI.RU WWW.GOSZDRAVNADZOR.RU

ФМЦ.105.03.00.00.000 СБ

Рис. 3

(1:10)

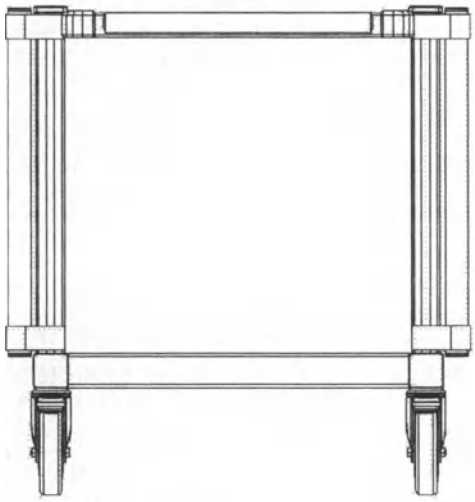

(1:10)

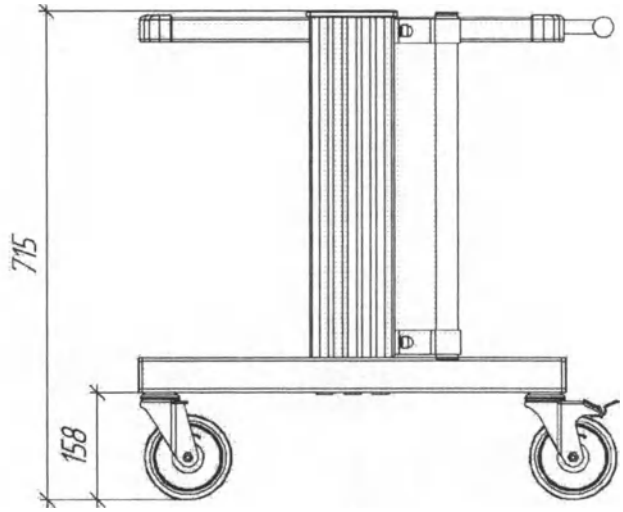

(1:10)

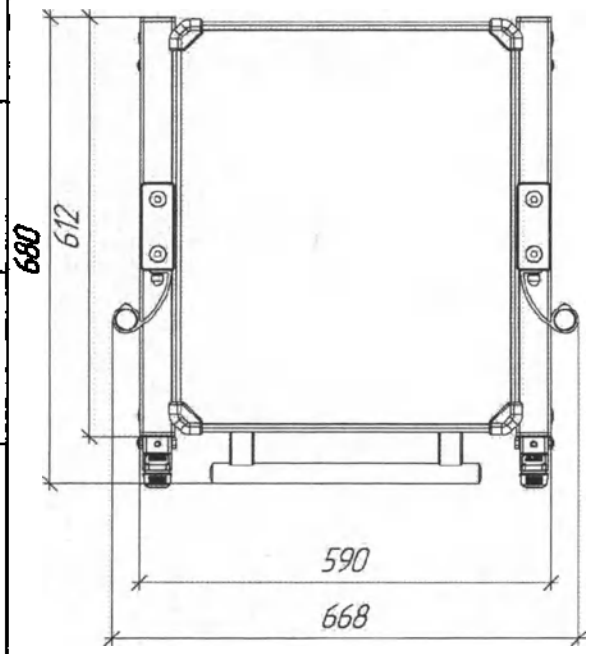

(1:15)

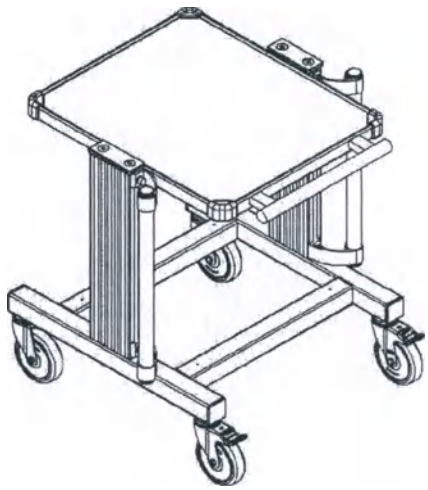

Изм.	Лист	№ докум.	Подп.	Дата	ФМЦ.105.03.00.00.000 СБ	Лист 3

Инв. № подл. | Подп. и дата | Взам. инв. № | Инв. № дубл. | Подп. и дата

Копировал | Формат А4

ООО ЦИРМИ INFO@CIRMI.RU WWW.GOSZDRAVNADZOR.RU

ФМЦ.105.03.00.00.000 СБ

Рис. 4

(1:10)

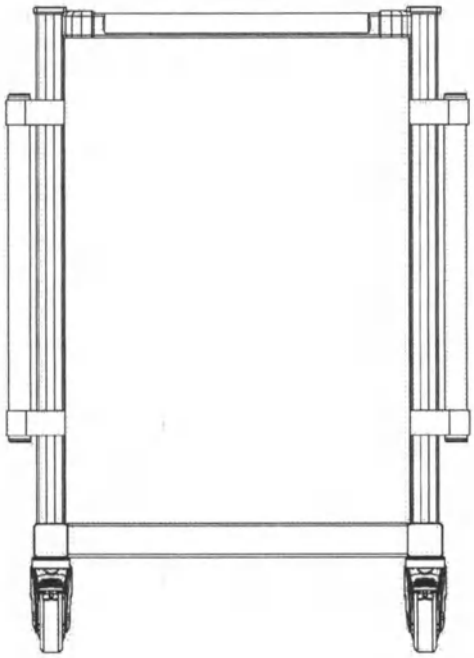

(1:10)

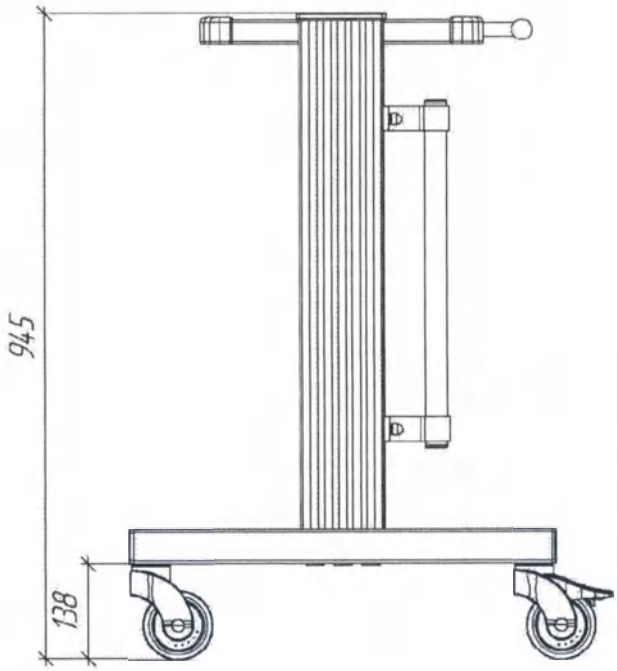

(1:10)

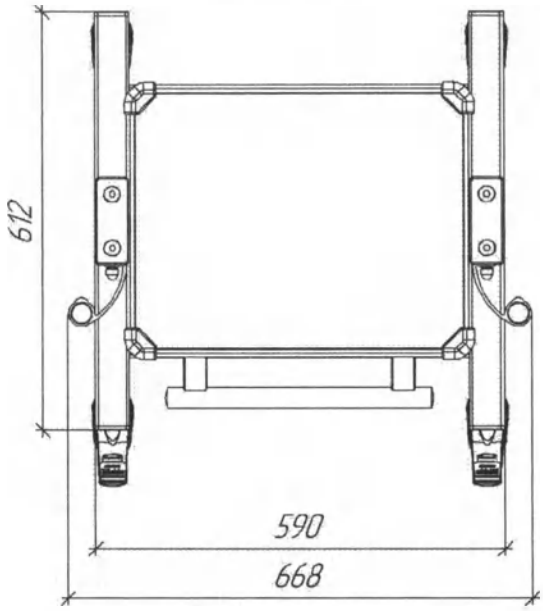

(1:15)

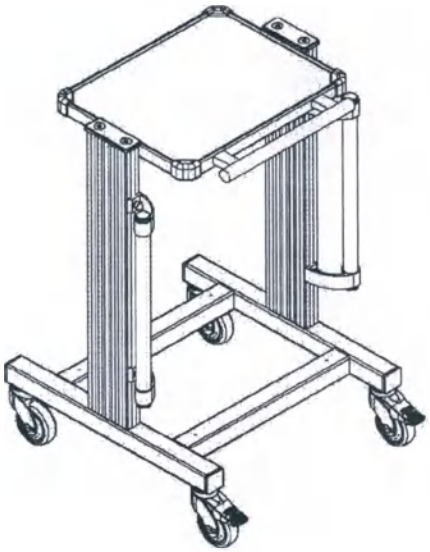

Подп. и дата	Инв. № дубл.	Взам. инв. №	Подп. и дата	Инв. № подл.

Изм.	Лист	№ докум.	Подп.	Дата	ФМЦ.105.03.00.00.000 СБ	Лист 4

Копировал Формат А4

ООО ЦИРМИ INFO@CIRMI.RU WWW.GOSZDRAVNADZOR.RU

ФМЦ.105.03.00.00.000 СБ

Рис. 5

(1:10)

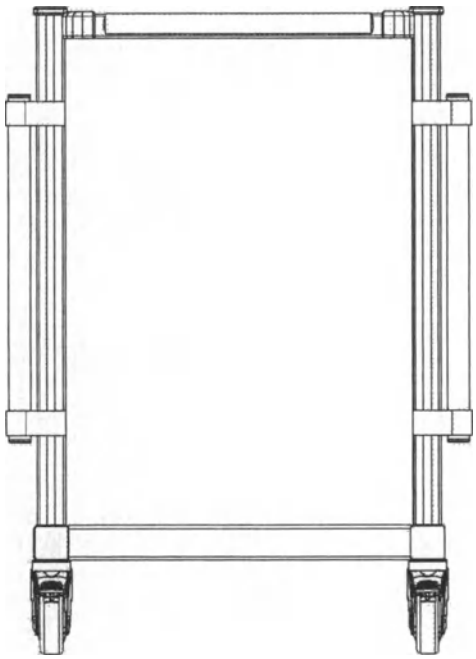

(1:10)

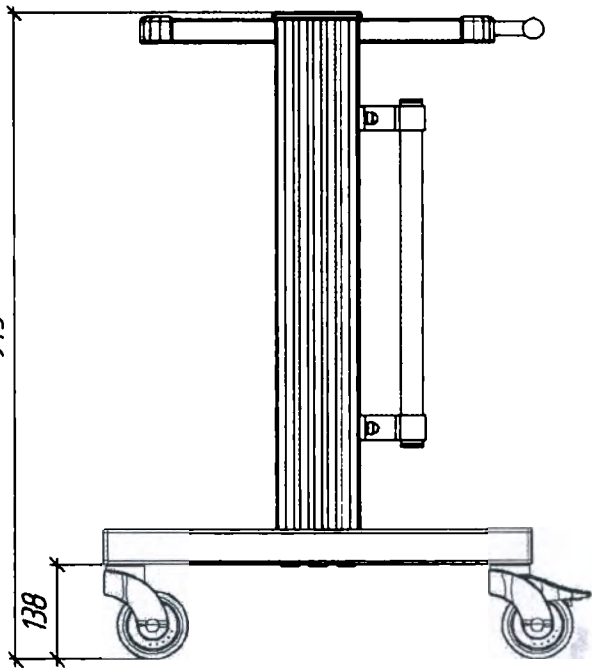

(1:10)

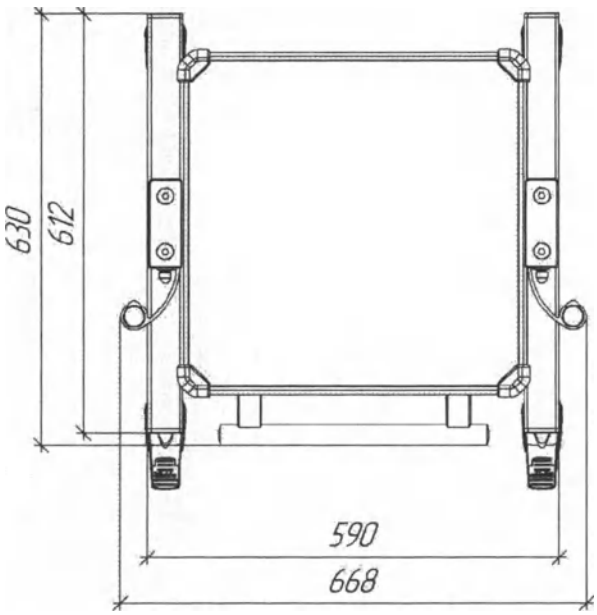

(1:15)

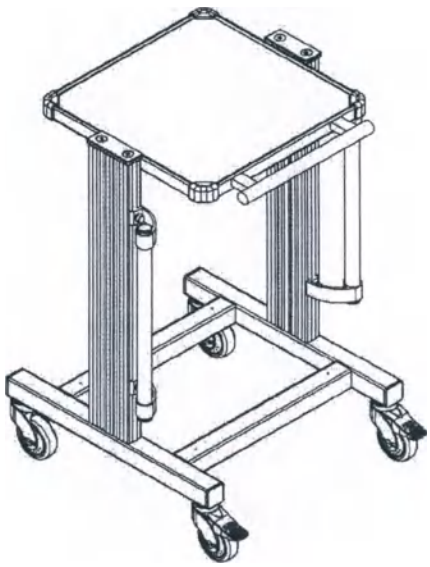

Подп. и дата	Инв. № дубл.	Взам. инв. №	Подп. и дата	Инв. № подл.

Изм.	Лист	№ докум.	Подп.	Дата	ФМЦ.105.03.00.00.000 СБ	Лист 5

Копировал Формат А4

ООО ЦИРМИ INFO@CIRMI.RU WWW.GOSZDRAVNADZOR.RU

ФМЦ.105.03.00.00.000 СБ

Рис. 6

(1:10)

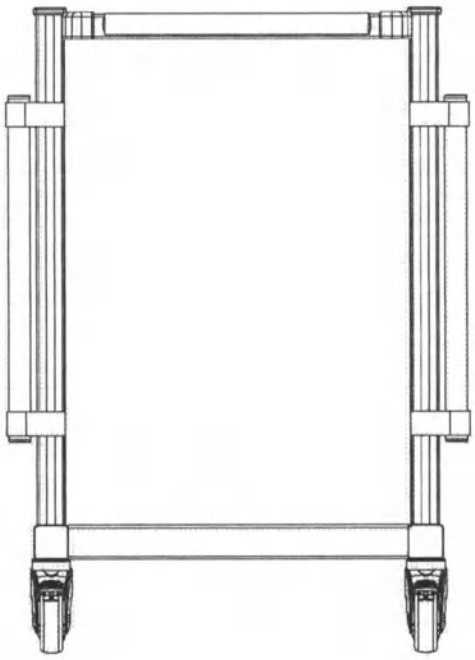

(1:10)

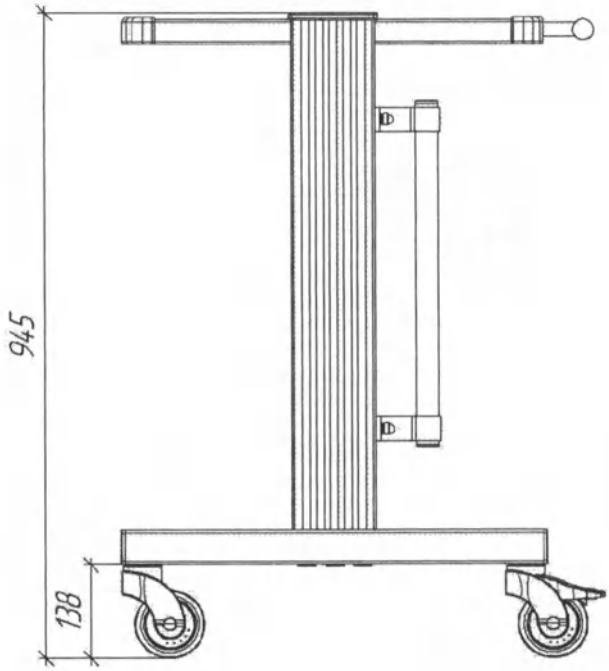

(1:10)

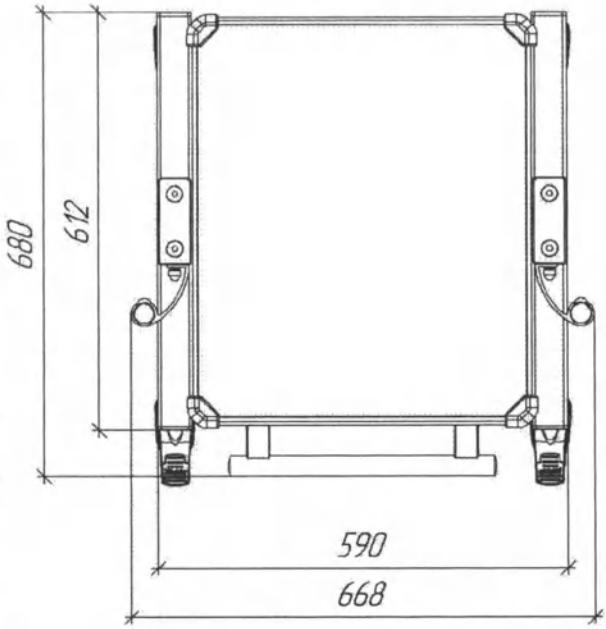

(1:15)

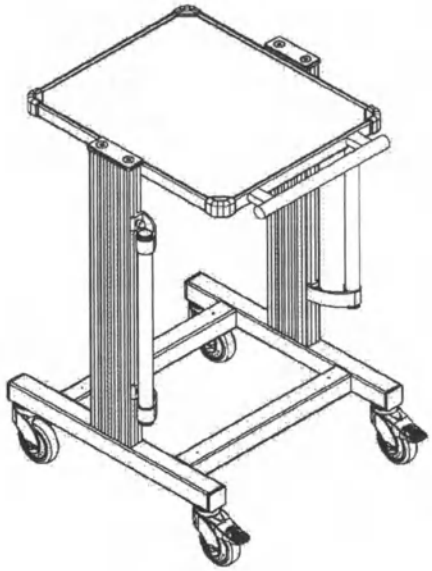

Подп. и дата	Инв. № дубл.	Взам. инв. №	Подп. и дата	Инв. № подл.

Изм.	Лист	№ докум.	Подп.	Дата	ФМЦ.105.03.00.00.000 СБ	Лист 6

Копировал Формат А4

ООО ЦИРМИ INFO@CIRMI.RU WWW.GOSZDRAVNADZOR.RU

ООО ЦИРМИ INFO@CIRMI.RU WWW.GOSZDRAVNADZOR.RU

ФМЦ.105.03.00.00.000 СБ

Рис. 8

(1:10)

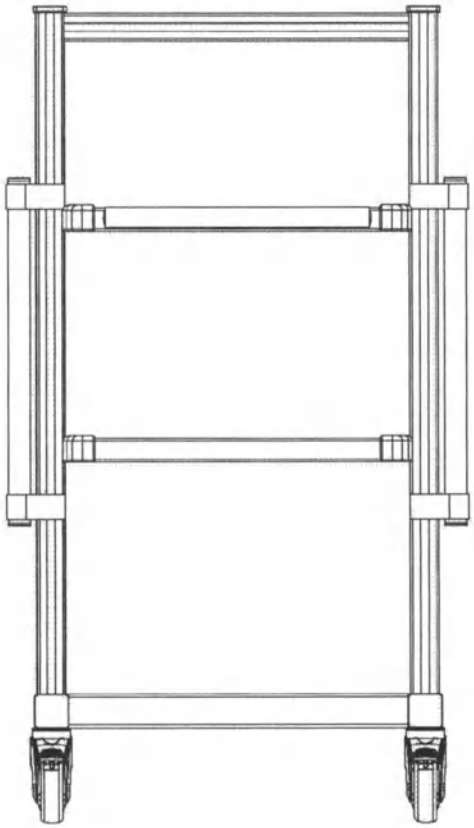

(1:10)

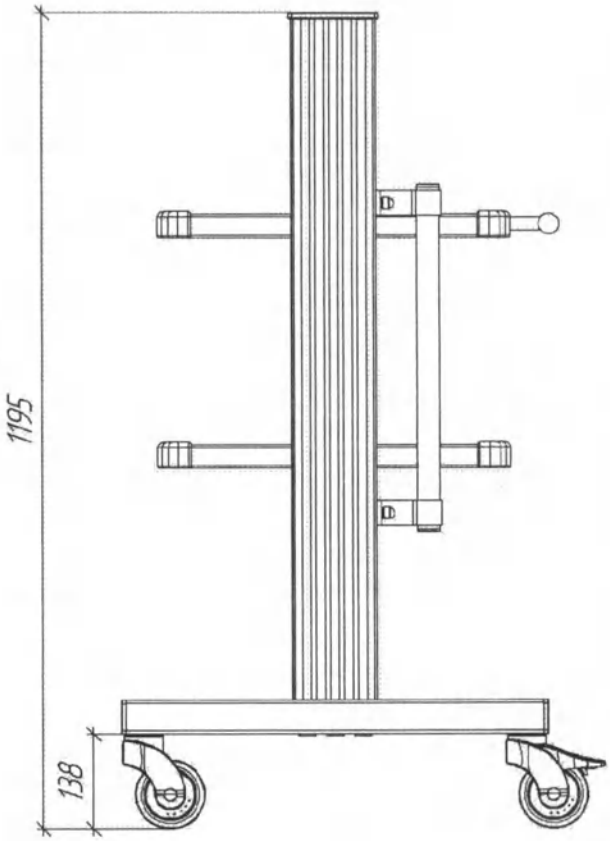

(1:10)

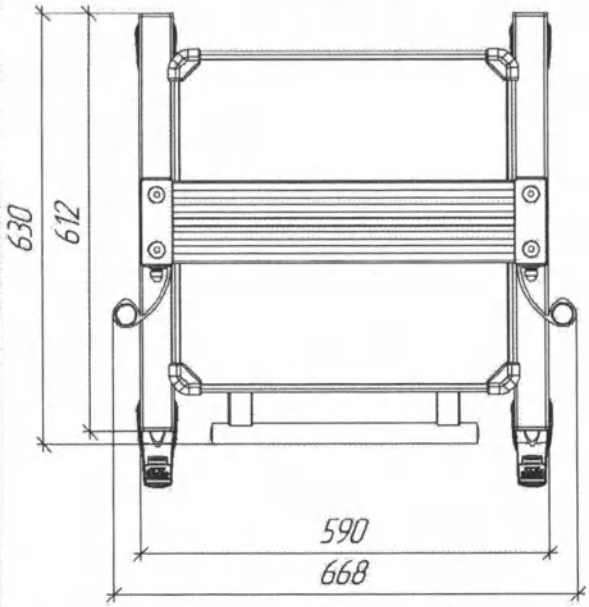

(1:20)

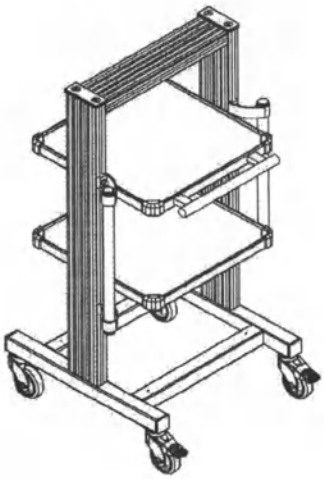

Подп. и дата	Инв. № дубл.	Взам. инв. №	Подп. и дата	Инв. № подл.

Изм.	Лист	№ докум.	Подп.	Дата	ФМЦ.105.03.00.00.000 СБ	Лист 8

Копировал Формат А4

ООО ЦИРМИ INFO@CIRMI.RU WWW.GOSZDRAVNADZOR.RU

ФМЦ.105.03.00.00.000 СБ

Рис. 9

(1:10)

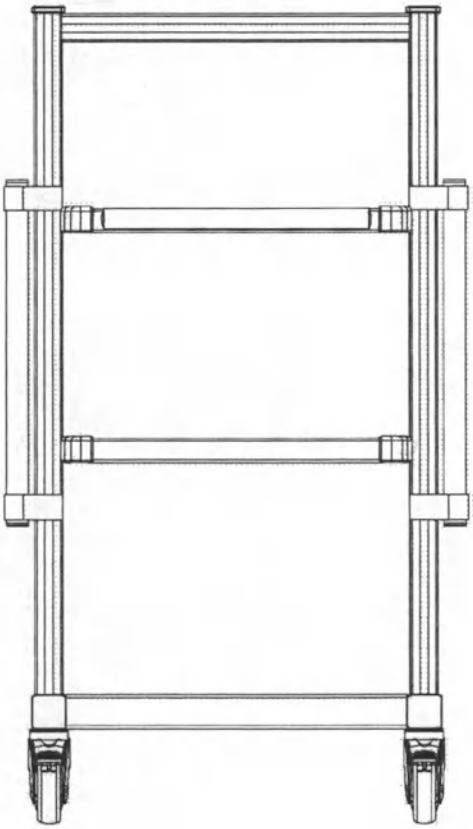

(1:10)

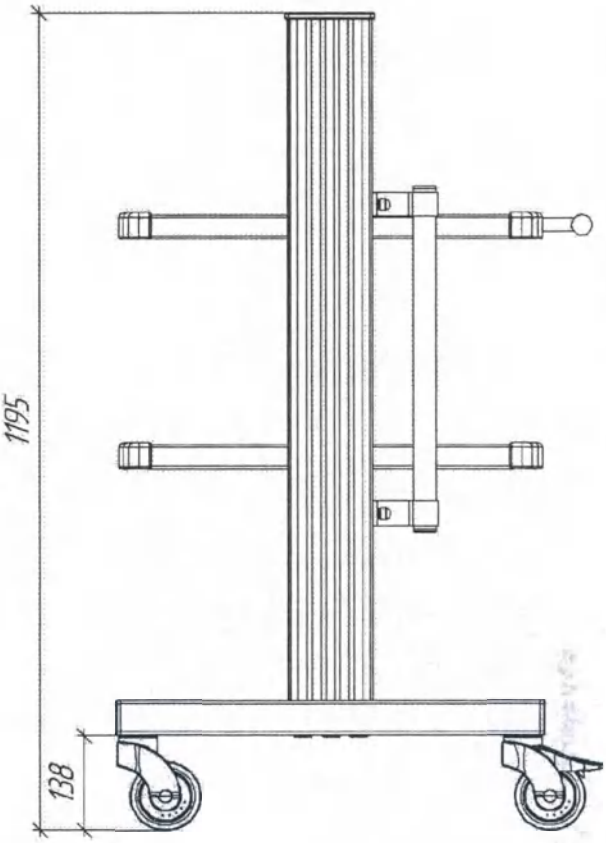

(1:10)

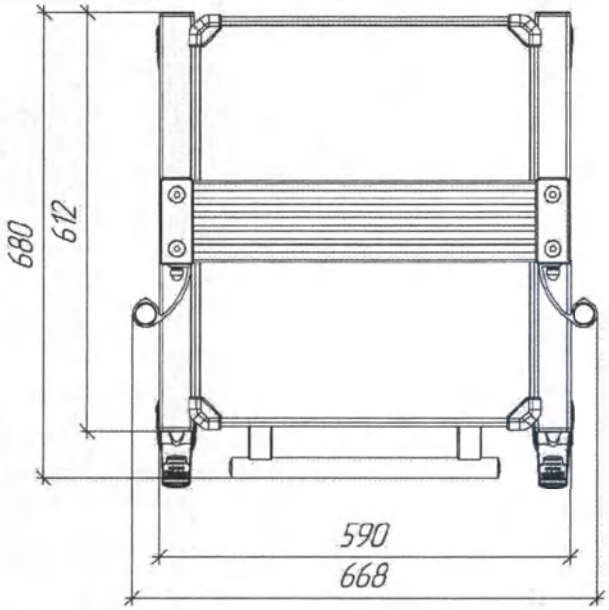

(1:20)

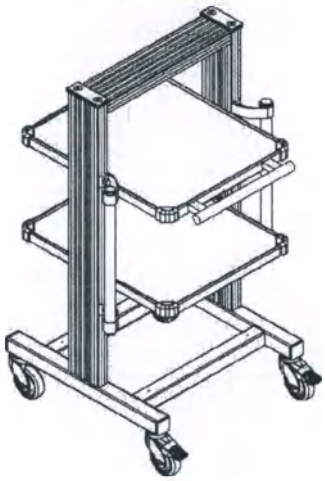

Подп. и дата	Инв. № дубл.	Взам. инв. №	Подп. и дата	Инв. № подл.

Изм.	Лист	№ докум.	Подп.	Дата	ФМЦ.105.03.00.00.000 СБ	Лист 9

Копировал Формат А4

ООО ЦИРМИ INFO@CIRMI.RU WWW.GOSZDRAVNADZOR.RU

Рис. 10

(1:15)

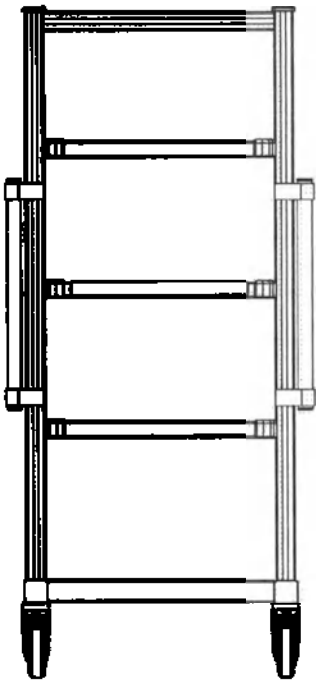

(1:15)

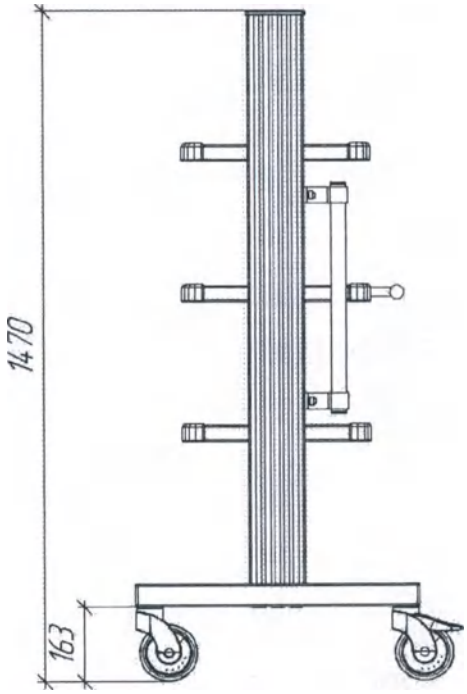

(1:15)

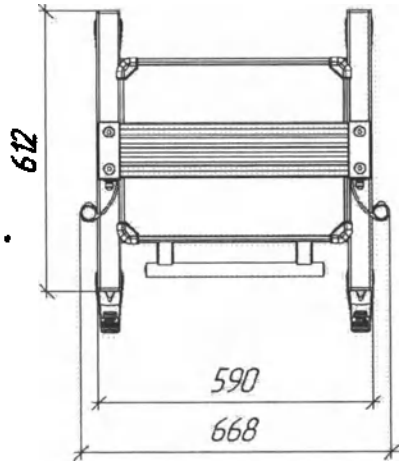

(1:20)

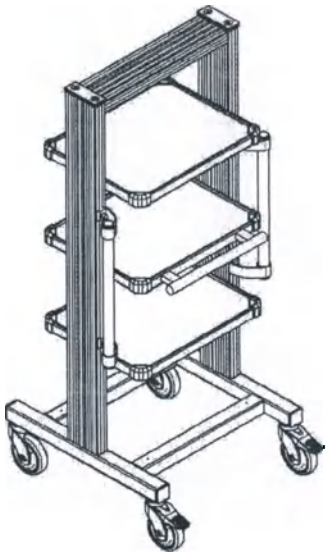

Инв. № подл.	Подп. и дата	Взам. инв. №	Инв. № дубл.	Подп. и дата

Изм.	Лист	№ докум.	Подп.	Дата	ФМЦ.105.03.00.00.000 СБ	Лист 10

Копировал Формат А4

ООО ЦИРМИ INFO@CIRMI.RU WWW.GOSZDRAVNADZOR.RU

Рис. 11

(1:15)

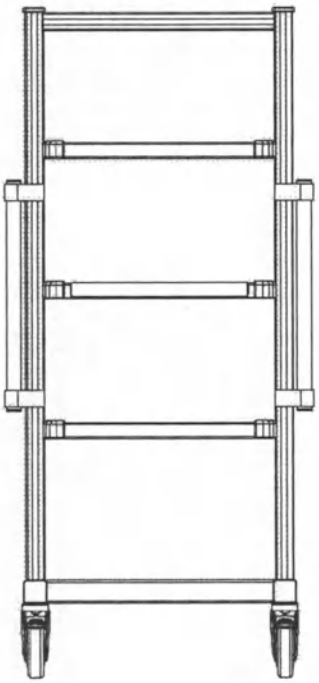

(1:15)

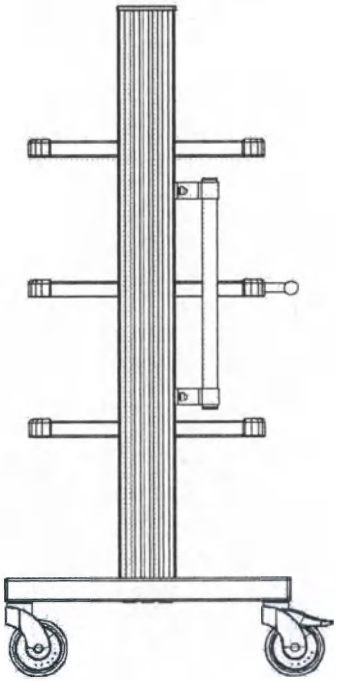

(1:15)

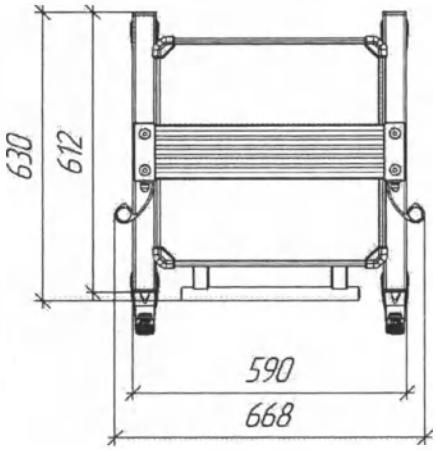

(1:20)

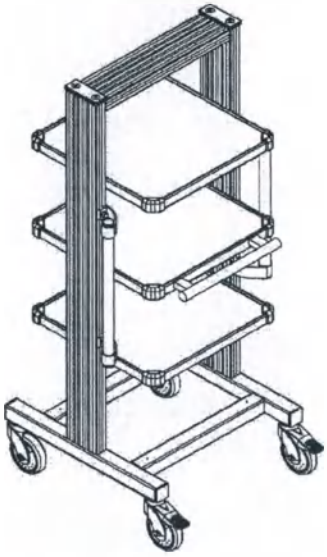

Подп. и дата	Инв. № дубл.	Взам. инв. №	Подп. и дата	Инв. № подл.

Изм.	Лист	№ докум.	Подп.	Дата

ФМЦ.105.03.00.00.000 СБ

Лист 11

Копировал

Формат А4

ООО ЦИРМИ INFO@CIRMI.RU WWW.GOSZDRAVNADZOR.RU

ФМЦ.105.03.00.00.000 СБ

Рис. 12

(1:15)

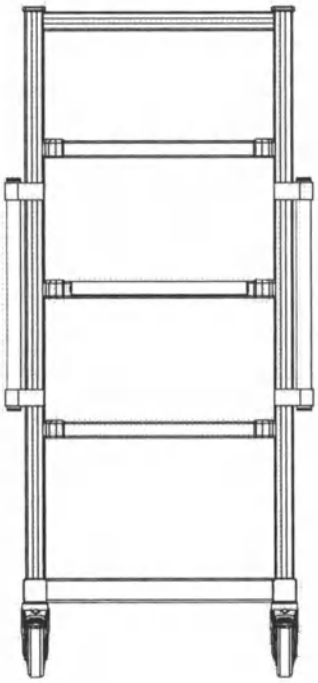

(1:15)

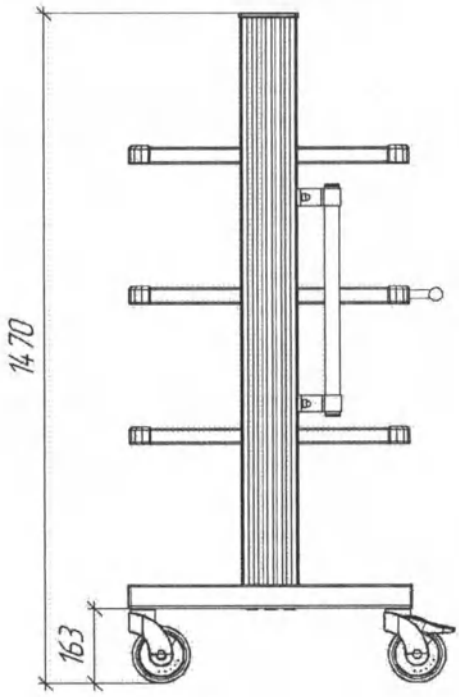

(1:15)

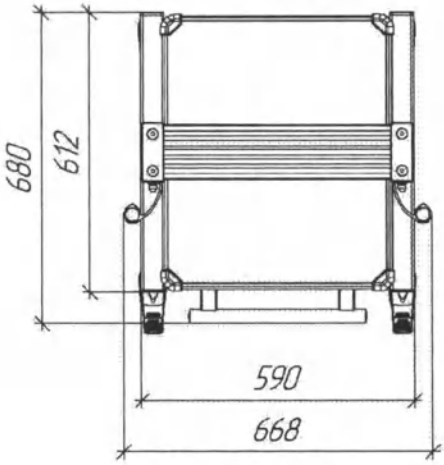

(1:20)

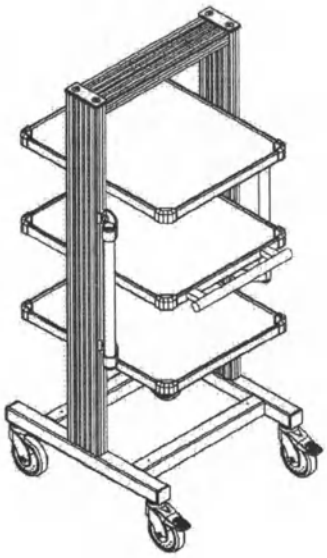

Подп. и дата	Инв. № дубл.	Взам. инв. №	Подп. и дата	Инв. № подл.

Изм.	Лист	№ докум.	Подп.	Дата	ФМЦ.105.03.00.00.000 СБ	Лист 12

Копировал Формат А4

ООО ЦИРМИ INFO@CIRMI.RU WWW.GOSZDRAVNADZOR.RU

ФМЦ.105.03.00.00.000 СБ

Рис. 13

(1:15)

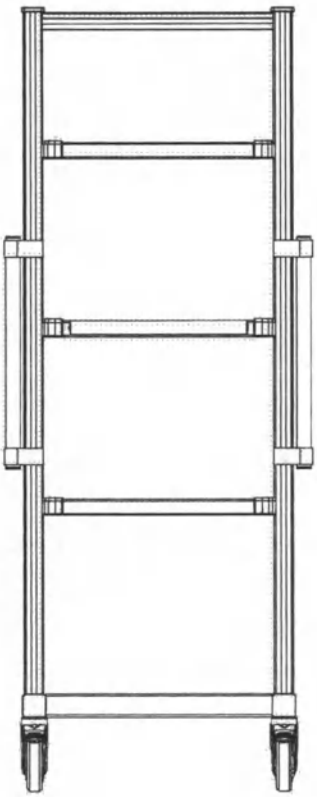

(1:15)

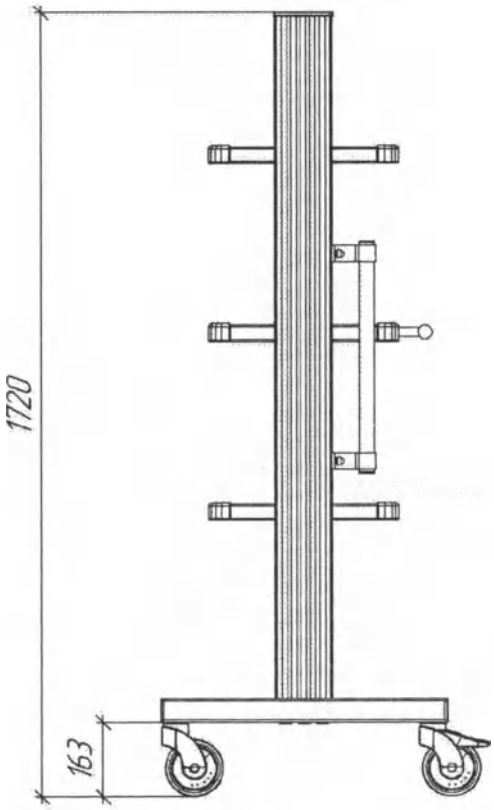

(1:15)

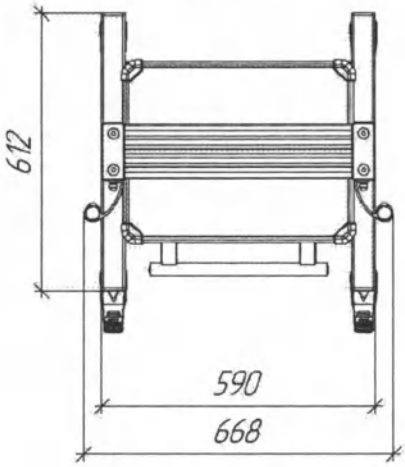

(1:20)

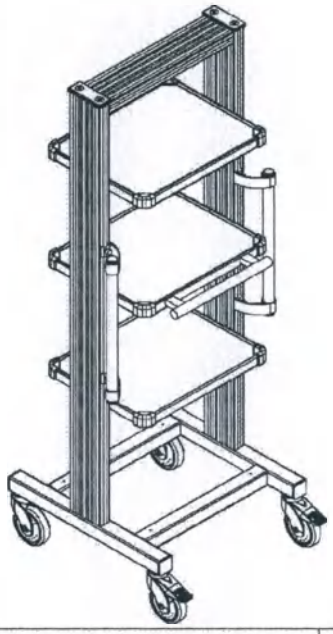

Изм.	Лист	№ докум.	Подп.	Дата

ФМЦ.105.03.00.00.000 СБ

Лист 13

Копировал

Формат А4

Подп. и дата | Инв. № дубл. | Взам. инв. № | Подп. и дата | Инв. № подл.

ООО ЦИРМИ INFO@CIRMI.RU WWW.GOSZDRAVNADZOR.RU

Инв. № подл.	Подп. и дата	Взам. инв. №	Инв. № дубл.	Подп. и дата

ФМЦ.105.03.00.00.000 СБ

Рис. 14

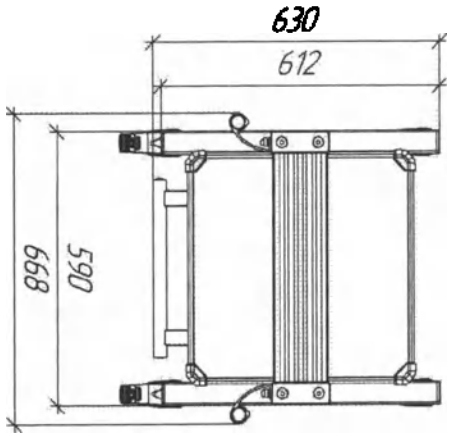

(1:15)

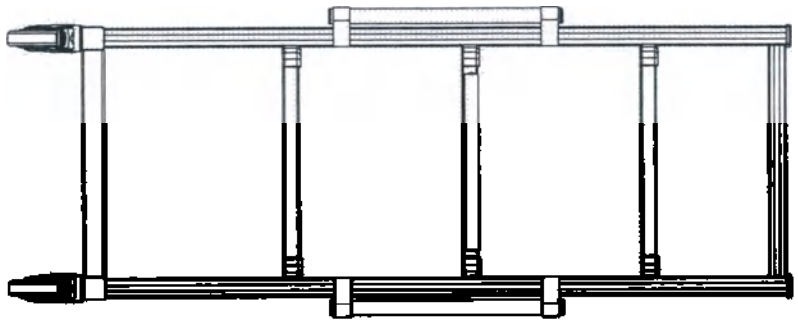

(1:15)

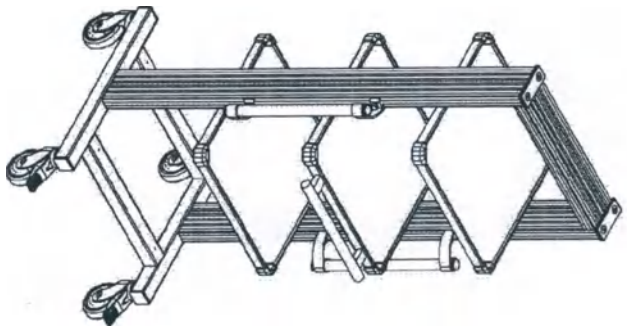

(1:20)

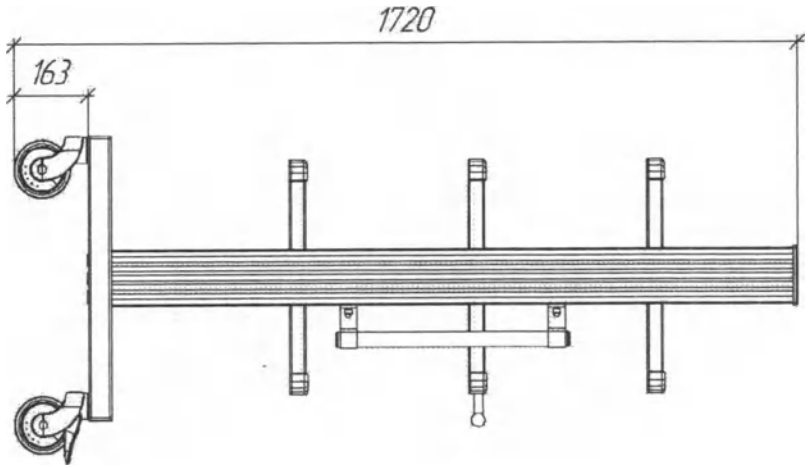

(1:15)

Изм.	Лист	№ докум.	Подп.	Дата

Копировал

Формат А4

Лист 14

ООО ЦИРМИ INFO@CIRMI.RU WWW.GOSZDRAVNADZOR.RU

ФМЦ.105.03.00.00.000 СБ

Рис. 15

(1:15)

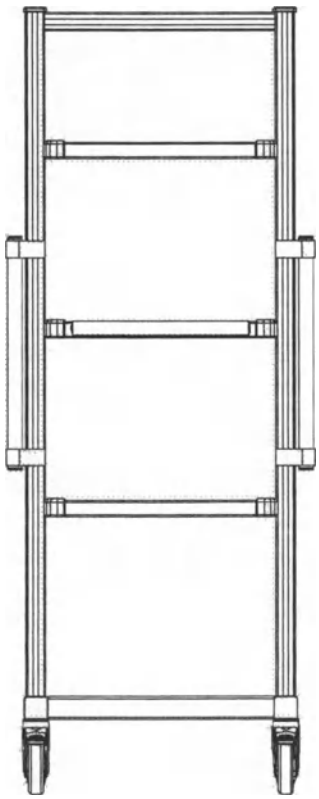

(1:15)

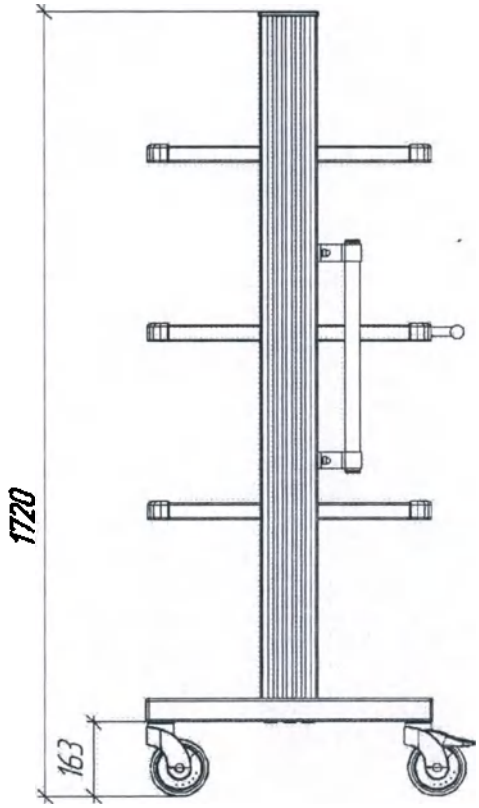

(1:15)

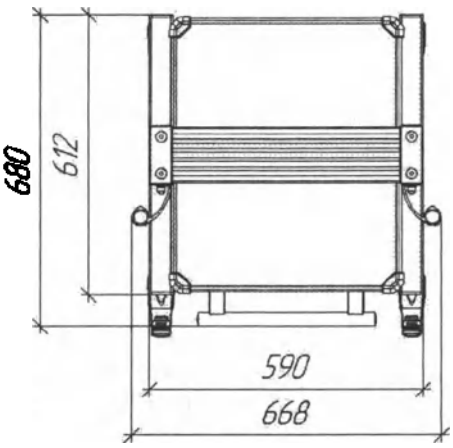

(1:20)

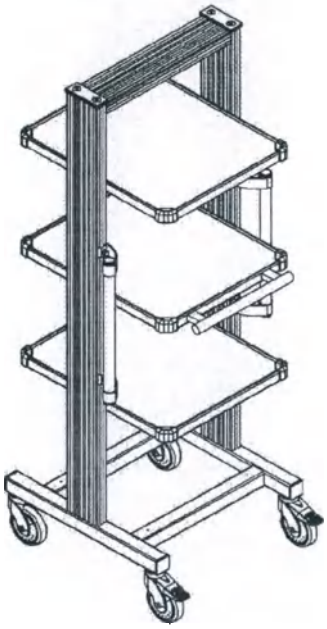

Инв. № подл.	Подп. и дата	Взам. инв. №	Инв. № дубл.	Подп. и дата

Изм.	Лист	№ докум.	Подп.	Дата	ФМЦ.105.03.00.00.000 СБ	Лист 15

Копировал Формат А4

ООО ЦИРМИ INFO@CIRMI.RU WWW.GOSZDRAVNADZOR.RU

ФМЦ.105.03.00.00.000 СБ

Рис. 16

(1:10)

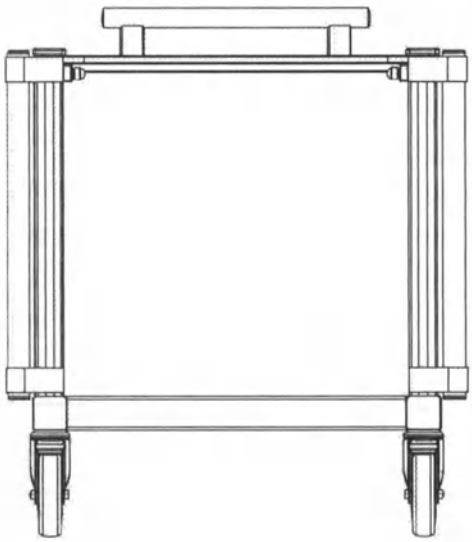

(1:10)

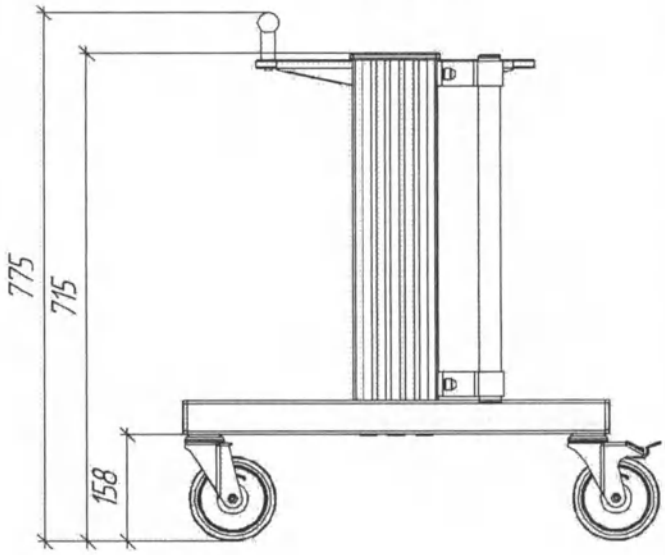

(1:10)

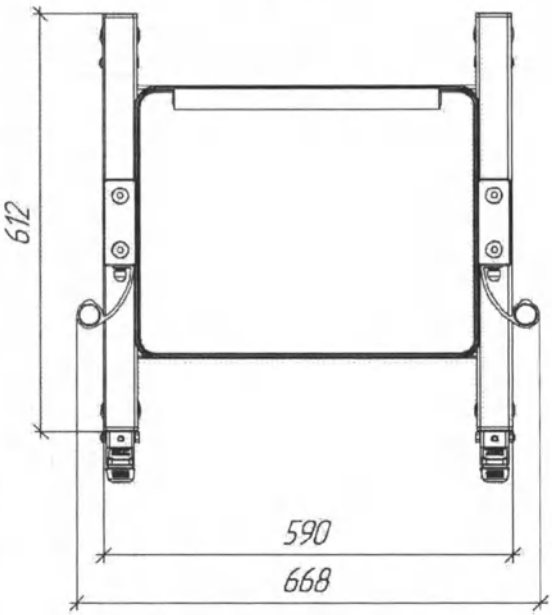

(1:15)

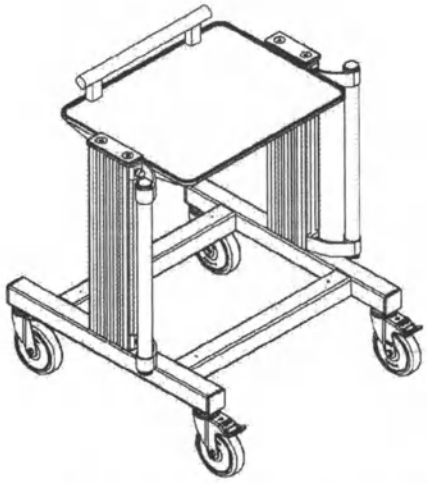

Подп. и дата	Инв. № дубл.	Взам. инв. №	Подп. и дата	Инв. № подл.

Изм.	Лист	№ докум.	Подп.	Дата	ФМЦ.105.03.00.00.000 СБ	Лист 16

Копировал Формат А4

ООО ЦИРМИ INFO@CIRMI.RU WWW.GOSZDRAVNADZOR.RU

ФМЦ.105.03.00.00.000 СБ

Рис. 17

(1:10)

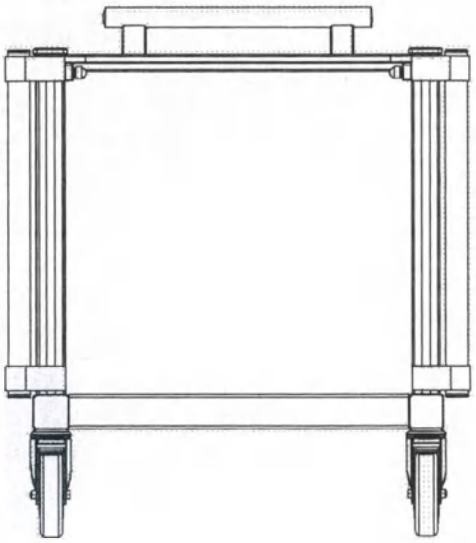

(1:10)

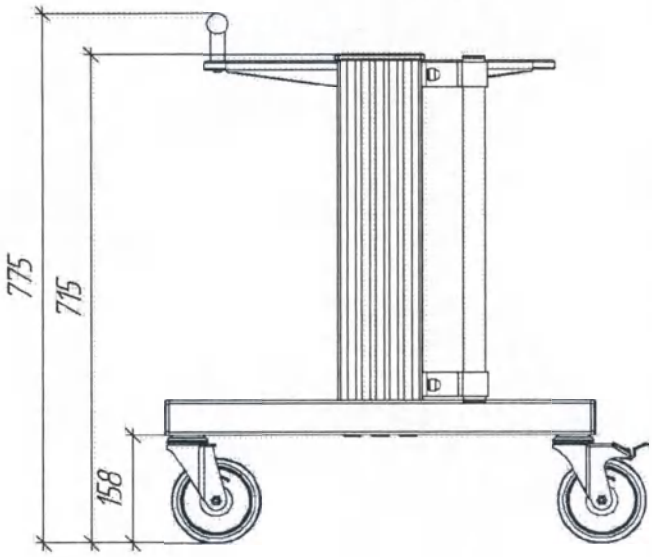

(1:10)

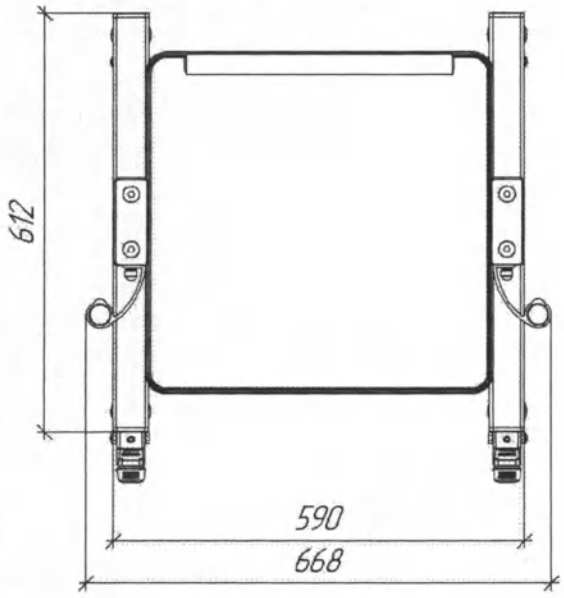

(1:15)

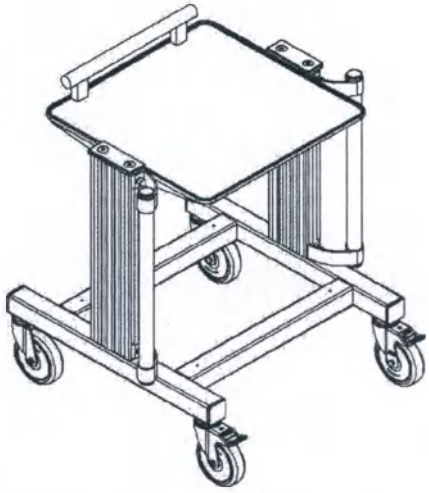

Изм.	Лист	№ докум.	Подп.	Дата

ФМЦ.105.03.00.00.000 СБ

Лист 17

Копировал

Формат А4

Подп. и дата | Инв. № дубл. | Взам. инв. № | Подп. и дата | Инв. № подл.

ООО ЦИРМИ INFO@CIRMI.RU WWW.GOSZDRAVNADZOR.RU

ФМЦ.105.03.00.00.000 СБ

Рис. 18

(1:10)

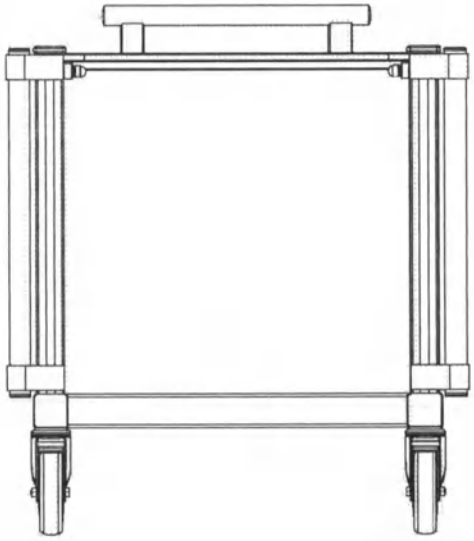

(1:10)

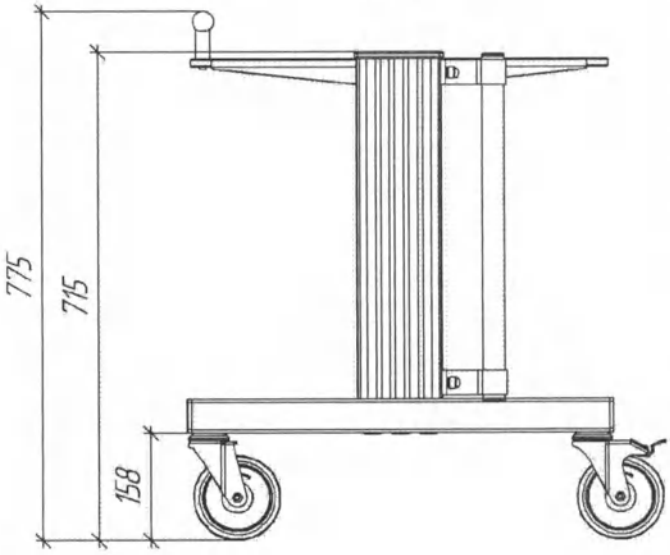

(1:10)

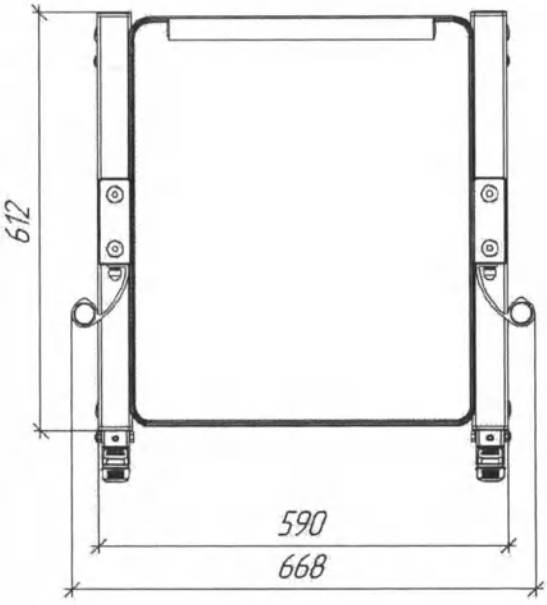

(1:15)

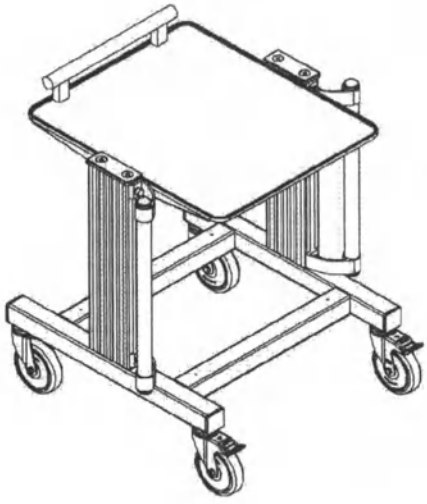

Изм.	Лист	№ докум.	Подп.	Дата

ФМЦ.105.03.00.00.000 СБ

Лист 18

Подп. и дата | Инв. № дубл. | Взам. инв. № | Подп. и дата | Инв. № подл.

Копировал

Формат А4

ООО ЦИРМИ INFO@CIRMI.RU WWW.GOSZDRAVNADZOR.RU

ФМЦ.105.03.00.00.000 СБ

Рис. 19

(1:10)

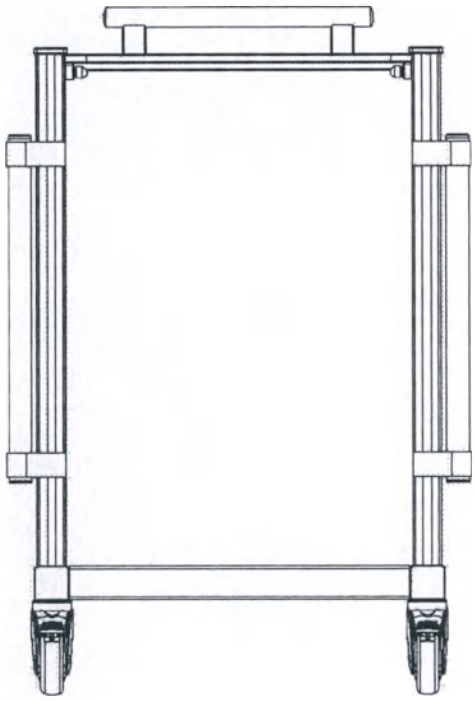

(1:10)

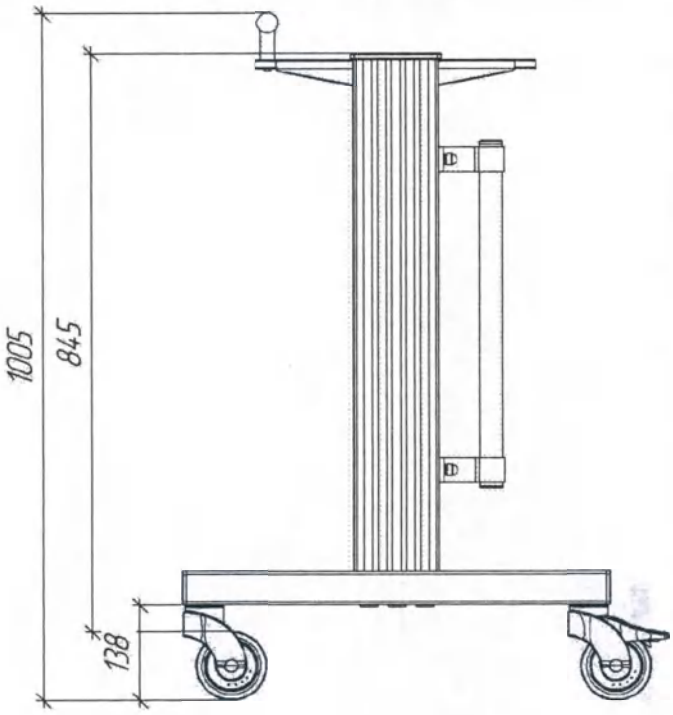

(1:10)

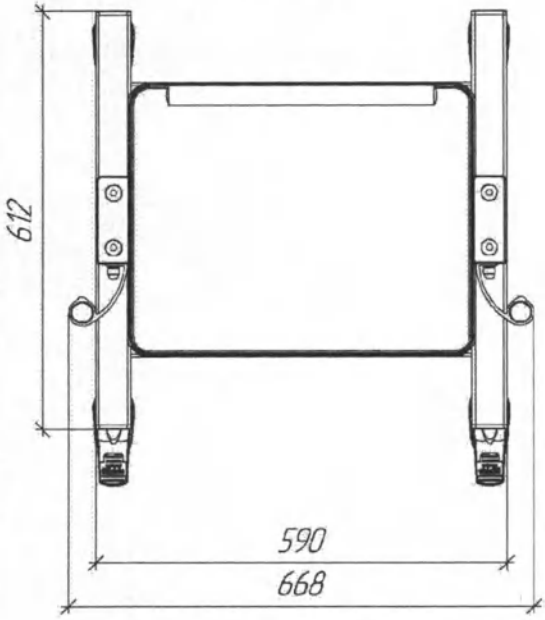

(1:15)

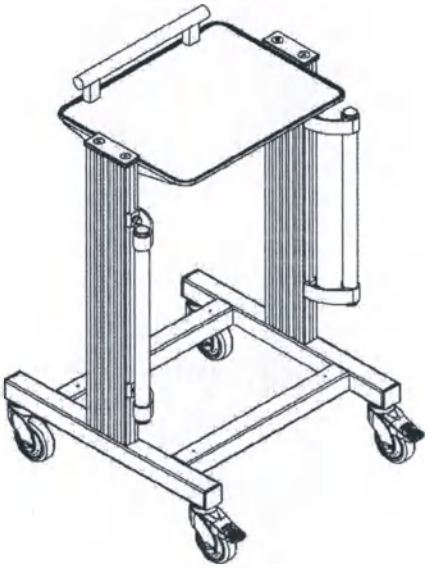

Изм.	Лист	№ докум.	Подп.	Дата

ФМЦ.105.03.00.00.000 СБ

Лист 19

Копировал

Формат А4

Подп. и дата | Инв. № дубл. | Взам. инв. № | Подп. и дата | Инв. № подл.

ООО ЦИРМИ INFO@CIRMI.RU WWW.GOSZDRAVNADZOR.RU

ФМЦ.105.03.00.00.000 СБ

Рис. 20

(1:10)

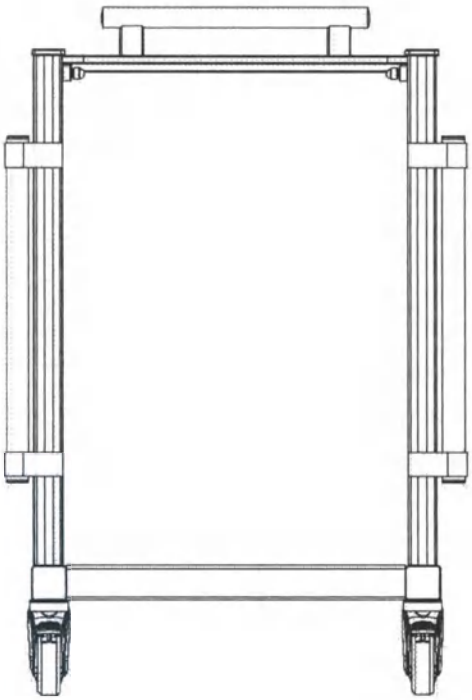

(1:10)

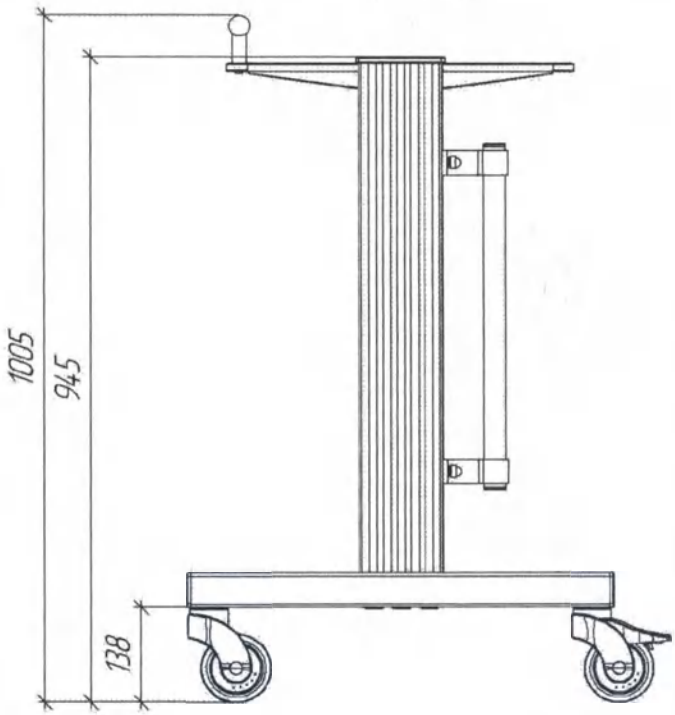

(1:10)

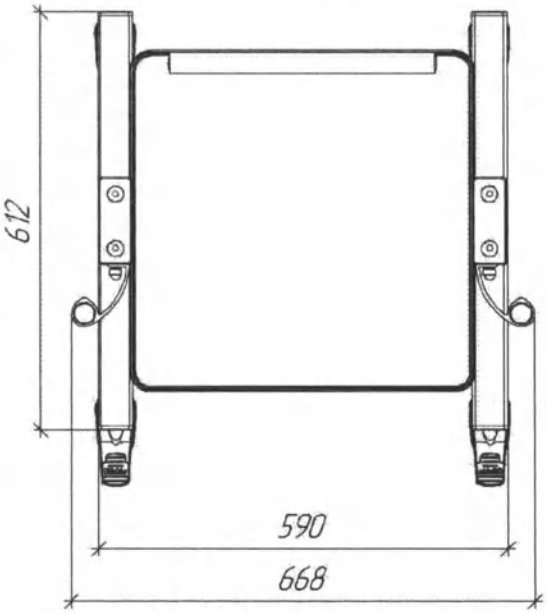

(1:15)

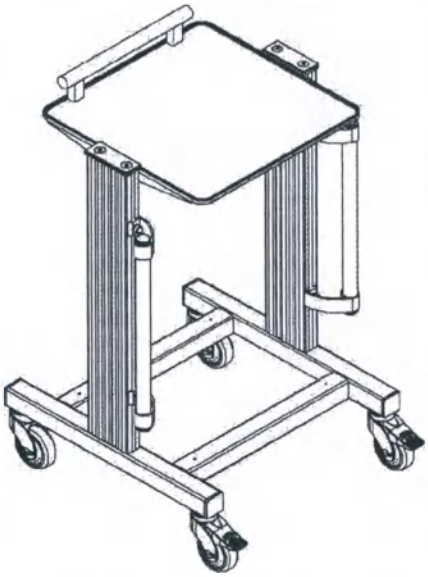

Изм.	Лист	№ докум.	Подп.	Дата

ФМЦ.105.03.00.00.000 СБ

Лист 20

Копировал

Формат А4

Подп. и дата | Инв. № дубл. | Взам. инв. № | Подп. и дата | Инв. № подл.

ООО ЦИРМИ INFO@CIRMI.RU WWW.GOSZDRAVNADZOR.RU

ФМЦ.105.03.00.00.000 СБ

Рис. 21

(1:10)

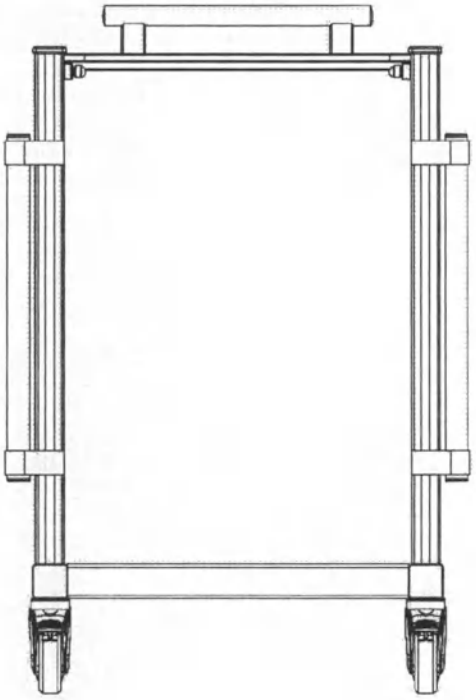

(1:10)

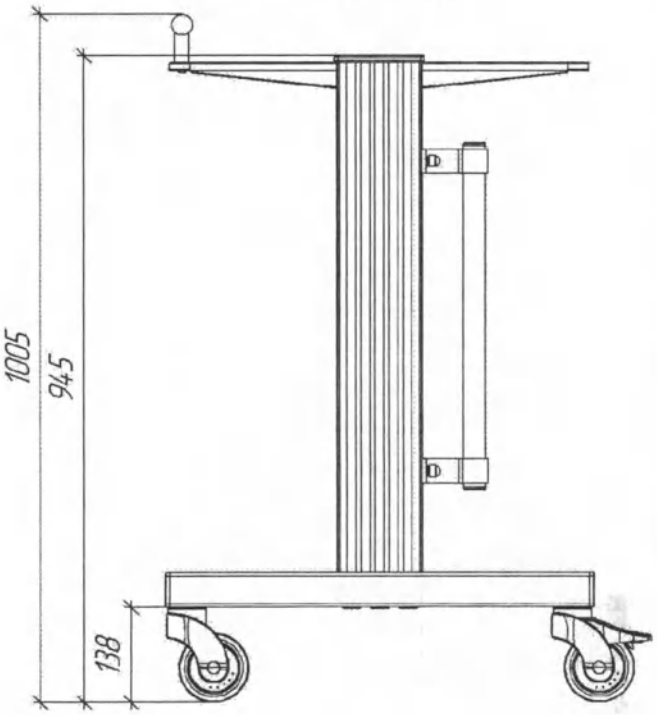

(1:10)

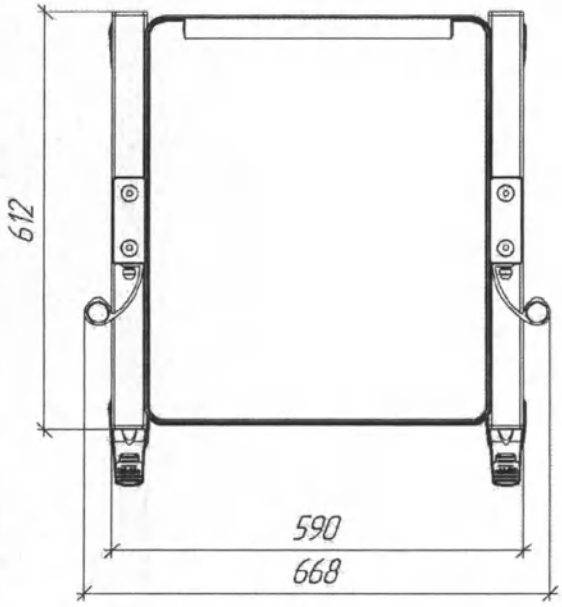

(1:15)

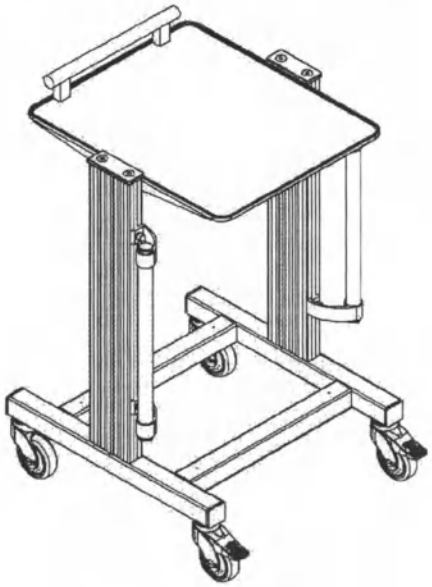

Изм.	Лист	№ докум.	Подп.	Дата

ФМЦ.105.03.00.00.000 СБ

Лист 21

Копировал

Формат А4

Подп. и дата | Инв. № дубл. | Взам. инв. № | Подп. и дата | Инв. № подл.

ООО ЦИРМИ INFO@CIRMI.RU WWW.GOSZDRAVNADZOR.RU

ФМЦ.105.03.00.00.000 СБ

Рис. 22

(1:10)

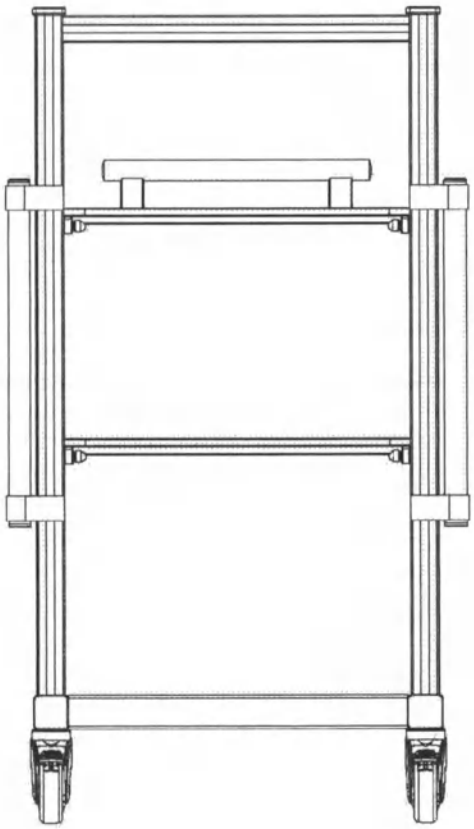

(1:10)

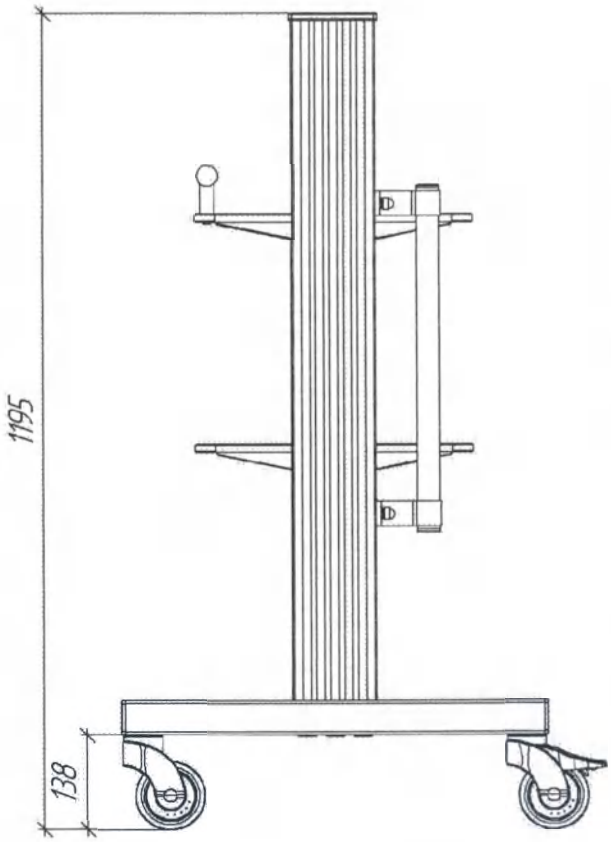

(1:10)

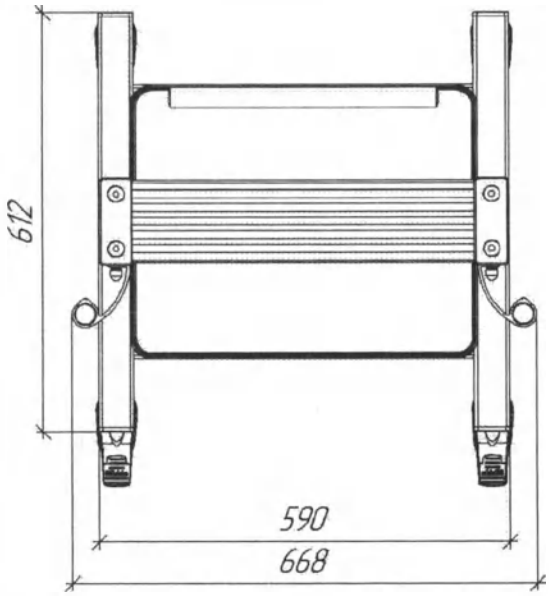

(1:20)

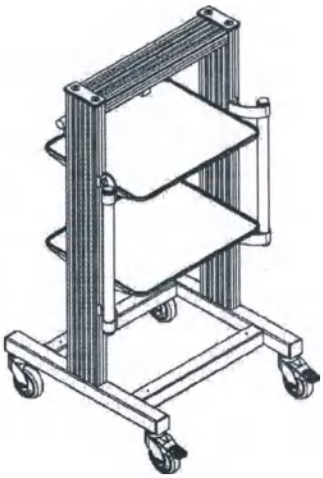

Подп. и дата	Инв. № дубл.	Взам. инв. №	Подп. и дата	Инв. № подл.

Изм.	Лист	№ докум.	Подп.	Дата	ФМЦ.105.03.00.00.000 СБ	Лист 22

Копировал Формат А4

ООО ЦИРМИ INFO@CIRMI.RU WWW.GOSZDRAVNADZOR.RU

ФМЦ.105.03.00.00.000 СБ

Рис. 23

(1:10)

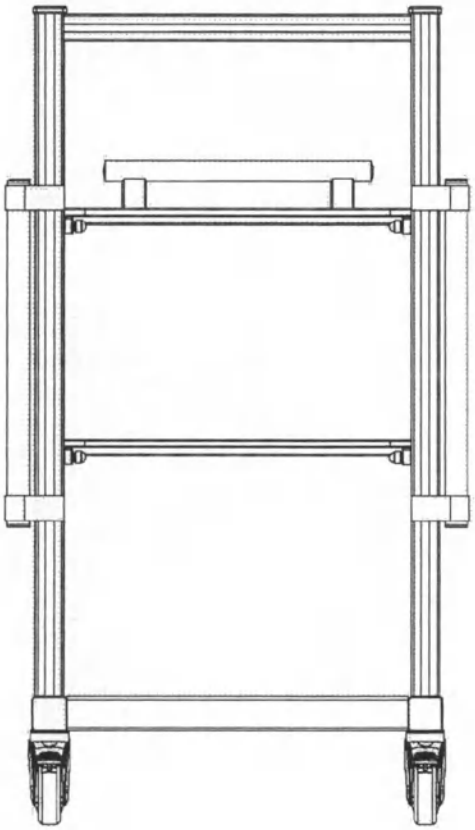

(1:10)

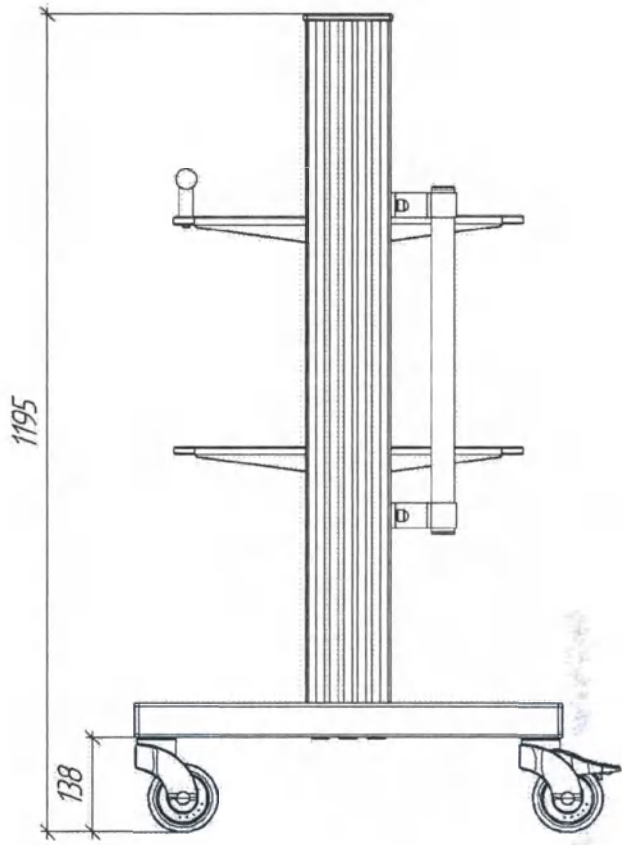

(1:10)

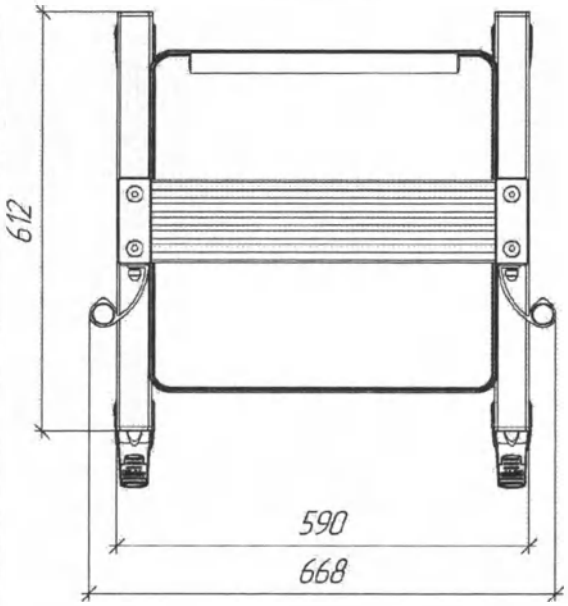

(1:20)

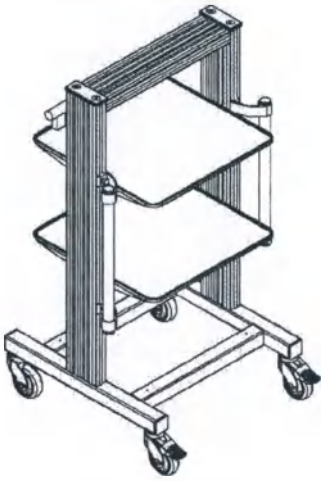

Изм.	Лист	№ докум.	Подп.	Дата	ФМЦ.105.03.00.00.000 СБ	Лист 23

Копировал

Формат А4

Подп. и дата | Инв. № дубл. | Взам. инв. № | Подп. и дата | Инв. № подл.

ООО ЦИРМИ INFO@CIRMI.RU WWW.GOSZDRAVNADZOR.RU

ФМЦ.105.03.00.00.000 СБ

Рис. 24

(1:10)

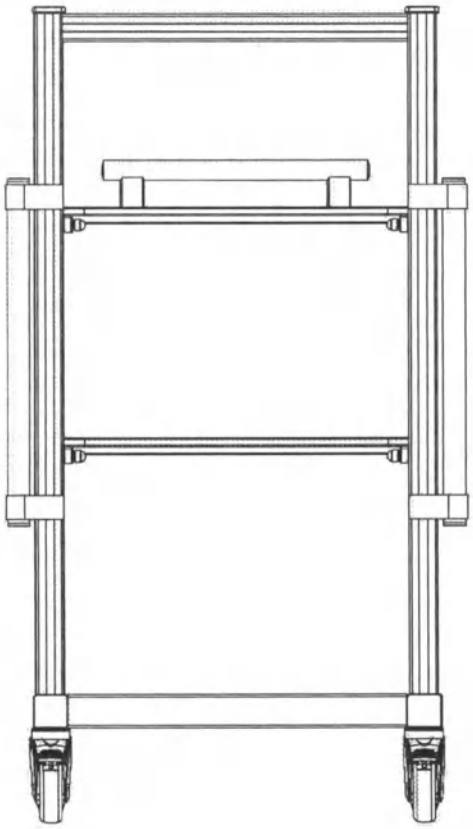

(1:10)

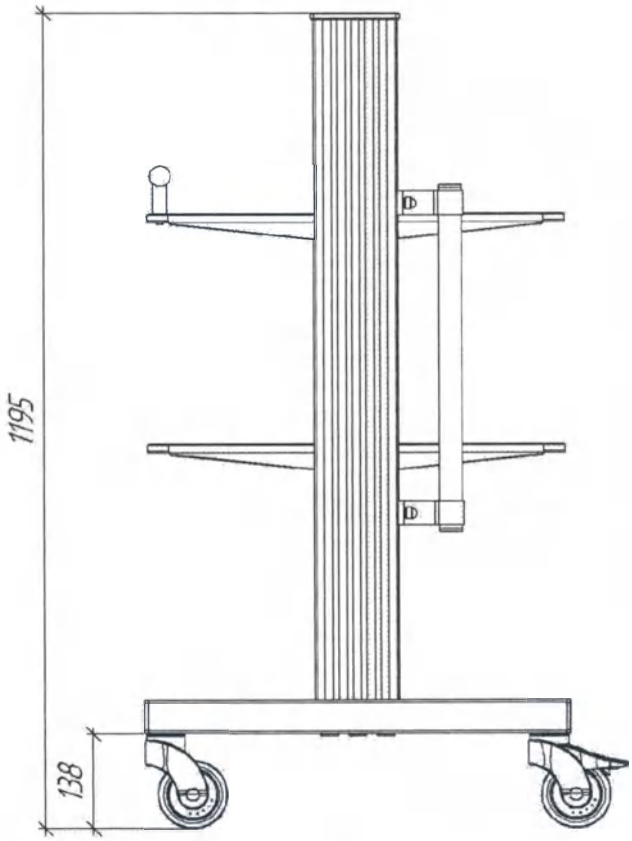

(1:10)

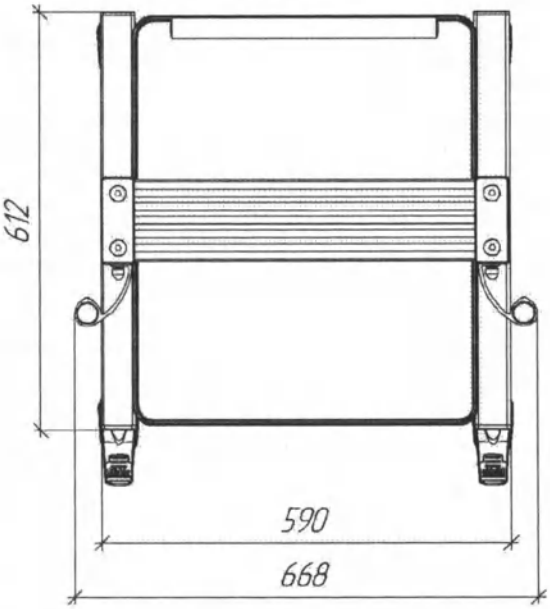

(1:20)

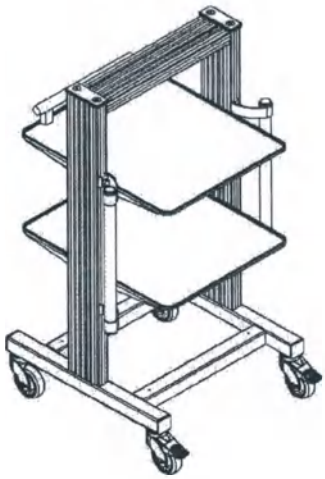

Изм.	Лист	№ докум.	Подп.	Дата

ФМЦ.105.03.00.00.000 СБ

Лист 24

Копировал

Формат А4

Подп. и дата | Инв. № дубл. | Взам. инв. № | Подп. и дата | Инв. № подл.

ООО ЦИРМИ INFO@CIRMI.RU WWW.GOSZDRAVNADZOR.RU

Рис. 25

(1:15)

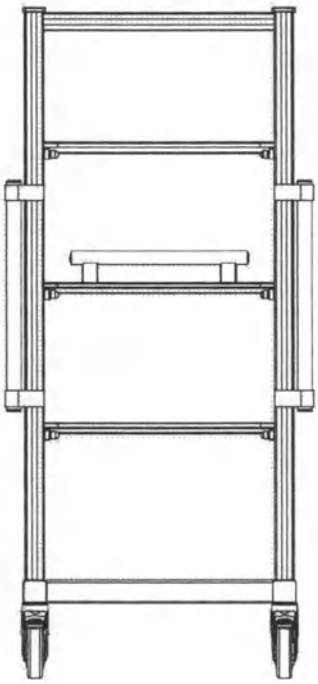

(1:15)

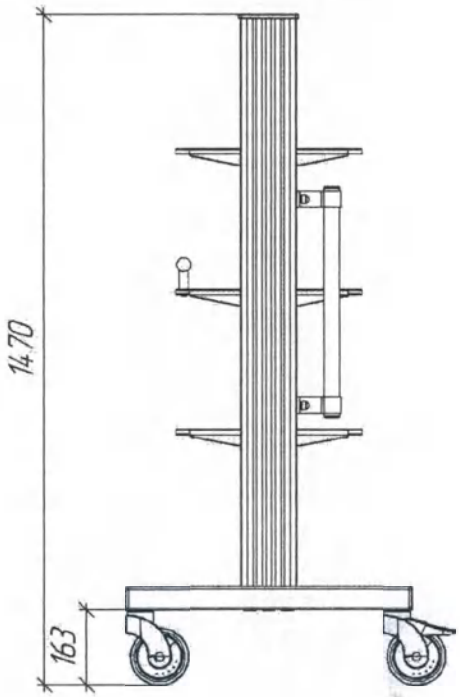

(1:15)

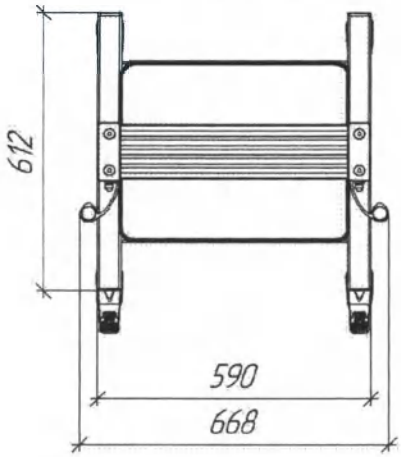

(1:20)

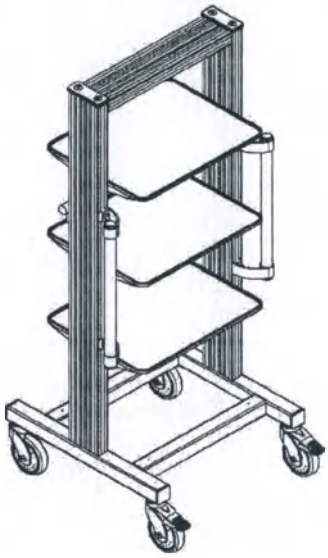

Изм.	Лист	№ докум.	Подп.	Дата

ФМЦ.105.03.00.00.000 СБ

Лист 25

Копировал

Формат А4

Подп. и дата | Инв. № дубл. | Взам. инв. № | Подп. и дата | Инв. № подл.

ООО ЦИРМИ INFO@CIRMI.RU WWW.GOSZDRAVNADZOR.RU

ФМЦ.105.03.00.00.000 СБ

Рис. 26

(1:15)

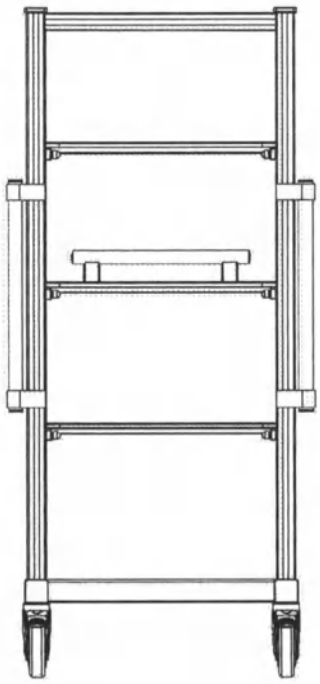

(1:15)

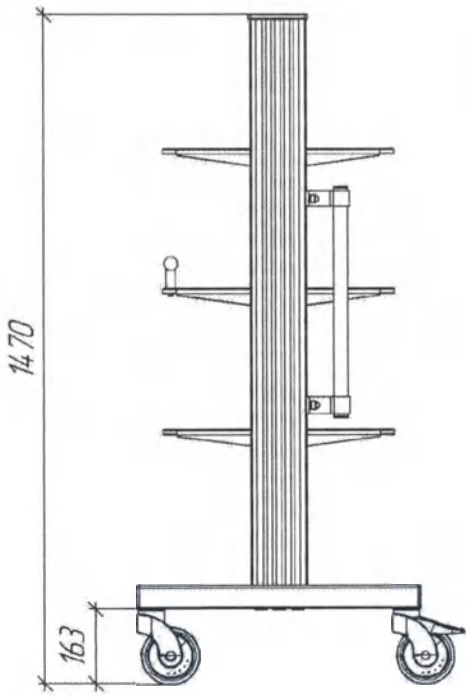

(1:15)

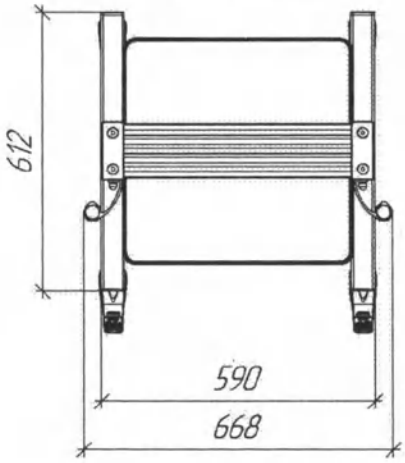

(1:20)

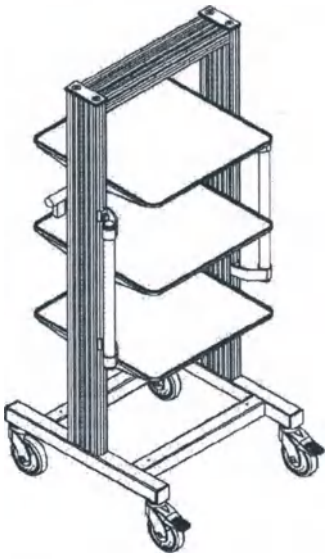

Подп. и дата	Инв. № дубл.	Взам. инв. №	Подп. и дата	Инв. № подл.

Изм.	Лист	№ докум.	Подп.	Дата	ФМЦ.105.03.00.00.000 СБ	Лист 26

Копировал Формат А4

ООО ЦИРМИ INFO@CIRMI.RU WWW.GOSZDRAVNADZOR.RU

ФМЦ.105.03.00.00.000 СБ

Рис. 27

(1:15)

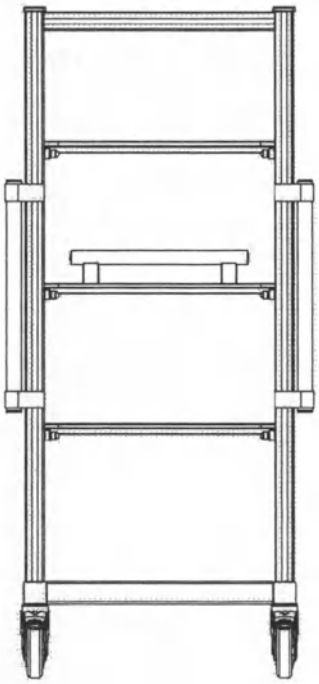

(1:15)

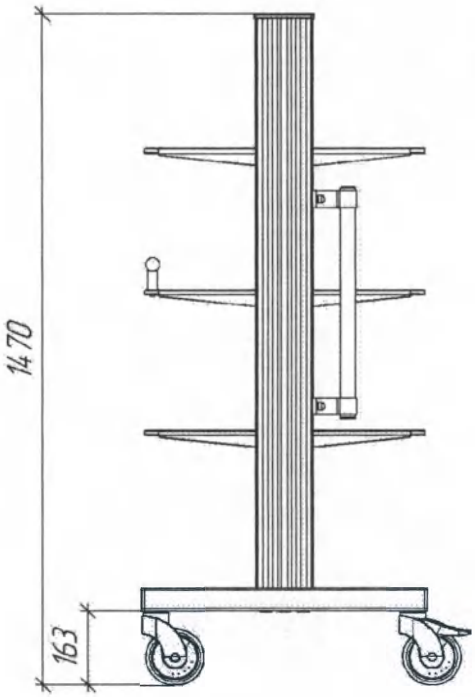

(1:15)

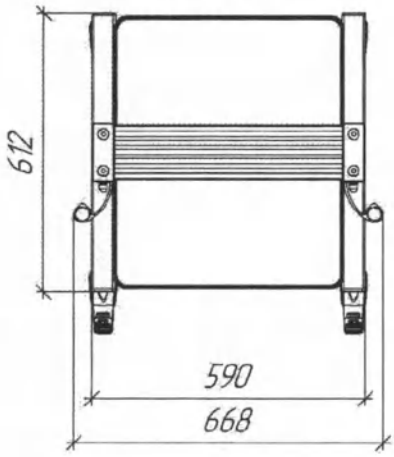

(1:20)

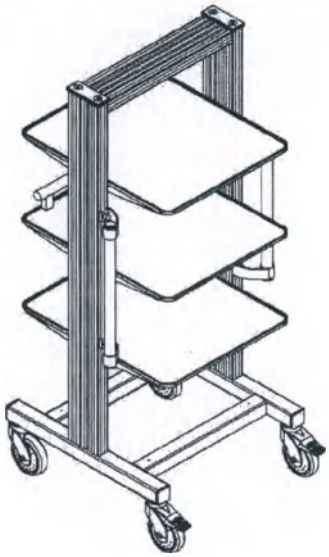

Инв. № подл.	Подп. и дата	Взам. инв. №	Инв. № дубл.	Подп. и дата

Изм.	Лист	№ докум.	Подп.	Дата	ФМЦ.105.03.00.00.000 СБ	Лист 27

Копировал Формат А4

ООО ЦИРМИ INFO@CIRMI.RU WWW.GOSZDRAVNADZOR.RU

ФМЦ.105.03.00.00.000 СБ

Рис. 28

(1:15)

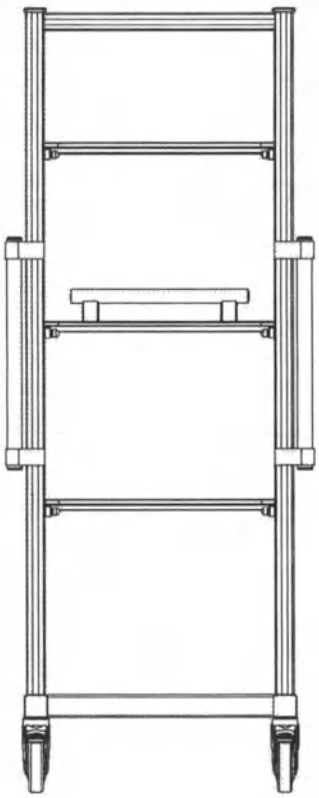

(1:15)

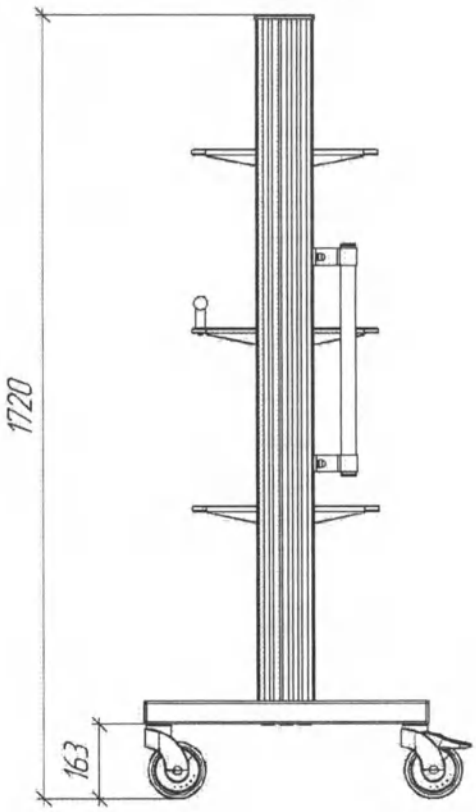

(1:15)

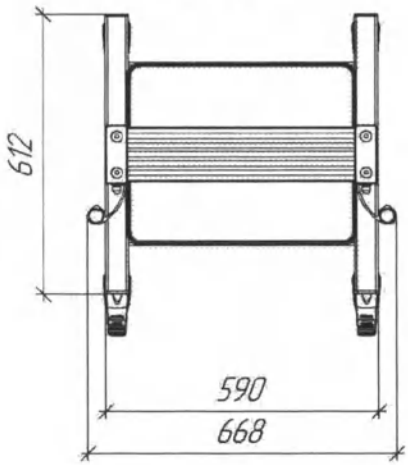

(1:20)

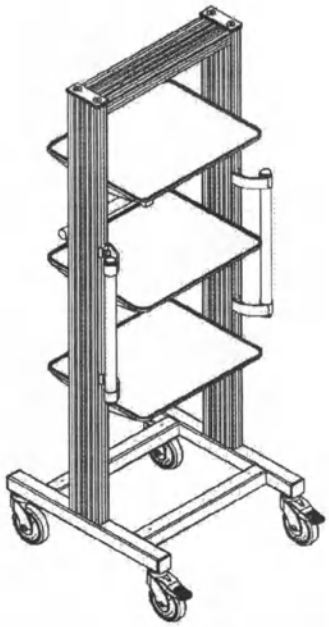

Подп. и дата	Инв. № дубл.	Взам. инв. №	Подп. и дата	Инв. № подл.

Изм.	Лист	№ докум.	Подп.	Дата	ФМЦ.105.03.00.00.000 СБ	Лист 28

Копировал Формат А4

ООО ЦИРМИ INFO@CIRMI.RU WWW.GOSZDRAVNADZOR.RU

ФМЦ.105.03.00.00.000 СБ

Рис. 29

(1:15)

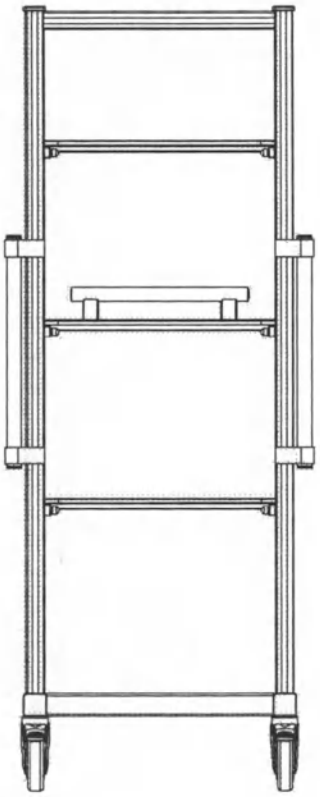

(1:15)

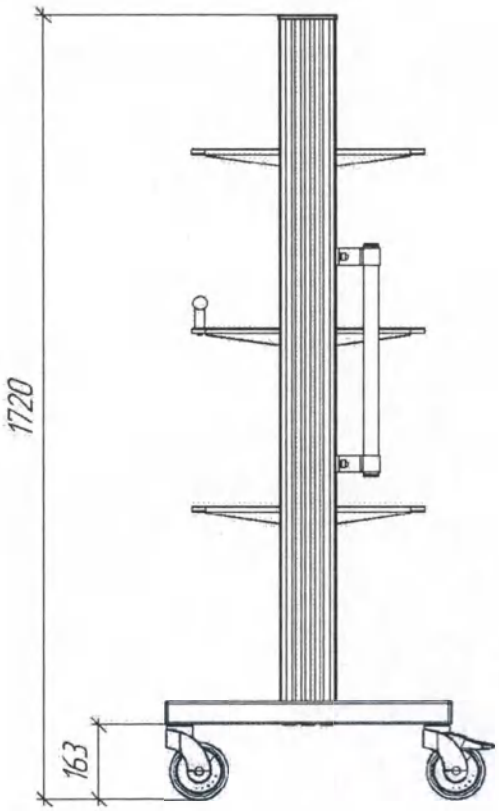

(1:15)

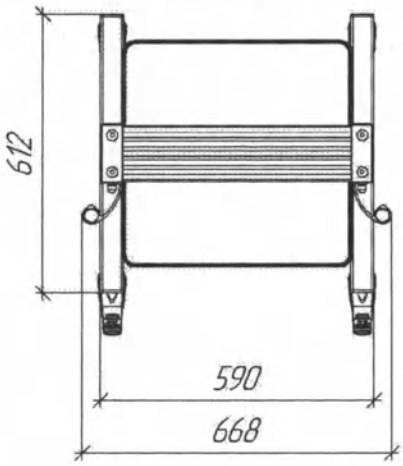

(1:20)

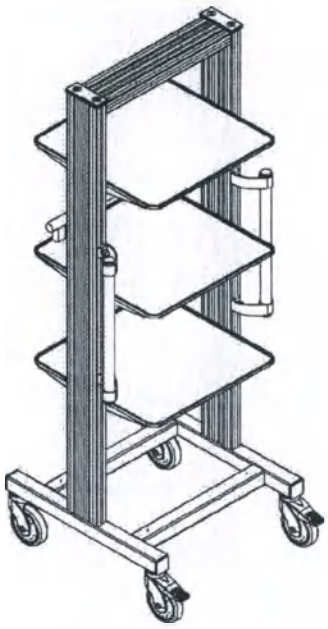

Подп. и дата	Инв. № дубл.	Взам. инв. №	Подп. и дата	Инв. № подл.

Изм.	Лист	№ докум.	Подп.	Дата	ФМЦ.105.03.00.00.000 СБ	Лист 29

Копировал Формат А4

ООО ЦИРМИ INFO@CIRMI.RU WWW.GOSZDRAVNADZOR.RU

ФМЦ.105.03.00.00.000 СБ

Рис. 30

(1:15)

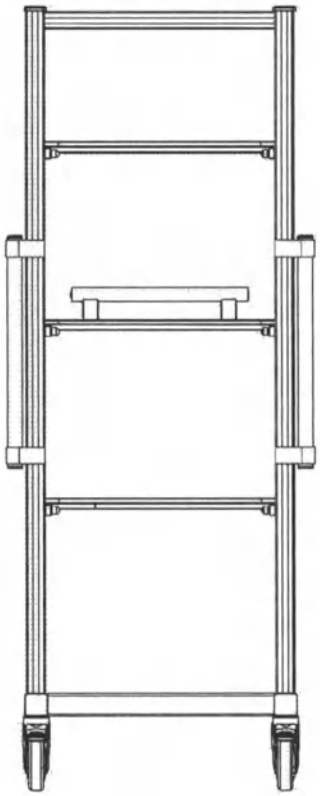

(1:15)

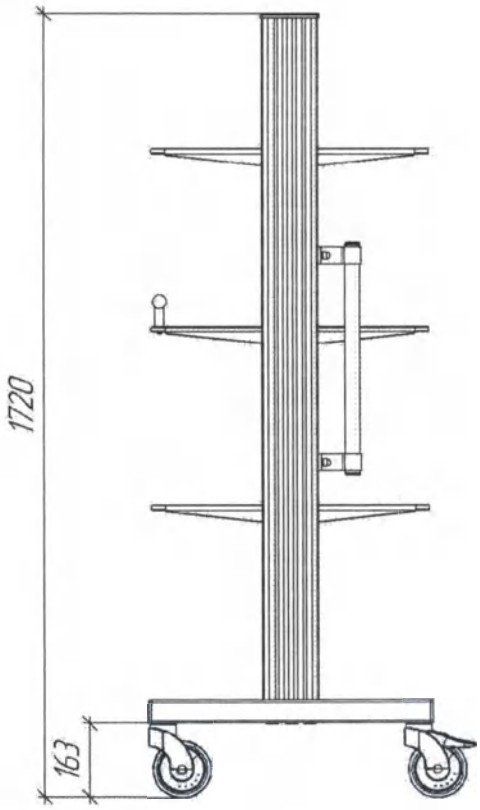

(1:15)

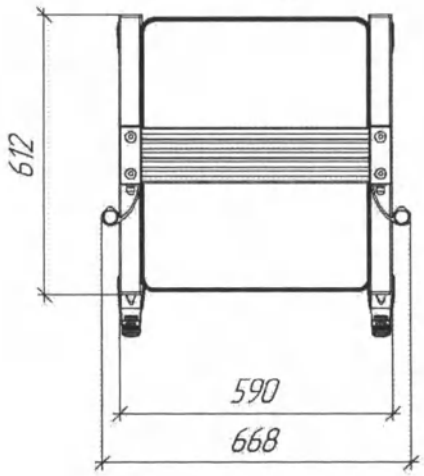

(1:20)

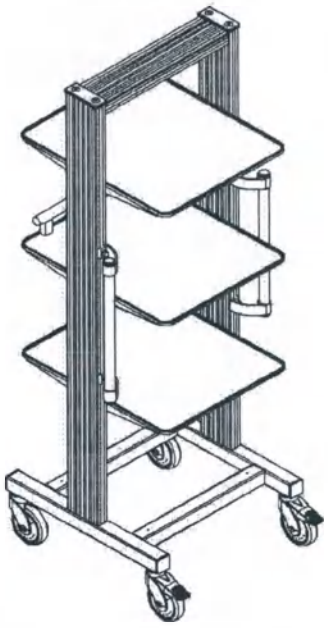

Изм.	Лист	№ докум.	Подп.	Дата

ФМЦ.105.03.00.00.000 СБ

Лист 30

Копировал

Формат А4

Подп. и дата | Инв. № дубл. | Взам. инв. № | Подп. и дата | Инв. № подл.

ООО ЦИРМИ INFO@CIRMI.RU WWW.GOSZDRAVNADZOR.RU

ФМЦ.105.04.00.00.000 СБ

Обозначение	Наименование	Масса	Рис.	Глубина рамы	Ширина рамы	Высота стойки	Диаметр колес
ФМЦ.105.04.00.00.000	Тележка Фармация 55-М	28,1	1	700	690	500	100
ФМЦ.105.04.00.00.000-01	Тележка Фармация 56-М	28,9	2				
ФМЦ.105.04.00.00.000-02	Тележка Фармация 57-М	29,7	3				
ФМЦ.105.04.00.00.000-03	Тележка Фармация 61-М	30,3	4			750	
ФМЦ.105.04.00.00.000-04	Тележка Фармация 62-М	31,1	5				
ФМЦ.105.04.00.00.000-05	Тележка Фармация 63-М	31,9	6				
ФМЦ.105.04.00.00.000-06	Тележка Фармация 67-М	40,0	7			1000	125
ФМЦ.105.04.00.00.000-07	Тележка Фармация 68-М	41,5	8				
ФМЦ.105.04.00.00.000-08	Тележка Фармация 69-М	43,1	9				
ФМЦ.105.04.00.00.000-09	Тележка Фармация 73-М	46,7	10			1250	
ФМЦ.105.04.00.00.000-10	Тележка Фармация 74-М	49,1	11				
ФМЦ.105.04.00.00.000-11	Тележка Фармация 75-М	51,5	12				
ФМЦ.105.04.00.00.000-12	Тележка Фармация 79-М	48,9	13			1500	150
ФМЦ.105.04.00.00.000-13	Тележка Фармация 80-М	51,3	14				
ФМЦ.105.04.00.00.000-14	Тележка Фармация 81-М	53,7	15				
ФМЦ.105.04.00.00.000-15	Тележка Фармация 58-К	28,3	16			500	100
ФМЦ.105.04.00.00.000-16	Тележка Фармация 59-К	29,1	17				
ФМЦ.105.04.00.00.000-17	Тележка Фармация 60-К	29,9	18				
ФМЦ.105.04.00.00.000-18	Тележка Фармация 64-К	30,5	19			750	
ФМЦ.105.04.00.00.000-19	Тележка Фармация 65-К	31,3	20				
ФМЦ.105.04.00.00.000-20	Тележка Фармация 66-К	32,1	21				
ФМЦ.105.04.00.00.000-21	Тележка Фармация 70-К	40,3	22			1000	125
ФМЦ.105.04.00.00.000-22	Тележка Фармация 71-К	41,9	23				
ФМЦ.105.04.00.00.000-23	Тележка Фармация 72-К	43,4	24				
ФМЦ.105.04.00.00.000-24	Тележка Фармация 76-К	47,2	25			1250	
ФМЦ.105.04.00.00.000-25	Тележка Фармация 77-К	49,6	26				
ФМЦ.105.04.00.00.000-26	Тележка Фармация 78-К	51,9	27				
ФМЦ.105.04.00.00.000-27	Тележка Фармация 82-К	49,4	28			1500	150
ФМЦ.105.04.00.00.000-28	Тележка Фармация 83-К	51,8	29				
ФМЦ.105.04.00.00.000-29	Тележка Фармация 84-К	54,1	30				

Рис. 1

(1:10)

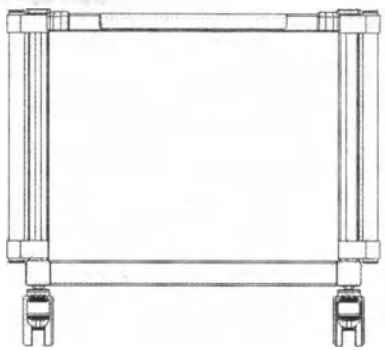

(1:10)

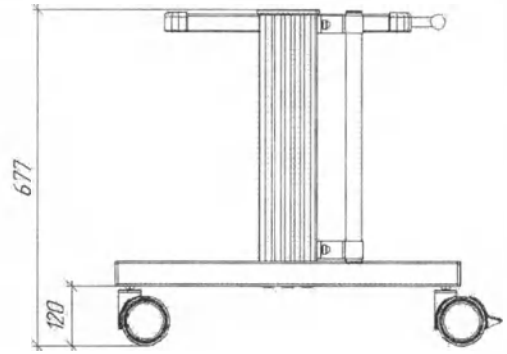

(1:10)

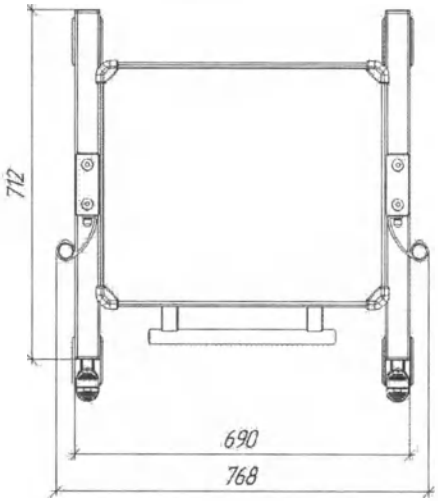

(1:15)

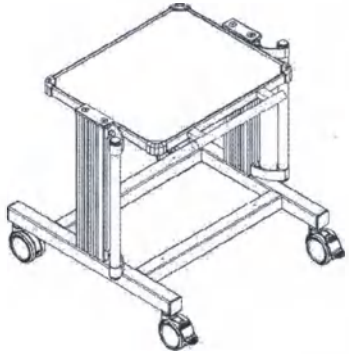

Изм.	Лист	№ докум.	Подп.	Дата	ФМЦ.105.04.00.00.000 СБ			
Разраб.		ООО 'Фармация'			Тележка Фармация 55-М Сборочный чертеж	Лит.	Масса	Масштаб
Пров.		ООО 'Фармация'					См. табл.	1:1
Т.контр.						Лист 1	Листов 30	
Н.контр.						ООО 'Фармация'		
Утв.		ООО 'Фармация'						

Перв. примен. | Справ. № | Подп. и дата | Инв. № дубл. | Взам. инв. № | Подп. и дата | Инв. № подл.

Копировал | Формат А3

ООО ЦИРМИ INFO@CIRMI.RU WWW.GOSZDRAVNADZOR.RU

ФМЦ.105.04.00.00.000 СБ

Рис. 2

(1:15)

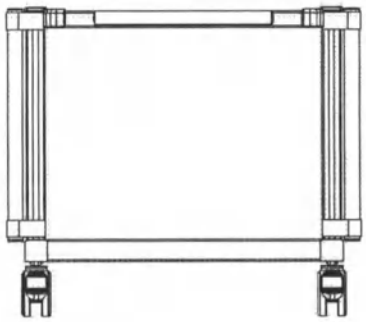

(1:15)

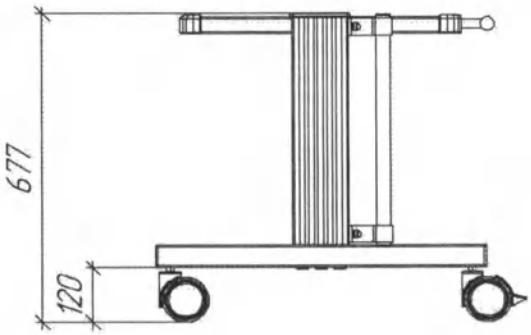

(1:15)

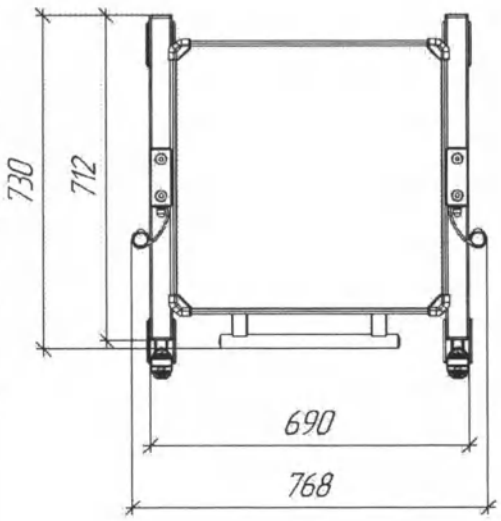

(1:15)

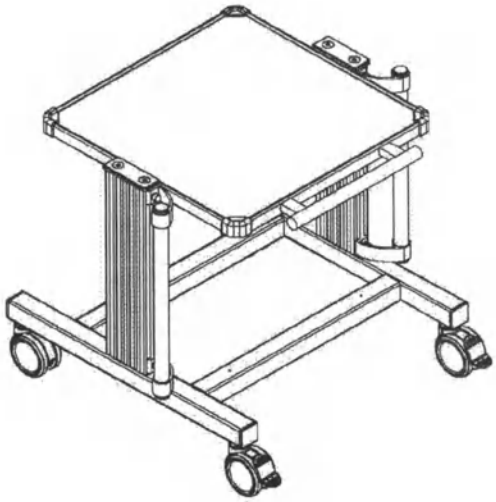

Подп. и дата	Инв. № дубл.	Взам. инв. №	Подп. и дата	Инв. № подл.

Изм.	Лист	№ докум.	Подп.	Дата	ФМЦ.105.04.00.00.000 СБ	Лист 2

Копировал Формат А4

ООО ЦИРМИ INFO@CIRMI.RU WWW.GOSZDRAVNADZOR.RU

ФМЦ.105.04.00.00.000 СБ

Рис. 3

(1:15)

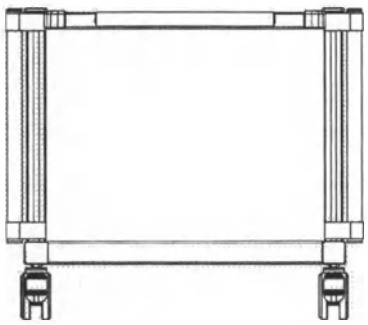

(1:15)

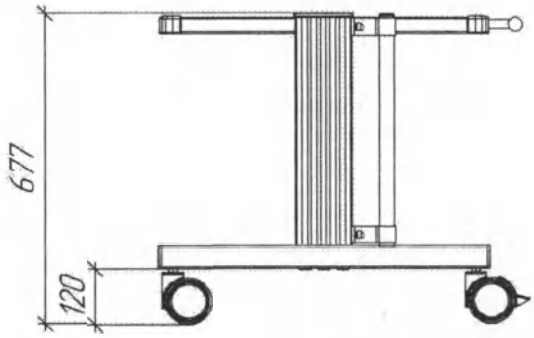

(1:15)

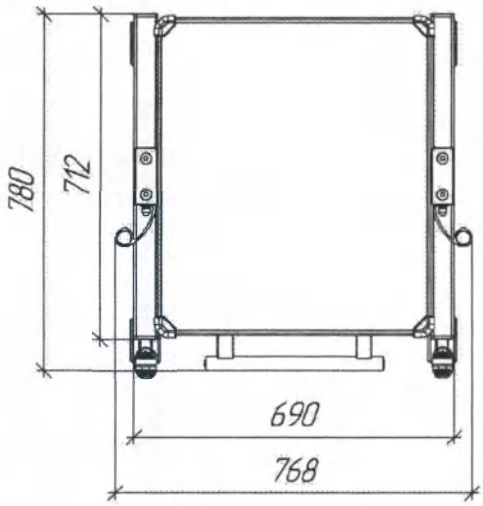

(1:15)

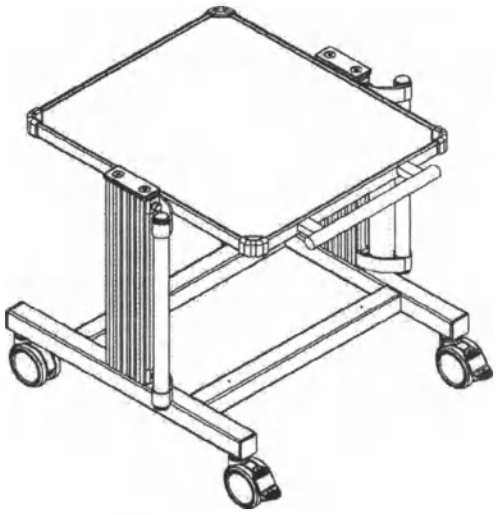

Изм.	Лист	№ докум.	Подп.	Дата	ФМЦ.105.04.00.00.000 СБ	Лист 3

Копировал Формат А4

Подп. и дата | Инв. № дубл. | Взам. инв. № | Подп. и дата | Инв. № подл.

ООО ЦИРМИ INFO@CIRMI.RU WWW.GOSZDRAVNADZOR.RU

ФМЦ.105.04.00.00.000 СБ

Рис. 4

(1:15)

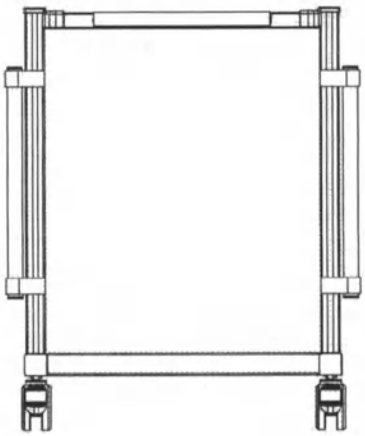

(1:15)

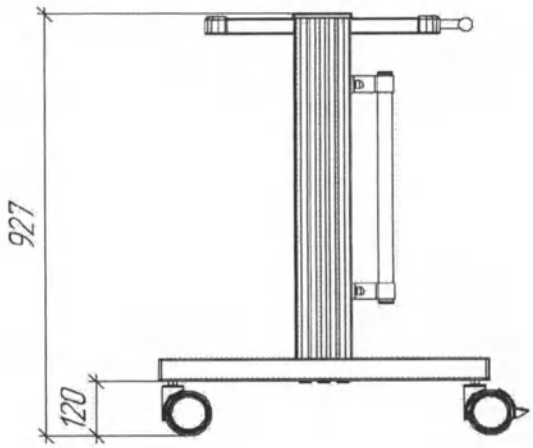

(1:15)

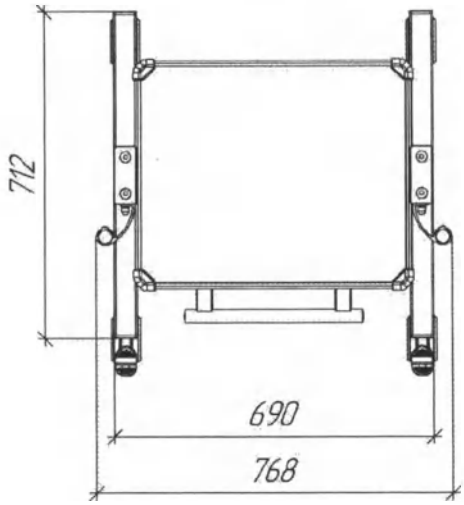

(1:15)

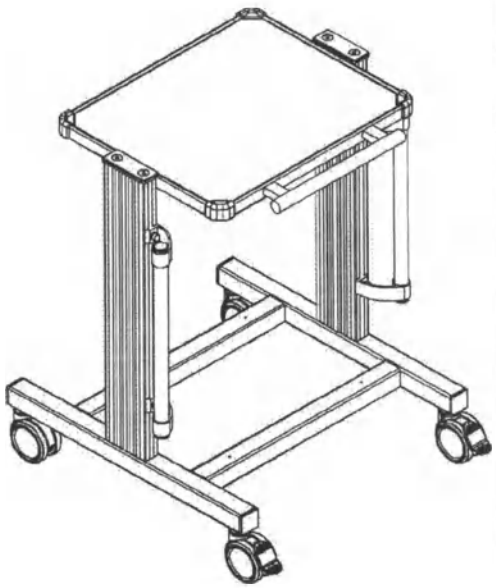

Изм.	Лист	№ докум.	Подп.	Дата	ФМЦ.105.04.00.00.000 СБ	Лист 4

Инв. № подл. | Подп. и дата | Взам. инв. № | Инв. № дубл. | Подп. и дата

Копировал | Формат А4

ООО ЦИРМИ INFO@CIRMI.RU WWW.GOSZDRAVNADZOR.RU

ФМЦ.105.04.00.00.000 СБ

Рис. 5

(1:15)

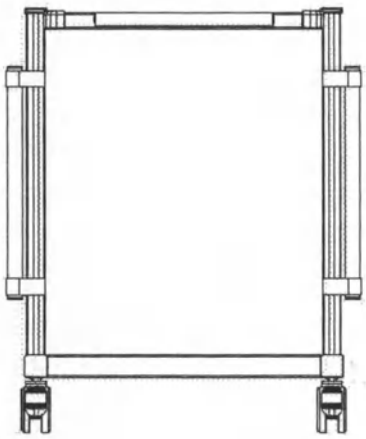

(1:15)

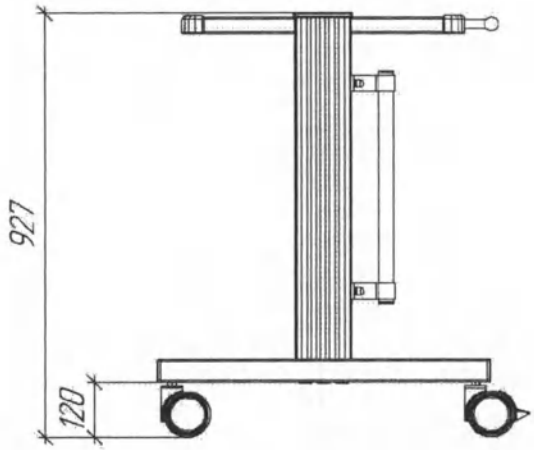

(1:15)

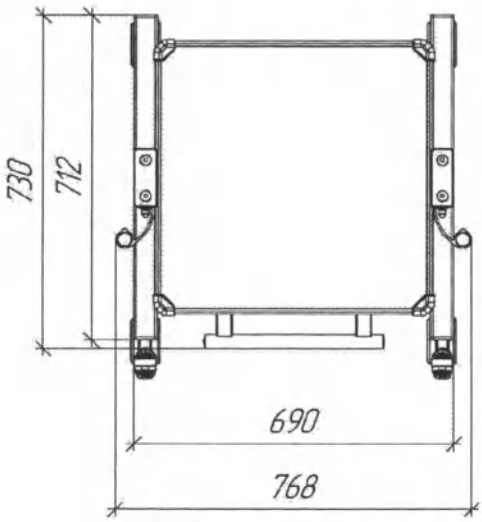

(1:15)

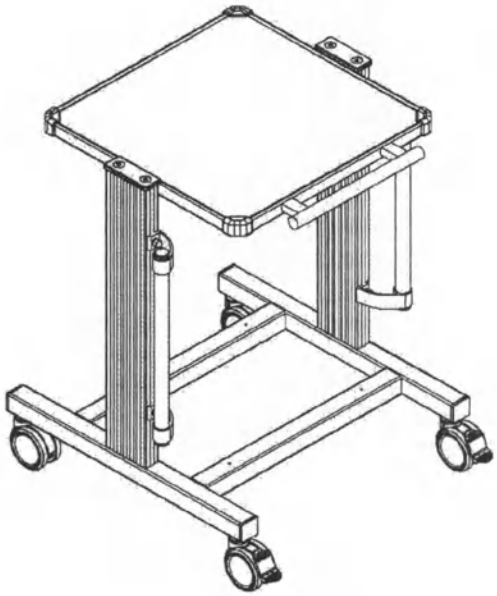

Изм.	Лист	№ докум.	Подп.	Дата	ФМЦ.105.04.00.00.000 СБ	Лист 5

Инв. № подл. | Подп. и дата | Взам. инв. № | Инв. № дубл. | Подп. и дата

Копировал Формат А4

ООО ЦИРМИ INFO@CIRMI.RU WWW.GOSZDRAVNADZOR.RU

ФМЦ.105.04.00.00.000 СБ

Рис. 6

(1:15)

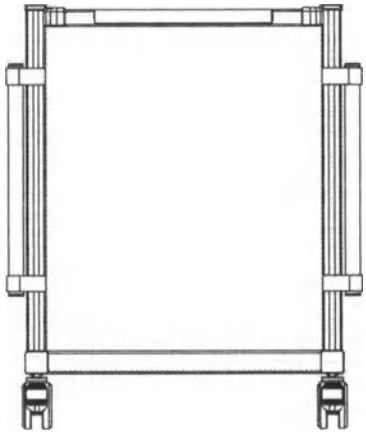

(1:15)

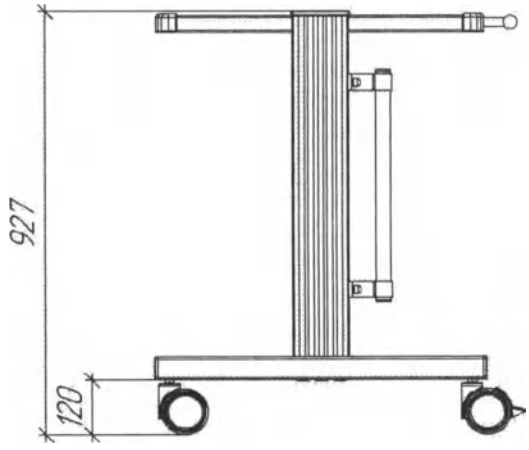

(1:15)

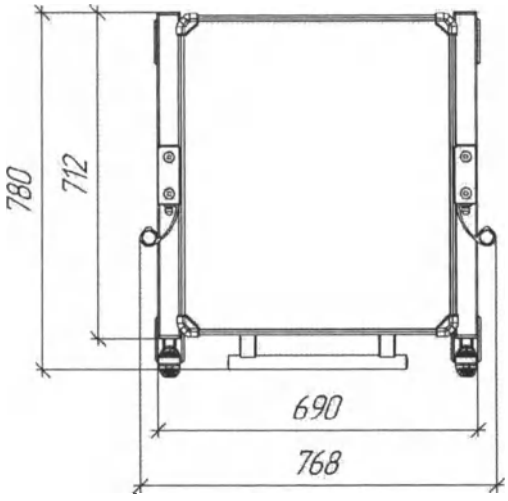

(1:15)

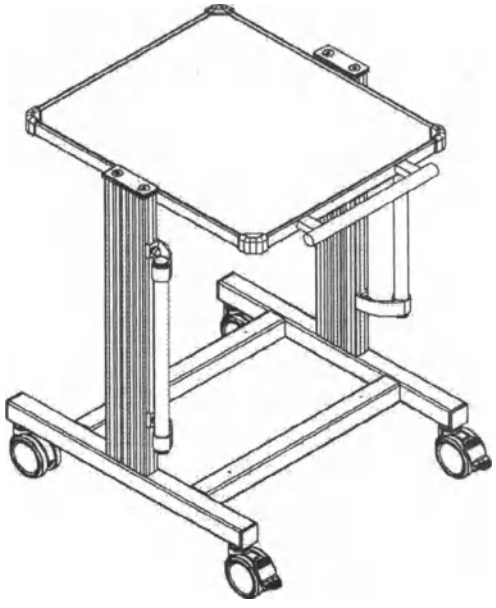

Изм.	Лист	№ докум.	Подп.	Дата

ФМЦ.105.04.00.00.000 СБ

Лист 6

Копировал

Формат А4

Инв. № подл. | Подп. и дата | Взам. инв. № | Инв. № дубл. | Подп. и дата

ООО ЦИРМИ INFO@CIRMI.RU WWW.GOSZDRAVNADZOR.RU

ФМЦ.105.04.00.00.000 СБ

Рис. 7

(1:15)

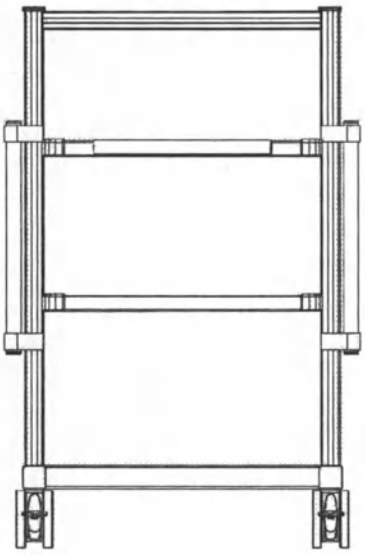

(1:15)

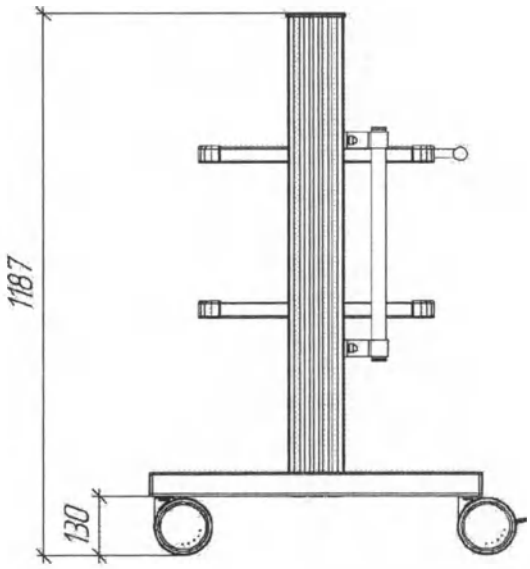

(1:15)

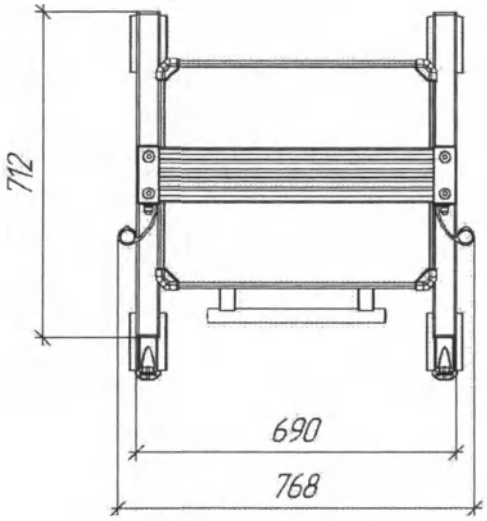

(1:20)

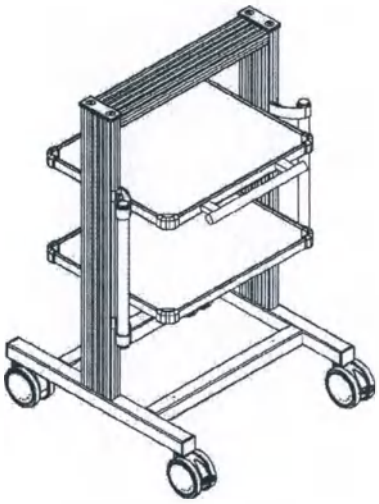

Подп. и дата	Инв. № дубл.	Взам. инв. №	Подп. и дата	Инв. № подл.

Изм.	Лист	№ докум.	Подп.	Дата	ФМЦ.105.04.00.00.000 СБ	Лист 7

Копировал Формат А4

ООО ЦИРМИ INFO@CIRMI.RU WWW.GOSZDRAVNADZOR.RU

ФМЦ.105.04.00.00.000 СБ

Рис. 8

(1:15)

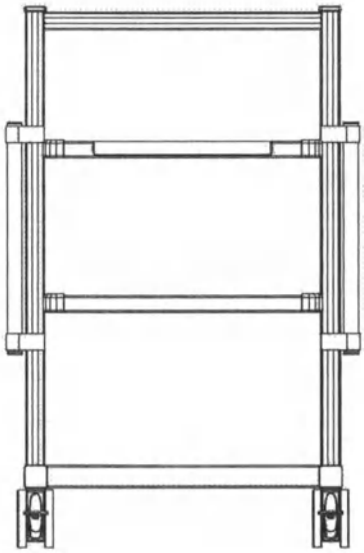

(1:15)

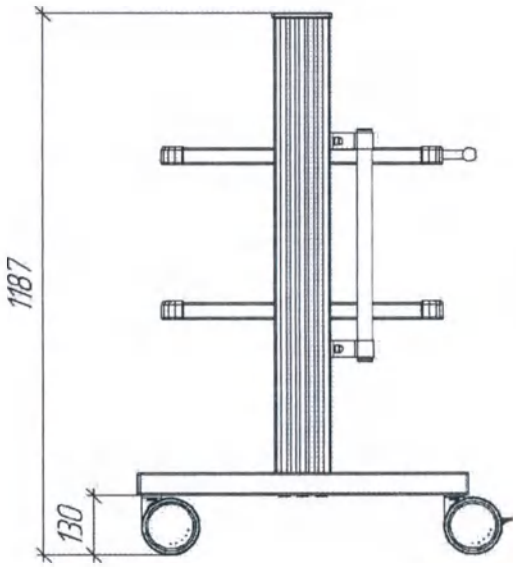

(1:15)

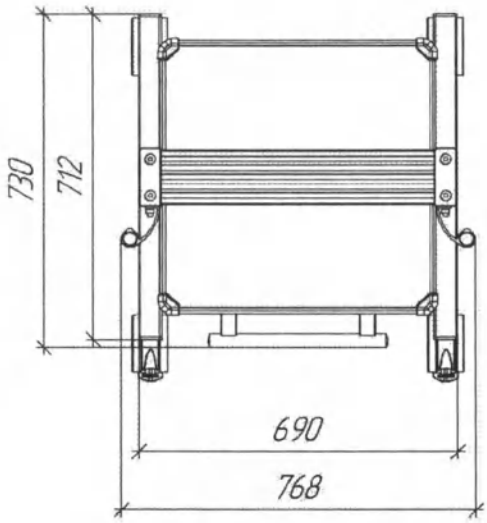

(1:20)

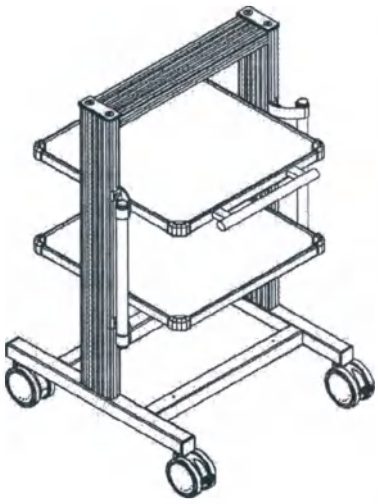

Изм.	Лист	№ докум.	Подп.	Дата

ФМЦ.105.04.00.00.000 СБ

Лист 8

Копировал

Формат А4

Инв. № подл. | Подп. и дата | Взам. инв. № | Инв. № дубл. | Подп. и дата

ООО ЦИРМИ INFO@CIRMI.RU WWW.GOSZDRAVNADZOR.RU

ФМЦ.105.04.00.00.000 СБ

Рис. 9

(1:15)

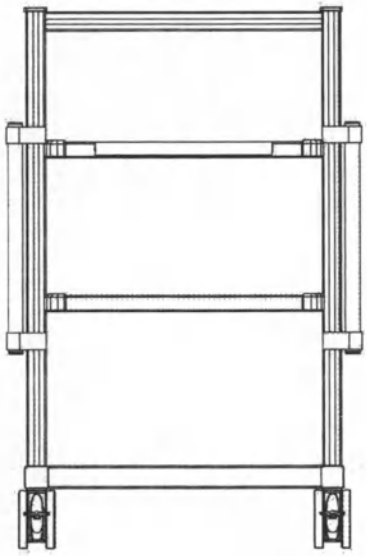

(1:15)

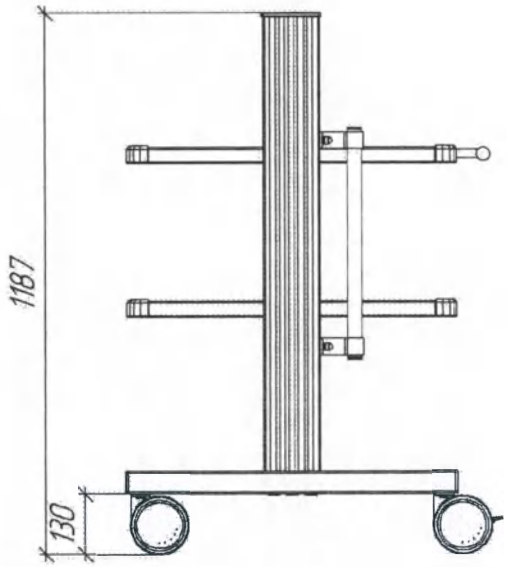

(1:15)

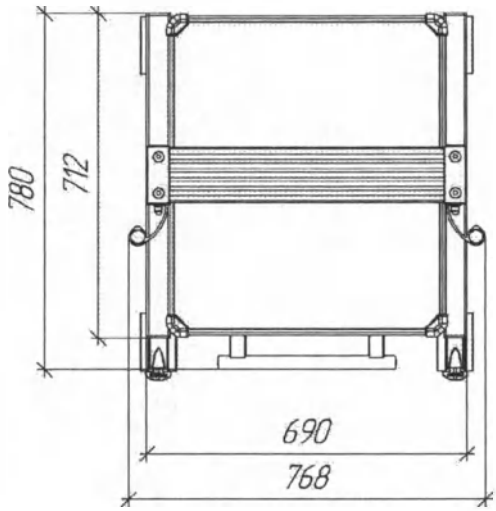

(1:20)

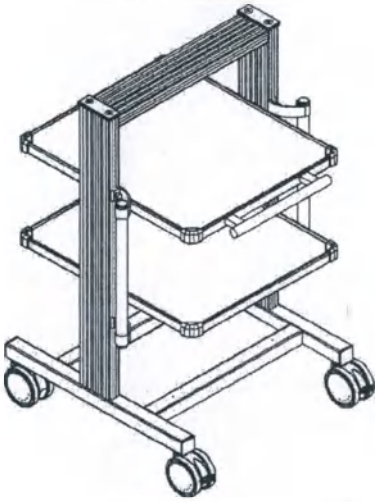

Изм.	Лист	№ докум.	Подп.	Дата

ФМЦ.105.04.00.00.000 СБ

Лист 9

Подп. и дата | Инв. № дубл. | Взам. инв. № | Подп. и дата | Инв. № подл.

Копировал

Формат А4

ООО ЦИРМИ INFO@CIRMI.RU WWW.GOSZDRAVNADZOR.RU

ФМЦ.105.04.00.00.000 СБ

Рис. 10

(1:15)

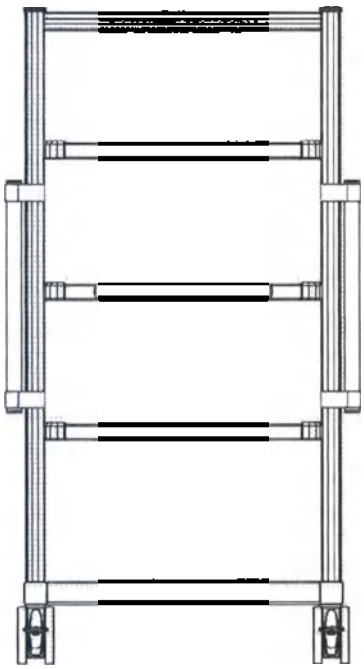

(1:15)

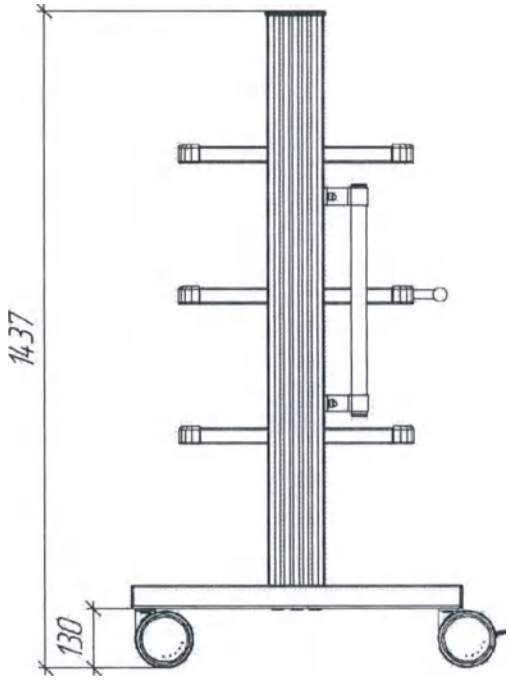

(1:15)

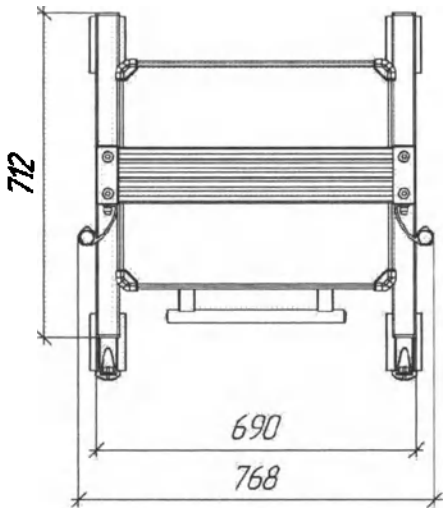

(1:20)

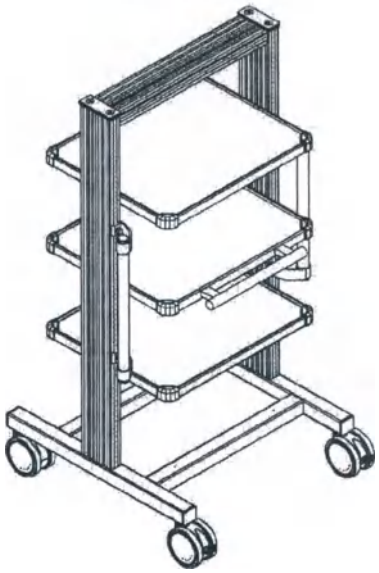

Инв. № подл.	Подп. и дата	Взам. инв. №	Инв. № дубл.	Подп. и дата

Изм.	Лист	№ докум.	Подп.	Дата	ФМЦ.105.04.00.00.000 СБ	Лист 10

Копировал Формат А4

ООО ЦИРМИ INFO@CIRMI.RU WWW.GOSZDRAVNADZOR.RU

ФМЦ.105.04.00.00.000 СБ

Рис. 11

(1:15)

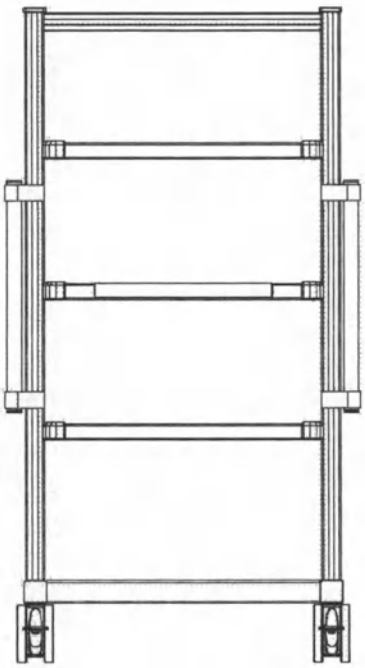

(1:15)

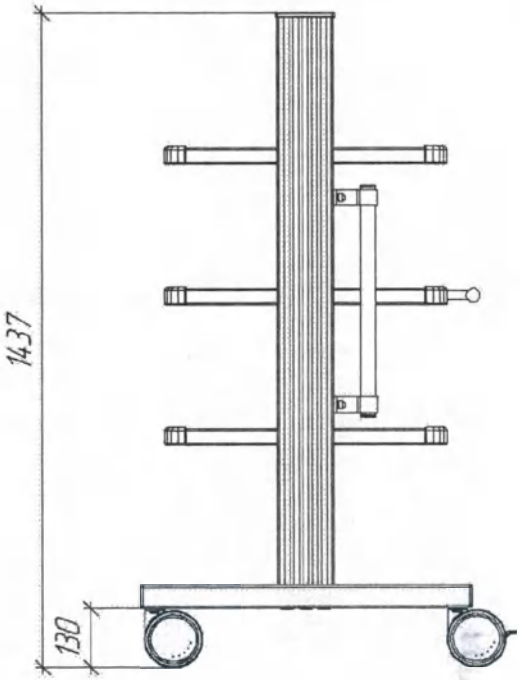

(1:15)

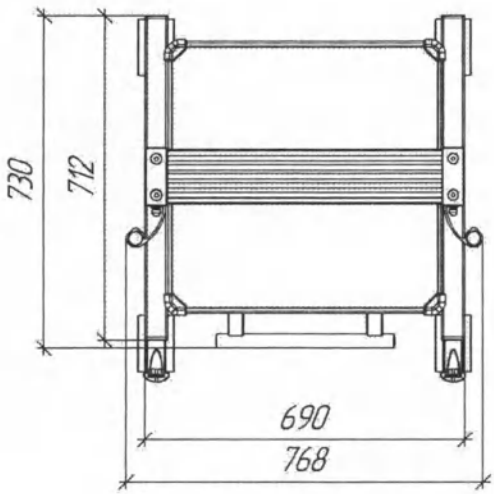

(1:20)

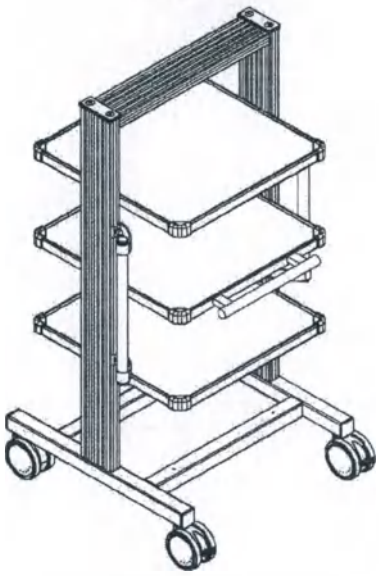

Подп. и дата	Инв. № дубл.	Взам. инв. №	Подп. и дата	Инв. № подл.

Изм.	Лист	№ докум.	Подп.	Дата	ФМЦ.105.04.00.00.000 СБ	Лист 11

Копировал Формат А4

ООО ЦИРМИ INFO@CIRMI.RU WWW.GOSZDRAVNADZOR.RU

ФМЦ.105.04.00.00.000 СБ

Рис. 12

(1:15)

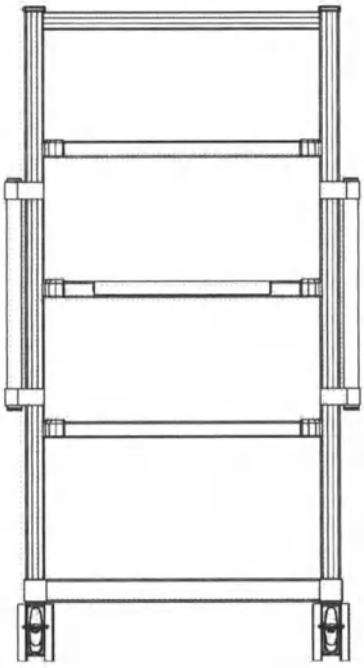

(1:15)

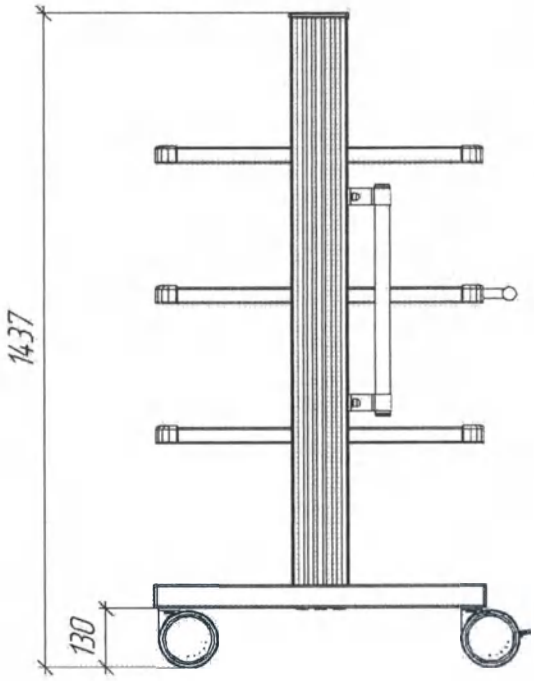

(1:15)

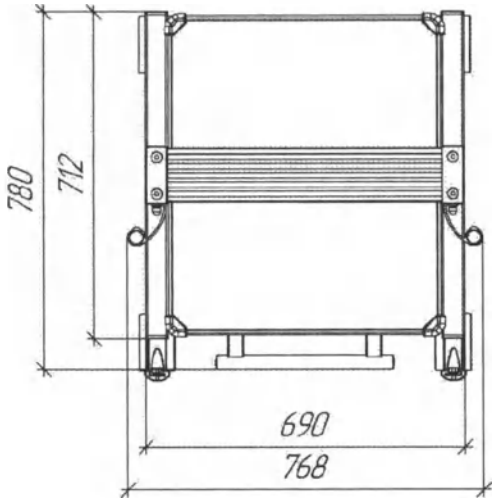

(1:20)

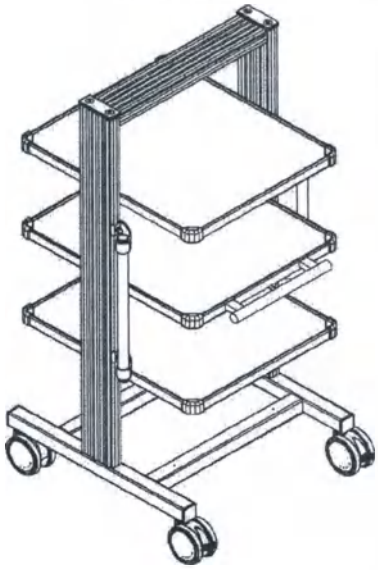

Подп. и дата	Инв. № дубл.	Взам. инв. №	Подп. и дата	Инв. № подл.

Изм.	Лист	№ докум.	Подп.	Дата	ФМЦ.105.04.00.00.000 СБ	Лист 12

Копировал Формат А4

ООО ЦИРМИ INFO@CIRMI.RU WWW.GOSZDRAVNADZOR.RU

ФМЦ.105.04.00.00.000 СБ

Рис. 13

(1:15)

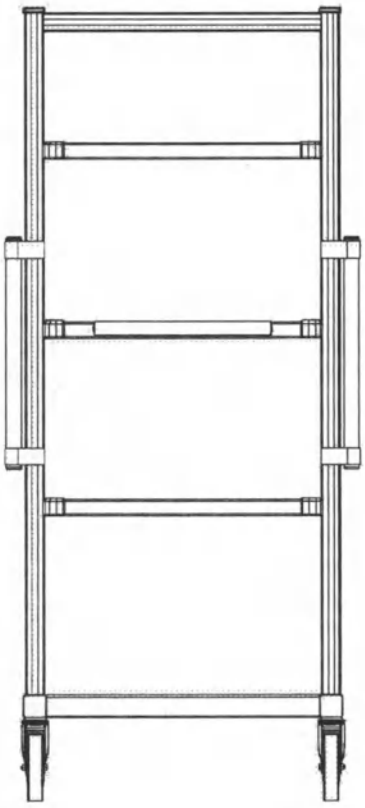

(1:15)

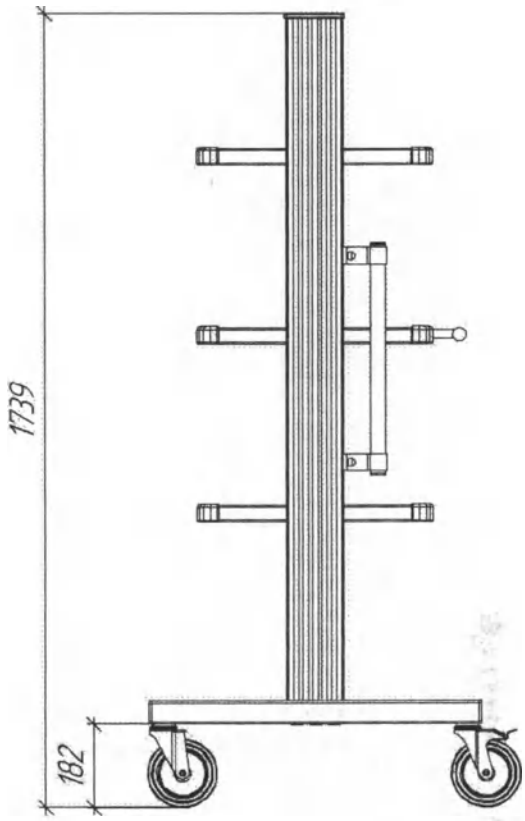

(1:15)

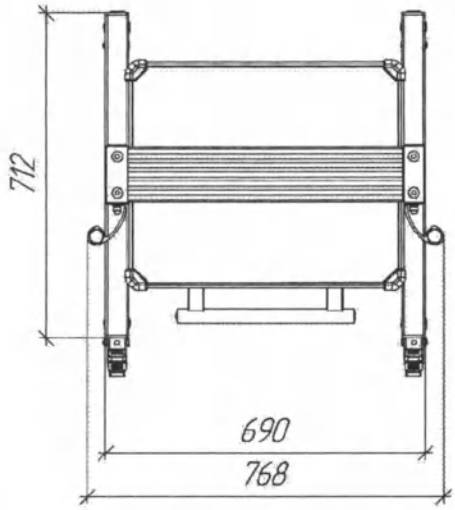

(1:20)

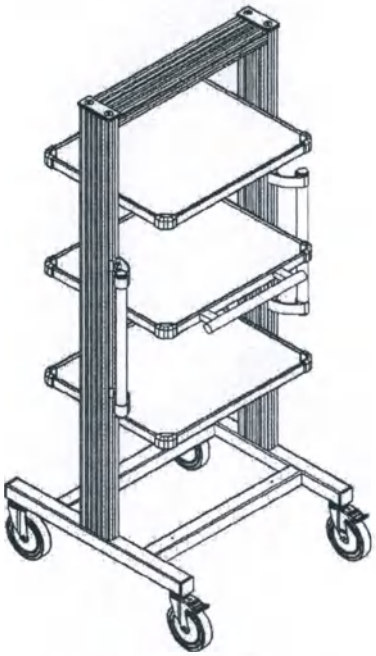

Изм.	Лист	№ докум.	Подп.	Дата

ФМЦ.105.04.00.00.000 СБ

Лист 13

Копировал

Формат А4

Подп. и дата | Инв. № дубл. | Взам. инв. № | Подп. и дата | Инв. № подл.

ООО ЦИРМИ INFO@CIRMI.RU WWW.GOSZDRAVNADZOR.RU

ФМЦ.105.04.00.00.000 СБ

Рис. 14

(1:15)

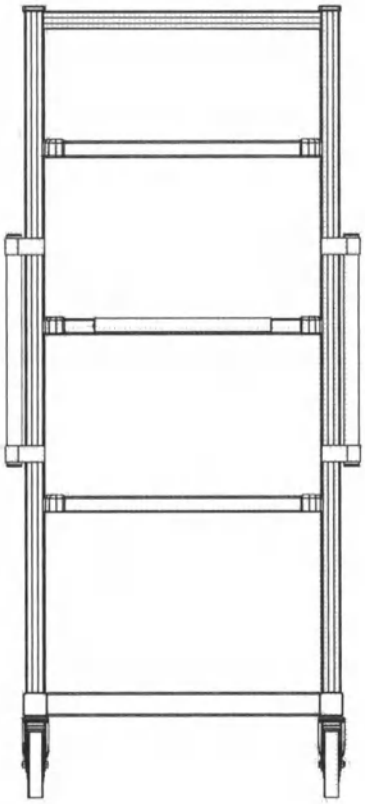

(1:15)

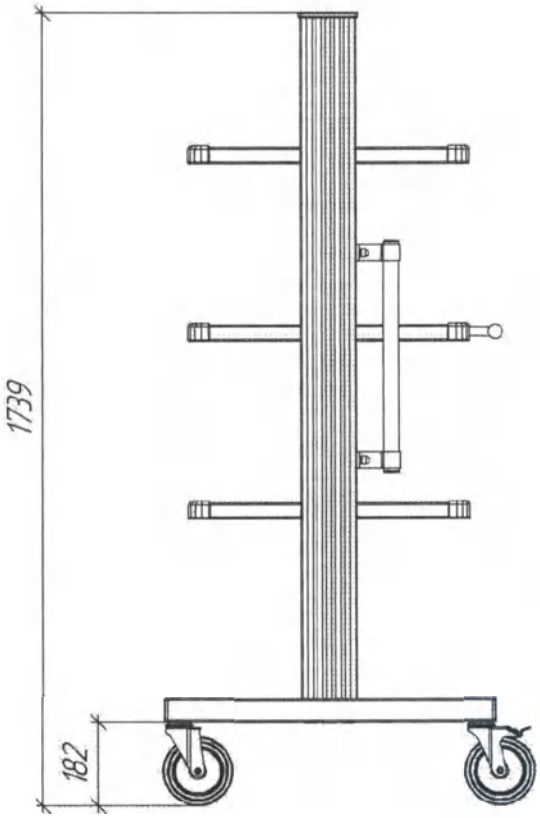

(1:15)

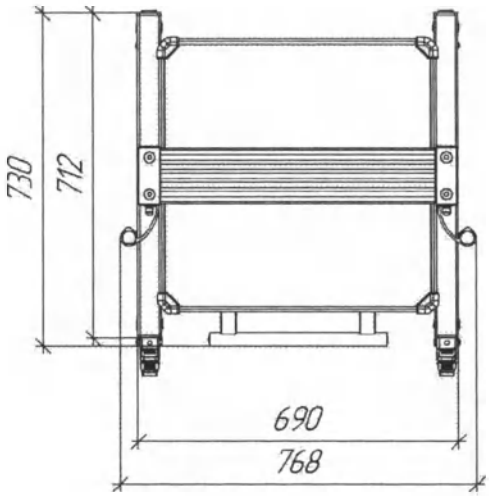

(1:20)

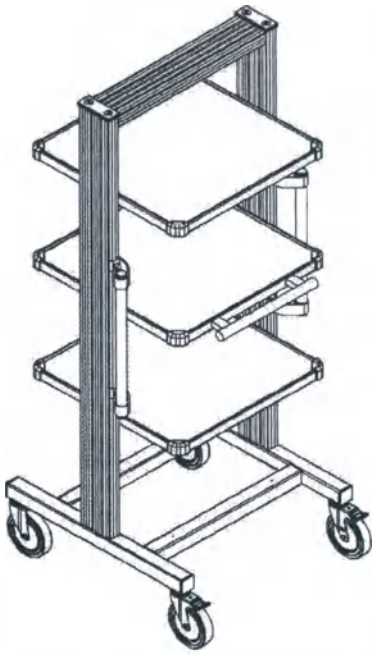

Изм.	Лист	№ докум.	Подп.	Дата	ФМЦ.105.04.00.00.000 СБ	Лист 14

Подп. и дата | Инв. № дубл. | Взам. инв. № | Подп. и дата | Инв. № подл.

Копировал | Формат А4

ООО ЦИРМИ INFO@CIRMI.RU WWW.GOSZDRAVNADZOR.RU

ФМЦ.105.04.00.00.000 СБ

Рис. 15

(1:15)

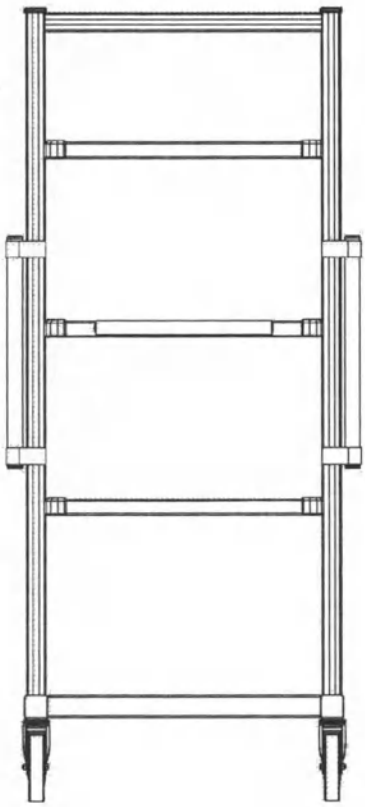

(1:15)

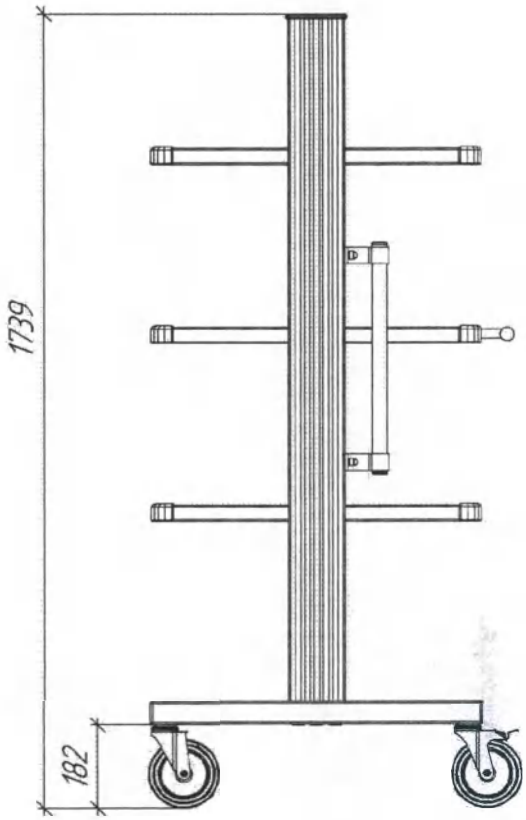

(1:15)

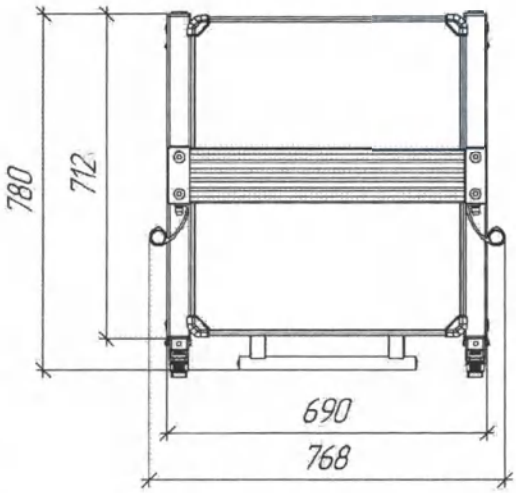

(1:20)

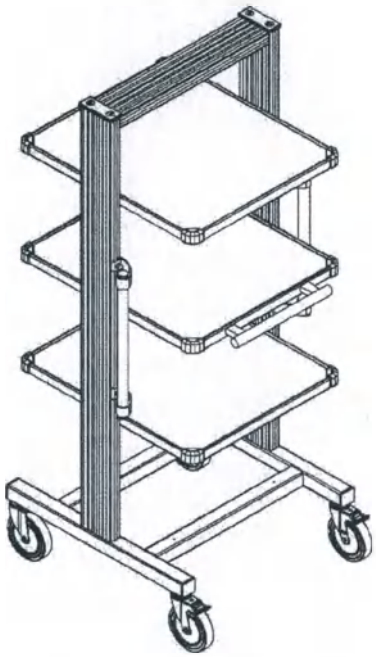

Изм.	Лист	№ докум.	Подп.	Дата

ФМЦ.105.04.00.00.000 СБ

Лист 15

Копировал

Формат А4

Подп. и дата | Инв. № дубл. | Взам. инв. № | Подп. и дата | Инв. № подл.

ООО ЦИРМИ INFO@CIRMI.RU WWW.GOSZDRAVNADZOR.RU

Рис. 16

(1:15)

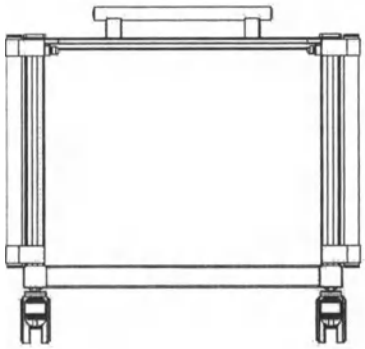

(1:15)

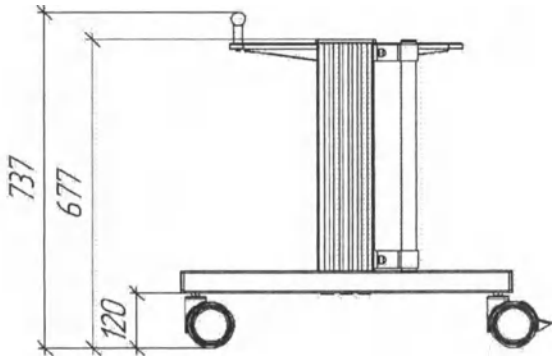

(1:15)

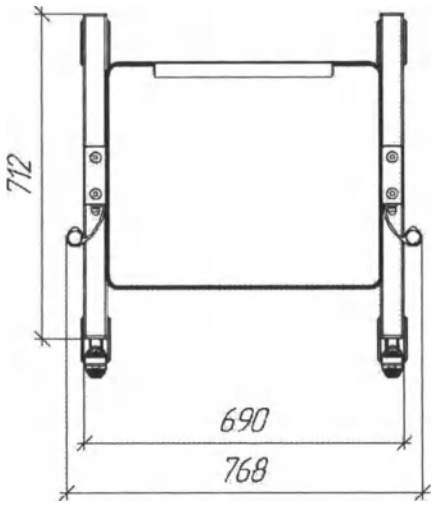

(1:15)

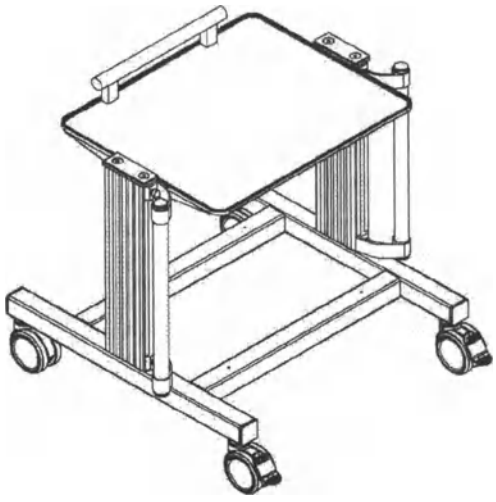

Изм.	Лист	№ докум.	Подп.	Дата	ФМЦ.105.04.00.00.000 СБ	Лист 16

Инв. № подл. | Подп. и дата | Взам. инв. № | Инв. № дубл. | Подп. и дата

Копировал Формат А4

ООО ЦИРМИ INFO@CIRMI.RU WWW.GOSZDRAVNADZOR.RU

Рис. 17

(1:15)

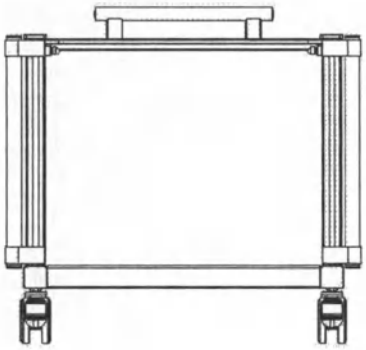

(1:15)

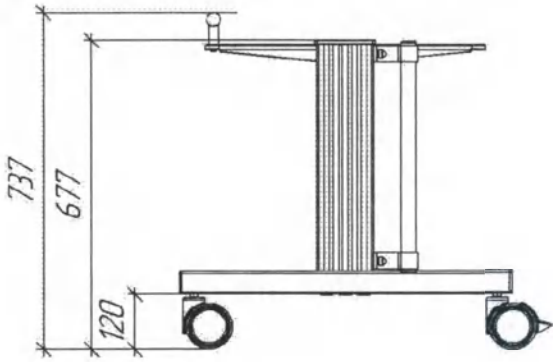

(1:15)

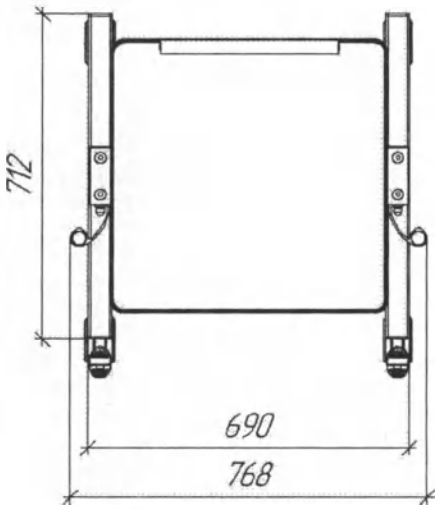

(1:15)

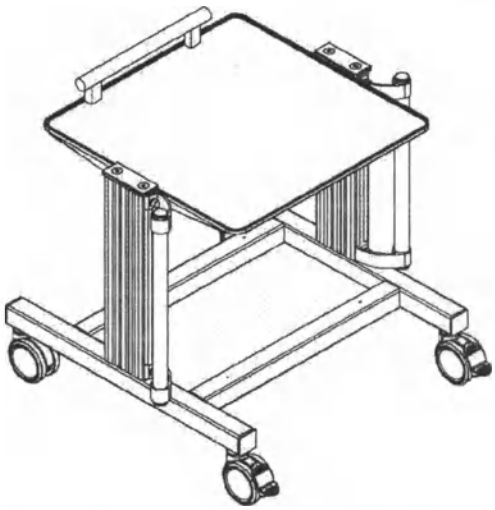

Подп. и дата	Инв. № дубл.	Взам. инв. №	Подп. и дата	Инв. № подл.

Изм.	Лист	№ докум.	Подп.	Дата	ФМЦ.105.04.00.00.000 СБ	Лист 17

Копировал Формат А4

ООО ЦИРМИ INFO@CIRMI.RU WWW.GOSZDRAVNADZOR.RU

ФМЦ.105.04.00.00.000 СБ

Рис. 18

(1:15)

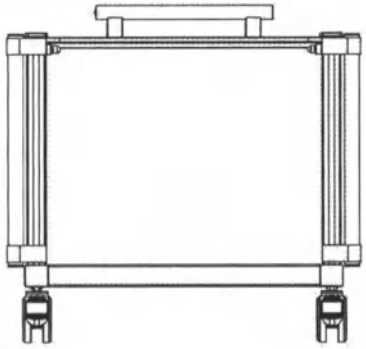

(1:15)

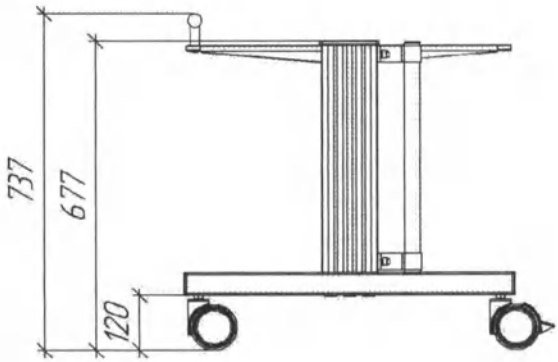

(1:15)

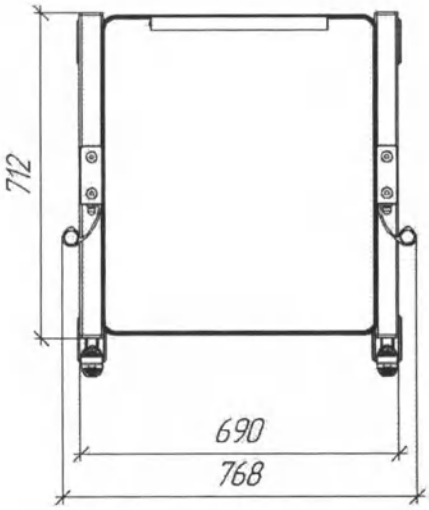

(1:15)

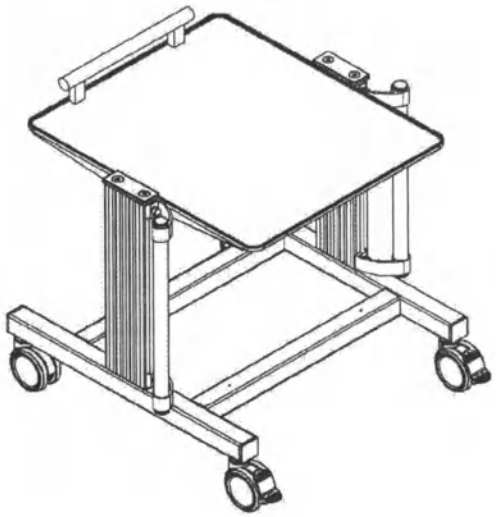

Изм.	Лист	№ докум.	Подп.	Дата

ФМЦ.105.04.00.00.000 СБ

Лист 18

Копировал

Формат А4

Подп. и дата | Инв. № дубл. | Взам. инв. № | Подп. и дата | Инв. № подл.

ООО ЦИРМИ INFO@CIRMI.RU WWW.GOSZDRAVNADZOR.RU

Рис. 19

(1:15)

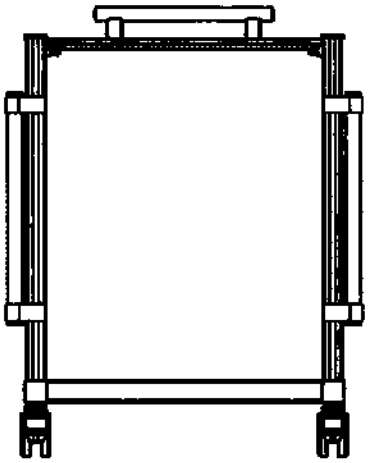

(1:15)

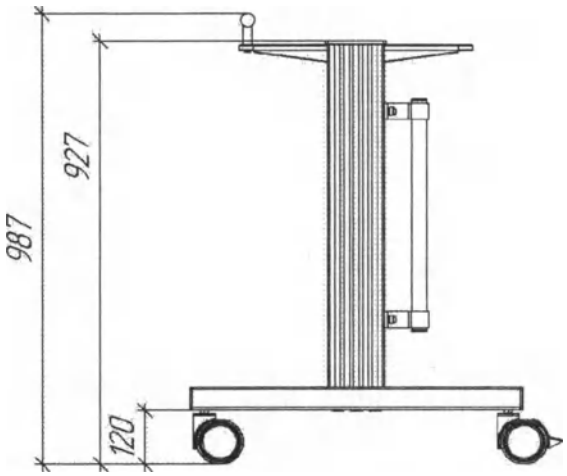

(1:15)

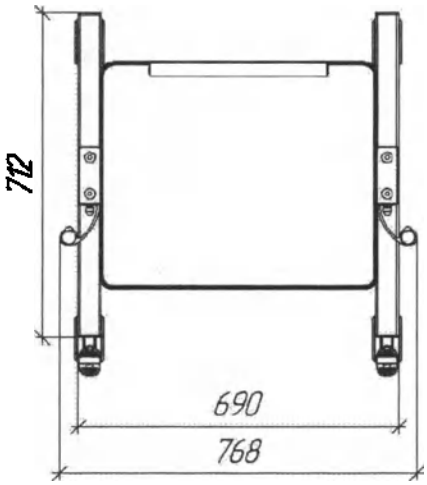

(1:15)

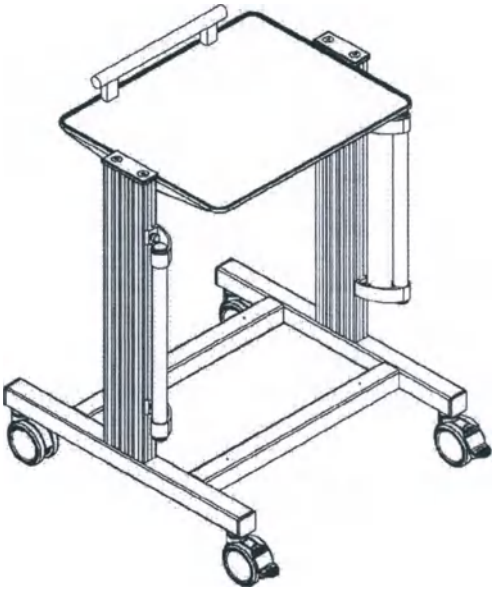

Инв. № подл.	Подп. и дата	Взам. инв. №	Инв. № дубл.	Подп. и дата

Изм.	Лист	№ докум.	Подп.	Дата	ФМЦ.105.04.00.00.000 СБ	Лист 19

Копировал Формат А4

ООО ЦИРМИ INFO@CIRMI.RU WWW.GOSZDRAVNADZOR.RU

ФМЦ.105.04.00.00.000 СБ

Рис. 20

(1:15)

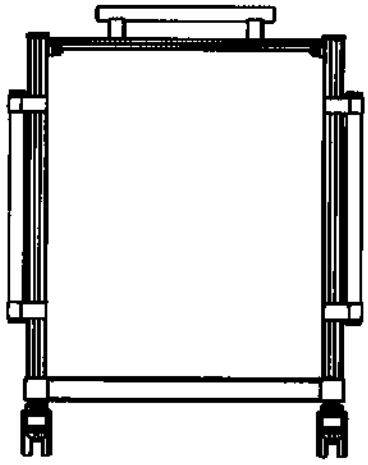

(1:15)

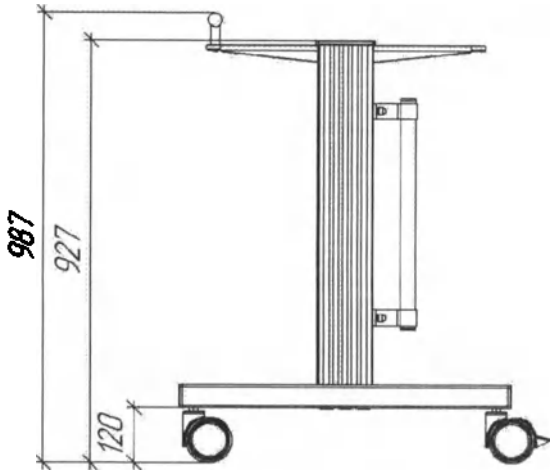

(1:15)

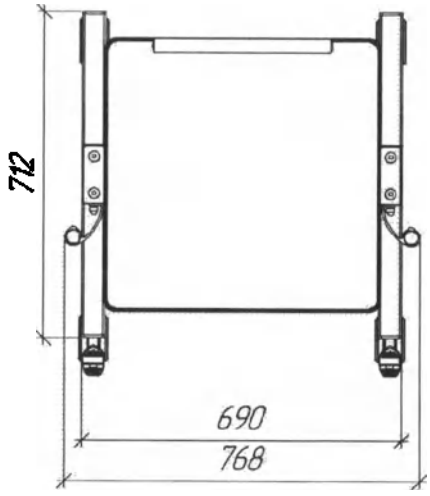

(1:15)

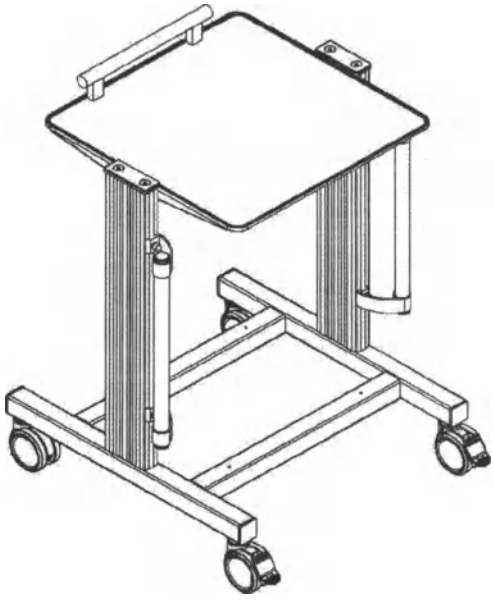

Изм.	Лист	№ докум.	Подп.	Дата	ФМЦ.105.04.00.00.000 СБ	Лист 20

Инв. № подл. | Подп. и дата | Взам. инв. № | Инв. № дубл. | Подп. и дата

Копировал Формат А4

ООО ЦИРМИ INFO@CIRMI.RU WWW.GOSZDRAVNADZOR.RU

ФМЦ.105.04.00.00.000 СБ

Рис. 21

(1:15)

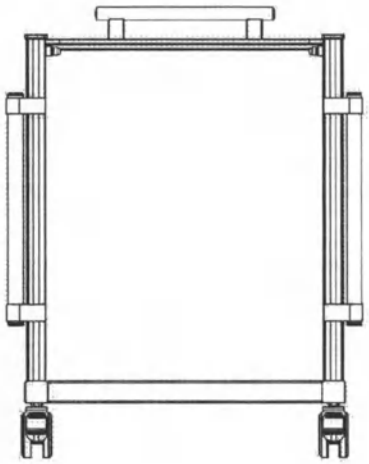

(1:15)

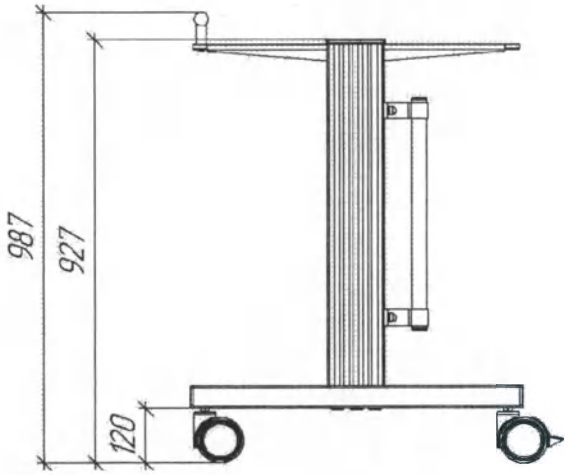

(1:15)

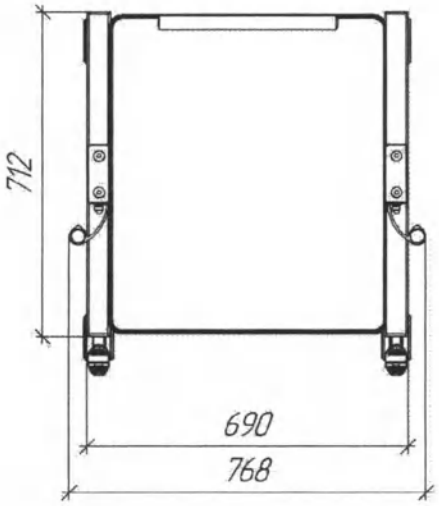

(1:15)

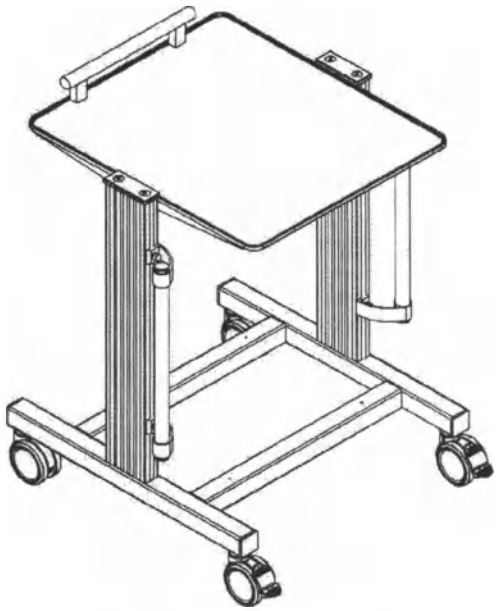

Подп. и дата	Инв. № дубл.	Взам. инв. №	Подп. и дата	Инв. № подл.

Изм.	Лист	№ докум.	Подп.	Дата	ФМЦ.105.04.00.00.000 СБ	Лист 21

Копировал Формат А4

ООО ЦИРМИ INFO@CIRMI.RU WWW.GOSZDRAVNADZOR.RU

ФМЦ.105.04.00.00.000 СБ

Рис. 22

(1:15)

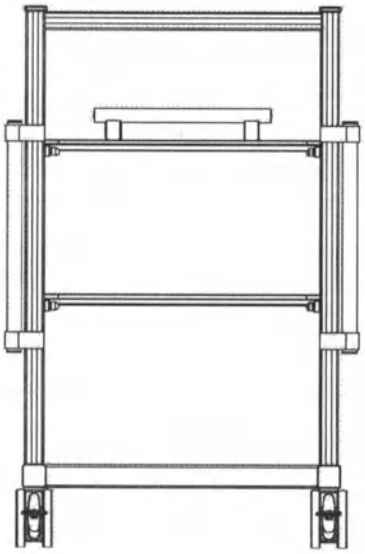

(1:15)

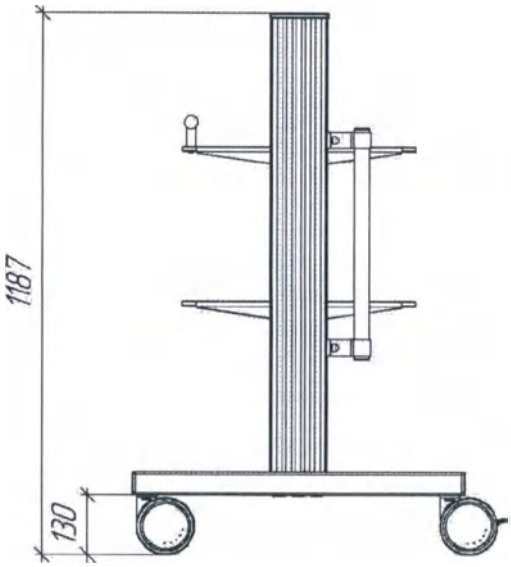

(1:15)

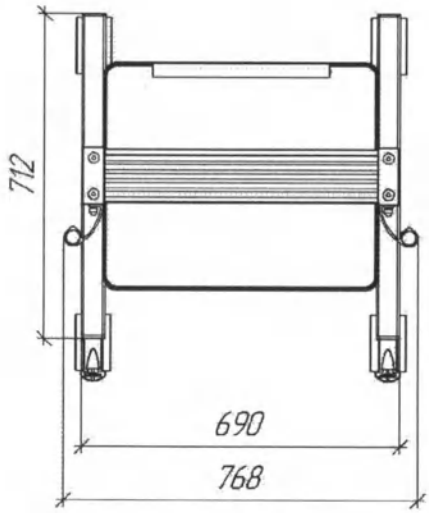

(1:20)

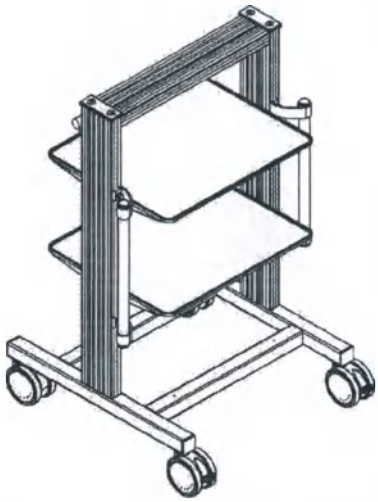

Изм.	Лист	№ докум.	Подп.	Дата

ФМЦ.105.04.00.00.000 СБ

Лист 22

Копировал

Формат А4

Подп. и дата | Инв. № дубл. | Взам. инв. № | Подп. и дата | Инв. № подл.

ООО ЦИРМИ INFO@CIRMI.RU WWW.GOSZDRAVNADZOR.RU

ФМЦ.105.04.00.00.000 СБ

Рис. 23

(1:15)

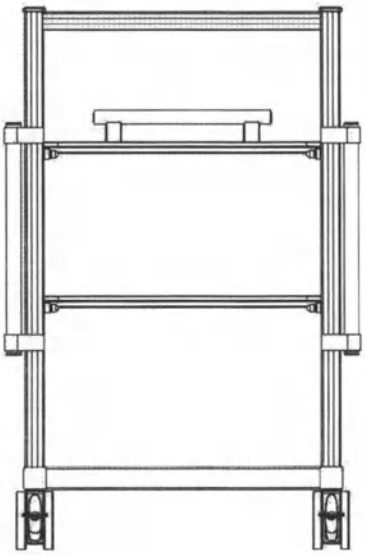

(1:15)

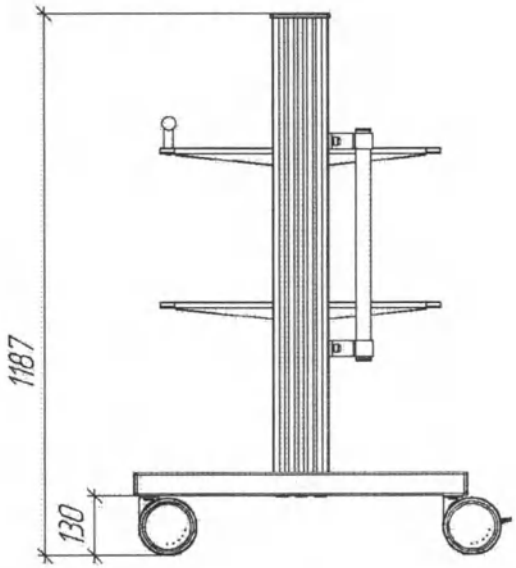

(1:15)

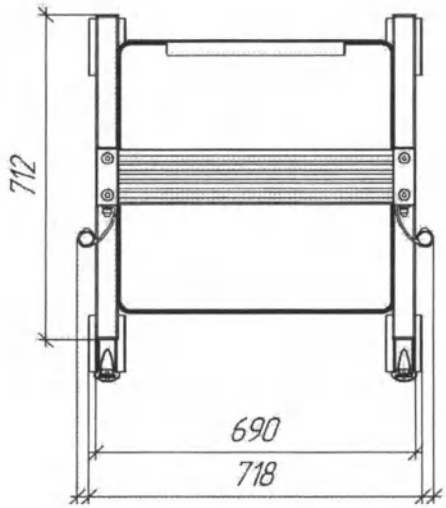

(1:20)

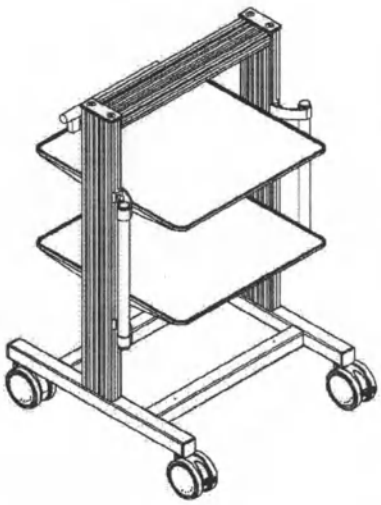

Подп. и дата	Инв. № дубл.	Взам. инв. №	Подп. и дата	Инв. № подл.

Изм.	Лист	№ докум.	Подп.	Дата	ФМЦ.105.04.00.00.000 СБ	Лист 23

Копировал Формат А4

ООО ЦИРМИ INFO@CIRMI.RU WWW.GOSZDRAVNADZOR.RU

ФМЦ.105.04.00.00.000 СБ

Рис. 24

(1:15)

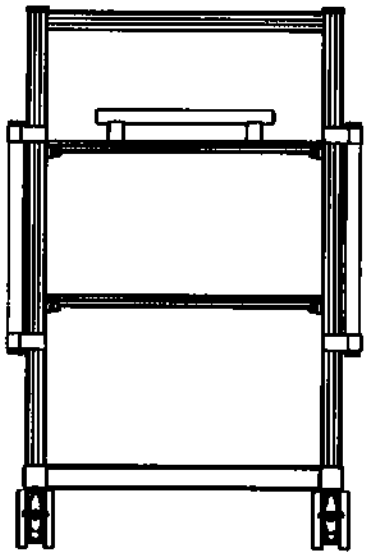

(1:15)

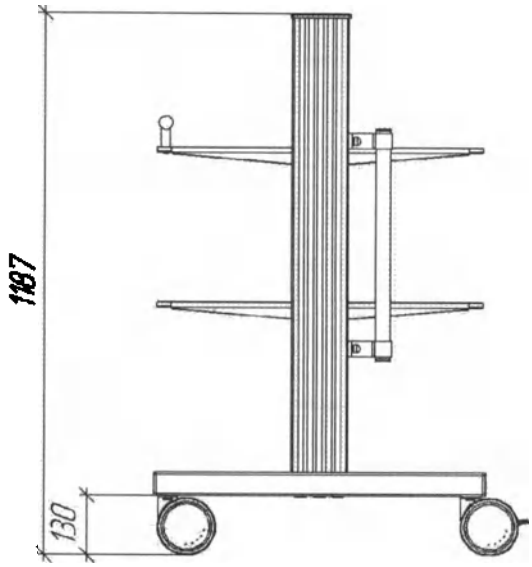

(1:15)

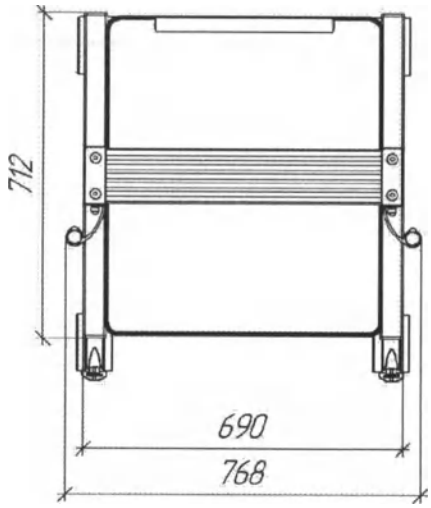

(1:20)

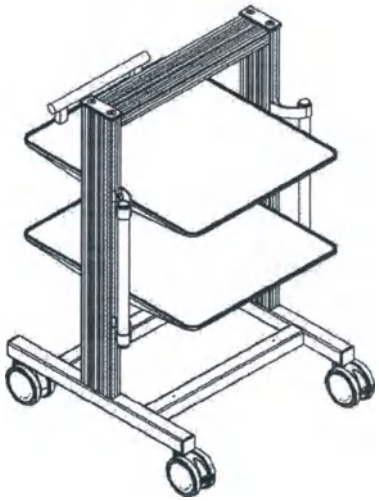

Изм.	Лист	№ докум.	Подп.	Дата

ФМЦ.105.04.00.00.000 СБ

Лист 24

Копировал

Формат А4

Инв. № подл. | Подп. и дата | Взам. инв. № | Инв. № дубл. | Подп. и дата

ООО ЦИРМИ INFO@CIRMI.RU WWW.GOSZDRAVNADZOR.RU

ФМЦ.105.04.00.00.000 СБ

Рис. 25

(1:15)

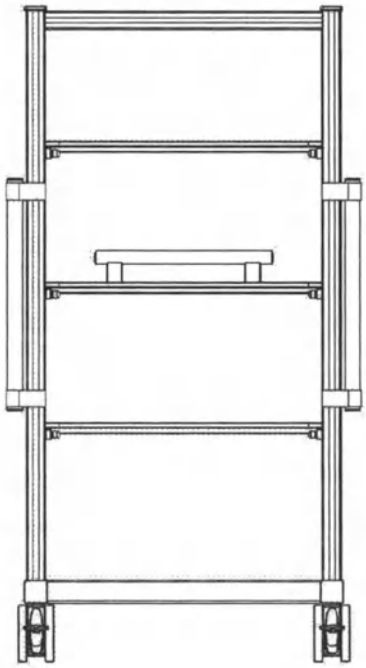

(1:15)

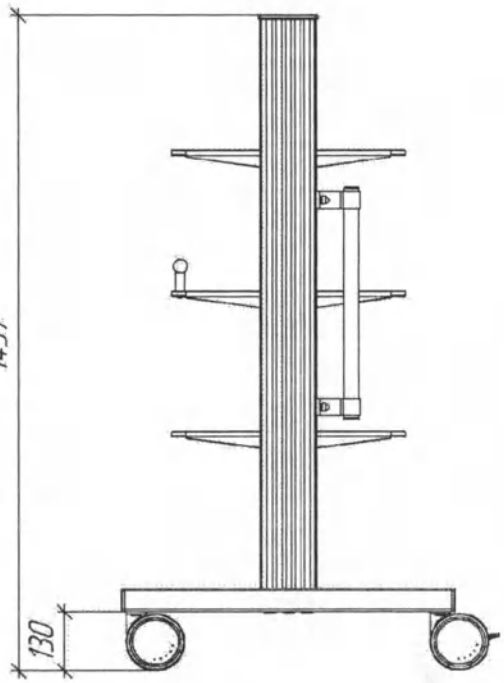

(1:15)

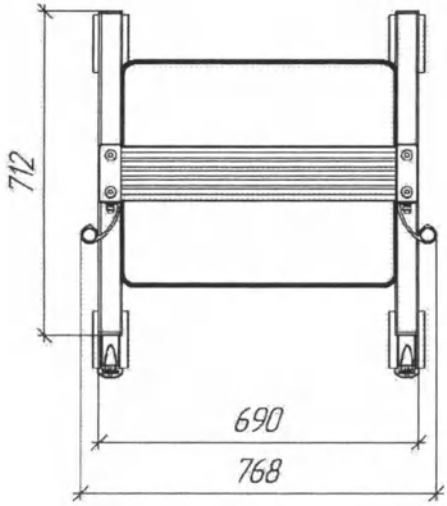

(1:20)

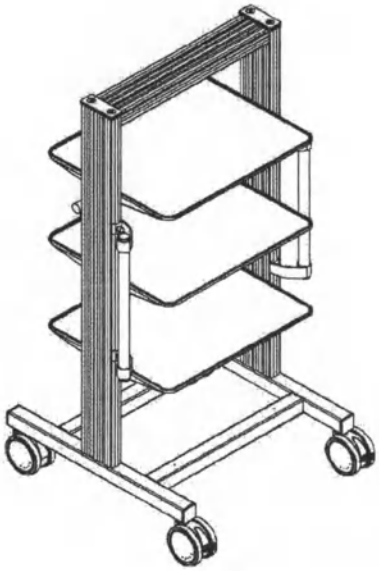

Подп. и дата	Инв. № дубл.	Взам. инв. №	Подп. и дата	Инв. № подп.

Изм.	Лист	№ докум.	Подп.	Дата	ФМЦ.105.04.00.00.000 СБ	Лист 25

Копировал Формат А4

ООО ЦИРМИ INFO@CIRMI.RU WWW.GOSZDRAVNADZOR.RU

ФМЦ.105.04.00.00.000 СБ

Рис. 26

(1:15)

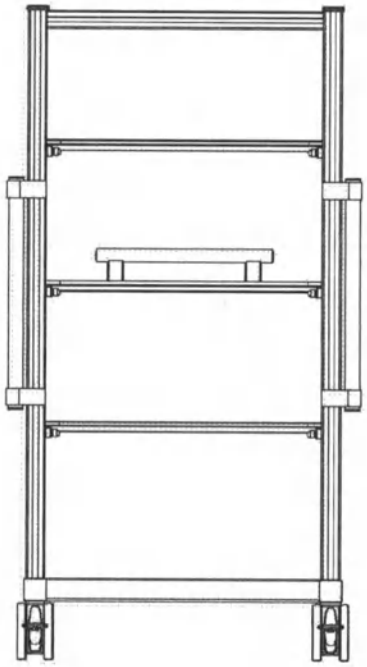

(1:15)

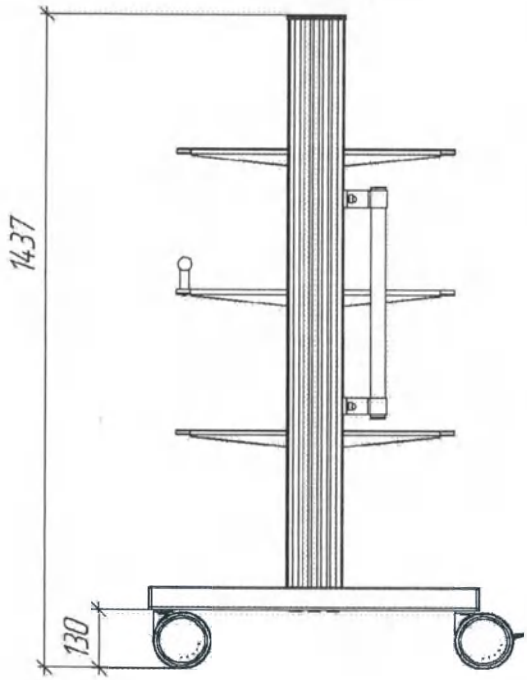

(1:15)

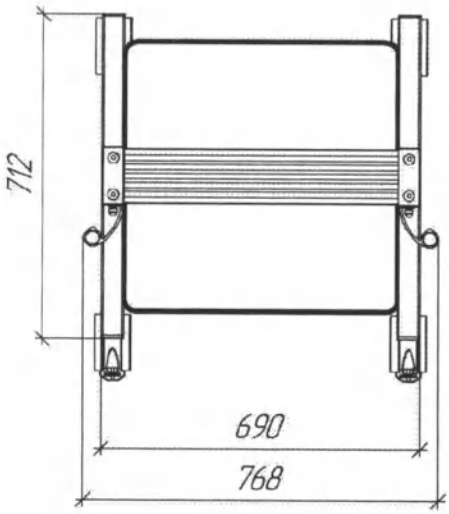

(1:20)

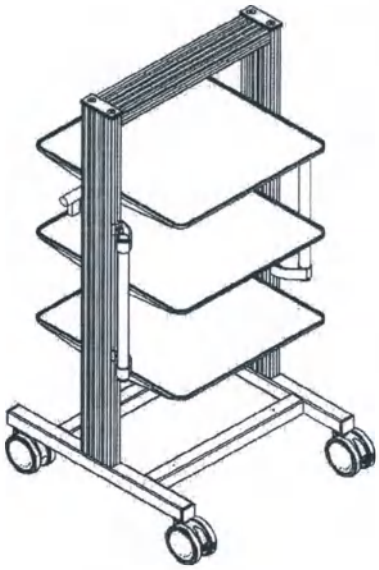

Изм.	Лист	№ докум.	Подп.	Дата

ФМЦ.105.04.00.00.000 СБ

Лист 26

Копировал

Формат А4

Подп. и дата | Инв. № дубл. | Взам. инв. № | Подп. и дата | Инв. № подл.

ООО ЦИРМИ INFO@CIRMI.RU WWW.GOSZDRAVNADZOR.RU

ФМЦ.105.04.00.00.000 СБ

Рис. 27

(1:15)

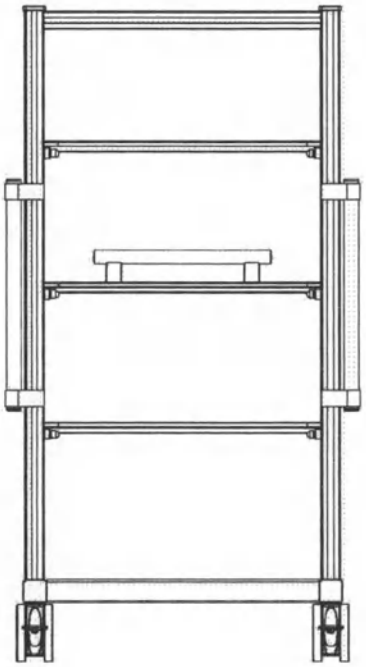

(1:15)

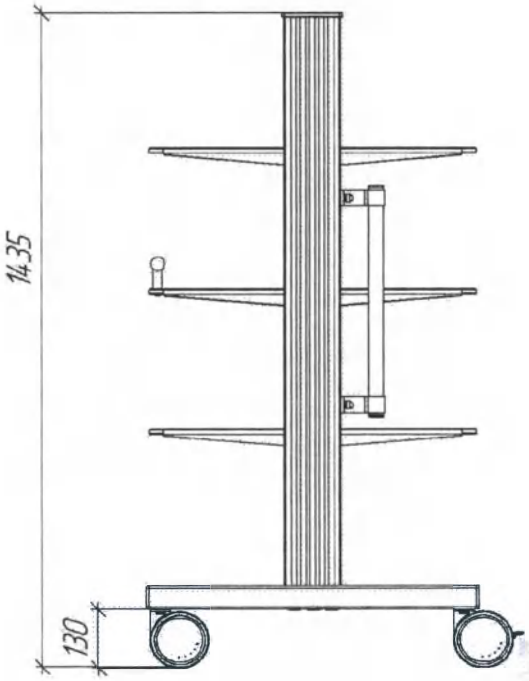

(1:15)

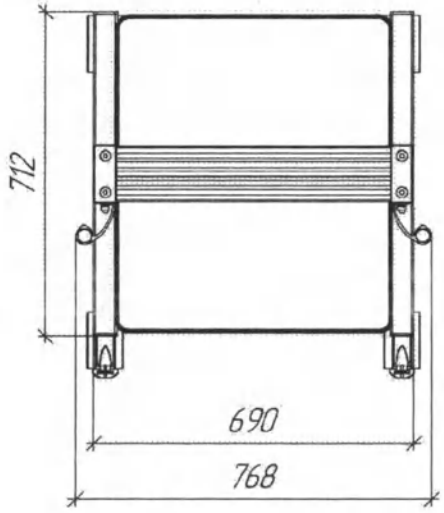

(1:20)

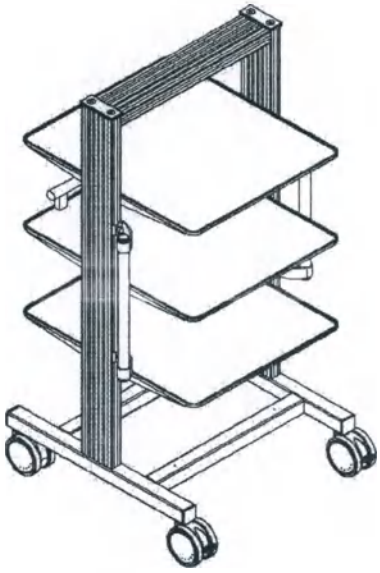

Подп. и дата	Инв. № дубл.	Взам. инв. №	Подп. и дата	Инв. № подл.

Изм.	Лист	№ докум.	Подп.	Дата	ФМЦ.105.04.00.00.000 СБ	Лист 27

Копировал Формат А4

ООО ЦИРМИ INFO@CIRMI.RU WWW.GOSZDRAVNADZOR.RU

ФМЦ.105.04.00.00.000 СБ

Рис. 28

(1:15)

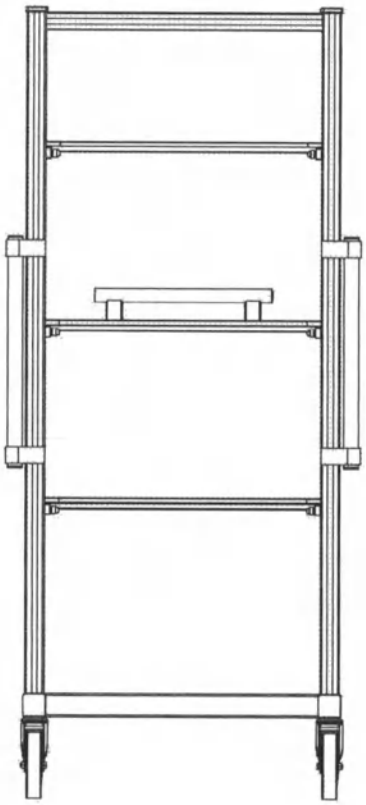

(1:15)

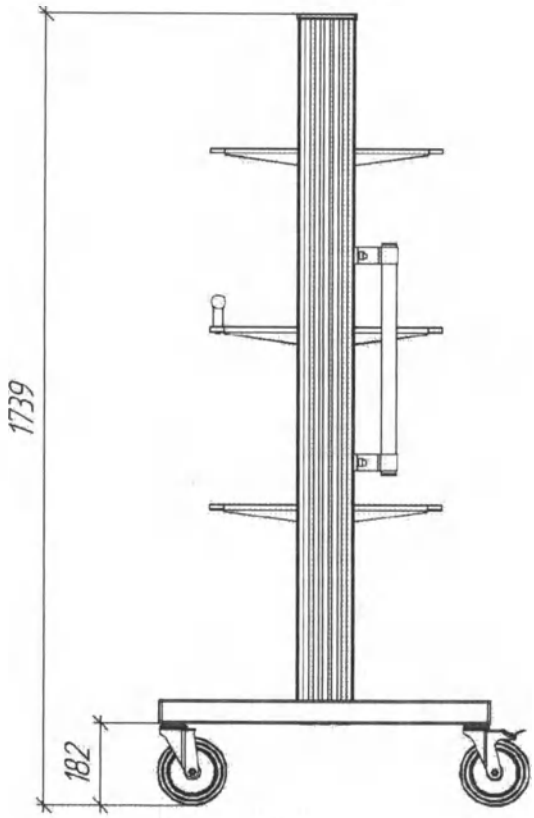

(1:15)

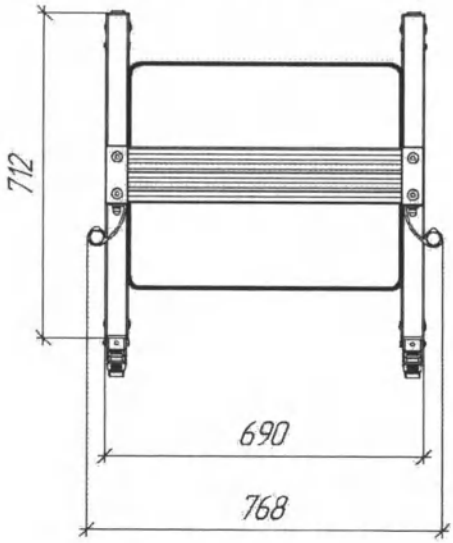

(1:20)

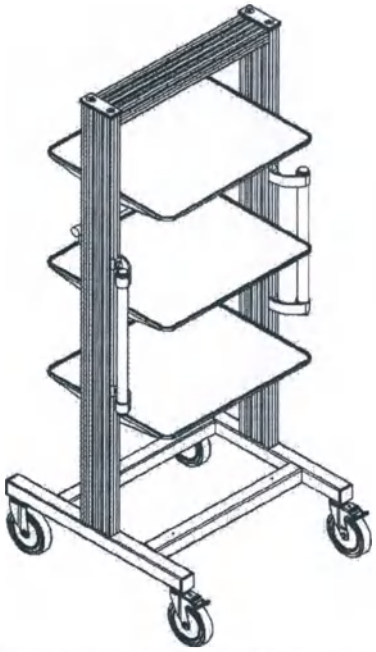

Подп. и дата	Инв. № дубл.	Взам. инв. №	Подп. и дата	Инв. № подл.

Изм.	Лист	№ докум.	Подп.	Дата	ФМЦ.105.04.00.00.000 СБ	Лист 28

Копировал Формат А4

ООО ЦИРМИ INFO@CIRMI.RU WWW.GOSZDRAVNADZOR.RU

ФМЦ.105.04.00.00.000 СБ

Рис. 29

(1:15)

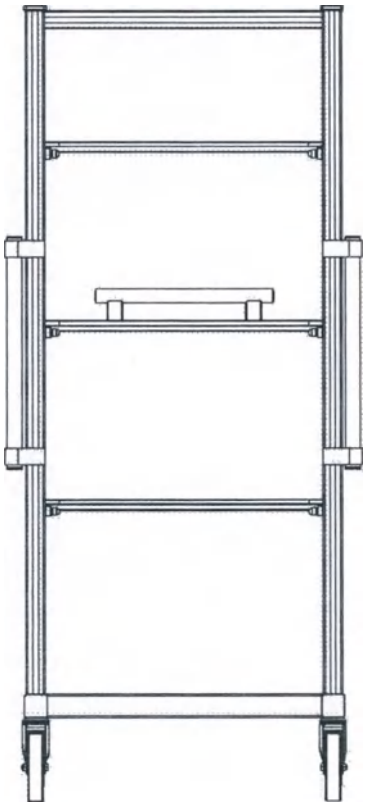

(1:15)

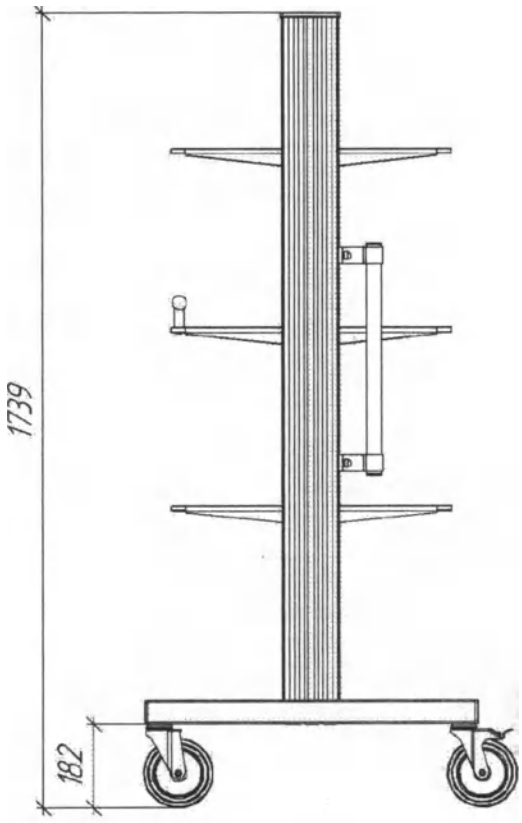

(1:15)

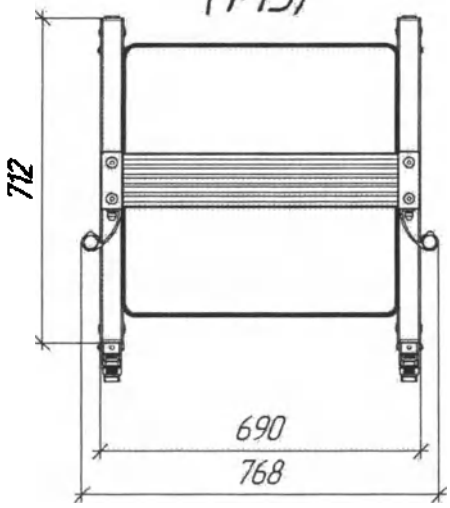

(1:20)

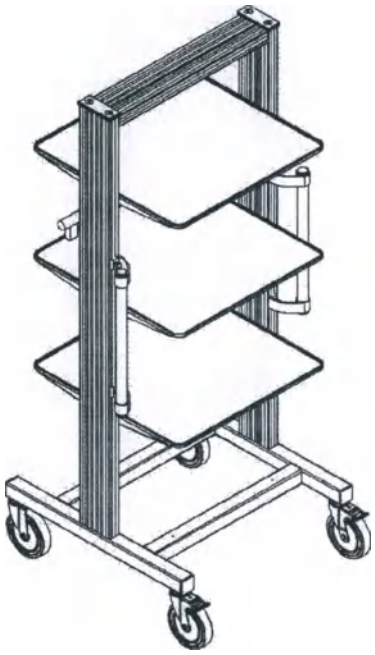

Изм.	Лист	№ докум.	Подп.	Дата	ФМЦ.105.04.00.00.000 СБ	Лист 29

Инв. № подл. | Подп. и дата | Взам. инв. № | Инв. № дубл. | Подп. и дата

Копировал | Формат А4

ООО ЦИРМИ INFO@CIRMI.RU WWW.GOSZDRAVNADZOR.RU

ФМЦ.105.04.00.00.000 СБ

Рис. 30

(1:15)

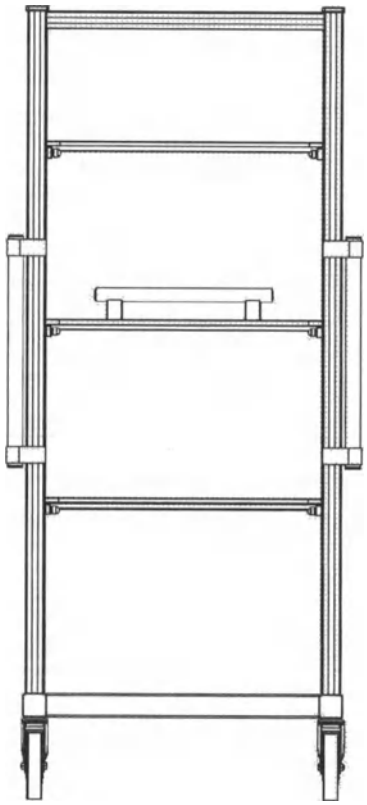

(1:15)

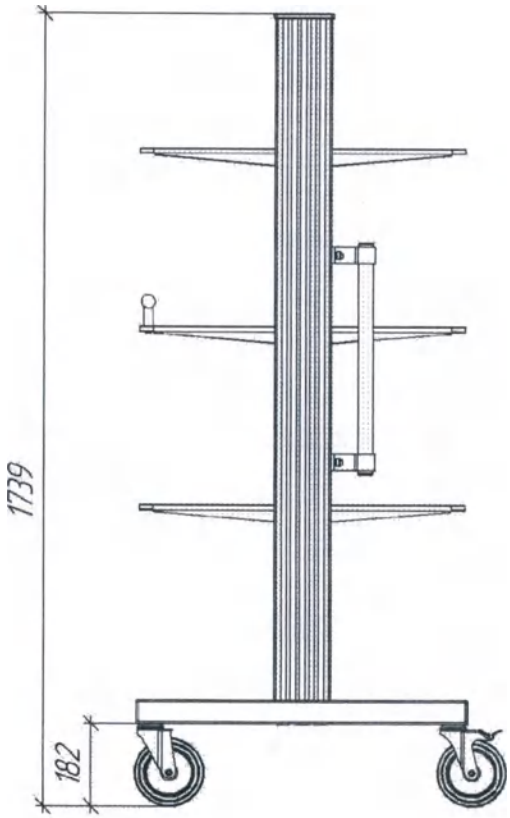

(1:15)

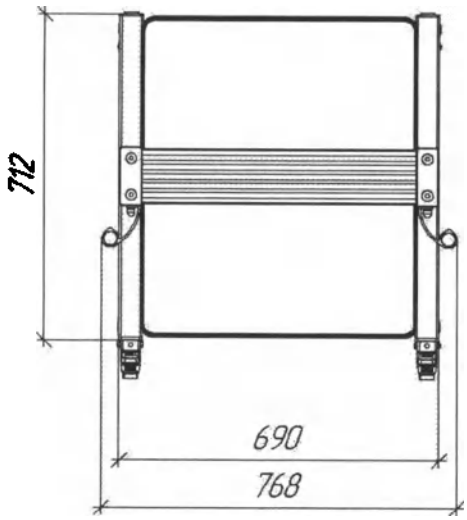

(1:20)

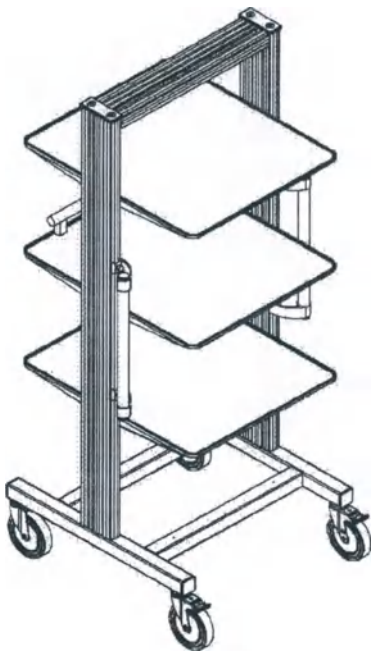

Изм.	Лист	№ докум.	Подп.	Дата	ФМЦ.105.04.00.00.000 СБ	Лист 30

Инв. № подл. | Подп. и дата | Взам. инв. № | Инв. № дубл. | Подп. и дата

Копировал | Формат А4

ООО ЦИРМИ INFO@CIRMI.RU WWW.GOSZDRAVNADZOR.RU

ФМЦ.105.01.01.00.000 СБ

Обозначение	Наименование	Рис.	Масса	Глубина рамы	Ширина рамы	Высота стоек	Диаметр колес
ФМЦ.105.01.01.00.000	Модуль базовый УМТ1-1	1	12,3	550	400	500	100
ФМЦ.105.01.01.00.000-01	Модуль базовый УМТ1-2	2	13,4			750	
ФМЦ.105.01.01.00.000-02	Модуль базовый УМТ1-3	3	14,5			1000	

Рис. 1

(1:10)

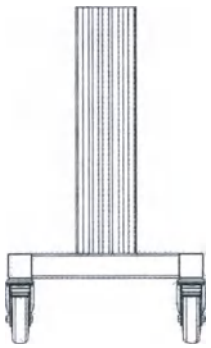

(1:10)

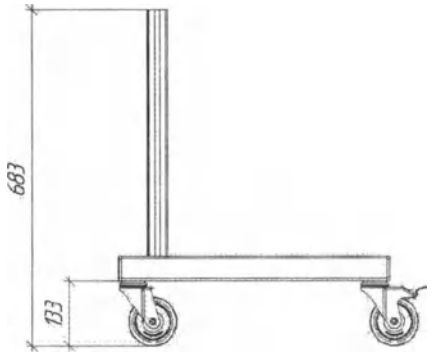

(1:10)

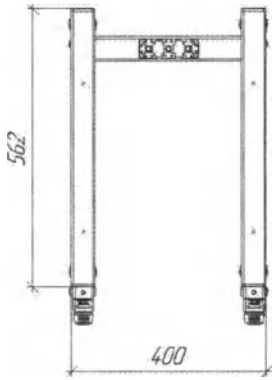

(1:10)

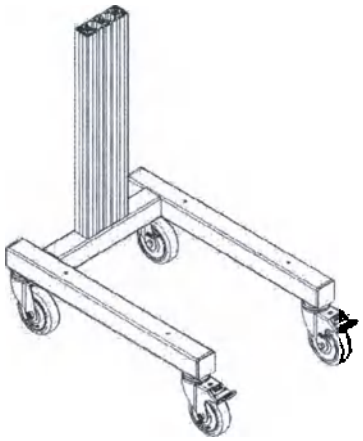

Изм.	Лист	№ докум.	Подп.	Дата	ФМЦ.105.01.01.00.000 СБ		
Разраб.		ООО "Фармация"			Модуль базовый УМТ1-1 Сборочный чертеж	Лит.	Масса: См. табл.	Масштаб: 1:1
Пров.		ООО "Фармация"				Лист 1	Листов 3
Т.контр.						ООО "Фармация"	
Н.контр.							
Утв.		ООО "Фармация"					

Копировал

Формат А3

Перв. примен. | Справ. № | Подп. и дата | Инв. № дубл. | Взам. инв. № | Подп. и дата | Инв. № подл.

ООО ЦИРМИ INFO@CIRMI.RU WWW.GOSZDRAVNADZOR.RU

ФМЦ.105.01.01.00.000 СБ

Рис. 2

(1:10)

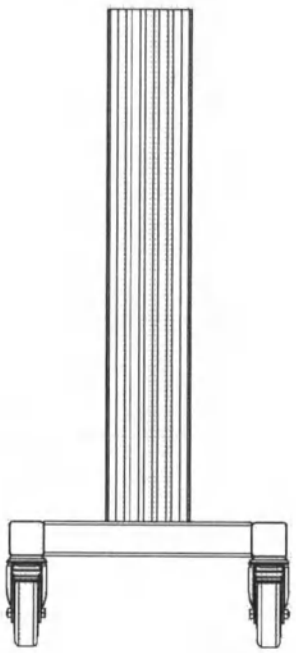

(1:10)

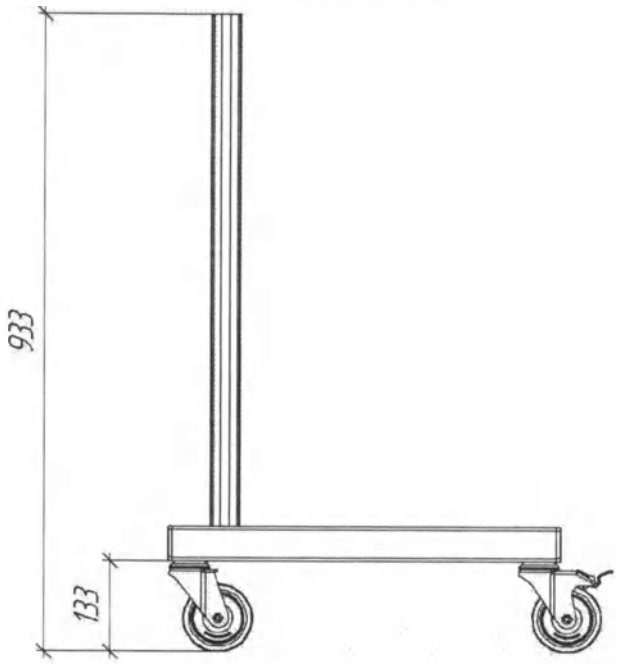

(1:10)

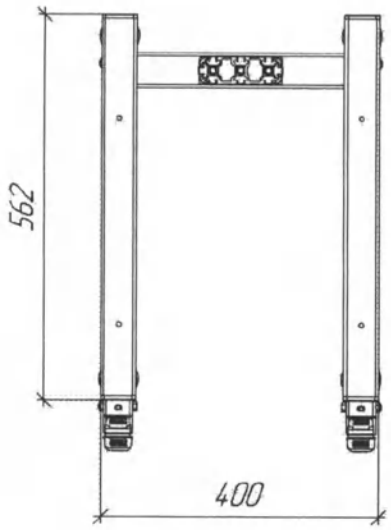

(1:10)

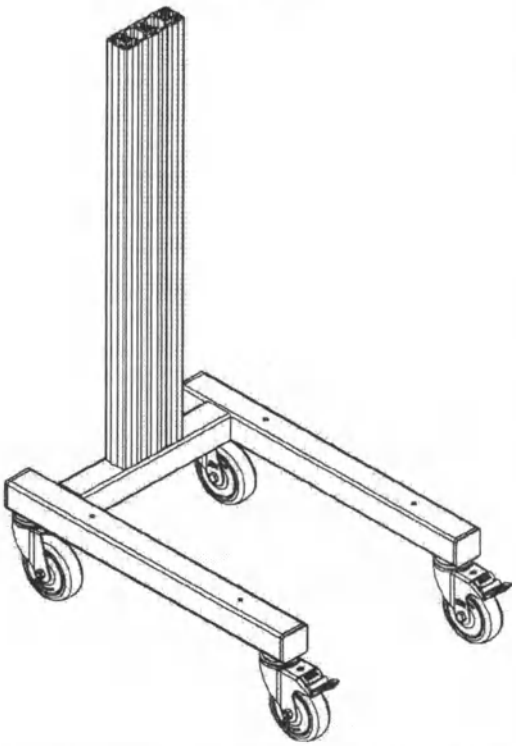

Подп. и дата	Инв. № дубл.	Взам. инв. №	Подп. и дата	Инв. № подл.

Изм.	Лист	№ докум.	Подп.	Дата	ФМЦ.105.01.01.00.000 СБ	Лист 2

Копировал Формат А4

ООО ЦИРМИ INFO@CIRMI.RU WWW.GOSZDRAVNADZOR.RU

ФМЦ.105.01.01.00.000 СБ

Рис. 3

(1:10)

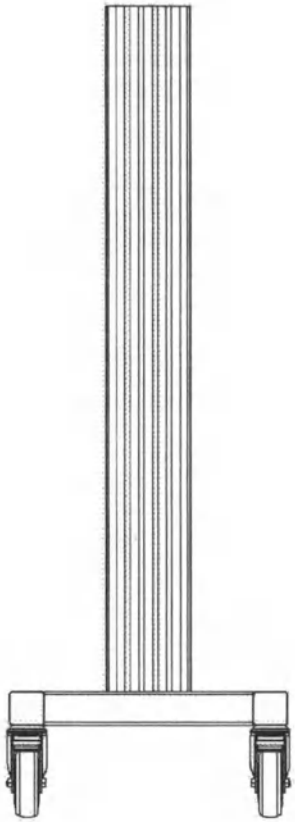

(1:10)

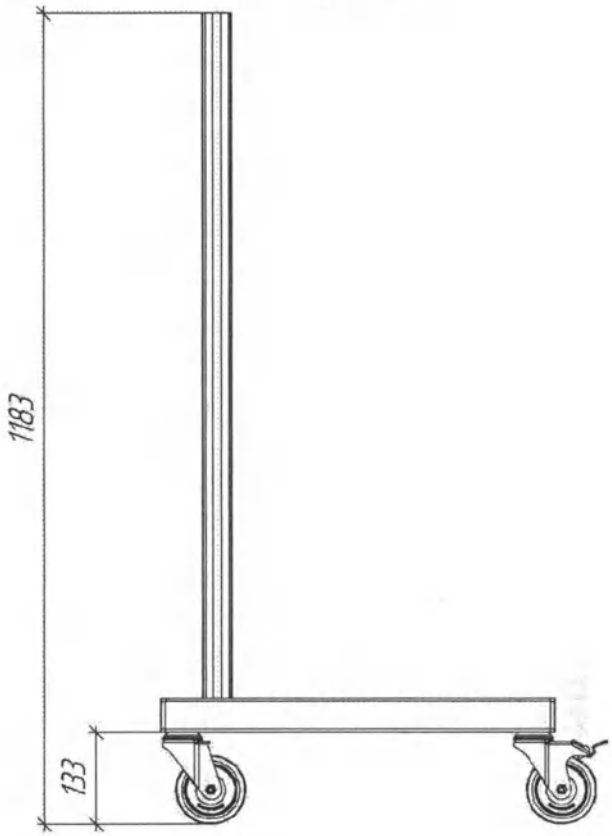

(1:10)

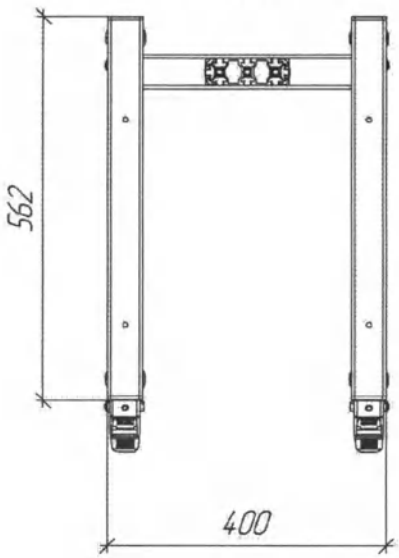

(1:15)

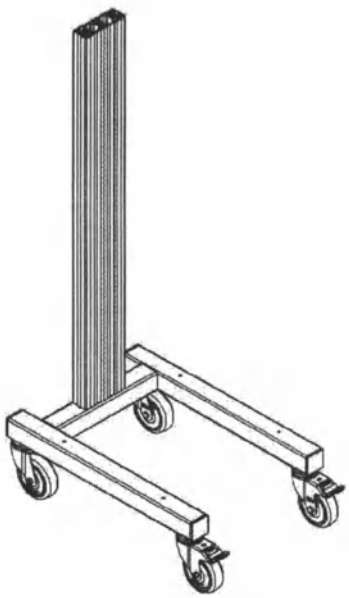

Изм.	Лист	№ докум.	Подп.	Дата	ФМЦ.105.01.01.00.000 СБ	Лист 3

Подп. и дата | Инв. № дубл. | Взам. инв. № | Подп. и дата | Инв. № подл.

Копировал Формат А4

ООО ЦИРМИ INFO@CIRMI.RU WWW.GOSZDRAVNADZOR.RU

ФМЦ.105.02.01.00.000 СБ

Обозначение	Наименование	Рис.	Масса	Глубина рамы	Ширина рамы	Высота стойки	Диаметр колеса
ФМЦ.105.02.01.00.000	Модуль базовый УМТ2-1	1	17,2	600	490	500	125
ФМЦ.105.02.01.00.000 -01	Модуль базовый УМТ2-2	2	19,4			750	100
ФМЦ.105.02.01.00.000 -02	Модуль базовый УМТ2-3	5	23,6			1000	
ФМЦ.105.02.01.00.000 -03	Модуль базовый УМТ3-1	12	18,1		590	500	125
ФМЦ.105.02.01.00.000 -04	Модуль базовый УМТ3-2	3	20,3			750	100
ФМЦ.105.02.01.00.000 -05	Модуль базовый УМТ3-3	6	24,9			1000	
ФМЦ.105.02.01.00.000 -06	Модуль базовый УМТ3-4	7	27,1			1250	125
ФМЦ.105.02.01.00.000 -07	Модуль базовый УМТ3-5	8	29,3			1500	
ФМЦ.105.02.01.00.000 -08	Модуль базовый УМТ4-1	13	19,8	700	690	500	100
ФМЦ.105.02.01.00.000 -09	Модуль базовый УМТ4-2	4	22,0			750	
ФМЦ.105.02.01.00.000 -10	Модуль базовый УМТ4-3	9	27,0			1000	125
ФМЦ.105.02.01.00.000 -11	Модуль базовый УМТ4-4	10	29,2			1250	
ФМЦ.105.02.01.00.000 -12	Модуль базовый УМТ4-5	11	31,4			1500	150

Рис. 1

(1:10)

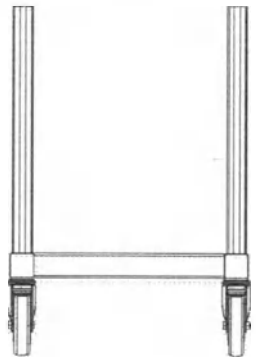

(1:10)

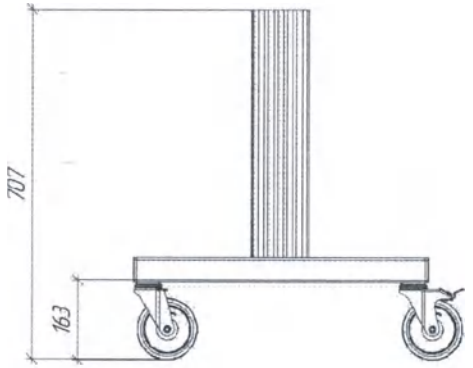

(1:10)

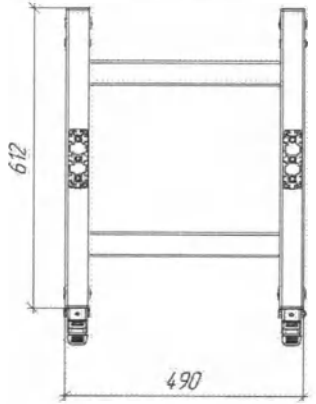

(1:10)

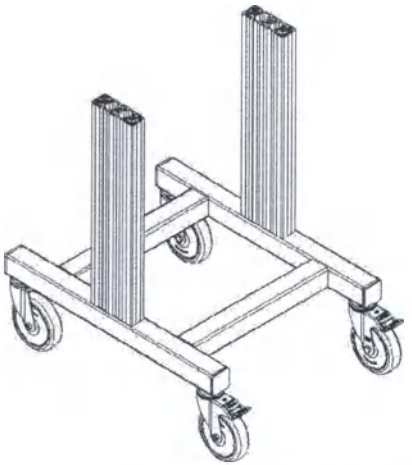

Изм.	Лист	№ докум.	Подп.	Дата	ФМЦ.105.02.01.00.000 СБ			
Разраб.		ООО 'Фармация'			Модуль базовый УМТ2-1 Сборочный чертеж	Лит.	Масса	Масштаб
Пров.		ООО 'Фармация'					См. табл.	1:1
Т.контр.						Лист 1	Листов 13	
Н.контр.						ООО 'Фармация'		
Утв.		ООО 'Фармация'						

Копировал

Формат А3

Перв. примен. | Справ. № | Подп. и дата | Инв. № дубл. | Взам. инв. № | Подп. и дата | Инв. № подл.

ООО ЦИРМИ INFO@CIRMI.RU WWW.GOSZDRAVNADZOR.RU

Рис. 2

(1:10)

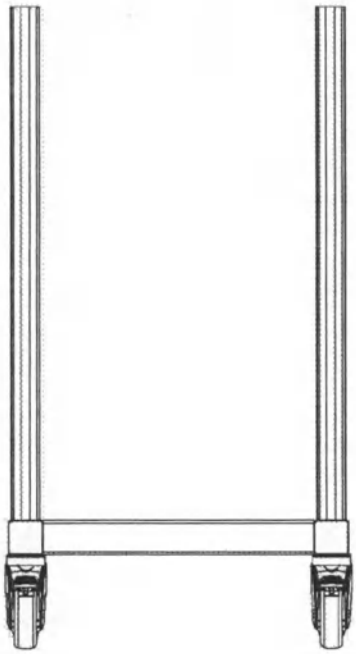

(1:10)

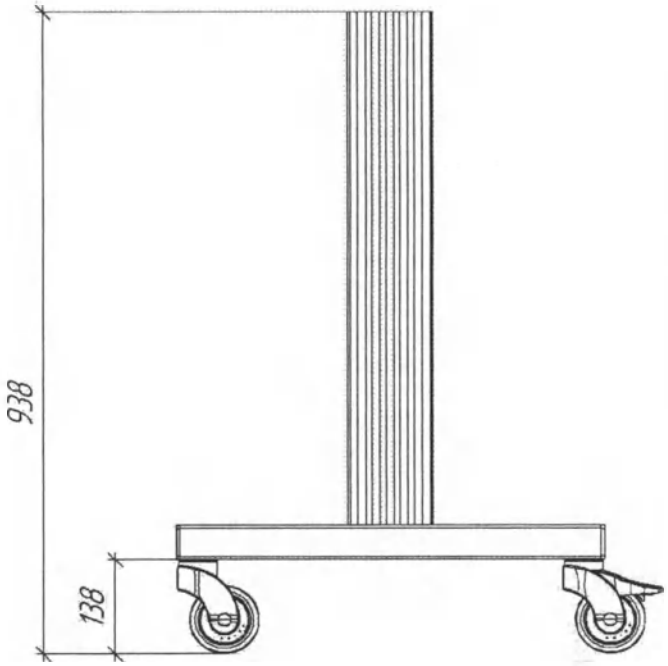

(1:10)

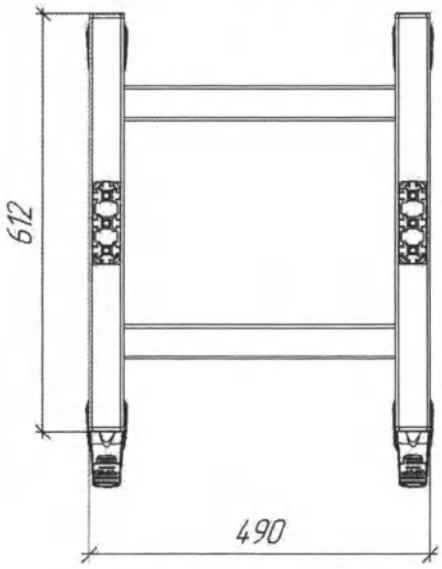

(1:15)

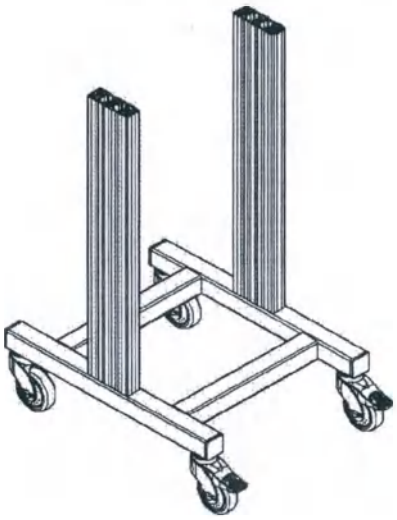

Изм.	Лист	№ докум.	Подп.	Дата

ФМЦ.105.02.01.00.000 СБ

Лист 2

Копировал

Формат А4

Инв. № подл. | Подп. и дата | Взам. инв. № | Инв. № дубл. | Подп. и дата

ООО ЦИРМИ INFO@CIRMI.RU WWW.GOSZDRAVNADZOR.RU

ФМЦ.105.02.01.00.000 СБ

Рис. 3

(1:10)

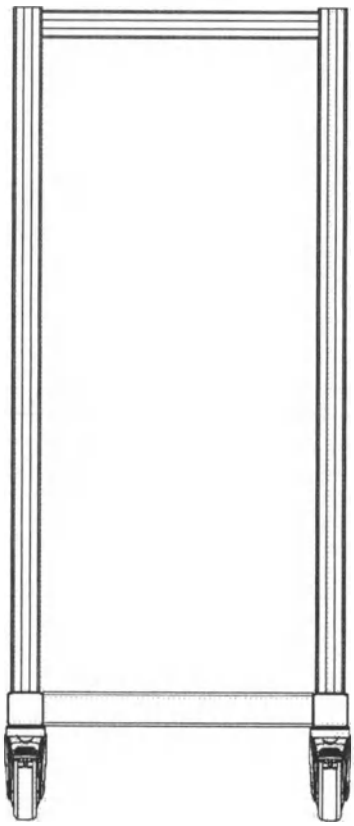

(1:10)

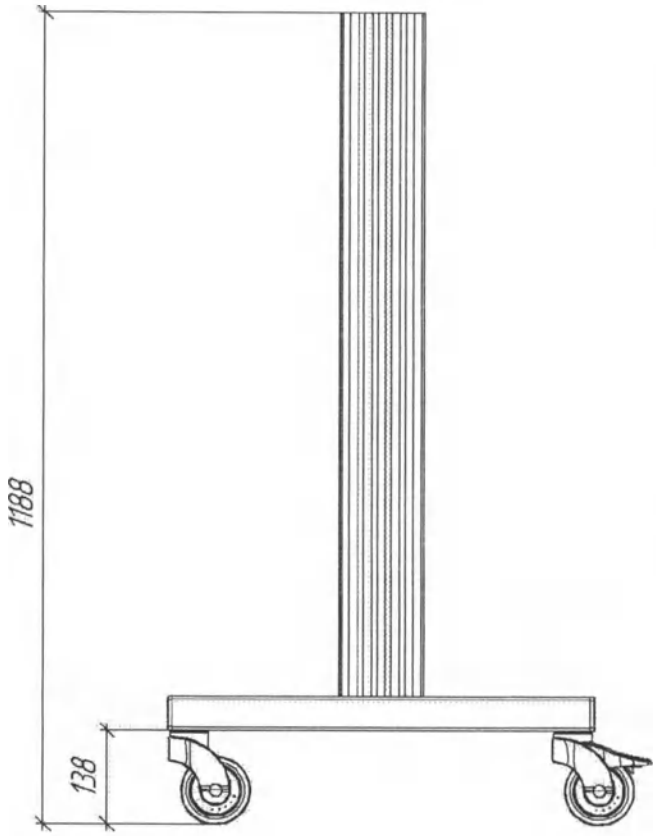

(1:10)

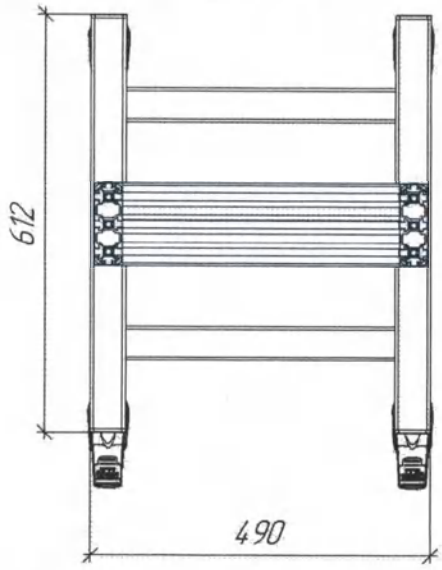

(1:20)

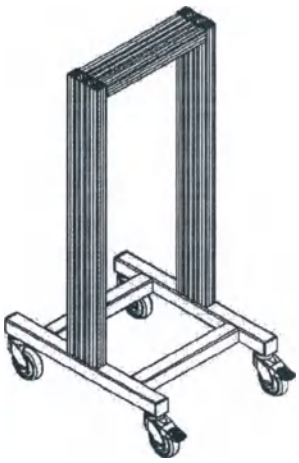

Изм.	Лист	№ докум.	Подп.	Дата

ФМЦ.105.02.01.00.000 СБ

Лист 3

Копировал

Формат А4

Подп. и дата | Инв. № дубл. | Взам. инв. № | Подп. и дата | Инв. № подл.

ООО ЦИРМИ INFO@CIRMI.RU WWW.GOSZDRAVNADZOR.RU

Рис. 4

(1:10)

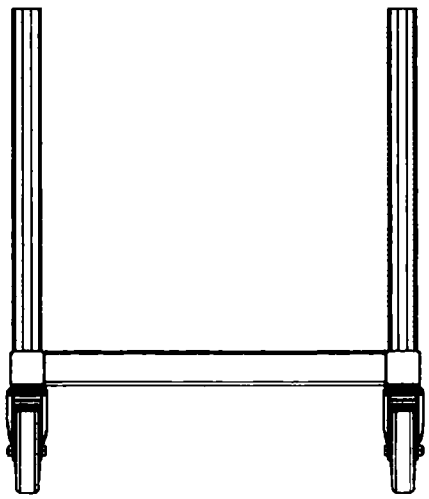

(1:10)

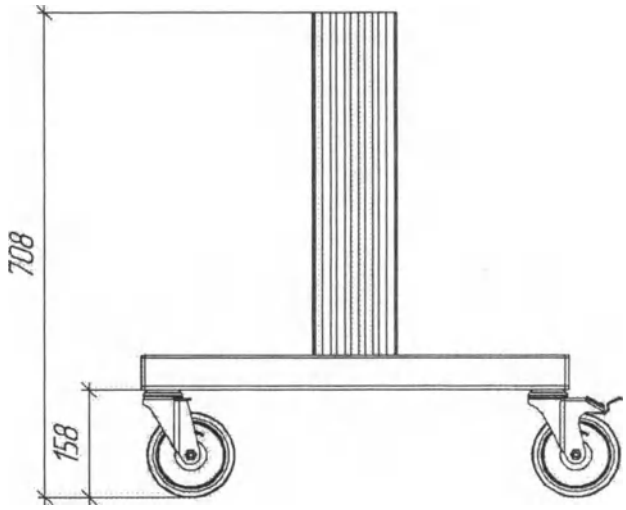

(1:10)

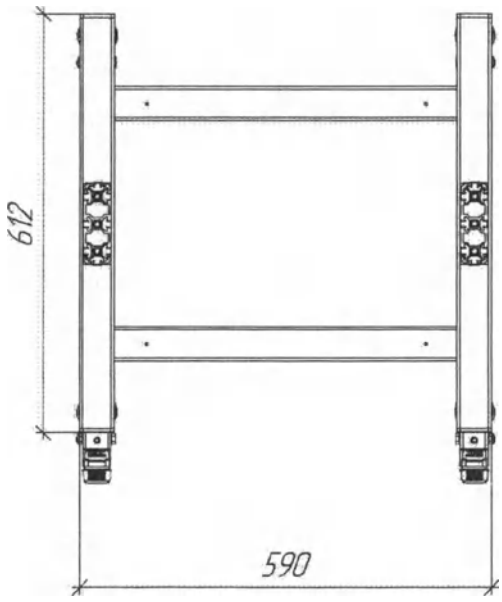

(1:15)

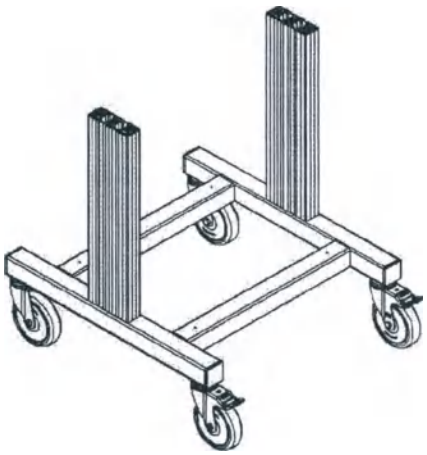

Подп. и дата	Инв. № дубл.	Взам. инв. №	Подп. и дата	Инв. № подл.

Изм.	Лист	№ докум.	Подп.	Дата	ФМЦ.105.02.01.00.000 СБ	Лист 4

Копировал Формат А4

ООО ЦИРМИ INFO@CIRMI.RU WWW.GOSZDRAVNADZOR.RU

ФМЦ.105.02.01.00.000 СБ

Рис. 5

(1:10)

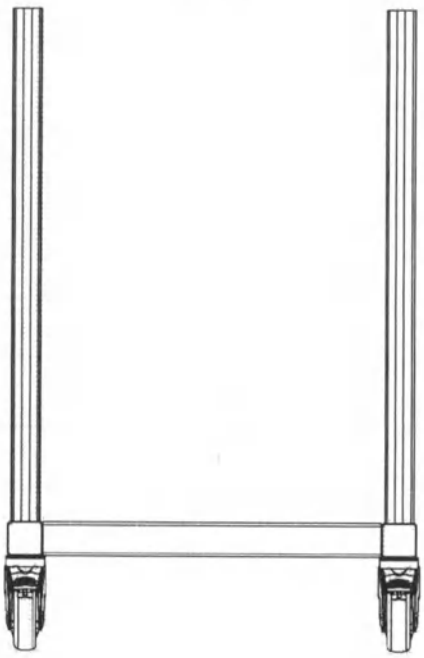

(1:10)

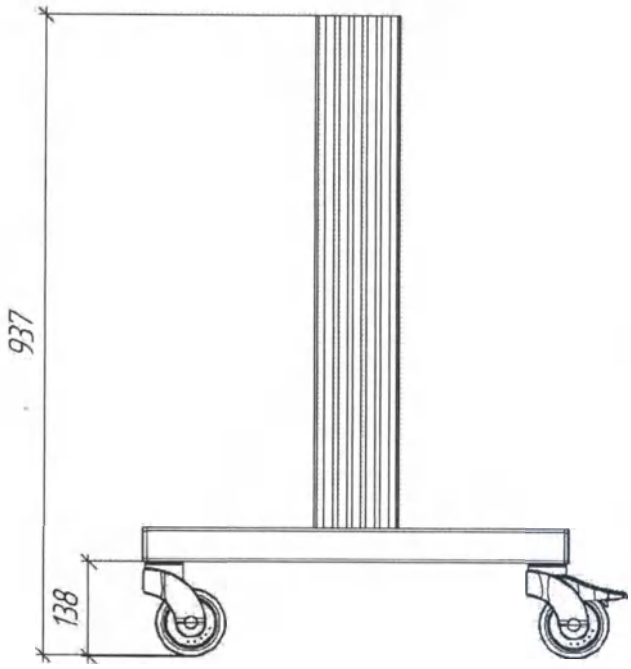

(1:10)

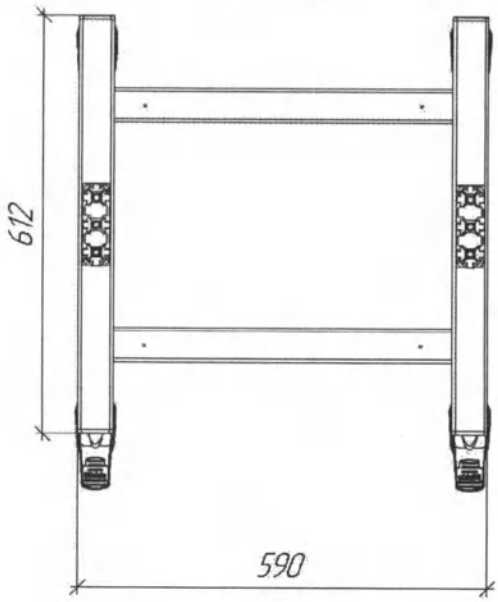

(1:15)

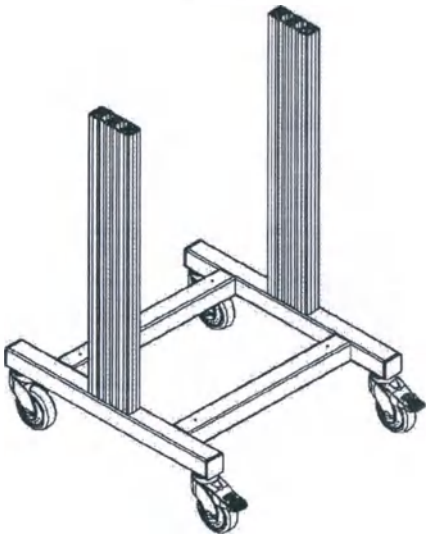

Изм.	Лист	№ докум.	Подп.	Дата	ФМЦ.105.02.01.00.000 СБ	Лист 5

Подп. и дата | Инв. № дубл. | Взам. инв. № | Подп. и дата | Инв. № подл.

Копировал Формат А4

ООО ЦИРМИ INFO@CIRMI.RU WWW.GOSZDRAVNADZOR.RU

ФМЦ.105.02.01.00.000 СБ

Рис. 6

(1:10)

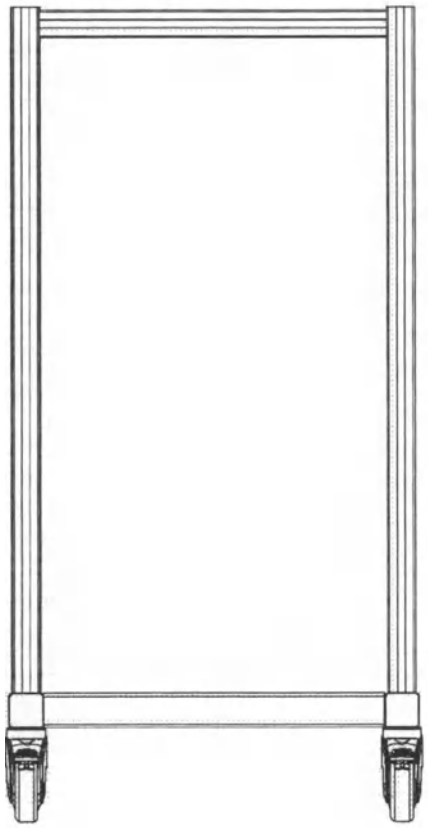

(1:10)

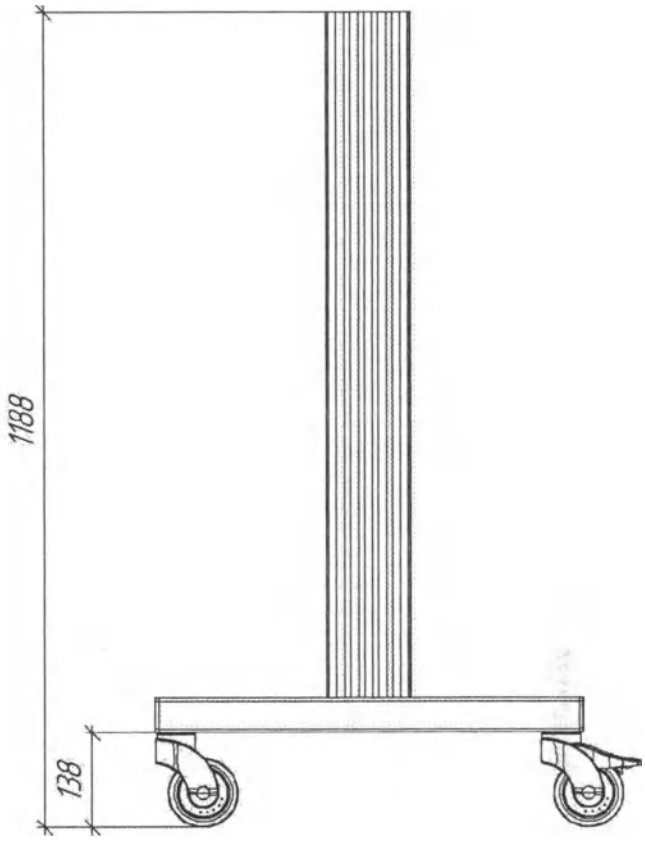

(1:10)

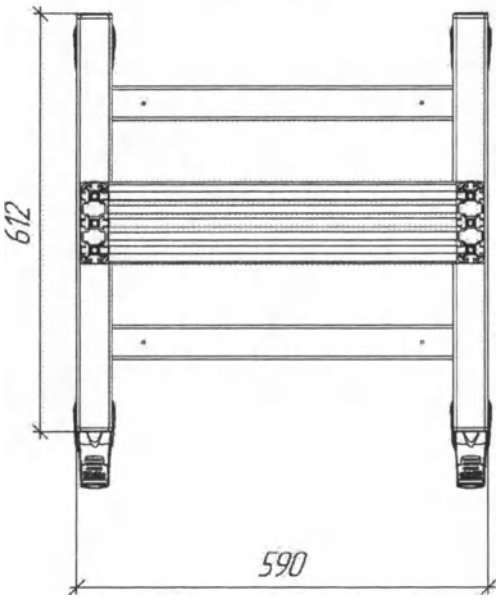

(1:20)

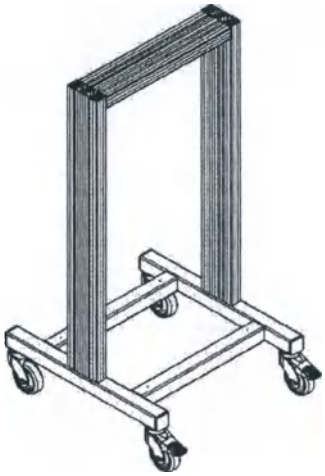

Изм.	Лист	№ докум.	Подп.	Дата

ФМЦ.105.02.01.00.000 СБ

Лист 6

Копировал

Формат А4

Подп. и дата | Инв. № дубл. | Взам. инв. № | Подп. и дата | Инв. № подл.

ООО ЦИРМИ INFO@CIRMI.RU WWW.GOSZDRAVNADZOR.RU

ФМЦ.105.02.01.00.000 СБ

Рис. 7

(1:15)

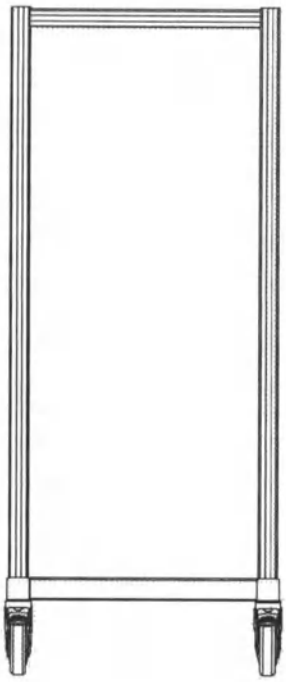

(1:15)

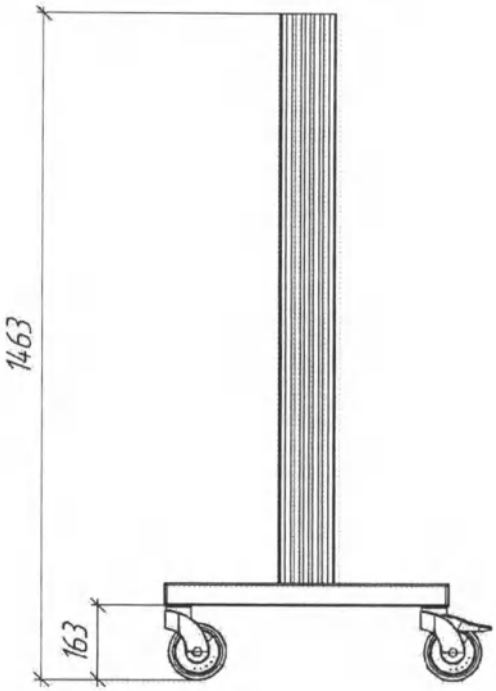

(1:15)

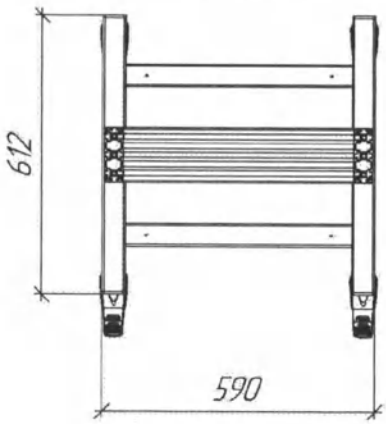

(1:20)

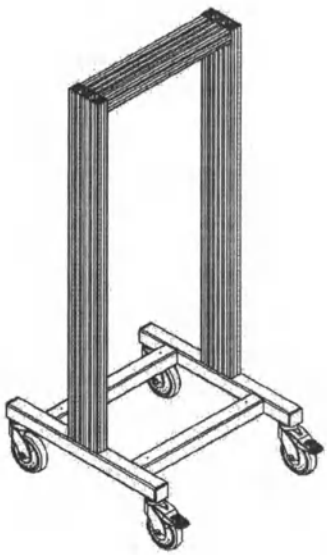

Подп. и дата	Инв. № дубл.	Взам. инв. №	Подп. и дата	Инв. № подл.

Изм.	Лист	№ докум.	Подп.	Дата	ФМЦ.105.02.01.00.000 СБ	Лист 7

Копировал Формат А4

ООО ЦИРМИ INFO@CIRMI.RU WWW.GOSZDRAVNADZOR.RU

Рис. 8

(1:15)

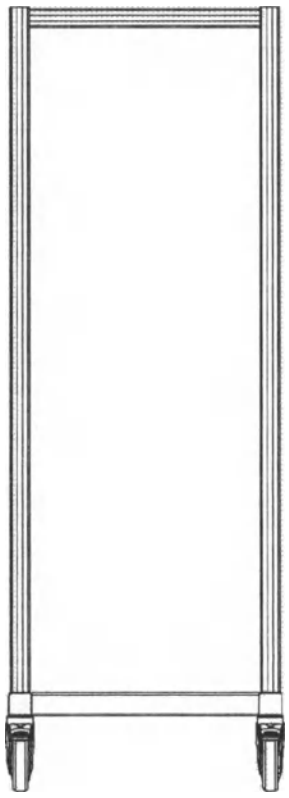

(1:15)

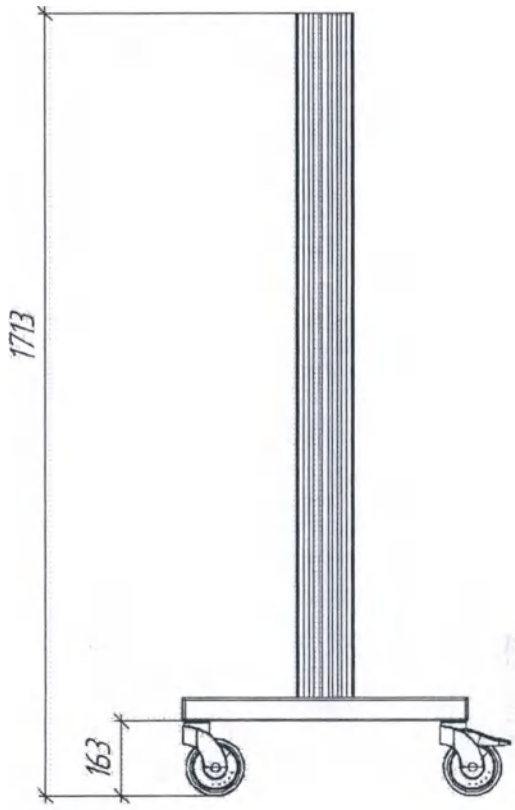

(1:15)

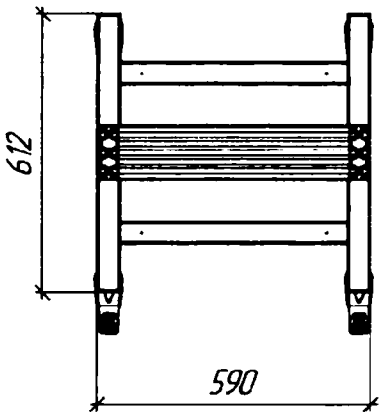

(1:20)

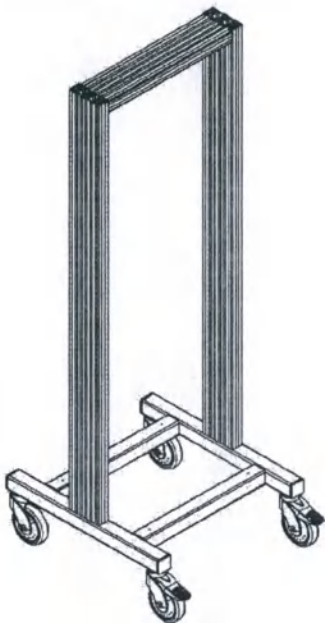

Изм.	Лист	№ докум.	Подп.	Дата	ФМЦ.105.02.01.00.000 СБ	Лист 8

Инв. № подл. | Подп. и дата | Взам. инв. № | Инв. № дубл. | Подп. и дата

Копировал Формат А4

ООО ЦИРМИ INFO@CIRMI.RU WWW.GOSZDRAVNADZOR.RU

Рис. 9

(1:15)

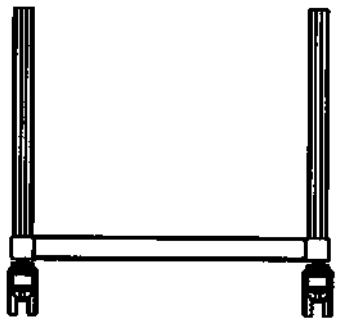

(1:15)

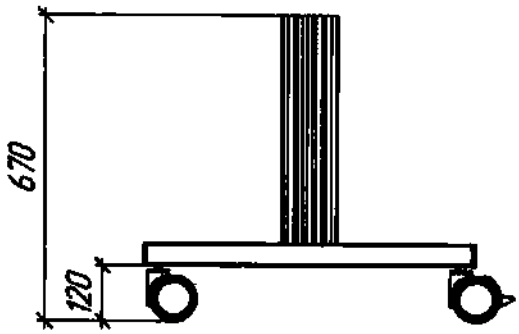

(1:15)

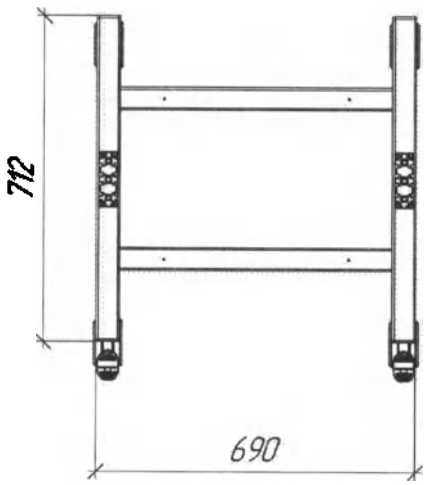

(1:15)

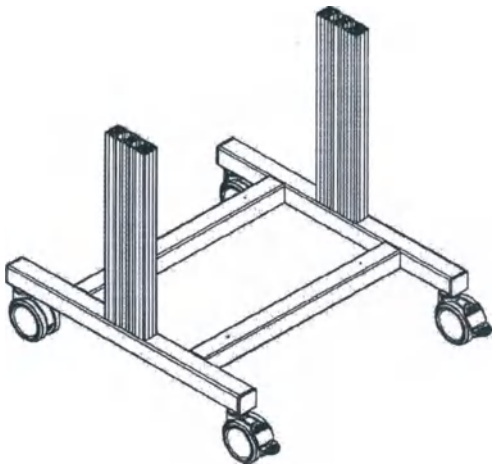

Изм.	Лист	№ докум.	Подп.	Дата

ФМЦ.105.02.01.00.000 СБ

Лист 9

Копировал

Формат А4

Инв. № подл. | Подп. и дата | Взам. инв. № | Инв. № дубл. | Подп. и дата

ООО ЦИРМИ INFO@CIRMI.RU WWW.GOSZDRAVNADZOR.RU

ФМЦ.105.02.01.00.000 СБ

Рис. 10

(1:15)

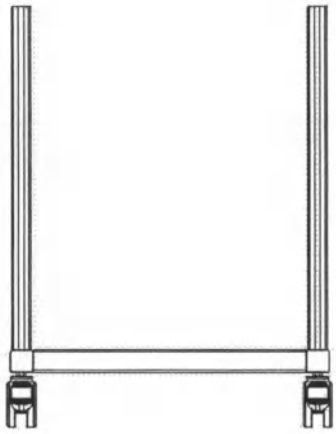

(1:15)

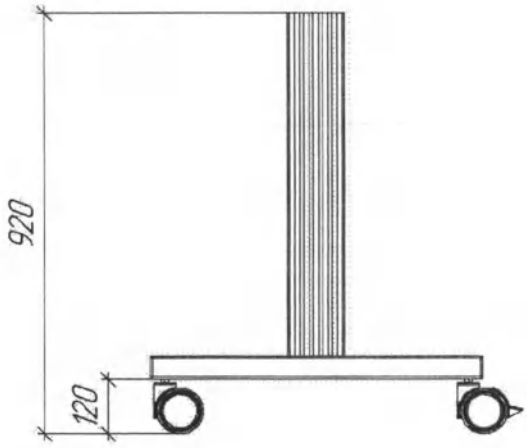

(1:15)

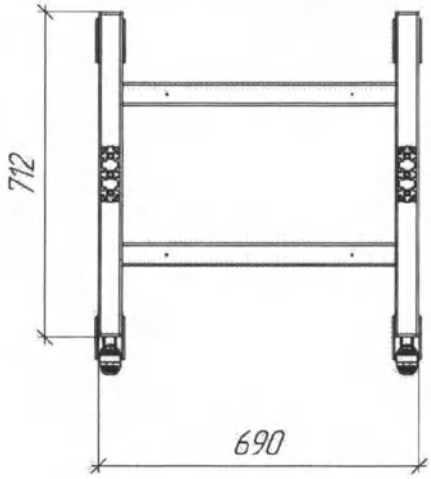

(1:15)

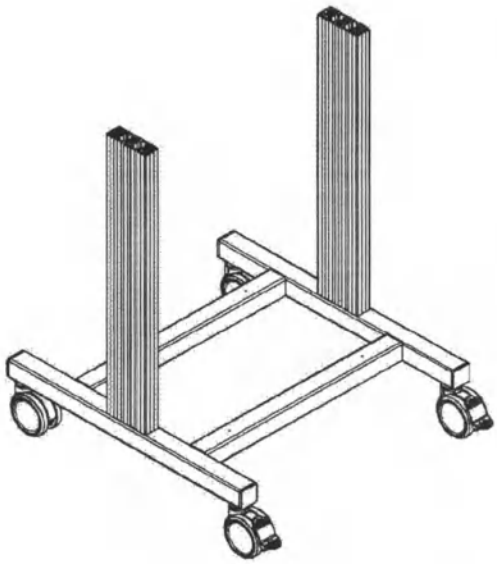

Изм.	Лист	№ докум.	Подп.	Дата	ФМЦ.105.02.01.00.000 СБ	Лист 10

Подп. и дата | Инв. № дубл. | Взам. инв. № | Подп. и дата | Инв. № подл.

Копировал Формат А4

ООО ЦИРМИ INFO@CIRMI.RU WWW.GOSZDRAVNADZOR.RU

Рис. 11

(1:15)

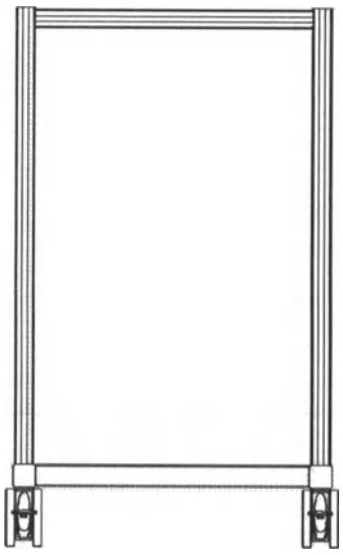

(1:15)

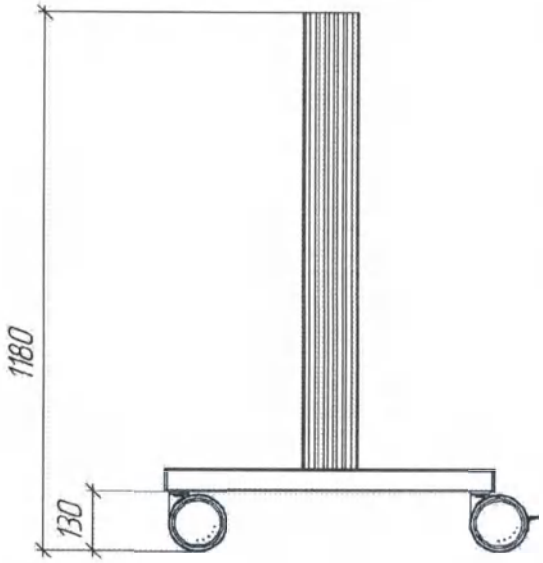

(1:15)

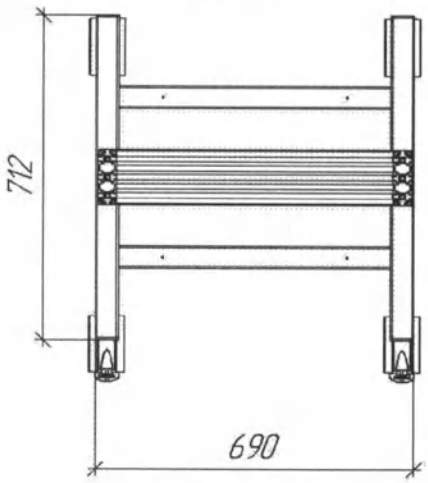

(1:15)

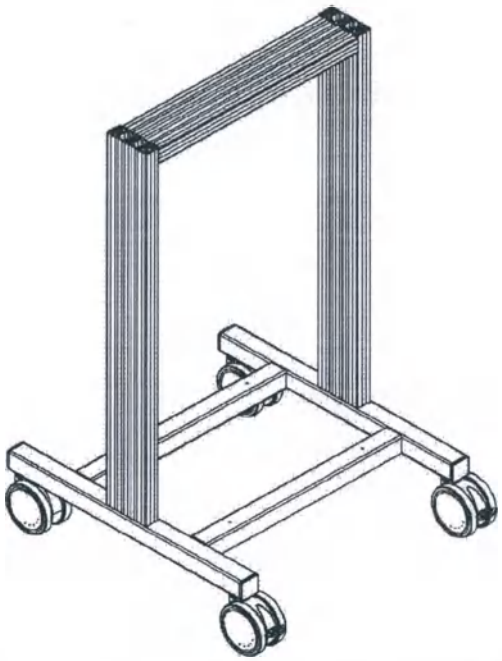

Подп. и дата	Инв. № дубл.	Взам. инв. №	Подп. и дата	Инв. № подл.

Изм.	Лист	№ докум.	Подп.	Дата	ФМЦ.105.02.01.00.000 СБ	Лист 11

Копировал Формат А4

ООО ЦИРМИ INFO@CIRMI.RU WWW.GOSZDRAVNADZOR.RU

Рис. 12

(1:15)

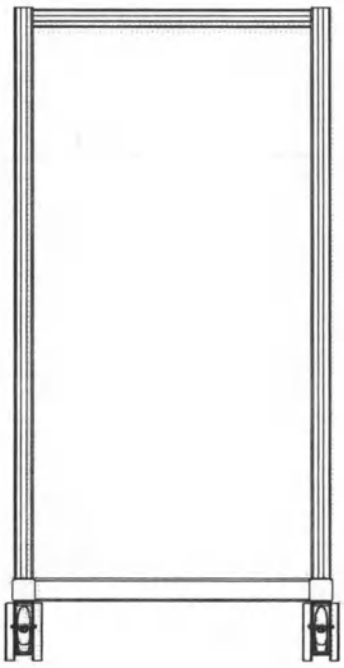

(1:15)

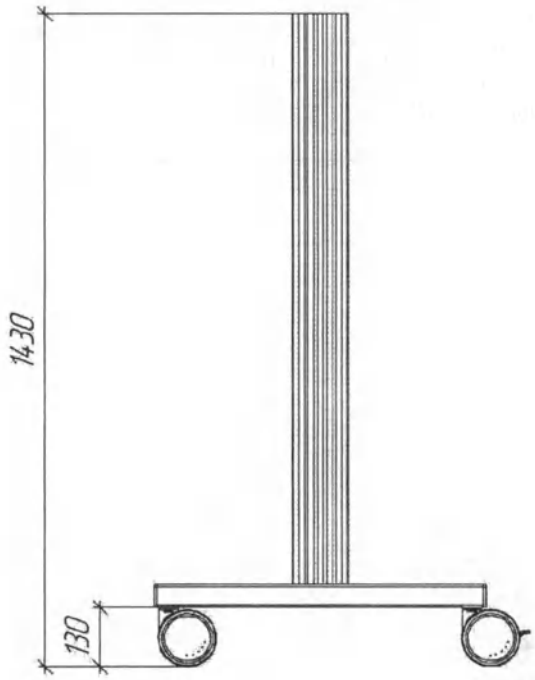

(1:15)

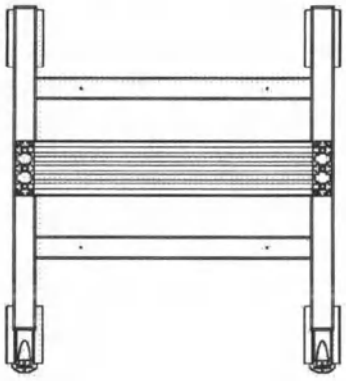

(1:20)

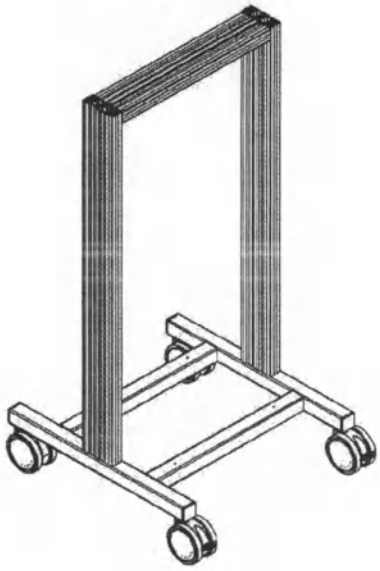

ООО ЦИРМИ INFO@CIRMI.RU WWW.GOSZDRAVNADZOR.RU

ФМЦ.105.02.01.00.000 СБ

Рис. 13

(1:15)

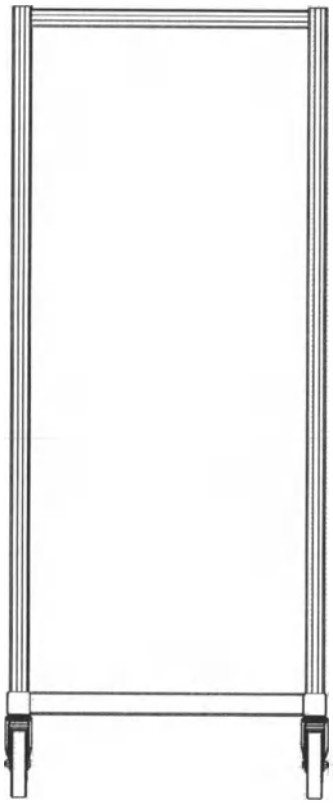

(1:15)

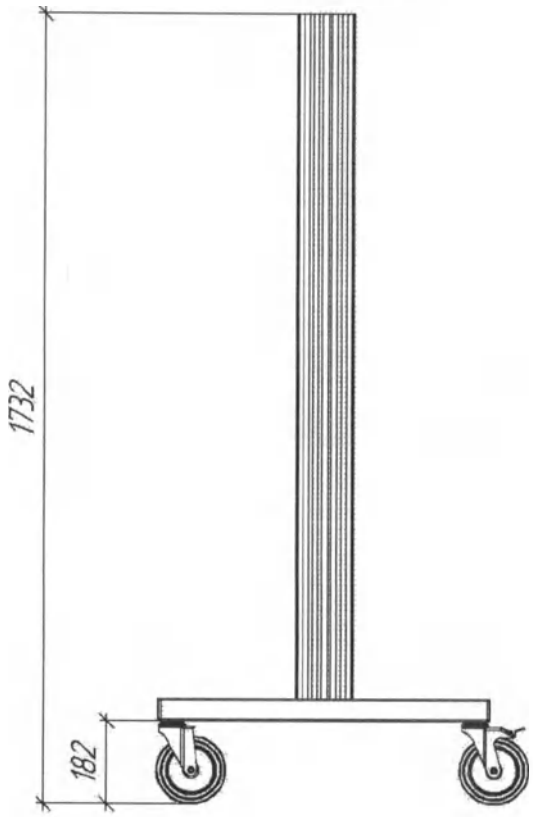

(1:15)

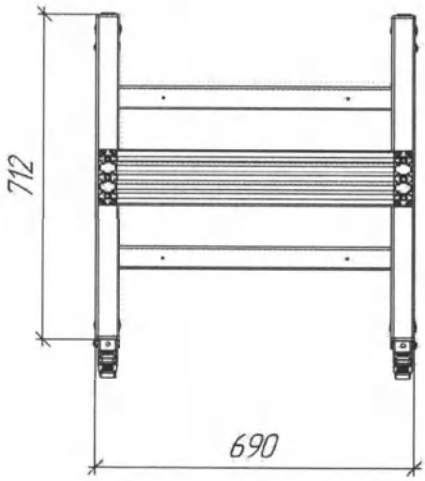

(1:20)

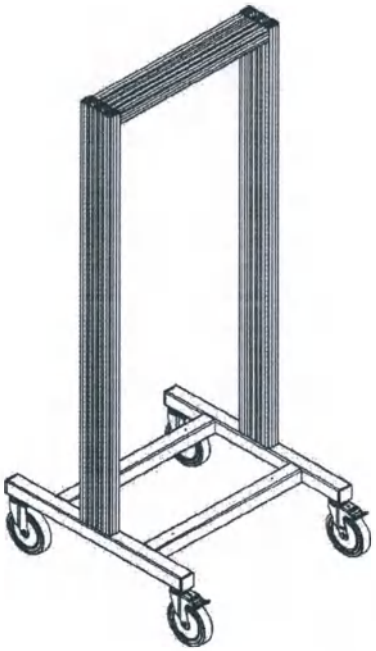

Подп. и дата	Инв. № дубл.	Взам. инв. №	Подп. и дата	Инв. № подл.

Изм.	Лист	№ докум.	Подп.	Дата	ФМЦ.105.02.01.00.000 СБ	Лист 13

Копировал Формат А4

ООО ЦИРМИ INFO@CIRMI.RU WWW.GOSZDRAVNADZOR.RU

Обозначение	Наименование	Масса	D (диаметр резьбы)
ФМЦ.105.01.04.00.001	Т-гайка М4 паз 10	8,56	4
ФМЦ.105.01.04.00.001-01	Т-гайка М5 паз 10	8,21	5
ФМЦ.105.01.04.00.001-02	Т-гайка М6 паз 10	7,82	6
ФМЦ.105.01.04.00.001-03	Т-гайка М8 паз 10	6,75	8

(2,5:1)

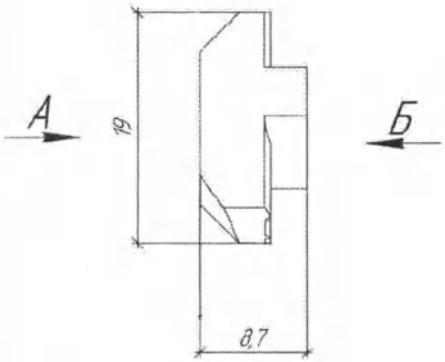

А(2,5:1)

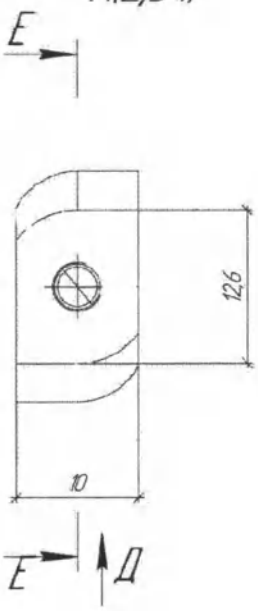

Б(2,5:1)

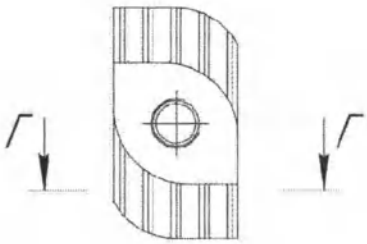

Е–Е(2,5:1)

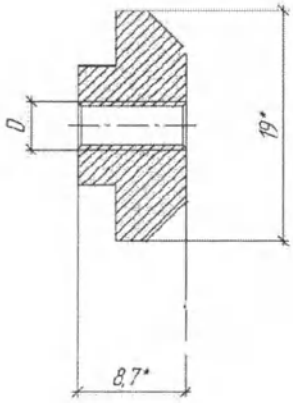

Д(2,5:1)

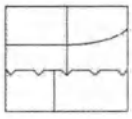

Г–Г(4:1)

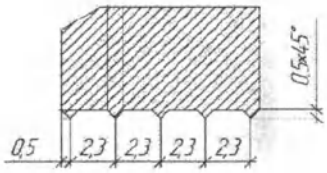

(4:1)

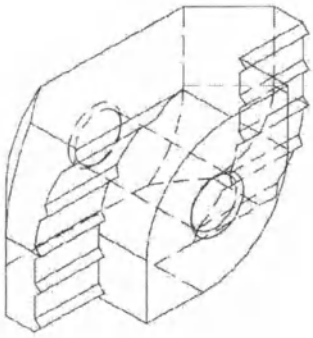

1 *Размеры для справок.
2 Общие допуски ГОСТ 30893.1-2002.
3 Изделие предназначено для установки в пазы по ГОСТ ГОСТ 1574-91 или ISO 299-87.
4 Альтернативные материалы изделия в соответствии с ГОСТ 4.784-97.
5 Произвести цинкование изделия по ГОСТ 9.307-89 или ИСО 1461-89.
6 Прототип изделия: AL-2010.A31A.01, UM14.FM12.MUT.014.
7 Возможна замена изделия на стандартное по DIN 508 или ISO 299 в соответствии с параметрами установочного паза.

Изм.	Лист	№ докум.	Подп.	Дата
Разраб.		ООО "Фармация"		
Пров.		ООО "Фармация"		
Т.контр.				
Н.контр.				
Утв.		ООО "Фармация"		

Т-гайка. Паз 10

Лит.	Масса	Масштаб
	См. табл.	1:1
Лист	Листов 1	

Сталь 10 ГОСТ 1050-2013

ООО "Фармация"

Перв. примен. | Справ. № | Подп. и дата | Инв. № дубл. | Взам. инв. № | Подп. и дата | Инв. № подл.

Копировал | Формат А3

ООО ЦИРМИ INFO@CIRMI.RU WWW.GOSZDRAVNADZOR.RU

ФМЦ.105.01.02.00.003

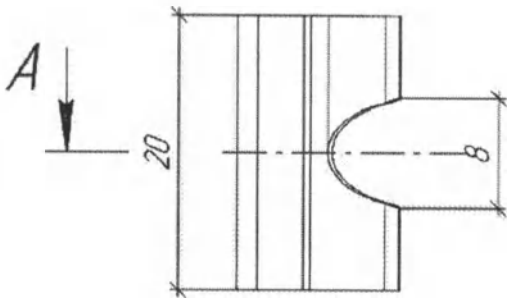

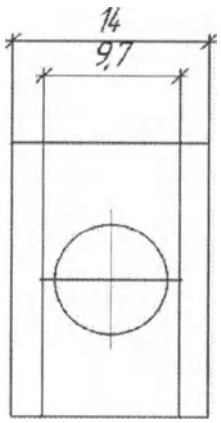

A–A(2:1)

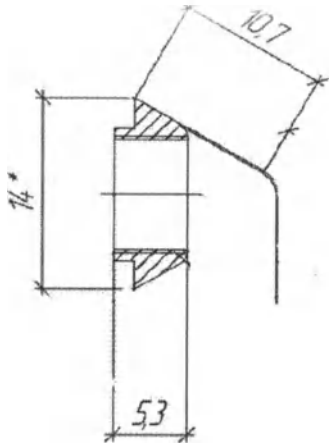

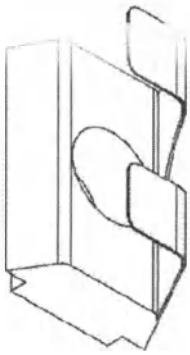

1 *Размеры для справок.
2 Общие допуски ГОСТ 30893.1-2002.
3 Изделие предназначено для установки в пазы по ГОСТ ГОСТ 1574-91 или ISO 299-87.
4 Альтернативные материалы изделия в соответствии с ГОСТ 4784-97.
5 Произвести цинкование изделия по ГОСТ 9.307-89 или ИСО 1461-89.
6 Прототип изделия: AL-2A11.A41A.01, UM4.CN.2.2A11.A41A.01
7 Возможна замена изделия на стандартное по DIN 508 или ISO 299 в соответствии с параметрами

Изм.	Лист	№ докум.	Подп.	Дата	ФМЦ.105.01.02.00.003		
Разраб.		ООО "Фармация"			Сухарь М8 Паз 10	Лит. / Масса 7,4 г	Масштаб 1:1
Пров.		ООО "Фармация"				Лист	Листов 1
Т.контр.							
Н.контр.					Сталь 10 ГОСТ 1050-2013	ООО "Фармация"	
Утв.		ООО "Фармация"					

Перв. примен. | Справ. № | Подп. и дата | Инв. № дубл. | Взам. инв. № | Подп. и дата | Инв. № подл.

Копировал | Формат А4

ООО ЦИРМИ INFO@CIRMI.RU WWW.GOSZDRAVNADZOR.RU

ФМЦ.105.06.00.00.000

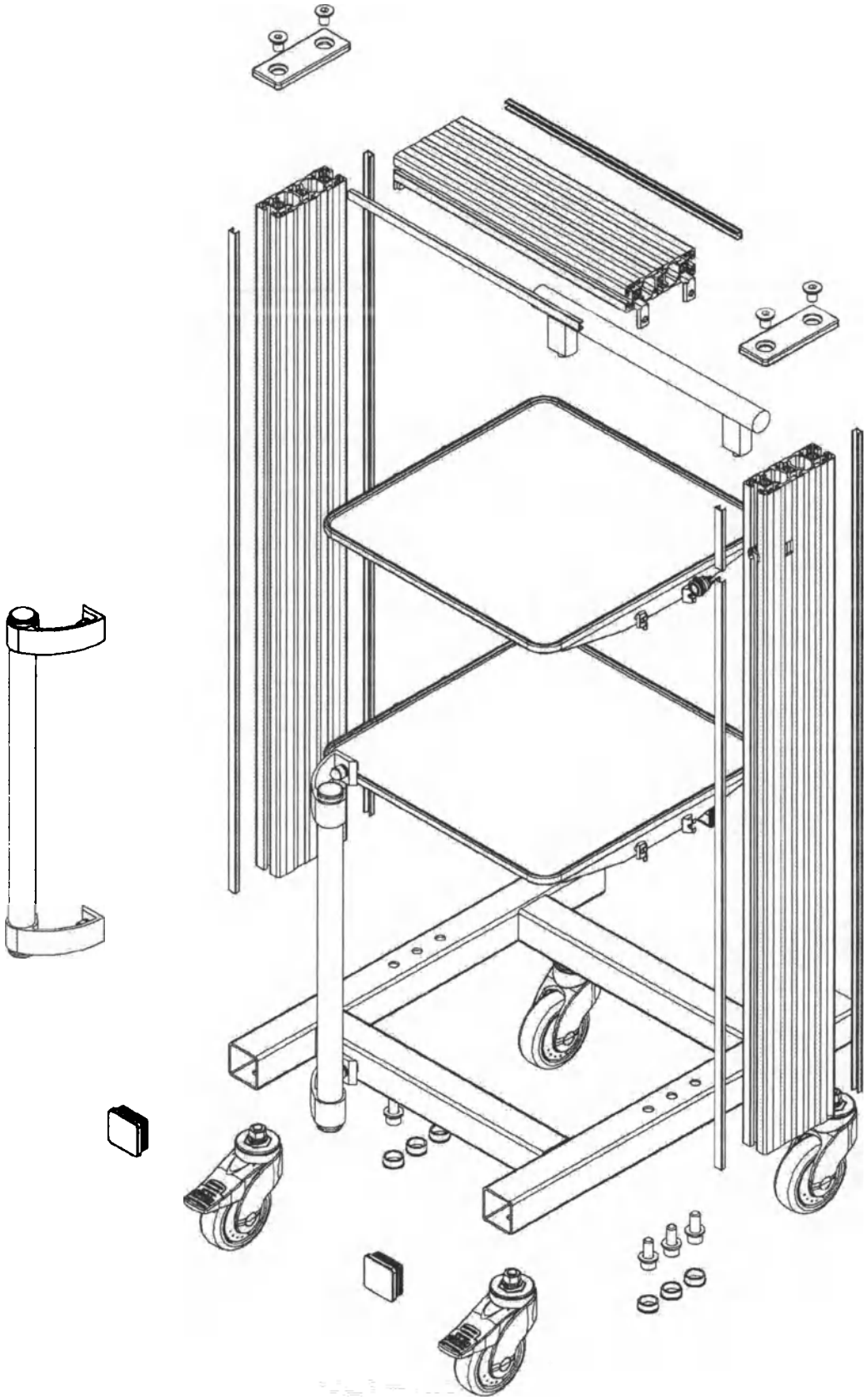

Изм.	Лист	№ докум.	Подп.	Дата	ФМЦ.105.06.00.00.000
Разраб.		ООО 'Фармация'			Принципиальная схема сборки тележек
Пров.		ООО 'Фармация'			Лит. / Масса 32,9 / Масштаб 1:1
Т.контр.					Лист 1 / Листов 2
Н.контр.					ООО 'Фармация'
Утв.		ООО 'Фармация'			

Перв. примен. | Справ. № | Подп. и дата | Инв. № дубл. | Взам. инв. № | Подп. и дата | Инв. № подл.

Копировал | Формат А3

ООО ЦИРМИ INFO@CIRMI.RU WWW.GOSZDRAVNADZOR.RU

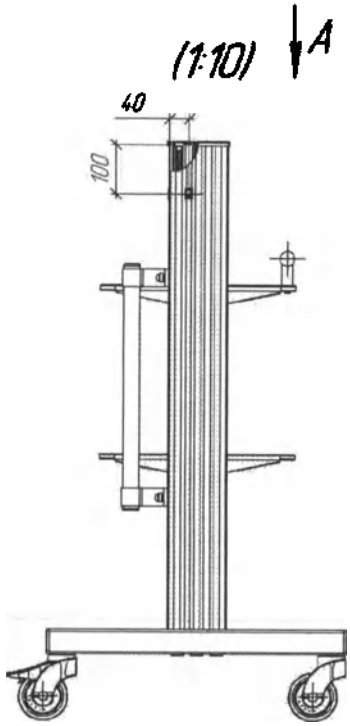

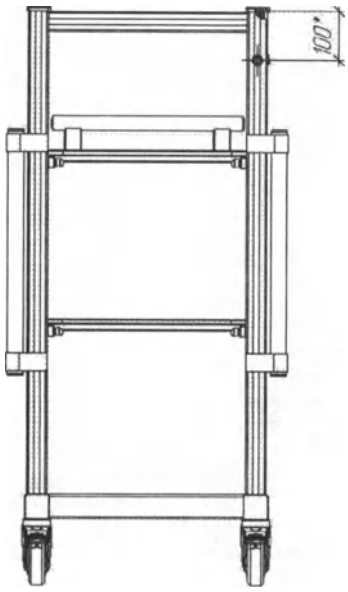

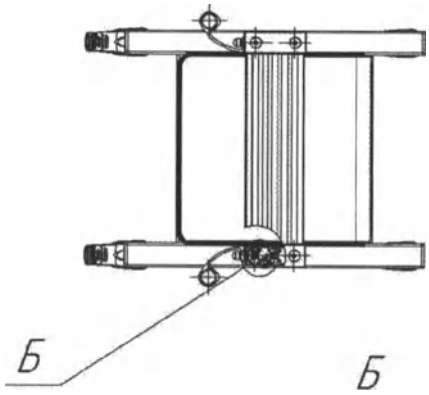

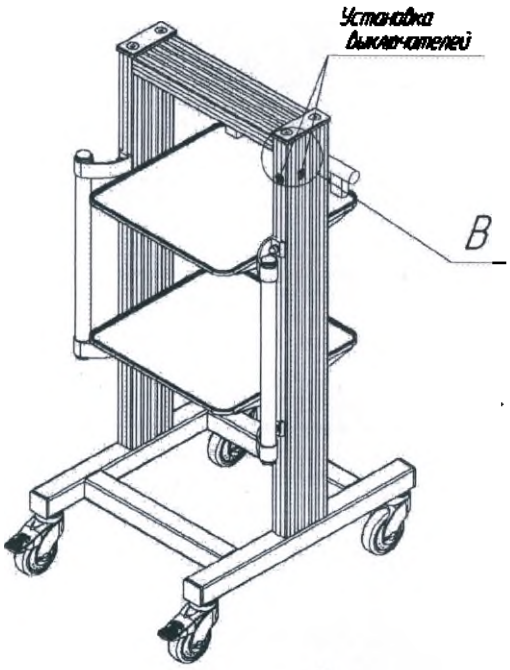

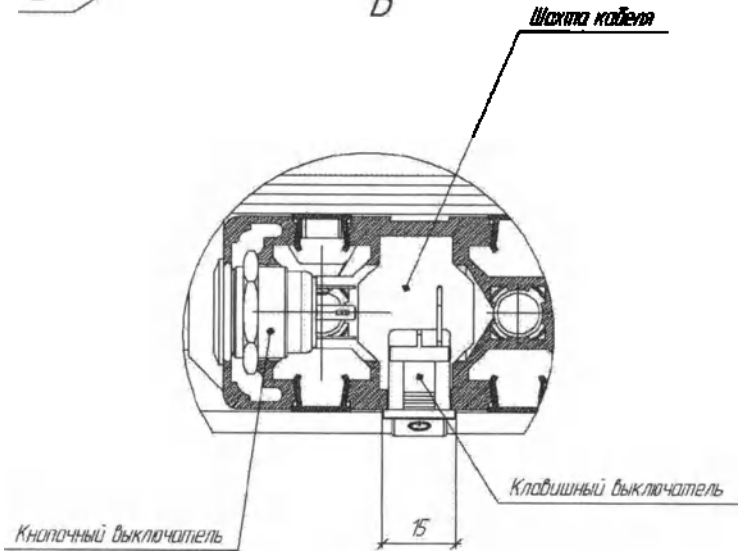

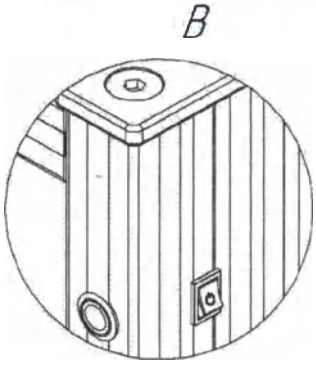

Изм.	Лист	№ докум.	Подп.	Дата	ФМЦ.105.06.00.00.000	Лист 2

Копировал Формат А3

Инв. № подл. | Подп. и дата | Взам. инв. № | Инв. № дубл. | Подп. и дата

ООО ЦИРМИ INFO@CIRMI.RU WWW.GOSZDRAVNADZOR.RU

Сшито и заверено печатью 286
(двести восемьдесят шесть) листов

Генеральный директор
ООО «ФАРМАЦИЯ»
Куприянов Б.В.

ООО ЦИРМИ INFO@CIRMI.RU WWW.GOSZDRAVNADZOR.RU

предприятия-изготовителя транспортируется простыми транспортными средствами при температуре +15 - +25С. Хранение должно проводится в помещениях, исключающих воздействие атмосферных осадков и агрессивных средств, воздух в помещении не должен содержать примесей, вызывающих коррозию металла, при температуре +15 - +25С.

8. Гарантия изготовителя.

Изготовитель гарантирует соответствие тележки требованиям технических условий при соблюдении потребителем условий эксплуатации, транспортировки и хранения, указанных в настоящем паспорте.
Гарантийный срок эксплуатации составляет 36 месяцев со дня ввода в эксплуатацию.
Срок эксплуатации составляет не менее 10 лет.
В течении гарантийного срока завод-изготовитель безвозмездно ремонтирует или заменяет изделие, или его составные части в случаи неисправности при условии соблюдения потребителем правил транспортирования, хранения и эксплуатации.

9. Свидетельство о приемке.

Тележка медицинская универсальная по ТУ 32.50.50-003-39821003-2021 с принадлежностями:
Дата выпуска _____
Соответствует техническим условиям и признана готовой к применению.

10. Контакты производителя.

ООО «ФАРМАЦИЯ»
143002, МО, Одинцовский район, г. Одинцово, ул. Полевая, д.2, пом.9
Тел.: +7(499)550-50-81
E-mail: info@farmaciya.com

ГАРАНТИЙНЫЙ ТАЛОН
на ремонт (замену) в течение гарантийного срока

Изделие медицинской техники

ТЕЛЕЖКА МЕДЕЦИНСКАЯ УНИВЕРСАЛЬНАЯ по
ТУ 32.50.50-003-39821003-2021

С ПРИНАДЛЕЖНОСТЯМИ

Дата выпуска _____
(заполняется предприятием - изготовителем)

М.П.

Приобретено _____
(дата, подпись и штамп торгующей организации)

М.П.

Принято на гарантийное обслуживание ремонтным предприятием:
_____
(название ремонтного предприятия)

города _____
(Подпись и печать руководителя ремонтного предприятия)

М.П.

ООО ЦИРМИ INFO@CIRMI.RU WWW.GOSZDRAVNADZOR.RU

PHARMACIA

Техническое удостоверение
(Паспорт изделия)

ТЕЛЕЖКА МЕДЕЦИНСКАЯ УНИВЕРСАЛЬНАЯ, С ПРИНАДЛЕЖНОСТЯМИ

Технические условия
ТУ 32.50.50-003-39821003-2021

ООО ЦИРМИ INFO@CIRMI.RU WWW.GOSZDRAVNADZOR.RU

1. Назначение.

Изделие предназначено для размещения медицинского оборудования и приборов медицинского назначения, монтажа и упорядочивания нескольких медицинских устройств, которые предназначены для взаимодействия друг с другом, для транспортировки, поставки любых видов медицинского изделия, оборудования, приборов и аппаратов в пределах отдела или больницы.

2.Технические характеристики.

Производится в стандартных вариантах исполнения:

Модель	Размеры полки, мм	Кол-во. полок	Габаритные размеры модуля стойки основания (ШхДхВ), ± 3%, мм.	Масса модуля базового с колесами, кг ±5%
ФАРМАЦИЯ 1-М.	400x400	1	400x550x550	8,705
ФАРМАЦИЯ 2-К.	440x400, (440x400)	1	400x550x550	7,5
ФАРМАЦИЯ 3-М.	400x400	1	400x550x800	9,705
ФАРМАЦИЯ 4-К.	400x400, (440x400)	1	400x550x800	9,705
ФАРМАЦИЯ 5-М.	400x400	1	400x550x1050	10,705
ФАРМАЦИЯ 6-К.	400x400, (440x400)	1	400x550x1050	10,705
ФАРМАЦИЯ 7-М.	400x400	1	490x600x550	14,42
ФАРМАЦИЯ 8-М.	400x500	1	490x600x550	14,42
ФАРМАЦИЯ 9-М.	400x600	1	490x600x550	14,42
ФАРМАЦИЯ 10-К.	400x400	1	490x600x550	14,42
ФАРМАЦИЯ 11-К.	400x500	1	490x600x550	14,42
ФАРМАЦИЯ 12-К.	400x600	1	490x600x550	14,42
ФАРМАЦИЯ 13-М.	400x400	1	490x600x800	15,13
ФАРМАЦИЯ 14-М.	400x500	1	490x600x800	15,13
ФАРМАЦИЯ 15-М.	400x600	1	490x600x800	15,13
ФАРМАЦИЯ 16-К.	400x400	1	490x600x80	15,13
ФАРМАЦИЯ 17-К.	400x500	1	490x600x800	15,13
ФАРМАЦИЯ 18-К.	400x600	1	490x600x800	15,13
ФАРМАЦИЯ 19-М.	400x400	2	490x600x1050	18,91
ФАРМАЦИЯ 20-М.	400x500	2	490x600x1050	18,91
ФАРМАЦИЯ 21-М.	400x600	2	490x600x1050	18,91
ФАРМАЦИЯ 22-К.	400x400	2	490x600x1050	18,91
ФАРМАЦИЯ 23-К.	400x500	2	490x600x1050	18,91
ФАРМАЦИЯ 24-К.	400x600	2	490x600x1050	18,91
ФАРМАЦИЯ 25-М.	500x400	1	590x600x550	14,23
ФАРМАЦИЯ 26-М.	500x500	1	590x600x550	14,23
ФАРМАЦИЯ 27-М.	500x600	1	590x600x550	14,23
ФАРМАЦИЯ 28-К.	500x400	1	590x600x550	14,23
ФАРМАЦИЯ 29-К.	500x500	1	590x600x550	14,23
ФАРМАЦИЯ 30-К.	500x600	1	590x600x550	14,23
ФАРМАЦИЯ 31-М.	500x400	1	590x600x800	16,23
ФАРМАЦИЯ 32-М.	500x500	1	590x600x800	16,23
ФАРМАЦИЯ 33-М.	500x600	1	590x600x800	16,23
ФАРМАЦИЯ 34-К.	500x400	1	590x600x800	16,23
ФАРМАЦИЯ 35-К.	500x500	1	590x600x800	16,23
ФАРМАЦИЯ 36-К.	500x600	1	590x600x800	16,23
ФАРМАЦИЯ 37-М.	500x400	2	590x600x1050	20,41
ФАРМАЦИЯ 38-М.	500x500	2	590x600x1050	20,41
ФАРМАЦИЯ 39-М.	500x600	2	590x600x1050	20,41
ФАРМАЦИЯ 40-К.	500x400	2	590x600x1050	20,41
ФАРМАЦИЯ 41-К.	500x500	2	590x600x1050	20,41
ФАРМАЦИЯ 42-К.	500x600	2	590x600x1050	20,41
ФАРМАЦИЯ 43-М.	500x400	3	590x600x1250	23,7

ФАРМАЦИЯ 44-М.	500x500	3	590x600x1300	23,7
ФАРМАЦИЯ 45-М.	500x600	3	590x600x1300	23,7
ФАРМАЦИЯ 46-К.	500x400	3	590x600x1300	23,7
ФАРМАЦИЯ 47-К.	500x500	3	590x600x1300	23,7
ФАРМАЦИЯ 48-К.	500x600	3	590x600x1300	23,7
ФАРМАЦИЯ 49-М.	500x400	3	590x600x1550	25,7
ФАРМАЦИЯ 50-М.	500x500	3	590x600x1550	25,7
ФАРМАЦИЯ 51-М.	500x600	3	590x600x1550	25,7
ФАРМАЦИЯ 52-К.	500x400	3	590x600x1550	25,7
ФАРМАЦИЯ 53-К.	500x500	3	590x600x1550	25,7
ФАРМАЦИЯ 54-К.	500x600	3	590x600x1550	25,7
ФАРМАЦИЯ 55-М.	600x500	1	690x700x550	16,72
ФАРМАЦИЯ 56-М.	600x600	1	690x700x550	16,72
ФАРМАЦИЯ 57-М.	600x700	1	690x700x550	16,72
ФАРМАЦИЯ 58-К.	600x500	1	690x700x550	16,72
ФАРМАЦИЯ 59-К.	600x600	1	690x700x550	16,9
ФАРМАЦИЯ 60-К.	600x700	1	690x700x550	16,72
ФАРМАЦИЯ 61-М.	600x500	1	690x700x800	16,72
ФАРМАЦИЯ 62-М.	600x600	1	690x700x800	18,72
ФАРМАЦИЯ 63-М.	600x700	1	690x700x800	18,72
ФАРМАЦИЯ 64-К.	600x500	1	690x700x800	18,72
ФАРМАЦИЯ 65-К.	600x600	1	690x700x800	18,72
ФАРМАЦИЯ 66-К.	600x700	1	690x700x800	18,72
ФАРМАЦИЯ 67-М.	600x500	2	690x700x1050	23,3
ФАРМАЦИЯ 68-М.	600x600	2	690x700x1050	23,3
ФАРМАЦИЯ 69-М.	600x700	2	690x700x1050	23,3
ФАРМАЦИЯ 70-К.	600x500	2	690x700x1050	23,3
ФАРМАЦИЯ 71-К.	600x600	2	690x700x1050	23,3
ФАРМАЦИЯ 72-К.	600x700	2	690x700x1050	23,3
ФАРМАЦИЯ 73-М.	600x500	3	690x700x1300	25,3
ФАРМАЦИЯ 74-М.	600x600	3	690x700x1300	25,3
ФАРМАЦИЯ 75-М.	600x700	3	690x700x1300	25,3
ФАРМАЦИЯ 76-К.	600x500	3	690x700x1300	25,3
ФАРМАЦИЯ 77-К.	600x600	3	690x700x1300	25,3
ФАРМАЦИЯ 78-К.	600x700	3	690x700x1300	25,3
ФАРМАЦИЯ 79-М.	600x500	3	690x700x1550	31,4
ФАРМАЦИЯ 80-М.	600x600	3	690x700x1550	27,3
ФАРМАЦИЯ 81-М.	600x700	3	690x700x1550	27,3
ФАРМАЦИЯ 82-К.	600x500	3	690x700x1550	27,3
ФАРМАЦИЯ 83-К.	600x600	3	690x700x1550	27,3
ФАРМАЦИЯ 84-К.	600x700	3	690x700x1550	27,3

Возможно произведение нестандартных комплектаций.

Масса – не более 100 кг.

Каркас тележки изготовлен из металлического сортамента, металлического профиля и покрыт порошковой краской - нетоксичной, пожаробезопасной, устойчивой к ударам, сколам, дезинфицирующим растворам и средствам. Рабочие поверхности из металлического сортамента, искусственного камня.

Все поверхности тележки устойчивы к дезинфицирующим средствам, разрешенным для обработки поверхностей в соответствии с действующими НТД на эти средства и ОСТ 42-21-2, МУ 287-113Б, утвержденными МЗ РФ 30.12.1998 года.

Полный средний срок службы тележки мобильной до списания, не менее 10 лет.

ООО ЦИРМИ INFO@CIRMI.RU WWW.GOSZDRAVNADZOR.RU

жки принимается состояние, при которой восстановление работоспособности нецелесообразно по технико-экономическим и функциональным показателям.

3.Комплектность.

В комплект поставки тележки входит:

Мод.	Состав	Шт.	Обозначение
	Модуль базовый:	1	УМТ1-1 УМТ1-2 УМТ1-3
	— Стойка	1	УМТ-СТ1 УМТ-СТ2 УМТ-СТ3
	— Основание	1	УМТ1-ОС
	— Колесо	2	УМТ-МК1
	— Колесо с тормозом	2	УМТ-МКТ1
	— Паспорт	1	
	— Руководство по эксплуатации	1	
	Х-К Полка консольная из искусственного камня	1	УМТ1-ПК1
	Х-М Полка консольная металлическая	1	УМТ1-ПМ1
	Ручки (при необходимости)	1	УМТ-РУ1
	Ручки (при необходимости)	1	УМТ-РУ3
	Полка консольная металлическая (дополнительная) (при необходимости)	1	УМТ1-ПМ1Д
	Полка консольная из искусственного камня (дополнительная) (при необходимости)	1	УМТ1-ПК1Д
1-М.	Полка нижняя металлическая с заглушками (при необходимости)	1	УМТ1-ПМН
2-К.	Полка нижняя металлическая без заглушек (при необходимости)	1	УМТ1-ПМНУ
3-М.	Полка нижняя из искусственного камня (при необходимости)	1	УМТ1-ПКН
4-К.	Полка выдвижная (при необходимости)	1	УМТ-ПМВ
5-М.	Ящик (при необходимости)	1	УМТ-ЯМ
6-К.	Ящик из искусственного камня (при необходимости)	1	УМТ-ЯК.
	Ящик консольный (при необходимости)	1	УМТ-ЯКОН
	Модуль электрический подвесной (при необходимости)	1	УМТ-МЭП
	Кабельный канал (при необходимости)	2	УМТ-КЭ1
	Кабельный канал (при необходимости)	2	УМТ-КЭ2
	Модуль розеточный (при необходимости)	2	УМТ-МР1
	Модуль розеточный (при необходимости)	2	УМТ-МР2.
	Держатель монитора неподвижный (при необходимости)	1	УМТ-ДМОН1
	Держатель баллона (при необходимости)	1	УМТ-ДБАЛ
	Держатель емкости (при необходимости)	1	УМТ-ДЕ1
	Держатель емкости скобообразный (при необходимости)	1	УМТ-ДЕ2
	Держатель трубок (при необходимости)	1	УМТ-ДТРУБ
	Держатель инструмента жесткого эндоскопа (при необходимости)	1	УМТ-ДИЖЭ
	Держатель головки камеры жесткого эндоскопа (при необходимости)	1	УМТ-ДГКЖЭ
	Держатель универсальный (при необходимости)	1	УМТ-ДУ
	Держатель инфузионный на 2 плеча (при необходимости)	1	УМТ-ДИ1
	Держатель инфузионный на 4 плеча (при необходимости)	1	УМТ-ДИ2
	Держатель кабеля ЭКГ (при необходимости)	1	УМТ-ДКЭКГ
	Фиксатор роликовый (при необходимости)	1	УМТ-ФРОЛ
	Ручка (при необходимости)	2	УМТ-РУ5

	Корзина (при необходимости)	1	УМТ-КРЗН
	ИБП (при необходимости)	1	
	Трансформатор разделительный (при необходимости)	1	

Мод.	Состав		Шт.	Обозначение
7-М. 8-М. 9-М. 10-К. 11-К. 12-К. 13-М. 14-М. 15-М. 16-К. 17-К. 18-К. 19-М. 20-М. 21-М. 22-К. 23-К. 24-К	Модуль базовый:		1	УМТ2-1 УМТ2-2 УМТ2-3
	— Стойка		2	УМТ-СТ1 УМТ-СТ2 УМТ-СТ3
	— Основание		1	УМТ2-ОС
	— Колесо		2	УМТ-МК2 УМТ-МК4
	— Колесо с тормозом		2	УМТ-МКТ2 УМТ-МКТ4
	— Паспорт		1	
	— Руководство по эксплуатации		1	
	— Балка поперечная		1	
	Х-К	Полка из искусственного камня	1 или 2	УМТ2-ПК1 УМТ2-ПК2 УМТ2-ПК3
	Х-М	Полка консольная металлическая	1 или 2	УМТ2-ПМ1 УМТ2-ПМ2 УМТ2-ПМ3
	Ручки (при необходимости)		2	УМТ-РУ2
	Ручки (при необходимости)		1	УМТ-РУ3
	Полка металлическая (дополнительная) (при необходимости)		1	УМТ2-ПМ1Д УМТ2-ПМ2Д УМТ2-ПМ3Д
	Полка из искусственного камня (дополнительная) (при необходимости)		1	УМТ2-ПК1Д УМТ2-ПК2Д УМТ2-ПК3Д
	Полка нижняя металлическая без заглушек (при необходимости)		1	УМТ-ПМНУ
	Полка нижняя из искусственного камня (при необходимости)		1	УМТ-ПКН
	Полка выдвижная (при необходимости)		1	УМТ-ПМВ
	Ящик (при необходимости)		1	УМТ-ЯМ
	Ящик из искусственного камня (при необходимости)		1	УМТ-ЯК
	Ящик консольный (при необходимости)		1	УМТ-ЯКОН
	Модуль электрический подвесной (при необходимости)		1	УМТ-МЭП
	Модуль электрический опорный (при необходимости)		1	УМТ-МЭО
	Кабельный канал (при необходимости)		2	УМТ-КЭ1
	Кабельный канал (при необходимости)		2	УМТ-КЭ2
	Модуль розеточный (при необходимости)		2	УМТ-МР1
	Модуль розеточный (при необходимости)		2	УМТ-МР2
	19-М.	Балка базового модуля стальная	1	УМТ-БС

ООО ЦИРМИ INFO@CIRMI.RU WWW.GOSZDRAVNADZOR.RU

	20-М. 21-М. 22-К. 23-К. 24-К	Дверцы (при необходимости)	1	УМТ-ДВЕР
		Держатель монитора неподвижный (при необходимости)	1	УМТ-ДМОН1
		Держатель монитора одноплечевой (при необходимости)	2	УМТ-ДМОН2
		Держатель монитора двухплечевой (при необходимости)	2	УМТ-ДМОН3
		Кронштейн монитора (при необходимости)	2	ARGO-MA20
	Рукоятка монитора (при необходимости)		1	УМТ-РУМОН
	Держатель баллона (при необходимости)		1	УМТ-ДБАЛ
	Держатель емкости (при необходимости)		1	УМТ-ДЕ1
	Держатель емкости скобообразный (при необходимости)		1	УМТ-ДЕ2
	Держатель трубок (при необходимости)		1	УМТ-ДТРУБ
	Держатель инструмента жесткого эндоскопа (при необходимости)		1	УМТ-ДИЖЭ
	Держатель головки камеры жесткого эндоскопа (при необходимости)		1	УМТ-ДГКЖЭ
	Держатель универсальный (при необходимости)		1	УМТ-ДУ
	Держатель инфузионный на 2 плеча (при необходимости)		1	УМТ-ДИ1
	Держатель инфузионный на 4 плеча (при необходимости)		1	УМТ-ДИ2
	Держатель кабеля ЭКГ (при необходимости)		1	УМТ-ДКЭКГ
	Фиксатор роликовый (при необходимости)		1	УМТ-ФРОЛ
	Корзина ** (при необходимости)		1	УМТ-КРЗН
	Держатель эндоскопа вертикальный одинарный (при необходимости)		1	УМТ-ДЭ1
	Держатель эндоскопа вертикальный сдвоенный (при необходимости)		1	УМТ-ДЭ2
	Держатель эндоскопа наклонный сдвоенный (при необходимости)		1	УМТ-ДЭ3
	Ручка (при необходимости)		2	УМТ-РУ5
	Держатель эндоскопа вертикальный сдвоенный изогнутый (при необходимости)		1	УМТ-ДЭ5
	ИБП (при необходимости)		1	
	Трансформатор разделительный (при необходимости)		1	

Мод.	Состав	Шт.	Обозначение
25-М. 26-М. 27-М. 28-К. 29-К.	Модуль базовый:	1	УМТ3-1 УМТ3-2 УМТ3-3 УМТ3-4 УМТ3-5
30-К. 31-М. 32-М. 33-М. 34-К.	— Стойка	2	УМТ-СТ1 УМТ-СТ2 УМТ-СТ3 УМТ-СТ4 УМТ-СТ5
35-К.	— Основание	1	УМТ3-ОС
36-К.	— Колесо	2	УМТ-МК2

37-М. 38-М. 39-М. 40-К. 41-К. 42-К. 43-М. 44-М. 45-М. 46-К. 47-К. 48-К. 49-М. 50-М. 51-М. 52-К. 53-К. 54-К.				УМТ-МК4 УМТ-МК5
	— Колесо с тормозом		2	УМТ-МКТ2 УМТ-МКТ4 УМТ-МКТ5
	— Паспорт		1	
	— Руководство по эксплуатации		1	
	— Балка поперечная		1	
	Х-К	Полка из искусственного камня	1 или 2	УМТ3-ПК1 УМТ3-ПК2 УМТ3-ПК3
	Х-М	Полка консольная металлическая	1 или 2 или 3	УМТ3-ПМ1 УМТ3-ПМ2 УМТ3-ПМ3
	Ручки (при необходимости)		1	УМТ-РУ2
	Ручки (при необходимости)		1	УМТ-РУ4
	Полка металлическая (дополнительная) (при необходимости)		1	УМТ3-ПМ1Д УМТ3-ПМ2Д УМТ3-ПМ3Д
	Полка из искусственного камня (дополнительная) (при необходимости)		1	УМТ3-ПК1Д УМТ3-ПК2Д УМТ3-ПК3Д
	Полка нижняя металлическая без заглушек (при необходимости)		1	УМТ-ПМН
	Полка нижняя из искусственного камня (при необходимости)		1	УМТ-ПМНУ
	Полка металлическая (дополнительная) (при необходимости)		1	УМТ-ПКН
	Полка выдвижная (при необходимости)		1	УМТ-ПМВ
	Ящик (при необходимости)		1	УМТ-ЯМ
	Ящик из искусственного камня (при необходимости)		1	УМТ-ЯК
	Ящик консольный (при необходимости)		1	УМТ-ЯКОН
	Модуль электрический подвесной (при необходимости)		1	УМТ-МЭП
	Модуль электрический опорный (при необходимости)		1	УМТ-МЭО
	Кабельный канал (при необходимости)		2	УМТ-КЭ1
	Кабельный канал (при необходимости)		2	УМТ-КЭ2
	Модуль розеточный (при необходимости)		2	УМТ-МР1
	Модуль розеточный (при необходимости)		2	УМТ-МР2
	37-М. 38-М. 39-М. 40-К. 41-К. 42-К. 43-М. 44-М. 45-М. 46-К. 47-К. 48-К. 49-М. 50-М.	Балка базового модуля стальная (при необходимости)	1	УМТ-БС
		Дверцы (при необходимости)	1	УМТ-ДВЕР
		Держатель монитора неподвижный (при необходимости)	1	УМТ-ДМОН1
		Держатель монитора одноплечевой (при необходимости)	2	УМТ-ДМОН2
		Держатель монитора двухплечевой (при необходимости)	2	УМТ-ДМОН3
		Кронштейн монитора (при необходимости)	2	ARGO MA20

ООО ЦИРМИ INFO@CIRMI.RU WWW.GOSZDRAVNADZOR.RU

	51-М. 52-К. 53-К. 54-К.			
	Рукоятка монитора (при необходимости)		1	УМТ-РУМОН
	Держатель баллона (при необходимости)		1	УМТ-ДБАЛ
	Держатель емкости (при необходимости)		1	УМТ-ДЕ1
	Держатель емкости скобообразный (при необходимости)		1	УМТ-ДЕ2
	Держатель трубок (при необходимости)		1	УМТ-ДТРУБ
	Держатель инструмента жесткого эндоскопа (при необходимости)		1	УМТ-ДИЖЭ
	Держатель головки камеры жесткого эндоскопа (при необходимости)		1	УМТ-ДГКЖЭ
	Держатель универсальный (при необходимости)		1	УМТ-ДУ
	Держатель инфузионный на 2 плеча (при необходимости)		1	УМТ-ДИ1
	Держатель инфузионный на 4 плеча (при необходимости)		1	УМТ-ДИ2
	Держатель кабеля ЭКГ (при необходимости)		1	УМТ-ДКЭКГ
	Фиксатор роликовый (при необходимости)		1	УМТ-ФРОЛ
	Корзина (при необходимости)		1	УМТ-КРЗН
	Держатель эндоскопа вертикальный одинарный (при необходимости)		1	УМТ-ДЭ1
	Держатель эндоскопа вертикальный сдвоенный (при необходимости)		1	УМТ-ДЭ2
	Держатель эндоскопа наклонный сдвоенный (при необходимости)		1	УМТ-ДЭ3
	Ручка (при необходимости)		2	УМТ-РУ5
	Держатель эндоскопа вертикальный сдвоенный изогнутый (при необходимости)		1	УМТ-ДЭ5
	ИБП (при необходимости)		1	
	Трансформатор разделительный (при необходимости)		1	

Мод.	Состав	Шт.	Обозначение
55-М. 56-М. 57-М. 58-К. 59-К. 60-К. 61-М. 62-М. 63-М. 64-К	Модуль базовый:	1	УМТ4-1 УМТ4-2 УМТ4-3 УМТ4-4 УМТ4-5
	— Стойка	2	УМТ-СТ1 УМТ-СТ2 УМТ-СТ3 УМТ-СТ4 УМТ-СТ5
	— Основание	1	УМТ4-ОС
	— Колесо	2	УМТ-МК6 УМТ-МК7 УМТ-МК3
	— Колесо с тормозом	2	УМТ-МКТ6 УМТ-МКТ7

65-К. 66-К. 67-М. 68-М. 69-М. 70-К. 71-К. 72-К. 73-М. 74-М. 75-М. 76-К. 77-К. 78-К. 79-М. 80-М. 81-М. 82-К. 83-К. 84-К				УМТ-МКТ3
	— Паспорт		1	
	— Руководство по эксплуатации		1	
	— Балка поперечная		1	
	Х-К	Полка из искусственного камня	1 или 2 или 3	УМТ4-ПК1 УМТ4-ПК2 УМТ4-ПК3
	Х-М	Полка консольная металлическая	1 или 2 или 3	УМТ4-ПМ1 УМТ4-ПМ2 УМТ4-ПМ3
	Ручки (при необходимости)		1	УМТ-РУ2
	Ручки (при необходимости)		1	УМТ-РУ4
	Полка консольная металлическая (дополнительная) (при необходимости)		1	УМТ4-ПК1Д УМТ4-ПК2Д УМТ4-ПК3Д
	Полка из искусственного камня (дополнительная) (при необходимости)		1	УМТ4-ПМ1Д УМТ4-ПМ2Д УМТ4-ПМ3Д
	Полка нижняя стальная без заглушек (при необходимости)		1	УМТ-ПМНУ
	Полка нижняя из искусственного камня (при необходимости)		1	УМТ-ПКН
	Полка выдвижная (при необходимости)		1	УМТ-ПМВ
	Ящик (при необходимости)		1	УМТ-ЯМ
	Ящик из искусственного камня (при необходимости)		1	УМТ-ЯК.
	Ящик консольный (при необходимости).		1	УМТ-ЯКОН
	Модуль электрический подвесной (при необходимости)		1	УМТ-МЭП
	Модуль электрический опорный (при необходимости)		1	УМТ-МЭО
	Кабельный канал (при необходимости)		2	УМТ-КЭ1
	Кабельный канал (при необходимости)		2	УМТ-КЭ2
	Модуль розеточный (при необходимости)		2	УМТ-МР1
	Модуль розеточный (при необходимости)		2	УМТ-МР2
	67-М. 68-М.	Балка базового модуля стальная (при необходимости)	1	УМТ-БС
	69-М.	Дверцы (при необходимости)	1	УМТ-ДВЕР
	70-К. 71-К.	Держатель монитора неподвижный (при необходимости)	1	УМТ-ДМОН1
	72-К. 73-М.	Держатель монитора одноплечевой (при необходимости)	2	УМТ-ДМОН2
	74-М. 75-М.	Держатель монитора двухплечевой (при необходимости)	2	УМТ-ДМОН3
	76-К. 77-К. 78-К. 79-М. 80-М. 81-М. 82-К. 83-К. 84-К.	Кронштейн монитора (при необходимости)	2	ARGO-MA20

ООО ЦИРМИ INFO@CIRMI.RU WWW.GOSZDRAVNADZOR.RU

	Рукоятка монитора (при необходимости)	1	УМТ-РУМОН
	Держатель баллона (при необходимости)	1	УМТ-ДБАЛ
	Держатель емкости (при необходимости)	1	УМТ-ДЕ1
	Держатель емкости скобообразный (при необходимости)	1	УМТ-ДЕ2
	Держатель трубок (при необходимости)	1	УМТ-ДТРУБ
	Держатель инструмента жесткого эндоскопа (при необходимости)	1	УМТ-ДИЖЭ
	Держатель головки камеры жесткого эндоскопа (при необходимости)	1	УМТ-ДГКЖЭ
	Держатель универсальный (при необходимости)	1	УМТ-ДУ
	Держатель инфузионный на 2 плеча (при необходимости)	1	УМТ-ДИ1
	Держатель инфузионный на 4 плеча (при необходимости)	1	УМТ-ДИ2
	Держатель кабеля ЭКГ (при необходимости)	1	УМТ-ДКЭКГ
	Фиксатор роликовый (при необходимости)	1	УМТ-ФРОЛ
	Корзина (при необходимости)	1	УМТ-КРЗН
	Держатель эндоскопа вертикальный одинарный (при необходимости)	1	УМТ-ДЭ1
	Держатель эндоскопа вертикальный сдвоенный (при необходимости)	1	УМТ-ДЭ2
	Держатель эндоскопа наклонный сдвоенный (при необходимости)	1	УМТ-ДЭ3
	Ручка (при необходимости)	2	УМТ-РУ5
	Держатель эндоскопа вертикальный сдвоенный изогнутый (при необходимости)	1	УМТ-ДЭ5
	ИБП (при необходимости)	1	
	Трансформатор разделительный (при необходимости)	1	

4.Подготовка к работе.

После транспортировки тележки в условиях отрицательных температур, перед распаковкой выдержать ее в нормальных температурных условиях не менее 2 часов

Распакуйте тележку и проверьте целостность лакокрасочного покрытия поверхности каркаса, отсутствие сколов на рабочих поверхностях.

Проверьте комплектность

Произведите дезинфекцию средствами, рекомендуемыми для обработки поверхностей (1-3% раствор хлорамина)

5.Порядок работы.

Перед работой, должны быть выполнены все указанные в разделе 4 действия.

6. Техническое обслуживание.

Техническое обслуживание включает в себя периодический осмотр целостности покрытия каркаса, надёжность крепления полок, проверка крепления колёс.

Поверхность тележки рекомендуется очищать при помощи влажной салфетки с применением моющее - дезинфицирующих средств и последующей протиркой их насухо.

Каждые 6 месяцев необходимо осуществлять протяжку болтовых соединений полок и колёс тележки!

7. Правила транспортировки и хранения.

Тележка медицинская универсальная по ТУ 32.50.50-003-39821003-2021 с принадлежностями, в упаковке предприятия-изготовителя транспортируется простыми транспортными средствами при температуре +15 - −25С. Хранение должно проводится в помещениях, исключающих воздействие атмосферных осадков и агрессивных средств, воздух в помещении не должен содержать примесей, вызывающих коррозию металла, при температуре -15 - +25С.