ООО «Анатомика»
Россия, Казань, ул. Монтажная д.15
+7 (843) 570-05-05
email: anatomica.info@gmail.com

ИНН: 1657194650 КПП: 165701001
ОГРН: 1151690031790, р/с 40702810362000024608 в отделении "Банк Татарстан" № 8610 ПАО Сбербанк, БИК 049205603, к/с 30101810600000000603

УТВЕРЖДАЮ
Директор
ООО «Анатомика»
_____Чигарин Д.В.
«23» февраля 2022 г.

ИНСТРУКЦИЯ ПО ПРИМЕНЕНИЮ

Имплантаты для остеосинтеза
по ТУ 32.50.22.127–002–74573326–2017

Дата пересмотра 25.04.2022

ЭЛЕКТРОННАЯ КОПИЯ ОФОРМЛЕНА ЦЕНТРОМ ИСПЫТАНИЙ И РЕГИСТРАЦИИ МЕДИЦИНСКИХ ИЗДЕЛИЙ

НАИМЕНОВАНИЕ МЕДИЦИНСКОГО ИЗДЕЛИЯ И ЕГО ИЗГОТОВИТЕЛЬ

Наименование - Имплантаты для остеосинтеза по ТУ 32.50.22.127–002–74573326–2017.
Изготовитель - Общество с ограниченной ответственностью «Анатомика».
Сокращенное наименование - ООО «Анатомика».
420094, Россия, РТ, г.Казань, ул. Монтажная, д.15
тел.+ 7 (843) 570-05-05
email: anatomica.info@gmail.com

1. ОСНОВНЫЕ СВЕДЕНИЯ ОБ ИЗДЕЛИИ

1.1 Имплантаты для остеосинтеза (в дальнейшем – имплантаты), предназначенные для соединения отломков костей и обеспечивающие их прочную фиксацию в правильном положении, непосредственно в зоне перелома с учётом особенностей анатомического строения организма, до полного сращения.

1.2 Показания к применению имплантатов:
переломы, не срастающиеся без оперативного вмешательства;
переломы, где есть риск повреждения костными отломками мягких тканей;
неправильно сросшиеся переломы.

Противопоказания к применению имплантатов:
склонность больного к аллергическим реакциям на материалы имплантатов; открытые переломы с обширной зоной повреждения; загрязнение мягких тканей; выраженный остеопороз; общие противопоказания для оперативного лечения.

Возможные побочные эффекты – индивидуальная непереносимость материала имплантатов.

1.3 Имплантаты используются хирургами-травматологами - ортопедами в центрах травматологии и ортопедии, восстановительной хирургии, в условиях операционных комнат, травматологических отделений больниц и учреждений скорой медицинской помощи.

1.4 Область применения - ортопедия, травматология и восстановительная хирургия.

1.5. Класс в зависимости от потенциального риска применения 2б по ГОСТ 31508 и Приказу Минздрава России от 06.06.2012 № 4н (п.4.8). Контакт имплантатов с внутренней средой и тканями организма – длительный.

1.6 Варианты исполнения имплантатов представлены в Приложении А.

2. КОМПЛЕКТ ПОСТАВКИ

В комплекты поставки входят имплантаты одного из вариантов исполнений, в соответствии с Приложением А.

Эксплуатационная документация – по1экз.

Наименование и количество имплантатов – по требованию Заказчика.

3. ТЕХНИЧЕСКИЕ ХАРАКТЕРИСТИКИ

3.1 Имплантаты соответствуют требованиям по ГОСТ Р ИСО 14630, ГОСТ ISO 14602, ГОСТ ISO 5836, ГОСТ Р ИСО 5838-1, ГОСТ ISO 8615, Приказа Минздрава России от 19.01.2017 №11н, ТУ 32.50.22.127–002–74573326–2017 (Приложение Г).

3.2 Габаритные и основные размеры имплантатов приведены в Приложении Г. Габаритные размеры индивидуальной потребительской упаковки с имплантатами приведены в таблице 1.

3.3 Масса имплантатов приведена в Приложении Г.

Таблица 1 – Параметры упаковки с имплантатами

Наименование имплантатов	Габаритные размеры упаковки с имплантатами, мм
Спицы	Длина: 100 – 450 мм; Ширина: 80 – 110 мм
Винты	Длина: 100 – 200 мм; Ширина: 80 – 110 мм
Пластины	Длина: 100 – 450 мм; Ширина: 80 – 150 мм
Стержни	Длина: 100 – 500 мм; Ширина: 80 – 150 мм

ООО ЦИРМИ INFO@CIRMI.RU WWW.GOSZDRAVNADZOR.RU

3.4 Имплантаты, вступающие в непосредственный контакт с организмом пациента, изготовлены из материалов, указанных в Таблице 1а.

Таблица 1а

№	Материал	Марка	Стандарт
1	Коррозионно-стойкая нержавеющая сталь	12Х18Н10Т	ГОСТ 5632
2	Коррозионно-стойкая нержавеющая сталь	316 LVM	ASTM F138
3	Титановый сплав	ВТ-6	ГОСТ 19807
4	Титановый сплав	ВТ1-0	ГОСТ 19807
5	Титановый сплав	ОТ-4	ГОСТ 19807
6	Титановый сплав	Grade 4	ГОСТ Р ИСО 5832-2

3.5 Твердость имплантатов не регламентируется.
3.6 Параметры шероховатости поверхностей имплантатов Ra по ГОСТ 2789, не более:
- 0,4 мкм – для наружных поверхностей;
- 1,25 мкм – для нарезки рабочей части винта.
3.7 На поверхности имплантатов отсутствуют заусенцы, трещины, раковины, забоины, выкрошенные места, расслоения и другие дефекты. Края пластин не острые. Спицы прямолинейные, без волнистости и перегибов. Допускается непрямолинейность не более 0,3 мм на всей длине цилиндрической части.
Резьба имплантатов - чистая, без сорванных и смятых ниток.
3.8 Поверхность имплантатов из металла (кроме резьбовой) матовая. По требованию заказчика допускается блестящая поверхность.
Допускается анодирование имплантатов в различный цвет за счёт получения оксидной плёнки на поверхности титанового сплава в среде электролита без применения красителя.
3.9 Рабочая часть спиц имеет трехгранную, перьевую или усовершенствованную заточки. Кромки спиц не острые. Ширина кромки на конце рабочей части спиц в пределах от 0,03 до 0,05 мм. Кромки не имеют зазубрины, трещины, выкрошенные места.
3.10 Винты (кроме канюлированных) выдерживают при угле поворота не менее 180° следующие значения разрывающего крутящего момента:
диаметром 2,5 мм – не менее 1,0 Н·м;
диаметром 3,5 мм – не менее 2,3 Н·м;
диаметром 4,0 мм – не менее 4,0 Н·м;
диаметром 4,5 мм – не менее 4,4 Н·м.
Винты диаметрами 5,5мм, 6,5мм, 7,0мм и 7,3мм выдерживают разрывающий крутящий момент 6,2 Н·м при угле поворота не менее 90°.
3.11 Для спиц с упором усилие сдвига упора не менее 500 Н.
3.12 Пластины прямые и прямая часть угловых пластин выдерживают испытания на сопротивление изгибу.
3.13 Имплантаты устойчивы к воздействию биологических жидкостей и выделений тканей организма, нетоксичны.
3.14 Имплантаты поставляются в нестерильном виде. Имплантаты перед использованием должны быть подвергнуты к циклу обработки, состоящему из дезинфекции, предстерилизационной очистки и стерилизации в соответствии с режимами по МУ 287-113.
3.15 Имплантаты одноразового применения.
3.16 Имплантаты коррозионностойкие в условиях эксплуатации, транспортирования и хранения.
3.17 Имплантаты не ремонтопригодны.
3.18 Материалы, находящиеся в контакте с пациентом, не токсичны.
3.19 Имплантаты не содержат лекарственного средства для медицинского применения, материалов животного или человеческого происхождения.
3.20 Имплантаты применяются без присоединения к активному медицинскому оборудованию.
3.21 Имплантаты поставляются в индивидуальной упаковке. Винты могут поставляться, как в индивидуальной, так и в групповой упаковке.

ООО ЦИРМИ INFO@CIRMI.RU WWW.GOSZDRAVNADZOR.RU

4. МАРКИРОВКА

4.1 Маркировка имплантатов выполняется лазерным способом и не оказывает вредного воздействия на эксплуатационные характеристики имплантатов. При невозможности нанесения маркировки на имплантаты необходимая информация указывается на ярлыке, вложенной в потребительскую упаковку:

- товарный знак или наименование предприятия-изготовителя;
- код партии (номер партии) или каталожный номер (рис.1-157 по ТУ 32.50.22.127–002–74573326–2017);
- условный знак материала имплантатов («Ti» для имплантатов из титановых сплавов или «Н» для имплантатов из нержавеющей стали). Допускается нанесение маркировки с указанием размера имплантата.

4.2 На потребительской упаковке или на прикрепляемом к ней ярлыке:

- наименование и адрес изготовителя, включая, город и страну;
- наименование имплантатов;
- номер партии;
- номер и дата выдачи регистрационного удостоверения;
- обозначение настоящих технических условий;
- символ «номер по каталогу»;
- символ «дата изготовления»;
- символ «не стерильно»;
- символ «Осторожно! Обратитесь к инструкции по применению»;
- символ «Запрет на повторное применение»;
- количество имплантатов, шт.;
- штамп ОТК.

5. ПОДГОТОВКА ИМПЛАНТАТОВ К РАБОТЕ

5.1 Перед использованием необходимо прочесть данную инструкцию.

5.2 Имплантаты использовать в соответствии с их назначением. Функциональные характеристики и функциональное назначение подробнее представлены в Приложении Д. Примеры установки имплантатов приведены в приложении Е.

5.2.1 Спицы (вид 245840) используются для фиксации или стабилизации костных отломков.

5.2.2 Винты (вид 245510) используются для внутренней ортопедической фиксации переломов путем ввинчивания в кость для удерживания пластин или стержней в кости или для обеспечения прямой стабилизации кости. Винт канюлированный компрессионный, Винт кортикальный с конической резьбой с отверстиями, Винт-заглушка слепой не предназначены для фиксации бедренных костей взрослых пациентов.

5.2.3 Пластины (вид 329870) используются для прикрепления к фрагментам сломанных костей с помощью винтов для соединения и стабилизации отломков, а также защиты кости от механической нагрузки на период срастания перелома.

5.2.4 Стержни (вид 245700) используются для фиксации отломка кости интрамедуллярно. Стержень гибкий не подлежит изгибанию руками во время операции. Стержень гибкий не предназначен для фиксации бедренных костей взрослых пациентов.

5.3 **Запрещается** совместное применение имплантатов из различных материалов (винты и пластины), а также в комбинации с имплантатами другого производителя.

5.4 Имплантацию должен выполнять хирург, изучивший соответствующие методики и операционную технологию. За выбор операционной технологии, соответствующей данному типу повреждения у конкретного пациента, отвечает хирург.

5.5 Процедура имплантации должна быть тщательно спланирована с учетом выбора типа имплантата, его размера, места локализации и способа фиксации, принимая во внимание следующие физиологические и анатомические параметры пациента: телосложение (рост, вес); возраст; патологические состояния; качество кости; жизнеспособность ткани; условия, окружающие ткань; состояние под нагрузкой; способ имплантации; взаимодействие и сочетание с другими крепежными приспособлениями; степень активности пациента.

5.6 Пациентам, которым выполняется остеосинтез, необходимо разъяснить сущность планируемого вмешательства, особенности после операционного режима. Особое внимание в рекомендациях должно быть уделено ограничениям нагрузок.

ООО ЦИРМИ INFO@CIRMI.RU WWW.GOSZDRAVNADZOR.RU

5.7 Необходимо информировать пациента, что в случае нарушения предписанного режима ограничения нагрузок потребуется повторное хирургическое вмешательство. Особенности послеоперационного режима каждого конкретного пациента устанавливает лечащий врач.

5.8 Пациент должен быть проинформирован о свойствах материала, из которого изготовлен имплантат. Стальной имплантат может быть противопоказанием для обследования с использованием магнитного резонанса.

5.9 Непосредственно перед использованием имплантаты подвергают циклу обработки в соответствии с режимами по МУ 287-113.

Валидированный процесс стерилизации, включающий валидированный процесс очистки и дезинфекции имплантатов для использования их в стерильном виде по ГОСТ Р ИСО 17664 представлен в Приложении В.

5.10 Винты устанавливаются отверткой с шестигранными шлицем 2,5/3,5 мм (кроме винтов кортикальных диаметром 1,5 мм, 2,0 мм, которые устанавливаются отверткой с квадратным шлицем 1,2 мм).

5.11 Непредусмотренное перемещение жидкости, включая жидкости организма, внутрь или наружу имплантата не влияет на функционирование имплантатов.

5.12 Производственные процессы не оказывают влияния на характеристики материалов и эксплуатационные свойства имплантатов.

5.13 Определить положение и ориентацию имплантата возможно посредством рентгенологического обследования.

5.14 Проведение МРТ пациентам с имплантатами возможно только в том случае, если имплантаты изготовлены из немагнитных металлов и сплавов, обладают инертностью в магнитном поле.

Титановые сплавы, используемые при изготовлении Имплантатов для остеосинтеза, являются парамагнетиками и практически не взаимодействуют с магнитным полем, на основании чего признаны МРТ-совместимыми. Кроме того, титановые сплавы ВТ1-0, Grade 4 являются амагнитными. Согласно данным научной литературы и клинической практики, имплантаты, изготовленные из титановых сплавов, не являются противопоказанием к выполнению МРТ. МРТ у пациентов с такими имплантатами считается безопасным. Принимая во внимание разнообразие клинических случаев, считаем корректным указать, что Магнитно-резонансная томография условно разрешена для имплантатов, изготовленных из титановых сплавов. Пользователю необходимо проконсультироваться со специалистом, ознакомиться с предупреждениями и противопоказаниями МРТ-оборудования.

Для безопасности пациента в эксплуатационной документации также содержится следующая информация: «Пациент должен быть проинформирован о свойствах материала, из которого изготовлен имплантат»; «Маркировка имплантатов содержит следующую информацию: <…> условный знак материала имплантатов («Ti» для имплантатов из титановых сплавов или «Н» для имплантатов из нержавеющей стали)»

5.15 Имплантаты не содержат радиоактивных веществ, включенных или используемых с имплантатом для достижения показателей назначения.

5.16 Имплантаты подлежат извлечению по достижению цели назначения (после полного сращения отломков костей).

5.17 Любые модификации имплантата после поставки (в отношении размера, формы, состояния поверхности) не допускаются.

5.18 Сообщений о взаимном влиянии имплантатов на характеристики лекарственных средств, используемых пациентом с установленным имплантатом, не выявлено.

5.19 Перед проведением терапевтических и диагностических процедур пациенту с установленным имплантатом следует проконсультироваться с оперирующим хирургом.

5.20 Особенности проведения клинических и терапевтических процедур. Имплантаты не являются противопоказанием для проведения рентгенографических исследований (МРТ – см. п. 5.14 настоящей инструкции), ультразвуковых исследований, электрокардиографии, холтеровского мониторирования сердца, суточного мониторирования артериального давления, спирографии, компьютерной томографии, коронарографии. Все нагрузочные диагностические исследования (такие, как велоэргометрия, тредмил-тест) пациентам с имплантатами возможны только после консультации с хирургом-травматологом. Для безопасности пациента физиотерапевтические и иные реабилитационные мероприятия, подразумевающие нагрузку на оперированную конечность, возможны только после консультации с хирургом-травматологом.

5.21 Оперирующий хирург должен владеть техникой стабильно-функционального остеосинтеза: накостного и закрытого интрамедуллярного блокирующего. Установка и последующее извлечение имплантатов должны осуществляться зарегистрированными медицинскими изделиями – инструментами для установки имплантатов для остеосинтеза. Установка проводится под контролем ЭОП. Имплантаты подлежат извлечению по достижению цели назначения (после полного сращения отломков костей).

ООО ЦИРМИ INFO@CIRMI.RU WWW.GOSZDRAVNADZOR.RU

Запрещается применять для обработки имплантатов кислоты, перекись водорода, т.к. они ухудшают качество имплантатов.
Внимание! Защитные колпачки с острых кромок перед обработкой снять руками.
Повторная стерилизация имплантатов не допускается.

6. МЕРЫ ПРЕДОСТОРОЖНОСТИ

6.1 Применение имплантатов совместно с другими, включая средства соединения, должно быть безопасным и не ухудшать их эксплуатационные характеристики.
6.2 При работе следует соблюдать меры предосторожности (не ронять, не бросать имплантаты во избежание поломок, повреждений, механических разрушений).
6.3 Следует избегать царапин, повреждений поверхности и грубых деформаций имплантата во время установки. Нельзя имплантировать, либо оставлять в организме пациента поврежденный имплантат.
6.4 Имплантаты не взрывоопасны, не способны самовозгораться. В случае возникновения пожара допускается применять все известные способы пожаротушения.
6.5 Запрещается химическое и механическое воздействие на поверхность имплантатов.

7. ТРАНСПОРТИРОВАНИЕ И ХРАНЕНИЕ

7.1 Транспортирование имплантатов разрешается производить всеми видами крытых транспортных средств в соответствии с правилами перевозки грузов, действующими на данном виде транспорта.
7.2 Хранение имплантатов следует производить в упаковке в закрытом отапливаемом помещении при температуре от плюс 5 до плюс 40°С и относительной влажности воздуха не более 80% при температуре плюс 25°С.
7.3 Воздух помещения для хранения и обращения имплантатов не должен содержать коррозионно-активных примесей.
7.4 Условия транспортирования в части воздействия климатических факторов по ГОСТ 15150:
- температура от минус 50 до плюс 50°С;
- относительная влажность воздуха 80% при температуре плюс 25°С.

8. УТИЛИЗАЦИЯ

8.1 Имплантаты после удаления из организма пациента относятся к классу Б – эпидемиологически опасными отходами и должны подлежать утилизации согласно инструкции, действующей в лечебном учреждении, и разработанной в соответствии с СанПиН 2.1.3684 для отходов класса Б.
8.2 Упаковка обеззараженных медицинских отходов класса Б должна иметь маркировку, свидетельствующую о проведенном обеззараживании отходов.
8.3 Имплантаты, не поступившие в эксплуатацию по истечении гарантийного срока хранения, должны подлежать утилизации в соответствии с СанПиН 2.1.3684 как бытовые отходы класса А. Материалы имплантатов пригодны для переработки.

9. ГАРАНТИЙНЫЕ ОБЯЗАТЕЛЬСТВА

Изготовитель гарантирует соответствие «Имплантатов для остеосинтеза» по ТУ 32.50.22.127–002–74573326–2017 при соблюдении потребителем условий эксплуатации, транспортирования и хранения.
Гарантийный срок хранения – 5 лет.
Гарантийный срок эксплуатации пластин, винтов, стержней– 5 лет со дня имплантирования, спиц – 1 год.
Срок службы составляет не менее 5 лет (за исключением спиц).
Средний срок службы спиц не менее 1 года.
Гарантийные обязательства не распространяются на случаи, связанные с неправильной установкой, использованием не по назначению, грубым повреждением имплантатов.

СВЕДЕНИЯ О РЕКЛАМАЦИЯХ

Рекламации в установленном порядке с этикеткой предъявляются поставщику по адресу:
420094, Россия, РТ, г.Казань, ул. Монтажная, д.15
email: anatomica.info@gmail.com
ООО "Анатомика ".

ООО ЦИРМИ INFO@CIRMI.RU WWW.GOSZDRAVNADZOR.RU

ПРИЛОЖЕНИЕ А

Имплантаты для остеосинтеза по ТУ 32.50.22.127–002–74573326–2017:

1.Спицы (вид 245840):

- Спица: диаметром 0,8 мм, длиной 100 мм;
- Спица: диаметром 0,8 мм, длиной 150 мм;
- Спица: диаметром 0,8 мм, длиной 250 мм;
- Спица: диаметром 0,8 мм, длиной 300 мм;
- Спица: диаметром 0,8 мм, длиной 350 мм;
- Спица: диаметром 0,8 мм, длиной 400 мм;
- Спица: диаметром 1,0 мм, длиной 100 мм;
- Спица: диаметром 1,0 мм, длиной 150 мм;
- Спица: диаметром 1,0 мм, длиной 250 мм;
- Спица: диаметром 1,0 мм, длиной 300 мм;
- Спица: диаметром 1,0 мм, длиной 350 мм;
- Спица: диаметром 1,0 мм, длиной 400 мм;
- Спица: диаметром 1,2 мм, длиной 100 мм;
- Спица: диаметром 1,2 мм, длиной 150 мм;
- Спица: диаметром 1,2 мм, длиной 250 мм;
- Спица: диаметром 1,2 мм, длиной 300 мм;
- Спица: диаметром 1,2 мм, длиной 350 мм;
- Спица: диаметром 1,2 мм, длиной 400 мм;
- Спица: диаметром 1,5 мм, длиной 100 мм;
- Спица: диаметром 1,5 мм, длиной 150 мм;
- Спица: диаметром 1,5 мм, длиной 250 мм;
- Спица: диаметром 1,5 мм, длиной 300 мм;
- Спица: диаметром 1,5 мм, длиной 350 мм;
- Спица: диаметром 1,5 мм, длиной 400 мм;
- Спица: диаметром 1,8 мм, длиной 100 мм;
- Спица: диаметром 1,8 мм, длиной 150 мм;
- Спица: диаметром 1,8 мм, длиной 250 мм;
- Спица: диаметром 1,8 мм, длиной 300 мм;
- Спица: диаметром 1,8 мм, длиной 350 мм;
- Спица: диаметром 1,8 мм, длиной 400 мм;
- Спица: диаметром 2,0 мм, длиной 100 мм;
- Спица: диаметром 2,0 мм, длиной 150 мм;
- Спица: диаметром 2,0 мм, длиной 250 мм;
- Спица: диаметром 2,0 мм, длиной 300 мм;
- Спица: диаметром 2,0 мм, длиной 350 мм;
- Спица: диаметром 2,0 мм, длиной 400 мм;
- Спица: диаметром 3,0 мм, длиной 100 мм;
- Спица: диаметром 3,0 мм, длиной 150 мм;
- Спица: диаметром 3,0 мм, длиной 250 мм;
- Спица: диаметром 3,0 мм, длиной 300 мм;
- Спица: диаметром 3,0 мм, длиной 350 мм;
- Спица: диаметром 3,0 мм, длиной 400 мм;
- Спица с упором: диаметром 0,8 мм, длиной 100 мм;
- Спица с упором: диаметром 0,8 мм, длиной 150 мм;
- Спица с упором: диаметром 0,8 мм, длиной 250 мм;
- Спица с упором: диаметром 0,8 мм, длиной 300 мм;
- Спица с упором: диаметром 0,8 мм, длиной 350 мм;
- Спица с упором: диаметром 0,8 мм, длиной 400 мм;
- Спица с упором: диаметром 1,0 мм, длиной 100 мм;
- Спица с упором: диаметром 1,0 мм, длиной 150 мм;
- Спица с упором: диаметром 1,0 мм, длиной 250 мм;
- Спица с упором: диаметром 1,0 мм, длиной 300 мм;
- Спица с упором: диаметром 1,0 мм, длиной 350 мм;
- Спица с упором: диаметром 1,0 мм, длиной 400 мм;
- Спица с упором: диаметром 1,2 мм, длиной 100 мм;
- Спица с упором: диаметром 1,2 мм, длиной 150 мм;
- Спица с упором: диаметром 1,2 мм, длиной 250 мм;
- Спица с упором: диаметром 1,2 мм, длиной 300 мм;
- Спица с упором: диаметром 1,2 мм, длиной 350 мм;
- Спица с упором: диаметром 1,2 мм, длиной 400 мм;
- Спица с упором: диаметром 1,5 мм, длиной 100 мм;
- Спица с упором: диаметром 1,5 мм, длиной 150 мм;
- Спица с упором: диаметром 1,5 мм, длиной 250 мм;
- Спица с упором: диаметром 1,5 мм, длиной 300 мм;
- Спица с упором: диаметром 1,5 мм, длиной 350 мм;
- Спица с упором: диаметром 1,5 мм, длиной 400 мм;
- Спица с упором: диаметром 1,8 мм, длиной 100 мм;
- Спица с упором: диаметром 1,8 мм, длиной 150 мм;
- Спица с упором: диаметром 1,8 мм, длиной 250 мм;
- Спица с упором: диаметром 1,8 мм, длиной 300 мм;
- Спица с упором: диаметром 1,8 мм, длиной 350 мм;
- Спица с упором: диаметром 1,8 мм, длиной 400 мм;
- Спица с упором: диаметром 2,0 мм, длиной 100 мм;
- Спица с упором: диаметром 2,0 мм, длиной 150 мм;
- Спица с упором: диаметром 2,0 мм, длиной 250 мм;
- Спица с упором: диаметром 2,0 мм, длиной 300 мм;
- Спица с упором: диаметром 2,0 мм, длиной 350 мм;
- Спица с упором: диаметром 2,0 мм, длиной 400 мм;
- Спица с упором: диаметром 3,0 мм, длиной 100 мм;
- Спица с упором: диаметром 3,0 мм, длиной 150 мм;
- Спица с упором: диаметром 3,0 мм, длиной 250 мм;
- Спица с упором: диаметром 3,0 мм, длиной 300 мм;
- Спица с упором: диаметром 3,0 мм, длиной 350 мм;
- Спица с упором: диаметром 3,0 мм, длиной 400 мм;

ООО ЦИРМИ INFO@CIRMI.RU WWW.GOSZDRAVNADZOR.RU

- Спица резьбовая: диаметром 2,0 мм, длиной 200 мм;
- Спица резьбовая: диаметром 2,0 мм, длиной 230 мм;
- Спица резьбовая: диаметром 2,0 мм, длиной 250 мм;
- Спица резьбовая: диаметром 2,0 мм, длиной 300 мм;
- Спица резьбовая: диаметром 2,0 мм, длиной 350 мм;
- Спица резьбовая: диаметром 2,0 мм, длиной 385 мм;
- Спица резьбовая: диаметром 2,5 мм, длиной 200 мм;
- Спица резьбовая: диаметром 2,5 мм, длиной 230 мм;
- Спица резьбовая: диаметром 2,5 мм, длиной 250 мм;
- Спица резьбовая: диаметром 2,5 мм, длиной 300 мм;
- Спица резьбовая: диаметром 2,5 мм, длиной 350 мм;
- Спица резьбовая: диаметром 2,5 мм, длиной 385 мм;

2.Винты (вид 245510):

- Винт Герберта: диаметром 2,0 мм, длиной 10 мм;
- Винт Герберта: диаметром 2,0 мм, длиной 12 мм;
- Винт Герберта: диаметром 2,0 мм, длиной 14 мм;
- Винт Герберта: диаметром 2,0 мм, длиной 15 мм;
- Винт Герберта: диаметром 2,0 мм, длиной 16 мм;
- Винт Герберта: диаметром 2,0 мм, длиной 18 мм;
- Винт Герберта: диаметром 2,0 мм, длиной 20 мм;
- Винт Герберта: диаметром 2,0 мм, длиной 22 мм;
- Винт Герберта: диаметром 2,0 мм, длиной 24 мм;
- Винт Герберта: диаметром 2,0 мм, длиной 25 мм;
- Винт Герберта: диаметром 2,0 мм, длиной 26 мм;
- Винт Герберта: диаметром 2,0 мм, длиной 28 мм;
- Винт Герберта: диаметром 2,0 мм, длиной 30 мм;
- Винт Герберта: диаметром 2,0 мм, длиной 32 мм;
- Винт Герберта: диаметром 2,0 мм, длиной 34 мм;
- Винт Герберта: диаметром 2,0 мм, длиной 35 мм;
- Винт Герберта: диаметром 2,0 мм, длиной 36 мм;
- Винт Герберта: диаметром 2,0 мм, длиной 38 мм;
- Винт Герберта: диаметром 2,0 мм, длиной 40 мм;
- Винт Герберта: диаметром 2,5 мм, длиной 10 мм;
- Винт Герберта: диаметром 2,5 мм, длиной 12 мм;
- Винт Герберта: диаметром 2,5 мм, длиной 14 мм;
- Винт Герберта: диаметром 2,5 мм, длиной 15 мм;
- Винт Герберта: диаметром 2,5 мм, длиной 16 мм;
- Винт Герберта: диаметром 2,5 мм, длиной 18 мм;
- Винт Герберта: диаметром 2,5 мм, длиной 20 мм;
- Винт Герберта: диаметром 2,5 мм, длиной 22 мм;
- Винт Герберта: диаметром 2,5 мм, длиной 24 мм;
- Винт Герберта: диаметром 2,5 мм, длиной 25 мм;
- Винт Герберта: диаметром 2,5 мм, длиной 26 мм;
- Винт Герберта: диаметром 2,5 мм, длиной 28 мм;
- Винт Герберта: диаметром 2,5 мм, длиной 30 мм;
- Винт Герберта: диаметром 2,5 мм, длиной 32 мм;
- Винт Герберта: диаметром 2,5 мм, длиной 34 мм;
- Винт Герберта: диаметром 2,5 мм, длиной 35 мм;
- Винт Герберта: диаметром 2,5 мм, длиной 36 мм;
- Винт Герберта: диаметром 2,5 мм, длиной 38 мм;
- Винт Герберта: диаметром 2,5 мм, длиной 40 мм;
- Винт Герберта: диаметром 3,0 мм, длиной 10 мм;
- Винт Герберта: диаметром 3,0 мм, длиной 12 мм;
- Винт Герберта: диаметром 3,0 мм, длиной 14 мм;
- Винт Герберта: диаметром 3,0 мм, длиной 15 мм;
- Винт Герберта: диаметром 3,0 мм, длиной 16 мм;
- Винт Герберта: диаметром 3,0 мм, длиной 18 мм;
- Винт Герберта: диаметром 3,0 мм, длиной 20 мм;
- Винт Герберта: диаметром 3,0 мм, длиной 22 мм;
- Винт Герберта: диаметром 3,0 мм, длиной 24 мм;
- Винт Герберта: диаметром 3,0 мм, длиной 25 мм;
- Винт Герберта: диаметром 3,0 мм, длиной 26 мм;
- Винт Герберта: диаметром 3,0 мм, длиной 28 мм;
- Винт Герберта: диаметром 3,0 мм, длиной 30 мм;
- Винт Герберта: диаметром 3,0 мм, длиной 32 мм;
- Винт Герберта: диаметром 3,0 мм, длиной 34 мм;
- Винт Герберта: диаметром 3,0 мм, длиной 35 мм;
- Винт Герберта: диаметром 3,0 мм, длиной 36 мм;
- Винт Герберта: диаметром 3,0 мм, длиной 38 мм;
- Винт Герберта: диаметром 3,0 мм, длиной 40 мм;
- Винт Герберта: диаметром 3,5 мм, длиной 10 мм;
- Винт Герберта: диаметром 3,5 мм, длиной 12 мм;
- Винт Герберта: диаметром 3,5 мм, длиной 14 мм;
- Винт Герберта: диаметром 3,5 мм, длиной 15 мм;
- Винт Герберта: диаметром 3,5 мм, длиной 16 мм;
- Винт Герберта: диаметром 3,5 мм, длиной 18 мм;
- Винт Герберта: диаметром 3,5 мм, длиной 20 мм;
- Винт Герберта: диаметром 3,5 мм, длиной 22 мм;
- Винт Герберта: диаметром 3,5 мм, длиной 24 мм;
- Винт Герберта: диаметром 3,5 мм, длиной 25 мм;
- Винт Герберта: диаметром 3,5 мм, длиной 26 мм;
- Винт Герберта: диаметром 3,5 мм, длиной 28 мм;
- Винт Герберта: диаметром 3,5 мм, длиной 30 мм;
- Винт Герберта: диаметром 3,5 мм, длиной 32 мм;
- Винт Герберта: диаметром 3,5 мм, длиной 34 мм;
- Винт Герберта: диаметром 3,5 мм, длиной 35 мм;
- Винт Герберта: диаметром 3,5 мм, длиной 36 мм;
- Винт Герберта: диаметром 3,5 мм, длиной 38 мм;
- Винт Герберта: диаметром 3,5 мм, длиной 40 мм;
- Винт Герберта: диаметром 3,5 мм, длиной 42 мм;
- Винт Герберта: диаметром 3,5 мм, длиной 44 мм;

ООО ЦИРМИ INFO@CIRMI.RU WWW.GOSZDRAVNADZOR.RU

- Винт Герберта: диаметром 3,5 мм, длиной 45 мм;
- Винт Герберта: диаметром 3,5 мм, длиной 46 мм;
- Винт Герберта: диаметром 3,5 мм, длиной 48 мм;
- Винт Герберта: диаметром 3,5 мм, длиной 50 мм;
- Винт Герберта: диаметром 4,0 мм, длиной 10 мм;
- Винт Герберта: диаметром 4,0 мм, длиной 12 мм;
- Винт Герберта: диаметром 4,0 мм, длиной 14 мм;
- Винт Герберта: диаметром 4,0 мм, длиной 15 мм;
- Винт Герберта: диаметром 4,0 мм, длиной 16 мм;
- Винт Герберта: диаметром 4,0 мм, длиной 18 мм;
- Винт Герберта: диаметром 4,0 мм, длиной 20 мм;
- Винт Герберта: диаметром 4,0 мм, длиной 22 мм;
- Винт Герберта: диаметром 4,0 мм, длиной 24 мм;
- Винт Герберта: диаметром 4,0 мм, длиной 25 мм;
- Винт Герберта: диаметром 4,0 мм, длиной 26 мм;
- Винт Герберта: диаметром 4,0 мм, длиной 28 мм;
- Винт Герберта: диаметром 4,0 мм, длиной 30 мм;
- Винт Герберта: диаметром 4,0 мм, длиной 32 мм;
- Винт Герберта: диаметром 4,0 мм, длиной 34 мм;
- Винт Герберта: диаметром 4,0 мм, длиной 35 мм;
- Винт Герберта: диаметром 4,0 мм, длиной 36 мм;
- Винт Герберта: диаметром 4,0 мм, длиной 38 мм;
- Винт Герберта: диаметром 4,0 мм, длиной 40 мм;
- Винт Герберта: диаметром 4,0 мм, длиной 42 мм;
- Винт Герберта: диаметром 4,0 мм, длиной 44 мм;
- Винт Герберта: диаметром 4,0 мм, длиной 45 мм;
- Винт Герберта: диаметром 4,0 мм, длиной 46 мм;
- Винт Герберта: диаметром 4,0 мм, длиной 48 мм;
- Винт Герберта: диаметром 4,0 мм, длиной 50 мм;
- Винт Герберта: диаметром 4,0 мм, длиной 52 мм;
- Винт Герберта: диаметром 4,0 мм, длиной 54 мм;
- Винт Герберта: диаметром 4,0 мм, длиной 55 мм;
- Винт Герберта: диаметром 4,0 мм, длиной 56 мм;
- Винт Герберта: диаметром 4,0 мм, длиной 58 мм;
- Винт Герберта: диаметром 4,0 мм, длиной 60 мм;
- Винт Герберта: диаметром 4,5 мм, длиной 10 мм;
- Винт Герберта: диаметром 4,5 мм, длиной 12 мм;
- Винт Герберта: диаметром 4,5 мм, длиной 14 мм;
- Винт Герберта: диаметром 4,5 мм, длиной 15 мм;
- Винт Герберта: диаметром 4,5 мм, длиной 16 мм;
- Винт Герберта: диаметром 4,5 мм, длиной 18 мм;
- Винт Герберта: диаметром 4,5 мм, длиной 20 мм;
- Винт Герберта: диаметром 4,5 мм, длиной 22 мм;
- Винт Герберта: диаметром 4,5 мм, длиной 24 мм;
- Винт Герберта: диаметром 4,5 мм, длиной 25 мм;
- Винт Герберта: диаметром 4,5 мм, длиной 26 мм;
- Винт Герберта: диаметром 4,5 мм, длиной 28 мм;
- Винт Герберта: диаметром 4,5 мм, длиной 30 мм;
- Винт Герберта: диаметром 4,5 мм, длиной 32 мм;
- Винт Герберта: диаметром 4,5 мм, длиной 34 мм;
- Винт Герберта: диаметром 4,5 мм, длиной 35 мм;
- Винт Герберта: диаметром 4,5 мм, длиной 36 мм;
- Винт Герберта: диаметром 4,5 мм, длиной 38 мм;
- Винт Герберта: диаметром 4,5 мм, длиной 40 мм;
- Винт Герберта: диаметром 4,5 мм, длиной 42 мм;
- Винт Герберта: диаметром 4,5 мм, длиной 44 мм;
- Винт Герберта: диаметром 4,5 мм, длиной 45 мм;
- Винт Герберта: диаметром 4,5 мм, длиной 46 мм;
- Винт Герберта: диаметром 4,5 мм, длиной 48 мм;
- Винт Герберта: диаметром 4,5 мм, длиной 50 мм;
- Винт Герберта: диаметром 4,5 мм, длиной 52 мм;
- Винт Герберта: диаметром 4,5 мм, длиной 54 мм;
- Винт Герберта: диаметром 4,5 мм, длиной 55 мм;
- Винт Герберта: диаметром 4,5 мм, длиной 56 мм;
- Винт Герберта: диаметром 4,5 мм, длиной 58 мм;
- Винт Герберта: диаметром 4,5 мм, длиной 60 мм;
- Винт Герберта: диаметром 4,5 мм, длиной 62 мм;
- Винт Герберта: диаметром 4,5 мм, длиной 64 мм;
- Винт Герберта: диаметром 4,5 мм, длиной 65 мм;
- Винт Герберта: диаметром 4,5 мм, длиной 66 мм;
- Винт Герберта: диаметром 4,5 мм, длиной 68 мм;
- Винт Герберта: диаметром 4,5 мм, длиной 70 мм;
- Винт Герберта: диаметром 4,5 мм, длиной 72 мм;
- Винт Герберта: диаметром 4,5 мм, длиной 74 мм;
- Винт Герберта: диаметром 4,5 мм, длиной 75 мм;
- Винт Герберта: диаметром 4,5 мм, длиной 76 мм;
- Винт Герберта: диаметром 4,5 мм, длиной 78 мм;
- Винт Герберта: диаметром 4,5 мм, длиной 80 мм;
- Винт Герберта: диаметром 4,5 мм, длиной 82 мм;
- Винт Герберта: диаметром 4,5 мм, длиной 84 мм;
- Винт Герберта: диаметром 4,5 мм, длиной 85 мм;
- Винт Герберта: диаметром 4,5 мм, длиной 86 мм;
- Винт Герберта: диаметром 4,5 мм, длиной 88 мм;
- Винт Герберта: диаметром 4,5 мм, длиной 90 мм;
- Винт Герберта: диаметром 4,5 мм, длиной 92 мм;
- Винт Герберта: диаметром 4,5 мм, длиной 94 мм;
- Винт Герберта: диаметром 4,5 мм, длиной 96 мм;
- Винт Герберта: диаметром 4,5 мм, длиной 98 мм;
- Винт Герберта: диаметром 4,5 мм, длиной 100 мм;
- Винт Герберта: диаметром 5,0 мм, длиной 10 мм;
- Винт Герберта: диаметром 5,0 мм, длиной 12 мм;

ООО ЦИРМИ INFO@CIRMI.RU WWW.GOSZDRAVNADZOR.RU

- Винт Герберта: диаметром 5,0 мм, длиной 14 мм;
- Винт Герберта: диаметром 5,0 мм, длиной 15 мм;
- Винт Герберта: диаметром 5,0 мм, длиной 16 мм;
- Винт Герберта: диаметром 5,0 мм, длиной 18 мм;
- Винт Герберта: диаметром 5,0 мм, длиной 20 мм;
- Винт Герберта: диаметром 5,0 мм, длиной 22 мм;
- Винт Герберта: диаметром 5,0 мм, длиной 24 мм;
- Винт Герберта: диаметром 5,0 мм, длиной 25 мм;
- Винт Герберта: диаметром 5,0 мм, длиной 26 мм;
- Винт Герберта: диаметром 5,0 мм, длиной 28 мм;
- Винт Герберта: диаметром 5,0 мм, длиной 30 мм;
- Винт Герберта: диаметром 5,0 мм, длиной 32 мм;
- Винт Герберта: диаметром 5,0 мм, длиной 34 мм;
- Винт Герберта: диаметром 5,0 мм, длиной 35 мм;
- Винт Герберта: диаметром 5,0 мм, длиной 36 мм;
- Винт Герберта: диаметром 5,0 мм, длиной 38 мм;
- Винт Герберта: диаметром 5,0 мм, длиной 40 мм;
- Винт Герберта: диаметром 5,0 мм, длиной 42 мм;
- Винт Герберта: диаметром 5,0 мм, длиной 44 мм;
- Винт Герберта: диаметром 5,0 мм, длиной 45 мм;
- Винт Герберта: диаметром 5,0 мм, длиной 46 мм;
- Винт Герберта: диаметром 5,0 мм, длиной 48 мм;
- Винт Герберта: диаметром 5,0 мм, длиной 50 мм;
- Винт Герберта: диаметром 5,0 мм, длиной 52 мм;
- Винт Герберта: диаметром 5,0 мм, длиной 54 мм;
- Винт Герберта: диаметром 5,0 мм, длиной 55 мм;
- Винт Герберта: диаметром 5,0 мм, длиной 56 мм;
- Винт Герберта: диаметром 5,0 мм, длиной 58 мм;
- Винт Герберта: диаметром 5,0 мм, длиной 60 мм;
- Винт Герберта: диаметром 5,0 мм, длиной 62 мм;
- Винт Герберта: диаметром 5,0 мм, длиной 64 мм;
- Винт Герберта: диаметром 5,0 мм, длиной 65 мм;
- Винт Герберта: диаметром 5,0 мм, длиной 66 мм;
- Винт Герберта: диаметром 5,0 мм, длиной 68 мм;
- Винт Герберта: диаметром 5,0 мм, длиной 70 мм;
- Винт Герберта: диаметром 5,0 мм, длиной 72 мм;
- Винт Герберта: диаметром 5,0 мм, длиной 74 мм;
- Винт Герберта: диаметром 5,0 мм, длиной 75 мм;
- Винт Герберта: диаметром 5,0 мм, длиной 76 мм;
- Винт Герберта: диаметром 5,0 мм, длиной 78 мм;
- Винт Герберта: диаметром 5,0 мм, длиной 80 мм;
- Винт Герберта: диаметром 5,0 мм, длиной 82 мм;
- Винт Герберта: диаметром 5,0 мм, длиной 84 мм;
- Винт Герберта: диаметром 5,0 мм, длиной 85 мм;
- Винт Герберта: диаметром 5,0 мм, длиной 86 мм;
- Винт Герберта: диаметром 5,0 мм, длиной 88 мм;
- Винт Герберта: диаметром 5,0 мм, длиной 90 мм;
- Винт Герберта: диаметром 5,0 мм, длиной 92 мм;
- Винт Герберта: диаметром 5,0 мм, длиной 94 мм;
- Винт Герберта: диаметром 5,0 мм, длиной 96 мм;
- Винт Герберта: диаметром 5,0 мм, длиной 98 мм;
- Винт Герберта: диаметром 5,0 мм, длиной 100 мм;
- Винт Герберта: диаметром 5,5 мм, длиной 10 мм;
- Винт Герберта: диаметром 5,5 мм, длиной 12 мм;
- Винт Герберта: диаметром 5,5 мм, длиной 14 мм;
- Винт Герберта: диаметром 5,5 мм, длиной 15 мм;
- Винт Герберта: диаметром 5,5 мм, длиной 16 мм;
- Винт Герберта: диаметром 5,5 мм, длиной 18 мм;
- Винт Герберта: диаметром 5,5 мм, длиной 20 мм;
- Винт Герберта: диаметром 5,5 мм, длиной 22 мм;
- Винт Герберта: диаметром 5,5 мм, длиной 24 мм;
- Винт Герберта: диаметром 5,5 мм, длиной 25 мм;
- Винт Герберта: диаметром 5,5 мм, длиной 26 мм;
- Винт Герберта: диаметром 5,5 мм, длиной 28 мм;
- Винт Герберта: диаметром 5,5 мм, длиной 30 мм;
- Винт Герберта: диаметром 5,5 мм, длиной 32 мм;
- Винт Герберта: диаметром 5,5 мм, длиной 34 мм;
- Винт Герберта: диаметром 5,5 мм, длиной 35 мм;
- Винт Герберта: диаметром 5,5 мм, длиной 36 мм;
- Винт Герберта: диаметром 5,5 мм, длиной 38 мм;
- Винт Герберта: диаметром 5,5 мм, длиной 40 мм;
- Винт Герберта: диаметром 5,5 мм, длиной 42 мм;
- Винт Герберта: диаметром 5,5 мм, длиной 44 мм;
- Винт Герберта: диаметром 5,5 мм, длиной 45 мм;
- Винт Герберта: диаметром 5,5 мм, длиной 46 мм;
- Винт Герберта: диаметром 5,5 мм, длиной 48 мм;
- Винт Герберта: диаметром 5,5 мм, длиной 50 мм;
- Винт Герберта: диаметром 5,5 мм, длиной 52 мм;
- Винт Герберта: диаметром 5,5 мм, длиной 54 мм;
- Винт Герберта: диаметром 5,5 мм, длиной 55 мм;
- Винт Герберта: диаметром 5,5 мм, длиной 56 мм;
- Винт Герберта: диаметром 5,5 мм, длиной 58 мм;
- Винт Герберта: диаметром 5,5 мм, длиной 60 мм;
- Винт Герберта: диаметром 5,5 мм, длиной 62 мм;
- Винт Герберта: диаметром 5,5 мм, длиной 64 мм;
- Винт Герберта: диаметром 5,5 мм, длиной 65 мм;
- Винт Герберта: диаметром 5,5 мм, длиной 66 мм;
- Винт Герберта: диаметром 5,5 мм, длиной 68 мм;
- Винт Герберта: диаметром 5,5 мм, длиной 70 мм;
- Винт Герберта: диаметром 5,5 мм, длиной 72 мм;
- Винт Герберта: диаметром 5,5 мм, длиной 74 мм;

ООО ЦИРМИ INFO@CIRMI.RU WWW.GOSZDRAVNADZOR.RU

- Винт Герберта: диаметром 5,5 мм, длиной 75 мм;
- Винт Герберта: диаметром 5,5 мм, длиной 76 мм;
- Винт Герберта: диаметром 5,5 мм, длиной 78 мм;
- Винт Герберта: диаметром 5,5 мм, длиной 80 мм;
- Винт Герберта: диаметром 5,5 мм, длиной 82 мм;
- Винт Герберта: диаметром 5,5 мм, длиной 84 мм;
- Винт Герберта: диаметром 5,5 мм, длиной 85 мм;
- Винт Герберта: диаметром 5,5 мм, длиной 86 мм;
- Винт Герберта: диаметром 5,5 мм, длиной 88 мм;
- Винт Герберта: диаметром 5,5 мм, длиной 90 мм;
- Винт Герберта: диаметром 5,5 мм, длиной 92 мм;
- Винт Герберта: диаметром 5,5 мм, длиной 94 мм;
- Винт Герберта: диаметром 5,5 мм, длиной 96 мм;
- Винт Герберта: диаметром 5,5 мм, длиной 98 мм;
- Винт Герберта: диаметром 5,5 мм, длиной 100 мм;
- Винт Герберта: диаметром 6,0 мм, длиной 10 мм;
- Винт Герберта: диаметром 6,0 мм, длиной 12 мм;
- Винт Герберта: диаметром 6,0 мм, длиной 14 мм;
- Винт Герберта: диаметром 6,0 мм, длиной 15 мм;
- Винт Герберта: диаметром 6,0 мм, длиной 16 мм;
- Винт Герберта: диаметром 6,0 мм, длиной 18 мм;
- Винт Герберта: диаметром 6,0 мм, длиной 20 мм;
- Винт Герберта: диаметром 6,0 мм, длиной 22 мм;
- Винт Герберта: диаметром 6,0 мм, длиной 24 мм;
- Винт Герберта: диаметром 6,0 мм, длиной 25 мм;
- Винт Герберта: диаметром 6,0 мм, длиной 26 мм;
- Винт Герберта: диаметром 6,0 мм, длиной 28 мм;
- Винт Герберта: диаметром 6,0 мм, длиной 30 мм;
- Винт Герберта: диаметром 6,0 мм, длиной 32 мм;
- Винт Герберта: диаметром 6,0 мм, длиной 34 мм;
- Винт Герберта: диаметром 6,0 мм, длиной 35 мм;
- Винт Герберта: диаметром 6,0 мм, длиной 36 мм;
- Винт Герберта: диаметром 6,0 мм, длиной 38 мм;
- Винт Герберта: диаметром 6,0 мм, длиной 40 мм;
- Винт Герберта: диаметром 6,0 мм, длиной 42 мм;
- Винт Герберта: диаметром 6,0 мм, длиной 44 мм;
- Винт Герберта: диаметром 6,0 мм, длиной 45 мм;
- Винт Герберта: диаметром 6,0 мм, длиной 46 мм;
- Винт Герберта: диаметром 6,0 мм, длиной 48 мм;
- Винт Герберта: диаметром 6,0 мм, длиной 50 мм;
- Винт Герберта: диаметром 6,0 мм, длиной 52 мм;
- Винт Герберта: диаметром 6,0 мм, длиной 54 мм;
- Винт Герберта: диаметром 6,0 мм, длиной 55 мм;
- Винт Герберта: диаметром 6,0 мм, длиной 56 мм;
- Винт Герберта: диаметром 6,0 мм, длиной 58 мм;
- Винт Герберта: диаметром 6,0 мм, длиной 60 мм;
- Винт Герберта: диаметром 6,0 мм, длиной 62 мм;
- Винт Герберта: диаметром 6,0 мм, длиной 64 мм;
- Винт Герберта: диаметром 6,0 мм, длиной 65 мм;
- Винт Герберта: диаметром 6,0 мм, длиной 66 мм;
- Винт Герберта: диаметром 6,0 мм, длиной 68 мм;
- Винт Герберта: диаметром 6,0 мм, длиной 70 мм;
- Винт Герберта: диаметром 6,0 мм, длиной 72 мм;
- Винт Герберта: диаметром 6,0 мм, длиной 74 мм;
- Винт Герберта: диаметром 6,0 мм, длиной 75 мм;
- Винт Герберта: диаметром 6,0 мм, длиной 76 мм;
- Винт Герберта: диаметром 6,0 мм, длиной 78 мм;
- Винт Герберта: диаметром 6,0 мм, длиной 80 мм;
- Винт Герберта: диаметром 6,0 мм, длиной 82 мм;
- Винт Герберта: диаметром 6,0 мм, длиной 84 мм;
- Винт Герберта: диаметром 6,0 мм, длиной 85 мм;
- Винт Герберта: диаметром 6,0 мм, длиной 86 мм;
- Винт Герберта: диаметром 6,0 мм, длиной 88 мм;
- Винт Герберта: диаметром 6,0 мм, длиной 90 мм;
- Винт Герберта: диаметром 6,0 мм, длиной 92 мм;
- Винт Герберта: диаметром 6,0 мм, длиной 94 мм;
- Винт Герберта: диаметром 6,0 мм, длиной 96 мм;
- Винт Герберта: диаметром 6,0 мм, длиной 98 мм;
- Винт Герберта: диаметром 6,0 мм, длиной 100 мм;
- Винт канюлированный компрессирующий: диаметром 7,3 мм, длиной 30 мм;
- Винт канюлированный компрессирующий: диаметром 7,3 мм, длиной 35 мм;
- Винт канюлированный компрессирующий: диаметром 7,3 мм, длиной 40 мм;
- Винт канюлированный компрессирующий: диаметром 7,3 мм, длиной 45 мм;
- Винт канюлированный компрессирующий: диаметром 7,3 мм, длиной 50 мм;
- Винт канюлированный компрессирующий: диаметром 7,3 мм, длиной 55 мм;
- Винт канюлированный компрессирующий: диаметром 7,3 мм, длиной 60 мм;
- Винт канюлированный компрессирующий: диаметром 7,3 мм, длиной 65 мм;
- Винт канюлированный компрессирующий: диаметром 7,3 мм, длиной 70 мм;
- Винт канюлированный компрессирующий: диаметром 7,3 мм, длиной 75 мм;
- Винт канюлированный компрессирующий: диаметром 7,3 мм, длиной 80 мм;
- Винт канюлированный компрессирующий: диаметром 7,3 мм, длиной 85 мм;
- Винт канюлированный компрессирующий: диаметром 7,3 мм, длиной 90 мм;
- Винт канюлированный компрессирующий: диаметром 7,3 мм, длиной 95 мм;
- Винт канюлированный компрессирующий: диаметром 7,3 мм, длиной 100 мм;
- Винт канюлированный компрессирующий: диаметром 7,3 мм, длиной 105 мм;
- Винт канюлированный компрессирующий: диаметром 7,3 мм, длиной 110 мм;
- Винт канюлированный компрессирующий: диаметром 7,3 мм, длиной 115 мм;
- Винт канюлированный компрессирующий: диаметром 7,3 мм, длиной 120 мм;
- Винт канюлированный компрессирующий: диаметром 9,5 мм, длиной 30 мм;
- Винт канюлированный компрессирующий: диаметром 9,5 мм, длиной 35 мм;
- Винт канюлированный компрессирующий: диаметром 9,5 мм, длиной 40 мм;

ООО ЦИРМИ INFO@CIRMI.RU WWW.GOSZDRAVNADZOR.RU

- Винт канюлированный компрессирующий: диаметром 9,5 мм, длиной 45 мм;
- Винт канюлированный компрессирующий: диаметром 9,5 мм, длиной 50 мм;
- Винт канюлированный компрессирующий: диаметром 9,5 мм, длиной 55 мм;
- Винт канюлированный компрессирующий: диаметром 9,5 мм, длиной 60 мм;
- Винт канюлированный компрессирующий: диаметром 9,5 мм, длиной 65 мм;
- Винт канюлированный компрессирующий: диаметром 9,5 мм, длиной 70 мм;
- Винт канюлированный компрессирующий: диаметром 9,5 мм, длиной 75 мм;
- Винт канюлированный компрессирующий: диаметром 9,5 мм, длиной 80 мм;
- Винт канюлированный компрессирующий: диаметром 9,5 мм, длиной 85 мм;
- Винт канюлированный компрессирующий: диаметром 9,5 мм, длиной 90 мм;
- Винт канюлированный компрессирующий: диаметром 9,5 мм, длиной 95 мм;
- Винт канюлированный компрессирующий: диаметром 9,5 мм, длиной 100 мм;
- Винт канюлированный компрессирующий: диаметром 9,5 мм, длиной 105 мм;
- Винт канюлированный компрессирующий: диаметром 9,5 мм, длиной 110 мм;
- Винт канюлированный компрессирующий: диаметром 9,5 мм, длиной 115 мм;
- Винт канюлированный компрессирующий: диаметром 9,5 мм, длиной 120 мм;
- Винт кортикальный: диаметром 1,5 мм, длиной 5,0 мм;
- Винт кортикальный: диаметром 1,5 мм, длиной 6,0 мм;
- Винт кортикальный: диаметром 1,5 мм, длиной 7,0 мм;
- Винт кортикальный: диаметром 1,5 мм, длиной 8,0 мм;
- Винт кортикальный: диаметром 1,5 мм, длиной 9,0 мм;
- Винт кортикальный: диаметром 1,5 мм, длиной 10 мм;
- Винт кортикальный: диаметром 1,5 мм, длиной 11 мм;
- Винт кортикальный: диаметром 1,5 мм, длиной 12 мм;
- Винт кортикальный: диаметром 1,5 мм, длиной 13 мм;
- Винт кортикальный: диаметром 1,5 мм, длиной 14 мм;
- Винт кортикальный: диаметром 1,5 мм, длиной 15 мм;
- Винт кортикальный: диаметром 1,5 мм, длиной 16 мм;
- Винт кортикальный: диаметром 1,5 мм, длиной 17 мм;
- Винт кортикальный: диаметром 1,5 мм, длиной 18 мм;
- Винт кортикальный: диаметром 1,5 мм, длиной 19 мм;
- Винт кортикальный: диаметром 1,5 мм, длиной 20 мм;
- Винт кортикальный: диаметром 1,5 мм, длиной 21 мм;
- Винт кортикальный: диаметром 1,5 мм, длиной 22 мм;
- Винт кортикальный: диаметром 1,5 мм, длиной 23 мм;
- Винт кортикальный: диаметром 1,5 мм, длиной 24 мм;
- Винт кортикальный: диаметром 1,5 мм, длиной 25 мм;
- Винт кортикальный: диаметром 1,5 мм, длиной 26 мм;
- Винт кортикальный: диаметром 1,5 мм, длиной 27 мм;
- Винт кортикальный: диаметром 1,5 мм, длиной 28 мм;
- Винт кортикальный: диаметром 1,5 мм, длиной 29 мм;
- Винт кортикальный: диаметром 1,5 мм, длиной 30 мм;
- Винт кортикальный: диаметром 2,0 мм, длиной 5,0 мм;
- Винт кортикальный: диаметром 2,0 мм, длиной 6,0 мм;
- Винт кортикальный: диаметром 2,0 мм, длиной 7,0 мм;
- Винт кортикальный: диаметром 2,0 мм, длиной 8,0 мм;
- Винт кортикальный: диаметром 2,0 мм, длиной 9,0 мм;
- Винт кортикальный: диаметром 2,0 мм, длиной 10 мм;
- Винт кортикальный: диаметром 2,0 мм, длиной 11 мм;
- Винт кортикальный: диаметром 2,0 мм, длиной 12 мм;
- Винт кортикальный: диаметром 2,0 мм, длиной 13 мм;
- Винт кортикальный: диаметром 2,0 мм, длиной 14 мм;
- Винт кортикальный: диаметром 2,0 мм, длиной 15 мм;
- Винт кортикальный: диаметром 2,0 мм, длиной 16 мм;
- Винт кортикальный: диаметром 2,0 мм, длиной 17 мм;
- Винт кортикальный: диаметром 2,0 мм, длиной 18 мм;
- Винт кортикальный: диаметром 2,0 мм, длиной 19 мм;
- Винт кортикальный: диаметром 2,0 мм, длиной 20 мм;
- Винт кортикальный: диаметром 2,0 мм, длиной 21 мм;
- Винт кортикальный: диаметром 2,0 мм, длиной 22 мм;
- Винт кортикальный: диаметром 2,0 мм, длиной 23 мм;
- Винт кортикальный: диаметром 2,0 мм, длиной 24 мм;
- Винт кортикальный: диаметром 2,0 мм, длиной 25 мм;
- Винт кортикальный: диаметром 2,0 мм, длиной 26 мм;
- Винт кортикальный: диаметром 2,0 мм, длиной 27 мм;
- Винт кортикальный: диаметром 2,0 мм, длиной 28 мм;
- Винт кортикальный: диаметром 2,0 мм, длиной 29 мм;
- Винт кортикальный: диаметром 2,0 мм, длиной 30 мм;
- Винт кортикальный: диаметром 2,7 мм, длиной 6,0 мм;
- Винт кортикальный: диаметром 2,7 мм, длиной 8,0 мм;
- Винт кортикальный: диаметром 2,7 мм, длиной 10 мм;
- Винт кортикальный: диаметром 2,7 мм, длиной 12 мм;
- Винт кортикальный: диаметром 2,7 мм, длиной 14 мм;
- Винт кортикальный: диаметром 2,7 мм, длиной 15 мм;
- Винт кортикальный: диаметром 2,7 мм, длиной 16 мм;
- Винт кортикальный: диаметром 2,7 мм, длиной 18 мм;
- Винт кортикальный: диаметром 2,7 мм, длиной 20 мм;
- Винт кортикальный: диаметром 2,7 мм, длиной 22 мм;
- Винт кортикальный: диаметром 2,7 мм, длиной 24 мм;
- Винт кортикальный: диаметром 2,7 мм, длиной 25 мм;
- Винт кортикальный: диаметром 2,7 мм, длиной 26 мм;
- Винт кортикальный: диаметром 2,7 мм, длиной 28 мм;
- Винт кортикальный: диаметром 2,7 мм, длиной 30 мм;
- Винт кортикальный: диаметром 2,7 мм, длиной 32 мм;
- Винт кортикальный: диаметром 2,7 мм, длиной 34 мм;
- Винт кортикальный: диаметром 2,7 мм, длиной 35 мм;
- Винт кортикальный: диаметром 2,7 мм, длиной 36 мм;
- Винт кортикальный: диаметром 2,7 мм, длиной 38 мм;
- Винт кортикальный: диаметром 2,7 мм, длиной 40 мм;
- Винт кортикальный: диаметром 2,7 мм, длиной 42 мм;
- Винт кортикальный: диаметром 2,7 мм, длиной 44 мм;

ООО ЦИРМИ INFO@CIRMI.RU WWW.GOSZDRAVNADZOR.RU

- Винт кортикальный: диаметром 2,7 мм, длиной 45 мм;
- Винт кортикальный: диаметром 2,7 мм, длиной 46 мм;
- Винт кортикальный: диаметром 2,7 мм, длиной 48 мм;
- Винт кортикальный: диаметром 2,7 мм, длиной 50 мм;
- Винт кортикальный: диаметром 3,5 мм, длиной 10 мм;
- Винт кортикальный: диаметром 3,5 мм, длиной 12 мм;
- Винт кортикальный: диаметром 3,5 мм, длиной 14 мм;
- Винт кортикальный: диаметром 3,5 мм, длиной 15 мм;
- Винт кортикальный: диаметром 3,5 мм, длиной 16 мм;
- Винт кортикальный: диаметром 3,5 мм, длиной 18 мм;
- Винт кортикальный: диаметром 3,5 мм, длиной 20 мм;
- Винт кортикальный: диаметром 3,5 мм, длиной 22 мм;
- Винт кортикальный: диаметром 3,5 мм, длиной 24 мм;
- Винт кортикальный: диаметром 3,5 мм, длиной 25 мм;
- Винт кортикальный: диаметром 3,5 мм, длиной 26 мм;
- Винт кортикальный: диаметром 3,5 мм, длиной 28 мм;
- Винт кортикальный: диаметром 3,5 мм, длиной 30 мм;
- Винт кортикальный: диаметром 3,5 мм, длиной 32 мм;
- Винт кортикальный: диаметром 3,5 мм, длиной 34 мм;
- Винт кортикальный: диаметром 3,5 мм, длиной 35 мм;
- Винт кортикальный: диаметром 3,5 мм, длиной 36 мм;
- Винт кортикальный: диаметром 3,5 мм, длиной 38 мм;
- Винт кортикальный: диаметром 3,5 мм, длиной 40 мм;
- Винт кортикальный: диаметром 3,5 мм, длиной 42 мм;
- Винт кортикальный: диаметром 3,5 мм, длиной 44 мм;
- Винт кортикальный: диаметром 3,5 мм, длиной 45 мм;
- Винт кортикальный: диаметром 3,5 мм, длиной 46 мм;
- Винт кортикальный: диаметром 3,5 мм, длиной 48 мм;
- Винт кортикальный: диаметром 3,5 мм, длиной 50 мм;
- Винт кортикальный: диаметром 3,5 мм, длиной 52 мм;
- Винт кортикальный: диаметром 3,5 мм, длиной 54 мм;
- Винт кортикальный: диаметром 3,5 мм, длиной 55 мм;
- Винт кортикальный: диаметром 3,5 мм, длиной 56 мм;
- Винт кортикальный: диаметром 3,5 мм, длиной 58 мм;
- Винт кортикальный: диаметром 3,5 мм, длиной 60 мм;
- Винт кортикальный: диаметром 3,5 мм, длиной 62 мм;
- Винт кортикальный: диаметром 3,5 мм, длиной 64 мм;
- Винт кортикальный: диаметром 3,5 мм, длиной 65 мм;
- Винт кортикальный: диаметром 3,5 мм, длиной 66 мм;
- Винт кортикальный: диаметром 3,5 мм, длиной 68 мм;
- Винт кортикальный: диаметром 3,5 мм, длиной 70 мм;
- Винт кортикальный: диаметром 3,5 мм, длиной 72 мм;
- Винт кортикальный: диаметром 3,5 мм, длиной 74 мм;
- Винт кортикальный: диаметром 3,5 мм, длиной 75 мм;
- Винт кортикальный: диаметром 3,5 мм, длиной 76 мм;
- Винт кортикальный: диаметром 3,5 мм, длиной 78 мм;
- Винт кортикальный: диаметром 3,5 мм, длиной 80 мм;
- Винт кортикальный: диаметром 4,5 мм, длиной 10 мм;
- Винт кортикальный: диаметром 4,5 мм, длиной 12 мм;
- Винт кортикальный: диаметром 4,5 мм, длиной 14 мм;
- Винт кортикальный: диаметром 4,5 мм, длиной 15 мм;
- Винт кортикальный: диаметром 4,5 мм, длиной 16 мм;
- Винт кортикальный: диаметром 4,5 мм, длиной 18 мм;
- Винт кортикальный: диаметром 4,5 мм, длиной 20 мм;
- Винт кортикальный: диаметром 4,5 мм, длиной 22 мм;
- Винт кортикальный: диаметром 4,5 мм, длиной 24 мм;
- Винт кортикальный: диаметром 4,5 мм, длиной 25 мм;
- Винт кортикальный: диаметром 4,5 мм, длиной 26 мм;
- Винт кортикальный: диаметром 4,5 мм, длиной 28 мм;
- Винт кортикальный: диаметром 4,5 мм, длиной 30 мм;
- Винт кортикальный: диаметром 4,5 мм, длиной 32 мм;
- Винт кортикальный: диаметром 4,5 мм, длиной 34 мм;
- Винт кортикальный: диаметром 4,5 мм, длиной 35 мм;
- Винт кортикальный: диаметром 4,5 мм, длиной 36 мм;
- Винт кортикальный: диаметром 4,5 мм, длиной 38 мм;
- Винт кортикальный: диаметром 4,5 мм, длиной 40 мм;
- Винт кортикальный: диаметром 4,5 мм, длиной 42 мм;
- Винт кортикальный: диаметром 4,5 мм, длиной 44 мм;
- Винт кортикальный: диаметром 4,5 мм, длиной 45 мм;
- Винт кортикальный: диаметром 4,5 мм, длиной 46 мм;
- Винт кортикальный: диаметром 4,5 мм, длиной 48 мм;
- Винт кортикальный: диаметром 4,5 мм, длиной 50 мм;
- Винт кортикальный: диаметром 4,5 мм, длиной 52 мм;
- Винт кортикальный: диаметром 4,5 мм, длиной 54 мм;
- Винт кортикальный: диаметром 4,5 мм, длиной 55 мм;
- Винт кортикальный: диаметром 4,5 мм, длиной 56 мм;
- Винт кортикальный: диаметром 4,5 мм, длиной 58 мм;
- Винт кортикальный: диаметром 4,5 мм, длиной 60 мм;
- Винт кортикальный: диаметром 4,5 мм, длиной 62 мм;
- Винт кортикальный: диаметром 4,5 мм, длиной 64 мм;
- Винт кортикальный: диаметром 4,5 мм, длиной 65 мм;
- Винт кортикальный: диаметром 4,5 мм, длиной 66 мм;
- Винт кортикальный: диаметром 4,5 мм, длиной 68 мм;
- Винт кортикальный: диаметром 4,5 мм, длиной 70 мм;
- Винт кортикальный: диаметром 4,5 мм, длиной 72 мм;
- Винт кортикальный: диаметром 4,5 мм, длиной 74 мм;
- Винт кортикальный: диаметром 4,5 мм, длиной 75 мм;
- Винт кортикальный: диаметром 4,5 мм, длиной 76 мм;
- Винт кортикальный: диаметром 4,5 мм, длиной 78 мм;
- Винт кортикальный: диаметром 4,5 мм, длиной 80 мм;
- Винт кортикальный: диаметром 4,5 мм, длиной 82 мм;

ООО ЦИРМИ INFO@CIRMI.RU WWW.GOSZDRAVNADZOR.RU

- Винт кортикальный: диаметром 4,5 мм, длиной 84 мм;
- Винт кортикальный: диаметром 4,5 мм, длиной 85 мм;
- Винт кортикальный: диаметром 4,5 мм, длиной 86 мм;
- Винт кортикальный: диаметром 4,5 мм, длиной 88 мм;
- Винт кортикальный: диаметром 4,5 мм, длиной 90 мм;
- Винт кортикальный: диаметром 4,5 мм, длиной 92 мм;
- Винт кортикальный: диаметром 4,5 мм, длиной 94 мм;
- Винт кортикальный: диаметром 4,5 мм, длиной 95 мм;
- Винт кортикальный: диаметром 4,5 мм, длиной 96 мм;
- Винт кортикальный: диаметром 4,5 мм, длиной 98 мм;
- Винт кортикальный: диаметром 4,5 мм, длиной 100 мм;
- Винт маллеолярный: диаметром 3,5 мм, длиной 20 мм;
- Винт маллеолярный: диаметром 3,5 мм, длиной 22 мм;
- Винт маллеолярный: диаметром 3,5 мм, длиной 24 мм;
- Винт маллеолярный: диаметром 3,5 мм, длиной 25 мм;
- Винт маллеолярный: диаметром 3,5 мм, длиной 26 мм;
- Винт маллеолярный: диаметром 3,5 мм, длиной 28 мм;
- Винт маллеолярный: диаметром 3,5 мм, длиной 30 мм;
- Винт маллеолярный: диаметром 3,5 мм, длиной 32 мм;
- Винт маллеолярный: диаметром 3,5 мм, длиной 34 мм;
- Винт маллеолярный: диаметром 3,5 мм, длиной 35 мм;
- Винт маллеолярный: диаметром 3,5 мм, длиной 36 мм;
- Винт маллеолярный: диаметром 3,5 мм, длиной 38 мм;
- Винт маллеолярный: диаметром 3,5 мм, длиной 40 мм;
- Винт маллеолярный: диаметром 3,5 мм, длиной 42 мм;
- Винт маллеолярный: диаметром 3,5 мм, длиной 44 мм;
- Винт маллеолярный: диаметром 3,5 мм, длиной 45 мм;
- Винт маллеолярный: диаметром 3,5 мм, длиной 46 мм;
- Винт маллеолярный: диаметром 3,5 мм, длиной 48 мм;
- Винт маллеолярный: диаметром 3,5 мм, длиной 50 мм;
- Винт маллеолярный: диаметром 3,5 мм, длиной 52 мм;
- Винт маллеолярный: диаметром 3,5 мм, длиной 54 мм;
- Винт маллеолярный: диаметром 3,5 мм, длиной 55 мм;
- Винт маллеолярный: диаметром 3,5 мм, длиной 56 мм;
- Винт маллеолярный: диаметром 3,5 мм, длиной 58 мм;
- Винт маллеолярный: диаметром 3,5 мм, длиной 60 мм;
- Винт маллеолярный: диаметром 3,5 мм, длиной 62 мм;
- Винт маллеолярный: диаметром 3,5 мм, длиной 64 мм;
- Винт маллеолярный: диаметром 3,5 мм, длиной 65 мм;
- Винт маллеолярный: диаметром 3,5 мм, длиной 66 мм;
- Винт маллеолярный: диаметром 3,5 мм, длиной 68 мм;
- Винт маллеолярный: диаметром 3,5 мм, длиной 70 мм;
- Винт маллеолярный: диаметром 3,5 мм, длиной 72 мм;
- Винт маллеолярный: диаметром 3,5 мм, длиной 74 мм;
- Винт маллеолярный: диаметром 3,5 мм, длиной 75 мм;
- Винт маллеолярный: диаметром 3,5 мм, длиной 76 мм;
- Винт маллеолярный: диаметром 3,5 мм, длиной 78 мм;
- Винт маллеолярный: диаметром 3,5 мм, длиной 80 мм;
- Винт маллеолярный: диаметром 3,5 мм, длиной 85 мм;
- Винт маллеолярный: диаметром 3,5 мм, длиной 90 мм;
- Винт маллеолярный: диаметром 3,5 мм, длиной 95 мм;
- Винт маллеолярный: диаметром 3,5 мм, длиной 100 мм;
- Винт маллеолярный: диаметром 4,5 мм, длиной 20 мм;
- Винт маллеолярный: диаметром 4,5 мм, длиной 22 мм;
- Винт маллеолярный: диаметром 4,5 мм, длиной 24 мм;
- Винт маллеолярный: диаметром 4,5 мм, длиной 25 мм;
- Винт маллеолярный: диаметром 4,5 мм, длиной 26 мм;
- Винт маллеолярный: диаметром 4,5 мм, длиной 28 мм;
- Винт маллеолярный: диаметром 4,5 мм, длиной 30 мм;
- Винт маллеолярный: диаметром 4,5 мм, длиной 32 мм;
- Винт маллеолярный: диаметром 4,5 мм, длиной 34 мм;
- Винт маллеолярный: диаметром 4,5 мм, длиной 35 мм;
- Винт маллеолярный: диаметром 4,5 мм, длиной 36 мм;
- Винт маллеолярный: диаметром 4,5 мм, длиной 38 мм;
- Винт маллеолярный: диаметром 4,5 мм, длиной 40 мм;
- Винт маллеолярный: диаметром 4,5 мм, длиной 42 мм;
- Винт маллеолярный: диаметром 4,5 мм, длиной 44 мм;
- Винт маллеолярный: диаметром 4,5 мм, длиной 45 мм;
- Винт маллеолярный: диаметром 4,5 мм, длиной 46 мм;
- Винт маллеолярный: диаметром 4,5 мм, длиной 48 мм;
- Винт маллеолярный: диаметром 4,5 мм, длиной 50 мм;
- Винт маллеолярный: диаметром 4,5 мм, длиной 52 мм;
- Винт маллеолярный: диаметром 4,5 мм, длиной 54 мм;
- Винт маллеолярный: диаметром 4,5 мм, длиной 55 мм;
- Винт маллеолярный: диаметром 4,5 мм, длиной 56 мм;
- Винт маллеолярный: диаметром 4,5 мм, длиной 58 мм;
- Винт маллеолярный: диаметром 4,5 мм, длиной 60 мм;
- Винт маллеолярный: диаметром 4,5 мм, длиной 62 мм;
- Винт маллеолярный: диаметром 4,5 мм, длиной 64 мм;
- Винт маллеолярный: диаметром 4,5 мм, длиной 65 мм;
- Винт маллеолярный: диаметром 4,5 мм, длиной 66 мм;
- Винт маллеолярный: диаметром 4,5 мм, длиной 68 мм;
- Винт маллеолярный: диаметром 4,5 мм, длиной 70 мм;
- Винт маллеолярный: диаметром 4,5 мм, длиной 72 мм;
- Винт маллеолярный: диаметром 4,5 мм, длиной 74 мм;
- Винт маллеолярный: диаметром 4,5 мм, длиной 75 мм;
- Винт маллеолярный: диаметром 4,5 мм, длиной 76 мм;
- Винт маллеолярный: диаметром 4,5 мм, длиной 78 мм;
- Винт маллеолярный: диаметром 4,5 мм, длиной 80 мм;
- Винт маллеолярный: диаметром 4,5 мм, длиной 85 мм;
- Винт маллеолярный: диаметром 4,5 мм, длиной 90 мм;

ООО ЦИРМИ INFO@CIRMI.RU WWW.GOSZDRAVNADZOR.RU

- Винт маллеолярный: диаметром 4,5 мм, длиной 95 мм;
- Винт маллеолярный: диаметром 4,5 мм, длиной 100 мм;
- Винт маллеолярный: диаметром 4,5 мм, длиной 105 мм;
- Винт маллеолярный: диаметром 4,5 мм, длиной 110 мм;
- Винт стержневой стягивающий: диаметром 3,5 мм, длиной 25 мм;
- Винт стержневой стягивающий: диаметром 3,5 мм, длиной 26 мм;
- Винт стержневой стягивающий: диаметром 3,5 мм, длиной 28 мм;
- Винт стержневой стягивающий: диаметром 3,5 мм, длиной 30 мм;
- Винт стержневой стягивающий: диаметром 3,5 мм, длиной 32 мм;
- Винт стержневой стягивающий: диаметром 3,5 мм, длиной 34 мм;
- Винт стержневой стягивающий: диаметром 3,5 мм, длиной 35 мм;
- Винт стержневой стягивающий: диаметром 3,5 мм, длиной 36 мм;
- Винт стержневой стягивающий: диаметром 3,5 мм, длиной 38 мм;
- Винт стержневой стягивающий: диаметром 3,5 мм, длиной 40 мм;
- Винт стержневой стягивающий: диаметром 3,5 мм, длиной 42 мм;
- Винт стержневой стягивающий: диаметром 3,5 мм, длиной 44 мм;
- Винт стержневой стягивающий: диаметром 3,5 мм, длиной 45 мм;
- Винт стержневой стягивающий: диаметром 3,5 мм, длиной 46 мм;
- Винт стержневой стягивающий: диаметром 3,5 мм, длиной 48 мм;
- Винт стержневой стягивающий: диаметром 3,5 мм, длиной 50 мм;
- Винт стержневой стягивающий: диаметром 3,5 мм, длиной 52 мм;
- Винт стержневой стягивающий: диаметром 3,5 мм, длиной 54 мм;
- Винт стержневой стягивающий: диаметром 3,5 мм, длиной 55 мм;
- Винт стержневой стягивающий: диаметром 3,5 мм, длиной 56 мм;
- Винт стержневой стягивающий: диаметром 3,5 мм, длиной 58 мм;
- Винт стержневой стягивающий: диаметром 3,5 мм, длиной 60 мм;
- Винт стержневой стягивающий: диаметром 3,5 мм, длиной 62 мм;
- Винт стержневой стягивающий: диаметром 3,5 мм, длиной 64 мм;
- Винт стержневой стягивающий: диаметром 3,5 мм, длиной 65 мм;
- Винт стержневой стягивающий: диаметром 3,5 мм, длиной 66 мм;
- Винт стержневой стягивающий: диаметром 3,5 мм, длиной 68 мм;
- Винт стержневой стягивающий: диаметром 3,5 мм, длиной 70 мм;
- Винт стержневой стягивающий: диаметром 3,5 мм, длиной 75 мм;
- Винт стержневой стягивающий: диаметром 3,5 мм, длиной 80 мм;
- Винт стержневой стягивающий: диаметром 3,5 мм, длиной 85 мм;
- Винт стержневой стягивающий: диаметром 3,5 мм, длиной 90 мм;
- Винт стержневой стягивающий: диаметром 3,5 мм, длиной 95 мм;
- Винт стержневой стягивающий: диаметром 3,5 мм, длиной 100 мм;
- Винт стержневой стягивающий: диаметром 4,5 мм, длиной 25 мм;
- Винт стержневой стягивающий: диаметром 4,5 мм, длиной 26 мм;
- Винт стержневой стягивающий: диаметром 4,5 мм, длиной 28 мм;
- Винт стержневой стягивающий: диаметром 4,5 мм, длиной 30 мм;
- Винт стержневой стягивающий: диаметром 4,5 мм, длиной 32 мм;
- Винт стержневой стягивающий: диаметром 4,5 мм, длиной 34 мм;
- Винт стержневой стягивающий: диаметром 4,5 мм, длиной 35 мм;
- Винт стержневой стягивающий: диаметром 4,5 мм, длиной 36 мм;
- Винт стержневой стягивающий: диаметром 4,5 мм, длиной 38 мм;
- Винт стержневой стягивающий: диаметром 4,5 мм, длиной 40 мм;
- Винт стержневой стягивающий: диаметром 4,5 мм, длиной 42 мм;
- Винт стержневой стягивающий: диаметром 4,5 мм, длиной 44 мм;
- Винт стержневой стягивающий: диаметром 4,5 мм, длиной 45 мм;
- Винт стержневой стягивающий: диаметром 4,5 мм, длиной 46 мм;
- Винт стержневой стягивающий: диаметром 4,5 мм, длиной 48 мм;
- Винт стержневой стягивающий: диаметром 4,5 мм, длиной 50 мм;
- Винт стержневой стягивающий: диаметром 4,5 мм, длиной 52 мм;
- Винт стержневой стягивающий: диаметром 4,5 мм, длиной 54 мм;
- Винт стержневой стягивающий: диаметром 4,5 мм, длиной 55 мм;
- Винт стержневой стягивающий: диаметром 4,5 мм, длиной 56 мм;
- Винт стержневой стягивающий: диаметром 4,5 мм, длиной 58 мм;
- Винт стержневой стягивающий: диаметром 4,5 мм, длиной 60 мм;
- Винт стержневой стягивающий: диаметром 4,5 мм, длиной 62 мм;
- Винт стержневой стягивающий: диаметром 4,5 мм, длиной 64 мм;
- Винт стержневой стягивающий: диаметром 4,5 мм, длиной 65 мм;
- Винт стержневой стягивающий: диаметром 4,5 мм, длиной 66 мм;
- Винт стержневой стягивающий: диаметром 4,5 мм, длиной 68 мм;
- Винт стержневой стягивающий: диаметром 4,5 мм, длиной 70 мм;
- Винт стержневой стягивающий: диаметром 4,5 мм, длиной 75 мм;
- Винт стержневой стягивающий: диаметром 4,5 мм, длиной 80 мм;
- Винт стержневой стягивающий: диаметром 4,5 мм, длиной 85 мм;
- Винт стержневой стягивающий: диаметром 4,5 мм, длиной 90 мм;
- Винт стержневой стягивающий: диаметром 4,5 мм, длиной 95 мм;
- Винт стержневой стягивающий: диаметром 4,5 мм, длиной 100 мм;
- Винт спонгиозный резьба сплошная: диаметром 4,0 мм, длиной 10 мм;
- Винт спонгиозный резьба сплошная: диаметром 4,0 мм, длиной 12 мм;
- Винт спонгиозный резьба сплошная: диаметром 4,0 мм, длиной 14 мм;
- Винт спонгиозный резьба сплошная: диаметром 4,0 мм, длиной 15 мм;
- Винт спонгиозный резьба сплошная: диаметром 4,0 мм, длиной 16 мм;
- Винт спонгиозный резьба сплошная: диаметром 4,0 мм, длиной 18 мм;
- Винт спонгиозный резьба сплошная: диаметром 4,0 мм, длиной 20 мм;
- Винт спонгиозный резьба сплошная: диаметром 4,0 мм, длиной 22 мм;
- Винт спонгиозный резьба сплошная: диаметром 4,0 мм, длиной 24 мм;
- Винт спонгиозный резьба сплошная: диаметром 4,0 мм, длиной 25 мм;
- Винт спонгиозный резьба сплошная: диаметром 4,0 мм, длиной 26 мм;
- Винт спонгиозный резьба сплошная: диаметром 4,0 мм, длиной 28 мм;
- Винт спонгиозный резьба сплошная: диаметром 4,0 мм, длиной 30 мм;
- Винт спонгиозный резьба сплошная: диаметром 4,0 мм, длиной 32 мм;
- Винт спонгиозный резьба сплошная: диаметром 4,0 мм, длиной 34 мм;
- Винт спонгиозный резьба сплошная: диаметром 4,0 мм, длиной 35 мм;
- Винт спонгиозный резьба сплошная: диаметром 4,0 мм, длиной 36 мм;
- Винт спонгиозный резьба сплошная: диаметром 4,0 мм, длиной 38 мм;
- Винт спонгиозный резьба сплошная: диаметром 4,0 мм, длиной 40 мм;

ООО ЦИРМИ INFO@CIRMI.RU WWW.GOSZDRAVNADZOR.RU

- Винт спонгиозный резьба сплошная: диаметром 4,0 мм, длиной 42 мм;
- Винт спонгиозный резьба сплошная: диаметром 4,0 мм, длиной 44 мм;
- Винт спонгиозный резьба сплошная: диаметром 4,0 мм, длиной 45 мм;
- Винт спонгиозный резьба сплошная: диаметром 4,0 мм, длиной 46 мм;
- Винт спонгиозный резьба сплошная: диаметром 4,0 мм, длиной 48 мм;
- Винт спонгиозный резьба сплошная: диаметром 4,0 мм, длиной 50 мм;
- Винт спонгиозный резьба сплошная: диаметром 4,0 мм, длиной 52 мм;
- Винт спонгиозный резьба сплошная: диаметром 4,0 мм, длиной 54 мм;
- Винт спонгиозный резьба сплошная: диаметром 4,0 мм, длиной 55 мм;
- Винт спонгиозный резьба сплошная: диаметром 4,0 мм, длиной 56 мм;
- Винт спонгиозный резьба сплошная: диаметром 4,0 мм, длиной 58 мм;
- Винт спонгиозный резьба сплошная: диаметром 4,0 мм, длиной 60 мм;
- Винт спонгиозный резьба сплошная: диаметром 4,0 мм, длиной 65 мм;
- Винт спонгиозный резьба сплошная: диаметром 4,0 мм, длиной 70 мм;
- Винт спонгиозный резьба сплошная: диаметром 4,0 мм, длиной 75 мм;
- Винт спонгиозный резьба сплошная: диаметром 4,0 мм, длиной 80 мм;
- Винт спонгиозный резьба частичная: диаметром 4,0 мм, длиной 10 мм;
- Винт спонгиозный резьба частичная: диаметром 4,0 мм, длиной 12 мм;
- Винт спонгиозный резьба частичная: диаметром 4,0 мм, длиной 14 мм;
- Винт спонгиозный резьба частичная: диаметром 4,0 мм, длиной 15 мм;
- Винт спонгиозный резьба частичная: диаметром 4,0 мм, длиной 16 мм;
- Винт спонгиозный резьба частичная: диаметром 4,0 мм, длиной 18 мм;
- Винт спонгиозный резьба частичная: диаметром 4,0 мм, длиной 20 мм;
- Винт спонгиозный резьба частичная: диаметром 4,0 мм, длиной 22 мм;
- Винт спонгиозный резьба частичная: диаметром 4,0 мм, длиной 24 мм;
- Винт спонгиозный резьба частичная: диаметром 4,0 мм, длиной 25 мм;
- Винт спонгиозный резьба частичная: диаметром 4,0 мм, длиной 26 мм;
- Винт спонгиозный резьба частичная: диаметром 4,0 мм, длиной 28 мм;
- Винт спонгиозный резьба частичная: диаметром 4,0 мм, длиной 30 мм;
- Винт спонгиозный резьба частичная: диаметром 4,0 мм, длиной 32 мм;
- Винт спонгиозный резьба частичная: диаметром 4,0 мм, длиной 34 мм;
- Винт спонгиозный резьба частичная: диаметром 4,0 мм, длиной 35 мм;
- Винт спонгиозный резьба частичная: диаметром 4,0 мм, длиной 36 мм;
- Винт спонгиозный резьба частичная: диаметром 4,0 мм, длиной 38 мм;
- Винт спонгиозный резьба частичная: диаметром 4,0 мм, длиной 40 мм;
- Винт спонгиозный резьба частичная: диаметром 4,0 мм, длиной 42 мм;
- Винт спонгиозный резьба частичная: диаметром 4,0 мм, длиной 44 мм;
- Винт спонгиозный резьба частичная: диаметром 4,0 мм, длиной 45 мм;
- Винт спонгиозный резьба частичная: диаметром 4,0 мм, длиной 48 мм;
- Винт спонгиозный резьба частичная: диаметром 4,0 мм, длиной 50 мм;
- Винт спонгиозный резьба частичная: диаметром 4,0 мм, длиной 52 мм;
- Винт спонгиозный резьба частичная: диаметром 4,0 мм, длиной 54 мм;
- Винт спонгиозный резьба частичная: диаметром 4,0 мм, длиной 55 мм;
- Винт спонгиозный резьба частичная: диаметром 4,0 мм, длиной 56 мм;
- Винт спонгиозный резьба частичная: диаметром 4,0 мм, длиной 58 мм;
- Винт спонгиозный резьба частичная: диаметром 4,0 мм, длиной 60 мм;
- Винт спонгиозный резьба частичная: диаметром 4,0 мм, длиной 65 мм;
- Винт спонгиозный резьба частичная: диаметром 4,0 мм, длиной 70 мм;
- Винт спонгиозный резьба частичная: диаметром 4,0 мм, длиной 75 мм;
- Винт спонгиозный резьба частичная: диаметром 4,0 мм, длиной 80 мм;
- Винт спонгиозный резьба длиной 32 мм: диаметром 4,0 мм, длиной 40мм;
- Винт спонгиозный резьба длиной 32 мм: диаметром 4,0 мм, длиной 42мм;
- Винт спонгиозный резьба длиной 32 мм: диаметром 4,0 мм, длиной 44мм;
- Винт спонгиозный резьба длиной 32 мм: диаметром 4,0 мм, длиной 45мм
- Винт спонгиозный резьба длиной 32 мм: диаметром 4,0 мм, длиной 46мм;
- Винт спонгиозный резьба длиной 32 мм: диаметром 4,0 мм, длиной 48мм;
- Винт спонгиозный резьба длиной 32 мм: диаметром 4,0 мм, длиной 50мм;
- Винт спонгиозный резьба длиной 32 мм: диаметром 4,0 мм, длиной 52мм;
- Винт спонгиозный резьба длиной 32 мм: диаметром 4,0 мм, длиной 54мм;
- Винт спонгиозный резьба длиной 32 мм: диаметром 4,0 мм, длиной 55мм
- Винт спонгиозный резьба длиной 32 мм: диаметром 4,0 мм, длиной 56мм;
- Винт спонгиозный резьба длиной 32 мм: диаметром 4,0 мм, длиной 58мм;
- Винт спонгиозный резьба длиной 32 мм: диаметром 4,0 мм, длиной 60мм;
- Винт спонгиозный резьба длиной 32 мм: диаметром 4,0 мм, длиной 65мм;
- Винт спонгиозный резьба длиной 32 мм: диаметром 4,0 мм, длиной 70мм;
- Винт спонгиозный резьба длиной 32 мм: диаметром 4,0 мм, длиной 75мм;
- Винт спонгиозный резьба длиной 32 мм: диаметром 4,0 мм, длиной 80мм;
- Винт спонгиозный резьба сплошная: диаметром 5,5 мм, длиной 25 мм;
- Винт спонгиозный резьба сплошная: диаметром 5,5 мм, длиной 30 мм;
- Винт спонгиозный резьба сплошная: диаметром 5,5 мм, длиной 35 мм;
- Винт спонгиозный резьба сплошная: диаметром 5,5 мм, длиной 40 мм;
- Винт спонгиозный резьба сплошная: диаметром 5,5 мм, длиной 45 мм;
- Винт спонгиозный резьба сплошная: диаметром 5,5 мм, длиной 50 мм;
- Винт спонгиозный резьба сплошная: диаметром 5,5 мм, длиной 55 мм;
- Винт спонгиозный резьба сплошная: диаметром 5,5 мм, длиной 60 мм;
- Винт спонгиозный резьба сплошная: диаметром 5,5 мм, длиной 65 мм;
- Винт спонгиозный резьба сплошная: диаметром 5,5 мм, длиной 70 мм;
- Винт спонгиозный резьба сплошная: диаметром 5,5 мм, длиной 75 мм;
- Винт спонгиозный резьба сплошная: диаметром 5,5 мм, длиной 80 мм;
- Винт спонгиозный резьба сплошная: диаметром 5,5 мм, длиной 85 мм;
- Винт спонгиозный резьба сплошная: диаметром 5,5 мм, длиной 90 мм;
- Винт спонгиозный резьба сплошная: диаметром 5,5 мм, длиной 95 мм;
- Винт спонгиозный резьба сплошная: диаметром 5,5 мм, длиной 100мм;
- Винт спонгиозный резьба сплошная: диаметром 5,5 мм, длиной 105мм;
- Винт спонгиозный резьба сплошная: диаметром 5,5 мм, длиной 110мм;
- Винт спонгиозный резьба сплошная: диаметром 5,5 мм, длиной 115мм;
- Винт спонгиозный резьба сплошная: диаметром 5,5 мм, длиной 120мм;
- Винт спонгиозный резьба сплошная: диаметром 6,5 мм, длиной 25 мм;
- Винт спонгиозный резьба сплошная: диаметром 6,5 мм, длиной 30 мм;
- Винт спонгиозный резьба сплошная: диаметром 6,5 мм, длиной 35 мм;
- Винт спонгиозный резьба сплошная: диаметром 6,5 мм, длиной 40 мм;

ООО ЦИРМИ INFO@CIRMI.RU WWW.GOSZDRAVNADZOR.RU

- Винт спонгиозный резьба сплошная: диаметром 6,5 мм, длиной 45 мм;
- Винт спонгиозный резьба сплошная: диаметром 6,5 мм, длиной 50 мм;
- Винт спонгиозный резьба сплошная: диаметром 6,5 мм, длиной 55 мм;
- Винт спонгиозный резьба сплошная: диаметром 6,5 мм, длиной 60 мм;
- Винт спонгиозный резьба сплошная: диаметром 6,5 мм, длиной 65 мм;
- Винт спонгиозный резьба сплошная: диаметром 6,5 мм, длиной 70 мм;
- Винт спонгиозный резьба сплошная: диаметром 6,5 мм, длиной 75 мм;
- Винт спонгиозный резьба сплошная: диаметром 6,5 мм, длиной 80 мм;
- Винт спонгиозный резьба сплошная: диаметром 6,5 мм, длиной 85 мм;
- Винт спонгиозный резьба сплошная: диаметром 6,5 мм, длиной 90 мм;
- Винт спонгиозный резьба сплошная: диаметром 6,5 мм, длиной 95 мм;
- Винт спонгиозный резьба сплошная: диаметром 6,5 мм, длиной 100мм;
- Винт спонгиозный резьба сплошная: диаметром 6,5 мм, длиной 105мм;
- Винт спонгиозный резьба сплошная: диаметром 6,5 мм, длиной 110мм;
- Винт спонгиозный резьба сплошная: диаметром 6,5 мм, длиной 115мм;
- Винт спонгиозный резьба сплошная: диаметром 6,5 мм, длиной 120мм;
- Винт спонгиозный резьба сплошная: диаметром 7,0 мм, длиной 25 мм;
- Винт спонгиозный резьба сплошная: диаметром 7,0 мм, длиной 30 мм;
- Винт спонгиозный резьба сплошная: диаметром 7,0 мм, длиной 35 мм;
- Винт спонгиозный резьба сплошная: диаметром 7,0 мм, длиной 40 мм;
- Винт спонгиозный резьба сплошная: диаметром 7,0 мм, длиной 45 мм;
- Винт спонгиозный резьба сплошная: диаметром 7,0 мм, длиной 50 мм;
- Винт спонгиозный резьба сплошная: диаметром 7,0 мм, длиной 55 мм;
- Винт спонгиозный резьба сплошная: диаметром 7,0 мм, длиной 60 мм;
- Винт спонгиозный резьба сплошная: диаметром 7,0 мм, длиной 65 мм;
- Винт спонгиозный резьба сплошная: диаметром 7,0 мм, длиной 70 мм;
- Винт спонгиозный резьба сплошная: диаметром 7,0 мм, длиной 75 мм;
- Винт спонгиозный резьба сплошная: диаметром 7,0 мм, длиной 80 мм;
- Винт спонгиозный резьба сплошная: диаметром 7,0 мм, длиной 85 мм;
- Винт спонгиозный резьба сплошная: диаметром 7,0 мм, длиной 90 мм;
- Винт спонгиозный резьба сплошная: диаметром 7,0 мм, длиной 95 мм;
- Винт спонгиозный резьба сплошная: диаметром 7,0 мм, длиной 100мм;
- Винт спонгиозный резьба сплошная: диаметром 7,0 мм, длиной 105мм;
- Винт спонгиозный резьба сплошная: диаметром 7,0 мм, длиной 110мм;
- Винт спонгиозный резьба сплошная: диаметром 7,0 мм, длиной 115мм;
- Винт спонгиозный резьба сплошная: диаметром 7,0 мм, длиной 120мм;
- Винт спонгиозный резьба сплошная: диаметром 7,3 мм, длиной 25 мм;
- Винт спонгиозный резьба сплошная: диаметром 7,3 мм, длиной 30 мм;
- Винт спонгиозный резьба сплошная: диаметром 7,3 мм, длиной 35 мм;
- Винт спонгиозный резьба сплошная: диаметром 7,3 мм, длиной 40 мм;
- Винт спонгиозный резьба сплошная: диаметром 7,3 мм, длиной 45 мм;
- Винт спонгиозный резьба сплошная: диаметром 7,3 мм, длиной 50 мм;
- Винт спонгиозный резьба сплошная: диаметром 7,3 мм, длиной 55 мм;
- Винт спонгиозный резьба сплошная: диаметром 7,3 мм, длиной 60 мм;
- Винт спонгиозный резьба сплошная: диаметром 7,3 мм, длиной 65 мм;
- Винт спонгиозный резьба сплошная: диаметром 7,3 мм, длиной 70 мм;
- Винт спонгиозный резьба сплошная: диаметром 7,3 мм, длиной 75 мм;
- Винт спонгиозный резьба сплошная: диаметром 7,3 мм, длиной 80 мм;
- Винт спонгиозный резьба сплошная: диаметром 7,3 мм, длиной 85 мм;
- Винт спонгиозный резьба сплошная: диаметром 7,3 мм, длиной 90 мм;
- Винт спонгиозный резьба сплошная: диаметром 7,3 мм, длиной 95 мм;
- Винт спонгиозный резьба сплошная: диаметром 7,3 мм, длиной 100мм;
- Винт спонгиозный резьба сплошная: диаметром 7,3 мм, длиной 105мм;
- Винт спонгиозный резьба сплошная: диаметром 7,3 мм, длиной 110мм;
- Винт спонгиозный резьба сплошная: диаметром 7,3 мм, длиной 115мм;
- Винт спонгиозный резьба сплошная: диаметром 7,3 мм, длиной 120мм;
- Винт спонгиозный резьба длиной 16 мм: диаметром 5,5 мм, длиной 25мм;
- Винт спонгиозный резьба длиной 16 мм: диаметром 5,5 мм, длиной 30мм;
- Винт спонгиозный резьба длиной 16 мм: диаметром 5,5 мм, длиной 35мм;
- Винт спонгиозный резьба длиной 16 мм: диаметром 5,5 мм, длиной 40мм;
- Винт спонгиозный резьба длиной 16 мм: диаметром 5,5 мм, длиной 45мм;
- Винт спонгиозный резьба длиной 16 мм: диаметром 5,5 мм, длиной 50мм;
- Винт спонгиозный резьба длиной 16 мм: диаметром 5,5 мм, длиной 55мм;
- Винт спонгиозный резьба длиной 16 мм: диаметром 5,5 мм, длиной 60мм;
- Винт спонгиозный резьба длиной 16 мм: диаметром 5,5 мм, длиной 65мм;
- Винт спонгиозный резьба длиной 16 мм: диаметром 5,5 мм, длиной 70мм;
- Винт спонгиозный резьба длиной 16 мм: диаметром 5,5 мм, длиной 75мм;
- Винт спонгиозный резьба длиной 16 мм: диаметром 5,5 мм, длиной 80мм;
- Винт спонгиозный резьба длиной 16 мм: диаметром 5,5 мм, длиной 85мм;
- Винт спонгиозный резьба длиной 16 мм: диаметром 5,5 мм, длиной 90мм;
- Винт спонгиозный резьба длиной 16 мм: диаметром 5,5 мм, длиной 95мм;
- Винт спонгиозный резьба длиной 16 мм: диаметром 5,5 мм, длиной 100 мм;
- Винт спонгиозный резьба длиной 16 мм: диаметром 5,5 мм, длиной 105 мм;
- Винт спонгиозный резьба длиной 16 мм: диаметром 5,5 мм, длиной 110 мм;
- Винт спонгиозный резьба длиной 16 мм: диаметром 5,5 мм, длиной 115 мм;
- Винт спонгиозный резьба длиной 16 мм: диаметром 5,5 мм, длиной 120 мм;
- Винт спонгиозный резьба длиной 16 мм: диаметром 6,5 мм, длиной 25мм;
- Винт спонгиозный резьба длиной 16 мм: диаметром 6,5 мм, длиной 30мм;
- Винт спонгиозный резьба длиной 16 мм: диаметром 6,5 мм, длиной 35мм;
- Винт спонгиозный резьба длиной 16 мм: диаметром 6,5 мм, длиной 40мм;
- Винт спонгиозный резьба длиной 16 мм: диаметром 6,5 мм, длиной 45мм;
- Винт спонгиозный резьба длиной 16 мм: диаметром 6,5 мм, длиной 50мм;
- Винт спонгиозный резьба длиной 16 мм: диаметром 6,5 мм, длиной 55мм;
- Винт спонгиозный резьба длиной 16 мм: диаметром 6,5 мм, длиной 60мм;
- Винт спонгиозный резьба длиной 16 мм: диаметром 6,5 мм, длиной 65мм;
- Винт спонгиозный резьба длиной 16 мм: диаметром 6,5 мм, длиной 70мм;
- Винт спонгиозный резьба длиной 16 мм: диаметром 6,5 мм, длиной 75мм;
- Винт спонгиозный резьба длиной 16 мм: диаметром 6,5 мм, длиной 80мм;
- Винт спонгиозный резьба длиной 16 мм: диаметром 6,5 мм, длиной 85мм;
- Винт спонгиозный резьба длиной 16 мм: диаметром 6,5 мм, длиной 90мм;
- Винт спонгиозный резьба длиной 16 мм: диаметром 6,5 мм, длиной 95мм;

ООО ЦИРМИ INFO@CIRMI.RU WWW.GOSZDRAVNADZOR.RU

- Винт спонгиозный резьба длиной 16 мм: диаметром 6,5 мм, длиной 100 мм;
- Винт спонгиозный резьба длиной 16 мм: диаметром 6,5 мм, длиной 105 мм;
- Винт спонгиозный резьба длиной 16 мм: диаметром 6,5 мм, длиной 110 мм;
- Винт спонгиозный резьба длиной 16 мм: диаметром 6,5 мм, длиной 115 мм;
- Винт спонгиозный резьба длиной 16 мм: диаметром 6,5 мм, длиной 120 мм;
- Винт спонгиозный резьба длиной 16 мм: диаметром 7,0 мм, длиной 25 мм;
- Винт спонгиозный резьба длиной 16 мм: диаметром 7,0 мм, длиной 30 мм;
- Винт спонгиозный резьба длиной 16 мм: диаметром 7,0 мм, длиной 35 мм;
- Винт спонгиозный резьба длиной 16 мм: диаметром 7,0 мм, длиной 40 мм;
- Винт спонгиозный резьба длиной 16 мм: диаметром 7,0 мм, длиной 45 мм;
- Винт спонгиозный резьба длиной 16 мм: диаметром 7,0 мм, длиной 50 мм;
- Винт спонгиозный резьба длиной 16 мм: диаметром 7,0 мм, длиной 55 мм;
- Винт спонгиозный резьба длиной 16 мм: диаметром 7,0 мм, длиной 60 мм;
- Винт спонгиозный резьба длиной 16 мм: диаметром 7,0 мм, длиной 65 мм;
- Винт спонгиозный резьба длиной 16 мм: диаметром 7,0 мм, длиной 70 мм;
- Винт спонгиозный резьба длиной 16 мм: диаметром 7,0 мм, длиной 75 мм;
- Винт спонгиозный резьба длиной 16 мм: диаметром 7,0 мм, длиной 80 мм;
- Винт спонгиозный резьба длиной 16 мм: диаметром 7,0 мм, длиной 85 мм;
- Винт спонгиозный резьба длиной 16 мм: диаметром 7,0 мм, длиной 90 мм;
- Винт спонгиозный резьба длиной 16 мм: диаметром 7,0 мм, длиной 95 мм;
- Винт спонгиозный резьба длиной 16 мм: диаметром 7,0 мм, длиной 100 мм;
- Винт спонгиозный резьба длиной 16 мм: диаметром 7,0 мм, длиной 105 мм;
- Винт спонгиозный резьба длиной 16 мм: диаметром 7,0 мм, длиной 110 мм;
- Винт спонгиозный резьба длиной 16 мм: диаметром 7,0 мм, длиной 115 мм;
- Винт спонгиозный резьба длиной 16 мм: диаметром 7,0 мм, длиной 120 мм;
- Винт спонгиозный резьба длиной 16 мм: диаметром 7,3 мм, длиной 25 мм;
- Винт спонгиозный резьба длиной 16 мм: диаметром 7,3 мм, длиной 30 мм;
- Винт спонгиозный резьба длиной 16 мм: диаметром 7,3 мм, длиной 35 мм;
- Винт спонгиозный резьба длиной 16 мм: диаметром 7,3 мм, длиной 40 мм;
- Винт спонгиозный резьба длиной 16 мм: диаметром 7,3 мм, длиной 45 мм;
- Винт спонгиозный резьба длиной 16 мм: диаметром 7,3 мм, длиной 50 мм;
- Винт спонгиозный резьба длиной 16 мм: диаметром 7,3 мм, длиной 55 мм;
- Винт спонгиозный резьба длиной 16 мм: диаметром 7,3 мм, длиной 60 мм;
- Винт спонгиозный резьба длиной 16 мм: диаметром 7,3 мм, длиной 65 мм;
- Винт спонгиозный резьба длиной 16 мм: диаметром 7,3 мм, длиной 70 мм;
- Винт спонгиозный резьба длиной 16 мм: диаметром 7,3 мм, длиной 75 мм;
- Винт спонгиозный резьба длиной 16 мм: диаметром 7,3 мм, длиной 80 мм;
- Винт спонгиозный резьба длиной 16 мм: диаметром 7,3 мм, длиной 85 мм;
- Винт спонгиозный резьба длиной 16 мм: диаметром 7,3 мм, длиной 90 мм;
- Винт спонгиозный резьба длиной 16 мм: диаметром 7,3 мм, длиной 95 мм;
- Винт спонгиозный резьба длиной 16 мм: диаметром 7,3 мм, длиной 100 мм;
- Винт спонгиозный резьба длиной 16 мм: диаметром 7,3 мм, длиной 105 мм;
- Винт спонгиозный резьба длиной 16 мм: диаметром 7,3 мм, длиной 110 мм;
- Винт спонгиозный резьба длиной 16 мм: диаметром 7,3 мм, длиной 115 мм;
- Винт спонгиозный резьба длиной 16 мм: диаметром 7,3 мм, длиной 120 мм;
- Винт спонгиозный резьба длиной 32 мм: диаметром 5,5 мм, длиной 40 мм;
- Винт спонгиозный резьба длиной 32 мм: диаметром 5,5 мм, длиной 45 мм;
- Винт спонгиозный резьба длиной 32 мм: диаметром 5,5 мм, длиной 50 мм;
- Винт спонгиозный резьба длиной 32 мм: диаметром 5,5 мм, длиной 55 мм;
- Винт спонгиозный резьба длиной 32 мм: диаметром 5,5 мм, длиной 60 мм;
- Винт спонгиозный резьба длиной 32 мм: диаметром 5,5 мм, длиной 65 мм;
- Винт спонгиозный резьба длиной 32 мм: диаметром 5,5 мм, длиной 70 мм;
- Винт спонгиозный резьба длиной 32 мм: диаметром 5,5 мм, длиной 75 мм;
- Винт спонгиозный резьба длиной 32 мм: диаметром 5,5 мм, длиной 80 мм;
- Винт спонгиозный резьба длиной 32 мм: диаметром 5,5 мм, длиной 85 мм;
- Винт спонгиозный резьба длиной 32 мм: диаметром 5,5 мм, длиной 90 мм;
- Винт спонгиозный резьба длиной 32 мм: диаметром 5,5 мм, длиной 95 мм;
- Винт спонгиозный резьба длиной 32 мм: диаметром 5,5 мм, длиной 100 мм;
- Винт спонгиозный резьба длиной 32 мм: диаметром 5,5 мм, длиной 105 мм;
- Винт спонгиозный резьба длиной 32 мм: диаметром 5,5 мм, длиной 110 мм;
- Винт спонгиозный резьба длиной 32 мм: диаметром 5,5 мм, длиной 115 мм;
- Винт спонгиозный резьба длиной 32 мм: диаметром 5,5 мм, длиной 120 мм;
- Винт спонгиозный резьба длиной 32 мм: диаметром 6,5 мм, длиной 40 мм;
- Винт спонгиозный резьба длиной 32 мм: диаметром 6,5 мм, длиной 45 мм;
- Винт спонгиозный резьба длиной 32 мм: диаметром 6,5 мм, длиной 50 мм;
- Винт спонгиозный резьба длиной 32 мм: диаметром 6,5 мм, длиной 55 мм;
- Винт спонгиозный резьба длиной 32 мм: диаметром 6,5 мм, длиной 60 мм;
- Винт спонгиозный резьба длиной 32 мм: диаметром 6,5 мм, длиной 65 мм;
- Винт спонгиозный резьба длиной 32 мм: диаметром 6,5 мм, длиной 70 мм;
- Винт спонгиозный резьба длиной 32 мм: диаметром 6,5 мм, длиной 75 мм;
- Винт спонгиозный резьба длиной 32 мм: диаметром 6,5 мм, длиной 80 мм;
- Винт спонгиозный резьба длиной 32 мм: диаметром 6,5 мм, длиной 85 мм;
- Винт спонгиозный резьба длиной 32 мм: диаметром 6,5 мм, длиной 90 мм;
- Винт спонгиозный резьба длиной 32 мм: диаметром 6,5 мм, длиной 95 мм;
- Винт спонгиозный резьба длиной 32 мм: диаметром 6,5 мм, длиной 100 мм;
- Винт спонгиозный резьба длиной 32 мм: диаметром 6,5 мм, длиной 105 мм;
- Винт спонгиозный резьба длиной 32 мм: диаметром 6,5 мм, длиной 110 мм;
- Винт спонгиозный резьба длиной 32 мм: диаметром 6,5 мм, длиной 115 мм;
- Винт спонгиозный резьба длиной 32 мм: диаметром 6,5 мм, длиной 120 мм;
- Винт спонгиозный резьба длиной 32 мм: диаметром 7,0 мм, длиной 40 мм;
- Винт спонгиозный резьба длиной 32 мм: диаметром 7,0 мм, длиной 45 мм;
- Винт спонгиозный резьба длиной 32 мм: диаметром 7,0 мм, длиной 50 мм;
- Винт спонгиозный резьба длиной 32 мм: диаметром 7,0 мм, длиной 55 мм;
- Винт спонгиозный резьба длиной 32 мм: диаметром 7,0 мм, длиной 60 мм;
- Винт спонгиозный резьба длиной 32 мм: диаметром 7,0 мм, длиной 65 мм;
- Винт спонгиозный резьба длиной 32 мм: диаметром 7,0 мм, длиной 70 мм;
- Винт спонгиозный резьба длиной 32 мм: диаметром 7,0 мм, длиной 75 мм;
- Винт спонгиозный резьба длиной 32 мм: диаметром 7,0 мм, длиной 80 мм;
- Винт спонгиозный резьба длиной 32 мм: диаметром 7,0 мм, длиной 85 мм;
- Винт спонгиозный резьба длиной 32 мм: диаметром 7,0 мм, длиной 90 мм;
- Винт спонгиозный резьба длиной 32 мм: диаметром 7,0 мм, длиной 95 мм;

ООО ЦИРМИ INFO@CIRMI.RU WWW.GOSZDRAVNADZOR.RU

- Винт спонгиозный резьба длиной 32 мм: диаметром 7,0 мм, длиной 100 мм;
- Винт спонгиозный резьба длиной 32 мм: диаметром 7,0 мм, длиной 105 мм;
- Винт спонгиозный резьба длиной 32 мм: диаметром 7,0 мм, длиной 110 мм;
- Винт спонгиозный резьба длиной 32 мм: диаметром 7,0 мм, длиной 115 мм;
- Винт спонгиозный резьба длиной 32 мм: диаметром 7,0 мм, длиной 120 мм;
- Винт спонгиозный резьба длиной 32 мм: диаметром 7,3 мм, длиной 40 мм;
- Винт спонгиозный резьба длиной 32 мм: диаметром 7,3 мм, длиной 45 мм;
- Винт спонгиозный резьба длиной 32 мм: диаметром 7,3 мм, длиной 50 мм;
- Винт спонгиозный резьба длиной 32 мм: диаметром 7,3 мм, длиной 55 мм;
- Винт спонгиозный резьба длиной 32 мм: диаметром 7,3 мм, длиной 60 мм;
- Винт спонгиозный резьба длиной 32 мм: диаметром 7,3 мм, длиной 65 мм;
- Винт спонгиозный резьба длиной 32 мм: диаметром 7,3 мм, длиной 70 мм;
- Винт спонгиозный резьба длиной 32 мм: диаметром 7,3 мм, длиной 75 мм;
- Винт спонгиозный резьба длиной 32 мм: диаметром 7,3 мм, длиной 80 мм;
- Винт спонгиозный резьба длиной 32 мм: диаметром 7,3 мм, длиной 85 мм;
- Винт спонгиозный резьба длиной 32 мм: диаметром 7,3 мм, длиной 90 мм;
- Винт спонгиозный резьба длиной 32 мм: диаметром 7,3 мм, длиной 95 мм;
- Винт спонгиозный резьба длиной 32 мм: диаметром 7,3 мм, длиной 100 мм;
- Винт спонгиозный резьба длиной 32 мм: диаметром 7,3 мм, длиной 105 мм;
- Винт спонгиозный резьба длиной 32 мм: диаметром 7,3 мм, длиной 110 мм;
- Винт спонгиозный резьба длиной 32 мм: диаметром 7,3 мм, длиной 115 мм;
- Винт спонгиозный резьба длиной 32 мм: диаметром 7,3 мм, длиной 120 мм;
- Винт канюлированный: диаметром 2,0 мм, длиной 10 мм;
- Винт канюлированный: диаметром 2,0 мм, длиной 12 мм;
- Винт канюлированный: диаметром 2,0 мм, длиной 14 мм;
- Винт канюлированный: диаметром 2,0 мм, длиной 15 мм;
- Винт канюлированный: диаметром 2,0 мм, длиной 16 мм;
- Винт канюлированный: диаметром 2,0 мм, длиной 18 мм;
- Винт канюлированный: диаметром 2,0 мм, длиной 20 мм;
- Винт канюлированный: диаметром 2,0 мм, длиной 22 мм;
- Винт канюлированный: диаметром 2,0 мм, длиной 24 мм;
- Винт канюлированный: диаметром 2,0 мм, длиной 25 мм;
- Винт канюлированный: диаметром 2,0 мм, длиной 26 мм;
- Винт канюлированный: диаметром 2,0 мм, длиной 28 мм;
- Винт канюлированный: диаметром 2,0 мм, длиной 30 мм;
- Винт канюлированный: диаметром 2,0 мм, длиной 32 мм;
- Винт канюлированный: диаметром 2,0 мм, длиной 34 мм;
- Винт канюлированный: диаметром 2,0 мм, длиной 35 мм;
- Винт канюлированный: диаметром 2,0 мм, длиной 36 мм;
- Винт канюлированный: диаметром 2,0 мм, длиной 38 мм;
- Винт канюлированный: диаметром 2,0 мм, длиной 40 мм;
- Винт канюлированный: диаметром 2,0 мм, длиной 42 мм;
- Винт канюлированный: диаметром 2,0 мм, длиной 44 мм;
- Винт канюлированный: диаметром 2,0 мм, длиной 45 мм;
- Винт канюлированный: диаметром 2,0 мм, длиной 46 мм;
- Винт канюлированный: диаметром 2,0 мм, длиной 48 мм;
- Винт канюлированный: диаметром 2,0 мм, длиной 50 мм;
- Винт канюлированный: диаметром 2,0 мм, длиной 55 мм;
- Винт канюлированный: диаметром 2,0 мм, длиной 60 мм;
- Винт канюлированный: диаметром 2,5 мм, длиной 10 мм;
- Винт канюлированный: диаметром 2,5 мм, длиной 12 мм;
- Винт канюлированный: диаметром 2,5 мм, длиной 14 мм;
- Винт канюлированный: диаметром 2,5 мм, длиной 15 мм;
- Винт канюлированный: диаметром 2,5 мм, длиной 16 мм;
- Винт канюлированный: диаметром 2,5 мм, длиной 18 мм;
- Винт канюлированный: диаметром 2,5 мм, длиной 20 мм;
- Винт канюлированный: диаметром 2,5 мм, длиной 22 мм;
- Винт канюлированный: диаметром 2,5 мм, длиной 24 мм;
- Винт канюлированный: диаметром 2,5 мм, длиной 25 мм;
- Винт канюлированный: диаметром 2,5 мм, длиной 26 мм;
- Винт канюлированный: диаметром 2,5 мм, длиной 28 мм;
- Винт канюлированный: диаметром 2,5 мм, длиной 30 мм;
- Винт канюлированный: диаметром 2,5 мм, длиной 32 мм;
- Винт канюлированный: диаметром 2,5 мм, длиной 34 мм;
- Винт канюлированный: диаметром 2,5 мм, длиной 35 мм;
- Винт канюлированный: диаметром 2,5 мм, длиной 36 мм;
- Винт канюлированный: диаметром 2,5 мм, длиной 38 мм;
- Винт канюлированный: диаметром 2,5 мм, длиной 40 мм;
- Винт канюлированный: диаметром 2,5 мм, длиной 42 мм;
- Винт канюлированный: диаметром 2,5 мм, длиной 44 мм;
- Винт канюлированный: диаметром 2,5 мм, длиной 45 мм;
- Винт канюлированный: диаметром 2,5 мм, длиной 46 мм;
- Винт канюлированный: диаметром 2,5 мм, длиной 48 мм;
- Винт канюлированный: диаметром 2,5 мм, длиной 50 мм;
- Винт канюлированный: диаметром 2,5 мм, длиной 55 мм;
- Винт канюлированный: диаметром 2,5 мм, длиной 60 мм;
- Винт канюлированный: диаметром 3,0 мм, длиной 10 мм;
- Винт канюлированный: диаметром 3,0 мм, длиной 12 мм;
- Винт канюлированный: диаметром 3,0 мм, длиной 14 мм;
- Винт канюлированный: диаметром 3,0 мм, длиной 15 мм;
- Винт канюлированный: диаметром 3,0 мм, длиной 16 мм;
- Винт канюлированный: диаметром 3,0 мм, длиной 18 мм;
- Винт канюлированный: диаметром 3,0 мм, длиной 20 мм;
- Винт канюлированный: диаметром 3,0 мм, длиной 22 мм;
- Винт канюлированный: диаметром 3,0 мм, длиной 24 мм;
- Винт канюлированный: диаметром 3,0 мм, длиной 25 мм;
- Винт канюлированный: диаметром 3,0 мм, длиной 26 мм;
- Винт канюлированный: диаметром 3,0 мм, длиной 28 мм;
- Винт канюлированный: диаметром 3,0 мм, длиной 30 мм;
- Винт канюлированный: диаметром 3,0 мм, длиной 32 мм;
- Винт канюлированный: диаметром 3,0 мм, длиной 34 мм;

ООО ЦИРМИ INFO@CIRMI.RU WWW.GOSZDRAVNADZOR.RU

- Винт канюлированный: диаметром 3,0 мм, длиной 35 мм;
- Винт канюлированный: диаметром 3,0 мм, длиной 36 мм;
- Винт канюлированный: диаметром 3,0 мм, длиной 38 мм;
- Винт канюлированный: диаметром 3,0 мм, длиной 40 мм;
- Винт канюлированный: диаметром 3,0 мм, длиной 42 мм;
- Винт канюлированный: диаметром 3,0 мм, длиной 44 мм;
- Винт канюлированный: диаметром 3,0 мм, длиной 45 мм;
- Винт канюлированный: диаметром 3,0 мм, длиной 46 мм;
- Винт канюлированный: диаметром 3,0 мм, длиной 48 мм;
- Винт канюлированный: диаметром 3,0 мм, длиной 50 мм;
- Винт канюлированный: диаметром 3,0 мм, длиной 55 мм;
- Винт канюлированный: диаметром 3,0 мм, длиной 60 мм;
- Винт канюлированный: диаметром 3,5 мм, длиной 10 мм;
- Винт канюлированный: диаметром 3,5 мм, длиной 12 мм;
- Винт канюлированный: диаметром 3,5 мм, длиной 14 мм;
- Винт канюлированный: диаметром 3,5 мм, длиной 15 мм;
- Винт канюлированный: диаметром 3,5 мм, длиной 16 мм;
- Винт канюлированный: диаметром 3,5 мм, длиной 18 мм;
- Винт канюлированный: диаметром 3,5 мм, длиной 20 мм;
- Винт канюлированный: диаметром 3,5 мм, длиной 22 мм;
- Винт канюлированный: диаметром 3,5 мм, длиной 24 мм;
- Винт канюлированный: диаметром 3,5 мм, длиной 25 мм;
- Винт канюлированный: диаметром 3,5 мм, длиной 26 мм;
- Винт канюлированный: диаметром 3,5 мм, длиной 28 мм;
- Винт канюлированный: диаметром 3,5 мм, длиной 30 мм;
- Винт канюлированный: диаметром 3,5 мм, длиной 32 мм;
- Винт канюлированный: диаметром 3,5 мм, длиной 34 мм;
- Винт канюлированный: диаметром 3,5 мм, длиной 35 мм;
- Винт канюлированный: диаметром 3,5 мм, длиной 36 мм;
- Винт канюлированный: диаметром 3,5 мм, длиной 38 мм;
- Винт канюлированный: диаметром 3,5 мм, длиной 40 мм;
- Винт канюлированный: диаметром 3,5 мм, длиной 42 мм;
- Винт канюлированный: диаметром 3,5 мм, длиной 44 мм;
- Винт канюлированный: диаметром 3,5 мм, длиной 45 мм;
- Винт канюлированный: диаметром 3,5 мм, длиной 46 мм;
- Винт канюлированный: диаметром 3,5 мм, длиной 48 мм;
- Винт канюлированный: диаметром 3,5 мм, длиной 50 мм;
- Винт канюлированный: диаметром 3,5 мм, длиной 55 мм;
- Винт канюлированный: диаметром 3,5 мм, длиной 60 мм;
- Винт канюлированный: диаметром 4,0 мм, длиной 10 мм;
- Винт канюлированный: диаметром 4,0 мм, длиной 12 мм;
- Винт канюлированный: диаметром 4,0 мм, длиной 14 мм;
- Винт канюлированный: диаметром 4,0 мм, длиной 15 мм;
- Винт канюлированный: диаметром 4,0 мм, длиной 16 мм;
- Винт канюлированный: диаметром 4,0 мм, длиной 18 мм;
- Винт канюлированный: диаметром 4,0 мм, длиной 20 мм;
- Винт канюлированный: диаметром 4,0 мм, длиной 22 мм;
- Винт канюлированный: диаметром 4,0 мм, длиной 24 мм;
- Винт канюлированный: диаметром 4,0 мм, длиной 25 мм;
- Винт канюлированный: диаметром 4,0 мм, длиной 26 мм;
- Винт канюлированный: диаметром 4,0 мм, длиной 28 мм;
- Винт канюлированный: диаметром 4,0 мм, длиной 30 мм;
- Винт канюлированный: диаметром 4,0 мм, длиной 32 мм;
- Винт канюлированный: диаметром 4,0 мм, длиной 34 мм;
- Винт канюлированный: диаметром 4,0 мм, длиной 35 мм;
- Винт канюлированный: диаметром 4,0 мм, длиной 36 мм;
- Винт канюлированный: диаметром 4,0 мм, длиной 38 мм;
- Винт канюлированный: диаметром 4,0 мм, длиной 40 мм;
- Винт канюлированный: диаметром 4,0 мм, длиной 42 мм;
- Винт канюлированный: диаметром 4,0 мм, длиной 44 мм;
- Винт канюлированный: диаметром 4,0 мм, длиной 45 мм;
- Винт канюлированный: диаметром 4,0 мм, длиной 46 мм;
- Винт канюлированный: диаметром 4,0 мм, длиной 48 мм;
- Винт канюлированный: диаметром 4,0 мм, длиной 50 мм;
- Винт канюлированный: диаметром 4,0 мм, длиной 55 мм;
- Винт канюлированный: диаметром 4,0 мм, длиной 60 мм;
- Винт канюлированный: диаметром 4,5 мм, длиной 10 мм;
- Винт канюлированный: диаметром 4,5 мм, длиной 12 мм;
- Винт канюлированный: диаметром 4,5 мм, длиной 14 мм;
- Винт канюлированный: диаметром 4,5 мм, длиной 15 мм;
- Винт канюлированный: диаметром 4,5 мм, длиной 16 мм;
- Винт канюлированный: диаметром 4,5 мм, длиной 18 мм;
- Винт канюлированный: диаметром 4,5 мм, длиной 20 мм;
- Винт канюлированный: диаметром 4,5 мм, длиной 22 мм;
- Винт канюлированный: диаметром 4,5 мм, длиной 24 мм;
- Винт канюлированный: диаметром 4,5 мм, длиной 25 мм;
- Винт канюлированный: диаметром 4,5 мм, длиной 26 мм;
- Винт канюлированный: диаметром 4,5 мм, длиной 28 мм;
- Винт канюлированный: диаметром 4,5 мм, длиной 30 мм;
- Винт канюлированный: диаметром 4,5 мм, длиной 32 мм;
- Винт канюлированный: диаметром 4,5 мм, длиной 34 мм;
- Винт канюлированный: диаметром 4,5 мм, длиной 35 мм;
- Винт канюлированный: диаметром 4,5 мм, длиной 36 мм;
- Винт канюлированный: диаметром 4,5 мм, длиной 38 мм;
- Винт канюлированный: диаметром 4,5 мм, длиной 40 мм;
- Винт канюлированный: диаметром 4,5 мм, длиной 42 мм;
- Винт канюлированный: диаметром 4,5 мм, длиной 44 мм;
- Винт канюлированный: диаметром 4,5 мм, длиной 45 мм;
- Винт канюлированный: диаметром 4,5 мм, длиной 46 мм;
- Винт канюлированный: диаметром 4,5 мм, длиной 48 мм;
- Винт канюлированный: диаметром 4,5 мм, длиной 50 мм;

ООО ЦИРМИ INFO@CIRMI.RU WWW.GOSZDRAVNADZOR.RU

- Винт канюлированный: диаметром 4,5 мм, длиной 52 мм;
- Винт канюлированный: диаметром 4,5 мм, длиной 54 мм;
- Винт канюлированный: диаметром 4,5 мм, длиной 55 мм;
- Винт канюлированный: диаметром 4,5 мм, длиной 56 мм;
- Винт канюлированный: диаметром 4,5 мм, длиной 58 мм;
- Винт канюлированный: диаметром 4,5 мм, длиной 60 мм;
- Винт канюлированный: диаметром 4,5 мм, длиной 65 мм;
- Винт канюлированный: диаметром 4,5 мм, длиной 70 мм;
- Винт канюлированный: диаметром 4,5 мм, длиной 75 мм;
- Винт канюлированный: диаметром 4,5 мм, длиной 80 мм;
- Винт канюлированный резьба сплошная: диаметром 5,0 мм, длиной 25 мм;
- Винт канюлированный резьба сплошная: диаметром 5,0 мм, длиной 30 мм;
- Винт канюлированный резьба сплошная: диаметром 5,0 мм, длиной 35 мм;
- Винт канюлированный резьба сплошная: диаметром 5,0 мм, длиной 40 мм;
- Винт канюлированный резьба сплошная: диаметром 5,0 мм, длиной 45 мм;
- Винт канюлированный резьба сплошная: диаметром 5,0 мм, длиной 50 мм;
- Винт канюлированный резьба сплошная: диаметром 5,0 мм, длиной 55 мм;
- Винт канюлированный резьба сплошная: диаметром 5,0 мм, длиной 60 мм;
- Винт канюлированный резьба сплошная: диаметром 5,0 мм, длиной 65 мм;
- Винт канюлированный резьба сплошная: диаметром 5,0 мм, длиной 70 мм;
- Винт канюлированный резьба сплошная: диаметром 5,0 мм, длиной 75 мм;
- Винт канюлированный резьба сплошная: диаметром 5,0 мм, длиной 80 мм;
- Винт канюлированный резьба сплошная: диаметром 5,0 мм, длиной 85 мм;
- Винт канюлированный резьба сплошная: диаметром 5,0 мм, длиной 90 мм;
- Винт канюлированный резьба сплошная: диаметром 5,0 мм, длиной 95 мм;
- Винт канюлированный резьба сплошная: диаметром 5,0 мм, длиной 100 мм;
- Винт канюлированный резьба сплошная: диаметром 5,0 мм, длиной 105 мм;
- Винт канюлированный резьба сплошная: диаметром 5,0 мм, длиной 110 мм;
- Винт канюлированный резьба сплошная: диаметром 5,0 мм, длиной 115 мм;
- Винт канюлированный резьба сплошная: диаметром 5,0 мм, длиной 120 мм;
- Винт канюлированный резьба сплошная: диаметром 6,0 мм, длиной 25 мм;
- Винт канюлированный резьба сплошная: диаметром 6,0 мм, длиной 30 мм;
- Винт канюлированный резьба сплошная: диаметром 6,0 мм, длиной 35 мм;
- Винт канюлированный резьба сплошная: диаметром 6,0 мм, длиной 40 мм;
- Винт канюлированный резьба сплошная: диаметром 6,0 мм, длиной 45 мм;
- Винт канюлированный резьба сплошная: диаметром 6,0 мм, длиной 50 мм;
- Винт канюлированный резьба сплошная: диаметром 6,0 мм, длиной 55 мм;
- Винт канюлированный резьба сплошная: диаметром 6,0 мм, длиной 60 мм;
- Винт канюлированный резьба сплошная: диаметром 6,0 мм, длиной 65 мм;
- Винт канюлированный резьба сплошная: диаметром 6,0 мм, длиной 70 мм;
- Винт канюлированный резьба сплошная: диаметром 6,0 мм, длиной 75 мм;
- Винт канюлированный резьба сплошная: диаметром 6,0 мм, длиной 80 мм;
- Винт канюлированный резьба сплошная: диаметром 6,0 мм, длиной 85 мм;
- Винт канюлированный резьба сплошная: диаметром 6,0 мм, длиной 90 мм;
- Винт канюлированный резьба сплошная: диаметром 6,0 мм, длиной 95 мм;
- Винт канюлированный резьба сплошная: диаметром 6,0 мм, длиной 100 мм;
- Винт канюлированный резьба сплошная: диаметром 6,0 мм, длиной 105 мм;
- Винт канюлированный резьба сплошная: диаметром 6,0 мм, длиной 110 мм;
- Винт канюлированный резьба сплошная: диаметром 6,0 мм, длиной 115 мм;
- Винт канюлированный резьба сплошная: диаметром 6,0 мм, длиной 120 мм;
- Винт канюлированный резьба сплошная: диаметром 7,0 мм, длиной 25 мм;
- Винт канюлированный резьба сплошная: диаметром 7,0 мм, длиной 30 мм;
- Винт канюлированный резьба сплошная: диаметром 7,0 мм, длиной 35 мм;
- Винт канюлированный резьба сплошная: диаметром 7,0 мм, длиной 40 мм;
- Винт канюлированный резьба сплошная: диаметром 7,0 мм, длиной 45 мм;
- Винт канюлированный резьба сплошная: диаметром 7,0 мм, длиной 50 мм;
- Винт канюлированный резьба сплошная: диаметром 7,0 мм, длиной 55 мм;
- Винт канюлированный резьба сплошная: диаметром 7,0 мм, длиной 60 мм;
- Винт канюлированный резьба сплошная: диаметром 7,0 мм, длиной 65 мм;
- Винт канюлированный резьба сплошная: диаметром 7,0 мм, длиной 70 мм;
- Винт канюлированный резьба сплошная: диаметром 7,0 мм, длиной 75 мм;
- Винт канюлированный резьба сплошная: диаметром 7,0 мм, длиной 80 мм;
- Винт канюлированный резьба сплошная: диаметром 7,0 мм, длиной 85 мм;
- Винт канюлированный резьба сплошная: диаметром 7,0 мм, длиной 90 мм;
- Винт канюлированный резьба сплошная: диаметром 7,0 мм, длиной 95 мм;
- Винт канюлированный резьба сплошная: диаметром 7,0 мм, длиной 100 мм;
- Винт канюлированный резьба сплошная: диаметром 7,0 мм, длиной 105 мм;
- Винт канюлированный резьба сплошная: диаметром 7,0 мм, длиной 110 мм;
- Винт канюлированный резьба сплошная: диаметром 7,0 мм, длиной 115 мм;
- Винт канюлированный резьба сплошная: диаметром 7,0 мм, длиной 120 мм;
- Винт канюлированный резьба сплошная: диаметром 7,3 мм, длиной 25 мм;
- Винт канюлированный резьба сплошная: диаметром 7,3 мм, длиной 30 мм;
- Винт канюлированный резьба сплошная: диаметром 7,3 мм, длиной 35 мм;
- Винт канюлированный резьба сплошная: диаметром 7,3 мм, длиной 40 мм;
- Винт канюлированный резьба сплошная: диаметром 7,3 мм, длиной 45 мм;
- Винт канюлированный резьба сплошная: диаметром 7,3 мм, длиной 50 мм;
- Винт канюлированный резьба сплошная: диаметром 7,3 мм, длиной 55 мм;
- Винт канюлированный резьба сплошная: диаметром 7,3 мм, длиной 60 мм;
- Винт канюлированный резьба сплошная: диаметром 7,3 мм, длиной 65 мм;
- Винт канюлированный резьба сплошная: диаметром 7,3 мм, длиной 70 мм;
- Винт канюлированный резьба сплошная: диаметром 7,3 мм, длиной 75 мм;
- Винт канюлированный резьба сплошная: диаметром 7,3 мм, длиной 80 мм;
- Винт канюлированный резьба сплошная: диаметром 7,3 мм, длиной 85 мм;
- Винт канюлированный резьба сплошная: диаметром 7,3 мм, длиной 90 мм;
- Винт канюлированный резьба сплошная: диаметром 7,3 мм, длиной 95 мм;
- Винт канюлированный резьба сплошная: диаметром 7,3 мм, длиной 100 мм;
- Винт канюлированный резьба сплошная: диаметром 7,3 мм, длиной 105 мм;
- Винт канюлированный резьба сплошная: диаметром 7,3 мм, длиной 110 мм;
- Винт канюлированный резьба сплошная: диаметром 7,3 мм, длиной 115 мм;
- Винт канюлированный резьба сплошная: диаметром 7,3 мм, длиной 120 мм;

ООО ЦИРМИ INFO@CIRMI.RU WWW.GOSZDRAVNADZOR.RU

- Винт канюлированный резьба длиной 16 мм: диаметром 5,0 мм, длиной 25 мм;
- Винт канюлированный резьба длиной 16 мм: диаметром 5,0 мм, длиной 30 мм;
- Винт канюлированный резьба длиной 16 мм: диаметром 5,0 мм, длиной 35 мм;
- Винт канюлированный резьба длиной 16 мм: диаметром 5,0 мм, длиной 40 мм;
- Винт канюлированный резьба длиной 16 мм: диаметром 5,0 мм, длиной 45 мм;
- Винт канюлированный резьба длиной 16 мм: диаметром 5,0 мм, длиной 50 мм;
- Винт канюлированный резьба длиной 16 мм: диаметром 5,0 мм, длиной 55 мм;
- Винт канюлированный резьба длиной 16 мм: диаметром 5,0 мм, длиной 60 мм;
- Винт канюлированный резьба длиной 16 мм: диаметром 5,0 мм, длиной 65 мм;
- Винт канюлированный резьба длиной 16 мм: диаметром 5,0 мм, длиной 70 мм;
- Винт канюлированный резьба длиной 16 мм: диаметром 5,0 мм, длиной 75 мм;
- Винт канюлированный резьба длиной 16 мм: диаметром 5,0 мм, длиной 80 мм;
- Винт канюлированный резьба длиной 16 мм: диаметром 5,0 мм, длиной 85 мм;
- Винт канюлированный резьба длиной 16 мм: диаметром 5,0 мм, длиной 90 мм;
- Винт канюлированный резьба длиной 16 мм: диаметром 5,0 мм, длиной 95 мм;
- Винт канюлированный резьба длиной 16 мм: диаметром 5,0 мм, длиной 100 мм;
- Винт канюлированный резьба длиной 16 мм: диаметром 5,0 мм, длиной 105 мм;
- Винт канюлированный резьба длиной 16 мм: диаметром 5,0 мм, длиной 110 мм;
- Винт канюлированный резьба длиной 16 мм: диаметром 5,0 мм, длиной 115 мм;
- Винт канюлированный резьба длиной 16 мм: диаметром 5,0 мм, длиной 120 мм;
- Винт канюлированный резьба длиной 16 мм: диаметром 6,5 мм, длиной 25 мм;
- Винт канюлированный резьба длиной 16 мм: диаметром 6,5 мм, длиной 30 мм;
- Винт канюлированный резьба длиной 16 мм: диаметром 6,5 мм, длиной 35 мм;
- Винт канюлированный резьба длиной 16 мм: диаметром 6,5 мм, длиной 40 мм;
- Винт канюлированный резьба длиной 16 мм: диаметром 6,5 мм, длиной 45 мм;
- Винт канюлированный резьба длиной 16 мм: диаметром 6,5 мм, длиной 50 мм;
- Винт канюлированный резьба длиной 16 мм: диаметром 6,5 мм, длиной 55 мм;
- Винт канюлированный резьба длиной 16 мм: диаметром 6,5 мм, длиной 60 мм;
- Винт канюлированный резьба длиной 16 мм: диаметром 6,5 мм, длиной 65 мм;
- Винт канюлированный резьба длиной 16 мм: диаметром 6,5 мм, длиной 70 мм;
- Винт канюлированный резьба длиной 16 мм: диаметром 6,5 мм, длиной 75 мм;
- Винт канюлированный резьба длиной 16 мм: диаметром 6,5 мм, длиной 80 мм;
- Винт канюлированный резьба длиной 16 мм: диаметром 6,5 мм, длиной 85 мм;
- Винт канюлированный резьба длиной 16 мм: диаметром 6,5 мм, длиной 90 мм;
- Винт канюлированный резьба длиной 16 мм: диаметром 6,5 мм, длиной 95 мм;
- Винт канюлированный резьба длиной 16 мм: диаметром 6,5 мм, длиной 100 мм;
- Винт канюлированный резьба длиной 16 мм: диаметром 6,5 мм, длиной 105 мм;
- Винт канюлированный резьба длиной 16 мм: диаметром 6,5 мм, длиной 110 мм;
- Винт канюлированный резьба длиной 16 мм: диаметром 6,5 мм, длиной 115 мм;
- Винт канюлированный резьба длиной 16 мм: диаметром 6,5 мм, длиной 120 мм;
- Винт канюлированный резьба длиной 16 мм: диаметром 7,0 мм, длиной 25 мм;
- Винт канюлированный резьба длиной 16 мм: диаметром 7,0 мм, длиной 30 мм;
- Винт канюлированный резьба длиной 16 мм: диаметром 7,0 мм, длиной 35 мм;
- Винт канюлированный резьба длиной 16 мм: диаметром 7,0 мм, длиной 40 мм;
- Винт канюлированный резьба длиной 16 мм: диаметром 7,0 мм, длиной 45 мм;
- Винт канюлированный резьба длиной 16 мм: диаметром 7,0 мм, длиной 50 мм;
- Винт канюлированный резьба длиной 16 мм: диаметром 7,0 мм, длиной 55 мм;
- Винт канюлированный резьба длиной 16 мм: диаметром 7,0 мм, длиной 60 мм;
- Винт канюлированный резьба длиной 16 мм: диаметром 7,0 мм, длиной 65 мм;
- Винт канюлированный резьба длиной 16 мм: диаметром 7,0 мм, длиной 70 мм;
- Винт канюлированный резьба длиной 16 мм: диаметром 7,0 мм, длиной 75 мм;
- Винт канюлированный резьба длиной 16 мм: диаметром 7,0 мм, длиной 80 мм;
- Винт канюлированный резьба длиной 16 мм: диаметром 7,0 мм, длиной 85 мм;
- Винт канюлированный резьба длиной 16 мм: диаметром 7,0 мм, длиной 90 мм;
- Винт канюлированный резьба длиной 16 мм: диаметром 7,0 мм, длиной 95 мм;
- Винт канюлированный резьба длиной 16 мм: диаметром 7,0 мм, длиной 100 мм;
- Винт канюлированный резьба длиной 16 мм: диаметром 7,0 мм, длиной 105 мм;
- Винт канюлированный резьба длиной 16 мм: диаметром 7,0 мм, длиной 110 мм;
- Винт канюлированный резьба длиной 16 мм: диаметром 7,0 мм, длиной 115 мм;
- Винт канюлированный резьба длиной 16 мм: диаметром 7,0 мм, длиной 120 мм;
- Винт канюлированный резьба длиной 16 мм: диаметром 7,3 мм, длиной 25 мм;
- Винт канюлированный резьба длиной 16 мм: диаметром 7,3 мм, длиной 30 мм;
- Винт канюлированный резьба длиной 16 мм: диаметром 7,3 мм, длиной 35 мм;
- Винт канюлированный резьба длиной 16 мм: диаметром 7,3 мм, длиной 40 мм;
- Винт канюлированный резьба длиной 16 мм: диаметром 7,3 мм, длиной 45 мм;
- Винт канюлированный резьба длиной 16 мм: диаметром 7,3 мм, длиной 50 мм;
- Винт канюлированный резьба длиной 16 мм: диаметром 7,3 мм, длиной 55 мм;
- Винт канюлированный резьба длиной 16 мм: диаметром 7,3 мм, длиной 60 мм;
- Винт канюлированный резьба длиной 16 мм: диаметром 7,3 мм, длиной 65 мм;
- Винт канюлированный резьба длиной 16 мм: диаметром 7,3 мм, длиной 70 мм;
- Винт канюлированный резьба длиной 16 мм: диаметром 7,3 мм, длиной 75 мм;
- Винт канюлированный резьба длиной 16 мм: диаметром 7,3 мм, длиной 80 мм;
- Винт канюлированный резьба длиной 16 мм: диаметром 7,3 мм, длиной 85 мм;
- Винт канюлированный резьба длиной 16 мм: диаметром 7,3 мм, длиной 90 мм;
- Винт канюлированный резьба длиной 16 мм: диаметром 7,3 мм, длиной 95 мм;
- Винт канюлированный резьба длиной 16 мм: диаметром 7,3 мм, длиной 100 мм;
- Винт канюлированный резьба длиной 16 мм: диаметром 7,3 мм, длиной 105 мм;
- Винт канюлированный резьба длиной 16 мм: диаметром 7,3 мм, длиной 110 мм;
- Винт канюлированный резьба длиной 16 мм: диаметром 7,3 мм, длиной 115 мм;
- Винт канюлированный резьба длиной 16 мм: диаметром 7,3 мм, длиной 120 мм;
- Винт канюлированный резьба длиной 32 мм: диаметром 5,0 мм, длиной 40 мм;
- Винт канюлированный резьба длиной 32 мм: диаметром 5,0 мм, длиной 45 мм;
- Винт канюлированный резьба длиной 32 мм: диаметром 5,0 мм, длиной 50 мм;
- Винт канюлированный резьба длиной 32 мм: диаметром 5,0 мм, длиной 55 мм;
- Винт канюлированный резьба длиной 32 мм: диаметром 5,0 мм, длиной 60 мм;
- Винт канюлированный резьба длиной 32 мм: диаметром 5,0 мм, длиной 65 мм;
- Винт канюлированный резьба длиной 32 мм: диаметром 5,0 мм, длиной 70 мм;
- Винт канюлированный резьба длиной 32 мм: диаметром 5,0 мм, длиной 75 мм;
- Винт канюлированный резьба длиной 32 мм: диаметром 5,0 мм, длиной 80 мм;
- Винт канюлированный резьба длиной 32 мм: диаметром 5,0 мм, длиной 85 мм;
- Винт канюлированный резьба длиной 32 мм: диаметром 5,0 мм, длиной 90 мм;

ООО ЦИРМИ INFO@CIRMI.RU WWW.GOSZDRAVNADZOR.RU

- Винт канюлированный резьба длиной 32 мм: диаметром 5,0 мм, длиной 95 мм;
- Винт канюлированный резьба длиной 32 мм: диаметром 5,0 мм, длиной 100 мм;
- Винт канюлированный резьба длиной 32 мм: диаметром 5,0 мм, длиной 105 мм;
- Винт канюлированный резьба длиной 32 мм: диаметром 5,0 мм, длиной 110 мм;
- Винт канюлированный резьба длиной 32 мм: диаметром 5,0 мм, длиной 115 мм;
- Винт канюлированный резьба длиной 32 мм: диаметром 5,0 мм, длиной 120 мм;
- Винт канюлированный резьба длиной 32 мм: диаметром 6,5 мм, длиной 40 мм;
- Винт канюлированный резьба длиной 32 мм: диаметром 6,5 мм, длиной 45 мм;
- Винт канюлированный резьба длиной 32 мм: диаметром 6,5 мм, длиной 50 мм;
- Винт канюлированный резьба длиной 32 мм: диаметром 6,5 мм, длиной 55 мм;
- Винт канюлированный резьба длиной 32 мм: диаметром 6,5 мм, длиной 60 мм;
- Винт канюлированный резьба длиной 32 мм: диаметром 6,5 мм, длиной 65 мм;
- Винт канюлированный резьба длиной 32 мм: диаметром 6,5 мм, длиной 70 мм;
- Винт канюлированный резьба длиной 32 мм: диаметром 6,5 мм, длиной 75 мм;
- Винт канюлированный резьба длиной 32 мм: диаметром 6,5 мм, длиной 80 мм;
- Винт канюлированный резьба длиной 32 мм: диаметром 6,5 мм, длиной 85 мм;
- Винт канюлированный резьба длиной 32 мм: диаметром 6,5 мм, длиной 90 мм;
- Винт канюлированный резьба длиной 32 мм: диаметром 6,5 мм, длиной 95 мм;
- Винт канюлированный резьба длиной 32 мм: диаметром 6,5 мм, длиной 100 мм;
- Винт канюлированный резьба длиной 32 мм: диаметром 6,5 мм, длиной 105 мм;
- Винт канюлированный резьба длиной 32 мм: диаметром 6,5 мм, длиной 110 мм;
- Винт канюлированный резьба длиной 32 мм: диаметром 6,5 мм, длиной 115 мм;
- Винт канюлированный резьба длиной 32 мм: диаметром 6,5 мм, длиной 120 мм;
- Винт канюлированный резьба длиной 32 мм: диаметром 7,0 мм, длиной 40 мм;
- Винт канюлированный резьба длиной 32 мм: диаметром 7,0 мм, длиной 45 мм;
- Винт канюлированный резьба длиной 32 мм: диаметром 7,0 мм, длиной 50 мм;
- Винт канюлированный резьба длиной 32 мм: диаметром 7,0 мм, длиной 55 мм;
- Винт канюлированный резьба длиной 32 мм: диаметром 7,0 мм, длиной 60 мм;
- Винт канюлированный резьба длиной 32 мм: диаметром 7,0 мм, длиной 65 мм;
- Винт канюлированный резьба длиной 32 мм: диаметром 7,0 мм, длиной 70 мм;
- Винт канюлированный резьба длиной 32 мм: диаметром 7,0 мм, длиной 75 мм;
- Винт канюлированный резьба длиной 32 мм: диаметром 7,0 мм, длиной 80 мм;
- Винт канюлированный резьба длиной 32 мм: диаметром 7,0 мм, длиной 85 мм;
- Винт канюлированный резьба длиной 32 мм: диаметром 7,0 мм, длиной 90 мм;
- Винт канюлированный резьба длиной 32 мм: диаметром 7,0 мм, длиной 95 мм;
- Винт канюлированный резьба длиной 32 мм: диаметром 7,0 мм, длиной 100 мм;
- Винт канюлированный резьба длиной 32 мм: диаметром 7,0 мм, длиной 105 мм;
- Винт канюлированный резьба длиной 32 мм: диаметром 7,0 мм, длиной 110 мм;
- Винт канюлированный резьба длиной 32 мм: диаметром 7,0 мм, длиной 115 мм;
- Винт канюлированный резьба длиной 32 мм: диаметром 7,0 мм, длиной 120 мм;
- Винт канюлированный резьба длиной 32 мм: диаметром 7,3 мм, длиной 40 мм;
- Винт канюлированный резьба длиной 32 мм: диаметром 7,3 мм, длиной 45 мм;
- Винт канюлированный резьба длиной 32 мм: диаметром 7,3 мм, длиной 50 мм;
- Винт канюлированный резьба длиной 32 мм: диаметром 7,3 мм, длиной 55 мм;
- Винт канюлированный резьба длиной 32 мм: диаметром 7,3 мм, длиной 60 мм;
- Винт канюлированный резьба длиной 32 мм: диаметром 7,3 мм, длиной 65 мм;
- Винт канюлированный резьба длиной 32 мм: диаметром 7,3 мм, длиной 70 мм;
- Винт канюлированный резьба длиной 32 мм: диаметром 7,3 мм, длиной 75 мм;
- Винт канюлированный резьба длиной 32 мм: диаметром 7,3 мм, длиной 80 мм;
- Винт канюлированный резьба длиной 32 мм: диаметром 7,3 мм, длиной 85 мм;
- Винт канюлированный резьба длиной 32 мм: диаметром 7,3 мм, длиной 90 мм;
- Винт канюлированный резьба длиной 32 мм: диаметром 7,3 мм, длиной 95 мм;
- Винт канюлированный резьба длиной 32 мм: диаметром 7,3 мм, длиной 100 мм;
- Винт канюлированный резьба длиной 32 мм: диаметром 7,3 мм, длиной 105 мм;
- Винт канюлированный резьба длиной 32 мм: диаметром 7,3 мм, длиной 110 мм;
- Винт канюлированный резьба длиной 32 мм: диаметром 7,3 мм, длиной 115 мм;
- Винт канюлированный резьба длиной 32 мм: диаметром 7,3 мм, длиной 120 мм;
- Винт-шило: диаметром 3,5 мм, длиной 30 мм;
- Винт-шило: диаметром 3,5 мм, длиной 35 мм;
- Винт-шило: диаметром 3,5 мм, длиной 40 мм;
- Винт-шило: диаметром 3,5 мм, длиной 45 мм;
- Винт-шило: диаметром 3,5 мм, длиной 50 мм;
- Винт-шило: диаметром 3,5 мм, длиной 55 мм;
- Винт-шило: диаметром 3,5 мм, длиной 60 мм;
- Винт-шило: диаметром 4,0 мм, длиной 30 мм;
- Винт-шило: диаметром 4,0 мм, длиной 35 мм;
- Винт-шило: диаметром 4,0 мм, длиной 40 мм;
- Винт-шило: диаметром 4,0 мм, длиной 45 мм;
- Винт-шило: диаметром 4,0 мм, длиной 50 мм;
- Винт-шило: диаметром 4,0 мм, длиной 55 мм;
- Винт-шило: диаметром 4,0 мм, длиной 60 мм;
- Винт-шило: диаметром 4,5 мм, длиной 30 мм;
- Винт-шило: диаметром 4,5 мм, длиной 35 мм;
- Винт-шило: диаметром 4,5 мм, длиной 40 мм;
- Винт-шило: диаметром 4,5 мм, длиной 45 мм;
- Винт-шило: диаметром 4,5 мм, длиной 50 мм;
- Винт-шило: диаметром 4,5 мм, длиной 55 мм;
- Винт-шило: диаметром 4,5 мм, длиной 60 мм;
- Винт-шило: диаметром 5,0 мм, длиной 30 мм;
- Винт-шило: диаметром 5,0 мм, длиной 35 мм;
- Винт-шило: диаметром 5,0 мм, длиной 40 мм;
- Винт-шило: диаметром 5,0 мм, длиной 45 мм;
- Винт-шило: диаметром 5,0 мм, длиной 50 мм;
- Винт-шило: диаметром 5,0 мм, длиной 55 мм;
- Винт-шило: диаметром 5,0 мм, длиной 60 мм;
- Винт-шило: диаметром 6,0 мм, длиной 30 мм;
- Винт-шило: диаметром 6,0 мм, длиной 35 мм;
- Винт-шило: диаметром 6,0 мм, длиной 40 мм;
- Винт-шило: диаметром 6,0 мм, длиной 45 мм;
- Винт-шило: диаметром 6,0 мм, длиной 50 мм;
- Винт-шило: диаметром 6,0 мм, длиной 55 мм;

ООО ЦИРМИ INFO@CIRMI.RU WWW.GOSZDRAVNADZOR.RU

- Винт-шило: диаметром 6,0 мм, длиной 60 мм;
- Винт-шило: диаметром 6,0 мм, длиной 65 мм;
- Винт-шило: диаметром 6,0 мм, длиной 70 мм;
- Винт-шило: диаметром 6,0 мм, длиной 75 мм;
- Винт-шило: диаметром 6,0 мм, длиной 80 мм;
- Винт-шило: диаметром 6,0 мм, длиной 85 мм;
- Винт-шило: диаметром 6,0 мм, длиной 90 мм;
- Винт-шило: диаметром 6,0 мм, длиной 95 мм;
- Винт-шило: диаметром 6,0 мм, длиной 100 мм;
- Винт-шило: диаметром 6,0 мм, длиной 105 мм;
- Винт-шило: диаметром 6,0 мм, длиной 110 мм;
- Винт-шило: диаметром 6,5 мм, длиной 30 мм;
- Винт-шило: диаметром 6,5 мм, длиной 35 мм;
- Винт-шило: диаметром 6,5 мм, длиной 40 мм;
- Винт-шило: диаметром 6,5 мм, длиной 45 мм;
- Винт-шило: диаметром 6,5 мм, длиной 50 мм;
- Винт-шило: диаметром 6,5 мм, длиной 55 мм;
- Винт-шило: диаметром 6,5 мм, длиной 60 мм;
- Винт-шило: диаметром 6,5 мм, длиной 65 мм;
- Винт-шило: диаметром 6,5 мм, длиной 70 мм;
- Винт-шило: диаметром 6,5 мм, длиной 75 мм;
- Винт-шило: диаметром 6,5 мм, длиной 80 мм;
- Винт-шило: диаметром 6,5 мм, длиной 85 мм;
- Винт-шило: диаметром 6,5 мм, длиной 90 мм;
- Винт-шило: диаметром 6,5 мм, длиной 95 мм;
- Винт-шило: диаметром 6,5 мм, длиной 100 мм;
- Винт-шило: диаметром 6,5 мм, длиной 105 мм;
- Винт-шило: диаметром 6,5 мм, длиной 110 мм;
- Винт кортикальный с конической резьбой: диаметром 3,5 мм, длиной 10 мм;
- Винт кортикальный с конической резьбой: диаметром 3,5 мм, длиной 12 мм;
- Винт кортикальный с конической резьбой: диаметром 3,5 мм, длиной 14 мм;
- Винт кортикальный с конической резьбой: диаметром 3,5 мм, длиной 15 мм;
- Винт кортикальный с конической резьбой: диаметром 3,5 мм, длиной 16 мм;
- Винт кортикальный с конической резьбой: диаметром 3,5 мм, длиной 18 мм;
- Винт кортикальный с конической резьбой: диаметром 3,5 мм, длиной 20 мм;
- Винт кортикальный с конической резьбой: диаметром 3,5 мм, длиной 22 мм;
- Винт кортикальный с конической резьбой: диаметром 3,5 мм, длиной 24 мм;
- Винт кортикальный с конической резьбой: диаметром 3,5 мм, длиной 25 мм;
- Винт кортикальный с конической резьбой: диаметром 3,5 мм, длиной 26 мм;
- Винт кортикальный с конической резьбой: диаметром 3,5 мм, длиной 28 мм;
- Винт кортикальный с конической резьбой: диаметром 3,5 мм, длиной 30 мм;
- Винт кортикальный с конической резьбой: диаметром 3,5 мм, длиной 32 мм;
- Винт кортикальный с конической резьбой: диаметром 3,5 мм, длиной 34 мм;
- Винт кортикальный с конической резьбой: диаметром 3,5 мм, длиной 35 мм;
- Винт кортикальный с конической резьбой: диаметром 3,5 мм, длиной 36 мм;
- Винт кортикальный с конической резьбой: диаметром 3,5 мм, длиной 38 мм;
- Винт кортикальный с конической резьбой: диаметром 3,5 мм, длиной 40 мм;
- Винт кортикальный с конической резьбой: диаметром 3,5 мм, длиной 42 мм;
- Винт кортикальный с конической резьбой: диаметром 3,5 мм, длиной 44 мм;
- Винт кортикальный с конической резьбой: диаметром 3,5 мм, длиной 45 мм;
- Винт кортикальный с конической резьбой: диаметром 3,5 мм, длиной 46 мм;
- Винт кортикальный с конической резьбой: диаметром 3,5 мм, длиной 48 мм;
- Винт кортикальный с конической резьбой: диаметром 3,5 мм, длиной 50 мм;
- Винт кортикальный с конической резьбой: диаметром 3,5 мм, длиной 52 мм;
- Винт кортикальный с конической резьбой: диаметром 3,5 мм, длиной 54 мм;
- Винт кортикальный с конической резьбой: диаметром 3,5 мм, длиной 55 мм;
- Винт кортикальный с конической резьбой: диаметром 3,5 мм, длиной 56 мм;
- Винт кортикальный с конической резьбой: диаметром 3,5 мм, длиной 58 мм;
- Винт кортикальный с конической резьбой: диаметром 3,5 мм, длиной 60 мм;
- Винт кортикальный с конической резьбой: диаметром 3,5 мм, длиной 65 мм;
- Винт кортикальный с конической резьбой: диаметром 3,5 мм, длиной 70 мм;
- Винт кортикальный с конической резьбой: диаметром 3,5 мм, длиной 75 мм;
- Винт кортикальный с конической резьбой: диаметром 3,5 мм, длиной 80 мм;
- Винт кортикальный с конической резьбой: диаметром 5,0 мм, длиной 5 мм;
- Винт кортикальный с конической резьбой: диаметром 5,0 мм, длиной 10 мм;
- Винт кортикальный с конической резьбой: диаметром 5,0 мм, длиной 12 мм;
- Винт кортикальный с конической резьбой: диаметром 5,0 мм, длиной 14 мм;
- Винт кортикальный с конической резьбой: диаметром 5,0 мм, длиной 15 мм;
- Винт кортикальный с конической резьбой: диаметром 5,0 мм, длиной 16 мм;
- Винт кортикальный с конической резьбой: диаметром 5,0 мм, длиной 18 мм;
- Винт кортикальный с конической резьбой: диаметром 5,0 мм, длиной 20 мм;
- Винт кортикальный с конической резьбой: диаметром 5,0 мм, длиной 22 мм;
- Винт кортикальный с конической резьбой: диаметром 5,0 мм, длиной 24 мм;
- Винт кортикальный с конической резьбой: диаметром 5,0 мм, длиной 25 мм;
- Винт кортикальный с конической резьбой: диаметром 5,0 мм, длиной 26 мм;
- Винт кортикальный с конической резьбой: диаметром 5,0 мм, длиной 28 мм;
- Винт кортикальный с конической резьбой: диаметром 5,0 мм, длиной 30 мм;
- Винт кортикальный с конической резьбой: диаметром 5,0 мм, длиной 32 мм;
- Винт кортикальный с конической резьбой: диаметром 5,0 мм, длиной 34 мм;
- Винт кортикальный с конической резьбой: диаметром 5,0 мм, длиной 35 мм;
- Винт кортикальный с конической резьбой: диаметром 5,0 мм, длиной 36 мм;
- Винт кортикальный с конической резьбой: диаметром 5,0 мм, длиной 38 мм;
- Винт кортикальный с конической резьбой: диаметром 5,0 мм, длиной 40 мм;
- Винт кортикальный с конической резьбой: диаметром 5,0 мм, длиной 42 мм;
- Винт кортикальный с конической резьбой: диаметром 5,0 мм, длиной 44 мм;
- Винт кортикальный с конической резьбой: диаметром 5,0 мм, длиной 45 мм;
- Винт кортикальный с конической резьбой: диаметром 5,0 мм, длиной 46 мм;
- Винт кортикальный с конической резьбой: диаметром 5,0 мм, длиной 48 мм;
- Винт кортикальный с конической резьбой: диаметром 5,0 мм, длиной 50 мм;
- Винт кортикальный с конической резьбой: диаметром 5,0 мм, длиной 52 мм;
- Винт кортикальный с конической резьбой: диаметром 5,0 мм, длиной 54 мм;

ООО ЦИРМИ INFO@CIRMI.RU WWW.GOSZDRAVNADZOR.RU

- Винт кортикальный с конической резьбой: диаметром 5,0 мм, длиной 55 мм;
- Винт кортикальный с конической резьбой: диаметром 5,0 мм, длиной 56 мм;
- Винт кортикальный с конической резьбой: диаметром 5,0 мм, длиной 58 мм;
- Винт кортикальный с конической резьбой: диаметром 5,0 мм, длиной 60 мм;
- Винт кортикальный с конической резьбой: диаметром 5,0 мм, длиной 62 мм;
- Винт кортикальный с конической резьбой: диаметром 5,0 мм, длиной 64 мм;
- Винт кортикальный с конической резьбой: диаметром 5,0 мм, длиной 65 мм;
- Винт кортикальный с конической резьбой: диаметром 5,0 мм, длиной 66 мм;
- Винт кортикальный с конической резьбой: диаметром 5,0 мм, длиной 68 мм;
- Винт кортикальный с конической резьбой: диаметром 5,0 мм, длиной 70 мм;
- Винт кортикальный с конической резьбой: диаметром 5,0 мм, длиной 72 мм;
- Винт кортикальный с конической резьбой: диаметром 5,0 мм, длиной 74 мм;
- Винт кортикальный с конической резьбой: диаметром 5,0 мм, длиной 75 мм;
- Винт кортикальный с конической резьбой: диаметром 5,0 мм, длиной 76 мм;
- Винт кортикальный с конической резьбой: диаметром 5,0 мм, длиной 78 мм;
- Винт кортикальный с конической резьбой: диаметром 5,0 мм, длиной 80 мм;
- Винт кортикальный с конической резьбой: диаметром 6,5 мм, длиной 30 мм;
- Винт кортикальный с конической резьбой: диаметром 6,5 мм, длиной 35 мм;
- Винт кортикальный с конической резьбой: диаметром 6,5 мм, длиной 40 мм;
- Винт кортикальный с конической резьбой: диаметром 6,5 мм, длиной 45 мм;
- Винт кортикальный с конической резьбой: диаметром 6,5 мм, длиной 50 мм;
- Винт кортикальный с конической резьбой: диаметром 6,5 мм, длиной 55 мм;
- Винт кортикальный с конической резьбой: диаметром 6,5 мм, длиной 60 мм;
- Винт кортикальный с конической резьбой: диаметром 6,5 мм, длиной 65 мм;
- Винт кортикальный с конической резьбой: диаметром 6,5 мм, длиной 70 мм;
- Винт кортикальный с конической резьбой: диаметром 6,5 мм, длиной 75 мм;
- Винт кортикальный с конической резьбой: диаметром 6,5 мм, длиной 80 мм;
- Винт кортикальный с конической резьбой: диаметром 6,5 мм, длиной 85 мм;
- Винт кортикальный с конической резьбой: диаметром 6,5 мм, длиной 90 мм;
- Винт кортикальный с конической резьбой: диаметром 6,5 мм, длиной 95 мм;
- Винт кортикальный с конической резьбой: диаметром 6,5 мм, длиной 100 мм;
- Винт кортикальный с конической резьбой: диаметром 6,5 мм, длиной 105 мм;
- Винт кортикальный с конической резьбой: диаметром 6,5 мм, длиной 110 мм;
- Винт кортикальный с конической резьбой: диаметром 6,5 мм, длиной 115 мм;
- Винт кортикальный с конической резьбой: диаметром 6,5 мм, длиной 120 мм;
- Винт кортикальный с конической резьбой: диаметром 7,3 мм, длиной 30 мм;
- Винт кортикальный с конической резьбой: диаметром 7,3 мм, длиной 35 мм;
- Винт кортикальный с конической резьбой: диаметром 7,3 мм, длиной 40 мм;
- Винт кортикальный с конической резьбой: диаметром 7,3 мм, длиной 45 мм;
- Винт кортикальный с конической резьбой: диаметром 7,3 мм, длиной 50 мм;
- Винт кортикальный с конической резьбой: диаметром 7,3 мм, длиной 55 мм;
- Винт кортикальный с конической резьбой: диаметром 7,3 мм, длиной 60 мм;
- Винт кортикальный с конической резьбой: диаметром 7,3 мм, длиной 65 мм;
- Винт кортикальный с конической резьбой: диаметром 7,3 мм, длиной 70 мм;
- Винт кортикальный с конической резьбой: диаметром 7,3 мм, длиной 75 мм;
- Винт кортикальный с конической резьбой: диаметром 7,3 мм, длиной 80 мм;
- Винт кортикальный с конической резьбой: диаметром 7,3 мм, длиной 85 мм;
- Винт кортикальный с конической резьбой: диаметром 7,3 мм, длиной 90 мм;
- Винт кортикальный с конической резьбой: диаметром 7,3 мм, длиной 95 мм;
- Винт кортикальный с конической резьбой: диаметром 7,3 мм, длиной 100 мм;
- Винт кортикальный с конической резьбой: диаметром 7,3 мм, длиной 105 мм;
- Винт кортикальный с конической резьбой: диаметром 7,3 мм, длиной 110 мм;
- Винт кортикальный с конической резьбой: диаметром 7,3 мм, длиной 115 мм;
- Винт кортикальный с конической резьбой: диаметром 7,3 мм, длиной 120 мм;
- Винт кортикальный с конической резьбой: диаметром 2,3 мм, длиной 8,0 мм;
- Винт кортикальный с конической резьбой: диаметром 2,3 мм, длиной 10 мм;
- Винт кортикальный с конической резьбой: диаметром 2,3 мм, длиной 12 мм;
- Винт кортикальный с конической резьбой: диаметром 2,3 мм, длиной 14 мм;
- Винт кортикальный с конической резьбой: диаметром 2,3 мм, длиной 15 мм;
- Винт кортикальный с конической резьбой: диаметром 2,3 мм, длиной 16 мм;
- Винт кортикальный с конической резьбой: диаметром 2,3 мм, длиной 18 мм;
- Винт кортикальный с конической резьбой: диаметром 2,3 мм, длиной 20 мм;
- Винт кортикальный с конической резьбой: диаметром 2,3 мм, длиной 22 мм;
- Винт кортикальный с конической резьбой: диаметром 2,3 мм, длиной 24 мм;
- Винт кортикальный с конической резьбой: диаметром 2,3 мм, длиной 26 мм;
- Винт кортикальный с конической резьбой: диаметром 2,3 мм, длиной 28 мм;
- Винт кортикальный с конической резьбой: диаметром 2,3 мм, длиной 30 мм;
- Винт кортикальный с конической резьбой: диаметром 2,3 мм, длиной 32 мм;
- Винт кортикальный с конической резьбой: диаметром 2,7 мм, длиной 8,0 мм;
- Винт кортикальный с конической резьбой: диаметром 2,7 мм, длиной 10 мм;
- Винт кортикальный с конической резьбой: диаметром 2,7 мм, длиной 12 мм;
- Винт кортикальный с конической резьбой: диаметром 2,7 мм, длиной 14 мм;
- Винт кортикальный с конической резьбой: диаметром 2,7 мм, длиной 15 мм;
- Винт кортикальный с конической резьбой: диаметром 2,7 мм, длиной 16 мм;
- Винт кортикальный с конической резьбой: диаметром 2,7 мм, длиной 18 мм;
- Винт кортикальный с конической резьбой: диаметром 2,7 мм, длиной 20 мм;
- Винт кортикальный с конической резьбой: диаметром 2,7 мм, длиной 22 мм;
- Винт кортикальный с конической резьбой: диаметром 2,7 мм, длиной 24 мм;
- Винт кортикальный с конической резьбой: диаметром 2,7 мм, длиной 26 мм;
- Винт кортикальный с конической резьбой: диаметром 2,7 мм, длиной 28 мм;
- Винт кортикальный с конической резьбой: диаметром 2,7 мм, длиной 30 мм;
- Винт кортикальный с конической резьбой: диаметром 2,7 мм, длиной 32 мм;
- Винт кортикальный с цилиндрической резьбой: диаметром 2,4 мм, длиной 10 мм;
- Винт кортикальный с цилиндрической резьбой: диаметром 2,4 мм, длиной 12 мм;
- Винт кортикальный с цилиндрической резьбой: диаметром 2,4 мм, длиной 14 мм;
- Винт кортикальный с цилиндрической резьбой: диаметром 2,4 мм, длиной 15 мм;
- Винт кортикальный с цилиндрической резьбой: диаметром 2,4 мм, длиной 16 мм;
- Винт кортикальный с цилиндрической резьбой: диаметром 2,4 мм, длиной 18 мм;
- Винт кортикальный с цилиндрической резьбой: диаметром 2,4 мм, длиной 20 мм;
- Винт кортикальный с цилиндрической резьбой: диаметром 2,4 мм, длиной 22 мм;
- Винт кортикальный с цилиндрической резьбой: диаметром 2,4 мм, длиной 24 мм;

ООО ЦИРМИ INFO@CIRMI.RU WWW.GOSZDRAVNADZOR.RU

- Винт кортикальный с цилиндрической резьбой: диаметром 2,4 мм, длиной 26 мм;
- Винт кортикальный с цилиндрической резьбой: диаметром 2,4 мм, длиной 28 мм;
- Винт кортикальный с цилиндрической резьбой: диаметром 2,4 мм, длиной 30 мм;
- Винт кортикальный с цилиндрической резьбой: диаметром 2,4 мм, длиной 32 мм;
- Винт кортикальный с цилиндрической резьбой: диаметром 2,4 мм, длиной 34 мм;
- Винт кортикальный с цилиндрической резьбой: диаметром 2,4 мм, длиной 36 мм;
- Винт кортикальный с цилиндрической резьбой: диаметром 2,4 мм, длиной 38 мм;
- Винт кортикальный с цилиндрической резьбой: диаметром 2,4 мм, длиной 40 мм;
- Винт кортикальный с цилиндрической резьбой: диаметром 2,5 мм, длиной 10 мм;
- Винт кортикальный с цилиндрической резьбой: диаметром 2,5 мм, длиной 12 мм;
- Винт кортикальный с цилиндрической резьбой: диаметром 2,5 мм, длиной 14 мм;
- Винт кортикальный с цилиндрической резьбой: диаметром 2,5 мм, длиной 15 мм;
- Винт кортикальный с цилиндрической резьбой: диаметром 2,5 мм, длиной 16 мм;
- Винт кортикальный с цилиндрической резьбой: диаметром 2,5 мм, длиной 18 мм;
- Винт кортикальный с цилиндрической резьбой: диаметром 2,5 мм, длиной 20 мм;
- Винт кортикальный с цилиндрической резьбой: диаметром 2,5 мм, длиной 22 мм;
- Винт кортикальный с цилиндрической резьбой: диаметром 2,5 мм, длиной 24 мм;
- Винт кортикальный с цилиндрической резьбой: диаметром 2,5 мм, длиной 26 мм;
- Винт кортикальный с цилиндрической резьбой: диаметром 2,5 мм, длиной 28 мм;
- Винт кортикальный с цилиндрической резьбой: диаметром 2,5 мм, длиной 30 мм;
- Винт кортикальный с цилиндрической резьбой: диаметром 2,5 мм, длиной 32 мм;
- Винт кортикальный с цилиндрической резьбой: диаметром 2,5 мм, длиной 34 мм;
- Винт кортикальный с цилиндрической резьбой: диаметром 2,5 мм, длиной 36 мм;
- Винт кортикальный с цилиндрической резьбой: диаметром 2,5 мм, длиной 38 мм;
- Винт кортикальный с цилиндрической резьбой: диаметром 2,5 мм, длиной 40 мм;
- Винт кортикальный с цилиндрической резьбой: диаметром 2,7 мм, длиной 16 мм;
- Винт кортикальный с цилиндрической резьбой: диаметром 2,7 мм, длиной 18 мм;
- Винт кортикальный с цилиндрической резьбой: диаметром 2,7 мм, длиной 20 мм;
- Винт кортикальный с цилиндрической резьбой: диаметром 2,7 мм, длиной 22 мм;
- Винт кортикальный с цилиндрической резьбой: диаметром 2,7 мм, длиной 24 мм;
- Винт кортикальный с цилиндрической резьбой: диаметром 2,7 мм, длиной 26 мм;
- Винт кортикальный с цилиндрической резьбой: диаметром 2,7 мм, длиной 28 мм;
- Винт кортикальный с цилиндрической резьбой: диаметром 2,7 мм, длиной 30 мм;
- Винт кортикальный с цилиндрической резьбой: диаметром 2,7 мм, длиной 32 мм;
- Винт кортикальный с цилиндрической резьбой: диаметром 2,7 мм, длиной 34 мм;
- Винт кортикальный с цилиндрической резьбой: диаметром 2,7 мм, длиной 36 мм;
- Винт кортикальный с цилиндрической резьбой: диаметром 2,7 мм, длиной 38 мм;
- Винт кортикальный с цилиндрической резьбой: диаметром 2,7 мм, длиной 40 мм;
- Винт кортикальный с цилиндрической резьбой: диаметром 7,3 мм, длиной 30 мм;
- Винт кортикальный с цилиндрической резьбой: диаметром 7,3 мм, длиной 35 мм;
- Винт кортикальный с цилиндрической резьбой: диаметром 7,3 мм, длиной 40 мм;
- Винт кортикальный с цилиндрической резьбой: диаметром 7,3 мм, длиной 45 мм;
- Винт кортикальный с цилиндрической резьбой: диаметром 7,3 мм, длиной 50 мм;
- Винт кортикальный с цилиндрической резьбой: диаметром 7,3 мм, длиной 55 мм;
- Винт кортикальный с цилиндрической резьбой: диаметром 7,3 мм, длиной 60 мм;
- Винт кортикальный с цилиндрической резьбой: диаметром 7,3 мм, длиной 65 мм;
- Винт кортикальный с цилиндрической резьбой: диаметром 7,3 мм, длиной 70 мм;
- Винт кортикальный с цилиндрической резьбой: диаметром 7,3 мм, длиной 75 мм;
- Винт кортикальный с цилиндрической резьбой: диаметром 7,3 мм, длиной 80 мм;
- Винт кортикальный с цилиндрической резьбой: диаметром 7,3 мм, длиной 85 мм;
- Винт кортикальный с цилиндрической резьбой: диаметром 7,3 мм, длиной 90 мм;
- Винт кортикальный с цилиндрической резьбой: диаметром 7,3 мм, длиной 95 мм;
- Винт кортикальный с цилиндрической резьбой: диаметром 7,3 мм, длиной 100 мм;
- Винт кортикальный с цилиндрической резьбой: диаметром 7,3 мм, длиной 105 мм;
- Винт кортикальный с цилиндрической резьбой: диаметром 7,3 мм, длиной 110 мм;
- Винт кортикальный с цилиндрической резьбой: диаметром 7,3 мм, длиной 115 мм;
- Винт кортикальный с цилиндрической резьбой: диаметром 7,3 мм, длиной 120 мм;
- Винт спонгиозный с цилиндрической резьбой: диаметром 6,5 мм, длиной 30 мм;
- Винт спонгиозный с цилиндрической резьбой: диаметром 6,5 мм, длиной 35 мм;
- Винт спонгиозный с цилиндрической резьбой: диаметром 6,5 мм, длиной 40 мм;
- Винт спонгиозный с цилиндрической резьбой: диаметром 6,5 мм, длиной 45 мм;
- Винт спонгиозный с цилиндрической резьбой: диаметром 6,5 мм, длиной 50 мм;
- Винт спонгиозный с цилиндрической резьбой: диаметром 6,5 мм, длиной 55 мм;
- Винт спонгиозный с цилиндрической резьбой: диаметром 6,5 мм, длиной 60 мм;
- Винт спонгиозный с цилиндрической резьбой: диаметром 6,5 мм, длиной 65 мм;
- Винт спонгиозный с цилиндрической резьбой: диаметром 6,5 мм, длиной 70 мм;
- Винт спонгиозный с цилиндрической резьбой: диаметром 6,5 мм, длиной 75 мм;
- Винт спонгиозный с цилиндрической резьбой: диаметром 6,5 мм, длиной 80 мм;
- Винт спонгиозный с цилиндрической резьбой: диаметром 6,5 мм, длиной 85 мм;
- Винт спонгиозный с цилиндрической резьбой: диаметром 6,5 мм, длиной 90 мм;
- Винт спонгиозный с цилиндрической резьбой: диаметром 6,5 мм, длиной 95 мм;
- Винт спонгиозный с цилиндрической резьбой: диаметром 6,5 мм, длиной 100 мм;
- Винт спонгиозный с цилиндрической резьбой: диаметром 6,5 мм, длиной 105 мм;
- Винт спонгиозный с цилиндрической резьбой: диаметром 6,5 мм, длиной 110 мм;
- Винт спонгиозный с цилиндрической резьбой: диаметром 6,5 мм, длиной 115 мм;
- Винт спонгиозный с цилиндрической резьбой: диаметром 6,5 мм, длиной 120 мм;
- Винт спонгиозный с конической резьбой: диаметром 5,0 мм, длиной 10 мм;
- Винт спонгиозный с конической резьбой: диаметром 5,0 мм, длиной 12 мм;
- Винт спонгиозный с конической резьбой: диаметром 5,0 мм, длиной 14 мм;
- Винт спонгиозный с конической резьбой: диаметром 5,0 мм, длиной 15 мм;
- Винт спонгиозный с конической резьбой: диаметром 5,0 мм, длиной 16 мм;
- Винт спонгиозный с конической резьбой: диаметром 5,0 мм, длиной 18 мм;
- Винт спонгиозный с конической резьбой: диаметром 5,0 мм, длиной 20 мм;
- Винт спонгиозный с конической резьбой: диаметром 5,0 мм, длиной 22 мм;
- Винт спонгиозный с конической резьбой: диаметром 5,0 мм, длиной 24 мм;
- Винт спонгиозный с конической резьбой: диаметром 5,0 мм, длиной 25 мм;
- Винт спонгиозный с конической резьбой: диаметром 5,0 мм, длиной 26 мм;
- Винт спонгиозный с конической резьбой: диаметром 5,0 мм, длиной 28 мм;
- Винт спонгиозный с конической резьбой: диаметром 5,0 мм, длиной 30 мм;
- Винт спонгиозный с конической резьбой: диаметром 5,0 мм, длиной 32 мм;
- Винт спонгиозный с конической резьбой: диаметром 5,0 мм, длиной 34 мм;

ООО ЦИРМИ INFO@CIRMI.RU WWW.GOSZDRAVNADZOR.RU

- Винт спонгиозный с конической резьбой: диаметром 5,0 мм, длиной 35 мм;
- Винт спонгиозный с конической резьбой: диаметром 5,0 мм, длиной 36 мм;
- Винт спонгиозный с конической резьбой: диаметром 5,0 мм, длиной 38 мм;
- Винт спонгиозный с конической резьбой: диаметром 5,0 мм, длиной 40 мм;
- Винт спонгиозный с конической резьбой: диаметром 5,0 мм, длиной 42 мм;
- Винт спонгиозный с конической резьбой: диаметром 5,0 мм, длиной 44 мм;
- Винт спонгиозный с конической резьбой: диаметром 5,0 мм, длиной 45 мм;
- Винт спонгиозный с конической резьбой: диаметром 5,0 мм, длиной 46 мм;
- Винт спонгиозный с конической резьбой: диаметром 5,0 мм, длиной 48 мм;
- Винт спонгиозный с конической резьбой: диаметром 5,0 мм, длиной 50 мм;
- Винт спонгиозный с конической резьбой: диаметром 5,0 мм, длиной 52 мм;
- Винт спонгиозный с конической резьбой: диаметром 5,0 мм, длиной 54 мм;
- Винт спонгиозный с конической резьбой: диаметром 5,0 мм, длиной 55 мм;
- Винт спонгиозный с конической резьбой: диаметром 5,0 мм, длиной 56 мм;
- Винт спонгиозный с конической резьбой: диаметром 5,0 мм, длиной 58 мм;
- Винт спонгиозный с конической резьбой: диаметром 5,0 мм, длиной 60 мм;
- Винт спонгиозный с конической резьбой: диаметром 5,0 мм, длиной 62 мм;
- Винт спонгиозный с конической резьбой: диаметром 5,0 мм, длиной 64 мм;
- Винт спонгиозный с конической резьбой: диаметром 5,0 мм, длиной 65 мм;
- Винт спонгиозный с конической резьбой: диаметром 5,0 мм, длиной 66 мм;
- Винт спонгиозный с конической резьбой: диаметром 5,0 мм, длиной 68 мм;
- Винт спонгиозный с конической резьбой: диаметром 5,0 мм, длиной 70 мм;
- Винт спонгиозный с конической резьбой: диаметром 5,0 мм, длиной 75 мм;
- Винт спонгиозный с конической резьбой: диаметром 5,0 мм, длиной 80 мм;
- Винт спонгиозный с конической резьбой: диаметром 3,5 мм, длиной 10 мм;
- Винт спонгиозный с конической резьбой: диаметром 3,5 мм, длиной 12 мм;
- Винт спонгиозный с конической резьбой: диаметром 3,5 мм, длиной 14 мм;
- Винт спонгиозный с конической резьбой: диаметром 3,5 мм, длиной 15 мм;
- Винт спонгиозный с конической резьбой: диаметром 3,5 мм, длиной 16 мм;
- Винт спонгиозный с конической резьбой: диаметром 3,5 мм, длиной 18 мм;
- Винт спонгиозный с конической резьбой: диаметром 3,5 мм, длиной 20 мм;
- Винт спонгиозный с конической резьбой: диаметром 3,5 мм, длиной 22 мм;
- Винт спонгиозный с конической резьбой: диаметром 3,5 мм, длиной 24 мм;
- Винт спонгиозный с конической резьбой: диаметром 3,5 мм, длиной 25 мм;
- Винт спонгиозный с конической резьбой: диаметром 3,5 мм, длиной 26 мм;
- Винт спонгиозный с конической резьбой: диаметром 3,5 мм, длиной 28 мм;
- Винт спонгиозный с конической резьбой: диаметром 3,5 мм, длиной 30 мм;
- Винт спонгиозный с конической резьбой: диаметром 3,5 мм, длиной 32 мм;
- Винт спонгиозный с конической резьбой: диаметром 3,5 мм, длиной 34 мм;
- Винт спонгиозный с конической резьбой: диаметром 3,5 мм, длиной 35 мм;
- Винт спонгиозный с конической резьбой: диаметром 3,5 мм, длиной 36 мм;
- Винт спонгиозный с конической резьбой: диаметром 3,5 мм, длиной 38 мм;
- Винт спонгиозный с конической резьбой: диаметром 3,5 мм, длиной 40 мм;
- Винт спонгиозный с конической резьбой: диаметром 3,5 мм, длиной 42 мм;
- Винт спонгиозный с конической резьбой: диаметром 3,5 мм, длиной 44 мм;
- Винт спонгиозный с конической резьбой: диаметром 3,5 мм, длиной 45 мм;
- Винт спонгиозный с конической резьбой: диаметром 3,5 мм, длиной 46 мм;
- Винт спонгиозный с конической резьбой: диаметром 3,5 мм, длиной 48 мм;
- Винт спонгиозный с конической резьбой: диаметром 3,5 мм, длиной 50 мм;
- Винт спонгиозный с конической резьбой: диаметром 3,5 мм, длиной 52 мм;
- Винт спонгиозный с конической резьбой: диаметром 3,5 мм, длиной 54 мм;
- Винт спонгиозный с конической резьбой: диаметром 3,5 мм, длиной 55 мм;
- Винт спонгиозный с конической резьбой: диаметром 3,5 мм, длиной 56 мм;
- Винт спонгиозный с конической резьбой: диаметром 3,5 мм, длиной 58 мм;
- Винт спонгиозный с конической резьбой: диаметром 3,5 мм, длиной 60 мм;
- Винт спонгиозный с конической резьбой: диаметром 3,5 мм, длиной 65 мм;
- Винт спонгиозный с конической резьбой: диаметром 3,5 мм, длиной 70 мм;
- Винт спонгиозный с конической резьбой: диаметром 3,5 мм, длиной 75 мм;
- Винт спонгиозный с конической резьбой: диаметром 3,5 мм, длиной 80 мм;
- Винт спонгиозный с конической резьбой: диаметром 2,3 мм, длиной 8,0 мм;
- Винт спонгиозный с конической резьбой: диаметром 2,3 мм, длиной 10 мм;
- Винт спонгиозный с конической резьбой: диаметром 2,3 мм, длиной 12 мм;
- Винт спонгиозный с конической резьбой: диаметром 2,3 мм, длиной 14 мм;
- Винт спонгиозный с конической резьбой: диаметром 2,3 мм, длиной 15 мм;
- Винт спонгиозный с конической резьбой: диаметром 2,3 мм, длиной 16 мм;
- Винт спонгиозный с конической резьбой: диаметром 2,3 мм, длиной 18 мм;
- Винт спонгиозный с конической резьбой: диаметром 2,3 мм, длиной 20 мм;
- Винт спонгиозный с конической резьбой: диаметром 2,3 мм, длиной 22 мм;
- Винт спонгиозный с конической резьбой: диаметром 2,3 мм, длиной 24 мм;
- Винт спонгиозный с конической резьбой: диаметром 2,3 мм, длиной 25 мм;
- Винт спонгиозный с конической резьбой: диаметром 2,3 мм, длиной 26 мм;
- Винт спонгиозный с конической резьбой: диаметром 2,3 мм, длиной 28 мм;
- Винт спонгиозный с конической резьбой: диаметром 2,3 мм, длиной 30 мм;
- Винт спонгиозный с конической резьбой: диаметром 2,3 мм, длиной 32 мм;
- Винт спонгиозный с конической резьбой: диаметром 2,3 мм, длиной 34 мм;
- Винт спонгиозный с конической резьбой: диаметром 2,3 мм, длиной 35 мм;
- Винт спонгиозный с конической резьбой: диаметром 2,3 мм, длиной 36 мм;
- Винт спонгиозный с конической резьбой: диаметром 2,3 мм, длиной 38 мм;
- Винт спонгиозный с конической резьбой: диаметром 2,3 мм, длиной 40 мм;
- Винт динамический: диаметром 12,5 мм, длиной 60 мм;
- Винт динамический: диаметром 12,5 мм, длиной 65 мм;
- Винт динамический: диаметром 12,5 мм, длиной 70 мм;
- Винт динамический: диаметром 12,5 мм, длиной 75 мм;
- Винт динамический: диаметром 12,5 мм, длиной 80 мм;
- Винт динамический: диаметром 12,5 мм, длиной 85 мм;
- Винт динамический: диаметром 12,5 мм, длиной 90 мм;
- Винт динамический: диаметром 12,5 мм, длиной 95 мм;
- Винт динамический: диаметром 12,5 мм, длиной 100 мм;
- Винт динамический: диаметром 12,5 мм, длиной 105 мм;
- Винт динамический: диаметром 12,5 мм, длиной 110 мм;
- Винт динамический: диаметром 12,5 мм, длиной 115 мм;

ООО ЦИРМИ INFO@CIRMI.RU WWW.GOSZDRAVNADZOR.RU

- Винт динамический: диаметром 12,5 мм, длиной 120 мм;
- Винт компрессирующий: диаметром 4 мм, длиной 28 мм;
- Винт компрессирующий: диаметром 4 мм, длиной 30 мм;
- Винт-заглушка М7: диаметром 7,0, длиной 13 мм;
- Винт-заглушка М7: диаметром 7,0, длиной 18 мм;
- Винт-заглушка М7: диаметром 7,0, длиной 23 мм;
- Винт-заглушка М7: диаметром 7,0, длиной 28 мм;
- Винт-заглушка М8: диаметром 8,0, длиной 15 мм;
- Винт-заглушка М8: диаметром 8,0, длиной 20 мм;
- Винт-заглушка М8: диаметром 8,0, длиной 25 мм;
- Винт-заглушка М8: диаметром 8,0, длиной 30 мм;
- Винт-заглушка М10: диаметром 10,0, длиной 11 мм;
- Винт-заглушка М10: диаметром 10,0, длиной 16 мм;
- Винт-заглушка М10: диаметром 10,0, длиной 21 мм;
- Винт-заглушка М10: диаметром 10,0, длиной 26 мм;
- Винт-заглушка М12: диаметром 12,0, длиной 13 мм;
- Винт-заглушка М12: диаметром 12,0, длиной 18 мм;
- Винт-заглушка М12: диаметром 12,0, длиной 23 мм;
- Винт-заглушка М12: диаметром 12,0, длиной 28 мм;
- Винт компрессионный М7: диаметром 7,0 мм, длиной 16 мм;
- Винт компрессионный М8: диаметром 8,0 мм, длиной 48 мм;
- Винт компрессионный М10: диаметром 10,0 мм, длиной 53 мм;
- Винт компрессионный (стопорный): диаметром 8,0 мм, длиной 25,5мм;
- Винт блокирующий проксимальный 4,5 мм: диаметром 4,5 мм, длиной 30 мм;
- Винт блокирующий проксимальный 4,5 мм: диаметром 4,5 мм, длиной 35 мм;
- Винт блокирующий проксимальный 4,5 мм: диаметром 4,5 мм, длиной 40 мм;
- Винт блокирующий проксимальный 4,5 мм: диаметром 4,5 мм, длиной 45 мм;
- Винт блокирующий проксимальный 4,5 мм: диаметром 4,5 мм, длиной 50 мм;
- Винт блокирующий проксимальный 4,5 мм: диаметром 4,5 мм, длиной 55 мм;
- Винт блокирующий проксимальный 4,5 мм: диаметром 4,5 мм, длиной 60 мм;
- Винт блокирующий проксимальный 4,5 мм: диаметром 4,5 мм, длиной 65 мм;
- Винт блокирующий проксимальный 4,5 мм: диаметром 4,5 мм, длиной 70 мм;
- Винт блокирующий проксимальный 4,5 мм: диаметром 4,5 мм, длиной 75 мм;
- Винт блокирующий проксимальный 4,5 мм: диаметром 4,5 мм, длиной 80 мм;
- Винт блокирующий дистальный: диаметром 4,5 мм, длиной 25 мм;
- Винт блокирующий дистальный: диаметром 4,5 мм, длиной 30 мм;
- Винт блокирующий дистальный: диаметром 4,5 мм, длиной 35 мм;
- Винт блокирующий дистальный: диаметром 4,5 мм, длиной 40 мм;
- Винт блокирующий дистальный: диаметром 4,5 мм, длиной 45 мм;
- Винт блокирующий дистальный: диаметром 4,5 мм, длиной 50 мм;
- Винт блокирующий дистальный: диаметром 4,5 мм, длиной 55 мм;
- Винт блокирующий дистальный: диаметром 4,5 мм, длиной 60 мм;
- Винт блокирующий дистальный: диаметром 4,5 мм, длиной 65 мм;
- Винт блокирующий дистальный: диаметром 4,5 мм, длиной 70 мм;
- Винт блокирующий дистальный: диаметром 4,5 мм, длиной 75 мм;
- Винт блокирующий дистальный: диаметром 4,5 мм, длиной 80 мм;
- Винт блокирующий дистальный: диаметром 4,5 мм, длиной 85 мм;
- Винт блокирующий дистальный: диаметром 4,5 мм, длиной 90 мм;
- Винт блокирующий дистальный: диаметром 5,0 мм, длиной 25 мм;
- Винт блокирующий дистальный: диаметром 5,0 мм, длиной 30 мм;
- Винт блокирующий дистальный: диаметром 5,0 мм, длиной 35 мм;
- Винт блокирующий дистальный: диаметром 5,0 мм, длиной 40 мм;
- Винт блокирующий дистальный: диаметром 5,0 мм, длиной 45 мм;
- Винт блокирующий дистальный: диаметром 5,0 мм, длиной 50 мм;
- Винт блокирующий дистальный: диаметром 5,0 мм, длиной 55 мм;
- Винт блокирующий дистальный: диаметром 5,0 мм, длиной 60 мм;
- Винт блокирующий дистальный: диаметром 5,0 мм, длиной 65 мм;
- Винт блокирующий дистальный: диаметром 5,0 мм, длиной 70 мм;
- Винт блокирующий дистальный: диаметром 5,0 мм, длиной 75 мм;
- Винт блокирующий дистальный: диаметром 5,0 мм, длиной 80 мм;
- Винт блокирующий дистальный: диаметром 5,0 мм, длиной 85 мм;
- Винт блокирующий дистальный: диаметром 5,0 мм, длиной 90 мм;
- Винт блокирующий дистальный 3,5 мм: диаметром 3,5 мм, длиной 20 мм;
- Винт блокирующий дистальный 3,5 мм: диаметром 3,5 мм, длиной 22 мм;
- Винт блокирующий дистальный 3,5 мм: диаметром 3,5 мм, длиной 24 мм;
- Винт блокирующий дистальный 3,5 мм: диаметром 3,5 мм, длиной 25 мм;
- Винт блокирующий дистальный 3,5 мм: диаметром 3,5 мм, длиной 26 мм;
- Винт блокирующий дистальный 3,5 мм: диаметром 3,5 мм, длиной 28 мм;
- Винт блокирующий дистальный 3,5 мм: диаметром 3,5 мм, длиной 30 мм;
- Винт блокирующий дистальный 3,5 мм: диаметром 3,5 мм, длиной 32 мм;
- Винт блокирующий дистальный 3,5 мм: диаметром 3,5 мм, длиной 34 мм;
- Винт блокирующий дистальный 3,5 мм: диаметром 3,5 мм, длиной 35 мм;
- Винт блокирующий дистальный 3,5 мм: диаметром 3,5 мм, длиной 36 мм;
- Винт блокирующий дистальный 3,5 мм: диаметром 3,5 мм, длиной 38 мм;
- Винт блокирующий дистальный 3,5 мм: диаметром 3,5 мм, длиной 40 мм;
- Винт блокирующий дистальный 3,5 мм: диаметром 3,5 мм, длиной 45 мм;
- Винт блокирующий дистальный 3,5 мм: диаметром 3,5 мм, длиной 50 мм;
- Винт блокирующий проксимальный канюлированный 11/2,7 мм: диаметром 11,0 мм, длиной 70 мм;
- Винт блокирующий проксимальный канюлированный 11/2,7 мм: диаметром 11,0 мм, длиной 75 мм;
- Винт блокирующий проксимальный канюлированный 11/2,7 мм: диаметром 11,0 мм, длиной 80 мм;
- Винт блокирующий проксимальный канюлированный 11/2,7 мм: диаметром 11,0 мм, длиной 85 мм;
- Винт блокирующий проксимальный канюлированный 11/2,7 мм: диаметром 11,0 мм, длиной 90 мм;
- Винт блокирующий проксимальный канюлированный 11/2,7 мм: диаметром 11,0 мм, длиной 95 мм;
- Винт блокирующий проксимальный канюлированный 11/2,7 мм: диаметром 11,0 мм, длиной 100 мм;
- Винт блокирующий проксимальный канюлированный 11/2,7 мм: диаметром 11,0 мм, длиной 105 мм;
- Винт блокирующий проксимальный канюлированный 11/2,7 мм: диаметром 11,0 мм, длиной 110 мм;
- Винт блокирующий проксимальный канюлированный 11/2,7 мм: диаметром 11,0 мм, длиной 115 мм;
- Винт блокирующий проксимальный канюлированный 11/2,7 мм: диаметром 11,0 мм, длиной 120 мм;
- Винт блокирующий деротационный канюлированный 6,5/2,7 мм: диаметром 6,5 мм, длиной 70 мм;
- Винт блокирующий деротационный канюлированный 6,5/2,7 мм: диаметром 6,5 мм, длиной 75 мм;
- Винт блокирующий деротационный канюлированный 6,5/2,7 мм:диаметром 6,5 мм, длиной 80 мм;

ООО ЦИРМИ INFO@CIRMI.RU WWW.GOSZDRAVNADZOR.RU

- Винт блокирующий деротационный канюлированный 6,5/2,7 мм: диаметром 6,5 мм, длиной 85 мм;
- Винт блокирующий деротационный канюлированный 6,5/2,7 мм: диаметром 6,5 мм, длиной 90 мм;
- Винт блокирующий деротационный канюлированный 6,5/2,7 мм: диаметром 6,5 мм, длиной 95 мм;
- Винт блокирующий деротационный канюлированный 6,5/2,7 мм: диаметром 6,5 мм, длиной 100 мм;
- Винт блокирующий деротационный канюлированный 6,5/2,7 мм: диаметром 6,5 мм, длиной 105 мм;
- Винт блокирующий деротационный канюлированный 6,5/2,7 мм: диаметром 6,5 мм, длиной 110 мм;
- Винт блокирующий деротационный канюлированный 6,5/2,7 мм: диаметром 6,5 мм, длиной 115 мм;
- Винт блокирующий деротационный канюлированный 6,5/2,7 мм: диаметром 6,5 мм, длиной 120 мм;
- Винт реконструктивный 6,5 мм: диаметром 6,5 мм, длиной 30 мм;
- Винт реконструктивный 6,5 мм: диаметром 6,5 мм, длиной 35 мм;
- Винт реконструктивный 6,5 мм: диаметром 6,5 мм, длиной 40 мм;
- Винт реконструктивный 6,5 мм: диаметром 6,5 мм, длиной 45 мм;
- Винт реконструктивный 6,5 мм: диаметром 6,5 мм, длиной 50 мм;
- Винт реконструктивный 6,5 мм: диаметром 6,5 мм, длиной 55 мм;
- Винт реконструктивный 6,5 мм: диаметром 6,5 мм, длиной 60 мм;
- Винт реконструктивный 6,5 мм: диаметром 6,5 мм, длиной 65 мм;
- Винт реконструктивный 6,5 мм: диаметром 6,5 мм, длиной 70 мм;
- Винт реконструктивный 6,5 мм: диаметром 6,5 мм, длиной 75 мм;
- Винт реконструктивный 6,5 мм: диаметром 6,5 мм, длиной 80 мм;
- Винт реконструктивный 6,5 мм: диаметром 6,5 мм, длиной 85 мм;
- Винт реконструктивный 6,5 мм: диаметром 6,5 мм, длиной 90 мм;
- Винт реконструктивный 6,5 мм: диаметром 6,5 мм, длиной 95 мм;
- Винт реконструктивный 6,5 мм: диаметром 6,5 мм, длиной 100 мм;
- Винт реконструктивный 6,5 мм: диаметром 6,5 мм, длиной 105 мм;
- Винт реконструктивный 6,5 мм: диаметром 6,5 мм, длиной 110 мм;
- Винт реконструктивный 6,5 мм: диаметром 6,5 мм, длиной 115 мм;
- Винт реконструктивный 6,5 мм: диаметром 6,5 мм, длиной 120 мм;
- Болт-стяжка стержневой: диаметром 6,3 мм (тело втулки), длиной 50 мм;
- Болт-стяжка стержневой: диаметром 6,3 мм (тело втулки), длиной 60 мм;
- Болт-стяжка стержневой: диаметром 6,3 мм (тело втулки), длиной 70 мм;
- Болт-стяжка стержневой: диаметром 6,3 мм (тело втулки), длиной 80 мм;
- Болт-стяжка стержневой: диаметром 6,3 мм (тело втулки), длиной 90 мм;
- Винт-заглушка слепой: диаметром 5,5 мм, длиной 15 мм;
- Винт-заглушка слепой: диаметром 5,5 мм, длиной 20 мм;
- Винт-заглушка слепой: диаметром 7,5 мм, длиной 28 мм;
- Винт-заглушка слепой: диаметром 7,5 мм, длиной 33 мм;
- Винт канюлированный компрессионный диаметром 2,0 мм, длиной 10 мм;
- Винт канюлированный компрессионный диаметром 2,0 мм, длиной 12 мм;
- Винт канюлированный компрессионный диаметром 2,0 мм, длиной 14 мм;
- Винт канюлированный компрессионный диаметром 2,0 мм, длиной 15 мм;
- Винт канюлированный компрессионный диаметром 2,0 мм, длиной 16 мм;
- Винт канюлированный компрессионный диаметром 2,0 мм, длиной 18 мм;
- Винт канюлированный компрессионный диаметром 2,0 мм, длиной 20 мм;
- Винт канюлированный компрессионный диаметром 2,0 мм, длиной 22 мм;
- Винт канюлированный компрессионный диаметром 2,0 мм, длиной 24 мм;
- Винт канюлированный компрессионный диаметром 2,0 мм, длиной 25 мм;
- Винт канюлированный компрессионный диаметром 2,0 мм, длиной 26 мм;
- Винт канюлированный компрессионный диаметром 2,0 мм, длиной 28 мм;
- Винт канюлированный компрессионный диаметром 2,0 мм, длиной 30 мм;
- Винт канюлированный компрессионный диаметром 2,0 мм, длиной 32 мм;
- Винт канюлированный компрессионный диаметром 2,0 мм, длиной 34 мм;
- Винт канюлированный компрессионный диаметром 2,0 мм, длиной 35 мм;
- Винт канюлированный компрессионный диаметром 2,0 мм, длиной 36 мм;
- Винт канюлированный компрессионный диаметром 2,0 мм, длиной 38 мм;
- Винт канюлированный компрессионный диаметром 2,0 мм, длиной 40 мм;
- Винт канюлированный компрессионный диаметром 2,5 мм, длиной 10 мм;
- Винт канюлированный компрессионный диаметром 2,5 мм, длиной 12 мм;
- Винт канюлированный компрессионный диаметром 2,5 мм, длиной 14 мм;
- Винт канюлированный компрессионный диаметром 2,5 мм, длиной 15 мм;
- Винт канюлированный компрессионный диаметром 2,5 мм, длиной 16 мм;
- Винт канюлированный компрессионный диаметром 2,5 мм, длиной 18 мм;
- Винт канюлированный компрессионный диаметром 2,5 мм, длиной 20 мм;
- Винт канюлированный компрессионный диаметром 2,5 мм, длиной 22 мм;
- Винт канюлированный компрессионный диаметром 2,5 мм, длиной 24 мм;
- Винт канюлированный компрессионный диаметром 2,5 мм, длиной 25 мм;
- Винт канюлированный компрессионный диаметром 2,5 мм, длиной 26 мм;
- Винт канюлированный компрессионный диаметром 2,5 мм, длиной 28 мм;
- Винт канюлированный компрессионный диаметром 2,5 мм, длиной 30 мм;
- Винт канюлированный компрессионный диаметром 2,5 мм, длиной 32 мм;
- Винт канюлированный компрессионный диаметром 2,5 мм, длиной 34 мм;
- Винт канюлированный компрессионный диаметром 2,5 мм, длиной 35 мм;
- Винт канюлированный компрессионный диаметром 2,5 мм, длиной 36 мм;
- Винт канюлированный компрессионный диаметром 2,5 мм, длиной 38 мм;
- Винт канюлированный компрессионный диаметром 2,5 мм, длиной 40 мм;
- Винт канюлированный компрессионный диаметром 3,0 мм, длиной 10 мм;
- Винт канюлированный компрессионный диаметром 3,0 мм, длиной 12 мм;
- Винт канюлированный компрессионный диаметром 3,0 мм, длиной 14 мм;
- Винт канюлированный компрессионный диаметром 3,0 мм, длиной 15 мм;
- Винт канюлированный компрессионный диаметром 3,0 мм, длиной 16 мм;
- Винт канюлированный компрессионный диаметром 3,0 мм, длиной 18 мм;
- Винт канюлированный компрессионный диаметром 3,0 мм, длиной 20 мм;
- Винт канюлированный компрессионный диаметром 3,0 мм, длиной 22 мм;
- Винт канюлированный компрессионный диаметром 3,0 мм, длиной 24 мм;
- Винт канюлированный компрессионный диаметром 3,0 мм, длиной 25 мм;
- Винт канюлированный компрессионный диаметром 3,0 мм, длиной 26 мм;
- Винт канюлированный компрессионный диаметром 3,0 мм, длиной 28 мм;
- Винт канюлированный компрессионный диаметром 3,0 мм, длиной 30 мм;
- Винт канюлированный компрессионный диаметром 3,0 мм, длиной 32 мм;
- Винт канюлированный компрессионный диаметром 3,0 мм, длиной 34 мм;
- Винт канюлированный компрессионный диаметром 3,0 мм, длиной 35 мм;
- Винт канюлированный компрессионный диаметром 3,0 мм, длиной 36 мм;

ООО ЦИРМИ INFO@CIRMI.RU WWW.GOSZDRAVNADZOR.RU

- Винт канюлированный компрессионный диаметром 3,0 мм, длиной 38 мм;
- Винт канюлированный компрессионный диаметром 3,0 мм, длиной 40 мм;
- Винт канюлированный компрессионный диаметром 3,5 мм, длиной 10 мм;
- Винт канюлированный компрессионный диаметром 3,5 мм, длиной 12 мм;
- Винт канюлированный компрессионный диаметром 3,5 мм, длиной 14 мм;
- Винт канюлированный компрессионный диаметром 3,5 мм, длиной 15 мм;
- Винт канюлированный компрессионный диаметром 3,5 мм, длиной 16 мм;
- Винт канюлированный компрессионный диаметром 3,5 мм, длиной 18 мм;
- Винт канюлированный компрессионный диаметром 3,5 мм, длиной 20 мм;
- Винт канюлированный компрессионный диаметром 3,5 мм, длиной 22 мм;
- Винт канюлированный компрессионный диаметром 3,5 мм, длиной 24 мм;
- Винт канюлированный компрессионный диаметром 3,5 мм, длиной 25 мм;
- Винт канюлированный компрессионный диаметром 3,5 мм, длиной 26 мм;
- Винт канюлированный компрессионный диаметром 3,5 мм, длиной 28 мм;
- Винт канюлированный компрессионный диаметром 3,5 мм, длиной 30 мм;
- Винт канюлированный компрессионный диаметром 3,5 мм, длиной 32 мм;
- Винт канюлированный компрессионный диаметром 3,5 мм, длиной 34 мм;
- Винт канюлированный компрессионный диаметром 3,5 мм, длиной 35 мм;
- Винт канюлированный компрессионный диаметром 3,5 мм, длиной 36 мм;
- Винт канюлированный компрессионный диаметром 3,5 мм, длиной 38 мм;
- Винт канюлированный компрессионный диаметром 3,5 мм, длиной 40 мм;
- Винт канюлированный компрессионный диаметром 3,5 мм, длиной 42 мм;
- Винт канюлированный компрессионный диаметром 3,5 мм, длиной 44 мм;
- Винт канюлированный компрессионный диаметром 3,5 мм, длиной 45 мм;
- Винт канюлированный компрессионный диаметром 3,5 мм, длиной 46 мм;
- Винт канюлированный компрессионный диаметром 3,5 мм, длиной 48 мм;
- Винт канюлированный компрессионный диаметром 3,5 мм, длиной 50 мм;
- Винт канюлированный компрессионный диаметром 4,0 мм, длиной 10 мм;
- Винт канюлированный компрессионный диаметром 4,0 мм, длиной 12 мм;
- Винт канюлированный компрессионный диаметром 4,0 мм, длиной 14 мм;
- Винт канюлированный компрессионный диаметром 4,0 мм, длиной 15 мм;
- Винт канюлированный компрессионный диаметром 4,0 мм, длиной 16 мм;
- Винт канюлированный компрессионный диаметром 4,0 мм, длиной 18 мм;
- Винт канюлированный компрессионный диаметром 4,0 мм, длиной 20 мм;
- Винт канюлированный компрессионный диаметром 4,0 мм, длиной 22 мм;
- Винт канюлированный компрессионный диаметром 4,0 мм, длиной 24 мм;
- Винт канюлированный компрессионный диаметром 4,0 мм, длиной 25 мм;
- Винт канюлированный компрессионный диаметром 4,0 мм, длиной 26 мм;
- Винт канюлированный компрессионный диаметром 4,0 мм, длиной 28 мм;
- Винт канюлированный компрессионный диаметром 4,0 мм, длиной 30 мм;
- Винт канюлированный компрессионный диаметром 4,0 мм, длиной 32 мм;
- Винт канюлированный компрессионный диаметром 4,0 мм, длиной 34 мм;
- Винт канюлированный компрессионный диаметром 4,0 мм, длиной 35 мм;
- Винт канюлированный компрессионный диаметром 4,0 мм, длиной 36 мм;
- Винт канюлированный компрессионный диаметром 4,0 мм, длиной 38 мм;
- Винт канюлированный компрессионный диаметром 4,0 мм, длиной 40 мм;
- Винт канюлированный компрессионный диаметром 4,0 мм, длиной 42 мм;
- Винт канюлированный компрессионный диаметром 4,0 мм, длиной 44 мм;
- Винт канюлированный компрессионный диаметром 4,0 мм, длиной 45 мм;
- Винт канюлированный компрессионный диаметром 4,0 мм, длиной 46 мм;
- Винт канюлированный компрессионный диаметром 4,0 мм, длиной 48 мм;
- Винт канюлированный компрессионный диаметром 4,0 мм, длиной 50 мм;
- Винт канюлированный компрессионный диаметром 4,0 мм, длиной 52 мм;
- Винт канюлированный компрессионный диаметром 4,0 мм, длиной 54 мм;
- Винт канюлированный компрессионный диаметром 4,0 мм, длиной 55 мм;
- Винт канюлированный компрессионный диаметром 4,0 мм, длиной 56 мм;
- Винт канюлированный компрессионный диаметром 4,0 мм, длиной 58 мм;
- Винт канюлированный компрессионный диаметром 4,0 мм, длиной 60 мм;
- Винт канюлированный компрессионный диаметром 4,5 мм, длиной 10 мм;
- Винт канюлированный компрессионный диаметром 4,5 мм, длиной 12 мм;
- Винт канюлированный компрессионный диаметром 4,5 мм, длиной 14 мм;
- Винт канюлированный компрессионный диаметром 4,5 мм, длиной 15 мм;
- Винт канюлированный компрессионный диаметром 4,5 мм, длиной 16 мм;
- Винт канюлированный компрессионный диаметром 4,5 мм, длиной 18 мм;
- Винт канюлированный компрессионный диаметром 4,5 мм, длиной 20 мм;
- Винт канюлированный компрессионный диаметром 4,5 мм, длиной 22 мм;
- Винт канюлированный компрессионный диаметром 4,5 мм, длиной 24 мм;
- Винт канюлированный компрессионный диаметром 4,5 мм, длиной 25 мм;
- Винт канюлированный компрессионный диаметром 4,5 мм, длиной 26 мм;
- Винт канюлированный компрессионный диаметром 4,5 мм, длиной 28 мм;
- Винт канюлированный компрессионный диаметром 4,5 мм, длиной 30 мм;
- Винт канюлированный компрессионный диаметром 4,5 мм, длиной 32 мм;
- Винт канюлированный компрессионный диаметром 4,5 мм, длиной 34 мм;
- Винт канюлированный компрессионный диаметром 4,5 мм, длиной 35 мм;
- Винт канюлированный компрессионный диаметром 4,5 мм, длиной 36 мм;
- Винт канюлированный компрессионный диаметром 4,5 мм, длиной 38 мм;
- Винт канюлированный компрессионный диаметром 4,5 мм, длиной 40 мм;
- Винт канюлированный компрессионный диаметром 4,5 мм, длиной 42 мм;
- Винт канюлированный компрессионный диаметром 4,5 мм, длиной 44 мм;
- Винт канюлированный компрессионный диаметром 4,5 мм, длиной 45 мм;
- Винт канюлированный компрессионный диаметром 4,5 мм, длиной 46 мм;
- Винт канюлированный компрессионный диаметром 4,5 мм, длиной 48 мм;
- Винт канюлированный компрессионный диаметром 4,5 мм, длиной 50 мм;
- Винт канюлированный компрессионный диаметром 4,5 мм, длиной 52 мм;
- Винт канюлированный компрессионный диаметром 4,5 мм, длиной 54 мм;
- Винт канюлированный компрессионный диаметром 4,5 мм, длиной 55 мм;
- Винт канюлированный компрессионный диаметром 4,5 мм, длиной 56 мм;
- Винт канюлированный компрессионный диаметром 4,5 мм, длиной 58 мм;
- Винт канюлированный компрессионный диаметром 4,5 мм, длиной 60 мм;
- Винт канюлированный компрессионный диаметром 4,5 мм, длиной 62 мм;
- Винт канюлированный компрессионный диаметром 4,5 мм, длиной 64 мм;

ООО ЦИРМИ INFO@CIRMI.RU WWW.GOSZDRAVNADZOR.RU

- Винт канюлированный компрессионный диаметром 4,5 мм, длиной 65 мм;
- Винт канюлированный компрессионный диаметром 4,5 мм, длиной 66 мм;
- Винт канюлированный компрессионный диаметром 4,5 мм, длиной 68 мм;
- Винт канюлированный компрессионный диаметром 4,5 мм, длиной 70 мм;
- Винт канюлированный компрессионный диаметром 4,5 мм, длиной 72 мм;
- Винт канюлированный компрессионный диаметром 4,5 мм, длиной 74 мм;
- Винт канюлированный компрессионный диаметром 4,5 мм, длиной 75 мм;
- Винт канюлированный компрессионный диаметром 4,5 мм, длиной 76 мм;
- Винт канюлированный компрессионный диаметром 4,5 мм, длиной 78 мм;
- Винт канюлированный компрессионный диаметром 4,5 мм, длиной 80 мм;
- Винт канюлированный компрессионный диаметром 4,5 мм, длиной 82 мм;
- Винт канюлированный компрессионный диаметром 4,5 мм, длиной 84 мм;
- Винт канюлированный компрессионный диаметром 4,5 мм, длиной 85 мм;
- Винт канюлированный компрессионный диаметром 4,5 мм, длиной 86 мм;
- Винт канюлированный компрессионный диаметром 4,5 мм, длиной 88 мм;
- Винт канюлированный компрессионный диаметром 4,5 мм, длиной 90 мм;
- Винт канюлированный компрессионный диаметром 4,5 мм, длиной 92 мм;
- Винт канюлированный компрессионный диаметром 4,5 мм, длиной 94 мм;
- Винт канюлированный компрессионный диаметром 4,5 мм, длиной 95 мм;
- Винт канюлированный компрессионный диаметром 4,5 мм, длиной 96 мм;
- Винт канюлированный компрессионный диаметром 4,5 мм, длиной 98 мм;
- Винт канюлированный компрессионный диаметром 4,5мм, длиной 100мм;
- Винт канюлированный компрессионный диаметром 5,0 мм, длиной 10 мм;
- Винт канюлированный компрессионный диаметром 5,0 мм, длиной 12 мм;
- Винт канюлированный компрессионный диаметром 5,0 мм, длиной 14 мм;
- Винт канюлированный компрессионный диаметром 5,0 мм, длиной 15 мм;
- Винт канюлированный компрессионный диаметром 5,0 мм, длиной 16 мм;
- Винт канюлированный компрессионный диаметром 5,0 мм, длиной 18 мм;
- Винт канюлированный компрессионный диаметром 5,0 мм, длиной 20 мм;
- Винт канюлированный компрессионный диаметром 5,0 мм, длиной 22 мм;
- Винт канюлированный компрессионный диаметром 5,0 мм, длиной 24 мм;
- Винт канюлированный компрессионный диаметром 5,0 мм, длиной 25 мм;
- Винт канюлированный компрессионный диаметром 5,0 мм, длиной 26 мм;
- Винт канюлированный компрессионный диаметром 5,0 мм, длиной 28 мм;
- Винт канюлированный компрессионный диаметром 5,0 мм, длиной 30 мм;
- Винт канюлированный компрессионный диаметром 5,0 мм, длиной 32 мм;
- Винт канюлированный компрессионный диаметром 5,0 мм, длиной 34 мм;
- Винт канюлированный компрессионный диаметром 5,0 мм, длиной 35 мм;
- Винт канюлированный компрессионный диаметром 5,0 мм, длиной 36 мм;
- Винт канюлированный компрессионный диаметром 5,0 мм, длиной 38 мм;
- Винт канюлированный компрессионный диаметром 5,0 мм, длиной 40 мм;
- Винт канюлированный компрессионный диаметром 5,0 мм, длиной 42 мм;
- Винт канюлированный компрессионный диаметром 5,0 мм, длиной 44 мм;
- Винт канюлированный компрессионный диаметром 5,0 мм, длиной 45 мм;
- Винт канюлированный компрессионный диаметром 5,0 мм, длиной 46 мм;
- Винт канюлированный компрессионный диаметром 5,0 мм, длиной 48 мм;
- Винт канюлированный компрессионный диаметром 5,0 мм, длиной 50 мм;
- Винт канюлированный компрессионный диаметром 5,0 мм, длиной 52 мм;
- Винт канюлированный компрессионный диаметром 5,0 мм, длиной 54 мм;
- Винт канюлированный компрессионный диаметром 5,0 мм, длиной 55 мм;
- Винт канюлированный компрессионный диаметром 5,0 мм, длиной 56 мм;
- Винт канюлированный компрессионный диаметром 5,0 мм, длиной 58 мм;
- Винт канюлированный компрессионный диаметром 5,0 мм, длиной 60 мм;
- Винт канюлированный компрессионный диаметром 5,0 мм, длиной 62 мм;
- Винт канюлированный компрессионный диаметром 5,0 мм, длиной 64 мм;
- Винт канюлированный компрессионный диаметром 5,0 мм, длиной 65 мм;
- Винт канюлированный компрессионный диаметром 5,0 мм, длиной 66 мм;
- Винт канюлированный компрессионный диаметром 5,0 мм, длиной 68 мм;
- Винт канюлированный компрессионный диаметром 5,0 мм, длиной 70 мм;
- Винт канюлированный компрессионный диаметром 5,0 мм, длиной 72 мм;
- Винт канюлированный компрессионный диаметром 5,0 мм, длиной 74 мм;
- Винт канюлированный компрессионный диаметром 5,0 мм, длиной 75 мм;
- Винт канюлированный компрессионный диаметром 5,0 мм, длиной 76 мм;
- Винт канюлированный компрессионный диаметром 5,0 мм, длиной 78 мм;
- Винт канюлированный компрессионный диаметром 5,0 мм, длиной 80 мм;
- Винт канюлированный компрессионный диаметром 5,0 мм, длиной 82 мм;
- Винт канюлированный компрессионный диаметром 5,0 мм, длиной 84 мм;
- Винт канюлированный компрессионный диаметром 5,0 мм, длиной 85 мм;
- Винт канюлированный компрессионный диаметром 5,0 мм, длиной 86 мм;
- Винт канюлированный компрессионный диаметром 5,0 мм, длиной 88 мм;
- Винт канюлированный компрессионный диаметром 5,0 мм, длиной 90 мм;
- Винт канюлированный компрессионный диаметром 5,0 мм, длиной 92 мм;
- Винт канюлированный компрессионный диаметром 5,0 мм, длиной 94 мм;
- Винт канюлированный компрессионный диаметром 5,0 мм, длиной 95 мм;
- Винт канюлированный компрессионный диаметром 5,0 мм, длиной 96 мм;
- Винт канюлированный компрессионный диаметром 5,0 мм, длиной 98 мм;
- Винт канюлированный компрессионный диаметром 5,0мм, длиной 100мм;
- Винт канюлированный компрессионный диаметром 5,5 мм, длиной 10 мм;
- Винт канюлированный компрессионный диаметром 5,5 мм, длиной 12 мм;
- Винт канюлированный компрессионный диаметром 5,5 мм, длиной 14 мм;
- Винт канюлированный компрессионный диаметром 5,5 мм, длиной 15 мм;
- Винт канюлированный компрессионный диаметром 5,5 мм, длиной 16 мм;
- Винт канюлированный компрессионный диаметром 5,5 мм, длиной 18 мм;
- Винт канюлированный компрессионный диаметром 5,5 мм, длиной 20 мм;
- Винт канюлированный компрессионный диаметром 5,5 мм, длиной 22 мм;
- Винт канюлированный компрессионный диаметром 5,5 мм, длиной 24 мм;
- Винт канюлированный компрессионный диаметром 5,5 мм, длиной 25 мм;
- Винт канюлированный компрессионный диаметром 5,5 мм, длиной 26 мм;
- Винт канюлированный компрессионный диаметром 5,5 мм, длиной 28 мм;
- Винт канюлированный компрессионный диаметром 5,5 мм, длиной 30 мм;
- Винт канюлированный компрессионный диаметром 5,5 мм, длиной 32 мм;

ООО ЦИРМИ INFO@CIRMI.RU WWW.GOSZDRAVNADZOR.RU

- Винт канюлированный компрессионный диаметром 5,5 мм, длиной 34 мм;
- Винт канюлированный компрессионный диаметром 5,5 мм, длиной 35 мм;
- Винт канюлированный компрессионный диаметром 5,5 мм, длиной 36 мм;
- Винт канюлированный компрессионный диаметром 5,5 мм, длиной 38 мм;
- Винт канюлированный компрессионный диаметром 5,5 мм, длиной 40 мм;
- Винт канюлированный компрессионный диаметром 5,5 мм, длиной 42 мм;
- Винт канюлированный компрессионный диаметром 5,5 мм, длиной 44 мм;
- Винт канюлированный компрессионный диаметром 5,5 мм, длиной 45 мм;
- Винт канюлированный компрессионный диаметром 5,5 мм, длиной 46 мм;
- Винт канюлированный компрессионный диаметром 5,5 мм, длиной 48 мм;
- Винт канюлированный компрессионный диаметром 5,5 мм, длиной 50 мм;
- Винт канюлированный компрессионный диаметром 5,5 мм, длиной 52 мм;
- Винт канюлированный компрессионный диаметром 5,5 мм, длиной 54 мм;
- Винт канюлированный компрессионный диаметром 5,5 мм, длиной 55 мм;
- Винт канюлированный компрессионный диаметром 5,5 мм, длиной 56 мм;
- Винт канюлированный компрессионный диаметром 5,5 мм, длиной 58 мм;
- Винт канюлированный компрессионный диаметром 5,5 мм, длиной 60 мм;
- Винт канюлированный компрессионный диаметром 5,5 мм, длиной 62 мм;
- Винт канюлированный компрессионный диаметром 5,5 мм, длиной 64 мм;
- Винт канюлированный компрессионный диаметром 5,5 мм, длиной 65 мм;
- Винт канюлированный компрессионный диаметром 5,5 мм, длиной 66 мм;
- Винт канюлированный компрессионный диаметром 5,5 мм, длиной 68 мм;
- Винт канюлированный компрессионный диаметром 5,5 мм, длиной 70 мм;
- Винт канюлированный компрессионный диаметром 5,5 мм, длиной 72 мм;
- Винт канюлированный компрессионный диаметром 5,5 мм, длиной 74 мм;
- Винт канюлированный компрессионный диаметром 5,5 мм, длиной 75 мм;
- Винт канюлированный компрессионный диаметром 5,5 мм, длиной 76 мм;
- Винт канюлированный компрессионный диаметром 5,5 мм, длиной 78 мм;
- Винт канюлированный компрессионный диаметром 5,5 мм, длиной 80 мм;
- Винт канюлированный компрессионный диаметром 5,5 мм, длиной 82 мм;
- Винт канюлированный компрессионный диаметром 5,5 мм, длиной 84 мм;
- Винт канюлированный компрессионный диаметром 5,5 мм, длиной 85 мм;
- Винт канюлированный компрессионный диаметром 5,5 мм, длиной 86 мм;
- Винт канюлированный компрессионный диаметром 5,5 мм, длиной 88 мм;
- Винт канюлированный компрессионный диаметром 5,5 мм, длиной 90 мм;
- Винт канюлированный компрессионный диаметром 5,5 мм, длиной 92 мм;
- Винт канюлированный компрессионный диаметром 5,5 мм, длиной 94 мм;
- Винт канюлированный компрессионный диаметром 5,5 мм, длиной 95 мм;
- Винт канюлированный компрессионный диаметром 5,5 мм, длиной 96 мм;
- Винт канюлированный компрессионный диаметром 5,5 мм, длиной 98 мм;
- Винт канюлированный компрессионный диаметром 5,5мм, длиной 100мм;
- Винт канюлированный компрессионный диаметром 6,0 мм, длиной 10 мм;
- Винт канюлированный компрессионный диаметром 6,0 мм, длиной 12 мм;
- Винт канюлированный компрессионный диаметром 6,0 мм, длиной 14 мм;
- Винт канюлированный компрессионный диаметром 6,0 мм, длиной 15 мм;
- Винт канюлированный компрессионный диаметром 6,0 мм, длиной 16 мм;
- Винт канюлированный компрессионный диаметром 6,0 мм, длиной 18 мм;
- Винт канюлированный компрессионный диаметром 6,0 мм, длиной 20 мм;
- Винт канюлированный компрессионный диаметром 6,0 мм, длиной 22 мм;
- Винт канюлированный компрессионный диаметром 6,0 мм, длиной 24 мм;
- Винт канюлированный компрессионный диаметром 6,0 мм, длиной 25 мм;
- Винт канюлированный компрессионный диаметром 6,0 мм, длиной 26 мм;
- Винт канюлированный компрессионный диаметром 6,0 мм, длиной 28 мм;
- Винт канюлированный компрессионный диаметром 6,0 мм, длиной 30 мм;
- Винт канюлированный компрессионный диаметром 6,0 мм, длиной 32 мм;
- Винт канюлированный компрессионный диаметром 6,0 мм, длиной 34 мм;
- Винт канюлированный компрессионный диаметром 6,0 мм, длиной 35 мм;
- Винт канюлированный компрессионный диаметром 6,0 мм, длиной 36 мм;
- Винт канюлированный компрессионный диаметром 6,0 мм, длиной 38 мм;
- Винт канюлированный компрессионный диаметром 6,0 мм, длиной 40 мм;
- Винт канюлированный компрессионный диаметром 6,0 мм, длиной 42 мм;
- Винт канюлированный компрессионный диаметром 6,0 мм, длиной 44 мм;
- Винт канюлированный компрессионный диаметром 6,0 мм, длиной 45 мм;
- Винт канюлированный компрессионный диаметром 6,0 мм, длиной 46 мм;
- Винт канюлированный компрессионный диаметром 6,0 мм, длиной 48 мм;
- Винт канюлированный компрессионный диаметром 6,0 мм, длиной 50 мм;
- Винт канюлированный компрессионный диаметром 6,0 мм, длиной 52 мм;
- Винт канюлированный компрессионный диаметром 6,0 мм, длиной 54 мм;
- Винт канюлированный компрессионный диаметром 6,0 мм, длиной 55 мм;
- Винт канюлированный компрессионный диаметром 6,0 мм, длиной 56 мм;
- Винт канюлированный компрессионный диаметром 6,0 мм, длиной 58 мм;
- Винт канюлированный компрессионный диаметром 6,0 мм, длиной 60 мм;
- Винт канюлированный компрессионный диаметром 6,0 мм, длиной 62 мм;
- Винт канюлированный компрессионный диаметром 6,0 мм, длиной 64 мм;
- Винт канюлированный компрессионный диаметром 6,0 мм, длиной 65 мм;
- Винт канюлированный компрессионный диаметром 6,0 мм, длиной 66 мм;
- Винт канюлированный компрессионный диаметром 6,0 мм, длиной 68 мм;
- Винт канюлированный компрессионный диаметром 6,0 мм, длиной 70 мм;
- Винт канюлированный компрессионный диаметром 6,0 мм, длиной 72 мм;
- Винт канюлированный компрессионный диаметром 6,0 мм, длиной 74 мм;
- Винт канюлированный компрессионный диаметром 6,0 мм, длиной 75 мм;
- Винт канюлированный компрессионный диаметром 6,0 мм, длиной 76 мм;
- Винт канюлированный компрессионный диаметром 6,0 мм, длиной 78 мм;
- Винт канюлированный компрессионный диаметром 6,0 мм, длиной 80 мм;
- Винт канюлированный компрессионный диаметром 6,0 мм, длиной 82 мм;
- Винт канюлированный компрессионный диаметром 6,0 мм, длиной 84 мм;
- Винт канюлированный компрессионный диаметром 6,0 мм, длиной 85 мм;
- Винт канюлированный компрессионный диаметром 6,0 мм, длиной 86 мм;
- Винт канюлированный компрессионный диаметром 6,0 мм, длиной 88 мм;
- Винт канюлированный компрессионный диаметром 6,0 мм, длиной 90 мм;
- Винт канюлированный компрессионный диаметром 6,0 мм, длиной 92 мм;

ООО ЦИРМИ INFO@CIRMI.RU WWW.GOSZDRAVNADZOR.RU

- Винт канюлированный компрессионный диаметром 6,0 мм, длиной 94 мм;
- Винт канюлированный компрессионный диаметром 6,0 мм, длиной 95 мм;
- Винт канюлированный компрессионный диаметром 6,0 мм, длиной 96 мм;
- Винт канюлированный компрессионный диаметром 6,0 мм, длиной 98 мм;
- Винт канюлированный компрессионный диаметром 6,0мм, длиной 100мм;
- Винт кортикальный с конической резьбой с отверстиями диаметром 5,0 мм длиной 5,0 мм
- Винт кортикальный с конической резьбой с отверстиями диаметром 5,0 мм длиной 6,0 мм
- Винт кортикальный с конической резьбой с отверстиями диаметром 5,0 мм длиной 7,0 мм
- Винт кортикальный с конической резьбой с отверстиями диаметром 5,0 мм длиной 8,0 мм
- Винт кортикальный с конической резьбой с отверстиями диаметром 5,0 мм длиной 9,0 мм
- Винт кортикальный с конической резьбой с отверстиями диаметром 5,0 мм длиной 10,0 мм

3. Пластины (вид 329870):
- Пластина DHS с ограниченным контактом: 120°, длиной 50 мм;
- Пластина DHS с ограниченным контактом: 120°, длиной 66 мм;
- Пластина DHS с ограниченным контактом: 120°, длиной 82 мм;
- Пластина DHS с ограниченным контактом: 120°, длиной 98 мм;
- Пластина DHS с ограниченным контактом: 120°, длиной 114 мм;
- Пластина DHS с ограниченным контактом: 120°, длиной 146 мм;
- Пластина DHS с ограниченным контактом: 120°, длиной 178 мм;
- Пластина DHS с ограниченным контактом: 120°, длиной 210 мм;
- Пластина DHS с ограниченным контактом: 130°, длиной 50 мм;
- Пластина DHS с ограниченным контактом: 130°, длиной 66 мм;
- Пластина DHS с ограниченным контактом: 130°, длиной 82 мм;
- Пластина DHS с ограниченным контактом: 130°, длиной 84 мм;
- Пластина DHS с ограниченным контактом: 130°, длиной 98 мм;
- Пластина DHS с ограниченным контактом: 130°, длиной 100 мм;
- Пластина DHS с ограниченным контактом: 130°, длиной 114 мм;
- Пластина DHS с ограниченным контактом: 130°, длиной 116 мм;
- Пластина DHS с ограниченным контактом: 130°, длиной 132 мм;
- Пластина DHS с ограниченным контактом: 130°, длиной 146 мм;
- Пластина DHS с ограниченным контактом: 130°, длиной 148 мм;
- Пластина DHS с ограниченным контактом: 130°, длиной 164 мм;
- Пластина DHS с ограниченным контактом: 130°, длиной 178 мм;
- Пластина DHS с ограниченным контактом: 130°, длиной 210 мм;
- Пластина DHS с ограниченным контактом: 130°, длиной 241 мм;
- Пластина DHS с ограниченным контактом: 130°, длиной 273 мм;
- Пластина DHS с ограниченным контактом: 140°, длиной 50 мм;
- Пластина DHS с ограниченным контактом: 140°, длиной 66 мм;
- Пластина DHS с ограниченным контактом: 140°, длиной 82 мм;
- Пластина DHS с ограниченным контактом: 140°, длиной 98 мм;
- Пластина DHS с ограниченным контактом: 140°, длиной 114 мм;
- Пластина DHS с ограниченным контактом: 140°, длиной 146 мм;
- Пластина DHS с ограниченным контактом: 140°, длиной 178 мм;
- Пластина DHS с ограниченным контактом: 140°, длиной 210 мм;
- Пластина DHS с ограниченным контактом: 135°, длиной 50 мм;
- Пластина DHS с ограниченным контактом: 135°, длиной 66 мм;
- Пластина DHS с ограниченным контактом: 135°, длиной 82 мм;
- Пластина DHS с ограниченным контактом: 135°, длиной 84 мм;
- Пластина DHS с ограниченным контактом: 135°, длиной 98 мм;
- Пластина DHS с ограниченным контактом: 135°, длиной 100 мм;
- Пластина DHS с ограниченным контактом: 135°, длиной 114 мм;
- Пластина DHS с ограниченным контактом: 135°, длиной 116 мм;
- Пластина DHS с ограниченным контактом: 135°, длиной 132 мм;
- Пластина DHS с ограниченным контактом: 135°, длиной 146 мм;
- Пластина DHS с ограниченным контактом: 135°, длиной 148 мм;
- Пластина DHS с ограниченным контактом: 135°, длиной 164 мм;
- Пластина DHS с ограниченным контактом: 135°, длиной 178 мм;
- Пластина DHS с ограниченным контактом: 135°, длиной 210 мм;
- Пластина DHS с ограниченным контактом: 135°, длиной 241 мм;
- Пластина DHS с ограниченным контактом: 135°, длиной 273 мм;
- Пластина DCS с ограниченным контактом: 95°, длиной 117 мм;
- Пластина DCS с ограниченным контактом: 95°, длиной 149 мм;
- Пластина DCS с ограниченным контактом: 95°, длиной 181 мм;
- Пластина DCS с ограниченным контактом: 95°, длиной 213 мм;
- Пластина DCS с ограниченным контактом: 95°, длиной 245 мм;
- Пластина DCS с ограниченным контактом: 95°, длиной 277 мм;
- Пластина ЛТМ с угловой стабильностью с ограниченным контактом: шириной 26 мм, длиной 46 мм
- Пластина ЛТМ с угловой стабильностью с ограниченным контактом: шириной 26 мм, длиной 55 мм
- Пластина ЛТМ с угловой стабильностью с ограниченным контактом: шириной 26 мм, длиной 64 мм
- Пластина ЛТМ с угловой стабильностью с ограниченным контактом: шириной 26 мм, длиной 73 мм
- Пластина ЛТМ с угловой стабильностью с ограниченным контактом: шириной 26 мм, длиной 82 мм
- Пластина ЛТМ с угловой стабильностью с ограниченным контактом: шириной 29 мм, длиной 46 мм
- Пластина ЛТМ с угловой стабильностью с ограниченным контактом: шириной 29 мм, длиной 55 мм
- Пластина ЛТМ с угловой стабильностью с ограниченным контактом: шириной 29 мм, длиной 64 мм
- Пластина ЛТМ с угловой стабильностью с ограниченным контактом: шириной 29 мм, длиной 73 мм
- Пластина ЛТМ с угловой стабильностью с ограниченным контактом: шириной 29 мм, длиной 82 мм
- Пластина ЛТМ с угловой стабильностью с ограниченным контактом: шириной 32 мм, длиной 46 мм
- Пластина ЛТМ с угловой стабильностью с ограниченным контактом: шириной 32 мм, длиной 55 мм
- Пластина ЛТМ с угловой стабильностью с ограниченным контактом: шириной 32 мм, длиной 64 мм
- Пластина ЛТМ с угловой стабильностью с ограниченным контактом: шириной 32 мм, длиной 73 мм
- Пластина ЛТМ с угловой стабильностью с ограниченным контактом: шириной 32 мм, длиной 82 мм
- Пластина для дистального отдела лучевой кости с угловой стабильностью: длиной 76 мм;
- Пластина для дистального отдела лучевой кости с угловой стабильностью: длиной 90 мм;
- Пластина для дистального отдела лучевой кости с угловой стабильностью: длиной 104 мм;
- Пластина для дистального отдела лучевой кости с угловой стабильностью: длиной 118 мм;
- Пластина Т-образная с угловой стабильностью с ограниченным контактом: длиной 51 мм;
- Пластина Т-образная с угловой стабильностью с ограниченным контактом: длиной 60 мм;
- Пластина Т-образная с угловой стабильностью с ограниченным контактом: длиной 69 мм;
- Пластина Т-образная с угловой стабильностью с ограниченным контактом: длиной 78 мм;
- Пластина Т-образная малая с угловой стабильностью: длиной 50 мм;
- Пластина Т-образная малая с угловой стабильностью: длиной 62 мм;

ООО ЦИРМИ INFO@CIRMI.RU WWW.GOSZDRAVNADZOR.RU

- Пластина Т-образная малая с угловой стабильностью: длиной 74 мм;
- Пластина Т-образная малая с угловой стабильностью: длиной 86 мм;
- Пластина Т-образная малая косая с угловой стабильностью: длиной 52мм.
- Пластина Т-образная малая косая с угловой стабильностью: длиной 63мм.
- Пластина Т-образная малая косая с угловой стабильностью: длиной 74 мм.
- Пластина Т-образная малая косая с угловой стабильностью: длиной 86 мм.
- Пластина 1/2 трубки с угловой стабильностью: длиной 38 мм;
- Пластина 1/2 трубки с угловой стабильностью: длиной 55 мм;
- Пластина 1/2 трубки с угловой стабильностью: длиной 71 мм;
- Пластина 1/2 трубки с угловой стабильностью: длиной 87 мм;
- Пластина 1/2 трубки с угловой стабильностью: длиной 103 мм;
- Пластина 1/2 трубки с угловой стабильностью: длиной 119 мм;
- Пластина 1/2 трубки с угловой стабильностью: длиной 135 мм;
- Пластина 1/2 трубки с угловой стабильностью: длиной 151 мм;
- Пластина 1/2 трубки с угловой стабильностью: длиной 167 мм;
- Пластина 1/2 трубки с угловой стабильностью: длиной 183 мм;
- Пластина 1/2 трубки с угловой стабильностью: длиной 199 мм;
- Пластина 1/3 трубки с угловой стабильностью: длиной 49 мм;
- Пластина 1/3 трубки с угловой стабильностью: длиной 61 мм;
- Пластина 1/3 трубки с угловой стабильностью: длиной 73 мм;
- Пластина 1/3 трубки с угловой стабильностью: длиной 85 мм;
- Пластина 1/3 трубки с угловой стабильностью: длиной 97 мм;
- Пластина 1/3 трубки с угловой стабильностью: длиной 109 мм;
- Пластина 1/3 трубки с угловой стабильностью: длиной 121 мм;
- Пластина 1/3 трубки с угловой стабильностью: длиной 133 мм;
- Пластина 1/3 трубки с угловой стабильностью: длиной 145 мм;
- Пластина 1/3 трубки с угловой стабильностью: длиной 157 мм;
- Пластина 1/3 трубки с угловой стабильностью: длиной 169 мм;
- Пластина 1/3 трубки с угловой стабильностью: длиной 181 мм;
- Пластина 1/4 трубки с угловой стабильностью: длиной 31 мм;
- Пластина 1/4 трубки с угловой стабильностью: длиной 39 мм;
- Пластина 1/4 трубки с угловой стабильностью: длиной 47 мм;
- Пластина 1/4 трубки с угловой стабильностью: длиной 55 мм;
- Пластина 1/4 трубки с угловой стабильностью: длиной 63 мм;
- Пластина 1/4 трубки с угловой стабильностью: длиной 71 мм;
- Пластина 1/4 трубки с угловой стабильностью: длиной 79 мм;
- Пластина 1/4 трубки с угловой стабильностью: длиной 87 мм;
- Пластина 1/4 трубки с угловой стабильностью: длиной 95 мм;
- Пластина 1/4 трубки с угловой стабильностью: длиной 103 мм;
- Пластина 1/4 трубки с угловой стабильностью: длиной 111 мм;
- Пластина прямая с угловой стабильностью с ограниченным контактом: длиной 75 мм;
- Пластина прямая с угловой стабильностью с ограниченным контактом: длиной 83 мм;
- Пластина прямая с угловой стабильностью с ограниченным контактом: длиной 97 мм;
- Пластина прямая с угловой стабильностью с ограниченным контактом: длиной 110 мм;
- Пластина прямая с угловой стабильностью с ограниченным контактом: длиной 124 мм;
- Пластина прямая с угловой стабильностью с ограниченным контактом: длиной 137 мм;
- Пластина прямая с угловой стабильностью с ограниченным контактом: длиной 151 мм;
- Пластина прямая с угловой стабильностью с ограниченным контактом: длиной 165 мм;
- Пластина прямая малая с угловой стабильностью с ограниченным контактом: длиной 84 мм;
- Пластина прямая малая с угловой стабильностью с ограниченным контактом: длиной 86,5 мм;
- Пластина прямая малая с угловой стабильностью с ограниченным контактом: длиной 96 мм;
- Пластина прямая малая с угловой стабильностью с ограниченным контактом: длиной 99,5 мм;
- Пластина прямая малая с угловой стабильностью с ограниченным контактом: длиной 108 мм;
- Пластина прямая малая с угловой стабильностью с ограниченным контактом: длиной 112,5 мм;
- Пластина прямая малая с угловой стабильностью с ограниченным контактом: длиной 120 мм;
- Пластина прямая малая с угловой стабильностью с ограниченным контактом: длиной 125,5 мм;
- Пластина прямая малая с угловой стабильностью с ограниченнымконтактом длиной 132 мм;
- Пластина прямая малая с угловой стабильностью с ограниченным контактом: длиной 138,5 мм;
- Пластина прямая малая с угловой стабильностью с ограниченным контактом: длиной 144 мм;
- Пластина прямая малая с угловой стабильностью с ограниченным контактом: длиной 151,5 мм;
- Пластина прямая малая с угловой стабильностью с ограниченным контактом: длиной 156 мм;
- Пластина прямая малая с угловой стабильностью с ограниченным контактом: длиной 164,5 мм;
- Пластина прямая малая с угловой стабильностью с ограниченным контактом: длиной 181 мм;
- Пластина узкая прямая малая с угловой стабильностью с ограниченным контактом: длиной 90 мм;
- Пластина узкая прямая малая с угловой стабильностью с ограниченным контактом: длиной 103 мм;
- Пластина узкая прямая малая с угловой стабильностью с ограниченным контактом: длиной 116 мм;
- Пластина узкая прямая малая с угловой стабильностью с ограниченным контактом: длиной 129 мм;
- Пластина узкая прямая малая с угловой стабильностью с ограниченным контактом: длиной 142 мм;
- Пластина узкая прямая малая с угловой стабильностью с ограниченным контактом: длиной 155 мм;
- Пластина узкая прямая малая с угловой стабильностью с ограниченным контактом: длиной 168 мм;
- Пластина узкая прямая малая с угловой стабильностью с ограниченным контактом: длиной 181 мм;
- Пластина узкая прямая малая с угловой стабильностью с ограниченным контактом: длиной 194 мм;
- Пластина Т-образная для шейки плеча с угловой стабильностью: длиной 61 мм;
- Пластина Т-образная для шейки плеча с угловой стабильностью: длиной 73 мм;
- Пластина Т-образная для шейки плеча с угловой стабильностью: длиной 85 мм;
- Пластина Т-образная для шейки плеча с угловой стабильностью: длиной 97 мм;
- Пластина Т-образная для шейки плеча с угловой стабильностью: длиной 109 мм;
- Пластина Т-образная для шейки плеча с угловой стабильностью: длиной 121 мм;
- Пластина Т-образная для шейки плеча с угловой стабильностью: длиной 133 мм;
- Пластина Т-образная для шейки плеча с угловой стабильностью: длиной 145 мм;
- Пластина Т-образная для шейки плеча с угловой стабильностью: длиной 157 мм;
- Пластина Т-образная для шейки плеча с угловой стабильностью: длиной 169 мм;
- Пластина для проксимального отдела плеча с угловой стабильностью: длиной 90 мм;
- Пластина для проксимального отдела плеча с угловой стабильностью: длиной 102 мм;
- Пластина для проксимального отдела плеча с угловой стабильностью: длиной 114 мм;
- Пластина для проксимального отдела плеча с угловой стабильностью: длиной 126 мм;
- Пластина для проксимального отдела плеча с угловой стабильностью: длиной 138 мм;
- Пластина для проксимального отдела плеча с угловой стабильностью: длиной 150 мм;
- Пластина для проксимального отдела плеча с угловой стабильностью:длиной 162 мм;
- Пластина для проксимального отдела плеча с угловой стабильностью: длиной 174 мм;
- Пластина для проксимального отдела плеча с угловой стабильностью: длиной 198 мм;

ООО ЦИРМИ INFO@CIRMI.RU WWW.GOSZDRAVNADZOR.RU

- Пластина для проксимального отдела плеча с угловой стабильностью: длиной 222 мм;
- Пластина Т-образная для проксимального отдела плеча с угловой стабильностью с ограниченным контактом: длиной 87 мм;
- Пластина Т-образная для проксимального отдела плеча с угловой стабильностью с ограниченным контактом: длиной 100 мм;
- Пластина Т-образная для проксимального отдела плеча с угловой стабильностью с ограниченным контактом: длиной 113 мм;
- Пластина Т-образная для проксимального отдела плеча с угловой стабильностью с ограниченным контактом: длиной 126 мм;
- Пластина Т-образная для проксимального отдела плеча с угловой стабильностью с ограниченным контактом: длиной 139 мм;
- Пластина Т-образная для проксимального отдела плеча с угловой стабильностью с ограниченным контактом: длиной 152 мм;
- Пластина Т-образная для проксимального отдела плеча с угловой стабильностью с ограниченным контактом: длиной 165 мм;
- Пластина Т-образная для проксимального отдела плеча с угловой стабильностью с ограниченным контактом: длиной 178 мм;
- Пластина Т-образная для проксимального отдела плеча с угловой стабильностью с ограниченным контактом: длиной 191 мм;
- Пластина Т-образная для проксимального отдела плеча с угловой стабильностью с ограниченным контактом: длиной 204 мм;
- Пластина Т-образная для проксимального отдела плеча с угловой стабильностью с ограниченным контактом: длиной 230 мм;
- Пластина S-образная диафизарная с угловой стабильностью: длиной 98 мм;
- Пластина S-образная реконструктивная с угловой стабильностью: длиной 94 мм;
- Пластина S-образная реконструктивная с угловой стабильностью: длиной 110 мм;
- Пластина S-образная реконструктивная с угловой стабильностью: длиной 120 мм;
- Пластина реконструктивная с угловой стабильностью: длиной 71 мм;
- Пластина реконструктивная с угловой стабильностью: длиной 85 мм;
- Пластина реконструктивная с угловой стабильностью: длиной 99 мм;
- Пластина реконструктивная с угловой стабильностью: длиной 113 мм;
- Пластина реконструктивная с угловой стабильностью: длиной 127 мм;
- Пластина реконструктивная с угловой стабильностью: длиной 141 мм;
- Пластина реконструктивная с угловой стабильностью: длиной 155 мм;
- Пластина реконструктивная с угловой стабильностью: длиной 169 мм;
- Пластина реконструктивная с угловой стабильностью: длиной 183 мм;
- Пластина реконструктивная с угловой стабильностью: длиной 197 мм;
- Пластина реконструктивная с угловой стабильностью: длиной 225 мм;
- Пластина S-образная с латеральным расширением с угловой стабильностью с ограниченным контактом: длиной 68 мм;
- Пластина S-образная с латеральным расширением с угловой стабильностью с ограниченным контактом: длиной 82 мм;
- Пластина S-образная с латеральным расширением с угловой стабильностью с ограниченным контактом: длиной 95 мм;
- Пластина S-образная с латеральным расширением с угловой стабильностью с ограниченным контактом: длиной 109 мм;
- Пластина S-образная с латеральным расширением с угловой стабильностью с ограниченным контактом: длиной 124 мм;
- Пластина S-образная с латеральным расширением с угловой стабильностью с ограниченным контактом: длиной 136 мм;
- Пластина крючковидная с угловой стабильностью: длиной 87 мм;
- Пластина крючковидная с угловой стабильностью: длиной 98 мм;
- Пластина крючковидная с угловой стабильностью: длиной 109 мм;
- Пластина крючковидная с угловой стабильностью: длиной 120 мм;
- Пластина крючковидная реконструктивная с угловой стабильностью: длиной 87 мм;
- Пластина крючковидная реконструктивная с угловой стабильностью: длиной 98 мм;
- Пластина крючковидная реконструктивная с угловой стабильностью: длиной 109 мм;
- Пластина крючковидная реконструктивная с угловой стабильностью: длиной 120 мм;
- Пластина для локтевого отростка с угловой стабильностью: длиной 86 мм;
- Пластина для локтевого отростка с угловой стабильностью: длиной 112 мм;
- Пластина для локтевого отростка с угловой стабильностью: длиной 138 мм;
- Пластина дистальная медиальная для плечевой кости с угловой стабильностью с ограниченным контактом: длиной 58 мм;
- Пластина дистальная медиальная для плечевой кости с угловой стабильностью с ограниченным контактом: длиной 71 мм;
- Пластина дистальная медиальная для плечевой кости с угловой стабильностью с ограниченным контактом: длиной 84 мм;
- Пластина дистальная медиальная для плечевой кости с угловой стабильностью с ограниченным контактом: длиной 97 мм;
- Пластина дистальная медиальная для плечевой кости с угловой стабильностью с ограниченным контактом: длиной 110 мм;
- Пластина дистальная медиальная для плечевой кости с угловой стабильностью с ограниченным контактом: длиной 123 мм;
- Пластина дистальная медиальная для плечевой кости с угловой стабильностью с ограниченным контактом: длиной 136 мм;
- Пластина дистальная медиальная для плечевой кости с угловой стабильностью с ограниченным контактом: длиной 149 мм;
- Пластина дистальная дорсо-латеральная для плечевой кости с угловой стабильностью с ограниченным контактом: длиной 78 мм;
- Пластина дистальная дорсо-латеральная для плечевой кости с угловой стабильностью с ограниченным контактом: длиной 91 мм;
- Пластина дистальная дорсо-латеральная для плечевой кости с угловой стабильностью с ограниченным контактом: длиной 104 мм;
- Пластина дистальная дорсо-латеральная для плечевой кости с угловой стабильностью с ограниченным контактом: длиной 117 мм;
- Пластина дистальная дорсо-латеральная для плечевой кости с угловой стабильностью с ограниченным контактом: длиной 130 мм;
- Пластина дистальная дорсо-латеральная для плечевой кости с угловой стабильностью с ограниченным контактом: длиной 143 мм;
- Пластина латеральная дистальная для малоберцовой кости с угловой стабильностью: длиной 78 мм;
- Пластина латеральная дистальная для малоберцовой кости с угловой стабильностью: длиной 91 мм;
- Пластина латеральная дистальная для малоберцовой кости с угловой стабильностью: длиной 104 мм;
- Пластина латеральная дистальная для малоберцовой кости с угловой стабильностью: длиной 117 мм;
- Пластина латеральная дистальная для малоберцовой кости с угловой стабильностью: длиной 130 мм;
- Пластина латеральная дистальная для малоберцовой кости с угловой стабильностью: длиной 143 мм;
- Пластина латеральная дистальная для малоберцовой кости с угловой стабильностью: длиной 156 мм;
- Пластина латеральная дистальная для малоберцовой кости с угловой стабильностью: длиной 169 мм;
- Пластина для дистального отдела малоберцовой кости с угловой стабильностью: длиной 85 мм;
- Пластина для дистального отдела малоберцовой кости с угловой стабильностью: длиной 97 мм;
- Пластина для дистального отдела малоберцовой кости с угловой стабильностью: длиной 109 мм;
- Пластина для дистального отдела малоберцовой кости с угловой стабильностью: длиной 121 мм;
- Пластина для дистального отдела малоберцовой кости с угловой стабильностью: длиной 133 мм;
- Пластина для дистального отдела малоберцовой кости с угловой стабильностью: длиной 145 мм;
- Пластина для дистального отдела малоберцовой кости с угловой стабильностью: длиной 157 мм;
- Пластина «лист клевера» с угловой стабильностью с ограниченным контактом: длиной 107 мм;
- Пластина «лист клевера» с угловой стабильностью с ограниченным контактом: длиной 125 мм;
- Пластина «лист клевера» с угловой стабильностью с ограниченным контактом: длиной 144 мм;
- Пластина «лист клевера» с угловой стабильностью с ограниченным контактом: длиной 162 мм;
- Пластина «лист клевера» с угловой стабильностью с ограниченным контактом: длиной 179 мм;
- Пластина «лист клевера» с угловой стабильностью с ограниченным контактом: длиной 197 мм;
- Пластина «лист клевера» с угловой стабильностью с ограниченным контактом: длиной 215 мм;
- Пластина L-образная проксимальная большеберцовая с угловой стабильностью с ограниченным контактом: длиной 71 мм;
- Пластина L-образная проксимальная большеберцовая с угловой стабильностью с ограниченным контактом: длиной 83 мм;
- Пластина L-образная проксимальная большеберцовая с угловой стабильностью с ограниченным контактом: длиной 101 мм;
- Пластина L-образная проксимальная большеберцовая с угловой стабильностью с ограниченным контактом: длиной 119 мм;
- Пластина L-образная проксимальная большеберцовая с угловой стабильностью с ограниченным контактом: длиной 137 мм;
- Пластина L-образная проксимальная большеберцовая с угловой стабильностью с ограниченным контактом: длиной 155 мм;
- Пластина L-образная проксимальная большеберцовая с угловой стабильностью с ограниченным контактом: длиной 173 мм;
- Пластина L-образная проксимальная большеберцовая с угловой стабильностью с ограниченным контактом: длиной 191 мм;
- Пластина L-образная проксимальная большеберцовая с угловой стабильностью с ограниченным контактом: длиной 227 мм;
- Пластина L-образная большеберцовая с угловой стабильностью с ограниченным контактом: длиной 83 мм;
- Пластина L-образная большеберцовая с угловой стабильностью с ограниченным контактом: длиной 96 мм;

ООО ЦИРМИ INFO@CIRMI.RU WWW.GOSZDRAVNADZOR.RU

- Пластина L-образная большеберцовая с угловой стабильностью с ограниченным контактом: длиной 109 мм;
- Пластина L-образная большеберцовая с угловой стабильностью с ограниченным контактом: длиной 122 мм;
- Пластина L-образная большеберцовая с угловой стабильностью с ограниченным контактом: длиной 135 мм;
- Пластина L-образная большеберцовая с угловой стабильностью с ограниченным контактом: длиной 148 мм;
- Пластина L-образная большеберцовая с угловой стабильностью с ограниченным контактом: длиной 161 мм;
- Пластина L-образная большеберцовая с угловой стабильностью с ограниченным контактом: длиной 187 мм;
- Пластина L-образная большеберцовая с угловой стабильностью с ограниченным контактом: длиной 213 мм;
- Пластина L-образная большеберцовая с угловой стабильностью с ограниченным контактом: длиной 239 мм;
- Пластина L-образная дистальная тибиальная антеро-латеральная большеберцовая с угловой стабильностью с ограниченным контактом: 93 мм;
- Пластина L-образная дистальная тибиальная антеро-латеральная большеберцовая с угловой стабильностью с ограниченным контактом: 106 мм;
- Пластина L-образная дистальная тибиальная антеро-латеральная большеберцовая с угловой стабильностью с ограниченным контактом: 119 мм;
- Пластина L-образная дистальная тибиальная антеро-латеральная большеберцовая с угловой стабильностью с ограниченным контактом: 132 мм;
- Пластина L-образная дистальная тибиальная антеро-латеральная большеберцовая с угловой стабильностью с ограниченным контактом: 145 мм;
- Пластина L-образная дистальная тибиальная антеро-латеральная большеберцовая с угловой стабильностью с ограниченным контактом: 158 мм;
- Пластина L-образная дистальная тибиальная антеро-латеральная большеберцовая с угловой стабильностью с ограниченным контактом: 171 мм;
- Пластина L-образная дистальная тибиальная антеро-латеральная большеберцовая с угловой стабильностью с ограниченным контактом: 184 мм;
- Пластина тибиальная дистальная медиальная с угловой стабильностью с ограниченным контактом: длиной 109 мм;
- Пластина тибиальная дистальная медиальная с угловой стабильностью с ограниченным контактом: длиной 122 мм;
- Пластина тибиальная дистальная медиальная с угловой стабильностью с ограниченным контактом: длиной 135 мм;
- Пластина тибиальная дистальная медиальная с угловой стабильностью с ограниченным контактом: длиной 148 мм;
- Пластина тибиальная дистальная медиальная с угловой стабильностью с ограниченным контактом: длиной 161 мм;
- Пластина тибиальная дистальная медиальная с угловой стабильностью с ограниченным контактом: длиной 174 мм;
- Пластина тибиальная дистальная медиальная с угловой стабильностью с ограниченным контактом: длиной 187 мм;
- Пластина тибиальная дистальная медиальная с угловой стабильностью с ограниченным контактом: длиной 213 мм;
- Пластина тибиальная дистальная медиальная с угловой стабильностью с ограниченным контактом: длиной 239 мм;
- Пластина прямая узкая комбинированная с угловой стабильностью с ограниченным контактом: длиной 65 мм;
- Пластина прямая узкая комбинированная с угловой стабильностью с ограниченным контактом: длиной 83 мм;
- Пластина прямая узкая комбинированная с угловой стабильностью с ограниченным контактом: длиной 101 мм;
- Пластина прямая узкая комбинированная с угловой стабильностью с ограниченным контактом: длиной 119 мм;
- Пластина прямая узкая комбинированная с угловой стабильностью с ограниченным контактом: длиной 137 мм;
- Пластина прямая узкая комбинированная с угловой стабильностью с ограниченным контактом: длиной 155 мм;
- Пластина прямая узкая комбинированная с угловой стабильностью с ограниченным контактом: длиной 173 мм;
- Пластина прямая узкая комбинированная с угловой стабильностью с ограниченным контактом: длиной 191 мм;
- Пластина прямая узкая комбинированная с угловой стабильностью с ограниченным контактом: длиной 209 мм;
- Пластина прямая узкая комбинированная с угловой стабильностью с ограниченным контактом: длиной 227 мм;
- Пластина прямая узкая комбинированная с угловой стабильностью с ограниченным контактом: длиной 245 мм;
- Пластина прямая узкая комбинированная с угловой стабильностью с ограниченным контактом: длиной 263 мм;
- Пластина узкая метафизарная с угловой стабильностью с ограниченным контактом: длиной 128 мм;
- Пластина узкая метафизарная с угловой стабильностью с ограниченным контактом: длиной 146 мм;
- Пластина узкая метафизарная с угловой стабильностью с ограниченным контактом: длиной 164 мм;
- Пластина узкая метафизарная с угловой стабильностью с ограниченным контактом: длиной 182 мм;
- Пластина узкая метафизарная с угловой стабильностью с ограниченным контактом: длиной 200 мм;
- Пластина узкая метафизарная с угловой стабильностью с ограниченным контактом: длиной 218 мм;
- Пластина узкая метафизарная с угловой стабильностью с ограниченным контактом: длиной 236 мм;
- Пластина узкая метафизарная с угловой стабильностью с ограниченным контактом: длиной 272 мм;
- Пластина узкая прямая с угловой стабильностью с ограниченным контактом: длиной 108 мм;
- Пластина узкая прямая с угловой стабильностью с ограниченным контактом: длиной 128 мм;
- Пластина узкая прямая с угловой стабильностью с ограниченным контактом: длиной 148 мм;
- Пластина узкая прямая с угловой стабильностью с ограниченным контактом: длиной 168 мм;
- Пластина узкая прямая с угловой стабильностью с ограниченным контактом: длиной 188 мм;
- Пластина узкая прямая с угловой стабильностью с ограниченным контактом: длиной 208 мм;
- Пластина узкая прямая с угловой стабильностью с ограниченным контактом: длиной 228 мм;
- Пластина узкая прямая с угловой стабильностью с ограниченным контактом: длиной 248 мм;
- Пластина дистальная медиальная для большеберцовой кости с угловой стабильностью: длиной 116 мм;
- Пластина дистальная медиальная для большеберцовой кости с угловой стабильностью: длиной 129,5 мм;
- Пластина дистальная медиальная для большеберцовой кости с угловой стабильностью: длиной 143 мм;
- Пластина дистальная медиальная для большеберцовой кости с угловой стабильностью: длиной 156,5 мм;
- Пластина дистальная медиальная для большеберцовой кости с угловой стабильностью: длиной 170 мм;
- Пластина дистальная медиальная для большеберцовой кости с угловой стабильностью: длиной 183,5 мм;
- Пластина дистальная медиальная для большеберцовой кости с угловой стабильностью: длиной 197 мм;
- Пластина дистальная медиальная для большеберцовой кости с угловой стабильностью: длиной 210 мм;
- Пластина дистальная медиальная для большеберцовой кости с угловой стабильностью: длиной 251 мм;
- - Пластина медиальная мыщелковая для большеберцовой кости с угловой стабильностью с ограниченным контактом: длиной 134 мм;
- Пластина медиальная мыщелковая для большеберцовой кости с угловой стабильностью с ограниченным контактом: длиной 152 мм;
- Пластина медиальная мыщелковая для большеберцовой кости с угловой стабильностью с ограниченным контактом: длиной 170 мм;
- Пластина медиальная мыщелковая для большеберцовой кости с угловой стабильностью с ограниченным контактом: длиной 188 мм;
- Пластина медиальная мыщелковая для большеберцовой кости с угловой стабильностью с ограниченным контактом: длиной 206 мм;
- Пластина медиальная мыщелковая для большеберцовой кости с угловой стабильностью с ограниченным контактом: длиной 224 мм;
- Пластина медиальная мыщелковая для большеберцовой кости с угловой стабильностью с ограниченным контактом: длиной 242 мм;
- Пластина медиальная мыщелковая для большеберцовой кости с угловой стабильностью с ограниченным контактом: длиной 278 мм;
- Пластина опорная мыщелковая для большеберцовой кости с угловой стабильностью с ограниченным контактом: длиной 107 мм;
- Пластина опорная мыщелковая для большеберцовой кости с угловой стабильностью с ограниченным контактом: длиной 127 мм;
- Пластина опорная мыщелковая для большеберцовой кости с угловой стабильностью с ограниченным контактом: длиной 147 мм;
- Пластина опорная мыщелковая для большеберцовой кости с угловой стабильностью с ограниченным контактом: длиной 167 мм;
- Пластина опорная мыщелковая для большеберцовой кости с угловой стабильностью с ограниченным контактом: длиной 187 мм;
- Пластина опорная мыщелковая для большеберцовой кости с угловой стабильностью с ограниченным контактом: длиной 207 мм;
- Пластина опорная мыщелковая для большеберцовой кости с угловой стабильностью с ограниченным контактом: длиной 227 мм;
- Пластина опорная мыщелковая для большеберцовой кости с угловой стабильностью с ограниченным контактом: длиной 247 мм;
- Пластина опорная мыщелковая для большеберцовой кости с угловой стабильностью с ограниченным контактом: длиной 267 мм;
- Пластина опорная мыщелковая для большеберцовой кости с угловой стабильностью с ограниченным контактом: длиной 287 мм;
- Пластина широкая прямая с угловой стабильностью с ограниченным контактом: длиной 135 мм;
- Пластина широкая прямая с угловой стабильностью с ограниченным контактом: длиной 155 мм;
- Пластина широкая прямая с угловой стабильностью с ограниченным контактом: длиной 175 мм;
- Пластина широкая прямая с угловой стабильностью с ограниченным контактом: длиной 195 мм;
- Пластина широкая прямая с угловой стабильностью с ограниченным контактом: длиной 215 мм;
- Пластина широкая прямая с угловой стабильностью с ограниченным контактом: длиной 235 мм;
- Пластина широкая прямая с угловой стабильностью с ограниченным контактом: длиной 255 мм;
- Пластина широкая прямая с угловой стабильностью с ограниченным контактом: длиной 275 мм;
- Пластина широкая прямая с угловой стабильностью с ограниченным контактом: длиной 295 мм;
- Пластина широкая прямая с угловой стабильностью с ограниченным контактом: длиной 315 мм;
- Пластина широкая прямая с угловой стабильностью с ограниченным контактом: длиной 335 мм;

ООО ЦИРМИ INFO@CIRMI.RU WWW.GOSZDRAVNADZOR.RU

- Пластина опорная мыщелковая для бедра с угловой стабильностью с ограниченным контактом: длиной 180 мм;
- Пластина опорная мыщелковая для бедра с угловой стабильностью с ограниченным контактом: длиной 220 мм;
- Пластина опорная мыщелковая для бедра с угловой стабильностью с ограниченным контактом: длиной 240 мм;
- Пластина опорная мыщелковая для бедра с угловой стабильностью с ограниченным контактом: длиной 260 мм;
- Пластина опорная мыщелковая для бедра с угловой стабильностью с ограниченным контактом: длиной 280 мм;
- Пластина опорная мыщелковая для бедра с угловой стабильностью с ограниченным контактом: длиной 300 мм;
- Пластина проксимальная бедренная с угловой стабильностью: длиной 153 мм;
- Пластина проксимальная бедренная с угловой стабильностью: длиной 197 мм;
- Пластина проксимальная бедренная с угловой стабильностью: длиной 219 мм;
- Пластина проксимальная бедренная с угловой стабильностью: длиной 241 мм;
- Пластина проксимальная бедренная с угловой стабильностью: длиной 263 мм;
- Пластина проксимальная бедренная с угловой стабильностью: длиной 285 мм;
- Пластина проксимальная бедренная с угловой стабильностью: длиной 307 мм;
- Пластина проксимальная бедренная с угловой стабильностью: длиной 329 мм;
- Пластина проксимальная бедренная с угловой стабильностью: длиной 351 мм;
- Пластина проксимальная бедренная с угловой стабильностью: длиной 373 мм;
- Пластина пяточная с угловой стабильностью: длиной 63 мм;
- Пластина пяточная с угловой стабильностью: длиной 71 мм;
- Пластина пяточная с угловой стабильностью: длиной 73 мм;
- Пластина пяточная с угловой стабильностью: длиной 81 мм;
- Пластина реконструктивная Пилон с угловой стабильностью: длиной 114 мм;
- Пластина реконструктивная Пилон с угловой стабильностью: длиной 128 мм;
- Пластина реконструктивная Пилон с угловой стабильностью: длиной 142 мм;
- Пластина реконструктивная Пилон с угловой стабильностью: длиной 156 мм;
- Пластина реконструктивная Пилон с угловой стабильностью: длиной 170 мм;
- Пластина реконструктивная Пилон с угловой стабильностью: длиной 198 мм;
- Пластина 1/4 трубчатая: длиной 15 мм;
- Пластина 1/4 трубчатая: длиной 23 мм;
- Пластина 1/4 трубчатая: длиной 31 мм;
- Пластина 1/4 трубчатая: длиной 39 мм;
- Пластина 1/4 трубчатая: длиной 47 мм;
- Пластина 1/4 трубчатая: длиной 55 мм;
- Пластина 1/4 трубчатая: длиной 63 мм;
- Пластина 1/4 трубчатая: длиной 71 мм;
- Пластина 1/4 трубчатая: длиной 79 мм;
- Пластина 1/4 трубчатая: длиной 87 мм;
- Пластина 1/4 трубчатая: длиной 95 мм;
- Пластина 1/3 трубчатая: длиной 25 мм;
- Пластина 1/3 трубчатая: длиной 37 мм;
- Пластина 1/3 трубчатая: длиной 49 мм;
- Пластина 1/3 трубчатая: длиной 61 мм;
- Пластина 1/3 трубчатая: длиной 73 мм;
- Пластина 1/3 трубчатая: длиной 85 мм;
- Пластина 1/3 трубчатая: длиной 97 мм;
- Пластина 1/3 трубчатая: длиной 109 мм;
- Пластина 1/3 трубчатая: длиной 121 мм;
- Пластина 1/3 трубчатая: длиной 133 мм;
- Пластина 1/3 трубчатая: длиной 145 мм;
- Пластина 1/2 трубчатая: длиной 39 мм;
- Пластина 1/2 трубчатая: длиной 55 мм;
- Пластина 1/2 трубчатая: длиной 71 мм;
- Пластина 1/2 трубчатая: длиной 87 мм;
- Пластина 1/2 трубчатая: длиной 103 мм;
- Пластина 1/2 трубчатая: длиной 119 мм;
- Пластина 1/2 трубчатая: длиной 135 мм;
- Пластина 1/2 трубчатая: длиной 151 мм;
- Пластина 1/2 трубчатая: длиной 167 мм;
- Пластина 1/2 трубчатая: длиной 183 мм;
- Пластина 1/2 трубчатая: длиной 199 мм;
- Пластина малая прямая с ограниченным контактом: длиной 64 мм;
- Пластина малая прямая с ограниченным контактом: длиной 77 мм;
- Пластина малая прямая с ограниченным контактом: длиной 89 мм;
- Пластина малая прямая с ограниченным контактом: длиной 101 мм;
- Пластина малая прямая с ограниченным контактом: длиной 113 мм;
- Пластина малая прямая с ограниченным контактом: длиной 125 мм;
- Пластина малая прямая с ограниченным контактом: длиной 135 мм;
- Пластина малая прямая с ограниченным контактом: длиной 149 мм;
- Пластина прямая с ограниченным контактом: длиной 26 мм;
- Пластина прямая с ограниченным контактом: длиной 38 мм;
- Пластина прямая с ограниченным контактом: длиной 50 мм;
- Пластина прямая с ограниченным контактом: длиной 62 мм;
- Пластина прямая с ограниченным контактом: длиной 74 мм;
- Пластина прямая с ограниченным контактом: длиной 86 мм;
- Пластина прямая с ограниченным контактом: длиной 98 мм;
- Пластина прямая с ограниченным контактом: длиной 110 мм;
- Пластина прямая с ограниченным контактом: длиной 122 мм;
- Пластина прямая с ограниченным контактом: длиной 134 мм;
- Пластина прямая с ограниченным контактом: длиной 146 мм;
- Пластина для дистального отдела плеча: длиной 183 мм;
- Пластина для дистального отдела плеча: длиной 240 мм;
- Пластина реконструктивная: длиной 48 мм;
- Пластина реконструктивная: длиной 60 мм;
- Пластина реконструктивная: длиной 72 мм;
- Пластина реконструктивная: длиной 84 мм;
- Пластина реконструктивная: длиной 96 мм;
- Пластина реконструктивная: длиной 108 мм;
- Пластина реконструктивная: длиной 120 мм;
- Пластина реконструктивная: длиной 132 мм;
- Пластина реконструктивная: длиной 144 мм;
- Пластина реконструктивная: длиной 156 мм;
- Пластина реконструктивная: длиной 168 мм;

ООО ЦИРМИ INFO@CIRMI.RU WWW.GOSZDRAVNADZOR.RU

- Пластина реконструктивная: длиной 192 мм;
- Пластина крючковидная: длиной 70 мм;
- Пластина крючковидная: длиной 81 мм;
- Пластина крючковидная: длиной 92 мм;
- Пластина крючковидная: длиной 103 мм;
- Пластина реконструктивная прямая: длиной 42,5 мм, толщиной 2,5 мм;
- Пластина реконструктивная прямая: длиной 39 мм, толщиной 2,5 мм;
- Пластина реконструктивная прямая: длиной 52 мм, толщиной 2,5 мм;
- Пластина реконструктивная прямая: длиной 58,5 мм, толщиной 2,5 мм;
- Пластина реконструктивная прямая: длиной 62 мм, толщиной 2,5 мм;
- Пластина реконструктивная прямая: длиной 65 мм, толщиной 2,5 мм;
- Пластина реконструктивная прямая: длиной 78 мм, толщиной 2,5 мм;
- Пластина реконструктивная прямая: длиной 74 мм, толщиной 2,5 мм;
- Пластина реконструктивная прямая: длиной 90,5 мм, толщиной 2,5 мм;
- Пластина реконструктивная прямая: длиной 94 мм, толщиной 2,5 мм;
- Пластина реконструктивная прямая: длиной 91 мм, толщиной 2,5 мм;
- Пластина реконструктивная прямая: длиной 110 мм, толщиной 2,5 мм;
- Пластина реконструктивная прямая: длиной 104 мм, толщиной 2,5 мм;
- Пластина реконструктивная прямая: длиной 122,5 мм, толщиной 2,5 мм;
- Пластина реконструктивная прямая: длиной 126 мм, толщиной 2,5 мм;
- Пластина реконструктивная прямая: длиной 117 мм, толщиной 2,5 мм;
- Пластина реконструктивная прямая: длиной 142 мм, толщиной 2,5 мм;
- Пластина реконструктивная прямая: длиной 130 мм, толщиной 2,5 мм;
- Пластина реконструктивная прямая: длиной 154,5 мм, толщиной 2,5 мм;
- Пластина реконструктивная прямая: длиной 158 мм, толщиной 2,5 мм;
- Пластина реконструктивная прямая: длиной 143 мм, толщиной 2,5 мм;
- Пластина реконструктивная прямая: длиной 186,5 мм, толщиной 2,5 мм;
- Пластина реконструктивная прямая: длиной 190 мм, толщиной 2,5 мм;
- Пластина реконструктивная прямая: длиной 156 мм, толщиной 2,5 мм;
- Пластина реконструктивная прямая: длиной 169 мм, толщиной 2,5 мм;
- Пластина реконструктивная прямая: длиной 182 мм, толщиной 2,5 мм;
- Пластина реконструктивная прямая: длиной 218,5 мм, толщиной 2,5 мм;
- Пластина реконструктивная прямая: длиной 195 мм, толщиной 2,5 мм;
- Пластина реконструктивная прямая: длиной 208 мм, толщиной 2,5 мм;
- Пластина реконструктивная прямая: длиной 250,5 мм, толщиной 2,5 мм;
- Пластина реконструктивная прямая: длиной 234 мм, толщиной 2,5 мм;
- Пластина реконструктивная прямая: длиной 260 мм, толщиной 2,5 мм;
- Пластина реконструктивная прямая: длиной 240 мм, толщиной 2,5 мм;
- Пластина реконструктивная прямая: длиной 300 мм, толщиной 2,5 мм;
- Пластина реконструктивная прямая: длиной 240 мм, толщиной 1,5 мм;
- Пластина реконструктивная прямая: длиной 300 мм, толщиной 1,5 мм;
- Пластина реконструктивная изогнутая: толщиной 2,5 мм, длиной 57 мм;
- Пластина реконструктивная изогнутая: толщиной 2,5 мм, длиной 58,5 мм;
- Пластина реконструктивная изогнутая: толщиной 2,5 мм, длиной 59 мм;
- Пластина реконструктивная изогнутая: толщиной 2,5 мм, длиной 74,5 мм;
- Пластина реконструктивная изогнутая: толщиной 2,5 мм, длиной 78 мм;
- Пластина реконструктивная изогнутая: толщиной 2,5 мм, длиной 89 мм;
- Пластина реконструктивная изогнутая: толщиной 2,5 мм, длиной 90 мм;
- Пластина реконструктивная изогнутая: толщиной 2,5 мм, длиной 90,5 мм;
- Пластина реконструктивная изогнутая: толщиной 2,8 мм, длиной 79,4 мм;
- Пластина реконструктивная изогнутая: толщиной 1,5 мм, длиной 79,4 мм;
- Пластина реконструктивная изогнутая: толщиной 2,5 мм, длиной 104 мм;
- Пластина реконструктивная изогнутая: толщиной 2,5 мм, длиной 116 мм;
- Пластина реконструктивная изогнутая: толщиной 2,5 мм, длиной 119 мм;
- Пластина реконструктивная изогнутая: толщиной 2,5 мм, длиной 122,5 мм;
- Пластина реконструктивная изогнутая: толщиной 2,5 мм, длиной 130 мм;
- Пластина реконструктивная изогнутая: толщиной 2,5 мм, длиной 140 мм;
- Пластина реконструктивная изогнутая: толщиной 2,5 мм, длиной 145 мм;
- Пластина реконструктивная изогнутая: толщиной 2,5 мм, длиной 154,5 мм;
- Пластина реконструктивная изогнутая: толщиной 2,5 мм, длиной 159 мм;
- Пластина реконструктивная изогнутая: толщиной 2,5 мм, длиной 169 мм;
- Пластина реконструктивная изогнутая: толщиной 2,5 мм, длиной 186,5 мм;
- Пластина реконструктивная изогнутая: толщиной 2,5 мм, длиной 156 мм;
- Пластина реконструктивная изогнутая: толщиной 2,5 мм, длиной 174 мм;
- Пластина реконструктивная изогнутая: толщиной 2,5 мм, длиной 189 мм;
- Пластина реконструктивная изогнутая: толщиной 2,8 мм, длиной 218,5 мм;
- Пластина реконструктивная изогнутая: толщиной 1,5 мм, длиной 218,5 мм;
- Пластина реконструктивная изогнутая: толщиной 2,5 мм, длиной 182 мм;
- Пластина реконструктивная изогнутая: толщиной 1,5 мм, длиной 250,5 мм;
- Пластина реконструктивная изогнутая: толщиной 1,5 мм, длиной 154,6 мм;
- Пластина реконструктивная изогнутая: толщиной 2,5 мм, длиной 208 мм;
- Пластина реконструктивная изогнутая: толщиной 2,8 мм, длиной 250,5 мм;
- Пластина реконструктивная изогнутая: толщиной 2,8 мм, длиной 154,6 мм;
- Пластина реконструктивная изогнутая: толщиной 2,8 мм, длиной 169,5 мм;
- Пластина реконструктивная изогнутая: толщиной 1,5 мм, длиной 169,5 мм;
- Пластина реконструктивная изогнутая: толщиной 2,8 мм, длиной 176,4 мм;
- Пластина реконструктивная изогнутая: толщиной 1,5 мм, длиной 176,4 мм;
- Пластина Т-образная: длиной 68 мм;
- Пластина Т-образная: длиной 81 мм;
- Пластина Т-образная: длиной 100 мм;
- Пластина Т-образная: длиной 116 мм;
- Пластина Т-образная: длиной 132 мм;
- Пластина Т-образная: длиной 148 мм;
- Пластина Т-образная опорная: длиной 87 мм;
- Пластина Т-образная опорная: длиной 103 мм;
- Пластина Т-образная опорная: длиной 119 мм;
- Пластина Т-образная опорная: длиной 135 мм;
- Пластина Т-образная опорная: длиной 151 мм;
- Пластина Т-образная опорная: длиной 167 мм;
- Пластина Т-образная опорная: длиной 183 мм;

ООО ЦИРМИ INFO@CIRMI.RU WWW.GOSZDRAVNADZOR.RU

- Пластина опорная мыщелковая для бедра с ограниченным контактом: толщиной 6,0 мм, длиной 108 мм;
- Пластина опорная мыщелковая для бедра с ограниченным контактом: толщиной 7,0 мм, длиной 158 мм;
- Пластина опорная мыщелковая для бедра с ограниченным контактом: толщиной 6,0 мм, длиной 144 мм;
- Пластина опорная мыщелковая для бедра с ограниченным контактом: толщиной 7,0 мм, длиной 194 мм;
- Пластина опорная мыщелковая для бедра с ограниченным контактом: толщиной 6,0 мм, длиной 180 мм;
- Пластина опорная мыщелковая для бедра с ограниченным контактом: толщиной 7,0 мм, длиной 230 мм;
- Пластина опорная мыщелковая для бедра с ограниченным контактом: толщиной 6,0 мм, длиной 216 мм;
- Пластина опорная мыщелковая для бедра с ограниченным контактом: толщиной 7,0 мм, длиной 266 мм;
- Пластина опорная для латерального мыщелка большеберцовой кости с ограниченным контактом: длиной 68 мм;
- Пластина опорная для латерального мыщелка большеберцовой кости с ограниченным контактом: длиной 100 мм;
- Пластина опорная для латерального мыщелка большеберцовой кости с ограниченным контактом: длиной 132 мм;
- Пластина опорная для латерального мыщелка большеберцовой кости с ограниченным контактом: длиной 164 мм;
- Пластина опорная для латерального мыщелка большеберцовой кости с ограниченным контактом: длиной 196 мм;
- Пластина опорная для латерального мыщелка большеберцовой кости с ограниченным контактом: длиной 228 мм;
- Пластина узкая прямая для большеберцовой кости с ограниченным контактом: длиной 71 мм;
- Пластина узкая прямая для большеберцовой кости с ограниченным контактом: длиной 87 мм;
- Пластина узкая прямая для большеберцовой кости с ограниченным контактом: длиной 103 мм;
- Пластина узкая прямая для большеберцовой кости с ограниченным контактом: длиной 119 мм;
- Пластина узкая прямая для большеберцовой кости с ограниченным контактом: длиной 135 мм;
- Пластина узкая прямая для большеберцовой кости с ограниченным контактом: длиной 151 мм;
- Пластина узкая прямая для большеберцовой кости с ограниченным контактом: длиной 167 мм;
- Пластина узкая прямая для большеберцовой кости с ограниченным контактом: длиной 183 мм;
- Пластина узкая прямая для большеберцовой кости с ограниченным контактом: длиной 199 мм;
- Пластина узкая прямая для большеберцовой кости с ограниченным контактом: длиной 215 мм;
- Пластина широкая прямая с ограниченным контактом: длиной 87 мм;
- Пластина широкая прямая с ограниченным контактом: длиной 103 мм;
- Пластина широкая прямая с ограниченным контактом: длиной 119 мм;
- Пластина широкая прямая с ограниченным контактом: длиной 135 мм;
- Пластина широкая прямая с ограниченным контактом: длиной 151 мм;
- Пластина широкая прямая с ограниченным контактом: длиной 167 мм;
- Пластина широкая прямая с ограниченным контактом: длиной 183 мм;
- Пластина широкая прямая с ограниченным контактом: длиной 199 мм;
- Пластина широкая прямая с ограниченным контактом: длиной 215 мм;
- Пластина широкая прямая с ограниченным контактом: длиной 231 мм;
- Пластина широкая прямая с ограниченным контактом: длиной 247 мм;
- Пластина широкая прямая с ограниченным контактом: длиной 263 мм;
- Пластина угловая 130° с ограниченным контактом: длиной 80 мм;
- Пластина угловая 130° с ограниченным контактом: длиной 114 мм;
- Пластина угловая 130° с ограниченным контактом: длиной 160 мм;
- Пластина угловая 130° с ограниченным контактом: длиной 210 мм;
- Пластина угловая 95° с ограниченным контактом: длиной 134 мм;
- Пластина угловая 95° с ограниченным контактом: длиной 167 мм;
- Пластина угловая 95° с ограниченным контактом: длиной 184 мм;
- Пластина угловая 95° с ограниченным контактом: длиной 200 мм;
- Пластина угловая 95° с ограниченным контактом: длиной 234 мм;
- Пластина угловая 120° с ограниченным контактом: длиной 96 мм;

4.Стержни (вид 245700):

- Стержень универсальный для большеберцовой кости: диаметром 8 мм, длиной 270 мм;
- Стержень универсальный для большеберцовой кости: диаметром 8 мм, длиной 285 мм;
- Стержень универсальный для большеберцовой кости: диаметром 8 мм, длиной 300 мм;
- Стержень универсальный для большеберцовой кости: диаметром 8 мм, длиной 315 мм;
- Стержень универсальный для большеберцовой кости: диаметром 8 мм, длиной 330 мм;
- Стержень универсальный для большеберцовой кости: диаметром 8 мм, длиной 345 мм;
- Стержень универсальный для большеберцовой кости: диаметром 8 мм, длиной 360 мм;
- Стержень универсальный для большеберцовой кости: диаметром 8 мм, длиной 375 мм;
- Стержень универсальный для большеберцовой кости: диаметром 8 мм, длиной 390 мм;
- Стержень универсальный для большеберцовой кости: диаметром 9 мм, длиной 270 мм;
- Стержень универсальный для большеберцовой кости: диаметром 9 мм, длиной 285 мм;
- Стержень универсальный для большеберцовой кости: диаметром 9 мм, длиной 300 мм;
- Стержень универсальный для большеберцовой кости: диаметром 9 мм, длиной 315 мм;
- Стержень универсальный для большеберцовой кости: диаметром 9 мм, длиной 330 мм;
- Стержень универсальный для большеберцовой кости: диаметром 9 мм, длиной 345 мм;
- Стержень универсальный для большеберцовой кости: диаметром 9 мм, длиной 360 мм;
- Стержень универсальный для большеберцовой кости: диаметром 9 мм, длиной 375 мм;
- Стержень универсальный для большеберцовой кости: диаметром 9 мм, длиной 390 мм;
- Стержень универсальный для большеберцовой кости: диаметром 10 мм, длиной 270 мм;
- Стержень универсальный для большеберцовой кости: диаметром 10 мм, длиной 285 мм;
- Стержень универсальный для большеберцовой кости: диаметром 10 мм, длиной 300 мм;
- Стержень универсальный для большеберцовой кости: диаметром 10 мм, длиной 315 мм;
- Стержень универсальный для большеберцовой кости: диаметром 10 мм, длиной 330 мм;
- Стержень универсальный для большеберцовой кости: диаметром 10 мм, длиной 345 мм;
- Стержень универсальный для большеберцовой кости: диаметром 10 мм, длиной 360 мм;
- Стержень универсальный для большеберцовой кости: диаметром 10 мм, длиной 375 мм;
- Стержень универсальный для большеберцовой кости: диаметром 10 мм, длиной 390 мм;
- Стержень универсальный для большеберцовой кости: диаметром 11 мм, длиной 270 мм;
- Стержень универсальный для большеберцовой кости: диаметром 11 мм, длиной 285 мм;
- Стержень универсальный для большеберцовой кости: диаметром 11 мм, длиной 300 мм;
- Стержень универсальный для большеберцовой кости: диаметром 11 мм, длиной 315 мм;
- Стержень универсальный для большеберцовой кости: диаметром 11 мм, длиной 330 мм;
- Стержень универсальный для большеберцовой кости: диаметром 11 мм, длиной 345 мм;
- Стержень универсальный для большеберцовой кости: диаметром 11 мм, длиной 360 мм;
- Стержень универсальный для большеберцовой кости: диаметром 11 мм, длиной 375 мм;
- Стержень универсальный для большеберцовой кости: диаметром 11 мм, длиной 390 мм;
- Стержень реконструктивный для бедренной кости: диаметром 9 мм, длиной 300 мм;
- Стержень реконструктивный для бедренной кости: диаметром 9 мм, длиной 320 мм;
- Стержень реконструктивный для бедренной кости: диаметром 9 мм, длиной 340 мм;
- Стержень реконструктивный для бедренной кости: диаметром 9 мм, длиной 360 мм;
- Стержень реконструктивный для бедренной кости: диаметром 9 мм, длиной 380 мм;
- Стержень реконструктивный для бедренной кости: диаметром 9 мм, длиной 400 мм;
- Стержень реконструктивный для бедренной кости: диаметром 9 мм, длиной 420 мм;
- Стержень реконструктивный для бедренной кости: диаметром 9 мм, длиной 440 мм;

ООО ЦИРМИ INFO@CIRMI.RU WWW.GOSZDRAVNADZOR.RU

- Стержень реконструктивный для бедренной кости: диаметром 9 мм, длиной 460 мм;
- Стержень реконструктивный для бедренной кости: диаметром 9 мм, длиной 480 мм;
- Стержень реконструктивный для бедренной кости: диаметром 10 мм, длиной 300 мм;
- Стержень реконструктивный для бедренной кости: диаметром 10 мм, длиной 320 мм;
- Стержень реконструктивный для бедренной кости: диаметром 10 мм, длиной 340 мм;
- Стержень реконструктивный для бедренной кости: диаметром 10 мм, длиной 360 мм;
- Стержень реконструктивный для бедренной кости: диаметром 10 мм, длиной 380 мм;
- Стержень реконструктивный для бедренной кости: диаметром 10 мм, длиной 400 мм;
- Стержень реконструктивный для бедренной кости: диаметром 10 мм, длиной 420 мм;
- Стержень реконструктивный для бедренной кости: диаметром 10 мм, длиной 440 мм;
- Стержень реконструктивный для бедренной кости: диаметром 10 мм, длиной 460 мм;
- Стержень реконструктивный для бедренной кости: диаметром 10 мм, длиной 480 мм;
- Стержень реконструктивный для бедренной кости: диаметром 11 мм, длиной 300 мм;
- Стержень реконструктивный для бедренной кости: диаметром 11 мм, длиной 320 мм;
- Стержень реконструктивный для бедренной кости: диаметром 11 мм, длиной 340 мм;
- Стержень реконструктивный для бедренной кости: диаметром 11 мм, длиной 360 мм;
- Стержень реконструктивный для бедренной кости: диаметром 11 мм, длиной 380 мм;
- Стержень реконструктивный для бедренной кости: диаметром 11 мм, длиной 400 мм;
- Стержень реконструктивный для бедренной кости: диаметром 11 мм, длиной 420 мм;
- Стержень реконструктивный для бедренной кости: диаметром 11 мм, длиной 440 мм;
- Стержень реконструктивный для бедренной кости: диаметром 11 мм, длиной 460 мм;
- Стержень реконструктивный для бедренной кости: диаметром 11 мм, длиной 480 мм;
- Стержень реконструктивный для бедренной кости: диаметром 12 мм, длиной 300 мм;
- Стержень реконструктивный для бедренной кости: диаметром 12 мм, длиной 320 мм;
- Стержень реконструктивный для бедренной кости: диаметром 12 мм, длиной 340 мм;
- Стержень реконструктивный для бедренной кости: диаметром 12 мм, длиной 360 мм;
- Стержень реконструктивный для бедренной кости: диаметром 12 мм, длиной 380 мм;
- Стержень реконструктивный для бедренной кости: диаметром 12 мм, длиной 400 мм;
- Стержень реконструктивный для бедренной кости: диаметром 12 мм, длиной 420 мм;
- Стержень реконструктивный для бедренной кости: диаметром 12 мм, длиной 440 мм;
- Стержень реконструктивный для бедренной кости: диаметром 12 мм, длиной 460 мм;
- Стержень реконструктивный для бедренной кости: диаметром 12 мм, длиной 480 мм;
- Стержень реконструктивный для бедренной кости: диаметром 13 мм, длиной 300 мм;
- Стержень реконструктивный для бедренной кости: диаметром 13 мм, длиной 320 мм;
- Стержень реконструктивный для бедренной кости: диаметром 13 мм, длиной 340 мм;
- Стержень реконструктивный для бедренной кости: диаметром 13 мм, длиной 360 мм;
- Стержень реконструктивный для бедренной кости: диаметром 13 мм, длиной 380 мм;
- Стержень реконструктивный для бедренной кости: диаметром 13 мм, длиной 400 мм;
- Стержень реконструктивный для бедренной кости: диаметром 13 мм, длиной 420 мм;
- Стержень реконструктивный для бедренной кости: диаметром 13 мм, длиной 440 мм;
- Стержень реконструктивный для бедренной кости: диаметром 13 мм, длиной 460 мм;
- Стержень реконструктивный для бедренной кости: диаметром 13 мм, длиной 480 мм;
- Стержень реконструктивный для бедренной кости: диаметром 14 мм, длиной 300 мм;
- Стержень реконструктивный для бедренной кости: диаметром 14 мм, длиной 320 мм;
- Стержень реконструктивный для бедренной кости: диаметром 14 мм, длиной 340 мм;
- Стержень реконструктивный для бедренной кости: диаметром 14 мм, длиной 360 мм;
- Стержень реконструктивный для бедренной кости: диаметром 14 мм, длиной 380 мм;
- Стержень реконструктивный для бедренной кости: диаметром 14 мм, длиной 400 мм;
- Стержень реконструктивный для бедренной кости: диаметром 14 мм, длиной 420 мм;
- Стержень реконструктивный для бедренной кости: диаметром 14 мм, длиной 440 мм;
- Стержень реконструктивный для бедренной кости: диаметром 14 мм, длиной 460 мм;
- Стержень реконструктивный для бедренной кости: диаметром 14 мм, длиной 480 мм;
- Стержень реконструктивный для бедренной кости: диаметром 15 мм, длиной 300 мм;
- Стержень реконструктивный для бедренной кости: диаметром 15 мм, длиной 320 мм;
- Стержень реконструктивный для бедренной кости: диаметром 15 мм, длиной 340 мм;
- Стержень реконструктивный для бедренной кости: диаметром 15 мм, длиной 360 мм;
- Стержень реконструктивный для бедренной кости: диаметром 15 мм, длиной 380 мм;
- Стержень реконструктивный для бедренной кости: диаметром 15 мм, длиной 400 мм;
- Стержень реконструктивный для бедренной кости: диаметром 15 мм, длиной 420 мм;
- Стержень реконструктивный для бедренной кости: диаметром 15 мм, длиной 440 мм;
- Стержень реконструктивный для бедренной кости: диаметром 15 мм, длиной 460 мм;
- Стержень реконструктивный для бедренной кости: диаметром 15 мм, длиной 480 мм;
- Стержень антеградно-ретроградный для бедренной кости: диаметром 9 мм, длиной 300 мм;
- Стержень антеградно-ретроградный для бедренной кости: диаметром 9 мм, длиной 320 мм;
- Стержень антеградно-ретроградный для бедренной кости: диаметром 9 мм, длиной 340 мм;
- Стержень антеградно-ретроградный для бедренной кости: диаметром 9 мм, длиной 360 мм;
- Стержень антеградно-ретроградный для бедренной кости: диаметром 9 мм, длиной 380 мм;
- Стержень антеградно-ретроградный для бедренной кости: диаметром 9 мм, длиной 400 мм;
- Стержень антеградно-ретроградный для бедренной кости: диаметром 9 мм, длиной 420 мм;
- Стержень антеградно-ретроградный для бедренной кости: диаметром 9 мм, длиной 440 мм;
- Стержень антеградно-ретроградный для бедренной кости: диаметром 9 мм, длиной 460 мм;
- Стержень антеградно-ретроградный для бедренной кости: диаметром 9 мм, длиной 480 мм;
- Стержень антеградно-ретроградный для бедренной кости: диаметром 10 мм, длиной 300 мм;
- Стержень антеградно-ретроградный для бедренной кости: диаметром 10 мм, длиной 320 мм;
- Стержень антеградно-ретроградный для бедренной кости: диаметром 10 мм, длиной 340 мм;
- Стержень антеградно-ретроградный для бедренной кости: диаметром 10 мм, длиной 360 мм;
- Стержень антеградно-ретроградный для бедренной кости: диаметром 10 мм, длиной 380 мм;
- Стержень антеградно-ретроградный для бедренной кости: диаметром 10 мм, длиной 400 мм;
- Стержень антеградно-ретроградный для бедренной кости: диаметром 10 мм, длиной 420 мм;
- Стержень антеградно-ретроградный для бедренной кости: диаметром 10 мм, длиной 440 мм;
- Стержень антеградно-ретроградный для бедренной кости: диаметром 10 мм, длиной 460 мм;
- Стержень антеградно-ретроградный для бедренной кости: диаметром 10 мм, длиной 480 мм;
- Стержень антеградно-ретроградный для бедренной кости: диаметром 11 мм, длиной 300 мм;
- Стержень антеградно-ретроградный для бедренной кости: диаметром 11 мм, длиной 320 мм;
- Стержень антеградно-ретроградный для бедренной кости: диаметром 11 мм, длиной 340 мм;
- Стержень антеградно-ретроградный для бедренной кости: диаметром 11 мм, длиной 360 мм;
- Стержень антеградно-ретроградный для бедренной кости: диаметром 11 мм, длиной 380 мм;
- Стержень антеградно-ретроградный для бедренной кости: диаметром 11 мм, длиной 400 мм;
- Стержень антеградно-ретроградный для бедренной кости: диаметром 11 мм, длиной 420 мм;
- Стержень антеградно-ретроградный для бедренной кости: диаметром 11 мм, длиной 440 мм;
- Стержень антеградно-ретроградный для бедренной кости: диаметром 11 мм, длиной 460 мм;

ООО ЦИРМИ INFO@CIRMI.RU WWW.GOSZDRAVNADZOR.RU

- Стержень антеградно-ретроградный для бедренной кости: диаметром 11 мм, длиной 480 мм;
- Стержень антеградно-ретроградный для бедренной кости: диаметром 12 мм, длиной 300 мм;
- Стержень антеградно-ретроградный для бедренной кости: диаметром 12 мм, длиной 320 мм;
- Стержень антеградно-ретроградный для бедренной кости: диаметром 12 мм, длиной 340 мм;
- Стержень антеградно-ретроградный для бедренной кости: диаметром 12 мм, длиной 360 мм;
- Стержень антеградно-ретроградный для бедренной кости: диаметром 12 мм, длиной 380 мм;
- Стержень антеградно-ретроградный для бедренной кости: диаметром 12 мм, длиной 400 мм;
- Стержень антеградно-ретроградный для бедренной кости: диаметром 12 мм, длиной 420 мм;
- Стержень антеградно-ретроградный для бедренной кости: диаметром 12 мм, длиной 440 мм;
- Стержень антеградно-ретроградный для бедренной кости: диаметром 12 мм, длиной 460 мм;
- Стержень антеградно-ретроградный для бедренной кости: диаметром 12 мм, длиной 480 мм;
- Стержень антеградно-ретроградный для бедренной кости: диаметром 13 мм, длиной 300 мм;
- Стержень антеградно-ретроградный для бедренной кости: диаметром 13 мм, длиной 320 мм;
- Стержень антеградно-ретроградный для бедренной кости: диаметром 13 мм, длиной 340 мм;
- Стержень антеградно-ретроградный для бедренной кости: диаметром 13 мм, длиной 360 мм;
- Стержень антеградно-ретроградный для бедренной кости: диаметром 13 мм, длиной 380 мм;
- Стержень антеградно-ретроградный для бедренной кости: диаметром 13 мм, длиной 400 мм;
- Стержень антеградно-ретроградный для бедренной кости: диаметром 13 мм, длиной 420 мм;
- Стержень антеградно-ретроградный для бедренной кости: диаметром 13 мм, длиной 440 мм;
- Стержень антеградно-ретроградный для бедренной кости: диаметром 13 мм, длиной 460 мм;
- Стержень антеградно-ретроградный для бедренной кости: диаметром 13 мм, длиной 480 мм;
- Стержень антеградно-ретроградный для бедренной кости: диаметром 14 мм, длиной 300 мм;
- Стержень антеградно-ретроградный для бедренной кости: диаметром 14 мм, длиной 320 мм;
- Стержень антеградно-ретроградный для бедренной кости: диаметром 14 мм, длиной 340 мм;
- Стержень антеградно-ретроградный для бедренной кости: диаметром 14 мм, длиной 360 мм;
- Стержень антеградно-ретроградный для бедренной кости: диаметром 14 мм, длиной 380 мм;
- Стержень антеградно-ретроградный для бедренной кости: диаметром 14 мм, длиной 400 мм;
- Стержень антеградно-ретроградный для бедренной кости: диаметром 14 мм, длиной 420 мм;
- Стержень антеградно-ретроградный для бедренной кости: диаметром 14 мм, длиной 440 мм;
- Стержень антеградно-ретроградный для бедренной кости: диаметром 14 мм, длиной 460 мм;
- Стержень антеградно-ретроградный для бедренной кости: диаметром 14 мм, длиной 480 мм;
- Стержень антеградно-ретроградный для бедренной кости: диаметром 15 мм, длиной 300 мм;
- Стержень антеградно-ретроградный для бедренной кости: диаметром 15 мм, длиной 320 мм;
- Стержень антеградно-ретроградный для бедренной кости: диаметром 15 мм, длиной 340 мм;
- Стержень антеградно-ретроградный для бедренной кости: диаметром 15 мм, длиной 360 мм;
- Стержень антеградно-ретроградный для бедренной кости: диаметром 15 мм, длиной 380 мм;
- Стержень антеградно-ретроградный для бедренной кости: диаметром 15 мм, длиной 400 мм;
- Стержень антеградно-ретроградный для бедренной кости: диаметром 15 мм, длиной 420 мм;
- Стержень антеградно-ретроградный для бедренной кости: диаметром 15 мм, длиной 440 мм;
- Стержень антеградно-ретроградный для бедренной кости: диаметром 15 мм, длиной 460 мм;
- Стержень антеградно-ретроградный для бедренной кости: диаметром 15 мм, длиной 480 мм;
- Стержень для плеча: диаметром 7 мм, длиной 180 мм;
- Стержень для плеча: диаметром 7 мм, длиной 200 мм;
- Стержень для плеча: диаметром 7 мм, длиной 220 мм;
- Стержень для плеча: диаметром 7 мм, длиной 240 мм;
- Стержень для плеча: диаметром 7 мм, длиной 260 мм;
- Стержень для плеча: диаметром 7 мм, длиной 280 мм;
- Стержень для плеча: диаметром 7 мм, длиной 300 мм;
- Стержень для плеча: диаметром 7 мм, длиной 320 мм;
- Стержень для плеча: диаметром 7 мм, длиной 340 мм;
- Стержень для плеча: диаметром 8 мм, длиной 180 мм;
- Стержень для плеча: диаметром 8 мм, длиной 200 мм;
- Стержень для плеча: диаметром 8 мм, длиной 220 мм;
- Стержень для плеча: диаметром 8 мм, длиной 240 мм;
- Стержень для плеча: диаметром 8 мм, длиной 260 мм;
- Стержень для плеча: диаметром 8 мм, длиной 280 мм;
- Стержень для плеча: диаметром 8 мм, длиной 300 мм;
- Стержень для плеча: диаметром 8 мм, длиной 320 мм;
- Стержень для плеча: диаметром 8 мм, длиной 340 мм;
- Стержень для плеча: диаметром 9 мм, длиной 180 мм;
- Стержень для плеча: диаметром 9 мм, длиной 200 мм;
- Стержень для плеча: диаметром 9 мм, длиной 220 мм;
- Стержень для плеча: диаметром 9 мм, длиной 240 мм;
- Стержень для плеча: диаметром 9 мм, длиной 260 мм;
- Стержень для плеча: диаметром 9 мм, длиной 280 мм;
- Стержень для плеча: диаметром 9 мм, длиной 300 мм;
- Стержень для плеча: диаметром 9 мм, длиной 320 мм;
- Стержень для плеча: диаметром 9 мм, длиной 340 мм;
- Стержень для плеча: диаметром 10 мм, длиной 180 мм;
- Стержень для плеча: диаметром 10 мм, длиной 200 мм;
- Стержень для плеча: диаметром 10 мм, длиной 220 мм;
- Стержень для плеча: диаметром 10 мм, длиной 240 мм;
- Стержень для плеча: диаметром 10 мм, длиной 260 мм;
- Стержень для плеча: диаметром 10 мм, длиной 280 мм;
- Стержень для плеча: диаметром 10 мм, длиной 300 мм;
- Стержень для плеча: диаметром 10 мм, длиной 320 мм;
- Стержень для плеча: диаметром 10 мм, длиной 340 мм;
- Стержень гамма: диаметром 10 мм, длиной 180 мм;
- Стержень гамма: диаметром 10 мм, длиной 200 мм;
- Стержень гамма: диаметром 10 мм, длиной 220 мм;
- Стержень гамма: диаметром 10 мм, длиной 240 мм;
- Стержень гамма: диаметром 11 мм, длиной 180 мм;
- Стержень гамма: диаметром 11 мм, длиной 200 мм;
- Стержень гамма: диаметром 11 мм, длиной 220 мм;
- Стержень гамма: диаметром 11 мм, длиной 240 мм;
- Стержень гамма: диаметром 12 мм, длиной 180 мм;
- Стержень гамма: диаметром 12 мм, длиной 200 мм;
- Стержень гамма: диаметром 12 мм, длиной 220 мм;
- Стержень гамма: диаметром 12 мм, длиной 240 мм;
- Стержень гамма длинный: диаметром 10 мм, длиной 300 мм;
- Стержень гамма длинный: диаметром 10 мм, длиной 320 мм;

ООО ЦИРМИ INFO@CIRMI.RU WWW.GOSZDRAVNADZOR.RU

- Стержень гамма длинный: диаметром 10 мм, длиной 340 мм;
- Стержень гамма длинный: диаметром 10 мм, длиной 360 мм;
- Стержень гамма длинный: диаметром 10 мм, длиной 380 мм;
- Стержень гамма длинный: диаметром 10 мм, длиной 400 мм;
- Стержень гамма длинный: диаметром 10 мм, длиной 420 мм;
- Стержень гамма длинный: диаметром 10 мм, длиной 440 мм;
- Стержень гамма длинный: диаметром 11 мм, длиной 300 мм;
- Стержень гамма длинный: диаметром 11 мм, длиной 320 мм;
- Стержень гамма длинный: диаметром 11 мм, длиной 340 мм;
- Стержень гамма длинный: диаметром 11 мм, длиной 360 мм;
- Стержень гамма длинный: диаметром 11 мм, длиной 380 мм;
- Стержень гамма длинный: диаметром 11 мм, длиной 400 мм;
- Стержень гамма длинный: диаметром 11 мм, длиной 420 мм;
- Стержень гамма длинный: диаметром 11 мм, длиной 440 мм;
- Стержень гамма длинный: диаметром 12 мм, длиной 300 мм;
- Стержень гамма длинный: диаметром 12 мм, длиной 320 мм;
- Стержень гамма длинный: диаметром 12 мм, длиной 340 мм;
- Стержень гамма длинный: диаметром 12 мм, длиной 360 мм;
- Стержень гамма длинный: диаметром 12 мм, длиной 380 мм;
- Стержень гамма длинный: диаметром 12 мм, длиной 400 мм;
- Стержень гамма длинный: диаметром 12 мм, длиной 420 мм;
- Стержень гамма длинный: диаметром 12 мм, длиной 440 мм;
- Стержень реконструктивный для плеча: диаметром 7 мм, длиной 150 мм;
- Стержень реконструктивный для плеча: диаметром 7 мм, длиной 180 мм;
- Стержень реконструктивный для плеча: диаметром 7 мм, длиной 200 мм;
- Стержень реконструктивный для плеча: диаметром 7 мм, длиной 220 мм;
- Стержень реконструктивный для плеча: диаметром 7 мм, длиной 240 мм;
- Стержень реконструктивный для плеча: диаметром 7 мм, длиной 260 мм;
- Стержень реконструктивный для плеча: диаметром 7 мм, длиной 280 мм;
- Стержень реконструктивный для плеча: диаметром 7 мм, длиной 300 мм;
- Стержень реконструктивный для плеча: диаметром 7 мм, длиной 320 мм;
- Стержень реконструктивный для плеча: диаметром 7 мм, длиной 340 мм;
- Стержень реконструктивный для плеча: диаметром 8 мм, длиной 150 мм;
- Стержень реконструктивный для плеча: диаметром 8 мм, длиной 180 мм;
- Стержень реконструктивный для плеча: диаметром 8 мм, длиной 200 мм;
- Стержень реконструктивный для плеча: диаметром 8 мм, длиной 220 мм;
- Стержень реконструктивный для плеча: диаметром 8 мм, длиной 240 мм;
- Стержень реконструктивный для плеча: диаметром 8 мм, длиной 260 мм;
- Стержень реконструктивный для плеча: диаметром 8 мм, длиной 280 мм;
- Стержень реконструктивный для плеча: диаметром 8 мм, длиной 300 мм;
- Стержень реконструктивный для плеча: диаметром 8 мм, длиной 320 мм;
- Стержень реконструктивный для плеча: диаметром 8 мм, длиной 340 мм;
- Стержень реконструктивный для плеча: диаметром 9 мм, длиной 150 мм;
- Стержень реконструктивный для плеча: диаметром 9 мм, длиной 180 мм;
- Стержень реконструктивный для плеча: диаметром 9 мм, длиной 200 мм;
- Стержень реконструктивный для плеча: диаметром 9 мм, длиной 220 мм;
- Стержень реконструктивный для плеча: диаметром 9 мм, длиной 240 мм;
- Стержень реконструктивный для плеча: диаметром 9 мм, длиной 260 мм;
- Стержень реконструктивный для плеча: диаметром 9 мм, длиной 280 мм;
- Стержень реконструктивный для плеча: диаметром 9 мм, длиной 300 мм;
- Стержень реконструктивный для плеча: диаметром 9 мм, длиной 320 мм;
- Стержень реконструктивный для плеча: диаметром 9 мм, длиной 340 мм;
- Стержень реконструктивный для плеча: диаметром 10 мм, длиной 150 мм;
- Стержень реконструктивный для плеча: диаметром 10 мм, длиной 180 мм;
- Стержень реконструктивный для плеча: диаметром 10 мм, длиной 200 мм;
- Стержень реконструктивный для плеча: диаметром 10 мм, длиной 220 мм;
- Стержень реконструктивный для плеча: диаметром 10 мм, длиной 240 мм;
- Стержень реконструктивный для плеча: диаметром 10 мм, длиной 260 мм;
- Стержень реконструктивный для плеча: диаметром 10 мм, длиной 280 мм;
- Стержень реконструктивный для плеча: диаметром 10 мм, длиной 300 мм;
- Стержень реконструктивный для плеча: диаметром 10 мм, длиной 320 мм;
- Стержень реконструктивный для плеча: диаметром 10 мм, длиной 340 мм;
- Стержень гибкий: диаметром 1,5 мм, длиной 300 мм;
- Стержень гибкий: диаметром 1,5 мм, длиной 350 мм;
- Стержень гибкий: диаметром 1,5 мм, длиной 400 мм;
- Стержень гибкий: диаметром 1,5 мм, длиной 440 мм;
- Стержень гибкий: диаметром 1,75 мм, длиной 300 мм;
- Стержень гибкий: диаметром 1,75 мм, длиной 350 мм;
- Стержень гибкий: диаметром 1,75 мм, длиной 400 мм;
- Стержень гибкий: диаметром 1,75 мм, длиной 440 мм;
- Стержень гибкий: диаметром 2,0 мм, длиной 300 мм;
- Стержень гибкий: диаметром 2,0 мм, длиной 350 мм;
- Стержень гибкий: диаметром 2,0 мм, длиной 400 мм;
- Стержень гибкий: диаметром 2,0 мм, длиной 440 мм;
- Стержень гибкий: диаметром 2,25 мм, длиной 300 мм;
- Стержень гибкий: диаметром 2,25 мм, длиной 350 мм;
- Стержень гибкий: диаметром 2,25 мм, длиной 400 мм;
- Стержень гибкий: диаметром 2,25 мм, длиной 440 мм;
- Стержень гибкий: диаметром 2,5 мм, длиной 300 мм;
- Стержень гибкий: диаметром 2,5 мм, длиной 350 мм;
- Стержень гибкий: диаметром 2,5 мм, длиной 400 мм;
- Стержень гибкий: диаметром 2,5 мм, длиной 440 мм;
- Стержень гибкий: диаметром 2,75 мм, длиной 350 мм;
- Стержень гибкий: диаметром 2,75 мм, длиной 400 мм;
- Стержень гибкий: диаметром 2,75 мм, длиной 440 мм;
- Стержень гибкий: диаметром 3,0 мм, длиной 350 мм;
- Стержень гибкий: диаметром 3,0 мм, длиной 400 мм;
- Стержень гибкий: диаметром 3,0 мм, длиной 440 мм;
- Стержень гибкий: диаметром 3,25 мм, длиной 400 мм;
- Стержень гибкий: диаметром 3,25 мм, длиной 440 мм;
- Стержень гибкий: диаметром 3,5 мм, длиной 400 мм;
- Стержень гибкий: диаметром 3,5 мм, длиной 440 мм;
- Стержень гибкий: диаметром 3,75 мм, длиной 400 мм;
- Стержень гибкий: диаметром 3,75 мм, длиной 440 мм;
- Стержень гибкий: диаметром 4,0 мм, длиной 400 мм;
- Стержень гибкий: диаметром 4,0 мм, длиной 440 мм;

ООО ЦИРМИ INFO@CIRMI.RU WWW.GOSZDRAVNADZOR.RU

ПРИЛОЖЕНИЕ Б

(справочное)

Документы, на которые даны ссылки в Инструкции по применению

Таблица Б.1 – Перечень документов, на которые даны ссылки в Инструкции по применению

ГОСТ 2789-73	Шероховатость поверхности. Параметры и характеристики
ГОСТ 5632-2014	Легированные нержавеющие стали и сплавы коррозионно-стойкие, жаростойкие и жаропрочные. Марки
ГОСТ 15150-69	Машины, приборы и другие технические изделия. Исполнения для различных климатических районов. Категории, условия эксплуатации, хранения и транспортирования в части воздействия климатических факторов внешней среды
ГОСТ 31508-2012	Изделия медицинские. Классификация в зависимости от потенциального риска применения. Общие требования
ГОСТ ISO 8615-2012	Неактивные хирургические имплантаты. Устройства, используемые для фиксации бедренных костей взрослых пациентов.
ГОСТ ISO 5836-2011	Имплантаты для хирургии. Металлические пластинки для скрепления отломков кости. Отверстия под винты с асимметричной резьбой и сферической опорной поверхностью
ГОСТ Р ИСО 14630-2017	Имплантаты хирургические неактивные. Общие требования
ГОСТ ISO 14602-2012	Неактивные хирургические имплантаты. Имплантаты для остеосинтеза. Технические требования
ГОСТ Р ИСО 5838-1-2011	Имплантаты для хирургии. Стержни, спицы и проволока для скелетного вытяжения. Часть 1. Материалы и механические свойства
ГОСТ Р 50581-93	Имплантаты для хирургии. Металлические шурупы для костей с асимметричной резьбой и сферической опорной поверхностью. Механические требования и методы испытаний
ГОСТ 19807-91	Титан и сплавы титановые деформируемые. Марки
ГОСТ Р ИСО 17664-2012	Стерилизация медицинских изделий. Информация, предоставляемая изготовителем для проведения повторной стерилизации медицинских изделий
ГОСТ ISO 15883-1-2011	Машины моюще-дезинфицирующие. Часть 1. Общие требования, термины, определения и испытания
ГОСТ ISO 11607-1-2018.	Упаковка для медицинских изделий, подлежащих финишной стерилизации. Общие требования

ООО ЦИРМИ INFO@CIRMI.RU WWW.GOSZDRAVNADZOR.RU

Продолжение таблицы А.1

Обозначение	Наименование
СанПиН 2.1.3684-21	Санитарно-эпидемиологические требования к содержанию территорий городских и сельских поселений, к водным объектам, питьевой воде и питьевому водоснабжению, атмосферному воздуху, почвам, жилым помещениям, эксплуатации производственных, общественных помещений, организации и проведению санитарно-противоэпидемических (профилактических) мероприятий
Приказ Минздрава России от 06.06.2012 № 4н	Об утверждении номенклатурной классификации медицинских изделий
Приказ Минздрава России от 19.01.2017 №11н	Об утверждении требований к содержанию технической и эксплуатационной документации производителя (изготовителя) медицинского изделия" (Зарегистрировано в Минюсте России 10.03.2017 N 45896)
МУ 287-113 от 30.12.98	Методические указания по дезинфекции, предстерилизационной очистке и стерилизации изделий медицинского назначения
ГОСТ Р 51232-98	Вода питьевая
ГОСТ 6709-72	Вода дистиллированная
ГОСТ Р ИСО 5832-2-2020	Имплантаты для хирургии. Металлические материалы. Часть 2. Нелегированный титан
ASTM F138-2019	Standard Specification for Wrought 18Chromium-14Nickel-2.5Molybdenum Stainless Steel Bar and Wire for Surgical Implants *(ASTM F138-2019 «Стандартная спецификация для кованого стержня и проволоки из нержавеющей стали 18хром-14Никель-2,5молибден для хирургических имплантатов»);*
ТУ 32.50.22.127–002–74573326–2017	Имплантаты для остеосинтеза

ООО ЦИРМИ INFO@CIRMI.RU WWW.GOSZDRAVNADZOR.RU

ПРИЛОЖЕНИЕ В

Инструкция

Процесс очистки, дезинфекции и стерилизации имплантатов для их использования в стерильном виде

Изготовитель - Общество с ограниченной ответственностью «Анатомика»

Сокращенное наименование - ООО «Анатомика».

Символ

Изделие –Имплантаты для остеосинтеза одноразового использования

Внимание	Запрещается подвергать повторной обработке уже использованные имплантаты Запрещается использовать щётки из материалов, которые могут повредить поверхность имплантатов (натуральные щетины, металл)
Подготовка	
Место использования	Нет специальных требований.
Защита и транспортирование	Нет специальных требований.
Подготовка	Нет специальных требований.
Очистка автоматическая	Оборудование: ультразвуковая ванна (далее-УЗ), моющее средство «Велтолен» (ВЕЛТ) (по МУ 287-113-98), проточная питьевая вода по ГОСТ Р 51232-98 Метод: 1. Подготовить 1%-й раствор моющего средства 2. Залить в УЗ ванну 3. Поместить имплантат в УЗ ванну 4. Цикл проводится минимум 15 минут мытьём и 2 минуты ополаскиванием проточной питьевой водой по ГОСТ Р 51232-98 5. Осмотреть имплантат на наличие следов грязи. При необходимости провести ручную очистку
Очистка ручная	Оборудование: моющее средство «Велтолен» (ВЕЛТ), щётка, проточная питьевая вода по ГОСТ Р 51232-98 Метод: 1. Подготовить 1%-й раствор моющего средства, либо 1,5%-й раствор моющего средства 2. Все поверхности очистить с помощью щётки и раствора моющего средства 3. Промыть под проточной питьевой водой по ГОСТ Р 51232-98 в течение минимум двух минут. Осмотреть на наличие следов грязи. При необходимости повторить процедуру
Дезинфекция	Оборудование: ванна, дезинфицирующий раствор в соответствии с МУ 287-113-98 Дезинфицирующий раствор следует использовать в соответствии с инструкцией по его применению
При применении автоматической очистки в качестве термической дезинфекции необходимо выполнять рекомендации производителя мойки-дезинфектора, производителя моющего дезинфицирующего средства. Циклы данной процедуры приведены ниже	

ООО ЦИРМИ INFO@CIRMI.RU WWW.GOSZDRAVNADZOR.RU

Цикл	Минимальное время, мин.	Минимальная температура/вода	Средство
Предварительное промывание	2	Холодная водопроводная вода	–
Первое промывание	2	Холодная водопроводная вода (<40°С)	Моющее средство
Второе промывание	5	Тёплая водопроводная вода (>40°С)	Моющее средство
Ополаскивание	2	Тёплая дистиллированная вода по ГОСТ 6709	–
Термическая дезинфекция	5	>93°С	–
Сушка	40	>90°С	–

Внимание: оборудование для мойки/дезинфекции должно соответствовать требованиям ГОСТ ISO 15883-1

Сушка	Если сушка является частью цикла «Дезинфекция», то температура не должна превышать 120°С
Техническое обслуживание	Удалить имплантаты, если обнаружены следы повреждения
Упаковка для стерилизации	Индивидуальная. Имплантаты следует поместить в упаковку, подходящую для паровой стерилизации согласно требованиям ГОСТ ISO 11607-1-2018. Рекомендуется использовать упаковку для стерилизации «Пакеты и рулоны «Клинипак» для медицинской паровой, газовой, плазменной и радиационной стерилизации по ТУ 9398-001-69745848-2011» производства ООО «Клинипак» (регистрационное удостоверение № ФСР 2011/12874 от 04.09.2018). Рабочий объем пакета для стерилизации должен быть заполнен не более, чем на 75%. Необходимо оставлять минимум 1,5 см между изделием и краем пакета (швом) для лучшей циркуляции воздуха. Располагать пакеты в загрузочной корзине следует бумага к бумаге, пленка к пленке. Следует ознакомиться с инструкцией по применению к медицинскому изделию (упаковке для паровой стерилизации) «Пакеты и рулоны «Клинипак» для медицинской паровой, газовой, плазменной и радиационной стерилизации по ТУ 9398-001-69745848-2011» производства ООО «Клинипак» (регистрационное удостоверение № ФСР 2011/12874 от 04.09.2018).
Стерилизация	Оборудование: паровой стерилизатор Метод: Стерилизация проводится в паровом стерилизаторе в течение 20 минут при температуре 132°С* и номинальном давлении 0,2 МПа по МУ 287-113-98 от 30.12.98. *Допустимое отклонение +3°С
Внимание	Эксплуатируемое оборудование и его монтаж должны

ООО ЦИРМИ INFO@CIRMI.RU WWW.GOSZDRAVNADZOR.RU

	быть аттестованы и валидированы
Хранение	Упаковки с простерилизованными изделиями следует хранить в закрытых шкафах в чистых сухих помещениях. После стерилизации в упаковках «Пакеты и рулоны «Клинипак» для медицинской паровой, газовой, плазменной и радиационной стерилизации по ТУ 9398-001-69745848-2011» Имплантаты рекомендуется использовать в течение 1 года со дня стерилизации.
Дополнительная информация	При стерилизации необходимо убедиться, что максимальная загрузка не была превышена в одном стерилизаторе
Реквизиты изготовителя	РФ, 420094, г.Казань, ул. Монтажная, д.15 тел. +7 (843) 570-05-05 email: anatomica.info@gmail.com

Организация, занимающаяся обработкой, несет ответственность за проведение санитарной обработки и использование оборудования, материалов и привлечение персонала, обеспечивающих необходимый результат. Любые отклонения от процедуры, установленной в инструкции, должны быть оценены с точки зрения эффективности и возможных неблагоприятных последствий.

ООО ЦИРМИ INFO@CIRMI.RU WWW.GOSZDRAVNADZOR.RU

ПРИЛОЖЕНИЕ Г

Для d = 0,8/1,0/1,2 мм:

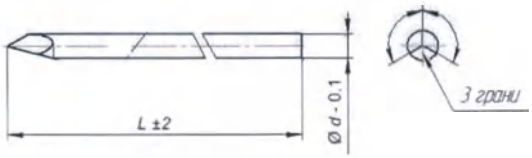

Для d = 1,5/1,8/2,0/3,0 мм:

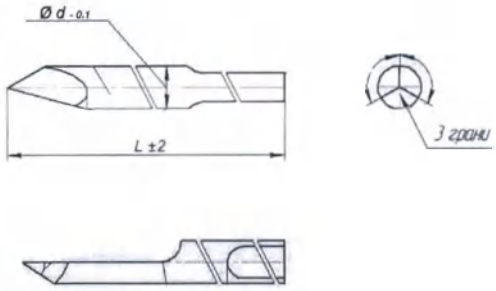

Обозначение	Номер по каталогу	Ø d, -0,1 мм	L, ± 2 мм	Масса, г (при изготовлении из нержавеющей стали)	Масса, г (при изготовлении из титановых сплавов)
НТМК.765134.000-100	10.01.08.100	0,8	100	0,25 ±0,02	не изготавливается
НТМК.765134.000-150	10.01.08.150	0,8	150	0,42 ±0,04	не изготавливается
НТМК.765134.000-250	10.01.08.250	0,8	250	0,78 ±0,08	не изготавливается
НТМК.765134.000-300	10.01.08.300	0,8	300	0,95 ±0,09	не изготавливается
НТМК.765134.000-350	10.01.08.350	0,8	350	1,07 ±0,1	не изготавливается
НТМК.765134.000-400	10.01.08.400	0,8	400	1,22 ±0,1	не изготавливается
НТМК.765134.001-100	10.01.10.100	1,0	100	0,34 ±0,03	не изготавливается
НТМК.765134.001-150	10.01.10.150	1,0	150	0,52 ±0,05	не изготавливается
НТМК.765134.001-250	10.01.10.250	1,0	250	0,87 ±0,09	не изготавливается
НТМК.765134.001-300	10.01.10.300	1,0	300	1,08 ±0,1	не изготавливается
НТМК.765134.001-350	10.01.10.350	1,0	350	1,21 ±0,1	не изготавливается
НТМК.765134.001-400	10.01.10.400	1,0	400	1,40 ±0,1	не изготавливается
НТМК.765134.002-100	10.01.12.100	1,2	100	1,00 ±0,1	не изготавливается
НТМК.765134.002-150	10.01.12.150	1,2	150	1,52 ±0,1	не изготавливается
НТМК.765134.002-250	10.01.12.250	1,2	250	3,05 ±0,3	не изготавливается
НТМК.765134.002-300	10.01.12.300	1,2	300	3,40 ±0,3	не изготавливается
НТМК.765134.002-350	10.01.12.350	1,2	350	4,07 ±0,4	не изготавливается
НТМК.765134.002-400	10.01.12.400	1,2	400	4,80 ±0,5	не изготавливается
НТМК.765134.003-100	10.01.15.100	1,5	100	1,30 ±0,13	не изготавливается
НТМК.765134.003-150	10.01.15.150	1,5	150	1,95 ±0,2	не изготавливается
НТМК.765134.003-250	10.01.15.250	1,5	250	3,26 ±0,3	не изготавливается
НТМК.765134.003-300	10.01.15.300	1,5	300	3,91 ±0,4	не изготавливается
НТМК.765134.003-350	10.01.15.350	1,5	350	4,56 ±0,5	не изготавливается
НТМК.765134.003-400	10.01.15.400	1,5	400	5,21 ±0,5	не изготавливается
НТМК.765134.004-100	10.01.18.100	1,8	100	2,30 ±0,2	не изготавливается
НТМК.765134.004-150	10.01.18.150	1,8	150	2,80 ±0,3	не изготавливается
НТМК.765134.004-250	10.01.18.250	1,8	250	4,80 ±0,5	не изготавливается
НТМК.765134.004-300	10.01.18.300	1,8	300	5,80 ±0,6	не изготавливается
НТМК.765134.004-350	10.01.18.350	1,8	350	6,80 ±0,7	не изготавливается
НТМК.765134.004-400	10.01.18.400	1,8	400	7,80 ±0,8	не изготавливается
НТМК.765134.005-100	10.01.20.100	2,0	100	1,92 ±0,2	не изготавливается
НТМК.765134.005-150	10.01.20.150	2,0	150	2,88 ±0,3	не изготавливается
НТМК.765134.005-250	10.01.20.250	2,0	250	4,81 ±0,5	не изготавливается
НТМК.765134.005-300	10.01.20.300	2,0	300	5,77 ±0,6	не изготавливается
НТМК.765134.005-350	10.01.20.350	2,0	350	6,73 ±0,7	не изготавливается
НТМК.765134.005-400	10.01.20.400	2,0	400	7,70 ±0,8	не изготавливается
НТМК.765134.006-100	10.01.30.100	3,0	100	2,20 ±0,2	не изготавливается
НТМК.765134.006-150	10.01.30.150	3,0	150	3,30 ±0,3	не изготавливается
НТМК.765134.006-250	10.01.30.250	3,0	250	5,50 ±0,5	не изготавливается
НТМК.765134.006-300	10.01.30.300	3,0	300	6,60 ±0,7	не изготавливается
НТМК.765134.006-350	10.01.30.350	3,0	350	7,70 ±0,8	не изготавливается
НТМК.765134.006-400	10.01.30.400	3,0	400	8,80 ±0,9	не изготавливается

Рисунок 1 – Спица

ООО ЦИРМИ INFO@CIRMI.RU WWW.GOSZDRAVNADZOR.RU

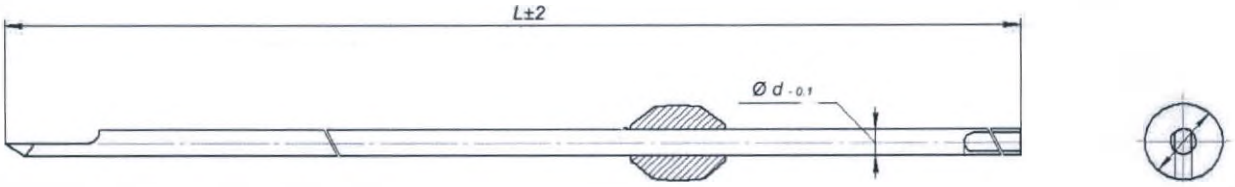

Обозначение	Номер по каталогу	Ø d, -0,1 мм	L, ±2 мм	Масса, г (при изготовлении из нержавеющей стали)	Масса, г (при изготовлении из титановых сплавов)
НТМК.765134.007-100	10.02.08.100	0,8	100	1,00 ±0,1	не изготавливается
НТМК.765134.007-150	10.02.08.150	0,8	150	1,50 ±0,1	не изготавливается
НТМК.765134.007-250	10.02.08.250	0,8	250	2,53 ±0,2	не изготавливается
НТМК.765134.007-300	10.02.08.300	0,8	300	3,06 ±0,3	не изготавливается
НТМК.765134.007-350	10.02.08.350	0,8	350	3,50 ±0,3	не изготавливается
НТМК.765134.007-400	10.02.08.400	0,8	400	3,64 ±0,4	не изготавливается
НТМК.765134.008-100	10.02.10.100	1,0	100	1,25 ±0,1	не изготавливается
НТМК.765134.008-150	10.02.10.150	1,0	150	1,87 ±0,2	не изготавливается
НТМК.765134.008-250	10.02.10.250	1,0	250	3,12 ±0,3	не изготавливается
НТМК.765134.008-300	10.02.10.300	1,0	300	3,75 ±0,4	не изготавливается
НТМК.765134.008-350	10.02.10.350	1,0	350	4,37 ±0,4	не изготавливается
НТМК.765134.008-400	10.02.10.400	1,0	400	4,50 ±0,4	не изготавливается
НТМК.765134.009-100	10.02.12.100	1,2	100	1,35 ±0,1	не изготавливается
НТМК.765134.009-150	10.02.12.150	1,2	150	2,00 ±0,2	не изготавливается
НТМК.765134.009-250	10.02.12.250	1,2	250	3,45±0,3	не изготавливается
НТМК.765134.009-300	10.02.12.300	1,2	300	4,36±0,4	не изготавливается
НТМК.765134.009-350	10.02.12.350	1,2	350	4,88±0,5	не изготавливается
НТМК.765134.009-400	10.02.12.400	1,2	400	5,77±0,6	не изготавливается
НТМК.765134.010-100	10.02.15.100	1,5	100	1,50±0,1	не изготавливается
НТМК.765134.010-150	10.02.15.150	1,5	150	2,25±0,2	не изготавливается
НТМК.765134.010-250	10.02.15.250	1,5	250	3,75±0,4	не изготавливается
НТМК.765134.010-300	10.02.15.300	1,5	300	4,50±0,4	не изготавливается
НТМК.765134.010-350	10.02.15.350	1,5	350	5,25±0,5	не изготавливается
НТМК.765134.010-400	10.02.15.400	1,5	400	6,00±0,6	не изготавливается
НТМК.765134.011-100	10.02.18.100	1,8	100	2,35±0,2	не изготавливается
НТМК.765134.011-150	10.02.18.150	1,8	150	3,50±0,3	не изготавливается
НТМК.765134.011-250	10.02.18.250	1,8	250	5,83±0,6	не изготавливается
НТМК.765134.011-300	10.02.18.300	1,8	300	7,00±0,7	не изготавливается
НТМК.765134.011-350	10.02.18.350	1,8	350	8,16±0,8	не изготавливается
НТМК.765134.011-400	10.02.18.400	1,8	400	9,32±0,9	не изготавливается
НТМК.765134.012-100	10.02.20.100	2,0	100	2,50±0,2	не изготавливается
НТМК.765134.012-150	10.02.20.150	2,0	150	3,75±0,4	не изготавливается
НТМК.765134.012-250	10.02.20.250	2,0	250	6,25±0,6	не изготавливается
НТМК.765134.012-300	10.02.20.300	2,0	300	7,50±0,7	не изготавливается
НТМК.765134.012-350	10.02.20.350	2,0	350	8,75±0,9	не изготавливается
НТМК.765134.012-400	10.02.20.400	2,0	400	9,00±0,9	не изготавливается
НТМК.765134.013-100	10.02.30.100	3,0	100	3,75±0,4	не изготавливается
НТМК.765134.013-150	10.02.30.150	3,0	150	5,62±0,6	не изготавливается
НТМК.765134.013-250	10.02.30.250	3,0	250	9,37±0,9	не изготавливается
НТМК.765134.013-300	10.02.30.300	3,0	300	11,20±1,1	не изготавливается
НТМК.765134.013-350	10.02.30.350	3,0	350	13,12±1,3	не изготавливается
НТМК.765134.013-400	10.02.30.400	3,0	400	13,70±1,4	не изготавливается

Рисунок 2 – Спица с упором

ООО ЦИРМИ INFO@CIRMI.RU WWW.GOSZDRAVNADZOR.RU

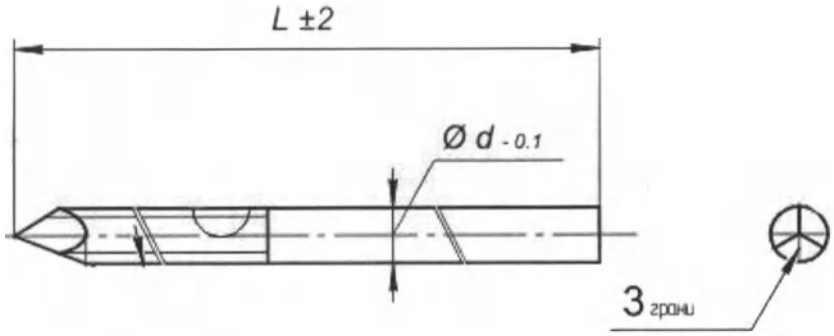

Обозначение	Номер по каталогу	Ø d, -0,1 мм	L, ±2 мм	Масса, г (при изготовлении из нержавеющей стали)	Масса, г (при изготовлении из титановых сплавов)
НТМК.765134.014-20.200	10.03.20.200	2,0	200	3,00±0,3	не изготавливается
НТМК.765134.014-20.230	10.03.20.230	2,0	230	3,45±0,4	не изготавливается
НТМК.765134.014-20.250	10.03.20.250	2,0	250	3,75±0,4	не изготавливается
НТМК.765134.014-20.300	10.03.20.300	2,0	300	4,50±0,4	не изготавливается
НТМК.765134.014-20.350	10.03.20.350	2,0	350	5,25±0,5	не изготавливается
НТМК.765134.014-20.385	10.03.20.385	2,0	385	5,77±0,6	не изготавливается
НТМК.765134.014-25.200	10.03.25.200	2,5	200	3,75±0,4	не изготавливается
НТМК.765134.014-25.230	10.03.25.230	2,5	230	4,31±0,4	не изготавливается
НТМК.765134.014-25.250	10.03.25.250	2,5	250	4,68±0,5	не изготавливается
НТМК.765134.014-25.300	10.03.25.300	2,5	300	5,62±0,6	не изготавливается
НТМК.765134.014-25.350	10.03.25.350	2,5	350	6,56±0,6	не изготавливается
НТМК.765134.014-25.385	10.03.25.385	2,5	385	7,21±0,7	не изготавливается

Рисунок 3 – Спица резьбовая

ООО ЦИРМИ INFO@CIRMI.RU WWW.GOSZDRAVNADZOR.RU

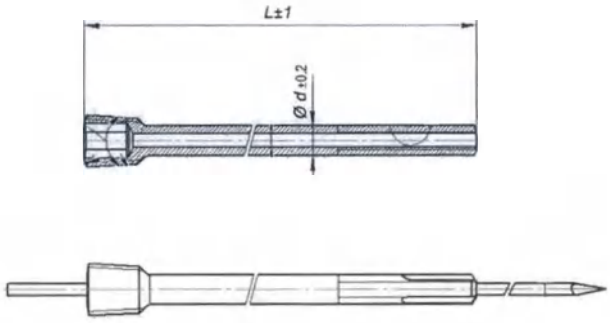

Обозначение	Номер по каталогу	Ø d, ±0,2 мм	L, ±1 мм	Масса, г (при изготовлении из нержавеющей стали)	Масса, г (при изготовлении из титановых сплавов)
НТМК.765139.000-10	60.020.10	2,0	10	0,11 ±0,02	0,06 ±0,01
НТМК.765139.000-12	60.020.12	2,0	12	0,14 ±0,02	0,08 ±0,01
НТМК.765139.000-14	60.020.14	2,0	14	0,18 ±0,03	0,10 ±0,01
НТМК.765139.000-15	60.020.15	2,0	15	0,20 ±0,03	0,11 ±0,01
НТМК.765139.000-16	60.020.16	2,0	16	0,21 ±0,03	0,12 ±0,02
НТМК.765139.000-18	60.020.18	2,0	18	0,25 ±0,03	0,14 ±0,02
НТМК.765139.000-20	60.020.20	2,0	20	0,28 ±0,03	0,16 ±0,02
НТМК.765139.000-22	60.020.22	2,0	22	0,32 ±0,03	0,18 ±0,02
НТМК.765139.000-24	60.020.24	2,0	24	0,36 ±0,04	0,20 ±0,02
НТМК.765139.000-25	60.020.25	2,0	25	0,37 ±0,04	0,21 ±0,02
НТМК.765139.000-26	60.020.26	2,0	26	0,39 ±0,04	0,22 ±0,02
НТМК.765139.000-28	60.020.28	2,0	28	0,43 ±0,04	0,24 ±0,02
НТМК.765139.000-30	60.020.30	2,0	30	0,46 ±0,05	0,26 ±0,03
НТМК.765139.000-32	60.020.32	2,0	32	0,50 ±0,05	0,28 ±0,03
НТМК.765139.000-34	60.020.34	2,0	34	0,53 ±0,05	0,30 ±0,03
НТМК.765139.000-35	60.020.35	2,0	35	0,57 ±0,06	0,32 ±0,03
НТМК.765139.000-36	60.020.36	2,0	36	0,61 ±0,06	0,34 ±0,03
НТМК.765139.000-38	60.020.38	2,0	38	0,64 ±0,06	0,36 ±0,04
НТМК.765139.000-40	60.020.40	2,0	40	0,68 ±0,07	0,38 ±0,04

Рисунок 4 – Винт Герберта 2,0 мм

ООО ЦИРМИ INFO@CIRMI.RU WWW.GOSZDRAVNADZOR.RU

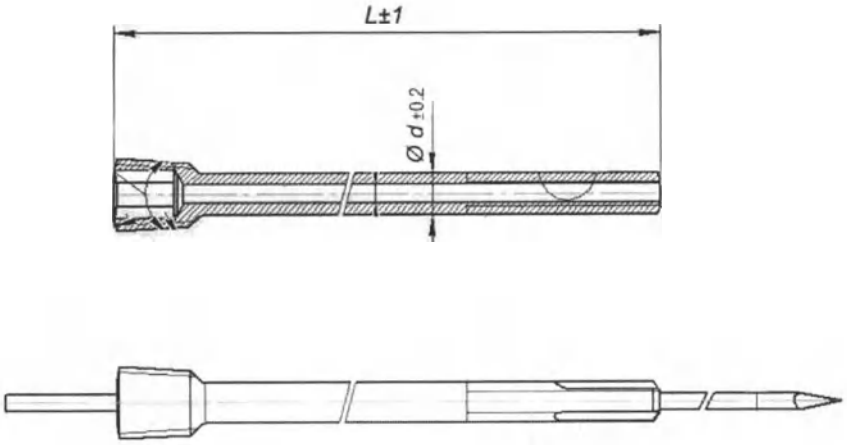

Обозначение	Номер по каталогу	Ø d, ±0,2 мм	L, ±1 мм	Масса, г (при изготовлении из нержавеющей стали)	Масса, г (при изготовлении из титановых сплавов)
НТМК.765139.001-10	60.025.10	2,5	10	0,14 ±0,02	0,08 ±0,01
НТМК.765139.001-12	60.025.12	2,5	12	0,18 ±0,02	0,10 ±0,01
НТМК.765139.001-14	60.025.14	2,5	14	0,21 ±0,02	0,12 ±0,02
НТМК.765139.001-15	60.025.15	2,5	15	0,23 ±0,02	0,13 ±0,02
НТМК.765139.001-16	60.025.16	2,5	16	0,25 ±0,02	0,14 ±0,02
НТМК.765139.001-18	60.025.18	2,5	18	0,28 ±0,03	0,16 ±0,02
НТМК.765139.001-20	60.025.20	2,5	20	0,32 ±0,03	0,18 ±0,02
НТМК.765139.001-22	60.025.22	2,5	22	0,36 ±0,04	0,20 ±0,02
НТМК.765139.001-24	60.025.24	2,5	24	0,39 ±0,04	0,22 ±0,02
НТМК.765139.001-25	60.025.25	2,5	25	0,41 ±0,04	0,23 ±0,02
НТМК.765139.001-26	60.025.26	2,5	26	0,43 ±0,04	0,24 ±0,02
НТМК.765139.001-28	60.025.28	2,5	28	0,46 ±0,05	0,26 ±0,03
НТМК.765139.001-30	60.025.30	2,5	30	0,50 ±0,05	0,28 ±0,03
НТМК.765139.001-32	60.025.32	2,5	32	0,53 ±0,05	0,30 ±0,03
НТМК.765139.001-34	60.025.34	2,5	34	0,57 ±0,06	0,32 ±0,03
НТМК.765139.001-35	60.025.35	2,5	35	0,59 ±0,06	0,33 ±0,03
НТМК.765139.001-36	60.025.36	2,5	36	0,61 ±0,06	0,34 ±0,03
НТМК.765139.001-38	60.025.38	2,5	38	0,64 ±0,06	0,36 ±0,04
НТМК.765139.001-40	60.025.40	2,5	40	0,68 ±0,07	0,38 ±0,04

Рисунок 5 – Винт Герберта 2,5 мм

ООО ЦИРМИ INFO@CIRMI.RU WWW.GOSZDRAVNADZOR.RU

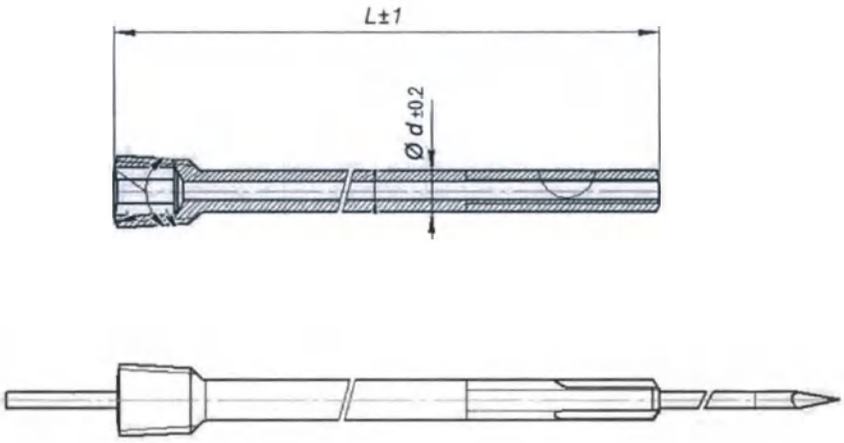

Обозначение	Номер по каталогу	Ø d, ±0,2 мм	L, ±1 мм	Масса, г (при изготовлении из нержавеющей стали)	Масса, г (при изготовлении из титановых сплавов)
НТМК.765139.002-10	60.030.10	3,0	10	0,16 ±0,02	0,09 ±0,01
НТМК.765139.002-12	60.030.12	3,0	12	0,21 ±0,02	0,12 ±0,02
НТМК.765139.002-14	60.030.14	3,0	14	0,27 ±0,03	0,15 ±0,02
НТМК.765139.002-15	60.030.15	3,0	15	0,29 ±0,03	0,16 ±0,02
НТМК.765139.002-16	60.030.16	3,0	16	0,32 ±0,03	0,18 ±0,02
НТМК.765139.002-18	60.030.18	3,0	18	0,37 ±0,04	0,21 ±0,02
НТМК.765139.002-20	60.030.20	3,0	20	0,43 ±0,04	0,24 ±0,02
НТМК.765139.002-22	60.030.22	3,0	22	0,48 ±0,05	0,27 ±0,03
НТМК.765139.002-24	60.030.24	3,0	24	0,53 ±0,06	0,30 ±0,03
НТМК.765139.002-20	60.030.20	3,0	20	0,56 ±0,06	0,31 ±0,03
НТМК.765139.002-26	60.030.26	3,0	26	0,59 ±0,06	0,33 ±0,03
НТМК.765139.002-28	60.030.28	3,0	28	0,64 ±0,06	0,36 ±0,04
НТМК.765139.002-30	60.030.30	3,0	30	0,69 ±0,07	0,39 ±0,04
НТМК.765139.002-32	60.030.32	3,0	32	0,75 ±0,08	0,42 ±0,04
НТМК.765139.002-34	60.030.34	3,0	34	0,80 ±0,08	0,45 ±0,05
НТМК.765139.002-35	60.030.35	3,0	35	0,85 ±0,09	0,48 ±0,05
НТМК.765139.002-36	60.030.36	3,0	36	0,91 ±0,09	0,51 ±0,05
НТМК.765139.002-38	60.030.38	3,0	38	0,96 ±0,1	0,54 ±0,06
НТМК.765139.002-40	60.030.40	3,0	40	1,01 ±0,1	0,57 ±0,06

Рисунок 6 – Винт Герберта 3,0 мм

ООО ЦИРМИ INFO@CIRMI.RU WWW.GOSZDRAVNADZOR.RU

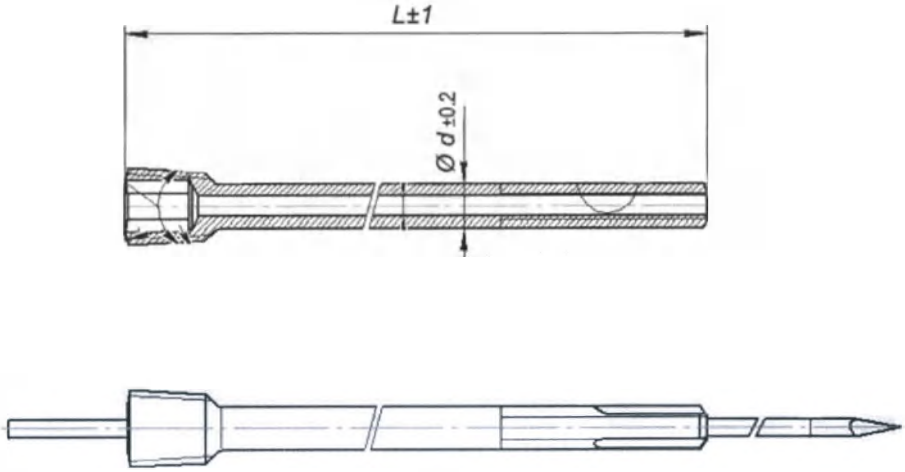

Обозначение	Номер по каталогу	Ø d, ±0,2 мм	L, ±1 мм	Масса, г (при изготовлении из нержавеющей стали)	Масса, г (при изготовлении из титановых сплавов)
НТМК.765139.003-10	60.035.10	3,5	10	0,18 ±0,02	0,10 ±0,02
НТМК.765139.003-12	60.035.12	3,5	12	0,25 ±0,03	0,14 ±0,02
НТМК.765139.003-14	60.035.14	3,5	14	0,30 ±0,03	0,17 ±0,02
НТМК.765139.003-15	60.035.15	3,5	15	0,34 ±0,04	0,19 ±0,03
НТМК.765139.003-16	60.035.16	3,5	16	0,37 ±0,04	0,21 ±0,03
НТМК.765139.003-18	60.035.18	3,5	18	0,43 ±0,04	0,24 ±0,03
НТМК.765139.003-20	60.035.20	3,5	20	0,50 ±0,05	0,28 ±0,03
НТМК.765139.003-22	60.035.22	3,5	22	0,55 ±0,05	0,31 ±0,04
НТМК.765139.003-24	60.035.24	3,5	24	0,62 ±0,06	0,35 ±0,04
НТМК.765139.003-25	60.035.25	3,5	25	0,66 ±0,07	0,37 ±0,04
НТМК.765139.003-26	60.035.26	3,5	26	0,68 ±0,07	0,38 ±0,04
НТМК.765139.003-28	60.035.28	3,5	28	0,75 ±0,08	0,42 ±0,04
НТМК.765139.003-30	60.035.30	3,5	30	0,80 ±0,08	0,45 ±0,05
НТМК.765139.003-32	60.035.32	3,5	32	0,87 ±0,09	0,49 ±0,05
НТМК.765139.003-34	60.035.34	3,5	34	0,93 ±0,09	0,52 ±0,05
НТМК.765139.003-35	60.035.35	3,5	35	1,00 ±0,1	0,56 ±0,06
НТМК.765139.003-36	60.035.36	3,5	36	1,05 ±0,1	0,59 ±0,06
НТМК.765139.003-38	60.035.38	3,5	38	1,12 ±0,2	0,63 ±0,06
НТМК.765139.003-40	60.035.40	3,5	40	1,17 ±0,2	0,66 ±0,07
НТМК.765139.003-42	60.035.42	3,5	42	1,23 ±0,2	0,69 ±0,07
НТМК.765139.003-44	60.035.44	3,5	44	1,28 ±0,3	0,72 ±0,07
НТМК.765139.003-45	60.035.45	3,5	45	1,32 ±0,3	0,74 ±0,08
НТМК.765139.003-46	60.035.46	3,5	46	1,33 ±0,4	0,75 ±0,08
НТМК.765139.003-48	60.035.48	3,5	48	1,39 ±0,4	0,78 ±0,08
НТМК.765139.003-50	60.035.50	3,5	50	1,46 ±0,5	0,82 ±0,09

Рисунок 7 – Винт Герберта 3,5 мм

ООО ЦИРМИ INFO@CIRMI.RU WWW.GOSZDRAVNADZOR.RU

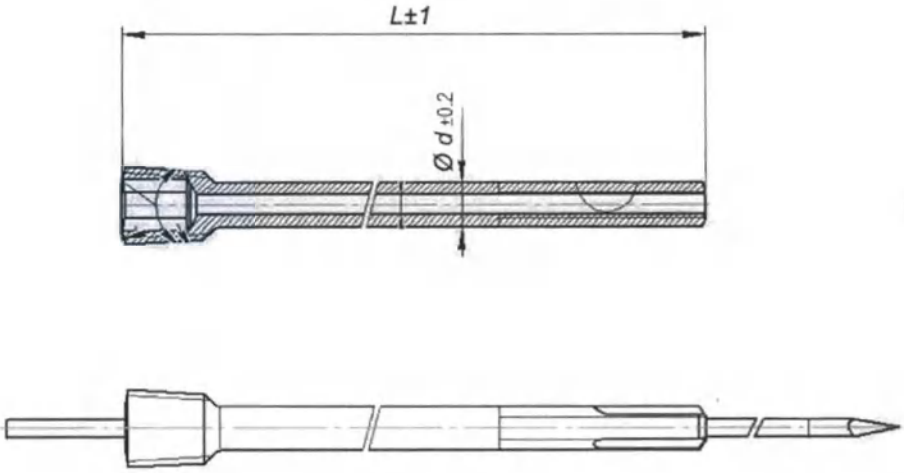

Обозначение	Номер по каталогу	Ø d, ±0,2 мм	L, ±1 мм	Масса, г (при изготовлении из нержавеющей стали)	Масса, г (при изготовлении из титановых сплавов)
НТМК.765139.004-10	60.040.10	4,0	10	0,23 ±0,03	0,13 ±0,02
НТМК.765139.004-12	60.040.12	4,0	12	0,28 ±0,03	0,16 ±0,02
НТМК.765139.004-14	60.040.14	4,0	14	0,34 ±0,04	0,19 ±0,02
НТМК.765139.004-15	60.040.15	4,0	15	0,36 ±0,04	0,20 ±0,02
НТМК.765139.004-16	60.040.16	4,0	16	0,39 ±0,04	0,22 ±0,02
НТМК.765139.004-18	60.040.18	4,0	18	0,44 ±0,05	0,25 ±0,03
НТМК.765139.004-20	60.040.20	4,0	20	0,50 ±0,05	0,28 ±0,03
НТМК.765139.004-22	60.040.22	4,0	22	0,55 ±0,06	0,31 ±0,03
НТМК.765139.004-24	60.040.24	4,0	24	0,61 ±0,06	0,34 ±0,04
НТМК.765139.004-25	60.040.25	4,0	25	0,64 ±0,07	0,36 ±0,04
НТМК.765139.004-26	60.040.26	4,0	26	0,68 ±0,07	0,38 ±0,04
НТМК.765139.004-28	60.040.28	4,0	28	0,73 ±0,07	0,41 ±0,04
НТМК.765139.004-30	60.040.30	4,0	30	0,78 ±0,08	0,44 ±0,05
НТМК.765139.004-32	60.040.32	4,0	32	0,84 ±0,08	0,47 ±0,05
НТМК.765139.004-34	60.040.34	4,0	34	0,89 ±0,09	0,50 ±0,05
НТМК.765139.004-35	60.040.35	4,0	35	0,93 ±0,09	0,52 ±0,05
НТМК.765139.004-36	60.040.36	4,0	36	0,96 ±0,1	0,54 ±0,06
НТМК.765139.004-38	60.040.38	4,0	38	1,01 ±0,1	0,57 ±0,06
НТМК.765139.004-40	60.040.40	4,0	40	1,07 ±0,1	0,60 ±0,06
НТМК.765139.004-42	60.040.42	4,0	42	1,12 ±0,1	0,63 ±0,06
НТМК.765139.004-44	60.040.44	4,0	44	1,17 ±0,1	0,66 ±0,07
НТМК.765139.004-45	60.040.45	4,0	45	1,21 ±0,1	0,68 ±0,07
НТМК.765139.004-46	60.040.46	4,0	46	1,23 ±0,1	0,69 ±0,07
НТМК.765139.004-48	60.040.48	4,0	48	1,28 ±0,1	0,72 ±0,07
НТМК.765139.004-50	60.040.50	4,0	50	1,33 ±0,1	0,75 ±0,08
НТМК.765139.004-52	60.040.52	4,0	52	1,39 ±0,1	0,78 ±0,08
НТМК.765139.004-54	60.040.54	4,0	54	1,44 ±0,2	0,81 ±0,09
НТМК.765139.004-55	60.040.56	4,0	55	1,48 ±0,2	0,83 ±0,09
НТМК.765139.004-56	60.040.55	4,0	56	1,51 ±0,2	0,85 ±0,09
НТМК.765139.004-58	60.040.58	4,0	58	1,57 ±0,2	0,88 ±0,1
НТМК.765139.004-60	60.040.60	4,0	60	1,62 ±0,2	0,91 ±0,1

Рисунок 8 – Винт Герберта 4,0 мм

ООО ЦИРМИ INFO@CIRMI.RU WWW.GOSZDRAVNADZOR.RU

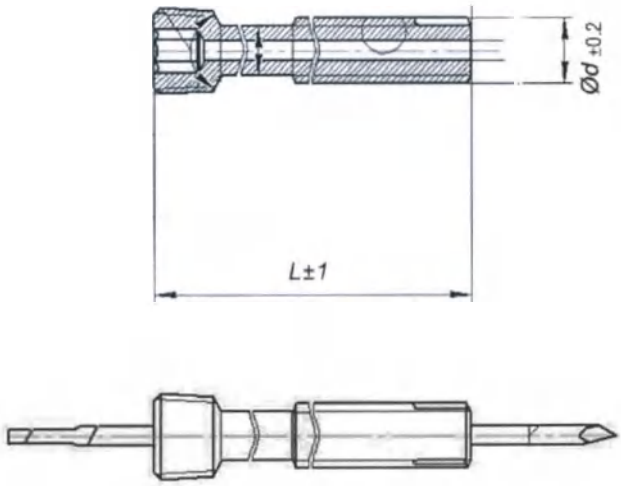

Обозначение	Номер по каталогу	Ø d, ±0,2 мм	L, ±1 мм	Масса, г (при изг.из нерж. стали)	Масса, г (при изг. из Ti)
НТМК.765139 .005-45-10	60.045.10	4,5	10	0,27±0,03	0,15±0,02
НТМК.765139 .005-45-12	60.045.12	4,5	12	0,32±0,03	0,18±0,02
НТМК.765139 .005-45-14	60.045.14	4,5	14	0,37±0,04	0,21±0,02
НТМК.765139 .005-45-15	60.045.15	4,5	15	0,39±0,04	0,22±0,02
НТМК.765139 .005-45-16	60.045.16	4,5	16	0,43±0,04	0,24±0,02
НТМК.765139 .005-45-18	60.045.18	4,5	18	0,48±0,05	0,27±0,03
НТМК.765139 .005-45-20	60.045.20	4,5	20	0,53±0,05	0,30±0,03
НТМК.765139 .005-45-22	60.045.22	4,5	22	0,59±0,06	0,33±0,03
НТМК.765139 .005-45-24	60.045.24	4,5	24	0,64±0,06	0,36±0,04
НТМК.765139 .005-45-25	60.045.25	4,5	25	0,66±0,07	0,37±0,04
НТМК.765139 .005-45-26	60.045.26	4,5	26	0,69±0,07	0,39±0,04
НТМК.765139 .005-45-28	60.045.28	4,5	28	0,75±0,07	0,42±0,04
НТМК.765139 .005-45-30	60.045.30	4,5	30	0,80±0,08	0,45±0,05
НТМК.765139 .005-45-32	60.045.32	4,5	32	0,85±0,08	0,48±0,05
НТМК.765139 .005-45-34	60.045.34	4,5	34	0,91±0,09	0,51±0,05
НТМК.765139 .005-45-35	60.045.35	4,5	35	0,93±0,09	0,52±0,05
НТМК.765139 .005-45-36	60.045.36	4,5	36	0,96±0,1	0,54±0,05
НТМК.765139 .005-45-38	60.045.38	4,5	38	1,01±0,1	0,57±0,06
НТМК.765139 .005-45-40	60.045.40	4,5	40	1,07±0,1	0,60±0,06
НТМК.765139 .005-45-42	60.045.42	4,5	42	1,12±0,1	0,63±0,06
НТМК.765139 .005-45-44	60.045.44	4,5	44	1,17±0,1	0,66±0,07
НТМК.765139 .005-45-45	60.045.45	4,5	45	1,21±0,1	0,68±0,07
НТМК.765139 .005-45-46	60.045.46	4,5	46	1,25±0,1	0,70±0,07
НТМК.765139 .005-45-48	60.045.48	4,5	48	1,30±0,1	0,73±0,07
НТМК.765139 .005-45-50	60.045.50	4,5	50	1,35±0,1	0,76±0,08
НТМК.765139 .005-45-52	60.045.52	4,5	52	1,41±0,1	0,79±0,08
НТМК.765139 .005-45-54	60.045.54	4,5	54	1,46±0,1	0,82±0,08
НТМК.765139 .005-45-55	60.045.55	4,5	55	1,50±0,1	0,84±0,08
НТМК.765139 .005-45-56	60.045.56	4,5	56	1,53±0,1	0,86±0,09

Обозначение	Номер по каталогу	Ø d, ±0,2 мм	L, ±1 мм	Масса, г (при изг.из нерж. стали)	Масса, г (при изг. из Ti)
НТМК.765139 .005-50-10	60.050.10	5,0	10	0,28±0,03	0,16±0,02
НТМК.765139 .005-50-12	60.050.12	5,0	12	0,34±0,03	0,19±0,02
НТМК.765139 .005-50-14	60.050.14	5,0	14	0,39±0,04	0,22±0,02
НТМК.765139 .005-50-15	60.050.15	5,0	15	0,43±0,04	0,24±0,03
НТМК.765139 .005-50-16	60.050.16	5,0	16	0,46±0,05	0,26±0,03
НТМК.765139 .005-50-18	60.050.18	5,0	18	0,52±0,05	0,29±0,03
НТМК.765139 .005-50-20	60.050.20	5,0	20	0,57±0,06	0,32±0,03
НТМК.765139 .005-50-22	60.050.22	5,0	22	0,62±0,06	0,35±0,04
НТМК.765139 .005-50-24	60.050.24	5,0	24	0,68±0,07	0,38±0,04
НТМК.765139 .005-50-25	60.050.25	5,0	25	0,71±0,07	0,40±0,04
НТМК.765139 .005-50-26	60.050.26	5,0	26	0,75±0,08	0,42±0,04
НТМК.765139 .005-50-28	60.050.28	5,0	28	0,80±0,08	0,45±0,05
НТМК.765139 .005-50-30	60.050.30	5,0	30	0,85±0,09	0,48±0,05
НТМК.765139 .005-50-32	60.050.32	5,0	32	0,91±0,09	0,51±0,05
НТМК.765139 .005-50-34	60.050.34	5,0	34	0,96±0,1	0,54±0,05
НТМК.765139 .005-50-35	60.050.35	5,0	35	1,00±0,1	0,56±0,06
НТМК.765139 .005-50-36	60.050.36	5,0	36	1,03±0,1	0,58±0,06
НТМК.765139 .005-50-38	60.050.38	5,0	38	1,09±0,1	0,61±0,06
НТМК.765139 .005-50-40	60.050.40	5,0	40	1,14±0,1	0,64±0,07
НТМК.765139 .005-50-42	60.050.42	5,0	42	1,19±0,1	0,67±0,07
НТМК.765139 .005-50-44	60.050.44	5,0	44	1,25±0,1	0,70±0,07
НТМК.765139 .005-50-45	60.050.45	5,0	45	1,28±0,1	0,72±0,07
НТМК.765139 .005-50-46	60.050.46	5,0	46	1,32±0,1	0,74±0,08
НТМК.765139 .005-50-48	60.050.48	5,0	48	1,37±0,1	0,77±0,08
НТМК.765139 .005-50-50	60.050.50	5,0	50	1,42±0,1	0,80±0,08
НТМК.765139 .005-50-52	60.050.52	5,0	52	1,48±0,1	0,83±0,08
НТМК.765139 .005-50-54	60.050.54	5,0	54	1,53±0,1	0,86±0,09
НТМК.765139 .005-50-55	60.050.55	5,0	55	1,57±0,1	0,88±0,09
НТМК.765139 .005-50-56	60.050.56	5,0	56	1,60±0,2	0,90±0,1

ООО ЦИРМИ INFO@CIRMI.RU WWW.GOSZDRAVNADZOR.RU

НТМК.765139 .005-45-58	60.045.58	4,5	58	1,58±0,2	0,89±0,1
НТМК.765139 .005-45-60	60.045.60	4,5	60	1,64±0,2	0,92±0,1
НТМК.765139 .005-45-62	60.045.62	4,5	62	1,69±0,2	0,95±0,1
НТМК.765139 .005-45-64	60.045.64	4,5	64	1,74±0,2	0,98±0,1
НТМК.765139 .005-45-65	60.045.65	4,5	65	1,78±0,2	1,00±0,1
НТМК.765139 .005-45-66	60.045.66	4,5	66	1,80±0,2	1,01±0,1
НТМК.765139 .005-45-68	60.045.68	4,5	68	1,85±0,2	1,04±0,1
НТМК.765139 .005-45-70	60.045.70	4,5	70	1,90±0,2	1,07±0,1
НТМК.765139 .005-45-72	60.045.72	4,5	72	1,96±0,2	1,10±0,1
НТМК.765139 .005-45-74	60.045.74	4,5	74	2,01±0,2	1,13±0,1
НТМК.765139 .005-45-75	60.045.75	4,5	75	2,05±0,2	1,15±0,1
НТМК.765139 .005-45-76	60.045.76	4,5	76	2,08±0,2	1,17±0,1
НТМК.765139 .005-45-78	60.045.78	4,5	78	2,14±0,2	1,20±0,1
НТМК.765139 .005-45-80	60.045.80	4,5	80	2,19±0,2	1,23±0,1
НТМК.765139 .005-45-82	60.045.82	4,5	82	2,24±0,2	1,26±0,1
НТМК.765139 .005-45-84	60.045.84	4,5	84	2,30±0,2	1,29±0,1
НТМК.765139 .005-45-85	60.045.85	4,5	85	2,33±0,2	1,31±0,1
НТМК.765139 .005-45-86	60.045.86	4,5	86	2,37±0,2	1,33±0,1
НТМК.765139 .005-45-88	60.045.88	4,5	88	2,42±0,2	1,36±0,1
НТМК.765139 .005-45-90	60.045.90	4,5	90	2,47±0,2	1,39±0,1
НТМК.765139 .005-45-92	60.045.92	4,5	92	2,53±0,2	1,42±0,1
НТМК.765139 .005-45-94	60.045.94	4,5	94	2,58±0,2	1,45±0,1
НТМК.765139 .005-45-95	60.045.95	4,5	95	2,62±0,3	1,47±0,1
НТМК.765139 .005-45-96	60.045.96	4,5	96	2,63±0,3	1,48±0,1
НТМК.765139 .005-45-98	60.045.98	4,5	98	2,69±0,3	1,51±0,1
НТМК.765139 .005-45-100	60.045.10 0	4,5	100	2,74±0,3	1,54±0,1
НТМК.765139 .005-55-10	60.055.10	5,5	10	0,32±0,03	0,18±0,02
НТМК.765139 .005-55-12	60.055.12	5,5	12	0,37±0,04	0,21±0,02
НТМК.765139 .005-55-14	60.055.14	5,5	14	0,43±0,05	0,24±0,03
НТМК.765139 .005-55-15	60.055.15	5,5	15	0,46±0,05	0,26±0,03
НТМК.765139 .005-55-16	60.055.16	5,5	16	0,48±0,05	0,27±0,03
НТМК.765139 .005-55-18	60.055.18	5,5	18	0,53±0,05	0,30±0,03
НТМК.765139 .005-55-20	60.055.20	5,5	20	0,59±0,06	0,33±0,03
НТМК.765139 .005-55-22	60.055.22	5,5	22	0,64±0,06	0,36±0,04
НТМК.765139 .005-55-24	60.055.24	5,5	24	0,69±0,07	0,39±0,04
НТМК.765139 .005-55-25	60.055.25	5,5	25	0,75±0,07	0,42±0,04
НТМК.765139 .005-55-26	60.055.26	5,5	26	0,77±0,08	0,43±0,04
НТМК.765139 .005-55-28	60.055.28	5,5	28	0,82±0,08	0,46±0,05
НТМК.765139 .005-55-30	60.055.30	5,5	30	0,87±0,09	0,49±0,05
НТМК.765139 .005-55-32	60.055.32	5,5	32	0,93±0,1	0,52±0,05
НТМК.765139 .005-55-34	60.055.34	5,5	34	0,98±0,1	0,55±0,06
НТМК.765139 .005-55-35	60.055.35	5,5	35	1,01±0,1	0,57±0,06
НТМК.765139 .005-55-36	60.055.36	5,5	36	1,03±0,1	0,58±0,06
НТМК.765139 .005-55-38	60.055.38	5,5	38	1,09±0,1	0,61±0,06

НТМК.765139 .005-50-58	60.050.58	5,0	58	1,66±0,2	0,93±0,1
НТМК.765139 .005-50-60	60.050.60	5,0	60	1,71±0,2	0,96±0,1
НТМК.765139 .005-50-62	60.050.62	5,0	62	1,76±0,2	0,99±0,1
НТМК.765139 .005-50-64	60.050.64	5,0	64	1,82±0,2	1,02±0,1
НТМК.765139 .005-50-65	60.050.65	5,0	65	1,85±0,2	1,04±0,1
НТМК.765139 .005-50-66	60.050.66	5,0	66	1,89±0,2	1,06±0,1
НТМК.765139 .005-50-68	60.050.68	5,0	68	1,94±0,2	1,09±0,1
НТМК.765139 .005-50-70	60.050.70	5,0	70	1,99±0,2	1,12±0,1
НТМК.765139 .005-50-72	60.050.72	5,0	72	2,05±0,2	1,15±0,1
НТМК.765139 .005-50-74	60.050.74	5,0	74	2,10±0,2	1,18±0,1
НТМК.765139 .005-50-75	60.050.75	5,0	75	2,15±0,2	1,21±0,1
НТМК.765139 .005-50-76	60.050.76	5,0	76	2,21±0,2	1,24±0,1
НТМК.765139 .005-50-78	60.050.78	5,0	78	2,26±0,2	1,27±0,1
НТМК.765139 .005-50-80	60.050.80	5,0	80	2,31±0,2	1,30±0,1
НТМК.765139 .005-50-82	60.050.82	5,0	82	2,37±0,2	1,33±0,1
НТМК.765139 .005-50-84	60.050.84	5,0	84	2,42±0,2	1,36±0,1
НТМК.765139 .005-50-85	60.050.85	5,0	85	2,46±0,2	1,38±0,1
НТМК.765139 .005-50-86	60.050.86	5,0	86	2,49±0,2	1,40±0,1
НТМК.765139 .005-50-88	60.050.88	5,0	88	2,55±0,3	1,43±0,1
НТМК.765139 .005-50-90	60.050.90	5,0	90	2,62±0,3	1,47±0,1
НТМК.765139 .005-50-92	60.050.92	5,0	92	2,67±0,3	1,50±0,1
НТМК.765139 .005-50-94	60.050.94	5,0	94	2,72±0,3	1,53±0,2
НТМК.765139 .005-50-95	60.050.95	5,0	95	2,76±0,3	1,55±0,2
НТМК.765139 .005-50-96	60.050.96	5,0	96	2,79±0,3	1,57±0,2
НТМК.765139 .005-50-98	60.050.98	5,0	98	2,85±0,3	1,60±0,2
НТМК.765139 .005-50-100	60.050.10 0	5,0	100	2,90±0,3	1,63±0,2
НТМК.765139 .005-60-10	60.060.10	6,0	10	0,36±0,04	0,20±0,02
НТМК.765139 .005-60-12	60.060.12	6,0	12	0,41±0,04	0,23±0,02
НТМК.765139 .005-60-14	60.060.14	6,0	14	0,46±0,05	0,26±0,03
НТМК.765139 .005-60-15	60.060.15	6,0	15	0,50±0,05	0,28±0,[illegible]
НТМК.765139 .005-60-16	60.060.16	6,0	16	0,53±0,05	0,30±0,[illegible]
НТМК.765139 .005-60-18	60.060.18	6,0	18	0,59±0,06	0,33±0,03
НТМК.765139 .005-60-20	60.060.20	6,0	20	0,64±0,06	0,36±0,04
НТМК.765139 .005-60-22	60.060.22	6,0	22	0,69±0,07	0,39±0,04
НТМК.765139 .005-60-24	60.060.24	6,0	24	0,75±0,07	0,42±0,04
НТМК.765139 .005-60-25	60.060.25	6,0	25	0,78±0,08	0,44±0,05
НТМК.765139 .005-60-26	60.060.26	6,0	26	0,82±0,08	0,46±0,05
НТМК.765139 .005-60-28	60.060.28	6,0	28	0,87±0,09	0,49±0,05
НТМК.765139 .005-60-30	60.060.30	6,0	30	0,93±0,09	0,52±0,05
НТМК.765139 .005-60-32	60.060.32	6,0	32	0,98±0,1	0,55±0,05
НТМК.765139 .005-60-34	60.060.34	6,0	34	1,03±0,1	0,58±0,06
НТМК.765139 .005-60-35	60.060.35	6,0	35	1,07±0,1	0,60±0,06
НТМК.765139 .005-60-36	60.060.36	6,0	36	1,10±0,1	0,62±0,06
НТМК.765139 .005-60-38	60.060.38	6,0	38	1,16±0,1	0,65±0,06

ООО ЦИРМИ INFO@CIRMI.RU WWW.GOSZDRAVNADZOR.RU

НТМК.765139 .005-55-40	60.055.40	5,5	40	1,14±0,1	0,64±0,07
НТМК.765139 .005-55-42	60.055.42	5,5	42	1,19±0,1	0,67±0,07
НТМК.765139 .005-55-44	60.055.44	5,5	44	1,25±0,1	0,70±0,07
НТМК.765139 .005-55-45	60.055.45	5,5	45	1,28±0,1	0,72±0,07
НТМК.765139 .005-55-46	60.055.46	5,5	46	1,32±0,1	0,74±0,07
НТМК.765139 .005-55-48	60.055.48	5,5	48	1,37±0,1	0,77±0,08
НТМК.765139 .005-55-50	60.055.50	5,5	50	1,42±0,1	0,80±0,08
НТМК.765139 .005-55-52	60.055.52	5,5	52	1,48±0,1	0,83±0,08
НТМК.765139 .005-55-54	60.055.54	5,5	54	1,53±0,1	0,86±0,09
НТМК.765139 .005-55-55	60.055.55	5,5	55	1,57±0,1	0,88±0,09
НТМК.765139 .005-55-56	60.055.56	5,5	56	1,60±0,2	0,90±0,09
НТМК.765139 .005-55-58	60.055.58	5,5	58	1,66±0,2	0,93±0,09
НТМК.765139 .005-55-60	60.055.60	5,5	60	1,71±0,2	0,96±0,1
НТМК.765139 .005-55-62	60.055.62	5,5	62	1,76±0,2	0,99±0,1
НТМК.765139 .005-55-64	60.055.64	5,5	64	1,82±0,2	1,02±0,1
НТМК.765139 .005-55-65	60.055.65	5,5	65	1,85±0,2	1,04±0,1
НТМК.765139 .005-55-66	60.055.66	5,5	66	1,89±0,2	1,06±0,1
НТМК.765139 .005-55-68	60.055.68	5,5	68	1,92±0,2	1,08±0,1
НТМК.765139 .005-55-70	60.055.70	5,5	70	1,96±0,2	1,10±0,1
НТМК.765139 .005-55-72	60.055.72	5,5	72	2,01±0,2	1,13±0,1
НТМК.765139 .005-55-74	60.055.74	5,5	74	2,06±0,2	1,16±0,1
НТМК.765139 .005-55-75	60.055.75	5,5	75	2,10±0,2	1,18±0,1
НТМК.765139 .005-55-76	60.055.76	5,5	76	2,14±0,2	1,20±0,1
НТМК.765139 .005-55-78	60.055.78	5,5	78	2,19±0,2	1,23±0,1
НТМК.765139 .005-55-80	60.055.80	5,5	80	2,24±0,2	1,26±0,1
НТМК.765139 .005-55-82	60.055.82	5,5	82	2,30±0,2	1,29±0,1
НТМК.765139 .005-55-84	60.055.84	5,5	84	2,35±0,2	1,32±0,1
НТМК.765139 .005-55-85	60.055.85	5,5	85	2,38±0,2	1,34±0,1
НТМК.765139 .005-55-86	60.055.86	5,5	86	2,42±0,2	1,36±0,1
НТМК.765139 .005-55-88	60.055.88	5,5	88	2,47±0,2	1,39±0,1
НТМК.765139 .005-55-90	60.055.90	5,5	90	2,53±0,2	1,42±0,1
НТМК.765139 .005-55-92	60.055.92	5,5	92	2,58±0,3	1,45±0,1
НТМК.765139 .005-55-94	60.055.94	5,5	94	2,63±0,3	1,48±0,1
НТМК.765139 .005-55-95	60.055.95	5,5	95	2,67±0,3	1,50±0,1
НТМК.765139 .005-55-96	60.055.96	5,5	96	2,71±0,3	1,52±0,1
НТМК.765139 .005-55-98	60.055.98	5,5	98	2,76±0,3	1,55±0,1
НТМК.765139 .005-55-100	60.055.10 0	5,5	100	2,81±0,3	1,58±0,2

НТМК.765139 .005-60-40	60.060.40	6,0	40	1,21±0,1	0,68±0,07
НТМК.765139 .005-60-42	60.060.42	6,0	42	1,26±0,1	0,71±0,07
НТМК.765139 .005-60-44	60.060.44	6,0	44	1,32±0,1	0,74±0,07
НТМК.765139 .005-60-45	60.060.45	6,0	45	1,35±0,1	0,76±0,08
НТМК.765139 .005-60-46	60.060.46	6,0	46	1,39±0,1	0,78±0,08
НТМК.765139 .005-60-48	60.060.48	6,0	48	1,44±0,1	0,81±0,08
НТМК.765139 .005-60-50	60.060.50	6,0	50	1,50±0,1	0,84±0,08
НТМК.765139 .005-60-52	60.060.52	6,0	52	1,55±0,1	0,87±0,09
НТМК.765139 .005-60-54	60.060.54	6,0	54	1,60±0,2	0,90±0,09
НТМК.765139 .005-60-55	60.060.55	6,0	55	1,64±0,2	0,92±0,09
НТМК.765139 .005-60-56	60.060.56	6,0	56	1,67±0,2	0,94±0,09
НТМК.765139 .005-60-58	60.060.58	6,0	58	1,73±0,2	0,97±0,1
НТМК.765139 .005-60-60	60.060.60	6,0	60	1,78±0,2	1,00±0,1
НТМК.765139 .005-60-62	60.060.62	6,0	62	1,83±0,2	1,03±0,1
НТМК.765139 .005-60-64	60.060.64	6,0	64	1,89±0,2	1,06±0,1
НТМК.765139 .005-60-65	60.060.65	6,0	65	1,92±0,2	1,08±0,1
НТМК.765139 .005-60-66	60.060.66	6,0	66	1,96±0,2	1,10±0,1
НТМК.765139 .005-60-68	60.060.68	6,0	68	2,01±0,2	1,13±0,1
НТМК.765139 .005-60-70	60.060.70	6,0	70	2,06±0,2	1,16±0,1
НТМК.765139 .005-60-72	60.060.72	6,0	72	2,14±0,2	1,20±0,1
НТМК.765139 .005-60-74	60.060.74	6,0	74	2,21±0,2	1,24±0,1
НТМК.765139 .005-60-75	60.060.75	6,0	75	2,26±0,2	1,27±0,1
НТМК.765139 .005-60-76	60.060.76	6,0	76	2,31±0,2	1,30±0,1
НТМК.765139 .005-60-78	60.060.78	6,0	78	2,38±0,2	1,34±0,1
НТМК.765139 .005-60-80	60.060.80	6,0	80	2,46±0,2	1,38±0,1
НТМК.765139 .005-60-82	60.060.82	6,0	82	2,53±0,2	1,42±0,1
НТМК.765139 .005-60-84	60.060.84	6,0	84	2,60±0,3	1,46±0,1
НТМК.765139 .005-60-85	60.060.85	6,0	85	2,65±0,3	1,49±0,1
НТМК.765139 .005-60-86	60.060.86	6,0	86	2,71±0,3	1,52±0,1
НТМК.765139 .005-60-88	60.060.88	6,0	88	2,78±0,3	1,56±0,2
НТМК.765139 .005-60-90	60.060.90	6,0	90	2,85±0,3	1,60±0,2
НТМК.765139 .005-60-92	60.060.92	6,0	92	2,92±0,3	1,64±0,2
НТМК.765139 .005-60-94	60.060.94	6,0	94	2,99±0,3	1,68±0,2
НТМК.765139 .005-60-95	60.060.95	6,0	95	3,04±0,3	1,71±0,2
НТМК.765139 .005-60-96	60.060.96	6,0	96	3,08±0,3	1,73±0,2
НТМК.765139 .005-60-98	60.060.98	6,0	98	3,15±0,3	1,77±0,2
НТМК.765139 .005-60-100	60.060.10 0	6,0	100	3,58±0,4	2,01±0,2

Рисунок 9 – Винт Герберта 4,5/5,0/5,5/6,0 мм

ООО ЦИРМИ INFO@CIRMI.RU WWW.GOSZDRAVNADZOR.RU

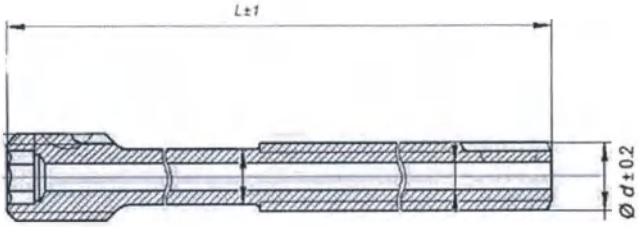

Обозначение	Номер по каталогу	Ø d, ±0,2 мм	L, ±1 мм	Масса, г (при изготовлении из нержавеющей стали)	Масса, г (при изготовлении из титановых сплавов)
НТМК.765139.006-30	60.073.30	7,3	30	6,32 ±0,70	3,55 ±0,35
НТМК.765139.006-35	60.073.35	7,3	35	6,85 ±0,70	3,85 ±0,40
НТМК.765139.006-40	60.073.40	7,3	40	7,48 ±0,80	4,20 ±0,42
НТМК.765139.006-45	60.073.45	7,3	45	8,10 ±0,81	4,55 ±0,45
НТМК.765139.006-50	60.073.50	7,3	50	8,72 ±0,90	4,90 ±0,50
НТМК.765139.006-55	60.073.55	7,3	55	9,34 ±0,93	5,25 ±0,52
НТМК.765139.006-60	60.073.60	7,3	60	9,97 ±1,00	5,60 ±0,60
НТМК.765139.006-65	60.073.65	7,3	65	10,59 ±1,00	5,95 ±0,60
НТМК.765139.006-70	60.073.70	7,3	70	11,21 ±1,11	6,30 ±0,63
НТМК.765139.006-75	60.073.75	7,3	75	11,84 ±1,20	6,65 ±0,70
НТМК.765139.006-80	60.073.80	7,3	80	12,46 ±1,25	7,00 ±0,70
НТМК.765139.006-85	60.073.85	7,3	85	13,08 ±1,30	7,35 ±0,73
НТМК.765139.006-90	60.073.90	7,3	90	13,70 ±1,40	7,70 ±0,80
НТМК.765139.006-95	60.073.95	7,3	95	14,33 ±1,43	8,05 ±0,80
НТМК.765139.006-100	60.073.100	7,3	100	14,95 ±1,50	8,40 ±0,84
НТМК.765139.006-105	60.073.105	7,3	105	15,57 ±1,60	8,75 ±0,90
НТМК.765139.006-110	60.073.110	7,3	110	16,20 ±1,62	9,10 ±0,91
НТМК.765139.006-115	60.073.115	7,3	115	16,82 ±1,70	9,45 ±0,94
НТМК.765139.006-120	60.073.120	7,3	120	17,44 ±1,74	9,80 ±0,98

Рисунок 10 – Винт канюлированный компрессирующий 7,3 мм

ООО ЦИРМИ INFO@CIRMI.RU WWW.GOSZDRAVNADZOR.RU

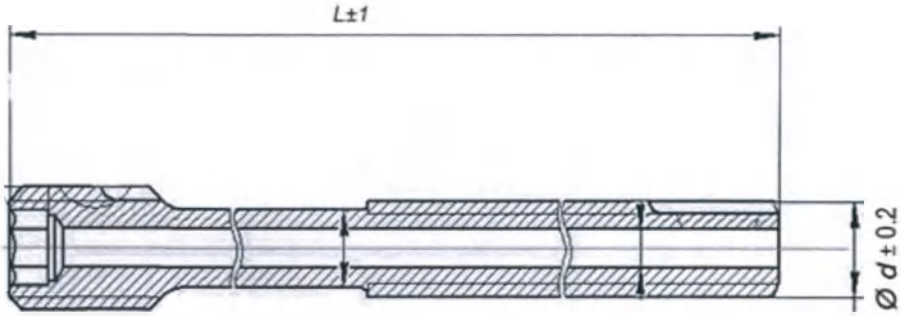

Обозначение	Номер по каталогу	Ø d, ±0,2 мм	L, ±1 мм	Масса, г (при изготовлении из нержавеющей стали)	Масса, г (при изготовлении из титановых сплавов)
НТМК.765139.007-30	60.095.30	9,5	30	8,19 ±0,82	4,60 ±0,50
НТМК.765139.007-35	60.095.35	9,5	35	8,81 ±0,90	4,95 ±0,50
НТМК.765139.007-40	60.095.40	9,5	40	9,43 ±0,94	5,30 ±0,53
НТМК.765139.007-45	60.095.45	9,5	45	10,06 ±1,00	5,65 ±0,60
НТМК.765139.007-50	60.095.50	9,5	50	10,68 ±1,10	6,00 ±0,60
НТМК.765139.007-55	60.095.55	9,5	55	11,30 ±1,11	6,35 ±0,63
НТМК.765139.007-60	60.095.60	9,5	60	11,92 ±1,20	6,70 ±0,70
НТМК.765139.007-65	60.095.65	9,5	65	12,55 ±1,25	7,05 ±0,70
НТМК.765139.007-70	60.095.70	9,5	70	13,17 ±1,31	7,40 ±0,80
НТМК.765139.007-75	60.095.75	9,5	75	13,79 ±1,40	7,75 ±0,80
НТМК.765139.007-80	60.095.80	9,5	80	14,42 ±1,45	8,10 ±0,81
НТМК.765139.007-85	60.095.85	9,5	85	15,04 ±1,50	8,45 ±0,90
НТМК.765139.007-90	60.095.90	9,5	90	15,66 ±1,60	8,80 ±0,90
НТМК.765139.007-95	60.095.95	9,5	95	16,28 ±1,63	9,15 ±0,91
НТМК.765139.007-100	60.095.100	9,5	100	16,91 ±1,70	9,50 ±0,95
НТМК.765139.007-105	60.095.105	9,5	105	17,53 ±1,75	9,85 ±1,0
НТМК.765139.007-110	60.095.110	9,5	110	18,15 ±1,81	10,20 ±1,10
НТМК.765139.007-115	60.095.115	9,5	115	18,78 ±1,90	10,55 ±1,10
НТМК.765139.007-120	60.095.120	9,5	120	19,40 ±1,94	10,90 ±1,10

Рисунок 11 – Винт канюлированный компрессирующий 9,5 мм

ООО ЦИРМИ INFO@CIRMI.RU WWW.GOSZDRAVNADZOR.RU

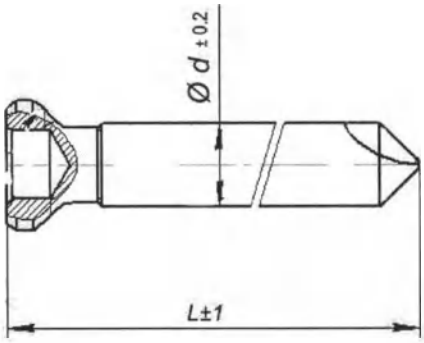

Обозначение	Номер по каталогу	Ø d, ±0,2 мм	L, ±1 мм	Масса, ± 0,1 г (при изготовлении из нержавеющей стали)	Масса, ± 0,1 г (при изготовлении из титановых сплавов)
НТМК.765139.008-05	40.115.05	1,5	5,0	0,11 ±0,01	0,06 ±0,01
НТМК.765139.008-06	40.115.06	1,5	6,0	0,14 ±0,02	0,08 ±0,01
НТМК.765139.008-07	40.115.07	1,5	7,0	0,18 ±0,02	0,10 ±0,01
НТМК.765139.008-08	40.115.08	1,5	8,0	0,21 ±0,02	0,12 ±0,01
НТМК.765139.008-09	40.115.09	1,5	9,0	0,25 ±0,02	0,14 ±0,01
НТМК.765139.008-10	40.115.10	1,5	10	0,28 ±0,03	0,16 ±0,02
НТМК.765139.008-11	40.115.11	1,5	11	0,32 ±0,03	0,18 ±0,02
НТМК.765139.008-12	40.115.12	1,5	12	0,36 ±0,04	0,20 ±0,02
НТМК.765139.008-13	40.115.13	1,5	13	0,39 ±0,04	0,22 ±0,02
НТМК.765139.008-14	40.115.14	1,5	14	0,43 ±0,04	0,24 ±0,03
НТМК.765139.008-15	40.115.15	1,5	15	0,46 ±0,05	0,26 ±0,03
НТМК.765139.008-16	40.115.16	1,5	16	0,50 ±0,05	0,28 ±0,03
НТМК.765139.008-17	40.115.17	1,5	17	0,53 ±0,05	0,30 ±0,03
НТМК.765139.008-18	40.115.18	1,5	18	0,57 ±0,06	0,32 ±0,03
НТМК.765139.008-19	40.115.19	1,5	19	0,61 ±0,06	0,34 ±0,04
НТМК.765139.008-20	40.115.20	1,5	20	0,64 ±0,06	0,36 ±0,04
НТМК.765139.008-21	40.115.21	1,5	21	0,68 ±0,07	0,38 ±0,04
НТМК.765139.008-22	40.115.22	1,5	22	0,71 ±0,07	0,40 ±0,04
НТМК.765139.008-23	40.115.23	1,5	23	0,75 ±0,07	0,42 ±0,04
НТМК.765139.008-24	40.115.24	1,5	24	0,78 ±0,08	0,44 ±0,05
НТМК.765139.008-25	40.115.25	1,5	25	0,82 ±0,08	0,46 ±0,05
НТМК.765139.008-26	40.115.26	1,5	26	0,85 ±0,08	0,48 ±0,05
НТМК.765139.008-27	40.115.27	1,5	27	0,89 ±0,09	0,50 ±0,05
НТМК.765139.008-28	40.115.28	1,5	28	0,93 ±0,09	0,52 ±0,05
НТМК.765139.008-29	40.115.29	1,5	29	0,96 ±0,09	0,54 ±0,06
НТМК.765139.008-30	40.115.30	1,5	30	1,00 ±0,10	0,56 ±0,06

Рисунок 12 – Винт кортикальный 1,5 мм

ООО ЦИРМИ INFO@CIRMI.RU WWW.GOSZDRAVNADZOR.RU

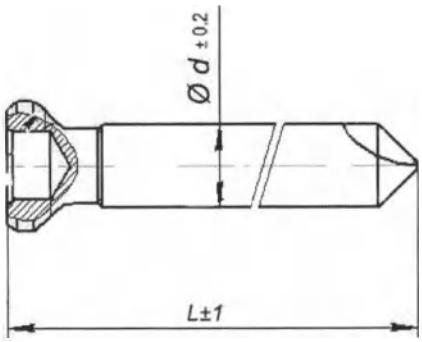

Обозначение	Номер по каталогу	Ø d, ±0,2 мм	L, ±1 мм	Масса, г (при изготовлении из нержавеющей стали)	Масса, г (при изготовлении из титановых сплавов)
НТМК.765139.009-05	40.120.05	2,0	5,0	0,14 ±0,01	0,08 ±0,01
НТМК.765139.009-06	40.120.06	2,0	6,0	0,18 ±0,02	0,10 ±0,01
НТМК.765139.009-07	40.120.07	2,0	7,0	0,21 ±0,02	0,12 ±0,01
НТМК.765139.009-08	40.120.08	2,0	8,0	0,25 ±0,02	0,14 ±0,01
НТМК.765139.009-09	40.120.09	2,0	9,0	0,28 ±0,03	0,16 ±0,02
НТМК.765139.009-10	40.120.10	2,0	10	0,32 ±0,03	0,18 ±0,02
НТМК.765139.009-11	40.120.11	2,0	11	0,36 ±0,04	0,20 ±0,02
НТМК.765139.009-12	40.120.12	2,0	12	0,39 ±0,04	0,22 ±0,02
НТМК.765139.009-13	40.120.13	2,0	13	0,43 ±0,04	0,24 ±0,02
НТМК.765139.009-14	40.120.14	2,0	14	0,46 ±0,05	0,26 ±0,03
НТМК.765139.009-15	40.120.15	2,0	15	0,50 ±0,05	0,28 ±0,03
НТМК.765139.009-16	40.120.16	2,0	16	0,53 ±0,05	0,30 ±0,03
НТМК.765139.009-17	40.120.17	2,0	17	0,57 ±0,06	0,32 ±0,03
НТМК.765139.009-18	40.120.18	2,0	18	0,61 ±0,06	0,34 ±0,04
НТМК.765139.009-19	40.120.19	2,0	19	0,64 ±0,06	0,36 ±0,04
НТМК.765139.009-20	40.120.20	2,0	20	0,68 ±0,07	0,38 ±0,04
НТМК.765139.009-21	40.120.21	2,0	21	0,71 ±0,07	0,40 ±0,04
НТМК.765139.009-22	40.120.22	2,0	22	0,75 ±0,07	0,42 ±0,04
НТМК.765139.009-23	40.120.23	2,0	23	0,78 ±0,08	0,44 ±0,05
НТМК.765139.009-24	40.120.24	2,0	24	0,82 ±0,08	0,46 ±0,05
НТМК.765139.009-25	40.120.25	2,0	25	0,85 ±0,08	0,48 ±0,05
НТМК.765139.009-26	40.120.26	2,0	26	0,89 ±0,09	0,50 ±0,05
НТМК.765139.009-27	40.120.27	2,0	27	0,93 ±0,09	0,52 ±0,05
НТМК.765139.009-28	40.120.28	2,0	28	0,96 ±0,10	0,54 ±0,05
НТМК.765139.009-29	40.120.29	2,0	29	1,00 ±0,10	0,56 ±0,06
НТМК.765139.009-30	40.120.30	2,0	30	1,03 ±0,10	0,58 ±0,06

Рисунок 13 – Винт кортикальный 2,0 мм

ООО ЦИРМИ INFO@CIRMI.RU WWW.GOSZDRAVNADZOR.RU

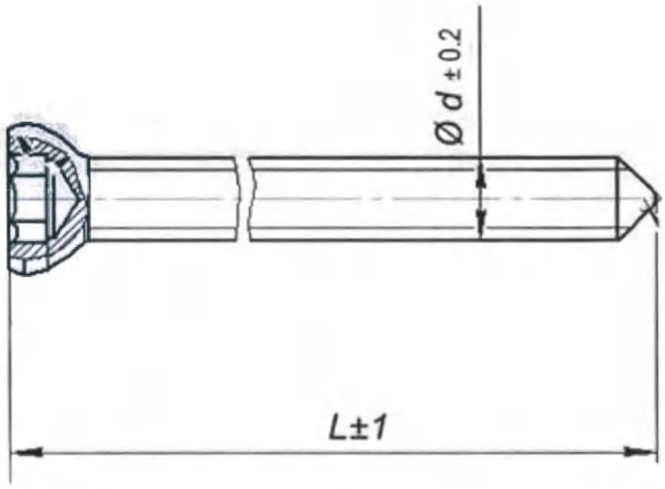

Обозначение	Номер по каталогу	Ø d, ±0,2 мм	L, ±1 мм	Масса, ± 0,2 г (при изготовлении из нержавеющей стали)	Масса, ± 0,2 г (при изготовлении из титановых сплавов)
НТМК.765139.010-06	40.127.06	2,7	6	0,20 ±0,02	0,11 ±0,01
НТМК.765139.010-08	40.127.08	2,7	8	0,28 ±0,03	0,16 ±0,02
НТМК.765139.010-10	40.127.10	2,7	10	0,37 ±0,04	0,21 ±0,02
НТМК.765139.010-12	40.127.12	2,7	12	0,46 ±0,05	0,26 ±0,03
НТМК.765139.010-14	40.127.14	2,7	14	0,55 ±0,05	0,31 ±0,03
НТМК.765139.010-15	40.127.15	2,7	15	0,59 ±0,06	0,33 ±0,03
НТМК.765139.010-16	40.127.16	2,7	16	0,64 ±0,07	0,36 ±0,04
НТМК.765139.010-18	40.127.18	2,7	18	0,73 ±0,07	0,41 ±0,04
НТМК.765139.010-20	40.127.20	2,7	20	0,82 ±0,08	0,46 ±0,05
НТМК.765139.010-22	40.127.22	2,7	22	0,91 ±0,09	0,51 ±0,05
НТМК.765139.010-24	40.127.24	2,7	24	1,00 ±0,10	0,56 ±0,06
НТМК.765139.010-25	40.127.25	2,7	25	1,05 ±0,10	0,59 ±0,06
НТМК.765139.010-26	40.127.26	2,7	26	1,10 ±0,11	0,62 ±0,06
НТМК.765139.010-28	40.127.28	2,7	28	1,16 ±0,11	0,65 ±0,06
НТМК.765139.010-30	40.127.30	2,7	30	1,25 ±0,12	0,70 ±0,07
НТМК.765139.010-32	40.127.32	2,7	32	1,33 ±0,13	0,75 ±0,07
НТМК.765139.010-34	40.127.34	2,7	34	1,42 ±0,14	0,80 ±0,08
НТМК.765139.010-35	40.127.35	2,7	35	1,48 ±0,15	0,83 ±0,08
НТМК.765139.010-36	40.127.36	2,7	36	1,53 ±0,15	0,86 ±0,09
НТМК.765139.010-38	40.127.38	2,7	38	1,62 ±0,16	0,91 ±0,09
НТМК.765139.010-40	40.127.40	2,7	40	1,71 ±0,17	0,96 ±0,10
НТМК.765139.010-42	40.127.42	2,7	42	1,80 ±0,18	1,01 ±0,10
НТМК.765139.010-44	40.127.44	2,7	44	1,89 ±0,19	1,06 ±0,10
НТМК.765139.010-45	40.127.45	2,7	45	1,99 ±0,20	1,10 ±0,11
НТМК.765139.010-46	40.127.46	2,7	46	2,08 ±0,20	1,12 ±0,11
НТМК.765139.010-48	40.127.48	2,7	48	2,17 ±0,21	1,17 ±0,12
НТМК.765139.010-50	40.127.50	2,7	50	2,27 ±0,23	1,22 ±0,12

Рисунок 14 – Винт кортикальный 2,7 мм

ООО ЦИРМИ INFO@CIRMI.RU WWW.GOSZDRAVNADZOR.RU

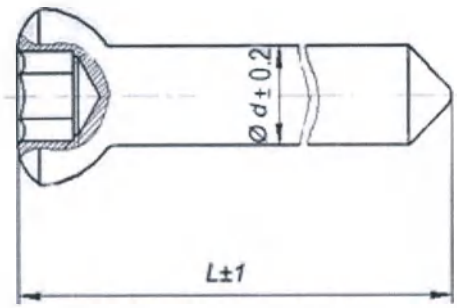

Обозначение	Номер по каталогу	Ø d, ±0,2 мм	L, ±1 мм	Масса, г (при изготовлении из нерж. стали)	Масса, г (при изготовлении из титановых сплавов)
НТМК.765139.011-10	40.135.10	3,5	10	0,73 ±0,07	0,41 ±0,04
НТМК.765139.011-12	40.135.12	3,5	12	0,82 ±0,08	0,46 ±0,05
НТМК.765139.011-14	40.135.14	3,5	14	0,96 ±0,10	0,54 ±0,05
НТМК.765139.011-15	40.135.15	3,5	15	1,03 ±0,10	0,58 ±0,06
НТМК.765139.011-16	40.135.16	3,5	16	1,09 ±0,11	0,61 ±0,06
НТМК.765139.011-18	40.135.18	3,5	18	1,17 ±0,12	0,66 ±0,07
НТМК.765139.011-20	40.135.20	3,5	20	1,28 ±0,13	0,72 ±0,07
НТМК.765139.011-22	40.135.22	3,5	22	1,37 ±0,14	0,77 ±0,08
НТМК.765139.011-24	40.135.24	3,5	24	1,53 ±0,15	0,86 ±0,09
НТМК.765139.011-25	40.135.25	3,5	25	1,57 ±0,16	0,88 ±0,09
НТМК.765139.011-26	40.135.26	3,5	26	1,60 ±0,16	0,90 ±0,09
НТМК.765139.011-28	40.135.28	3,5	28	1,69 ±0,17	0,95 ±0,09
НТМК.765139.011-30	40.135.30	3,5	30	1,78 ±0,18	1,00 ±0,10
НТМК.765139.011-32	40.135.32	3,5	32	1,87 ±0,19	1,05 ±0,10
НТМК.765139.011-34	40.135.34	3,5	34	1,96 ±0,20	1,10 ±0,11
НТМК.765139.011-35	40.135.35	3,5	35	2,03 ±0,20	1,14 ±0,11
НТМК.765139.011-36	40.135.36	3,5	36	2,06 ±0,20	1,16 ±0,12
НТМК.765139.011-38	40.135.38	3,5	38	2,15 ±0,21	1,21 ±0,12
НТМК.765139.011-40	40.135.40	3,5	40	2,19 ±0,22	1,23 ±0,12
НТМК.765139.011-42	40.135.42	3,5	42	2,28 ±0,23	1,28 ±0,13
НТМК.765139.011-44	40.135.44	3,5	44	2,44 ±0,24	1,37 ±0,14
НТМК.765139.011-45	40.135.45	3,5	45	2,51 ±0,25	1,41 ±0,14
НТМК.765139.011-46	40.135.46	3,5	46	2,53 ±0,25	1,42 ±0,14
НТМК.765139.011-48	40.135.48	3,5	48	2,62 ±0,26	1,47 ±0,15
НТМК.765139.011-50	40.135.50	3,5	50	2,65 ±0,26	1,49 ±0,15
НТМК.765139.011-52	40.135.52	3,5	52	2,78 ±0,28	1,56 ±0,16
НТМК.765139.011-54	40.135.54	3,5	54	3,01 ±0,30	1,69 ±0,17
НТМК.765139.011-55	40.135.55	3,5	55	3,11 ±0,31	1,75 ±0,17
НТМК.765139.011-56	40.135.56	3,5	56	3,17 ±0,32	1,78 ±0,18
НТМК.765139.011-58	40.135.58	3,5	58	3,26 ±0,33	1,83 ±0,18
НТМК.765139.011-60	40.135.60	3,5	60	3,35 ±0,33	1,88 ±0,19
НТМК.765139.011-62	40.135.62	3,5	62	3,43 ±0,34	1,93 ±0,20
НТМК.765139.011-64	40.135.64	3,5	64	3,52 ±0,35	1,98 ±0,20
НТМК.765139.011-65	40.135.65	3,5	65	3,56 ±0,36	2,00 ±0,20
НТМК.765139.011-66	40.135.66	3,5	66	3,60 ±0,36	2,02 ±0,20
НТМК.765139.011-68	40.135.68	3,5	68	3,68 ±0,37	2,07 ±0,20
НТМК.765139.011-70	40.135.70	3,5	70	3,79 ±0,38	2,13 ±0,21
НТМК.765139.011-72	40.135.72	3,5	72	3,88 ±0,39	2,18 ±0,22
НТМК.765139.011-74	40.135.74	3,5	74	3,97 ±0,40	2,23 ±0,22
НТМК.765139.011-75	40.135.75	3,5	75	4,00 ±0,40	2,25 ±0,22
НТМК.765139.011-76	40.135.76	3,5	76	4,11 ±0,41	2,31 ±0,23
НТМК.765139.011-78	40.135.78	3,5	78	4,20 ±0,42	2,36 ±0,24
НТМК.765139.011-80	40.135.80	3,5	80	4,29 ±0,43	2,41 ±0,24

Рисунок 15 – Винт кортикальный 3,5 мм

ООО ЦИРМИ INFO@CIRMI.RU WWW.GOSZDRAVNADZOR.RU

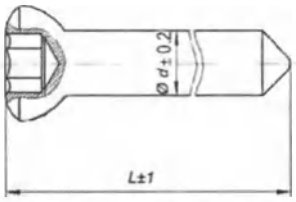

Обозначение	Номер по каталогу	Ø d, ±0,2 мм	L, ±1 мм	Масса, г (при изготовлении из нерж. стали)	Масса, г (при изготовлении из титановых сплавов)
НТМК.765139.012-10	40.145.10	4,5	10	1,67 ±0,17	0,94 ±0,09
НТМК.765139.012-12	40.145.12	4,5	12	1,78 ±0,18	1,00 ±0,10
НТМК.765139.012-14	40.145.14	4,5	14	1,90 ±0,19	1,07 ±0,10
НТМК.765139.012-15	40.145.15	4,5	15	2,01 ±0,20	1,13 ±0,11
НТМК.765139.012-16	40.145.16	4,5	16	2,10 ±0,21	1,18 ±0,12
НТМК.765139.012-18	40.145.18	4,5	18	2,19 ±0,22	1,23 ±0,12
НТМК.765139.012-20	40.145.20	4,5	20	2,31 ±0,23	1,30 ±0,13
НТМК.765139.012-22	40.145.22	4,5	22	2,44 ±0,24	1,37 ±0,14
НТМК.765139.012-24	40.145.24	4,5	24	2,63 ±0,26	1,48 ±0,15
НТМК.765139.012-25	40.145.25	4,5	25	2,69 ±0,27	1,51 ±0,15
НТМК.765139.012-26	40.145.26	4,5	26	2,74 ±0,27	1,54 ±0,15
НТМК.765139.012-28	40.145.28	4,5	28	2,85 ±0,28	1,60 ±0,16
НТМК.765139.012-30	40.145.30	4,5	30	2,99 ±0,30	1,68 ±0,17
НТМК.765139.012-32	40.145.32	4,5	32	3,13 ±0,31	1,76 ±0,18
НТМК.765139.012-34	40.145.34	4,5	34	3,27 ±0,33	1,84 ±0,18
НТМК.765139.012-35	40.145.35	4,5	35	3,36 ±0,34	1,89 ±0,19
НТМК.765139.012-36	40.145.36	4,5	36	3,47 ±0,35	1,95 ±0,19
НТМК.765139.012-38	40.145.38	4,5	38	3,60 ±0,36	2,02 ±0,20
НТМК.765139.012-40	40.145.40	4,5	40	3,79 ±0,38	2,13 ±0,21
НТМК.765139.012-42	40.145.42	4,5	42	4,00 ±0,40	2,25 ±0,22
НТМК.765139.012-44	40.145.44	4,5	44	4,06 ±0,40	2,28 ±0,23
НТМК.765139.012-45	40.145.45	4,5	45	4,09 ±0,40	2,30 ±0,23
НТМК.765139.012-46	40.145.46	4,5	46	4,15 ±0,41	2,33 ±0,23
НТМК.765139.012-48	40.145.48	4,5	48	4,25 ±0,42	2,39 ±0,24
НТМК.765139.012-50	40.145.50	4,5	50	4,47 ±0,45	2,51 ±0,25
НТМК.765139.012-52	40.145.52	4,5	52	4,70 ±0,47	2,64 ±0,26
НТМК.765139.012-54	40.145.54	4,5	54	4,84 ±0,48	2,72 ±0,27
НТМК.765139.012-55	40.145.55	4,5	55	4,98 ±0,50	2,80 ±0,28
НТМК.765139.012-56	40.145.56	4,5	56	5,13 ±0,51	2,88 ±0,29
НТМК.765139.012-58	40.145.58	4,5	58	5,16 ±0,52	2,90 ±0,29
НТМК.765139.012-60	40.145.60	4,5	60	5,20 ±0,52	2,92 ±0,29
НТМК.765139.012-62	40.145.62	4,5	62	5,34 ±0,53	3,00 ±0,30
НТМК.765139.012-64	40.145.64	4,5	64	5,48 ±0,55	3,08 ±0,30
НТМК.765139.012-65	40.145.65	4,5	65	5,62 ±0,56	3,16 ±0,31
НТМК.765139.012-66	40.145.66	4,5	66	5,77 ±0,58	3,24 ±0,32
НТМК.765139.012-68	40.145.68	4,5	68	5,87 ±0,59	3,30 ±0,33
НТМК.765139.012-70	40.145.70	4,5	70	5,93 ±0,59	3,33 ±0,33
НТМК.765139.012-72	40.145.72	4,5	72	6,05 ±0,60	3,40 ±0,34
НТМК.765139.012-74	40.145.74	4,5	74	6,18 ±0,62	3,47 ±0,35
НТМК.765139.012-75	40.145.75	4,5	75	6,25 ±0,62	3,51 ±0,35
НТМК.765139.012-76	40.145.76	4,5	76	6,34 ±0,63	3,56 ±0,36
НТМК.765139.012-78	40.145.78	4,5	78	6,48 ±0,65	3,64 ±0,36
НТМК.765139.012-80	40.145.80	4,5	80	6,59 ±0,66	3,70 ±0,37
НТМК.765139.012-82	40.145.82	4,5	82	6,66 ±0,67	3,74 ±0,37
НТМК.765139.012-84	40.145.84	4,5	84	6,76 ±0,68	3,80 ±0,38
НТМК.765139.012-85	40.145.85	4,5	85	6,82 ±0,68	3,83 ±0,38
НТМК.765139.012-86	40.145.86	4,5	86	6,87 ±0,69	3,86 ±0,39
НТМК.765139.012-88	40.145.88	4,5	88	7,01 ±0,70	3,94 ±0,39
НТМК.765139.012-90	40.145.90	4,5	90	7,12 ±0,71	4,00 ±0,40
НТМК.765139.012-92	40.145.92	4,5	92	7,26 ±0,73	4,08 ±0,40
НТМК.765139.012-94	40.145.94	4,5	94	7,44 ±0,74	4,18 ±0,41
НТМК.765139.012-95	40.145.95	4,5	95	7,51 ±0,75	4,22 ±0,42
НТМК.765139.012-96	40.145.96	4,5	96	7,58 ±0,76	4,26 ±0,43
НТМК.765139.012-98	40.145.98	4,5	98	7,72 ±0,77	4,34 ±0,43
НТМК.765139.012-100	40.145.100	4,5	100	7,87 ±0,79	4,42 ±0,44

Рисунок 16 – Винт кортикальный 4,5 мм

ООО ЦИРМИ INFO@CIRMI.RU WWW.GOSZDRAVNADZOR.RU

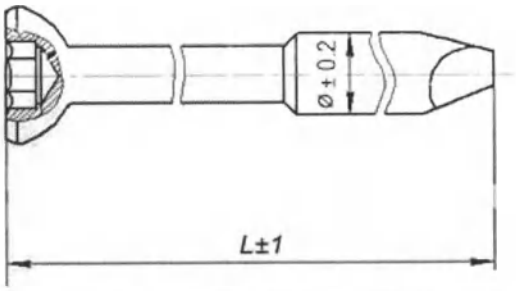

Обозначение	Номер по каталогу	Ø d, ±0,2 мм	L, ±1 мм	Масса, г (при изготовлении из нержавеющей стали)	Масса, г (при изготовлении из титановых сплавов)
НТМК.765139.013-20	40.245.20	4,5	20	1,83 ±0,18	1,03 ±0,10
НТМК.765139.013-22	40.245.22		22	1,99 ±0,20	1,12 ±0,11
НТМК.765139.013-24	40.245.24		24	2,08 ±0,20	1,17 ±0,12
НТМК.765139.013-25	40.245.25		25	2,17 ±0,21	1,22 ±0,12
НТМК.765139.013-26	40.245.26		26	2,31 ±0,23	1,30 ±0,13
НТМК.765139.013-28	40.245.28		28	2,40 ±0,24	1,35 ±0,13
НТМК.765139.013-30	40.245.30		30	2,51 ±0,25	1,41 ±0,14
НТМК.765139.013-32	40.245.32		32	2,67 ±0,27	1,50 ±0,15
НТМК.765139.013-34	40.245.34		34	2,79 ±0,28	1,57 ±0,16
НТМК.765139.013-35	40.245.35		35	2,85 ±0,28	1,60 ±0,16
НТМК.765139.013-36	40.245.36		36	3,03 ±0,30	1,70 ±0,17
НТМК.765139.013-38	40.245.38		38	3,17 ±0,32	1,78 ±0,18
НТМК.765139.013-40	40.245.40		40	3,29 ±0,33	1,85 ±0,18
НТМК.765139.013-42	40.245.42		42	3,47 ±0,35	1,95 ±0,19
НТМК.765139.013-44	40.245.44		44	3,52 ±0,35	1,98 ±0,20
НТМК.765139.013-45	40.245.45		45	3,54 ±0,35	1,99 ±0,20
НТМК.765139.013-46	40.245.46		46	3,60 ±0,36	2,02 ±0,20
НТМК.765139.013-48	40.245.48		48	3,77 ±0,38	2,12 ±0,21
НТМК.765139.013-50	40.245.50		50	3,83 ±0,38	2,15 ±0,21
НТМК.765139.013-52	40.245.52		52	4,00 ±0,40	2,25 ±0,22
НТМК.765139.013-54	40.245.54		54	4,18 ±0,42	2,35 ±0,23
НТМК.765139.013-55	40.245.55		55	4,24 ±0,42	2,38 ±0,24
НТМК.765139.013-56	40.245.56		56	4,41 ±0,44	2,48 ±0,25
НТМК.765139.013-58	40.245.58		58	4,59 ±0,46	2,58 ±0,26
НТМК.765139.013-60	40.245.60		60	4,66 ±0,47	2,62 ±0,26
НТМК.765139.013-62	40.245.62		62	4,81 ±0,48	2,70 ±0,27
НТМК.765139.013-64	40.245.64		64	4,89 ±0,49	2,75 ±0,27
НТМК.765139.013-65	40.245.65		65	4,91 ±0,49	2,76 ±0,28
НТМК.765139.013-66	40.245.66		66	5,02 ±0,50	2,82 ±0,28
НТМК.765139.013-68	40.245.68		68	5,14 ±0,51	2,89 ±0,29
НТМК.765139.013-70	40.245.70		70	5,43 ±0,54	3,05 ±0,30
НТМК.765139.013-72	40.245.72		72	5,61 ±0,56	3,15 ±0,31
НТМК.765139.013-74	40.245.74		74	5,70 ±0,57	3,20 ±0,32
НТМК.765139.013-75	40.245.75		75	5,82 ±0,58	3,27 ±0,33
НТМК.765139.013-76	40.245.76		76	5,91 ±0,59	3,32 ±0,33
НТМК.765139.013-78	40.245.78		78	6,00 ±0,60	3,37 ±0,34
НТМК.765139.013-80	40.245.80		80	6,18 ±0,62	3,47 ±0,35
НТМК.765139.013-85	40.245.85		85	6,59 ±0,66	3,70 ±0,37
НТМК.765139.013-90	40.245.90		90	6,94 ±0,69	3,90 ±0,39
НТМК.765139.013-95	40.245.95		95	7,30 ±0,73	4,10 ±0,41
НТМК.765139.013-100	40.245.100		100	7,65 ±0,76	4,30 ±0,43
НТМК.765139.013-105	40.245.105		105	8,01 ±0,80	4,50 ±0,45
НТМК.765139.013-110	40.245.110		110	8,36 ±0,84	4,70 ±0,47

Рисунок 17 – Винт маллеолярный 4,5 мм

ООО ЦИРМИ INFO@CIRMI.RU WWW.GOSZDRAVNADZOR.RU

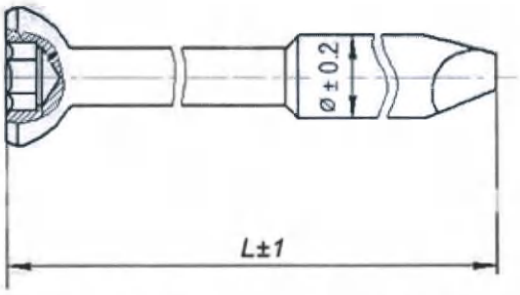

Обозначение	Номер по каталогу	Ø d, ±0,2 мм	L, ±1 мм	Масса, г (при изготовлении из нержавеющей стали)	Масса, г (при изготовлении из титановых сплавов)
НТМК.765139.014-20	40.235.20	3,5	20	1,26 ±0,13	0,71 ±0,07
НТМК.765139.014-22	40.235.22		22	1,35 ±0,13	0,76 ±0,08
НТМК.765139.014-24	40.235.24		24	1,42 ±0,14	0,80 ±0,08
НТМК.765139.014-25	40.235.25		25	1,44 ±0,14	0,81 ±0,08
НТМК.765139.014-26	40.235.26		26	1,48 ±0,15	0,83 ±0,08
НТМК.765139.014-28	40.235.28		28	1,60 ±0,16	0,90 ±0,09
НТМК.765139.014-30	40.235.30		30	1,62 ±0,16	0,91 ±0,09
НТМК.765139.014-32	40.235.32		32	1,71 ±0,17	0,96 ±0,10
НТМК.765139.014-34	40.235.34		34	1,78 ±0,18	1,00 ±0,10
НТМК.765139.014-35	40.235.35		35	1,80 ±0,18	1,01 ±0,10
НТМК.765139.014-36	40.235.36		36	1,82 ±0,18	1,02 ±0,10
НТМК.765139.014-38	40.235.38		38	1,92 ±0,19	1,08 ±0,10
НТМК.765139.014-40	40.235.40		40	2,01 ±0,20	1,13 ±0,11
НТМК.765139.014-42	40.235.42		42	2,10 ±0,21	1,18 ±0,12
НТМК.765139.014-44	40.235.44		44	2,19 ±0,22	1,23 ±0,12
НТМК.765139.014-45	40.235.45		45	2,22 ±0,22	1,25 ±0,12
НТМК.765139.014-46	40.235.46		46	2,26 ±0,23	1,27 ±0,13
НТМК.765139.014-48	40.235.48		48	2,35 ±0,23	1,32 ±0,13
НТМК.765139.014-50	40.235.50		50	2,44 ±0,24	1,37 ±0,14
НТМК.765139.014-52	40.235.52		52	2,53 ±0,25	1,42 ±0,14
НТМК.765139.014-54	40.235.54		54	2,62 ±0,26	1,47 ±0,15
НТМК.765139.014-55	40.235.55		55	2,72 ±0,27	1,53 ±0,15
НТМК.765139.014-56	40.235.56		56	2,76 ±0,28	1,55 ±0,15
НТМК.765139.014-58	40.235.58		58	2,85 ±0,28	1,60 ±0,16
НТМК.765139.014-60	40.235.60		60	2,95 ±0,29	1,66 ±0,17
НТМК.765139.014-62	40.235.62		62	3,03 ±0,30	1,70 ±0,17
НТМК.765139.014-64	40.235.64		64	3,10 ±0,31	1,74 ±0,17
НТМК.765139.014-65	40.235.65		65	3,11 ±0,31	1,75 ±0,17
НТМК.765139.014-66	40.235.66		66	3,13 ±0,31	1,76 ±0,18
НТМК.765139.014-68	40.235.68		68	3,22 ±0,32	1,81 ±0,18
НТМК.765139.014-70	40.235.70		70	3,31 ±0,33	1,86 ±0,19
НТМК.765139.014-72	40.235.72		72	3,40 ±0,34	1,91 ±0,19
НТМК.765139.014-74	40.235.74		74	3,49 ±0,35	1,96 ±0,20
НТМК.765139.014-75	40.235.75		75	3,51 ±0,35	1,97 ±0,20
НТМК.765139.014-76	40.235.76		76	3,54 ±0,35	1,99 ±0,20
НТМК.765139.014-78	40.235.78		78	3,65 ±0,36	2,05 ±0,20
НТМК.765139.014-80	40.235.80		80	3,74 ±0,37	2,10 ±0,21
НТМК.765139.014-85	40.235.85		85	3,83 ±0,38	2,15 ±0,21
НТМК.765139.014-90	40.235.90		90	3,92 ±0,39	2,20 ±0,22
НТМК.765139.014-95	40.235.95		95	4,00 ±0,40	2,25 ±0,22
НТМК.765139.014-100	40.235.100		100	4,09 ±0,40	2,30 ±0,23

Рисунок 18 – Винт маллеолярный 3,5 мм

ООО ЦИРМИ INFO@CIRMI.RU WWW.GOSZDRAVNADZOR.RU

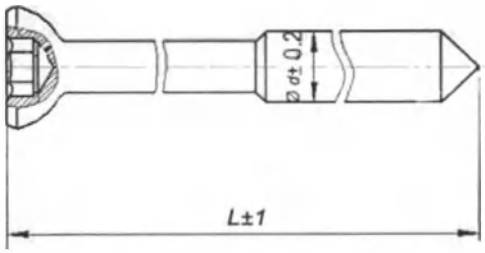

Обозначение	Номер по каталогу	Ø d, ±0,2 мм	L, ±1 мм	Масса, г (при изготовлении из нержавеющей стали)	Масса, г (при изготовлении из титановых сплавов)
НТМК.765139.015-25	40.345.25	4,5	25	2,26 ±0,23	1,27 ±0,13
НТМК.765139.015-26	40.345.26	4,5	26	2,31 ±0,23	1,30 ±0,13
НТМК.765139.015-28	40.345.28	4,5	28	2,40 ±0,24	1,35 ±0,13
НТМК.765139.015-30	40.345.30	4,5	30	2,49 ±0,25	1,40 ±0,14
НТМК.765139.015-32	40.345.32	4,5	32	2,58 ±0,26	1,45 ±0,14
НТМК.765139.015-34	40.345.34	4,5	34	2,67 ±0,27	1,50 ±0,15
НТМК.765139.015-35	40.345.35	4,5	35	2,71 ±0,27	1,52 ±0,15
НТМК.765139.015-36	40.345.36	4,5	36	2,76 ±0,28	1,55 ±0,15
НТМК.765139.015-38	40.345.38	4,5	38	2,85 ±0,28	1,60 ±0,16
НТМК.765139.015-40	40.345.40	4,5	40	2,94 ±0,29	1,65 ±0,16
НТМК.765139.015-42	40.345.42	4,5	42	3,03 ±0,30	1,70 ±0,17
НТМК.765139.015-44	40.345.44	4,5	44	3,11 ±0,31	1,75 ±0,17
НТМК.765139.015-45	40.345.45	4,5	45	3,17 ±0,32	1,78 ±0,18
НТМК.765139.015-46	40.345.46	4,5	46	3,20 ±0,32	1,80 ±0,18
НТМК.765139.015-48	40.345.48	4,5	48	3,29 ±0,33	1,85 ±0,18
НТМК.765139.015-50	40.345.50	4,5	50	3,38 ±0,34	1,90 ±0,19
НТМК.765139.015-52	40.345.52	4,5	52	3,47 ±0,35	1,95 ±0,19
НТМК.765139.015-54	40.345.54	4,5	54	3,56 ±0,36	2,00 ±0,20
НТМК.765139.015-55	40.345.55	4,5	55	3,60 ±0,36	2,02 ±0,20
НТМК.765139.015-56	40.345.56	4,5	56	3,65 ±0,36	2,05 ±0,20
НТМК.765139.015-58	40.345.58	4,5	58	3,74 ±0,37	2,10 ±0,21
НТМК.765139.015-60	40.345.60	4,5	60	3,83 ±0,38	2,15 ±0,21
НТМК.765139.015-62	40.345.62	4,5	62	3,92 ±0,39	2,20 ±0,22
НТМК.765139.015-64	40.345.64	4,5	64	4,00 ±0,40	2,25 ±0,22
НТМК.765139.015-65	40.345.65	4,5	65	4,06 ±0,40	2,28 ±0,23
НТМК.765139.015-66	40.345.66	4,5	66	4,09 ±0,40	2,30 ±0,23
НТМК.765139.015-68	40.345.68	4,5	68	4,18 ±0,42	2,35 ±0,23
НТМК.765139.015-70	40.345.70	4,5	70	4,27 ±0,43	2,40 ±0,24
НТМК.765139.015-75	40.345.75	4,5	75	4,45 ±0,44	2,50 ±0,25
НТМК.765139.015-80	40.345.80	4,5	80	4,63 ±0,46	2,60 ±0,26
НТМК.765139.015-85	40.345.85	4,5	85	4,81 ±0,48	2,70 ±0,27
НТМК.765139.015-90	40.345.90	4,5	90	4,98 ±0,50	2,80 ±0,28
НТМК.765139.015-95	40.345.95	4,5	95	5,16 ±0,51	2,90 ±0,29
НТМК.765139.015-100	40.345.100	4,5	100	5,34 ±0,53	3,00 ±0,30

Рисунок 19 – Винт стержневой стягивающий 4,5 мм

ООО ЦИРМИ INFO@CIRMI.RU WWW.GOSZDRAVNADZOR.RU

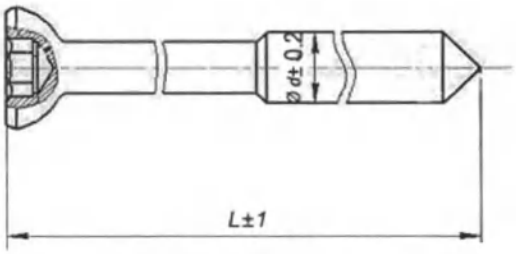

Обозначение	Номер по каталогу	Ø d, ±0,2 мм	L, ±1 мм	Масса, г (при изготовлении из нержавеющей стали)	Масса, г (при изготовлении из титановых сплавов)
НТМК.765139.016-25	40.335.25	3,5	25	0,64 ±0,06	0,36 ±0,04
НТМК.765139.016-26	40.335.26	3,5	26	0,71 ±0,07	0,40 ±0,04
НТМК.765139.016-28	40.335.28	3,5	28	0,85 ±0,08	0,48 ±0,05
НТМК.765139.016-30	40.335.30	3,5	30	1,00 ±0,10	0,56 ±0,06
НТМК.765139.016-32	40.335.32	3,5	32	1,14 ±0,11	0,64 ±0,06
НТМК.765139.016-34	40.335.34	3,5	34	1,28 ±0,13	0,72 ±0,07
НТМК.765139.016-35	40.335.35	3,5	35	1,35 ±0,13	0,76 ±0,08
НТМК.765139.016-36	40.335.36	3,5	36	1,42 ±0,14	0,80 ±0,08
НТМК.765139.016-38	40.335.38	3,5	38	1,57 ±0,16	0,88 ±0,09
НТМК.765139.016-40	40.335.40	3,5	40	1,69 ±0,17	0,95 ±0,10
НТМК.765139.016-42	40.335.42	3,5	42	1,83 ±0,18	1,03 ±0,10
НТМК.765139.016-44	40.335.44	3,5	44	1,98 ±0,20	1,11 ±0,11
НТМК.765139.016-45	40.335.45	3,5	45	2,05 ±0,20	1,15 ±0,11
НТМК.765139.016-46	40.335.46	3,5	46	2,12 ±0,21	1,19 ±0,12
НТМК.765139.016-48	40.335.48	3,5	48	2,26 ±0,23	1,27 ±0,13
НТМК.765139.016-50	40.335.50	3,5	50	2,40 ±0,24	1,35 ±0,13
НТМК.765139.016-52	40.335.52	3,5	52	2,55 ±0,25	1,43 ±0,14
НТМК.765139.016-54	40.335.54	3,5	54	2,69 ±0,27	1,51 ±0,15
НТМК.765139.016-55	40.335.55	3,5	55	2,76 ±0,28	1,55 ±0,15
НТМК.765139.016-56	40.335.56	3,5	56	2,83 ±0,28	1,59 ±0,16
НТМК.765139.016-58	40.335.58	3,5	58	2,97 ±0,30	1,67 ±0,17
НТМК.765139.016-60	40.335.60	3,5	60	3,11 ±0,31	1,75 ±0,18
НТМК.765139.016-62	40.335.62	3,5	62	3,26 ±0,33	1,83 ±0,18
НТМК.765139.016-64	40.335.64	3,5	64	3,40 ±0,34	1,91 ±0,19
НТМК.765139.016-65	40.335.65	3,5	65	3,47 ±0,35	1,95 ±0,19
НТМК.765139.016-66	40.335.66	3,5	66	3,54 ±0,35	1,99 ±0,20
НТМК.765139.016-68	40.335.68	3,5	68	3,68 ±0,37	2,07 ±0,20
НТМК.765139.016-70	40.335.70	3,5	70	3,83 ±0,38	2,15 ±0,21
НТМК.765139.016-75	40.335.75	3,5	75	4,18 ±0,42	2,35 ±0,23
НТМК.765139.016-80	40.335.80	3,5	80	4,54 ±0,46	2,55 ±0,25
НТМК.765139.016-85	40.335.85	3,5	85	4,89 ±0,50	2,75 ±0,27
НТМК.765139.016-90	40.335.90	3,5	90	5,25 ±0,52	2,95 ±0,30
НТМК.765139.016-95	40.335.95	3,5	95	5,61 ±0,56	3,15 ±0,31
НТМК.765139.016-100	40.335.100	3,5	100	5,96 ±0,60	3,35 ±0,33

Рисунок 20 – Винт стержневой стягивающий 3,5 мм

ООО ЦИРМИ INFO@CIRMI.RU WWW.GOSZDRAVNADZOR.RU

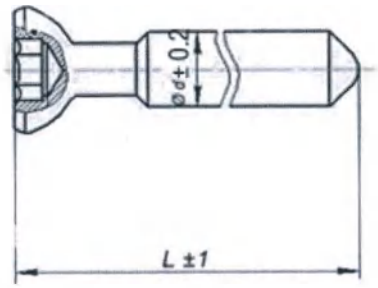

Обозначение	Номер по каталогу	Ø d, ±0,2 мм	L, ±1 мм	Масса, г (при изготовлении из нержавеющей стали)	Масса, г (при изготовлении из титановых сплавов)
НТМК.765139.017-10	40.440.10	4,0	10	0,71 ±0,07	0,40 ±0,04
НТМК.765139.017-12	40.440.12	4,0	12	0,80 ±0,08	0,45 ±0,04
НТМК.765139.017-14	40.440.14	4,0	14	0,89 ±0,09	0,50 ±0,05
НТМК.765139.017-15	40.440.15	4,0	15	0,91 ±0,09	0,51 ±0,05
НТМК.765139.017-16	40.440.16	4,0	16	0,93 ±0,10	0,52 ±0,05
НТМК.765139.017-18	40.440.18	4,0	18	1,01 ±0,10	0,57 ±0,06
НТМК.765139.017-20	40.440.20	4,0	20	1,12 ±0,11	0,63 ±0,06
НТМК.765139.017-22	40.440.22	4,0	22	1,21 ±0,12	0,68 ±0,07
НТМК.765139.017-24	40.440.24	4,0	24	1,26 ±0,13	0,71 ±0,07
НТМК.765139.017-25	40.440.25	4,0	25	1,33 ±0,13	0,75 ±0,07
НТМК.765139.017-26	40.440.26	4,0	26	1,35 ±0,13	0,76 ±0,08
НТМК.765139.017-28	40.440.28	4,0	28	1,44 ±0,14	0,81 ±0,08
НТМК.765139.017-30	40.440.30	4,0	30	1,55 ±0,15	0,87 ±0,09
НТМК.765139.017-32	40.440.32	4,0	32	1,66 ±0,16	0,93 ±0,09
НТМК.765139.017-34	40.440.34	4,0	34	1,76 ±0,17	0,99 ±0,10
НТМК.765139.017-35	40.440.35	4,0	35	1,78 ±0,18	1,00 ±0,10
НТМК.765139.017-36	40.440.36	4,0	36	1,82 ±0,18	1,02 ±0,10
НТМК.765139.017-38	40.440.38	4,0	38	1,92 ±0,19	1,08 ±0,10
НТМК.765139.017-40	40.440.40	4,0	40	2,01 ±0,20	1,13 ±0,11
НТМК.765139.017-42	40.440.42	4,0	42	2,10 ±0,21	1,18 ±0,12
НТМК.765139.017-44	40.440.44	4,0	44	2,21 ±0,22	1,24 ±0,12
НТМК.765139.017-45	40.440.45	4,0	45	2,24 ±0,22	1,26 ±0,13
НТМК.765139.017-46	40.440.46	4,0	46	2,26 ±0,23	1,27 ±0,13
НТМК.765139.017-48	40.440.48	4,0	48	2,35 ±0,23	1,32 ±0,13
НТМК.765139.017-50	40.440.50	4,0	50	2,44 ±0,24	1,37 ±0,14
НТМК.765139.017-52	40.440.52	4,0	52	2,55 ±0,25	1,43 ±0,14
НТМК.765139.017-54	40.440.54	4,0	54	2,63 ±0,26	1,48 ±0,15
НТМК.765139.017-55	40.440.55	4,0	55	2,67 ±0,27	1,50 ±0,15
НТМК.765139.017-56	40.440.56	4,0	56	2,71 ±0,27	1,52 ±0,15
НТМК.765139.017-58	40.440.58	4,0	58	2,81 ±0,28	1,58 ±0,16
НТМК.765139.017-60	40.440.60	4,0	60	2,90 ±0,29	1,63 ±0,16
НТМК.765139.017-65	40.440.65	4,0	65	3,01 ±0,30	1,69 ±0,17
НТМК.765139.017-70	40.440.70	4,0	70	3,11 ±0,31	1,75 ±0,17
НТМК.765139.017-75	40.440.75	4,0	75	3,22 ±0,32	1,81 ±0,18
НТМК.765139.017-80	40.440.80	4,0	80	3,33 ±0,33	1,87 ±0,19

Рисунок 21 – Винт спонгиозный 4,0 мм резьба сплошная

ООО ЦИРМИ INFO@CIRMI.RU WWW.GOSZDRAVNADZOR.RU

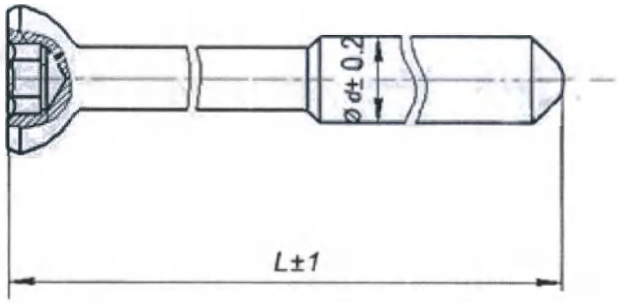

Обозначение	Номер по каталогу	Ø d, ±0,2 мм	L, ±1 мм	Масса, г (при изготовлении из нержавеющей стали)	Масса, г (при изготовлении из титановых сплавов)
НТМК.765139.018-10	41.440.10	4,0	10	0,64 ±0,07	0,36 ±0,04
НТМК.765139.018-12	41.440.12	4,0	12	0,73 ±0,07	0,41 ±0,04
НТМК.765139.018-14	41.440.14	4,0	14	0,82 ±0,08	0,46 ±0,05
НТМК.765139.018-15	41.440.15	4,0	15	0,87 ±0,09	0,49 ±0,05
НТМК.765139.018-16	41.440.16	4,0	16	0,91 ±0,09	0,51 ±0,05
НТМК.765139.018-18	41.440.18	4,0	18	1,00 ±0,10	0,56 ±0,06
НТМК.765139.018-20	41.440.20	4,0	20	1,09 ±0,10	0,61 ±0,06
НТМК.765139.018-22	41.440.22	4,0	22	1,17 ±0,12	0,66 ±0,07
НТМК.765139.018-24	41.440.24	4,0	24	1,26 ±0,13	0,71 ±0,07
НТМК.765139.018-25	41.440.25	4,0	25	1,30 ±0,13	0,73 ±0,07
НТМК.765139.018-26	41.440.26	4,0	26	1,35 ±0,13	0,76 ±0,07
НТМК.765139.018-28	41.440.28	4,0	28	1,44 ±0,14	0,81 ±0,08
НТМК.765139.018-30	41.440.30	4,0	30	1,53 ±0,15	0,86 ±0,09
НТМК.765139.018-32	41.440.32	4,0	32	1,62 ±0,16	0,91 ±0,09
НТМК.765139.018-34	41.440.34	4,0	34	1,71 ±0,17	0,96 ±0,10
НТМК.765139.018-35	41.440.35	4,0	35	1,76 ±0,18	0,99 ±0,10
НТМК.765139.018-36	41.440.36	4,0	36	1,80 ±0,18	1,01 ±0,10
НТМК.765139.018-38	41.440.38	4,0	38	1,89 ±0,19	1,06 ±0,10
НТМК.765139.018-40	41.440.40	4,0	40	1,98 ±0,20	1,11 ±0,11
НТМК.765139.018-42	41.440.42	4,0	42	2,06 ±0,20	1,16 ±0,12
НТМК.765139.018-44	41.440.44	4,0	44	2,15 ±0,21	1,21 ±0,12
НТМК.765139.018-45	41.440.45	4,0	45	2,21 ±0,22	1,24 ±0,13
НТМК.765139.018-46	41.440.46	4,0	46	2,24 ±0,22	1,26 ±0,13
НТМК.765139.018-48	41.440.48	4,0	48	2,33 ±0,23	1,31 ±0,13
НТМК.765139.018-50	41.440.50	4,0	50	2,42 ±0,24	1,36 ±0,14
НТМК.765139.018-52	41.440.52	4,0	52	2,51 ±0,25	1,41 ±0,14
НТМК.765139.018-54	41.440.54	4,0	54	2,60 ±0,26	1,46 ±0,15
НТМК.765139.018-55	41.440.55	4,0	55	2,63 ±0,26	1,48 ±0,15
НТМК.765139.018-56	41.440.56	4,0	56	2,69 ±0,27	1,51 ±0,15
НТМК.765139.018-58	41.440.58	4,0	58	2,78 ±0,28	1,56 ±0,16
НТМК.765139.018-60	41.440.60	4,0	60	2,87 ±0,29	1,61 ±0,16
НТМК.765139.018-65	41.440.65	4,0	65	2,95 ±0,30	1,66 ±0,17
НТМК.765139.018-70	41.440.70	4,0	70	3,04 ±0,30	1,71 ±0,17
НТМК.765139.018-75	41.440.75	4,0	75	3,13 ±0,31	1,76 ±0,18
НТМК.765139.018-80	41.440.80	4,0	80	3,22 ±0,32	1,81 ±0,18

Рисунок 22 – Винт спонгиозный 4,0 мм резьба частичная

ООО ЦИРМИ INFO@CIRMI.RU WWW.GOSZDRAVNADZOR.RU

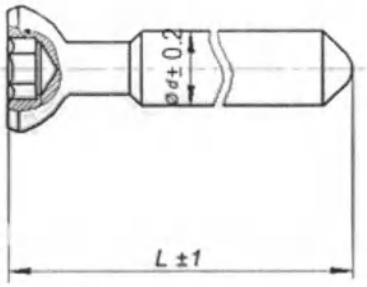

Обозначение	Номер по каталогу	Ø d, ±0,2 мм	L, ±1 мм	Масса, г (при изготовлении из нержавеющей стали)	Масса, г (при изготовлении из титановых сплавов)
НТМК.765139.019-40	40.440-32.40	4,0	40	2,28 ±0,23	1,28 ±0,13
НТМК.765139.019-42	40.440-32.42	4,0	42	2,33 ±0,23	1,31 ±0,13
НТМК.765139.019-44	40.440-32.44	4,0	44	2,38 ±0,24	1,34 ±0,13
НТМК.765139.019-45	40.440-32.45	4,0	45	2,42 ±0,24	1,36 ±0,14
НТМК.765139.019-46	40.440-32.46	4,0	46	2,46 ±0,25	1,38 ±0,14
НТМК.765139.019-48	40.440-32.48	4,0	48	2,51 ±0,25	1,41 ±0,14
НТМК.765139.019-50	40.440-32.50	4,0	50	2,56 ±0,26	1,44 ±0,15
НТМК.765139.019-52	40.440-32.52	4,0	52	2,63 ±0,26	1,48 ±0,15
НТМК.765139.019-54	40.440-32.54	4,0	54	2,69 ±0,27	1,51 ±0,15
НТМК.765139.019-55	40.440-32.55	4,0	55	2,72 ±0,27	1,53 ±0,15
НТМК.765139.019-56	40.440-32.56	4,0	56	2,76 ±0,28	1,55 ±0,15
НТМК.765139.019-58	40.440-32.58	4,0	58	2,83 ±0,28	1,59 ±0,16
НТМК.765139.019-60	40.440-32.60	4,0	60	2,90 ±0,29	1,63 ±0,16
НТМК.765139.019-65	40.440-32.65	4,0	65	3,04 ±0,30	1,71 ±0,17
НТМК.765139.019-70	40.440-32.70	4,0	70	3,20 ±0,32	1,80 ±0,18
НТМК.765139.019-75	40.440-32.75	4,0	75	3,35 ±0,33	1,88 ±0,19
НТМК.765139.019-80	40.440-32.80	4,0	80	3,51 ±0,35	1,97 ±0,20

Рисунок 23 – Винт спонгиозный 4,0 мм резьба длиной 32 мм

ООО ЦИРМИ INFO@CIRMI.RU WWW.GOSZDRAVNADZOR.RU

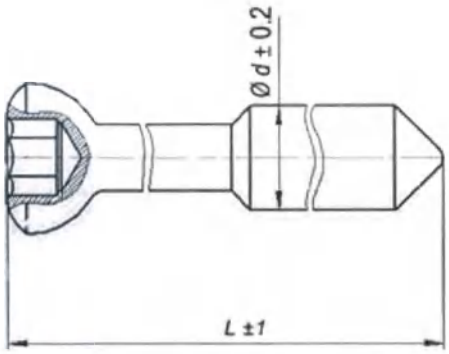

Обозначение	Номер по каталогу	Ø d, ±0,2 мм	L, ±1 мм	Масса, г (при изготовлении из нержавеющей стали)	Масса, г (при изготовлении из титановых сплавов)
НТМК.765139.020-25	40.455.25	5.5	25	6,62 ±0,67	3,72 ±0,40
НТМК.765139.020-30	40.455.30	5.5	30	6,76 ±0,68	3,80 ±0,40
НТМК.765139.020-35	40.455.35	5.5	35	6,91 ±0,69	3,88 ±0,40
НТМК.765139.020-40	40.455.40	5.5	40	7,05 ±0,70	3,96 ±0,40
НТМК.765139.020-45	40.455.45	5.5	45	7,19 ±0,72	4,04 ±0,40
НТМК.765139.020-50	40.455.50	5.5	50	7,33 ±0,73	4,12 ±0,41
НТМК.765139.020-55	40.455.55	5.5	55	7,48 ±0,75	4,20 ±0,42
НТМК.765139.020-60	40.455.60	5.5	60	7,62 ±0,76	4,28 ±0,43
НТМК.765139.020-65	40.455.65	5.5	65	7,76 ±0,78	4,36 ±0,44
НТМК.765139.020-70	40.455.70	5.5	70	7,90 ±0,79	4,44 ±0,44
НТМК.765139.020-75	40.455.75	5.5	75	8,04 ±0,80	4,52 ±0,45
НТМК.765139.020-80	40.455.80	5.5	80	8,19 ±0,82	4,60 ±0,46
НТМК.765139.020-85	40.455.85	5.5	85	8,33 ±0,83	4,68 ±0,47
НТМК.765139.020-90	40.455.90	5.5	90	8,47 ±0,85	4,76 ±0,48
НТМК.765139.020-95	40.455.95	5.5	95	8,61 ±0,86	4,84 ±0,49
НТМК.765139.020-100	40.455.100	5.5	100	8,76 ±0,88	4,92 ±0,49
НТМК.765139.020-105	40.455.105	5.5	105	8,90 ±0,89	5,00 ±0,50
НТМК.765139.020-110	40.455.110	5.5	110	9,04 ±0,90	5,08 ±0,50
НТМК.765139.020-115	40.455.115	5.5	115	9,18 ±0,92	5,16 ±0,52
НТМК.765139.020-120	40.455.120	5.5	120	9,33 ±0,93	5,24 ±0,53

Рисунок 24 – Винт спонгиозный 5,5 мм резьба сплошная

ООО ЦИРМИ INFO@CIRMI.RU WWW.GOSZDRAVNADZOR.RU

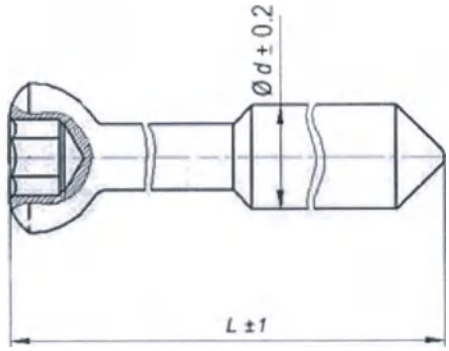

Обозначение	Номер по каталогу	Ø d, ±0,2 мм	L, ±1 мм	Масса, г (при изготовлении из нержавеющей стали)	Масса, г (при изготовлении из титановых сплавов)
НТМК.765139.021-25	40.455.16-25	5.5	25	6,23 ±0,62	3,50 ±0,35
НТМК.765139.021-30	40.455.16-30	5.5	30	6,41 ±0,64	3,60 ±0,36
НТМК.765139.021-35	40.455.16-35	5.5	35	6,59 ±0,66	3,70 ±0,37
НТМК.765139.021-40	40.455.16-40	5.5	40	6,76 ±0,68	3,80 ±0,38
НТМК.765139.021-45	40.455.16-45	5.5	45	6,94 ±0,70	3,90 ±0,39
НТМК.765139.021-50	40.455.16-50	5.5	50	7,12 ±0,72	4,00 ±0,40
НТМК.765139.021-55	40.455.16-55	5.5	55	7,30 ±0,73	4,10 ±0,41
НТМК.765139.021-60	40.455.16-60	5.5	60	7,48 ±0,75	4,20 ±0,42
НТМК.765139.021-65	40.455.16-65	5.5	65	7,65 ±0,76	4,30 ±0,43
НТМК.765139.021-70	40.455.16-70	5.5	70	7,83 ±0,78	4,40 ±0,44
НТМК.765139.021-75	40.455.16-75	5.5	75	8,01 ±0,80	4,50 ±0,45
НТМК.765139.021-80	40.455.16-80	5.5	80	8,19 ±0,82	4,60 ±0,46
НТМК.765139.021-85	40.455.16-85	5.5	85	8,36 ±0,84	4,70 ±0,47
НТМК.765139.021-90	40.455.16-90	5.5	90	8,54 ±0,85	4,80 ±0,48
НТМК.765139.021-95	40.455.16-95	5.5	95	8,72 ±0,87	4,90 ±0,49
НТМК.765139.021-100	40.455.16-100	5.5	100	8,90 ±0,89	5,00 ±0,50
НТМК.765139.021-105	40.455.16-105	5.5	105	9,08 ±0,90	5,10 ±0,51
НТМК.765139.021-110	40.455.16-110	5.5	110	9,25 ±0,92	5,20 ±0,52
НТМК.765139.021-115	40.455.16-115	5.5	115	9,43 ±0,94	5,30 ±0,53
НТМК.765139.021-120	40.455.16-120	5.5	120	9,61 ±0,96	5,40 ±0,54

Рисунок 25 – Винт спонгиозный 5,5 мм резьба длиной 16 мм

ООО ЦИРМИ INFO@CIRMI.RU WWW.GOSZDRAVNADZOR.RU

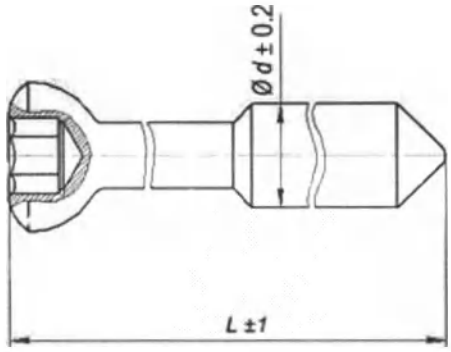

Обозначение	Номер по каталогу	Ø d, ±0,2 мм	L, ±1 мм	Масса, г (при изготовлении из нержавеющей стали)	Масса, г (при изготовлении из титановых сплавов)
НТМК.765139.022-40	40.455.32-40	5.5	40	6,85 ±0,70	3,85 ±0,39
НТМК.765139.022-45	40.455.32-45	5.5	45	7,05 ±0,70	3,96 ±0,40
НТМК.765139.022-50	40.455.32-50	5.5	50	7,24 ±0,73	4,07 ±0,40
НТМК.765139.022-55	40.455.32-55	5.5	55	7,44 ±0,74	4,18 ±0,42
НТМК.765139.022-60	40.455.32-60	5.5	60	7,64 ±0,77	4,29 ±0,43
НТМК.765139.022-65	40.455.32-65	5.5	65	7,83 ±0,78	4,40 ±0,44
НТМК.765139.022-70	40.455.32-70	5.5	70	8,03 ±0,80	4,51 ±0,45
НТМК.765139.022-75	40.455.32-75	5.5	75	8,22 ±0,82	4,62 ±0,46
НТМК.765139.022-80	40.455.32-80	5.5	80	8,42 ±0,85	4,73 ±0,47
НТМК.765139.022-85	40.455.32-85	5.5	85	8,61 ±0,86	4,84 ±0,48
НТМК.765139.022-90	40.455.32-90	5.5	90	8,81 ±0,88	4,95 ±0,49
НТМК.765139.022-95	40.455.32-95	5.5	95	9,01 ±0,90	5,06 ±0,50
НТМК.765139.022-100	40.455.32-100	5.5	100	9,20 ±0,92	5,17 ±0,52
НТМК.765139.022-105	40.455.32-105	5.5	105	9,40 ±0,94	5,28 ±0,53
НТМК.765139.022-110	40.455.32-110	5.5	110	9,59 ±0,96	5,39 ±0,54
НТМК.765139.022-115	40.455.32-115	5.5	115	9,79 ±1,0	5,50 ±0,55
НТМК.765139.022-120	40.455.32-120	5.5	120	9,98 ±1,0	5,61 ±0,56

Рисунок 26 – Винт спонгиозный 5,5 мм резьба длиной 32 мм

ООО ЦИРМИ INFO@CIRMI.RU WWW.GOSZDRAVNADZOR.RU

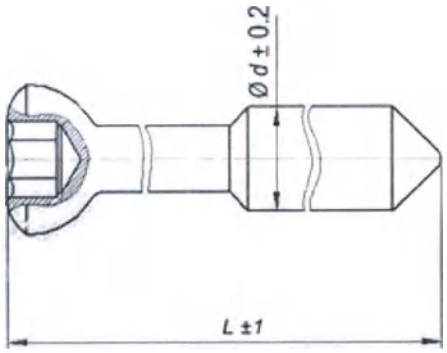

Обозначение	Номер по каталогу	Ø d, ±0,2 мм	L, ±1 мм	Масса, г (при изготовлении из нержавеющей стали)	Масса, г (при изготовлении из титановых сплавов)
НТМК.765139.023-25	40.465.25	6,5	25	2,67 ±0,30	1,50 ±0,15
НТМК.765139.023-30	40.465.30	6,5	30	3,20 ±0,32	1,80 ±0,18
НТМК.765139.023-35	40.465.35	6,5	35	3,74 ±0,38	2,10 ±0,21
НТМК.765139.023-40	40.465.40	6,5	40	4,27 ±0,43	2,40 ±0,24
НТМК.765139.023-45	40.465.45	6,5	45	4,81 ±0,48	2,70 ±0,27
НТМК.765139.023-50	40.465.50	6,5	50	5,34 ±0,54	3,00 ±0,30
НТМК.765139.023-55	40.465.55	6,5	55	5,87 ±0,59	3,30 ±0,33
НТМК.765139.023-60	40.465.60	6,5	60	6,41 ±0,64	3,60 ±0,36
НТМК.765139.023-65	40.465.65	6,5	65	6,94 ±0,70	3,90 ±0,39
НТМК.765139.023-70	40.465.70	6,5	70	7,48 ±0,75	4,20 ±0,42
НТМК.765139.023-75	40.465.75	6,5	75	8,01 ±0,80	4,50 ±0,45
НТМК.765139.023-80	40.465.80	6,5	80	8,54 ±0,85	4,80 ±0,48
НТМК.765139.023-85	40.465.85	6,5	85	9,08 ±0,90	5,10 ±0,51
НТМК.765139.023-90	40.465.90	6,5	90	9,61 ±0,96	5,40 ±0,54
НТМК.765139.023-95	40.465.95	6,5	95	10,14 ±1,00	5,70 ±0,57
НТМК.765139.023-100	40.465.100	6,5	100	10,68 ±1,06	6,00 ±0,60
НТМК.765139.023-105	40.465.105	6,5	105	11,21 ±1,12	6,30 ±0,63
НТМК.765139.023-110	40.465.110	6,5	110	11,75 ±1,20	6,60 ±0,66
НТМК.765139.023-115	40.465.115	6,5	115	12,28 ±1,23	6,90 ±0,69
НТМК.765139.023-120	40.465.120	6,5	120	12,81 ±1,30	7,20 ±0,72

Рисунок 27 – Винт спонгиозный 6,5 мм резьба сплошная

ООО ЦИРМИ INFO@CIRMI.RU WWW.GOSZDRAVNADZOR.RU

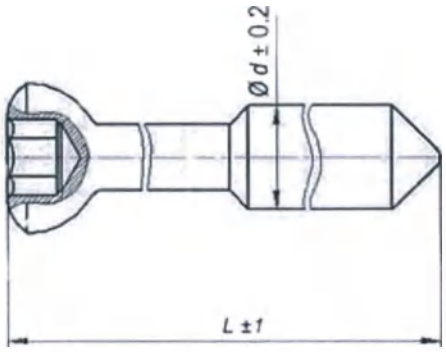

Обозначение	Номер по каталогу	Ø d, ±0,2 мм	L, ±1 мм	Масса, г (при изготовлении из нержавеющей стали)	Масса, г (при изготовлении из титановых сплавов)
НТМК.765139.024-25	40.465.16-25	6,5	25	3,83 ±0,40	2,15 ±0,21
НТМК.765139.024-30	40.465.16-30	6,5	30	4,36 ±0,44	2,45 ±0,25
НТМК.765139.024-35	40.465.16-35	6,5	35	4,89 ±0,50	2,75 ±0,28
НТМК.765139.024-40	40.465.16-40	6,5	40	5,43 ±0,55	3,05 ±0,30
НТМК.765139.024-45	40.465.16-45	6,5	45	5,96 ±0,60	3,35 ±0,33
НТМК.765139.024-50	40.465.16-50	6,5	50	6,50 ±0,65	3,65 ±0,37
НТМК.765139.024-55	40.465.16-55	6,5	55	7,03 ±0,70	3,95 ±0,40
НТМК.765139.024-60	40.465.16-60	6,5	60	7,56 ±0,76	4,25 ±0,43
НТМК.765139.024-65	40.465.16-65	6,5	65	8,10 ±0,81	4,55 ±0,45
НТМК.765139.024-70	40.465.16-70	6,5	70	8,63 ±0,87	4,85 ±0,49
НТМК.765139.024-75	40.465.16-75	6,5	75	9,17 ±0,92	5,15 ±0,52
НТМК.765139.024-80	40.465.16-80	6,5	80	9,70 ±1,00	5,45 ±0,55
НТМК.765139.024-85	40.465.16-85	6,5	85	10,23 ±1,00	5,75 ±0,58
НТМК.765139.024-90	40.465.16-90	6,5	90	10,77 ±1,10	6,05 ±0,60
НТМК.765139.024-95	40.465.16-95	6,5	95	11,30 ±1,15	6,35 ±0,64
НТМК.765139.024-100	40.465.16-100	6,5	100	11,84 ±1,20	6,65 ±0,65
НТМК.765139.024-105	40.465.16-105	6,5	105	12,37 ±1,25	6,95 ±0,70
НТМК.765139.024-110	40.465.16-110	6,5	110	12,90 ±1,30	7,25 ±0,73
НТМК.765139.024-115	40.465.16-115	6,5	115	13,44 ±1,40	7,55 ±0,76
НТМК.765139.024-120	40.465.16-120	6,5	120	13,97 ±1,40	7,85 ±0,79

Рисунок 28 – Винт спонгиозный 6,5 мм резьба длиной 16 мм

ООО ЦИРМИ INFO@CIRMI.RU WWW.GOSZDRAVNADZOR.RU

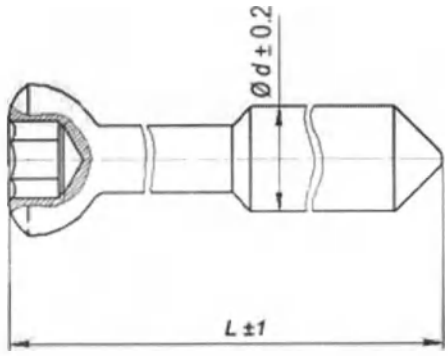

Обозначение	Номер по каталогу	Ø d, ±0,2 мм	L, ±1 мм	Масса, г (при изготовлении из нержавеющей стали)	Масса, г (при изготовлении из титановых сплавов)
НТМК.765139.025-40	40.465.32-40	6,5	40	4,75 ±0,50	2,67 ±0,30
НТМК.765139.025-45	40.465.32-45	6,5	45	5,34 ±0,53	3,00 ±0,30
НТМК.765139.025-50	40.465.32-50	6,5	50	5,93 ±0,60	3,33 ±0,34
НТМК.765139.025-55	40.465.32-55	6,5	55	6,51 ±0,65	3,66 ±0,37
НТМК.765139.025-60	40.465.32-60	6,5	60	7,10 ±0,71	3,99 ±0,40
НТМК.765139.025-65	40.465.32-65	6,5	65	7,69 ±0,77	4,32 ±0,44
НТМК.765139.025-70	40.465.32-70	6,5	70	8,28 ±0,83	4,65 ±0,46
НТМК.765139.025-75	40.465.32-75	6,5	75	8,86 ±0,89	4,98 ±0,50
НТМК.765139.025-80	40.465.32-80	6,5	80	9,45 ±0,95	5,31 ±0,53
НТМК.765139.025-85	40.465.32-85	6,5	85	10,04 ±1,00	5,64 ±0,57
НТМК.765139.025-90	40.465.32-90	6,5	90	10,63 ±1,10	5,97 ±0,60
НТМК.765139.025-95	40.465.32-95	6,5	95	11,21 ±1,15	6,30 ±0,63
НТМК.765139.025-100	40.465.32-100	6,5	100	11,85 ±1,20	6,66 ±0,66
НТМК.765139.025-105	40.465.32-105	6,5	105	12,44 ±1,25	6,99 ±0,70
НТМК.765139.025-110	40.465.32-110	6,5	110	13,03 ±1,30	7,32 ±0,73
НТМК.765139.025-115	40.465.32-115	6,5	115	13,62 ±1,40	7,65 ±0,77
НТМК.765139.025-120	40.465.32-120	6,5	120	14,20 ±1,45	7,98 ±0,80

Рисунок 29 – Винт спонгиозный 6,5 мм резьба длиной 32 мм

ООО ЦИРМИ INFO@CIRMI.RU WWW.GOSZDRAVNADZOR.RU

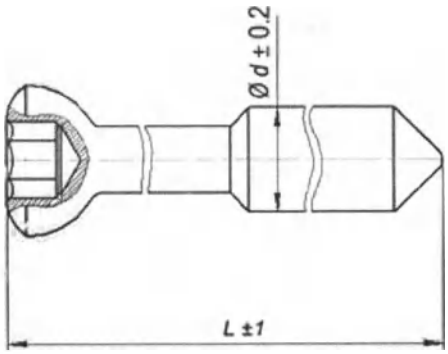

Обозначение	Номер по каталогу	Ø d, ±0,2 мм	L, ±1 мм	Масса, г (при изготовлении из нержавеющей стали)	Масса, г (при изготовлении из титановых сплавов)
НТМК.765139.026-25	40.470.25	7,0	25	6,32 ±0,64	3,55 ±0,35
НТМК.765139.026-30	40.470.30	7,0	30	6,85 ±0,69	3,85 ±0,40
НТМК.765139.026-35	40.470.35	7,0	35	7,39 ±0,74	4,15 ±0,41
НТМК.765139.026-40	40.470.40	7,0	40	7,92 ±0,80	4,45 ±0,45
НТМК.765139.026-45	40.470.45	7,0	45	8,45 ±0,84	4,75 ±0,48
НТМК.765139.026-50	40.470.50	7,0	50	8,99 ±0,90	5,05 ±0,50
НТМК.765139.026-55	40.470.55	7,0	55	9,52 ±0,95	5,35 ±0,53
НТМК.765139.026-60	40.470.60	7,0	60	10,06 ±1,00	5,65 ±0,57
НТМК.765139.026-65	40.470.65	7,0	65	10,59 ±1,10	5,95 ±0,60
НТМК.765139.026-70	40.470.70	7,0	70	11,12 ±1,15	6,25 ±0,62
НТМК.765139.026-75	40.470.75	7,0	75	11,66 ±1,20	6,55 ±0,65
НТМК.765139.026-80	40.470.80	7,0	80	12,19 ±1,22	6,85 ±0,69
НТМК.765139.026-85	40.470.85	7,0	85	12,73 ±1,30	7,15 ±0,72
НТМК.765139.026-90	40.470.90	7,0	90	13,26 ±1,35	7,45 ±0,75
НТМК.765139.026-95	40.470.95	7,0	95	13,79 ±1,40	7,75 ±0,78
НТМК.765139.026-100	40.470.100	7,0	100	14,33 ±1,45	8,05 ±0,80
НТМК.765139.026-105	40.470.105	7,0	105	14,86 ±1,50	8,35 ±0,83
НТМК.765139.026-110	40.470.110	7,0	110	15,40 ±1,54	8,65 ±0,86
НТМК.765139.026-115	40.470.115	7,0	115	16,02 ±1,60	9,00 ±0,90
НТМК.765139.026-120	40.470.120	7,0	120	16,64 ±1,67	9,35 ±0,94

Рисунок 30 – Винт спонгиозный 7,0 мм резьба сплошная

ООО ЦИРМИ INFO@CIRMI.RU WWW.GOSZDRAVNADZOR.RU

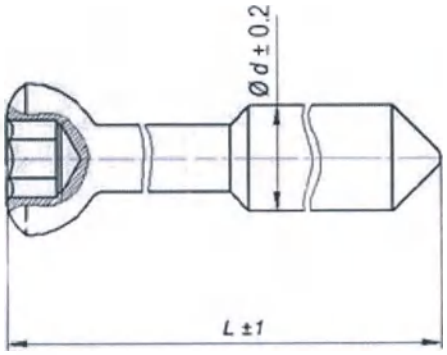

Обозначение	Номер по каталогу	Ø d, ±0,2 мм	L, ±1 мм	Масса, г (при изготовлении из нержавеющей стали)	Масса, г (при изготовлении из титановых сплавов)
НТМК.765139.027-25	40.470.16-25	7,0	25	5,87 ±0,60	3,30 ±0,33
НТМК.765139.027-30	40.470.16-30	7,0	30	6,41 ±0,64	3,60 ±0,36
НТМК.765139.027-35	40.470.16-35	7,0	35	6,94 ±0,70	3,90 ±0,39
НТМК.765139.027-40	40.470.16-40	7,0	40	7,48 ±0,75	4,20 ±0,42
НТМК.765139.027-45	40.470.16-45	7,0	45	8,01 ±0,80	4,50 ±0,45
НТМК.765139.027-50	40.470.16-50	7,0	50	8,54 ±0,85	4,80 ±0,48
НТМК.765139.027-55	40.470.16-55	7,0	55	9,08 ±0,90	5,10 ±0,51
НТМК.765139.027-60	40.470.16-60	7,0	60	9,61 ±0,96	5,40 ±0,54
НТМК.765139.027-65	40.470.16-65	7,0	65	10,14 ±1,00	5,70 ±0,57
НТМК.765139.027-70	40.470.16-70	7,0	70	10,68 ±1,10	6,00 ±0,60
НТМК.765139.027-75	40.470.16-75	7,0	75	11,21 ±1,15	6,30 ±0,63
НТМК.765139.027-80	40.470.16-80	7,0	80	11,75 ±1,20	6,60 ±0,66
НТМК.765139.027-85	40.470.16-85	7,0	85	12,28 ±1,25	6,90 ±0,69
НТМК.765139.027-90	40.470.16-90	7,0	90	12,81 ±1,30	7,20 ±0,72
НТМК.765139.027-95	40.470.16-95	7,0	95	13,35 ±1,35	7,50 ±0,75
НТМК.765139.027-100	40.470.16-100	7,0	100	13,88 ±1,40	7,80 ±0,78
НТМК.765139.027-105	40.470.16-105	7,0	105	14,42 ±1,45	8,10 ±0,81
НТМК.765139.027-110	40.470.16-110	7,0	110	14,95 ±1,50	8,40 ±0,84
НТМК.765139.027-115	40.470.16-115	7,0	115	15,48 ±1,55	8,70 ±0,87
НТМК.765139.027-120	40.470.16-120	7,0	120	16,02 ±1,60	9,00 ±0,90

Рисунок 31 – Винт спонгиозный 7,0 мм резьба длиной 16 мм

ООО ЦИРМИ INFO@CIRMI.RU WWW.GOSZDRAVNADZOR.RU

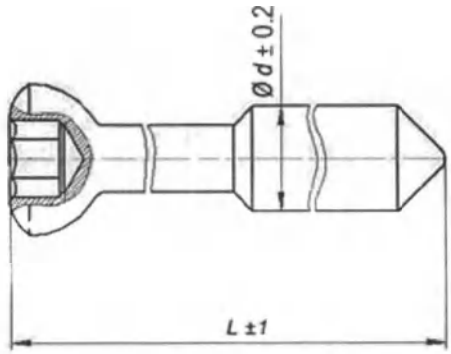

Обозначение	Номер по каталогу	Ø d, ±0,2 мм	L, ±1 мм	Масса, г (при изготовлении из нержавеющей стали)	Масса, г (при изготовлении из титановых сплавов)
НТМК.765139.028-40	40.470.32-40	7,0	40	7,65 ±0,80	4,30 ±0,45
НТМК.765139.028-45	40.470.32-45	7,0	45	8,19 ±0,82	4,60 ±0,46
НТМК.765139.028-50	40.470.32-50	7,0	50	8,72 ±0,88	4,90 ±0,49
НТМК.765139.028-55	40.470.32-55	7,0	55	9,25 ±0,93	5,20 ±0,52
НТМК.765139.028-60	40.470.32-60	7,0	60	9,79 ±0,98	5,50 ±0,55
НТМК.765139.028-65	40.470.32-65	7,0	65	10,32 ±1,10	5,80 ±0,58
НТМК.765139.028-70	40.470.32-70	7,0	70	10,86 ±1,10	6,10 ±0,61
НТМК.765139.028-75	40.470.32-75	7,0	75	11,39 ±1,15	6,40 ±0,64
НТМК.765139.028-80	40.470.32-80	7,0	80	11,92 ±1,20	6,70 ±0,67
НТМК.765139.028-85	40.470.32-85	7,0	85	12,46 ±1,25	7,00 ±0,70
НТМК.765139.028-90	40.470.32-90	7,0	90	12,99 ±1,30	7,30 ±0,73
НТМК.765139.028-95	40.470.32-95	7,0	95	13,53 ±1,35	7,60 ±0,76
НТМК.765139.028-100	40.470.32-100	7,0	100	14,06 ±1,40	7,90 ±0,79
НТМК.765139.028-105	40.470.32-105	7,0	105	14,59 ±1,50	8,20 ±0,82
НТМК.765139.028-110	40.470.32-110	7,0	110	15,13 ±1,52	8,50 ±0,85
НТМК.765139.028-115	40.470.32-115	7,0	115	15,66 ±1,57	8,80 ±0,88
НТМК.765139.028-120	40.470.32-120	7,0	120	16,20 ±1,65	9,10 ±0,91

Рисунок 32 – Винт спонгиозный 7,0 мм резьба длиной 32 мм

ООО ЦИРМИ INFO@CIRMI.RU WWW.GOSZDRAVNADZOR.RU

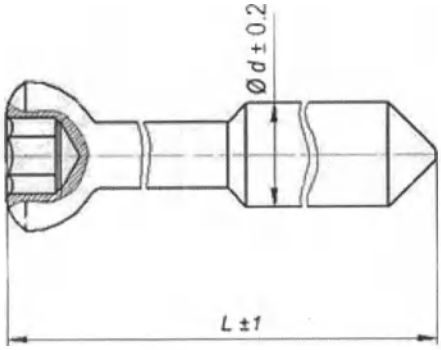

Обозначение	Номер по каталогу	Ø d, ±0,2 мм	L, ±1 мм	Масса, г (при изготовлении из нержавеющей стали)	Масса, г (при изготовлении из титановых сплавов)
НТМК.765139.029-25	40.473.25	7,3	25	6,94 ±0,70	3,90 ±0,40
НТМК.765139.029-30	40.473.30	7,3	30	7,53 ±0,75	4,23 ±0,43
НТМК.765139.029-35	40.473.35	7,3	35	8,12 ±0,81	4,56 ±0,46
НТМК.765139.029-40	40.473.40	7,3	40	8,70 ±0,87	4,89 ±0,49
НТМК.765139.029-45	40.473.45	7,3	45	9,29 ±0,93	5,22 ±0,53
НТМК.765139.029-50	40.473.50	7,3	50	9,88 ±0,99	5,55 ±0,55
НТМК.765139.029-55	40.473.55	7,3	55	10,47 ±1,00	5,88 ±0,59
НТМК.765139.029-60	40.473.60	7,3	60	11,05 ±1,10	6,21 ±0,62
НТМК.765139.029-65	40.473.65	7,3	65	11,64 ±1,20	6,54 ±0,66
НТМК.765139.029-70	40.473.70	7,3	70	12,23 ±1,25	6,87 ±0,69
НТМК.765139.029-75	40.473.75	7,3	75	12,81 ±1,30	7,20 ±0,72
НТМК.765139.029-80	40.473.80	7,3	80	13,40 ±1,35	7,53 ±0,76
НТМК.765139.029-85	40.473.85	7,3	85	13,99 ±1,40	7,86 ±0,79
НТМК.765139.029-90	40.473.90	7,3	90	14,58 ±1,46	8,19 ±0,82
НТМК.765139.029-95	40.473.95	7,3	95	15,16 ±1,55	8,52 ±0,86
НТМК.765139.029-100	40.473.100	7,3	100	15,75 ±1,60	8,85 ±0,89
НТМК.765139.029-105	40.473.105	7,3	105	16,34 ±1,65	9,18 ±0,92
НТМК.765139.029-110	40.473.110	7,3	110	16,93 ±1,70	9,51 ±0,96
НТМК.765139.029-115	40.473.115	7,3	115	17,51 ±1,75	9,84 ±0,99
НТМК.765139.029-120	40.473.120	7,3	120	18,10 ±1,90	10,17 ±1,00

Рисунок 33 – Винт спонгиозный 7,3 мм резьба сплошная

ООО ЦИРМИ INFO@CIRMI.RU WWW.GOSZDRAVNADZOR.RU

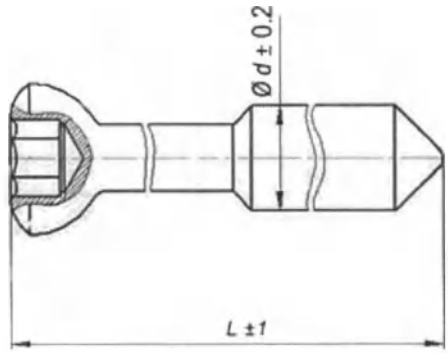

Обозначение	Номер по каталогу	Ø d, ±0,2 мм	L, ±1 мм	Масса, г (при изготовлении из нержавеющей стали)	Масса, г (при изготовлении из титановых сплавов)
НТМК.765139.030-25	40.473.16-25	7,3	25	6,50 ±0,65	3,65 ±0,40
НТМК.765139.030-30	40.473.16-30	7,3	30	7,12 ±0,72	4,00 ±0,40
НТМК.765139.030-35	40.473.16-35	7,3	35	7,74 ±0,78	4,35 ±0,43
НТМК.765139.030-40	40.473.16-40	7,3	40	8,36 ±0,84	4,70 ±0,47
НТМК.765139.030-45	40.473.16-45	7,3	45	8,99 ±0,90	5,05 ±0,50
НТМК.765139.030-50	40.473.16-50	7,3	50	9,61 ±0,96	5,40 ±0,54
НТМК.765139.030-55	40.473.16-55	7,3	55	10,23 ±1,00	5,75 ±0,58
НТМК.765139.030-60	40.473.16-60	7,3	60	10,86 ±1,10	6,10 ±0,61
НТМК.765139.030-65	40.473.16-65	7,3	65	11,48 ±1,20	6,45 ±0,65
НТМК.765139.030-70	40.473.16-70	7,3	70	12,10 ±1,25	6,80 ±0,70
НТМК.765139.030-75	40.473.16-75	7,3	75	12,73 ±1,30	7,15 ±0,72
НТМК.765139.030-80	40.473.16-80	7,3	80	13,35 ±1,35	7,50 ±0,75
НТМК.765139.030-85	40.473.16-85	7,3	85	13,97 ±1,40	7,85 ±0,79
НТМК.765139.030-90	40.473.16-90	7,3	90	14,59 ±1,50	8,20 ±0,82
НТМК.765139.030-95	40.473.16-95	7,3	95	15,22 ±1,55	8,55 ±0,86
НТМК.765139.030-100	40.473.16-100	7,3	100	15,84 ±1,60	8,90 ±0,89
НТМК.765139.030-105	40.473.16-105	7,3	105	16,46 ±1,65	9,25 ±0,93
НТМК.765139.030-110	40.473.16-110	7,3	110	17,09 ±1,70	9,60 ±0,96
НТМК.765139.030-115	40.473.16-115	7,3	115	17,71 ±1,80	9,95 ±0,99
НТМК.765139.030-120	40.473.16-120	7,3	120	18,33 ±1,90	10,30 ±1,00

Рисунок 34 – Винт спонгиозный 7,3 мм резьба длиной 16 мм

ООО ЦИРМИ INFO@CIRMI.RU WWW.GOSZDRAVNADZOR.RU

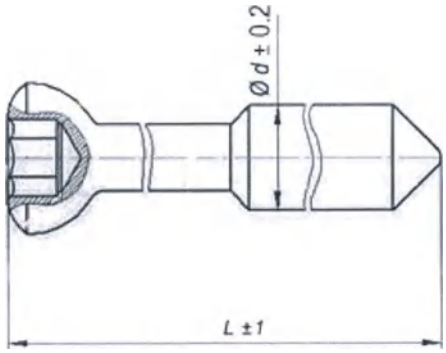

Обозначение	Номер по каталогу	Ø d, ±0,2 мм	L, ±1 мм	Масса, г (при изготовлении из нержавеющей стали)	Масса, г (при изготовлении из титановых сплавов)
НТМК.765139.031-40	40.473.32-40	7,3	40	8,54 ±0,90	4,80 ±0,50
НТМК.765139.031-45	40.473.32-45	7,3	45	9,17 ±0,92	5,15 ±0,52
НТМК.765139.031-50	40.473.32-50	7,3	50	9,79 ±0,98	5,50 ±0,55
НТМК.765139.031-55	40.473.32-55	7,3	55	10,41 ±1,10	5,85 ±0,59
НТМК.765139.031-60	40.473.32-60	7,3	60	11,03 ±1,10	6,20 ±0,62
НТМК.765139.031-65	40.473.32-65	7,3	65	11,66 ±1,20	6,55 ±0,65
НТМК.765139.031-70	40.473.32-70	7,3	70	12,28 ±1,30	6,90 ±0,70
НТМК.765139.031-75	40.473.32-75	7,3	75	12,90 ±1,30	7,25 ±0,73
НТМК.765139.031-80	40.473.32-80	7,3	80	13,53 ±1,35	7,60 ±0,76
НТМК.765139.031-85	40.473.32-85	7,3	85	14,15 ±1,45	7,95 ±0,80
НТМК.765139.031-90	40.473.32-90	7,3	90	14,77 ±1,50	8,30 ±0,83
НТМК.765139.031-95	40.473.32-95	7,3	95	15,40 ±1,55	8,65 ±0,87
НТМК.765139.031-100	40.473.32-100	7,3	100	16,02 ±1,60	9,00 ±0,90
НТМК.765139.031-105	40.473.32-105	7,3	105	16,64 ±1,70	9,35 ±0,94
НТМК.765139.031-110	40.473.32-110	7,3	110	17,26 ±1,75	9,70 ±0,97
НТМК.765139.031-115	40.473.32-115	7,3	115	17,89 ±1,80	10,05 ±1,00
НТМК.765139.031-120	40.473.32-120	7,3	120	18,51 ±1,90	10,40 ±1,10

Рисунок 35 – Винт спонгиозный 7,3 мм резьба длиной 32 мм

ООО ЦИРМИ INFO@CIRMI.RU WWW.GOSZDRAVNADZOR.RU

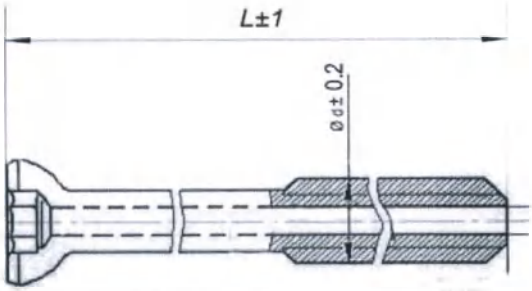

Обозначение	Номер по каталогу	Ø d, ±0,2 мм	L, ±1 мм	Масса, г (при изготовлении из нержавеющей стали)	Масса, г (при изготовлении из титановых сплавов)
НТМК.765139.032.40-10	40.640.10	4,0	10	0,80 ±0,08	0,45 ±0,05
НТМК.765139.032.40-12	40.640.12	4,0	12	0,85 ±0,09	0,48 ±0,05
НТМК.765139.032.40-14	40.640.14	4,0	14	0,91 ±0,09	0,51 ±0,05
НТМК.765139.032.40-15	40.640.15	4,0	15	0,93 ±0,09	0,52 ±0,05
НТМК.765139.032.40-16	40.640.16	4,0	16	0,96 ±0,10	0,54 ±0,05
НТМК.765139.032.40-18	40.640.18	4,0	18	1,01 ±0,10	0,57 ±0,06
НТМК.765139.032.40-20	40.640.20	4,0	20	1,07 ±0,10	0,60 ±0,06
НТМК.765139.032.40-22	40.640.22	4,0	22	1,12 ±0,11	0,63 ±0,06
НТМК.765139.032.40-24	40.640.24	4,0	24	1,17 ±0,12	0,66 ±0,07
НТМК.765139.032.40-25	40.640.25	4,0	25	1,21 ±0,12	0,68 ±0,07
НТМК.765139.032.40-26	40.640.26	4,0	26	1,25 ±0,13	0,70 ±0,07
НТМК.765139.032.40-28	40.640.28	4,0	28	1,30 ±0,13	0,73 ±0,07
НТМК.765139.032.40-30	40.640.30	4,0	30	1,35 ±0,13	0,76 ±0,08
НТМК.765139.032.40-32	40.640.32	4,0	32	1,41 ±0,14	0,79 ±0,08
НТМК.765139.032.40-34	40.640.34	4,0	34	1,46 ±0,15	0,82 ±0,08
НТМК.765139.032.40-35	40.640.35	4,0	35	1,50 ±0,15	0,84 ±0,08
НТМК.765139.032.40-36	40.640.36	4,0	36	1,53 ±0,15	0,86 ±0,09
НТМК.765139.032.40-38	40.640.38	4,0	38	1,58 ±0,16	0,89 ±0,09
НТМК.765139.032.40-40	40.640.40	4,0	40	1,64 ±0,16	0,92 ±0,09
НТМК.765139.032.40-42	40.640.42	4,0	42	1,69 ±0,17	0,95 ±0,09
НТМК.765139.032.40-44	40.640.44	4,0	44	1,74 ±0,18	0,98 ±0,10
НТМК.765139.032.40-45	40.640.45	4,0	45	1,78 ±0,18	1,00 ±0,10
НТМК.765139.032.40-46	40.640.46	4,0	46	1,80 ±0,18	1,01 ±0,10
НТМК.765139.032.40-48	40.640.48	4,0	48	1,85 ±0,19	1,04 ±0,10
НТМК.765139.032.40-50	40.640.50	4,0	50	1,90 ±0,19	1,07 ±0,11
НТМК.765139.032.40-55	40.640.55	4,0	55	2,01 ±0,20	1,13 ±0,11
НТМК.765139.032.40-60	40.640.60	4,0	60	2,14 ±0,21	1,20 ±0,12
НТМК.765139.032.35-10	40.635.10	3,5	10	0,80 ±0,08	0,35 ±0,04
НТМК.765139.032.35-12	40.635.12	3,5	12	0,85 ±0,09	0,37 ±0,04
НТМК.765139.032.35-14	40.635.14	3,5	14	0,91 ±0,09	0,40 ±0,04
НТМК.765139.032.35-15	40.635.15	3,5	15	0,93 ±0,09	0,41 ±0,04
НТМК.765139.032.35-16	40.635.16	3,5	16	0,96 ±0,10	0,42 ±0,04
НТМК.765139.032.35-18	40.635.18	3,5	18	1,01 ±0,10	0,44 ±0,05
НТМК.765139.032.35-20	40.635.20	3,5	20	1,07 ±0,10	0,47 ±0,05
НТМК.765139.032.35-22	40.635.22	3,5	22	1,12 ±0,11	0,49 ±0,05
НТМК.765139.032.35-24	40.635.24	3,5	24	1,17 ±0,12	0,51 ±0,05
НТМК.765139.032.35-25	40.635.25	3,5	25	1,21 ±0,12	0,53 ±0,05
НТМК.765139.032.35-26	40.635.26	3,5	26	1,25 ±0,12	0,55 ±0,05
НТМК.765139.032.35-28	40.635.28	3,5	28	1,30 ±0,13	0,57 ±0,06
НТМК.765139.032.35-30	40.635.30	3,5	30	1,35 ±0,13	0,59 ±0,06
НТМК.765139.032.35-32	40.635.32	3,5	32	1,41 ±0,14	0,62 ±0,06
НТМК.765139.032.35-34	40.635.34	3,5	34	1,46 ±0,15	0,64 ±0,06
НТМК.765139.032.35-35	40.635.35	3,5	35	1,50 ±0,15	0,66 ±0,07
НТМК.765139.032.35-36	40.635.36	3,5	36	1,53 ±0,15	0,67 ±0,07
НТМК.765139.032.35-38	40.635.38	3,5	38	1,58 ±0,16	0,69 ±0,07
НТМК.765139.032.35-40	40.635.40	3,5	40	1,64 ±0,16	0,72 ±0,07
НТМК.765139.032.35-42	40.635.42	3,5	42	1,69 ±0,17	0,74 ±0,08
НТМК.765139.032.35-44	40.635.44	3,5	44	1,74 ±0,18	0,76 ±0,08
НТМК.765139.032.35-45	40.635.45	3,5	45	1,78 ±0,18	0,78 ±0,08

ООО ЦИРМИ INFO@CIRMI.RU WWW.GOSZDRAVNADZOR.RU

НТМК.765139.032.35-46	40.635.46	3,5	46	1,80 ±0,18	0,79 ±0,08
НТМК.765139.032.35-48	40.635.48	3,5	48	1,85 ±0,19	0,81 ±0,08
НТМК.765139.032.35-50	40.635.50	3,5	50	1,90 ±0,19	0,83 ±0,08
НТМК.765139.032.35-55	40.635.55	3,5	55	2,01 ±0,20	0,88 ±0,09
НТМК.765139.032.35-60	40.635.60	3,5	60	2,14 ±0,21	0,94 ±0,09
НТМК.765139.032.30-10	40.630.10	3,0	10	0,57 ±0,06	0,32 ±0,04
НТМК.765139.032.30-12	40.630.12	3,0	12	0,59 ±0,06	0,33 ±0,04
НТМК.765139.032.30-14	40.630.14	3,0	14	0,64 ±0,06	0,36 ±0,04
НТМК.765139.032.30-15	40.630.15	3,0	15	0,66 ±0,07	0,37 ±0,04
НТМК.765139.032.30-16	40.630.16	3,0	16	0,68 ±0,07	0,38 ±0,04
НТМК.765139.032.30-18	40.630.18	3,0	18	0,71 ±0,07	0,40 ±0,04
НТМК.765139.032.30-20	40.630.20	3,0	20	0,75 ±0,08	0,42 ±0,04
НТМК.765139.032.30-22	40.630.22	3,0	22	0,78 ±0,08	0,44 ±0,05
НТМК.765139.032.30-24	40.630.24	3,0	24	0,82 ±0,08	0,46 ±0,05
НТМК.765139.032.30-25	40.630.25	3,0	25	0,85 ±0,09	0,48 ±0,05
НТМК.765139.032.30-26	40.630.26	3,0	26	0,89 ±0,09	0,50 ±0,05
НТМК.765139.032.30-28	40.630.28	3,0	28	0,91 ±0,09	0,51 ±0,05
НТМК.765139.032.30-30	40.630.30	3,0	30	0,94 ±0,09	0,53 ±0,05
НТМК.765139.032.30-32	40.630.32	3,0	32	1,00 ±0,10	0,56 ±0,06
НТМК.765139.032.30-34	40.630.34	3,0	34	1,03 ±0,10	0,58 ±0,06
НТМК.765139.032.30-35	40.630.35	3,0	35	1,05 ±0,10	0,59 ±0,06
НТМК.765139.032.30-36	40.630.36	3,0	36	1,07 ±0,10	0,60 ±0,06
НТМК.765139.032.30-38	40.630.38	3,0	38	1,10 ±0,11	0,62 ±0,06
НТМК.765139.032.30-40	40.630.40	3,0	40	1,16 ±0,12	0,65 ±0,06
НТМК.765139.032.30-42	40.630.42	3,0	42	1,19 ±0,12	0,67 ±0,07
НТМК.765139.032.30-44	40.630.44	3,0	44	1,21 ±0,12	0,68 ±0,07
НТМК.765139.032.30-45	40.630.45	3,0	45	1,25 ±0,12	0,70 ±0,07
НТМК.765139.032.30-46	40.630.46	3,0	46	1,26 ±0,13	0,71 ±0,07
НТМК.765139.032.30-48	40.630.48	3,0	48	1,30 ±0,13	0,73 ±0,07
НТМК.765139.032.30-50	40.630.50	3,0	50	1,33 ±0,14	0,75 ±0,07
НТМК.765139.032.30-55	40.630.55	3,0	55	1,41 ±0,14	0,79 ±0,08
НТМК.765139.032.30-60	40.630.60	3,0	60	1,51 ±0,15	0,85 ±0,08
НТМК.765139.032.25-10	40.625.10	2,5	10	0,52 ±0,06	0,29 ±0,03
НТМК.765139.032.25-12	40.625.12	2,5	12	0,53 ±0,06	0,30 ±0,04
НТМК.765139.032.25-14	40.625.14	2,5	14	0,57 ±0,06	0,32 ±0,04
НТМК.765139.032.25-15	40.625.15	2,5	15	0,59 ±0,06	0,33 ±0,04
НТМК.765139.032.25-16	40.625.16	2,5	16	0,61 ±0,06	0,34 ±0,04
НТМК.765139.032.25-18	40.625.18	2,5	18	0,64 ±0,07	0,36 ±0,04
НТМК.765139.032.25-20	40.625.20	2,5	20	0,68 ±0,07	0,38 ±0,04
НТМК.765139.032.25-22	40.625.22	2,5	22	0,71 ±0,07	0,40 ±0,04
НТМК.765139.032.25-24	40.625.24	2,5	24	0,73 ±0,07	0,41 ±0,04
НТМК.765139.032.25-25	40.625.25	2,5	25	0,77 ±0,08	0,43 ±0,04
НТМК.765139.032.25-26	40.625.26	2,5	26	0,80 ±0,08	0,45 ±0,04
НТМК.765139.032.25-28	40.625.28	2,5	28	0,82 ±0,08	0,46 ±0,05
НТМК.765139.032.25-30	40.625.30	2,5	30	0,85 ±0,09	0,48 ±0,05
НТМК.765139.032.25-32	40.625.32	2,5	32	0,89 ±0,09	0,50 ±0,05
НТМК.765139.032.25-34	40.625.34	2,5	34	0,93 ±0,09	0,52 ±0,05
НТМК.765139.032.25-35	40.625.35	2,5	35	0,94 ±0,09	0,53 ±0,05
НТМК.765139.032.25-36	40.625.36	2,5	36	0,96 ±0,10	0,54 ±0,05
НТМК.765139.032.25-38	40.625.38	2,5	38	1,00 ±0,10	0,56 ±0,06
НТМК.765139.032.25-40	40.625.40	2,5	40	1,05 ±0,10	0,59 ±0,06
НТМК.765139.032.25-42	40.625.42	2,5	42	1,07 ±0,10	0,60 ±0,06
НТМК.765139.032.25-44	40.625.44	2,5	44	1,09 ±0,10	0,61 ±0,06
НТМК.765139.032.25-45	40.625.45	2,5	45	1,12 ±0,11	0,63 ±0,06
НТМК.765139.032.25-46	40.625.46	2,5	46	1,14 ±0,12	0,64 ±0,06
НТМК.765139.032.25-48	40.625.48	2,5	48	1,17 ±0,12	0,66 ±0,07
НТМК.765139.032.25-50	40.625.50	2,5	50	1,21 ±0,12	0,68 ±0,07
НТМК.765139.032.25-55	40.625.55	2,5	55	1,26 ±0,13	0,71 ±0,07
НТМК.765139.032.25-60	40.625.60	2,5	60	1,37 ±0,14	0,77 ±0,08
НТМК.765139.032.20-10	40.620.10	2,0	10	0,46 ±0,05	0,26 ±0,03
НТМК.765139.032.20-12	40.620.12	2,0	12	0,48 ±0,05	0,27 ±0,03

ООО ЦИРМИ INFO@CIRMI.RU WWW.GOSZDRAVNADZOR.RU

НТМК.765139.032.20-14	40.620.14	2,0	14	0,52 ±0,06	0,29 ±0,04
НТМК.765139.032.20-15	40.620.15	2,0	15	0,53 ±0,06	0,30 ±0,04
НТМК.765139.032.20-16	40.620.16	2,0	16	0,55 ±0,06	0,31 ±0,04
НТМК.765139.032.20-18	40.620.18	2,0	18	0,57 ±0,06	0,32 ±0,04
НТМК.765139.032.20-20	40.620.20	2,0	20	0,61 ±0,06	0,34 ±0,04
НТМК.765139.032.20-22	40.620.22	2,0	22	0,64 ±0,07	0,36 ±0,04
НТМК.765139.032.20-24	40.620.24	2,0	24	0,66 ±0,07	0,37 ±0,04
НТМК.765139.032.20-25	40.620.25	2,0	25	0,69 ±0,07	0,39 ±0,04
НТМК.765139.032.20-26	40.620.26	2,0	26	0,73 ±0,08	0,41 ±0,04
НТМК.765139.032.20-28	40.620.28	2,0	28	0,73 ±0,08	0,41 ±0,04
НТМК.765139.032.20-30	40.620.30	2,0	30	0,77 ±0,08	0,43 ±0,05
НТМК.765139.032.20-32	40.620.32	2,0	32	0,80 ±0,08	0,45 ±0,05
НТМК.765139.032.20-34	40.620.34	2,0	34	0,84 ±0,09	0,47 ±0,05
НТМК.765139.032.20-35	40.620.35	2,0	35	0,85 ±0,09	0,48 ±0,05
НТМК.765139.032.20-36	40.620.36	2,0	36	0,87 ±0,09	0,49 ±0,05
НТМК.765139.032.20-38	40.620.38	2,0	38	0,89 ±0,09	0,50 ±0,05
НТМК.765139.032.20-40	40.620.40	2,0	40	0,94 ±0,09	0,53 ±0,05
НТМК.765139.032.20-42	40.620.42	2,0	42	0,96 ±0,10	0,54 ±0,05
НТМК.765139.032.20-44	40.620.44	2,0	44	0,98 ±0,10	0,55 ±0,06
НТМК.765139.032.20-45	40.620.45	2,0	45	1,01 ±0,10	0,57 ±0,06
НТМК.765139.032.20-46	40.620.46	2,0	46	1,03 ±0,10	0,58 ±0,06
НТМК.765139.032.20-48	40.620.48	2,0	48	1,05 ±0,10	0,59 ±0,06
НТМК.765139.032.20-50	40.620.50	2,0	50	1,09 ±0,10	0,61 ±0,06
НТМК.765139.032.20-55	40.620.55	2,0	55	1,14 ±0,11	0,64 ±0,07
НТМК.765139.032.20-60	40.620.60	2,0	60	1,23 ±0,12	0,69 ±0,07

Рисунок 36 – Винт канюлированный 2,0/2,5/3,0/3,5/4,0 мм

ООО ЦИРМИ INFO@CIRMI.RU WWW.GOSZDRAVNADZOR.RU

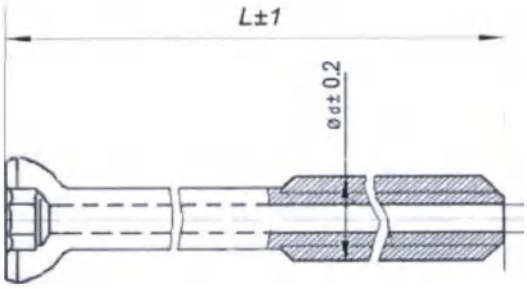

Обозначение	Номер по каталогу	Ø d, ±0,2 мм	L, ±1 мм	Масса, г (при изготовлении из нержавеющей стали)	Масса, г (при изготовлении из титановых сплавов)
НТМК.765139.033-10	40.645.10	4,5	10	2,37 ±0,24	1,33 ±0,13
НТМК.765139.033-12	40.645.12	4,5	12	2,42 ±0,24	1,36 ±0,14
НТМК.765139.033-14	40.645.14	4,5	14	2,47 ±0,25	1,39 ±0,14
НТМК.765139.033-15	40.645.15	4,5	15	2,51 ±0,25	1,41 ±0,14
НТМК.765139.033-16	40.645.16	4,5	16	2,55 ±0,26	1,43 ±0,14
НТМК.765139.033-18	40.645.18	4,5	18	2,60 ±0,26	1,46 ±0,15
НТМК.765139.033-20	40.645.20	4,5	20	2,65 ±0,27	1,49 ±0,15
НТМК.765139.033-22	40.645.22	4,5	22	2,71 ±0,27	1,52 ±0,15
НТМК.765139.033-24	40.645.24	4,5	24	2,72 ±0,27	1,53 ±0,15
НТМК.765139.033-25	40.645.25	4,5	25	2,76 ±0,28	1,55 ±0,16
НТМК.765139.033-26	40.645.26	4,5	26	2,81 ±0,28	1,58 ±0,16
НТМК.765139.033-28	40.645.28	4,5	28	2,87 ±0,30	1,61 ±0,16
НТМК.765139.033-30	40.645.30	4,5	30	2,92 ±0,30	1,64 ±0,16
НТМК.765139.033-32	40.645.32	4,5	32	2,97 ±0,30	1,67 ±0,17
НТМК.765139.033-34	40.645.34	4,5	34	3,03 ±0,30	1,70 ±0,17
НТМК.765139.033-35	40.645.35	4,5	35	3,06 ±0,30	1,72 ±0,17
НТМК.765139.033-36	40.645.36	4,5	36	3,10 ±0,31	1,74 ±0,17
НТМК.765139.033-38	40.645.38	4,5	38	3,15 ±0,32	1,77 ±0,18
НТМК.765139.033-40	40.645.40	4,5	40	3,20 ±0,32	1,80 ±0,18
НТМК.765139.033-42	40.645.42	4,5	42	3,26 ±0,33	1,83 ±0,18
НТМК.765139.033-44	40.645.44	4,5	44	3,31 ±0,33	1,86 ±0,19
НТМК.765139.033-45	40.645.45	4,5	45	3,35 ±0,34	1,88 ±0,19
НТМК.765139.033-46	40.645.46	4,5	46	3,38 ±0,34	1,90 ±0,19
НТМК.765139.033-48	40.645.48	4,5	48	3,43 ±0,35	1,93 ±0,20
НТМК.765139.033-50	40.645.50	4,5	50	3,49 ±0,35	1,96 ±0,20
НТМК.765139.033-52	40.645.52	4,5	52	3,54 ±0,35	1,99 ±0,20
НТМК.765139.033-54	40.645.54	4,5	54	3,60 ±0,36	2,02 ±0,20
НТМК.765139.033-55	40.645.55	4,5	55	3,63 ±0,36	2,04 ±0,20
НТМК.765139.033-56	40.645.56	4,5	56	3,67 ±0,37	2,06 ±0,20
НТМК.765139.033-58	40.645.58	4,5	58	3,72 ±0,37	2,09 ±0,20
НТМК.765139.033-60	40.645.60	4,5	60	3,77 ±0,38	2,12 ±0,21
НТМК.765139.033-65	40.645.65	4,5	65	3,90 ±0,39	2,19 ±0,22
НТМК.765139.033-70	40.645.70	4,5	70	4,02 ±0,40	2,26 ±0,23
НТМК.765139.033-75	40.645.75	4,5	75	4,15 ±0,42	2,33 ±0,23
НТМК.765139.033-80	40.645.80	4,5	80	4,27 ±0,43	2,40 ±0,24

Рисунок 37 – Винт канюлированный 4,5 мм

ООО ЦИРМИ INFO@CIRMI.RU WWW.GOSZDRAVNADZOR.RU

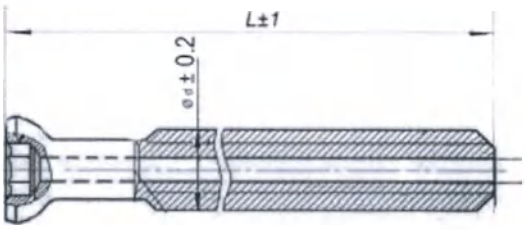

Обозначение	Номер по каталогу	Ø d, ±0,2 мм	L, ±1 мм	Масса, г (при изг. из нерж.стали)	Масса, г (при изг. из Ti)		Обозначение	Номер по каталогу	Ø d, ±0,2 мм	L, ±1 мм	Масса, г (при изг. из нерж.стали)	Масса, г (при изг. из Ti)
НТМК.765139.034-25	40.650.25	5,0	25	2,76 ±0,30	1,55 ±0,20		НТМК.765139.092-75	41.70-75	7,0	75	8,26 ±0,83	4,64 ±0,50
НТМК.765139.034-30	40.650.30	5,0	30	3,11±0,32	1,75±0,20		НТМК.765139.092-80	41.70-80	7,0	80	8,70±0,88	4,89±0,50
НТМК.765139.034-35	40.650.35	5,0	35	3,47±0,35	1,95±0,20		НТМК.765139.092-85	41.70-85	7,0	85	9,15±0,82	5,14±0,52
НТМК.765139.034-40	40.650.40	5,0	40	3,83±0,40	2,15±0,22		НТМК.765139.092-90	41.70-90	7,0	90	9,59±0,96	5,39±0,55
НТМК.765139.034-45	40.650.45	5,0	45	4,18±0,42	2,35±0,25		НТМК.765139.092-95	41.70-95	7,0	95	10,04±1,0	5,64±0,57
НТМК.765139.034-50	40.650.50	5,0	50	4,54±0,46	2,55±0,25		НТМК.765139.092-100	41.70-100	7,0	100	10,48±1,1	5,89±0,59
НТМК.765139.034-55	40.650.55	5,0	55	4,89±0,50	2,75±0,28		НТМК.765139.092-105	41.70-105	7,0	105	10,93±1,1	6,14±0,62
НТМК.765139.034-60	40.650.60	5,0	60	5,25±0,53	2,95±0,30		НТМК.765139.092-110	41.70-110	7,0	110	11,37±1,1	6,39±0,64
НТМК.765139.034-65	40.650.65	5,0	65	5,61±0,56	3,15±0,32		НТМК.765139.092-115	41.70-115	7,0	115	11,82±1,2	6,64±0,68
НТМК.765139.034-70	40.650.70	5,0	70	5,96±0,60	3,35±0,35		НТМК.765139.092-120	41.70-120	7,0	120	12,26±1,3	6,89±0,69
НТМК.765139.034-75	40.650.75	5,0	75	6,32±0,65	3,55±0,36		НТМК.765139.093-25	41.73-25	7,3	25	4,13±0,41	2,32±0,
НТМК.765139.034-80	40.650.80	5,0	80	6,67±0,68	3,75±0,38		НТМК.765139.093-30	41.73-30	7,3	30	4,66±0,50	2,62±0,
НТМК.765139.034-85	40.650.85	5,0	85	7,03±0,70	3,95±0,40		НТМК.765139.093-35	41.73-35	7,3	35	5,20±0,52	2,92±0,30
НТМК.765139.034-90	40.650.90	5,0	90	7,39±0,75	4,15±0,42		НТМК.765139.093-40	41.73-40	7,3	40	5,73±0,58	3,22±0,33
НТМК.765139.034-95	40.650.95	5,0	95	7,74±0,80	4,35±0,45		НТМК.765139.093-45	41.73-45	7,3	45	6,26±0,63	3,52±0,35
НТМК.765139.034-100	40.650.100	5,0	100	8,10±0,82	4,55±0,46		НТМК.765139.093-50	41.73-50	7,3	50	6,80±0,70	3,82±0,39
НТМК.765139.034-105	40.650.105	5,0	105	8,45±0,85	4,75±0,48		НТМК.765139.093-55	41.73-55	7,3	55	7,33±0,75	4,12±0,42
НТМК.765139.034-110	40.650.110	5,0	110	8,81±0,90	4,95±0,50		НТМК.765139.093-60	41.73-60	7,3	60	7,87±0,79	4,42±0,45
НТМК.765139.034-115	40.650.115	5,0	115	9,17±0,92	5,15±0,52		НТМК.765139.093-65	41.73-65	7,3	65	8,40±0,85	4,72±0,48
НТМК.765139.034-120	40.650.120	5,0	120	9,52±0,96	5,35±0,55		НТМК.765139.093-70	41.73-70	7,3	70	8,93±0,90	5,02±0,50
НТМК.765139.092-25	41.70-25	7,0	25	3,86±0,40	2,17±0,22		НТМК.765139.093-75	41.73-75	7,3	75	9,47±0,95	5,32±0,54
НТМК.765139.092-30	41.70-30	7,0	30	4,31±0,45	2,42±0,25		НТМК.765139.093-80	41.73-80	7,3	80	10,00±1,0	5,62±0,57
НТМК.765139.092-35	41.70-35	7,0	35	4,75±0,50	2,67±0,28		НТМК.765139.093-85	41.73-85	7,3	85	10,54±1,0	5,92±0,60
НТМК.765139.092-40	41.70-40	7,0	40	5,20±0,55	2,92±0,30		НТМК.765139.093-90	41.73-90	7,3	90	11,07±1,1	6,22±0,63
НТМК.765139.092-45	41.70-45	7,0	45	5,64±0,60	3,17±0,32		НТМК.765139.093-95	41.73-95	7,3	95	11,60±1,1	6,52±0,66
НТМК.765139.092-50	41.70-50	7,0	50	6,09±0,60	3,42±0,35		НТМК.765139.093-100	41.73-100	7,3	100	12,14±1,2	6,82±0,69
НТМК.765139.092-55	41.70-55	7,0	55	6,53±0,65	3,67±0,40		НТМК.765139.093-105	41.73-105	7,3	105	12,67±1,3	7,12±0,72
НТМК.765139.092-60	41.70-60	7,0	60	6,98±0,70	3,92±0,40		НТМК.765139.093-110	41.73-110	7,3	110	13,21±1,3	7,42±0,75
НТМК.765139.092-65	41.70-65	7,0	65	7,42±0,75	4,17±0,42		НТМК.765139.093-115	41.73-115	7,3	115	13,74±1,4	7,72±0,78
НТМК.765139.092-70	41.70-70	7,0	70	7,87±0,80	4,42±0,45		НТМК.765139.093-120	41.73-120	7,3	120	14,27±1,5	8,02±0,80
НТМК.765139.098-25	40.665.25	6,0	25	3,31±0,35	1,86±0,20		НТМК.765139.098-75	40.665.75	6,0	75	7,76±0,80	4,36±0,44
НТМК.765139.098-30	40.665.30	6,0	30	3,76±0,40	2,11±0,22		НТМК.765139.098-80	40.665.80	6,0	80	8,20±0,82	4,61±0,46
НТМК.765139.098-35	40.665.35	6,0	35	4,20±0,45	2,36±0,24		НТМК.765139.098-85	40.665.85	6,0	85	8,65±0,87	4,86±0,49
НТМК.765139.098-40	40.665.40	6,0	40	4,65±0,50	2,61±0,26		НТМК.765139.098-90	40.665.90	6,0	90	9,09±0,90	5,11±0,51
НТМК.765139.098-45	40.665.45	6,0	45	5,09±0,50	2,86±0,29		НТМК.765139.098-95	40.665.95	6,0	95	9,54±0,96	5,36±(
НТМК.765139.098-50	40.665.50	6,0	50	5,54±0,55	3,11±0,32		НТМК.765139.098-100	40.665.100	6,0	100	9,98±0,99	5,61±(
НТМК.765139.098-55	40.665.55	6,0	55	5,98±0,60	3,36±0,34		НТМК.765139.098-105	40.665.105	6,0	105	10,43±1,0	5,86±0,59
НТМК.765139.098-60	40.665.60	6,0	60	6,96±0,70	3,91±0,40		НТМК.765139.098-110	40.665.110	6,0	110	10,87±1,0	6,11±0,61
НТМК.765139.098-65	40.665.65	6,0	65	6,87±0,70	3,86±0,40		НТМК.765139.098-115	40.665.115	6,0	115	11,32±1,1	6,36±0,64
НТМК.765139.098-70	40.665.70	6,0	70	7,31±0,75	4,11±0,42		НТМК.765139.098-120	40.665.120	6,0	120	11,76±1,2	6,61±0,66

Рисунок 38 – Винт канюлированный 5,0/6,0/7,0/7,3 мм резьба сплошная

ООО ЦИРМИ INFO@CIRMI.RU WWW.GOSZDRAVNADZOR.RU

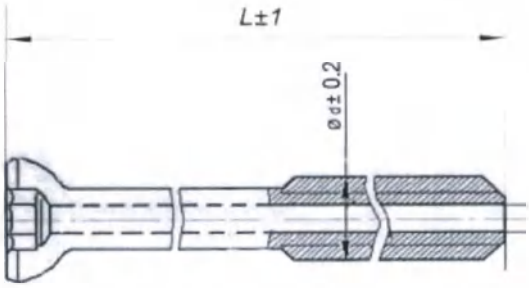

Обозначение	Номер по каталогу	Ø d, ±0,2 мм	L, ±1 мм	Масса, г (при изготовлении из нержавеющей стали)	Масса, г (при изготовлении из титановых сплавов)
НТМК.765139.035-25	40.650.16-25	5,0	25	2,58 ±0,30	1,45 ±0,15
НТМК.765139.035-30	40.650.16-30	5,0	30	2,94 ±0,30	1,65 ±0,17
НТМК.765139.035-35	40.650.16-35	5,0	35	3,29 ±0,33	1,85 ±0,19
НТМК.765139.035-40	40.650.16-40	5,0	40	3,65 ±0,37	2,05 ±0,20
НТМК.765139.035-45	40.650.16-45	5,0	45	4,00 ±0,40	2,25 ±0,23
НТМК.765139.035-50	40.650.16-50	5,0	50	4,36 ±0,44	2,45 ±0,25
НТМК.765139.035-55	40.650.16-55	5,0	55	4,72 ±0,48	2,65 ±0,27
НТМК.765139.035-60	40.650.16-60	5,0	60	5,07 ±0,50	2,85 ±0,28
НТМК.765139.035-65	40.650.16-65	5,0	65	5,43 ±0,55	3,05 ±0,30
НТМК.765139.035-70	40.650.16-70	5,0	70	5,78 ±0,58	3,25 ±0,33
НТМК.765139.035-75	40.650.16-75	5,0	75	6,14 ±0,62	3,45 ±0,35
НТМК.765139.035-80	40.650.16-80	5,0	80	6,50 ±0,65	3,65 ±0,37
НТМК.765139.035-85	40.650.16-85	5,0	85	6,85 ±0,69	3,85 ±0,39
НТМК.765139.035-90	40.650.16-90	5,0	90	7,21 ±0,73	4,05 ±0,40
НТМК.765139.035-95	40.650.16-95	5,0	95	7,56 ±0,76	4,25 ±0,43
НТМК.765139.035-100	40.650.16-100	5,0	100	7,92 ±0,80	4,45 ±0,45
НТМК.765139.035-105	40.650.16-105	5,0	105	8,28 ±0,83	4,65 ±0,47
НТМК.765139.035-110	40.650.16-110	5,0	110	8,63 ±0,87	4,85 ±0,49
НТМК.765139.035-115	40.650.16-115	5,0	115	8,99 ±0,90	5,05 ±0,50
НТМК.765139.035-120	40.650.16-120	5,0	120	9,34 ±0,94	5,25 ±0,55

Рисунок 39 – Винт канюлированный 5,0 мм резьба длиной 16 мм

ООО ЦИРМИ INFO@CIRMI.RU WWW.GOSZDRAVNADZOR.RU

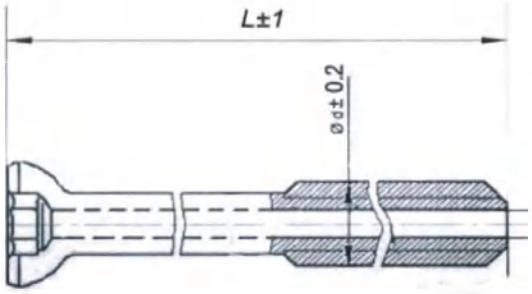

Обозначение	Номер по каталогу	Ø d, ±0,2 мм	L, ±1 мм	Масса, г (при изготовлении из нержавеющей стали)	Масса, г (при изготовлении из титановых сплавов)
НТМК.765139.036-40	40.650.32-40	5,0	40	3,83 ±0,40	2,15 ±0,22
НТМК.765139.036-45	40.650.32-45	5,0	45	4,18 ±0,42	2,35 ±0,23
НТМК.765139.036-50	40.650.32-50	5,0	50	4,54 ±0,46	2,55 ±0,25
НТМК.765139.036-55	40.650.32-55	5,0	55	4,89 ±0,50	2,75 ±0,28
НТМК.765139.036-60	40.650.32-60	5,0	60	5,25 ±0,52	2,95 ±0,30
НТМК.765139.036-65	40.650.32-65	5,0	65	5,61 ±0,56	3,15 ±0,32
НТМК.765139.036-70	40.650.32-70	5,0	70	5,96 ±0,60	3,35 ±0,34
НТМК.765139.036-75	40.650.32-75	5,0	75	6,32 ±0,64	3,55 ±0,35
НТМК.765139.036-80	40.650.32-80	5,0	80	6,67 ±0,68	3,75 ±0,38
НТМК.765139.036-85	40.650.32-85	5,0	85	7,03 ±0,70	3,95 ±0,40
НТМК.765139.036-90	40.650.32-90	5,0	90	7,39 ±0,74	4,15 ±0,42
НТМК.765139.036-95	40.650.32-95	5,0	95	7,74 ±0,78	4,35 ±0,44
НТМК.765139.036-100	40.650.32-100	5,0	100	8,10 ±0,81	4,55 ±0,46
НТМК.765139.036-105	40.650.32-105	5,0	105	8,45 ±0,85	4,75 ±0,48
НТМК.765139.036-110	40.650.32-110	5,0	110	8,81 ±0,88	4,95 ±0,50
НТМК.765139.036-115	40.650.32-115	5,0	115	9,17 ±0,92	5,15 ±0,52
НТМК.765139.036-120	40.650.32-120	5,0	120	9,52 ±0,95	5,35 ±0,54

Рисунок 40 – Винт канюлированный 5,0 мм резьба длиной 32 мм

ООО ЦИРМИ INFO@CIRMI.RU WWW.GOSZDRAVNADZOR.RU

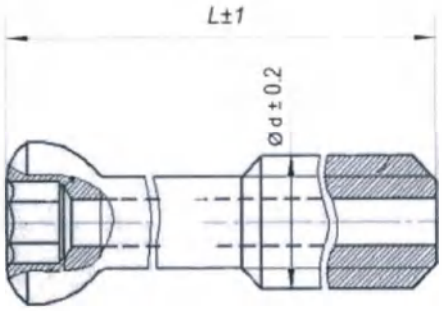

Обозначение	Номер по каталогу	Ø d, ±0,2 мм	L, ±1 мм	Масса, г (при изготовлении из нержавеющей стали)	Масса, г (при изготовлении из титановых сплавов)
НТМК.765139.037-25	40.665.16-25	6,5	25	3,03 ±0,30	1,70 ±0,17
НТМК.765139.037-30	40.665.16-30	6,5	30	3,38 ±0,34	1,90 ±0,19
НТМК.765139.037-35	40.665.16-35	6,5	35	3,74 ±0,38	2,10 ±0,21
НТМК.765139.037-40	40.665.16-40	6,5	40	4,09 ±0,40	2,30 ±0,23
НТМК.765139.037-45	40.665.16-45	6,5	45	4,45 ±0,45	2,50 ±0,25
НТМК.765139.037-50	40.665.16-50	6,5	50	4,81 ±0,48	2,70 ±0,27
НТМК.765139.037-55	40.665.16-55	6,5	55	5,16 ±0,52	2,90 ±0,29
НТМК.765139.037-60	40.665.16-60	6,5	60	5,52 ±0,55	3,10 ±0,31
НТМК.765139.037-65	40.665.16-65	6,5	65	5,87 ±0,59	3,30 ±0,33
НТМК.765139.037-70	40.665.16-70	6,5	70	6,23 ±0,62	3,50 ±0,35
НТМК.765139.037-75	40.665.16-75	6,5	75	6,59 ±0,66	3,70 ±0,37
НТМК.765139.037-80	40.665.16-80	6,5	80	6,94 ±0,70	3,90 ±0,39
НТМК.765139.037-85	40.665.16-85	6,5	85	7,30 ±0,73	4,10 ±0,41
НТМК.765139.037-90	40.665.16-90	6,5	90	7,65 ±0,76	4,30 ±0,43
НТМК.765139.037-95	40.665.16-95	6,5	95	8,01 ±0,80	4,50 ±0,45
НТМК.765139.037-100	40.665.16-100	6,5	100	8,36 ±0,84	4,70 ±0,47
НТМК.765139.037-105	40.665.16-105	6,5	105	8,72 ±0,88	4,90 ±0,49
НТМК.765139.037-110	40.665.16-110	6,5	110	9,08 ±0,90	5,10 ±0,51
НТМК.765139.037-115	40.665.16-115	6,5	115	9,43 ±0,95	5,30 ±0,53
НТМК.765139.037-120	40.665.16-120	6,5	120	9,79 ±0,98	5,50 ±0,55

Рисунок 41 – Винт канюлированный 6,5 мм резьба длиной 16 мм

ООО ЦИРМИ INFO@CIRMI.RU WWW.GOSZDRAVNADZOR.RU

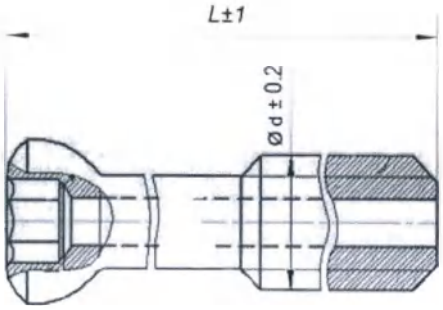

Обозначение	Номер по каталогу	Ø d, ±0,2 мм	L, ±1 мм	Масса, г (при изготовлении из нержавеющей стали)	Масса, г (при изготовлении из титановых сплавов)
НТМК.765139.038-40	40.655.32-40	6,5	40	2,99 ±0,30	1,68 ±0,17
НТМК.765139.038-45	40.655.32-45	6,5	45	3,49 ±0,35	1,96 ±0,20
НТМК.765139.038-50	40.655.32-50	6,5	50	3,99 ±0,40	2,24 ±0,23
НТМК.765139.038-55	40.655.32-55	6,5	55	4,49 ±0,45	2,52 ±0,25
НТМК.765139.038-60	40.655.32-60	6,5	60	4,98 ±0,50	2,80 ±0,28
НТМК.765139.038-65	40.655.32-65	6,5	65	5,48 ±0,55	3,08 ±0,30
НТМК.765139.038-70	40.655.32-70	6,5	70	5,98 ±0,60	3,36 ±0,34
НТМК.765139.038-75	40.655.32-75	6,5	75	6,48 ±0,65	3,64 ±0,36
НТМК.765139.038-80	40.655.32-80	6,5	80	6,98 ±0,70	3,92 ±0,40
НТМК.765139.038-85	40.655.32-85	6,5	85	7,48 ±0,75	4,20 ±0,42
НТМК.765139.038-90	40.655.32-90	6,5	90	7,97 ±0,80	4,48 ±0,45
НТМК.765139.038-95	40.655.32-95	6,5	95	8,47 ±0,85	4,76 ±0,48
НТМК.765139.038-100	40.655.32-100	6,5	100	8,97 ±0,90	5,04 ±0,50
НТМК.765139.038-105	40.655.32-105	6,5	105	9,47 ±0,95	5,32 ±0,54
НТМК.765139.038-110	40.655.32-110	6,5	110	9,97 ±1,00	5,60 ±0,56
НТМК.765139.038-115	40.655.32-115	6,5	115	10,47 ±1,05	5,88 ±0,58
НТМК.765139.038-120	40.655.32-120	6,5	120	10,96 ±1,10	6,16 ±0,62

Рисунок 42 – Винт канюлированный 6,5 мм резьба длиной 32 мм

ООО ЦИРМИ INFO@CIRMI.RU WWW.GOSZDRAVNADZOR.RU

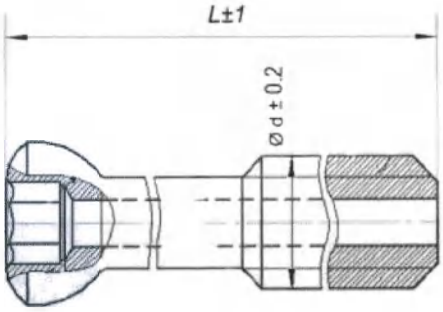

Обозначение	Номер по каталогу	Ø d, ±0,2 мм	L, ±1 мм	Масса, г (при изготовлении из нержавеющей стали)	Масса, г (при изготовлении из титановых сплавов)
НТМК.765139.039-25	40.670.16-25	7,0	25	4,16 ±0,42	2,46 ±0,325
НТМК.765139.039-30	40.670.16-30	7,0	30	4,50 ±0,45	2,65 ±0,26
НТМК.765139.039-35	40.670.16-35	7,0	35	5,09 ±0,50	2,86 ±0,30
НТМК.765139.039-40	40.670.16-40	7,0	40	5,41 ±0,54	3,04 ±0,30
НТМК.765139.039-45	40.670.16-45	7,0	45	5,77 ±0,58	3,24 ±0,32
НТМК.765139.039-50	40.670.16-50	7,0	50	6,14 ±0,62	3,45 ±0,35
НТМК.765139.039-55	40.670.16-55	7,0	55	6,55 ±0,65	3,68 ±0,37
НТМК.765139.039-60	40.670.16-60	7,0	60	6,71 ±0,67	3,77 ±0,38
НТМК.765139.039-65	40.670.16-65	7,0	65	7,07 ±0,70	3,97 ±0,40
НТМК.765139.039-70	40.670.16-70	7,0	70	7,28 ±0,73	4,09 ±0,42
НТМК.765139.039-75	40.670.16-75	7,0	75	8,04 ±0,80	4,52 ±0,45
НТМК.765139.039-80	40.670.16-80	7,0	80	8,33 ±0,83	4,68 ±0,47
НТМК.765139.039-85	40.670.16-85	7,0	85	8,76 ±0,88	4,92 ±0,50
НТМК.765139.039-90	40.670.16-90	7,0	90	9,20 ±0,92	5,17 ±0,52
НТМК.765139.039-95	40.670.16-95	7,0	95	9,63 ±0,96	5,41 ±0,54
НТМК.765139.039-100	40.670.16-100	7,0	100	10,07 ±1,00	5,66 ±0,57
НТМК.765139.039-105	40.670.16-105	7,0	105	10,50 ±1,05	5,90 ±0,59
НТМК.765139.039-110	40.670.16-110	7,0	110	10,95 ±1,10	6,15 ±0,61
НТМК.765139.039-115	40.670.16-115	7,0	115	11,30 ±1,13	6,35 ±0,64
НТМК.765139.039-120	40.670.16-120	7,0	120	11,57 ±1,16	6,50 ±0,65

Рисунок 43 – Винт канюлированный 7,0 мм резьба длиной 16 мм

ООО ЦИРМИ INFO@CIRMI.RU WWW.GOSZDRAVNADZOR.RU

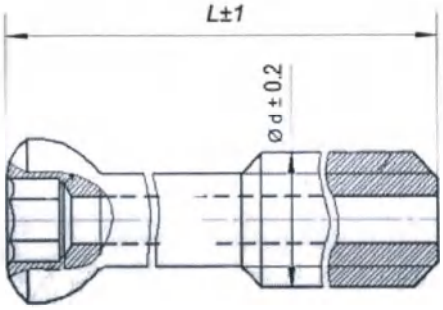

Обозначение	Номер по каталогу	Ø d, ±0,2 мм	L, ±1 мм	Масса, г (при изготовлении из нержавеющей стали)	Масса, г (при изготовлении из титановых сплавов)
НТМК.765139.040-40	40.670.32-40	7,0	40	4,81 ±0,48	2,70 ±0,30
НТМК.765139.040-45	40.670.32-45	7,0	45	5,34 ±0,54	3,00 ±0,30
НТМК.765139.040-50	40.670.32-50	7,0	50	5,87 ±0,59	3,30 ±0,33
НТМК.765139.040-55	40.670.32-55	7,0	55	6,41 ±0,64	3,60 ±0,36
НТМК.765139.040-60	40.670.32-60	7,0	60	6,94 ±0,70	3,90 ±0,39
НТМК.765139.040-65	40.670.32-65	7,0	65	7,48 ±0,75	4,20 ±0,42
НТМК.765139.040-70	40.670.32-70	7,0	70	8,01 ±0,80	4,50 ±0,45
НТМК.765139.040-75	40.670.32-75	7,0	75	8,54 ±0,85	4,80 ±0,48
НТМК.765139.040-80	40.670.32-80	7,0	80	9,08 ±0,90	5,10 ±0,51
НТМК.765139.040-85	40.670.32-85	7,0	85	9,61 ±0,96	5,40 ±0,54
НТМК.765139.040-90	40.670.32-90	7,0	90	10,14 ±1,00	5,70 ±0,57
НТМК.765139.040-95	40.670.32-95	7,0	95	10,68 ±1,10	6,00 ±0,60
НТМК.765139.040-100	40.670.32-100	7,0	100	11,21 ±1,12	6,30 ±0,63
НТМК.765139.040-105	40.670.32-105	7,0	105	11,75 ±1,18	6,60 ±0,66
НТМК.765139.040-110	40.670.32-110	7,0	110	12,28 ±1,23	6,90 ±0,69
НТМК.765139.040-115	40.670.32-115	7,0	115	12,81 ±1,30	7,20 ±0,72
НТМК.765139.040-120	40.670.32-120	7,0	120	13,35 ±1,35	7,50 ±0,75

Рисунок 44 – Винт канюлированный 7,0 мм резьба длиной 32 мм

ООО ЦИРМИ INFO@CIRMI.RU WWW.GOSZDRAVNADZOR.RU

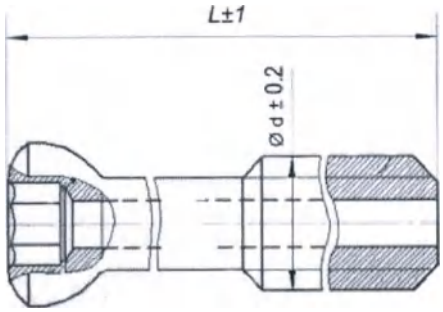

Обозначение	Номер по каталогу	Ø d, ±0,2 мм	L, ±1 мм	Масса, г (при изготовлении из нержавеющей стали)	Масса, г (при изготовлении из титановых сплавов)
НТМК.765139.041-25	40.673.16-25	7,3	25	3,29 ±0,33	1,85 ±0,20
НТМК.765139.041-30	40.673.16-30	7,3	30	3,83 ±0,39	2,15 ±0,22
НТМК.765139.041-35	40.673.16-35	7,3	35	4,36 ±0,44	2,45 ±0,25
НТМК.765139.041-40	40.673.16-40	7,3	40	4,89 ±0,49	2,75 ±0,28
НТМК.765139.041-45	40.673.16-45	7,3	45	5,43 ±0,55	3,05 ±0,30
НТМК.765139.041-50	40.673.16-50	7,3	50	5,96 ±0,60	3,35 ±0,34
НТМК.765139.041-55	40.673.16-55	7,3	55	6,50 ±0,65	3,65 ±0,37
НТМК.765139.041-60	40.673.16-60	7,3	60	7,03 ±0,70	3,95 ±0,39
НТМК.765139.041-65	40.673.16-65	7,3	65	7,56 ±0,76	4,25 ±0,43
НТМК.765139.041-70	40.673.16-70	7,3	70	8,10 ±0,81	4,55 ±0,46
НТМК.765139.041-75	40.673.16-75	7,3	75	8,63 ±0,87	4,85 ±0,49
НТМК.765139.041-80	40.673.16-80	7,3	80	9,17 ±0,92	5,15 ±0,52
НТМК.765139.041-85	40.673.16-85	7,3	85	9,70 ±0,97	5,45 ±0,55
НТМК.765139.041-90	40.673.16-90	7,3	90	10,23 ±1,00	5,75 ±0,58
НТМК.765139.041-95	40.673.16-95	7,3	95	10,77 ±1,10	6,05 ±0,60
НТМК.765139.041-100	40.673.16-100	7,3	100	11,30 ±1,13	6,35 ±0,64
НТМК.765139.041-105	40.673.16-105	7,3	105	11,84 ±1,20	6,65 ±0,67
НТМК.765139.041-110	40.673.16-110	7,3	110	12,37 ±1,25	6,95 ±0,70
НТМК.765139.041-115	40.673.16-115	7,3	115	12,90 ±1,30	7,25 ±0,73
НТМК.765139.041-120	40.673.16-120	7,3	120	13,44 ±1,35	7,55 ±0,76

Рисунок 45 – Винт канюлированный 7,3 мм резьба длиной 16 мм

ООО ЦИРМИ INFO@CIRMI.RU WWW.GOSZDRAVNADZOR.RU

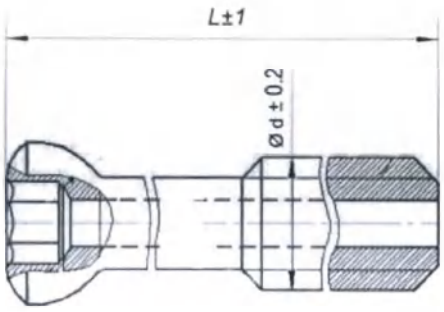

Обозначение	Номер по каталогу	Ø d, ±0,2 мм	L, ±1 мм	Масса, г (при изготовлении из нержавеющей стали)	Масса, г (при изготовлении из титановых сплавов)
НТМК.765139.042-40	40.673.32-40	7,3	40	7,14 ±0,72	4,01 ±0,40
НТМК.765139.042-45	40.673.32-45	7,3	45	7,49 ±0,75	4,21 ±0,42
НТМК.765139.042-50	40.673.32-50	7,3	50	7,87 ±0,79	4,42 ±0,45
НТМК.765139.042-55	40.673.32-55	7,3	55	8,19 ±0,82	4,60 ±0,46
НТМК.765139.042-60	40.673.32-60	7,3	60	8,60 ±0,86	4,83 ±0,48
НТМК.765139.042-65	40.673.32-65	7,3	65	8,90 ±0,89	5,00 ±0,50
НТМК.765139.042-70	40.673.32-70	7,3	70	9,27 ±0,93	5,21 ±0,52
НТМК.765139.042-75	40.673.32-75	7,3	75	9,65 ±0,96	5,42 ±0,54
НТМК.765139.042-80	40.673.32-80	7,3	80	9,97 ±0,99	5,60 ±0,56
НТМК.765139.042-85	40.673.32-85	7,3	85	10,34 ±1,00	5,81 ±0,58
НТМК.765139.042-90	40.673.32-90	7,3	90	10,68 ±1,10	6,00 ±0,60
НТМК.765139.042-95	40.673.32-95	7,3	95	11,07 ±1,10	6,22 ±0,62
НТМК.765139.042-100	40.673.32-100	7,3	100	11,43 ±1,15	6,42 ±0,64
НТМК.765139.042-105	40.673.32-105	7,3	105	11,78 ±1,18	6,62 ±0,66
НТМК.765139.042-110	40.673.32-110	7,3	110	12,71 ±1,30	7,14 ±0,72
НТМК.765139.042-115	40.673.32-115	7,3	115	13,13 ±1,32	7,38 ±0,74
НТМК.765139.042-120	40.673.32-120	7,3	120	13,53 ±1,36	7,60 ±0,76

Рисунок 46 – Винт канюлированный 7,3 мм резьба длиной 32 мм

ООО ЦИРМИ INFO@CIRMI.RU WWW.GOSZDRAVNADZOR.RU

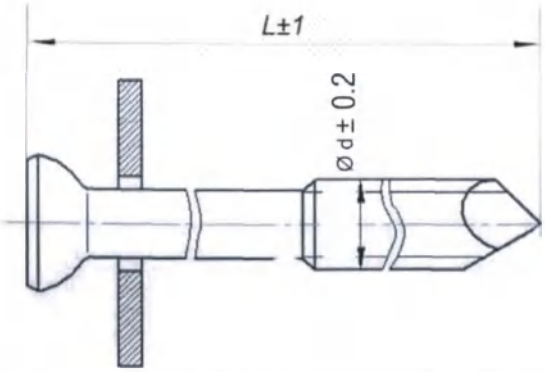

Обозначение	Номер по каталогу	Ø d, ±0,2 мм	L, ±1 мм	Масса, г (при изготовлении из нержавеющей стали)	Масса, г (при изготовлении из титановых сплавов)
НТМК.765139.043-30	40.535.30	3,5	30	2,14 ±0,22	1,20 ±0,12
НТМК.765139.043-35	40.535.35	3,5	35	2,42 ±0,25	1,36 ±0,14
НТМК.765139.043-40	40.535.40	3,5	40	2,71 ±0,27	1,52 ±0,15
НТМК.765139.043-45	40.535.45	3,5	45	2,99 ±0,30	1,68 ±0,17
НТМК.765139.043-50	40.535.50	3,5	50	3,27 ±0,33	1,84 ±0,18
НТМК.765139.043-55	40.535.55	3,5	55	3,56 ±0,36	2,00 ±0,20
НТМК.765139.043-60	40.535.60	3,5	60	3,84 ±0,39	2,16 ±0,22

Рисунок 47 – Винт-шило 3,5 мм

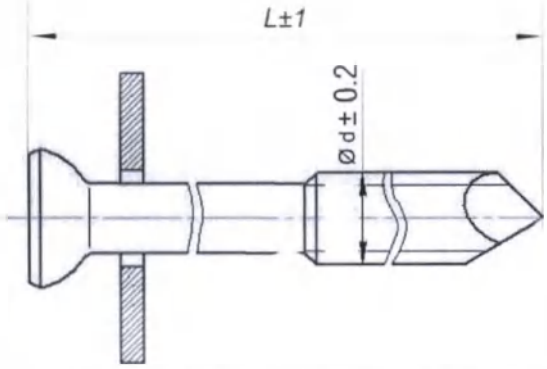

Обозначение	Номер по каталогу	Ø d, ±0,2 мм	L, ±1 мм	Масса, г (при изготовлении из нержавеющей стали)	Масса, г (при изготовлении из титановых сплавов)
НТМК.765139.044-30	40.540.30	4,0	30	2,71 ±0,27	1,52 ±0,15
НТМК.765139.044-35	40.540.35	4,0	35	3,03 ±0,30	1,70 ±0,17
НТМК.765139.044-40	40.540.40	4,0	40	3,31 ±0,33	1,86 ±0,19
НТМК.765139.044-45	40.540.45	4,0	45	3,61 ±0,36	2,03 ±0,20
НТМК.765139.044-50	40.540.50	4,0	50	3,92 ±0,39	2,20 ±0,22
НТМК.765139.044-55	40.540.55	4,0	55	4,22 ±0,43	2,37 ±0,24
НТМК.765139.044-60	40.540.60	4,0	60	4,52 ±0,46	2,54 ±0,26

Рисунок 48 – Винт-шило 4,0 мм

ООО ЦИРМИ INFO@CIRMI.RU WWW.GOSZDRAVNADZOR.RU

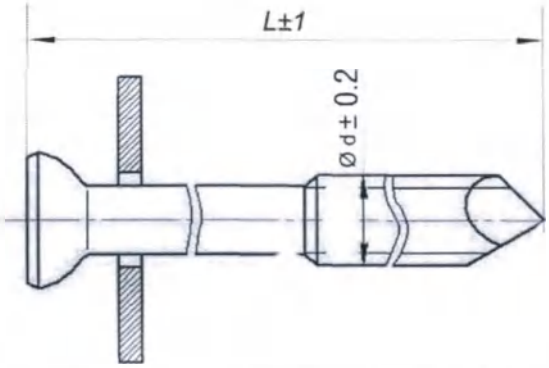

Обозначение	Номер по каталогу	Ø d, ±0,2 мм	L, ±1 мм	Масса, г (при изготовлении из нержавеющей стали)	Масса, г (при изготовлении из титановых сплавов)
НТМК.765139.045-30	40.545.30	4,5	30	2,94 ±0,30	1,65 ±0,17
НТМК.765139.045-35	40.545.35	4,5	35	3,22 ±0,32	1,81 ±0,19
НТМК.765139.045-40	40.545.40	4,5	40	3,51 ±0,35	1,97 ±0,20
НТМК.765139.045-45	40.545.45	4,5	45	3,79 ±0,38	2,13 ±0,22
НТМК.765139.045-50	40.545.50	4,5	50	4,08 ±0,40	2,29 ±0,23
НТМК.765139.045-55	40.545.55	4,5	55	4,36 ±0,44	2,45 ±0,25
НТМК.765139.045-60	40.545.60	4,5	60	4,65 ±0,47	2,61 ±0,27

Рисунок 49 – Винт-шило 4,5 мм

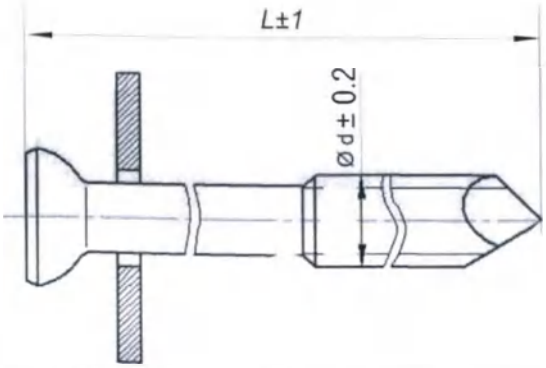

Обозначение	Номер по каталогу	Ø d, ±0,2 мм	L, ±1 мм	Масса, г (при изготовлении из нержавеющей стали)	Масса, г (при изготовлении из титановых сплавов)
НТМК.765139.046-30	40.550.30	5,0	30	3,20 ±0,32	1,80 ±0,18
НТМК.765139.046-35	40.550.35	5,0	35	3,49 ±0,35	1,96 ±0,20
НТМК.765139.046-40	40.550.40	5,0	40	3,77 ±0,38	2,12 ±0,22
НТМК.765139.046-45	40.550.45	5,0	45	4,06 ±0,40	2,28 ±0,23
НТМК.765139.046-50	40.550.50	5,0	50	4,34 ±0,44	2,44 ±0,24
НТМК.765139.046-55	40.550.55	5,0	55	4,63 ±0,46	2,60 ±0,26
НТМК.765139.046-60	40.550.60	5,0	60	4,91 ±0,49	2,76 ±0,28

Рисунок 50 – Винт-шило 5,0 мм

ООО ЦИРМИ INFO@CIRMI.RU WWW.GOSZDRAVNADZOR.RU

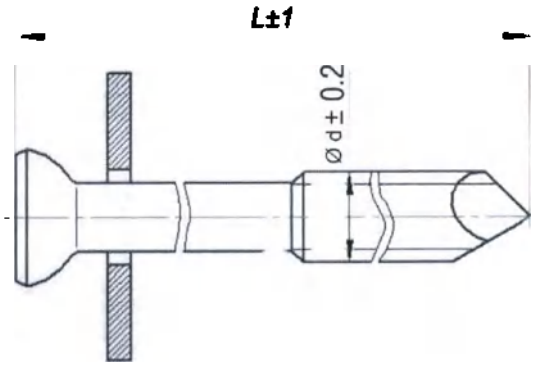

Обозначение	Номер по каталогу	Ø d, ±0,2 мм	L, ±1 мм	Масса, г (при изготовлении из нержавеющей стали)	Масса, г (при изготовлении из титановых сплавов)
НТМК.765139.047-30	40.560.30	6,0	30	3,92 ±0,40	2,20 ±0,22
НТМК.765139.047-35	40.560.35	6,0	35	4,20 ±0,42	2,36 ±0,24
НТМК.765139.047-40	40.560.40	6,0	40	4,49 ±0,45	2,52 ±0,26
НТМК.765139.047-45	40.560.45	6,0	45	4,77 ±0,48	2,68 ±0,27
НТМК.765139.047-50	40.560.50	6,0	50	5,05 ±0,50	2,84 ±0,28
НТМК.765139.047-55	40.560.55	6,0	55	5,34 ±0,53	3,00 ±0,30
НТМК.765139.047-60	40.560.60	6,0	60	5,62 ±0,56	3,16 ±0,32
НТМК.765139.047-65	40.560.65	6,0	65	5,91 ±0,59	3,32 ±0,33
НТМК.765139.047-70	40.560.70	6,0	70	6,19 ±0,62	3,48 ±0,35
НТМК.765139.047-75	40.560.75	6,0	75	6,48 ±0,65	3,64 ±0,37
НТМК.765139.047-80	40.560.80	6,0	80	6,76 ±0,68	3,80 ±0,38
НТМК.765139.047-85	40.560.85	6,0	85	7,05 ±0,70	3,96 ±0,40
НТМК.765139.047-90	40.560.90	6,0	90	7,33 ±0,73	4,12 ±0,42
НТМК.765139.047-95	40.560.95	6,0	95	7,62 ±0,76	4,28 ±0,43
НТМК.765139.047-100	40.560.100	6,0	100	7,90 ±0,79	4,44 ±0,44
НТМК.765139.047-105	40.560.105	6,0	105	8,19 ±0,82	4,60 ±0,46
НТМК.765139.047-110	40.560.110	6,0	110	8,47 ±0,85	4,76 ±0,48

Рисунок 51 – Винт-шило 6,0 мм

ООО ЦИРМИ INFO@CIRMI.RU WWW.GOSZDRAVNADZOR.RU

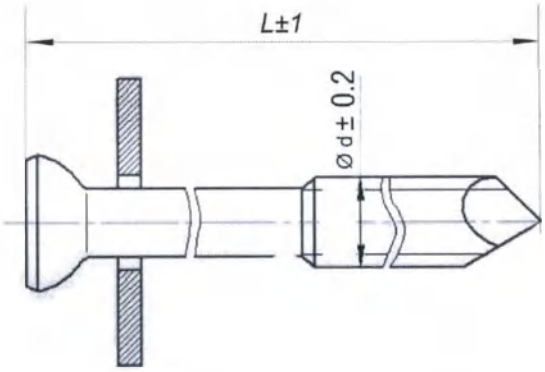

Обозначение	Номер по каталогу	Ø d, ±0,2 мм	L, ±1 мм	Масса, г (при изготовлении из нержавеющей стали)	Масса, г (при изготовлении из титановых сплавов)
НТМК.765139.048-30	40.565.30	6,5	30	4,18 ±0,42	2,35 ±0,24
НТМК.765139.048-35	40.565.35	6,5	35	4,47 ±0,45	2,51 ±0,25
НТМК.765139.048-40	40.565.40	6,5	40	4,75 ±0,48	2,67 ±0,27
НТМК.765139.048-45	40.565.45	6,5	45	5,04 ±0,50	2,83 ±0,28
НТМК.765139.048-50	40.565.50	6,5	50	5,32 ±0,53	2,99 ±0,30
НТМК.765139.048-55	40.565.55	6,5	55	5,61 ±0,56	3,15 ±0,32
НТМК.765139.048-60	40.565.60	6,5	60	5,89 ±0,59	3,31 ±0,33
НТМК.765139.048-65	40.565.65	6,5	65	6,18 ±0,62	3,47 ±0,35
НТМК.765139.048-70	40.565.70	6,5	70	6,46 ±0,65	3,63 ±0,36
НТМК.765139.048-75	40.565.75	6,5	75	6,75 ±0,68	3,79 ±0,38
НТМК.765139.048-80	40.565.80	6,5	80	7,03 ±0,70	3,95 ±0,40
НТМК.765139.048-85	40.565.85	6,5	85	7,31 ±0,73	4,11 ±0,42
НТМК.765139.048-90	40.565.90	6,5	90	7,60 ±0,76	4,27 ±0,43
НТМК.765139.048-95	40.565.95	6,5	95	7,88 ±0,78	4,43 ±0,45
НТМК.765139.048-100	40.565.100	6,5	100	8,17 ±0,82	4,59 ±0,46
НТМК.765139.048-105	40.565.105	6,5	105	8,45 ±0,85	4,75 ±0,48
НТМК.765139.048-110	40.565.110	6,5	110	8,74 ±0,88	4,91 ±0,50

Рисунок 52 – Винт-шило 6,5 мм

ООО ЦИРМИ INFO@CIRMI.RU WWW.GOSZDRAVNADZOR.RU

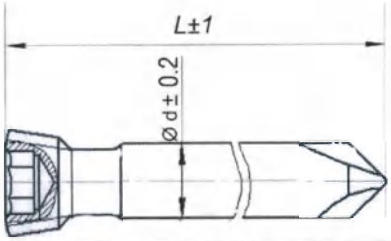

Обозначение	Номер по каталогу	Ø d, ±0,2 мм	L, ±1 мм	Масса, ± 0,6 г (при изг. из нерж. стали)	Масса, ± 0,6 г (при изг. из тит. сплавов)		Обозначение	Номер по каталогу	Ø d, ±0,2 мм	L, ±1 мм	Масса, ± 1,5 г (при изг. из нерж. стали)	Масса, ± 5 г (при изг. из тит. сплавов)
НТМК.765139.049-5	50.150.05	5,0	5	0,55 ± 0,05	0,31 ± 0,03		НТМК.765139.095-30	41.65.30	6,5	30	4,54± 0,5	2,55± 0,25
НТМК.765139.049-10	50.150.10	5,0	10	1,16 ± 0,11	0,65 ± 0,06		НТМК.765139.095-35	41.65.35	6,5	35	5,07± 0,51	2,85± 0,28
НТМК.765139.049-12	50.150.12	5,0	12	1,42 ± 0,15	0,80 ± 0,08		НТМК.765139.095-40	41.65.40	6,5	40	5,61± 0,56	3,15± 0,31
НТМК.765139.049-14	50.150.14	5,0	14	1,69 ± 0,17	0,95 ± 0,09		НТМК.765139.095-45	41.65.45	6,5	45	6,14± 0,61	3,45± 0,34
НТМК.765139.049-15	50.150.15	5,0	15	1,74 ± 0,18	0,98 ± 0,10		НТМК.765139.095-50	41.65.50	6,5	50	6,67± 0,67	3,75± 0,37
НТМК.765139.049-16	50.150.16	5,0	16	1,78 ± 0,18	1,00 ± 0,10		НТМК.765139.095-55	41.65.55	6,5	55	7,21± 0,72	4,05± 0,40
НТМК.765139.049-18	50.150.18	5,0	18	2,05 ± 0,20	1,15 ± 0,11		НТМК.765139.095-60	41.65.60	6,5	60	7,74± 0,78	4,35± 0,43
НТМК.765139.049-20	50.150.20	5,0	20	2,33 ± 0,23	1,31 ± 0,13		НТМК.765139.095-65	41.65.65	6,5	65	8,28± 0,83	4,65± 0,46
НТМК.765139.049-22	50.150.22	5,0	22	2,58 ± 0,26	1,45± 0,14		НТМК.765139.095-70	41.65.70	6,5	70	8,81± 0,88	4,95± 0,49
НТМК.765139.049-24	50.150.24	5,0	24	2,85 ± 0,28	1,60 ± 0,16		НТМК.765139.095-75	41.65.75	6,5	75	9,34± 0,93	5,25± 0,52
НТМК.765139.049-25	50.150.25	5,0	25	2,92 ± 0,29	1,64 ± 0,16		НТМК.765139.095-80	41.65.80	6,5	80	9,88± 0,99	5,55± 0,55
НТМК.765139.049-26	50.150.26	5,0	26	2,95± 0,30	1,66 ± 0,17		НТМК.765139.095-85	41.65.85	6,5	85	10,41 ± 1,00	5,85± 0,59
НТМК.765139.049-28	50.150.28	5,0	28	3,29 ± 0,33	1,85 ± 0,18		НТМК.765139.095-90	41.65.90	6,5	90	10,95 ± 1,10	6,15± 0,62
НТМК.765139.049-30	50.150.30	5,0	30	3,58 ± 0,36	2,01 ± 0,20		НТМК.765139.095-95	41.65.95	6,5	95	11,48 ± 1,11	6,45± 0,65
НТМК.765139.049-32	50.150.32	5,0	32	3,86 ± 0,39	2,17 ± 0,21		НТМК.765139.095-100	41.65.100	6,5	100	12,01 ± 1,20	6,75± 0,68
НТМК.765139.049-34	50.150.34	5,0	34	4,15 ± 0,42	2,33 ± 0,23		НТМК.765139.095-105	41.65.105	6,5	105	12,55 ± 1,25	7,05± 0,70
НТМК.765139.049-35	50.150.35	5,0	35	4,27 ± 0,43	2,40 ± 0,24		НТМК.765139.095-110	41.65.110	6,5	110	13,08 ± 1,30	7,35± 0,73
НТМК.765139.049-36	50.150.36	5,0	36	4,36 ± 0,44	2,45 ± 0,24		НТМК.765139.095-115	41.65.115	6,5	115	13,62 ± 1,36	7,65± 0,76
НТМК.765139.049-38	50.150.38	5,0	38	4,65 ± 0,47	2,61 ± 0,26		НТМК.765139.095-120	41.65.120	6,5	120	14,15 ± 1,41	7,95± 0,80
НТМК.765139.049-40	50.150.40	5,0	40	4,93 ± 0,50	2,77 ± 0,28		НТМК.765139.096-30	41.73.30	7,3	30	4,98± 0,50	2,80± 0,30
НТМК.765139.049-42	50.150.42	5,0	42	5,21 ± 0,52	2,93 ± 0,29		НТМК.765139.096-35	41.73.35	7,3	35	5,52± 0,55	3,10± 0,31
НТМК.765139.049-44	50.150.44	5,0	44	5,34 ± 0,54	3,00 ± 0,30		НТМК.765139.096-40	41.73.40	7,3	40	6,05± 0,60	3,40± 0,34
НТМК.765139.049-45	50.150.45	5,0	45	5,52 ± 0,55	3,10 ± 0,31		НТМК.765139.096-45	41.73.45	7,3	45	6,59± 0,66	3,70± 0,37
НТМК.765139.049-46	50.150.46	5,0	46	5,61 ± 0,56	3,15 ± 0,31		НТМК.765139.096-50	41.73.50	7,3	50	7,12± 0,71	4,00± 0,40
НТМК.765139.049-48	50.150.48	5,0	48	5,87 ± 0,59	3,30 ± 0,33		НТМК.765139.096-55	41.73.55	7,3	55	7,65± 0,76	4,30± 0,43
НТМК.765139.049-50	50.150.50	5,0	50	6,10 ± 0,61	3,43 ± 0,35		НТМК.765139.096-60	41.73.60	7,3	60	8,19± 0,82	4,60± 0,46
НТМК.765139.049-52	50.150.52	5,0	52	6,41 ± 0,64	3,60 ± 0,36		НТМК.765139.096-65	41.73.65	7,3	65	8,72± 0,88	4,90± 0,49
НТМК.765139.049-54	50.150.54	5,0	54	6,69 ± 0,67	3,76 ± 0,38		НТМК.765139.096-70	41.73.70	7,3	70	9,25± 0,92	5,20± 0,52
НТМК.765139.049-55	50.150.55	5,0	55	6,91 ± 0,69	3,88 ± 0,39		НТМК.765139.096-75	41.73.75	7,3	75	9,79± 0,98	5,50± 0,55
НТМК.765139.049-56	50.150.56	5,0	56	6,94 ± 0,70	3,90 ± 0,39		НТМК.765139.096-80	41.73.80	7,3	80	10,32± 1,00	5,80± 0,58
НТМК.765139.049-58	50.150.58	5,0	58	7,23 ± 0,72	4,06 ± 0,40		НТМК.765139.096-85	41.73.85	7,3	85	10,86± 1,10	6,10± 0,61
НТМК.765139.049-60	50.150.60	5,0	60	7,33± 0,73	4,12 ± 0,41		НТМК.765139.096-90	41.73.90	7,3	90	11,39± 1,14	6,40± 0,64
НТМК.765139.049-62	50.150.62	5,0	62	7,62 ± 0,76	4,28 ± 0,43		НТМК.765139.096-95	41.73.95	7,3	95	11,92 ± 1,20	6,70± 0,67
НТМК.765139.049-64	50.150.64	5,0	64	7,90 ± 0,79	4,44 ± 0,45		НТМК.765139.096-100	41.73.100	7,3	100	12,46 ± 1,25	7,00± 0,70
НТМК.765139.049-65	50.150.65	5,0	65	8,08 ± 0,81	4,54 ± 0,46		НТМК.765139.096-105	41.73.105	7,3	105	12,99 ± 1,30	7,30± 0,73
НТМК.765139.049-66	50.150.66	5,0	66	8,19± 0,82	4,60 ± 0,46		НТМК.765139.096-110	41.73.110	7,3	110	13,53 ± 1,35	7,60± 0,76
НТМК.765139.049-68	50.150.68	5,0	68	8,47 ± 0,85	4,76 ± 0,48		НТМК.765139.096-115	41.73.115	7,3	115	14,06 ± 1,40	7,90± 0,79
НТМК.765139.049-70	50.150.70	5,0	70	8,63 ± 0,87	4,85 ± 0,49		НТМК.765139.096-120	41.73.120	7,3	120	14,59 ± 1,46	8,20± 0,82
НТМК.765139.049-72	50.150.72	5,0	72	8,90 ± 0,89	5,00 ± 0,50		НТМК.765139.049-76	50.150.76	5,0	76	9,34 ± 0,94	5,25 ± 0,53
НТМК.765139.049-74	50.150.74	5,0	74	9,18 ± 0,92	5,16 ± 0,52		НТМК.765139.049-78	50.150.78	5,0	78	9,63 ± 0,97	5,41 ± 0,54
НТМК.765139.049-75	50.150.75	5,0	75	9,25 ± 0,93	5,20 ± 0,52		НТМК.765139.049-80	50.150.80	5,0	80	9,97± 0,99	5,60 ± 0,56

Рисунок 53 – Винт кортикальный 5,0/6,5/7,3 мм с конической резьбой

ООО ЦИРМИ INFO@CIRMI.RU WWW.GOSZDRAVNADZOR.RU

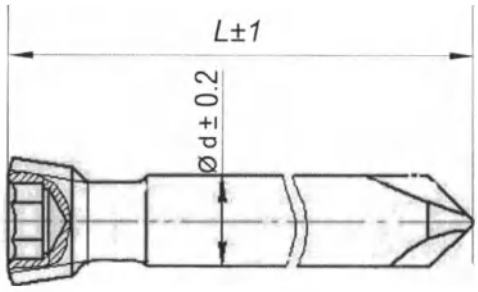

Обозначение	Номер по каталогу	Ø d, ±0,2 мм	L, ±1 мм	Масса, г (при изготовлении из нержавеющей стали)	Масса, г (при изготовлении из титановых сплавов)
НТМК.765139.050-10	50.135.10	3,5	10	0,52 ±0,05	0,29 ±0,03
НТМК.765139.050-12	50.135.12	3,5	12	0,62 ±0,06	0,35 ±0,04
НТМК.765139.050-14	50.135.14	3,5	14	0,73 ±0,07	0,41 ±0,04
НТМК.765139.050-15	50.135.15	3,5	15	0,80 ±0,08	0,45 ±0,05
НТМК.765139.050-16	50.135.16	3,5	16	0,85 ±0,08	0,48 ±0,05
НТМК.765139.050-18	50.135.18	3,5	18	0,96 ±0,09	0,54 ±0,06
НТМК.765139.050-20	50.135.20	3,5	20	1,09 ±0,10	0,61 ±0,06
НТМК.765139.050-22	50.135.22	3,5	22	1,19 ±0,12	0,67 ±0,07
НТМК.765139.050-24	50.135.24	3,5	24	1,30 ±0,13	0,73 ±0,07
НТМК.765139.050-25	50.135.25	3,5	25	1,37 ±0,14	0,77 ±0,08
НТМК.765139.050-26	50.135.26	3,5	26	1,39 ±0,14	0,78 ±0,08
НТМК.765139.050-28	50.135.28	3,5	28	1,50 ±0,15	0,84 ±0,08
НТМК.765139.050-30	50.135.30	3,5	30	1,66 ±0,16	0,93 ±0,09
НТМК.765139.050-32	50.135.32	3,5	32	1,78 ±0,18	1,00 ±0,10
НТМК.765139.050-34	50.135.34	3,5	34	1,89 ±0,19	1,06 ±0,11
НТМК.765139.050-35	50.135.35	3,5	35	1,96 ±0,20	1,10 ±0,11
НТМК.765139.050-36	50.135.36	3,5	36	1,99 ±0,20	1,12 ±0,12
НТМК.765139.050-38	50.135.38	3,5	38	2,10 ±0,21	1,18 ±0,12
НТМК.765139.050-40	50.135.40	3,5	40	2,24 ±0,23	1,26 ±0,13
НТМК.765139.050-42	50.135.42	3,5	42	2,35 ±0,24	1,32 ±0,13
НТМК.765139.050-44	50.135.44	3,5	44	2,46 ±0,25	1,38 ±0,13
НТМК.765139.050-45	50.135.45	3,5	45	2,53 ±0,25	1,42 ±0,14
НТМК.765139.050-46	50.135.46	3,5	46	2,60 ±0,26	1,46 ±0,15
НТМК.765139.050-48	50.135.48	3,5	48	2,71 ±0,27	1,52 ±0,15
НТМК.765139.050-50	50.135.50	3,5	50	2,81 ±0,28	1,58 ±0,16
НТМК.765139.050-52	50.135.52	3,5	52	2,92 ±0,29	1,64 ±0,17
НТМК.765139.050-54	50.135.54	3,5	54	3,03 ±0,30	1,70 ±0,17
НТМК.765139.050-55	50.135.55	3,5	55	3,08 ±0,31	1,73 ±0,17
НТМК.765139.050-56	50.135.56	3,5	56	3,13 ±0,31	1,76 ±0,18
НТМК.765139.050-58	50.135.58	3,5	58	3,27 ±0,33	1,84 ±0,18
НТМК.765139.050-60	50.135.60	3,5	60	3,38 ±0,34	1,90 ±0,19
НТМК.765139.050-65	50.135.65	3,5	65	3,67 ±0,37	2,06 ±0,20
НТМК.765139.050-70	50.135.70	3,5	70	3,95 ±0,40	2,22 ±0,22
НТМК.765139.050-75	50.135.75	3,5	75	4,24 ±0,42	2,38 ±0,23
НТМК.765139.050-80	50.135.80	3,5	80	4,52 ±0,45	2,54 ±0,25

Рисунок 54 – Винт кортикальный 3,5 мм с конической резьбой

ООО ЦИРМИ INFO@CIRMI.RU WWW.GOSZDRAVNADZOR.RU

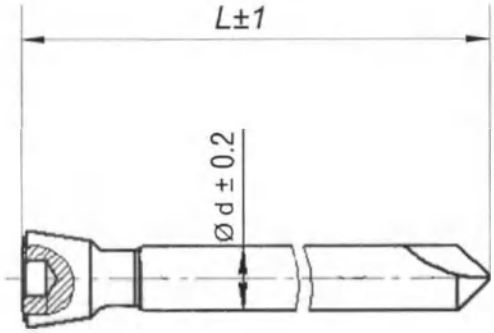

Обозначение	Номер по каталогу	Ø d, ±0,2 мм	L, ±1 мм	Масса, г (при изготовлении из нержавеющей стали)	Масса, г (при изготовлении из титановых сплавов)
НТМК.765139.051-8	50.123.8	2,3	8,0	0,21 ±0,03	0,12 ±0,02
НТМК.765139.051-10	50.123.10	2,3	10	0,36 ±0,04	0,20 ±0,02
НТМК.765139.051-12	50.123.12	2,3	12	0,50 ±0,05	0,28 ±0,03
НТМК.765139.051-14	50.123.14	2,3	14	0,64 ±0,07	0,36 ±0,04
НТМК.765139.051-15	50.123.15	2,3	15	0,71 ±0,07	0,40 ±0,04
НТМК.765139.051-16	50.123.16	2,3	16	0,78 ±0,08	0,44 ±0,05
НТМК.765139.051-18	50.123.18	2,3	18	0,93 ±0,09	0,52 ±0,05
НТМК.765139.051-20	50.123.20	2,3	20	1,07 ±0,10	0,60 ±0,06
НТМК.765139.051-22	50.123.22	2,3	22	1,21 ±0,12	0,68 ±0,07
НТМК.765139.051-24	50.123.24	2,3	24	1,35 ±0,13	0,76 ±0,08
НТМК.765139.051-26	50.123.26	2,3	26	1,50 ±0,15	0,84 ±0,08
НТМК.765139.051-28	50.123.28	2,3	28	1,64 ±0,16	0,92 ±0,09
НТМК.765139.051-30	50.123.30	2,3	30	1,78 ±0,18	1,00 ±0,10
НТМК.765139.051-32	50.123.32	2,3	32	1,92 ±0,19	1,08 ±0,11
НТМК.765139.094-16	41.27.16	2,7	16	1,07 ±0,10	0,60 ±0,06
НТМК.765139.094-18	41.27.18	2,7	18	1,21 ±0,12	0,68 ±0,07
НТМК.765139.094-20	41.27.20	2,7	20	1,35 ±0,14	0,76 ±0,08
НТМК.765139.094-22	41.27.22	2,7	22	1,50 ±0,15	0,84 ±0,09
НТМК.765139.094-24	41.27.24	2,7	24	1,64 ±0,16	0,92 ±0,09
НТМК.765139.094-26	41.27.26	2,7	26	1,78 ±0,18	1,00 ±0,10
НТМК.765139.094-28	41.27.28	2,7	28	1,92 ±0,19	1,08 ±0,11
НТМК.765139.094-30	41.27.30	2,7	30	2,06 ±0,20	1,16 ±0,12
НТМК.765139.094-32	41.27.32	2,7	32	2,21 ±0,22	1,24 ±0,13
НТМК.765139.094-34	41.27.34	2,7	34	2,35 ±0,23	1,32 ±0,14
НТМК.765139.094-36	41.27.36	2,7	36	2,49 ±0,25	1,40 ±0,14
НТМК.765139.094-38	41.27.38	2,7	38	2,63 ±0,27	1,48 ±0,15
НТМК.765139.094-40	41.27.40	2,7	40	2,78 ±0,28	1,56 ±0,16

Рисунок 55 – Винт кортикальный 2,3/2,7 мм с конической резьбой

ООО ЦИРМИ INFO@CIRMI.RU WWW.GOSZDRAVNADZOR.RU

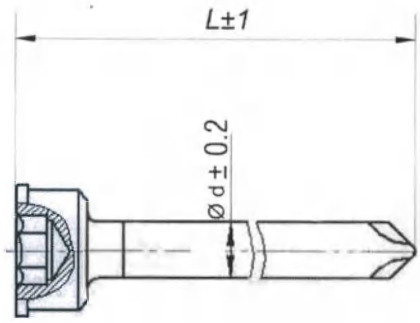

Обозначение	Номер по каталогу	Ø d, ±0,2 мм	L, ±1 мм	Масса, г (при изготовлении из нержавеющей стали)	Масса, г (при изготовлении из титановых сплавов)
НТМК.765139.052-10	50.124.10	2,4	10	0,25 ±0,03	0,14 ±0,02
НТМК.765139.052-12	50.124.12	2,4	12	0,43 ±0,04	0,24 ±0,03
НТМК.765139.052-14	50.124.14	2,4	14	0,61 ±0,06	0,34 ±0,04
НТМК.765139.052-15	50.124.15	2,4	15	0,69 ±0,07	0,39 ±0,04
НТМК.765139.052-16	50.124.16	2,4	16	0,78 ±0,08	0,44 ±0,05
НТМК.765139.052-18	50.124.18	2,4	18	0,96 ±0,10	0,54 ±0,06
НТМК.765139.052-20	50.124.20	2,4	20	1,14 ±0,11	0,64 ±0,07
НТМК.765139.052-22	50.124.22	2,4	22	1,32 ±0,13	0,74 ±0,08
НТМК.765139.052-24	50.124.24	2,4	24	1,50 ±0,15	0,84 ±0,09
НТМК.765139.052-26	50.124.26	2,4	26	1,67 ±0,17	0,94 ±0,10
НТМК.765139.052-28	50.124.28	2,4	28	1,85 ±0,18	1,04 ±0,11
НТМК.765139.052-30	50.124.30	2,4	30	2,03 ±0,20	1,14 ±0,12
НТМК.765139.052-32	50.124.32	2,4	32	2,21 ±0,22	1,24 ±0,13
НТМК.765139.052-34	50.124.34	2,4	34	2,38 ±0,24	1,34 ±0,14
НТМК.765139.052-36	50.124.36	2,4	36	2,56 ±0,26	1,44 ±0,15
НТМК.765139.052-38	50.124.38	2,4	38	2,74 ±0,28	1,54 ±0,16
НТМК.765139.052-40	50.124.40	2,4	40	2,92 ±0,30	1,64 ±0,17

Рисунок 56 – Винт кортикальный 2,4 мм с цилиндрической резьбой

ООО ЦИРМИ INFO@CIRMI.RU WWW.GOSZDRAVNADZOR.RU

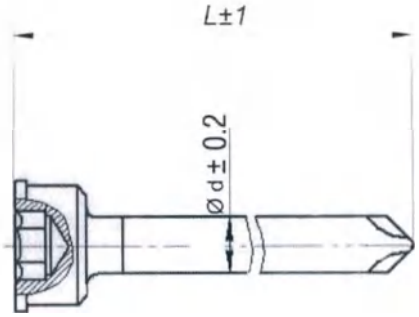

Обозначение	Номер по каталогу	Ø d, ±0,2 мм	L, ±1 мм	Масса, г (при изготовлении из нержавеющей стали)	Масса, г (при изготовлении из титановых сплавов)
НТМК.765139.053-10	50.125.10	2,5	10	0,36 ±0,04	0,20 ±0,02
НТМК.765139.053-12	50.125.12	2,5	12	0,53 ±0,05	0,30 ±0,03
НТМК.765139.053-14	50.125.14	2,5	14	0,71 ±0,07	0,40 ±0,04
НТМК.765139.053-15	50.125.15	2,5	15	0,80 ±0,08	0,45 ±0,05
НТМК.765139.053-16	50.125.16	2,5	16	0,89 ±0,09	0,50 ±0,05
НТМК.765139.053-18	50.125.18	2,5	18	1,07 ±0,10	0,60 ±0,06
НТМК.765139.053-20	50.125.20	2,5	20	1,25 ±0,13	0,70 ±0,07
НТМК.765139.053-22	50.125.22	2,5	22	1,42 ±0,14	0,80 ±0,08
НТМК.765139.053-24	50.125.24	2,5	24	1,60 ±0,16	0,90 ±0,09
НТМК.765139.053-26	50.125.26	2,5	26	1,78 ±0,18	1,00 ±0,10
НТМК.765139.053-28	50.125.28	2,5	28	1,96 ±0,20	1,10 ±0,11
НТМК.765139.053-30	50.125.30	2,5	30	2,14 ±0,22	1,20 ±0,12
НТМК.765139.053-32	50.125.32	2,5	32	2,31 ±0,23	1,30 ±0,13
НТМК.765139.053-34	50.125.34	2,5	34	2,49 ±0,25	1,40 ±0,14
НТМК.765139.053-36	50.125.36	2,5	36	2,67 ±0,27	1,50 ±0,15
НТМК.765139.053-38	50.125.38	2,5	38	2,85 ±0,29	1,60 ±0,16
НТМК.765139.053-40	50.125.40	2,5	40	3,03 ±0,30	1,70 ±0,17

Рисунок 57 – Винт кортикальный 2,5 мм с цилиндрической резьбой

ООО ЦИРМИ INFO@CIRMI.RU WWW.GOSZDRAVNADZOR.RU

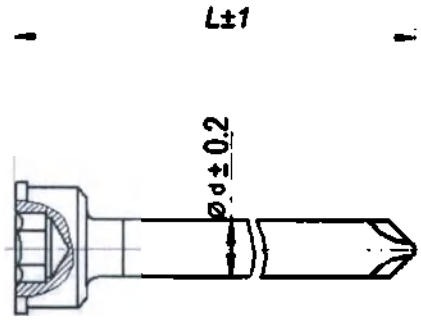

Обозначение	Номер по каталогу	Ø d, ±0,2 мм	L, ±1 мм	Масса, г (при изготовлении из нержавеющей стали)	Масса, г (при изготовлении из титановых сплавов)
НТМК.765139.054-16	50.127.16	2,7	16	1,14 ±0,12	0,64 ±0,07
НТМК.765139.054-18	50.127.18	2,7	18	1,35 ±0,13	0,76 ±0,08
НТМК.765139.054-20	50.127.20	2,7	20	1,57 ±0,16	0,88 ±0,09
НТМК.765139.054-22	50.127.22	2,7	22	1,78 ±0,18	1,00 ±0,10
НТМК.765139.054-24	50.127.24	2,7	24	1,99 ±0,20	1,12 ±0,11
НТМК.765139.054-26	50.127.26	2,7	26	2,21 ±0,22	1,24 ±0,13
НТМК.765139.054-28	50.127.28	2,7	28	2,42 ±0,25	1,36 ±0,14
НТМК.765139.054-30	50.127.30	2,7	30	2,63 ±0,27	1,48 ±0,15
НТМК.765139.054-32	50.127.32	2,7	32	2,85 ±0,29	1,60 ±0,16
НТМК.765139.054-34	50.127.34	2,7	34	3,06 ±0,30	1,72 ±0,17
НТМК.765139.054-36	50.127.36	2,7	36	3,27 ±0,33	1,84 ±0,19
НТМК.765139.054-38	50.127.38	2,7	38	3,49 ±0,35	1,96 ±0,20
НТМК.765139.054-40	50.127.40	2,7	40	3,70 ±0,37	2,08 ±0,21

Рисунок 58 – Винт кортикальный 2,7 мм с цилиндрической резьбой

ООО ЦИРМИ INFO@CIRMI.RU WWW.GOSZDRAVNADZOR.RU

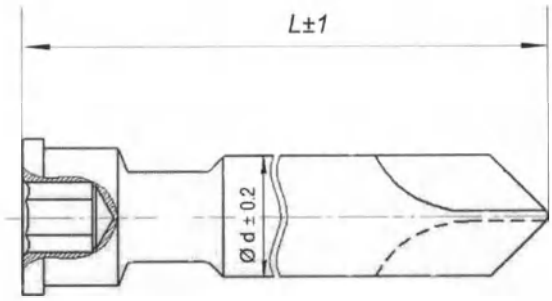

Обозначение	Номер по каталогу	Ø d, ±0,2 мм	L, ±1 мм	Масса, г (при изготовлении из нержавеющей стали)	Масса, г (при изготовлении из титановых сплавов)
НТМК.765139.055-30	50.173.30	7,3	30	4,27 ±0,43	2,40 ±0,24
НТМК.765139.055-35	50.173.35	7,3	35	4,81 ±0,49	2,70 ±0,27
НТМК.765139.055-40	50.173.40	7,3	40	5,34 ±0,54	3,00 ±0,30
НТМК.765139.055-45	50.173.45	7,3	45	5,87 ±0,59	3,30 ±0,33
НТМК.765139.055-50	50.173.50	7,3	50	6,41 ±0,65	3,60 ±0,36
НТМК.765139.055-55	50.173.55	7,3	55	6,94 ±0,70	3,90 ±0,39
НТМК.765139.055-60	50.173.60	7,3	60	7,48 ±0,75	4,20 ±0,42
НТМК.765139.055-65	50.173.65	7,3	65	8,01 ±0,80	4,50 ±0,45
НТМК.765139.055-70	50.173.70	7,3	70	8,54 ±0,86	4,80 ±0,48
НТМК.765139.055-75	50.173.75	7,3	75	9,08 ±0,90	5,10 ±0,51
НТМК.765139.055-80	50.173.80	7,3	80	9,61 ±0,96	5,40 ±0,54
НТМК.765139.055-85	50.173.85	7,3	85	10,14 ±1,00	5,70 ±0,57
НТМК.765139.055-90	50.173.90	7,3	90	10,68 ±1,10	6,00 ±0,60
НТМК.765139.055-95	50.173.95	7,3	95	11,21 ±1,12	6,30 ±0,63
НТМК.765139.055-100	50.173.100	7,3	100	11,75 ±1,18	6,60 ±0,66
НТМК.765139.055-105	50.173.105	7,3	105	12,28 ±1,13	6,90 ±0,69
НТМК.765139.055-110	50.173.110	7,3	110	12,81 ±1,13	7,20 ±0,72
НТМК.765139.055-115	50.173.115	7,3	115	13,35 ±1,14	7,50 ±0,75
НТМК.765139.055-120	50.173.120	7,3	120	13,88 ±1,14	7,80 ±0,78

Рисунок 59 – Винт кортикальный 7,3 мм с цилиндрической резьбой

ООО ЦИРМИ INFO@CIRMI.RU WWW.GOSZDRAVNADZOR.RU

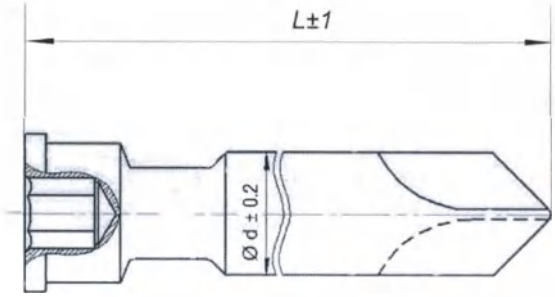

Обозначение	Номер по каталогу	Ø d, ±0,2 мм	L, ±1 мм	Масса, г (при изготовлении из нержавеющей стали)	Масса, г (при изготовлении из титановых сплавов)
НТМК.765139.056-30	50.265.30	6,5	30	3,83 ±0,40	2,15 ±0,21
НТМК.765139.056-35	50.265.35	6,5	35	4,36 ±0,44	2,45 ±0,25
НТМК.765139.056-40	50.265.40	6,5	40	4,89 ±0,49	2,75 ±0,28
НТМК.765139.056-45	50.265.45	6,5	45	5,43 ±0,54	3,05 ±0,30
НТМК.765139.056-50	50.265.50	6,5	50	5,96 ±0,60	3,35 ±0,33
НТМК.765139.056-55	50.265.55	6,5	55	6,50 ±0,65	3,65 ±0,36
НТМК.765139.056-60	50.265.60	6,5	60	7,03 ±0,70	3,95 ±0,40
НТМК.765139.056-65	50.265.65	6,5	65	7,56 ±0,76	4,25 ±0,43
НТМК.765139.056-70	50.265.70	6,5	70	8,10 ±0,81	4,55 ±0,46
НТМК.765139.056-75	50.265.75	6,5	75	8,63 ±0,87	4,85 ±0,49
НТМК.765139.056-80	50.265.80	6,5	80	9,17 ±0,92	5,15 ±0,52
НТМК.765139.056-85	50.265.85	6,5	85	9,70 ±0,97	5,45 ±0,55
НТМК.765139.056-90	50.265.90	6,5	90	10,23 ±1,00	5,75 ±0,58
НТМК.765139.056-95	50.265.95	6,5	95	10,77 ±1,10	6,05 ±0,60
НТМК.765139.056-100	50.265.100	6,5	100	11,30 ±1,13	6,35 ±0,64
НТМК.765139.056-105	50.265.105	6,5	105	11,84 ±1,19	6,65 ±0,67
НТМК.765139.056-110	50.265.110	6,5	110	12,37 ±1,25	6,95 ±0,70
НТМК.765139.056-115	50.265.115	6,5	115	12,90 ±1,30	7,25 ±0,73
НТМК.765139.056-120	50.265.120	6,5	120	13,44 ±1,35	7,55 ±0,76

Рисунок 60 – Винт спонгиозный 6,5 мм с цилиндрической резьбой

ООО ЦИРМИ INFO@CIRMI.RU WWW.GOSZDRAVNADZOR.RU

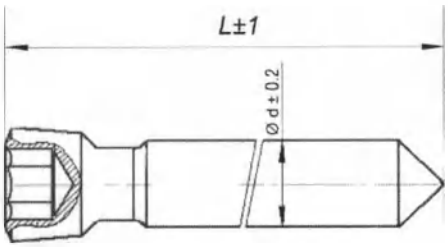

Обозначение	Номер по каталогу	Ø d, ±0,2 мм	L, ±1 мм	Масса, г (при изготовлении из нержавеющей стали)	Масса, г (при изготовлении из титановых сплавов)
НТМК.765139.057-10	50.250.10	5,0	10	1,25 ±0,12	0,70 ±0,07
НТМК.765139.057-12	50.250.12	5,0	12	1,42 ±0,15	0,80 ±0,08
НТМК.765139.057-14	50.250.14	5,0	14	1,60 ±0,16	0,90 ±0,09
НТМК.765139.057-15	50.250.15	5,0	15	1,69 ±0,17	0,95 ±0,10
НТМК.765139.057-16	50.250.16	5,0	16	1,71 ±0,17	0,96 ±0,10
НТМК.765139.057-18	50.250.18	5,0	18	1,90 ±0,19	1,07 ±0,10
НТМК.765139.057-20	50.250.20	5,0	20	2,10 ±0,21	1,18 ±0,12
НТМК.765139.057-22	50.250.22	5,0	22	2,30 ±0,23	1,29 ±0,13
НТМК.765139.057-24	50.250.24	5,0	24	2,49 ±0,25	1,40 ±0,14
НТМК.765139.057-25	50.250.25	5,0	25	2,58 ±0,26	1,45 ±0,15
НТМК.765139.057-26	50.250.26	5,0	26	2,65 ±0,27	1,49 ±0,15
НТМК.765139.057-28	50.250.28	5,0	28	2,85 ±0,28	1,60 ±0,16
НТМК.765139.057-30	50.250.30	5,0	30	3,04 ±0,30	1,71 ±0,17
НТМК.765139.057-32	50.250.32	5,0	32	3,24 ±0,33	1,82 ±0,18
НТМК.765139.057-34	50.250.34	5,0	34	3,43 ±0,35	1,93 ±0,19
НТМК.765139.057-35	50.250.35	5,0	35	3,52 ±0,36	1,98 ±0,20
НТМК.765139.057-36	50.250.36	5,0	36	3,60 ±0,36	2,02 ±0,20
НТМК.765139.057-38	50.250.38	5,0	38	3,79 ±0,38	2,13 ±0,21
НТМК.765139.057-40	50.250.40	5,0	40	3,99 ±0,40	2,24 ±0,22
НТМК.765139.057-42	50.250.42	5,0	42	4,18 ±0,42	2,35 ±0,23
НТМК.765139.057-44	50.250.44	5,0	44	4,38 ±0,44	2,46 ±0,25
НТМК.765139.057-45	50.250.45	5,0	45	4,45 ±0,45	2,50 ±0,25
НТМК.765139.057-46	50.250.46	5,0	46	4,54 ±0,46	2,55 ±0,26
НТМК.765139.057-48	50.250.48	5,0	48	4,73 ±0,47	2,66 ±0,27
НТМК.765139.057-50	50.250.50	5,0	50	4,93 ±0,50	2,77 ±0,28
НТМК.765139.057-52	50.250.52	5,0	52	5,13 ±0,51	2,88 ±0,29
НТМК.765139.057-54	50.250.54	5,0	54	5,34 ±0,53	3,00 ±0,30
НТМК.765139.057-55	50.250.55	5,0	55	5,94 ±0,60	3,34 ±0,33
НТМК.765139.057-56	50.250.56	5,0	56	5,46 ±0,55	3,07 ±0,30
НТМК.765139.057-58	50.250.58	5,0	58	5,66 ±0,57	3,18 ±0,32
НТМК.765139.057-60	50.250.60	5,0	60	5,86 ±0,59	3,29 ±0,33
НТМК.765139.057-62	50.250.62	5,0	62	6,07 ±0,60	3,41 ±0,34
НТМК.765139.057-64	50.250.64	5,0	64	6,26 ±0,63	3,52 ±0,36
НТМК.765139.057-65	50.250.65	5,0	65	6,37 ±0,64	3,58 ±0,36
НТМК.765139.057-66	50.250.66	5,0	66	6,46 ±0,65	3,63 ±0,37
НТМК.765139.057-68	50.250.68	5,0	68	6,66 ±0,67	3,74 ±0,38
НТМК.765139.057-70	50.250.70	5,0	70	6,85 ±0,69	3,85 ±0,39
НТМК.765139.057-75	50.250.75	5,0	75	7,26 ±0,73	4,08 ±0,40
НТМК.765139.057-80	50.250.80	5,0	80	7,67 ±0,77	4,31 ±0,43

Рисунок 61 – Винт спонгиозный 5,0 мм с конической резьбой

ООО ЦИРМИ INFO@CIRMI.RU WWW.GOSZDRAVNADZOR.RU

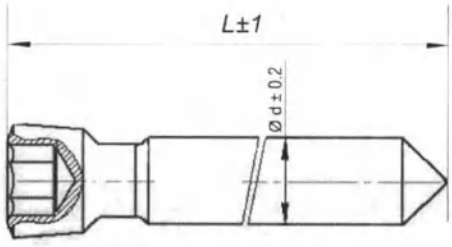

Обозначение	Номер по каталогу	Ø d, ±0,2 мм	L, ±1 мм	Масса, г (при изготовлении из нержавеющей стали)	Масса, г (при изготовлении из титановых сплавов)
НТМК.765139.058-10	50.235.10	3,5	10	0,89 ±0,09	0,50 ±0,05
НТМК.765139.058-12	50.235.12	3,5	12	1,07 ±0,10	0,60 ±0,06
НТМК.765139.058-14	50.235.14	3,5	14	1,25 ±0,13	0,70 ±0,07
НТМК.765139.058-15	50.235.15	3,5	15	1,33 ±0,14	0,75 ±0,08
НТМК.765139.058-16	50.235.16	3,5	16	1,42 ±0,14	0,80 ±0,08
НТМК.765139.058-18	50.235.18	3,5	18	1,60 ±0,16	0,90 ±0,09
НТМК.765139.058-20	50.235.20	3,5	20	1,78 ±0,18	1,00 ±0,10
НТМК.765139.058-22	50.235.22	3,5	22	1,96 ±0,20	1,10 ±0,11
НТМК.765139.058-24	50.235.24	3,5	24	2,14 ±0,21	1,20 ±0,12
НТМК.765139.058-25	50.235.25	3,5	25	2,22 ±0,25	1,25 ±0,13
НТМК.765139.058-26	50.235.26	3,5	26	2,31 ±0,23	1,30 ±0,13
НТМК.765139.058-28	50.235.28	3,5	28	2,49 ±0,25	1,40 ±0,14
НТМК.765139.058-30	50.235.30	3,5	30	2,67 ±0,27	1,50 ±0,15
НТМК.765139.058-32	50.235.32	3,5	32	2,85 ±0,29	1,60 ±0,16
НТМК.765139.058-34	50.235.34	3,5	34	3,03 ±0,30	1,70 ±0,17
НТМК.765139.058-35	50.235.35	3,5	35	3,11 ±0,31	1,75 ±0,18
НТМК.765139.058-36	50.235.36	3,5	36	3,20 ±0,32	1,80 ±0,18
НТМК.765139.058-38	50.235.38	3,5	38	3,38 ±0,34	1,90 ±0,19
НТМК.765139.058-40	50.235.40	3,5	40	3,56 ±0,36	2,00 ±0,20
НТМК.765139.058-42	50.235.42	3,5	42	3,74 ±0,38	2,10 ±0,21
НТМК.765139.058-44	50.235.44	3,5	44	3,92 ±0,39	2,20 ±0,22
НТМК.765139.058-45	50.235.45	3,5	45	4,00 ±0,40	2,25 ±0,23
НТМК.765139.058-46	50.235.46	3,5	46	4,09 ±0,41	2,30 ±0,23
НТМК.765139.058-48	50.235.48	3,5	48	4,27 ±0,43	2,40 ±0,24
НТМК.765139.058-50	50.235.50	3,5	50	4,45 ±0,45	2,50 ±0,25
НТМК.765139.058-52	50.235.52	3,5	52	4,63 ±0,46	2,60 ±0,26
НТМК.765139.058-54	50.235.54	3,5	54	4,81 ±0,48	2,70 ±0,27
НТМК.765139.058-55	50.235.55	3,5	55	4,89 ±0,49	2,75 ±0,28
НТМК.765139.058-56	50.235.56	3,5	56	4,98 ±0,50	2,80 ±0,28
НТМК.765139.058-58	50.235.58	3,5	58	5,16 ±0,52	2,90 ±0,29
НТМК.765139.058-60	50.235.60	3,5	60	5,34 ±0,54	3,00 ±0,30
НТМК.765139.058-65	50.235.65	3,5	65	5,52 ±0,56	3,10 ±0,31
НТМК.765139.058-70	50.235.70	3,5	70	5,70 ±0,57	3,20 ±0,32
НТМК.765139.058-75	50.235.75	3,5	75	5,87 ±0,59	3,30 ±0,33
НТМК.765139.058-80	50.235.80	3,5	80	6,05 ±0,60	3,40 ±0,34

Рисунок 62 – Винт спонгиозный 3,5 мм с конической резьбой

ООО ЦИРМИ INFO@CIRMI.RU WWW.GOSZDRAVNADZOR.RU

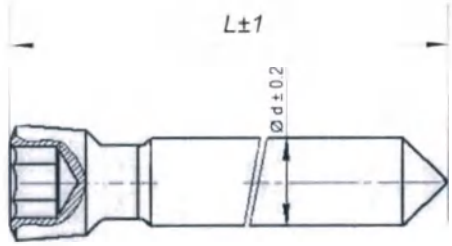

Обозначение	Номер по каталогу	Ø d, ±0,2 мм	L, ±1 мм	Масса, г (при изготовлении из нержавеющей стали)	Масса, г (при изготовлении из титановых сплавов)
НТМК.765139.059-8	50.223.8	2,3	8,0	0,11 ±0,01	0,06 ±0,01
НТМК.765139.059-10	50.223.10	2,3	10	0,25 ±0,02	0,14 ±0,02
НТМК.765139.059-12	50.223.12	2,3	12	0,39 ±0,04	0,22 ±0,02
НТМК.765139.059-14	50.223.14	2,3	14	0,53 ±0,05	0,30 ±0,03
НТМК.765139.059-15	50.223.15	2,3	15	0,61 ±0,06	0,34 ±0,04
НТМК.765139.059-16	50.223.16	2,3	16	0,68 ±0,07	0,38 ±0,04
НТМК.765139.059-18	50.223.18	2,3	18	0,82 ±0,08	0,46 ±0,05
НТМК.765139.059-20	50.223.20	2,3	20	0,96 ±0,10	0,54 ±0,06
НТМК.765139.059-22	50.223.22	2,3	22	1,10 ±0,11	0,62 ±0,06
НТМК.765139.059-24	50.223.24	2,3	24	1,25 ±0,12	0,70 ±0,07
НТМК.765139.059-25	50.223.25	2,3	25	1,32 ±0,13	0,74 ±0,07
НТМК.765139.059-26	50.223.26	2,3	26	1,39 ±0,14	0,78 ±0,08
НТМК.765139.059-28	50.223.28	2,3	28	1,53 ±0,15	0,86 ±0,09
НТМК.765139.059-30	50.223.30	2,3	30	1,67 ±0,17	0,94 ±0,10
НТМК.765139.059-32	50.223.32	2,3	32	1,82 ±0,18	1,02 ±0,10
НТМК.765139.059-34	50.223.34	2,3	34	1,96 ±0,20	1,10 ±0,11
НТМК.765139.059-35	50.223.35	2,3	35	2,03 ±0,20	1,14 ±0,11
НТМК.765139.059-36	50.223.36	2,3	36	2,10 ±0,21	1,18 ±0,12
НТМК.765139.059-38	50.223.38	2,3	38	2,24 ±0,22	1,26 ±0,13
НТМК.765139.059-40	50.223.40	2,3	40	2,38 ±0,24	1,34 ±0,14

Рисунок 63 – Винт спонгиозный 2,3 мм с конической резьбой

ООО ЦИРМИ INFO@CIRMI.RU WWW.GOSZDRAVNADZOR.RU

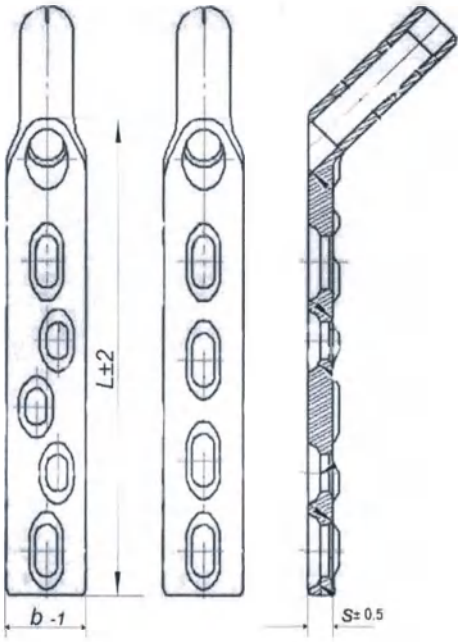

Обозначение	Номер по каталогу	Длина L, ±2 мм	Кол-во отвер-стий	Ширина b, -1 мм	Толщина S, ±0,5 мм	Масса, г (при изготовлении из нерж. стали)	Масса, г (при изготовлении из титановых сплавов)
НТМК.765135.000-02	30.01.02	50	2	19	6,0	65,8 ±6,6	37,0 ±4,0
НТМК.765135.000-03	30.01.03	84	3	19	6,0	77,4 ±7,8	43,5 ±4,4
НТМК.765135.000-03.1	30.01.031	66	3	19	6,0	71,5 ±7,2	40,2 ±4,0
НТМК.765135.000-04	30.01.04	100	4	19	6,0	90,0 ±9,0	50,6 ±5,1
НТМК.765135.000-04.1	30.01.041	82	4	19	6,0	72,9 ±7,3	41,0 ±4,1
НТМК.765135.000-05	30.01.05	116	5	19	6,0	101,8 ±10,2	57,2 ±5,8
НТМК.765135.000-05.1	30.01.051	98	5	19	6,0	88,1 ±8,9	49,5 ±5,0
НТМК.765135.000-06	30.01.06	132	6	19	6,0	111,2 ±11,1	62,5 ±6,3
НТМК.765135.000-06.1	30.01.061	114	6	19	6,0	97,9 ±9,8	55,0 ±5,5
НТМК.765135.000-07	30.01.07	148	7	19	6,0	123,0 ±12,3	69,1 ±7,0
НТМК.765135.000-08.1	30.01.081	146	8	19	6,0	115,7 ±11,6	65,0 ±6,5
НТМК.765135.000-08	30.01.08	164	8	19	6,0	134,5 ±13,5	75,6 ±7,6
НТМК.765135.000-10	30.01.10	178	10	19	6,0	158,6 ±16,0	89,1 ±9,0
НТМК.765135.000-12	30.01.12	210	12	19	6,0	181,9 ±18,2	102,2 ±10,2
НТМК.765135.000-14	30.01.14	241	14	19	6,0	204,7 ±20,5	115,0 ±11,5
НТМК.765135.000-16	30.01.16	273	16	19	6,0	229,6 ±23,0	129,0 ±13,0

Рисунок 64 – Пластина DHS с ограниченным контактом 135°

ООО ЦИРМИ INFO@CIRMI.RU WWW.GOSZDRAVNADZOR.RU

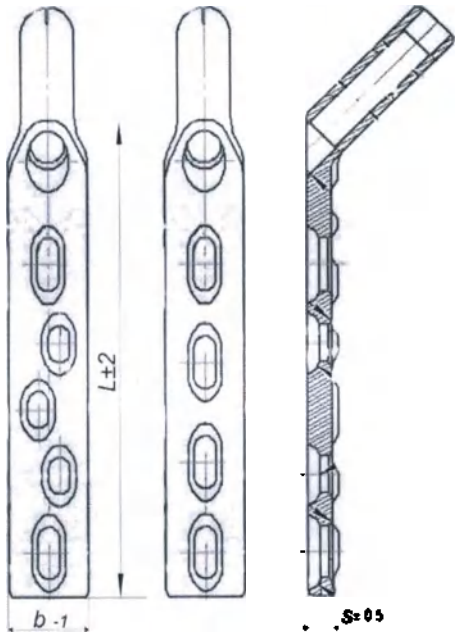

Обозначение	Номер по каталогу	Длина L, ±2 мм	Кол-во отверстий	Ширина b, -1 мм	Толщина S, ±0,5 мм	Масса, г (при изготовлении из нерж. стали)	Масса, г (при изготовлении из титановых сплавов)
НТМК.765135.001-02	30.02.02	50	2	14	6,5	68,52 ±6,9	38,5 ±4,0
НТМК.765135.001-03	30.02.03	84	3	14	6,5	80,09 ±8,0	45,0 ±4,5
НТМК.765135.001-03.1	30.02.031	66	3	14	6,5	74,39 ±7,5	41,8 ±4,2
НТМК.765135.001-04	30.02.04	100	4	14	6,5	93,44 ±9,4	52,5 ±5,3
НТМК.765135.001-04.1	30.02.041	82	4	14	6,5	75,64 ±7,6	42,5 ±4,3
НТМК.765135.001-05	30.02.05	116	5	14	6,5	105,01 ±10,5	59,0 ±6,0
НТМК.765135.001-05.1	30.02.051	98	5	14	6,5	90,77 ±90,8	51,0 ±5,1
НТМК.765135.001-06	30.02.06	132	6	14	6,5	113,91 ±11,4	64,0 ±6,4
НТМК.765135.001-06.1	30.02.061	114	6	14	6,5	100,56 ±10,0	56,5 ±5,7
НТМК.765135.001-07	30.02.07	148	7	14	6,5	125,65 ±12,6	70,6 ±7,1
НТМК.765135.001-08.1	30.02.081	146	8	14	6,5	118,36 ±11,9	66,5 ±6,7
НТМК.765135.001-08	30.02.08	164	8	14	6,5	137,40 ±13,8	77,2 ±7,8
НТМК.765135.001-10	30.02.10	178	10	14	6,5	162,14 ±16,2	91,1 ±9,2
НТМК.765135.001-12	30.02.12	210	12	14	6,5	184,56 ±18,5	103,7 ±10,4
НТМК.765135.001-14	30.02.14	241	14	14	6,5	207,34 ±20,8	116,5 ±11,7
НТМК.765135.001-16	30.02.16	273	16	14	6,5	232,26 ±23,2	130,5 ±13,0

Рисунок 65 – Пластина DHS с ограниченным контактом 130°

ООО ЦИРМИ INFO@CIRMI.RU WWW.GOSZDRAVNADZOR.RU

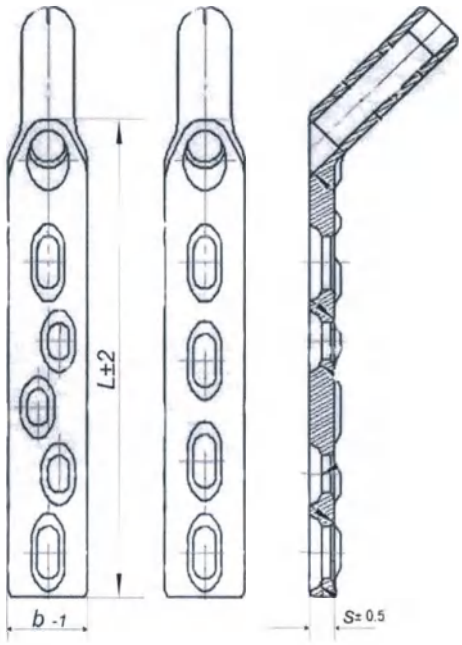

Обозначение	Номер по каталогу	Длина L, ±2 мм	Кол-во отверстий	Ширина b, -1 мм	Толщина S, ±0,5 мм	Масса, г (при изготовлении из нерж. стали)	Масса, г (при изготовлении из титановых сплавов)
НТМК.765135.002-02	30.03.02	50	2	14	6,5	64,07 ±6,4	36,0 ±3,6
НТМК.765135.002-03	30.03.03	84	3	14	6,5	75,64 ±7,6	42,5 ±4,3
НТМК.765135.002-03.1	30.03.031	66	3	14	6,5	67,63 ±6,8	38,0 ±3,8
НТМК.765135.002-04	30.03.04	100	4	14	6,5	87,39 ±8,8	49,1 ±4,9
НТМК.765135.002-04.1	30.03.041	82	4	14	6,5	71,19 ±7,2	40,0 ±4,0
НТМК.765135.002-05	30.03.05	116	5	14	6,5	100,20 ±10,2	56,3 ±5,7
НТМК.765135.002-05.1	30.03.051	98	5	14	6,5	84,54 ±8,5	47,5 ±4,8
НТМК.765135.002-06	30.03.06	132	6	14	6,5	107,68 ±10,8	60,5 ±6,0
НТМК.765135.002-06.1	30.03.061	114	6	14	6,5	96,11 ±9,6	54,0 ±5,4
НТМК.765135.002-07	30.03.07	148	7	14	6,5	119,42 ±12,0	67,1 ±6,8
НТМК.765135.002-08.1	30.03.081	146	8	14	6,5	114,08 ±11,4	64,1 ±6,4
НТМК.765135.002-08	30.03.08	164	8	14	6,5	131,70 ±13,2	74,0 ±7,4
НТМК.765135.002-10	30.03.10	178	10	14	6,5	155,02 ±15,5	87,1 ±8,7
НТМК.765135.002-12	30.03.12	210	12	14	6,5	178,33 ±17,8	100,2 ±10,0
НТМК.765135.002-14	30.03.14	241	14	14	6,5	201,11 ±20,1	113,0 ±11,3
НТМК.765135.002-16	30.03.16	273	16	14	6,5	226,03 ±22,6	127,0 ±12,8

Рисунок 66 – Пластина DHS с ограниченным контактом 140°

ООО ЦИРМИ INFO@CIRMI.RU WWW.GOSZDRAVNADZOR.RU

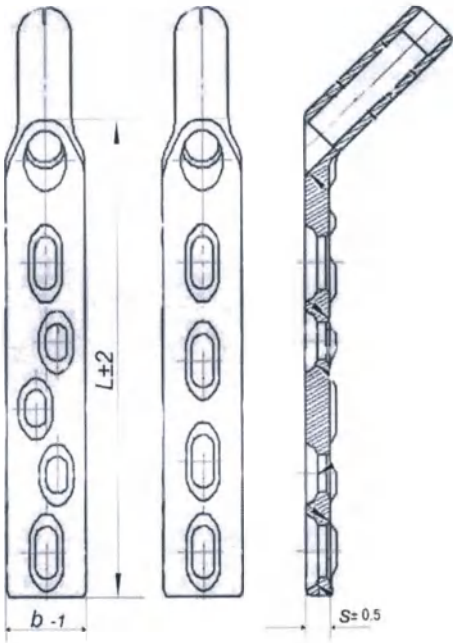

Обозначение	Номер по каталогу	Длина L, ±2 мм	Кол-во отверстий	Ширина b, -1 мм	Толщина S, ±0,5 мм	Масса, г (при изготовлении из нерж. стали)	Масса, г (при изготовлении из титановых сплавов)
НТМК.765135.003-02	30.04.02	50	2	14	6,5	71,55 ±7,1	40,2 ±4,0
НТМК.765135.003-03	30.04.03	84	3	14	6,5	84,01 ±8,4	47,2 ±4,8
НТМК.765135.003-03.1	30.04.031	66	3	14	6,5	79,20 ±7,9	44,5 ±4,5
НТМК.765135.003-04	30.04.04	100	4	14	6,5	97,00 ±9,7	54,5 ±5,5
НТМК.765135.003-04.1	30.04.041	82	4	14	6,5	79,20 ±7,9	44,5 ±4,5
НТМК.765135.003-05	30.04.05	116	5	14	6,5	110,17 ±11,0	61,9 ±6,2
НТМК.765135.003-05.1	30.04.051	98	5	14	6,5	93,62 ±9,4	52,6 ±5,3
НТМК.765135.003-06	30.04.06	132	6	14	6,5	117,64 ±11,8	66,1 ±6,6
НТМК.765135.003-06.1	30.04.061	114	6	14	6,5	104,12 ±10,4	58,5 ±5,9
НТМК.765135.003-07	30.04.07	148	7	14	6,5	129,21 ±13,0	72,6 ±7,3
НТМК.765135.003-08.1	30.04.081	146	8	14	6,5	121,91 ±12,2	68,5 ±6,9
НТМК.765135.003-08	30.04.08	164	8	14	6,5	142,03 ±14,2	79,8 ±8,0
НТМК.765135.003-10	30.04.10	178	10	14	6,5	167,48 ±16,8	94,1 ±9,4
НТМК.765135.003-12	30.04.12	210	12	14	6,5	187,77 ±18,8	105,5 ±10,5
НТМК.765135.003-14	30.04.14	241	14	14	6,5	210,01 ±21,0	118,0 ±11,8
НТМК.765135.003-16	30.04.16	273	16	14	6,5	237,60 ±23,8	133,5 ±13,3

Рисунок 67 – Пластина DHS с ограниченным контактом 120°

ООО ЦИРМИ INFO@CIRMI.RU WWW.GOSZDRAVNADZOR.RU

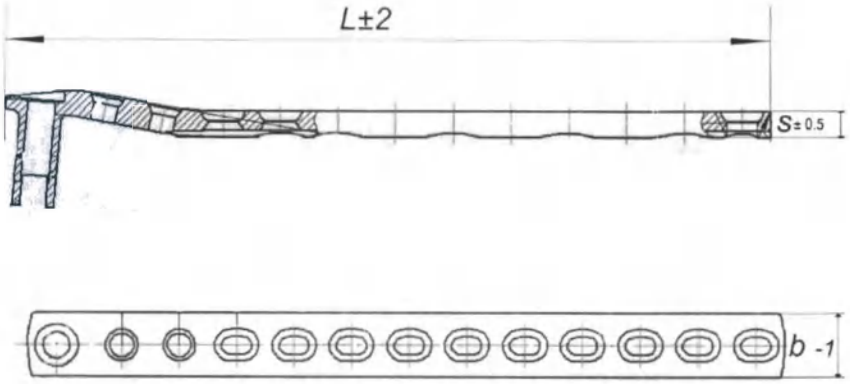

Обозначение	Номер по каталогу	Длина L, ±2 мм	Кол-во отверстий	Ширина b, -1 мм	Толщина S, ±0,5 мм	Масса, г (при изготовлении из нерж. стали)	Масса, г (при изготовлении из титановых сплавов)
НТМК.765135.004-04	30.05.04	117	4	16	6,5	78,3 ±7,8	44,0 ±4,4
НТМК.765135.004-06	30.05.06	149	6	16	6,5	96,1 ±9,6	54,0 ±5,4
НТМК.765135.004-08	30.05.08	181	8	16	6,5	113,9 ±11,4	64,0 ±6,4
НТМК.765135.004-10	30.05.10	213	10	16	6,5	131,7 ±13,2	74,0 ±7,4
НТМК.765135.004-12	30.05.12	245	12	16	6,5	149,5 ±15,0	84,0 ±8,4
НТМК.765135.004-14	30.05.14	277	14	16	6,5	167,3 ±16,8	94,0 ±9,4

Рисунок 68 – Пластина DCS с ограниченным контактом 95°

ООО ЦИРМИ INFO@CIRMI.RU WWW.GOSZDRAVNADZOR.RU

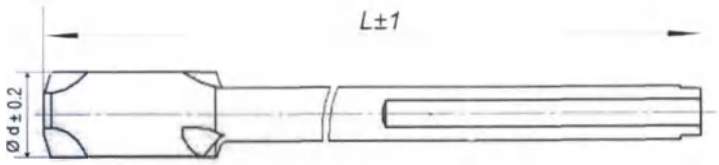

Обозначение	Номер по каталогу	Ø d, ±0,2 мм	L, ±1 мм	Масса, г (при изготовлении из нерж. стали)	Масса, г (при изготовлении из титановых сплавов)
НТМК.765139.060-60	30.12.60	12,5	60	20,40 ±2,0	11,46 ±1,15
НТМК.765139.060-65	30.12.65	12,5	65	21,55 ±2,1	12,11 ±1,21
НТМК.765139.060-70	30.12.70	12,5	70	22,71 ±2,3	12,76 ±1,30
НТМК.765139.060-75	30.12.75	12,5	75	23,87 ±2,4	13,41 ±1,4
НТМК.765139.060-80	30.12.80	12,5	80	25,02 ±2,5	14,06 ±1,4
НТМК.765139.060-85	30.12.85	12,5	85	26,18 ±2,6	14,71 ±1,5
НТМК.765139.060-90	30.12.90	12,5	90	27,34 ±2,7	15,36 ±1,5
НТМК.765139.060-95	30.12.95	12,5	95	28,55 ±2,8	16,04 ±1,6
НТМК.765139.060-100	30.12.100	12,5	100	29,72 ±2,9	16,70 ±1,7
НТМК.765139.060-105	30.12.105	12,5	105	30,88 ±3,1	17,35 ±1,8
НТМК.765139.060-110	30.12.110	12,5	110	32,04 ±3,2	18,00 ±1,8
НТМК.765139.060-115	30.12.115	12,5	115	33,19 ±3,3	18,65 ±1,9
НТМК.765139.060-120	30.12.120	12,5	120	34,35 ±3,4	19,30 ±1,9

Рисунок 69 – Винт динамический

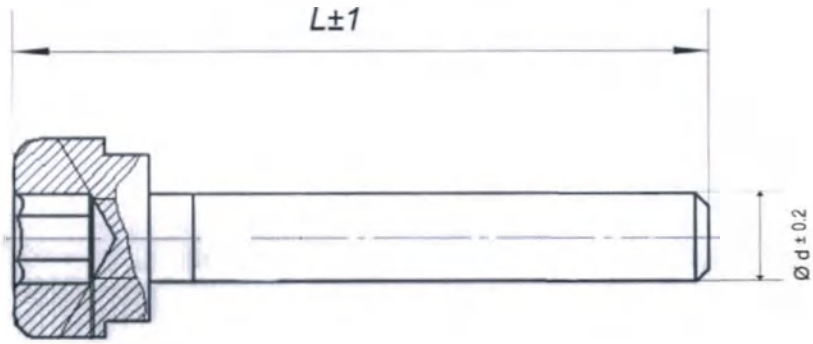

Обозначение	Номер по каталогу	Ø d, ±0,2 мм	L, ±1 мм	Масса, г (при изготовлении из нерж. стали)	Масса, г (при изготовлении из титановых сплавов)
НТМК.765139.061-000	30.12.000	4	30	4,36 ±0,44	2,45 ±0,25
НТМК.765139.061-001	30.12.001	4	28	4,18 ±0,42	2,35 ±0,24

Рисунок 70 – Винт компрессирующий

ООО ЦИРМИ INFO@CIRMI.RU WWW.GOSZDRAVNADZOR.RU

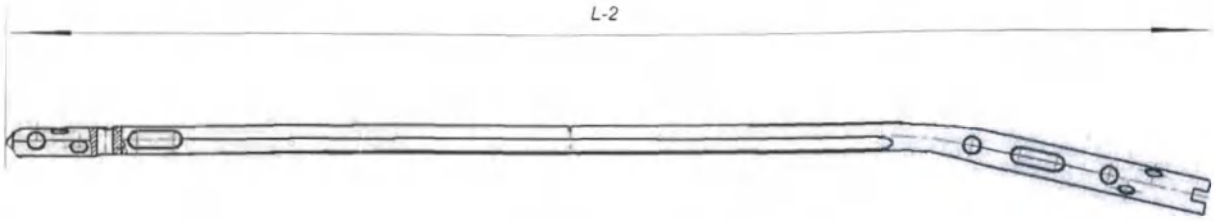

Обозначение	Номер по каталогу	Ø d, -0,3 мм	L, -2 мм	Масса, г (при изготовлении из нерж. стали)	Масса, г (при изготовлении из титановых сплавов)
НТМК.765132.000-270	20.308.270	8	270	65,8 ±6,6	37,0 ±3,7
НТМК.765132.000-285	20.308.285	8	285	71,2 ±7,1	40,0 ±4,0
НТМК.765132.000-300	20.308.300	8	300	76,5 ±7,6	43,0 ±4,3
НТМК.765132.000-315	20.308.315	8	315	81,9 ±8,2	46,0 ±4,6
НТМК.765132.000-330	20.308.330	8	330	87,2 ±8,7	49,0 ±4,9
НТМК.765132.000-345	20.308.345	8	345	92,5 ±9,2	52,0 ±5,2
НТМК.765132.000-360	20.308.360	8	360	97,9 ±9,8	55,0 ±5,5
НТМК.765132.000-375	20.308.375	8	375	103,2 ±10,3	58,0 ±5,8
НТМК.765132.000-390	20.308.390	8	390	108,6 ±10,9	61,0 ±6,1
НТМК.765132.001-270	20.309.270	9	270	80,0 ±8,0	45,0 ±4,5
НТМК.765132.001-285	20.309.285	9	285	85,4 ±8,5	48,0 ±4,8
НТМК.765132.001-300	20.309.300	9	300	90,7 ±9,0	51,0 ±5,1
НТМК.765132.001-315	20.309.315	9	315	96,1 ±9,6	54,0 ±5,4
НТМК.765132.001-330	20.309.330	9	330	101,4 ±10,1	57,0 ±5,7
НТМК.765132.001-345	20.309.345	9	345	106,8 ±10,7	60,0 ±6,0
НТМК.765132.001-360	20.309.360	9	360	112,1 ±11,2	63,0 ±6,3
НТМК.765132.001-375	20.309.375	9	375	117,5 ±11,7	66,0 ±6,6
НТМК.765132.001-390	20.309.390	9	390	122,8 ±12,3	69,0 ±6,9
НТМК.765132.002-270	20.310.270	10	270	94,3 ±9,4	53,0 ±5,3
НТМК.765132.002-285	20.310.285	10	285	106,8 ±10,7	60,0 ±6,0
НТМК.765132.002-300	20.310.300	10	300	119,2 ±11,9	67,0 ±6,7
НТМК.765132.002-315	20.310.315	10	315	131,7 ±13,2	74,0 ±7,4
НТМК.765132.002-330	20.310.330	10	330	144,2 ±14,4	81,0 ±8,1
НТМК.765132.002-345	20.310.345	10	345	156,6 ±15,6	88,0 ±8,8
НТМК.765132.002-360	20.310.360	10	360	169,0 ±17,0	95,0 ±9,5
НТМК.765132.002-375	20.310.375	10	375	181,4 ±18,1	102,0 ±10,2
НТМК.765132.002-390	20.310.390	10	390	194,0 ±19,4	109,0 ±10,9
НТМК.765132.003-270	20.311.270	11	270	108,6 ±10,9	61,0 ±6,1
НТМК.765132.003-285	20.311.285	11	285	113,9 ±11,4	64,0 ±6,4
НТМК.765132.003-300	20.311.300	11	300	119,2 ±12,0	67,0 ±6,7
НТМК.765132.003-315	20.311.315	11	315	124,5 ±12,4	70,0 ±7,0
НТМК.765132.003-330	20.311.330	11	330	129,9 ±13,0	73,0 ±7,3
НТМК.765132.003-345	20.311.345	11	345	135,3 ±13,5	76,0 ±7,6
НТМК.765132.003-360	20.311.360	11	360	140,6 ±14,0	79,0 ±7,9
НТМК.765132.003-375	20.311.375	11	375	145,9 ±14,6	82,0 ±8,2
НТМК.765132.003-390	20.311.390	11	390	151,3 ±15,2	85,0 ±8,5

Рисунок 71 – Стержень универсальный для большеберцовой кости

ООО ЦИРМИ INFO@CIRMI.RU WWW.GOSZDRAVNADZOR.RU

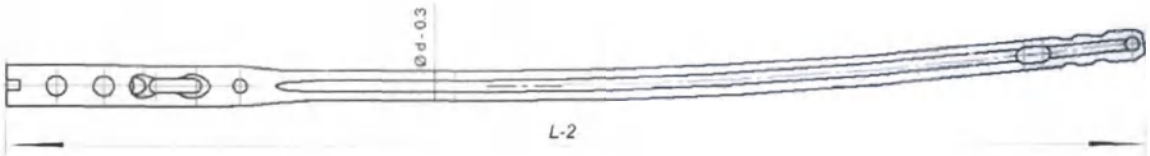

Обозначение	Номер по каталогу	Ø d, -0,3 мм	L, ±2 мм	Вариант исполнения	Масса, г (при изготовлении из нерж. стали)	Масса, г (при изготовлении из титановых сплавов)
НТМК.765132.004-300Л	20.109.300Л	9	300	левый	91,7 ±9,2	51,5 ±5,1
НТМК.765132.004-300П	20.109.300П	9	300	правый	91,7 ±9,2	51,5 ±5,1
НТМК.765132.004-320Л	20.109.320Л	9	320	левый	99,6 ±9,9	56,0 ±5,6
НТМК.765132.004-320П	20.109.320П	9	320	правый	99,6 ±9,9	56,0 ±5,6
НТМК.765132.004-340Л	20.109.340Л	9	340	левый	108,5 ±10,9	61,0 ±6,1
НТМК.765132.004-340П	20.109.340П	9	340	правый	108,5 ±10,9	61,0 ±6,1
НТМК.765132.004-360Л	20.109.360Л	9	360	левый	117,4 ±11,8	66,0 ±6,6
НТМК.765132.004-360П	20.109.360П	9	360	правый	117,4 ±11,8	66,0 ±6,6
НТМК.765132.004-380Л	20.109.380Л	9	380	левый	126,3 ±12,7	71,0 ±7,1
НТМК.765132.004-380П	20.109.380П	9	380	правый	126,3 ±12,7	71,0 ±7,1
НТМК.765132.004-400Л	20.109.400Л	9	400	левый	135,2 ±13,5	76,0 ±7,6
НТМК.765132.004-400П	20.109.400П	9	400	правый	135,2 ±13,5	76,0 ±7,6
НТМК.765132.004-420Л	20.109.420Л	9	420	левый	144,1 ±14,4	81,0 ±8,1
НТМК.765132.004-420П	20.109.420П	9	420	правый	144,1 ±14,4	81,0 ±8,1
НТМК.765132.004-440Л	20.109.440Л	9	440	левый	153,0 ±15,3	86,0 ±8,6
НТМК.765132.004-440П	20.109.440П	9	440	правый	153,0 ±15,3	86,0 ±8,6
НТМК.765132.004-460Л	20.109.460Л	9	460	левый	161,9 ±16,2	91,0 ±9,1
НТМК.765132.004-460П	20.109.460П	9	460	правый	161,9 ±16,2	91,0 ±9,1
НТМК.765132.004-480Л	20.109.480Л	9	480	левый	170,8 ±17,0	96,0 ±9,6
НТМК.765132.004-480П	20.109.480П	9	480	правый	170,8 ±17,0	96,0 ±9,6
НТМК.765132.005-300Л	20.110.300Л	10	300	левый	121,0 ±12,1	68,0 ±6,8
НТМК.765132.005-300П	20.110.300П	10	300	правый	121,0 ±12,1	68,0 ±6,8
НТМК.765132.005-320Л	20.110.320Л	10	320	левый	130,2 ±13,0	73,2 ±7,3
НТМК.765132.005-320П	20.110.320П	10	320	правый	130,2 ±13,0	73,2 ±7,3
НТМК.765132.005-340Л	20.110.340Л	10	340	левый	139,5 ±13,9	78,4 ±7,8
НТМК.765132.005-340П	20.110.340П	10	340	правый	139,5 ±13,9	78,4 ±7,8
НТМК.765132.005-360Л	20.110.360Л	10	360	левый	148,7 ±14,9	83,6 ±8,3
НТМК.765132.005-360П	20.110.360П	10	360	правый	148,7 ±14,9	83,6 ±8,3
НТМК.765132.005-380Л	20.110.380Л	10	380	левый	158,0 ±15,8	88,8 ±8,9
НТМК.765132.005-380П	20.110.380П	10	380	правый	158,0 ±15,8	88,8 ±8,9
НТМК.765132.005-400Л	20.110.400Л	10	400	левый	167,3 ±16,7	94,0 ±9,4
НТМК.765132.005-400П	20.110.400П	10	400	правый	167,3 ±16,7	94,0 ±9,4
НТМК.765132.005-420Л	20.110.420Л	10	420	левый	176,5 ±17,6	99,2 ±9,9
НТМК.765132.005-420П	20.110.420П	10	420	правый	176,5 ±17,6	99,2 ±9,9
НТМК.765132.005-440Л	20.110.440Л	10	440	левый	185,8 ±18,6	104,4 ±10,4
НТМК.765132.005-440П	20.110.440П	10	440	правый	185,8 ±18,6	104,4 ±10,4
НТМК.765132.005-460Л	20.110.460Л	10	460	левый	195,0 ±19,5	109,6 ±11,0
НТМК.765132.005-460П	20.110.460П	10	460	правый	195,0 ±19,5	109,6 ±11,0
НТМК.765132.005-480Л	20.110.480Л	10	480	левый	204,3 ±20,4	114,8 ±11,5
НТМК.765132.005-480П	20.110.480П	10	480	правый	204,3 ±20,4	114,8 ±11,5
НТМК.765132.006-300Л	20.111.300Л	11	300	левый	150,3 ±15,0	84,5 ±8,4
НТМК.765132.006-300П	20.111.300П	11	300	правый	150,3 ±15,0	84,5 ±8,4
НТМК.765132.006-320Л	20.111.320Л	11	320	левый	160,7 ±16,0	90,3 ±9,0

ООО ЦИРМИ INFO@CIRMI.RU WWW.GOSZDRAVNADZOR.RU

НТМК.765132.006-320П	20.111.320П	11	320	правый	160,7 ±16,0	90,3 ±9,0
НТМК.765132.006-340Л	20.111.340Л	11	340	левый	171,0 ±17,1	96,1 ±9,6
НТМК.765132.006-340П	20.111.340П	11	340	правый	171,0 ±17,1	96,1 ±9,6
НТМК.765132.006-360Л	20.111.360Л	11	360	левый	181,5 ±18,1	102,0 ±10,2
НТМК.765132.006-360П	20.111.360П	11	360	правый	181,5 ±18,1	102,0 ±10,2
НТМК.765132.006-380Л	20.111.380Л	11	380	левый	195,7 ±19,5	110,0 ± 11,0
НТМК.765132.006-380П	20.111.380П	11	380	правый	195,7 ±19,5	110,0 ±11,0
НТМК.765132.006-400Л	20.111.400Л	11	400	левый	206,4 ±20,6	116,0 ±11,6
НТМК.765132.006-400П	20.111.400П	11	400	правый	206,4 ±20,6	116,0 ±11,6
НТМК.765132.006-420Л	20.111.420Л	11	420	левый	220,6 ±22,0	124,0 ±12,4
НТМК.765132.006-420П	20.111.420П	11	420	правый	220,6 ±22,0	124,0 ±12,4
НТМК.765132.006-440Л	20.111.440Л	11	440	левый	234,9 ±23,5	132,0 ±13,2
НТМК.765132.006-440П	20.111.440П	11	440	правый	234,9 ±23,5	132,0 ±13,2
НТМК.765132.006-460Л	20.111.460Л	11	460	левый	249,1 ±24,9	140,0 ±14,0
НТМК.765132.006-460П	20.111.460П	11	460	правый	249,1 ±24,9	140,0 ±14,0
НТМК.765132.006-480Л	20.111.480Л	11	480	левый	263,4 ±26,3	148,0 ±14,8
НТМК.765132.006-480П	20.111.480П	11	480	правый	263,4 ±26,3	148,0 ±14,8
НТМК.765132.007-300Л	20.112.300Л	12	300	левый	181,5 ±18,1	102,0 ±10,2
НТМК.765132.007-300П	20.112.300П	12	300	правый	181,5 ±18,1	102,0 ±10,2
НТМК.765132.007-320Л	20.112.320Л	12	320	левый	195,7 ±19,5	110,0 ±11,0
НТМК.765132.007-320П	20.112.320П	12	320	правый	195,7 ±19,5	110,0 ±11,0
НТМК.765132.007-340Л	20.112.340Л	12	340	левый	206,4 ±20,6	116,0 ±11,6
НТМК.765132.007-340П	20.112.340П	12	340	правый	206,4 ±20,6	116,0 ±11,6
НТМК.765132.007-360Л	20.112.360Л	12	360	левый	220,6 ±22,0	124,0 ±12,4
НТМК.765132.007-360П	20.112.360П	12	360	правый	220,6 ±22,0	124,0 ±12,4
НТМК.765132.007-380Л	20.112.380Л	12	380	левый	234,9 ±23,5	132,0 ±13,2
НТМК.765132.007-380П	20.112.380П	12	380	правый	234,9 ±23,5	132,0 ±13,2
НТМК.765132.007-400Л	20.112.400Л	12	400	левый	249,1 ±24,9	140,0 ±14,0
НТМК.765132.007-400П	20.112.400П	12	400	правый	249,1 ±24,9	140,0 ±14,0
НТМК.765132.007-420Л	20.112.420Л	12	420	левый	263,4 ±26,3	148,0 ±14,8
НТМК.765132.007-420П	20.112.420П	12	420	правый	263,4 ±26,3	148,0 ±14,8
НТМК.765132.007-440Л	20.112.440Л	12	440	левый	277,6 ±27,8	156,0 ±15,6
НТМК.765132.007-440П	20.112.440П	12	440	правый	277,6 ±27,8	156,0 ±15,6
НТМК.765132.007-460Л	20.112.460Л	12	460	левый	291,8 ±29,2	164,0 ±164
НТМК.765132.007-460П	20.112.460П	12	460	правый	291,8 ±29,2	164,0 ±16,4
НТМК.765132.007-480Л	20.112.480Л	12	480	левый	306,1 ±30,6	172,0 ±17,2
НТМК.765132.007-480П	20.112.480П	12	480	правый	306,1 ±30,6	172,0 ±17,2
НТМК.765132.008-300Л	20.113.300Л	13	300	левый	213,5 ±21,3	120,0 ±12,0
НТМК.765132.008-300П	20.113.300П	13	300	правый	213,5 ±21,3	120,0 ±12,0
НТМК.765132.008-320Л	20.113.320Л	13	320	левый	227,8 ±22,8	128,0 ±12,8
НТМК.765132.008-320П	20.113.320П	13	320	правый	227,8 ±22,8	128,0 ±12,8
НТМК.765132.008-340Л	20.113.340Л	13	340	левый	242,0 ±24,2	136,0 ±13,6
НТМК.765132.008-340П	20.113.340П	13	340	правый	242,0 ±24,2	136,0 ±13,6
НТМК.765132.008-360Л	20.113.360Л	13	360	левый	256,2 ±25,6	144,0 ±14,4
НТМК.765132.008-360П	20.113.360П	13	360	правый	256,2 ±25,6	144,0 ±14,4
НТМК.765132.008-380Л	20.113.380Л	13	380	левый	270,5 ±27,0	152,0 ±15,2
НТМК.765132.008-380П	20.113.380П	13	380	правый	270,5 ±27,0	152,0 ±15,2
НТМК.765132.008-400Л	20.113.400Л	13	400	левый	284,7 ±28,4	160,0 ±16,0
НТМК.765132.008-400П	20.113.400П	13	400	правый	284,7 ±28,4	160,0 ±16,0
НТМК.765132.008-420Л	20.113.420Л	13	420	левый	299,0 ±29,9	168,0 ±16,8
НТМК.765132.008-420П	20.113.420П	13	420	правый	299,0 ±29,9	168,0 ±16,8
НТМК.765132.008-440Л	20.113.440Л	13	440	левый	313,2 ±31,3	176,0 ±17,6
НТМК.765132.008-440П	20.113.440П	13	440	правый	313,2 ±31,3	176,0 ±17,6
НТМК.765132.008-460Л	20.113.460Л	13	460	левый	327,4 ±32,7	184,0 ±18,4
НТМК.765132.008-460П	20.113.460П	13	460	правый	327,4 ±32,7	184,0 ±18,4
НТМК.765132.008-480Л	20.113.480Л	13	480	левый	341,7 ±34,1	192,0 ±19,2

ООО ЦИРМИ INFO@CIRMI.RU WWW.GOSZDRAVNADZOR.RU

НТМК.765132.008-480П	20.113.480П	13	480	правый	341,7 ±34,1	192,0 ±19,2
НТМК.765132.009-300Л	20.114.300Л	14	300	левый	243,8 ±24,4	137,0 ±13,7
НТМК.765132.009-300П	20.114.300П	14	300	правый	243,8 ±24,4	137,0 ±13,7
НТМК.765132.009-320Л	20.114.320Л	14	320	левый	258,0 ±25,8	145,0 ±14,5
НТМК.765132.009-320П	20.114.320П	14	320	правый	258,0 ±25,8	145,0 ±14,5
НТМК.765132.009-340Л	20.114.340Л	14	340	левый	272,3 ±27,2	153,0 ±15,3
НТМК.765132.009-340П	20.114.340П	14	340	правый	272,3 ±27,2	153,0 ±15,3
НТМК.765132.009-360Л	20.114.360Л	14	360	левый	286,5 ±28,6	161,0 ±16,1
НТМК.765132.009-360П	20.114.360П	14	360	правый	286,5 ±28,6	161,0 ±16,1
НТМК.765132.009-380Л	20.114.380Л	14	380	левый	300,7 ±30,0	169,0 ±16,9
НТМК.765132.009-380П	20.114.380П	14	380	правый	300,7 ±30,0	169,0 ±16,9
НТМК.765132.009-400Л	20.114.400Л	14	400	левый	315,0 ±31,5	177,0 ±17,7
НТМК.765132.009-400П	20.114.400П	14	400	правый	315,0 ±31,5	177,0 ±17,7
НТМК.765132.009-420Л	20.114.420Л	14	420	левый	329,2 ±32,9	185,0 ±18,5
НТМК.765132.009-420П	20.114.420П	14	420	правый	329,2 ±32,9	185,0 ±18,5
НТМК.765132.009-440Л	20.114.440Л	14	440	левый	343,5 ±34,3	193,0 ±19,3
НТМК.765132.009-440П	20.114.440П	14	440	правый	343,5 ±34,3	193,0 ±19,3
НТМК.765132.009-460Л	20.114.460Л	14	460	левый	357,7 ±35,7	201,0 ±20,1
НТМК.765132.009-460П	20.114.460П	14	460	правый	357,7 ±35,7	201,0 ±20,1
НТМК.765132.009-480Л	20.114.480Л	14	480	левый	371,9 ±37,2	209,0 ±20,9
НТМК.765132.009-480П	20.114.480П	14	480	правый	371,9 ±37,2	209,0 ±20,9
НТМК.765132.010-300Л	20.115.300Л	15	300	левый	274,0 ±27,4	154,0 ±15,4
НТМК.765132.010-300П	20.115.300П	15	300	правый	274,0 ±27,4	154,0 ±15,4
НТМК.765132.010-320Л	20.115.320Л	15	320	левый	288,3 ±28,8	162,0 ±16,2
НТМК.765132.010-320П	20.115.320П	15	320	правый	288,3 ±28,8	162,0 ±16,2
НТМК.765132.010-340Л	20.115.340Л	15	340	левый	302,5 ±30,2	170,0 ±17,0
НТМК.765132.010-340П	20.115.340П	15	340	правый	302,5 ±30,2	170,0 ±17,0
НТМК.765132.010-360Л	20.115.360Л	15	360	левый	316,8 ±31,6	178,0 ±17,8
НТМК.765132.010-360П	20.115.360П	15	360	правый	316,8 ±31,6	178,0 ±17,8
НТМК.765132.010-380Л	20.115.380Л	15	380	левый	331,0 ±33,1	186,0 ±18,6
НТМК.765132.010-380П	20.115.380П	15	380	правый	331,0 ±33,1	186,0 ±18,6
НТМК.765132.010-400Л	20.115.400Л	15	400	левый	345,2 ±34,5	194,0 ±19,4
НТМК.765132.010-400П	20.115.400П	15	400	правый	345,2 ±34,5	194,0 ±19,4
НТМК.765132.010-420Л	20.115.420Л	15	420	левый	359,5 ±35,9	202,0 ±20,2
НТМК.765132.010-420П	20.115.420П	15	420	правый	359,5 ±35,9	202,0 ±20,2
НТМК.765132.010-440Л	20.115.440Л	15	440	левый	373,7 ±37,3	210,0 ±21,0
НТМК.765132.010-440П	20.115.440П	15	440	правый	373,7 ±37,3	210,0 ±21,0
НТМК.765132.010-460Л	20.115.460Л	15	460	левый	387,9 ±38,8	218,0 ±21,8
НТМК.765132.010-460П	20.115.460П	15	460	правый	387,9 ±38,8	218,0 ±21,8
НТМК.765132.010-480Л	20.115.480Л	15	480	левый	402,2 ±40,2	226,0 ±22,6
НТМК.765132.010-480П	20.115.480П	15	480	правый	402,2 ±40,2	226,0 ±22,6

Рисунок 72 – Стержень реконструктивный для бедренной кости

ООО ЦИРМИ INFO@CIRMI.RU WWW.GOSZDRAVNADZOR.RU

L-2

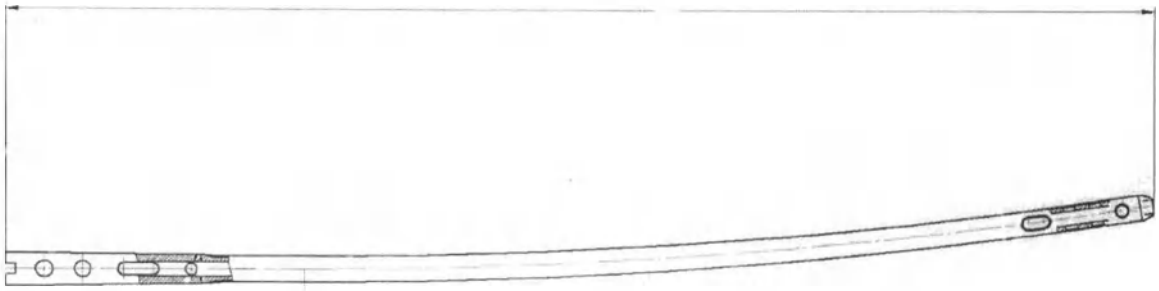

Обозначение	Номер по каталогу	Ø d, -0,3 мм	L, -2 мм	Масса, г (при изготовлении из нерж. стали)	Масса, г (при изготовлении из титановых сплавов)
НТМК.765132.011-300	20.209.300	9	300	99,7 ±9,9	56,0 ±5,6
НТМК.765132.011-320	20.209.320	9	320	105,0 ±10,5	59,0 ±5,9
НТМК.765132.011-340	20.209.340	9	340	110,3 ±11,0	62,0 ±6,2
НТМК.765132.011-360	20.209.360	9	360	115,7 ±11,5	65,0 ±6,5
НТМК.765132.011-380	20.209.380	9	380	121,0 ±12,1	68,0 ±6,8
НТМК.765132.011-400	20.209.400	9	400	128,1 ±12,8	72,0 ±7,2
НТМК.765132.011-420	20.209.420	9	420	135,3 ±13,5	76,0 ±7,6
НТМК.765132.011-440	20.209.440	9	440	145,9 ±14,5	82,0 ±8,2
НТМК.765132.011-460	20.209.460	9	460	156,6 ±15,6	88,0 ±8,8
НТМК.765132.011-480	20.209.480	9	480	167,3 ±16,7	94,0 ±9,4
НТМК.765132.012-300	20.210.300	10	300	131,7 ±13,1	74,0 ±7,4
НТМК.765132.012-320	20.210.320	10	320	137,0 ±13,7	77,0 ±7,7
НТМК.765132.012-340	20.210.340	10	340	142,4 ±14,2	80,0 ±8,0
НТМК.765132.012-360	20.210.360	10	360	147,7 ±14,7	83,0 ±8,3
НТМК.765132.012-380	20.210.380	10	380	153,1 ±15,3	86,0 ±8,6
НТМК.765132.012-400	20.210.400	10	400	158,4 ±15,8	89,0 ±8,9
НТМК.765132.012-420	20.210.420	10	420	163,7 ±16,3	92,0 ±9,2
НТМК.765132.012-440	20.210.440	10	440	169,1 ±16,9	95,0 ±9,5
НТМК.765132.012-460	20.210.460	10	460	174,4 ±17,4	98,0 ±9,8
НТМК.765132.012-480	20.210.480	10	480	179,8 ±17,9	101,0 ±10,1
НТМК.765132.013-300	20.211.300	11	300	163,7 ±16,3	92,0 ±9,2
НТМК.765132.013-320	20.211.320	11	320	169,1 ±16,9	95,0 ±9,5
НТМК.765132.013-340	20.211.340	11	340	174,4 ±17,4	98,0 ±9,8
НТМК.765132.013-360	20.211.360	11	360	179,8 ±17,9	101,0 ±10,1
НТМК.765132.013-380	20.211.380	11	380	185,1 ±18,5	104,0 ±10,4
НТМК.765132.013-400	20.211.400	11	400	190,4 ±19,0	107,0 ±10,7
НТМК.765132.013-420	20.211.420	11	420	195,8 ±19,5	110,0 ±11,0
НТМК.765132.013-440	20.211.440	11	440	201,1 ±20,0	113,0 ±11,3
НТМК.765132.013-460	20.211.460	11	460	206,5 ±20,6	116,0 ±11,6
НТМК.765132.013-480	20.211.480	11	480	211,8 ±21,1	119,0 ±11,9
НТМК.765132.014-300	20.212.300	12	300	188,7 ±18,8	106,0 ±10,6
НТМК.765132.014-320	20.212.320	12	320	202,9 ±20,2	114,0 ±11,4
НТМК.765132.015-340	20.212.340	12	340	217,1 ±21,7	122,0 ±12,2
НТМК.765132.014-321	20.212.360	12	360	231,4 ±23,1	130,0 ±13,0
НТМК.765132.015-341	20.212.380	12	380	245,6 ±24,5	138,0 ±13,8
НТМК.765132.014-322	20.212.400	12	400	259,8 ±25,9	146,0 ±14,6
НТМК.765132.015-342	20.212.420	12	420	274,1 ±27,4	154,0 ±15,4
НТМК.765132.014-323	20.212.440	12	440	288,3 ±28,8	162,0 ±16,2
НТМК.765132.015-343	20.212.460	12	460	302,6 ±30,2	170,0 ±17,0

ООО ЦИРМИ INFO@CIRMI.RU WWW.GOSZDRAVNADZOR.RU

НТМК.765132.014-324	20.212.480	12	480	316,8 ±31,6	178,0 ±17,8
НТМК.765132.016-300	20.213.300	13	300	220,7 ±22,0	124,0 ±12,4
НТМК.765132.016-320	20.213.320	13	320	226,0 ±22,6	127,0 ±12,7
НТМК.765132.017-340	20.213.340	13	340	231,4 ±23,1	130,0 ±13,0
НТМК.765132.016-321	20.213.360	13	360	236,7 ±23,6	133,0 ±13,3
НТМК.765132.017-341	20.213.380	13	380	242,0 ±24,2	136,0 ±13,6
НТМК.765132.016-322	20.213.400	13	400	247,4 ±24,7	139,0 ±13,9
НТМК.765132.017-342	20.213.420	13	420	252,7 ±25,7	142,0 ±14,2
НТМК.765132.016-323	20.213.440	13	440	258,1 ±25,8	145,0 ±14,5
НТМК.765132.017-343	20.213.460	13	460	263,4 ±26,3	148,0 ±14,8
НТМК.765132.016-324	20.213.480	13	480	268,7 ±26,8	151,0 ±15,1
НТМК.765132.018-300	20.214.300	14	300	252,7 ±25,2	142,0 ±14,2
НТМК.765132.018-320	20.214.320	14	320	258,1 ±25,8	145,0 ±14,5
НТМК.765132.018-340	20.214.340	14	340	263,4 ±26,3	148,0 ±14,8
НТМК.765132.018-360	20.214.360	14	360	268,7 ±26,8	151,0 ±15,1
НТМК.765132.018-380	20.214.380	14	380	274,1 ±27,4	154,0 ±15,4
НТМК.765132.018-400	20.214.400	14	400	279,4 ±27,9	157,0 ±15,7
НТМК.765132.018-420	20.214.420	14	420	284,8 ±28,4	160,0 ±16,0
НТМК.765132.018-440	20.214.440	14	440	290,1 ±29,0	163,0 ±16,3
НТМК.765132.018-460	20.214.460	14	460	295,4 ±29,5	166,0 ±16,6
НТМК.765132.018-480	20.214.480	14	480	300,8 ±30,0	169,0 ±16,9
НТМК.765132.019-300	20.215.300	15	300	284,8 ±28,4	160,0 ±16,0
НТМК.765132.019-320	20.215.320	15	320	290,1 ±29,0	163,0 ±16,3
НТМК.765132.019-340	20.215.340	15	340	295,4 ±29,5	166,0 ±16,6
НТМК.765132.019-360	20.215.360	15	360	300,8 ±30,0	169,0 ±16,9
НТМК.765132.019-380	20.215.380	15	380	306,1 ±30,6	172,0 ±17,2
НТМК.765132.019-400	20.215.400	15	400	311,5 ±31,1	175,0 ±17,5
НТМК.765132.019-420	20.215.420	15	420	316,8 ±31,6	178,0 ±17,8
НТМК.765132.019-440	20.215.440	15	440	322,1 ±32,2	181,0 ±18,1
НТМК.765132.019-460	20.215.460	15	460	327,5 ±32,7	184,0 ±18,4
НТМК.765132.019-480	20.215.480	15	480	332,8 ±33,2	187,0 ±18,7

Рисунок 73 – Стержень антеградно-ретроградный для бедренной кости

ООО ЦИРМИ INFO@CIRMI.RU WWW.GOSZDRAVNADZOR.RU

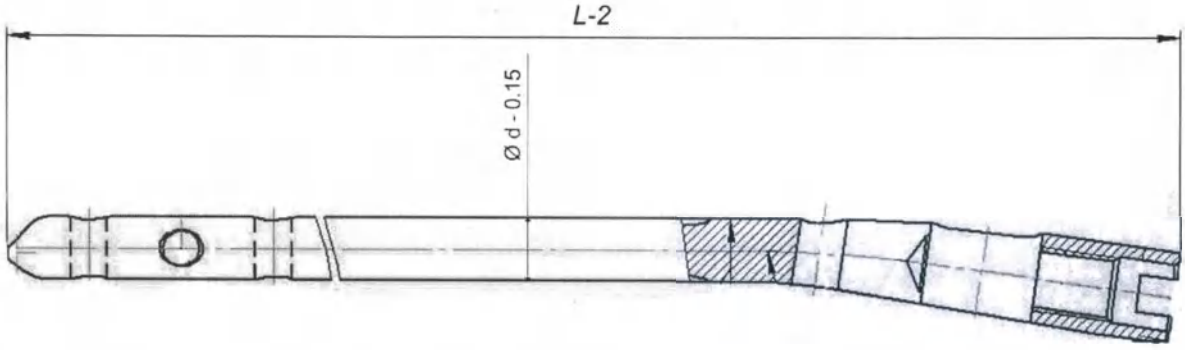

Обозначение	Номер по каталогу	Ø d, -0,15 мм	L, -2 мм	Масса, г (при изготовлении из нерж. стали)	Масса, г (при изготовлении из титановых сплавов)
НТМК.765132.020-180	20.607.180	7	180	42,7 ±4,3	24,0 ±2,4
НТМК.765132.020-200	20.607.200	7	200	57,0 ±5,7	32,0 ±3,2
НТМК.765132.020-220	20.607.220	7	220	64,1 ±6,4	36,0 ±3,6
НТМК.765132.020-240	20.607.240	7	240	71,2 ±7,1	40,0 ±4,0
НТМК.765132.020-260	20.607.260	7	260	78,3 ±7,8	44,0 ±4,4
НТМК.765132.020-280	20.607.280	7	280	85,4 ±8,5	48,0 ±4,8
НТМК.765132.020-300	20.607.300	7	300	92,5 ±9,2	52,0 ±5,2
НТМК.765132.020-320	20.607.320	7	320	99,7 ±10,0	56,0 ±5,6
НТМК.765132.020-340	20.607.340	7	340	106,8 ±10,7	60,0 ±6,0
НТМК.765132.021-180	20.608.180	8	180	49,8 ±5,0	28,0 ±2,8
НТМК.765132.021-200	20.608.200	8	200	64,1 ±6,4	36,0 ±3,6
НТМК.765132.021-220	20.608.220	8	220	71,2 ±7,1	40,0 ±4,0
НТМК.765132.021-240	20.608.240	8	240	78,3 ±7,8	44,0 ±4,4
НТМК.765132.021-260	20.608.260	8	260	85,4 ±8,5	48,0 ±4,8
НТМК.765132.021-280	20.608.280	8	280	92,5 ±9,2	52,0 ±5,2
НТМК.765132.021-300	20.608.300	8	300	99,7 ±10,0	56,0 ±5,6
НТМК.765132.021-320	20.608.320	8	320	106,8 ±10,7	60,0 ±6,0
НТМК.765132.021-340	20.608.340	8	340	113,9 ±11,4	64,0 ±6,4
НТМК.765132.022-180	20.609.180	9	180	57,0 ±5,7	32,0 ±3,2
НТМК.765132.022-200	20.609.200	9	200	64,1 ±6,4	36,0 ±3,6
НТМК.765132.022-220	20.609.220	9	220	71,2 ±7,1	40,0 ±4,0
НТМК.765132.022-240	20.609.240	9	240	78,3 ±7,8	44,0 ±4,4
НТМК.765132.022-260	20.609.260	9	260	85,4 ±8,5	48,0 ±4,8
НТМК.765132.022-280	20.609.280	9	280	92,5 ±9,2	52,0 ±5,2
НТМК.765132.022-300	20.609.300	9	300	99,7 ±10,0	56,0 ±5,6
НТМК.765132.022-320	20.609.320	9	320	106,8 ±10,7	60,0 ±6,0
НТМК.765132.022-340	20.609.340	9	340	113,9 ±11,4	64,0 ±6,4
НТМК.765132.023-180	20.610.180	10	180	64,1 ±6,4	36,0 ±3,6
НТМК.765132.023-200	20.610.200	10	200	78,3 ±7,8	44,0 ±4,4
НТМК.765132.023-220	20.610.220	10	220	85,4 ±8,5	48,0 ±4,8
НТМК.765132.023-240	20.610.240	10	240	92,5 ±9,2	52,0 ±5,2
НТМК.765132.023-260	20.610.260	10	260	99,7 ±10,0	56,0 ±5,6
НТМК.765132.023-280	20.610.280	10	280	106,8 ±10,7	60,0 ±6,0
НТМК.765132.023-300	20.610.300	10	300	113,9 ±11,4	64,0 ±6,4
НТМК.765132.023-320	20.610.320	10	320	121,0 ±12,1	68,0 ±6,8
НТМК.765132.023-340	20.610.340	10	340	128,1 ±12,8	72,0 ±7,2

Рисунок 74 – Стержень для плеча

ООО ЦИРМИ INFO@CIRMI.RU WWW.GOSZDRAVNADZOR.RU

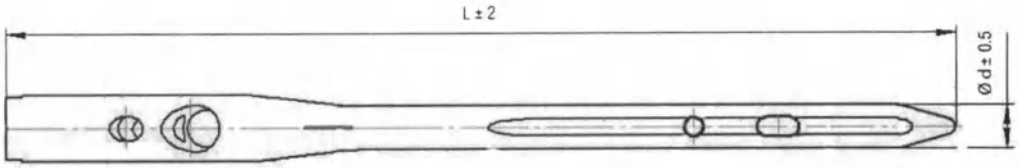

Обозначение	Номер по каталогу	Ø d, ±0,15 мм	L, ±2 мм	Масса, г (при изготовлении из нерж. стали)	Масса, г (при изготовлении из титановых сплавов)
НТМК.765132.025.10-180	20.410.180	10	180	135,3 ±13,5	76,0 ±7,6
НТМК.765132.025.10-200	20.410.200	10	200	142,4 ±14,2	80,0 ±8,0
НТМК.765132.025.10-220	20.410.220	10	220	149,5 ±15,0	84,0 ±8,4
НТМК.765132.025.10-240	20.410.240	10	240	156,6 ±15,6	88,0 ±8,8
НТМК.765132.025.11-180	20.411.180	11	180	160,2 ±16,0	90,0 ±9,0
НТМК.765132.025.11-200	20.411.200	11	200	167,3 ±16,7	94,0 ±9,4
НТМК.765132.025.11-220	20.411.220	11	220	174,4 ±17,4	98,0 ±9,8
НТМК.765132.025.11-240	20.411.240	11	240	181,5 ±18,1	102,0 ±10,2
НТМК.765132.025.12-180	20.412.180	12	180	185,1 ±18,5	104,0 ±10,4
НТМК.765132.025.12-200	20.412.200	12	200	192,2 ±19,2	108,0 ±10,8
НТМК.765132.025.12-220	20.412.220	12	220	199,3 ±20,0	112,0 ±11,2
НТМК.765132.025.12-240	20.412.240	12	240	206,5 ±20,6	116,0 ±11,6

Рисунок 75 – Стержень гамма

ООО ЦИРМИ INFO@CIRMI.RU WWW.GOSZDRAVNADZOR.RU

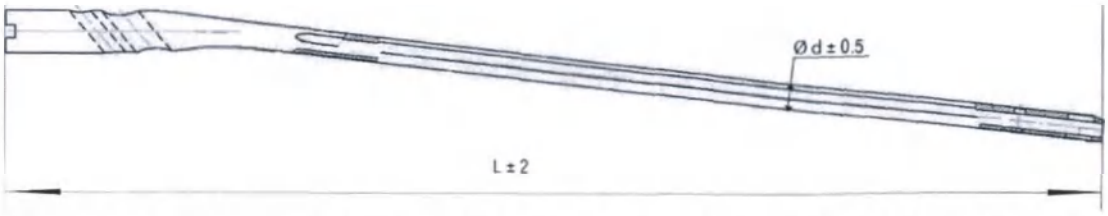

Обозначение	Номер по каталогу	Ø d, ±0,5 мм	L, ±2 мм	Вариант исполнения	Масса, г (при изготовлении из нерж. стали)	Масса, г (при изготовлении из титановых сплавов)
НТМК.765132.027-300L	20.510.300L	10	300	левый	113,9 ±11,4	64,0 ±6,4
НТМК.765132.027-320L	20.510.320L	10	320	левый	121,0 ±12,1	68,0 ±6,8
НТМК.765132.027-340L	20.510.340L	10	340	левый	128,1 ±12,8	72,0 ±7,2
НТМК.765132.027-360L	20.510.360L	10	360	левый	135,3 ±13,5	76,0 ±7,6
НТМК.765132.027-380L	20.510.380L	10	380	левый	142,4 ±14,2	80,0 ±8,0
НТМК.765132.027-400L	20.510.400L	10	400	левый	149,5 ±15,0	84,0 ±8,4
НТМК.765132.027-420L	20.510.420L	10	420	левый	156,6 ±15,6	88,0 ±8,8
НТМК.765132.027-440L	20.510.440L	10	440	левый	163,7 ±16,3	92,0 ±9,2
НТМК.765132.028-300L	20.511.300L	11	300	левый	128,1 ±12,8	72,0 ±7,2
НТМК.765132.028-320L	20.511.320L	11	320	левый	135,3 ±13,5	76,0 ±7,6
НТМК.765132.028-340L	20.511.340L	11	340	левый	142,4 ±14,2	80,0 ±8,0
НТМК.765132.028-360L	20.511.360L	11	360	левый	149,5 ±14,9	84,0 ±8,4
НТМК.765132.028-380L	20.511.380L	11	380	левый	156,6 ±15,6	88,0 ±8,8
НТМК.765132.028-400L	20.511.400L	11	400	левый	163,7 ±16,3	92,0 ±9,2
НТМК.765132.028-420L	20.511.420L	11	420	левый	170,9 ±17,0	96,0 ±9,6
НТМК.765132.028-440L	20.511.440L	11	440	левый	178,0 ±17,8	100,0 ±10,0
НТМК.765132.029-300L	20.512.300L	12	300	левый	135,3 ±13,5	76,0 ±7,6
НТМК.765132.029-320L	20.512.320L	12	320	левый	142,4 ±14,2	80,0 ±8,0
НТМК.765132.029-340L	20.512.340L	12	340	левый	149,5 ±15,0	84,0 ±8,4
НТМК.765132.029-360L	20.512.360L	12	360	левый	156,6 ±15,6	88,0 ±8,8
НТМК.765132.029-380L	20.512.380L	12	380	левый	163,7 ±16,3	92,0 ±9,2
НТМК.765132.029-400L	20.512.400L	12	400	левый	170,9 ±17,0	96,0 ±9,6
НТМК.765132.029-420L	20.512.420L	12	420	левый	178,0 ±17,8	100,0 ±10,0
НТМК.765132.029-440L	20.512.440L	12	440	левый	185,1 ±18,5	104,0 ±10,4
НТМК.765132.027-300R	20.510.300R	10	300	правый	113,9 ±11,4	64,0 ±6,4
НТМК.765132.027-320R	20.510.320R	10	320	правый	121,0 ±12,1	68,0 ±6,8
НТМК.765132.027-340R	20.510.340R	10	340	правый	128,1 ±12,8	72,0 ±7,2
НТМК.765132.027-360R	20.510.360R	10	360	правый	135,3 ±13,5	76,0 ±7,6
НТМК.765132.027-380R	20.510.380R	10	380	правый	142,4 ±14,2	80,0 ±8,0
НТМК.765132.027-400R	20.510.400R	10	400	правый	149,5 ±15,0	84,0 ±8,4
НТМК.765132.027-420R	20.510.420R	10	420	правый	156,6 ±15,6	88,0 ±8,8
НТМК.765132.027-440R	20.510.440R	10	440	правый	163,7 ±16,3	92,0 ±9,2
НТМК.765132.028-300R	20.511.300R	11	300	правый	128,1 ±12,8	72,0 ±7,2
НТМК.765132.028-320R	20.511.320R	11	320	правый	135,3 ±13,5	76,0 ±7,6
НТМК.765132.028-340R	20.511.340R	11	340	правый	142,4 ±14,2	80,0 ±8,0
НТМК.765132.028-360R	20.511.360R	11	360	правый	149,5 ±14,9	84,0 ±8,4
НТМК.765132.028-380R	20.511.380R	11	380	правый	156,6 ±15,6	88,0 ±8,8
НТМК.765132.028-400R	20.511.400R	11	400	правый	163,7 ±16,3	92,0 ±9,2
НТМК.765132.028-420R	20.511.420R	11	420	правый	170,9 ±17,0	96,0 ±9,6
НТМК.765132.028-440R	20.511.440R	11	440	правый	178,0 ±17,8	100,0 ±10,0
НТМК.765132.029-300R	20.512.300R	12	300	правый	135,3 ±13,5	76,0 ±7,6
НТМК.765132.029-320R	20.512.320R	12	320	правый	142,4 ±14,2	80,0 ±8,0
НТМК.765132.029-340R	20.512.340R	12	340	правый	149,5 ±15,0	84,0 ±8,4
НТМК.765132.029-360R	20.512.360R	12	360	правый	156,6 ±15,6	88,0 ±8,8
НТМК.765132.029-380R	20.512.380R	12	380	правый	163,7 ±16,3	92,0 ±9,2
НТМК.765132.029-400R	20.512.400R	12	400	правый	170,9 ±17,0	96,0 ±9,6
НТМК.765132.029-420R	20.512.420R	12	420	правый	178,0 ±17,8	100,0 ±10,0
НТМК.765132.029-440R	20.512.440R	12	440	правый	185,1 ±18,5	104,0 ±10,4

Рисунок 76 – Стержень гамма длинный

ООО ЦИРМИ INFO@CIRMI.RU WWW.GOSZDRAVNADZOR.RU

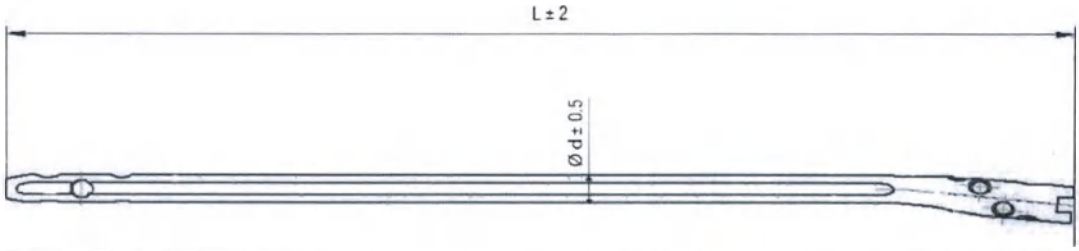

Обозначение	Номер по каталогу	Ø d, ±0,5 мм	L, ±2 мм	Масса, г (при изготовлении из нерж. стали)	Масса, г (при изготовлении из титановых сплавов)
НТМК.765132.030-150	20.707.150	7	150	16,0 ±1,6	9,0 ±0,9
НТМК.765132.030-180	20.707.180	7	180	21,4 ±2,1	12,0 ±1,2
НТМК.765132.030-200	20.707.200	7	200	26,7 ±2,7	15,0 ±1,5
НТМК.765132.030-220	20.707.220	7	220	32,0 ±3,2	18,0 ±1,8
НТМК.765132.030-240	20.707.240	7	240	37,4 ±3,7	21,0 ±2,1
НТМК.765132.030-260	20.707.260	7	260	42,7 ±4,2	24,0 ±2,4
НТМК.765132.030-280	20.707.280	7	280	48,1 ±4,8	27,0 ±2,7
НТМК.765132.030-300	20.707.300	7	300	53,4 ±5,3	30,0 ±3,0
НТМК.765132.030-320	20.707.320	7	320	58,7 ±5,8	33,0 ±3,3
НТМК.765132.030-340	20.707.340	7	340	64,1 ±6,4	36,0 ±3,6
НТМК.765132.030-150	20.708.150	8	150	26,7 ±2,6	15,0 ±1,5
НТМК.765132.031-180	20.708.180	8	180	35,6 ±3,5	20,0 ±2,0
НТМК.765132.031-200	20.708.200	8	200	42,7 ±4,2	24,0 ±2,4
НТМК.765132.031-220	20.708.220	8	220	49,8 ±4,9	28,0 ±2,8
НТМК.765132.031-240	20.708.240	8	240	57,0 ±5,7	32,0 ±3,2
НТМК.765132.031-260	20.708.260	8	260	64,1 ±6,4	36,0 ±3,6
НТМК.765132.031-280	20.708.280	8	280	71,2 ±7,1	40,0 ±4,0
НТМК.765132.031-300	20.708.300	8	300	78,3 ±7,8	44,0 ±4,4
НТМК.765132.031-320	20.708.320	8	320	85,4 ±8,5	48,0 ±4,8
НТМК.765132.031-340	20.708.340	8	340	92,5 ±9,2	52,0 ±5,2
НТМК.765132.030-150	20.709.150	9	150	57,0 ±5,7	32,0 ±3,2
НТМК.765132.032-180	20.709.180	9	180	65,9 ±6,5	37,0 ±3,7
НТМК.765132.032-200	20.709.200	9	200	73,0 ±7,3	41,0 ±4,1
НТМК.765132.032-220	20.709.220	9	220	80,1 ±8,0	45,0 ±4,5
НТМК.765132.032-240	20.709.240	9	240	87,2 ±8,7	49,0 ±4,9
НТМК.765132.032-260	20.709.260	9	260	94,3 ±9,4	53,0 ±5,3
НТМК.765132.032-280	20.709.280	9	280	101,4 ±10,1	57,0 ±5,7
НТМК.765132.032-300	20.709.300	9	300	108,6 ±10,9	61,0 ±6,1
НТМК.765132.032-320	20.709.320	9	320	115,7 ±11,5	65,0 ±6,5
НТМК.765132.032-340	20.709.340	9	340	122,8 ±12,3	69,0 ±6,9
НТМК.765132.030-150	20.710.150	10	150	87,2 ±8,7	49,0 ±4,9
НТМК.765132.033-180	20.710.180	10	180	94,3 ±9,4	53,0 ±5,3
НТМК.765132.033-200	20.710.200	10	200	101,4 ±10,1	57,0 ±5,7
НТМК.765132.033-220	20.710.220	10	220	108,6 ±10,9	61,0 ±6,1
НТМК.765132.033-240	20.710.240	10	240	115,7 ±11,6	65,0 ±6,5
НТМК.765132.033-260	20.710.260	10	260	122,8 ±12,3	69,0 ±6,9
НТМК.765132.033-280	20.710.280	10	280	129,9 ±13,0	73,0 ±7,3
НТМК.765132.033-300	20.710.300	10	300	137,0 ±13,7	77,0 ±7,7
НТМК.765132.033-320	20.710.320	10	320	144,2 ±14,4	81,0 ±8,1
НТМК.765132.033-340	20.710.340	10	340	151,3 ±15,1	85,0 ±8,5

Рисунок 77 – Стержень реконструктивный для плеча

ООО ЦИРМИ INFO@CIRMI.RU WWW.GOSZDRAVNADZOR.RU

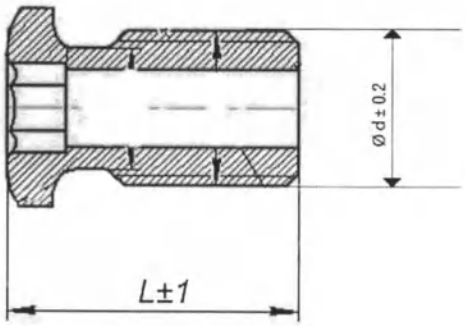

Обозначение	Номер по каталогу	Ø d, ±0,2 мм	L, ±1 мм	Масса, г (при изготовлении из нерж. стали)	Масса, г (при изготовлении из титановых сплавов)
НТМК.765139.062-07	20.207.07	7	13	2,37 ±0,3	1,33 ±0,1
НТМК.765139.062-07.18	20.207.07.18	7	18 (+5)	3,56 ±0,4	2,00 ±0,2
НТМК.765139.062-07.23	20.207.07.23	7	23 (+10)	4,27 ±0,4	2,40 ±0,3
НТМК.765139.062-07.28	20.207.07.28	7	28 (+15)	5,07 ±0,5	2,85 ±0,3

Рисунок 78 – Винт-заглушка М7

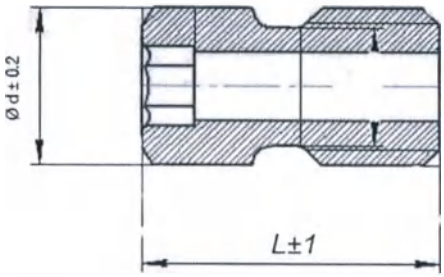

Обозначение	Номер по каталогу	Ø d, ±0,2 мм	L, ±1 мм	Масса, г (при изготовлении из нерж. стали)	Масса, г (при изготовлении из титановых сплавов)
НТМК.765139.063-08	20.208.08	8	15	3,47 ±0,4	1,95 ±0,2
НТМК.765139.063-08.20	20.208.08.20	8	20 (+5)	4,63 ±0,5	2,60 ±0,3
НТМК.765139.063-08.25	20.208.08.25	8	25 (+10)	5,78 ±0,6	3,25 ±0,3
НТМК.765139.063-08.30	20.208.08.30	8	30 (+15)	6,94 ±0,7	3,90 ±0,4

Рисунок 79 – Винт-заглушка М8

ООО ЦИРМИ INFO@CIRMI.RU WWW.GOSZDRAVNADZOR.RU

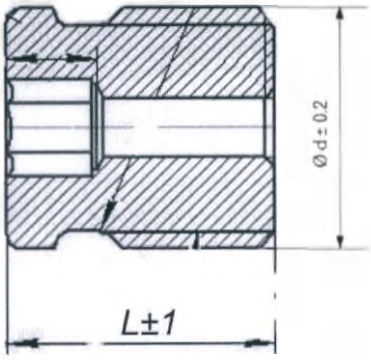

Обозначение	Номер по каталогу	Ø d, ±0,2 мм	L, ±1 мм	Масса, г (при изготовлении из нерж. стали)	Масса, г (при изготовлении из титановых сплавов)
НТМК.765139.064-10	20.210.10	10	11	5,30 ±0,5	3,00 ±0,3
НТМК.765139.064-10.16	20.210.10.16	10	16(+5)	6,40 ±0,6	3,60 ±0,4
НТМК.765139.064-10.21	20.210.10.21	10	21(+10)	7,50 ±0,7	4,20 ±0,4
НТМК.765139.064-10.26	20.210.10.26	10	26(+15)	8,50 ±0,8	4,80 ±0,5

Рисунок 80 – Винт-заглушка М10

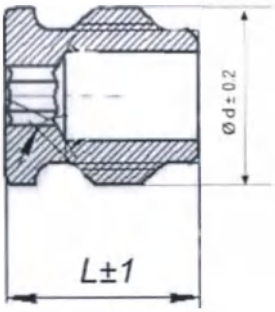

Обозначение	Номер по каталогу	Ø d, ±0,2 мм	L, ±1 мм	Масса, г (при изготовлении из нерж. стали)	Масса, г (при изготовлении из титановых сплавов)
НТМК.765139.065-12	20.212.12	12	13	6,60 ±0,7	3,70 ±0,4
НТМК.765139.065-12.18	20.212.12.18	12	18(+5)	7,70 ±0,8	4,30 ±0,4
НТМК.765139.065-12.23	20.212.12.23	12	23(+10)	8,70 ±0,9	4,90 ±0,5
НТМК.765139.065-12.28	20.212.12.28	12	28(+15)	9,80 ±1,0	5,50 ±0,6

Рисунок 81 – Винт-заглушка М12

ООО ЦИРМИ INFO@CIRMI.RU WWW.GOSZDRAVNADZOR.RU

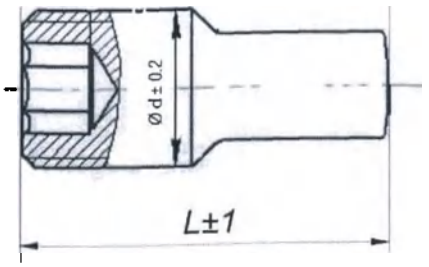

Обозначение	Номер по каталогу	Ø d, ±0,2 мм	L, ±1 мм	Масса, г (при изготовлении из нерж. стали)	Масса, г (при изготовлении из титановых сплавов)
НТМК.765139.066-07	20.307.07	7	16	2,00 ±0,20	1,10 ±0,11

Рисунок 82 – Винт компрессионный М7

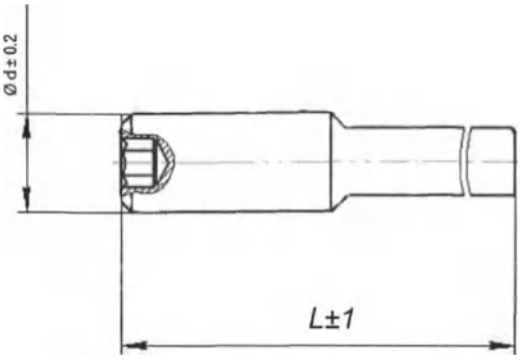

Обозначение	Номер по каталогу	Ø d, ±0,2 мм	L, ±1 мм	Масса, г (при изготовлении из нерж. стали)	Масса, г (при изготовлении из титановых сплавов)
НТМК.765139.067-08	20.308.08	8	48	2,80 ±0,28	1,60 ±0,16

Рисунок 83 – Винт компрессионный М8

ООО ЦИРМИ INFO@CIRMI.RU WWW.GOSZDRAVNADZOR.RU

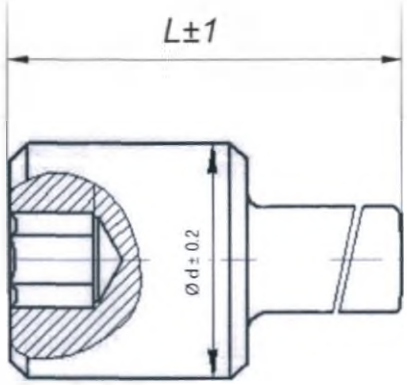

Обозначение	Номер по каталогу	Ø d, ±0,2 мм	L, ±1 мм	Масса, г (при изготовлении из нерж. стали)	Масса, г (при изготовлении из титановых сплавов)
НТМК.765139.068-10	20.310.10	10	53	3,70 ±0,37	2,10 ±0,21

Рисунок 84 – Винт компрессионный М10

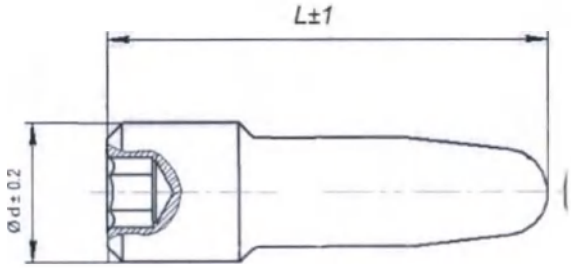

Обозначение	Номер по каталогу	Ø d, ±0,2 мм	L, ±1 мм	Масса, г (при изготовлении из нерж. стали)	Масса, г (при изготовлении из титановых сплавов)
НТМК.765139.069-08	20.400.08	8	25,5	5,7 ±0,57	3,2 ±0,32

Рисунок 85 – Винт компрессионный (стопорный)

ООО ЦИРМИ INFO@CIRMI.RU WWW.GOSZDRAVNADZOR.RU

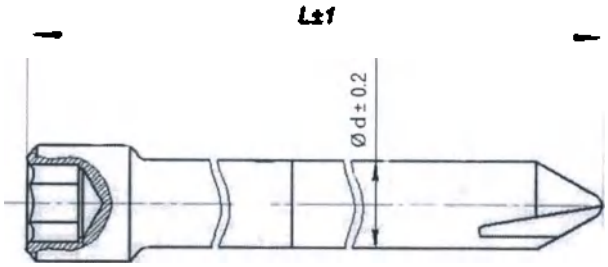

Обозначение	Номер по каталогу	Ø d, ±0,2 мм	L, ±1 мм	Масса, г (при изготовлении из нерж. стали)	Масса, г (при изготовлении из титановых сплавов)
НТМК.765139.070-30	20.645.30	4,5	30	3,01 ±0,30	1,69 ±0,17
НТМК.765139.070-35	20.645.35	4,5	35	3,58 ±0,35	2,01 ±0,20
НТМК.765139.070-40	20.645.40	4,5	40	4,16 ±0,41	2,34 ±0,23
НТМК.765139.070-45	20.645.45	4,5	45	4,70 ±0,47	2,64 ±0,26
НТМК.765139.070-50	20.645.50	4,5	50	5,30 ±0,53	2,98 ±0,30
НТМК.765139.070-55	20.645.55	4,5	55	5,86 ±0,59	3,29 ±0,33
НТМК.765139.070-60	20.645.60	4,5	60	6,41 ±0,64	3,60 ±0,36
НТМК.765139.070-65	20.645.65	4,5	65	6,96 ±0,70	3,91 ±0,39
НТМК.765139.070-70	20.645.70	4,5	70	7,51 ±0,75	4,22 ±0,42
НТМК.765139.070-75	20.645.75	4,5	75	8,06 ±0,80	4,53 ±0,45
НТМК.765139.070-80	20.645.80	4,5	80	8,61 ±0,86	4,84 ±0,48

Рисунок 86 – Винт блокирующий проксимальный 4,5 мм

ООО ЦИРМИ INFO@CIRMI.RU WWW.GOSZDRAVNADZOR.RU

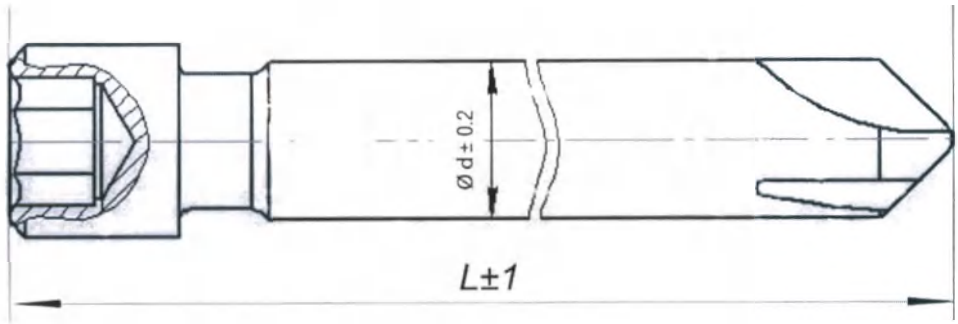

Обозначение	Номер по каталогу	Ø d, ±0,2 мм	L, ±1 мм	Масса, г (при изготовлении из нерж. стали)	Масса, г (при изготовлении из титановых сплавов)
НТМК.765139.071-25	20.500.25	5,0	25	2,79 ±0,28	1,57 ±0,16
НТМК.765139.071-30	20.500.30	5,0	30	3,33 ±0,33	1,87 ±0,19
НТМК.765139.071-35	20.500.35	5,0	35	3,84 ±0,39	2,16 ±0,22
НТМК.765139.071-40	20.500.40	5,0	40	4,38 ±0,44	2,46 ±0,25
НТМК.765139.071-45	20.500.45	5,0	45	4,91 ±0,50	2,76 ±0,28
НТМК.765139.071-50	20.500.50	5,0	50	5,45 ±0,54	3,06 ±0,30
НТМК.765139.071-55	20.500.55	5,0	55	5,98 ±0,60	3,36 ±0,34
НТМК.765139.071-60	20.500.60	5,0	60	6,51 ±0,65	3,66 ±0,37
НТМК.765139.071-65	20.500.65	5,0	65	7,05 ±0,70	3,96 ±0,40
НТМК.765139.071-70	20.500.70	5,0	70	7,58 ±0,75	4,26 ±0,43
НТМК.765139.071-75	20.500.75	5,0	75	8,12 ±0,81	4,56 ±0,46
НТМК.765139.071-80	20.500.80	5,0	80	8,65 ±0,86	4,86 ±0,49
НТМК.765139.071-85	20.500.85	5,0	85	9,18 ±0,92	5,16 ±0,52
НТМК.765139.071-90	20.500.90	5,0	90	9,72 ±0,98	5,46 ±0,55

Рисунок 87 – Винт блокирующий дистальный 5,0 мм

ООО ЦИРМИ INFO@CIRMI.RU WWW.GOSZDRAVNADZOR.RU

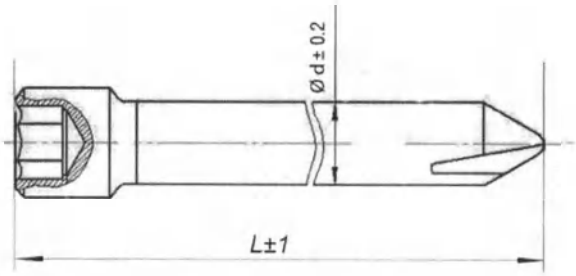

Обозначение	Номер по каталогу	Ø d, ±0,2 мм	L, ±1 мм	Масса, г (при изготовлении из нерж. стали)	Масса, г (при изготовлении из титановых сплавов)
НТМК.765139.072-25	20.545.25	4,5	25	1,50 ±0,15	0,85 ±0,09
НТМК.765139.072-30	20.545.30	4,5	30	2,00 ±0,20	1,15 ±0,11
НТМК.765139.072-35	20.545.35	4,5	35	2,60 ±0,26	1,45 ±0,14
НТМК.765139.072-40	20.545.40	4,5	40	3,10 ±0,31	1,75 ±0,17
НТМК.765139.072-45	20.545.45	4,5	45	3,60 ±0,36	2,05 ±0,20
НТМК.765139.072-50	20.545.50	4,5	50	4,20 ±0,42	2,35 ±0,23
НТМК.765139.072-55	20.545.55	4,5	55	4,70 ±0,47	2,65 ±0,26
НТМК.765139.072-60	20.545.60	4,5	60	5,30 ±0,53	2,95 ±0,29
НТМК.765139.072-65	20.545.65	4,5	65	5,80 ±0,58	3,25 ±0,32
НТМК.765139.072-70	20.545.70	4,5	70	6,30 ±0,63	3,55 ±0,35
НТМК.765139.072-75	20.545.75	4,5	75	6,90 ±0,69	3,85 ±0,38
НТМК.765139.072-80	20.545.80	4,5	80	7,40 ±0,74	4,15 ±0,41
НТМК.765139.072-85	20.545.85	4,5	85	7,90 ±0,79	4,45 ±0,44
НТМК.765139.072-90	20.545.90	4,5	90	8,50 ±0,85	4,75 ±0,47

Рисунок 88 – Винт блокирующий дистальный 4,5 мм

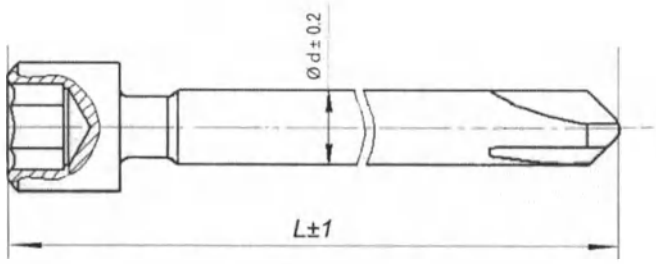

Обозначение	Номер по каталогу	Ø d, ±0,2 мм	L, ±1 мм	Масса, г (при изготовлении из нерж. стали)	Масса, г (при изготовлении из титановых сплавов)
НТМК.765139.073-20	20.535.20	3,5	20	1,10 ±0,11	0,60 ±0,06
НТМК.765139.073-22	20.535.22	3,5	22	1,60 ±0,16	0,90 ±0,09
НТМК.765139.073-24	20.535.24	3,5	24	2,10 ±0,21	1,20 ±0,12
НТМК.765139.073-25	20.535.25	3,5	25	2,70 ±0,27	1,50 ±0,15
НТМК.765139.073-26	20.535.26	3,5	26	3,20 ±0,32	1,80 ±0,18
НТМК.765139.073-28	20.535.28	3,5	28	3,70 ±0,37	2,10 ±0,21
НТМК.765139.073-30	20.535.30	3,5	30	4,30 ±0,43	2,40 ±0,24
НТМК.765139.073-32	20.535.32	3,5	32	4,80 ±0,48	2,70 ±0,27
НТМК.765139.073-34	20.535.34	3,5	34	5,30 ±0,53	3,00 ±0,30
НТМК.765139.073-35	20.535.35	3,5	35	5,90 ±0,59	3,30 ±0,33
НТМК.765139.073-36	20.535.36	3,5	36	6,40 ±0,64	3,60 ±0,36
НТМК.765139.073-38	20.535.38	3,5	38	6,90 ±0,69	3,90 ±0,39
НТМК.765139.073-40	20.535.40	3,5	40	7,50 ±0,75	4,20 ±0,42
НТМК.765139.073-45	20.535.45	3,5	45	8,00 ±0,80	4,50 ±0,45
НТМК.765139.073-50	20.535.50	3,5	50	8,50 ±0,85	4,80 ±0,48

Рисунок 89 – Винт блокирующий дистальный 3,5 мм

ООО ЦИРМИ INFO@CIRMI.RU WWW.GOSZDRAVNADZOR.RU

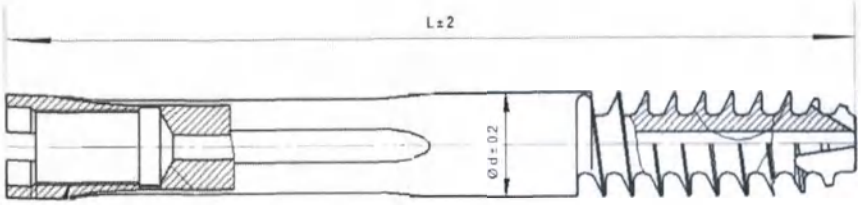

Обозначение	Номер по каталогу	Ø d, ±0,2 мм	L, ±2 мм	Масса, г (при изготовлении из нерж. стали)	Масса, г (при изготовлении из титановых сплавов)
НТМК.765139.074-70	20.711.70	11,0	70	27,76 ±2,8	15,60 ±1,6
НТМК.765139.074-75	20.711.75	11,0	75	31,18 ±3,1	17,52 ±1,7
НТМК.765139.074-80	20.711.80	11,0	80	34,62 ±3,5	19,45 ±2,0
НТМК.765139.074-85	20.711.85	11,0	85	36,97 ±3,7	20,77 ±2,0
НТМК.765139.074-90	20.711.90	11,0	90	41,01 ±4,1	23,04 ±2,3
НТМК.765139.074-95	20.711.95	11,0	95	44,09 ±4,4	24,77 ±2,5
НТМК.765139.074-100	20.711.100	11,0	100	49,23 ±4,9	27,66 ±2,8
НТМК.765139.074-105	20.711.105	11,0	105	50,65 ±5,0	28,46 ±2,9
НТМК.765139.074-110	20.711.110	11,0	110	53,91 ±5,4	30,29 ±3,0
НТМК.765139.074-115	20.711.115	11,0	115	56,77 ±5,7	31,90 ±3,2
НТМК.765139.074-120	20.711.120	11,0	120	59,84 ±6,0	33,62 ±3,4

Рисунок 90 – Винт блокирующий проксимальный канюлированный 11/2,7 мм

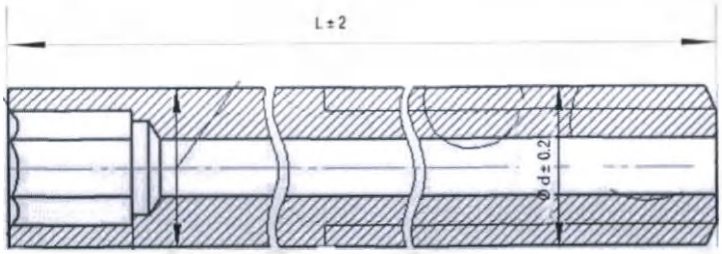

Обозначение	Номер по каталогу	Ø d, ±0,2 мм	L, ±2 мм	Масса, г (при изготовлении из нерж. стали)	Масса, г (при изготовлении из титановых сплавов)
НТМК.765139.075-70	20.765.70	6,5	70	11,34 ±1,1	6,37 ±0,63
НТМК.765139.075-75	20.765.75	6,5	75	12,57 ±1,2	7,06 ±0,70
НТМК.765139.075-80	20.765.80	6,5	80	13,65 ±1,3	7,67 ±0,76
НТМК.765139.075-85	20.765.85	6,5	85	15,23 ±1,5	8,56 ±0,85
НТМК.765139.075-90	20.765.90	6,5	90	15,72 ±1,5	8,83 ±0,88
НТМК.765139.075-95	20.765.95	6,5	95	16,14 ±1,6	9,07 ±0,90
НТМК.765139.075-100	20.765.100	6,5	100	17,12 ±1,7	9,62 ±0,96
НТМК.765139.075-105	20.765.105	6,5	105	17,92 ±1,8	10,07 ±1,0
НТМК.765139.075-110	20.765.110	6,5	110	18,81 ±1,9	10,57 ±1,0
НТМК.765139.075-115	20.765.115	6,5	115	19,70 ±2,0	11,07 ±1,1
НТМК.765139.075-120	20.765.120	6,5	120	20,75 ±2,1	11,66 ±1,1

Рисунок 91 – Винт блокирующий деротационный канюлированный 6,5/2,7 мм

ООО ЦИРМИ INFO@CIRMI.RU WWW.GOSZDRAVNADZOR.RU

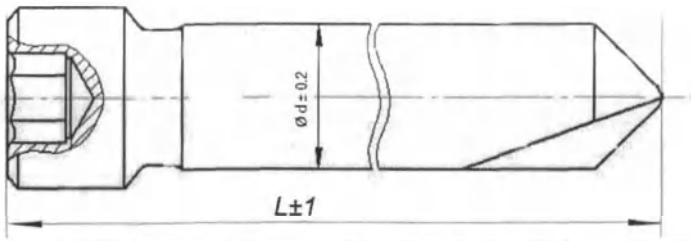

Обозначение	Номер по каталогу	Ø d, ±0,2 мм	L, ±1 мм	Масса, г (при изготовлении из нерж. стали)	Масса, г (при изготовлении из титановых сплавов)
НТМК.765139.076-30	20.865.30	6,5	30	5,55 ±0,55	3,12 ±0,31
НТМК.765139.076-35	20.865.35	6,5	35	6,26 ±0,62	3,52 ±0,35
НТМК.765139.076-40	20.865.40	6,5	40	6,98 ±0,70	3,92 ±0,39
НТМК.765139.076-45	20.865.45	6,5	45	7,69 ±0,77	4,32 ±0,43
НТМК.765139.076-50	20.865.50	6,5	50	8,40 ±0,84	4,72 ±0,47
НТМК.765139.076-55	20.865.55	6,5	55	9,11 ±0,91	5,12 ±0,51
НТМК.765139.076-60	20.865.60	6,5	60	9,52 ±0,95	5,35 ±0,53
НТМК.765139.076-65	20.865.65	6,5	65	10,23 ±1,00	5,75 ±0,57
НТМК.765139.076-70	20.865.70	6,5	70	10,79 ±1,10	6,06 ±0,60
НТМК.765139.076-75	20.865.75	6,5	75	11,50 ±1,15	6,46 ±0,64
НТМК.765139.076-80	20.865.80	6,5	80	12,51 ±1,25	7,03 ±0,70
НТМК.765139.076-85	20.865.85	6,5	85	13,22 ±1,32	7,43 ±0,74
НТМК.765139.076-90	20.865.90	6,5	90	13,76 ±1,37	7,73 ±0,77
НТМК.765139.076-95	20.865.95	6,5	95	14,34 ±1,43	8,06 ±0,80
НТМК.765139.076-100	20.865.100	6,5	100	15,04 ±1,50	8,45 ±0,84
НТМК.765139.076-105	20.865.105	6,5	105	15,75 ±1,57	8,85 ±0,88
НТМК.765139.076-110	20.865.110	6,5	110	16,55 ±1,65	9,30 ±0,93
НТМК.765139.076-115	20.865.115	6,5	115	17,26 ±1,72	9,70 ±0,97
НТМК.765139.076-120	20.865.120	6,5	120	17,98 ±1,80	10,10 ±1,10

Рисунок 92 – Винт реконструктивный 6,5 мм

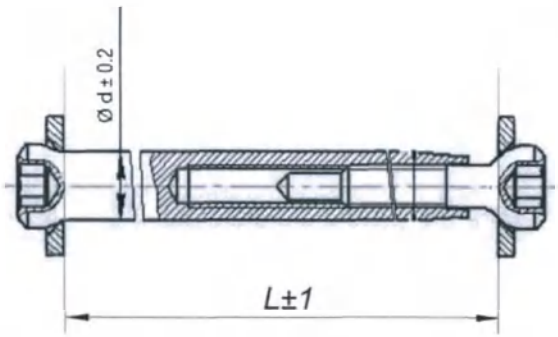

Обозначение	Номер по каталогу	Ø d, ±0,2 мм	L, ±1 мм	Масса, г (при изготовлении из нерж. стали)	Масса, г (при изготовлении из титановых сплавов)
НТМК.765139.077-50	20.900.50	6,3	50	13,83 ±1,40	7,77 ±0,77
НТМК.765139.077-60	20.900.60	6,3	60	16,20 ±1,65	9,10 ±0,91
НТМК.765139.077-70	20.900.70	6,3	70	18,65 ±1,86	10,48 ±1,05
НТМК.765139.077-80	20.900.80	6,3	80	21,00 ±2,10	11,8 ±1,20
НТМК.765139.077-90	20.900.90	6,3	90	23,49 ±2,40	13,2 ±1,32

Рисунок 93 – Болт-стяжка стержневой

ООО ЦИРМИ INFO@CIRMI.RU WWW.GOSZDRAVNADZOR.RU

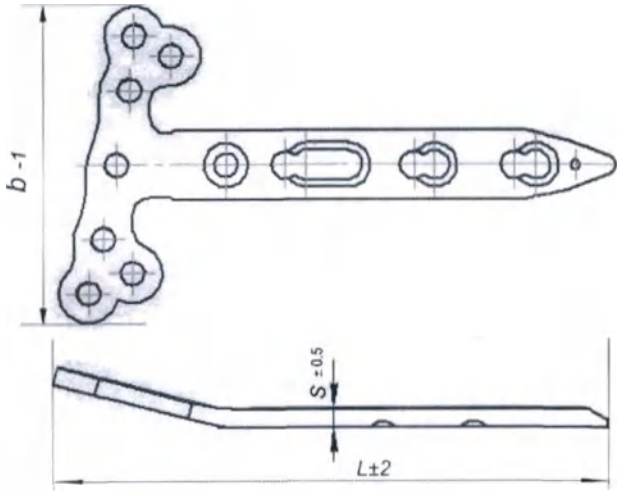

Обозначение	Номер по каталогу	Длина L, ±2 мм	Кол-во отверстий	Ширина b, -1 мм	Толщина S, ±0,5 мм	Варианты исполнения	Масса, г (при изготовлении из нерж. стали)	Масса, г (при изготовлении из титановых сплавов)
НТМК.765135.05.26.46L	80.01.03Л-26	46	3	26	2,0	левая	9,3 ±0,93	5,20 ±0,52
НТМК.765135.05.26.46R	80.01.03П-26	46	3	26	2,0	правая	9,3 ±0,93	5,20 ±0,52
НТМК.765135.05.26.55L	80.01.04Л-26	55	4	26	2,0	левая	10,7 ±1,10	6,00 ±0,60
НТМК.765135.05.26.55R	80.01.04П-26	55	4	26	2,0	правая	10,7 ±1,10	6,00 ±0,60
НТМК.765135.05.26.64L	80.01.05Л-26	64	5	26	2,0	левая	12,1 ±1,21	6,80 ±0,68
НТМК.765135.05.26.64R	80.01.05П-26	64	5	26	2,0	правая	12,1 ±1,21	6,80 ±0,68
НТМК.765135.05.26.73L	80.01.06Л-26	73	6	26	2,0	левая	13,6 ±1,36	7,65 ±0,76
НТМК.765135.05.26.73R	80.01.06П-26	73	6	26	2,0	правая	13,6 ±1,36	7,65 ±0,76
НТМК.765135.05.26.82L	80.01.07Л-26	82	7	26	2,0	левая	15,0 ±1,50	8,40 ±0,84
НТМК.765135.05.26.82R	80.01.07П-26	82	7	26	2,0	правая	15,0 ±1,50	8,40 ±0,84
НТМК.765135.05.29.46L	80.01.03Л-29	46	3	29	2,0	левая	10,9 ±1,10	6,10 ±0,61
НТМК.765135.05.29.46R	80.01.03П-29	46	3	29	2,0	правая	10,9 ±1,10	6,10 ±0,61
НТМК.765135.05.29.55L	80.01.04Л-29	55	4	29	2,0	левая	12,3 ±1,23	6,90 ±0,69
НТМК.765135.05.29.55R	80.01.04П-29	55	4	29	2,0	правая	12,3 ±1,23	6,90 ±0,69
НТМК.765135.05.29.64L	80.01.05Л-29	64	5	29	2,0	левая	13,7 ±1,37	7,70 ±0,77
НТМК.765135.05.29.64R	80.01.05П-29	64	5	29	2,0	правая	13,7 ±1,37	7,70 ±0,77
НТМК.765135.05.29.73L	80.01.06Л-29	73	6	29	2,0	левая	15,1 ±1,51	8,50 ±0,85
НТМК.765135.05.29.73R	80.01.06П-29	73	6	29	2,0	правая	15,1 ±1,51	8,50 ±0,85
НТМК.765135.05.29.82L	80.01.07Л-29	82	7	29	2,0	левая	16,6 ±16,6	9,30 ±0,93
НТМК.765135.05.29.82R	80.01.07П-29	82	7	29	2,0	правая	16,6 ±16,6	9,30 ±0,93
НТМК.765135.05.32.46L	80.01.03Л-32	46	3	32	2,0	левая	12,5 ±1,25	7,00 ±0,70
НТМК.765135.05.32.46R	80.01.03П-32	46	3	32	2,0	правая	12,5 ±1,25	7,00 ±0,70
НТМК.765135.05.32.55L	80.01.04Л-32	55	4	32	2,0	левая	13,9 ±1,40	7,80 ±0,78
НТМК.765135.05.32.55R	80.01.04П-32	55	4	32	2,0	правая	13,9 ±1,40	7,80 ±0,78
НТМК.765135.05.32.64L	80.01.05Л-32	64	5	32	2,0	левая	15,3 ±1,53	8,60 ±0,86
НТМК.765135.05.32.64R	80.01.05П-32	64	5	32	2,0	правая	15,3 ±1,53	8,60 ±0,86
НТМК.765135.05.32.73L	80.01.06Л-32	73	6	32	2,0	левая	16,9 ±1,69	9,50 ±0,95
НТМК.765135.05.32.73R	80.01.06П-32	73	6	32	2,0	правая	16,9 ±1,69	9,50 ±0,95
НТМК.765135.05.32.82L	80.01.07Л-32	82	7	32	2,0	левая	18,3 ±1,83	10,30 ±1,3
НТМК.765135.05.32.82R	80.01.07П-32	82	7	32	2,0	правая	18,3 ±1,83	10,3 ±1,3

Рисунок 94 – Пластина ЛТМ с угловой стабильностью с ограниченным контактом

ООО ЦИРМИ INFO@CIRMI.RU WWW.GOSZDRAVNADZOR.RU

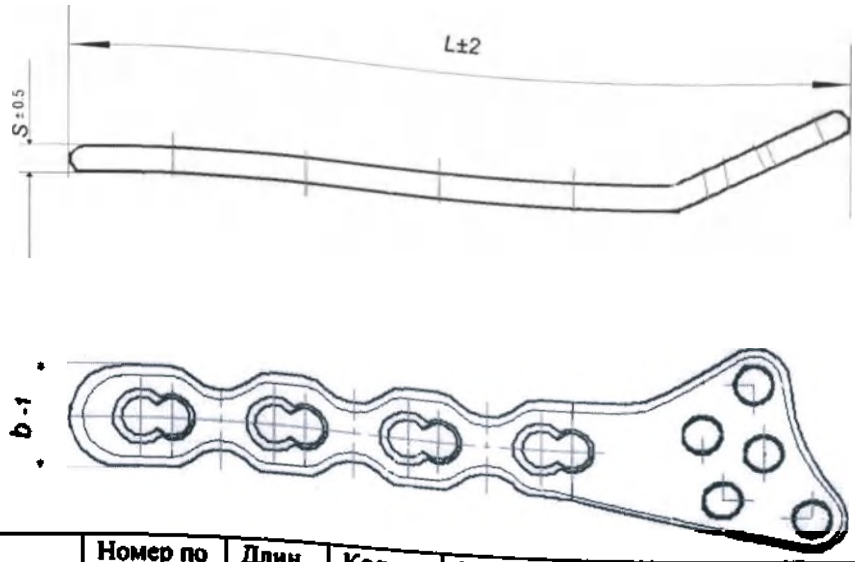

Обозначение	Номер по каталогу	Длина L, ±2 мм	Кол-во отверстий	Ширина b, -1 мм	Толщина S, ±0,5 мм	Варианты исполнения	Масса, г (при изготовлении из нерж. стали)	Масса, г (при изготовлении из титановых сплавов)
НТМК.765135.006-04Л	80.02.04Л	76	4	10	2,8	левая	10,50 ±1,00	5,90 ±0,60
НТМК.765135.006-04П	80.02.04П	76	4	10	2,8	правая	10,50 ±1,00	5,90 ±0,60
НТМК.765135.006-05Л	80.02.05Л	90	5	10	2,8	левая	12,19 ±1,21	6,85 ±0,68
НТМК.765135.006-05П	80.02.05П	90	5	10	2,8	правая	12,19 ±1,21	6,85 ±0,68
НТМК.765135.006-06Л	80.02.06Л	104	6	10	2,8	левая	13,19 ±1,31	7,41 ±0,74
НТМК.765135.006-06П	80.02.06П	104	6	10	2,8	правая	13,19 ±1,31	7,41 ±0,74
НТМК.765135.006-07Л	80.02.07Л	118	7	10	2,8	левая	15,36 ±1,53	8,63 ±0,86
НТМК.765135.006-07П	80.02.07П	118	7	10	2,8	правая	15,36 ±1,53	8,63 ±0,86

Рисунок 95 – Пластина для дистального отдела лучевой кости с угловой стабильностью

ООО ЦИРМИ INFO@CIRMI.RU WWW.GOSZDRAVNADZOR.RU

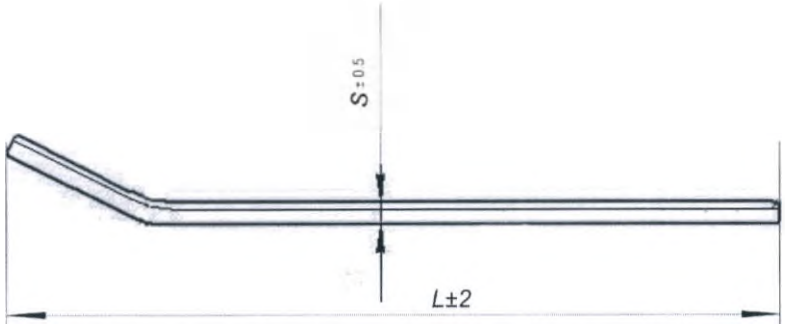

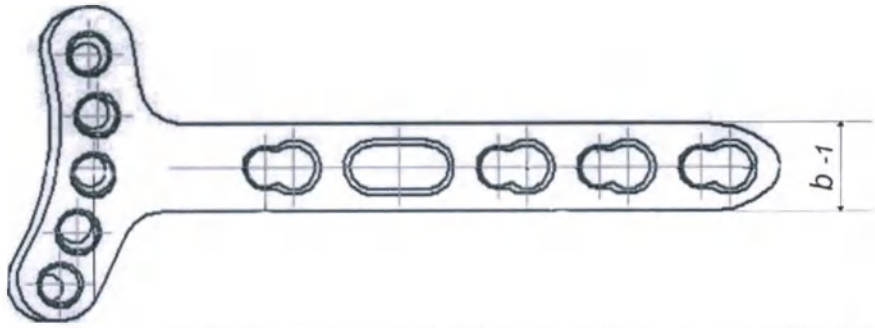

Обозначение	Номер по каталогу	Длина L, ±2 мм	Кол-во отверстий	Ширина b, -1 мм	Толщина S, ±0,5 мм	Варианты исполнения	Масса, г (при изготовлении из нерж. стали)	Масса, г (при изготовлении из титановых сплавов)
НТМК.765135.007-03Л	80.03.03Л	51	3	8 (диаф.ч)	2,0	левая	5,73 ±0,57	3,22 ±0,32
НТМК.765135.007-03П	80.03.03П	51	3	8 (диаф.ч)	2,0	правая	5,73 ±0,57	3,22 ±0,32
НТМК.765135.007-04Л	80.03.04Л	60	4	8 (диаф.ч)	2,0	левая	6,59 ±0,66	3,70 ±0,37
НТМК.765135.007-04П	80.03.04П	60	4	8 (диаф.ч)	2,0	правая	6,59 ±0,66	3,70 ±0,37
НТМК.765135.007-05Л	80.03.05Л	69	5	8 (диаф.ч)	2,0	левая	7,40 ±0,74	4,16 ±0,41
НТМК.765135.007-05П	80.03.05П	69	5	8 (диаф.ч)	2,0	правая	7,40 ±0,74	4,16 ±0,41
НТМК.765135.007-06Л	80.03.06Л	78	6	8 (диаф.ч)	2,0	левая	8,29 ±0,83	4,66 ±0,46
НТМК.765135.007-06П	80.03.06П	78	6	8 (диаф.ч)	2,0	правая	8,29 ±0,83	4,66 ±0,46

Рисунок 96 – Пластина Т-образная с угловой стабильностью с ограниченным контактом

ООО ЦИРМИ INFO@CIRMI.RU WWW.GOSZDRAVNADZOR.RU

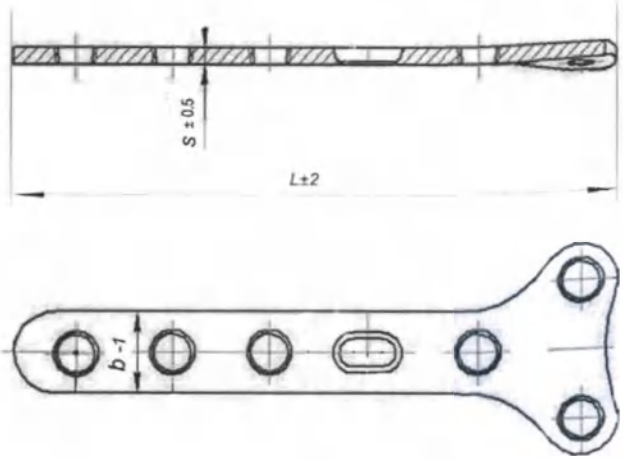

Обозначение	Номер по каталогу	Длина L, ±2 мм	Кол-во отверстий	Ширина b, -1 мм	Толщина S, ±0,5 мм	Масса, г (при изготовлении из нерж. стали)	Масса, г (при изготовлении из титановых сплавов)
НТМК.765135.008-03	80.04.03	50	3	10 (диаф.ч.)	2,0	8,06 ±0,80	4,53 ±0,45
НТМК.765135.008-04	80.04.04	62	4	10 (диаф.ч.)	2,0	9,70 ±0,97	5,45 ±0,54
НТМК.765135.008-05	80.04.05	74	5	10 (диаф.ч.)	2,0	11,27 ±1,12	6,33 ±0,63
НТМК.765135.008-06	80.04.06	86	6	10 (диаф.ч.)	2,0	12,81 ±1,30	7,20 ±0,72

Рисунок 97 – Пластина Т-образная малая с угловой стабильностью

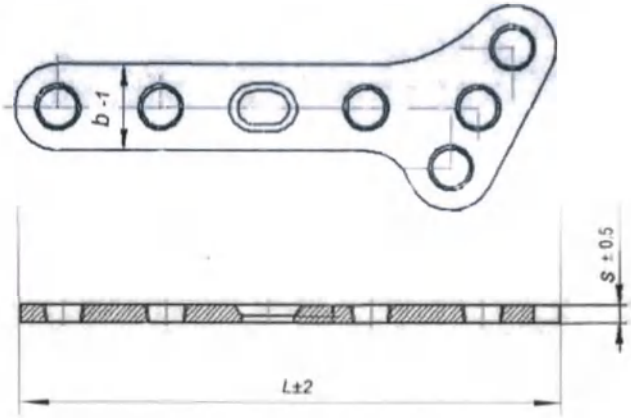

Обозначение	Номер по каталогу	Длина L, ±2 мм	Кол-во отверстий	Ширина (диаф ч.) b, -1 мм	Толщина S, ±0,5 мм	Варианты исполнения	Масса, г (при изготовлении из нерж. стали)	Масса, г (при изготовлении из титановых сплавов)
НТМК.765135.009-03Л	80.05.03Л	52	3	10	2,0	левая	8,19 ±0,82	4,60 ±0,46
НТМК.765135.009-03П	80.05.03П	52	3	10	2,0	правая	8,19 ±0,82	4,60 ±0,46
НТМК.765135.009-04Л	80.05.04Л	63	4	10	2,0	левая	9,43 ±0,94	5,30 ±0,53
НТМК.765135.009-04П	80.05.04П	63	4	10	2,0	правая	9,43 ±0,94	5,30 ±0,53
НТМК.765135.009-05Л	80.05.05Л	74	5	10	2,0	левая	10,68 ±1,00	6,00 ±0,60
НТМК.765135.009-05П	80.05.05П	74	5	10	2,0	правая	10,68 ±1,00	6,00 ±0,60
НТМК.765135.009-06Л	80.05.06Л	86	6	10	2,0	левая	11,92 ±1,20	6,70 ±0,67
НТМК.765135.009-06П	80.05.06П	86	6	10	2,0	правая	11,92 ±1,20	6,70 ±0,67

Рисунок 98 – Пластина Т-образная малая косая с угловой стабильностью

ООО ЦИРМИ INFO@CIRMI.RU WWW.GOSZDRAVNADZOR.RU

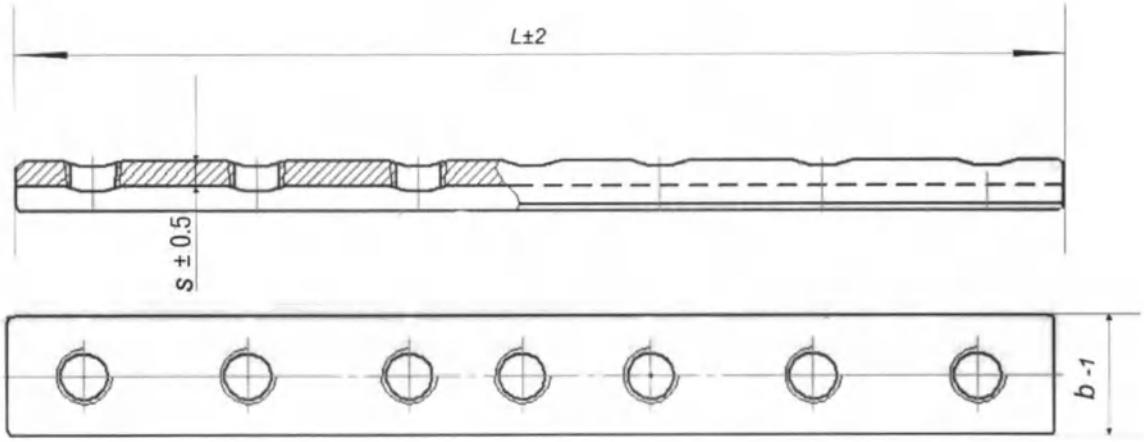

Обозначение	Номер по каталогу	Длина L, ±2 мм	Кол-во отверстий	Ширина b, -1 мм	Толщина S, ±0,5 мм	Масса, г (при изготовлении из нерж. стали)	Масса, г (при изготовлении из титановых сплавов)
НТМК.765135.010-02	80.07.02	38	2	12,0	2,5	5,43 ±0,54	3,05 ±0,30
НТМК.765135.010-03	80.07.03	55	3	12,0	2,5	6,62 ±0,66	3,72 ±0,37
НТМК.765135.010-04	80.07.04	71	4	12,0	2,5	8,01 ±0,80	4,50 ±0,45
НТМК.765135.010-05	80.07.05	87	5	12,0	2,5	9,27 ±0,93	5,21 ±0,52
НТМК.765135.010-06	80.07.06	103	6	12,0	2,5	10,61 ±1,06	5,96 ±0,60
НТМК.765135.010-07	80.07.07	119	7	12,0	2,5	11,92 ±1,20	6,70 ±0,67
НТМК.765135.010-08	80.07.08	135	8	12,0	2,5	13,26 ±1,32	7,45 ±0,74
НТМК.765135.010-09	80.07.09	151	9	12,0	2,5	14,51 ±1,45	8,15 ±0,81
НТМК.765135.010-10	80.07.10	167	10	12,0	2,5	15,66 ±1,56	8,80 ±0,88
НТМК.765135.010-11	80.07.11	183	11	12,0	2,5	17,00 ±1,70	9,55 ±0,95
НТМК.765135.010-12	80.07.12	199	12	12,0	2,5	18,15 ±1,81	10,20 ±1,02

Рисунок 99 – Пластина ½ трубки с угловой стабильностью

ООО ЦИРМИ INFO@CIRMI.RU WWW.GOSZDRAVNADZOR.RU

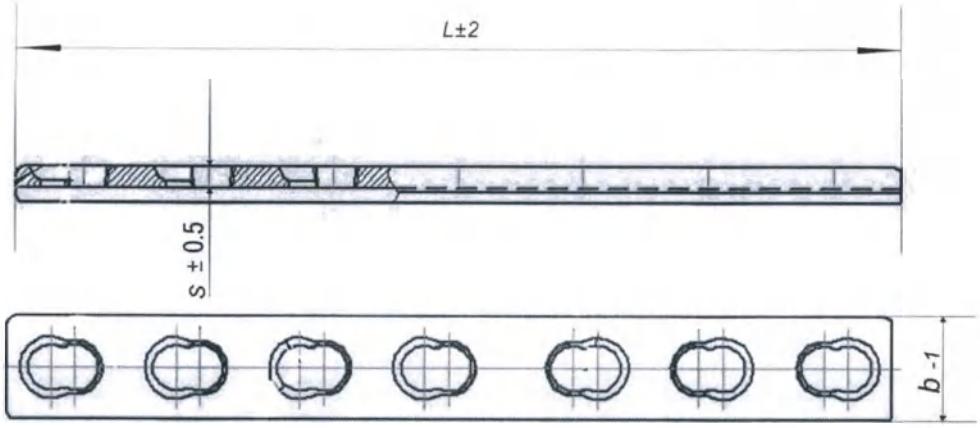

Обозначение	Номер по каталогу	Длина L, ±2 мм	Кол-во отверстий	Ширина b, -1 мм	Толщина S, ±0,5 мм	Масса, г (при изготовлении из нерж. стали)	Масса, г (при изготовлении из титановых сплавов)
НТМК.765135.011-04	80.06.04	49	4	10,0	2,0	5,45 ±0,55	3,06 ±0,30
НТМК.765135.011-05	80.06.05	61	5	10,0	2,0	6,66 ±0,66	3,74 ±0,40
НТМК.765135.011-06	80.06.06	73	6	10,0	2,0	7,87 ±0,79	4,42 ±0,45
НТМК.765135.011-07	80.06.07	85	7	10,0	2,0	9,08 ±0,90	5,10 ±0,51
НТМК.765135.011-08	80.06.08	97	8	10,0	2,0	10,29 ±1,0	5,78 ±0,58
НТМК.765135.011-09	80.06.09	109	9	10,0	2,0	11,50 ±1,15	6,46 ±0,65
НТМК.765135.011-10	80.06.10	121	10	10,0	2,0	12,71 ±1,30	7,14 ±0,72
НТМК.765135.011-11	80.06.11	133	11	10,0	2,0	13,92 ±1,40	7,82 ±0,78
НТМК.765135.011-12	80.06.12	145	12	10,0	2,0	15,13 ±1,51	8,50 ±0,85
НТМК.765135.011-13	80.06.13	157	13	10,0	2,0	16,37 ±1,63	9,20 ±0,92
НТМК.765135.011-14	80.06.14	169	14	10,0	2,0	17,58 ±1,75	9,88 ±0,99
НТМК.765135.011-15	80.06.15	181	15	10,0	2,0	18,87 ±1,88	10,60 ±1,10

Рисунок 100 – Пластина 1/3 трубки с угловой стабильностью

ООО ЦИРМИ INFO@CIRMI.RU WWW.GOSZDRAVNADZOR.RU

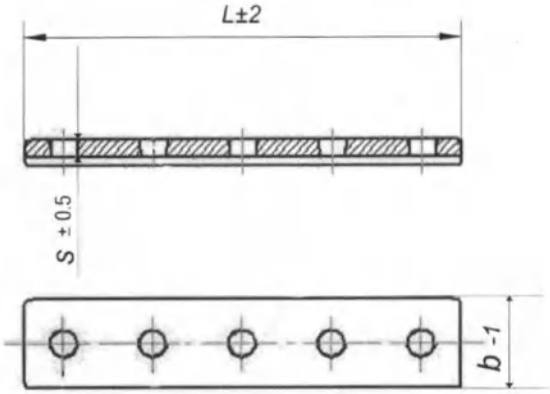

Обозначение	Номер по каталогу	Длина L, ±2 мм	Кол-во отверстий	Ширина b, -1 мм	Толщина S, ±0,5 мм	Масса, г (при изготовлении из нерж. стали)	Масса, г (при изготовлении из титановых сплавов)
НТМК.765135.012-04	80.08.04	31	4	8,0	2,0	2,49 ±0,25	1,40 ±0,14
НТМК.765135.012-05	80.08.05	39	5	8,0	2,0	3,56 ±0,36	2,00 ±0,20
НТМК.765135.012-06	80.08.06	47	6	8,0	2,0	4,63 ±0,46	2,60 ±0,26
НТМК.765135.012-07	80.08.07	55	7	8,0	2,0	5,70 ±0,57	3,20 ±0,32
НТМК.765135.012-08	80.08.08	63	8	8,0	2,0	6,76 ±0,67	3,80 ±0,38
НТМК.765135.012-09	80.08.09	71	9	8,0	2,0	7,83 ±0,78	4,40 ±0,44
НТМК.765135.012-10	80.08.10	79	10	8,0	2,0	8,90 ±0,90	5,00 ±0,50
НТМК.765135.012-11	80.08.11	87	11	8,0	2,0	9,97 ±0,99	5,60 ±0,56
НТМК.765135.012-12	80.08.12	95	12	8,0	2,0	11,03 ±1,10	6,20 ±0,62
НТМК.765135.012-13	80.08.13	103	13	8,0	2,0	12,10 ±1,22	6,80 ±0,68
НТМК.765135.012-14	80.08.14	111	14	8,0	2,0	13,17 ±1,32	7,40 ±0,74

Рисунок 101 – Пластина 1/4 трубки с угловой стабильностью

ООО ЦИРМИ INFO@CIRMI.RU WWW.GOSZDRAVNADZOR.RU

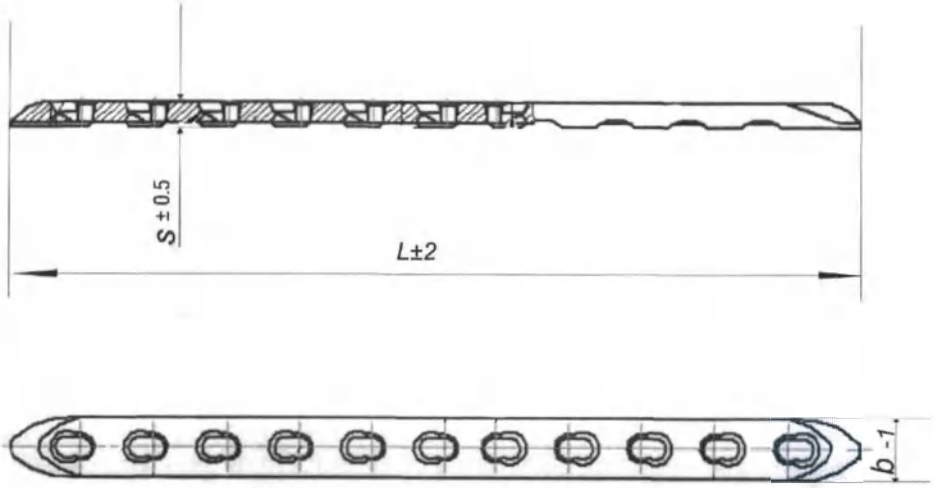

Обозначение	Номер по каталогу	Длина L, ±2 мм	Кол-во отверстий	Ширина b, -1 мм	Толщина S, ±0,5 мм	Масса, г (при изготовлении из нерж. стали)	Масса, г (при изготовлении из титановых сплавов)
НТМК.765135.013-05	80.09.05	75	5	11,0	4,0	14,43 ±1,44	8,11 ±0,81
НТМК.765135.013-06	80.09.06	83	6	11,0	4,0	16,02 ±1,60	9,00 ±0,90
НТМК.765135.013-07	80.09.07	97	7	11,0	4,0	18,74 ±1,88	10,53 ±1,10
НТМК.765135.013-08	80.09.08	110	8	11,0	4,0	21,36 ±2,14	12,00 ±1,20
НТМК.765135.013-09	80.09.09	124	9	11,0	4,0	24,08 ±2,40	13,53 ±1,36
НТМК.765135.013-10	80.09.10	137	10	11,0	4,0	27,21 ±2,72	15,29 ±1,53
НТМК.765135.013-11	80.09.11	151	11	11,0	4,0	29,40 ±2,94	16,52 ±1,66
НТМК.765135.013-12	80.09.12	165	12	11,0	4,0	32,07 ±3,20	18,02 ±1,81

Рисунок 102 – Пластина прямая с угловой стабильностью с ограниченным контактом

ООО ЦИРМИ INFO@CIRMI.RU WWW.GOSZDRAVNADZOR.RU

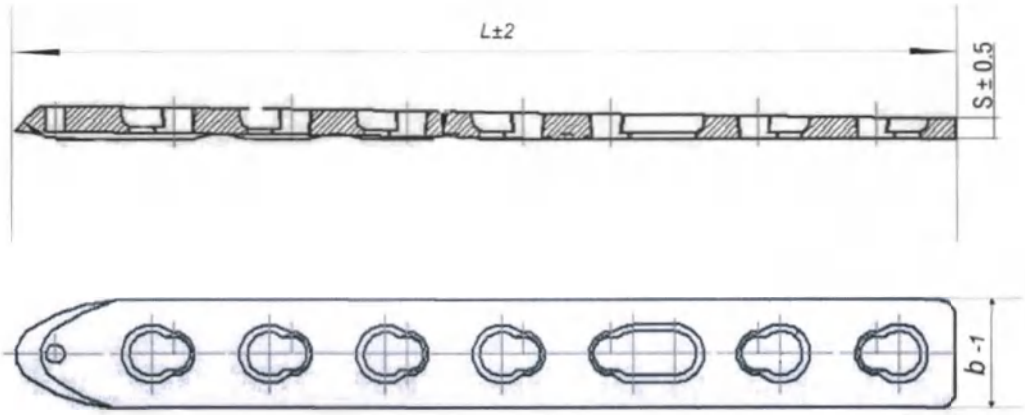

Обозначение	Номер по каталогу	Длина L, ±2 мм	Кол-во отверстий	Ширина b, -1 мм	Толщина S, ±0,5 мм	Масса, г (при изготовлении из нерж. стали)	Масса, г (при изготовлении из титановых сплавов)
НТМК.765135.014-06	80.10.06	84	6	11,0	2,5	13,53 ±1,35	7,6 ±0,76
НТМК.765135.014-06.1	80.10.06.1	86,5	6	11,0	2,5	14,59 ±1,45	8,2 ±0,82
НТМК.765135.014-07	80.10.07	96	7	11,0	2,5	15,31 ±1,53	8,6 ±0,86
НТМК.765135.014-07.1	80.10.07.1	99,5	7	11,0	2,5	16,55 ±1,65	9,3 ±0,93
НТМК.765135.014-08	80.10.08	108	8	11,0	2,5	17,44 ±1,74	9,8 ±0,98
НТМК.765135.014-08.1	80.10.08.1	112,5	8	11,0	2,5	17,98 ±1,80	10,1 ±1,10
НТМК.765135.014-09	80.10.09	120	9	11,0	2,5	19,58 ±1,95	11,0 ±1,11
НТМК.765135.014-09.1	80.10.09.1	125,5	9	11,0	2,5	20,82 ±2,10	11,7 ±1,17
НТМК.765135.014-10	80.10.10	132	10	11,0	2,5	21,71 ±2,18	12,2 ±1,22
НТМК.765135.014-10.1	80.10.10.1	138,5	10	11,0	2,5	23,14 ±2,31	13,0 ±1,30
НТМК.765135.014-11	80.10.11	144	11	11,0	2,5	23,85 ±2,40	13,4 ±1,34
НТМК.765135.014-11.1	80.10.11.1	151,5	11	11,0	2,5	25,27 ±2,52	14,2 ±1,42
НТМК.765135.014-12	80.10.12	156	12	11,0	2,5	25,98 ±2,60	14,6 ±1,46
НТМК.765135.014-12.1	80.10.12.1	164,5	12	11,0	2,5	27,05 ±2,70	15,2 ±1,52
НТМК.765135.014-14	80.10.14	181	14	11,0	2,5	28,12 ±2,82	15,8 ±1,58

Рисунок 103 – Пластина прямая малая с угловой стабильностью с ограниченным контактом

ООО ЦИРМИ INFO@CIRMI.RU WWW.GOSZDRAVNADZOR.RU

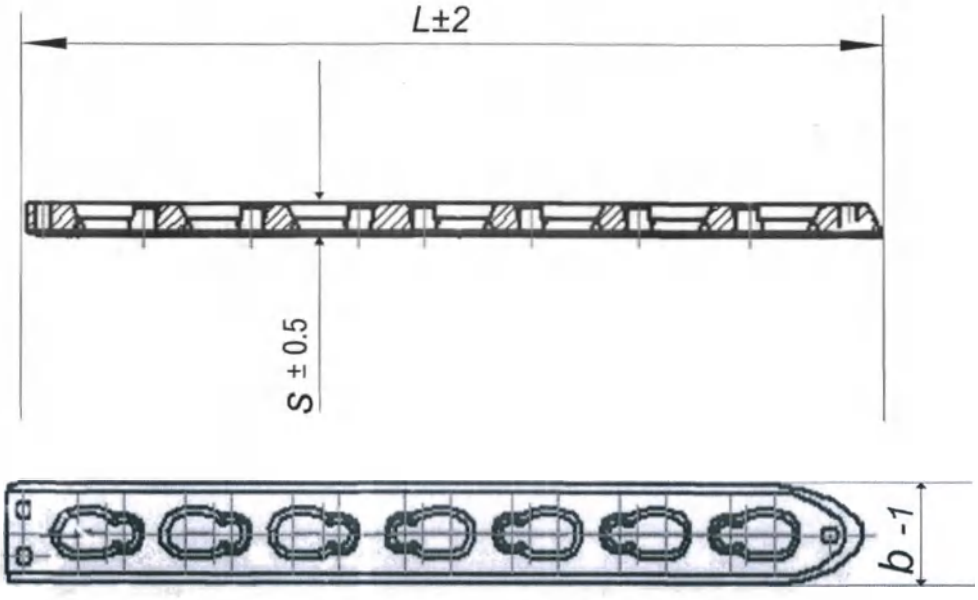

Обозначение	Номер по каталогу	Длина L, ±2 мм	Кол-во отверстий	Ширина b, -1 мм	Толщина S, ±0,5 мм	Масса, г (при изготовлении из нерж. стали)	Масса, г (при изготовлении из титановых сплавов)
НТМК.765135.015-06	80.11.06	90	6	12,0	4,0	22,25 ±2,30	12,5 ±1,30
НТМК.765135.015-07	80.11.07	103	7	12,0	4,0	24,92 ±2,50	14,0 ±1,40
НТМК.765135.015-08	80.11.08	116	8	12,0	4,0	27,59 ±2,80	15,5 ±1,60
НТМК.765135.015-09	80.11.09	129	9	12,0	4,0	30,26 ±3,05	17,0 ±1,70
НТМК.765135.015-10	80.11.10	142	10	12,0	4,0	32,93 ±3,30	18,5 ±1,85
НТМК.765135.015-11	80.11.11	155	11	12,0	4,0	35,60 ±3,60	20,0 ±2,00
НТМК.765135.015-12	80.11.12	168	12	12,0	4,0	38,27 ±3,82	21,5 ±2,15
НТМК.765135.015-13	80.11.13	181	13	12,0	4,0	40,93 ±4,10	23,0 ±2,30
НТМК.765135.015-14	80.11.14	194	14	12,0	4,0	43,60 ±4,40	24,5 ±2,45

Рисунок 104 – Пластина узкая прямая малая с угловой стабильностью с ограниченным контактом

ООО ЦИРМИ INFO@CIRMI.RU WWW.GOSZDRAVNADZOR.RU

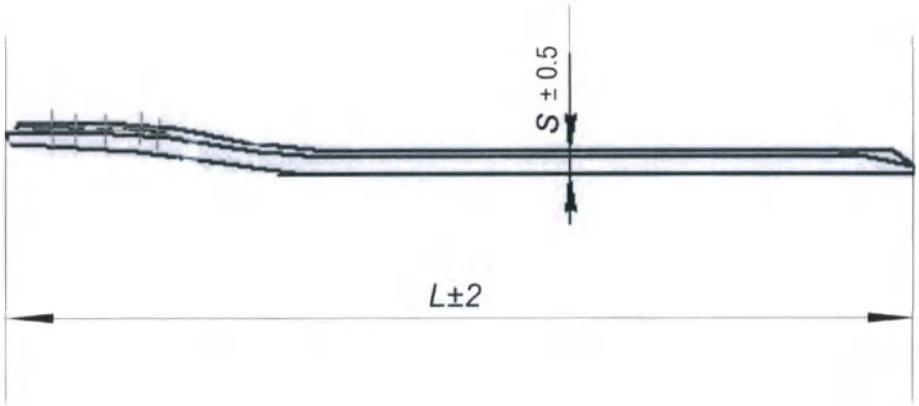

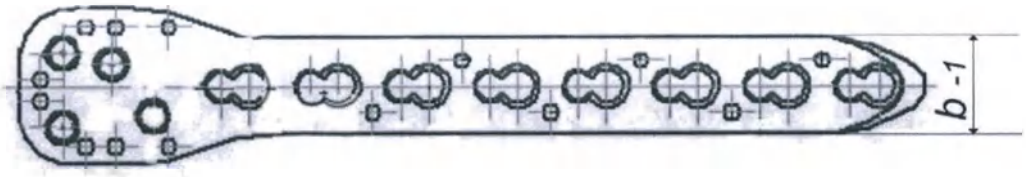

Обозначение	Номер по каталогу	Длина L, ±2 мм	Кол-во отверстий	Ширина b, -1 мм	Толщина S, ±0,5 мм	Масса, г (при изготовлении из нерж. стали)	Масса, г (при изготовлении из титановых сплавов)
НТМК.765135.016-03	80.12.03-61	61	3	13,0 (диаф.ч.)	3,0	13,08 ±1,30	7,35 ±0,74
НТМК.765135.016-04	80.12.04	73	4	13,0 (диаф.ч.)	3,0	16,20 ±1,62	9,10 ±0,91
НТМК.765135.016-01	80.12.03-85	85	5	13,0 (диаф.ч.)	3,0	19,31 ±1,93	10,85 ±1,10
НТМК.765135.016-06	80.12.06	97	6	13,0 (диаф.ч.)	3,0	22,43 ±2,25	12,60 ±1,30
НТМК.765135.016-07	80.12.07	109	7	13,0 (диаф.ч.)	3,0	25,54 ±2,26	14,35 ±1,45
НТМК.765135.016-08	80.12.08	121	8	13,0 (диаф.ч.)	3,0	30,08 ±3,00	16,90 ±1,70
НТМК.765135.016-09	80.12.09	133	9	13,0 (диаф.ч.)	3,0	33,19 ±3,32	18,65 ±1,90
НТМК.765135.016-10	80.12.10	145	10	13,0 (диаф.ч.)	3,0	36,31 ±3,37	20,40 ±2,10
НТМК.765135.016-11	80.12.11	157	11	13,0 (диаф.ч.)	3,0	39,42 ±4,00	22,15 ±2,30
НТМК.765135.016-12	80.12.12	169	12	13,0 (диаф.ч.)	3,0	42,54 ±4,30	23,90 ±2,50

Рисунок 105 – Пластина Т-образная для шейки плеча с угловой стабильностью

ООО ЦИРМИ INFO@CIRMI.RU WWW.GOSZDRAVNADZOR.RU

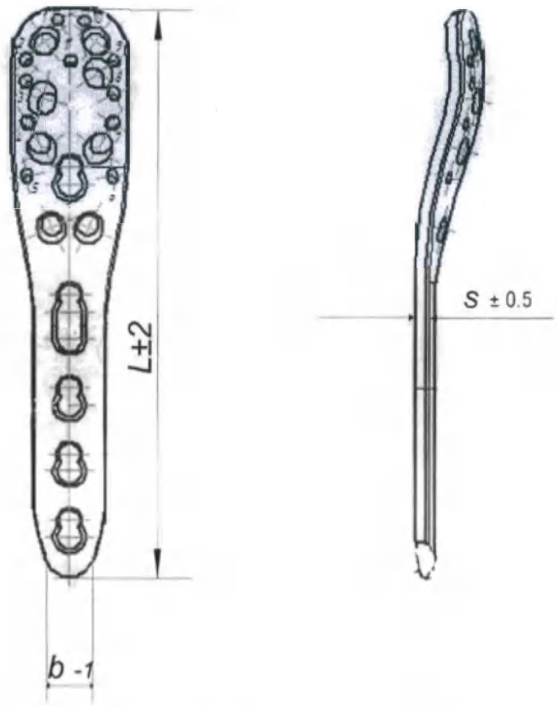

Обозначение	Номер по каталогу	Длина L, ±2 мм	Кол-во отверстий	Ширина b, -1 мм	Толщина S, ±0,5 мм	Масса, г (при изготовлении из нерж. стали)	Масса, г (при изготовлении из титановых сплавов)
НТМК.765135.017-03	80.14.03	90	3	12 (диаф.ч)	3,0	19,84 ±1,9	11,15 ±1,2
НТМК.765135.017-04	80.14.04	102	4	12 (диаф.ч)	3,0	23,67 ±2,4	13,30 ±1,4
НТМК.765135.017-05	80.14.05	114	5	12 (диаф.ч)	3,0	27,44 ±2,8	15,42 ±1,6
НТМК.765135.017-06	80.14.06	126	6	12 (диаф.ч)	3,0	31,24 ±3,2	17,55 ±1,8
НТМК.765135.017-07	80.14.07	138	7	12 (диаф.ч)	3,0	35,03 ±3,5	19,68 ±1,9
НТМК.765135.017-08	80.14.08	150	8	12 (диаф.ч)	3,0	38,82 ±3,9	21,81 ±2,2
НТМК.765135.017-09	80.14.09	162	9	12 (диаф.ч)	3,0	42,63 ±4,4	23,95 ±2,4
НТМК.765135.017-10	80.14.10	174	10	12 (диаф.ч)	3,0	46,42 ±4,7	26,08 ±2,6
НТМК.765135.017-11	80.14.11	198	11	12 (диаф.ч)	3,0	50,23 ±5,1	28,22 ±2,9
НТМК.765135.017-12	80.14.12	222	12	12 (диаф.ч)	3,0	54,02 ±5,5	30,35 ±3

Рисунок 106 – Пластина для проксимального отдела плеча с угловой стабильностью

ООО ЦИРМИ INFO@CIRMI.RU WWW.GOSZDRAVNADZOR.RU

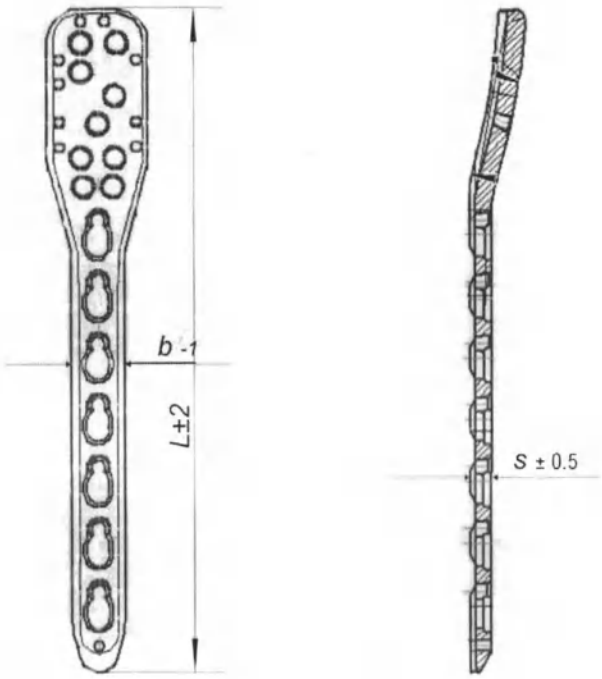

Обозначение	Номер по каталогу	Длина L, ±2 мм	Кол-во отверстий	Ширина b, -1 мм	Толщина S, ±0,5 мм	Масса, г (при изготовлении из нерж. стали)	Масса, г (при изготовлении из титановых сплавов)
НТМК.765135.018-03	80.13.03	87	3	11 (диаф.ч)	4,0	18,7 ±1,90	10,5 ±1,10
НТМК.765135.018-04	80.13.04	100	4	11 (диаф.ч)	4,0	22,4 ±2,25	12,6 ±1,30
НТМК.765135.018-05	80.13.05	113	3	11 (диаф.ч)	4,0	26,2 ±2,70	14,7 ±1,50
НТМК.765135.018-06	80.13.06	126	6	11 (диаф.ч)	4,0	29,9 ±2,99	16,8 ±1,70
НТМК.765135.018-07	80.13.07	139	7	11 (диаф.ч)	4,0	33,6 ±3,40	18,9 ±1,90
НТМК.765135.018-08	80.13.08	152	8	11 (диаф.ч)	4,0	37,4 ±3,80	21,0 ±2,10
НТМК.765135.018-09	80.13.09	165	9	11 (диаф.ч)	4,0	41,1 ±4,20	23,1 ±2,35
НТМК.765135.018-10	80.13.10	178	10	11 (диаф.ч)	4,0	44,9 ±4,50	25,2 ±2,55
НТМК.765135.018-11	80.13.11	191	11	11 (диаф.ч)	4,0	48,6 ±4,90	27,3 ±2,80
НТМК.765135.018-12	80.13.12	204	12	11 (диаф.ч)	4,0	52,3 ±5,50	29,4 ±2,99
НТМК.765135.018-14	80.13.14	230	14	11 (диаф.ч)	4,0	56,1 ±5,65	31,5 ±3,20

Рисунок 107 – Пластина Т-образная для проксимального отдела плеча с угловой стабильностью с ограниченным контактом

ООО ЦИРМИ INFO@CIRMI.RU WWW.GOSZDRAVNADZOR.RU

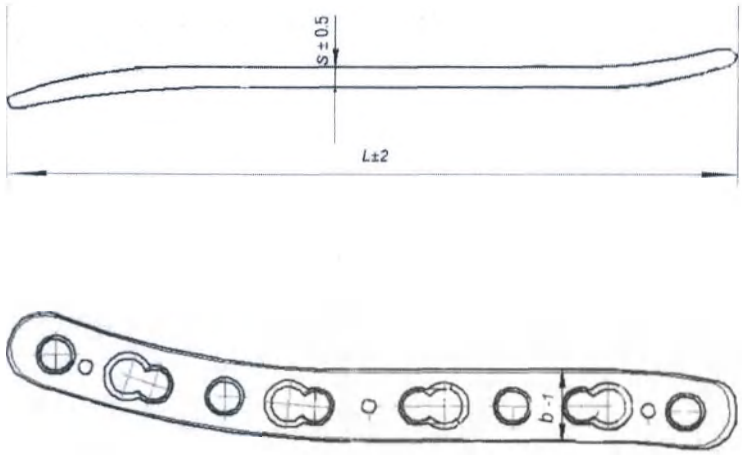

Обозначение	Номер по каталогу	Длина L, ±2 мм	Кол-во отверстий	Ширина b, -1 мм	Толщина S, ±0,5 мм	Варианты исполнения	Масса, г (при изготовлении из нерж. стали)	Масса, г (при изготовлении из титановых сплавов)
НТМК.765135.019-08Л	80.15.08Л	98	8	10	2,8	левая	11,87 ±1,2	6,67 ±0,70
НТМК.765135.019-08П	80.15.08П	98	8	10	2,8	правая	11,87 ±1,2	6,67 ±0,70

Рисунок 108 – Пластина S-образная диафизарная с угловой стабильностью

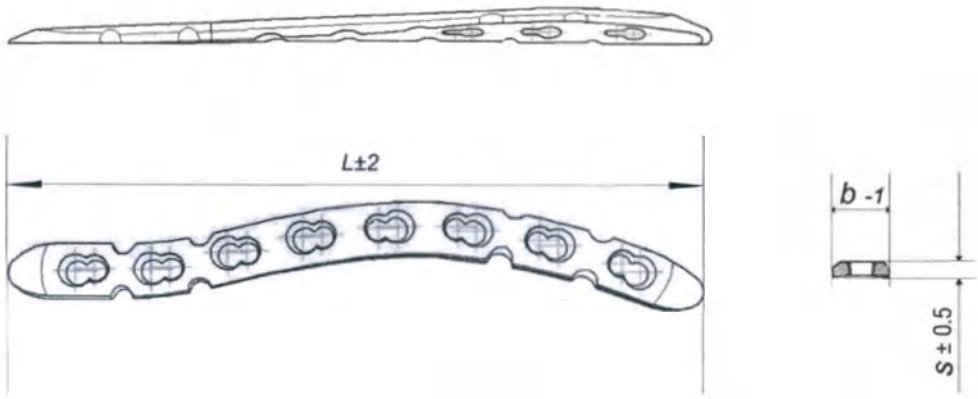

Обозначение	Номер по каталогу	Длина L, ±2 мм	Кол-во отверстий	Ширина b, -1 мм	Толщина S, ±0,5 мм	Варианты исполнения	Масса, г (при изготовлении из нерж. стали)	Масса, г (при изготовлении из титановых сплавов)
НТМК.765135.020-06Л	80.16.06Л	94	6	10	3,0	левая	6,69 ±0,70	3,76 ±0,40
НТМК.765135.020-06П	80.16.06П	94	6	10	3,0	правая	6,69 ±0,70	3,76 ±0,40
НТМК.765135.020-07Л	80.16.07Л	110	7	10	3,0	левая	12,76 ±1,30	7,17 ±0,80
НТМК.765135.020-07П	80.16.07П	110	7	10	3,0	правая	12,76 ±1,30	7,17 ±0,80
НТМК.765135.020-08Л	80.16.08Л	120	8	10	3,0	левая	18,83 ±1,90	10,58 ±1,10
НТМК.765135.020-08П	80.16.08П	120	8	10	3,0	правая	18,83 ±1,90	10,58 ±1,10

Рисунок 109 – Пластина S-образная реконструктивная с угловой стабильностью

ООО ЦИРМИ INFO@CIRMI.RU WWW.GOSZDRAVNADZOR.RU

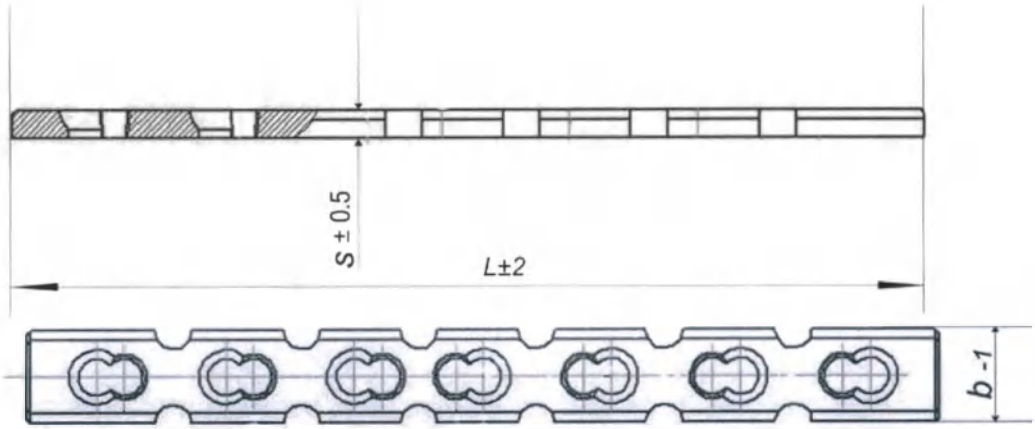

Обозначение	Номер по каталогу	Длина L, ±2 мм	Кол-во отверстий	Ширина b, -1 мм	Толщина S, ±0,5 мм	Масса, г (при изготовлении из нерж. стали)	Масса, г (при изготовлении из титановых сплавов)
НТМК.765135.021-05	80.17.05	71	5	10,0	2,5	4,00 ±0,40	2,25 ±0,22
НТМК.765135.021-06	80.17.06	85	6	10,0	2,5	6,67 ±0,70	3,75 ±0,37
НТМК.765135.021-07	80.17.07	99	7	10,0	2,5	8,63 ±0,90	4,85 ±0,48
НТМК.765135.021-08	80.17.08	113	8	10,0	2,5	10,09 ±1,10	5,67 ±0,56
НТМК.765135.021-09	80.17.09	127	9	10,0	2,5	13,13 ±1,35	7,38 ±0,73
НТМК.765135.021-10	80.17.10	141	10	10,0	2,5	17,00 ±1,70	9,55 ±0,95
НТМК.765135.021-11	80.17.11	155	11	10,0	2,5	20,02 ±2,00	11,25 ±1,12
НТМК.765135.021-12	80.17.12	169	12	10,0	2,5	23,05 ±2,30	12,95 ±1,30
НТМК.765135.021-13	80.17.13	183	13	10,0	2,5	26,07 ±2,60	14,65 ±1,47
НТМК.765135.021-14	80.17.14	197	14	10,0	2,5	29,10 ±2,91	16,35 ±1,64
НТМК.765135.021-16	80.17.16	225	16	10,0	2,5	32,04 ±3,32	18,00 ±1,80

Рисунок 110 – Пластина реконструктивная с угловой стабильностью

ООО ЦИРМИ INFO@CIRMI.RU WWW.GOSZDRAVNADZOR.RU

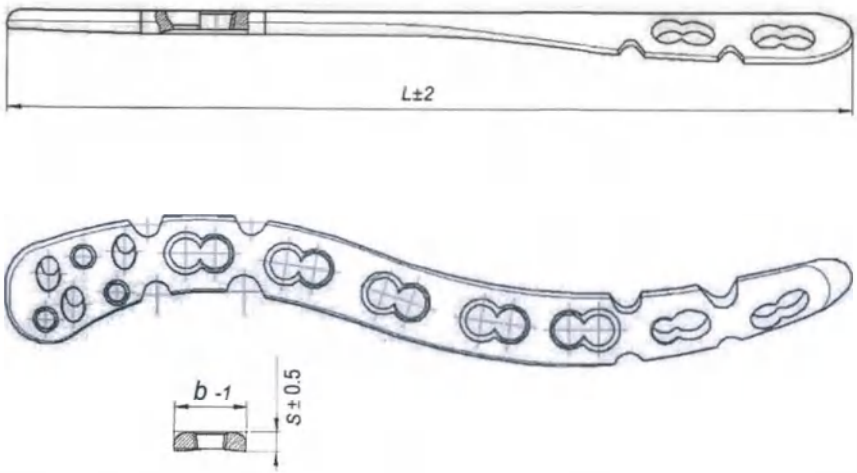

Обозначение	Номер по каталогу	Длина L, ±2 мм	Кол-во отверстий	Ширина b, -1 мм	Толщина S, ±0,5 мм	Варианты исполнения	Масса, г (при изготовлении из нерж. стали)	Масса, г (при изготовлении из титановых сплавов)
НТМК.765135.022-03L	80.18.03L	68	3	10,5	3,0	левая	4,4 ±0,44	2,5 ±0,2
НТМК.765135.022-03R	80.18.03R	68	3	10,5	3,0	правая	4,4 ±0,44	2,5 ±0,25
НТМК.765135.022-04L	80.18.04L	82	4	10,5	3,0	левая	10,0 ±1,0	5,6 ±0,56
НТМК.765135.022-04R	80.18.04R	82	4	10,5	3,0	правая	10,0 ±1,0	5,6 ±0,56
НТМК.765135.022-05L	80.18.05L	95	5	10,5	3,0	левая	15,5 ±1,6	8,7 ±0,87
НТМК.765135.022-05R	80.18.05R	95	5	10,5	3,0	правая	15,5 ±1,6	8,7 ±0,87
НТМК.765135.022-06L	80.18.06L	109	6	10,5	3,0	левая	21,0 ±2,1	11,8 ±1,2
НТМК.765135.022-06R	80.18.06R	109	6	10,5	3,0	правая	21,0 ±2,1	11,8 ±1,2
НТМК.765135.022-07L	80.18.07L	124	7	10,5	3,0	левая	26,5 ±2,7	14,9 ±1,5
НТМК.765135.022-07R	80.18.07R	124	7	10,5	3,0	правая	26,5 ±2,7	14,9 ±1,5
НТМК.765135.022-08L	80.18.08L	136	8	10,5	3,0	левая	32,0 ±3,2	18,0 ±1,8
НТМК.765135.022-08R	80.18.08R	136	8	10,5	3,0	правая	32,0 ±3,2	18,0 ±1,8

Рисунок 111 – Пластина S-образная с латеральным расширением с угловой стабильностью с ограниченным контактом

ООО ЦИРМИ INFO@CIRMI.RU WWW.GOSZDRAVNADZOR.RU

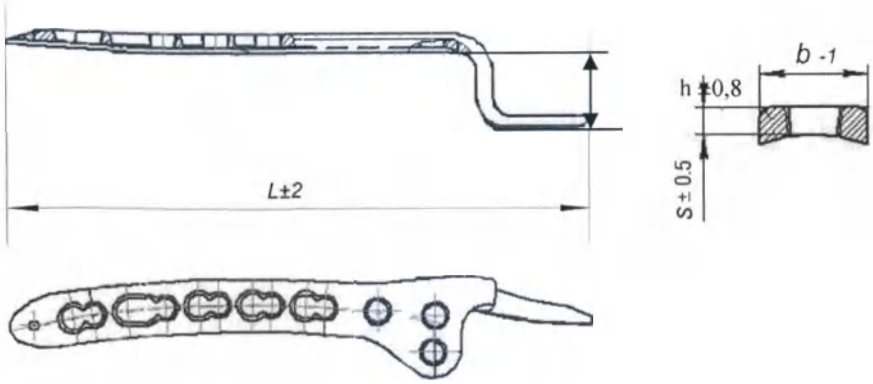

Обозначение	Номер по каталогу	Длина L, ±2 мм	Кол-во отверстий	Ширина b, -1 мм	Толщина S, ±0,5 мм	Варианты исполнения	Высота крючка h±0,8, мм	Масса, г (при изготовлении из нерж. стали)	Масса, г (при изготовлении из титановых сплавов)
НТМК.765135.023-04Л	80.19.04Л (15)	87	4	11,0	2,8	левая	15	20,20 ±2,10	11,35 ±1,15
НТМК.765135.023-04П	80.19.04П (15)	87	4	11,0	2,8	правая	15	20,20 ±2,10	11,35 ±1,15
НТМК.765135.0023-04Л	80.19.04Л (18)	87	4	11,0	2,8	левая	18	21,36 ±2,15	12,00 ±1,20
НТМК.765135.0023-04П	80.19.04П (18)	87	4	11,0	2,8	правая	18	21,36 ±2,15	12,00 ±1,20
НТМК.765135.023-05Л	80.19.05Л (15)	98	5	11,0	2,8	левая	15	21,78 ±2,20	12,24 ±1,25
НТМК.765135.023-05П	80.19.05П (15)	98	5	11,0	2,8	правая	15	21,78 ±2,20	12,24 ±1,25
НТМК.765135.0023-05Л	80.19.05Л (18)	98	5	11,0	2,8	левая	18	22,96 ±2,30	12,90 ±1,30
НТМК.765135.0023-05П	80.19.05П (18)	98	5	11,0	2,8	правая	18	22,96 ±2,30	12,90 ±1,30
НТМК.765135.023-06Л	80.19.06Л (15)	109	6	11,0	2,8	левая	15	23,83 ±2,40	13,39 ±1,35
НТМК.765135.023-06П	80.19.06П (15)	109	6	11,0	2,8	правая	15	23,83 ±2,40	13,39 ±1,35
НТМК.765135.0023-06Л	80.19.06Л (18)	109	6	11,0	2,8	левая	18	24,92 ±2,50	14,00 ±1,40
НТМК.765135.0023-06П	80.19.06П (18)	109	6	11,0	2,8	правая	18	24,92 ±2,50	14,00 ±1,40
НТМК.765135.023-07Л	80.19.07Л (15)	120	7	11,0	2,8	левая	15	26,32 ±2,65	14,79 ±1,50
НТМК.765135.023-07П	80.19.07П (15)	120	7	11,0	2,8	правая	15	26,32 ±2,65	14,79 ±1,50
НТМК.765135.023-07Л	80.19.07Л (18)	120	7	11,0	2,8	левая	18	26,70 ±2,70	15,00 ±1,50
НТМК.765135.023-07П	80.19.07П (18)	120	7	11,0	2,8	правая	18	26,70 ±2,70	15,00 ±1,50

Рисунок 112 – Пластина крючковидная с угловой стабильностью

ООО ЦИРМИ INFO@CIRMI.RU WWW.GOSZDRAVNADZOR.RU

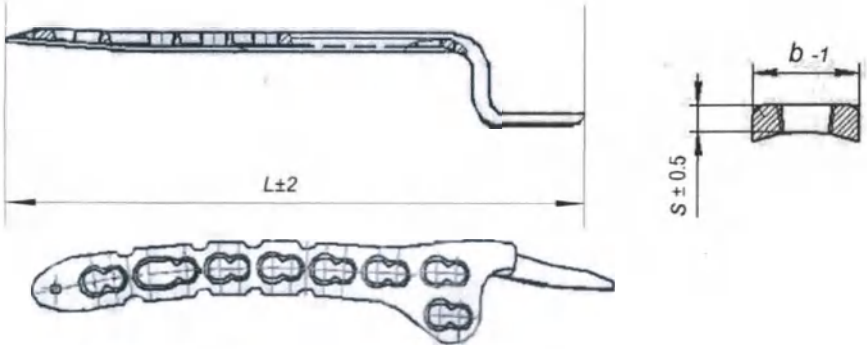

Обозначение	Номер по каталогу	Длина L, ±2 мм	Кол-во отверстий	Ширина b, -1 мм	Толщина S, ±0,5 мм	Варианты исполнения	Масса, г (при изготовлении из нерж. стали)	Масса, г (при изготовлении из титановых сплавов)
НТМК.765135.024-04Л	80.20.04Л	87	4	11,0	2,8	левая	19,58 ±2,00	11,0 ±1,10
НТМК.765135.024-04П	80.20.04П	87	4	11,0	2,8	правая	19,58 ±2,00	11,0 ±1,10
НТМК.765135.024-05Л	80.20.05Л	98	5	11,0	2,8	левая	20,82 ±2,08	11,7 ±1,20
НТМК.765135.024-05П	80.20.05П	98	5	11,0	2,8	правая	20,82 ±2,08	11,7 ±1,20
НТМК.765135.024-06Л	80.20.06Л	109	6	11,0	2,8	левая	22,07 ±2,20	12,4 ±1,25
НТМК.765135.024-06П	80.20.06П	109	6	11,0	2,8	правая	22,07 ±2,20	12,4 ±1,25
НТМК.765135.024-07Л	80.20.07Л	120	7	11,0	2,8	левая	25,45 ±2,55	14,3 ±1,45
НТМК.765135.024-07П	80.20.07П	120	7	11,0	2,8	правая	25,45 ±2,55	14,3 ±1,45

Рисунок 113 – Пластина крючковидная реконструктивная с угловой стабильностью

ООО ЦИРМИ INFO@CIRMI.RU WWW.GOSZDRAVNADZOR.RU

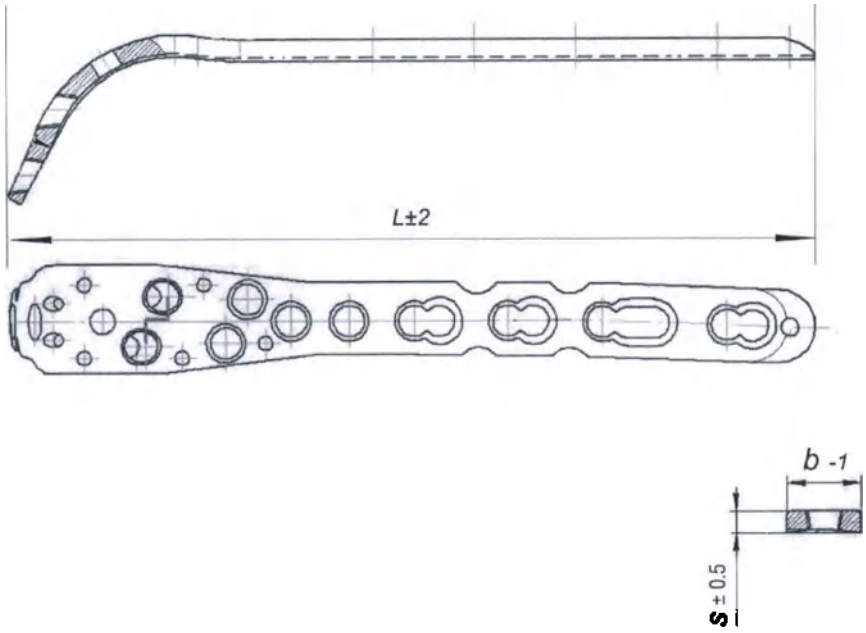

Обозначение	Номер по каталогу	Длина L, ±2 мм	Кол-во отверстий	Ширина b, -1 мм	Толщина S, ±0,5 мм	Варианты исполнения	Масса, г (при изготовлении из нерж. стали)	Масса, г (при изготовлении из титановых сплавов)
НТМК.765135.025-02Л	80.21.02Л	86	2	10,0 (диаф.ч.)	3,0	левая	15,95 ±1,60	8,96 ±0,90
НТМК.765135.025-02П	80.21.02П	86	2	10,0 (диаф.ч.)	3,0	правая	15,95 ±1,60	8,96 ±0,90
НТМК.765135.025-04Л	80.21.04Л	112	4	10,0 (диаф.ч.)	3,0	левая	18,79 ±1,90	10,56 ±1,05
НТМК.765135.025-04П	80.21.04П	112	4	10,0 (диаф.ч.)	3,0	правая	18,79 ±1,90	10,56 ±1,05
НТМК.765135.025-06Л	80.21.06Л	138	6	10,0 (диаф.ч.)	3,0	левая	21,61 ±2,20	12,14 ±1,25
НТМК.765135.025-06П	80.21.06П	138	6	10,0 (диаф.ч.)	3,0	правая	21,61 ±2,20	12,14 ±1,25

Рисунок 114 – Пластина для локтевого отростка с угловой стабильностью

ООО ЦИРМИ INFO@CIRMI.RU WWW.GOSZDRAVNADZOR.RU

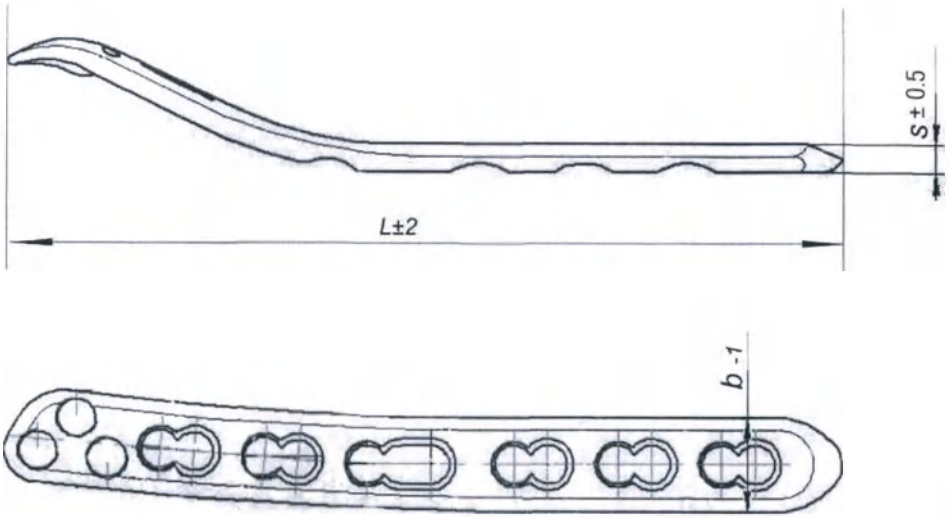

Обозначение	Номер по каталогу	Длина L, ±2 мм	Кол-во отверстий	Ширина b, -1 мм	Толщина S, ±0,5 мм	Варианты исполнения	Масса, г (при изготовлении из нерж. стали)	Масса, г (при изготовлении из титановых сплавов)
НТМК.765135.026-03L	80.22.03L	58	3	11,0	3,5	левая	9,79 ±0,98	5,5 ±0,55
НТМК.765135.026-03R	80.22.03R	58	3	11,0	3,5	правая	9,79 ±0,98	5,5 ±0,55
НТМК.765135.026-04L	80.22.04L	71	4	11,0	3,5	левая	12,10 ±1,21	6,8 ±0,70
НТМК.765135.026-04R	80.22.04R	71	4	11,0	3,5	правая	12,10 ±1,21	6,8 ±0,70
НТМК.765135.026-05L	80.22.05L	84	5	11,0	3,5	левая	14,42 ±1,45	8,1 ±0,85
НТМК.765135.026-05R	80.22.05R	84	5	11,0	3,5	правая	14,42 ±1,45	8,1 ±0,85
НТМК.765135.026-06L	80.22.06L	97	6	11,0	3,5	левая	16,73 ±1,68	9,4 ±0,95
НТМК.765135.026-06R	80.22.06R	97	6	11,0	3,5	правая	16,73 ±1,68	9,4 ±0,95
НТМК.765135.026-07L	80.22.07L	110	7	11,0	3,5	левая	19,04 ±1,90	10,7 ±1,10
НТМК.765135.026-07R	80.22.07R	110	7	11,0	3,5	правая	19,04 ±1,90	10,7 ±1,10
НТМК.765135.026-08L	80.22.08L	123	8	11,0	3,5	левая	21,36 ±2,15	12,0 ±1,20
НТМК.765135.026-08R	80.22.08R	123	8	11,0	3,5	правая	21,36 ±2,15	12,0 ±1,20
НТМК.765135.026-09L	80.22.09L	136	9	11,0	3,5	левая	23,67 ±2,40	13,3 ±1,35
НТМК.765135.026-09R	80.22.09R	136	9	11,0	3,5	правая	23,67 ±2,40	13,3 ±1,35
НТМК.765135.026-10L	80.22.10L	149	10	11,0	3,5	левая	25,98 ±2,60	14,6 ±1,50
НТМК.765135.026-10R	80.22.10R	149	10	11,0	3,5	правая	25,98 ±2,60	14,6 ±1,50

Рисунок 115 – Пластина дистальная медиальная для плечевой кости с угловой стабильностью с ограниченным контактом

ООО ЦИРМИ INFO@CIRMI.RU WWW.GOSZDRAVNADZOR.RU

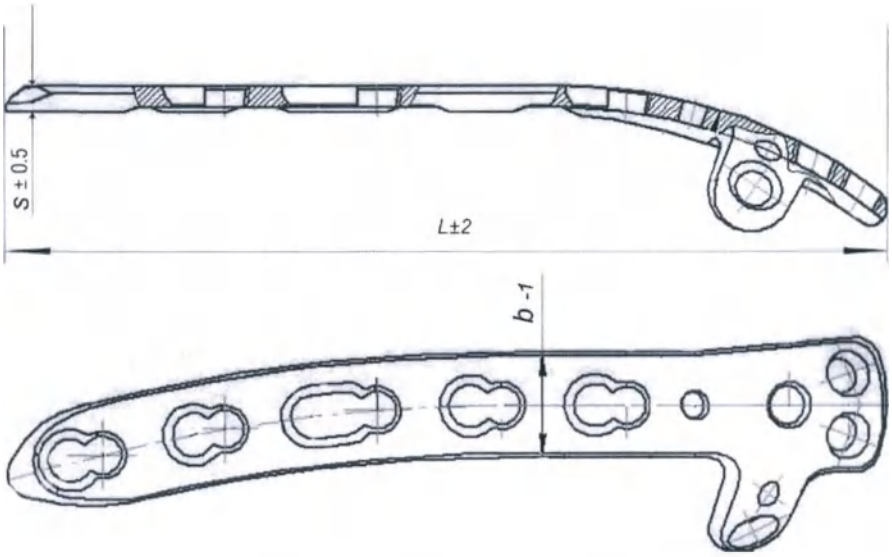

Обозначение	Номер по каталогу	Длина L, ±2 мм	Кол-во отверстий	Ширина b, -1 мм	Толщина S, ±0,5 мм	Варианты исполнения	Масса, г (при изготовлении из нерж. стали)	Масса, г (при изготовлении из титановых сплавов)
НТМК.765135.027-04Л	80.23.04Л	78	4	11,0	3,0	левая	12,64 ±1,30	7,1 ±0,71
НТМК.765135.027-04П	80.23.04П	78	4	11,0	3,0	правая	12,64 ±1,30	7,1 ±0,71
НТМК.765135.027-05Л	80.23.05Л	91	5	11,0	3,0	левая	14,95 ±1,50	8,4 ±0,85
НТМК.765135.027-05П	80.23.05П	91	5	11,0	3,0	правая	14,95 ±1,50	8,4 ±0,85
НТМК.765135.027-06Л	80.23.06Л	104	6	11,0	3,0	левая	17,26 ±1,75	9,7 ±0,99
НТМК.765135.027-06П	80.23.06П	104	6	11,0	3,0	правая	17,26 ±1,75	9,7 ±0,99
НТМК.765135.027-07Л	80.23.07Л	117	7	11,0	3,0	левая	19,58 ±1,95	11,0 ±1,10
НТМК.765135.027-07П	80.23.07П	117	7	11,0	3,0	правая	19,58 ±1,95	11,0 ±1,10
НТМК.765135.027-08Л	80.23.08Л	130	8	11,0	3,0	левая	21,89 ±1,20	12,3 ±1,25
НТМК.765135.027-08П	80.23.08П	130	8	11,0	3,0	правая	21,89 ±1,20	12,3 ±1,25
НТМК.765135.027-09Л	80.23.09Л	143	9	11,0	3,0	левая	24,20 ±1,50	13,6 ±1,40
НТМК.765135.027-09П	80.23.09П	143	9	11,0	3,0	правая	24,20 ±1,50	13,6 ±1,40

Рисунок 116 – Пластина дистальная дорсо-латеральная для плечевой кости с угловой стабильностью с ограниченным контактом

ООО ЦИРМИ INFO@CIRMI.RU WWW.GOSZDRAVNADZOR.RU

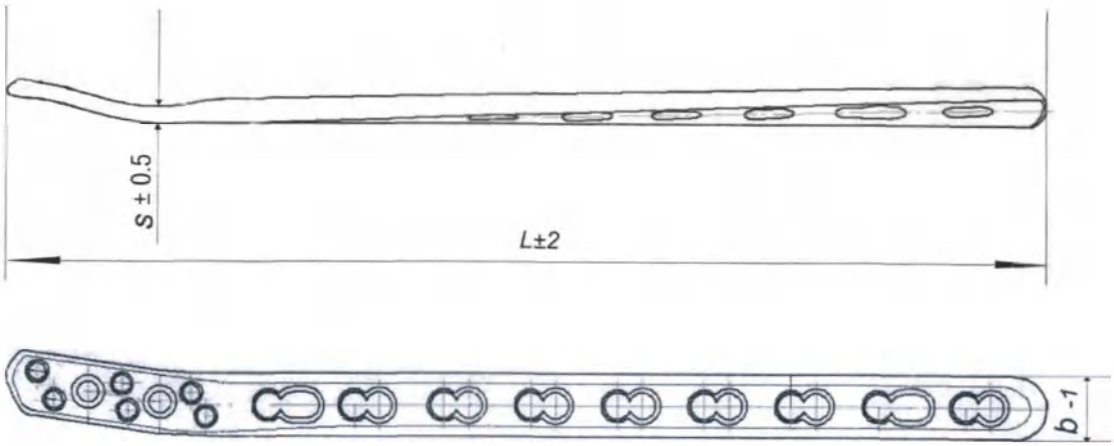

Обозначение	Номер по каталогу	Длина L, ±2 мм	Кол-во отверстий	Ширина b, -1 мм	Толщина S, ±0,5 мм	Варианты исполнения	Масса, г (при изготовлении из нерж. стали)	Масса, г (при изготовлении из титановых сплавов)
НТМК.765135.028-03Л	80.24.03Л	78	3	10,0	2,0	левая	8,54 ±0,85	4,8 ±0,50
НТМК.765135.028-03П	80.24.03П	78	3	10,0	2,0	правая	8,54 ±0,85	4,8 ±0,50
НТМК.765135.028-04Л	80.24.04Л	91	4	10,0	2,0	левая	9,97 ±0,99	5,6 ±0,60
НТМК.765135.028-04П	80.24.04П	91	4	10,0	2,0	правая	9,97 ±0,99	5,6 ±0,60
НТМК.765135.028-05Л	80.24.05Л	104	5	10,0	2,0	левая	11,39 ±1,2	6,4 ±0,65
НТМК.765135.028-05П	80.24.05П	104	5	10,0	2,0	правая	11,39 ±1,2	6,4 ±0,65
НТМК.765135.028-06Л	80.24.06Л	117	6	10,0	2,0	левая	12,99 ±1,3	7,3 ±0,75
НТМК.765135.028-06П	80.24.06П	117	6	10,0	2,0	правая	12,99 ±1,3	7,3 ±0,75
НТМК.765135.028-07Л	80.24.07Л	130	7	10,0	2,0	левая	14,42 ±1,5	8,1 ±0,85
НТМК.765135.028-07П	80.24.07П	130	7	10,0	2,0	правая	14,42 ±1,5	8,1 ±0,85
НТМК.765135.028-08Л	80.24.08Л	143	8	10,0	2,0	левая	15,48 ±1,6	8,7 ±0,90
НТМК.765135.028-08П	80.24.08П	143	8	10,0	2,0	левая	15,48 ±1,6	8,7 ±0,90
НТМК.765135.028-09Л	80.24.09Л	156	9	10,0	2,0	правая	17,62 ±1,8	9,9 ±0,99
НТМК.765135.028-09П	80.24.09П	156	9	10,0	2,0	левая	17,62 ±1,8	9,9 ±0,99
НТМК.765135.028-10Л	80.24.10Л	169	10	10,0	2,0	правая	19,76 ±1,9	11,1 ±1,11
НТМК.765135.028-10П	80.24.10П	169	10	10,0	2,0	левая	19,76 ±1,9	11,1 ±1,11

Рисунок 117 – Пластина латеральная дистальная для малоберцовой кости с угловой стабильностью

ООО ЦИРМИ INFO@CIRMI.RU WWW.GOSZDRAVNADZOR.RU

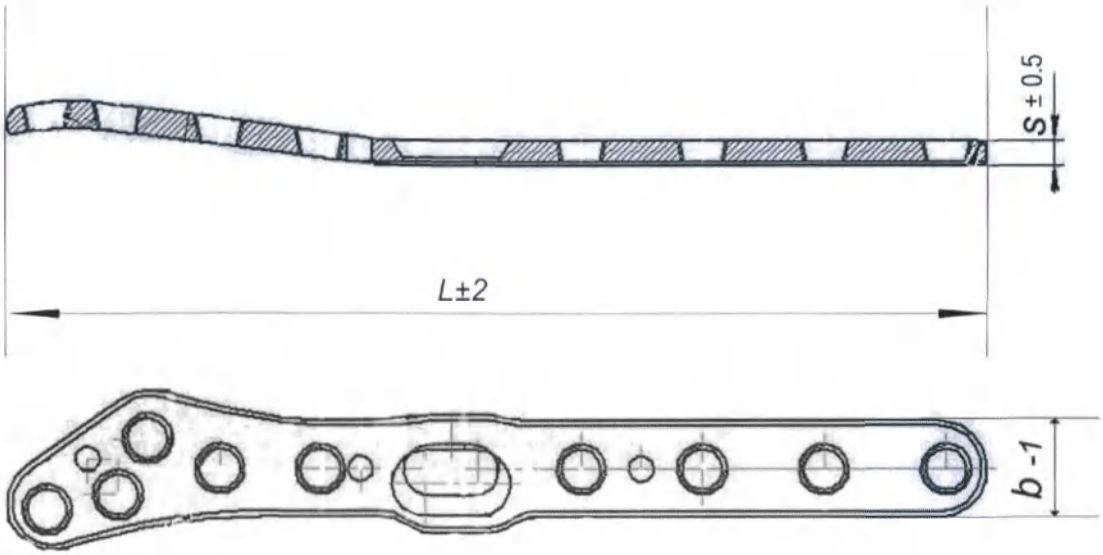

Обозначение	Номер по каталогу	Длина L, ±2 мм	Кол-во отверстий	Ширина b, -1 мм	Толщина S, ±0,5 мм	Варианты исполнения	Масса, г (при изготовлении из нерж. стали)	Масса, г (при изготовлении из титановых сплавов)
НТМК.765135.029-05Л	80.25.05Л	85	5	9,0	2,5	левая	11,75 ±1,2	6,6 ±0,70
НТМК.765135.029-05П	80.25.05П	85	5	9,0	2,5	правая	11,75 ±1,2	6,6 ±0,70
НТМК.765135.029-06Л	80.25.06Л	97	6	9,0	2,5	левая	13,17 ±1,3	7,4 ±0,75
НТМК.765135.029-06П	80.25.06П	97	6	9,0	2,5	правая	13,17 ±1,3	7,4 ±0,75
НТМК.765135.029-07Л	80.25.07Л	109	7	9,0	2,5	левая	14,95 ±1,5	8,4 ±0,85
НТМК.765135.029-07П	80.25.07П	109	7	9,0	2,5	правая	14,95 ±1,5	8,4 ±0,85
НТМК.765135.029-08Л	80.25.08Л	121	8	9,0	2,5	левая	18,33 ±1,8	10,3 ±1,10
НТМК.765135.029-08П	80.25.08П	121	8	9,0	2,5	правая	18,33 ±1,8	10,3 ±1,10
НТМК.765135.029-09Л	80.25.09Л	133	9	9,0	2,5	левая	21,71 ±2,2	12,2 ±1,25
НТМК.765135.029-09П	80.25.09П	133	9	9,0	2,5	правая	21,71 ±2,2	12,2 ±1,25
НТМК.765135.029-10Л	80.25.10Л	145	10	9,0	2,5	левая	25,09 ±2,5	14,1 ±1,45
НТМК.765135.029-10П	80.25.10П	145	10	9,0	2,5	левая	25,09 ±2,5	14,1 ±1,45
НТМК.765135.029-11Л	80.25.11Л	157	11	9,0	2,5	правая	28,48 ±2,9	16,0 ±1,60
НТМК.765135.029-11П	80.25.11П	157	11	9,0	2,5	левая	28,48 ±2,9	16,0 ±1,60

Рисунок 118 – Пластина для дистального отдела малоберцовой кости с угловой стабильностью

ООО ЦИРМИ INFO@CIRMI.RU WWW.GOSZDRAVNADZOR.RU

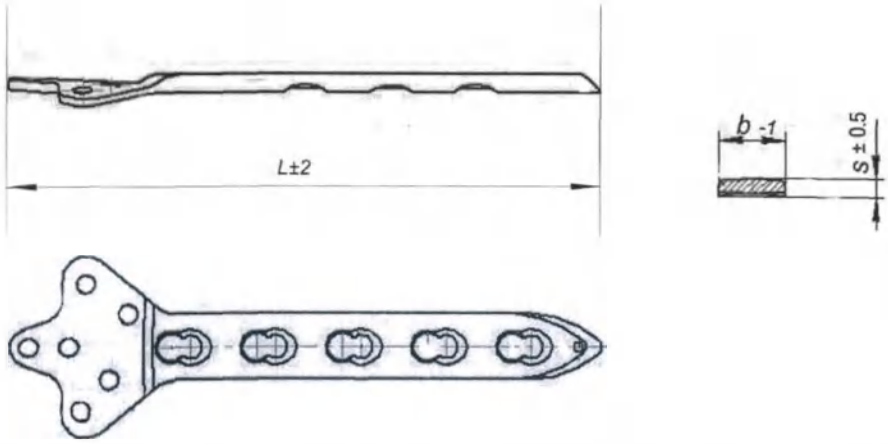

Обозначение	Номер по каталогу	Длина L, ±2 мм	Кол-во отверстий	Ширина b, -1 мм	Толщина S, ±0,5 мм	Масса, г (при изготовлении из нерж. стали)	Масса, г (при изготовлении из титановых сплавов)
НТМК.765135.030-04	80.26.04	107	4	14,0 (дист.ч)	4,5	42,36 ±4,3	23,8 ±2,4
НТМК.765135.030-05	80.26.05	125	5	14,0 (дист.ч)	4,5	48,23 ±4,9	27,1 ±2,8
НТМК.765135.030-06	80.26.06	144	6	14,0 (дист.ч)	4,5	54,11 ±5,5	30,4 ±3,1
НТМК.765135.030-07	80.26.07	162	7	14,0 (дист.ч)	4,5	59,98 ±6,0	33,7 ±3,4
НТМК.765135.030-08	80.26.08	179	8	14,0 (дист.ч)	4,5	64,07 ±6,5	36,0 ±3,6
НТМК.765135.030-09	80.26.09	197	9	14,0 (дист.ч)	4,5	68,52 ±6,9	38,5 ±3,9
НТМК.765135.030-10	80.26.10	215	10	14,0 (дист.ч)	4,5	74,39 ±7,5	41,8 ±4,2

Рисунок 119 – Пластина «лист клевера» с угловой стабильностью с ограниченным контактом

ООО ЦИРМИ INFO@CIRMI.RU WWW.GOSZDRAVNADZOR.RU

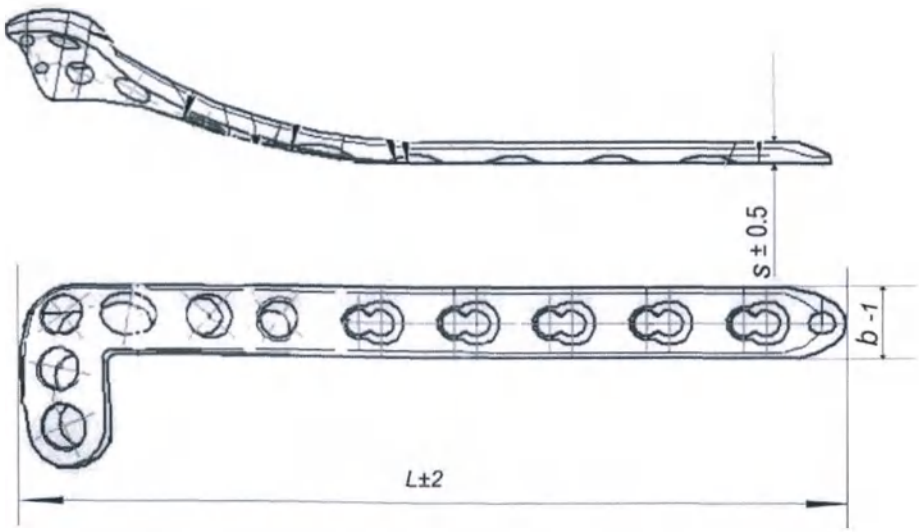

Обозначение	Номер по каталогу	Длина L, ±2 мм	Кол-во отверстий	Ширина b, -1 мм	Толщина S, ±0,5 мм	Варианты исполнения	Масса, г (при изготовлении из нерж. стали)	Масса, г (при изготовлении из титановых сплавов)
НТМК.765135.031-03L	80.28.03L	71	3	14	4	левая	21,0 ±2,1	11,8 ±1,2
НТМК.765135.031-03R	80.28.03R	71	3	14	4	правая	21,0 ±2,1	11,8 ±1,2
НТМК.765135.031-04L	80.28.04L	83	4	14	4	левая	23,3 ±2,4	13,1 ±1,3
НТМК.765135.031-04R	80.28.04R	83	4	14	4	правая	23,3 ±2,4	13,1 ±1,3
НТМК.765135.031-05L	80.28.05L	101	5	14	4	левая	25,6 ±2,6	14,4 ±1,5
НТМК.765135.031-05R	80.28.05R	101	5	14	4	правая	25,6 ±2,6	14,4 ±1,5
НТМК.765135.031-06L	80.28.06L	119	6	14	4	левая	27,9 ±2,8	15,7 ±1,6
НТМК.765135.031-06R	80.28.06R	119	6	14	4	правая	27,9 ±2,8	15,7 ±1,6
НТМК.765135.031-07L	80.28.07L	137	7	14	4	левая	30,3 ±3,1	17,0 ±1,7
НТМК.765135.031-07R	80.28.07R	137	7	14	4	правая	30,3 ±3,1	17,0 ±1,7
НТМК.765135.031-08L	80.28.08L	155	8	14	4	левая	32,6 ±3,3	18,3 ±1,9
НТМК.765135.031-08R	80.28.08R	155	8	14	4	правая	32,6 ±3,3	18,3 ±1,9
НТМК.765135.031-09L	80.28.09L	173	9	14	4	левая	34,9 ±3,5	19,6 ±1,9
НТМК.765135.031-09R	80.28.09R	173	9	14	4	правая	34,9 ±3,5	19,6 ±1,9
НТМК.765135.031-10L	80.28.10L	191	10	14	4	левая	37,2 ±3,8	20,9 ±2,1
НТМК.765135.031-10R	80.28.10R	191	10	14	4	правая	37,2 ±3,8	20,9 ±2,1
НТМК.765135.031-12L	80.28.12L	227	12	14	4	левая	41,8 ±4,2	23,5 ±2,4
НТМК.765135.031-12R	80.28.12R	227	12	14	4	правая	41,8 ±4,2	23,5 ±2,4

Рисунок 120 – Пластина L-образная проксимальная большеберцовая с угловой стабильностью с ограниченным контактом

ООО ЦИРМИ INFO@CIRMI.RU WWW.GOSZDRAVNADZOR.RU

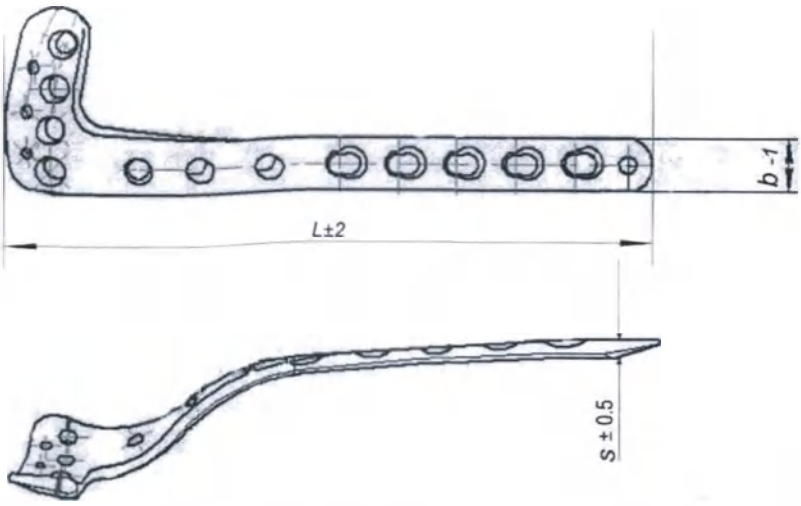

Обозначение	Номер по каталогу	Длина L, ±2 мм	Кол-во отверстий	Ширина b, -1 мм	Толщина S, ±0,5 мм	Варианты исполнения	Масса, г (при изготовлении из нерж. стали)	Масса, г (при изготовлении из титановых сплавов)
НТМК.765135.032-04Л	80.27.04Л	83	4	11,0	3,5	левая	21,89 ±2,2	12,3 ±1,3
НТМК.765135.032-04П	80.27.04П	83	4	11,0	3,5	правая	21,89 ±2,2	12,3 ±1,3
НТМК.765135.032-05Л	80.27.05Л	96	5	11,0	3,5	левая	24,03 ±2,4	13,5 ±1,4
НТМК.765135.032-05П	80.27.05П	96	5	11,0	3,5	правая	24,03 ±2,4	13,5 ±1,4
НТМК.765135.032-06Л	80.27.06Л	109	6	11,0	3,5	левая	26,52 ±2,7	14,9 ±1,5
НТМК.765135.032-06П	80.27.06П	109	6	11,0	3,5	правая	26,52 ±2,7	14,9 ±1,5
НТМК.765135.032-07Л	80.27.07Л	122	7	11,0	3,5	левая	29,01 ±2,9	16,3 ±1,7
НТМК.765135.032-07П	80.27.07П	122	7	11,0	3,5	правая	29,01 ±2,9	16,3 ±1.7
НТМК.765135.032-08Л	80.27.08Л	135	8	11,0	3,5	левая	30,79 ±3,1	17,3 ±1.8
НТМК.765135.032-08П	80.27.08П	135	8	11,0	3,5	правая	30,79 ±31	17,3 ±1.8
НТМК.765135.032-09Л	80.27.09Л	148	9	11,0	3,5	левая	32,93 ±3,3	18,5 ±1.9
НТМК.765135.032-09П	80.27.09П	148	9	11,0	3,5	правая	32,93 ±3,3	18,5 ±1.9
НТМК.765135.032-10Л	80.27.10Л	161	10	11,0	3,5	левая	35,60 ±3,6	20,0 ±2.0
НТМК.765135.032-10П	80.27.10П	161	10	11,0	3,5	правая	35,60 ±3,6	20,0 ±2.0
НТМК.765135.032-12Л	80.27.12Л	187	12	11,0	3,5	левая	39,87 ±3,9	22,4 ±2
НТМК.765135.032-12П	80.27.12П	187	12	11,0	3,5	правая	39,87 ±3,9	22,4 ±2..
НТМК.765135.032-14Л	80.27.14Л	213	14	11,0	3,5	левая	44,14 ±4,5	24,8 ±2.5
НТМК.765135.032-14П	80.27.14П	213	14	11,0	3,5	правая	44,14 ±4,5	24,8 ±2.5
НТМК.765135.032-16Л	80.27.16Л	239	16	11,0	3,5	левая	48,59 ±4,9	27,3 ±2.8
НТМК.765135.032-16П	80.27.16П	239	16	11,0	3,5	правая	48,59 ±4,9	27,3 ±2.8

Рисунок 121 – Пластина L-образная большеберцовая с угловой стабильностью с ограниченным контактом

ООО ЦИРМИ INFO@CIRMI.RU WWW.GOSZDRAVNADZOR.RU

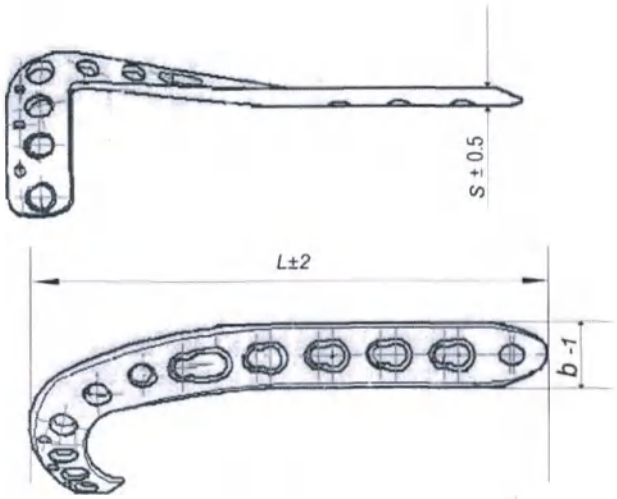

Обозначение	Номер по каталогу	Длина L, ±2 мм	Кол-во отверстий	Ширина b, -1 мм	Толщина S, ±0,5 мм	Варианты исполнения	Масса, г (при изготовлении из нерж. стали)	Масса, г (при изготовлении из титановых сплавов)
НТМК.765135.033-6Л	80.29.6Л	93	6	14,0	4,0	левая	30,43 ±3,1	17,1 ±1,8
НТМК.765135.033-6П	80.29.6П	93	6	14,0	4,0	правая	30,43 ±3,1	17,1 ±1,8
НТМК.765135.033-7Л	80.29.7Л	106	7	14,0	4,0	левая	34,53 ±3,5	19,4 ±1,9
НТМК.765135.033-7П	80.29.7П	106	7	14,0	4,0	правая	34,53 ±3,5	19,4 ±1,9
НТМК.765135.033-8Л	80.29.8Л	119	8	14,0	4,0	левая	37,55 ±3,8	21,1 ±2,2
НТМК.765135.033-8П	80.29.8П	119	8	14,0	4,0	правая	37,55 ±3,8	21,1 ±2,2
НТМК.765135.033-9Л	80.29.9Л	132	9	14,0	4,0	левая	40,76 ±4,1	22,9 ±2,3
НТМК.765135.033-9П	80.29.9П	132	9	14,0	4,0	правая	40,76 ±4,1	22,9 ±2,3
НТМК.765135.033-10Л	80.29.10Л	145	10	14,0	4,0	левая	43,96 ±4,4	24,7 ±2,5
НТМК.765135.033-10П	80.29.10П	145	10	14,0	4,0	правая	43,96 ±4,4	24,7 ±2,5
НТМК.765135.033-11Л	80.29.11Л	158	11	14,0	4,0	левая	48,94 ±4,9	27,5 ±2,8
НТМК.765135.033-11П	80.29.11П	158	11	14,0	4,0	правая	48,94 ±4,9	27,5 ±2,8
НТМК.765135.033-12Л	80.29.12Л	171	12	14,0	4,0	левая	53,04 ±5,4	29,8 ±2,9
НТМК.765135.033-12П	80.29.12П	171	12	14,0	4,0	правая	53,04 ±5,4	29,8 ±2,9
НТМК.765135.033-13Л	80.29.13Л	184	13	14,0	4,0	левая	56,95 ±5,7	32,0 ±3,2
НТМК.765135.033-13П	80.29.13П	184	13	14,0	4,0	правая	56,95 ±5,7	32,0 ±3,2

Рисунок 122 – Пластина L-образная дистальная тибиальная антеро-латеральная большеберцовая с угловой стабильностью с ограниченным контактом

ООО ЦИРМИ INFO@CIRMI.RU WWW.GOSZDRAVNADZOR.RU

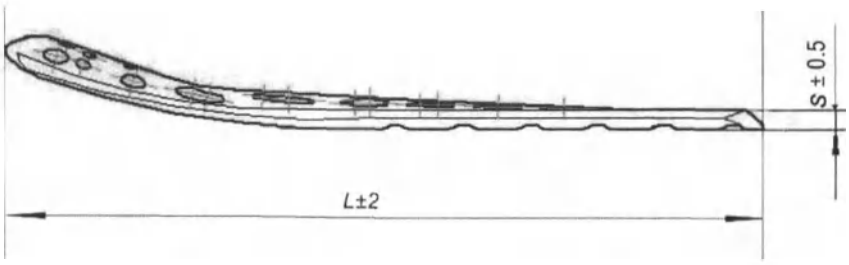

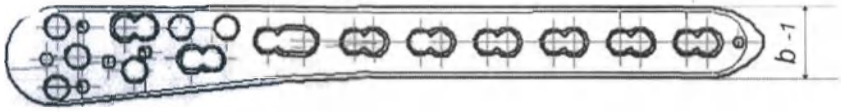

Обозначение	Номер по каталогу	Длина L, ±2 мм	Кол-во отверстий	Ширина b, -1 мм	Толщина S, ±0,5 мм	Варианты исполнения	Масса, г (при изготовлении из нерж. стали)	Масса, г (при изготовлении из титановых сплавов)
НТМК.765135.034-04Л	80.30.04Л	109	4	14,0	4,0	левая	37,20 ±3,8	20,9 ±2,1
НТМК.765135.034-04П	80.30.04П	109	4	14,0	4,0	правая	37,20 ±3,8	20,9 ±2,1
НТМК.765135.034-05Л	80.30.05Л	122	5	14,0	4,0	левая	40,22 ±4,1	22,6 ±2,3
НТМК.765135.034-05П	80.30.05П	122	5	14,0	4,0	правая	40,22 ±4,1	22,6 ±2,3
НТМК.765135.034-06Л	80.30.06Л	135	6	14,0	4,0	левая	43,25 ±4,4	24,3 ±2,5
НТМК.765135.034-06П	80.30.06П	135	6	14,0	4,0	правая	43,25 ±4,4	24,3 ±2,5
НТМК.765135.034-07Л	80.30.07Л	148	7	14,0	4,0	левая	46,27 ±4,8	26,0 ±2,6
НТМК.765135.034-07П	80.30.07П	148	7	14,0	4,0	правая	46,27 ±4,8	26,0 ±2,6
НТМК.765135.034-08Л	80.30.08Л	161	8	14,0	4,0	левая	49,30 ±4,9	27,7 ±2,8
НТМК.765135.034-08П	80.30.08П	161	8	14,0	4,0	правая	49,30 ±4,9	27,7 ±2,8
НТМК.765135.034-09Л	80.30.09Л	174	9	14,0	4,0	левая	52,33 ±5,3	29,4 ±2,9
НТМК.765135.034-09П	80.30.09П	174	9	14,0	4,0	правая	52,33 ±5,3	29,4 ±2,9
НТМК.765135.034-10Л	80.30.10Л	187	10	14,0	4,0	левая	55,35 ±5,6	31,1 ±3,2
НТМК.765135.034-10П	80.30.10П	187	10	14,0	4,0	правая	55,35 ±5,6	31,1 ±3
НТМК.765135.034-12Л	80.30.12Л	213	12	14,0	4,0	левая	61,40 ±6,2	34,5 ±3,5
НТМК.765135.034-12П	80.30.12П	213	12	14,0	4,0	правая	61,40 ±6,2	34,5 ±3,5
НТМК.765135.034-14Л	80.30.14Л	239	14	14,0	4,0	левая	67,63 ±6,8	38,0 ±3,9
НТМК.765135.034-14П	80.30.14П	239	14	14,0	4,0	правая	67,63 ±6,8	38,0 ±3,9

Рисунок 123 – Пластина тибиальная дистальная медиальная с угловой стабильностью с ограниченным контактом

ООО ЦИРМИ INFO@CIRMI.RU WWW.GOSZDRAVNADZOR.RU

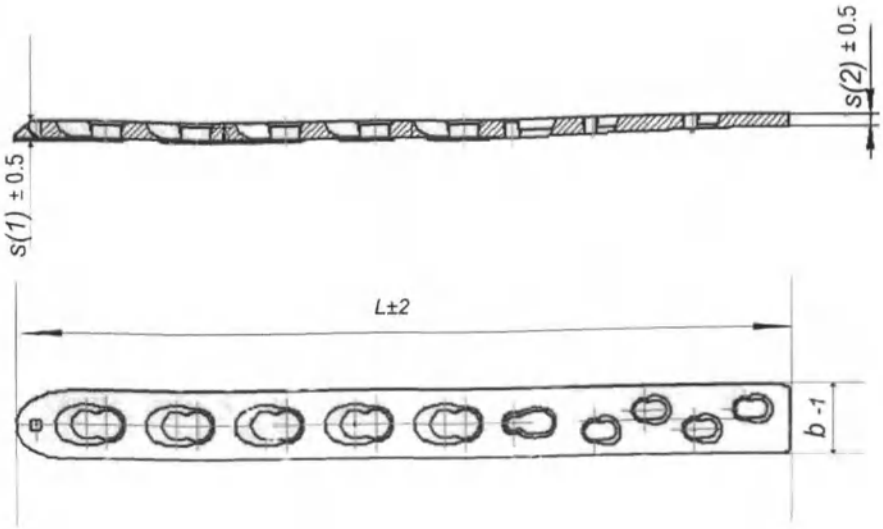

Обозначение	Номер по каталогу	Длина L, ±2 мм	Кол-во отверстий	Ширина b, -1 мм	Толщина S, ±0,5 мм	Масса, г (при изготовлении из нерж. стали)	Масса, г (при изготовлении из титановых сплавов)
НТМК.765135.035-05	80.31.05	65	5	14,0	2,2/4,5	27,9 ±2.8	15,7 ±1,6
НТМК.765135.035-06	80.31.06	83	6	14,0	2,2/4,5	30,6 ±3,1	17,2 ±1,8
НТМК.765135.035-07	80.31.07	101	7	14,0	2,2/4,5	33,3 ±3,4	18,7 ±1,9
НТМК.765135.035-08	80.31.08	119	8	14,0	2,2/4,5	36,0 ±3,6	20,2 ±2,1
НТМК.765135.035-09	80.31.09	137	9	14,0	2,2/4,5	38,6 ±3,9	21,7 ±2,2
НТМК.765135.035-10	80.31.10	155	10	14,0	2,2/4,5	41,3 ±4,2	23,2 ±2,4
НТМК.765135.035-11	80.31.11	173	11	14,0	2,2/4,5	44,0 ±4,4	24,7 ±2,5
НТМК.765135.035-12	80.31.12	191	12	14,0	2,2/4,5	46,6 ±4,7	26,2 ±2,7
НТМК.765135.035-13	80.31.13	209	13	14,0	2,2/4,5	49,3 ±4,9	27,7 ±2,8
НТМК.765135.035-14	80.31.14	227	14	14,0	2,2/4,5	52,0 ±5,2	29,2 ±2,9
НТМК.765135.035-15	80.31.15	245	15	14,0	2,2/4,5	54,6 ±5,5	30,7 ±3,1
НТМК.765135.035-16	80.31.16	263	16	14,0	2,2/4,5	57,3 ±5,8	32,2 ±3,3

Рисунок 124 – Пластина прямая узкая комбинированная с угловой стабильностью с ограниченным контактом

ООО ЦИРМИ INFO@CIRMI.RU WWW.GOSZDRAVNADZOR.RU

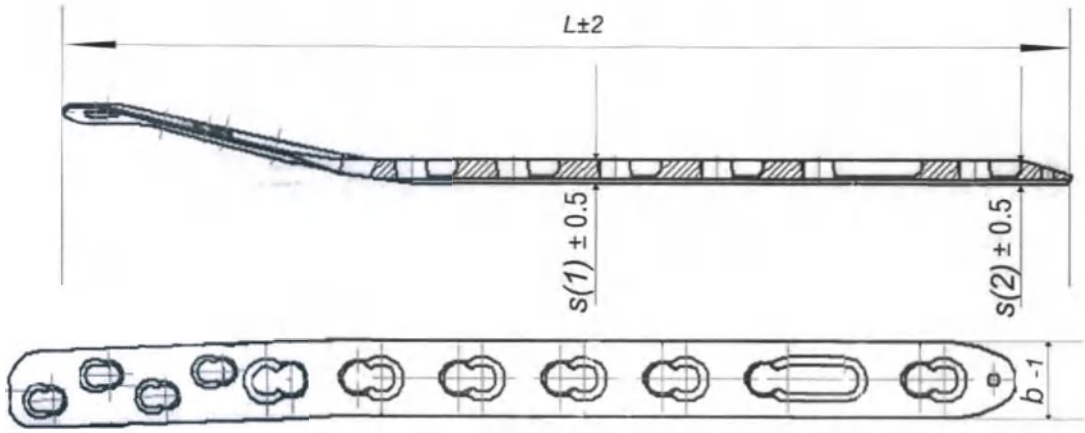

Обозначение	Номер по каталогу	Длина L, ±2 мм	Кол-во отверстий	Ширина b, -1 мм	Толщина S, ±0,5 мм	Варианты исполнения	Масса, г (при изготовлении из нерж. стали)	Масса, г (при изготовлении из титановых сплавов)
НТМК.765135.036-04L	80.32.04L	128	4	13,5	2,2/4,0	левая	40,0 ±4,0	22,5 ±2,3
НТМК.765135.036-05L	80.32.05L	146	5	13,5	2,2/4,0	левая	42,7 ±4,3	24,0 ±2,4
НТМК.765135.036-16L	80.32.16L	164	6	13,5	2,2/4,0	левая	45,4 ±4,6	25,5 ±2,6
НТМК.765135.036-07L	80.32.07L	182	7	13,5	2,2/4,0	левая	48,1 ±4,8	27,0 ±2,7
НТМК.765135.036-08L	80.32.08L	200	8	13,5	2,2/4,0	левая	50,7 ±5,1	28,5 ±2,9
НТМК.765135.036-09L	80.32.09L	218	9	13,5	2,2/4,0	левая	53,4 ±5,4	30,0 ±3,0
НТМК.765135.036-10L	80.32.10L	236	10	13,5	2,2/4,0	левая	56,1 ±5,7	31,5 ±3,2
НТМК.765135.036-11L	80.32.11L	272	11	13,5	2,2/4,0	левая	58,7 ±5,9	33,0 ±3,3
НТМК.765135.036-04R	80.32.04R	128	4	13,5	2,2/4,0	правая	40,0 ±4,0	22,5 ±2,3
НТМК.765135.036-05R	80.32.05R	146	5	13,5	2,2/4,0	правая	42,7 ±4,3	24,0 ±2,4
НТМК.765135.036-16R	80.32.16R	164	6	13,5	2,2/4,0	правая	45,4 ±4,6	25,5 ±
НТМК.765135.036-07R	80.32.07R	182	7	13,5	2,2/4,0	правая	48,1 ±4,8	27,0 ±
НТМК.765135.036-08R	80.32.08R	200	8	13,5	2,2/4,0	правая	50,7 ±5,1	28,5 ±2,9
НТМК.765135.036-09R	80.32.09R	218	9	13,5	2,2/4,0	правая	53,4 ±5,4	30,0 ±3,0
НТМК.765135.036-10R	80.32.10R	236	10	13,5	2,2/4,0	правая	56,1 ±5,7	31,5 ±3,2
НТМК.765135.036-11R	80.32.11R	272	11	13,5	2,2/4,0	правая	58,7 ±5,9	33,0 ±3,3

Рисунок 125 – Пластина узкая метафизарная с угловой стабильностью с ограниченным контактом

ООО ЦИРМИ INFO@CIRMI.RU WWW.GOSZDRAVNADZOR.RU

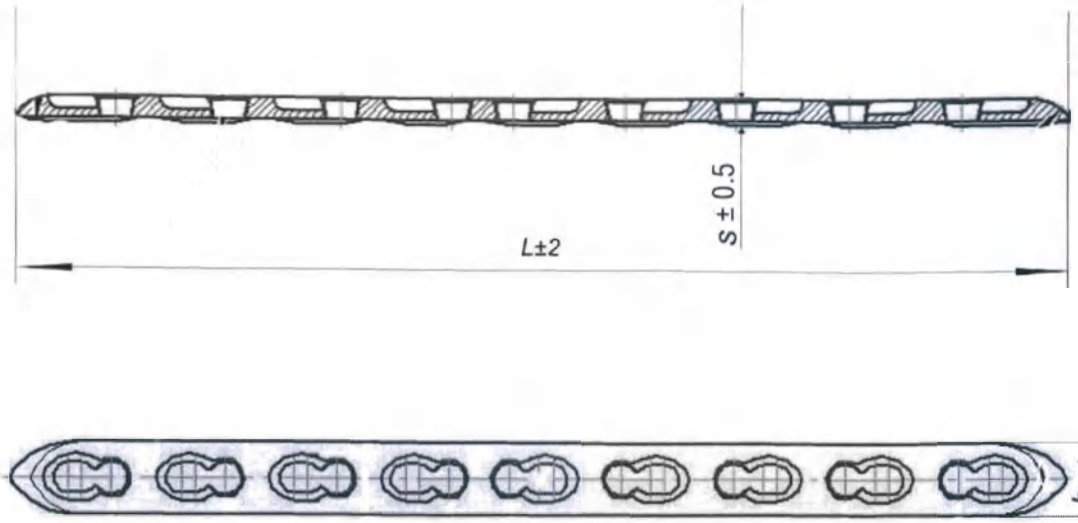

Обозначение	Номер по каталогу	Длина L, ±2 мм	Кол-во отверстий	Ширина b, -1 мм	Толщина S, ±0,5 мм	Масса, г (при изготовлении из нерж. стали)	Масса, г (при изготовлении из титановых сплавов)
НТМК.765135.037-05	80.33.05	108	5	13,0	4,5	42,7 ±4,3	24,0 ±2,4
НТМК.765135.037-06	80.33.06	128	6	13,0	4,5	46,3 ±4,7	26,0 ±2,6
НТМК.765135.037-07	80.33.07	148	7	13,0	4,5	49,8 ±5,0	28,0 ±2,8
НТМК.765135.037-08	80.33.08	168	8	13,0	4,5	53,4 ±5,4	30,0 ±3,0
НТМК.765135.037-09	80.33.09	188	9	13,0	4,5	57,0 ±5,7	32,0 ±3,2
НТМК.765135.037-10	80.33.10	208	10	13,0	4,5	60,5 ±6,1	34,0 ±3,4
НТМК.765135.037-11	80.33.11	228	11	13,0	4,5	64,1 ±6,5	36,0 ±3,6
НТМК.765135.037-12	80.33.12	248	12	13,0	4,5	67,6 ±6,8	38,0 ±3,8

Рисунок 126 – Пластина узкая прямая с ограниченным контактом с угловой стабильностью

ООО ЦИРМИ INFO@CIRMI.RU WWW.GOSZDRAVNADZOR.RU

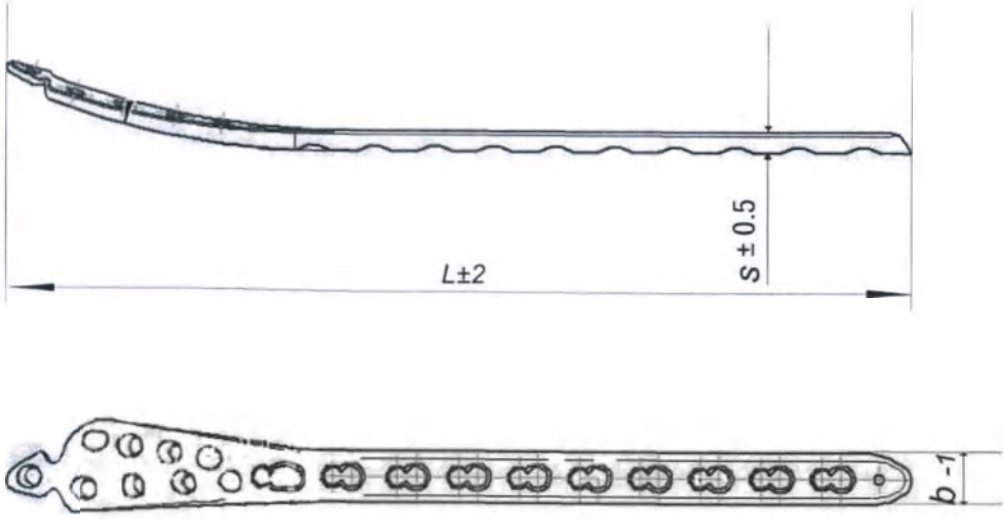

Обозначение	Номер по каталогу	Длина L, ±2 мм	Кол-во отверстий	Ширина b, -1 мм	Толщина S, ±0,5 мм	Варианты исполнения	Масса, г (при изготовлении из нерж. стали)	Масса, г (при изготовлении из титановых сплав
НТМК.765135.038-04Л	80.34.04Л	116	4	11,0 (диаф.ч.)	4,5	левая	36,0 ±3,6	20,2 ±2,1
НТМК.765135.038-04П	80.34.04П	116	4	11,0 (диаф.ч.)	4,5	правая	36,0 ±3,6	20,2 ±2,1
НТМК.765135.038-05Л	80.34.05Л	129,5	5	11,0 (диаф.ч.)	4,5	левая	38,8 ±3,9	21,8 ±2,2
НТМК.765135.038-05П	80.34.05П	129,5	5	11,0 (диаф.ч.)	4,5	правая	38,8 ±3,9	21,8 ±2,2
НТМК.765135.038-06Л	80.34.06Л	143	6	11,0 (диаф.ч.)	4,5	левая	41,6 ±4,2	23,4 ±2,4
НТМК.765135.038-06П	80.34.06П	143	6	11,0 (диаф.ч.)	4,5	правая	41,6 ±4,2	23,4 ±2,4
НТМК.765135.038-07Л	80.34.07Л	156,5	7	11,0 (диаф.ч.)	4,5	левая	44,5 ±4,5	25,0 ±2,5
НТМК.765135.038-07П	80.34.07П	156,5	7	11,0 (диаф.ч.)	4,5	правая	44,5 ±4,5	25,0 ±2,5
НТМК.765135.038-08Л	80.34.08Л	170	8	11,0 (диаф.ч.)	4,5	левая	47,3 ±4,8	26,6 ±2,7
НТМК.765135.038-08П	80.34.08П	170	8	11,0 (диаф.ч.)	4,5	правая	47,3 ±4,8	26,6 ±2,7
НТМК.765135.038-09Л	80.34.09Л	183,5	9	11,0 (диаф.ч.)	4,5	левая	50,2 ±5,1	28,2 ±2,9
НТМК.765135.038-09П	80.34.09П	183,5	9	11,0 (диаф.ч.)	4,5	правая	50,2 ±5,1	28,2 ±2,9
НТМК.765135.038-10Л	80.34.10Л	197	10	11,0 (диаф.ч.)	4,5	левая	53,0 ±5,3	29,8 ±3,0
НТМК.765135.038-10П	80.34.10П	197	10	11,0 (диаф.ч.)	4,5	правая	53,0 ±5,3	29,8 ±3,0
НТМК.765135.038-12Л	80.34.12Л	210	12	11,0 (диаф.ч.)	4,5	левая	58,7 ±5,9	33,0 ±3,3
НТМК.765135.038-12П	80.34.12П	210	12	11,0 (диаф.ч.)	4,5	правая	58,7 ±5,9	33,0 ±3,3
НТМК.765135.038-14Л	80.34.14Л	251	14	11,0 (диаф.ч.)	4,5	левая	61,6 ±6,2	34,6 ±
НТМК.765135.038-14П	80.34.14П	251	14	11,0 (диаф.ч.)	4,5	правая	61,6 ±6,2	34,6 ±3,5

Рисунок 127 – Пластина дистальная медиальная для большеберцовой кости с угловой стабильностью

ООО ЦИРМИ INFO@CIRMI.RU WWW.GOSZDRAVNADZOR.RU

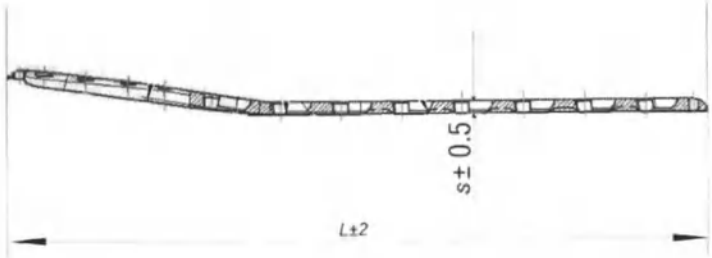

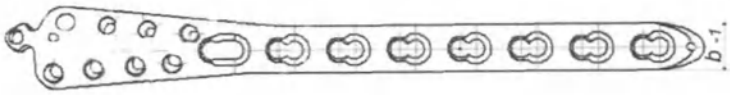

Обозначение	Номер по каталогу	Длина L, ±2 мм	Кол-во отверстий	Ширина b, -1 мм	Толщина S, ±0,5 мм	Варианты исполнения	Масса, г (при изготовлении из нерж. стали)	Масса, г (при изготовлении из титановых сплавов)
НТМК.765135.039-04L	80.35.04L	134	4	14,0 (диаф.ч.)	4,5	левая	44,49 ±4,5	25,0 ±2,5
НТМК.765135.039-04R	80.35.04R	134	4	14,0 (диаф.ч.)	4,5	правая	44,49 ±4,5	25,0 ±2,5
НТМК.765135.039-05L	80.35.05L	152	5	14,0 (диаф.ч.)	4,5	левая	49,83 ±5,0	28,0 ±2,8
НТМК.765135.039-05R	80.35.05R	152	5	14,0 (диаф.ч.)	4,5	правая	49,83 ±5,0	28,0 ±2,8
НТМК.765135.039-06L	80.35.06L	170	6	14,0 (диаф.ч.)	4,5	левая	55,17 ±5,6	31,0 ±3,1
НТМК.765135.039-06R	80.35.06R	170	6	14,0 (диаф.ч.)	4,5	правая	55,17 ±5,6	31,0 ±3,1
НТМК.765135.039-07L	80.35.07L	188	7	14,0 (диаф.ч.)	4,5	левая	60,51 ±6,1	34,0 ±3,4
НТМК.765135.039-07R	80.35.07R	188	7	14,0 (диаф.ч.)	4,5	правая	60,51 ±6,1	34,0 ±3,4
НТМК.765135.039-08L	80.35.08L	206	8	14,0 (диаф.ч.)	4,5	левая	65,85 ±6,6	37,0 ±3,7
НТМК.765135.039-08R	80.35.08R	206	8	14,0 (диаф.ч.)	4,5	правая	65,85 ±6,6	37,0 ±3,7
НТМК.765135.039-09L	80.35.09L	224	9	14,0 (диаф.ч.)	4,5	левая	71,19 ±7,2	40,0 ±4,0
НТМК.765135.039-09R	80.35.09R	224	9	14,0 (диаф.ч.)	4,5	правая	71,19 ±7,2	40,0 ±4,0
НТМК.765135.039-10L	80.35.10L	242	10	14,0 (диаф.ч.)	4,5	левая	76,53 ±7,7	43,0 ±4,3
НТМК.765135.039-10R	80.35.10R	242	10	14,0 (диаф.ч.)	4,5	правая	76,53 ±7,7	43,0 ±4,3
НТМК.765135.039-12L	80.35.12L	278	12	14,0 (диаф.ч.)	4,5	левая	87,21 ±8,8	49,0 ±4,9
НТМК.765135.039-12R	80.35.12R	278	12	14,0 (диаф.ч.)	4,5	правая	87,21 ±8,8	49,0 ±4,9

Рисунок 128 – Пластина медиальная мыщелковая для большеберцовой кости с угловой стабильностью с ограниченным контактом

ООО ЦИРМИ INFO@CIRMI.RU WWW.GOSZDRAVNADZOR.RU

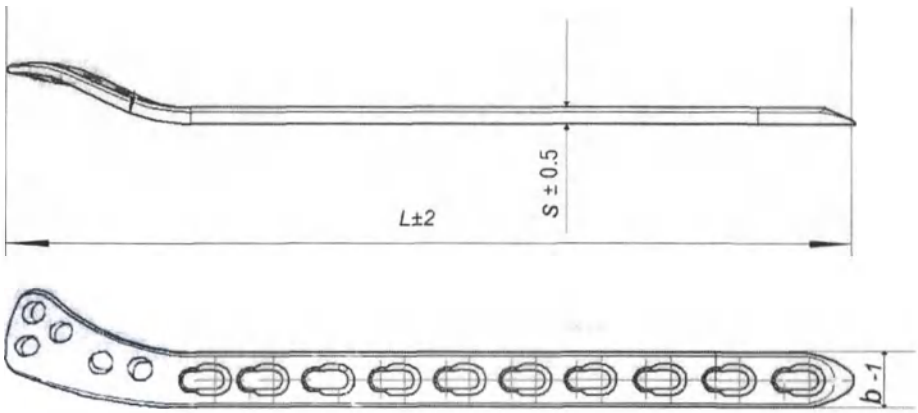

Обозначение	Номер по каталогу	Длина L, ±2 мм	Кол-во отверстий	Ширина b, -1 мм	Толщина S, ±0,5 мм	Варианты исполнения	Масса, г (при изготовлении из нерж. стали)	Масса, г (при изготовлении из титановых сплавов)
НТМК.765135.040-03L	80.36.03L	107	3	16,0	5,0	левая	48,0 ±4,8	27,0 ±2,7
НТМК.765135.040-03R	80.36.03R	107	3	16,0	5,0	правая	48,0 ±4,8	27,0 ±
НТМК.765135.040-04L	80.36.04L	127	4	16,0	5,0	левая	57,0 ±5,7	32,0 ±
НТМК.765135.040-04R	80.36.04R	127	4	16,0	5,0	правая	57,0 ±5,7	32,0 ±3,2
НТМК.765135.040-05L	80.36.05L	147	5	16,0	5,0	левая	65,8 ±6,6	37,0 ±3,7
НТМК.765135.040-05R	80.36.05R	147	5	16,0	5,0	правая	65,8 ±6,6	37,0 ±3,7
НТМК.765135.040-06L	80.36.06L	167	6	16,0	5,0	левая	74,7 ±7,5	42,0 ±4,2
НТМК.765135.040-06R	80.36.06R	167	6	16,0	5,0	правая	74,7 ±7,5	42,0 ±4,2
НТМК.765135.040-07L	80.36.07L	187	7	16,0	5,0	левая	83,6 ±8,4	47,0 ±4,7
НТМК.765135.040-07R	80.36.07R	187	7	16,0	5,0	правая	83,6 ±8,4	47,0 ±4,7
НТМК.765135.040-08L	80.36.08L	207	8	16,0	5,0	левая	92,5 ±9,3	52,0 ±5,2
НТМК.765135.040-08R	80.36.08R	207	8	16,0	5,0	правая	92,5 ±9,3	52,0 ±5,2
НТМК.765135.040-09L	80.36.09L	227	9	16,0	5,0	левая	101,4 ±10,1	57,0 ±5,7
НТМК.765135.040-09R	80.36.09R	227	9	16,0	5,0	правая	101,4 ±10,1	57,0 ±5,7
НТМК.765135.040-10L	80.36.10L	247	10	16,0	5,0	левая	110,3 ±11,03	62,0 ±6,2
НТМК.765135.040-10R	80.36.10R	247	10	16,0	5,0	правая	110,3 ±11,03	62,0 ±
НТМК.765135.040-11L	80.36.11L	267	11	16,0	5,0	левая	119,2 ±11,2	67,0 ±6,7
НТМК.765135.040-11R	80.36.11R	267	11	16,0	5,0	правая	119,2 ±11,2	67,0 ±6,7
НТМК.765135.040-12L	80.36.12L	287	12	16,0	5,0	левая	128,1 ±12,3	72,0 ±7,2
НТМК.765135.040-12R	80.36.12R	287	12	16,0	5,0	правая	128,1 ±12,3	72,0 ±7,2

Рисунок 129 – Пластина опорная мыщелковая для большеберцовой кости с угловой стабильностью с ограниченным контактом

ООО ЦИРМИ INFO@CIRMI.RU WWW.GOSZDRAVNADZOR.RU

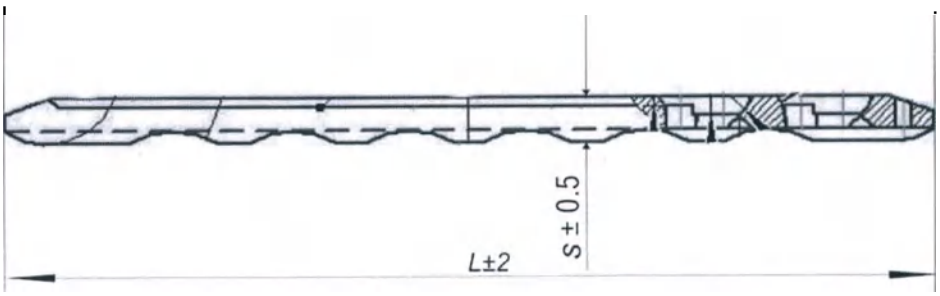

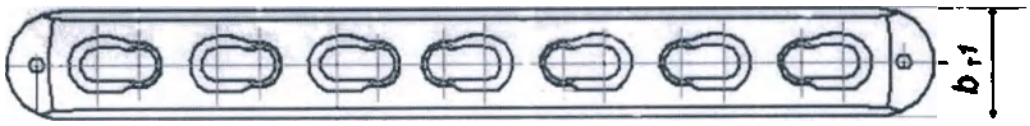

Обозначение	Номер по каталогу	Длина L, ±2 мм	Кол-во отверстий	Ширина b, ±1 мм	Толщина S, ±0,5 мм	Масса, г (при изготовлении из нерж. стали)	Масса, г (при изготовлении из титановых сплавов)
НТМК.765135.041-06	80.37.06	135	6	18,0	7,5	90,8 ±9,120,	51,0 ±5,1
НТМК.765135.041-07	80.37.07	155	7	18,0	7,5	101,4 ±10,2	57,0 ±5,7
НТМК.765135.041-08	80.37.08	175	8	18,0	7,5	113,9 ±11,4	64,0 ±6,4
НТМК.765135.041-09	80.37.09	195	9	18,0	7,5	124,6 ±12,5	70,0 ±7,0
НТМК.765135.041-10	80.37.10	215	10	18,0	7,5	138,8 ±13,9	78,0 ±7,8
НТМК.765135.041-11	80.37.11	235	11	18,0	7,5	151,3 ±15,2	85,0 ±8,5
НТМК.765135.041-12	80.37.12	255	12	18,0	7,5	163,7 ±16,4	92,0 ±9,2
НТМК.765135.041-13	80.37.13	275	13	18,0	7,5	178,0 ±17,8	100,0 ±10,0
НТМК.765135.041-14	80.37.14	295	14	18,0	7,5	192,2 ±19,2	108,0 ±10,1
НТМК.765135.041-15	80.37.15	315	15	18,0	7,5	206,5 ±20,7	116,0 ±11,6
НТМК.765135.041-16	80.37.16	335	16	18,0	7,5	234,9 ±23,5	132,0 ±13,2

Рисунок 130 – Пластина широкая прямая с угловой стабильностью с ограниченным контактом

ООО ЦИРМИ INFO@CIRMI.RU WWW.GOSZDRAVNADZOR.RU

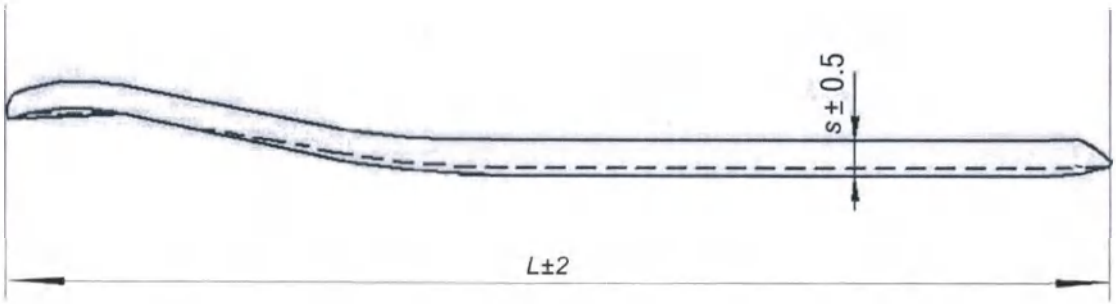

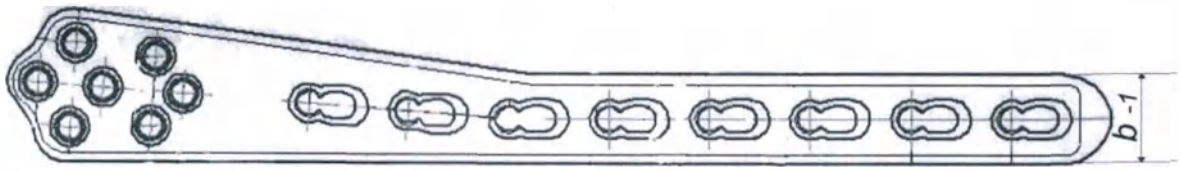

Обозначение	Номер по каталогу	Длина L, ±2 мм	Кол-во отверстий	Ширина b, -1 мм	Толщина S, ±0,5 мм	Варианты исполнения	Масса, г (при изготовлении из нерж. стали)	Масса, г (при изготовлении из титановь сплавов)
НТМК.765135.042-06L	80.38.06L	180	6	18,0	7,0	левая	135,3 ±13	76,0 ±7,6
НТМК.765135.042-08L	80.38.08L	220	8	18,0	7,0	левая	167,3 ±17	94,0 ±9,4
НТМК.765135.042-09L	80.38.09L	240	9	18,0	7,0	левая	183,3 ±18	103,0 ±10
НТМК.765135.042-10L	80.38.10L	260	10	18,0	7,0	левая	199,3 ±20	112,0 ±11
НТМК.765135.042-11L	80.38.11L	280	11	18,0	7,0	левая	215,4 ±21	121,0 ±12
НТМК.765135.042-12L	80.38.12L	300	12	18,0	7,0	левая	231,4 ±23	130,0 ±13
НТМК.765135.042-06R	80.38.06R	180	6	18,0	7,0	правая	135,3 ±13	76,0 ±7,6
НТМК.765135.042-08R	80.38.08R	220	8	18,0	7,0	правая	167,3 ±17	94,0 ±9,4
НТМК.765135.042-09R	80.38.09R	240	9	18,0	7,0	правая	183,3 ±18	103,0 ±10
НТМК.765135.042-10R	80.38.10R	260	10	18,0	7,0	правая	199,3 ±20	112,0 ±11
НТМК.765135.042-11R	80.38.11R	280	11	18,0	7,0	правая	215,4 ±21	121,0 ±12
НТМК.765135.042-12R	80.38.12R	300	12	18,0	7,0	правая	231,4 ±23	130,0 ±13

Рисунок 131 – Пластина опорная мыщелковая для бедра с угловой стабильностью с ограниченным контактом

ООО ЦИРМИ INFO@CIRMI.RU WWW.GOSZDRAVNADZOR.RU

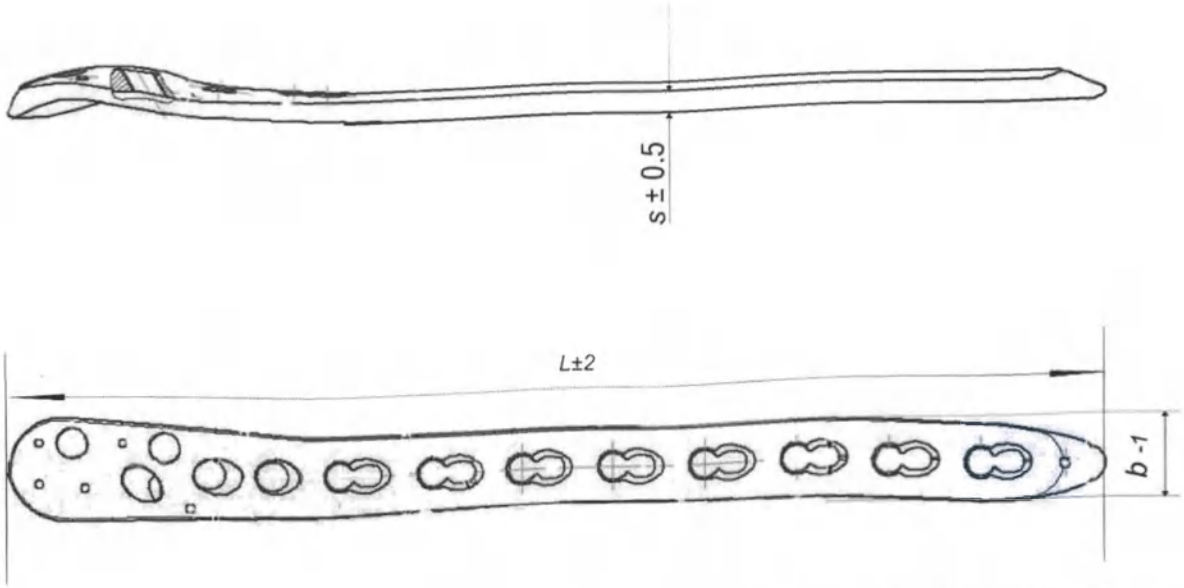

Обозначение	Номер по каталогу	Длина L, ±2 мм	Кол-во отверстий	Ширина b, -1 мм	Толщина S, ±0,5 мм	Варианты исполнения	Масса, ± 7 г (при изготовлении из нерж. стали)	Масса, ± 7 г (при изготовлении из титановых сплавов)
НТМК.765135.043-03L	80.39.03L	153	3	18,0	6,0	левая	128,1 ±12.8	72,0 ±7,2
НТМК.765135.043-03R	80.39.03R	153	3	18,0	6,0	правая	128,1 ±12.8	72,0 ±7,2
НТМК.765135.043-05L	80.39.05L	197	5	18,0	6,0	левая	149,5 ±15.0	84,0 ±8,4
НТМК.765135.043-05R	80.39.05R	197	5	18,0	6,0	правая	149,5 ±15,0	84,0 ±8,4
НТМК.765135.043-06L	80.39.06L	219	6	18,0	6,0	левая	162,0 ±16,2	91,0 ±9,1
НТМК.765135.043-06R	80.39.06R	219	6	18,0	6,0	правая	162,0 ±16,2	91,0 ±9,1
НТМК.765135.043-07L	80.39.07L	241	7	18,0	6,0	левая	174,4 ±17,5	98,0 ±9,8
НТМК.765135.043-07R	80.39.07R	241	7	18,0	6,0	правая	174,4 ±17,5	98,0 ±9,8
НТМК.765135.043-08L	80.39.08L	263	8	18,0	6,0	левая	185,1 ±18,5	104,0 ±10,4
НТМК.765135.043-08R	80.39.08R	263	8	18,0	6,0	правая	185,1 ±18,5	104,0 ±10,4
НТМК.765135.043-09L	80.39.09L	285	9	18,0	6,0	левая	195,8 ±19,6	110,0 ±11,0
НТМК.765135.043-09R	80.39.09R	285	9	18,0	6,0	правая	195,8 ±19,6	110,0 ±11,0
НТМК.765135.043-10L	80.39.10L	307	10	18,0	6,0	левая	206,5 ±20,7	116,0 ±11,6
НТМК.765135.043-10R	80.39.10R	307	10	18,0	6,0	правая	206,5 ±20,7	116,0 ±11,6
НТМК.765135.043-11L	80.39.11L	329	11	18,0	6,0	левая	217,1 ±21,8	122,0 ±12,2
НТМК.765135.043-11R	80.39.11R	329	11	18,0	6,0	правая	217,1 ±21,8	122,0 ±12,2
НТМК.765135.043-12L	80.39.12L	351	12	18,0	6,0	левая	227,8 ±22,8	128,0 ±12,8
НТМК.765135.043-12R	80.39.12R	351	12	18,0	6,0	правая	227,8 ±22,8	128,0 ±12,8
НТМК.765135.043-13L	80.39.13L	373	13	18,0	6,0	левая	238,5 ±23,9	134,0 ±13,4
НТМК.765135.043-13R	80.39.13R	373	13	18,0	6,0	правая	238,5 ±23,9	134,0 ±13,4

Рисунок 132 – Пластина проксимальная бедренная с угловой стабильностью

ООО ЦИРМИ INFO@CIRMI.RU WWW.GOSZDRAVNADZOR.RU

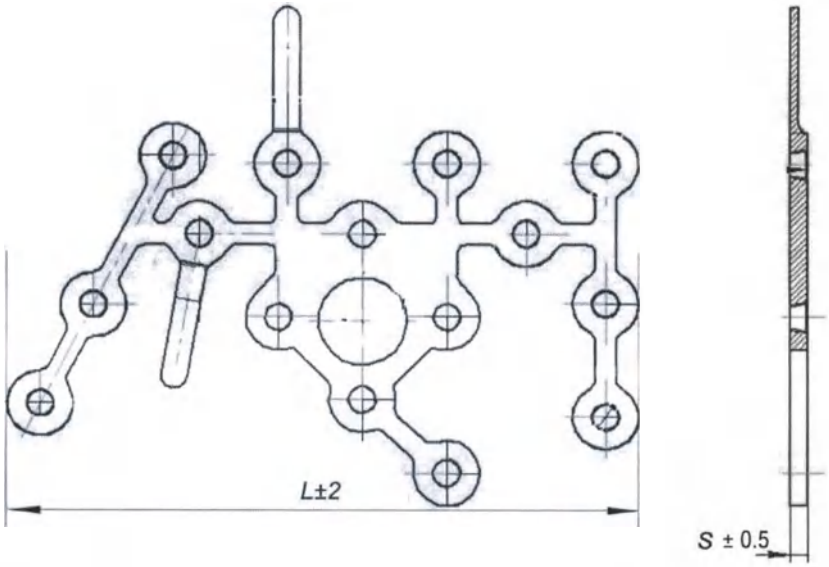

Обозначение	Номер по каталогу	Длина L, ±2 мм	Кол-во отверстий	Ширина b, -1 мм	Толщина S, ±0,5 мм	Варианты исполнения	Масса, г (при изготовлении из нерж. стали)	Масса, г (при изготовлении из титановых сплавов)
НТМК.765135.044-63Л	80.40.15-63Л	63	15	48,0	2,0	левая	10,7 ±1,1	6,0 ±0,6
НТМК.765135.044-63П	80.40.15-63П	63	15	48,0	2,0	правая	10,7 ±1,1	6,0 ±0,6
НТМК.765135.044-73Л	80.40.15-73Л	73	15	48,0	2,0	левая	13,5 ±1,4	7,6 ±0,8
НТМК.765135.044-73П	80.40.15-73П	73	15	48,0	2,0	правая	13,5 ±1,4	7,6 ±0,8
НТМК.765135.044-71Л	80.40.15-71Л	71	15	48,0	2,0	левая	12,1 ±1,3	6,8 ±0,7
НТМК.765135.044-71П	80.40.15-71П	71	15	48,0	2,0	правая	12,1 ±1,3	6,8 ±0,7
НТМК.765135.044-81Л	80.40.15-81Л	81	15	48,0	2,0	левая	15,0 ±1.5	8,4 ±0,9
НТМК.765135.044-81П	80.40.15-81П	81	15	48,0	2,0	правая	15,0 ±1,5	8,4 ±0,9

Рисунок 133 – Пластина пяточная с угловой стабильностью

ООО ЦИРМИ INFO@CIRMI.RU WWW.GOSZDRAVNADZOR.RU

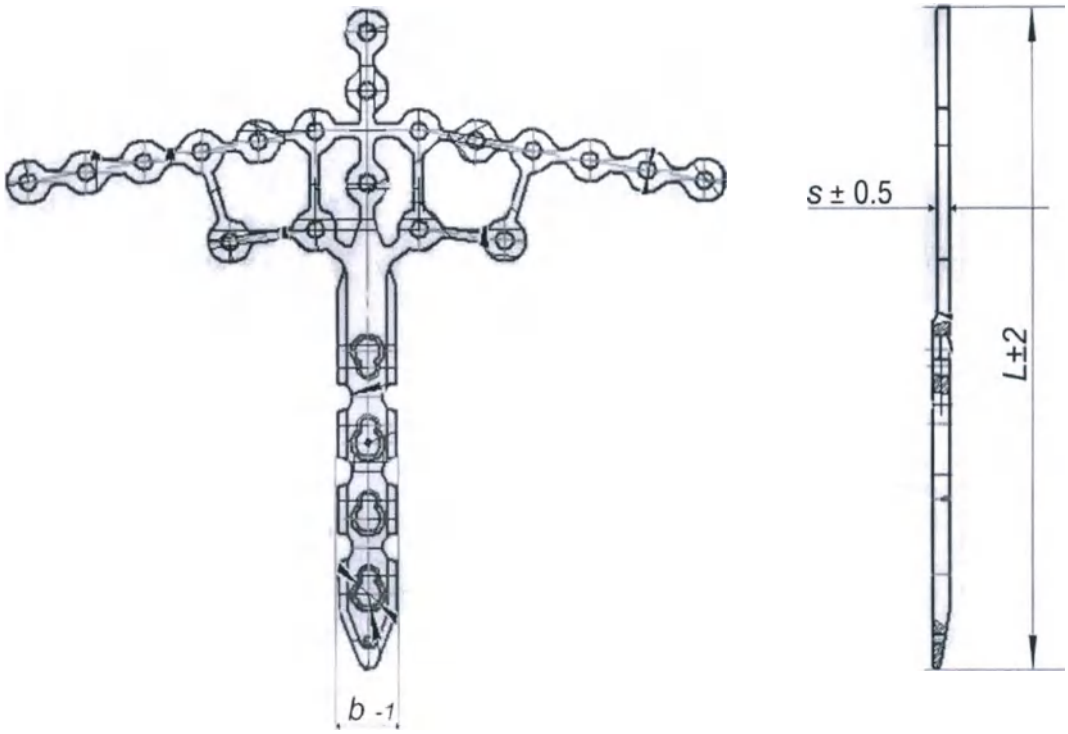

Обозначение	Номер по каталогу	Длина L, ±2 мм	Кол-во отверстий	Ширина b, -1 мм	Толщина S, ±0,5 мм	Масса, г (при изготовлении из нерж. стали)	Масса, г (при изготовлении из титановых сплавов)
НТМК.765135.045-04	80.41.04	114	4	10,0 (диаф.ч.)	2,5	37,4 ±3,8	21,0 ±2,1
НТМК.765135.045-05	80.41.05	128	5	10,0 (диаф.ч.)	2,5	40,9 ±4,1	23,0 ±2,3
НТМК.765135.045-06	80.41.06	142	6	10,0 (диаф.ч.)	2,5	44,5 ±4,5	25,0 ±2,5
НТМК.765135.045-07	80.41.07	156	7	10,0 (диаф.ч.)	2,5	48,1 ±4,9	27,0 ±2,7
НТМК.765135.045-08	80.41.08	170	8	10,0 (диаф.ч.)	2,5	51,6 ±5,2	29,0 ±2,9
НТМК.765135.045-10	80.41.10	198	10	10,0 (диаф.ч.)	2,5	62,3 ±6,3	35,0 ±3,5

Рисунок 134 – Пластина реконструктивная Пилон с угловой стабильностью

ООО ЦИРМИ INFO@CIRMI.RU WWW.GOSZDRAVNADZOR.RU

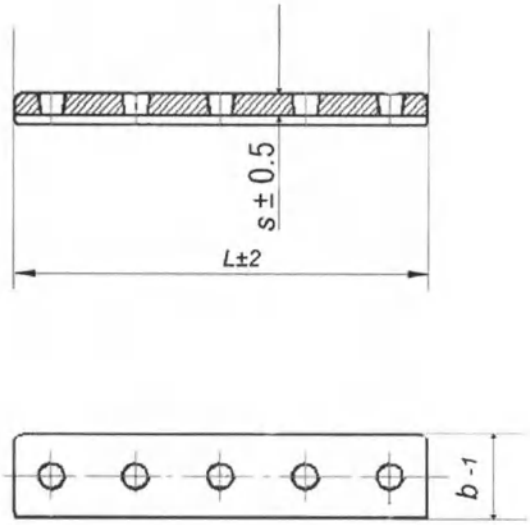

Обозначение	Номер по каталогу	Длина L, ±2 мм	Кол-во отверстий	Ширина b, -1 мм	Толщина S, ±0,5 мм	Масса, г (при изготовлении из нерж. стали)	Масса, г (при изготовлении из титановых сплавов)
НТМК.765135.046-02	70.01.02	15	2	8,5	2,0	0,9 ±0,1	0,5 ±0,05
НТМК.765135.046-03	70.01.03	23	3	8,5	2,0	1,8 ±0,20	1,0 ±0,10
НТМК.765135.046-04	70.01.04	31	4	8,5	2,0	2,7 ±0,30	1,5 ±0,15
НТМК.765135.046-05	70.01.05	39	5	8,5	2,0	3,6 ±0,40	2,0 ±0,20
НТМК.765135.046-06	70.01.06	47	6	8,5	2,0	4,4 ±0,45	2,5 ±0,25
НТМК.765135.046-07	70.01.07	55	7	8,5	2,0	5,3 ±0,55	3,0 ±0,30
НТМК.765135.046-08	70.01.08	63	8	8,5	2,0	6,2 ±0,65	3,5 ±0,35
НТМК.765135.046-09	70.01.09	71	9	8,5	2,0	7,1 ±0,75	4,0 ±0,40
НТМК.765135.046-10	70.01.10	79	10	8,5	2,0	8,0 ±0,80	4,5 ±0,45
НТМК.765135.046-11	70.01.11	87	11	8,5	2,0	8,9 ±0,90	5,0 ±0,50
НТМК.765135.046-12	70.01.12	95	12	8,5	2,0	9,8 ±0,99	5,5 ±0,55

Рисунок 135 – Пластина ¼ трубчатая

ООО ЦИРМИ INFO@CIRMI.RU WWW.GOSZDRAVNADZOR.RU

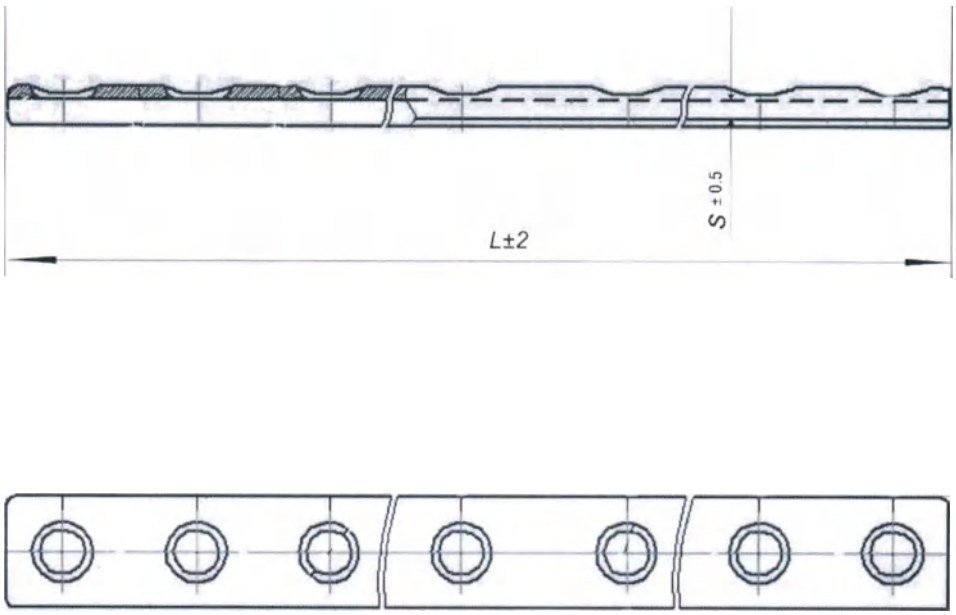

Обозначение	Номер по каталогу	Длина L, ±2 мм	Кол-во отверстий	Ширина b, -1 мм	Толщина S, ±0,5 мм	Масса, г (при изготовлении из нерж. стали)	Масса, г (при изготовлении из титановых сплавов)
НТМК.765135.047-02	70.02.02	25	2	10,0	1,5	3,6 ±0,36	2,0 ±0,20
НТМК.765135.047-03	70.02.03	37	3	10,0	1,5	4,3 ±0,43	2,4 ±0,24
НТМК.765135.047-04	70.02.04	49	4	10,0	1,5	5,0 ±0,50	2,8 ±0,28
НТМК.765135.047-05	70.02.05	61	5	10,0	1,5	5,7 ±0,57	3,2 ±0,32
НТМК.765135.047-06	70.02.06	73	6	10,0	1,5	6,4 ±0,64	3,6 ±0,36
НТМК.765135.047-07	70.02.07	85	7	10,0	1,5	8,0 ±0,80	4,5 ±0,45
НТМК.765135.047-08	70.02.08	97	8	10,0	1,5	10,1 ±1,0	5,7 ±0,57
НТМК.765135.047-09	70.02.09	109	9	10,0	1,5	10,7 ±1,1	6,0 ±0,60
НТМК.765135.047-10	70.02.10	121	10	10,0	1,5	11,6 ±1,2	6,5 ±0,65
НТМК.765135.047-11	70.02.11	133	11	10,0	1,5	12,5 ±1,3	7,0 ±0,70
НТМК.765135.047-12	70.02.12	145	12	10,0	1,5	13,3 ±1,4	7,5 ±0,75

Рисунок 136 – Пластина 1/3 трубчатая

ООО ЦИРМИ INFO@CIRMI.RU WWW.GOSZDRAVNADZOR.RU

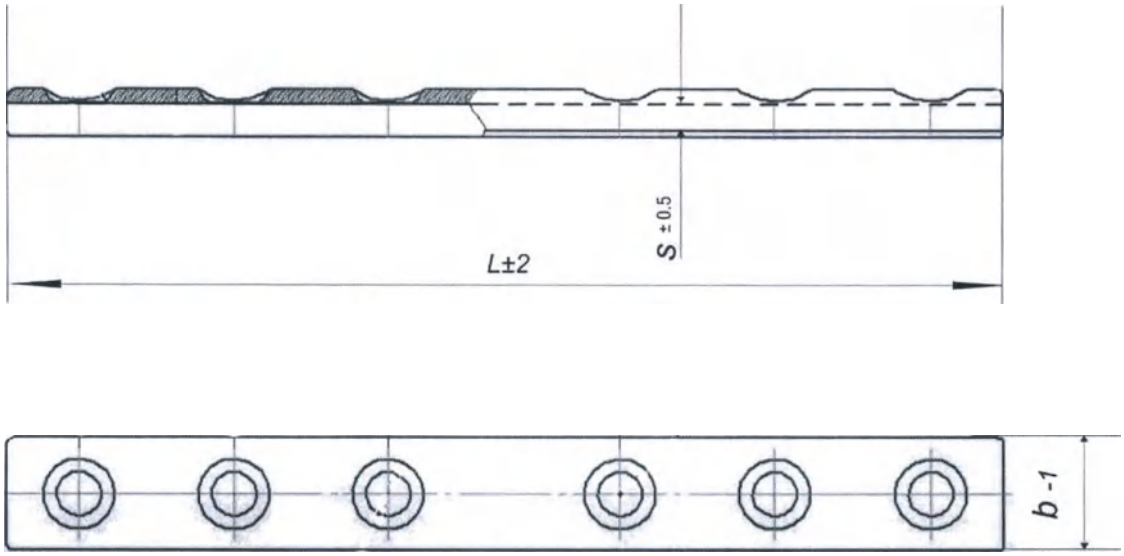

Обозначение	Номер по каталогу	Длина L, ±2 мм	Кол-во отверстий	Ширина b, -1 мм	Толщина S, ±0,5 мм	Масса, г (при изготовлении из нерж. стали)	Масса, г (при изготовлении из титановых сплавов)
НТМК.765135.048-02	70.03.02	39	2	12,0	1,5	12,8 ±1,30	7,2 ±0,72
НТМК.765135.048-03	70.03.03	55	3	12,0	1,5	13,7 ±1,40	7,7 ±0,77
НТМК.765135.048-04	70.03.04	71	4	12,0	1,5	14,6 ±1,50	8,2 ±0,82
НТМК.765135.048-05	70.03.05	87	5	12,0	1,5	15,5 ±1,60	8,7 ±0,87
НТМК.765135.048-06	70.03.06	103	6	12,0	1,5	16,4 ±1,70	9,2 ±0,92
НТМК.765135.048-07	70.03.07	119	7	12,0	1,5	17,3 ±1,75	9,7 ±0,97
НТМК.765135.048-08	70.03.08	135	8	12,0	1,5	18,2 ±1,85	10,2 ±1,05
НТМК.765135.048-09	70.03.09	151	9	12,0	1,5	19,0 ±1,90	10,7 ±1,10
НТМК.765135.048-10	70.03.10	167	10	12,0	1,5	19,9 ±1,99	11,2 ±1,15
НТМК.765135.048-11	70.03.11	183	11	12,0	1,5	20,8 ±2,10	11,7 ±1,20
НТМК.765135.048-12	70.03.12	199	12	12,0	1,5	21,7 ±2,20	12,2 ±1,25

Рисунок 137 – Пластина 1/2 трубчатая

ООО ЦИРМИ INFO@CIRMI.RU WWW.GOSZDRAVNADZOR.RU

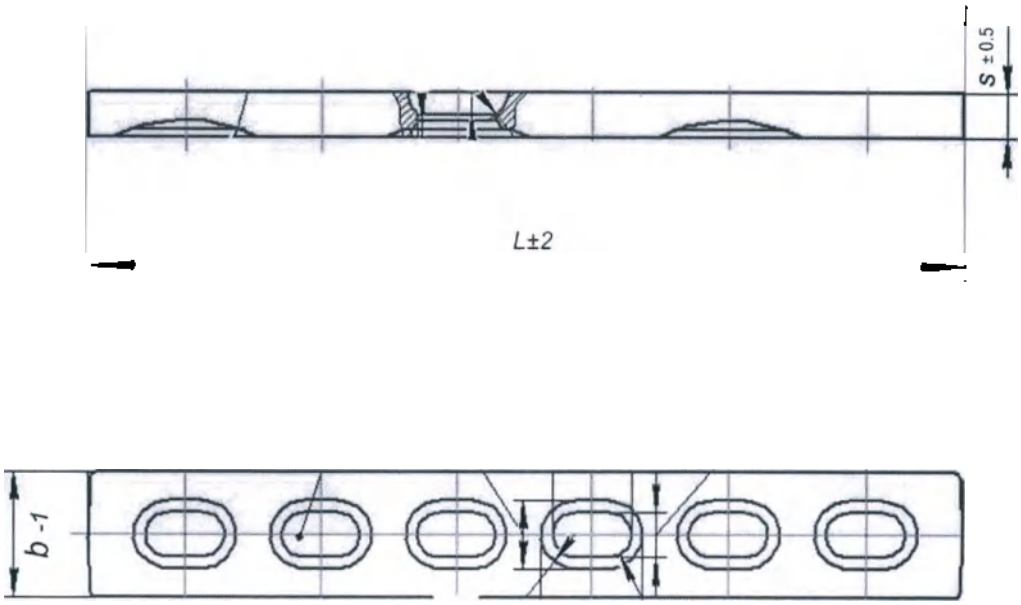

Обозначение	Номер по каталогу	Длина L, ±2 мм	Кол-во отверстий	Ширина b, -1 мм	Толщина S, ±0,5 мм	Масса, г (при изготовлении из нерж. стали)	Масса, г (при изготовлении из титановых сплавов)
НТМК.765135.049-05	70.04.05	64	5	11,0	4,0	13,5 ±1,4	7,6 ±0,8
НТМК.765135.049-06	70.04.06	77	6	11,0	4,0	15,1 ±1,5	8,5 ±0,9
НТМК.765135.049-07	70.04.07	89	7	11,0	4,0	16,7 ±1,7	9,4 ±0,9
НТМК.765135.049-08	70.04.08	101	8	11,0	4,0	18,3 ±1,8	10,3 ±1,1
НТМК.765135.049-09	70.04.09	113	9	11,0	4,0	19,9 ±2,0	11,2 ±1,2
НТМК.765135.049-10	70.04.10	125	10	11,0	4,0	21,5 ±2,2	12,1 ±1,3
НТМК.765135.049-11	70.04.11	135	11	11,0	4,0	23,1 ±2,3	13,0 ±1,3
НТМК.765135.049-12	70.04.12	149	12	11,0	4,0	24,7 ±2,5	13,9 ±1,4

Рисунок 138 – Пластина малая прямая с ограниченным контактом

ООО ЦИРМИ INFO@CIRMI.RU WWW.GOSZDRAVNADZOR.RU

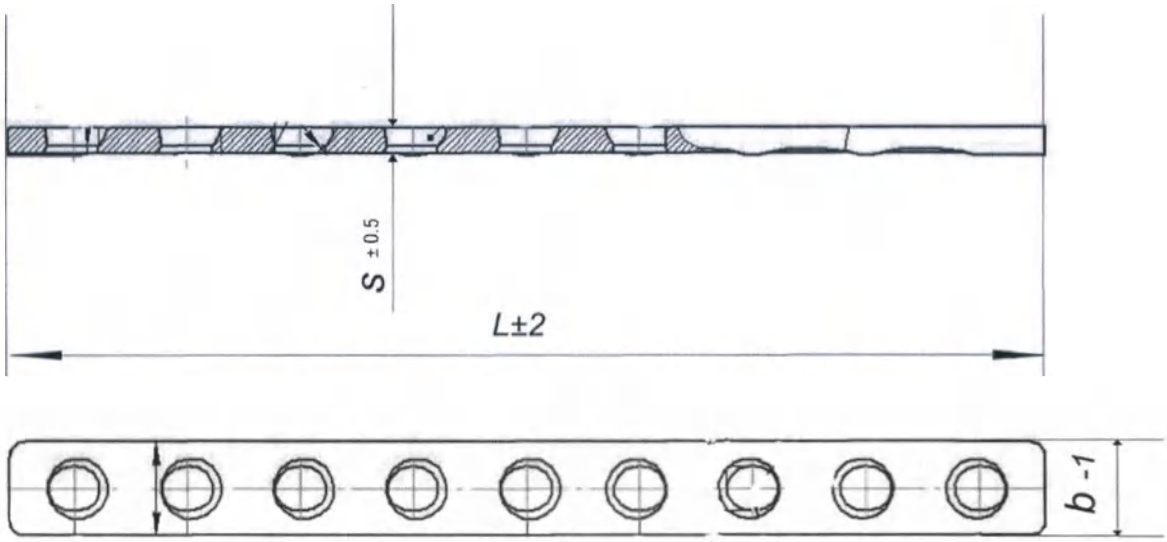

Обозначение	Номер по каталогу	Длина L, ±2 мм	Кол-во отверстий	Ширина b, -1 мм	Толщина S, ±0,5 мм	Масса, г (при изготовлении из нерж. стали)	Масса, г (при изготовлении из титановых сплавов)
НТМК.765135.050-02	70.05.02	26	2	10,0	3,0	4,1 ±0,41	2,3 ±0,23
НТМК.765135.050-03	70.05.03	38	3	10,0	3,0	5,9 ±0,59	3,3 ±0,33
НТМК.765135.050-04	70.05.04	50	4	10,0	3,0	7,7 ±0,77	4,3 ±0,43
НТМК.765135.050-05	70.05.05	62	5	10,0	3,0	9,4 ±0,94	5,3 ±0,53
НТМК.765135.050-06	70.05.06	74	6	10,0	3,0	11,2 ±1,12	6,3 ±0,63
НТМК.765135.050-07	70.05.07	86	7	10,0	3,0	13,0 ±1,30	7,3 ±0,73
НТМК.765135.050-08	70.05.08	98	8	10,0	3,0	14,8 ±1,48	8,3 ±0,83
НТМК.765135.050-09	70.05.09	110	9	10,0	3,0	16,6 ±1,66	9,3 ±0,93
НТМК.765135.050-10	70.05.10	122	10	10,0	3,0	18,3 ±1,83	10,3 ±1,03
НТМК.765135.050-11	70.05.11	134	11	10,0	3,0	20,1 ±2,01	11,3 ±1,13
НТМК.765135.050-12	70.05.12	146	12	10,0	3,0	21,9 ±2,20	12,3 ±1,23

Рисунок 139 – Пластина прямая с ограниченным контактом

ООО ЦИРМИ INFO@CIRMI.RU WWW.GOSZDRAVNADZOR.RU

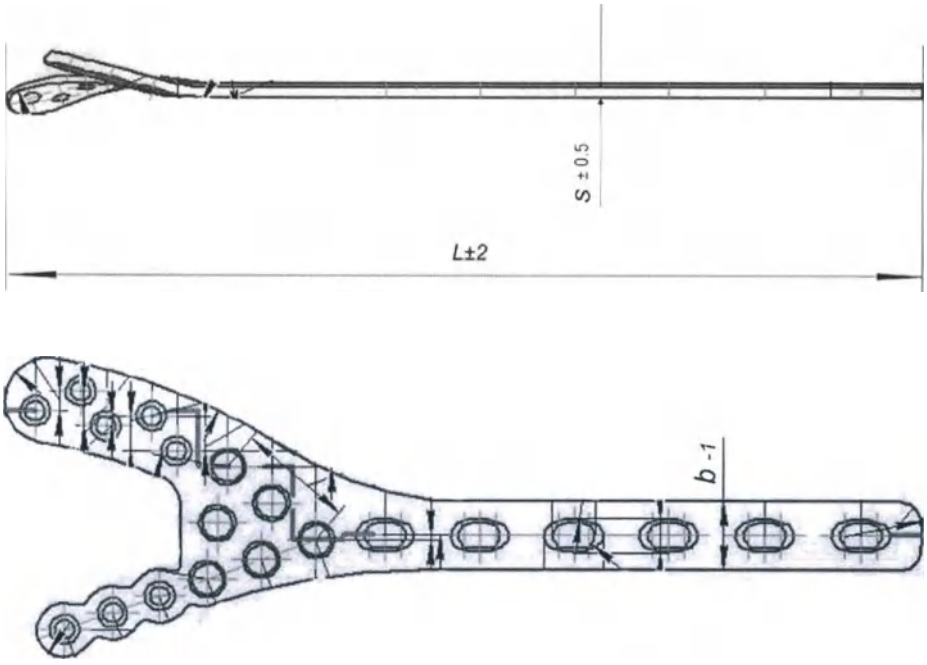

Обозначение	Номер по каталогу	Длина L, ±2 мм	Кол-во отверстий	Ширина b, -1 мм	Толщина S, ±0,5 мм	Варианты исполнений	Масса, г (при изготовлении из нерж. стали)	Масса, г (при изготовлении из титановых сплавов)
НТМК.765135.051-06Л	70.08.06Л	183	6	14,0	2,0	левая	67,6 ±6,8	38,0 ±4,0
НТМК.765135.051-06П	70.08.06П	183	6	14,0	2,0	правая	67,6 ±6,8	38,0 ±4,0
НТМК.765135.051-09Л	70.08.09Л	240	9	14,0	2,0	левая	75,6 ±7,6	42,5 ±4,5
НТМК.765135.051-09П	70.08.09П	240	9	14,0	2,0	правая	75,6 ±7,6	42,5 ±4,5

Рисунок 140 – Пластина для дистального отдела плеча

ООО ЦИРМИ INFO@CIRMI.RU WWW.GOSZDRAVNADZOR.RU

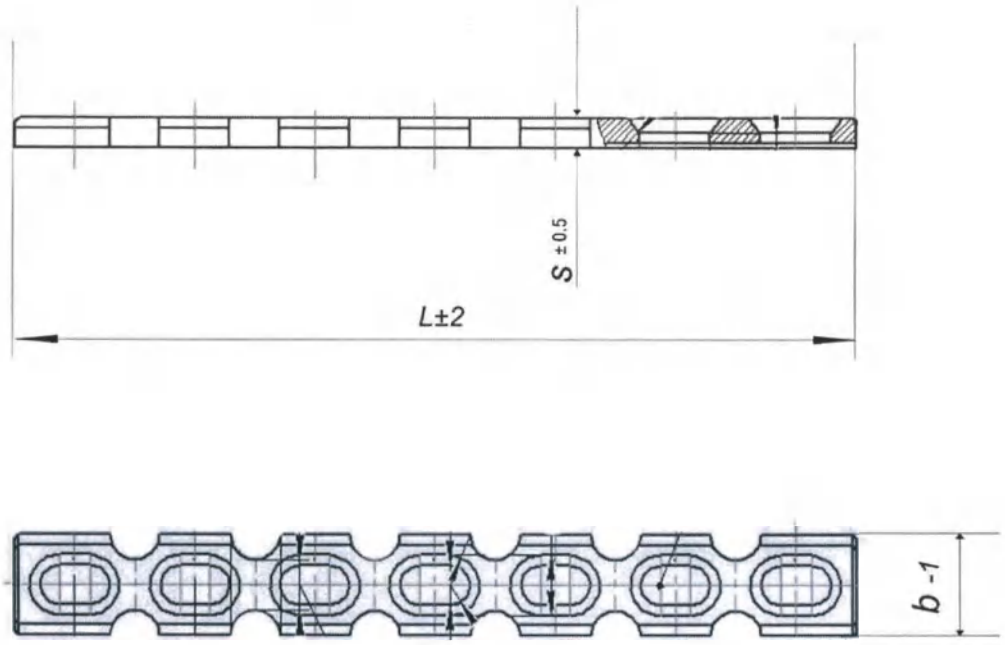

Обозначение	Номер по каталогу	Длина L, ±2 мм	Кол-во отверстий	Ширина b, -1 мм	Толщина S, ±0,5 мм	Масса, г (при изготовлении из нерж. стали)	Масса, г (при изготовлении из титановых сплавов)
НТМК.765135.052-05	70.06.05	48	4	10,0	3,0	10,1 ±1,0	5,7 ±0,6
НТМК.765135.052-06	70.06.06-60	60	5	10,0	3,0	11,6 ±1,2	6,5 ±0,7
НТМК.765135.052-04	70.06.06-72	72	6	10,0	3,0	13,0 ±1,3	7,3 ±0,8
НТМК.765135.052-07	70.06.07	84	7	10,0	3,0	14,4 ±1,5	8,1 ±0,8
НТМК.765135.052-08	70.06.08	96	8	10,0	3,0	15,8 ±1,6	8,9 ±0,9
НТМК.765135.052-09	70.06.09	108	9	10,0	3,0	17,3 ±1,8	9,7 ±1,0
НТМК.765135.052-11	70.06.11	120	11	10,0	3,0	18,7 ±1,9	10,5 ±1,1
НТМК.765135.052-12	70.06.12	132	12	10,0	3,0	20,1 ±2,0	11,3 ±1,2
НТМК.765135.052-13	70.06.13	144	13	10,0	3,0	21,5 ±2,2	12,1 ±1,2
НТМК.765135.052-14	70.06.14	156	14	10,0	3,0	23,0 ±2,3	12,9 ±1,3
НТМК.765135.052-15	70.06.15	168	15	10,0	3,0	24,4 ±2,5	13,7 ±1,4
НТМК.765135.052-16	70.06.16	192	16	10,0	3,0	25,8 ±2,6	14,5 ±1,5

Рисунок 141 – Пластина реконструктивная

ООО ЦИРМИ INFO@CIRMI.RU WWW.GOSZDRAVNADZOR.RU

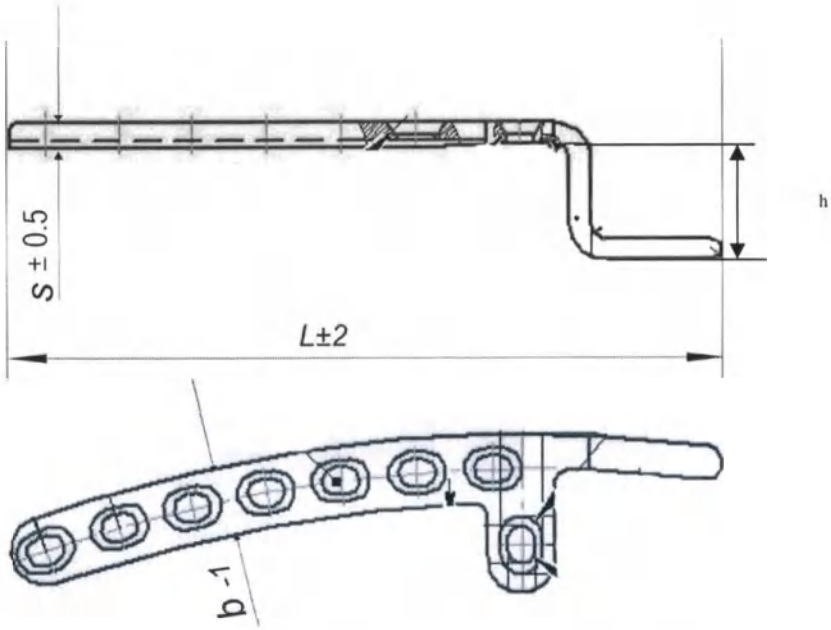

Обозначение	Номер по каталогу	Длина L, ±2 мм	Кол-во отверстий	Ширина b, -1 мм	Толщина S, ±0,5 мм	Варианты исполнений	Высота крючка h, ±0,8 мм	Масса, г (при изготовлении из нерж. стали)	Масса, г (при изготовлении из титановых сплавов)
НТМК.765135.053-04Л	70.07.04Л (15)	70	4	9,5	3,5	левая	15	14,4 ±1,5	8,1 ±0,8
НТМК.765135.053-04П	70.07.04П (15)	70	4	9,5	3,5	правая	15	14,4 ±1,5	8,1 ±0,8
НТМК.765135.0053-04Л	70.07.04Л (18)	70	4	9,5	3,5	левая	18	15,3 ±1,6	8,6 ±0,9
НТМК.765135.0053-04П	70.07.04П (18)	70	4	9,5	3,5	правая	18	15,3 ±1,6	8,6 ±0,9
НТМК.765135.053-05Л	70.07.05Л (15)	81	5	9,5	3,5	левая	15	15,8 ±1,6	8,9 ±0,9
НТМК.765135.053-05П	70.07.05П (15)	81	5	9,5	3,5	правая	15	15,8 ±1,6	8,9 ±0,9
НТМК.765135.0053-05Л	70.07.05Л (18)	81	5	9,5	3,5	левая	18	16,9 ±1,7	9,5 ±0,9
НТМК.765135.0053-05Л	70.07.05Л (18)	81	5	9,5	3,5	левая	18	16,9 ±1,7	9,5 ±0,9
НТМК.765135.053-06Л	70.07.06Л (15)	92	6	9,5	3,5	левая	15	17,8 ±1,8	10,0 ±1,0
НТМК.765135.053-06П	70.07.06П (15)	92	6	9,5	3,5	правая	15	17,8 ±1,8	10,0 ±1,0
НТМК.765135.0053-06Л	70.07.06Л (18)	92	6	9,5	3,5	левая	18	19,0 ±1,9	10,7 ±1,1
НТМК.765135.0053-06П	70.07.06П (18)	92	6	9,5	3,5	правая	18	19,0 ±1,9	10,7 ±1,1
НТМК.765135.053-07Л	70.07.07Л (15)	103	7	9,5	3,5	левая	15	20,5 ±2,0	11,5 ±1,2
НТМК.765135.053-07П	70.07.07П (15)	103	7	9,5	3,5	правая	15	20,5 ±2,0	11,5 ±1,2
НТМК.765135.0053-07Л	70.07.07Л (18)	103	7	9,5	3,5	левая	18	21,9 ±2,2	12,3 ±1,3
НТМК.765135.0053-07П	70.07.07П (18)	103	7	9,5	3,5	правая	18	21,9 ±2,2	12,3 ±1,3

Рисунок 142 – Пластина крючковидная

ООО ЦИРМИ INFO@CIRMI.RU WWW.GOSZDRAVNADZOR.RU

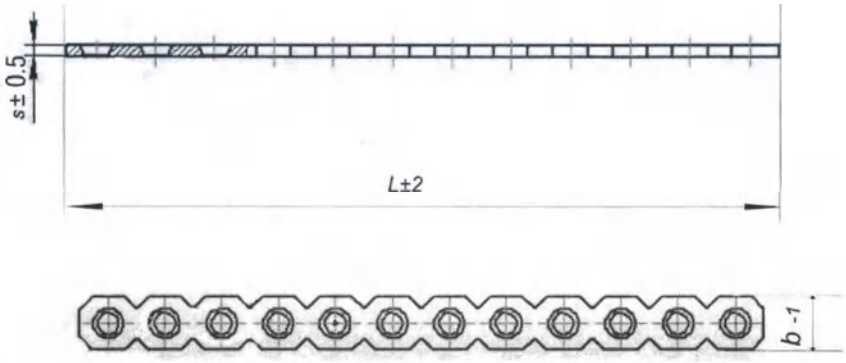

Обозначение	Номер по каталогу	Длина L, ±2 мм	Кол-во отверстий	Ширина b, -1 мм	Толщина S, ±0,5 мм	Масса, г (при изготовлении из нерж. стали)	Масса, г (при изготовлении из титановых сплавов)
НТМК.765135.054-03.1	70.09.03.1	42,5	3	10,5	2,5	3,7 ±0,37	2,1 ±0,21
НТМК.765135.054-03.2	70.09.03.2	39	3	10,5	2,5	3,4 ±0,34	1,9 ±0,20
НТМК.765135.054-04.1	70.09.04.1	52	4	10,5	2,5	5,2 ±0,52	2,9 ±0,30
НТМК.765135.054-04.2	70.09.04.2	58,5	4	10,5	2,5	5,9 ±0,59	3,3 ±0,33
НТМК.765135.054-04	70.09.04	62	4	10,5	2,5	6,2 ±0,62	3,5 ±0,35
НТМК.765135.054-05.1	70.09.05.1	65	5	10,5	2,5	6,8 ±0,68	3,8 ±0,40
НТМК.765135.054-05	70.09.05	78	5	10,5	2,5	8,7 ±0,87	4,9 ±0,50
НТМК.765135.054-06.1	70.09.06.1	74	6	10,5	2,5	9,3 ±0,93	5,2 ±0,52
НТМК.765135.054-06.2	70.09.06.2	90,5	6	10,5	2,5	11,0 ±1,10	6,2 ±0,62
НТМК.765135.054-06	70.09.06	94	6	10,5	2,5	11,4 ±1,14	6,4 ±0,65
НТМК.765135.054-07.1	70.09.07.1	91	7	10,5	2,5	11,2 ±1,12	6,3 ±0,63
НТМК.765135.054-07	70.09.07	110	7	10,5	2,5	13,5 ±1,35	7,6 ±0,79
НТМК.765135.054-08.1	70.09.08.1	104	8	10,5	2,5	13,2 ±1,32	7,4 ±0,75
НТМК.765135.054-08.2	70.09.08.2	122,5	8	10,5	2,5	14,1 ±1,41	7,9 ±0,80
НТМК.765135.054-08	70.09.08	126	8	10,5	2,5	14,4 ±1,44	8,1 ±0,81
НТМК.765135.054-09.1	70.09.09.1	117	9	10,5	2,5	13,9 ±1,40	7,8 ±0,78
НТМК.765135.054-09	70.09.09	142	9	10,5	2,5	18,7 ±1,87	10,5 ±1,05
НТМК.765135.054-10.1	70.09.10.1	130	10	10,5	2,5	17,4 ±1,74	9,8 ±1,00
НТМК.765135.054-10.2	70.09.10.2	154,5	10	10,5	2,5	20,6 ±2,06	11,6 ±1,20
НТМК.765135.054-10	70.09.10	158	10	10,5	2,5	21,2 ±2,12	11,9 ±1,20
НТМК.765135.054-11	70.09.11	143	11	10,5	2,5	22,4 ±2,25	10.9 ±1,10
НТМК.765135.054-12.1	70.09.12.1	186,5	12	10,5	2,5	26,7 ±2,70	15,0 ±1,50
НТМК.765135.054-12	70.09.12	190	12	10,5	2,5	27,6 ±2,80	15,5 ±1,60
НТМК.765135.054-12.2	70.09.12.2	156	12	10,5	2,5	21,0 ±2,10	11,8 ±1,20
НТМК.765135.054-13	70.09.13	169	13	10,5	2,5	22,6 ±2,30	12,7 ±1,30
НТМК.765135.054-14.1	70.09.14.1	182	14	10,5	2,5	26,0 ±2,60	14,6 ±1,50
НТМК.765135.054-14.2	70.09.14.2	218,5	14	10,5	2,5	30,6 ±3,10	17,2 ±1,80
НТМК.765135.054-15	70.09.15	195	15	10,5	2,5	28,1 ±2,81	15,8 ±1,60
НТМК.765135.054-16.1	70.09.16.1	208	16	10,5	2,5	29,4 ±2,94	16,5 ±1,65
НТМК.765135.054-16.2	70.09.16.2	250,5	16	10,5	2,5	35,4 ±3,54	19,9 ±2,00
НТМК.765135.054-18	70.09.18	234	18	10,5	2,5	32,2 ±3,22	18,1 ±2,00
НТМК.765135.054-20	70.09.20	260	20	10,5	2,5	38,8 ±3,88	21,8 ±2,20
НТМК.765135.054-24.1	70.09.24.1	240	24	10,5	2.5	36,0 ±3,60	20,2 ±2,10
НТМК.765135.054-24.2	70.09.24.2	240	24	10,5	1.5	29,9 ±3,00	16,8 ±1,70
НТМК.765135.054-30.1	70.09.30.1	300	30	10,5	1.5	38,1 ±3,81	21,4 ±2,20
НТМК.765135.054-30.2	70.09.30.2	300	30	10,5	2,5	44,5 ±4,50	25,0 ±2,50

Рисунок 143 – Пластина реконструктивная прямая

ООО ЦИРМИ INFO@CIRMI.RU WWW.GOSZDRAVNADZOR.RU

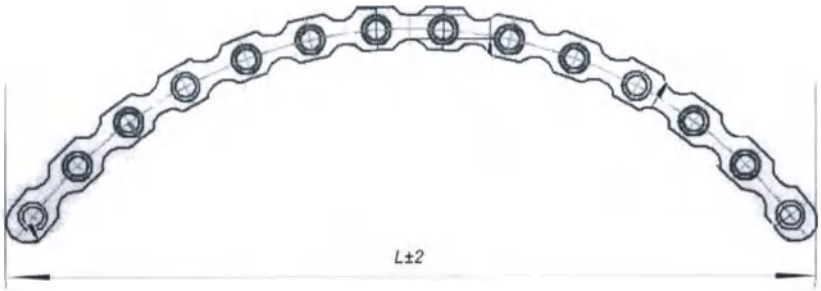

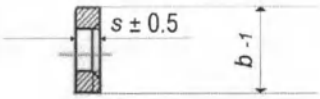

Обозначение	Номер по каталогу	Длина L, ±2 мм	Кол-во отверстий	Ширина b, -1 мм	Толщина S, ±0,5 мм	Масса, г (при изготовлении из нерж. стали)	Масса, г (при изготовлении из титановых сплавов)
НТМК.765135.055-04-57	70.10.01.04	57	4	10.5	2,5	9,8 ±0,9	5,5 ±0,55
НТМК.765135.055-04-58	70.10.02.04	58,5	4	10,5	2,5	10,3 ±1,05	5,8 ±0,60
НТМК.765135.055-04-59	70.10.03.04	59	4	10,5	2,5	10,1 ±1,00	5,7 ±0,60
НТМК.765135.055-05-74	70.10.00.05	74,5	5	10,5	2,5	13,5 ±1,35	7,6 ±0,80
НТМК.765135.055-06-78	70.10.01.06	78	6	10,5	2,5	14,2 ±1,42	8,0 ±0,80
НТМК.765135.055-06-89	70.10.02.06	89	6	10,5	2,5	16,0 ±1,60	9,0 ±0,90
НТМК.765135.055-06-90	70.10.03.06	90	6	10,5	2,5	16,6 ±1,70	9,3 ±0,95
НТМК.765135.055-06-91	70.10.04.06	90,5	6	10,5	2,5	16,9 ±1,70	9,5 ±0,95
НТМК.765135.055-08-79-1	70.10.01.08	79,4	8	10,5	1,5	13,5 ±1,35	7,6 ±0,80
НТМК.765135.055-08-79-2	70.10.02.08	79,4	8	10,5	2.8	14,4 ±1,45	8,1 ±0,85
НТМК.765135.055-08-104	70.10.03.08	104	8	10,5	2,5	18,7 ±1,90	10,5 ±1,10
НТМК.765135.055-08-116	70.10.04.08	116	8	10,5	2,5	20,3 ±2,05	11,4 ±1,20
НТМК.765135.055-08-119	70.10.05.08	119	8	10,5	2,5	20,6 ±2,10	11,6 ±1,20
НТМК.765135.055-08-122	70.10.06.08	122,5	8	10,5	2,5	21,2 ±2,15	11,9 ±1,20
НТМК.765135.055-10-130	70.10.01.10	130	10	10,5	2,5	22,8 ±2,30	12,8 ±1,30
НТМК.765135.055-10-140	70.10.02.10	140	10	10,5	2,5	24,6 ±2,50	13,8 ±1,40
НТМК.765135.055-10-145	70.10.03.10	145	10	10,5	2,5	24,9 ±2,50	14,0 ±1,40
НТМК.765135.055-10-154	70.10.04.10	154,5	10	10,5	2,5	26,2 ±2,65	14,7 ±1,50
НТМК.765135.055-12-159	70.10.01.12	159	12	10,5	2,5	26,5 ±2,65	14,9 ±1,50
НТМК.765135.055-12-169	70.10.02.12	169	12	10,5	2,5	27,6 ±2,80	15,5 ±1,60
НТМК.765135.055-12-186	70.10.03.12	186,5	12	10,5	2,5	30,4 ±3,05	17,1 ±1,75
НТМК.765135.055-12-156	70.10.04.12	156	12	10,5	2,5	26,3 ±2,70	14,8 ±1,50
НТМК.765135.055-14-174	70.10.01.14	174	14	10,5	2,5	28,5 ±2,85	16,0 ±1,60
НТМК.765135.055-14-189	70.10.02.14	189	14	10,5	2,5	31,0 ±3,10	17,4 ±1,75
НТМК.765135.055-14-218-1	70.10.03.14	218,5	14	10,5	2,8	34,9 ±3,50	19,6 ±1,96
НТМК.765135.055-14-218-2	70.10.04.14	218,5	14	10,5	1,5	28,8 ±2,90	16,2 ±1,62
НТМК.765135.055-14-182	70.10.05.14	182	14	10,5	2,5	29,9 ±3,00	16,8 ±1,70
НТМК.765135.055-16-250-1	70.10.01.16	250,5	16	10,5	1,5	40,4 ±4,10	22,7 ±2,30
НТМК.765135.055-16-154-1	70.10.02.16	154,6	16	10,5	1,5	21,4 ±2,20	12,0 ±1,2
НТМК.765135.055-16-208	70.10.03.16	208	16	10,5	2,5	29,5 ±3,00	16,6 ±1,7
НТМК.765135.055-16-250-2	70.10.04.16	250,5	16	10,5	2,8	46,1 ±4,70	25,9 ±2,6
НТМК.765135.055-16-154-2	70.10.05.16	154,6	16	10,5	2,8	27,4 ±3,00	15,4 ±1,60
НТМК.765135.055-17-169-1	70.10.01.17	169,5	17	10,5	2,8	29,0 ±2,90	16,3 ±1,63
НТМК.765135.055-17-169-2	70.10.02.17	169,5	17	10,5	1,5	27,1 ±2,75	15,2 ±1,55
НТМК.765135.055-18-176-1	70.10.01.18	176,4	18	10,5	1,5	26,9 ±2,70	15,1 ±1,51
НТМК.765135.055-18-176-2	70.10.02.18	176,4	18	10,5	2,8	29,0 ±2,90	16,3 ±1,63

Рисунок 144 – Пластина реконструктивная изогнутая

ООО ЦИРМИ INFO@CIRMI.RU WWW.GOSZDRAVNADZOR.RU

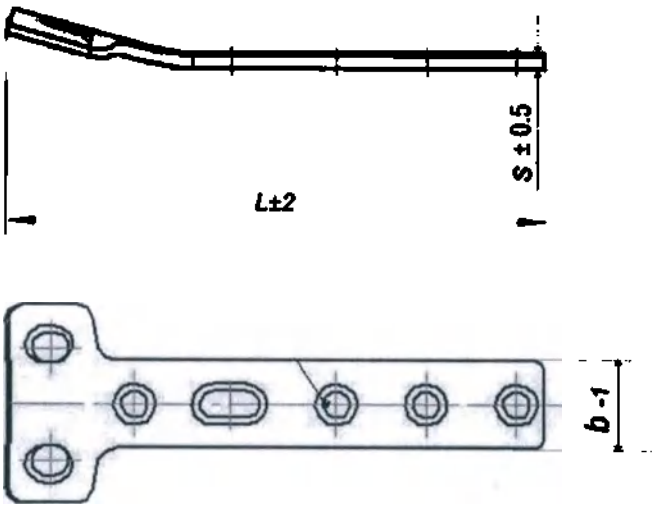

Обозначение	Номер по каталогу	Длина L, ±2 мм	Кол-во отверстий	Ширина b, -1 мм	Толщина S, ±0,5 мм	Масса, г (при изготовлении из нерж. стали)	Масса, г (при изготовлении из титановых сплавов)
НТМК.765135.056-03	70.11.03	68	3	16,0	2,0	11,9 ±1,20	6,7 ±0,67
НТМК.765135.056-04	70.11.04	84	4	16,0	2,0	17,4 ±1,75	9,8 ±0,98
НТМК.765135.056-05	70.11.05	100	5	16,0	2,0	22,8 ±2,30	12,8 ±1,30
НТМК.765135.056-06	70.11.06	116	6	16,0	2,0	28,1 ±2,85	15,8 ±1,60
НТМК.765135.056-07	70.11.07	132	7	16,0	2,0	33,5 ±3,40	18,8 ±1,90
НТМК.765135.056-08	70.11.08	148	8	16,0	2,0	38,8 ±3,90	21,8 ±2,20

Рисунок 145 – Пластина Т-образная

ООО ЦИРМИ INFO@CIRMI.RU WWW.GOSZDRAVNADZOR.RU

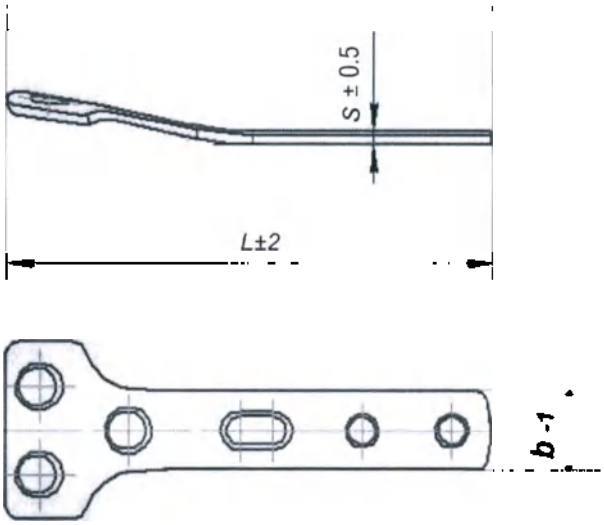

Обозначение	Номер по каталогу	Длина L, ±2 мм	Кол-во отверстий	Ширина b, -1 мм	Толщина S, ±0,5 мм	Масса, г (при изготовлении из нерж. стали)	Масса, г (при изготовлении из титановых сплавов)
НТМК.765135.057-04	70.12.04	87	4	14,0	2,0	14,2 ±1,50	8,0 ±0,80
НТМК.765135.057-05	70.12.05	103	5	14,0	2,0	16,9 ±1,70	9,5 ±0,95
НТМК.765135.057-06	70.12.06	119	6	14,0	2,0	19,6 ±1,96	11,0 ±1,10
НТМК.765135.057-07	70.12.07	135	7	14,0	2,0	22,2 ±2,30	12,5 ±1,25
НТМК.765135.057-08	70.12.08	151	8	14,0	2,0	24,9 ±2,50	14,0 ±1,40
НТМК.765135.057-09	70.12.09	167	9	14,0	2,0	27,6 ±2,80	15,5 ±1,55
НТМК.765135.057-10	70.12.10	183	10	14,0	2,0	30,3 ±3,05	17,0 ±1,70

Рисунок 146 – Пластина Т-образная опорная

ООО ЦИРМИ INFO@CIRMI.RU WWW.GOSZDRAVNADZOR.RU

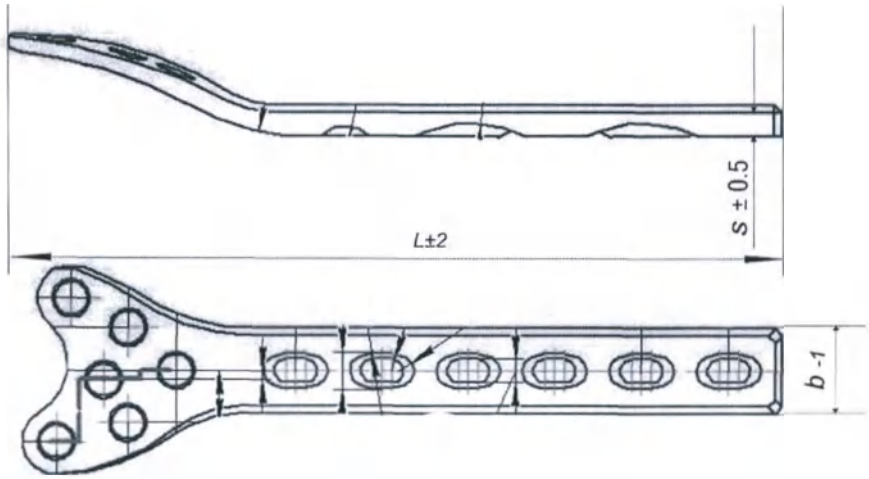

Обозначение	Номер по каталогу	Длина L, ±2 мм	Кол-во отверстий	Ширина b, -1 мм	Толщина S, ±0,5 мм	Варианты исполнения	Масса, г (при изготовлении из нерж. стали)	Масса, г (при изготовлении из титановых сплавов)
НТМК.765135.058-06.1L	70.13.01.6L	108	6	18,0	6,0	левая	101,4 ±11	57,0 ±5,7
НТМК.765135.058-06L	70.13.02.6L	158	6	18,0	7,0	левая	122,8 ±13	69,0 ±7,0
НТМК.765135.058-08.1L	70.13.01.8L	144	8	18,0	6,0	левая	112,1 ±12	63,0 ±6,3
НТМК.765135.058-08L	70.13.02.8L	194	8	18,0	7,0	левая	135,3 ±14	76,0 ±7,6
НТМК.765135.058-10.1L	70.13.01.10L	180	10	18,0	6,0	левая	124,6 ±13	70,0 ±7,0
НТМК.765135.058-10L	70.13.02.10L	230	10	18,0	7,0	левая	145,9 ±15	82,0 ±8,2
НТМК.765135.058-12.1L	70.13.01.12L	216	12	18,0	6,0	левая	137,0 ±14	77,0 ±7,7
НТМК.765135.058-12L	70.13.02.12L	266	12	18,0	7,0	левая	160,2 ±16	90,0 ±9,0
НТМК.765135.058-06.1R	70.13.01.6R	108	6	18,0	6,0	правая	101,4 ±11	57,0 ±5,7
НТМК.765135.058-06R	70.13.02.6R	158	6	18,0	7,0	правая	122,8 ±13	69,0 ±7,0
НТМК.765135.058-08.1R	70.13.01.8R	144	8	18,0	6,0	правая	112,1 ±12	63,0 ±6,3
НТМК.765135.058-08R	70.13.02.8R	194	8	18,0	7,0	правая	135,3 ±14	76,0 ±7,6
НТМК.765135.058-10.1R	70.13.01.10R	180	10	18,0	6,0	правая	124,6 ±13	70,0 ±7,0
НТМК.765135.058-10R	70.13.02.10R	230	10	18,0	7,0	правая	145,9 ±15	82,0 ±8,2
НТМК.765135.058-12.1R	70.13.01.12R	216	12	18,0	6,0	правая	137,0 ±14	77,0 ±7,7
НТМК.765135.058-12R	70.13.02.12R	266	12	18,0	7,0	правая	160,2 ±16	90,0 ±9

Рисунок 147 – Пластина опорная мыщелковая для бедра с ограниченным контактом

ООО ЦИРМИ INFO@CIRMI.RU WWW.GOSZDRAVNADZOR.RU

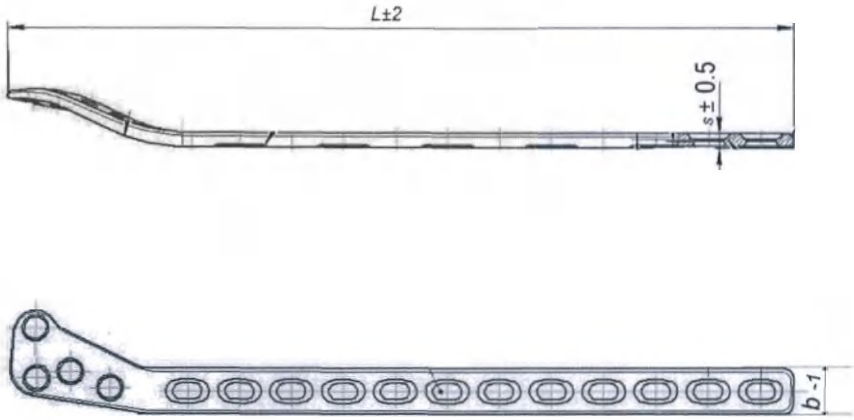

Обозначение	Номер по каталогу	Длина L, ±2 мм	Кол-во отверстий	Ширина b, -1 мм	Толщина S, ±0,5 мм	Варианты исполнений	Масса, г (при изготовлении из нерж. стали)	Масса, г (при изготовлении из титановых сплавов)
НТМК.765135.059-04L	70.14.04L	68	4	14,0	4,5	левая	27,1 ±2,8	15,2 ±1,6
НТМК.765135.059-04R	70.14.04R	68	4	14,0	4,5	правая	27,1 ±2,8	15,2 ±1,6
НТМК.765135.059-06L	70.14.06L	100	6	14,0	4,5	левая	37,4 ±3,8	21,0 ±2,1
НТМК.765135.059-06R	70.14.06R	100	6	14,0	4,5	правая	37,4 ±3,8	21,0 ±2,1
НТМК.765135.059-08L	70.14.08L	132	8	14,0	4,5	левая	45,9 ±4,6	25,8 ±2,6
НТМК.765135.059-08R	70.14.08R	132	8	14,0	4,5	правая	45,9 ±4,6	25,8 ±2,6
НТМК.765135.059-10L	70.14.10L	164	10	14,0	4,5	левая	54,5 ±5,5	30,6 ±3,1
НТМК.765135.059-10R	70.14.10R	164	10	14,0	4,5	правая	54,5 ±5,5	30,6 ±3,1
НТМК.765135.059-12L	70.14.12L	196	12	14,0	4,5	левая	63,0 ±6,3	35,4 ±3,6
НТМК.765135.059-12R	70.14.12R	196	12	14,0	4,5	правая	63,0 ±6,3	35,4 ±3,6
НТМК.765135.059-14L	70.14.14L	228	14	14,0	4,5	левая	71,9 ±7,2	40,4 ±4,1
НТМК.765135.059-14R	70.14.14R	228	14	14,0	4,5	правая	71,9 ±7,2	40,4 ±4,1

Рисунок 148 – Пластина опорная для латерального мыщелка большеберцовой кости с ограниченным контактом

ООО ЦИРМИ INFO@CIRMI.RU WWW.GOSZDRAVNADZOR.RU

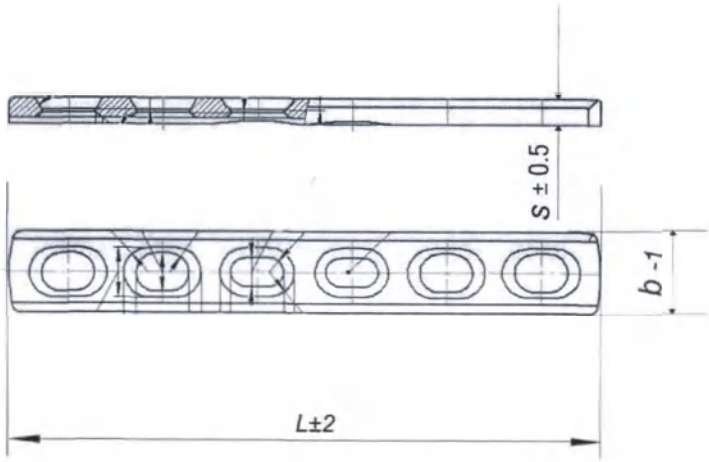

Обозначение	Номер по каталогу	Длина L, ±2 мм	Кол-во отверстий	Ширина b, -1 мм	Толщина S, ±0,5 мм	Масса, г (при изготовлении из нерж. стали)	Масса, г (при изготовлении из титановых сплавов)
НТМК.765135.060-04	70.15.04	71	4	12,0	4,0	24,9 ±2,5	14,0 ±1,4
НТМК.765135.060-05	70.15.05	87	5	12,0	4,0	30,3 ±3,0	17,0 ±1,7
НТМК.765135.060-06	70.15.06	103	6	12,0	4,0	35,6 ±3,6	20,0 ±2,0
НТМК.765135.060-07	70.15.07	119	7	12,0	4,0	40,9 ±4,1	23,0 ±2,3
НТМК.765135.060-08	70.15.08	135	8	12,0	4,0	46,3 ±4,7	26,0 ±2,6
НТМК.765135.060-09	70.15.09	151	9	12,0	4,0	51,6 ±5,2	29,0 ±2,9
НТМК.765135.060-10	70.15.10	167	10	12,0	4,0	57,0 ±5,7	32,0 ±3,2
НТМК.765135.060-11	70.15.11	183	11	12,0	4,0	62,3 ±6,3	35,0 ±3,5
НТМК.765135.060-12	70.15.12	199	12	12,0	4,0	67,6 ±6,8	38,0 ±3,8
НТМК.765135.060-13	70.15.13	215	13	12,0	4,0	73,0 ±7,3	41,0 ±4,1

Рисунок 149 – Пластина узкая прямая для большеберцовой кости с ограниченным контактом

ООО ЦИРМИ INFO@CIRMI.RU WWW.GOSZDRAVNADZOR.RU

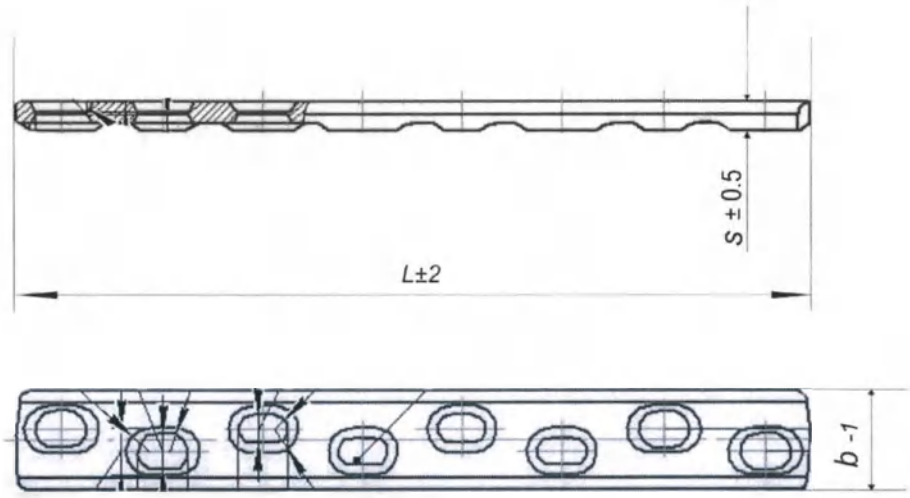

Обозначение	Номер по каталогу	Длина L, ±2 мм	Кол-во отверстий	Ширина b, -1 мм	Толщина S, ±0,5 мм	Масса, г (при изготовлении из нерж. стали)	Масса, г (при изготовлении из титановых сплавов)
НТМК.765135.061-05	70.16.05	87	5	16,0	6,0	44,5 ±4,5	25,0 ±2,5
НТМК.765135.061-06	70.16.06	103	6	16,0	6,0	49,8 ±5,0	28,0 ±2,8
НТМК.765135.061-07	70.16.07	119	7	16,0	6,0	55,2 ±5,5	31,0 ±3,1
НТМК.765135.061-08	70.16.08	135	8	16,0	6,0	60,5 ±6,1	34,0 ±3,4
НТМК.765135.061-09	70.16.09	151	9	16,0	6,0	65,9 ±6,6	37,0 ±3,7
НТМК.765135.061-10	70.16.10	167	10	16,0	6,0	71,2 ±7,2	40,0 ±4,0
НТМК.765135.061-11	70.16.11	18	11	16,0	6,0	76,5 ±7,6	43,0 ±4,3
НТМК.765135.061-12	70.16.12	199	12	16,0	6,0	83,6 ±8,4	47,0 ±4,7
НТМК.765135.061-13	70.16.13	215	13	16,0	6,0	89,0 ±8,9	50,0 ±5,0
НТМК.765135.061-14	70.16.14	231	14	16,0	6,0	94,3 ±9,4	53,0 ±5,3
НТМК.765135.061-15	70.16.15	247	15	16,0	6,0	99,7 ±10,0	56,0 ±5,6
НТМК.765135.061-16	70.16.16	263	16	16,0	6,0	105,0 ±10,0	59,0 ±5,9

Рисунок 150 – Пластина широкая прямая с ограниченным контактом

ООО ЦИРМИ INFO@CIRMI.RU WWW.GOSZDRAVNADZOR.RU

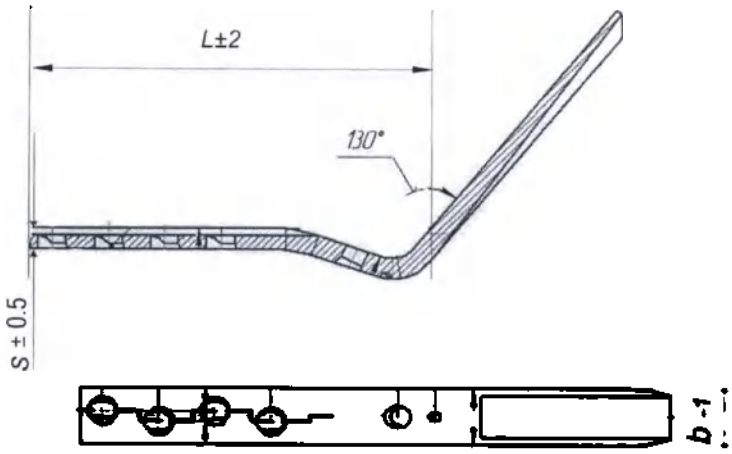

Обозначение	Номер по каталогу	Длина L, ±2 мм	Кол-во отверстий	Ширина b, -1 мм	Толщина S, ±0,5 мм	Масса, г (при изготовлении из нерж. стали)	Масса, г (при изготовлении из титановых сплавов)
НТМК.765135.062-04	70.17.04	80	4	18,0	7,0	71,2 ±7,2	40,0 ±4,0
НТМК.765135.062-05	70.17.05	114	5	18,0	7,0	78,3 ±7,9	44,0 ±4,4
НТМК.765135.062-06	70.17.06	160	6	18,0	7,0	85,4 ±8,6	48,0 ±4,8
НТМК.765135.062-07	70.17.07	210	7	18,0	7,0	92,5 ±9,3	52,0 ±5,2

Рисунок 151 – Пластина угловая 130° с ограниченным контактом

ООО ЦИРМИ INFO@CIRMI.RU WWW.GOSZDRAVNADZOR.RU

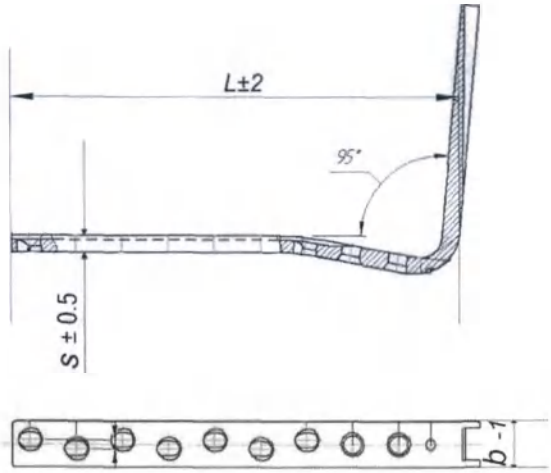

Обозначение	Номер по каталогу	Длина L, ±2 мм	Кол-во отверстий	Ширина b, -1 мм	Толщина S, ±0,5 мм	Масса, г (при изготовлении из нерж. стали)	Масса, г (при изготовлении из титановых сплавов)
НТМК.765135.063-06	70.18.06	134	6	18,0	7,0	106,8 ±10,7	60,0 ±6,0
НТМК.765135.063-08	70.18.08	167	8	18,0	7,0	113,9 ±11,4	64,0 ±6,4
НТМК.765135.063-09	70.18.09	184	9	18,0	7,0	121,0 ±12,1	68,0 ±6,8
НТМК.765135.063-10	70.18.10	200	10	18,0	7,0	128,1 ±12,9	72,0 ±7,2
НТМК.765135.063-12	70.18.12	234	12	18,0	7,0	135,3 ±13,6	76,0 ±7,6

Рисунок 152 – Пластина угловая 95° с ограниченным контактом

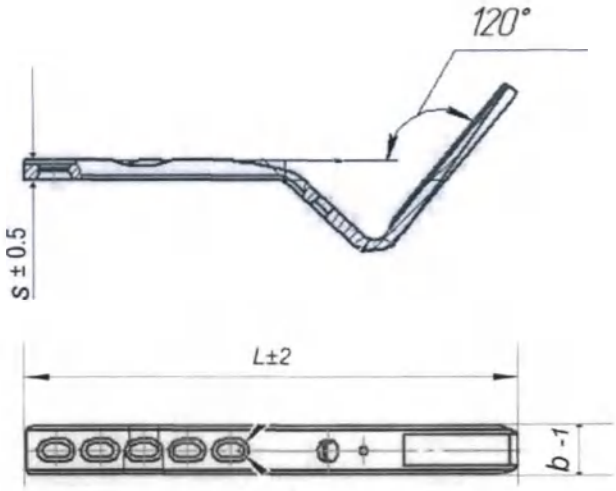

Обозначение	Номер по каталогу	Длина L, ±2 мм	Кол-во отверстий	Ширина b, -1 мм	Толщина S, ±0,5 мм	Масса, г (при изготовлении из нерж. стали)	Масса, г (при изготовлении из титановых сплавов)
НТМК.765135.064-05	70.19.05	96	5	18,0	7,0	83,6 ±8,4	47,0 ±4,7

Рисунок 153 – Пластина клинковая 120° с ограниченным контактом

ООО ЦИРМИ INFO@CIRMI.RU WWW.GOSZDRAVNADZOR.RU

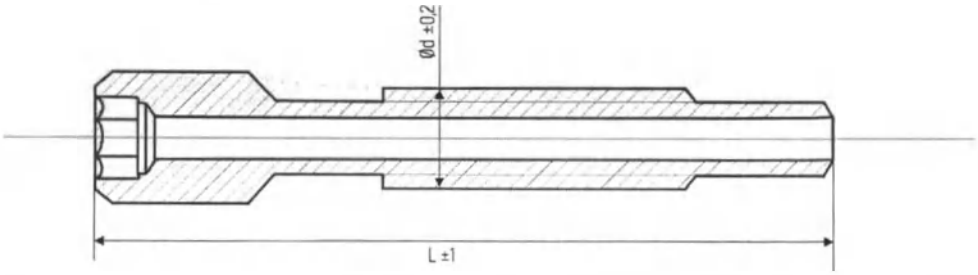

Обозначение	Номер по каталогу	Ø d, ±0,2 мм	L, ±1 мм	Масса, г (при изготовлении из нерж. стали)	Масса, г (при изготовлении из титановых сплавов)
НТМК.765139.078-10	60.20.10	2,0	10	0,50 ±0,05	0,28 ±0,03
НТМК.765139.078-12	60.20.12	2,0	12	0,53 ±0,06	0,3 ±0,03
НТМК.765139.078-14	60.20.14	2,0	14	0,57 ±0,06	0,32 ±0,04
НТМК.765139.078-15	60.20.15	2,0	15	0,59 ±0,06	0,33 ±0,04
НТМК.765139.078-16	60.20.16	2,0	16	0,61 ±0,07	0,34 ±0,04
НТМК.765139.078-18	60.20.18	2,0	18	0,64 ±0,07	0,36 ±0,04
НТМК.765139.078-20	60.20.20	2,0	20	0,68 ±0,07	0,38 ±0,04
НТМК.765139.078-22	60.20.22	2,0	22	0,71 ±0,08	0,4 ±0,04
НТМК.765139.078-24	60.20.24	2,0	24	0,75 ±0,08	0,42 ±0,05
НТМК.765139.078-25	60.20.25	2,0	25	0,77 ±0,08	0,43 ±0,05
НТМК.765139.078-26	60.20.26	2,0	26	0,78 ±0,08	0,44 ±0,05
НТМК.765139.078-28	60.20.28	2,0	28	0,82 ±0,09	0,46 ±0,05
НТМК.765139.078-30	60.20.30	2,0	30	0,85 ±0,09	0,48 ±0,05
НТМК.765139.078-32	60.20.32	2,0	32	0,89 ±0,09	0,5 ±0,05
НТМК.765139.078-34	60.20.34	2,0	34	0,93 ±0,09	0,52 ±0,06
НТМК.765139.078-35	60.20.35	2,0	35	0,94 ±0,09	0,53 ±0,06
НТМК.765139.078-36	60.20.36	2,0	36	0,96 ±0,09	0,54 ±0,06
НТМК.765139.078-38	60.20.38	2,0	38	1,00 ±0,10	0,56 ±0,06
НТМК.765139.078-40	60.20.40	2,0	40	1,03 ±0,10	0,58 ±0,06
НТМК.765139.079-10	60.25.10	2,5	10	0,73 ±0,08	0,41 ±0,05
НТМК.765139.079-12	60.25.12	2,5	12	0,77 ±0,08	0,43 ±0,05
НТМК.765139.079-14	60.25.14	2,5	14	0,80 ±0,08	0,45 ±0,05
НТМК.765139.079-15	60.25.15	2,5	15	0,82 ±0,09	0,46 ±0,05
НТМК.765139.079-16	60.25.16	2,5	16	0,84 ±0,09	0,47 ±0,05
НТМК.765139.079-18	60.25.18	2,5	18	0,87 ±0,09	0,49 ±0,05
НТМК.765139.079-20	60.25.20	2,5	20	0,91 ±0,09	0,51 ±0,06
НТМК.765139.079-22	60.25.22	2,5	22	0,94 ±0,09	0,53 ±0,06
НТМК.765139.079-24	60.25.24	2,5	24	0,98 ±0,10	0,55 ±0,06
НТМК.765139.079-25	60.25.25	2,5	25	1,00 ±0,10	0,56 ±0,06
НТМК.765139.079-26	60.25.26	2,5	26	1,01 ±0,10	0,57 ±0,06
НТМК.765139.079-28	60.25.28	2,5	28	1,05 ±0,11	0,59 ±0,06
НТМК.765139.079-30	60.25.30	2,5	30	1,09 ±0,11	0,61 ±0,07
НТМК.765139.079-32	60.25.32	2,5	32	1,12 ±0,11	0,63 ±0,07
НТМК.765139.079-34	60.25.34	2,5	34	1,16 ±0,12	0,65 ±0,07
НТМК.765139.079-35	60.25.35	2,5	35	1,17 ±0,12	0,66 ±0,07
НТМК.765139.079-36	60.25.36	2,5	36	1,19 ±0,12	0,67 ±0,07
НТМК.765139.079-38	60.25.38	2,5	38	1,23 ±0,12	0,69 ±0,07
НТМК.765139.079-40	60.25.40	2,5	40	1,26 ±0,13	0,71 ±0,08
НТМК.765139.080-10	60.30.10	3,0	10	1,14 ±0,12	0,64 ±0,07
НТМК.765139.080-12	60.30.12	3,0	12	1,19 ±0,12	0,67 ±0,07
НТМК.765139.080-14	60.30.14	3,0	14	1,25 ±0,12	0,7 ±0,07
НТМК.765139.080-15	60.30.15	3,0	15	1,26 ±0,13	0,71 ±0,08
НТМК.765139.080-16	60.30.16	3,0	16	1,30 ±0,13	0,73 ±0,08
НТМК.765139.080-18	60.30.18	3,0	18	1,35 ±0,14	0,76 ±0,08
НТМК.765139.080-20	60.30.20	3,0	20	1,41 ±0,14	0,79 ±0,08
НТМК.765139.080-22	60.30.22	3,0	22	1,46 ±0,15	0,82 ±0,09
НТМК.765139.080-24	60.30.24	3,0	24	1,51 ±0,15	0,85 ±0,09
НТМК.765139.080-25	60.30.25	3,0	25	1,55 ±0,16	0,87 ±0,09

ООО ЦИРМИ INFO@CIRMI.RU WWW.GOSZDRAVNADZOR.RU

НТМК.765139.080-26	60.30.26	3,0	26	1,57 ±0,16	0,88 ±0,09
НТМК.765139.080-28	60.30.28	3,0	28	1,62 ±0,16	0,91 ±0,09
НТМК.765139.080-30	60.30.30	3,0	30	1,67 ±0,17	0,94 ±0,09
НТМК.765139.080-32	60.30.32	3,0	32	1,73 ±0,17	0,97 ±0,09
НТМК.765139.080-34	60.30.34	3,0	34	1,78 ±0,18	1,0 ±0,10
НТМК.765139.080-35	60.30.35	3,0	35	1,82 ±0,18	1,0 ±0,10
НТМК.765139.080-36	60.30.36	3,0	36	1,83 ±0,19	1,03 ±0,10
НТМК.765139.080-38	60.30.38	3,0	38	1,89 ±0,19	1,06 ±0,11
НТМК.765139.080-40	60.30.40	3,0	40	1,94 ±0,20	1,09 ±0,11
НТМК.765139.081-10	60.35.10	3,5	10	1,44 ±0,14	0,81 ±0,09
НТМК.765139.081-12	60.35.12	3,5	12	1,50 ±0,15	0,84 ±0,09
НТМК.765139.081-14	60.35.14	3,5	14	1,55 ±0,16	0,87 ±0,09
НТМК.765139.081-15	60.35.15	3,5	15	1,58 ±0,16	0,89 ±0,09
НТМК.765139.081-16	60.35.16	3,5	16	1,60 ±0,16	0,9 ±0,09
НТМК.765139.081-18	60.35.18	3,5	18	1,66 ±0,17	0,93 ±0,09
НТМК.765139.081-20	60.35.20	3,5	20	1,71 ±0,17	0,96 ±0,1
НТМК.765139.081-22	60.35.22	3,5	22	1,76 ±0,18	0,99 ±0,1
НТМК.765139.081-24	60.35.24	3,5	24	1,82 ±0,18	1,02 ±0,1
НТМК.765139.081-25	60.35.25	3,5	25	1,85 ±0,19	1,04 ±0,11
НТМК.765139.081-26	60.35.26	3,5	26	1,87 ±0,19	1,05 ±0,11
НТМК.765139.081-28	60.35.28	3,5	28	1,92 ±0,19	1,08 ±0,11
НТМК.765139.081-30	60.35.30	3,5	30	1,99 ±0,20	1,12 ±0,11
НТМК.765139.081-32	60.35.32	3,5	32	2,05 ±0,20	1,15 ±0,12
НТМК.765139.081-34	60.35.34	3,5	34	2,10 ±0,21	1,18 ±0,12
НТМК.765139.081-35	60.35.35	3,5	35	2,12 ±0,21	1,19 ±0,12
НТМК.765139.081-36	60.35.36	3,5	36	2,15 ±0,22	1,21 ±0,12
НТМК.765139.081-38	60.35.38	3,5	38	2,21 ±0,22	1,24 ±0,13
НТМК.765139.081-40	60.35.40	3,5	40	2,26 ±0,23	1,27 ±0,13
НТМК.765139.081-42	60.35.42	3,5	42	2,31 ±0,23	1,3 ±0,13
НТМК.765139.081-44	60.35.44	3,5	44	2,37 ±0,24	1,33 ±0,14
НТМК.765139.081-45	60.35.45	3,5	45	2,40 ±0,24	1,35 ±0,14
НТМК.765139.081-46	60.35.46	3,5	46	2,42 ±0,24	1,36 ±0,14
НТМК.765139.081-48	60.35.48	3,5	48	2,47 ±0,25	1,39 ±0,14
НТМК.765139.081-50	60.35.50	3,5	50	2,53 ±0,25	1,42 ±0,15
НТМК.765139.082-10	60.40.10	4,0	10	1,50 ±0,15	0,84 ±0,09
НТМК.765139.082-12	60.40.12	4,0	12	1,55 ±0,15	0,87 ±0,09
НТМК.765139.082-14	60.40.14	4,0	14	1,60 ±0,16	0,9 ±0,09
НТМК.765139.082-15	60.40.15	4,0	15	1,64 ±0,16	0,92 ±0,09
НТМК.765139.082-16	60.40.16	4,0	16	1,66 ±0,16	0,93 ±0,09
НТМК.765139.082-18	60.40.18	4,0	18	1,71 ±0,17	0,96 ±0,1
НТМК.765139.082-20	60.40.20	4,0	20	1,76 ±0,18	0,99 ±0,1
НТМК.765139.082-22	60.40.22	4,0	22	1,82 ±0,18	1,02 ±0,1
НТМК.765139.082-24	60.40.24	4,0	24	1,87 ±0,19	1,05 ±0,1
НТМК.765139.082-25	60.40.25	4,0	25	1,89 ±0,19	1,06 ±0,11
НТМК.765139.082-26	60.40.26	4,0	26	1,92 ±0,19	1,08 ±0,11
НТМК.765139.082-28	60.40.28	4,0	28	1,98 ±0,20	1,11 ±0,11
НТМК.765139.082-30	60.40.30	4,0	30	2,03 ±0,20	1,14 ±0,11
НТМК.765139.082-32	60.40.32	4,0	32	2,08 ±0,20	1,17 ±0,12
НТМК.765139.082-34	60.40.34	4,0	34	2,14 ±0,21	1,2 ±0,12
НТМК.765139.082-35	60.40.35	4,0	35	2,15 ±0,21	1,21 ±0,12
НТМК.765139.082-36	60.40.36	4,0	36	2,19 ±0,22	1,23 ±0,12
НТМК.765139.082-38	60.40.38	4,0	38	2,24 ±0,22	1,26 ±0,13
НТМК.765139.082-40	60.40.40	4,0	40	2,30 ±0,23	1,29 ±0,13
НТМК.765139.082-42	60.40.42	4,0	42	2,35 ±0,24	1,32 ±0,13
НТМК.765139.082-44	60.40.44	4,0	44	2,40 ±0,24	1,35 ±0,14
НТМК.765139.082-45	60.40.45	4,0	45	2,42 ±0,24	1,36 ±0,14
НТМК.765139.082-46	60.40.46	4,0	46	2,46 ±0,25	1,38 ±0,14
НТМК.765139.082-48	60.40.48	4,0	48	2,51 ±0,25	1,41 ±0,14
НТМК.765139.082-50	60.40.50	4,0	50	2,56 ±0,26	1,44 ±0,15
НТМК.765139.082-52	60.40.52	4,0	52	2,62 ±0,26	1,47 ±0,15
НТМК.765139.082-54	60.40.54	4,0	54	2,67 ±0,27	1,5 ±0,15

ООО ЦИРМИ INFO@CIRMI.RU WWW.GOSZDRAVNADZOR.RU

НТМК.765139.082-55	60.40.55	4,0	55	2,71 ±0,27	1,52 ±0,15
НТМК.765139.082-56	60.40.56	4,0	56	2,72 ±0,27	1,53 ±0,15
НТМК.765139.082-58	60.40.58	4,0	58	2,78 ±0,28	1,56 ±0,16
НТМК.765139.082-60	60.40.60	4,0	60	2,83 ±0,28	1,59 ±0,16
НТМК.765139.083-10	60.45.10	4,5	10	1,85 ±0,20	1,04 ±0,10
НТМК.765139.083-12	60.45.12	4,5	12	1,92 ±0,20	1,08 ±0,11
НТМК.765139.083-14	60.45.14	4,5	14	1,99 ±0,20	1,12 ±0,11
НТМК.765139.083-15	60.45.15	4,5	15	2,03 ±0,20	1,14 ±0,11
НТМК.765139.083-16	60.45.16	4,5	16	2,06 ±0,20	1,16 ±0,12
НТМК.765139.083-18	60.45.18	4,5	18	2,14 ±0,21	1,2 ±0,12
НТМК.765139.083-20	60.45.20	4,5	20	2,21 ±0,22	1,24 ±0,12
НТМК.765139.083-22	60.45.22	4,5	22	2,24 ±0,22	1,26 ±0,13
НТМК.765139.083-24	60.45.24	4,5	24	2,31 ±0,23	1,3 ±0,13
НТМК.765139.083-25	60.45.25	4,5	25	2,35 ±0,24	1,32 ±0,13
НТМК.765139.083-26	60.45.26	4,5	26	2,38 ±0,24	1,34 ±0,14
НТМК.765139.083-28	60.45.28	4,5	28	2,46 ±0,25	1,38 ±0,14
НТМК.765139.083-30	60.45.30	4,5	30	2,53 ±0,25	1,42 ±0,14
НТМК.765139.083-32	60.45.32	4,5	32	2,60 ±0,26	1,46 ±0,15
НТМК.765139.083-34	60.45.34	4,5	34	2,67 ±0,27	1,5 ±0,15
НТМК.765139.083-35	60.45.35	4,5	35	2,71 ±0,27	1,52 ±0,15
НТМК.765139.083-36	60.45.36	4,5	36	2,74 ±0,28	1,54 ±0,15
НТМК.765139.083-38	60.45.38	4,5	38	2,81 ±0,28	1,58 ±0,16
НТМК.765139.083-40	60.45.40	4,5	40	2,88 ±0,29	1,62 ±0,16
НТМК.765139.083-42	60.45.42	4,5	42	2,95 ±0,29	1,66 ±0,17
НТМК.765139.083-44	60.45.44	4,5	44	3,03 ±0,30	1,7 ±0,17
НТМК.765139.083-45	60.45.45	4,5	45	3,06 ±0,30	1,72 ±0,17
НТМК.765139.083-46	60.45.46	4,5	46	3,10 ±0,31	1,74 ±0,18
НТМК.765139.083-48	60.45.48	4,5	48	3,17 ±0,32	1,78 ±0,18
НТМК.765139.083-50	60.45.50	4,5	50	3,24 ±0,33	1,82 ±0,18
НТМК.765139.083-52	60.45.52	4,5	52	3,31 ±0,33	1,86 ±0,19
НТМК.765139.083-54	60.45.54	4,5	54	3,38 ±0,34	1,9 ±0,19
НТМК.765139.083-55	60.45.55	4,5	55	3,42 ±0,34	1,92 ±0,20
НТМК.765139.083-56	60.45.56	4,5	56	3,45 ±0,35	1,94 ±0,20
НТМК.765139.083-58	60.45.58	4,5	58	3,52 ±0,35	1,98 ±0,20
НТМК.765139.083-60	60.45.60	4,5	60	3,60 ±0,36	2,02 ±0,20
НТМК.765139.083-62	60.45.62	4,5	62	3,67 ±0,37	2,06 ±0,20
НТМК.765139.083-64	60.45.64	4,5	64	3,74 ±0,37	2,1 ±0,21
НТМК.765139.083-65	60.45.65	4,5	65	3,77 ±0,38	2,12 ±0,22
НТМК.765139.083-66	60.45.66	4,5	66	3,81 ±0,38	2,14 ±0,22
НТМК.765139.083-68	60.45.68	4,5	68	3,88 ±0,39	2,18 ±0,22
НТМК.765139.083-70	60.45.70	4,5	70	3,95 ±0,40	2,22 ±0,22
НТМК.765139.083-72	60.45.72	4,5	72	4,02 ±0,40	2,26 ±0,23
НТМК.765139.083-74	60.45.74	4,5	74	4,09 ±0,40	2,3 ±0,23
НТМК.765139.083-75	60.45.75	4,5	75	4,13 ±0,41	2,32 ±0,23
НТМК.765139.083-76	60.45.76	4,5	76	4,16 ±0,42	2,34 ±0,23
НТМК.765139.083-78	60.45.78	4,5	78	4,24 ±0,42	2,38 ±0,24
НТМК.765139.083-80	60.45.80	4,5	80	4,31 ±0,43	2,42 ±0,24
НТМК.765139.083-82	60.45.82	4,5	82	4,38 ±0,44	2,46 ±0,25
НТМК.765139.083-84	60.45.84	4,5	84	4,45 ±0,45	2,5 ±0,25
НТМК.765139.083-85	60.45.85	4,5	85	4,49 ±0,45	2,52 ±0,25
НТМК.765139.083-86	60.45.86	4,5	86	4,52 ±0,45	2,54 ±0,26
НТМК.765139.083-88	60.45.88	4,5	88	4,59 ±0,46	2,58 ±0,26
НТМК.765139.083-90	60.45.90	4,5	90	4,66 ±0,47	2,62 ±0,26
НТМК.765139.083-92	60.45.92	4,5	92	4,73 ±0,47	2,66 ±0,27
НТМК.765139.083-94	60.45.94	4,5	94	4,81 ±0,48	2,7 ±0,27
НТМК.765139.083-95	60.45.95	4,5	95	4,84 ±0,48	2,72 ±0,27
НТМК.765139.083-96	60.45.96	4,5	96	4,88 ±0,49	2,74 ±0,28
НТМК.765139.083-98	60.45.98	4,5	98	4,95 ±0,49	2,78 ±0,28
НТМК.765139.083-100	60.45.100	4,5	100	5,02 ±0,50	2,82 ±0,28
НТМК.765139.084-10	60.50.10	5,0	10	2,21 ±0,22	1,24 ±0,12
НТМК.765139.084-12	60.50.12	5,0	12	2,28 ±0,23	1,28 ±0,13

ООО ЦИРМИ INFO@CIRMI.RU WWW.GOSZDRAVNADZOR.RU

НТМК.765139.084-14	60.50.14	5,0	14	2,35 ±0,23	1,32 ±0,13
НТМК.765139.084-15	60.50.15	5,0	15	2,38 ±0,24	1,34 ±0,13
НТМК.765139.084-16	60.50.16	5,0	16	2,42 ±0,24	1,36 ±0,14
НТМК.765139.084-18	60.50.18	5,0	18	2,49 ±0,25	1,40 ±0,14
НТМК.765139.084-20	60.50.20	5,0	20	2,56 ±0,26	1,44 ±0,15
НТМК.765139.084-22	60.50.22	5,0	22	2,60 ±0,26	1,46 ±0,15
НТМК.765139.084-24	60.50.24	5,0	24	2,67 ±0,27	1,50 ±0,15
НТМК.765139.084-25	60.50.25	5,0	25	2,71 ±0,27	1,52 ±0,15
НТМК.765139.084-26	60.50.26	5,0	26	2,74 ±0,28	1,54 ±0,15
НТМК.765139.084-28	60.50.28	5,0	28	2,81 ±0,28	1,58 ±0,16
НТМК.765139.084-30	60.50.30	5,0	30	2,88 ±0,28	1,62 ±0,16
НТМК.765139.084-32	60.50.32	5,0	32	2,95 ±0,29	1,66 ±0,17
НТМК.765139.084-34	60.50.34	5,0	34	3,03 ±0,30	1,70 ±0,17
НТМК.765139.084-35	60.50.35	5,0	35	3,06 ±0,30	1,72 ±0,17
НТМК.765139.084-36	60.50.36	5,0	36	3,10 ±0,31	1,74 ±0,18
НТМК.765139.084-38	60.50.38	5,0	38	3,17 ±0,32	1,78 ±0,18
НТМК.765139.084-40	60.50.40	5,0	40	3,24 ±0,33	1,82 ±0,18
НТМК.765139.084-42	60.50.42	5,0	42	3,31 ±0,33	1,86 ±0,19
НТМК.765139.084-44	60.50.44	5,0	44	3,38 ±0,34	1,90 ±0,19
НТМК.765139.084-45	60.50.45	5,0	45	3,42 ±0,34	1,92 ±0,19
НТМК.765139.084-46	60.50.46	5,0	46	3,45 ±0,35	1,94 ±0,19
НТМК.765139.084-48	60.50.48	5,0	48	3,52 ±0,35	1,98 ±0,20
НТМК.765139.084-50	60.50.50	5,0	50	3,60 ±0,36	2,02 ±0,20
НТМК.765139.084-52	60.50.52	5,0	52	3,67 ±0,37	2,06 ±0,20
НТМК.765139.084-54	60.50.54	5,0	54	3,74 ±0,37	2,10 ±0,21
НТМК.765139.084-55	60.50.55	5,0	55	3,77 ±0,38	2,12 ±0,21
НТМК.765139.084-56	60.50.56	5,0	56	3,81 ±0,38	2,14 ±0,21
НТМК.765139.084-58	60.50.58	5,0	58	3,88 ±0,39	2,18 ±0,21
НТМК.765139.084-60	60.50.60	5,0	60	3,95 ±0,40	2,22 ±0,22
НТМК.765139.084-62	60.50.62	5,0	62	4,02 ±0,40	2,26 ±0,23
НТМК.765139.084-64	60.50.64	5,0	64	4,09 ±0,41	2,30 ±0,23
НТМК.765139.084-65	60.50.65	5,0	65	4,13 ±0,41	2,32 ±0,23
НТМК.765139.084-66	60.50.66	5,0	66	4,16 ±0,42	2,34 ±0,24
НТМК.765139.084-68	60.50.68	5,0	68	4,24 ±0,42	2,38 ±0,24
НТМК.765139.084-70	60.50.70	5,0	70	4,31 ±0,43	2,42 ±0,24
НТМК.765139.084-72	60.50.72	5,0	72	4,38 ±0,44	2,46 ±0,25
НТМК.765139.084-74	60.50.74	5,0	74	4,45 ±0,45	2,50 ±0,25
НТМК.765139.084-75	60.50.75	5,0	75	4,49 ±0,45	2,52 ±0,25
НТМК.765139.084-76	60.50.76	5,0	76	4,52 ±0,45	2,54 ±0,26
НТМК.765139.084-78	60.50.78	5,0	78	4,59 ±0,46	2,58 ±0,26
НТМК.765139.084-80	60.50.80	5,0	80	4,66 ±0,47	2,62 ±0,26
НТМК.765139.084-82	60.50.82	5,0	82	4,73 ±0,47	2,66 ±0,27
НТМК.765139.084-84	60.50.84	5,0	84	4,81 ±0,48	2,70 ±0,27
НТМК.765139.084-85	60.50.85	5,0	85	4,84 ±0,48	2,72 ±0,27
НТМК.765139.084-86	60.50.86	5,0	86	4,88 ±0,49	2,74 ±0,27
НТМК.765139.084-88	60.50.88	5,0	88	4,95 ±0,49	2,78 ±0,28
НТМК.765139.084-90	60.50.90	5,0	90	5,02 ±0,50	2,82 ±0,29
НТМК.765139.084-92	60.50.92	5,0	92	5,09 ±0,50	2,86 ±0,29
НТМК.765139.084-94	60.50.94	5,0	94	5,16 ±0,52	2,90 ±0,29
НТМК.765139.084-95	60.50.95	5,0	95	5,20 ±0,52	2,92 ±0,29
НТМК.765139.084-96	60.50.96	5,0	96	5,23 ±0,53	2,94 ±0,30
НТМК.765139.084-98	60.50.98	5,0	98	5,30 ±0,53	2,98 ±0,30
НТМК.765139.084-100	60.50.100	5,0	100	5,37 ±0,54	3,02 ±0,30
НТМК.765139.085-10	60.55.10	5,5	10	2,24 ±0,23	1,26 ±0,13
НТМК.765139.085-12	60.55.12	5,5	12	2,31 ±0,23	1,30 ±0,13
НТМК.765139.085-14	60.55.14	5,5	14	2,38 ±0,24	1,34 ±0,13
НТМК.765139.085-15	60.55.15	5,5	15	2,42 ±0,24	1,36 ±0,14
НТМК.765139.085-16	60.55.16	5,5	16	2,46 ±0,25	1,38 ±0,14
НТМК.765139.085-18	60.55.18	5,5	18	2,53 ±0,25	1,42 ±0,14
НТМК.765139.085-20	60.55.20	5,5	20	2,60 ±0,26	1,46 ±0,15
НТМК.765139.085-22	60.55.22	5,5	22	2,67 ±0,27	1,50 ±0,15

ООО ЦИРМИ INFO@CIRMI.RU WWW.GOSZDRAVNADZOR.RU

НТМК.765139.085-24	60.55.24	5,5	24	2,74 ±0,27	1,54 ±0,15
НТМК.765139.085-25	60.55.25	5,5	25	2,78 ±0,28	1,56 ±0,16
НТМК.765139.085-26	60.55.26	5,5	26	2,81 ±0,28	1,58 ±0,16
НТМК.765139.085-28	60.55.28	5,5	28	2,88 ±0,29	1,62 ±0,16
НТМК.765139.085-30	60.55.30	5,5	30	2,95 ±0,29	1,66 ±0,17
НТМК.765139.085-32	60.55.32	5,5	32	3,03 ±0,30	1,70 ±0,17
НТМК.765139.085-34	60.55.34	5,5	34	3,10 ±0,31	1,74 ±0,18
НТМК.765139.085-35	60.55.35	5,5	35	3,13 ±0,31	1,76 ±0,18
НТМК.765139.085-36	60.55.36	5,5	36	3,17 ±0,32	1,78 ±0,18
НТМК.765139.085-38	60.55.38	5,5	38	3,24 ±0,33	1,82 ±0,18
НТМК.765139.085-40	60.55.40	5,5	40	3,31 ±0,33	1,86 ±0,19
НТМК.765139.085-42	60.55.42	5,5	42	3,38 ±0,34	1,90 ±0,19
НТМК.765139.085-44	60.55.44	5,5	44	3,45 ±0,35	1,94 ±0,19
НТМК.765139.085-45	60.55.45	5,5	45	3,49 ±0,35	1,96 ±0,19
НТМК.765139.085-46	60.55.46	5,5	46	3,52 ±0,35	1,98 ±0,20
НТМК.765139.085-48	60.55.48	5,5	48	3,60 ±0,36	2,02 ±0,20
НТМК.765139.085-50	60.55.50	5,5	50	3,67 ±0,37	2,06 ±0,20
НТМК.765139.085-52	60.55.52	5,5	52	3,74 ±0,37	2,10 ±0,21
НТМК.765139.085-54	60.55.54	5,5	54	3,81 ±0,38	2,14 ±0,22
НТМК.765139.085-55	60.55.55	5,5	55	3,84 ±0,38	2,16 ±0,22
НТМК.765139.085-56	60.55.56	5,5	56	3,88 ±0,39	2,18 ±0,22
НТМК.765139.085-58	60.55.58	5,5	58	3,95 ±0,39	2,22 ±0,22
НТМК.765139.085-60	60.55.60	5,5	60	4,02 ±0,40	2,26 ±0,23
НТМК.765139.085-62	60.55.62	5,5	62	4,09 ±0,40	2,30 ±0,23
НТМК.765139.085-64	60.55.64	5,5	64	4,16 ±0,41	2,34 ±0,24
НТМК.765139.085-65	60.55.65	5,5	65	4,20 ±0,42	2,36 ±0,24
НТМК.765139.085-66	60.55.66	5,5	66	4,24 ±0,43	2,38 ±0,24
НТМК.765139.085-68	60.55.68	5,5	68	4,31 ±0,43	2,42 ±0,24
НТМК.765139.085-70	60.55.70	5,5	70	4,38 ±0,44	2,46 ±0,25
НТМК.765139.085-72	60.55.72	5,5	72	4,45 ±0,45	2,50 ±0,25
НТМК.765139.085-74	60.55.74	5,5	74	4,52 ±0,45	2,54 ±0,25
НТМК.765139.085-75	60.55.75	5,5	75	4,56 ±0,46	2,56 ±0,26
НТМК.765139.085-76	60.55.76	5,5	76	4,59 ±0,46	2,58 ±0,26
НТМК.765139.085-78	60.55.78	5,5	78	4,66 ±0,47	2,62 ±0,26
НТМК.765139.085-80	60.55.80	5,5	80	4,73 ±0,47	2,66 ±0,27
НТМК.765139.085-82	60.55.82	5,5	82	4,81 ±0,48	2,70 ±0,27
НТМК.765139.085-84	60.55.84	5,5	84	4,88 ±0,49	2,74 ±0,27
НТМК.765139.085-85	60.55.85	5,5	85	4,91 ±0,49	2,76 ±0,28
НТМК.765139.085-86	60.55.86	5,5	86	4,95 ±0,50	2,78 ±0,28
НТМК.765139.085-88	60.55.88	5,5	88	5,02 ±0,50	2,82 ±0,28
НТМК.765139.085-90	60.55.90	5,5	90	5,09 ±0,50	2,86 ±0,29
НТМК.765139.085-92	60.55.92	5,5	92	5,16 ±0,52	2,90 ±0,29
НТМК.765139.085-94	60.55.94	5,5	94	5,23 ±0,53	2,94 ±0,29
НТМК.765139.085-95	60.55.95	5,5	95	5,27 ±0,53	2,96 ±0,30
НТМК.765139.085-96	60.55.96	5,5	96	5,30 ±0,53	2,98 ±0,30
НТМК.765139.085-98	60.55.98	5,5	98	5,37 ±0,54	3,02 ±0,30
НТМК.765139.085-100	60.55.100	5,5	100	5,41 ±0,54	3,04 ±0,30
НТМК.765139.086-10	60.60.10	6,0	10	2,28 ±0,23	1,28 ±0,13
НТМК.765139.086-12	60.60.12	6,0	12	2,35 ±0,24	1,32 ±0,13
НТМК.765139.086-14	60.60.14	6,0	14	2,42 ±0,24	1,36 ±0,14
НТМК.765139.086-15	60.60.15	6,0	15	2,46 ±0,25	1,38 ±0,14
НТМК.765139.086-16	60.60.16	6,0	16	2,49 ±0,25	1,40 ±0,14
НТМК.765139.086-18	60.60.18	6,0	18	2,56 ±0,26	1,44 ±0,15
НТМК.765139.086-20	60.60.20	6,0	20	2,63 ±0,26	1,48 ±0,15
НТМК.765139.086-22	60.60.22	6,0	22	2,71 ±0,27	1,52 ±0,15
НТМК.765139.086-24	60.60.24	6,0	24	2,78 ±0,28	1,56 ±0,16
НТМК.765139.086-25	60.60.25	6,0	25	2,81 ±0,28	1,58 ±0,16
НТМК.765139.086-26	60.60.26	6,0	26	2,85 ±0,29	1,60 ±0,16
НТМК.765139.086-28	60.60.28	6,0	28	2,92 ±0,29	1,64 ±0,16
НТМК.765139.086-30	60.60.30	6,0	30	2,99 ±0,30	1,68 ±0,17
НТМК.765139.086-32	60.60.32	6,0	32	3,06 ±0,30	1,72 ±0,17

ООО ЦИРМИ INFO@CIRMI.RU WWW.GOSZDRAVNADZOR.RU

НТМК.765139.086-34	60.60.34	6,0	34	3,13 ±0,31	1,76 ±0,18
НТМК.765139.086-35	60.60.35	6,0	35	3,17 ±0,32	1,78 ±0,18
НТМК.765139.086-36	60.60.36	6,0	36	3,20 ±0,32	1,80 ±0,18
НТМК.765139.086-38	60.60.38	6,0	38	3,27 ±0,33	1,84 ±0,18
НТМК.765139.086-40	60.60.40	6,0	40	3,35 ±0,34	1,88 ±0,19
НТМК.765139.086-42	60.60.42	6,0	42	3,42 ±0,34	1,92 ±0,19
НТМК.765139.086-44	60.60.44	6,0	44	3,49 ±0,35	1,96 ±0,20
НТМК.765139.086-45	60.60.45	6,0	45	3,52 ±0,35	1,98 ±0,20
НТМК.765139.086-46	60.60.46	6,0	46	3,56 ±0,36	2,00 ±0,20
НТМК.765139.086-48	60.60.48	6,0	48	3,63 ±0,36	2,04 ±0,20
НТМК.765139.086-50	60.60.50	6,0	50	3,70 ±0,37	2,08 ±0,21
НТМК.765139.086-52	60.60.52	6,0	52	3,77 ±0,38	2,12 ±0,21
НТМК.765139.086-54	60.60.54	6,0	54	3,84 ±0,38	2,16 ±0,22
НТМК.765139.086-55	60.60.55	6,0	55	3,88 ±0,39	2,18 ±0,22
НТМК.765139.086-56	60.60.56	6,0	56	3,92 ±0,40	2,20 ±0,22
НТМК.765139.086-58	60.60.58	6,0	58	3,99 ±0,40	2,24 ±0,23
НТМК.765139.086-60	60.60.60	6,0	60	4,06 ±0,40	2,28 ±0,23
НТМК.765139.086-62	60.60.62	6,0	62	4,13 ±0,41	2,32 ±0,23
НТМК.765139.086-64	60.60.64	6,0	64	4,20 ±0,42	2,36 ±0,24
НТМК.765139.086-65	60.60.65	6,0	65	4,24 ±0,43	2,38 ±0,24
НТМК.765139.086-66	60.60.66	6,0	66	4,27 ±0,43	2,40 ±0,24
НТМК.765139.086-68	60.60.68	6,0	68	4,34 ±0,44	2,44 ±0,25
НТМК.765139.086-70	60.60.70	6,0	70	4,41 ±0,44	2,48 ±0,25
НТМК.765139.086-72	60.60.72	6,0	72	4,49 ±0,45	2,52 ±0,25
НТМК.765139.086-74	60.60.74	6,0	74	4,56 ±0,46	2,56 ±0,26
НТМК.765139.086-75	60.60.75	6,0	75	4,59 ±0,46	2,58 ±0,26
НТМК.765139.086-76	60.60.76	6,0	76	4,63 ±0,47	2,60 ±0,26
НТМК.765139.086-78	60.60.78	6,0	78	4,70 ±0,47	2,64 ±0,26
НТМК.765139.086-80	60.60.80	6,0	80	4,77 ±0,48	2,68 ±0,27
НТМК.765139.086-82	60.60.82	6,0	82	4,84 ±0,48	2,72 ±0,27
НТМК.765139.086-84	60.60.84	6,0	84	4,91 ±0,49	2,76 ±0,28
НТМК.765139.086-85	60.60.85	6,0	85	4,95 ±0,49	2,78 ±0,28
НТМК.765139.086-86	60.60.86	6,0	86	4,98 ±0,50	2,80 ±0,28
НТМК.765139.086-88	60.60.88	6,0	88	5,05 ±0,50	2,84 ±0,28
НТМК.765139.086-90	60.60.90	6,0	90	5,13 ±0,51	2,88 ±0,29
НТМК.765139.086-92	60.60.92	6,0	92	5,20 ±0,52	2,92 ±0,29
НТМК.765139.086-94	60.60.94	6,0	94	5,27 ±0,53	2,96 ±0,30
НТМК.765139.086-95	60.60.95	6,0	95	5,30 ±0,53	2,98 ±0,30
НТМК.765139.086-96	60.60.96	6,0	96	5,34 ±0,53	3,00 ±0,30
НТМК.765139.086-98	60.60.98	6,0	98	5,41 ±0,54	3,04 ±0,30
НТМК.765139.086-100	60.60.100	6,0	100	5,48 ±0,55	3,08 ±0,30

Рисунок 154 – Винт канюлированный компрессионный

ООО ЦИРМИ INFO@CIRMI.RU WWW.GOSZDRAVNADZOR.RU

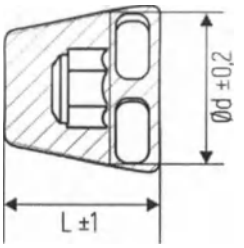

Обозначение	Номер по каталогу	Ø d, ±0,2 мм	L, ±1 мм	Масса, г (при изготовлении из нерж. стали)	Масса, г (при изготовлении из титановых сплавов)
НТМК.765139.087-5	61.05	5,0	5	0,82 ±0,08	0,46 ±0,05
НТМК.765139.087-6	61.06	5,0	6	0,85 ±0,08	0,48 ±0,05
НТМК.765139.087-7	61.07	5,0	7	0,89 ±0,09	0,50 ±0,05
НТМК.765139.087-8	61.08	5,0	8	0,93 ±0,09	0,52 ±0,05
НТМК.765139.087-9	61.09	5,0	9	0,96 ±0,10	0,54 ±0,05
НТМК.765139.087-10	61.10	5,0	10	1,00 ±0,10	0,56 ±0,06

Рисунок 155 – Винт кортикальный 5,0 мм с конической резьбой с отверстиями

ООО ЦИРМИ INFO@CIRMI.RU WWW.GOSZDRAVNADZOR.RU

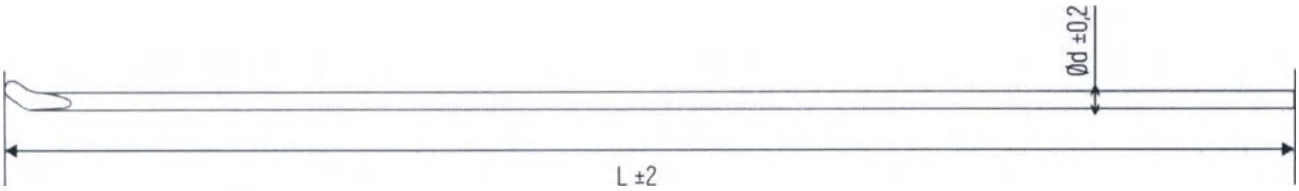

Обозначение	Номер по каталогу	Ø d, ±0,2 мм	L, ±2 мм	Масса, г (при изготовлении из нерж. стали)	Масса, г (при изготовлении из титановых сплавов)
НТМК.765132.034.15.300	21.15.300	1,5	300	4,3 ±0,43	2,4 ±0,24
НТМК.765132.034.15.350	21.15.350	1,5	350	5,0 ±0,50	2,8 ±0,28
НТМК.765132.034.15.400	21.15.400	1,5	400	5,7 ±0,57	3,2 ±0,32
НТМК.765132.034.15.440	21.15.440	1,5	440	6,2 ±0,62	3,5 ±0,35
НТМК.765132.034.175.300	21.175.300	1,75	300	4,8 ±0,48	2,7 ±0,27
НТМК.765132.034.175.350	21.175.350	1,75	350	5,7 ±0,57	3,2 ±0,32
НТМК.765132.034.175.400	21.175.400	1,75	400	6,4 ±0,64	3,6 ±0,36
НТМК.765132.034.175.440	21.175.440	1,75	440	7,1 ±0,71	4,0 ±0,40
НТМК.765132.034.20.300	21.20.300	2	300	7,3 ±0,73	4,1 ±0,41
НТМК.765132.034.20.350	21.20.350	2	350	8,7 ±0,87	4,9 ±0,49
НТМК.765132.034.20.400	21.20.400	2	400	9,8 ±0,98	5,5 ±0,55
НТМК.765132.034.20.440	21.20.440	2	440	10,9 ±1,10	6,1 ±0,61
НТМК.765132.034.225.350	21.225.350	2,25	350	9,3 ±0,93	5,2 ±0,52
НТМК.765132.034.225.300	21.225.300	2,25	300	10,5 ±1,05	5,9 ±0,59
НТМК.765132.034.225.400	21.225.400	2,25	400	11,7 ±1,20	6,6 ±0,66
НТМК.765132.034.225.440	21.225.440	2,25	440	12,8 ±1,30	7,2 ±0,72
НТМК.765132.034.25.300	21.25.300	2,5	300	11,6 ±1,20	6,5 ±0,65
НТМК.765132.034.25.350	21.25.350	2,5	350	13,5 ±1,35	7,6 ±0,76
НТМК.765132.034.25.400	21.25.400	2,5	400	15,5 ±1,55	8,7 ±0,87
НТМК.765132.034.25.440	21.25.440	2,5	440	16,1 ±1,65	9,3 ±0,93
НТМК.765132.034.275.350	21.275.350	2,75	350	15,0 ±1,50	8,4 ±0,84
НТМК.765132.034.275.400	21.275.400	2,75	400	16,0 ±1,60	9,0 ±0,90
НТМК.765132.034.275.440	21.275.440	2,75	440	19,0 ±1,90	10,7 ±1,10
НТМК.765132.034.30.350	21.30.350	3	350	19,8 ±2,00	11,1 ±1,11
НТМК.765132.034.30.400	21.30.400	3	400	22,6 ±2,30	12,7 ±1,13
НТМК.765132.034.30.440	21.30.440	3	440	24,9 ±2,50	14,0 ±1,14
НТМК.765132.034.325.400	21.325.400	3,25	400	25,1 ±2,51	14,1 ±1,14
НТМК.765132.034.325.440	21.325.440	3,25	440	28,5 ±2,85	16,0 ±1,16
НТМК.765132.034.35.400	21.35.400	3,5	400	30,8 ±3,10	17,3 ±1,17
НТМК.765132.034.35.440	21.35.440	3,5	440	33,8 ±3,40	19,0 ±1,19
НТМК.765132.034.375.400	21.375.400	3,75	400	32,9 ±3,30	18,5 ±1,18
НТМК.765132.034.375.440	21.375.440	3,75	440	37,4 ±3,40	21,0 ±2,10
НТМК.765132.034.40.400	21.40.400	4	400	40,0 ±4,00	22,5 ±2,30
НТМК.765132.034.40.440	21.40.440	4	440	44,1 ±4,50	24,8 ±2,50

Рис 156 – Стержень гибкий

ООО ЦИРМИ INFO@CIRMI.RU WWW.GOSZDRAVNADZOR.RU

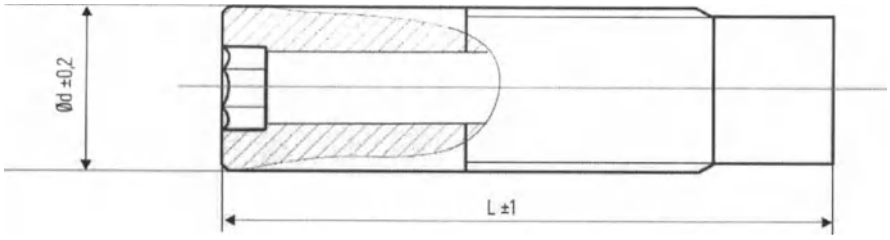

Обозначение	Номер по каталогу	Ø d, ±0,2 мм	L, ±1 мм	Масса, г (при изготовлении из нерж. стали)	Масса, г (при изготовлении из титановых сплавов)
НТМК.765139.097.15	20.200.55.15	5,5	15	1,33 ±0,14	0,75 ±0,08
НТМК.765139.097.20	20.200.55.20	5,5	20	1,78 ±0,18	1,00 ±0,10
НТМК.765139.097.28	20.200.75.28	7,5	28	2,22 ±0,23	1,25 ±0,13
НТМК.765139.097.33	20.200.75.33	7,5	33	2,67 ±0,27	1,50 ±0,15

Рис 157 – Винт-заглушка слепой

ООО ЦИРМИ INFO@CIRMI.RU WWW.GOSZDRAVNADZOR.RU

ПРИЛОЖЕНИЕ Д

Функциональные характеристики медицинского изделия

Наименование имплантатов	Функциональное назначение	Фиксация[1]/ фиксируемая кость	Особенности применения
Спица	фиксация или стабилизация костных отломков	универсальная	Острые края при поставке закрыты колпачками. Перед обработкой их следует снять руками
Спица с упором		универсальная	
Спица резьбовая		универсальная	
Винт Герберта	внутренняя ортопедическая фиксация переломов путем ввинчивания в кость для удерживания пластин или стержней в кости или для обеспечения прямой стабилизации кости	универсальная	Тип шлица: - шестигранник 2,5 мм (для диаметров 3,5 / 4,0 / 4,5 мм); - шестигранник 3,5 мм (для диаметров 5,0 / 5,5 / 6,0 мм)
Винт канюлированный компрессирующий		большеберцовая малоберцовая пяточная	Тип шлица: - шестигранник 3,5 мм
Винт кортикальный		универсальная	Тип шлица: - квадрат 1,2 мм (для диаметров 1,5 / 2,0 мм); - шестигранник 2,5 мм (для диаметров 2,7 / 3,5 / мм); - шестигранник 3,5 мм (для диаметра 4,5 мм);
Винт маллеолярный		универсальная	Тип шлица: - шестигранник 2,5 мм (для диаметра 3,5 мм); - шестигранник 3,5 мм (для диаметров 4,5 мм);
Винт стержневой стягивающий		универсальная	Тип шлица: - шестигранник 2,5 мм (для диаметра 3,5 мм); - шестигранник 3,5 мм (для диаметров 4,5 мм);
Винт спонгиозный		универсальная	Тип шлица: - шестигранник 2,5 мм (для диаметра 4,0 мм); - шестигранник 3,5 мм;
Винт канюлированный		универсальная	Тип шлица: - шестигранник 2,5 мм (для диаметров 2,0 / 2,5 / 3,0 мм);

[1] Имплантаты универсальной фиксации подходят для осуществления остеосинтеза костей с учетом индивидуальных особенностей анатомического строения, местонахождения перелома. **Размер имплантата, а также количество и размеры винтов, используемых для крепления пластин и стержней, всегда определяется анатомическими ограничениями пациента и особенностями перелома.**

ООО ЦИРМИ INFO@CIRMI.RU WWW.GOSZDRAVNADZOR.RU

Наименование имплантатов	Функциональное назначение	Фиксация[1]/ фиксируемая кость	Особенности применения
			- шестигранник 3,5 мм (для диаметров 3,5 / 4,0 / 4,5 / 5,0 / 6,5 7,0 / 7,3 мм);
Винт-шило		универсальная	Тип шлица: - шестигранник 2,5 мм; - шестигранник 3,5 мм;
Винт кортикальный с конической резьбой		универсальная (для пластин с угловой стабильностью)	Тип шлица: - квадрат 1,2 мм (для диаметра 2,3 / 2,7 мм); - шестигранник 2,5 мм (для диаметра 3,5 мм) - шестигранник 3,5 мм (для диаметра 5,0 мм). Используется с пластинами с угловой стабильностью.
Винт кортикальный с цилиндрической резьбой		универсальная (для пластин с угловой стабильностью)	Тип шлица: - шестигранник 2,5 мм; - шестигранник 3,5 мм; Используется с пластинами с угловой стабильностью.
Винт спонгиозный с цилиндрической резьбой		универсальная (для пластин с угловой стабильностью)	Тип шлица: - шестигранник 3,5 мм Используется с пластинами с угловой стабильностью.
Винт спонгиозный с конической резьбой		универсальная (для пластин с угловой стабильностью)	Тип шлица: - шестигранник 2,5 мм; - шестигранник 3,5 мм; Используется с пластинами с угловой стабильностью.
Винт динамический		бедренная	Используется с пластинами DHS/DCS: вставляется в отверстие в проксимальной части пластины
Винт компрессирующий		бедренная	Используется с пластинами DHS/DCS: вставляется в отверстие в

ООО ЦИРМИ INFO@CIRMI.RU WWW.GOSZDRAVNADZOR.RU

Наименование имплантатов	Функциональное назначение	Фиксация[1]/ фиксируемая кость	Особенности применения
			проксимальной части пластины
Винт-заглушка М7		плечевая	Используется со стержнем для плечевой кости: вставляется в отверстие в проксимальной части стержня
Винт-заглушка М8		большеберцовая	Используется со стержнем универсальным для большеберцовой кости: вставляется в отверстие в проксимальной части стержня
Винт-заглушка М10		бедренная	Используется со стержнем реконструктивным для бедренной кости и со стержнем антеградно-ретроградным для бедренной кости: вставляется в отверстие в проксимальной части стержня
Винт-заглушка М12		бедренная	Используется со стержнем гамма и стержнем гамма длинным: вставляется в отверстие в проксимальной части стержня
Винт компрессионный М7		плечевая	Используется со стержнем для плечевой кости: вставляется в отверстие в проксимальной части стержня
Винт компрессионный М8		большеберцовая	Используется со стержнем универсальным для большеберцовой кости: вставляется в отверстие в проксимальной части стержня
Винт компрессионный М10		бедренная	Используется со стержнем реконструктивным для бедренной кости и со стержнем антеградно-ретроградным для бедренной кости: вставляется в

ООО ЦИРМИ INFO@CIRMI.RU WWW.GOSZDRAVNADZOR.RU

Наименование имплантатов	Функциональное назначение	Фиксация[1]/ фиксируемая кость	Особенности применения
			отверстие в проксимальной части стержня
Винт компрессионный (стопорный):		бедренная	Используется со стержнем гамма и стержнем гамма длинным: вставляется в отверстие в проксимальной части стержня
Винт блокирующий проксимальный		длинные трубчатые кости	Используется со стержнями (кроме стержня гибкого)
Винт блокирующий дистальный		длинные трубчатые кости	Используется со стержнями (кроме стержня гибкого)
Винт блокирующий проксимальный канюлированный 11/2,7 мм		бедренная	Используется со стержнями (кроме стержня гибкого)
Винт блокирующий деротационный канюлированный 6,5/2,7 мм		бедренная	Используется со стержнями (кроме стержня гибкого)
Винт реконструктивный		бедренная	Используется со стержнями (кроме стержня гибкого)
Болт-стяжка стержневой		бедренная	Используется со стержнями (кроме стержня гибкого)
Винт-заглушка слепой		плечевая малоберцовая большеберцовая локтевая лучевая	Используется со стержнем гибким
Винт канюлированный компрессионный		большеберцовая пяточная	Устанавливается с помощью спицы. Имеет тройную резьбу: на проксимальном, дистальном концах и на теле винта.
Винт кортикальный с конической резьбой с отверстиями		плечевая малоберцовая большеберцовая локтевая лучевая	Тип шлица: шестигранник 3,5 мм; Используется с пластинами с угловой стабильностью.
Пластина DHS	прикрепление к фрагментам сломанных костей с помощью винтов для соединения и стабилизации отломков, а также защиты кости от механической нагрузки на период срастания перелома	бедренная	Используется с Винтом динамическим, Винтом компрессирующим. Винты по длине пластины: Ø4,5 мм.
Пластина DCS		бедренная	Используется с Винтом динамическим, Винтом компрессирующим. Винты по длине

ООО ЦИРМИ INFO@CIRMI.RU WWW.GOSZDRAVNADZOR.RU

Наименование имплантатов	Функциональное назначение	Фиксация[1]/ фиксируемая кость	Особенности применения
			пластины: Ø4,5 мм.
Пластина ЛТМ с угловой стабильностью с ограниченным контактом		лучевая	Используется с винтами кортикальным/спонгиозным с конической/цилиндрической резьбой Ø2,3 мм
Пластина для дистального отдела лучевой кости с угловой стабильностью		лучевая	Используется с винтами кортикальным/спонгиозным с конической/цилиндрической резьбой Ø2,3 мм + Ø3,5 мм
Пластина Т-образная с угловой стабильностью с ограниченным контактом		лучевая	Используется с винтами кортикальным/спонгиозным с конической/цилиндрической резьбой Ø2,3 мм
Пластина Т-образная малая с угловой стабильностью		лучевая	Используется с винтами кортикальным/спонгиозным с конической/цилиндрической резьбой Ø3,5 мм
Пластина Т-образная малая косая с угловой стабильностью		лучевая	Используется с винтами кортикальным/спонгиозным с конической/цилиндрической резьбой Ø3,5 мм
Пластина 1/2 трубки с угловой стабильностью		универсальная	Используется с винтами кортикальным/спонгиозным с конической/цилиндрической резьбой Ø3,5 мм
Пластина 1/3 трубки с угловой стабильностью		универсальная	Используется с винтами кортикальным/спонгиозным с конической/цилиндрической резьбой Ø3,5 мм
Пластина 1/4 трубки с угловой стабильностью		универсальная	Используется с винтами кортикальным/спонгиозным с конической/цилиндрической резьбой Ø3,5 мм
Пластина прямая с угловой стабильностью с ограниченным контактом		универсальная	Используется с винтами кортикальным/спонги

ООО ЦИРМИ INFO@CIRMI.RU WWW.GOSZDRAVNADZOR.RU

Наименование имплантатов	Функциональное назначение	Фиксация[1]/ фиксируемая кость	Особенности применения
			озным с конической/цилиндрической резьбой Ø3,5 мм
Пластина прямая малая с угловой стабильностью с ограниченным контактом		универсальная	Используется с винтами кортикальным/спонгиозным с конической/цилиндрической резьбой Ø3,5 мм
Пластина узкая прямая малая с угловой стабильностью с ограниченным контактом:		универсальная	Используется с винтами кортикальным/спонгиозным с конической/цилиндрической резьбой Ø3,5 мм
Пластина Т-образная для шейки плеча с угловой стабильностью		плечевая	Используется с винтами кортикальным/спонгиозным с конической/цилиндрической резьбой Ø3,5 мм
Пластина для проксимального отдела плеча с угловой стабильностью		плечевая	Используется с винтами кортикальным/спонгиозным с конической/цилиндрической резьбой Ø3,5 мм
Пластина Т-образная для проксимального отдела плеча с угловой стабильностью с ограниченным контактом		плечевая	Используется с винтами кортикальным/спонгиозным с конической/цилиндрической резьбой Ø3,5 мм
Пластина S-образная диафизарная с угловой стабильностью		ключица	Используется с винтами кортикальным/спонгиозным с конической/цилиндрической резьбой Ø3,5 мм
Пластина S-образная реконструктивная с угловой стабильностью		ключица	Используется с винтами кортикальным/спонгиозным с конической/цилиндрической резьбой Ø3,5 мм
Пластина реконструктивная с угловой стабильностью		универсальная	Используется с винтами кортикальным/спонгиозным с конической/цилиндрической резьбой Ø3,5 мм

ООО ЦИРМИ INFO@CIRMI.RU WWW.GOSZDRAVNADZOR.RU

Наименование имплантатов	Функциональное назначение	Фиксация[1]/ фиксируемая кость	Особенности применения
Пластина S-образная с латеральным расширением с угловой стабильностью с ограниченным контактом		ключица	Используется с винтами кортикальным/спонгиозным с конической/цилиндрической резьбой Ø3,5 мм и Ø2,7 мм
Пластина крючковидная с угловой стабильностью		ключица	Используется с винтами кортикальным/спонгиозным с конической/цилиндрической резьбой Ø3,5 мм
Пластина крючковидная реконструктивная с угловой стабильностью		ключица	Используется с винтами кортикальным/спонгиозным с конической/цилиндрической резьбой Ø3,5 мм
Пластина для локтевого отростка с угловой стабильностью		плечевая	Используется с винтами кортикальным/спонгиозным с конической/цилиндрической резьбой Ø3,5 мм
Пластина дистальная медиальная для плечевой кости с угловой стабильностью с ограниченным контактом		плечевая	Используется с винтами кортикальным/спонгиозным с конической/цилиндрической резьбой Ø3,5 мм
Пластина дистальная дорсо-латеральная для плечевой кости с угловой стабильностью с ограниченным контактом:		плечевая	Используется с винтами кортикальным/спонгиозным с конической/цилиндрической резьбой Ø3,5 мм
Пластина латеральная дистальная для малоберцовой кости с угловой стабильностью		малоберцовая	Используется с винтами кортикальным/спонгиозным с конической/цилиндрической резьбой Ø3,5 мм и Ø2,7 мм
Пластина для дистального отдела малоберцовой кости с угловой стабильностью		малоберцовая	Используется с винтами кортикальным/спонгиозным с конической/цилиндрической резьбой Ø3,5 мм
Пластина «лист клевера» с угловой стабильностью с ограниченным контактом		большеберцовая	Используется с винтами кортикальным/спонгиозным с

ООО ЦИРМИ INFO@CIRMI.RU WWW.GOSZDRAVNADZOR.RU

Наименование имплантатов	Функциональное назначение	Фиксация[1]/ фиксируемая кость	Особенности применения
			конической/цилиндрической резьбой Ø3,5 мм
Пластина L-образная проксимальная большеберцовая с угловой стабильностью с ограниченным контактом		большеберцовая	Используется с винтами кортикальным/спонгиозным с конической/цилиндрической резьбой Ø5,0 мм
Пластина L-образная большеберцовая с угловой стабильностью с ограниченным контактом		большеберцовая	Используется с винтами кортикальным/спонгиозным с конической/цилиндрической резьбой Ø3,5 мм
Пластина L-образная дистальная тибиальная антеро-латеральная большеберцовая с угловой стабильностью с ограниченным контактом		большеберцовая	Используется с винтами кортикальным/спонгиозным с конической/цилиндрической резьбой Ø3,5 мм
Пластина тибиальная дистальная медиальная с угловой стабильностью с ограниченным контактом		большеберцовая	Используется с винтами кортикальным/спонгиозным с конической/цилиндрической резьбой Ø3,5 мм
Пластина прямая узкая комбинированная с угловой стабильностью с ограниченным контактом		универсальная	Используется с винтами кортикальным/спонгиозным с конической/цилиндрической резьбой Ø3,5 мм и Ø5,0 мм
Пластина узкая метафизарная с угловой стабильностью с ограниченным контактом		универсальная	Используется с винтами кортикальным/спонгиозным с конической/цилиндрической резьбой Ø3,5 мм и Ø5,0 мм
Пластина узкая прямая с угловой стабильностью с ограниченным контактом		универсальная	Используется с винтами кортикальным/спонгиозным с конической/цилиндрической резьбой Ø5,0 мм
Пластина дистальная медиальная для большеберцовой кости с угловой стабильностью		большеберцовая	Используется с винтами кортикальным/спонгиозным с конической/цилиндрической резьбой Ø3,5 мм
Пластина медиальная мыщелковая для		большеберцовая	Используется с

ООО ЦИРМИ INFO@CIRMI.RU WWW.GOSZDRAVNADZOR.RU

Наименование имплантатов	Функциональное назначение	Фиксация[1]/ фиксируемая кость	Особенности применения
большеберцовой кости с угловой стабильностью с ограниченным контактом			винтами кортикальным/спонгиозным с конической/цилиндрической резьбой Ø3,5 мм и Ø5,0 мм
Пластина опорная мыщелковая для большеберцовой кости с угловой стабильностью с ограниченным контактом		большеберцовая	Используется с винтами кортикальным/спонгиозным с конической/цилиндрической резьбой Ø5,0 мм
Пластина широкая прямая с угловой стабильностью с ограниченным контактом		универсальная	Используется с винтами кортикальным/спонгиозным с конической/цилиндрической резьбой Ø5,0 мм
Пластина опорная мыщелковая для бедра с угловой стабильностью с ограниченным контактом		бедренная	Используется с винтами кортикальным/спонгиозным с конической/цилиндрической резьбой Ø5,0 мм
Пластина проксимальная бедренная с угловой стабильностью		бедренная	Используется с винтами кортикальным/спонгиозным с конической/цилиндрической резьбой Ø6,5 мм и Ø5,0 мм
Пластина пяточная с угловой стабильностью		пяточная	Используется с винтами кортикальным/спонгиозным с конической/цилиндрической резьбой Ø3,5 мм
Пластина реконструктивная Пилон с угловой стабильностью		большеберцовая	Используется с винтами кортикальным/спонгиозным с конической/цилиндрической резьбой Ø3,5 мм
Пластина 1/4 трубчатая		универсальная	Используется с винтами Ø3,5 мм
Пластина 1/3 трубчатая		универсальная	Используется с винтами Ø3,5 мм
Пластина 1/2 трубчатая		универсальная	Используется с винтами Ø3,5 мм
Пластина малая прямая с ограниченным контактом		универсальная	Используется с винтами Ø3,5 мм
Пластина прямая с ограниченным контактом		универсальная	Используется с винтами Ø3,5 мм
Пластина для дистального отдела плеча		плечевая	Используется с винтами Ø3,5 мм и

ООО ЦИРМИ INFO@CIRMI.RU WWW.GOSZDRAVNADZOR.RU

Наименование имплантатов	Функциональное назначение	Фиксация[1]/ фиксируемая кость	Особенности применения
			Ø4,5 мм
Пластина реконструктивная		универсальная	Используется с винтами Ø3,5 мм и Ø4,5 мм
Пластина крючковидная		ключица	Используется с винтами Ø3,5 мм
Пластина реконструктивная прямая		универсальная	Используется с винтами Ø3,5 мм и Ø4,5 мм
Пластина реконструктивная изогнутая		универсальная	Используется с винтами Ø3,5 мм и Ø4,5 мм
Пластина Т-образная		большеберцовая	Используется с винтами Ø4,5 мм
Пластина Т-образная опорная		большеберцовая	Используется с винтами Ø3,5 мм
Пластина опорная мыщелковая для бедра с ограниченным контактом		бедренная	Используется с винтами Ø4,5 мм
Пластина опорная для латерального мыщелка большеберцовой кости с ограниченным контактом:		большеберцовая	Используется с винтами Ø4,5 мм
Пластина узкая прямая для большеберцовой кости с ограниченным контактом		большеберцовая	Используется с винтами Ø4,5 мм
Пластина широкая прямая с ограниченным контактом		универсальная	Используется с винтами Ø4,5 мм
Пластина угловая		бедренная	Используется с винтами Ø4,5 мм
Стержень универсальный для большеберцовой кости	используются для фиксации отломка кости интрамедуллярно	большеберцовая	Используется с: - Винт-заглушка М8; - Винт компрессионный М8; - Винт блокирующий дистальный; - Винт блокирующий проксимальный;
Стержень реконструктивный для бедренной кости:		бедренная	Используется с: - Винт-заглушка М10; - Винт компрессионный М10; - Винт блокирующий дистальный; - Винт блокирующий проксимальный; - Винт реконструктивный; - Болт-стяжка стержневой;
Стержень антеградно-ретроградный для бедренной кости		бедренная	Используется с: - Винт-заглушка М10; - Винт компрессионный М10; - Винт блокирующий дистальный; - Винт блокирующий проксимальный; - Винт реконструктивный; - Болт-стяжка

ООО ЦИРМИ INFO@CIRMI.RU WWW.GOSZDRAVNADZOR.RU

Наименование имплантатов	Функциональное назначение	Фиксация[1]/ фиксируемая кость	Особенности применения
			стержневой;
Стержень для плеча		плечевая	Используется с: - Винт-заглушка М7; - Винт компрессионный М7; - Винт блокирующий дистальный; - Винт блокирующий проксимальный;
Стержень гамма		бедренная	Используется с: - Винт компрессионный (стопорный); - Винт-заглушка М12; - Винт блокирующий деротационный канюлированный; - Винт блокирующий проксимальный канюлированный; - Винт блокирующий дистальный
Стержень гамма длинный		бедренная	Используется с: - Винт компрессионный (стопорный); - Винт-заглушка М12; - Винт блокирующий деротационный канюлированный; - Винт блокирующий проксимальный канюлированный; - Винт блокирующий дистальный
Стержень реконструктивный для плеча		плечевая	Используется с: - Винт-заглушка М7; - Винт компрессионный М7; - Винт блокирующий дистальный;
Стержень гибкий		плечевая малоберцовая большеберцовая локтевая лучевая	Используется с Винтом-заглушкой слепым

ООО ЦИРМИ INFO@CIRMI.RU WWW.GOSZDRAVNADZOR.RU

ПРИЛОЖЕНИЕ Е

(СПРАВОЧНОЕ)

Примеры установки имплантатов

ПЛАСТИНА Т-ОБРАЗНАЯ ДЛЯ ПРОКСИМАЛЬНОГО ОТДЕЛА ПЛЕЧА С УГЛОВОЙ СТАБИЛЬНОСТЬЮ С ОГРАНИЧЕННЫМ КОНТАКТОМ

Материал: титановый сплав.
Толщина: 4,0 мм.
Ширина: 11,0 мм (диафизарная часть).
Винты: Ø3,5 мм с у/с.

humerus

ПЛАСТИНА ДЛЯ ДИСТАЛЬНОГО ОТДЕЛА ЛУЧЕВОЙ КОСТИ С УГЛОВОЙ СТАБИЛЬНОСТЬЮ

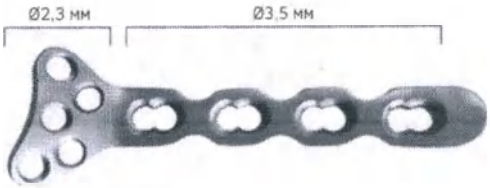

Материал: титановый сплав.
Толщина: 2,8 мм.
Ширина: 10 мм.
Варианты исполнения: правая (П) / левая (Л).
Винты: Ø2,3 мм с у/с, Ø3,5 мм с у/с.

radius

ООО ЦИРМИ INFO@CIRMI.RU WWW.GOSZDRAVNADZOR.RU

ПЛАСТИНА S-ОБРАЗНАЯ С ЛАТЕРАЛЬНЫМ РАСШИРЕНИЕМ С УГЛОВОЙ СТАБИЛЬНОСТЬЮ С ОГРАНИЧЕННЫМ КОНТАКТОМ

Материал: титановый сплав.
Толщина: 3,0 мм.
Ширина: 10,5 мм.
Варианты исполнения: правая (R), левая (L).
Винты: Ø2,7 мм с у/с, Ø3,5 мм с у/с.

ПЛАСТИНА S-ОБРАЗНАЯ РЕКОНСТРУКТИВНАЯ С УГЛОВОЙ СТАБИЛЬНОСТЬЮ

clavicula

Материал: титановый сплав.
Толщина: 3,0 мм.
Ширина: 10,0 мм.
Варианты исполнения: правая (П), левая (Л).
Винты: Ø3,5 мм с у/с.

ПЛАСТИНА ЛАТЕРАЛЬНАЯ ДИСТАЛЬНАЯ ДЛЯ МАЛОБЕРЦОВОЙ КОСТИ С УГЛОВОЙ СТАБИЛЬНОСТЬЮ

Материал: титановый сплав.
Толщина: 2,0 мм.
Ширина: 10,0 мм.
Варианты исполнения: левая (Л), правая (П).
Винты: Ø2,7 ММ с у/с, Ø3,5 мм с у/с.

ООО ЦИРМИ INFO@CIRMI.RU WWW.GOSZDRAVNADZOR.RU

ПЛАСТИНА L-ОБРАЗНАЯ БОЛЬШЕБЕРЦОВАЯ С УГЛОВОЙ СТАБИЛЬНОСТЬЮ С ОГРАНИЧЕННЫМ КОНТАКТОМ

Материал: титановый сплав.
Толщина: 3,5 мм.
Ширина: 11,0 мм.
Варианты исполнения: левая (Л), правая (П).
Винты: Ø3,5 мм с у/с.

os tibia

ПЛАСТИНА ДИСТАЛЬНАЯ МЕДИАЛЬНАЯ ДЛЯ ПЛЕЧЕВОЙ КОСТИ С УГЛОВОЙ СТАБИЛЬНОСТЬЮ С ОГРАНИЧЕННЫМ КОНТАКТОМ

Материал: титановый сплав.
Толщина: 3,5 мм.
Ширина: 11,0 мм.
Варианты исполнения: правая (R), левая (L).
Винты: Ø3,5 мм с у/с.

humerus

ПЛАСТИНА ДИСТАЛЬНАЯ ДОРСОЛАТЕРАЛЬНАЯ ДЛЯ ПЛЕЧЕВОЙ КОСТИ С УГЛОВОЙ СТАБИЛЬНОСТЬЮ С ОГРАНИЧЕННЫМ КОНТАКТОМ

Материал: титановый сплав.
Толщина: 3,0 мм.
Ширина: 11,0 мм.
Варианты исполнения: левая (Л), правая (П).
Винты: Ø3,5 мм с у/с.

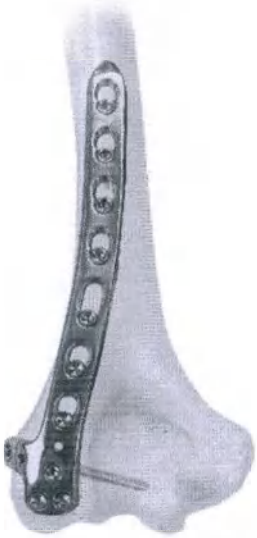

humerus

ООО ЦИРМИ INFO@CIRMI.RU WWW.GOSZDRAVNADZOR.RU

ПЛАСТИНА L-ОБРАЗНАЯ ПРОКСИМАЛЬНАЯ БОЛЬШЕБЕРЦОВАЯ С УГЛОВОЙ СТАБИЛЬНОСТЬЮ С ОГРАНИЧЕННЫМ КОНТАКТОМ

Материал: титановый сплав.
Толщина: 4,0 мм.
Ширина: 14,0 мм.
Варианты исполнения: левая (Л), правая (П).
Винты: Ø5,0 мм с у/с.

os tibia

ПЛАСТИНА L-ОБРАЗНАЯ ДИСТАЛЬНАЯ ТИБИАЛЬНАЯ АНТЕРО-ЛАТЕРАЛЬНАЯ БОЛЬШЕБЕРЦОВАЯ С УГЛОВОЙ СТАБИЛЬНОСТЬЮ С ОГРАНИЧЕННЫМ КОНТАКТОМ

Материал: титановый сплав.
Толщина: 4,0 мм.
Ширина: 14,0 мм.
Варианты исполнения: правая (П), левая (Л).
Винты: Ø3,5 мм с у/с.

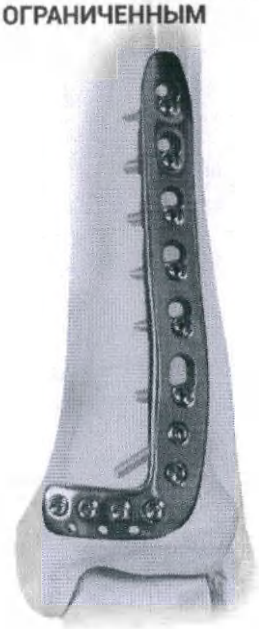

os tibia

ООО ЦИРМИ INFO@CIRMI.RU WWW.GOSZDRAVNADZOR.RU

ПЛАСТИНА УЗКАЯ ПРЯМАЯ С ОГРАНИЧЕННЫМ КОНТАКТОМ С УГЛОВОЙ СТАБИЛЬНОСТЬЮ

Материал: титановый сплав.
Толщина: 4,5 мм.
Ширина: 13,0 мм.
Винты: Ø5,0 мм с у/с.

ПЛАСТИНА ОПОРНАЯ МЫЩЕЛКОВАЯ ДЛЯ БОЛЬШЕБЕРЦОВОЙ КОСТИ С УГЛОВОЙ СТАБИЛЬНОСТЬЮ С ОГРАНИЧЕННЫМ КОНТАКТОМ

Материал: титановый сплав.
Толщина: 5,0 мм.
Ширина: 16,0 мм.
Варианты исполнения: левая (L), правая (R).
Винты: Ø5,0 мм с у/с.

ПЛАСТИНА МЕДИАЛЬНАЯ МЫЩЕЛКОВАЯ ДЛЯ БОЛЬШЕБЕРЦОВОЙ КОСТИ С УГЛОВОЙ СТАБИЛЬНОСТЬЮ С ОГРАНИЧЕННЫМ КОНТАКТОМ

Материал: титановый сплав.
Толщина: 4,5 мм.
Ширина: 14,0 мм (диафизарная часть).
Варианты исполнения: левая (Л), правая (П).
Винты: Ø3,5 мм с у/с, Ø5,0 мм с у/с.

ООО ЦИРМИ INFO@CIRMI.RU WWW.GOSZDRAVNADZOR.RU

ПЛАСТИНА ПРОКСИМАЛЬНАЯ БЕДРЕННАЯ С УГЛОВОЙ СТАБИЛЬНОСТЬЮ

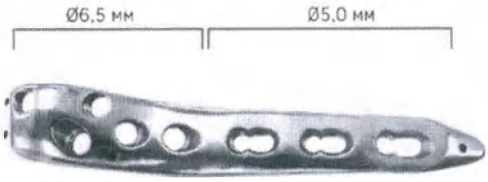

Материал: титановый сплав.
Толщина: 6,0 мм.
Ширина: 18,0 мм.
Варианты исполнения: левая (L), правая (R).
Винты: Ø5,0 мм с у/с, Ø6,5 мм с у/с.

ПЛАСТИНА ОПОРНАЯ МЫЩЕЛКОВАЯ ДЛЯ БЕДРА С УГЛОВОЙ СТАБИЛЬНОСТЬЮ С ОГРАНИЧЕННЫМ КОНТАКТОМ

Материал: титановый сплав.
Толщина: 7,0 мм.
Ширина: 18,0 мм.
Варианты исполнения: правая (R), левая (L).
Винты: Ø5,0 мм с у/с.

ООО ЦИРМИ INFO@CIRMI.RU WWW.GOSZDRAVNADZOR.RU

СТЕРЖЕНЬ УНИВЕРСАЛЬНЫЙ ДЛЯ БОЛЬШЕБЕРЦОВОЙ КОСТИ

СТЕРЖЕНЬ РЕКОНСТРУКТИВНЫЙ ДЛЯ БЕДРЕННОЙ КОСТИ

ООО ЦИРМИ INFO@CIRMI.RU WWW.GOSZDRAVNADZOR.RU

СТЕРЖЕНЬ АНТЕГРАДНО-РЕТРОГРАДНЫЙ ДЛЯ БЕДРЕННОЙ КОСТИ

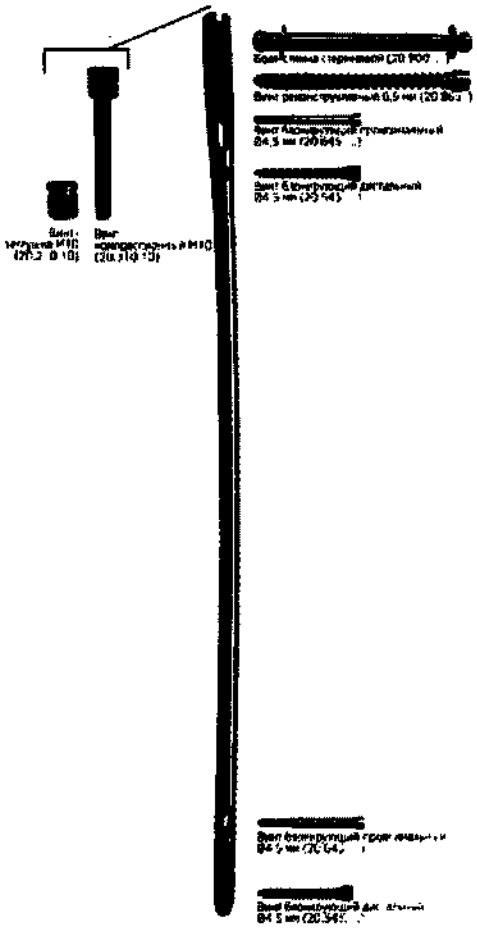

СТЕРЖЕНЬ ГАММА

СТЕРЖЕНЬ РЕКОНСТРУКТИВНЫЙ ДЛЯ ПЛЕЧЕВОЙ КОСТИ

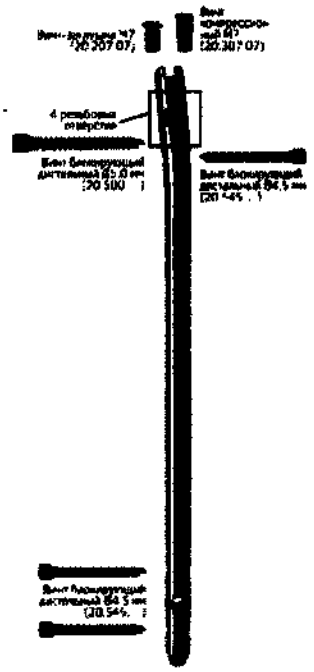

СТЕРЖЕНЬ ДЛЯ ПЛЕЧЕВОЙ КОСТИ

ООО ЦИРМИ INFO@CIRMI.RU WWW.GOSZDRAVNADZOR.RU

Копия верна

Прошито, пронумеровано, скреплено печатью двадцать четыре листа(ов)

«01» июня 2021 г.

Анатомиказ
ИНН 1657194650

Гарифуллин Д.Ф.

ООО ЦИРМИ INFO@CIRMI.RU WWW.GOSZDRAVNADZOR.RU