«УТВЕРЖДАЮ»
Генеральный директор
ООО «СБМ»
_____ Королев Д.Г.
«22» февраля 2022 г.

РУКОВОДСТВО ПО ЭКСПЛУАТАЦИИ МЕДИЦИНСКОГО ИЗДЕЛИЯ

Стол медицинский лабораторный по ТУ 32.50.30-004-58905556-2021
(ВЕРСИЯ 1.2)

ЭЛЕКТРОННАЯ КОПИЯ ОФОРМЛЕНА ЦЕНТРОМ ИСПЫТАНИЙ И РЕГИСТРАЦИИ МЕДИЦИНСКИХ ИЗДЕЛИЙ
32271
22.04.2022

1.НАИМЕНОВАНИЕ МЕДИЦИНСКОГО ИЗДЕЛИЯ

Стол медицинский лабораторный по ТУ 32.50.30-004-58905556-2021, (далее по тексту – изделие, мебель, мебель медицинская, стол).

2.ВАРИАНТЫ ИСПОЛНЕНИЯ

1. Стол медицинский лабораторный серии «СЛ»: ЛК-600-СЛ-Н-С, ЛК-600-СЛ-Н-К, ЛК-600-СЛ-Н-G, ЛК-600-СЛ-Н-N, ЛК-600-СЛ-Н-LH, ЛК-900-СЛ-Н-С, ЛК-900-СЛ-Н-К, ЛК-900-СЛ-Н-G, ЛК-900-СЛ-Н-N, ЛК-900-СЛ-Н-LH, ЛК-1200-СЛ-Н-С, ЛК-1200-СЛ-Н-К, ЛК-1200-СЛ-Н-G, ЛК-1200-СЛ-Н-N, ЛК-1200-СЛ-Н-LH, ЛК-1500-СЛ-Н-С, ЛК-1500-СЛ-Н-К, ЛК-1500-СЛ-Н-G, ЛК-1500-СЛ-Н-N, ЛК-1500-СЛ-Н-LH, ЛК-1800-СЛ-Н-С, ЛК-1800-СЛ-Н-К, ЛК-1800-СЛ-Н-G, ЛК-1800-СЛ-Н-N, ЛК-1800-СЛ-Н-LH, ЛК-600-СЛ-В-С, ЛК-600-СЛ-В-К, ЛК-600-СЛ-В-G, ЛК-600-СЛ-В-N, ЛК-600-СЛ-В-LH, ЛК-900-СЛ-В-С, ЛК-900-СЛ-В-К, ЛК-900-СЛ-В-G, ЛК-900-СЛ-В-N, ЛК-900-СЛ-В-LH, ЛК-1200-СЛ-В-С, ЛК-1200-СЛ-В-К, ЛК-1200-СЛ-В-G, ЛК-1200-СЛ-В-N, ЛК-1200-СЛ-В-LH, ЛК-1500-СЛ-В-С, ЛК-1500-СЛ-В-К, ЛК-1500-СЛ-В-G, ЛК-1500-СЛ-В-N, ЛК-1500-СЛ-В-LH, ЛК-1800-СЛ-В-С, ЛК-1800-СЛ-В-К, ЛК-1800-СЛ-В-G, ЛК-1800-СЛ-В-N, ЛК-1800-СЛ-В-LH, в составе:

1.1. Разборный каркас — 1 шт.;
1.2. Рабочая поверхность - 1 шт.;
1.3. Саморез 4х40 мм - 8 шт.;
1.4. Опора резьбовая М8 - 4 шт.;
1.5. Болт М8х16 - 4 шт.;
1.6. Болт М8х45 - 4 шт.;
1.7. Шайба М8 — 8 шт.;
1.8. Заглушка 60 х 30 мм - 4 шт.

2. Стол медицинский лабораторный серии «СМ»: ЛК-900-СМ-Н-С, ЛК-900-СМ-Н-К, ЛК-900-СМ-Н-G, ЛК-900-СМ-Н- N, ЛК-900-СМ-Н-LH, ЛК-1200-СМ-Н-С, ЛК-1200-СМ-Н-К, ЛК-1200-СМ-Н-G, ЛК-1200-СМ-Н-Н-N, ЛК-1200-СМ-Н-LH, ЛК-1500-СМ-Н-С, ЛК-1500-СМ-Н-К, ЛК-1500-СМ-Н-G, ЛК-1500-СМ-Н-N, ЛК-1500-СМ-Н-LH, ЛК-1800-СМ-Н-С, ЛК-1800-СМ-Н-К, ЛК-1800-СМ-Н-G, ЛК-1800-СМ-Н-N, ЛК-1800-СМ-Н-LH, ЛК-900-СМ-В-С, ЛК-900-СМ-В-К, ЛК-900-СМ-В-G, ЛК-900-СМ-В-N, ЛК-900-СМ-В-LH, ЛК-1200-СМ-В-С, ЛК-1200-СМ-В-К, ЛК-1200-СМ-В-G, ЛК-1200-СМ-В-N, ЛК-1200-СМ-В-LH, ЛК-1500-СМ-В-С, ЛК-1500-СМ-В-К, ЛК-1500-СМ-В-G, ЛК-1500-СМ-В-N, ЛК-1500-СМ-В-LH, ЛК-1800-СМ-В-С, ЛК-1800-СМ-В-К, ЛК-1800-СМ-В-G, ЛК-1800-СМ-В-N, ЛК-1800-СМ-В-LH, в составе:

2.1. Разборный каркас — 1 шт.;
2.2. Рабочая поверхность — 1 шт.;
2.3. Саморез 4х40 мм - 8 шт.;
2.4. Стойки СМ - 2 шт.;
2.5. Полка СМ — 1 шт.;
2.6. Панель — 1 шт.;
2.7. Болт М8х16мм — 4 шт.;
2.8. Винт М6х20/круг - 4 шт.;
2.9. Шайба М8 — 4 шт.;
2.10. Шайба М6 - 4 шт. ;
2.11. Опора резьбовая М8 — 4 шт.;
2.12. Заглушка 60х30 мм - 4 шт.

3.Стол медицинский лабораторный серии «СП»: ЛК-900-СП-Н-С, ЛК-900-СП-Н-К, ЛК-900-СП-Н-G, ЛК-900-СП-Н-N, ЛК-900-СП-Н-LH, ЛК-1200-СП-Н-С, ЛК-1200-СП-Н-К, ЛК-1200-СП-Н-G, ЛК-1200-СП-Н- N, ЛК-1200-СП-Н-LH, ЛК-1500-СП-Н-С, ЛК-1500-СП-Н-К, ЛК-1500-СП-Н-G, ЛК-1500-СП-Н-N, ЛК-1500-СП-Н-LH, ЛК-1800-СП-Н-С, ЛК-1800-СП-Н-К, ЛК-1800-СП-Н-G, ЛК-1800-СП-Н-N, ЛК-1800-СП-Н-LH, ЛК-900-СП-В-С, ЛК-900-СП-В-К, ЛК-900-СП-В-G, ЛК-900-СП-В-N, ЛК-900-СП-В-LH, ЛК-1200-СП-В-С, ЛК-1200-СП-В-К, ЛК-1200-СП-В-G, ЛК-1200-СП-В-N, ЛК-1200-СП-В-LH, ЛК-1500-СП-В-С,

ООО ЦИРМИ INFO@CIRMI.RU WWW.GOSZDRAVNADZOR.RU
32271
22.04.2022

ЛК-1500-СП-В-К, ЛК-1500-СП-В-G, ЛК-1500-СП-В-N, ЛК-1500-СП-В-LH, ЛК-1800-СП-В-С, ЛК-1800-СП-В-К, ЛК-1800-СП-В-G, ЛК-1800-СП-В-N, ЛК-1800-СП-В-LH, в составе:
3.1. Разборный каркас — 1 шт.;
3.2. Рабочая поверхность - 1 шт.;
3.3. Саморез 4х40мм - 8 шт.;
3.4. Стойки СП - 2 шт.;
3.5. Полка СП - 1 шт.;
3.6. Панель - 1 шт.;
3.7. Болт М8х16мм - 4 шт.;
3.8. Винт М6х20/круг - 4 шт.;
3.9. Шайба М8 - 8 шт.;
3.10. Шайба М6 — 8 шт.;
3.11. Опора резьбовая М8 - 4 шт.
3.12. Заглушка 60х30 мм - 4 шт.
4.Стол медицинский лабораторный серии «СНЛ»: ЛК-900-СНЛ-Н-С, ЛК-900-СНЛ-Н-К, ЛК-900-СНЛ-Н-G, ЛК-900-СНЛ-Н-N, ЛК-900-СНЛ-Н-LH, ЛК-1200-СНЛ-Н-С, ЛК-1200-СНЛ-Н-К, ЛК-1200-СНЛ-Н-G, ЛК-1200-СНЛ-Н-N, ЛК-1200-СНЛ-Н-LH, ЛК-1500-СНЛ-Н-С, ЛК-1500-СНЛ-Н-К, ЛК-1500-СНЛ-Н-G, ЛК-1500-СНЛ-Н-N, ЛК-1500-СНЛ-Н-LH, ЛК-1800-СНЛ-Н-С, ЛК-1800-СНЛ-Н-К, ЛК-1800-СНЛ-Н-G, ЛК-1800-СНЛ-Н-N, ЛК-1800-СНЛ-Н-LH, ЛК-900-СНЛ-В-С, ЛК-900-СНЛ-В-К, ЛК-900-СНЛ-В-G, ЛК-900-СНЛ-В-N, ЛК-900-СНЛ-В-LH, ЛК-1200-СНЛ-В-С, ЛК-1200-СНЛ-В-К, ЛК-1200-СНЛ-В-G, ЛК-1200-СНЛ-В-N, ЛК-1200-СНЛ-В-LH, ЛК-1500-СНЛ-В-С, ЛК-1500-СНЛ-В-К, ЛК-1500-СНЛ-В-G, ЛК-1500-СНЛ-В-N, ЛК-1500-СНЛ-В-LH, ЛК-1800-СНЛ-В-С, ЛК-1800-СНЛ-В-К, ЛК-1800-СНЛ-В-G, ЛК-1800-СНЛ-В-N, ЛК-1800-СНЛ-В-LH, в составе:
4.1. Разборный каркас — 1 шт.;
4.2. Рабочая поверхность - 1 шт.;
4.3. Саморез 4х40 мм - 12 шт.;
4.4 Шкаф-надстройка- 1 шт.;
4.5. Стойки СН - 2 шт.;
4.6. Кронштейн — 2 шт.;
4.7. Панель - 1 шт.;
4.8. Болт М8х16мм - 4 шт.;
4.9. Винт М6х20/круг - 6 шт.;
4.10. Шайба М8 — 4 шт.;
4.11. Шайба М6 — 6 шт.;
4.12. Опора резьбовая М8 - 4 шт.;
4.13.Заглушка 60х30 мм — 4 шт.
5.Стол медицинский лабораторный серии «СНС»: ЛК-900-СНС-Н-С, ЛК-900-СНС-Н-К, ЛК-900-СНС-Н-G, ЛК-900-СНС-Н-N, ЛК-900-СНС-Н-LH, ЛК-1200-СНС-Н-С, ЛК-1200-СНС-Н-К, ЛК-1200-СНС-Н-G, ЛК-1200-СНС-Н-N, ЛК-1200-СНС-Н-LH, ЛК-1500-СНС-Н-С, ЛК-1500-СНС-Н-К, ЛК-1500-СНС-Н-G, ЛК-1500-СНС-Н-N, ЛК-1500-СНС-Н-LH, ЛК-1800-СНС-Н-С, ЛК-1800-СНС-Н-К, ЛК-1800-СНС-Н-G, ЛК-1800-СНС-Н-N, ЛК-1800-СНС-Н-LH, ЛК-900-СНС-В-С, ЛК-900-СНС-В-К, ЛК-900-СНС-В-G, ЛК-900-СНС-В-N, ЛК-900-СНС-В-LH, ЛК-1200-СНС-В-С, ЛК-1200-СНС-В-К, ЛК-1200-СНС-В-G, ЛК-1200-СНС-В-N, ЛК-1200-СНС-В-LH, ЛК-1500-СНС-В-С, ЛК-1500-СНС-В-К, ЛК-1500-СНС-В-G, ЛК-1500-СНС-В-N, ЛК-1500-СНС-В-LH, ЛК-1800-СНС-В-С, ЛК-1800-СНС-В-К, ЛК-1800-СНС-В-G, ЛК-1800-СНС-В-N, ЛК-1800-СНС-В-LH, в составе:
5.1. Разборный каркас - 1 шт.;
5.2. Рабочая поверхность - 1 шт.;
5.3. Саморез 4х40 мм - 12 шт.;
5.4. Шкаф-надстройка – 1 шт.;
5.5. Стойки СН - 2 шт.;
5.6. Кронштейн — 2 шт.;
5.7. Панель - 1 шт.;

ООО ЦИРМИ INFO@CIRMI.RU WWW.GOSZDRAVNADZOR.RU
32271
22.04.2022

5.8. Болт М8х16мм — 4 шт.;
5.9. Винт М6х20/круг — 6 шт.;
5.10. Шайба М8 — 4 шт.;
5.11. Шайба М6 — 6 шт.;
5.12. Опора резьбовая М8 - 4 шт.;
5.13. Заглушка 60х30 мм - 4 шт.
6.Стол медицинский лабораторный серии «СО»: ЛК-900-СО-Н-С, ЛК-900-СО-Н-К, ЛК-900-СО-Н-G, ЛК-900-СО-Н-N, ЛК-900-СО-Н-LH, ЛК-1200-СО-Н-С, ЛК-1200-СО-Н-К, ЛК-1200-СО-Н-G, ЛК-1200-СО-Н-N, ЛК-1200-СО-Н-LH, ЛК-1500-СО-Н-С, ЛК-1500-СО-Н-К, ЛК-1500-СО-Н-G, ЛК-1500-СО-Н-N, ЛК-1500-СО-Н-LH, ЛК-1800-СО-Н-С, ЛК-1800-СО-Н-К, ЛК-1800-СО-Н-G, ЛК-1800-СО-Н-N, ЛК-1800-СО-Н-LH, ЛК-900-СО-В-С, ЛК-900-СО-В-К, ЛК-900-СО-В-G, ЛК-900-СО-В-N, ЛК-900-СО-В-LH, ЛК-1200-СО-В-С, ЛК-1200-СО-В-К, ЛК-1200-СО-В-G, ЛК-1200-СО-В-N, ЛК-1200-СО-В-LH, ЛК-1500-СО-В-С, ЛК-1500-СО-В-К, ЛК-1500-СО-В-G, ЛК-1500-СО-В-N, ЛК-1500-СО-В-LH, ЛК-1800-СО-В-С, ЛК-1800-СО-В-К, ЛК-1800-СО-В-G, ЛК-1800-СО-В-N, ЛК-1800-СО-В-LH, в составе:
6.1. Разборный каркас - 2 шт.;
6.2. Рабочая поверхность — 2 шт.;
6.3. Саморез 4х40мм - 18 шт.;
6.4. Приставка - 1 шт.;
6.5. Разборный каркас приставки — 1 шт.;
6.6. Болт М8х16мм - 12 шт.;
6.7. Винт М6х20/круг — 6 шт.;
6.8. Шайба М8 —12 шт.;
6.9. Шайба М6 - 6 шт.;
6.10. Опора резьбовая М8 - 4 шт.;
6.11. Заглушка 60х30 мм - 4 шт.
7.Стол медицинский лабораторный серии «СОРК»: ЛК-900-СОРК-Н-С, ЛК-900-СОРК-Н-К, ЛК-900-СОРК-Н-G, ЛК-900-СОРК-Н-N, ЛК-900-СОРК-Н-LH, ЛК-1200-СОРК-Н-С, ЛК-1200-СОРК-Н-К, ЛК-1200-СОРК-Н-G, ЛК-1200-СОРК-Н-N, ЛК-1200-СОРК-Н-LH, ЛК-1500-СОРК-Н-С, ЛК-1500-СОРК-Н-К, ЛК-1500-СОРК-Н-G, ЛК-1500-СОРК-Н-N, ЛК-1500-СОРК-Н-LH, ЛК-1800-СОРК-Н-С, ЛК-1800-СОРК-Н-К, ЛК-1800-СОРК-Н-G, ЛК-1800-СОРК-Н-N, ЛК-1800-СОРК-Н-LH, ЛК-900-СОРК-В-С, ЛК-900-СОРК-В-К, ЛК-900-СОРК-В-G, ЛК-900-СОРК-В-N, ЛК-900-СОРК-В-LH, ЛК-1200-СОРК-В-С, ЛК-1200-СОРК-В-К, ЛК-1200-СОРК-В-G, ЛК-1200-СОРК-В-N, ЛК-1200-СОРК-В-LH, ЛК-1500-СОРК-В-С, ЛК-1500-СОРК-В-К, ЛК-1500-СОРК-В-G, ЛК-1500-СОРК-В-N, ЛК-1500-СОРК-В-LH, ЛК-1800-СОРК-В-С, ЛК-1800-СОРК-В-К, ЛК-1800-СОРК-В-G, ЛК-1800-СОРК-В-N, ЛК-1800-СОРК-В-LH, в составе:
7.1. Разборный каркас - 2 шт.;
7.2. Рабочая поверхность — 2 шт.;
7.3. Саморез 4х40 мм —18 шт.;
7.4. Приставка - 1 шт.;
7.5. Разборный каркас приставки - 1 шт.;
7.6. Болт М8х16мм - 12 шт.;
7.7. Винт М6х20/круг - 6 шт.;
7.8. Шайба М8 —12 шт.;
7.9. Шайба М6 — 6 шт.;
7.10. Раковина — 1 шт.;
7.11. Кран - 1 шт.;
7.12. Опора резьбовая М8 - 4 шт.;
7.13. Гофра 1.1/2 1350 мм - 1 шт.
7.14. Заглушка 60х30 мм- 4 шт.
8.Стол медицинский лабораторный серии «СТС»: ЛК-900-СТС-Н-С, ЛК-900-СТС-Н-К, ЛК-900-СТС-Н-G, ЛК-900-СТС-Н-N, ЛК-900-СТС-Н-LH, ЛК-1200-СТС-Н-С, ЛК-1200-СТС-Н-К, ЛК-1200-СТС-Н-G, ЛК-1200-СТС-Н-N, ЛК-1200-СТС-Н-LH, ЛК-1500-СТС-Н-

ООО ЦИРМИ INFO@CIRMI.RU WWW.GOSZDRAVNADZOR.RU
32271
22.04.2022

С, ЛК-1500-СТС-Н-К, ЛК-1500-СТС-Н-G, ЛК-1500-СТС-Н-N, ЛК-1500-СТС-Н-LH, ЛК-1800-СТС-Н-С, ЛК-1800-СТС-Н-К, ЛК-1800-СТС-Н-G, ЛК-1800-СТС-Н-N, ЛК-1800-СТС-Н-LH, ЛК-900-СТС-В-С, ЛК-900-СТС-В-К, ЛК-900-СТС-В-G, ЛК-900-СТС-В-N, ЛК-900-СТС-В-LH, ЛК-1200-СТС-В-С, ЛК-1200-СТС-В-К, ЛК-1200-СТС-В-G, ЛК-1200-СТС-В-N, ЛК-1200-СТС-В-LH, ЛК-1500-СТС-В-С, ЛК-1500-СТС-В-К, ЛК-1500-СТС-В-G, ЛК-1500-СТС-В-N, ЛК-1500-СТС-В-LH, ЛК-1800-СТС-В-С, ЛК-1800-СТС-В-К, ЛК-1800-СТС-В-G, ЛК-1800-СТС-В-N, ЛК-1800-СТС-В-LH, в составе:

8.1. Разборный каркас — 1 шт.;
8.2. Рабочая поверхность - 1 шт.;
8.3. Саморез 4х40мм - 8 шт.;
8.4. Надстройка - 1 шт.;
8.5. Кронштейн - 2 шт.;
8.6. Панель — 1 шт.;
8.7. Болт М8х16мм — 4 шт.;
8.8. Винт М6х20/круг — 9 шт.;
8.9. Шайба М8 - 4 шт.;
8.10. Шайба М6 — 9 шт.;
8.11. Опора резьбовая М8 - 4 шт.;
8.12. Заглушка 60х30 мм - 4 шт.

9.Стол медицинский лабораторный серии «СТП»: ЛК-900-СТП-Н-С, ЛК-900-СТП-Н-К, ЛК-900-СТП-Н-G, ЛК-900-СТП-Н-N, ЛК-900-СТП-Н-LH, ЛК-1200-СТП-Н-С, ЛК-1200-СТП-Н-К, ЛК-1200-СТП-Н-G, ЛК-1200-СТП-Н-N, ЛК-1200-СТП-Н-LH, ЛК-1500-СТП-Н-С, ЛК-1500-СТП-Н-К, ЛК-1500-СТП-Н-G, ЛК-1500-СТП-Н-N, ЛК-1500-СТП-Н-LH, ЛК-1800-СТП-Н-С, ЛК-1800-СТП-Н-К, ЛК-1800-СТП-Н-G, ЛК-1800-СТП-Н-N, ЛК-1800-СТП-Н-LH, ЛК-900-СТП-В-С, ЛК-900-СТП-В-К, ЛК-900-СТП-В-G, ЛК-900-СТП-В-N, ЛК-900-СТП-В-LH, ЛК-1200-СТП-В-С, ЛК-1200-СТП-В-К, ЛК-1200-СТП-В-G, ЛК-1200-СТП-В-N, ЛК-1200-СТП-В-LH, ЛК-1500-СТП-В-С, ЛК-1500-СТП-В-К, ЛК-1500-СТП-В-G, ЛК-1500-СТП-В-N, ЛК-1500-СТП-В-LH, ЛК-1800-СТП-В-С, ЛК-1800-СТП-В-К, ЛК-1800-СТП-В-G, ЛК-1800-СТП-В-N, ЛК-1800-СТП-В-LH, в составе:

9.1. Разборный каркас — 1 шт.;
9.2. Рабочая поверхность - 1 шт.;
9.3. Саморез 4х40мм — 8 шт.;
9.4. Надстройка — 1 шт.;
9.5. Кронштейн - 2 шт.;
9.6. Панель - 1 шт.;
9.7. Болт М8х16мм - 4 шт.;
9.8. Винт М6х20/круг - 9 шт.;
9.9. Шайба М8 - 4 шт.;
9.10. Шайба М6 — 9 шт.;
9.11. Опора резьбовая М8 - 4 шт.;
9.12. Заглушка 60х30 мм - 4 шт.

10.Стол медицинский лабораторный серии «СЛП»: ЛК-600-СЛП-Н-С, ЛК-600-СЛП-Н-К, ЛК-600-СЛП-Н-G, ЛК-600-СЛП-Н-LH, ЛК-900-СЛП-Н-С, ЛК-900-СЛП-Н-К, ЛК-900-СЛП-Н-G, ЛК-900-СЛП-Н-LH, ЛК-1200-СЛП-Н-С, ЛК-1200-СЛП-Н-К, ЛК-1200-СЛП-Н-G, ЛК-1200-СЛП-Н-LH, ЛК-600-СЛП-В-С, ЛК-600-СЛП-В-К, ЛК-600-СЛП-В-G, ЛК-600-СЛП-В-LH, ЛК-900-СЛП-В-С, ЛК-900-СЛП-В-К, ЛК-900-СЛП-В-G, ЛК-900-СЛП-В-LH, ЛК-1200-СЛП-В-С, ЛК-1200-СЛП-В-К, ЛК-1200-СЛП-В-G, ЛК-1200-СЛП-В-LH, в составе:

10.1. Разборный каркас - 1 шт.;
10.2. Рабочая поверхность — 1 шт.;
10.3. Саморез 4х40 мм - 14 шт.;
10.4. Болт М8х16мм - 8 шт.;
10.5. Шайба М8 — 8 шт.;
10.6. Колесо поворотное со стопором - 2 шт.;

ООО ЦИРМИ INFO@CIRMI.RU WWW.GOSZDRAVNADZOR.RU
32271
22.04.2022

10.7. Колесо поворотное - 2 шт.;
10.8. Болт М10-40мм — 4 шт.;
10.9. Шайба-гровер 10 - 4 шт.
11.Стол медицинский лабораторный серии «СЛПП»: ЛК-600-СЛПП-Н-С, ЛК-600- СЛПП-Н-К, ЛК-600-СЛПП-Н-G, ЛК-600-СЛПП-Н-LH, ЛК-900-СЛПП-Н-С, ЛК-900- СЛПП-Н-К, ЛК-900-СЛПП-Н-G, ЛК-900-СЛПП-Н-LH, ЛК-1200-СЛПП-Н-С, ЛК-1200- СЛПП-Н-К, ЛК-1200-СЛПП-Н-G, ЛК-1200-СЛПП-Н-LH, ЛК-600-СЛПП-В-С, ЛК-600- СЛПП-В-К, ЛК-600-СЛПП-В-G, ЛК-600-СЛПП-В-LH, ЛК-900-СЛПП-В-С, ЛК-900-СЛПП-В-К, ЛК-900-СЛПП-В-G, ЛК-900-СЛПП-В-LH, ЛК-1200-СЛПП-В-С, ЛК-1200- СЛПП-В-К, ЛК-1200-СЛПП-В-G, ЛК-1200-СЛПП-В-LH, в составе:
11.1. Разборный каркас — 1 шт.;
11.2. Рабочая поверхность — 2 шт.;
11.3. Саморез 4х40 мм - 14 шт.;
11.4. Болт М8х16мм - 8 шт.;
11.5. Шайба М8 - 8 шт.;
11.6. Колесо поворотное со стопором - 2 шт.;
11.7 . Колесо поворотное — 2 шт.;
11.8. Болт М10-40 мм - 4 шт.;
11.9. Шайба-гровер 10 - 4 шт.
12.Стол медицинский лабораторный серии «УСК»: ЛК-900-УСК-Н-С, ЛК-930-УСК-Н-С, ЛК-900-УСК-Н-К, ЛК-930-УСК-Н-К, ЛК-900-УСК-Н-G, ЛК-930-УСК-Н-G, ЛК-900-УСК-Н-LH, ЛК-930-УСК-Н-LH, ЛК-900-УСК-В-С, ЛК-930-УСК-В-С, ЛК-900-УСК-В-К, ЛК-930-УСК-В-К, ЛК-900-УСК-В-G, ЛК-930-УСК-В-G, ЛК-900-УСК-В-LH, ЛК-930-УСК-В-LH, в составе:
12.1. Разборный каркас — 1 шт.;
12.2. Рабочая поверхность — 1 шт.;
12.3. Саморез 4х40мм - 8 шт.;
12.4. Опора резьбовая М8 - 4 шт.;
12.5. Заглушка 60х30мм — 4 шт.;
13.Стол медицинский лабораторный серии «СЛТ»: ЛК-1500-СЛТ-Л-G, ЛК-1500-СЛТ-Л-К, ЛК-1500-СЛТ-Л-LH, ЛК-1500-СЛТ-С-G, ЛК-1500-СЛТ-С-К, ЛК-1500-СЛТ-С-LH, в составе:
13.1. Стол с 4-мя опорами резьбовыми М8 - 1 шт.
14.Стол медицинский лабораторный серии «С»: ЛК-900-С, ЛК-1200-С, ЛК-1500-С, в составе:
14.1. Рабочая поверхность — 1 шт.;
14.2. Боковины — 2 шт.;
14.3. Царга — 1 шт.;
14.4. Шток эксцентрика — 1 шт.;
14.5. Опора резьбовая М8 - 4 шт.
15.Стол медицинский лабораторный серии «СВ»:
15.1 ЛК-600/400-СВ-Н, ЛК-600/600-СВ-Н, ЛК-600/400-СВ-В, ЛК-600/600-СВ-В, в составе:
15.1.1. Разборный каркас — 1 шт.;
15.1.2. Виброопора М6 D20х15 — 4 шт.;
15.1.3. Рабочая поверхность — 1 шт.;
15.1.4. Опора резьбовая М8 - 4 шт.;
15.1.5. Болт М8х45 мм — 6 шт.;
15.1.6. Шайба М8 - 6 шт.;
15.1.7. Заглушка 60х30 мм - 4 шт.
15.2 ЛК-900-СВ-Н, ЛК-900-СВ-В, в составе:
15.2.1. Разборный каркас - 1 шт.;
15.2.2. Виброопора М6 D20х15 - 6 шт.;
15.2.3. Рабочая поверхность - 1 шт.;
15.2.4. Опора резьбовая М8 - 4 шт.;

ООО ЦИРМИ INFO@CIRMI.RU WWW.GOSZDRAVNADZOR.RU
32271
22.04.2022

15.2.5. Болт М8х45 мм - 6 шт.;
15.2.6. Шайба М8 — 6 шт.;
15.2.7. Заглушка 60х30 мм — 4 шт.
15.3 ЛК-1200-СВ-Н, ЛК-1200-СВ-В, в составе:
15.3.1. Разборный каркас - 1 шт.;
15.3.2. Виброопора М6 D20х15 - 6 шт.;
15.3.3. Рабочая поверхность - 2 шт.;
15.3.4. Опора резьбовая М8 - 4 шт.;
15.3.5. Болт М8х45 мм - 6 шт.;
15.3.6. Шайба М8 — 6 шт.;
15.3.7. Заглушка 60х30 мм - 6 шт.;
15.3.8. Саморез 4х40 мм - 8 шт.
15.3.9. Заглушка 30х30 мм — 2 шт.
16.Стол медицинский лабораторный серии «СПТ»: ЛК-900-СПТ-Н-С, ЛК-900-СПТ-В-С, ЛК-900-СПТ-Н-К, ЛК-900-СПТ-В-К, ЛК-900-СПТ-Н-G, ЛК-900-СПТ-В-G, ЛК-900-СПТ-Н-N, ЛК-900-СПТ-В-N, ЛК-900-СПТ-Н-LH, ЛК-900-СПТ-В-LH, ЛК-1200-СПТ-Н-С, ЛК-1200-СПТ-В-С, ЛК-1200-СПТ-Н-К, ЛК-1200-СПТ-В-К, ЛК-1200-СПТ-Н-G, ЛК-1200-СПТ-В-G, ЛК-1200-СПТ-Н-N, ЛК-1200-СПТ-В-N, ЛК-1200-СПТ-Н-LH, ЛК-1200-СПТ-В-LH, ЛК-1500-СПТ-Н-С, ЛК-1500-СПТ-В-С, ЛК-1500-СПТ-Н-К, ЛК-1500-СПТ-В-К, ЛК-1500-СПТ-Н-G, ЛК-1500-СПТ-В-G, ЛК-1500-СПТ-Н-N, ЛК-1500-СПТ-В-N, ЛК-1500-СПТ-Н-LH, ЛК-1500-СПТ-В-LH, ЛК-1800-СПТ-Н-С, ЛК-1800-СПТ-В-С, ЛК-1800-СПТ-Н-К, ЛК-1800-СПТ-В-К, ЛК-1800-СПТ-Н-G, ЛК-1800-СПТ-В-G, ЛК-1800-СПТ-Н-N, ЛК-1800-СПТ-В-N, ЛК-1800-СПТ-Н-LH, ЛК-1800-СПТ-В-LH, в составе:
16.1. Разборный каркас - 1 шт.;
16.2. Саморез 4х40 мм - 10 шт.;
16.3. Рабочая поверхность — 1 шт.;
16.4. Приставка — 1 шт.;
16.5. Разборный каркас приставки - 1 шт. ;
16.6. Опора резьбовая М8 — 2 шт.;
16.7. Болт М8х45 мм- 8 шт.;
16.8. Шайба М8 - 8 шт.;
16.9. Винт М6х80мм - 6 шт.;
16.10. Шайба М6 — 6 шт.;
16.11. Заглушка 60х30 мм — 4 шт.
17.Стол медицинский лабораторный серии «СПТРК»: ЛК-900-СПТРК-Н-С, ЛК-900-СПТРК-В-С, ЛК-900-СПТРК-Н-К, ЛК-900-СПТРК-В-К, ЛК-900-СПТРК-Н-G, ЛК-900-СПТРК-В-G, ЛК-900-СПТРК-Н-N, ЛК-900-СПТРК-В-N, ЛК-900-СПТРК-Н-LH, ЛК-900-СПТРК-В-LH, ЛК-1200-СПТРК-Н-С, ЛК-1200-СПТРК-В-С, ЛК-1200-СПТРК-Н-К, ЛК-1200-СПТРК-В-К, ЛК-1200-СПТРК-Н-G, ЛК-1200-СПТРК-В-G, ЛК-1200-СПТРК-Н-N, ЛК-1200-СПТРК-В-N, ЛК-1200-СПТРК-Н-LH, ЛК-1200-СПТРК-В-LH, ЛК-1500-СПТРК-Н-С, ЛК-1500-СПТРК-В-С, ЛК-1500-СПТРК-Н-К, ЛК-1500-СПТРК-В-К, ЛК- 1500-СПТРК-Н-G, ЛК-1500-СПТРК-В-G, ЛК-1500-СПТРК-Н-N, ЛК-1500-СПТРК-В-N, ЛК-1500-СПТРК-Н-LH, ЛК-1500-СПТРК-В-LH, ЛК-1800-СПТРК-Н-С, ЛК-1800-СПТРК-В-С, ЛК-1800-СПТРК-Н-К, ЛК-1800-СПТРК-В-К, ЛК-1800-СПТРК-Н-G, ЛК-1800-СПТРК-В-G, ЛК-1800-СПТРК-Н-N, ЛК- 1800-СПТРК-В-N, ЛК-1800-СПТРК-Н-LH, ЛК-1800-СПТРК-В-LH, в составе:
17.1. Разборный каркас - 1 шт.;
17.2. Саморез 4х40 мм - 10 шт.;
17.3. Рабочая поверхность - 1 шт.;
17.4. Приставка - 1 шт.;
17.5. Разборный каркас приставки - 1 шт.;
17.6. Опора резьбовая М8 — 2 шт.;
17.7. Болт М8х45 мм - 8 шт.;
17.8. Шайба М8 - 8 шт.;

ООО ЦИРМИ INFO@CIRMI.RU WWW.GOSZDRAVNADZOR.RU
32271
22.04.2022

17.9. Винт М6х80 мм - 6 шт. ;
17.10. Шайба М6 - 6 шт.;
17.11. Раковина - 1 шт.;
17.12. Кран -1 шт.;
17.13. Гофра 1.1/2 1350 мм — 1 шт.;
17.14. Заглушка 60х30 мм - 4 шт.

Эксплуатационная документация:
1.Руководство по эксплуатации;
2.Паспорт.

3.НАЗНАЧЕНИЕ

Для размещения расходных материалов, реагентов и медицинского оборудования при проведении лабораторных исследований в клинико-диагностических лабораториях.

4.ОБЛАСТЬ ПРИМЕНЕНИЯ

клинико-диагностические лаборатории.

5.ПОТЕНЦИАЛЬНЫЕ ПОЛЬЗОВАТЕЛИ

медицинский персонал.

6.ПОКАЗАНИЯ

Необходимость размещения расходных материалов, реагентов и медицинского оборудования при проведении лабораторных исследований в клинико-диагностических лабораториях.

7.ПРОТИВОПОКАЗАНИЯ

Отсутствуют.

8.ОСНОВНЫЕ ПАРАМЕТРЫ И ХАРАКТЕРИСТИКИ

Мебель должна соответствовать основным габаритным размерам, указанным в таблице 1.

Таблица 1

Наименование	Артикул	Габаритные размеры (ДхШхВ), мм	масса, кг
Стол медицинский лабораторный серии «СЛ»	ЛК-600-СЛ-Н-С	600х600х770-800	28
	ЛК-600-СЛ-Н-К	600х600х770-800	28
	ЛК-600-СЛ-Н-G	600х600х770-800	28
	ЛК-600-СЛ-Н-N	600х600х770-800	28
	ЛК-600-СЛ-Н-LH	600х600х770-800	28
	ЛК-900-СЛ-Н-С	900х600х770-800	36
	ЛК-900-СЛ-Н-К	900х600х770-800	36
	ЛК-900-СЛ-Н-G	900х600х770-800	36
	ЛК-900-СЛ-Н-N	900х600х770-800	36
	ЛК-900-СЛ-Н-LH	900х600х770-800	36
	ЛК-1200-СЛ-Н-С	1200х600х770-800	44
	ЛК-1200-СЛ-Н-К	1200х600х770-800	44
	ЛК-1200-СЛ-Н-G	1200х600х770-800	44
	ЛК-1200-СЛ-Н-N	1200х600х770-800	44
	ЛК-1200-СЛ-Н-LH	1200х600х770-800	44
	ЛК-1500-СЛ-Н-С	1500х600х770-800	51
	ЛК-1500-СЛ-Н-К	1500х600х770-800	51

ООО ЦИРМИ INFO@CIRMI.RU WWW.GOSZDRAVNADZOR.RU
32271
22.04.2022

	ЛК-1500-СЛ-Н-G	1500x600x770-800	51
	ЛК-1500-СЛ-Н-N	1500x600x770-800	51
	ЛК-1500-СЛ-Н-LH	1500x600x770-800	51
	ЛК-1800-СЛ-Н-С	1800x600x770-800	59
	ЛК-1800-СЛ-Н-К	1800x600x770-800	59
	ЛК-1800-СЛ-Н-G	1800x600x770-800	59
	ЛК-1800-СЛ-Н-N	1800x600x770-800	59
	ЛК-1800-СЛ-Н-LH	1800x600x770-800	59
	ЛК-600-СЛ-В-С	600x600x900-930	29
	ЛК-600- СЛ-В-К	600x600x900-930	29
	ЛК-600-СЛ-В-G	600x600x900-930	29
	ЛК-600-СЛ-В-N	600x600x900-930	29
	ЛК-600-СЛ-В-LH	600x600x900-930	29
	ЛК-900-СЛ-В-С	900x600x900-930	37
	ЛК-900- СЛ-В-К	900x600x900-930	37
	ЛК-900-СЛ-В-G	900x600x900-930	37
	ЛК-900-СЛ-В-N	900x600x900-930	37
	ЛК-900-СЛ-В-LH	900x600x900-930	37
	ЛК-1200-СЛ-В-С	1200x600x900-930	45
	ЛК-1200- СЛ-В-К	1200x600x900-930	45
	ЛК-1200-СЛ-В-G	1200x600x900-930	45
	ЛК-1200-СЛ-В-N	1200x600x900-930	45
	ЛК-1200-СЛ-В-LH	1200x600x900-930	45
	ЛК-1500-СЛ-В-С	1500x600x900-930	52
	ЛК-1500-СЛ-В-К	1500x600x900-930	52
	ЛК-1500-СЛ-В-G	1500x600x900-930	52
	ЛК-1500-СЛ-В-N	1500x600x900-930	52
	ЛК-1500-СЛ-В-LH	1500x600x900-930	52
	ЛК-1800-СЛ-В-С	1800x600x900-930	60
	ЛК-1800-СЛ-В-К	1800x600x900-930	60
	ЛК-1800-СЛ-В-G	1800x600x900-930	60
	ЛК-1800-СЛ-В-N	1800x600x900-930	60
	ЛК-1800-СЛ-В-LH	1800x600x900-930	60
Стол медицинский лабораторный серии «СМ»	ЛК-900-СМ-Н-С	900x650x1225-1255	47
	ЛК-900-СМ-Н-К	900x650x1225-1255	47
	ЛК-900-СМ-Н-G	900x650x1225-1255	47
	ЛК-900-СМ-Н-N	900x650x1225-1255	47
	ЛК-900-СМ-Н-LH	900x650x1225-1255	47
	ЛК-1200-СМ-Н-С	1200x650x1225-1255	57
	ЛК-1200-СМ-Н-К	1200x650x1225-1255	57
	ЛК-1200-СМ-Н-G	1200x650x1225-1255	57
	ЛК-1200-СМ-Н-N	1200x650x1225-1255	57
	ЛК-1200-СМ-Н-LH	1200x650x1225-1255	57
	ЛК-1500-СМ-Н-С	1500x650x1225-1255	69
	ЛК-1500- СМ-Н-К	1500x650x1225-1255	69
	ЛК-1500-СМ-Н-G	1500x650x1225-1255	69
	ЛК-1500-СМ-Н-N	1500x650x1225-1255	69
	ЛК-1500-СМ-Н-LH	1500x650x1225-1255	69
	ЛК-1800-СМ-Н-С	1800x650x1225-1255	80
	ЛК-1800-СМ-Н-К	1800x650x1225-1255	80
	ЛК-1800-СМ-Н-G	1800x650x1225-1255	80
	ЛК-1800-СМ-Н-N	1800x650x1225-1255	80

ООО ЦИРМИ INFO@CIRMI.RU WWW.GOSZDRAVNADZOR.RU
32271
22.04.2022

	ЛК-1800-СМ-Н-LH	1800x650x1225-1255	80
	ЛК-900-СМ-В-С	900x650x1355-1385	48
	ЛК-900-СМ-В-К	900x650x1355-1385	48
	ЛК-900-СМ-В-G	900x650x1355-1385	48
	ЛК-900-СМ-В-N	900x650x1355-1385	48
	ЛК-900-СМ-В-LH	900x650x1355-1385	48
	ЛК-1200- СМ-В-С	1200x650x1355-1385	58
	ЛК-1200-СМ-В-К	1200x650x1355-1385	58
	ЛК-1200-СМ-В-G	1200x650x1355-1385	58
	ЛК-1200-СМ-В-N	1200x650x1355-1385	58
	ЛК-1200-СМ-В-LH	1200x650x1355-1385	58
	ЛК-1500-СМ-В-С	1500x650x1355-1385	70
	ЛК-1500-СМ-В-К	1500x650x1355-1385	70
	ЛК-1500-СМ-В-G	1500x650x1355-1385	70
	ЛК-1500-СМ-В-N	1500x650x1355-1385	70
	ЛК-1500-СМ-В-LH	1500x650x1355-1385	70
	ЛК-1800-СМ-В-С	1800x650x1355-1385	81
	ЛК-1800-СМ-В-К	1800x650x1355-1385	81
	ЛК-1800-СМ-В-G	1800x650x1355-1385	81
	ЛК-1800-СМ-В-N	1800x650x1355-1385	81
	ЛК-1800- СМ-В-LH	1800x650x1355-1385	81
Стол медицинский лабораторный серии «СП»	ЛК-900-СП-Н-С	900x650x1650-1680	53
	ЛК-900-СП-Н-К	900x650x1650-1680	53
	ЛК-900-СП-Н-G	900x650x1650-1680	53
	ЛК-900-СП-Н-N	900x650x1650-1680	53
	ЛК-900-СП-Н-LH	900x650x1650-1680	53
	ЛК-1200-СП-Н-С	1200x650x1650-1680	66
	ЛК-1200-СП-Н-К	1200x650x1650-1680	66
	ЛК-1200-СП-Н-G	1200x650x1650-1680	66
	ЛК-1200-СП-Н-N	1200x650x1650-1680	66
	ЛК-1200-СП-Н-LH	1200x650x1650-1680	66
	ЛК-1500-СП-Н-С	1500x650x1650-1680	82
	ЛК-1500-СП-Н-К	1500x650x1650-1680	82
	ЛК-1500-СП-Н-G	1500x650x1650-1680	82
	ЛК-1500-СП-Н-N	1500x650x1650-1680	82
	ЛК-1500-СП-Н-LH	1500x650x1650-1680	82
	ЛК-1800-СП-Н-С	1800x650x1650-1680	94
	ЛК-1800- СП-Н-К	1800x650x1650-1680	94
	ЛК-1800-СП-Н-G	1800x650x1650-1680	94
	ЛК-1800-СП-Н-N	1800x650x1650-1680	94
	ЛК-1800-СП-Н-LH	1800x650x1650-1680	94
	ЛК-900-СП-В-С	900x650x1780-1810	54
	ЛК-900-СП-В-К	900x650x1780-1810	54
	ЛК-900-СП-В-G	900x650x1780-1810	54
	ЛК-900-СП-В-N	900x650x1780-1810	54
	ЛК-900-СП-В-LH	900x650x1780-1810	54
	ЛК-1200-СП-В-С	1200x650x1780-1810	67
	ЛК-1200-СП-В-К	1200x650x1780-1810	67
	ЛК-1200-СП-В-G	1200x650x1780-1810	67
	ЛК-1200-СП-В-N	1200x650x1780-1810	67
	ЛК-1200-СП-В-LH	1200x650x1780-1810	67
	ЛК-1500-СП-В-С	1500x650x1780-1810	83

ООО ЦИРМИ INFO@CIRMI.RU WWW.GOSZDRAVNADZOR.RU
32271
22.04.2022

	ЛК-1500-СП-В-К	1500x650x1780-1810	83
	ЛК-1500-СП-В-G	1500x650x1780-1810	83
	ЛК-1500-СП-В-N	1500x650x1780-1810	83
	ЛК-1500-СП-В-LH	1500x650x1780-1810	83
	ЛК-1800-СП-В-С	1800x650x1780-1810	95
	ЛК-1800-СП-В-К	1800x650x1780-1810	95
	ЛК-1800-СП-В-G	1800x650x1780-1810	95
	ЛК-1800-СП-В-N	1800x650x1780-1810	95
	ЛК-1800-СП-В-LH	1800x650x1780-1810	95
Стол медицинский лабораторный серии «СНЛ»	ЛК-900-СНЛ-Н-С	900x650x1650-1680	60
	ЛК-900-СНЛ-Н-К	900x650x1650-1680	60
	ЛК-900-СНЛ-Н-G	900x650x1650-1680	60
	ЛК-900-СНЛ-Н-N	900x650x1650-1680	60
	ЛК-900-СНЛ-Н-LH	900x650x1650-1680	60
	ЛК-1200-СНЛ-Н-С	1200x650x1650-1680	72
	ЛК-1200- СНЛ-Н-К	1200x650x1650-1680	72
	ЛК-1200-СНЛ-Н-G	1200x650x1650-1680	72
	ЛК-1200-СНЛ-Н-N	1200x650x1650-1680	72
	ЛК-1200-СНЛ-Н-LH	1200x650x1650-1680	72
	ЛК-1500-СНЛ-Н-С	1500x650x1650-1680	87
	ЛК-1500-СНЛ-Н-К	1500x650x1650-1680	87
	ЛК-1500-СНЛ-Н-G	1500x650x1650-1680	87
	ЛК-1500-СНЛ-Н-N	1500x650x1650-1680	87
	ЛК-1500-СНЛ-Н-LH	1500x650x1650-1680	87
	ЛК-1800-СНЛ-Н-С	1800x650x1650-1680	99
	ЛК-1800-СНЛ-Н-К	1800x650x1650-1680	99
	ЛК-1800-СНЛ-Н-G	1800x650x1650-1680	99
	ЛК-1800-СНЛ-Н-N	1800x650x1650-1680	99
	ЛК-1800- СНЛ-Н-LH	1800x650x1650-1680	99
	ЛК-900-СНЛ-В-С	900x650x1780-1810	61
	ЛК-900-СНЛ-В-К	900x650x1780-1810	61
	ЛК-900-СНЛ-В-G	900x650x1780-1810	61
	ЛК-900-СНЛ-В-N	900x650x1780-1810	61
	ЛК-900-СНЛ-В-LH	900x650x1780-1810	61
	ЛК-1200-СНЛ-В-С	1200x650x1780-1810	73
	ЛК-1200-СНЛ-В-К	1200x650x1780-1810	73
	ЛК-1200-СНЛ-В-G	1200x650x1780-1810	73
	ЛК-1200- СНЛ-В-N	1200x650x1780-1810	73
	ЛК-1200-СНЛ-В-LH	1200x650x1780-1810	73
	ЛК-1500-СНЛ-В-С	1500x650x1780-1810	88
	ЛК-1500-СНЛ-В-К	1500x650x1780-1810	88
	ЛК-1500-СНЛ-В-G	1500x650x1780-1810	88
	ЛК-1500-СНЛ-В-N	1500x650x1780-1810	88
	ЛК-1500-СНЛ-В-LH	1500x650x1780-1810	88
	ЛК-1800-СНЛ-В-С	1800x650x1780-1810	100
	ЛК-1800-СНЛ-В-К	1800x650x1780-1810	100
	ЛК-1800-СНЛ-В-G	1800x650x1780-1810	100
	ЛК-1800-СНЛ-В-N	1800x650x1780-1810	100
	ЛК-1800-СНЛ-В-LH	1800x650x1780-1810	100
Стол медицинский лабораторный серии «СНС»	ЛК-900-СНС-Н-С	900x650x1650-1680	60
	ЛК-900-СНС-Н-К	900x650x1650-1680	60
	ЛК-900-СНС-Н-G	900x650x1650-1680	60

ООО ЦИРМИ INFO@CIRMI.RU WWW.GOSZDRAVNADZOR.RU
32271
22.04.2022

	ЛК-900-СНС-Н-N	900x650x1650-1680	60
	ЛК-900-СНС-Н-LH	900x650x1650-1680	60
	ЛК-1200-СНС-Н-С	1200x650x1650-1680	72
	ЛК-1200- СНС-Н-К	1200x650x1650-1680	72
	ЛК-1200-СНС-Н-G	1200x650x1650-1680	72
	ЛК-1200-СНС-Н-N	1200x650x1650-1680	72
	ЛК-1200-СНС-Н-LH	1200x650x1650-1680	72
	ЛК-1500-СНС-Н-С	1500x650x1650-1680	87
	ЛК-1500-СНС-Н-К	1500x650x1650-1680	87
	ЛК-1500-СНС-Н-G	1500x650x1650-1680	87
	ЛК-1500-СНС-Н-N	1500x650x1650-1680	87
	ЛК-1500-СНС-Н-LH	1500x650x1650-1680	87
	ЛК-1800-СНС-Н-С	1800x650x1650-1680	99
	ЛК-1800-СНС-Н-К	1800x650x1650-1680	99
	ЛК-1800-СНС-Н-G	1800x650x1650-1680	99
	ЛК-1800-СНС-Н-N	1800x650x1650-1680	99
	ЛК-1800- СНС-Н-LH	1800x650x1650-1680	99
	ЛК-900-СНС-В-С	900x650x1780-1810	61
	ЛК-900-СНС-В-К	900x650x1780-1810	61
	ЛК-900-СНС-В-G	900x650x1780-1810	61
	ЛК-900-СНС-В-N	900x650x1780-1810	61
	ЛК-900-СНС-В-LH	900x650x1780-1810	61
	ЛК-1200-СНС-В-С	1200x650x1780-1810	73
	ЛК-1200-СНС-В-К	1200x650x1780-1810	73
	ЛК-1200-СНС-В-G	1200x650x1780-1810	73
	ЛК-1200- СНС-В-N	1200x650x1780-1810	73
	ЛК-1200-СНС-В-LH	1200x650x1780-1810	73
	ЛК-1500-СНС-В-С	1500x650x1780-1810	88
	ЛК-1500-СНС-В-К	1500x650x1780-1810	88
	ЛК-1500-СНС-В-G	1500x650x1780-1810	88
	ЛК-1500-СНС-В-N	1500x650x1780-1810	88
	ЛК-1500-СНС-В-LH	1500x650x1780-1810	88
	ЛК-1800-СНС-В-С	1800x650x1780-1810	100
	ЛК-1800-СНС-В-К	1800x650x1780-1810	100
	ЛК-1800-СНС-В-G	1800x650x1780-1810	100
	ЛК-1800-СНС-В-N	1800x650x1780-1810	100
	ЛК-1800-СНС-В-LH	1800x650x1780-1810	100
Стол медицинский лабораторный серии «СО»	ЛК-900-СО-Н-С	900x1500x1545-1575	101
	ЛК-900-СО-Н-К	900x1500x1545-1575	101
	ЛК-900-СО-Н-G	900x1500x1545-1575	101
	ЛК-900-СО-Н-N	900x1500x1545-1575	101
	ЛК-900-СО-Н-LH	900x1500x1545-1575	101
	ЛК-1200-СО-Н-С	1200x1500x1545-1575	122
	ЛК-1200-СО-Н-К	1200x1500x1545-1575	122
	ЛК-1200-СО-Н-G	1200x1500x1545-1575	122
	ЛК-1200-СО-Н-N	1200x1500x1545-1575	122
	ЛК-1200-СО-Н-LH	1200x1500x1545-1575	122
	ЛК-1500-СО-Н-С	1500x1500x1545-1575	142
	ЛК-1500-СО-Н-К	1500x1500x1545-1575	142
	ЛК-1500-СО-Н-G	1500x1500x1545-1575	142
	ЛК-1500-СО-Н-N	1500x1500x1545-1575	142
	ЛК-1500-СО-Н-LH	1500x1500x1545-1575	142

ООО ЦИРМИ INFO@CIRMI.RU WWW.GOSZDRAVNADZOR.RU
32271
22.04.2022

	ЛК-1800-СО-Н-С	1800x1500x1545-1575	169
	ЛК-1800- СО-Н-К	1800x1500x1545-1575	169
	ЛК-1800-СО-Н-G	1800x1500x1545-1575	169
	ЛК-1800-СО-Н-N	1800x1500x1545-1575	169
	ЛК-1800-СО-Н-LH	1800x1500x1545-1575	169
	ЛК-900-СО-В-С	900x1500x1675-1705	103
	ЛК-900-СО-В-К	900x1500x1675-1705	103
	ЛК-900-СО-В-G	900x1500x1675-1705	103
	ЛК-900-СО-В-N	900x1500x1675-1705	103
	ЛК-900-СО-В-LH	900x1500x1675-1705	103
	ЛК-1200-СО-В-С	1200x1500x1675-1705	124
	ЛК-1200-СО-В-К	1200x1500x1675-1705	124
	ЛК-1200-СО-В-G	1200x1500x1675-1705	124
	ЛК-1200-СО-В-N	1200x1500x1675-1705	124
	ЛК-1200-СО-В-LH	1200x1500x1675-1705	124
	ЛК-1500-СО-В-С	1500x1500x1675-1705	145
	ЛК-1500-СО-В-К	1500x1500x1675-1705	145
	ЛК-1500-СО-В-G	1500x1500x1675-1705	145
	ЛК-1500-СО-В-N	1500x1500x1675-1705	145
	ЛК-1500-СО-В-LH	1500x1500x1675-1705	145
	ЛК-1800-СО-В-С	1800x1500x1675-1705	171
	ЛК-1800-СО-В-К	1800x1500x1675-1705	171
	ЛК-1800-СО-В-G	1800x1500x1675-1705	171
	ЛК-1800-СО-В-N	1800x1500x1675-1705	171
	ЛК-1800-СО-В-LH	1800x1500x1675-1705	171
Стол медицинский лабораторный серии «СОРК»	ЛК-900-СОРК-Н-С	900x1500x1545-1575	101
	ЛК-900-СОРК-Н-К	900x1500x1545-1575	101
	ЛК-900-СОРК-Н-G	900x1500x1545-1575	101
	ЛК-900-СОРК-Н-N	900x1500x1545-1575	101
	ЛК-900-СОРК-Н-LH	900x1500x1545-1575	101
	ЛК-1200-СОРК-Н-С	1200x1500x1545-1575	122
	ЛК-1200-СОРК-Н-К	1200x1500x1545-1575	122
	ЛК-1200-СОРК-Н-G	1200x1500x1545-1575	122
	ЛК-1200-СОРК-Н-N	1200x1500x1545-1575	122
	ЛК-1200-СОРК-Н-LH	1200x1500x1545-1575	122
	ЛК-1500-СОРК-Н-С	1500x1500x1545-1575	142
	ЛК-1500-СОРК-Н-К	1500x1500x1545-1575	142
	ЛК-1500-СОРК-Н-G	1500x1500x1545-1575	142
	ЛК-1500-СОРК-Н-N	1500x1500x1545-1575	142
	ЛК-1500-СОРК-Н-LH	1500x1500x1545-1575	142
	ЛК-1800-СОРК-Н-С	1800x1500x1545-1575	169
	ЛК-1800-СОРК-Н-К	1800x1500x1545-1575	169
	ЛК-1800-СОРК-Н-G	1800x1500x1545-1575	169
	ЛК-1800-СОРК-Н-N	1800x1500x1545-1575	169
	ЛК-1800-СОРК-Н-LH	1800x1500x1545-1575	169
	ЛК-900-СОРК-В-С	900x1500x1675-1705	103
	ЛК-900-СОРК-В-К	900x1500x1675-1705	103
	ЛК-900-СОРК-В-G	900x1500x1675-1705	103
	ЛК-900-СОРК-В-N	900x1500x1675-1705	103
	ЛК-900-СОРК-В-LH	900x1500x1675-1705	103
	ЛК-1200-СОРК-В-С	1200x1500x1675-1705	124
	ЛК-1200-СОРК-В-К	1200x1500x1675-1705	124

ООО ЦИРМИ INFO@CIRMI.RU WWW.GOSZDRAVNADZOR.RU

32271
22.04.2022

	ЛК-1200-СОРК-В-G	1200x1500x1675-1705	124
	ЛК-1200-СОРК-В-N	1200x1500x1675-1705	124
	ЛК-1200-СОРК-В-LH	1200x1500x1675-1705	124
	ЛК-1500-СОРК-В-С	1500x1500x1675-1705	145
	ЛК-1500-СОРК-В-К	1500x1500x1675-1705	145
	ЛК-1500-СОРК-В-G	1500x1500x1675-1705	145
	ЛК-1500-СОРК-В-N	1500x1500x1675-1705	145
	ЛК-1500-СОРК-В-LH	1500x1500x1675-1705	145
	ЛК-1800-СОРК-В-С	1800x1500x1675-1705	171
	ЛК-1800-СОРК-В-К	1800x1500x1675-1705	171
	ЛК-1800-СОРК-В-G	1800x1500x1675-1705	171
	ЛК-1800-СОРК-В-N	1800x1500x1675-1705	171
	ЛК-1800-СОРК-В-LH	1800x1500x1675-1705	171
Стол медицинский лабораторный серии «СТС»	ЛК-900-СТС-Н-С	900x650x1650-1685	50
	ЛК-900-СТС-Н-К	900x650x1650-1685	50
	ЛК-900-СТС-Н-G	900x650x1650-1685	50
	ЛК-900-СТС-Н-N	900x650x1650-1685	50
	ЛК-900-СТС-Н-LH	900x650x1650-1685	50
	ЛК-1200-СТС-Н-С	1200x650x1650-1685	64
	ЛК-1200- СТС-Н-К	1200x650x1650-1685	64
	ЛК-1200-СТС-Н-G	1200x650x1650-1685	64
	ЛК-1200-СТС-Н-N	1200x650x1650-1685	64
	ЛК-1200-СТС-Н-LH	1200x650x1650-1685	64
	ЛК-1500-СТС-Н-С	1500x650x1650-1685	78
	ЛК-1500-СТС-Н-К	1500x650x1650-1685	78
	ЛК-1500-СТС-Н-G	1500x650x1650-1685	78
	ЛК-1500-СТС-Н-N	1500x650x1650-1685	78
	ЛК-1500-СТС-Н-LH	1500x650x1650-1685	78
	ЛК-1800-СТС-Н-С	1800x650x1650-1685	91
	ЛК-1800-СТС-Н-К	1800x650x1650-1685	91
	ЛК-1800-СТС-Н-G	1800x650x1650-1685	91
	ЛК-1800-СТС-Н-N	1800x650x1650-1685	91
	ЛК-1800-СТС-Н-LH	1800x650x1650-1685	91
	ЛК-900-СТС-В-С	900x650x1780-1805	51
	ЛК-900-СТС-В-К	900x650x1780-1805	51
	ЛК-900-СТС-В-G	900x650x1780-1805	51
	ЛК-900-СТС-В-N	900x650x1780-1805	51
	ЛК-900- СТС-В-LH	900x650x1780-1805	51
	ЛК-1200-СТС-В-С	1200x650x1780-1805	65
	ЛК-1200-СТС-В-К	1200x650x1780-1805	65
	ЛК-1200-СТС-В-G	1200x650x1780-1805	65
	ЛК-1200-СТС-В-N	1200x650x1780-1805	65
	ЛК-1200-СТС-В-LH	1200x650x1780-1805	65
	ЛК-1500-СТС-В-С	1500x650x1780-1805	79
	ЛК-1500-СТС-В-К	1500x650x1780-1805	79
	ЛК-1500-СТС-В-G	1500x650x1780-1805	79
	ЛК-1500- СТС-В-N	1500x650x1780-1805	79
	ЛК-1500-СТС-В-LH	1500x650x1780-1805	79
	ЛК-1800-СТС-В-С	1800x650x1780-1805	92
	ЛК-1800-СТС-В-К	1800x650x1780-1805	92
	ЛК-1800-СТС-В-G	1800x650x1780-1805	92
	ЛК-1800-СТС-В-N	1800x650x1780-1805	92

ООО ЦИРМИ INFO@CIRMI.RU WWW.GOSZDRAVNADZOR.RU

32271
22.04.2022

	ЛК-1800-СТС-В-LH	1800x650x1780-1805	92
Стол медицинский лабораторный серии «СТП»	ЛК-900-СТП-Н-С	900x650x1650-1685	50
	ЛК-900-СТП-Н-К	900x650x1650-1685	50
	ЛК-900-СТП-Н-G	900x650x1650-1685	50
	ЛК-900-СТП-Н-N	900x650x1650-1685	50
	ЛК-900-СТП-Н-LH	900x650x1650-1685	50
	ЛК-1200-СТП-Н-С	1200x650x1650-1685	64
	ЛК-1200- СТП-Н-К	1200x650x1650-1685	64
	ЛК-1200-СТП-Н-G	1200x650x1650-1685	64
	ЛК-1200-СТП-Н-N	1200x650x1650-1685	64
	ЛК-1200-СТП-Н-LH	1200x650x1650-1685	64
	ЛК-1500-СТП-Н-С	1500x650x1650-1685	78
	ЛК-1500-СТП-Н-К	1500x650x1650-1685	78
	ЛК-1500-СТП-Н-G	1500x650x1650-1685	78
	ЛК-1500-СТП-Н-N	1500x650x1650-1685	78
	ЛК-1500-СТП-Н-LH	1500x650x1650-1685	78
	ЛК-1800-СТП-Н-С	1800x650x1650-1685	91
	ЛК-1800-СТП-Н-К	1800x650x1650-1685	91
	ЛК-1800-СТП-Н-G	1800x650x1650-1685	91
	ЛК-1800-СТП-Н-N	1800x650x1650-1685	91
	ЛК-1800-СТП-Н-LH	1800x650x1650-1685	91
	ЛК-900-СТП-В-С	900x650x1780-1805	51
	ЛК-900-СТП-В-К	900x650x1780-1805	51
	ЛК-900-СТП-В-G	900x650x1780-1805	51
	ЛК-900-СТП-В-N	900x650x1780-1805	51
	ЛК-900-СТП-В-LH	900x650x1780-1805	51
	ЛК-1200-СТП-В-С	1200x650x1780-1805	65
	ЛК-1200-СТП-В-К	1200x650x1780-1805	65
	ЛК-1200-СТП-В-G	1200x650x1780-1805	65
	ЛК-1200- СТП-В-N	1200x650x1780-1805	65
	ЛК-1200-СТП-В-LH	1200x650x1780-1805	65
	ЛК-1500-СТП-В-С	1500x650x1780-1805	79
	ЛК-1500-СТП-В-К	1500x650x1780-1805	79
	ЛК-1500-СТП-В-G	1500x650x1780-1805	79
	ЛК-1500-СТП-В-N	1500x650x1780-1805	79
	ЛК-1500-СТП-В-LH	1500x650x1780-1805	79
	ЛК-1800-СТП-В-С	1800x650x1780-1805	92
	ЛК-1800-СТП-В-К	1800x650x1780-1805	92
	ЛК-1800-СТП-В-G	1800x650x1780-1805	92
	ЛК-1800-СТП-В-N	1800x650x1780-1805	92
	ЛК-1800-СТП-В-LH	1800x650x1780-1805	92
Стол медицинский лабораторный серии «СЛП»	ЛК-600-СЛП-Н-С	600x600x770	24
	ЛК-600-СЛП-Н-К	600x600x770	24
	ЛК-600-СЛП-Н-G	600x600x770	24
	ЛК-600-СЛП-Н-LH	600x600x770	24
	ЛК-900-СЛП-Н-С	900x600x770	31
	ЛК-900-СЛП-Н-К	900x600x770	31
	ЛК-900-СЛП-Н-G	900x600x770	31
	ЛК-900-СЛП-Н-LH	900x600x770	31
	ЛК-1200-СЛП-Н-С	1200x600x770	38
	ЛК-1200-СЛП-Н-К	1200x600x770	38
	ЛК-1200-СЛП-Н-G	1200x600x770	38

ООО ЦИРМИ INFO@CIRMI.RU WWW.GOSZDRAVNADZOR.RU
32271
22.04.2022

	ЛК-1200-СЛП-Н-LH	1200x600x770	38
	ЛК-600-СЛП-В-С	600x600x900	25
	ЛК-600-СЛП-В-К	600x600x900	25
	ЛК-600-СЛП-В-G	600x600x900	25
	ЛК-600-СЛП-В-LH	600x600x900	25
	ЛК-900-СЛП-В-С	900x600x900	32
	ЛК-900-СЛП-В-К	900x600x900	32
	ЛК-900-СЛП-В-G	900x600x900	32
	ЛК-900-СЛП-В-LH	900x600x900	32
	ЛК-1200-СЛП-В-С	1200x600x900	39
	ЛК-1200-СЛП-В-К	1200x600x900	39
	ЛК-1200-СЛП-В-G	1200x600x900	39
	ЛК-1200-СЛП-В-LH	1200x600x900	39
Стол медицинский лабораторный серии «СЛПП»	ЛК-600-СЛПП-Н-С	600x600x770	33
	ЛК-600- СЛПП-Н-К	600x600x770	33
	ЛК-600-СЛПП-Н-G	600x600x770	33
	ЛК-600-СЛПП-Н-LH	600x600x770	33
	ЛК-900-СЛПП-Н-С	900x600x770	44
	ЛК-900-СЛПП-Н-К	900x600x770	44
	ЛК-900-СЛПП-Н-G	900x600x770	44
	ЛК-900-СЛПП-Н-LH	900x600x770	44
	ЛК-1200-СЛПП-Н-С	1200x600x770	55
	ЛК-1200- СЛПП-Н-К	1200x600x770	55
	ЛК-1200-СЛПП-Н-G	1200x600x770	55
	ЛК-1200-СЛПП-Н-LH	1200x600x770	55
	ЛК-600-СЛПП-В-С	600x600x900	34
	ЛК-600- СЛПП-В-К	600x600x900	34
	ЛК-600-СЛПП-В-G	600x600x900	34
	ЛК-600-СЛПП-В-LH	600x600x900	34
	ЛК-900-СЛПП-В-С	900x600x900	45
	ЛК-900-СЛПП-В-К	900x600x900	45
	ЛК-900-СЛПП-В-G	900x600x900	45
	ЛК-900-СЛПП-В-LH	900x600x900	45
	ЛК-1200-СЛПП-В-С	1200x600x900	56
	ЛК-1200- СЛПП-В-К	1200x600x900	56
	ЛК-1200-СЛПП-В-G	1200x600x900	56
	ЛК-1200-СЛПП-В-LH	1200x600x900	56
Стол медицинский лабораторный серии «УСК»	ЛК-900-УСК-Н-С	900x600x770-800	43
	ЛК-930-УСК-Н-С	930x630x770-800	46
	ЛК-900-УСК-Н-К	900x600x770-800	43
	ЛК-930-УСК-Н-К	930x630x770-800	46
	ЛК-900-УСК-Н-G	900x600x770-800	43
	ЛК-930-УСК-Н-G	930x630x770-800	46
	ЛК-900-УСК-Н-LH	900x600x770-800	43
	ЛК-930-УСК-Н-LH	930x630x770-800	46
	ЛК-900-УСК-В-С	900x600x770-800	44
	ЛК-930-УСК-В-С	930x630x770-800	47
	ЛК-900-УСК-В-К	900x600x770-800	44
	ЛК-930-УСК-В-К	930x630x770-800	47
	ЛК-900-УСК-В-G	900x600x770-800	44
	ЛК-930-УСК-В-G	930x630x770-800	47
	ЛК-900-УСК-В-LH	900x600x770-800	44

ООО ЦИРМИ INFO@CIRMI.RU WWW.GOSZDRAVNADZOR.RU
32271
22.04.2022

	ЛК-930-УСК-В-LH	930x630x770-800	47
Стол медицинский лабораторный серии «СЛТ»	ЛК-1500-СЛТ-Л-G	1500x600x900-930	118
	ЛК-1500-СЛТ-Л-К	1500x600x900-930	118
	ЛК-1500-СЛТ-Л-LH	1500x600x900-930	118
	ЛК-1500-СЛТ-С-G	1500x600x900-930	118
	ЛК-1500-СЛТ-С-К	1500x600x900-930	118
	ЛК-1500-СЛТ-С-LH	1500x600x900-930	118
Стол медицинский лабораторный серии «С»	ЛК-900-С	900x600x770-800	16
	ЛК-1200-С	1200x600x770-800	19
	ЛК-1500-С	1500x600x770-800	22
Стол медицинский лабораторный серии «СВ»	ЛК-600/400-СВ-Н	600x400x770-800	33
	ЛК-600/600-СВ-Н	600x600x770-800	44
	ЛК-900-СВ-Н	900x600x770-800	60
	ЛК-1200-СВ-Н	1200x600x770-800	59
	ЛК-600/400-СВ-В	600x400x770-800	34
	ЛК-600/600-СВ-В	600x600x770-800	45
	ЛК-900-СВ-В	900x600x770-800	61
	ЛК-1200-СВ-В	1200x600x770-800	61
Стол медицинский лабораторный серии «СПТ»	ЛК-900-СПТ-Н-С	900x600x1545-1575	65
	ЛК-900-СПТ-В-С	900x600x1675-1705	66
	ЛК-900-СПТ-Н-К	900x600x1545-1575	65
	ЛК-900-СПТ-В-К	900x600x1675-1705	66
	ЛК-900-СПТ-Н-G	900x600x1545-1575	65
	ЛК-900-СПТ-В-G	900x600x1675-1705	66
	ЛК-900- СПТ-Н-N	900x600x1545-1575	65
	ЛК-900-СПТ-В-N	900x600x1675-1705	66
	ЛК-900-СПТ-Н-LH	900x600x1545-1575	65
	ЛК-900-СПТ-В-LH	900x600x1675-1705	66
	ЛК-1200-СПТ-Н-С	1200x600x1545-1575	78
	ЛК-1200-СПТ-В-С	1200x600x1675-1705	79
	ЛК-1200-СПТ-Н-К	1200x600x1545-1575	78
	ЛК-1200-СПТ-В-К	1200x600x1675-1705	79
	ЛК-1200-СПТ-Н-G	1200x600x1545-1575	78
	ЛК-1200- СПТ-В-G	1200x600x1675-1705	79
	ЛК-1200-СПТ-Н-N	1200x600x1545-1575	78
	ЛК-1200-СПТ-В-N	1200x600x1675-1705	79
	ЛК-1200-СПТ-Н-LH	1200x600x1545-1575	78
	ЛК-1200-СПТ-В-LH	1200x600x1675-1705	79
	ЛК-1500-СПТ-Н-С	1500x600x1545-1575	91
	ЛК-1500-СПТ-В-С	1500x600x1675-1705	92
	ЛК-1500-СПТ-Н-К	1500x600x1545-1575	91
	ЛК-1500-СПТ-В-К	1500x600x1675-1705	92
	ЛК- 1500-СПТ-Н-G	1500x600x1545-1575	91
	ЛК-1500-СПТ-В-G	1500x600x1675-1705	92
	ЛК-1500-СПТ-Н-N	1500x600x1545-1575	91
	ЛК-1500-СПТ-В-N	1500x600x1675-1705	92
	ЛК-1500-СПТ-Н-LH	1500x600x1545-1575	91
	ЛК-1500-СПТ-В-LH	1500x600x1675-1705	92
	ЛК-1800-СПТ-Н-С	1800x600x1545-1575	110
	ЛК-1800-СПТ-В-С	1800x600x1675-1705	111
	ЛК-1800-СПТ-Н-К	1800x600x1545-1575	110
	ЛК-1800-СПТ-В-К	1800x600x1675-1705	111

ООО ЦИРМИ INFO@CIRMI.RU WWW.GOSZDRAVNADZOR.RU

32271
22.04.2022

	ЛК-1800-СПТ-Н-G	1800x600x1545-1575	110
	ЛК-1800-СПТ-В-G	1800x600x1675-1705	111
	ЛК-1800-СПТ-Н-N	1800x600x1545-1575	110
	ЛК- 1800-СПТ-В-N	1800x600x1675-1705	111
	ЛК-1800-СПТ-Н-LH	1800x600x1545-1575	110
	ЛК-1800-СПТ-В-LH	1800x600x1675-1705	111
Стол медицинский лабораторный серии «СПТРК»	ЛК-900-СПТРК-Н-С	900x600x1545-1575	65
	ЛК-900-СПТРК-В-С	900x600x1545-1575	65
	ЛК-900-СПТРК-Н-К	900x600x1545-1575	65
	ЛК-900-СПТРК-В-К	900x600x1545-1575	65
	ЛК-900-СПТРК-Н-G	900x600x1545-1575	65
	ЛК-900-СПТРК-В-G	900x600x1675-1705	66
	ЛК-900-СПТРК-Н-N	900x600x1675-1705	66
	ЛК-900-СПТРК-В-N	900x600x1675-1705	66
	ЛК-900-СПТРК-Н-LH	900x600x1675-1705	66
	ЛК-900-СПТРК-В-LH	900x600x1675-1705	66
	ЛК-1200-СПТРК-Н-С	1200x600x1545-1575	78
	ЛК-1200-СПТРК-В-С	1200x600x1545-1575	78
	ЛК-1200-СПТРК-Н-К	1200x600x1545-1575	78
	ЛК-1200-СПТРК-В-К	1200x600x1545-1575	78
	ЛК-1200-СПТРК-Н-G	1200x600x1545-1575	78
	ЛК-1200-СПТРК-В-G	1200x600x1675-1705	79
	ЛК-1200-СПТРК-Н-N	1200x600x1675-1705	79
	ЛК-1200-СПТРК-В-N	1200x600x1675-1705	79
	ЛК-1200-СПТРК-Н-LH	1200x600x1675-1705	79
	ЛК-1200-СПТРК-В-LH	1200x600x1675-1705	79
	ЛК-1500-СПТРК-Н-С	1500x600x1545-1575	91
	ЛК-1500-СПТРК-В-С	1500x600x1545-1575	91
	ЛК-1500-СПТРК-Н-К	1500x600x1545-1575	91
	ЛК-1500-СПТРК-В-К	1500x600x1545-1575	91
	ЛК-1500-СПТРК-Н-G	1500x600x1545-1575	91
	ЛК-1500-СПТРК-В-G	1500x600x1675-1705	92
	ЛК-1500-СПТРК-Н-N	1500x600x1675-1705	92
	ЛК-1500-СПТРК-В-N	1500x600x1675-1705	92
	ЛК-1500-СПТРК-Н-LH	1500x600x1675-1705	92
	ЛК-1500-СПТРК-В-LH	1500x600x1675-1705	92
	ЛК-1800-СПТРК-Н-С	1800x600x1545-1575	110
	ЛК-1800-СПТРК-В-С	1800x600x1545-1575	110
	ЛК-1800-СПТРК-Н-К	1800x600x1545-1575	110
	ЛК-1800-СПТРК-В-К	1800x600x1545-1575	110
	ЛК-1800-СПТРК-Н-G	1800x600x1545-1575	110
	ЛК-1800-СПТРК-В-G	1800x600x1675-1705	111
	ЛК-1800-СПТРК-Н-N	1800x600x1675-1705	111
	ЛК-1800-СПТРК-В-N	1800x600x1675-1705	111
	ЛК-1800-СПТРК-Н-LH	1800x600x1675-1705	111
	ЛК-1800-СПТРК-В-LH	1800x600x1675-1705	111

Примечания:
1. Допустимое отклонение от габаритных размеров ±4 мм
2. Допустимое отклонение от значений массы±10%.

8.2 Функциональные характеристики

ООО ЦИРМИ INFO@CIRMI.RU WWW.GOSZDRAVNADZOR.RU
32271
22.04.2022

Стол медицинский лабораторный серии «СЛ»

Стол представляет собой сборно-разборную конструкцию. Основными частями конструкции являются: каркас с регулируемыми опорами, рабочая поверхность (столешница).

Высота регулируется за счет регулируемых опор.

Стол должен стоять на поверхности пола устойчиво, при этом зазор между полом и опорой должен быть не более 3 мм.

Предельные отклонения от перпендикулярности и параллельности плоскостей, осей или ребер главных конструктивных элементов и плоскости, определенной точками опоры или боковыми стенами, не должны превышать 2 мм на 1 м.

Конструкция должна обеспечивать удобство уборки стола и помещения.

Распределительная нагрузка на рабочую поверхность должна быть не более 200 кг.

Длина кабеля подключения должна быть 3±0,3 м.

Стол медицинский лабораторный серии «СМ»

Стол представляет собой сборно-разборную конструкцию. Основными частями конструкции являются: каркас рабочей поверхности с регулируемыми опорами, рабочая поверхность (столешница), каркас надстройки, надстройка.

Высота регулируется за счет регулируемых опор.

Надстройка представляет собой полку на дополнительном каркасе, который крепится к каркасу рабочей поверхности.

Стол должен стоять на поверхности пола устойчиво, при этом зазор между полом и опорой должен быть не более 3 мм.

Предельные отклонения от перпендикулярности и параллельности плоскостей, осей или ребер главных конструктивных элементов и плоскости, определенной точками опоры или боковыми стенами, не должны превышать 2 мм на 1 м.

Конструкция должна обеспечивать удобство уборки стола и помещения.

Распределительная нагрузка на рабочую поверхность должна быть не более 200 кг, на надстройку не более 10 кг.

Длина кабеля подключения должна быть 3±0,3 м.

Стол медицинский лабораторный серии «СП»

Стол представляет собой сборно-разборную конструкцию. Основными частями конструкции являются: каркас рабочей поверхности с регулируемыми опорами, рабочая поверхность (столешница), каркас надстройки, надстройка.

Надстройка представляет собой две полки на дополнительном каркасе, который крепится к каркасу рабочей поверхности.

Высота регулируется за счет регулируемых опор.

Стол должен стоять на поверхности пола устойчиво, при этом зазор между полом и опорой должен быть не более 3 мм.

Предельные отклонения от перпендикулярности и параллельности плоскостей, осей или ребер главных конструктивных элементов и плоскости, определенной точками опоры или боковыми стенами, не должны превышать 2 мм на 1 м.

Конструкция должна обеспечивать удобство уборки стола и помещения.

Распределительная нагрузка на рабочую поверхность должна быть не более 200 кг, на надстройку не более 20 кг.

Длина кабеля подключения должна быть 3±0,3 м.

Стол медицинский лабораторный серии «СНЛ», Стол медицинский лабораторный серии «СНС»

Стол представляет собой сборно-разборную конструкцию. Основными частями конструкции являются: каркас рабочей поверхности с регулируемыми опорами, рабочая поверхность (столешница), каркас надстройки, надстройка.

Высота регулируется за счет регулируемых опор.

Надстройка представляет собой шкаф с полкой и шкафчиком на дополнительном каркасе, который крепится к каркасу рабочей поверхности.

Дверца шкафчика оснащена ручкой.

ООО ЦИРМИ INFO@CIRMI.RU WWW.GOSZDRAVNADZOR.RU

32271
22.04.2022

Стол должен стоять на поверхности пола устойчиво, при этом зазор между полом и опорой должен быть не более 3 мм.

Предельные отклонения от перпендикулярности и параллельности плоскостей, осей или ребер главных конструктивных элементов и плоскости, определенной точками опоры или боковыми стенами, не должны превышать 2 мм на 1 м.

Конструкция должна обеспечивать удобство уборки стола и помещения.

Распределительная нагрузка на рабочую поверхность должна быть не более 200 кг, на надстройку не более 50 кг.

Длина кабеля подключения должна быть 3±0,3 м.

Зазоры в проемах на сторону для дверей не должны превышать 2,0 мм.

Стол медицинский лабораторный серии «СО»

Стол представляет собой сборно-разборную конструкцию. Основными частями конструкции являются: каркас рабочей поверхности с регулируемыми опорами, рабочая поверхность (столешница), каркас приставки, приставка.

Высота регулируется за счет регулируемых опор.

Приставка представляет собой надстройку с полкой, соединительной частью рабочей поверхности на дополнительном отдельном каркасе, который соединяется с каркасом рабочей поверхности.

Стол имеет две рабочие поверхности напротив друг друга.

Стол должен стоять на поверхности пола устойчиво, при этом зазор между полом и опорой должен быть не более 3 мм.

Предельные отклонения от перпендикулярности и параллельности плоскостей, осей или ребер главных конструктивных элементов и плоскости, определенной точками опоры или боковыми стенами, не должны превышать 2 мм на 1 м.

Конструкция должна обеспечивать удобство уборки стола и помещения.

Распределительная нагрузка на рабочую поверхность должна быть не более 200 кг, на приставку не более 20 кг.

Длина кабеля подключения должна быть 3±0,3 м.

Стол медицинский лабораторный серии «СОРК»

Стол представляет собой сборно-разборную конструкцию. Основными частями конструкции являются: каркас рабочей поверхности с регулируемыми опорами, рабочая поверхность (столешница), каркас приставки, приставка, раковина с краном.

Высота регулируется за счет регулируемых опор.

Приставка представляет собой надстройку с полкой, соединительной частью рабочей поверхности на дополнительном отдельном каркасе, который соединяется с каркасом рабочей поверхности.

Стол имеет две рабочие поверхности напротив друг друга.

Стол должен стоять на поверхности пола устойчиво, при этом зазор между полом и опорой должен быть не более 3 мм.

Предельные отклонения от перпендикулярности и параллельности плоскостей, осей или ребер главных конструктивных элементов и плоскости, определенной точками опоры или боковыми стенами, не должны превышать 2 мм на 1 м.

Конструкция должна обеспечивать удобство уборки стола и помещения.

Распределительная нагрузка на рабочую поверхность должна быть не более 200 кг, на приставку не более 20 кг.

Длина кабеля подключения должна быть 3±0,3 м.

Стол медицинский лабораторный серии «СТС», Стол медицинский лабораторный серии «СТП»

Стол представляет собой сборно-разборную конструкцию. Основными частями конструкции являются: каркас рабочей поверхности с регулируемыми опорами, рабочая поверхность (столешница), каркас надстройки, надстройка.

Высота регулируется за счет регулируемых опор.

ООО ЦИРМИ INFO@CIRMI.RU WWW.GOSZDRAVNADZOR.RU

32271
22.04.2022

Надстройка представляет собой конструкцию, разделенную на вертикальные ячейки, конструкция закрыта экраном, каркас надстройки соединяется с каркасом рабочей поверхности.

Стол должен стоять на поверхности пола устойчиво, при этом зазор между полом и опорой должен быть не более 3 мм.

Предельные отклонения от перпендикулярности и параллельности плоскостей, осей или ребер главных конструктивных элементов и плоскости, определенной точками опоры или боковыми стенами, не должны превышать 2 мм на 1 м.

Конструкция должна обеспечивать удобство уборки стола и помещения.

Распределительная нагрузка на рабочую поверхность должна быть не более 200 кг, на надстройку не более 20 кг.

Длина кабеля подключения должна быть 3±0,3 м.

Стол оснащен световой панелью со светильником.

Характеристики светильника представлены в таблице 2.

Таблица 2

Параметр	Значение
Мощность, Вт	9
Входное напряжение, В	180-265
Частота тока, Гц	50-60
Потребляемый тока, А	0,04
Цветовая температура, К	4200
Габаритные размеры, ДхШхВ, мм	572x22x34
Освещенность в центре рабочей поверхности, не менее, лк	600
IP	33
Допустимое отклонение ±10%	

Стол медицинский лабораторный серии «СЛП»

Стол представляет собой сборно-разборную конструкцию. Основными частями конструкции являются: каркас на четырех колесах (диаметр 75±5 мм), рабочая поверхность (столешница).

Два колеса каркаса оснащены тормозом.

Стол должен стоять на поверхности пола устойчиво, при этом зазор между полом и колесом должен быть не более 3 мм.

Предельные отклонения от перпендикулярности и параллельности плоскостей, осей или ребер главных конструктивных элементов и плоскости, определенной точками опоры или боковыми стенами, не должны превышать 2 мм на 1 м.

Конструкция должна обеспечивать удобство уборки стола и помещения.

Распределительная нагрузка на рабочую поверхность должна быть не более 150 кг.

Усилие, необходимое для перемещения стола должно быть не более 10 Н (1 кг), при этом колеса должны быть сориентированы в направлении движения.

Усилие, необходимое для включения тормозной системы, должно быть не более 100 Н (10 кг).

Длина кабеля подключения должна быть 3±0,3 м.

Стол медицинский лабораторный серии «СЛПП»

Стол представляет собой сборно-разборную конструкцию. Основными частями конструкции являются: каркас на четырех колесах (диаметр 75±5 мм), рабочая поверхность (столешница), полка.

Два колеса каркаса оснащены тормозом.

Стол должен стоять на поверхности пола устойчиво, при этом зазор между полом и колесом должен быть не более 3 мм.

Предельные отклонения от перпендикулярности и параллельности плоскостей, осей или ребер главных конструктивных элементов и плоскости, определенной точками опоры или боковыми стенами, не должны превышать 2 мм на 1 м.

Конструкция должна обеспечивать удобство уборки стола и помещения.

ООО ЦИРМИ INFO@CIRMI.RU WWW.GOSZDRAVNADZOR.RU
32271
22.04.2022

Распределительная нагрузка на рабочую поверхность должна быть не более 150 кг, на полку не более 50 кг.

Усилие, необходимое для перемещения стола должно быть не более 10 Н (1 кг), при этом колеса должны быть сориентированы в направлении движения.

Усилие, необходимое для включения тормозной системы, должно быть не более 100 Н (10 кг).

Длина кабеля подключения должна быть 3±0,3 м.

Стол медицинский лабораторный серии «УСК»

Стол представляет собой сборно-разборную конструкцию. Основными частями конструкции являются: каркас с регулируемыми опорами, рабочая поверхность (столешница).

Высота регулируется за счет регулируемых опор.

Столешница угловой формы.

Стол должен стоять на поверхности пола устойчиво, при этом зазор между полом и опорой должен быть не более 3 мм.

Предельные отклонения от перпендикулярности и параллельности плоскостей, осей или ребер главных конструктивных элементов и плоскости, определенной точками опоры или боковыми стенами, не должны превышать 2 мм на 1 м.

Конструкция должна обеспечивать удобство уборки стола и помещения.

Распределительная нагрузка на рабочую поверхность должна быть не более 200 кг.

Длина кабеля подключения должна быть 3±0,3 м.

Стол медицинский лабораторный серии «СЛТ»

Стол представляет собой сборно-разборную конструкцию. Основными частями конструкции являются: каркас с регулируемыми опорами, рабочая поверхность (столешница), тумба с дверцами.

Высота регулируется за счет регулируемых опор.

Дверцы оснащены ручками.

Тумба имеет три отделения с четырьмя распашными дверцами и тремя полками внутри.

Стол должен стоять на поверхности пола устойчиво, при этом зазор между полом и опорой должен быть не более 3 мм.

Предельные отклонения от перпендикулярности и параллельности плоскостей, осей или ребер главных конструктивных элементов и плоскости, определенной точками опоры или боковыми стенами, не должны превышать 2 мм на 1 м.

Конструкция должна обеспечивать удобство уборки стола и помещения.

Распределительная нагрузка на рабочую поверхность должна быть не более 200 кг, на полку тумбы не более 10 кг.

Длина кабеля подключения должна быть 3±0,3 м.

Зазоры в проемах на сторону для дверей не должны превышать 2,0 мм.

Стол медицинский лабораторный серии «С»

Стол представляет собой сборно-разборную конструкцию. Основными частями конструкции являются: каркас (две боковые опоры, царга) с регулируемыми опорами, рабочая поверхность (столешница).

Высота регулируется за счет регулируемых опор.

Стол должен стоять на поверхности пола устойчиво, при этом зазор между полом и опорой должен быть не более 3 мм.

Предельные отклонения от перпендикулярности и параллельности плоскостей, осей или ребер главных конструктивных элементов и плоскости, определенной точками опоры или боковыми стенами, не должны превышать 2 мм на 1 м.

Конструкция должна обеспечивать удобство уборки стола и помещения.

Распределительная нагрузка на рабочую поверхность должна быть не более 70 кг.

Длина кабеля подключения должна быть 3±0,3 м.

Стол медицинский лабораторный серии «СВ»

ООО ЦИРМИ INFO@CIRMI.RU WWW.GOSZDRAVNADZOR.RU

32271
22.04.2022

Стол представляет собой сборно-разборную конструкцию. Основными частями конструкции являются: каркас с регулируемыми опорами, рабочая поверхность (столешница).

Высота регулируется за счет регулируемых опор.

Стол должен стоять на поверхности пола устойчиво, при этом зазор между полом и опорой должен быть не более 3 мм.

Предельные отклонения от перпендикулярности и параллельности плоскостей, осей или ребер главных конструктивных элементов и плоскости, определенной точками опоры или боковыми стенами, не должны превышать 2 мм на 1 м.

Конструкция должна обеспечивать удобство уборки стола и помещения.

Распределительная нагрузка на рабочую поверхность должна быть не более 150 кг.

Длина кабеля подключения должна быть 3±0,3 м.

Стол медицинский лабораторный серии «СПТ»

Стол представляет собой сборно-разборную конструкцию. Основными частями конструкции являются: каркас рабочей поверхности с регулируемыми опорами, рабочая поверхность (столешница), каркас надстройки, надстройка.

Надстройка представляет собой две полки на дополнительном каркасе, который крепится к каркасу рабочей поверхности.

Высота регулируется за счет регулируемых опор.

Стол должен стоять на поверхности пола устойчиво, при этом зазор между полом и опорой должен быть не более 3 мм.

Предельные отклонения от перпендикулярности и параллельности плоскостей, осей или ребер главных конструктивных элементов и плоскости, определенной точками опоры или боковыми стенами, не должны превышать 2 мм на 1 м.

Конструкция должна обеспечивать удобство уборки стола и помещения.

Распределительная нагрузка на рабочую поверхность должна быть не более 200 кг, на полку надстройки не более 10 кг.

Длина кабеля подключения должна быть 3±0,3 м.

Стол медицинский лабораторный серии «СПТРК»

Стол представляет собой сборно-разборную конструкцию. Основными частями конструкции являются: каркас рабочей поверхности с регулируемыми опорами, рабочая поверхность (столешница), каркас надстройки, надстройка, раковина с краном.

Надстройка представляет собой две полки на дополнительном каркасе, который крепится к каркасу рабочей поверхности.

Высота регулируется за счет регулируемых опор.

Стол должен стоять на поверхности пола устойчиво, при этом зазор между полом и опорой должен быть не более 3 мм.

Предельные отклонения от перпендикулярности и параллельности плоскостей, осей или ребер главных конструктивных элементов и плоскости, определенной точками опоры или боковыми стенами, не должны превышать 2 мм на 1 м.

Конструкция должна обеспечивать удобство уборки стола и помещения.

Распределительная нагрузка на рабочую поверхность должна быть не более 200 кг, на полку надстройки не более 10 кг.

Длина кабеля подключения должна быть 3±0,3 м.

- Покоробленность щитовых деталей дверей:

длиной и шириной более 300 мм и менее 600 мм- 0,2 мм;

длиной более 600 мм и шириной менее 600 мм- 1,2 мм;

длиной и шириной более 600 мм- 2,2 мм;

- Фурнитура, выходящая на поверхность изделий, не должна иметь заусенцев; ребра торцов погонажных деталей должны быть притуплены.
- Вкладные и накладные элементы должны быть закреплены неподвижно.
- Двери должны иметь петли, предотвращающие их самопроизвольное открывание.

ООО ЦИРМИ INFO@CIRMI.RU WWW.GOSZDRAVNADZOR.RU

32271
22.04.2022

- На видимой поверхности мебели не допускаются: расхождения полос облицовки, нахлестки, отслоения, пузыри под облицовкой, клеевые пятна, прошлифовка, потертость, загрязнение поверхности, вырывы, вмятины, царапины, трещины, пятна, потеки клея, заусенцы и морщины.
- Поверхности мебельных деталей из древесных плитных материалов (пласти и кромки) должны иметь защитные или защитно-декоративные покрытия за исключением:

  - невидимых поверхностей в сопрягаемых соединениях;
  - отверстий в местах установки фурнитуры;
  - кромок щитов, остающихся открытыми при установке задней стенки «накладной» или «в четверть».
- Отдельные части мебели должны быть надежно скреплены между собой с помощью системы крепления (специальные пазы, саморезы, болты, винты).
- Детали и сборочные элементы должны обеспечивать неоднократную сборку и разборку изделий без дополнительной подгонки.
- Прочность клеевого соединения на неравномерный отрыв облицовочных материалов должна соответствовать ГОСТ 16371.
- Металлические и неметаллические неорганические покрытия должны соответствовать условиям эксплуатации 1 по ГОСТ 9.303. Металлические поверхности мебели должны иметь защитно-декоративное покрытие в виде порошковой краски (лакокрасочного покрытия).
- Лакокрасочное покрытие мебели в виде порошковой краски должно быть IV класса по ГОСТ 9.032 и допускать влажную уборку поверхностей с применением моющих средств.
- Лакокрасочные покрытия по ГОСТ 9.032 должны быть устойчивы при группе условий эксплуатации УХЛ 4 по ГОСТ 9.104.
- Мебель сборно-разборной сварной конструкции должна подвергаться сварке по ГОСТ 14771, «сварочная проволока СВ-08Г2С в защитном газе-углекислота ГОСТ 8050», и комплектоваться пластиковыми заглушками.
- Мебель, упакованная в транспортную тару, должна сохранять работоспособность после механических воздействий по ГОСТ Р 50444. Мебель медицинская при эксплуатации должна быть устойчива к механическим воздействиям по ГОСТ Р 50444 для группы 2.
- Металлические и неметаллические неорганические покрытия должны соответствовать условиям эксплуатации 1 по ГОСТ 9.303.
- Мебель при эксплуатации должна быть устойчива к воздействию климатических факторов по ГОСТ Р 50444 для вида климатического исполнения УХЛ 4.2.
- Мебель медицинская при транспортировании должна быть устойчива к воздействию климатических факторов по ГОСТ 15150 для условий хранения 5.
- Средний срок службы медицинской мебели до списания должен быть не менее 10 лет.
- Мебель медицинская является ремонтнопригодными изделиями. За предельное состояние принимают такое состояние мебели медицинской, при котором стоимость ремонта для восстановления её работоспособности экономически нецелесообразна.
- При эксплуатации мебели не должны выделяться химические вещества, относящиеся к первому классу опасности, а содержание остальных веществ не должно превышать допустимые уровни. При выделении из мебели нескольких вредных химических веществ, обладающих суммацией действия, сумма отношений концентрации к их предельно допустимой концентрации не должна превышать единицу по ГОСТ 12.1.007. Мебельная продукция не должна создавать в помещении специфического запаха не более 2 баллов.
- Поверхность мебели медицинской должна быть устойчива к дезинфицирующим средствам, разрешенным для дезинфекционной обработки

ООО ЦИРМИ INFO@CIRMI.RU WWW.GOSZDRAVNADZOR.RU
32271
22.04.2022

поверхностей в соответствии с действующими НТД на эти средства и ОСТ 42-21-2, МУ 287- 113.

- Контролируемые механические показатели мебели их значения, обеспечивающие требования безопасности при эксплуатации, должны соответствовать значениям таблицы 3.

Таблица 3

Наименование показателя	Значение показателя
1. Корпусная мебель	
Прочность и деформируемость корпуса:	
- циклы нагружения	600
- деформация, мм, не более	3,0
- прочность основания, циклы нагружения	500
- прогиб свободнолежащих полок в расчете на 1м длины, мм, не более	5
Расчетная нагрузка по ГОСТ 19882	
- прочность полкодержателей, циклы нагружения	10
- прочность верхних и нижних щитов под действием нагрузки по ГОСТ 19882, ч, без разрушения	24
Долговечность опор качения, циклы прокатывания:	
- при длине хода (500±50) мм	5000
- при длине хода (250±25) мм	10000
2. Двери с вертикальной осью вращения	
Жесткость крепления дверей, характеризующаяся остаточной деформацией, мм не более:	
- вкладных	1,0
- накладных	2,0
- прочность крепления дверей, циклы нагружения	10
Долговечность крепления дверей:	
- Циклы нагружения	40000
Остаточная деформация, мм, не более:	
- вкладных	1,5
- накладных	2,5

- Столы должны быть оснащены блоком с двумя розетками с крышками: напряжение 220±22 В, частота 50-60 Гц; розетки оснащены автоматом отключения питания (максимальный ток 16 А). Столы должны иметь клеммы защитных проводников, клеммы должны быть заземлены (заземление TN-S (заземление с раздельной нейтралью).

- Электропитание следующее:

- от сети однофазного переменного тока частотой (50-60) ±0,5 Гц, напряжением (220 ± 22) В;

- входная мощность 3,52кВ· А.

Потребляемая мощность, Вт, не более: 3520.

9. КОМПЛЕКТНОСТЬ ПОСТАВКИ

1.4.1 В комплект поставки входит:

-стол в одном варианте исполнения;

-руководство по эксплуатации;

- паспорт.

1.4.2 Комплект поставки мебели медицинской, должен соответствовать указанному в Таблицах 4-20.

ООО ЦИРМИ INFO@CIRMI.RU WWW.GOSZDRAVNADZOR.RU

32271
22.04.2022

Таблица 4- Стол медицинский лабораторный серии «СЛ»

Артикул	Обозначение детали	Кол-во, шт
ЛК-600-СЛ-Н-С, ЛК-600-СЛ-Н-К, ЛК-600-СЛ-Н-G, ЛК-600-СЛ-Н-N, ЛК-600-СЛ-Н-LH, ЛК-900-СЛ-Н-С, ЛК-900-СЛ-Н-К, ЛК-900-СЛ-Н-G, ЛК-900-СЛ-Н- N, ЛК-900-СЛ-Н-LH, ЛК-1200-СЛ-Н-С, ЛК-1200-СЛ-Н-К, ЛК-1200-СЛ-Н-G, ЛК-1200-СЛ-Н- N, ЛК-1200-СЛ-Н-LH, ЛК-1500-СЛ-Н-С, ЛК-1500-СЛ-Н-К, ЛК-1500-СЛ-Н-G, ЛК-1500-СЛ-Н- N, ЛК-1500-СЛ-Н-LH, ЛК-1800-СЛ-Н-С, ЛК-1800-СЛ-Н-К, ЛК-1800-СЛ-Н-G, ЛК-1800-СЛ-Н- N, ЛК-1800-СЛ-Н-LH, ЛК-600-СЛ-В-С, ЛК-600-СЛ-В-К, ЛК-600-СЛ-В-G, ЛК-600-СЛ-В-N, ЛК-600-СЛ-В-LH, ЛК-900-СЛ-В-С, ЛК-900- СЛ-В-К, ЛК-900-СЛ-В-G, ЛК-900-СЛ-В-N, ЛК-900-СЛ-В-LH, ЛК-1200-СЛ-В-С, ЛК-1200- СЛ-В-К, ЛК-1200-СЛ-В-G, ЛК-1200-СЛ-В-N, ЛК-1200-СЛ-В-LH, ЛК-1500-СЛ-В-С, ЛК-1500-СЛ-В-К, ЛК-1500-СЛ-В-G, ЛК-1500-СЛ-В-N, ЛК-1500-СЛ-В-LH, ЛК-1800-СЛ-В-С, ЛК-1800-СЛ-В-К, ЛК-1800-СЛ-В-G, ЛК-1800-СЛ-В-N, ЛК-1800-СЛ-В-LH	Разборный каркас Рабочая поверхность Саморез 4х40 мм Опора резьбовая М8 Болт М8х16 Болт М8х45 Шайба М8 Заглушка 60х30 мм	1 1 8 4 4 4 8 4

Таблица 5- Стол медицинский лабораторный серии «СМ»

Артикул	Обозначение детали	Кол-во, шт
ЛК-900-СМ-Н-С, ЛК-900-СМ-Н-К, ЛК-900-СМ-Н-G, ЛК-900-СМ-Н- N, ЛК-900-СМ-Н-LH, ЛК-1200-СМ-Н-С, ЛК-1200-СМ-Н-К, ЛК-1200-СМ-Н-G, ЛК-1200-СМ-Н- N, ЛК-1200-СМ-Н-LH, ЛК-1500-СМ-Н-С, ЛК-1500- СМ-Н-К, ЛК-1500-СМ-Н-G, ЛК-1500-СМ-Н-N, ЛК-1500-СМ-Н-LH, ЛК-1800-СМ-Н-С, ЛК-1800-СМ-Н-К, ЛК-1800-СМ-Н-G, ЛК-1800-СМ-Н- N, ЛК-1800-СМ-Н-LH, ЛК-900-СМ-В-С, ЛК-900-СМ-В-К, ЛК-900-СМ-В-G, ЛК-900-СМ-В-N, ЛК-900-СМ-В-LH, ЛК-1200- СМ-В-С, ЛК-1200-СМ-В-К, ЛК-1200-СМ-В-G, ЛК-1200-СМ-В-N, ЛК-1200-СМ-В-LH, ЛК-1500-СМ-В-С, ЛК-1500-СМ-В-К, ЛК-1500-СМ-В-G, ЛК-1500-СМ-В-N, ЛК-1500-СМ-В-LH, ЛК-1800-СМ-В-С, ЛК-1800-СМ-В-К, ЛК-1800-СМ-В-G, ЛК-1800-СМ-В-N, ЛК-1800-СМ-В-LH	Разборный каркас Рабочая поверхность Саморез 4х40 мм Стойки СМ Полка СМ Панель Болт М8х16 мм Винт М6х20/круг Шайба М8 Шайба М6 Опора резьбовая М8 Заглушка 60х30 мм	1 1 8 2 1 1 4 4 4 4 4 4

ООО ЦИРМИ INFO@CIRMI.RU WWW.GOSZDRAVNADZOR.RU

32271
22.04.2022

Таблица 6- Стол медицинский лабораторный серии «СП»

Артикул	Обозначение детали	кол-во, шт
ЛК-900-СП-Н-С, ЛК-900-СП-Н-К, ЛК-900-СП-Н-G, ЛК-900-СП-Н-N, ЛК-900-СП-Н-LH, ЛК-1200-СП-Н-С, ЛК-1200-СП-Н-К, ЛК-1200-СП-Н-G, ЛК-1200-СП-Н- N, ЛК-1200-СП-Н-LH, ЛК-1500-СП-Н-С, ЛК-1500-СП-Н-К, ЛК-1500-СП-Н-G, ЛК-1500-СП-Н- N, ЛК-1500-СП-Н-LH, ЛК-1800-СП-Н-С, ЛК-1800- СП-Н-К, ЛК-1800-СП-Н-G, ЛК-1800-СП-Н- N, ЛК-1800-СП-Н-LH, ЛК-900-СП-В-С, ЛК-900-СП-В-К, ЛК-900-СП-В-G, ЛК-900-СП-В-N, ЛК-900-СП-В-LH, ЛК-1200-СП-В-С, ЛК-1200-СП-В-К, ЛК-1200-СП-В-G, ЛК-1200-СП-В-N, ЛК-1200-СП-В-LH, ЛК-1500-СП-В-С, ЛК-1500-СП-В-К, ЛК-1500-СП-В-G, ЛК-1500-СП-В-N, ЛК-1500-СП-В-LH, ЛК-1800-СП-В-С, ЛК-1800-СП-В-К, ЛК-1800-СП-В-G, ЛК-1800-СП-В-N, ЛК-1800-СП-В-LH	Разборный каркас Рабочая поверхность Саморез 4х40 мм Стойки СП Полка СП Панель Болт М8х16 мм Винт М6х20/круг Шайба М8 Шайба М6 Опора резьбовая М8 Заглушка 60х30 мм	1 1 8 2 1 1 4 4 8 8 4 4

Таблица 7- Стол медицинский лабораторный серии «СНЛ»

Артикул	Обозначение детали	кол-во, шт
ЛК-900-СНЛ-Н-С, ЛК-900-СНЛ-Н-К, ЛК-900-СНЛ-Н-G, ЛК-900-СНЛ-Н- N, ЛК-900-СНЛ-Н-LH, ЛК-1200-СНЛ-Н-С, ЛК-1200-СНЛ-Н-К, ЛК-1200-СНЛ-Н-G, ЛК-1200-СНЛ-Н- N, ЛК-1200-СНЛ-Н-LH, ЛК-1500-СНЛ-Н-С, ЛК-1500-СНЛ-Н-К, ЛК-1500-СНЛ-Н-G, ЛК-1500-СНЛ-Н- N, ЛК-1500-СНЛ-Н-LH, ЛК-1800-СНЛ-Н-С, ЛК-1800-СНЛ-Н-К, ЛК-1800-СНЛ-Н-G, ЛК-1800-СНЛ-Н- N, ЛК-1800- СНЛ-Н-LH, ЛК-900-СНЛ-В-С, ЛК-900-СНЛ-В-К, ЛК-900-СНЛ-В-G, ЛК-900-СНЛ-В-N, ЛК-900-СНЛ-В-LH, ЛК-1200-СНЛ-В-С, ЛК-1200-СНЛ-В-К, ЛК-1200-СНЛ-В-G, ЛК-1200- СНЛ-В-N, ЛК-1200-СНЛ-В-LH, ЛК-1500-СНЛ-В-С, ЛК-1500-СНЛ-В-К, ЛК-1500-СНЛ-В-G, ЛК-1500-СНЛ-В-N, ЛК-1500-СНЛ-В-LH, ЛК-1800-СНЛ-В-С, ЛК-1800-СНЛ-В-К, ЛК-1800-СНЛ-В-G, ЛК-1800-СНЛ-В-N, ЛК-1800-СНЛ-В-LH	Разборный каркас Рабочая поверхность Саморез 4х40 мм Шкаф-надстройка Стойки СН Кронштейн Панель Болт М8х16 мм Винт М6х20/круг Шайба М8 Шайба М6 Опора резьбовая М8 Заглушка 60х30 мм	1 1 12 1 2 2 1 4 6 4 6 4 4

Таблица 8- Стол медицинский лабораторный серии «СНС»

Артикул	Обозначение детали	кол-во, шт
ЛК-900-СНС-Н-С, ЛК-900-СНС-Н-К, ЛК-900-СНС-Н-G, ЛК-900-СНС-Н- N, ЛК-900-СНС-Н-LH, ЛК-1200-СНС-Н-С,	Разборный каркас Рабочая поверхность Саморез 4х40 мм	1 1 12

ООО ЦИРМИ INFO@CIRMI.RU WWW.GOSZDRAVNADZOR.RU
32271
22.04.2022

ЛК-1200- СНС-Н-К, ЛК-1200-СНС-Н-G, ЛК-1200-СНС-Н- N, ЛК-1200-СНС-Н-LH, ЛК-1500-СНС-Н-С, ЛК-1500-СНС-Н-К, ЛК-1500-СНС-Н-G, ЛК-1500-СНС-Н- N, ЛК-1500-СНС-Н-LH, ЛК-1800-СНС-Н-С, ЛК-1800-СНС-Н-К, ЛК-1800-СНС-Н-G, ЛК-1800-СНС-Н-N, ЛК-1800- СНС-Н-LH, ЛК-900-СНС-В-С, ЛК-900-СНС-В-К, ЛК-900-СНС-В-G, ЛК-900-СНС-В-N, ЛК-900-СНС-В-LH, ЛК-1200-СНС-В-С, ЛК-1200-СНС-В-К, ЛК-1200-СНС-В-G, ЛК-1200-СНС-В-N, ЛК-1200-СНС-В-LH, ЛК-1500-СНС-В-С, ЛК-1500-СНС-В-К, ЛК-1500-СНС-В-G, ЛК-1500-СНС-В-N, ЛК-1500-СНС-В-LH, ЛК-1800-СНС-В-С, ЛК-1800-СНС-В-К, ЛК-1800-СНС-В-G, ЛК-1800-СНС-В-N, ЛК-1800-СНС-В-LH	Шкаф-надстройка Стойки СН Кронштейн Панель Болт М8х16 мм Винт М6х20/круг Шайба М8 Шайба М6 Опора резьбовая М8 Заглушка 60х30 мм	1 2 2 1 4 6 4 6 4 4

Таблица 9– Стол медицинский лабораторный серии «СО»

Артикул	Обозначение детали	кол-во, шт
ЛК-900-СО-Н-С, ЛК-900-СО-Н-К, ЛК-900-СО-Н-G, ЛК-900-СО-Н-N, ЛК-900-СО-Н-LH, ЛК-1200-СО-Н-С, ЛК-1200-СО-Н-К, ЛК-1200-СО-Н-G, ЛК-1200-СО-Н-N, ЛК-1200-СО-Н-LH, ЛК-1500-СО-Н-С, ЛК-1500-СО-Н-К, ЛК-1500-СО-Н-G, ЛК-1500-СО-Н-N, ЛК-1500-СО-Н-LH, ЛК-1800-СО-Н-С, ЛК-1800- СО-Н-К, ЛК-1800-СО-Н-G, ЛК-1800-СО-Н-N, ЛК-1800-СО-Н-LH, ЛК-900-СО-В-С, ЛК-900-СО-В-К, ЛК-900-СО-В-G, ЛК-900-СО-В-N, ЛК-900-СО-В-LH, ЛК-1200-СО-В-С, ЛК-1200-СО-В-К, ЛК-1200-СО-В-G, ЛК-1200-СО-В-N, ЛК-1200-СО-В-LH, ЛК-1500-СО-В-С, ЛК-1500-СО-В-К, ЛК-1500-СО-В-G, ЛК-1500-СО-В-N, ЛК-1500-СО-В-LH, ЛК-1800-СО-В-С, ЛК-1800-СО-В-К, ЛК-1800-СО-В-G, ЛК-1800-СО-В-N, ЛК-1800-СО-В-LH	Разборный каркас Рабочая поверхность Саморез 4х40 мм Приставка Разборный каркас приставки Болт М8х16 мм Винт М6х20/круг Шайба М8 Шайба М6 Опора резьбовая М8 Заглушка 60х30 мм	2 2 18 1 1 12 6 12 6 4 4

Таблица 10 – Стол медицинский лабораторный серии «СОРК»

Артикул	Обозначение детали	кол-во, шт
ЛК-900-СОРК-Н-С, ЛК-900-СОРК-Н-К, ЛК-900-СОРК-Н-G, ЛК-900-СОРК-Н- N, ЛК-900-СОРК-Н-LH, ЛК-1200-СОРК-Н-С, ЛК-1200-СОРК-Н-К, ЛК-1200-	Разборный каркас Рабочая поверхность Саморез 4х40 мм Приставка Разборный каркас приставки	2 2 18 1 1

ООО ЦИРМИ INFO@CIRMI.RU WWW.GOSZDRAVNADZOR.RU
32271
22.04.2022

СОРК-Н-G, ЛК-1200-СОРК-Н- N, ЛК-1200-СОРК-Н-LH, ЛК-1500-СОРК-Н-С, ЛК-1500-СОРК-Н-К, ЛК-1500-СОРК-Н-G, ЛК-1500-СОРК-Н- N, ЛК-1500-СОРК-Н-LH, ЛК-1800-СОРК-Н-С, ЛК-1800-СОРК-Н-К, ЛК-1800-СОРК-Н-G, ЛК-1800-СОРК-Н- N, ЛК-1800-СОРК-Н-LH, ЛК-900-СОРК-В-С, ЛК-900-СОРК-В-К, ЛК-900-СОРК-В-G, ЛК-900-СОРК-В-N, ЛК-900-СОРК-В-LH, ЛК-1200-СОРК-В-С, ЛК-1200-СОРК-В-К, ЛК-1200-СОРК-В-G, ЛК-1200-СОРК-В-N, ЛК-1200-СОРК-В-LH, ЛК-1500-СОРК-В-С, ЛК-1500-СОРК-В-К, ЛК-1500-СОРК-В-G, ЛК-1500-СОРК-В-N, ЛК-1500-СОРК-В-LH, ЛК-1800-СОРК-В-С, ЛК-1800-СОРК-В-К, ЛК-1800-СОРК-В-G, ЛК-1800-СОРК-В-N, ЛК-1800-СОРК-В-LH	Болт М8х16 мм Винт М6х20/круг Шайба М8 Шайба М6 Раковина Кран Опора резьбовая М8 Гофра 1.1/2 1350 мм Заглушка 60х30 мм	12 6 12 6 1 1 4 1 4

Таблица 11– Стол медицинский лабораторный серии «СТС»

Артикул	Обозначение детали	кол-во, шт
ЛК-900-СТС-Н-С, ЛК-900-СТС-Н-К, ЛК-900-СТС-Н-G, ЛК-900-СТС-Н- N, ЛК-900-СТС-Н-LH, ЛК-1200-СТС-Н-С, ЛК-1200- СТС-Н-К, ЛК-1200-СТС-Н-G, ЛК-1200-СТС-Н- N, ЛК-1200-СТС-Н-LH, ЛК-1500-СТС-Н-С, ЛК-1500-СТС-Н-К, ЛК-1500-СТС-Н-G, ЛК-1500-СТС-Н- N, ЛК-1500-СТС-Н-LH, ЛК-1800-СТС-Н-С, ЛК-1800-СТС-Н-К, ЛК-1800-СТС-Н-G, ЛК-1800-СТС-Н- N, ЛК-1800-СТС-Н-LH, ЛК-900-СТС-В-С, ЛК-900-СТС-В-К, ЛК-900-СТС-В-G, ЛК-900-СТС-В-N, ЛК-900-СТС-В-LH, ЛК-1200-СТС-В-С, ЛК-1200-СТС-В-К, ЛК-1200-СТС-В-G, ЛК-1200-СТС-В-N, ЛК-1200-СТС-В-LH, ЛК-1500-СТС-В-С, ЛК-1500-СТС-В-К, ЛК-1500-СТС-В-G, ЛК-1500- СТС-В-N, ЛК-1500-СТС-В-LH, ЛК-1800-СТС-В-С, ЛК-1800-СТС-В-К, ЛК-1800-СТС-В-G, ЛК-1800-СТС-В-N, ЛК-1800-СТС-В-LH	Разборный каркас Рабочая поверхность Саморез 4х40 мм Надстройка Кронштейн Панель Болт М8х16 мм Винт М6х20/круг Шайба М8 Шайба М6 Опора резьбовая М8 Заглушка 60х30 мм	1 1 8 1 2 1 4 9 4 9 4 4

Таблица 12– Стол медицинский лабораторный серии «СТП»

Артикул	Обозначение детали	кол-во, шт
ЛК-900-СТП-Н-С, ЛК-900-СТП-Н-К, ЛК-900-СТП-Н-G, ЛК-900-СТП-Н- N, ЛК-900-СТП-Н-LH, ЛК-1200-СТП-Н-С, ЛК-1200-СТП-Н-К, ЛК-1200-СТП-Н-G, ЛК-1200-СТП-Н- N, ЛК-1200-СТП-Н-	Разборный каркас Рабочая поверхность Саморез 4х40 мм Надстройка Кронштейн Панель Болт М8х16 мм	1 1 8 1 2 1 4

ООО ЦИРМИ INFO@CIRMI.RU WWW.GOSZDRAVNADZOR.RU
32271
22.04.2022

LH, ЛК-1500-СТП-Н-С, ЛК-1500-СТП-Н-К, ЛК-1500-СТП-Н-G, ЛК-1500-СТП-Н- N, ЛК-1500-СТП-Н-LH, ЛК-1800-СТП-Н-С, ЛК-1800-СТП-Н-К, ЛК-1800-СТП-Н-G, ЛК-1800-СТП-Н- N, ЛК-1800-СТП-Н-LH, ЛК-900-СТП-В-С, ЛК-900-СТП-В-К, ЛК-900-СТП-В-G, ЛК-900-СТП-В-N, ЛК-900-СТП-В-LH, ЛК-1200-СТП-В-С, ЛК-1200-СТП-В-К, ЛК-1200-СТП-В-G, ЛК-1200-СТП-В-N, ЛК-1200-СТП-В-LH, ЛК-1500-СТП-В-С, ЛК-1500-СТП-В-К, ЛК-1500-СТП-В-G, ЛК-1500-СТП-В-N, ЛК-1500-СТП-В-LH, ЛК-1800-СТП-В-С, ЛК-1800-СТП-В-К, ЛК-1800-СТП-В-G, ЛК-1800-СТП-В-N, ЛК-1800-СТП-В-LH	Винт М6х20/круг Шайба М8 Шайба М6 Опора резьбовая М8 Заглушка 60х30 мм	9 4 9 4 4

Таблица 13– Стол медицинский лабораторный серии «СЛП»

Артикул	Обозначение детали	кол-во, шт
ЛК-600-СЛП-Н-С, ЛК-600-СЛП-Н-К, ЛК-600-СЛП-Н-G, ЛК-600-СЛП-Н-LH, ЛК-900-СЛП-Н-С, ЛК-900-СЛП-Н-К, ЛК-900-СЛП-Н-G, ЛК-900-СЛП-Н-LH, ЛК-1200-СЛП-Н-С, ЛК-1200-СЛП-Н-К, ЛК-1200-СЛП-Н-G, ЛК-1200-СЛП-Н-LH, ЛК-600-СЛП-В-С, ЛК-600-СЛП-В-К, ЛК-600-СЛП-В-G, ЛК-600-СЛП-В-LH, ЛК-900-СЛП-В-С, ЛК-900-СЛП-В-К, ЛК-900-СЛП-В-G, ЛК-900-СЛП-В-LH, ЛК-1200-СЛП-В-С, ЛК-1200-СЛП-В-К, ЛК-1200-СЛП-В-G, ЛК-1200-СЛП-В-LH	Разборный каркас Рабочая поверхность Саморез 4х40 мм Болт М8х16 мм Шайба М8 Колесо поворотное со стопором Колесо поворотное Болт М10-40 мм Шайба-гровер 10	1 1 14 8 8 2 2 4 4

Таблица 14– Стол медицинский лабораторный серии «СЛПП»

Артикул	Обозначение детали	кол-во, шт
ЛК-600-СЛПП-Н-С, ЛК-600-СЛПП-Н-К, ЛК-600-СЛПП-Н-G, ЛК-600-СЛПП-Н-LH, ЛК-900-СЛПП-Н-С, ЛК-900- СЛПП-Н-К, ЛК-900-СЛПП-Н-G, ЛК-900-СЛПП-Н-LH, ЛК-1200-СЛПП-Н-С, ЛК-1200- СЛПП-Н-К, ЛК-1200-СЛПП-Н-G, ЛК-1200-СЛПП-Н-LH, ЛК-600-СЛПП-В-С, ЛК-600-СЛПП-В-К, ЛК-600-СЛПП-В-G, ЛК-600-СЛПП-В-LH, ЛК-900-СЛПП-В-С, ЛК-900-СЛПП-В-К, ЛК-900-СЛПП-В-G, ЛК-900-СЛПП-В-LH, ЛК-1200-СЛПП-В-С, ЛК-1200- СЛПП-В-К, ЛК-1200-	Разборный каркас Рабочая поверхность Саморез 4х40 мм Болт М8х16 мм Шайба М8 Колесо поворотное со стопором Колесо поворотное Болт М10-40 мм Шайба-гровер 10	1 2 14 8 8 2 2 4 4

ООО ЦИРМИ INFO@CIRMI.RU WWW.GOSZDRAVNADZOR.RU
32271
22.04.2022

СЛПП-В-G, ЛК-1200-СЛПП-В-LH		

Таблица 15- Стол медицинский лабораторный серии «УСК»

Артикул	Обозначение детали	кол-во, шт
ЛК-900-УСК-Н-С, ЛК-930-УСК-Н-С, ЛК-900-УСК-Н-К, ЛК-930-УСК-Н-К, ЛК-900-УСК-Н-G, ЛК-930-УСК-Н-G, ЛК-900- УСК-Н-LH, ЛК-930-УСК-Н-LH, ЛК-900-УСК-В-С, ЛК-930-УСК-В-С, ЛК-900-УСК-В-К, ЛК-930-УСК-В-К, ЛК-900-УСК-В-G, ЛК-930-УСК-В-G, ЛК-900-УСК-В-LH, ЛК-930-УСК-В-LH	Разборный каркас Рабочая поверхность Саморез 4х40 мм Опора резьбовая М8 Заглушка 60х30 мм	1 1 8 4 4

Таблица 16– Стол медицинский лабораторный серии «СЛТ»

Артикул	Обозначение детали	кол-во, шт
ЛК-1500-СЛТ-Л-G, ЛК-1500-СЛТ-Л-К, ЛК-1500-СЛТ-Л-LH, ЛК-1500-СЛТ-С-G, ЛК-1500-СЛТ-С-К, ЛК-1500-СЛТ-С-LH	Стол с 4-мя опорами резьбовыми М8	1

Таблица 17– Стол медицинский лабораторный серии «С»

Артикул	Обозначение детали	кол-во, шт
ЛК-900-С, ЛК-1200-С, ЛК-1500-С	Рабочая поверхность Боковины Царга Шток эксцентрика Опора резьбовая М8	1 2 1 1 4

Таблица 18– Стол медицинский лабораторный серии «СВ»

Артикул	Обозначение детали	кол-во, шт
ЛК-600/400-СВ-Н, ЛК-600/600-СВ-Н, ЛК-600/400-СВ-В, ЛК-600/600-СВ-В,	Разборный каркас Виброопора М6 D20х15 Рабочая поверхность Опора резьбовая М8 Болт М8х45 мм Шайба М8 Заглушка 60х30 мм	1 4 1 4 6 6 4
ЛК-900-СВ-Н, ЛК-900-СВ-В	Разборный каркас Виброопора М6 D20х15 Рабочая поверхность Опора резьбовая М8 Болт М8х45 мм Шайба М8 Заглушка 60х30 мм	1 6 1 4 6 6 4
ЛК-1200-СВ-Н, ЛК-1200-СВ-В	Разборный каркас Виброопора М6 D20х15 Рабочая поверхность Опора резьбовая М8 Болт М8х45 мм Шайба М8 Заглушка 60х30 мм Саморез 4х40 мм Заглушка 30х30 мм	1 6 2 4 6 6 6 8 2

ООО ЦИРМИ INFO@CIRMI.RU WWW.GOSZDRAVNADZOR.RU
32271
22.04.2022

Таблица 19– Стол медицинский лабораторный серии «СПТ»

Артикул	Обозначение детали	кол-во, шт
ЛК-900-СПТ-Н-С, ЛК-900-СПТ-В-С, ЛК-900-СПТ-Н-К, ЛК-900-СПТ-В-К, ЛК-900-СПТ-Н-G, ЛК-900-СПТ-В-G, ЛК-900- СПТ-Н- N, ЛК-900-СПТ-В-N, ЛК-900-СПТ-Н-LH, ЛК-900-СПТ-В-LH, ЛК-1200-СПТ-Н-С, ЛК-1200-СПТ-В-С, ЛК-1200-СПТ-Н-К, ЛК-1200-СПТ-В-К, ЛК-1200-СПТ-Н-G, ЛК-1200- СПТ-В-G, ЛК-1200-СПТ-Н-N, ЛК-1200-СПТ-В-N, ЛК-1200-СПТ-Н-LH, ЛК-1200-СПТ-В-LH, ЛК-1500-СПТ-Н-С, ЛК-1500-СПТ-В-С, ЛК-1500-СПТ-Н-К, ЛК-1500-СПТ-В-К, ЛК- 1500-СПТ-Н-G, ЛК-1500-СПТ-В-G, ЛК-1500-СПТ-Н- N, ЛК-1500-СПТ-В-N, ЛК-1500-СПТ-Н-LH, ЛК-1500-СПТ-В-LH, ЛК-1800-СПТ-Н-С, ЛК-1800-СПТ-В-С, ЛК-1800-СПТ-Н-К, ЛК-1800-СПТ-В-К, ЛК-1800-СПТ-Н-G, ЛК-1800-СПТ-В-G, ЛК-1800-СПТ-Н- N, ЛК- 1800-СПТ-В-N, ЛК-1800-СПТ-Н-LH, ЛК-1800-СПТ-В-LH	Разборный каркас Саморез 4х40 мм Рабочая поверхность Приставка Разборный каркас приставки Опора резьбовая М8 Болт М8х45 мм Шайба М8 Винт М6х80 мм Шайба М6 Заглушка 60х30 мм	1 10 1 1 1 2 8 8 6 6 4

Таблица 20– Стол медицинский лабораторный серии «СПТРК»

Артикул	Обозначение детали	кол-во, шт
ЛК-900-СПТРК-Н-С, ЛК-900-СПТРК-В-С, ЛК-900-СПТРК-Н-К, ЛК-900-СПТРК-В-К, ЛК-900-СПТРК-Н-G, ЛК-900-СПТРК-В-G, ЛК-900-СПТРК-Н- N, ЛК-900-СПТРК-В-N, ЛК-900-СПТРК-Н-LH, ЛК-900-СПТРК-В-LH, ЛК-1200-СПТРК-Н-С, ЛК-1200-СПТРК-В-С, ЛК-1200-СПТРК-Н-К, ЛК-1200-СПТРК-В-К, ЛК-1200-СПТРК-Н-G, ЛК-1200-СПТРК-В-G, ЛК-1200-СПТРК-Н-N, ЛК-1200-СПТРК-В-N, ЛК-1200-СПТРК-Н-LH, ЛК-1200-СПТРК-В-LH, ЛК-1500-СПТРК-Н-С, ЛК-1500-СПТРК-В-С, ЛК-1500-СПТРК-Н-К, ЛК-1500-СПТРК-В-К, ЛК-1500-СПТРК-Н-G, ЛК-1500-СПТРК-В-G, ЛК-1500-СПТРК-Н- N, ЛК-1500-СПТРК-В-N, ЛК-1500-СПТРК-Н-LH, ЛК-1500-СПТРК-В-LH, ЛК-1800-СПТРК-Н-С, ЛК-1800-СПТРК-В-С, ЛК-1800-СПТРК-Н-	Разборный каркас Саморез 4х40 мм Рабочая поверхность Приставка Разборный каркас приставки Опора резьбовая М8 Болт М8х45 мм Шайба М8 Винт М6х80 мм Шайба М6 Раковина Кран Гофра 1.1/2 1350 мм Заглушка 60х30 мм	1 10 1 1 1 2 8 8 6 6 1 1 1 4

ООО ЦИРМИ INFO@CIRMI.RU WWW.GOSZDRAVNADZOR.RU

32271
22.04.2022

К, ЛК-1800-СПТРК-В-К, ЛК-1800-СПТРК-Н-G, ЛК-1800-СПТРК-В-G, ЛК-1800-СПТРК-Н-N, ЛК-1800-СПТРК-В-N, ЛК-1800-СПТРК-Н-LH, ЛК-1800-СПТРК-В-LH		

10. УСЛОВИЯ ЭКСПЛУАТАЦИИ

Температура: от +10 до +40 С°.
Влажность: от 45% до 75%.

11. ПОДГОТОВКА И ПОРЯДОК РАБОТЫ

- Извлечь изделия из транспортной тары.
- Проверить комплектность поставки.
- Проверить целостность покрытия.
- После транспортирования в условиях отрицательных температур, выдерживают изделие при комнатной температуре в течении 2 ч.
- Произвести сборку (при необходимости), согласно паспорту.
- Использовать согласно назначению, эксплуатацию проводить в перчатках.

Особые указания:
В розетки изделий могут быть подключены электроприборы суммарной мощностью не более 3,5 кВт, оснащённые евровилкой.

Безопасность при подключении электроприборов:
- Никогда не оставляйте включенные электроприборы без присмотра.
- Не вынимайте вилку из розетки, потянув за шнур (он может оборваться, оголив проводники, находящиеся под напряжением).
- Никогда не пользуйтесь электроприборами, если они мокрые или имеют оголенные токопроводящие концы и детали.
- Не ремонтируйте вилки электроприборов с помощью изоленты, меняйте их сразу, если они сломались.
-Не допускайте попадания влаги;
-Не пользуйтесь неисправными электроприборами.
-При эксплуатации электроприборов соблюдайте «Инструкцию по применению». Не используйте электроприборы не по назначению!

12. ТРАНСПОРТИРОВАНИЕ И ХРАНЕНИЕ

- Мебель медицинская транспортируется всеми видами крытых транспортных средств в соответствии с требованиями ГОСТ Р 50444 и правилами перевозки грузов, действующими на каждом виде транспорта.
- Транспортирование мебели медицинской морским транспортом производится в соответствии с "Правилами безопасности морской перевозки генеральных грузов". Вид отправки - контейнерами, мелкая малотоннажная, повагонная отправка.
- Условия при транспортировке мебели медицинской соответствует условиям хранения 5 по ГОСТ 15150.
- Условия хранения мебели медицинской - по группе условий хранения 2 (С) по ГОСТ Р 50444.
- В упаковке предприятия-изготовителя должны храниться в закрытом помещении при температуре от +10 до +40° С и относительной влажности от 45% до 80%. Хранение должно обеспечиваться при тех же условиях в складских помещениях, исключающих воздействие атмосферных осадков и агрессивных сред. Воздух помещения не должен содержать примесей, вызывающих коррозию металла. Мебель следует предохранять от загрязнений и механических повреждений.

ООО ЦИРМИ INFO@CIRMI.RU WWW.GOSZDRAVNADZOR.RU
32271
22.04.2022

• Упакованные изделия должны транспортироваться и храниться в положении, указанном предупредительными знаками.

13. УТИЛИЗАЦИЯ

• Утилизация мебели медицинской осуществляется в порядке, предусмотренном СанПиН 2.1.3684 для отходов класса А.

• Электронные и электрические компоненты должны утилизироваться отдельно от бытовых отходов.

• Правильная утилизация позволит предотвратить потенциально вредное воздействие на окружающую среду и здоровье человека.

14. ГАРАНТИИ ИЗГОТОВИТЕЛЯ

• Изготовитель гарантирует соответствие мебели медицинской требованиям настоящих технических условий при соблюдении потребителем условий эксплуатации, транспортирования и хранения.

• Гарантийный срок эксплуатации мебели медицинской - не менее 18 месяцев со дня ввода её в эксплуатацию.

• Гарантийный срок хранения мебели медицинской в упакованном виде 18 месяцев.

• Средний срок службы мебели медицинской 10 лет.

• В течение гарантийного срока изготовитель, осуществляющее гарантийное обслуживание, безвозмездно ремонтирует или заменяет мебель медицинскую или его составные части, пришедшие в негодность по вине изготовителя по предъявлении гарантийного талона, дефектной ведомости, составленной комиссией, с заявкой на ремонт.

15. ТЕХНИЧЕСКОЕ ОБСЛУЖИВАНИЕ И РЕМОНТ

15.1Техническое обслуживание перед вводом в эксплуатацию и при эксплуатации (проводится один раз в полгода) заключается в проверке и подтяжке всех видов резьбовых соединений, замене, при необходимости, годными деталями поломанных или изношенных, промывке моющими растворами и санитарной обработке мебели медицинской.

Проверка технического состояния, с целью установления возможности дальнейшего использования мебели медицинской, проводится на соответствие технических характеристик и комплектности настоящего паспорта, при этом проверяется отсутствие погнутых и изношенных деталей, вмятин, коррозии металла, надежность всех видов соединений и креплений.

Критерием предельного состояния является состояние изделий, при которых дальнейшая эксплуатация недопустима и нецелесообразна по условиям экономичности.

15.2 СВЕДЕНИЯ О РЕКЛАМАЦИЯХ

В случае отказа изделий или неисправности их в период гарантийных обязательств, а также обнаружения некомплектности при его первичной приемке владелец должен направить в адрес предприятия, осуществляющего гарантийное обслуживание, следующие документы:

- заявку на ремонт (замену) с указанием адреса, номера телефона организации-владельца изделия;
- дефектную ведомость;
- гарантийный талон.

Срок подготовки ответа от предприятия – изготовителя или от предприятия, осуществляющего гарантийное обслуживание владельцу составляет 30 календарных дней.

15.3ТЕКУЩИЙ РЕМОНТ

Общие положения:

Текущий ремонт производится специалистами предприятия-изготовителя.

Содержание текущего ремонта:

ООО ЦИРМИ INFO@CIRMI.RU WWW.GOSZDRAVNADZOR.RU
32271
22.04.2022

• Упакованные изделия должны транспортироваться и храниться в положении, указанном предупредительными знаками.

13. УТИЛИЗАЦИЯ

• Утилизация мебели медицинской осуществляется в порядке, предусмотренном СанПиН 2.1.3684 для отходов класса А.

• Электронные и электрические компоненты должны утилизироваться отдельно от бытовых отходов.

• Правильная утилизация позволит предотвратить потенциально вредное воздействие на окружающую среду и здоровье человека.

14. ГАРАНТИИ ИЗГОТОВИТЕЛЯ

• Изготовитель гарантирует соответствие мебели медицинской требованиям настоящих технических условий при соблюдении потребителем условий эксплуатации, транспортирования и хранения.

• Гарантийный срок эксплуатации мебели медицинской - не менее 18 месяцев со дня ввода её в эксплуатацию.

• Гарантийный срок хранения мебели медицинской в упакованном виде 18 месяцев.

• Средний срок службы мебели медицинской 10 лет.

• В течение гарантийного срока изготовитель, осуществляющее гарантийное обслуживание, безвозмездно ремонтирует или заменяет мебель медицинскую или его составные части, пришедшие в негодность по вине изготовителя по предъявлении гарантийного талона, дефектной ведомости, составленной комиссией, с заявкой на ремонт.

15. ТЕХНИЧЕСКОЕ ОБСЛУЖИВАНИЕ И РЕМОНТ

15.1Техническое обслуживание перед вводом в эксплуатацию и при эксплуатации (проводится один раз в полгода) заключается в проверке и подтяжке всех видов резьбовых соединений, замене, при необходимости, годными деталями поломанных или изношенных, промывке моющими растворами и санитарной обработке мебели медицинской.

Проверка технического состояния, с целью установления возможности дальнейшего использования мебели медицинской, проводится на соответствие технических характеристик и комплектности настоящего паспорта, при этом проверяется отсутствие погнутых и изношенных деталей, вмятин, коррозии металла, надежность всех видов соединений и креплений.

Критерием предельного состояния является состояние изделий, при которых дальнейшая эксплуатация недопустима и нецелесообразна по условиям экономичности.

15.2 СВЕДЕНИЯ О РЕКЛАМАЦИЯХ

В случае отказа изделий или неисправности их в период гарантийных обязательств, а также обнаружения некомплектности при его первичной приемке владелец должен направить в адрес предприятия, осуществляющего гарантийное обслуживание, следующие документы:

- заявку на ремонт (замену) с указанием адреса, номера телефона организации-владельца изделия;
- дефектную ведомость;
- гарантийный талон.

Срок подготовки ответа от предприятия – изготовителя или от предприятия, осуществляющего гарантийное обслуживание владельцу составляет 30 календарных дней.

15.3ТЕКУЩИЙ РЕМОНТ

Общие положения:

Текущий ремонт производится специалистами предприятия-изготовителя.

Содержание текущего ремонта:

ООО ЦИРМИ INFO@CIRMI.RU WWW.GOSZDRAVNADZOR.RU
32271
22.04.2022

Текущий ремонт включает следующие этапы:
1) обнаружение неисправностей;
2) отыскание и исправление неисправностей или замена частей;
3) проверка работоспособности изделия после ремонта.
Текущий ремонт в течение гарантийного срока эксплуатации производится специалистами завода-изготовителя.
После выполнения текущего ремонта проводится проверка технического состояния.

ООО ЦИРМИ INFO@CIRMI.RU WWW.GOSZDRAVNADZOR.RU
32271
22.04.2022

16. ПРОИЗВОДИТЕЛЬ

Общество с ограниченной ответственностью «СпецБалтМебель» (ООО «СБМ»), Россия, 195197, г. Санкт-Петербург, Кондратьевский проспект, д.15, корп.2, лит.3, пом.18-Н3, оф.52.
Тел.: (812) 448-13-97
E-mail: info@simple-pro.com

17. СВЕДЕНИЯ О РЕКЛАМАЦИЯХ

17.1 В случае отказа изделий или неисправности их в период гарантийных обязательств, а также обнаружения некомплектности при его первичной приемке владелец должен направить в адрес предприятия, осуществляющего гарантийное обслуживание, следующие документы: заявку на ремонт (замену) с указанием адреса, номера телефона организации-владельца изделия; дефектную ведомость; гарантийный талон.
Срок подготовки ответа от предприятия – изготовителя или от предприятия, осуществляющего гарантийное обслуживание, владельцу составляет 30 календарных дней.
17.2 Претензии по поводу качества направляются в Общество с ограниченной ответственностью «СпецБалтМебель» (ООО «СБМ»), Россия, 195009, г. Санкт-Петербург, а/я 55
Тел.: (812) 448-13-97
E-mail: info@simple-pro.com

18. ПЕРЕЧЕНЬ ПРИМЕНЯЕМЫХ НАЦИОНАЛЬНЫХ СТАНДАРТОВ

1) ГОСТ Р 50444-2020 «Приборы, аппараты и оборудование медицинские. Общие технические условия»
2) ГОСТ 16371-2014 «Мебель. Общие технические условия»
3) ГОСТ Р МЭК 62366-2013 «Изделия медицинские. Проектирование медицинских изделий с учетом эксплуатационной пригодности»
4) ГОСТ ISO 14971-2011 Изделия медицинские. Применение менеджмента риска к медицинским изделиям
5) ГОСТ IEC 61010-1-2014 Безопасность электрических контрольно-измерительных приборов и лабораторного оборудования. Часть 1. Общие требования
6) ГОСТ Р ИСО 10993-2-2009 «Изделия медицинские. Оценка биологического действия медицинских изделий. Часть 2. Требования к обращению с животными»
7) ГОСТ ISO 10993-1-2011 «Изделия медицинские. Оценка биологического воздействия медицинских изделий. Часть 1. Оценка и исследования»
8) ГОСТ ISO 10993-10-2011 «Изделия медицинские. Оценка биологического воздействия медицинских изделий. Часть 10. Исследования раздражающего и сенсибилизирующего действия»
9) ГОСТ ISO 10993-12-2015 «Изделия медицинские. Оценка биологического воздействия медицинских изделий. Часть 12. Приготовление проб и контрольные образцы»
10) ГОСТ Р 52770-2016 «Изделия медицинские. Требования безопасности. Методы санитарно-химических и токсикологических испытаний»
11) ГОСТ 31214-2016 «Изделия медицинские. Требования к образцам и документации, представляемым на токсикологические, санитарно-химические испытания, испытания на стерильность и пирогенность»
12) ГОСТ 31209-2003 «Контейнеры для крови и ее компонентов. Требования химической и биологической безопасности и методы испытаний»;
13) ГН 2.3.3.972-00 «Предельно допустимые количества химических веществ, выделяющихся из материалов, контактирующих с пищевыми продуктами. Гигиенические нормативы»;
14) МУ 1.1.037-95 «Методические указания. 1.1. Общие вопросы. Гигиена, токсикология, санитария. Биотестирование продукции из полимерных и других материалов».
15) ГОСТ Р МЭК 61326-1-2014 «Оборудование электрическое для измерения, управления и

ООО ЦИРМИ INFO@CIRMI.RU WWW.GOSZDRAVNADZOR.RU
32271
22.04.2022

лабораторного применения. Требования электромагнитной совместимости. Часть 1. Общие требования»

16) ГОСТ Р МЭК 61326-2-6-2014 «Оборудование электрическое для измерения, управления и лабораторного применения. Требования электромагнитной совместимости. Часть 2-6. Частные требования. Медицинское оборудование для диагностики в лабораторных условиях (Переиздание)»

19. СИМВОЛЫ

Символ	Описание
	Хрупкое. Осторожно
	Беречь от влаги
	Верх
	Штрих-код
	Клемма защитного проводника
	Внимание, опасность
	Включено (питание)
	Выключено (питание)

20.ЭЛЕКТРОМАГНИТНАЯ ОБСТАНОВКА

Класс А, ГОСТ 30804.3.12, группа 1. Электромагнитная обстановка базовая.

ГОСТ 30804.4.11, электромагнитная обстановка 1.

Изготовитель несет ответственность за предоставление потребителю или заказчику информации об электромагнитной совместимости оборудования.

Потребитель несет ответственность за поддержание электромагнитной обстановки для оборудования, обеспечивающей совместимость, при которой оборудование должно функционировать в соответствии с его назначением.

Не используйте данный прибор вблизи источников сильного электромагнитного излучения, так как они могут нарушить его нормальное функционирование.

Медицинское изделие соответствует требованиям к помехоустойчивости и электромагнитной эмиссии.

Данное изделие сконструировано и испытано в соответствии с требованиями СИСПР 11 (класс А). В жилых зонах оно может создавать радиопомехи, и в этом случае следует принять меры по снижению уровня помех", если электромагнитная эмиссия соответствует классу А.

ООО ЦИРМИ INFO@CIRMI.RU WWW.GOSZDRAVNADZOR.RU
32271
22.04.2022

Всего прошито, пронумеровано
и скреплено печатью

37 (тридцать семь) листов
цифрами прописью

Должность Ген. директор
Подпись
« 22 » февраля 20 22 г. М. П.

ООО ЦИРМИ INFO@CIRMI.RU WWW.GOSZDRAVNADZOR.RU

32271
22.04.2022

«УТВЕРЖДАЮ»
Генеральный директор
ООО «СБМ»
_____ Королев Д.Г.
«22» февраля 2022 г.

ПАСПОРТ
МЕДИЦИНСКОГО ИЗДЕЛИЯ
Стол медицинский лабораторный по ТУ 32.50.30-004-58905556-2021
(ВЕРСИЯ 1.2)

ООО ЦИРМИ INFO@CIRMI.RU WWW.GOSZDRAVNADZOR.RU
32271
22.04.2022

Simple® pro | ЗАВОД ЛАБОРАТОРНОЙ МЕБЕЛИ

ПАСПОРТ ИЗДЕЛИЯ

8 (800) 222 32 97
Звонок по России бесплатный

www.simple-pro.com
info@simple-pro.com

ООО «СБМ»
г.Санкт-Петербург

ООО ЦИРМИ INFO@CIRMI.RU WWW.GOSZDRAVNADZOR.RU

32271
22.04.2022

Стол медицинский лабораторный серии «СЛ»

1.НАЗНАЧЕНИЕ

Согласно руководству по эксплуатации.

2. УСЛОВИЯ ЭКСПЛУАТАЦИИ

Температура: от +10 до +40 С°.
Влажность: от 45% до 75%.

3.ТЕХНИЧЕСКИЕ ХАРАКТЕРИСТИКИ

3.1 Основные параметры и размеры
3.1.1 Основные параметры и размеры представлены в таблице 1.
Таблица 1

Наименование	Артикул	Габаритные размеры (ДхШхВ), мм	масса, кг
Стол медицинский лабораторный серии «СЛ»	ЛК-600-СЛ-Н-С	600x600x770-800	28
	ЛК-600-СЛ-Н-К	600x600x770-800	28
	ЛК-600-СЛ-Н-G	600x600x770-800	28
	ЛК-600-СЛ-Н-N	600x600x770-800	28
	ЛК-600-СЛ-Н-LH	600x600x770-800	28
	ЛК-900-СЛ-Н-С	900x600x770-800	36
	ЛК-900-СЛ-Н-К	900x600x770-800	36
	ЛК-900-СЛ-Н-G	900x600x770-800	36
	ЛК-900-СЛ-Н-N	900x600x770-800	36
	ЛК-900-СЛ-Н-LH	900x600x770-800	36
	ЛК-1200-СЛ-Н-С	1200x600x770-800	44
	ЛК-1200-СЛ-Н-К	1200x600x770-800	44
	ЛК-1200-СЛ-Н-G	1200x600x770-800	44
	ЛК-1200-СЛ-Н-N	1200x600x770-800	44
	ЛК-1200-СЛ-Н-LH	1200x600x770-800	44
	ЛК-1500-СЛ-Н-С	1500x600x770-800	51
	ЛК-1500-СЛ-Н-К	1500x600x770-800	51
	ЛК-1500-СЛ-Н-G	1500x600x770-800	51
	ЛК-1500-СЛ-Н-N	1500x600x770-800	51
	ЛК-1500-СЛ-Н-LH	1500x600x770-800	51
	ЛК-1800-СЛ-Н-С	1800x600x770-800	59
	ЛК-1800-СЛ-Н-К	1800x600x770-800	59
	ЛК-1800-СЛ-Н-G	1800x600x770-800	59
	ЛК-1800-СЛ-Н-N	1800x600x770-800	59
	ЛК-1800-СЛ-Н-LH	1800x600x770-800	59

ООО ЦИРМИ INFO@CIRMI.RU WWW.GOSZDRAVNADZOR.RU
32271
22.04.2022

	ЛК-600-СЛ-В-С	600x600x900-930	29
	ЛК-600- СЛ-В-К	600x600x900-930	29
	ЛК-600-СЛ-В-G	600x600x900-930	29
	ЛК-600-СЛ-В-N	600x600x900-930	29
	ЛК-600-СЛ-В-LH	600x600x900-930	29
	ЛК-900-СЛ-В-С	900x600x900-930	37
	ЛК-900- СЛ-В-К	900x600x900-930	37
	ЛК-900-СЛ-В-G	900x600x900-930	37
	ЛК-900-СЛ-В-N	900x600x900-930	37
	ЛК-900-СЛ-В-LH	900x600x900-930	37
	ЛК-1200-СЛ-В-С	1200x600x900-930	45
	ЛК-1200- СЛ-В-К	1200x600x900-930	45
	ЛК-1200-СЛ-В-G	1200x600x900-930	45
	ЛК-1200-СЛ-В-N	1200x600x900-930	45
	ЛК-1200-СЛ-В-LH	1200x600x900-930	45
	ЛК-1500-СЛ-В-С	1500x600x900-930	52
	ЛК-1500-СЛ-В-К	1500x600x900-930	52
	ЛК-1500-СЛ-В-G	1500x600x900-930	52
	ЛК-1500-СЛ-В-N	1500x600x900-930	52
	ЛК-1500-СЛ-В-LH	1500x600x900-930	52
	ЛК-1800-СЛ-В-С	1800x600x900-930	60
	ЛК-1800-СЛ-В-К	1800x600x900-930	60
	ЛК-1800-СЛ-В-G	1800x600x900-930	60
	ЛК-1800-СЛ-В-N	1800x600x900-930	60
	ЛК-1800-СЛ-В-LH	1800x600x900-930	60
Примечания: 1. Допустимое отклонение от габаритных размеров ±4 мм 2. Допустимое отклонение от значений массы ±10%.			

3.2Характеристики

Стол представляет собой сборно-разборную конструкцию. Основными частями конструкции являются: каркас с регулируемыми опорами, рабочая поверхность (столешница).

Высота регулируется за счет регулируемых опор.

Стол должен стоять на поверхности пола устойчиво, при этом зазор между полом и опорой должен быть не более 3 мм.

Предельные отклонения от перпендикулярности и параллельности плоскостей, осей или ребер главных конструктивных элементов и плоскости, определенной точками опоры или боковыми стенами, не должны превышать 2 мм на 1 м.

Конструкция должна обеспечивать удобство уборки стола и помещения.

Распределительная нагрузка на рабочую поверхность должна быть не более 200 кг.

Длина кабеля подключения должна быть 3±0,3 м.

4. КОМПЛЕКТНОСТЬ

Комплектность представлена в таблице 2.

Таблица 2

Артикул	Обозначение детали	Кол-во, шт
ЛК-600-СЛ-Н-С, ЛК-600-СЛ-Н-К, ЛК-600-СЛ-Н-G, ЛК-600-СЛ-Н-N, ЛК-600-СЛ-Н-LH, ЛК-900-СЛ-Н-С, ЛК-900-СЛ-Н-К, ЛК-900-СЛ-Н-G, ЛК-900-СЛ-Н- N, ЛК-900-СЛ-Н-LH, ЛК-1200-СЛ-Н-С, ЛК-	Разборный каркас Рабочая поверхность Саморез 4x40 мм Опора резьбовая М8 Болт М8x16	1 1 8 4 4

ООО ЦИРМИ INFO@CIRMI.RU WWW.GOSZDRAVNADZOR.RU
32271
22.04.2022

1200-СЛ-Н-К, ЛК-1200-СЛ-Н-G, ЛК-1200-СЛ-Н- N, ЛК-1200-СЛ-Н-LH, ЛК-1500-СЛ-Н-С, ЛК-1500-СЛ-Н-К, ЛК-1500-СЛ-Н-G, ЛК-1500-СЛ-Н- N, ЛК-1500-СЛ-Н-LH, ЛК-1800-СЛ-Н-С, ЛК-1800-СЛ-Н-К, ЛК-1800-СЛ-Н-G, ЛК-1800-СЛ-Н- N, ЛК-1800-СЛ-Н-LH, ЛК-600-СЛ-В-С, ЛК-600-СЛ-В-К, ЛК-600-СЛ-В-G, ЛК-600-СЛ-В-N, ЛК-600-СЛ-В-LH, ЛК-900-СЛ-В-С, ЛК-900- СЛ-В-К, ЛК-900-СЛ-В-G, ЛК-900-СЛ-В-N, ЛК-900-СЛ-В-LH, ЛК-1200-СЛ-В-С, ЛК-1200- СЛ-В-К, ЛК-1200-СЛ-В-G, ЛК-1200-СЛ-В-N, ЛК-1200-СЛ-В-LH, ЛК-1500-СЛ-В-С, ЛК-1500-СЛ-В-К, ЛК-1500-СЛ-В-G, ЛК-1500-СЛ-В-N, ЛК-1500-СЛ-В-LH, ЛК-1800-СЛ-В-С, ЛК-1800-СЛ-В-К, ЛК-1800-СЛ-В-G, ЛК-1800-СЛ-В-N, ЛК-1800-СЛ-В-LH	Болт М8х45 Шайба М8 Заглушка 60х30 мм	4 8 4

5. МЕРЫ БЕЗОПАСНОСТИ

5.1 К эксплуатации допускаются лица, внимательно изучившие настоящий паспорт и конструкцию изделия.

6. ПОДГОТОВКА К РАБОТЕ

6.1 После транспортирования в условиях отрицательных температур, перед распаковкой выдержать в нормальных температурных условиях не менее 2 часов.

6.2 Распаковать и проверить целостность покрытия.

6.3 Проверить комплектность.

6.4 Произвести дезинфекцию. Поверхности обрабатывают дезинфицирующим средством в соответствии с методическим документом по применению конкретного средства.

7.ПОРЯДОК СБОРКИ

Рис. 1. Установка рабочей поверхности

Инструкция по сборке

Для сборки необходимо: разводной ключ (или ключ «на 13»), шуруповерт, молоток.

7.1. Собрать каркас.

Установите в боковины каркаса регулируемые опоры (Рис. 1)

ООО ЦИРМИ INFO@CIRMI.RU WWW.GOSZDRAVNADZOR.RU
32271
22.04.2022

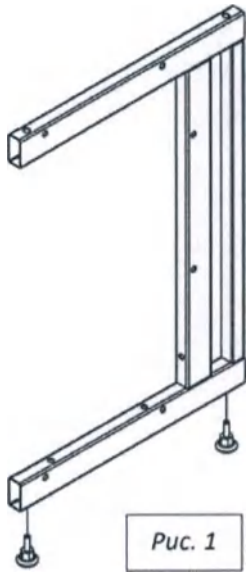

Рис. 1

Вставьте заглушки 60х30 в нижнюю часть каркаса.

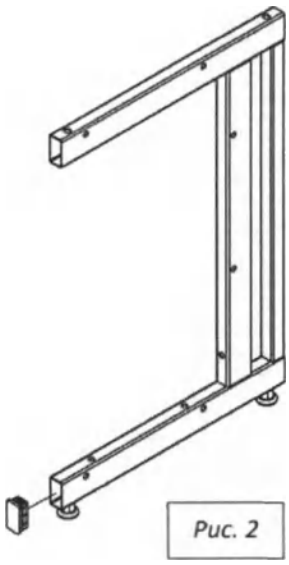

Рис. 2

Соедините боковины с верхней рамой и задней панелью каркаса, используя болты М8х45 (для рамы), болты М8х16 (для панели), шайбы 8 и предусмотренные в боковинах заклёпки-гайки М8 (рис.3).

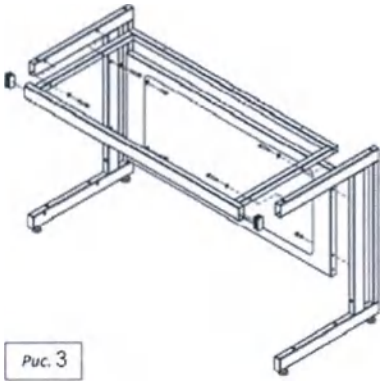

Рис. 3

7.2 Положить рабочую поверхность на каркас.
7.3 Прикрепить рабочую поверхность к каркасу, используя саморезы 4х40.
7.4 Выставить изделие по уровню.

ООО ЦИРМИ INFO@CIRMI.RU WWW.GOSZDRAVNADZOR.RU
32271
22.04.2022

8.ТЕХНИЧЕСКОЕ ОБСЛУЖИВАНИЕ

8.1 Техническое обслуживание перед вводом в эксплуатацию и при эксплуатации (проводится один раз в полгода) заключается в проверке и подтяжке всех видов резьбовых соединений, замене, при необходимости, годными деталями поломанных или изношенных, промывке моющими растворами и санитарной обработке.

8.2 Проверка технического состояния, с целью установления возможности дальнейшего использования, проводится на соответствие технических характеристик и комплектности настоящего паспорта, при этом проверяется отсутствие погнутых и изношенных деталей, вмятин, коррозии металла, надежность всех видов соединений и креплений.

8.3 Критерием предельного состояния является состояние изделия, при котором дальнейшая эксплуатация недопустима и нецелесообразна по условиям экономичности.

9. ТЕКУЩИЙ РЕМОНТ

9.1 Общие положения:

9.2 Текущий ремонт производится специалистами предприятия-изготовителя.

9.3 Текущий ремонт включает следующие этапы:

1) обнаружение неисправностей;

2) отыскание и исправление неисправностей или замена частей;

3) проверка работоспособности изделия после ремонта.

9.4 Текущий ремонт в течение гарантийного срока эксплуатации производится специалистами завода-изготовителя.

9.5 После выполнения текущего ремонта проводится проверка технического состояния.

10. УТИЛИЗАЦИЯ

- Утилизация мебели медицинской осуществляется в порядке, предусмотренном СанПиН 2.1.3684 для отходов класса А.
- Электронные и электрические компоненты должны утилизироваться отдельно от бытовых отходов.
- Правильная утилизация позволит предотвратить потенциально вредное воздействие на окружающую среду и здоровье человека.

11. ТРАНСПОРТИРОВАНИЕ И ХРАНЕНИЕ

- Мебель медицинская транспортируется всеми видами крытых транспортных средств в соответствии с требованиями ГОСТ Р 50444 и правилами перевозки грузов, действующими на каждом виде транспорта.
- Транспортирование мебели медицинской морским транспортом производится в соответствии с "Правилами безопасности морской перевозки генеральных грузов". Вид отправки - контейнерами, мелкая малотоннажная, повагонная отправка.
- Условия при транспортировке мебели медицинской соответствует условиям хранения 5 по ГОСТ 15150.
- Условия хранения мебели медицинской - по группе условий хранения 2 (С) по ГОСТ Р 50444.
- В упаковке предприятия-изготовителя должны храниться в закрытом помещении при температуре от +10 до +40° С и относительной влажности от 45% до 80%. Хранение должно обеспечиваться при тех же условиях в складских помещениях, исключающих воздействие атмосферных осадков и агрессивных сред. Воздух помещения не должен содержать примесей, вызывающих коррозию металла. Мебель следует предохранять от загрязнений и механических повреждений.
- Упакованные изделия должны транспортироваться и храниться в положении, указанном предупредительными знаками.

12. ГАРАНТИИ ИЗГОТОВИТЕЛЯ

- Изготовитель гарантирует соответствие мебели медицинской требованиям настоящих технических условий при соблюдении потребителем условий эксплуатации, транспортирования и хранения.

ООО ЦИРМИ INFO@CIRMI.RU WWW.GOSZDRAVNADZOR.RU
32271
22.04.2022

• Гарантийный срок эксплуатации мебели медицинской - не менее 18 месяцев со дня ввода её в эксплуатацию.

• Гарантийный срок хранения мебели медицинской в упакованном виде 18 месяцев.

• Средний срок службы мебели медицинской 10 лет.

• В течение гарантийного срока изготовитель, осуществляющее гарантийное обслуживание, безвозмездно ремонтирует или заменяет мебель медицинскую или его составные части, пришедшие в негодность по вине изготовителя по предъявлении гарантийного талона, дефектной ведомости, составленной комиссией, с заявкой на ремонт.

13. СВЕДЕНИЯ О РЕКЛАМАЦИЯХ

13.1 В случае отказа изделий или неисправности их в период гарантийных обязательств, а также обнаружения некомплектности при его первичной приемке владелец должен направить в адрес предприятия, осуществляющего гарантийное обслуживание, следующие документы: заявку на ремонт (замену) с указанием адреса, номера телефона.

13.2 Претензии по поводу качества направляются в Общество с ограниченной ответственностью «СпецБалтМебель» (ООО «СБМ»), Россия, 195197, г. Санкт-Петербург, Кондратьевский проспект, д.15, корп.2, лит.3, пом.18-НЗ, оф.52. Тел.: (812) 448-13-97, E-mail: info@simple-pro.com

14.СВИДЕТЕЛЬСТВО О ПРИЕМКЕ И УПАКОВЫВАНИИ

Свидетельство о приёмке:

_____

Наименование и обозначение

Изготовлен(а) и принят(а) в соответствии с обязательными требованиями государственных (национальных) стандартов, действующей технической документации и признан(а) годным(ой) для эксплуатации

Начальник ОТК

МП

_____/_____/_____

Подпись Расшифровка Дата

15.ГАРАНТИЙНЫЙ ТАЛОН на ремонт (замену)

в течение гарантийного срока медицинского изделия

_____

(наименование)

Номер и дата выпуска _____

(заполняется заводом-изготовителем)

Приобретен _____

(дата, подпись и штамп торгующей организации)

Введен в эксплуатацию _____ « ____ » _____20 г.

(должность) (подпись) (Ф.И.О.)

ООО ЦИРМИ INFO@CIRMI.RU WWW.GOSZDRAVNADZOR.RU

32271
22.04.2022

16.ПРАВИЛА ОТГРУЗКИ ТОВАРА СО СКЛАДА ООО «СБМ»

16. 1Отгрузка товара

16.1.1Отгрузка товара осуществляется:

• Юридическим лицам – при наличии доверенности, паспорта и печати организации;

• Физическим лицам – при наличии паспорта.

16.1.2. Отгрузка товара на условиях самовывоза осуществляется со склада ООО «СБМ» представителю транспортной компании по заявке ООО «СБМ» или представителю транспортной компании по заявке Покупателя.

Адрес, режим работы склада и карту проезда вы можете посмотреть на нашем сайте Simple-PRO.com в разделе «Контакты».

16.1.3. Подача груза осуществляется только на борт автотранспортного средства. Распределение, установка, закрепление груза в кузове осуществляется силами водителя/перевозчика/экспедитора.

16.1.4. Отгрузка товара наёмным транспортом:

• Дату и время доставки Покупатель согласовывает с отделом логистики;

• Доставка осуществляется до подъезда на адрес, указанный при оформлении заказа. Приём-передача товара осуществляется у автотранспорта Перевозчика. Выгрузка, подъём на этаж, сборка и прочее – не входит в услугу доставки и осуществляется силами и за счёт покупателя;

• Время ожидания водителем-экспедитором Покупателя по адресу доставки составляет не более 20 минут, повторная доставка товара Покупателю (вне зависимости от суммы заказа) оплачивается Покупателем повторно.

16.2. Приёмка товара покупателем

При приёмке товара Покупатель должен проверить соответствие маркировки и количество получаемого товара по накладной, а также осмотреть целостность упаковки Товара. В случае нарушения упаковки проверить целостность товара и составить коммерческий акт о повреждении груза в присутствии представителя транспортной компании.

ООО ЦИРМИ INFO@CIRMI.RU WWW.GOSZDRAVNADZOR.RU

32271
22.04.2022

Simple® pro | ЗАВОД ЛАБОРАТОРНОЙ МЕБЕЛИ

ПАСПОРТ ИЗДЕЛИЯ

8 (800) 222 32 97
Звонок по России бесплатный

www.simple-pro.com
info@simple-pro.com

ООО «СБМ»
г.Санкт-Петербург

ООО ЦИРМИ INFO@CIRMI.RU WWW.GOSZDRAVNADZOR.RU

32271
22.04.2022

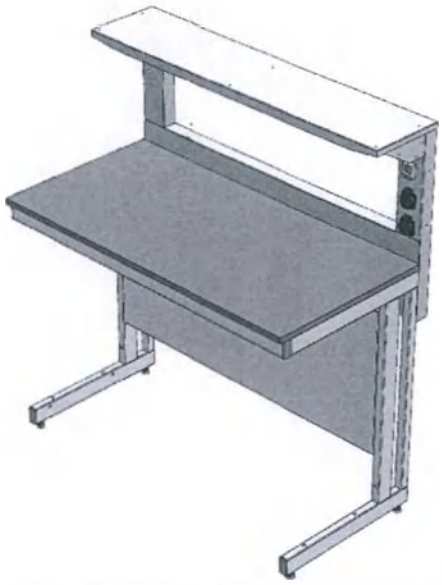

Стол медицинский лабораторный серии «СМ»

1.НАЗНАЧЕНИЕ

Согласно руководству по эксплуатации.

2. УСЛОВИЯ ЭКСПЛУАТАЦИИ

Температура: от +10 до +40 С°.

Влажность: от 45% до 75%.

3.ТЕХНИЧЕСКИЕ ХАРАКТЕРИСТИКИ

3.1 Основные параметры и размеры

3.1.1 Основные параметры и размеры представлены в таблице 1.

Таблица 1

Наименование	Артикул	Габаритные размеры (ДхШхВ), мм	масса, кг
Стол медицинский лабораторный серии «СМ»	ЛК-900-СМ-Н-С	900x650x1225-1255	47
	ЛК-900-СМ-Н-К	900x650x1225-1255	47
	ЛК-900-СМ-Н-G	900x650x1225-1255	47
	ЛК-900-СМ-Н-N	900x650x1225-1255	47
	ЛК-900-СМ-Н-LH	900x650x1225-1255	47
	ЛК-1200-СМ-Н-С	1200x650x1225-1255	57
	ЛК-1200-СМ-Н-К	1200x650x1225-1255	57
	ЛК-1200-СМ-Н-G	1200x650x1225-1255	57
	ЛК-1200-СМ-Н-N	1200x650x1225-1255	57
	ЛК-1200-СМ-Н-LH	1200x650x1225-1255	57
	ЛК-1500-СМ-Н-С	1500x650x1225-1255	69
	ЛК-1500- СМ-Н-К	1500x650x1225-1255	69
	ЛК-1500-СМ-Н-G	1500x650x1225-1255	69
	ЛК-1500-СМ-Н-N	1500x650x1225-1255	69
	ЛК-1500-СМ-Н-LH	1500x650x1225-1255	69
	ЛК-1800-СМ-Н-С	1800x650x1225-1255	80
	ЛК-1800-СМ-Н-К	1800x650x1225-1255	80
	ЛК-1800-СМ-Н-G	1800x650x1225-1255	80
	ЛК-1800-СМ-Н-N	1800x650x1225-1255	80
	ЛК-1800-СМ-Н-LH	1800x650x1225-1255	80
	ЛК-900-СМ-В-С	900x650x1355-1385	48
	ЛК-900-СМ-В-К	900x650x1355-1385	48
	ЛК-900-СМ-В-G	900x650x1355-1385	48

ООО ЦИРМИ INFO@CIRMI.RU WWW.GOSZDRAVNADZOR.RU

32271
22.04.2022

	ЛК-900-СМ-В-N	900x650x1355-1385	48
	ЛК-900-СМ-В-LH	900x650x1355-1385	48
	ЛК-1200- СМ-В-С	1200x650x1355-1385	58
	ЛК-1200-СМ-В-К	1200x650x1355-1385	58
	ЛК-1200-СМ-В-G	1200x650x1355-1385	58
	ЛК-1200-СМ-В-N	1200x650x1355-1385	58
	ЛК-1200-СМ-В-LH	1200x650x1355-1385	58
	ЛК-1500-СМ-В-С	1500x650x1355-1385	70
	ЛК-1500-СМ-В-К	1500x650x1355-1385	70
	ЛК-1500-СМ-В-G	1500x650x1355-1385	70
	ЛК-1500-СМ-В-N	1500x650x1355-1385	70
	ЛК-1500-СМ-В-LH	1500x650x1355-1385	70
	ЛК-1800-СМ-В-С	1800x650x1355-1385	81
	ЛК-1800-СМ-В-К	1800x650x1355-1385	81
	ЛК-1800-СМ-В-G	1800x650x1355-1385	81
	ЛК-1800-СМ-В-N	1800x650x1355-1385	81
	ЛК-1800- СМ-В-LH	1800x650x1355-1385	81
Примечания: 1. Допустимое отклонение от габаритных размеров ±4 мм 2. Допустимое отклонение от значений массы ±10%.			

3.2Характеристики

Стол представляет собой сборно-разборную конструкцию. Основными частями конструкции являются: каркас рабочей поверхности с регулируемыми опорами, рабочая поверхность (столешница), каркас надстройки, надстройка.

Высота регулируется за счет регулируемых опор.

Надстройка представляет собой полку на дополнительном каркасе, который крепится к каркасу рабочей поверхности.

Стол должен стоять на поверхности пола устойчиво, при этом зазор между полом и опорой должен быть не более 3 мм.

Предельные отклонения от перпендикулярности и параллельности плоскостей, осей или ребер главных конструктивных элементов и плоскости, определенной точками опоры или боковыми стенами, не должны превышать 2 мм на 1 м.

Конструкция должна обеспечивать удобство уборки стола и помещения.

Распределительная нагрузка на рабочую поверхность должна быть не более 200 кг, на надстройку не более 10 кг.

4. КОМПЛЕКТНОСТЬ

Комплектность представлена в таблице 2.

Таблица 2

Артикул	Обозначение детали	Кол-во, шт
ЛК-900-СМ-Н-С, ЛК-900-СМ-Н-К, ЛК-900-СМ-Н-G, ЛК-900-СМ-Н- N, ЛК-900-СМ-Н-LH, ЛК-1200-СМ-Н-С, ЛК-1200-СМ-Н-К, ЛК-1200-СМ-Н-G, ЛК-1200-СМ-Н- N, ЛК-1200-СМ-Н-LH, ЛК-1500-СМ-Н-С, ЛК-1500- СМ-Н-К, ЛК-1500-СМ-Н-G, ЛК-1500-СМ-Н-N, ЛК-1500-СМ-Н-LH, ЛК-1800-СМ-Н-С, ЛК-1800-	Разборный каркас Рабочая поверхность Саморез 4x40 мм Стойки СМ Полка СМ Панель Болт М8x16 мм Винт М6x20/круг Шайба М8 Шайба М6 Опора резьбовая М8 Заглушка 60x30 мм	1 1 8 2 1 1 4 4 4 4 4 4

ООО ЦИРМИ INFO@CIRMI.RU WWW.GOSZDRAVNADZOR.RU
32271
22.04.2022

СМ-Н-К, ЛК-1800-СМ-Н-G, ЛК-1800-СМ-Н- N, ЛК-1800-СМ-Н-LH, ЛК-900-СМ-В-С, ЛК-900-СМ-В-К, ЛК-900-СМ-В-G, ЛК-900-СМ-В-N, ЛК-900-СМ-В-LH, ЛК-1200- СМ-В-С, ЛК-1200-СМ-В-К, ЛК-1200-СМ-В-G, ЛК-1200-СМ-В-N, ЛК-1200-СМ-В-LH, ЛК-1500-СМ-В-С, ЛК-1500-СМ-В-К, ЛК-1500-СМ-В-G, ЛК-1500-СМ-В-N, ЛК-1500-СМ-В-LH, ЛК-1800-СМ-В-С, ЛК-1800-СМ-В-К, ЛК-1800-СМ-В-G, ЛК-1800-СМ-В-N, ЛК-1800-СМ-В-LH		

5. МЕРЫ БЕЗОПАСНОСТИ

5.1 К эксплуатации допускаются лица, внимательно изучившие настоящий паспорт и конструкцию изделия.

6. ПОДГОТОВКА К РАБОТЕ

6.1 После транспортирования в условиях отрицательных температур, перед распаковкой выдержать в нормальных температурных условиях не менее 2 часов.

6.2 Распаковать и проверить целостность покрытия.

6.3 Проверить комплектность.

6.4 Произвести дезинфекцию. Поверхности обрабатывают дезинфицирующим средством в соответствии с методическим документом по применению конкретного средства.

7.ПОРЯДОК СБОРКИ

Схема сборки

Рис. 1. Установка рабочей поверхности

ООО ЦИРМИ INFO@CIRMI.RU WWW.GOSZDRAVNADZOR.RU

32271
22.04.2022

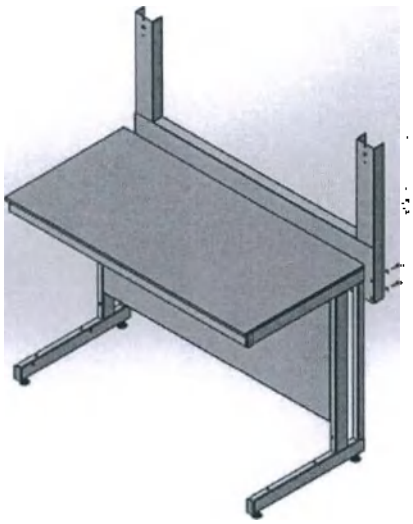

Рис. 2. Сборка каркаса надстройки

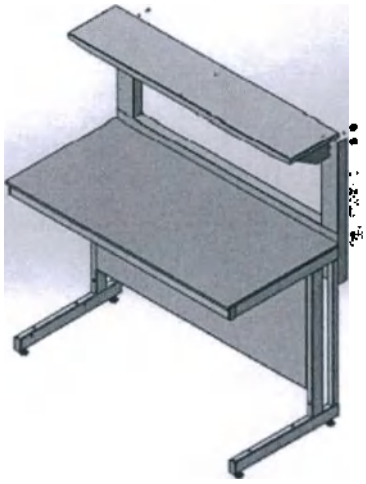

Рис. 3. Установка надстройки

Инструкция по сборке

Для сборки необходимо: разводной ключ (или ключ «на 13»), шуруповерт, молоток, шестигранник на 4 (SW4)

Собрать каркас.

Установите в боковины каркаса регулируемые опоры (Рис. 1)

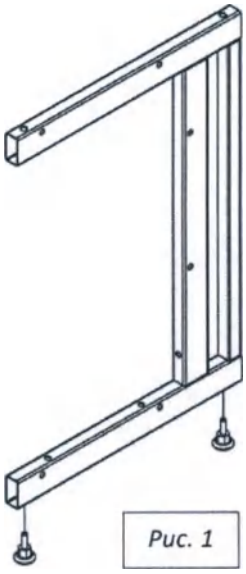

Рис. 1

ООО ЦИРМИ INFO@CIRMI.RU WWW.GOSZDRAVNADZOR.RU

32271
22.04.2022

Вставьте заглушки 60х30 в нижнюю часть каркаса.

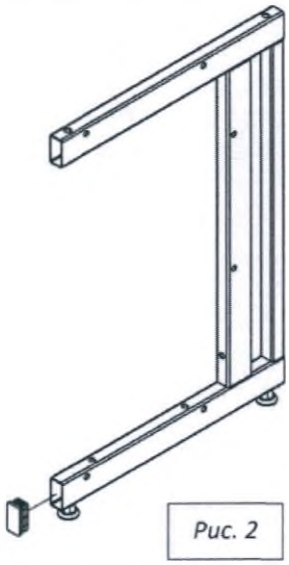

Рис. 2

Соедините боковины с верхней рамой и задней панелью каркаса, используя болты М8х45 (для рамы), болты М8х16 (для панели), шайбы 8 и предусмотренные в боковинах заклёпки-гайки М8 (рис.3).

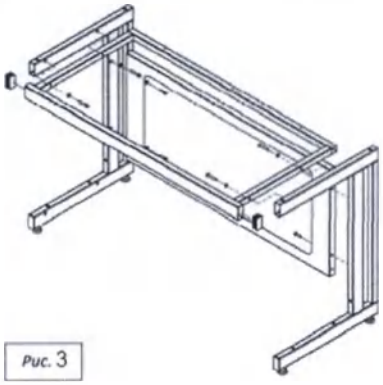

Рис. 3

Установить на каркас стойки с панелью, закрепив их с помощью болтов М8х16, «ушки» на панели загнуть внутрь стойки. 6.6. Установить на стойки полку при помощи винтов М6х20.

Положить рабочую поверхность на каркас.

Прикрепить рабочую поверхность к каркасу, используя саморезы 4х40.

Выставить изделие по уровню.

8.ТЕХНИЧЕСКОЕ ОБСЛУЖИВАНИЕ

8.1 Техническое обслуживание перед вводом в эксплуатацию и при эксплуатации (проводится один раз в полгода) заключается в проверке и подтяжке всех видов резьбовых соединений, замене, при необходимости, годными деталями поломанных или изношенных, промывке моющими растворами и санитарной обработке.

8.2 Проверка технического состояния, с целью установления возможности дальнейшего использования, проводится на соответствие технических характеристик и комплектности настоящего паспорта, при этом проверяется отсутствие погнутых и изношенных деталей, вмятин, коррозии металла, надежность всех видов соединений и креплений.

8.3 Критерием предельного состояния является состояние изделия, при котором дальнейшая эксплуатация недопустима и нецелесообразна по условиям экономичности.

9. ТЕКУЩИЙ РЕМОНТ

9.1 Общие положения:

ООО ЦИРМИ INFO@CIRMI.RU WWW.GOSZDRAVNADZOR.RU

32271
22.04.2022

9.2 Текущий ремонт производится специалистами предприятия-изготовителя.
9.3 Текущий ремонт включает следующие этапы:
1) обнаружение неисправностей;
2) отыскание и исправление неисправностей или замена частей;
3) проверка работоспособности изделия после ремонта.
9.4 Текущий ремонт в течение гарантийного срока эксплуатации производится специалистами завода-изготовителя.
9.5 После выполнения текущего ремонта проводится проверка технического состояния.

10. УТИЛИЗАЦИЯ

- Утилизация мебели медицинской осуществляется в порядке, предусмотренном СанПиН 2.1.3684 для отходов класса А.
- Электронные и электрические компоненты должны утилизироваться отдельно от бытовых отходов.
- Правильная утилизация позволит предотвратить потенциально вредное воздействие на окружающую среду и здоровье человека.

11. ТРАНСПОРТИРОВАНИЕ И ХРАНЕНИЕ

- Мебель медицинская транспортируется всеми видами крытых транспортных средств в соответствии с требованиями ГОСТ Р 50444 и правилами перевозки грузов, действующими на каждом виде транспорта.
- Транспортирование мебели медицинской морским транспортом производится в соответствии с "Правилами безопасности морской перевозки генеральных грузов". Вид отправки - контейнерами, мелкая малотоннажная, повагонная отправка.
- Условия при транспортировке мебели медицинской соответствует условиям хранения 5 по ГОСТ 15150.
- Условия хранения мебели медицинской - по группе условий хранения 2 (С) по ГОСТ Р 50444.
- В упаковке предприятия-изготовителя должны храниться в закрытом помещении при температуре от +10 до +40° С и относительной влажности от 45% до 80%. Хранение должно обеспечиваться при тех же условиях в складских помещениях, исключающих воздействие атмосферных осадков и агрессивных сред. Воздух помещения не должен содержать примесей, вызывающих коррозию металла. Мебель следует предохранять от загрязнений и механических повреждений.
- Упакованные изделия должны транспортироваться и храниться в положении, указанном предупредительными знаками.

12. ГАРАНТИИ ИЗГОТОВИТЕЛЯ

- Изготовитель гарантирует соответствие мебели медицинской требованиям настоящих технических условий при соблюдении потребителем условий эксплуатации, транспортирования и хранения.
- Гарантийный срок эксплуатации мебели медицинской - не менее 18 месяцев со дня ввода её в эксплуатацию.
- Гарантийный срок хранения мебели медицинской в упакованном виде 18 месяцев.
- Средний срок службы мебели медицинской 10 лет.
- В течение гарантийного срока изготовитель, осуществляющее гарантийное обслуживание, безвозмездно ремонтирует или заменяет мебель медицинскую или его составные части, пришедшие в негодность по вине изготовителя по предъявлении гарантийного талона, дефектной ведомости, составленной комиссией, с заявкой на ремонт.

13. СВЕДЕНИЯ О РЕКЛАМАЦИЯХ

13.1 В случае отказа изделий или неисправности их в период гарантийных обязательств, а также обнаружения некомплектности при его первичной приемке владелец должен

ООО ЦИРМИ INFO@CIRMI.RU WWW.GOSZDRAVNADZOR.RU
32271
22.04.2022

направить в адрес предприятия, осуществляющего гарантийное обслуживание, следующие документы: заявку на ремонт (замену) с указанием адреса, номера телефона.
13.2 Претензии по поводу качества направляются в Общество с ограниченной ответственностью «СпецБалтМебель» (ООО «СБМ»), Россия, 195197, г. Санкт-Петербург, Кондратьевский проспект, д.15, корп.2, лит.3, пом.18-НЗ, оф.52. Тел.: (812) 448-13-97, E-mail: info@simple-pro.com

14.СВИДЕТЕЛЬСТВО О ПРИЕМКЕ И УПАКОВЫВАНИИ

Свидетельство о приёмке:

_____

Наименование и обозначение

Изготовлен(а) и принят(а) в соответствии с обязательными требованиями государственных (национальных) стандартов, действующей технической документации и признан(а) годным(ой) для эксплуатации

Начальник ОТК

МП

_____/_____/_____

Подпись Расшифровка Дата

15.ГАРАНТИЙНЫЙ ТАЛОН на ремонт (замену)

в течение гарантийного срока медицинского изделия

_____

(наименование)

Номер и дата выпуска _____
(заполняется заводом-изготовителем)
Приобретен _____
(дата, подпись и штамп торгующей организации)
Введен в эксплуатацию _____ « ____ » _____20 г.
(должность) (подпись) (Ф.И.О.)

ООО ЦИРМИ INFO@CIRMI.RU WWW.GOSZDRAVNADZOR.RU
32271
22.04.2022

16.ПРАВИЛА ОТГРУЗКИ ТОВАРА СО СКЛАДА ООО «СБМ»

16. 1Отгрузка товара

16.1.1Отгрузка товара осуществляется:

• Юридическим лицам – при наличии доверенности, паспорта и печати организации;

• Физическим лицам – при наличии паспорта.

16.1.2. Отгрузка товара на условиях самовывоза осуществляется со склада ООО «СБМ» представителю транспортной компании по заявке ООО «СБМ» или представителю транспортной компании по заявке Покупателя.

Адрес, режим работы склада и карту проезда вы можете посмотреть на нашем сайте Simple-PRO.com в разделе «Контакты».

16.1.3. Подача груза осуществляется только на борт автотранспортного средства. Распределение, установка, закрепление груза в кузове осуществляется силами водителя/перевозчика/экспедитора.

16.1.4. Отгрузка товара наёмным транспортом:

• Дату и время доставки Покупатель согласовывает с отделом логистики;

• Доставка осуществляется до подъезда на адрес, указанный при оформлении заказа. Приём-передача товара осуществляется у автотранспорта Перевозчика. Выгрузка, подъём на этаж, сборка и прочее – не входит в услугу доставки и осуществляется силами и за счёт покупателя;

• Время ожидания водителем-экспедитором Покупателя по адресу доставки составляет не более 20 минут, повторная доставка товара Покупателю (вне зависимости от суммы заказа) оплачивается Покупателем повторно.

16.2. Приёмка товара покупателем

При приёмке товара Покупатель должен проверить соответствие маркировки и количество получаемого товара по накладной, а также осмотреть целостность упаковки Товара. В случае нарушения упаковки проверить целостность товара и составить коммерческий акт о повреждении груза в присутствии представителя транспортной компании.

ООО ЦИРМИ INFO@CIRMI.RU WWW.GOSZDRAVNADZOR.RU
32271
22.04.2022

Simple® pro | ЗАВОД ЛАБОРАТОРНОЙ МЕБЕЛИ

ПАСПОРТ ИЗДЕЛИЯ

8 (800) 222 32 97
Звонок по России бесплатный

www.simple-pro.com
info@simple-pro.com

ООО «СБМ»
г.Санкт-Петербург

ООО ЦИРМИ INFO@CIRMI.RU WWW.GOSZDRAVNADZOR.RU

32271
22.04.2022

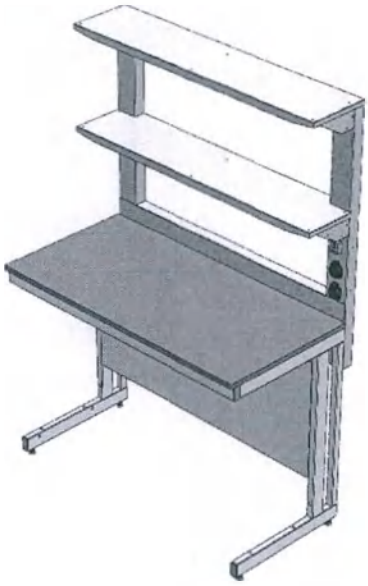

Стол медицинский лабораторный серии «СП»

1.НАЗНАЧЕНИЕ

Согласно руководству по эксплуатации.

2. УСЛОВИЯ ЭКСПЛУАТАЦИИ

Температура: от +10 до +40 С°.

Влажность: от 45% до 75%.

3.ТЕХНИЧЕСКИЕ ХАРАКТЕРИСТИКИ

3.1 Основные параметры и размеры

3.1.1 Основные параметры и размеры представлены в таблице 1.

Таблица 1

Наименование	Артикул	Габаритные размеры (ДхШхВ), мм	масса, кг
Стол медицинский лабораторный серии «СП»	ЛК-900-СП-Н-С	900x650x1650-1680	53
	ЛК-900-СП-Н-К	900x650x1650-1680	53
	ЛК-900-СП-Н-G	900x650x1650-1680	53
	ЛК-900-СП-Н-N	900x650x1650-1680	53
	ЛК-900-СП-Н-LH	900x650x1650-1680	53
	ЛК-1200-СП-Н-С	1200x650x1650-1680	66
	ЛК-1200-СП-Н-К	1200x650x1650-1680	66
	ЛК-1200-СП-Н-G	1200x650x1650-1680	66
	ЛК-1200-СП-Н-N	1200x650x1650-1680	66
	ЛК-1200-СП-Н-LH	1200x650x1650-1680	66
	ЛК-1500-СП-Н-С	1500x650x1650-1680	82
	ЛК-1500-СП-Н-К	1500x650x1650-1680	82
	ЛК-1500-СП-Н-G	1500x650x1650-1680	82
	ЛК-1500-СП-Н-N	1500x650x1650-1680	82
	ЛК-1500-СП-Н-LH	1500x650x1650-1680	82
	ЛК-1800-СП-Н-С	1800x650x1650-1680	94
	ЛК-1800- СП-Н-К	1800x650x1650-1680	94
	ЛК-1800-СП-Н-G	1800x650x1650-1680	94
	ЛК-1800-СП-Н-N	1800x650x1650-1680	94
	ЛК-1800-СП-Н-LH	1800x650x1650-1680	94
	ЛК-900-СП-В-С	900x650x1780-1810	54
	ЛК-900-СП-В-К	900x650x1780-1810	54

ООО ЦИРМИ INFO@CIRMI.RU WWW.GOSZDRAVNADZOR.RU

32271
22.04.2022

	ЛК-900-СП-В-G	900x650x1780-1810	54
	ЛК-900-СП-В-N	900x650x1780-1810	54
	ЛК-900-СП-В-LH	900x650x1780-1810	54
	ЛК-1200-СП-В-С	1200x650x1780-1810	67
	ЛК-1200-СП-В-К	1200x650x1780-1810	67
	ЛК-1200-СП-В-G	1200x650x1780-1810	67
	ЛК-1200-СП-В-N	1200x650x1780-1810	67
	ЛК-1200-СП-В-LH	1200x650x1780-1810	67
	ЛК-1500-СП-В-С	1500x650x1780-1810	83
	ЛК-1500-СП-В-К	1500x650x1780-1810	83
	ЛК-1500-СП-В-G	1500x650x1780-1810	83
	ЛК-1500-СП-В-N	1500x650x1780-1810	83
	ЛК-1500-СП-В-LH	1500x650x1780-1810	83
	ЛК-1800-СП-В-С	1800x650x1780-1810	95
	ЛК-1800-СП-В-К	1800x650x1780-1810	95
	ЛК-1800-СП-В-G	1800x650x1780-1810	95
	ЛК-1800-СП-В-N	1800x650x1780-1810	95
	ЛК-1800-СП-В-LH	1800x650x1780-1810	95
Примечания: 1. Допустимое отклонение от габаритных размеров ±4 мм 2. Допустимое отклонение от значений массы ±10%.			

3.2Характеристики

Стол представляет собой сборно-разборную конструкцию. Основными частями конструкции являются: каркас рабочей поверхности с регулируемыми опорами, рабочая поверхность (столешница), каркас надстройки, надстройка.

Надстройка представляет собой две полки на дополнительном каркасе, который крепится к каркасу рабочей поверхности.

Высота регулируется за счет регулируемых опор.

Стол должен стоять на поверхности пола устойчиво, при этом зазор между полом и опорой должен быть не более 3 мм.

Предельные отклонения от перпендикулярности и параллельности плоскостей, осей или ребер главных конструктивных элементов и плоскости, определенной точками опоры или боковыми стенами, не должны превышать 2 мм на 1 м.

Конструкция должна обеспечивать удобство уборки стола и помещения.

Распределительная нагрузка на рабочую поверхность должна быть не более 200 кг, на надстройку не более 20 кг.

Длина кабеля подключения должна быть 3±0,3 м.

4. КОМПЛЕКТНОСТЬ

Комплектность представлена в таблице 2.

Таблица 2

Артикул	Обозначение детали	кол-во, шт
ЛК-900-СП-Н-С, ЛК-900-СП-Н-К, ЛК-900-СП-Н-G, ЛК-900-СП-Н-N, ЛК-900-СП-Н-LH, ЛК-1200-СП-Н-С, ЛК-1200-СП-Н-К, ЛК-1200-СП-Н-G, ЛК-1200-СП-Н- N, ЛК-1200-СП-Н-LH, ЛК-1500-СП-Н-С, ЛК-1500-СП-Н-К, ЛК-1500-СП-Н-G, ЛК-1500-СП-Н- N, ЛК-1500-СП-Н-LH, ЛК-1800-СП-Н-С,	Разборный каркас Рабочая поверхность Саморез 4x40 мм Стойки СП Полка СП Панель Болт М8x16 мм Винт М6x20/круг Шайба М8 Шайба М6	1 1 8 2 1 1 4 4 8 8

ООО ЦИРМИ INFO@CIRMI.RU WWW.GOSZDRAVNADZOR.RU
32271
22.04.2022

ЛК-1800- СП-Н-К, ЛК-1800-СП-Н-G, ЛК-1800-СП-Н- N, ЛК-1800-СП-Н-LH, ЛК-900-СП-В-С, ЛК-900-СП-В-К, ЛК-900-СП-В-G, ЛК-900-СП-В-N, ЛК-900-СП-В-LH, ЛК-1200-СП-В-С, ЛК-1200-СП-В-К, ЛК-1200-СП-В-G, ЛК-1200-СП-В-N, ЛК-1200-СП-В-LH, ЛК-1500-СП-В-С, ЛК-1500-СП-В-К, ЛК-1500-СП-В-G, ЛК-1500-СП-В-N, ЛК-1500-СП-В-LH, ЛК-1800-СП-В-С, ЛК-1800-СП-В-К, ЛК-1800-СП-В-G, ЛК-1800-СП-В-N, ЛК-1800-СП-В-LH	Опора резьбовая М8 Заглушка 60х30 мм	4 4

5. МЕРЫ БЕЗОПАСНОСТИ

5.1 К эксплуатации допускаются лица, внимательно изучившие настоящий паспорт и конструкцию изделия.

6. ПОДГОТОВКА К РАБОТЕ

6.1 После транспортирования в условиях отрицательных температур, перед распаковкой выдержать в нормальных температурных условиях не менее 2 часов.

6.2 Распаковать и проверить целостность покрытия.

6.3 Проверить комплектность.

6.4 Произвести дезинфекцию. Поверхности обрабатывают дезинфицирующим средством в соответствии с методическим документом по применению конкретного средства.

7.ПОРЯДОК СБОРКИ

Рис. 1. Установка рабочей поверхности

ООО ЦИРМИ INFO@CIRMI.RU WWW.GOSZDRAVNADZOR.RU
32271
22.04.2022

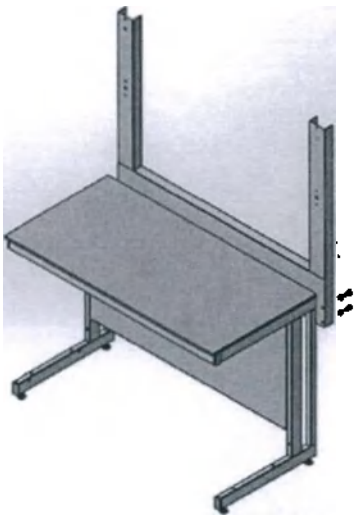

Рис. 2. Сборка каркаса надстройки

Рис. 3. Установка надстройки

Инструкция по сборке

Для сборки необходимо: разводной ключ (или ключ «на 13»), шуруповерт, молоток, шестигранник на 4 (SW4)

Собрать каркас.

Установите в боковины каркаса регулируемые опоры (Рис. 1)

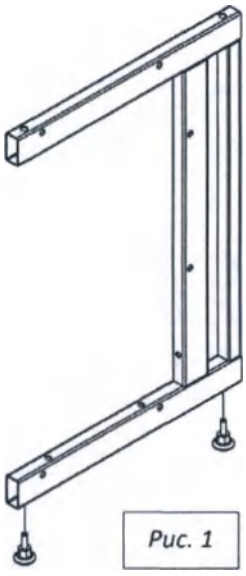

Рис. 1

Вставьте заглушки 60х30 в нижнюю часть каркаса.

ООО ЦИРМИ INFO@CIRMI.RU WWW.GOSZDRAVNADZOR.RU

32271
22.04.2022

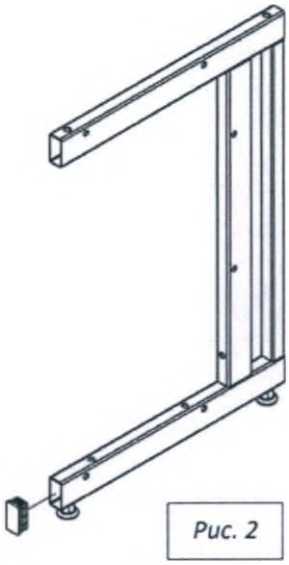

Рис. 2

Соедините боковины с верхней рамой и задней панелью каркаса, используя болты М8х45 (для рамы), болты М8х16 (для панели), шайбы 8 и предусмотренные в боковинах заклёпки-гайки М8 (рис.3).

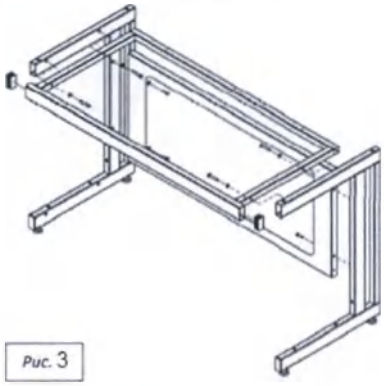

Рис. 3

Установить на каркас стойки с панелью, закрепив их с помощью болтов М8х16, «ушки» на панели загнуть внутрь стойки. Установить на стойки полки при помощи винтов М6х20.
Положить рабочую поверхность на каркас.
Прикрепить рабочую поверхность к каркасу, используя саморезы 4х40.
Выставить изделие по уровню.

8.ТЕХНИЧЕСКОЕ ОБСЛУЖИВАНИЕ

8.1 Техническое обслуживание перед вводом в эксплуатацию и при эксплуатации (проводится один раз в полгода) заключается в проверке и подтяжке всех видов резьбовых соединений, замене, при необходимости, годными деталями поломанных или изношенных, промывке моющими растворами и санитарной обработке.
8.2 Проверка технического состояния, с целью установления возможности дальнейшего использования, проводится на соответствие технических характеристик и комплектности настоящего паспорта, при этом проверяется отсутствие погнутых и изношенных деталей, вмятин, коррозии металла, надежность всех видов соединений и креплений.
8.3 Критерием предельного состояния является состояние изделия, при котором дальнейшая эксплуатация недопустима и нецелесообразна по условиям экономичности.

9. ТЕКУЩИЙ РЕМОНТ

9.1 Общие положения:
9.2 Текущий ремонт производится специалистами предприятия-изготовителя.
9.3 Текущий ремонт включает следующие этапы:
1) обнаружение неисправностей;

ООО ЦИРМИ INFO@CIRMI.RU WWW.GOSZDRAVNADZOR.RU
32271
22.04.2022

2) отыскание и исправление неисправностей или замена частей;
3) проверка работоспособности изделия после ремонта.
9.4 Текущий ремонт в течение гарантийного срока эксплуатации производится специалистами завода-изготовителя.
9.5 После выполнения текущего ремонта проводится проверка технического состояния.

10. УТИЛИЗАЦИЯ

- Утилизация мебели медицинской осуществляется в порядке, предусмотренном СанПиН 2.1.3684 для отходов класса А.
- Электронные и электрические компоненты должны утилизироваться отдельно от бытовых отходов.
- Правильная утилизация позволит предотвратить потенциально вредное воздействие на окружающую среду и здоровье человека.

11. ТРАНСПОРТИРОВАНИЕ И ХРАНЕНИЕ

- Мебель медицинская транспортируется всеми видами крытых транспортных средств в соответствии с требованиями ГОСТ Р 50444 и правилами перевозки грузов, действующими на каждом виде транспорта.
- Транспортирование мебели медицинской морским транспортом производится в соответствии с "Правилами безопасности морской перевозки генеральных грузов". Вид отправки - контейнерами, мелкая малотоннажная, повагонная отправка.
- Условия при транспортировке мебели медицинской соответствует условиям хранения 5 по ГОСТ 15150.
- Условия хранения мебели медицинской - по группе условий хранения 2 (С) по ГОСТ Р 50444.
- В упаковке предприятия-изготовителя должны храниться в закрытом помещении при температуре от +10 до +40° С и относительной влажности от 45% до 80%. Хранение должно обеспечиваться при тех же условиях в складских помещениях, исключающих воздействие атмосферных осадков и агрессивных сред. Воздух помещения не должен содержать примесей, вызывающих коррозию металла. Мебель следует предохранять от загрязнений и механических повреждений.
- Упакованные изделия должны транспортироваться и храниться в положении, указанном предупредительными знаками.

12. ГАРАНТИИ ИЗГОТОВИТЕЛЯ

- Изготовитель гарантирует соответствие мебели медицинской требованиям настоящих технических условий при соблюдении потребителем условий эксплуатации, транспортирования и хранения.
- Гарантийный срок эксплуатации мебели медицинской - не менее 18 месяцев со дня ввода её в эксплуатацию.
- Гарантийный срок хранения мебели медицинской в упакованном виде 18 месяцев.
- Средний срок службы мебели медицинской 10 лет.
- В течение гарантийного срока изготовитель, осуществляющее гарантийное обслуживание, безвозмездно ремонтирует или заменяет мебель медицинскую или его составные части, пришедшие в негодность по вине изготовителя по предъявлении гарантийного талона, дефектной ведомости, составленной комиссией, с заявкой на ремонт.

13. СВЕДЕНИЯ О РЕКЛАМАЦИЯХ

13.1 В случае отказа изделий или неисправности их в период гарантийных обязательств, а также обнаружения некомплектности при его первичной приемке владелец должен направить в адрес предприятия, осуществляющего гарантийное обслуживание, следующие документы: заявку на ремонт (замену) с указанием адреса, номера телефона.
13.2 Претензии по поводу качества направляются в Общество с ограниченной ответственностью «СпецБалтМебель» (ООО «СБМ»), Россия, 195197, г. Санкт-Петербург,

ООО ЦИРМИ INFO@CIRMI.RU WWW.GOSZDRAVNADZOR.RU
32271
22.04.2022

Кондратьевский проспект, д.15, корп.2, лит.3, пом.18-НЗ, оф.52. Тел.: (812) 448-13-97, E-mail: info@simple-pro.com

14.СВИДЕТЕЛЬСТВО О ПРИЕМКЕ И УПАКОВЫВАНИИ

Свидетельство о приёмке:

_____

Наименование и обозначение

Изготовлен(а) и принят(а) в соответствии с обязательными требованиями государственных (национальных) стандартов, действующей технической документации и признан(а) годным(ой) для эксплуатации

Начальник ОТК

МП

_____/_____/_____

Подпись Расшифровка Дата

15.ГАРАНТИЙНЫЙ ТАЛОН на ремонт (замену)

в течение гарантийного срока медицинского изделия

_____

(наименование)

Номер и дата выпуска _____

(заполняется заводом-изготовителем)

Приобретен _____

(дата, подпись и штамп торгующей организации)

Введен в эксплуатацию _____ « ____ » _____20 г.

(должность) (подпись) (Ф.И.О.)

ООО ЦИРМИ INFO@CIRMI.RU WWW.GOSZDRAVNADZOR.RU

32271
22.04.2022

16.ПРАВИЛА ОТГРУЗКИ ТОВАРА СО СКЛАДА ООО «СБМ»

16. 1Отгрузка товара

16.1.1Отгрузка товара осуществляется:

• Юридическим лицам – при наличии доверенности, паспорта и печати организации;

• Физическим лицам – при наличии паспорта.

16.1.2. Отгрузка товара на условиях самовывоза осуществляется со склада ООО «СБМ» представителю транспортной компании по заявке ООО «СБМ» или представителю транспортной компании по заявке Покупателя.

Адрес, режим работы склада и карту проезда вы можете посмотреть на нашем сайте Simple-PRO.com в разделе «Контакты».

16.1.3. Подача груза осуществляется только на борт автотранспортного средства. Распределение, установка, закрепление груза в кузове осуществляется силами водителя/перевозчика/экспедитора.

16.1.4. Отгрузка товара наёмным транспортом:

• Дату и время доставки Покупатель согласовывает с отделом логистики;

• Доставка осуществляется до подъезда на адрес, указанный при оформлении заказа. Приём-передача товара осуществляется у автотранспорта Перевозчика. Выгрузка, подъём на этаж, сборка и прочее – не входит в услугу доставки и осуществляется силами и за счёт покупателя;

• Время ожидания водителем-экспедитором Покупателя по адресу доставки составляет не более 20 минут, повторная доставка товара Покупателю (вне зависимости от суммы заказа) оплачивается Покупателем повторно.

16.2. Приёмка товара покупателем

При приёмке товара Покупатель должен проверить соответствие маркировки и количество получаемого товара по накладной, а также осмотреть целостность упаковки Товара. В случае нарушения упаковки проверить целостность товара и составить коммерческий акт о повреждении груза в присутствии представителя транспортной компании.

ООО ЦИРМИ INFO@CIRMI.RU WWW.GOSZDRAVNADZOR.RU

32271
22.04.2022

Simple® pro | ЗАВОД ЛАБОРАТОРНОЙ МЕБЕЛИ

ПАСПОРТ ИЗДЕЛИЯ

8 (800) 222 32 97
Звонок по России бесплатный

www.simple-pro.com
info@simple-pro.com

ООО «СБМ»
г.Санкт-Петербург

ООО ЦИРМИ INFO@CIRMI.RU WWW.GOSZDRAVNADZOR.RU

32271
22.04.2022

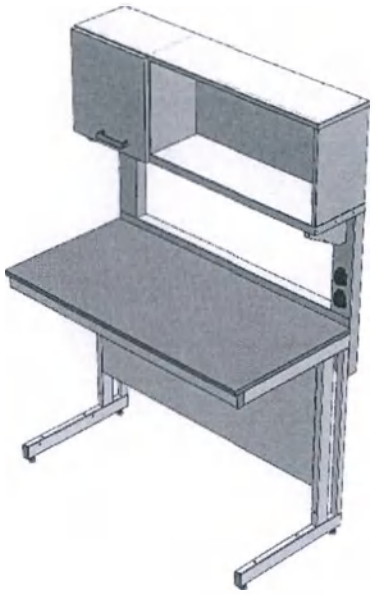

Стол медицинский лабораторный серии «СНЛ»;
Стол медицинский лабораторный серии «СНС»

1.НАЗНАЧЕНИЕ

Согласно руководству по эксплуатации.

2. УСЛОВИЯ ЭКСПЛУАТАЦИИ

Температура: от +10 до +40 С°.
Влажность: от 45% до 75%.

3.ТЕХНИЧЕСКИЕ ХАРАКТЕРИСТИКИ

3.1 Основные параметры и размеры
3.1.1 Основные параметры и размеры представлены в таблице 1.
Таблица 1

Наименование	Артикул	Габаритные размеры (ДхШхВ), мм	масса, кг
Стол медицинский лабораторный серии «СНЛ»	ЛК-900-СНЛ-Н-С	900x650x1650-1680	60
	ЛК-900-СНЛ-Н-К	900x650x1650-1680	60
	ЛК-900-СНЛ-Н-G	900x650x1650-1680	60
	ЛК-900-СНЛ-Н-N	900x650x1650-1680	60
	ЛК-900-СНЛ-Н-LH	900x650x1650-1680	60
	ЛК-1200-СНЛ-Н-С	1200x650x1650-1680	72
	ЛК-1200- СНЛ-Н-К	1200x650x1650-1680	72
	ЛК-1200-СНЛ-Н-G	1200x650x1650-1680	72
	ЛК-1200-СНЛ-Н-N	1200x650x1650-1680	72
	ЛК-1200-СНЛ-Н-LH	1200x650x1650-1680	72
	ЛК-1500-СНЛ-Н-С	1500x650x1650-1680	87
	ЛК-1500-СНЛ-Н-К	1500x650x1650-1680	87
	ЛК-1500-СНЛ-Н-G	1500x650x1650-1680	87
	ЛК-1500-СНЛ-Н-N	1500x650x1650-1680	87
	ЛК-1500-СНЛ-Н-LH	1500x650x1650-1680	87
	ЛК-1800-СНЛ-Н-С	1800x650x1650-1680	99
	ЛК-1800-СНЛ-Н-К	1800x650x1650-1680	99
	ЛК-1800-СНЛ-Н-G	1800x650x1650-1680	99
	ЛК-1800-СНЛ-Н-N	1800x650x1650-1680	99
	ЛК-1800- СНЛ-Н-LH	1800x650x1650-1680	99
	ЛК-900-СНЛ-В-С	900x650x1780-1810	61

ООО ЦИРМИ INFO@CIRMI.RU WWW.GOSZDRAVNADZOR.RU
32271
22.04.2022

	ЛК-900-СНЛ-В-К	900x650x1780-1810	61
	ЛК-900-СНЛ-В-G	900x650x1780-1810	61
	ЛК-900-СНЛ-В-N	900x650x1780-1810	61
	ЛК-900-СНЛ-В-LH	900x650x1780-1810	61
	ЛК-1200-СНЛ-В-С	1200x650x1780-1810	73
	ЛК-1200-СНЛ-В-К	1200x650x1780-1810	73
	ЛК-1200-СНЛ-В-G	1200x650x1780-1810	73
	ЛК-1200- СНЛ-В-N	1200x650x1780-1810	73
	ЛК-1200-СНЛ-В-LH	1200x650x1780-1810	73
	ЛК-1500-СНЛ-В-С	1500x650x1780-1810	88
	ЛК-1500-СНЛ-В-К	1500x650x1780-1810	88
	ЛК-1500-СНЛ-В-G	1500x650x1780-1810	88
	ЛК-1500-СНЛ-В-N	1500x650x1780-1810	88
	ЛК-1500-СНЛ-В-LH	1500x650x1780-1810	88
	ЛК-1800-СНЛ-В-С	1800x650x1780-1810	100
	ЛК-1800-СНЛ-В-К	1800x650x1780-1810	100
	ЛК-1800-СНЛ-В-G	1800x650x1780-1810	100
	ЛК-1800-СНЛ-В-N	1800x650x1780-1810	100
	ЛК-1800-СНЛ-В-LH	1800x650x1780-1810	100
Стол медицинский лабораторный серии «СНС»	ЛК-900-СНС-Н-С	900x650x1650-1680	60
	ЛК-900-СНС-Н-К	900x650x1650-1680	60
	ЛК-900-СНС-Н-G	900x650x1650-1680	60
	ЛК-900-СНС-Н-N	900x650x1650-1680	60
	ЛК-900-СНС-Н-LH	900x650x1650-1680	60
	ЛК-1200-СНС-Н-С	1200x650x1650-1680	72
	ЛК-1200- СНС-Н-К	1200x650x1650-1680	72
	ЛК-1200-СНС-Н-G	1200x650x1650-1680	72
	ЛК-1200-СНС-Н-N	1200x650x1650-1680	72
	ЛК-1200-СНС-Н-LH	1200x650x1650-1680	72
	ЛК-1500-СНС-Н-С	1500x650x1650-1680	87
	ЛК-1500-СНС-Н-К	1500x650x1650-1680	87
	ЛК-1500-СНС-Н-G	1500x650x1650-1680	87
	ЛК-1500-СНС-Н-N	1500x650x1650-1680	87
	ЛК-1500-СНС-Н-LH	1500x650x1650-1680	87
	ЛК-1800-СНС-Н-С	1800x650x1650-1680	99
	ЛК-1800-СНС-Н-К	1800x650x1650-1680	99
	ЛК-1800-СНС-Н-G	1800x650x1650-1680	99
	ЛК-1800-СНС-Н-N	1800x650x1650-1680	99
	ЛК-1800- СНС-Н-LH	1800x650x1650-1680	99
	ЛК-900-СНС-В-С	900x650x1780-1810	61
	ЛК-900-СНС-В-К	900x650x1780-1810	61
	ЛК-900-СНС-В-G	900x650x1780-1810	61
	ЛК-900-СНС-В-N	900x650x1780-1810	61
	ЛК-900-СНС-В-LH	900x650x1780-1810	61
	ЛК-1200-СНС-В-С	1200x650x1780-1810	73
	ЛК-1200-СНС-В-К	1200x650x1780-1810	73
	ЛК-1200-СНС-В-G	1200x650x1780-1810	73
	ЛК-1200- СНС-В-N	1200x650x1780-1810	73
	ЛК-1200-СНС-В-LH	1200x650x1780-1810	73
	ЛК-1500-СНС-В-С	1500x650x1780-1810	88

ООО ЦИРМИ INFO@CIRMI.RU WWW.GOSZDRAVNADZOR.RU

32271
22.04.2022

	ЛК-1500-СНС-В-К	1500x650x1780-1810	88
	ЛК-1500-СНС-В-G	1500x650x1780-1810	88
	ЛК-1500-СНС-В-N	1500x650x1780-1810	88
	ЛК-1500-СНС-В-LH	1500x650x1780-1810	88
	ЛК-1800-СНС-В-С	1800x650x1780-1810	100
	ЛК-1800-СНС-В-К	1800x650x1780-1810	100
	ЛК-1800-СНС-В-G	1800x650x1780-1810	100
	ЛК-1800-СНС-В-N	1800x650x1780-1810	100
	ЛК-1800-СНС-В-LH	1800x650x1780-1810	100
Примечания: 1. Допустимое отклонение от габаритных размеров ±4 мм 2. Допустимое отклонение от значений массы ±10%.			

3.2Характеристики

Стол медицинский лабораторный серии «СНЛ», Стол медицинский лабораторный серии «СНС»

Стол представляет собой сборно-разборную конструкцию. Основными частями конструкции являются: каркас рабочей поверхности с регулируемыми опорами, рабочая поверхность (столешница), каркас надстройки, надстройка.

Высота регулируется за счет регулируемых опор.

Надстройка представляет собой шкаф с полкой и шкафчиком на дополнительном каркасе, который крепится к каркасу рабочей поверхности.

Дверца шкафчика оснащена ручкой.

Стол должен стоять на поверхности пола устойчиво, при этом зазор между полом и опорой должен быть не более 3 мм.

Предельные отклонения от перпендикулярности и параллельности плоскостей, осей или ребер главных конструктивных элементов и плоскости, определенной точками опоры или боковыми стенами, не должны превышать 2 мм на 1 м.

Конструкция должна обеспечивать удобство уборки стола и помещения.

Распределительная нагрузка на рабочую поверхность должна быть не более 200 кг, на надстройку не более 50 кг.

Длина кабеля подключения должна быть 3±0,3 м.

Зазоры в проемах на сторону для дверей не должны превышать 2,0 мм.

4. КОМПЛЕКТНОСТЬ

Комплектность представлена в таблице 2, 3.

Таблица 2

Артикул	Обозначение детали	кол-во, шт
ЛК-900-СНЛ-Н-С, ЛК-900-СНЛ-Н-К, ЛК-900-СНЛ-Н-G, ЛК-900-СНЛ-Н- N, ЛК-900-СНЛ-Н-LH, ЛК-1200-СНЛ-Н-С, ЛК-1200-СНЛ-Н-К, ЛК-1200-СНЛ-Н-G, ЛК-1200-СНЛ-Н- N, ЛК-1200-СНЛ-Н-LH, ЛК-1500-СНЛ-Н-С, ЛК-1500-СНЛ-Н-К, ЛК-1500-СНЛ-Н-G, ЛК-1500-СНЛ-Н- N, ЛК-1500-СНЛ-Н-LH, ЛК-1800-СНЛ-Н-С, ЛК-1800-СНЛ-Н-К, ЛК-1800-СНЛ-Н-G, ЛК-1800-СНЛ-Н- N, ЛК-1800- СНЛ-Н-LH, ЛК-900-СНЛ-В-С, ЛК-900-СНЛ-В-К, ЛК-900-СНЛ-В-G, ЛК-900-СНЛ-В-N, ЛК-900-СНЛ-В-LH,	Разборный каркас Рабочая поверхность Саморез 4x40 мм Шкаф-надстройка Стойки СН Кронштейн Панель Болт М8x16 мм Винт М6x20/круг Шайба М8 Шайба М6 Опора резьбовая М8 Заглушка 60x30 мм	1 1 12 1 2 2 1 4 6 4 6 4 4

ООО ЦИРМИ INFO@CIRMI.RU WWW.GOSZDRAVNADZOR.RU
32271
22.04.2022

ЛК-1200-СНЛ-В-С, ЛК-1200-СНЛ-В-К, ЛК-1200-СНЛ-В-G, ЛК-1200- СНЛ-В-N, ЛК-1200-СНЛ-В-LH, ЛК-1500-СНЛ-В-С, ЛК-1500-СНЛ-В-К, ЛК-1500-СНЛ-В-G, ЛК-1500-СНЛ-В-N, ЛК-1500-СНЛ-В-LH, ЛК-1800-СНЛ-В-С, ЛК-1800-СНЛ-В-К, ЛК-1800-СНЛ-В-G, ЛК-1800-СНЛ-В-N, ЛК-1800-СНЛ-В-LH		

Таблица 3

Артикул	Обозначение детали	кол-во, шт
ЛК-900-СНС-Н-С, ЛК-900-СНС-Н-К, ЛК-900-СНС-Н-G, ЛК-900-СНС-Н- N, ЛК-900-СНС-Н-LH, ЛК-1200-СНС-Н-С, ЛК-1200- СНС-Н-К, ЛК-1200-СНС-Н-G, ЛК-1200-СНС-Н- N, ЛК-1200-СНС-Н-LH, ЛК-1500-СНС-Н-С, ЛК-1500-СНС-Н-К, ЛК-1500-СНС-Н-G, ЛК-1500-СНС-Н- N, ЛК-1500-СНС-Н-LH, ЛК-1800-СНС-Н-С, ЛК-1800-СНС-Н-К, ЛК-1800-СНС-Н-G, ЛК-1800-СНС-Н- N, ЛК-1800- СНС-Н-LH, ЛК-900-СНС-В-С, ЛК-900-СНС-В-К, ЛК-900-СНС-В-G, ЛК-900-СНС-В-N, ЛК-900-СНС-В-LH, ЛК-1200-СНС-В-С, ЛК-1200-СНС-В-К, ЛК-1200-СНС-В-G, ЛК-1200- СНС-В-N, ЛК-1200-СНС-В-LH, ЛК-1500-СНС-В-С, ЛК-1500-СНС-В-К, ЛК-1500-СНС-В-G, ЛК-1500-СНС-В-N, ЛК-1500-СНС-В-LH, ЛК-1800-СНС-В-С, ЛК-1800-СНС-В-К, ЛК-1800-СНС-В-G, ЛК-1800-СНС-В-N, ЛК-1800-СНС-В-LH	Разборный каркас Рабочая поверхность Саморез 4х40 мм Шкаф-надстройка Стойки СН Кронштейн Панель Болт М8х16 мм Винт М6х20/круг Шайба М8 Шайба М6 Опора резьбовая М8 Заглушка 60х30 мм	1 1 12 1 2 2 1 4 6 4 6 4 4

5. МЕРЫ БЕЗОПАСНОСТИ

5.1 К эксплуатации допускаются лица, внимательно изучившие настоящий паспорт и конструкцию изделия.

6. ПОДГОТОВКА К РАБОТЕ

6.1 После транспортирования в условиях отрицательных температур, перед распаковкой выдержать в нормальных температурных условиях не менее 2 часов.

6.2 Распаковать и проверить целостность покрытия.

6.3 Проверить комплектность.

6.4 Произвести дезинфекцию. Поверхности обрабатывают дезинфицирующим средством в соответствии с методическим документом по применению конкретного средства.

ООО ЦИРМИ INFO@CIRMI.RU WWW.GOSZDRAVNADZOR.RU
32271
22.04.2022

7.ПОРЯДОК СБОРКИ

Схема сборки

Рис. 1. Установка рабочей поверхности

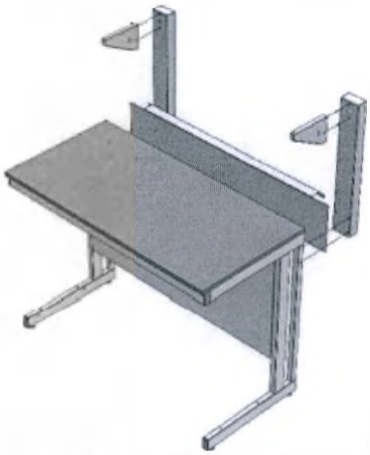

Рис. 2. Сборка каркаса надстройки

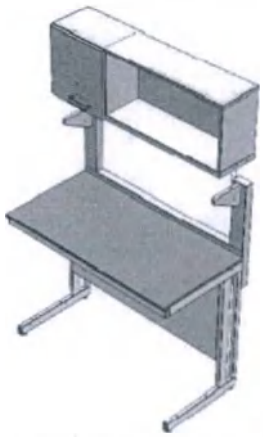

Рис. 3. Установка надстройки

Инструкция по сборке

Для сборки необходимо: разводной ключ (или ключ «на 13»), шуруповерт, молоток, шестигранник на 4 (SW4)

Собрать каркас.

Установите в боковины каркаса регулируемые опоры (Рис. 1)

ООО ЦИРМИ INFO@CIRMI.RU WWW.GOSZDRAVNADZOR.RU

32271
22.04.2022

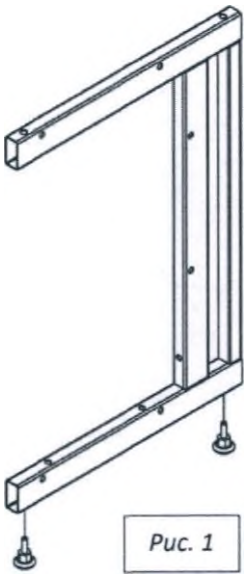

Рис. 1

Вставьте заглушки 60х30 в нижнюю часть каркаса.

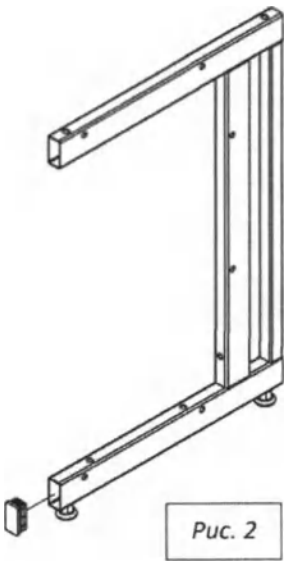

Рис. 2

Соедините боковины с верхней рамой и задней панелью каркаса, используя болты М8х45 (для рамы), болты М8х16 (для панели), шайбы 8 и предусмотренные в боковинах заклёпки-гайки М8 (рис.3).

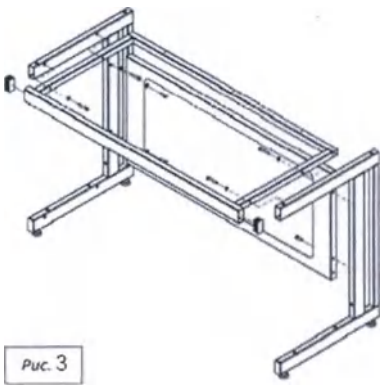

Рис. 3

Установить кронштейны на стойки, используя винты М6х12 мм. Собрать каркас надстройки, соединив стойки и панель с каркасом стола, используя болты М8х16 мм и шайбы М8. Установить на каркас шкаф-надстройку и зафиксировать её, используя

ООО ЦИРМИ INFO@CIRMI.RU WWW.GOSZDRAVNADZOR.RU

32271
22.04.2022

мебельные винты М6х40 мм с внутренним шестигранником. Так же прикрепить шкаф-надстройку к декоративной панели при помощи саморезов 4х40.
Положить рабочую поверхность на каркас.
Прикрепить рабочую поверхность к каркасу, используя саморезы 4х40.
Выставить изделие по уровню.

8.ТЕХНИЧЕСКОЕ ОБСЛУЖИВАНИЕ

8.1 Техническое обслуживание перед вводом в эксплуатацию и при эксплуатации (проводится один раз в полгода) заключается в проверке и подтяжке всех видов резьбовых соединений, замене, при необходимости, годными деталями поломанных или изношенных, промывке моющими растворами и санитарной обработке.
8.2 Проверка технического состояния, с целью установления возможности дальнейшего использования, проводится на соответствие технических характеристик и комплектности настоящего паспорта, при этом проверяется отсутствие погнутых и изношенных деталей, вмятин, коррозии металла, надежность всех видов соединений и креплений.
8.3 Критерием предельного состояния является состояние изделия, при котором дальнейшая эксплуатация недопустима и нецелесообразна по условиям экономичности.

9. ТЕКУЩИЙ РЕМОНТ

9.1 Общие положения:
9.2 Текущий ремонт производится специалистами предприятия-изготовителя.
9.3 Текущий ремонт включает следующие этапы:
1) обнаружение неисправностей;
2) отыскание и исправление неисправностей или замена частей;
3) проверка работоспособности изделия после ремонта.
9.4 Текущий ремонт в течение гарантийного срока эксплуатации производится специалистами завода-изготовителя.
9.5 После выполнения текущего ремонта проводится проверка технического состояния.

10. УТИЛИЗАЦИЯ

- Утилизация мебели медицинской осуществляется в порядке, предусмотренном СанПиН 2.1.3684 для отходов класса А.
- Электронные и электрические компоненты должны утилизироваться отдельно от бытовых отходов.
- Правильная утилизация позволит предотвратить потенциально вредное воздействие на окружающую среду и здоровье человека.

11. ТРАНСПОРТИРОВАНИЕ И ХРАНЕНИЕ

- Мебель медицинская транспортируется всеми видами крытых транспортных средств в соответствии с требованиями ГОСТ Р 50444 и правилами перевозки грузов, действующими на каждом виде транспорта.
- Транспортирование мебели медицинской морским транспортом производится в соответствии с "Правилами безопасности морской перевозки генеральных грузов". Вид отправки - контейнерами, мелкая малотоннажная, повагонная отправка.
- Условия при транспортировке мебели медицинской соответствует условиям хранения 5 по ГОСТ 15150.
- Условия хранения мебели медицинской - по группе условий хранения 2 (С) по ГОСТ Р 50444.
- В упаковке предприятия-изготовителя должны храниться в закрытом помещении при температуре от +10 до +40° С и относительной влажности от 45% до 80%. Хранение должно обеспечиваться при тех же условиях в складских помещениях, исключающих воздействие атмосферных осадков и агрессивных сред. Воздух помещения не должен содержать примесей, вызывающих коррозию металла. Мебель следует предохранять от загрязнений и механических повреждений.
- Упакованные изделия должны транспортироваться и храниться в положении, указанном предупредительными знаками.

ООО ЦИРМИ INFO@CIRMI.RU WWW.GOSZDRAVNADZOR.RU
32271
22.04.2022

12. ГАРАНТИИ ИЗГОТОВИТЕЛЯ

- Изготовитель гарантирует соответствие мебели медицинской требованиям настоящих технических условий при соблюдении потребителем условий эксплуатации, транспортирования и хранения.
- Гарантийный срок эксплуатации мебели медицинской - не менее 18 месяцев со дня ввода её в эксплуатацию.
- Гарантийный срок хранения мебели медицинской в упакованном виде 18 месяцев.
- Средний срок службы мебели медицинской 10 лет.
- В течение гарантийного срока изготовитель, осуществляющее гарантийное обслуживание, безвозмездно ремонтирует или заменяет мебель медицинскую или его составные части, пришедшие в негодность по вине изготовителя по предъявлении гарантийного талона, дефектной ведомости, составленной комиссией, с заявкой на ремонт.

13. СВЕДЕНИЯ О РЕКЛАМАЦИЯХ

13.1 В случае отказа изделий или неисправности их в период гарантийных обязательств, а также обнаружения некомплектности при его первичной приемке владелец должен направить в адрес предприятия, осуществляющего гарантийное обслуживание, следующие документы: заявку на ремонт (замену) с указанием адреса, номера телефона.

13.2 Претензии по поводу качества направляются в Общество с ограниченной ответственностью «СпецБалтМебель» (ООО «СБМ»), Россия, 195197, г. Санкт-Петербург, Кондратьевский проспект, д.15, корп.2, лит.3, пом.18-НЗ, оф.52. Тел.: (812) 448-13-97, E-mail: info@simple-pro.com

14.СВИДЕТЕЛЬСТВО О ПРИЕМКЕ И УПАКОВЫВАНИИ

Свидетельство о приёмке:

_____

Наименование и обозначение

Изготовлен(а) и принят(а) в соответствии с обязательными требованиями государственных (национальных) стандартов, действующей технической документации и признан(а) годным(ой) для эксплуатации

Начальник ОТК

МП

_____/_____/_____

Подпись Расшифровка Дата

15.ГАРАНТИЙНЫЙ ТАЛОН на ремонт (замену)

в течение гарантийного срока медицинского изделия

_____

(наименование)

Номер и дата выпуска _____

(заполняется заводом-изготовителем)

Приобретен _____

(дата, подпись и штамп торгующей организации)

Введен в эксплуатацию _____ « ____ » _____20 г.

(должность) (подпись) (Ф.И.О.)

ООО ЦИРМИ INFO@CIRMI.RU WWW.GOSZDRAVNADZOR.RU

32271
22.04.2022

16.ПРАВИЛА ОТГРУЗКИ ТОВАРА СО СКЛАДА ООО «СБМ»

16. 1Отгрузка товара

16.1.1Отгрузка товара осуществляется:

• Юридическим лицам – при наличии доверенности, паспорта и печати организации;

• Физическим лицам – при наличии паспорта.

16.1.2. Отгрузка товара на условиях самовывоза осуществляется со склада ООО «СБМ» представителю транспортной компании по заявке ООО «СБМ» или представителю транспортной компании по заявке Покупателя.

Адрес, режим работы склада и карту проезда вы можете посмотреть на нашем сайте Simple-PRO.com в разделе «Контакты».

16.1.3. Подача груза осуществляется только на борт автотранспортного средства. Распределение, установка, закрепление груза в кузове осуществляется силами водителя/перевозчика/экспедитора.

16.1.4. Отгрузка товара наёмным транспортом:

• Дату и время доставки Покупатель согласовывает с отделом логистики;

• Доставка осуществляется до подъезда на адрес, указанный при оформлении заказа. Приём-передача товара осуществляется у автотранспорта Перевозчика. Выгрузка, подъём на этаж, сборка и прочее – не входит в услугу доставки и осуществляется силами и за счёт покупателя;

• Время ожидания водителем-экспедитором Покупателя по адресу доставки составляет не более 20 минут, повторная доставка товара Покупателю (вне зависимости от суммы заказа) оплачивается Покупателем повторно.

16.2. Приёмка товара покупателем

При приёмке товара Покупатель должен проверить соответствие маркировки и количество получаемого товара по накладной, а также осмотреть целостность упаковки Товара. В случае нарушения упаковки проверить целостность товара и составить коммерческий акт о повреждении груза в присутствии представителя транспортной компании.

ООО ЦИРМИ INFO@CIRMI.RU WWW.GOSZDRAVNADZOR.RU

32271
22.04.2022

Simple® pro | ЗАВОД ЛАБОРАТОРНОЙ МЕБЕЛИ

ПАСПОРТ ИЗДЕЛИЯ

8 (800) 222 32 97
Звонок по России бесплатный

www.simple-pro.com
info@simple-pro.com

ООО «СБМ»
г.Санкт-Петербург

ООО ЦИРМИ INFO@CIRMI.RU WWW.GOSZDRAVNADZOR.RU

32271
22.04.2022

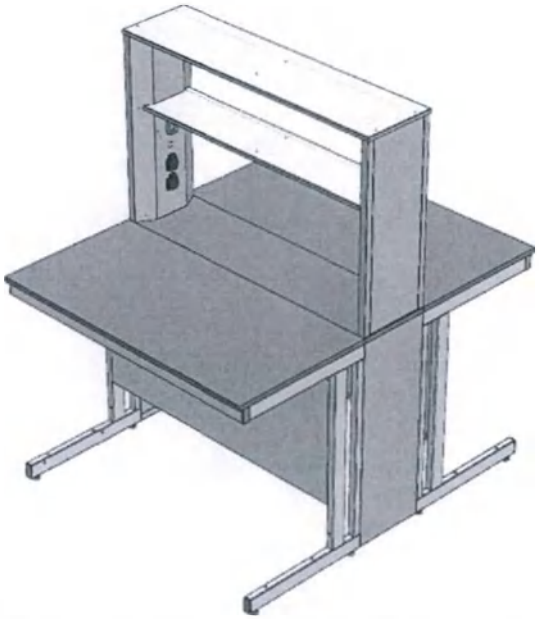

Стол медицинский лабораторный серии «СО»

1.НАЗНАЧЕНИЕ

Согласно руководству по эксплуатации.

2. УСЛОВИЯ ЭКСПЛУАТАЦИИ

Температура: от +10 до +40 С°.
Влажность: от 45% до 75%.

3.ТЕХНИЧЕСКИЕ ХАРАКТЕРИСТИКИ

3.1 Основные параметры и размеры
3.1.1 Основные параметры и размеры представлены в таблице 1.
Таблица 1

Наименование	Артикул	Габаритные размеры (ДхШхВ), мм	масса, кг
Стол медицинский лабораторный серии «СО»	ЛК-900-СО-Н-С	900x1500x1545-1575	101
	ЛК-900-СО-Н-К	900x1500x1545-1575	101
	ЛК-900-СО-Н-G	900x1500x1545-1575	101
	ЛК-900-СО-Н-N	900x1500x1545-1575	101
	ЛК-900-СО-Н-LH	900x1500x1545-1575	101
	ЛК-1200-СО-Н-С	1200x1500x1545-1575	122
	ЛК-1200-СО-Н-К	1200x1500x1545-1575	122
	ЛК-1200-СО-Н-G	1200x1500x1545-1575	122
	ЛК-1200-СО-Н-N	1200x1500x1545-1575	122
	ЛК-1200-СО-Н-LH	1200x1500x1545-1575	122
	ЛК-1500-СО-Н-С	1500x1500x1545-1575	142
	ЛК-1500-СО-Н-К	1500x1500x1545-1575	142
	ЛК-1500-СО-Н-G	1500x1500x1545-1575	142
	ЛК-1500-СО-Н-N	1500x1500x1545-1575	142
	ЛК-1500-СО-Н-LH	1500x1500x1545-1575	142
	ЛК-1800-СО-Н-С	1800x1500x1545-1575	169
	ЛК-1800- СО-Н-К	1800x1500x1545-1575	169
	ЛК-1800-СО-Н-G	1800x1500x1545-1575	169
	ЛК-1800-СО-Н-N	1800x1500x1545-1575	169
	ЛК-1800-СО-Н-LH	1800x1500x1545-1575	169
	ЛК-900-СО-В-С	900x1500x1675-1705	103
	ЛК-900-СО-В-К	900x1500x1675-1705	103

ООО ЦИРМИ INFO@CIRMI.RU WWW.GOSZDRAVNADZOR.RU
32271
22.04.2022

	ЛК-900-СО-В-G	900x1500x1675-1705	103
	ЛК-900-СО-В-N	900x1500x1675-1705	103
	ЛК-900-СО-В-LH	900x1500x1675-1705	103
	ЛК-1200-СО-В-С	1200x1500x1675-1705	124
	ЛК-1200-СО-В-К	1200x1500x1675-1705	124
	ЛК-1200-СО-В-G	1200x1500x1675-1705	124
	ЛК-1200-СО-В-N	1200x1500x1675-1705	124
	ЛК-1200-СО-В-LH	1200x1500x1675-1705	124
	ЛК-1500-СО-В-С	1500x1500x1675-1705	145
	ЛК-1500-СО-В-К	1500x1500x1675-1705	145
	ЛК-1500-СО-В-G	1500x1500x1675-1705	145
	ЛК-1500-СО-В-N	1500x1500x1675-1705	145
	ЛК-1500-СО-В-LH	1500x1500x1675-1705	145
	ЛК-1800-СО-В-С	1800x1500x1675-1705	171
	ЛК-1800-СО-В-К	1800x1500x1675-1705	171
	ЛК-1800-СО-В-G	1800x1500x1675-1705	171
	ЛК-1800-СО-В-N	1800x1500x1675-1705	171
	ЛК-1800-СО-В-LH	1800x1500x1675-1705	171
Примечания: 1. Допустимое отклонение от габаритных размеров ±4 мм 2. Допустимое отклонение от значений массы ±10%.			

3.2Характеристики

Стол представляет собой сборно-разборную конструкцию. Основными частями конструкции являются: каркас рабочей поверхности с регулируемыми опорами, рабочая поверхность (столешница), каркас приставки, приставка.

Высота регулируется за счет регулируемых опор.

Приставка представляет собой надстройку с полкой, соединительной частью рабочей поверхности на дополнительном отдельном каркасе, который соединяется с каркасом рабочей поверхности.

Стол имеет две рабочие поверхности напротив друг друга.

Стол должен стоять на поверхности пола устойчиво, при этом зазор между полом и опорой должен быть не более 3 мм.

Предельные отклонения от перпендикулярности и параллельности плоскостей, осей или ребер главных конструктивных элементов и плоскости, определенной точками опоры или боковыми стенами, не должны превышать 2 мм на 1 м.

Конструкция должна обеспечивать удобство уборки стола и помещения.

Распределительная нагрузка на рабочую поверхность должна быть не более 200 кг, на приставку не более 20 кг.

Длина кабеля подключения должна быть 3±0,3 м.

4. КОМПЛЕКТНОСТЬ

Комплектность представлена в таблице 2.

Таблица 2

Артикул	Обозначение детали	кол-во, шт
ЛК-900-СО-Н-С, ЛК-900-СО-Н-К, ЛК-900-СО-Н-G, ЛК-900-СО-Н-N, ЛК-900-СО-Н-LH, ЛК-1200-СО-Н-С, ЛК-1200-СО-Н-К, ЛК-1200-СО-Н-G, ЛК-1200-	Разборный каркас	2
	Рабочая поверхность	2
	Саморез 4x40 мм	18
	Приставка	1
	Разборный каркас	1

ООО ЦИРМИ INFO@CIRMI.RU WWW.GOSZDRAVNADZOR.RU
32271
22.04.2022

CO-H-N, ЛК-1200-CO-H-LH, ЛК-1500-CO-H-C, ЛК-1500-CO-H-K, ЛК-1500-CO-H-G, ЛК-1500-CO-H-N, ЛК-1500-CO-H-LH, ЛК-1800-CO-H-C, ЛК-1800- CO-H-K, ЛК-1800-CO-H-G, ЛК-1800-CO-H-N, ЛК-1800-CO-H-LH, ЛК-900-CO-B-C, ЛК-900-CO-B-K, ЛК-900-CO-B-G, ЛК-900-CO-B-N, ЛК-900-CO-B-LH, ЛК-1200-CO-B-C, ЛК-1200-CO-B-K, ЛК-1200-CO-B-G, ЛК-1200-CO-B-N, ЛК-1200-CO-B-LH, ЛК-1500-CO-B-C, ЛК-1500-CO-B-K, ЛК-1500-CO-B-G, ЛК-1500-CO-B-N, ЛК-1500-CO-B-LH, ЛК-1800-CO-B-C, ЛК-1800-CO-B-K, ЛК-1800-CO-B-G, ЛК-1800-CO-B-N, ЛК-1800-CO-B-LH	приставки Болт М8х16 мм Винт М6х20/круг Шайба М8 Шайба М6 Опора резьбовая М8 Заглушка 60х30 мм	 12 6 12 6 4 4

5. МЕРЫ БЕЗОПАСНОСТИ

5.1 К эксплуатации допускаются лица, внимательно изучившие настоящий паспорт и конструкцию изделия.

6. ПОДГОТОВКА К РАБОТЕ

6.1 После транспортирования в условиях отрицательных температур, перед распаковкой выдержать в нормальных температурных условиях не менее 2 часов.

6.2 Распаковать и проверить целостность покрытия.

6.3 Проверить комплектность.

6.4 Произвести дезинфекцию. Поверхности обрабатывают дезинфицирующим средством в соответствии с методическим документом по применению конкретного средства.

7.ПОРЯДОК СБОРКИ

Схема сборки

Рис. 1. Установка рабочей поверхности

ООО ЦИРМИ INFO@CIRMI.RU WWW.GOSZDRAVNADZOR.RU
32271
22.04.2022

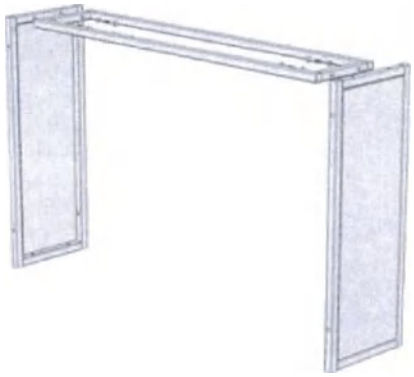

Рис. 2. Сборка нижнего каркаса приставки

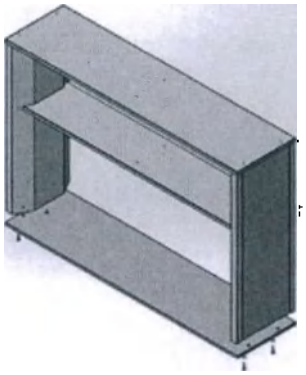

Рис. 3. Замена транспортировочных болтов

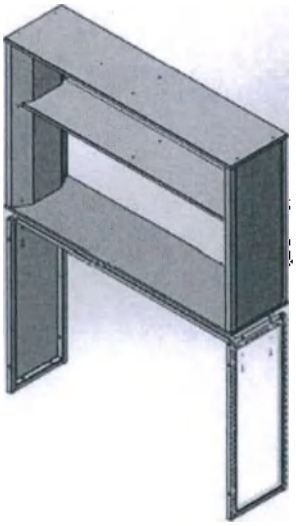

Рис. 4. Сборка каркаса приставки

ООО ЦИРМИ INFO@CIRMI.RU WWW.GOSZDRAVNADZOR.RU

32271
22.04.2022

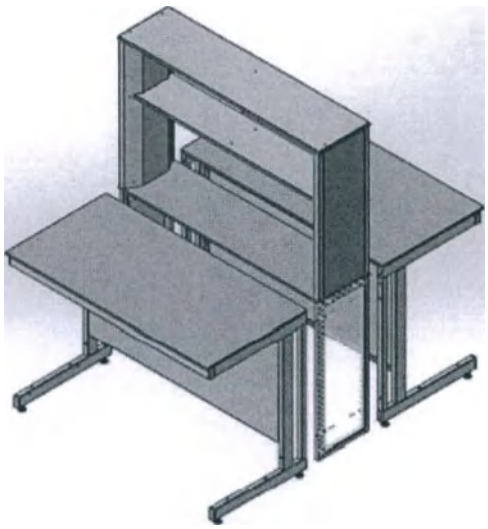

Рис. 5. Установка приставки

Инструкция по сборке

Для сборки необходимо: разводной ключ (или ключ «на 13»), шуруповерт, молоток.

Собрать каркас.

Установите в боковины каркаса регулируемые опоры (Рис. 1)

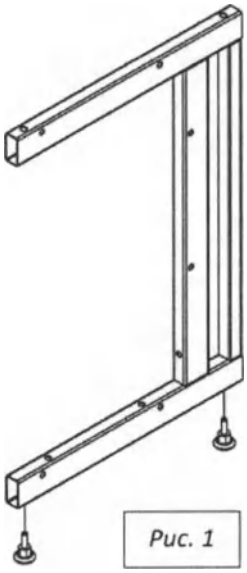

Рис. 1

Вставьте заглушки 60х30 в нижнюю часть каркаса.

ООО ЦИРМИ INFO@CIRMI.RU WWW.GOSZDRAVNADZOR.RU

32271
22.04.2022

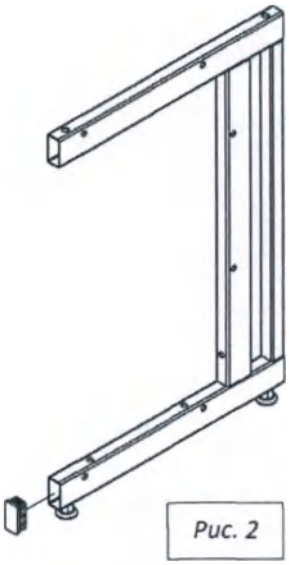

Рис. 2

Соедините боковины с верхней рамой и задней панелью каркаса, используя болты М8х45 (для рамы), болты М8х16 (для панели), шайбы 8 и предусмотренные в боковинах заклёпки-гайки М8 (рис.3).

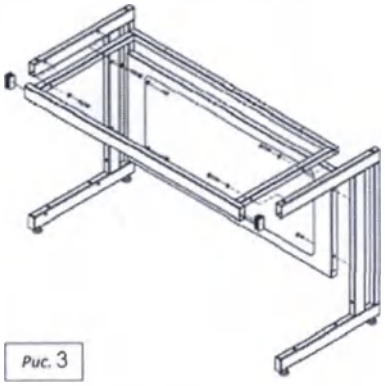

Рис. 3

Собрать нижний каркас технологической приставки, соединив боковины каркаса с промежуточной рамой, используя болты М8х45 мм. Выкрутить из верхней части приставки винты М6х80 мм. Соединить верхнюю часть технологической приставки с нижним каркасом, используя винты М6х80 мм и шайбы М6. Соединить каркас приставки с каркасами столов, используя болты М8х45 мм и шайбы М8.
Положить рабочую поверхность на каркас.
Прикрепить рабочую поверхность к каркасу, используя саморезы 4х40.
Выставить изделие по уровню.

8.ТЕХНИЧЕСКОЕ ОБСЛУЖИВАНИЕ

8.1 Техническое обслуживание перед вводом в эксплуатацию и при эксплуатации (проводится один раз в полгода) заключается в проверке и подтяжке всех видов резьбовых соединений, замене, при необходимости, годными деталями поломанных или изношенных, промывке моющими растворами и санитарной обработке.
8.2 Проверка технического состояния, с целью установления возможности дальнейшего использования, проводится на соответствие технических характеристик и комплектности настоящего паспорта, при этом проверяется отсутствие погнутых и изношенных деталей, вмятин, коррозии металла, надежность всех видов соединений и креплений.
8.3 Критерием предельного состояния является состояние изделия, при котором дальнейшая эксплуатация недопустима и нецелесообразна по условиям экономичности.

9. ТЕКУЩИЙ РЕМОНТ

9.1 Общие положения:

ООО ЦИРМИ INFO@CIRMI.RU WWW.GOSZDRAVNADZOR.RU
32271
22.04.2022

9.2 Текущий ремонт производится специалистами предприятия-изготовителя.
9.3 Текущий ремонт включает следующие этапы:
1) обнаружение неисправностей;
2) отыскание и исправление неисправностей или замена частей;
3) проверка работоспособности изделия после ремонта.
9.4 Текущий ремонт в течение гарантийного срока эксплуатации производится специалистами завода-изготовителя.
9.5 После выполнения текущего ремонта проводится проверка технического состояния.

10. УТИЛИЗАЦИЯ

- Утилизация мебели медицинской осуществляется в порядке, предусмотренном СанПиН 2.1.3684 для отходов класса А.
- Электронные и электрические компоненты должны утилизироваться отдельно от бытовых отходов.
- Правильная утилизация позволит предотвратить потенциально вредное воздействие на окружающую среду и здоровье человека.

11. ТРАНСПОРТИРОВАНИЕ И ХРАНЕНИЕ

- Мебель транспортируется всеми видами крытых транспортных средств в соответствии с требованиями ГОСТ Р 50444 и правилами перевозки грузов, действующими на каждом виде транспорта.
- Транспортирование мебели морским транспортом производится в соответствии с "Правилами безопасности морской перевозки генеральных грузов". Вид отправки - контейнерами, мелкая малотоннажная, повагонная отправка.
- Условия при транспортировке соответствует условиям хранения 5 по ГОСТ 15150.
- Условия хранения - по группе условий хранения 2 (С) по ГОСТ Р 50444.
- В упаковке предприятия-изготовителя должны храниться в закрытом помещении при температуре от +10 до +40° С и относительной влажности от 45% до 80%. Хранение должно обеспечиваться при тех же условиях в складских помещениях, исключающих воздействие атмосферных осадков и агрессивных сред. Воздух помещения не должен содержать примесей, вызывающих коррозию металла. Мебель следует предохранять от загрязнений и механических повреждений.
- Упакованные изделия должны транспортироваться и храниться в положении, указанном предупредительными знаками.

12. ГАРАНТИИ ИЗГОТОВИТЕЛЯ

- Изготовитель гарантирует соответствие требованиям настоящих технических условий при соблюдении потребителем условий эксплуатации, транспортирования и хранения.
- Гарантийный срок эксплуатации - не менее 18 месяцев со дня ввода её в эксплуатацию.
- Гарантийный срок хранения в упакованном виде -18 месяцев.
- Средний срок службы - 10 лет.
- В течение гарантийного срока изготовитель, осуществляющее гарантийное обслуживание, безвозмездно ремонтирует или заменяет мебель, или ее составные части, пришедшие в негодность по вине изготовителя по предъявлении гарантийного талона, дефектной ведомости, составленной комиссией, с заявкой на ремонт.

13. СВЕДЕНИЯ О РЕКЛАМАЦИЯХ

13.1 В случае отказа изделий или неисправности их в период гарантийных обязательств, а также обнаружения некомплектности при его первичной приемке владелец должен направить в адрес предприятия, осуществляющего гарантийное обслуживание, следующие документы: заявку на ремонт (замену) с указанием адреса, номера телефона.

ООО ЦИРМИ INFO@CIRMI.RU WWW.GOSZDRAVNADZOR.RU
32271
22.04.2022

13.2 Претензии по поводу качества направляются в Общество с ограниченной ответственностью «СпецБалтМебель» (ООО «СБМ»), Россия, 195197, г. Санкт-Петербург, Кондратьевский проспект, д.15, корп.2, лит.3, пом.18-Н3, оф.52. Тел.: (812) 448-13-97, E-mail: info@simple-pro.com

14.СВИДЕТЕЛЬСТВО О ПРИЕМКЕ И УПАКОВЫВАНИИ

Свидетельство о приёмке:

_____

Наименование и обозначение

Изготовлен(а) и принят(а) в соответствии с обязательными требованиями государственных (национальных) стандартов, действующей технической документации и признан(а) годным(ой) для эксплуатации

Начальник ОТК

МП

_____/_____/_____

Подпись Расшифровка Дата

15.ГАРАНТИЙНЫЙ ТАЛОН на ремонт (замену)

в течение гарантийного срока медицинского изделия

_____

(наименование)

Номер и дата выпуска _____

(заполняется заводом-изготовителем)

Приобретен _____

(дата, подпись и штамп торгующей организации)

Введен в эксплуатацию _____ « ____ » _____20 г.

(должность) (подпись) (Ф.И.О.)

16.ПРАВИЛА ОТГРУЗКИ ТОВАРА СО СКЛАДА ООО «СБМ»

16. 1Отгрузка товара

16.1.1Отгрузка товара осуществляется:

• Юридическим лицам – при наличии доверенности, паспорта и печати организации;

• Физическим лицам – при наличии паспорта.

16.1.2. Отгрузка товара на условиях самовывоза осуществляется со склада ООО «СБМ» представителю транспортной компании по заявке ООО «СБМ» или представителю транспортной компании по заявке Покупателя.

Адрес, режим работы склада и карту проезда вы можете посмотреть на нашем сайте Simple-PRO.com в разделе «Контакты».

16.1.3. Подача груза осуществляется только на борт автотранспортного средства. Распределение, установка, закрепление груза в кузове осуществляется силами водителя/перевозчика/экспедитора.

16.1.4. Отгрузка товара наёмным транспортом:

• Дату и время доставки Покупатель согласовывает с отделом логистики;

• Доставка осуществляется до подъезда на адрес, указанный при

ООО ЦИРМИ INFO@CIRMI.RU WWW.GOSZDRAVNADZOR.RU

32271
22.04.2022

оформлении заказа. Приём-передача товара осуществляется у автотранспорта Перевозчика. Выгрузка, подъём на этаж, сборка и прочее – не входит в услугу доставки и осуществляется силами и за счёт покупателя;

• Время ожидания водителем-экспедитором Покупателя по адресу доставки составляет не более 20 минут, повторная доставка товара Покупателю (вне зависимости от суммы заказа) оплачивается Покупателем повторно.

16.2. Приёмка товара покупателем

При приёмке товара Покупатель должен проверить соответствие маркировки и количество получаемого товара по накладной, а также осмотреть целостность упаковки Товара. В случае нарушения упаковки проверить целостность товара и составить коммерческий акт о повреждении груза в присутствии представителя транспортной компании.

ООО ЦИРМИ INFO@CIRMI.RU WWW.GOSZDRAVNADZOR.RU

32271
22.04.2022

Simple® pro | ЗАВОД ЛАБОРАТОРНОЙ МЕБЕЛИ

ПАСПОРТ ИЗДЕЛИЯ

8 (800) 222 32 97
Звонок по России бесплатный

www.simple-pro.com
info@simple-pro.com

ООО «СБМ»
г.Санкт-Петербург

ООО ЦИРМИ INFO@CIRMI.RU WWW.GOSZDRAVNADZOR.RU

32271
22.04.2022

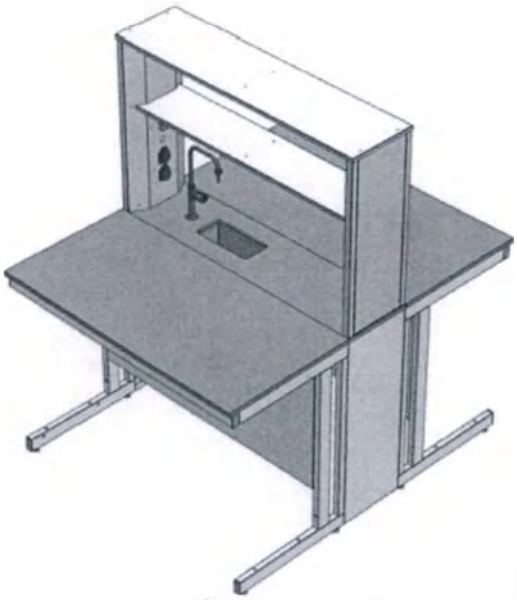

Стол медицинский лабораторный серии «СОРК»

1.НАЗНАЧЕНИЕ

Согласно руководству по эксплуатации.

2. УСЛОВИЯ ЭКСПЛУАТАЦИИ

Температура: от +10 до +40 С°.

Влажность: от 45% до 75%.

3.ТЕХНИЧЕСКИЕ ХАРАКТЕРИСТИКИ

3.1 Основные параметры и размеры

3.1.1 Основные параметры и размеры представлены в таблице 1.

Таблица 1

Наименование	Артикул	Габаритные размеры (ДхШхВ), мм	масса, кг
Стол медицинский лабораторный серии «СОРК»	ЛК-900-СОРК-Н-С	900x1500x1545-1575	101
	ЛК-900-СОРК-Н-К	900x1500x1545-1575	101
	ЛК-900-СОРК-Н-G	900x1500x1545-1575	101
	ЛК-900-СОРК-Н-N	900x1500x1545-1575	101
	ЛК-900-СОРК-Н-LH	900x1500x1545-1575	101
	ЛК-1200-СОРК-Н-С	1200x1500x1545-1575	122
	ЛК-1200-СОРК-Н-К	1200x1500x1545-1575	122
	ЛК-1200-СОРК-Н-G	1200x1500x1545-1575	122
	ЛК-1200-СОРК-Н-N	1200x1500x1545-1575	122
	ЛК-1200-СОРК-Н-LH	1200x1500x1545-1575	122
	ЛК-1500-СОРК-Н-С	1500x1500x1545-1575	142
	ЛК-1500-СОРК-Н-К	1500x1500x1545-1575	142
	ЛК-1500-СОРК-Н-G	1500x1500x1545-1575	142
	ЛК-1500-СОРК-Н-N	1500x1500x1545-1575	142
	ЛК-1500-СОРК-Н-LH	1500x1500x1545-1575	142
	ЛК-1800-СОРК-Н-С	1800x1500x1545-1575	169
	ЛК-1800-СОРК-Н-К	1800x1500x1545-1575	169
	ЛК-1800-СОРК-Н-G	1800x1500x1545-1575	169
	ЛК-1800-СОРК-Н-N	1800x1500x1545-1575	169
	ЛК-1800-СОРК-Н-LH	1800x1500x1545-1575	169

ООО ЦИРМИ INFO@CIRMI.RU WWW.GOSZDRAVNADZOR.RU

32271
22.04.2022

	ЛК-900-СОРК-В-С	900x1500x1675-1705	103
	ЛК-900-СОРК-В-К	900x1500x1675-1705	103
	ЛК-900-СОРК-В-G	900x1500x1675-1705	103
	ЛК-900-СОРК-В-N	900x1500x1675-1705	103
	ЛК-900-СОРК-В-LH	900x1500x1675-1705	103
	ЛК-1200-СОРК-В-С	1200x1500x1675-1705	124
	ЛК-1200-СОРК-В-К	1200x1500x1675-1705	124
	ЛК-1200-СОРК-В-G	1200x1500x1675-1705	124
	ЛК-1200-СОРК-В-N	1200x1500x1675-1705	124
	ЛК-1200-СОРК-В-LH	1200x1500x1675-1705	124
	ЛК-1500-СОРК-В-С	1500x1500x1675-1705	145
	ЛК-1500-СОРК-В-К	1500x1500x1675-1705	145
	ЛК-1500-СОРК-В-G	1500x1500x1675-1705	145
	ЛК-1500-СОРК-В-N	1500x1500x1675-1705	145
	ЛК-1500-СОРК-В-LH	1500x1500x1675-1705	145
	ЛК-1800-СОРК-В-С	1800x1500x1675-1705	171
	ЛК-1800-СОРК-В-К	1800x1500x1675-1705	171
	ЛК-1800-СОРК-В-G	1800x1500x1675-1705	171
	ЛК-1800-СОРК-В-N	1800x1500x1675-1705	171
	ЛК-1800-СОРК-В-LH	1800x1500x1675-1705	171
Примечания: 1. Допустимое отклонение от габаритных размеров ±4 мм 2. Допустимое отклонение от значений массы ±10%.			

3.2Характеристики

Стол представляет собой сборно-разборную конструкцию. Основными частями конструкции являются: каркас рабочей поверхности с регулируемыми опорами, рабочая поверхность (столешница), каркас приставки, приставка, раковина с краном.

Высота регулируется за счет регулируемых опор.

Приставка представляет собой надстройку с полкой, соединительной частью рабочей поверхности на дополнительном отдельном каркасе, который соединяется с каркасом рабочей поверхности.

Стол имеет две рабочие поверхности напротив друг друга.

Стол должен стоять на поверхности пола устойчиво, при этом зазор между полом и опорой должен быть не более 3 мм.

Предельные отклонения от перпендикулярности и параллельности плоскостей, осей или ребер главных конструктивных элементов и плоскости, определенной точками опоры или боковыми стенами, не должны превышать 2 мм на 1 м.

Конструкция должна обеспечивать удобство уборки стола и помещения.

Распределительная нагрузка на рабочую поверхность должна быть не более 200 кг, на приставку не более 20 кг.

Длина кабеля подключения должна быть 3±0,3 м.

4. КОМПЛЕКТНОСТЬ

Комплектность представлена в таблице 2.

Таблица 2

Артикул	Обозначение детали	кол-во, шт
ЛК-900-СОРК-Н-С, ЛК-900-	Разборный каркас	2

ООО ЦИРМИ INFO@CIRMI.RU WWW.GOSZDRAVNADZOR.RU
32271
22.04.2022

СОРК-Н-К, ЛК-900-СОРК-Н-G, ЛК-900-СОРК-Н- N, ЛК-900-СОРК-Н-LH, ЛК-1200-СОРК-Н-С, ЛК-1200-СОРК-Н-К, ЛК-1200-СОРК-Н-G, ЛК-1200-СОРК-Н- N, ЛК-1200-СОРК-Н-LH, ЛК-1500-СОРК-Н-С, ЛК-1500-СОРК-Н-К, ЛК-1500-СОРК-Н-G, ЛК-1500-СОРК-Н- N, ЛК-1500-СОРК-Н-LH, ЛК-1800-СОРК-Н-С, ЛК-1800-СОРК-Н-К, ЛК-1800-СОРК-Н-G, ЛК-1800-СОРК-Н- N, ЛК-1800-СОРК-Н-LH, ЛК-900-СОРК-В-С, ЛК-900-СОРК-В-К, ЛК-900-СОРК-В-G, ЛК-900-СОРК-В-N, ЛК-900-СОРК-В-LH, ЛК-1200-СОРК-В-С, ЛК-1200-СОРК-В-К, ЛК-1200-СОРК-В-G, ЛК-1200-СОРК-В-N, ЛК-1200-СОРК-В-LH, ЛК-1500-СОРК-В-С, ЛК-1500-СОРК-В-К, ЛК-1500-СОРК-В-G, ЛК-1500-СОРК-В-N, ЛК-1500-СОРК-В-LH, ЛК-1800-СОРК-В-С, ЛК-1800-СОРК-В-К, ЛК-1800-СОРК-В-G, ЛК-1800-СОРК-В-N, ЛК-1800-СОРК-В-LH	Рабочая поверхность Саморез 4х40 мм Приставка Разборный каркас приставки Болт М8х16 мм Винт М6х20/круг Шайба М8 Шайба М6 Раковина Кран Опора резьбовая М8 Гофра 1.1/2 1350 мм Заглушка 60х30 мм	2 18 1 1 12 6 12 6 1 1 4 1 4

5. МЕРЫ БЕЗОПАСНОСТИ

5.1 К эксплуатации допускаются лица, внимательно изучившие настоящий паспорт и конструкцию изделия.

6. ПОДГОТОВКА К РАБОТЕ

6.1 После транспортирования в условиях отрицательных температур, перед распаковкой выдержать в нормальных температурных условиях не менее 2 часов.

6.2 Распаковать и проверить целостность покрытия.

6.3 Проверить комплектность.

6.4 Произвести дезинфекцию. Поверхности обрабатывают дезинфицирующим средством в соответствии с методическим документом по применению конкретного средства.

7.ПОРЯДОК СБОРКИ

Схема сборки

Рис. 1. Установка рабочей поверхности

ООО ЦИРМИ INFO@CIRMI.RU WWW.GOSZDRAVNADZOR.RU

32271
22.04.2022

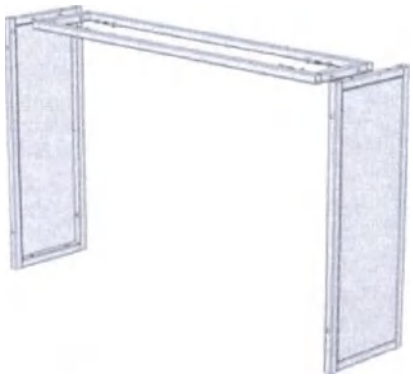

Рис. 2. Сборка нижнего каркаса приставки

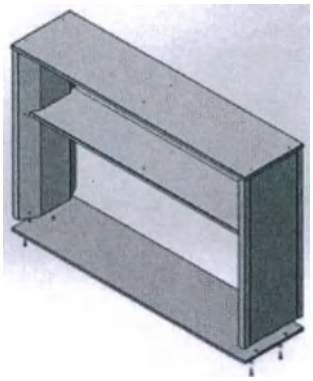

Рис. 3. Замена транспортировочных болтов

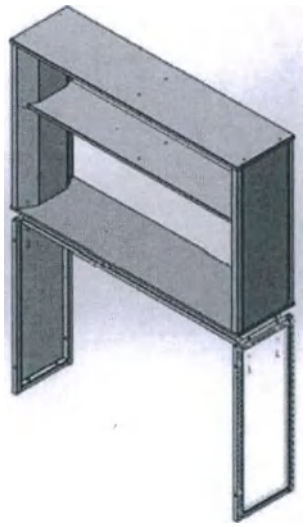

Рис. 4. Сборка каркаса приставки

ООО ЦИРМИ INFO@CIRMI.RU WWW.GOSZDRAVNADZOR.RU

32271
22.04.2022

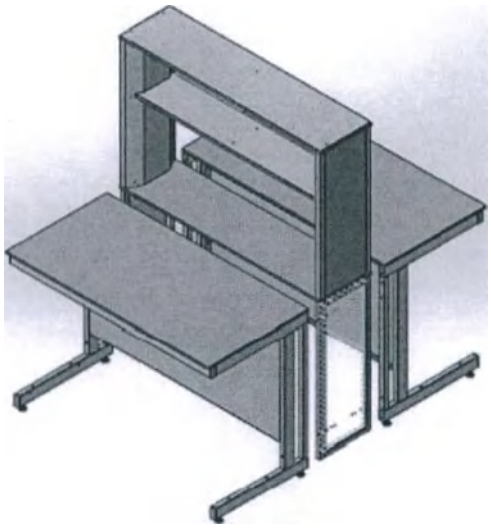

Рис. 5. Установка приставки

Инструкция по сборке

Для сборки необходимо: разводной ключ (или ключ «на 13»), шуруповерт, молоток.

Собрать каркас.

Установите в боковины каркаса регулируемые опоры (Рис. 1)

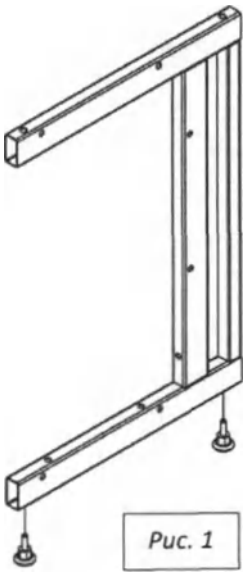

Рис. 1

Вставьте заглушки 60х30 в нижнюю часть каркаса.

ООО ЦИРМИ INFO@CIRMI.RU WWW.GOSZDRAVNADZOR.RU

32271
22.04.2022

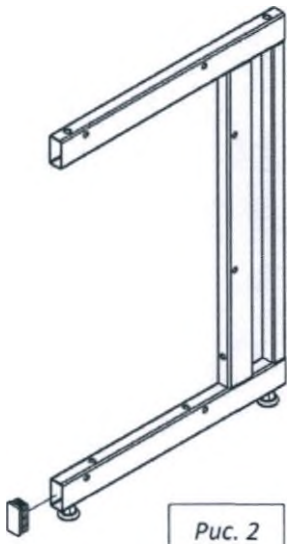

Рис. 2

Соедините боковины с верхней рамой и задней панелью каркаса, используя болты М8х45 (для рамы), болты М8х16 (для панели), шайбы 8 и предусмотренные в боковинах заклёпки-гайки М8 (рис.3).

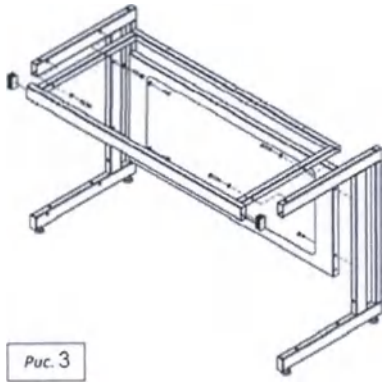

Рис. 3

Собрать нижний каркас технологической приставки, соединив боковины каркаса с промежуточной рамой, используя болты М8х45 мм. Выкрутить из верхней части приставки винты М6х80 мм. Соединить верхнюю часть технологической приставки с нижним каркасом, используя винты М6х80 мм и шайбы М6. Соединить каркас приставки с каркасами столов, используя болты М8х45 мм и шайбы М8.
Положить рабочую поверхность на каркас.
Прикрепить рабочую поверхность к каркасу, используя саморезы 4х40.
Подключение сантехники должно осуществляться аттестованным специалистом.
Выставить изделие по уровню.

8.ТЕХНИЧЕСКОЕ ОБСЛУЖИВАНИЕ

8.1 Техническое обслуживание перед вводом в эксплуатацию и при эксплуатации (проводится один раз в полгода) заключается в проверке и подтяжке всех видов резьбовых соединений, замене, при необходимости, годными деталями поломанных или изношенных, промывке моющими растворами и санитарной обработке.
8.2 Проверка технического состояния, с целью установления возможности дальнейшего использования, проводится на соответствие технических характеристик и комплектности настоящего паспорта, при этом проверяется отсутствие погнутых и изношенных деталей, вмятин, коррозии металла, надежность всех видов соединений и креплений.
8.3 Критерием предельного состояния является состояние изделия, при котором дальнейшая эксплуатация недопустима и нецелесообразна по условиям экономичности.

ООО ЦИРМИ INFO@CIRMI.RU WWW.GOSZDRAVNADZOR.RU
32271
22.04.2022

9. ТЕКУЩИЙ РЕМОНТ

9.1 Общие положения:

9.2 Текущий ремонт производится специалистами предприятия-изготовителя.

9.3 Текущий ремонт включает следующие этапы:

1) обнаружение неисправностей;

2) отыскание и исправление неисправностей или замена частей;

3) проверка работоспособности изделия после ремонта.

9.4 Текущий ремонт в течение гарантийного срока эксплуатации производится специалистами завода-изготовителя.

9.5 После выполнения текущего ремонта проводится проверка технического состояния.

10. УТИЛИЗАЦИЯ

- Утилизация мебели медицинской осуществляется в порядке, предусмотренном СанПиН 2.1.3684 для отходов класса А.
- Электронные и электрические компоненты должны утилизироваться отдельно от бытовых отходов.
- Правильная утилизация позволит предотвратить потенциально вредное воздействие на окружающую среду и здоровье человека.

11. ТРАНСПОРТИРОВАНИЕ И ХРАНЕНИЕ

- Мебель транспортируется всеми видами крытых транспортных средств в соответствии с требованиями ГОСТ Р 50444 и правилами перевозки грузов, действующими на каждом виде транспорта.
- Транспортирование мебели морским транспортом производится в соответствии с "Правилами безопасности морской перевозки генеральных грузов". Вид отправки - контейнерами, мелкая малотоннажная, повагонная отправка.
- Условия при транспортировке соответствует условиям хранения 5 по ГОСТ 15150.
- Условия хранения - по группе условий хранения 2 (С) по ГОСТ Р 50444.
- В упаковке предприятия-изготовителя должны храниться в закрытом помещении при температуре от +10 до +40° С и относительной влажности от 45% до 80%. Хранение должно обеспечиваться при тех же условиях в складских помещениях, исключающих воздействие атмосферных осадков и агрессивных сред. Воздух помещения не должен содержать примесей, вызывающих коррозию металла. Мебель следует предохранять от загрязнений и механических повреждений.
- Упакованные изделия должны транспортироваться и храниться в положении, указанном предупредительными знаками.

12. ГАРАНТИИ ИЗГОТОВИТЕЛЯ

- Изготовитель гарантирует соответствие требованиям настоящих технических условий при соблюдении потребителем условий эксплуатации, транспортирования и хранения.
- Гарантийный срок эксплуатации - не менее 18 месяцев со дня ввода её в эксплуатацию.
- Гарантийный срок хранения в упакованном виде -18 месяцев.
- Средний срок службы - 10 лет.
- В течение гарантийного срока изготовитель, осуществляющее гарантийное обслуживание, безвозмездно ремонтирует или заменяет мебель, или ее составные части, пришедшие в негодность по вине изготовителя по предъявлении гарантийного талона, дефектной ведомости, составленной комиссией, с заявкой на ремонт.

13. СВЕДЕНИЯ О РЕКЛАМАЦИЯХ

13.1 В случае отказа изделий или неисправности их в период гарантийных обязательств, а также обнаружения некомплектности при его первичной приемке владелец должен направить в адрес предприятия, осуществляющего гарантийное обслуживание, следующие документы: заявку на ремонт (замену) с указанием адреса, номера телефона.

ООО ЦИРМИ INFO@CIRMI.RU WWW.GOSZDRAVNADZOR.RU
32271
22.04.2022

13.2 Претензии по поводу качества направляются в Общество с ограниченной ответственностью «СпецБалтМебель» (ООО «СБМ»), Россия, 195197, г. Санкт-Петербург, Кондратьевский проспект, д.15, корп.2, лит.3, пом.18-Н3, оф.52. Тел.: (812) 448-13-97, E-mail: info@simple-pro.com

14.СВИДЕТЕЛЬСТВО О ПРИЕМКЕ И УПАКОВЫВАНИИ

Свидетельство о приёмке:

_____

Наименование и обозначение

Изготовлен(а) и принят(а) в соответствии с обязательными требованиями государственных (национальных) стандартов, действующей технической документации и признан(а) годным(ой) для эксплуатации

Начальник ОТК

МП

_____/_____/_____

Подпись Расшифровка Дата

15.ГАРАНТИЙНЫЙ ТАЛОН на ремонт (замену)

в течение гарантийного срока медицинского изделия

_____

(наименование)

Номер и дата выпуска _____

(заполняется заводом-изготовителем)

Приобретен _____

(дата, подпись и штамп торгующей организации)

Введен в эксплуатацию _____ « ____ » _____20 г.

(должность) (подпись) (Ф.И.О.)

16.ПРАВИЛА ОТГРУЗКИ ТОВАРА СО СКЛАДА ООО «СБМ»

16. 1Отгрузка товара

16.1.1Отгрузка товара осуществляется:

• Юридическим лицам – при наличии доверенности, паспорта и печати организации;

• Физическим лицам – при наличии паспорта.

16.1.2. Отгрузка товара на условиях самовывоза осуществляется со склада ООО «СБМ» представителю транспортной компании по заявке ООО «СБМ» или представителю транспортной компании по заявке Покупателя.

Адрес, режим работы склада и карту проезда вы можете посмотреть на нашем сайте Simple-PRO.com в разделе «Контакты».

16.1.3. Подача груза осуществляется только на борт автотранспортного средства. Распределение, установка, закрепление груза в кузове осуществляется силами водителя/перевозчика/экспедитора.

16.1.4. Отгрузка товара наёмным транспортом:

• Дату и время доставки Покупатель согласовывает с отделом логистики;

• Доставка осуществляется до подъезда на адрес, указанный при

ООО ЦИРМИ INFO@CIRMI.RU WWW.GOSZDRAVNADZOR.RU

32271
22.04.2022

оформлении заказа. Приём-передача товара осуществляется у автотранспорта Перевозчика. Выгрузка, подъём на этаж, сборка и прочее – не входит в услугу доставки и осуществляется силами и за счёт покупателя;

• Время ожидания водителем-экспедитором Покупателя по адресу доставки составляет не более 20 минут, повторная доставка товара Покупателю (вне зависимости от суммы заказа) оплачивается Покупателем повторно.

16.2. Приёмка товара покупателем

При приёмке товара Покупатель должен проверить соответствие маркировки и количество получаемого товара по накладной, а также осмотреть целостность упаковки Товара. В случае нарушения упаковки проверить целостность товара и составить коммерческий акт о повреждении груза в присутствии представителя транспортной компании.

ООО ЦИРМИ INFO@CIRMI.RU WWW.GOSZDRAVNADZOR.RU

32271
22.04.2022

Simple® pro | ЗАВОД ЛАБОРАТОРНОЙ МЕБЕЛИ

ПАСПОРТ ИЗДЕЛИЯ

8 (800) 222 32 97
Звонок по России бесплатный

www.simple-pro.com
info@simple-pro.com

ООО «СБМ»
г.Санкт-Петербург

ООО ЦИРМИ INFO@CIRMI.RU WWW.GOSZDRAVNADZOR.RU

32271
22.04.2022

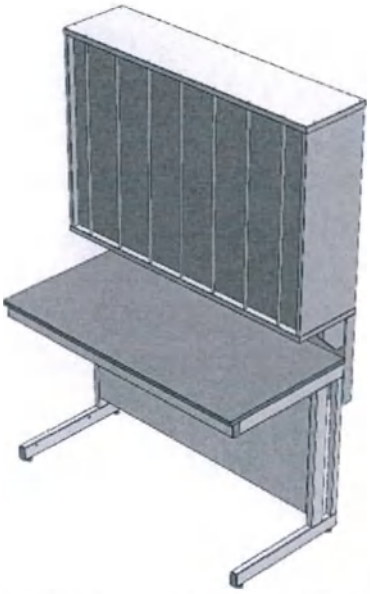

Стол медицинский лабораторный серии «СТС»;
Стол медицинский лабораторный серии «СТП»

1.НАЗНАЧЕНИЕ

Согласно руководству по эксплуатации.

2. УСЛОВИЯ ЭКСПЛУАТАЦИИ

Температура: от +10 до +40 С°.
Влажность: от 45% до 75%.

3.ТЕХНИЧЕСКИЕ ХАРАКТЕРИСТИКИ

3.1 Основные параметры и размеры
3.1.1 Основные параметры и размеры представлены в таблице 1.
Таблица 1

Наименование	Артикул	Габаритные размеры (ДхШхВ), мм	масса, кг
Стол медицинский лабораторный серии «СТС»	ЛК-900-СТС-Н-С	900x650x1650-1685	50
	ЛК-900-СТС-Н-К	900x650x1650-1685	50
	ЛК-900-СТС-Н-G	900x650x1650-1685	50
	ЛК-900-СТС-Н-N	900x650x1650-1685	50
	ЛК-900-СТС-Н-LH	900x650x1650-1685	50
	ЛК-1200-СТС-Н-С	1200x650x1650-1685	64
	ЛК-1200- СТС-Н-К	1200x650x1650-1685	64
	ЛК-1200-СТС-Н-G	1200x650x1650-1685	64
	ЛК-1200-СТС-Н-N	1200x650x1650-1685	64
	ЛК-1200-СТС-Н-LH	1200x650x1650-1685	64
	ЛК-1500-СТС-Н-С	1500x650x1650-1685	78
	ЛК-1500-СТС-Н-К	1500x650x1650-1685	78
	ЛК-1500-СТС-Н-G	1500x650x1650-1685	78
	ЛК-1500-СТС-Н-N	1500x650x1650-1685	78
	ЛК-1500-СТС-Н-LH	1500x650x1650-1685	78
	ЛК-1800-СТС-Н-С	1800x650x1650-1685	91
	ЛК-1800-СТС-Н-К	1800x650x1650-1685	91
	ЛК-1800-СТС-Н-G	1800x650x1650-1685	91
	ЛК-1800-СТС-Н-N	1800x650x1650-1685	91
	ЛК-1800-СТС-Н-LH	1800x650x1650-1685	91
	ЛК-900-СТС-В-С	900x650x1780-1805	51
	ЛК-900-СТС-В-К	900x650x1780-1805	51

ООО ЦИРМИ INFO@CIRMI.RU WWW.GOSZDRAVNADZOR.RU
32271
22.04.2022

	ЛК-900-СТС-В-G	900x650x1780-1805	51
	ЛК-900-СТС-В-N	900x650x1780-1805	51
	ЛК-900- СТС-В-LH	900x650x1780-1805	51
	ЛК-1200-СТС-В-С	1200x650x1780-1805	65
	ЛК-1200-СТС-В-К	1200x650x1780-1805	65
	ЛК-1200-СТС-В-G	1200x650x1780-1805	65
	ЛК-1200-СТС-В-N	1200x650x1780-1805	65
	ЛК-1200-СТС-В-LH	1200x650x1780-1805	65
	ЛК-1500-СТС-В-С	1500x650x1780-1805	79
	ЛК-1500-СТС-В-К	1500x650x1780-1805	79
	ЛК-1500-СТС-В-G	1500x650x1780-1805	79
	ЛК-1500- СТС-В-N	1500x650x1780-1805	79
	ЛК-1500-СТС-В-LH	1500x650x1780-1805	79
	ЛК-1800-СТС-В-С	1800x650x1780-1805	92
	ЛК-1800-СТС-В-К	1800x650x1780-1805	92
	ЛК-1800-СТС-В-G	1800x650x1780-1805	92
	ЛК-1800-СТС-В-N	1800x650x1780-1805	92
	ЛК-1800-СТС-В-LH	1800x650x1780-1805	92
Стол медицинский лабораторный серии «СТП»	ЛК-900-СТП-Н-С	900x650x1650-1685	50
	ЛК-900-СТП-Н-К	900x650x1650-1685	50
	ЛК-900-СТП-Н-G	900x650x1650-1685	50
	ЛК-900-СТП-Н-N	900x650x1650-1685	50
	ЛК-900-СТП-Н-LH	900x650x1650-1685	50
	ЛК-1200-СТП-Н-С	1200x650x1650-1685	64
	ЛК-1200- СТП-Н-К	1200x650x1650-1685	64
	ЛК-1200-СТП-Н-G	1200x650x1650-1685	64
	ЛК-1200-СТП-Н-N	1200x650x1650-1685	64
	ЛК-1200-СТП-Н-LH	1200x650x1650-1685	64
	ЛК-1500-СТП-Н-С	1500x650x1650-1685	78
	ЛК-1500-СТП-Н-К	1500x650x1650-1685	78
	ЛК-1500-СТП-Н-G	1500x650x1650-1685	78
	ЛК-1500-СТП-Н-N	1500x650x1650-1685	78
	ЛК-1500-СТП-Н-LH	1500x650x1650-1685	78
	ЛК-1800-СТП-Н-С	1800x650x1650-1685	91
	ЛК-1800-СТП-Н-К	1800x650x1650-1685	91
	ЛК-1800-СТП-Н-G	1800x650x1650-1685	91
	ЛК-1800-СТП-Н-N	1800x650x1650-1685	91
	ЛК-1800-СТП-Н-LH	1800x650x1650-1685	91
	ЛК-900-СТП-В-С	900x650x1780-1805	51
	ЛК-900-СТП-В-К	900x650x1780-1805	51
	ЛК-900-СТП-В-G	900x650x1780-1805	51
	ЛК-900-СТП-В-N	900x650x1780-1805	51
	ЛК-900-СТП-В-LH	900x650x1780-1805	51
	ЛК-1200-СТП-В-С	1200x650x1780-1805	65
	ЛК-1200-СТП-В-К	1200x650x1780-1805	65
	ЛК-1200-СТП-В-G	1200x650x1780-1805	65
	ЛК-1200- СТП-В-N	1200x650x1780-1805	65
	ЛК-1200-СТП-В-LH	1200x650x1780-1805	65
	ЛК-1500-СТП-В-С	1500x650x1780-1805	79
	ЛК-1500-СТП-В-К	1500x650x1780-1805	79

ООО ЦИРМИ INFO@CIRMI.RU WWW.GOSZDRAVNADZOR.RU
32271
22.04.2022

	ЛК-1500-СТП-В-G	1500x650x1780-1805	79
	ЛК-1500-СТП-В-N	1500x650x1780-1805	79
	ЛК-1500-СТП-В-LH	1500x650x1780-1805	79
	ЛК-1800-СТП-В-С	1800x650x1780-1805	92
	ЛК-1800-СТП-В-К	1800x650x1780-1805	92
	ЛК-1800-СТП-В-G	1800x650x1780-1805	92
	ЛК-1800-СТП-В-N	1800x650x1780-1805	92
	ЛК-1800-СТП-В-LH	1800x650x1780-1805	92
Примечания: 1. Допустимое отклонение от габаритных размеров ±4 мм 2. Допустимое отклонение от значений массы ±10%.			

3.2Характеристики

Стол представляет собой сборно-разборную конструкцию. Основными частями конструкции являются: каркас рабочей поверхности с регулируемыми опорами, рабочая поверхность (столешница), каркас надстройки, надстройка.

Высота регулируется за счет регулируемых опор.

Надстройка представляет собой конструкцию, разделенную на вертикальные ячейки, конструкция закрыта экраном, каркас надстройки соединяется с каркасом рабочей поверхности.

Стол должен стоять на поверхности пола устойчиво, при этом зазор между полом и опорой должен быть не более 3 мм.

Предельные отклонения от перпендикулярности и параллельности плоскостей, осей или ребер главных конструктивных элементов и плоскости, определенной точками опоры или боковыми стенами, не должны превышать 2 мм на 1 м.

Конструкция должна обеспечивать удобство уборки стола и помещения.

Распределительная нагрузка на рабочую поверхность должна быть не более 200 кг, на надстройку не более 20 кг.

Длина кабеля подключения должна быть 3±0,3 м.

Стол оснащен световой панелью со светильником.

Характеристики светильника представлены в таблице 2.

Таблица 2

Параметр	Значение
Мощность, Вт	9
Входное напряжение, В	180-265
Частота тока, Гц	50-60
Потребляемый тока, А	0,04
Цветовая температура, К	4200
Габаритные размеры, ДхШхВ, мм	572x22x34
Освещенность в центре рабочей поверхности, не менее, лк	600
IP	33
Допустимое отклонение ±10%	

4. КОМПЛЕКТНОСТЬ

Комплектность представлена в таблицах 3, 4.

Таблица 3

Артикул	Обозначение детали	кол-во, шт
ЛК-900-СТС-Н-С, ЛК-900-СТС-Н-К, ЛК-900-СТС-Н-G, ЛК-900-СТС-Н- N, ЛК-900-СТС-Н-LH, ЛК-1200-СТС-Н-С, ЛК-1200- СТС-Н-К, ЛК-1200-СТС-Н-G, ЛК-1200-СТС-Н- N, ЛК-1200-СТС-Н-LH, ЛК-1500-СТС-Н-С, ЛК-1500-СТС-Н-К,	Разборный каркас Рабочая поверхность Саморез 4x40 мм Надстройка Кронштейн Панель Болт М8x16 мм	1 1 8 1 2 1 4

ООО ЦИРМИ INFO@CIRMI.RU WWW.GOSZDRAVNADZOR.RU
32271
22.04.2022

ЛК-1500-СТС-Н-G, ЛК-1500-СТС-Н- N, ЛК-1500-СТС-Н-LH, ЛК-1800-СТС-Н-С, ЛК-1800-СТС-Н-К, ЛК-1800-СТС-Н-G, ЛК-1800-СТС-Н- N, ЛК-1800-СТС-Н-LH, ЛК-900-СТС-В-С, ЛК-900-СТС-В-К, ЛК-900-СТС-В-G, ЛК-900-СТС-В-N, ЛК-900-СТС-В-LH, ЛК-1200-СТС-В-С, ЛК-1200-СТС-В-К, ЛК-1200-СТС-В-G, ЛК-1200-СТС-В-N, ЛК-1200-СТС-В-LH, ЛК-1500-СТС-В-С, ЛК-1500-СТС-В-К, ЛК-1500-СТС-В-G, ЛК-1500- СТС-В-N, ЛК-1500-СТС-В-LH, ЛК-1800-СТС-В-С, ЛК-1800-СТС-В-К, ЛК-1800-СТС-В-G, ЛК-1800-СТС-В-N, ЛК-1800-СТС-В-LH	Винт М6х20/круг Шайба М8 Шайба М6 Опора резьбовая М8 Заглушка 60х30 мм	9 4 9 4 4

Таблица 4

Артикул	Обозначение детали	кол-во, шт
ЛК-900-СТП-Н-С, ЛК-900-СТП-Н-К, ЛК-900-СТП-Н-G, ЛК-900-СТП-Н- N, ЛК-900-СТП-Н-LH, ЛК-1200-СТП-Н-С, ЛК-1200-СТП-Н-К, ЛК-1200-СТП-Н-G, ЛК-1200-СТП-Н- N, ЛК-1200-СТП-Н-LH, ЛК-1500-СТП-Н-С, ЛК-1500-СТП-Н-К, ЛК-1500-СТП-Н-G, ЛК-1500-СТП-Н- N, ЛК-1500-СТП-Н-LH, ЛК-1800-СТП-Н-С, ЛК-1800-СТП-Н-К, ЛК-1800-СТП-Н-G, ЛК-1800-СТП-Н- N, ЛК-1800-СТП-Н-LH, ЛК-900-СТП-В-С, ЛК-900-СТП-В-К, ЛК-900-СТП-В-G, ЛК-900-СТП-В-N, ЛК-900-СТП-В-LH, ЛК-1200-СТП-В-С, ЛК-1200-СТП-В-К, ЛК-1200-СТП-В-G, ЛК-1200-СТП-В-N, ЛК-1200-СТП-В-LH, ЛК-1500-СТП-В-С, ЛК-1500-СТП-В-К, ЛК-1500-СТП-В-G, ЛК-1500-СТП-В-N, ЛК-1500-СТП-В-LH, ЛК-1800-СТП-В-С, ЛК-1800-СТП-В-К, ЛК-1800-СТП-В-G, ЛК-1800-СТП-В-N, ЛК-1800-СТП-В-LH	Разборный каркас Рабочая поверхность Саморез 4х40 мм Надстройка Кронштейн Панель Болт М8х16 мм Винт М6х20/круг Шайба М8 Шайба М6 Опора резьбовая М8 Заглушка 60х30 мм	1 1 8 1 2 1 4 9 4 9 4 4

5. МЕРЫ БЕЗОПАСНОСТИ

5.1 К эксплуатации допускаются лица, внимательно изучившие настоящий паспорт и конструкцию изделия.

6. ПОДГОТОВКА К РАБОТЕ

6.1 После транспортирования в условиях отрицательных температур, перед распаковкой выдержать в нормальных температурных условиях не менее 2 часов.

6.2 Распаковать и проверить целостность покрытия.

6.3 Проверить комплектность.

6.4 Произвести дезинфекцию. Поверхности обрабатывают дезинфицирующим средством в соответствии с методическим документом по применению конкретного средства.

7.ПОРЯДОК СБОРКИ

ООО ЦИРМИ INFO@CIRMI.RU WWW.GOSZDRAVNADZOR.RU
32271
22.04.2022

Схема сборки

Рис. 1. Установка рабочей поверхности

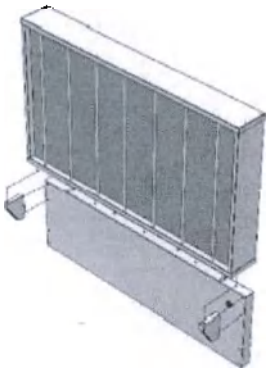

Рис.2Сборка надстройки

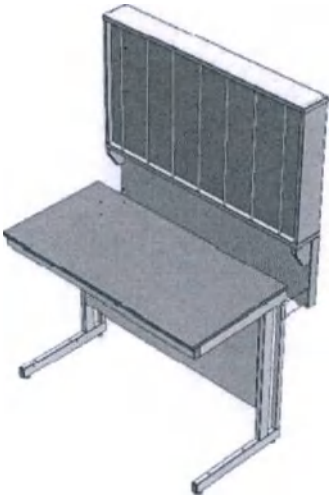

Рис.3.Установка надстройки

Инструкция по сборке

Для сборки необходимо: разводной ключ (или ключ «на 13»), шуруповерт, молоток, шестигранник на 4 (SW4)

Собрать каркас.

Установите в боковины каркаса регулируемые опоры (Рис. 1)

ООО ЦИРМИ INFO@CIRMI.RU WWW.GOSZDRAVNADZOR.RU

32271
22.04.2022

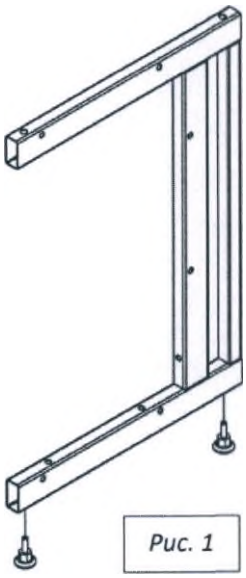

Рис. 1

Вставьте заглушки 60х30 в нижнюю часть каркаса.

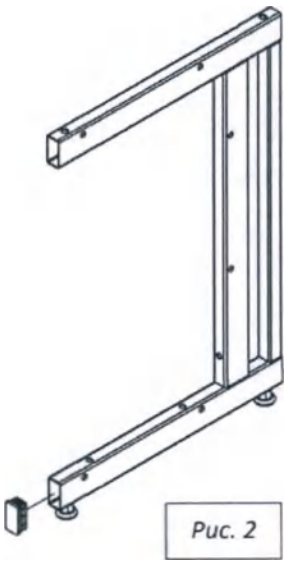

Рис. 2

Соедините боковины с верхней рамой и задней панелью каркаса, используя болты М8х45 (для рамы), болты М8х16 (для панели), шайбы 8 и предусмотренные в боковинах заклёпки-гайки М8 (рис.3).

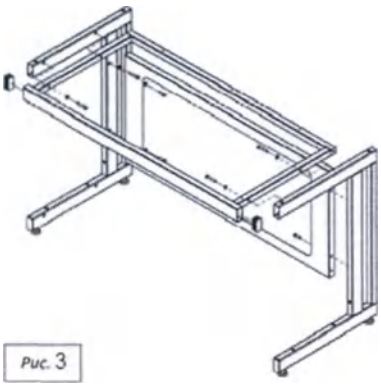

Рис. 3

Собрать каркас надстройки, соединив кронштейны с декоративной панелью, используя винты М6х12 мм. Установить надстройку и зафиксировать её снизу, используя винты

ООО ЦИРМИ INFO@CIRMI.RU WWW.GOSZDRAVNADZOR.RU
32271
22.04.2022

М6х12 мм. Соединить декоративную панель надстройки с каркасом стола, используя болты М8х16 мм и шайбы М8.
Положить рабочую поверхность на каркас.
Прикрепить рабочую поверхность к каркасу, используя саморезы 4х40.
Выставить изделие по уровню.

8.ТЕХНИЧЕСКОЕ ОБСЛУЖИВАНИЕ

8.1 Техническое обслуживание перед вводом в эксплуатацию и при эксплуатации (проводится один раз в полгода) заключается в проверке и подтяжке всех видов резьбовых соединений, замене, при необходимости, годными деталями поломанных или изношенных, промывке моющими растворами и санитарной обработке.
8.2 Проверка технического состояния, с целью установления возможности дальнейшего использования, проводится на соответствие технических характеристик и комплектности настоящего паспорта, при этом проверяется отсутствие погнутых и изношенных деталей, вмятин, коррозии металла, надежность всех видов соединений и креплений.
8.3 Критерием предельного состояния является состояние изделия, при котором дальнейшая эксплуатация недопустима и нецелесообразна по условиям экономичности.

9. ТЕКУЩИЙ РЕМОНТ

9.1 Общие положения:
9.2 Текущий ремонт производится специалистами предприятия-изготовителя.
9.3 Текущий ремонт включает следующие этапы:
1) обнаружение неисправностей;
2) отыскание и исправление неисправностей или замена частей;
3) проверка работоспособности изделия после ремонта.
9.4 Текущий ремонт в течение гарантийного срока эксплуатации производится специалистами завода-изготовителя.
9.5 После выполнения текущего ремонта проводится проверка технического состояния.

10. УТИЛИЗАЦИЯ

- Утилизация мебели медицинской осуществляется в порядке, предусмотренном СанПиН 2.1.3684 для отходов класса А.
- Электронные и электрические компоненты должны утилизироваться отдельно от бытовых отходов.
- Правильная утилизация позволит предотвратить потенциально вредное воздействие на окружающую среду и здоровье человека.

11. ТРАНСПОРТИРОВАНИЕ И ХРАНЕНИЕ

- Мебель транспортируется всеми видами крытых транспортных средств в соответствии с требованиями ГОСТ Р 50444 и правилами перевозки грузов, действующими на каждом виде транспорта.
- Транспортирование мебели морским транспортом производится в соответствии с "Правилами безопасности морской перевозки генеральных грузов". Вид отправки - контейнерами, мелкая малотоннажная, повагонная отправка.
- Условия при транспортировке соответствует условиям хранения 5 по ГОСТ 15150.
- Условия хранения - по группе условий хранения 2 (С) по ГОСТ Р 50444.
- В упаковке предприятия-изготовителя должны храниться в закрытом помещении при температуре от +10 до +40° С и относительной влажности от 45% до 80%. Хранение должно обеспечиваться при тех же условиях в складских помещениях, исключающих воздействие атмосферных осадков и агрессивных сред. Воздух помещения не должен содержать примесей, вызывающих коррозию металла. Мебель следует предохранять от загрязнений и механических повреждений.
- Упакованные изделия должны транспортироваться и храниться в положении, указанном предупредительными знаками.

ООО ЦИРМИ INFO@CIRMI.RU WWW.GOSZDRAVNADZOR.RU
32271
22.04.2022

12. ГАРАНТИИ ИЗГОТОВИТЕЛЯ

• Изготовитель гарантирует соответствие требованиям настоящих технических условий при соблюдении потребителем условий эксплуатации, транспортирования и хранения.

• Гарантийный срок эксплуатации - не менее 18 месяцев со дня ввода её в эксплуатацию.

• Гарантийный срок хранения в упакованном виде -18 месяцев.

• Средний срок службы - 10 лет.

• В течение гарантийного срока изготовитель, осуществляющее гарантийное обслуживание, безвозмездно ремонтирует или заменяет мебель, или ее составные части, пришедшие в негодность по вине изготовителя по предъявлении гарантийного талона, дефектной ведомости, составленной комиссией, с заявкой на ремонт.

13. СВЕДЕНИЯ О РЕКЛАМАЦИЯХ

13.1 В случае отказа изделий или неисправности их в период гарантийных обязательств, а также обнаружения некомплектности при его первичной приемке владелец должен направить в адрес предприятия, осуществляющего гарантийное обслуживание, следующие документы: заявку на ремонт (замену) с указанием адреса, номера телефона.

13.2 Претензии по поводу качества направляются в Общество с ограниченной ответственностью «СпецБалтМебель» (ООО «СБМ»), Россия, 195197, г. Санкт-Петербург, Кондратьевский проспект, д.15, корп.2, лит.3, пом.18-НЗ, оф.52. Тел.: (812) 448-13-97, E-mail: info@simple-pro.com

14.СВИДЕТЕЛЬСТВО О ПРИЕМКЕ И УПАКОВЫВАНИИ

Свидетельство о приёмке:

_____

Наименование и обозначение

Изготовлен(а) и принят(а) в соответствии с обязательными требованиями государственных (национальных) стандартов, действующей технической документации и признан(а) годным(ой) для эксплуатации

Начальник ОТК

МП

_____/_____/_____

Подпись Расшифровка Дата

15.ГАРАНТИЙНЫЙ ТАЛОН на ремонт (замену)

в течение гарантийного срока медицинского изделия

_____

(наименование)

Номер и дата выпуска _____

(заполняется заводом-изготовителем)

Приобретен _____

(дата, подпись и штамп торгующей организации)

Введен в эксплуатацию _____ « ____ » _____20 г.

(должность) (подпись) (Ф.И.О.)

ООО ЦИРМИ INFO@CIRMI.RU WWW.GOSZDRAVNADZOR.RU

32271
22.04.2022

16.ПРАВИЛА ОТГРУЗКИ ТОВАРА СО СКЛАДА ООО «СБМ»

16. 1Отгрузка товара

16.1.1Отгрузка товара осуществляется:

• Юридическим лицам – при наличии доверенности, паспорта и печати организации;

• Физическим лицам – при наличии паспорта.

16.1.2. Отгрузка товара на условиях самовывоза осуществляется со склада ООО «СБМ» представителю транспортной компании по заявке ООО «СБМ» или представителю транспортной компании по заявке Покупателя.

Адрес, режим работы склада и карту проезда вы можете посмотреть на нашем сайте Simple-PRO.com в разделе «Контакты».

16.1.3. Подача груза осуществляется только на борт автотранспортного средства. Распределение, установка, закрепление груза в кузове осуществляется силами водителя/перевозчика/экспедитора.

16.1.4. Отгрузка товара наёмным транспортом:

• Дату и время доставки Покупатель согласовывает с отделом логистики;

• Доставка осуществляется до подъезда на адрес, указанный при оформлении заказа. Приём-передача товара осуществляется у автотранспорта Перевозчика. Выгрузка, подъём на этаж, сборка и прочее – не входит в услугу доставки и осуществляется силами и за счёт покупателя;

• Время ожидания водителем-экспедитором Покупателя по адресу доставки составляет не более 20 минут, повторная доставка товара Покупателю (вне зависимости от суммы заказа) оплачивается Покупателем повторно.

16.2. Приёмка товара покупателем

При приёмке товара Покупатель должен проверить соответствие маркировки и количество получаемого товара по накладной, а также осмотреть целостность упаковки Товара. В случае нарушения упаковки проверить целостность товара и составить коммерческий акт о повреждении груза в присутствии представителя транспортной компании.

ООО ЦИРМИ INFO@CIRMI.RU WWW.GOSZDRAVNADZOR.RU
32271
22.04.2022

Simple® pro | ЗАВОД ЛАБОРАТОРНОЙ МЕБЕЛИ

ПАСПОРТ ИЗДЕЛИЯ

8 (800) 222 32 97
Звонок по России бесплатный

www.simple-pro.com
info@simple-pro.com

ООО «СБМ»
г.Санкт-Петербург

ООО ЦИРМИ INFO@CIRMI.RU WWW.GOSZDRAVNADZOR.RU

32271
22.04.2022

Стол медицинский лабораторный серии «СЛП»;
Стол медицинский лабораторный серии «СЛПП»

1.НАЗНАЧЕНИЕ

Согласно руководству по эксплуатации.

2. УСЛОВИЯ ЭКСПЛУАТАЦИИ

Температура: от +10 до +40 С°.
Влажность: от 45% до 75%.

3.ТЕХНИЧЕСКИЕ ХАРАКТЕРИСТИКИ

3.1 Основные параметры и размеры
3.1.1 Основные параметры и размеры представлены в таблице 1.
Таблица 1

Наименование	Артикул	Габаритные размеры (ДхШхВ), мм	масса, кг
Стол медицинский лабораторный серии «СЛП»	ЛК-600-СЛП-Н-С	600x600x770	24
	ЛК-600-СЛП-Н-К	600x600x770	24
	ЛК-600-СЛП-Н-G	600x600x770	24
	ЛК-600-СЛП-Н-LH	600x600x770	24
	ЛК-900-СЛП-Н-С	900x600x770	31
	ЛК-900-СЛП-Н-К	900x600x770	31
	ЛК-900-СЛП-Н-G	900x600x770	31
	ЛК-900-СЛП-Н-LH	900x600x770	31
	ЛК-1200-СЛП-Н-С	1200x600x770	38
	ЛК-1200-СЛП-Н-К	1200x600x770	38
	ЛК-1200-СЛП-Н-G	1200x600x770	38
	ЛК-1200-СЛП-Н-LH	1200x600x770	38
	ЛК-600-СЛП-В-С	600x600x900	25
	ЛК-600-СЛП-В-К	600x600x900	25
	ЛК-600-СЛП-В-G	600x600x900	25
	ЛК-600-СЛП-В-LH	600x600x900	25
	ЛК-900-СЛП-В-С	900x600x900	32
	ЛК-900-СЛП-В-К	900x600x900	32
	ЛК-900-СЛП-В-G	900x600x900	32
	ЛК-900-СЛП-В-LH	900x600x900	32
	ЛК-1200-СЛП-В-С	1200x600x900	39
	ЛК-1200-СЛП-В-К	1200x600x900	39
	ЛК-1200-СЛП-В-G	1200x600x900	39
	ЛК-1200-СЛП-В-LH	1200x600x900	39
Стол медицинский лабораторный серии «СЛПП»	ЛК-600-СЛПП-Н-С	600x600x770	33
	ЛК-600- СЛПП-Н-К	600x600x770	33
	ЛК-600-СЛПП-Н-G	600x600x770	33
	ЛК-600-СЛПП-Н-LH	600x600x770	33

ООО ЦИРМИ INFO@CIRMI.RU WWW.GOSZDRAVNADZOR.RU
32271
22.04.2022

	ЛК-900-СЛПП-Н-С	900x600x770	44
	ЛК-900-СЛПП-Н-К	900x600x770	44
	ЛК-900-СЛПП-Н-G	900x600x770	44
	ЛК-900-СЛПП-Н-LH	900x600x770	44
	ЛК-1200-СЛПП-Н-С	1200x600x770	55
	ЛК-1200- СЛПП-Н-К	1200x600x770	55
	ЛК-1200-СЛПП-Н-G	1200x600x770	55
	ЛК-1200-СЛПП-Н-LH	1200x600x770	55
	ЛК-600-СЛПП-В-С	600x600x900	34
	ЛК-600- СЛПП-В-К	600x600x900	34
	ЛК-600-СЛПП-В-G	600x600x900	34
	ЛК-600-СЛПП-В-LH	600x600x900	34
	ЛК-900-СЛПП-В-С	900x600x900	45
	ЛК-900-СЛПП-В-К	900x600x900	45
	ЛК-900-СЛПП-В-G	900x600x900	45
	ЛК-900-СЛПП-В-LH	900x600x900	45
	ЛК-1200-СЛПП-В-С	1200x600x900	56
	ЛК-1200- СЛПП-В-К	1200x600x900	56
	ЛК-1200-СЛПП-В-G	1200x600x900	56
	ЛК-1200-СЛПП-В-LH	1200x600x900	56
Примечания: 1. Допустимое отклонение от габаритных размеров ±4 мм 2. Допустимое отклонение от значений массы ±10%.			

3.2Характеристики

Стол медицинский лабораторный серии «СЛП»

Стол представляет собой сборно-разборную конструкцию. Основными частями конструкции являются: каркас на четырех колесах (диаметр 75±5 мм), рабочая поверхность (столешница).

Два колеса каркаса оснащены тормозом.

Стол должен стоять на поверхности пола устойчиво, при этом зазор между полом и колесом должен быть не более 3 мм.

Предельные отклонения от перпендикулярности и параллельности плоскостей, осей или ребер главных конструктивных элементов и плоскости, определенной точками опоры или боковыми стенами, не должны превышать 2 мм на 1 м.

Конструкция должна обеспечивать удобство уборки стола и помещения.

Распределительная нагрузка на рабочую поверхность должна быть не более 150 кг.

Усилие, необходимое для перемещения стола должно быть не более 10 Н (1 кг), при этом колеса должны быть сориентированы в направлении движения.

Усилие, необходимое для включения тормозной системы, должно быть не более 100 Н (10 кг).

Длина кабеля подключения должна быть 3±0,3 м.

Стол медицинский лабораторный серии «СЛПП»

Стол представляет собой сборно-разборную конструкцию. Основными частями конструкции являются: каркас на четырех колесах (диаметр 75±5 мм), рабочая поверхность (столешница), полка.

Два колеса каркаса оснащены тормозом.

Стол должен стоять на поверхности пола устойчиво, при этом зазор между полом и колесом должен быть не более 3 мм.

ООО ЦИРМИ INFO@CIRMI.RU WWW.GOSZDRAVNADZOR.RU
32271
22.04.2022

Предельные отклонения от перпендикулярности и параллельности плоскостей, осей или ребер главных конструктивных элементов и плоскости, определенной точками опоры или боковыми стенами, не должны превышать 2 мм на 1 м.

Конструкция должна обеспечивать удобство уборки стола и помещения.

Распределительная нагрузка на рабочую поверхность должна быть не более 150 кг, на полку не более 50 кг.

Усилие, необходимое для перемещения стола должно быть не более 10 Н (1 кг), при этом колеса должны быть сориентированы в направлении движения.

Усилие, необходимое для включения тормозной системы, должно быть не более 100 Н (10 кг).

Длина кабеля подключения должна быть 3±0,3 м.

4. КОМПЛЕКТНОСТЬ

Комплектность представлена в таблицах 2, 3.

Таблица 2

Артикул	Обозначение детали	кол-во, шт
ЛК-600-СЛП-Н-С, ЛК-600-СЛП-Н-К, ЛК-600-СЛП-Н-G, ЛК-600-СЛП-Н-LH, ЛК-900-СЛП-Н-С, ЛК-900-СЛП-Н-К, ЛК-900-СЛП-Н-G, ЛК-900-СЛП-Н-LH, ЛК-1200-СЛП-Н-С, ЛК-1200-СЛП-Н-К, ЛК-1200-СЛП-Н-G, ЛК-1200-СЛП-Н-LH, ЛК-600-СЛП-В-С, ЛК-600-СЛП-В-К, ЛК-600-СЛП-В-G, ЛК-600-СЛП-В-LH, ЛК-900-СЛП-В-С, ЛК-900-СЛП-В-К, ЛК-900-СЛП-В-G, ЛК-900-СЛП-В-LH, ЛК-1200-СЛП-В-С, ЛК-1200-СЛП-В-К, ЛК-1200-СЛП-В-G, ЛК-1200-СЛП-В-LH	Разборный каркас Рабочая поверхность Саморез 4х40 мм Болт М8х16 мм Шайба М8 Колесо поворотное со стопором Колесо поворотное Болт М10-40 мм Шайба-гровер 10	1 1 14 8 8 2 2 4 4

Таблица 3

Артикул	Обозначение детали	кол-во, шт
ЛК-600-СЛПП-Н-С, ЛК-600-СЛПП-Н-К, ЛК-600-СЛПП-Н-G, ЛК-600-СЛПП-Н-LH, ЛК-900-СЛПП-Н-С, ЛК-900- СЛПП-Н-К, ЛК-900-СЛПП-Н-G, ЛК-900-СЛПП-Н-LH, ЛК-1200-СЛПП-Н-С, ЛК-1200- СЛПП-Н-К, ЛК-1200-СЛПП-Н-G, ЛК-1200-СЛПП-Н-LH, ЛК-600-СЛПП-В-С, ЛК-600-СЛПП-В-К, ЛК-600-СЛПП-В-G, ЛК-600-СЛПП-В-LH, ЛК-900-СЛПП-В-С, ЛК-900-СЛПП-В-К, ЛК-900-СЛПП-В-G, ЛК-900-СЛПП-В-LH, ЛК-1200-СЛПП-В-С, ЛК-1200- СЛПП-В-К, ЛК-1200-СЛПП-В-G, ЛК-1200-СЛПП-В-LH	Разборный каркас Рабочая поверхность Саморез 4х40 мм Болт М8х16 мм Шайба М8 Колесо поворотное со стопором Колесо поворотное Болт М10-40 мм Шайба-гровер 10	1 2 14 8 8 2 2 4 4

ООО ЦИРМИ INFO@CIRMI.RU WWW.GOSZDRAVNADZOR.RU
32271
22.04.2022

5. МЕРЫ БЕЗОПАСНОСТИ

5.1 К эксплуатации допускаются лица, внимательно изучившие настоящий паспорт и конструкцию изделия.

6. ПОДГОТОВКА К РАБОТЕ

6.1 После транспортирования в условиях отрицательных температур, перед распаковкой выдержать в нормальных температурных условиях не менее 2 часов.

6.2 Распаковать и проверить целостность покрытия.

6.3 Проверить комплектность.

6.4 Произвести дезинфекцию. Поверхности обрабатывают дезинфицирующим средством в соответствии с методическим документом по применению конкретного средства.

7.ПОРЯДОК СБОРКИ

Схема сборки

Рис. 1. Сборка каркаса стола

Инструкция по сборке

Для сборки необходимо: разводной ключ (или ключ «на 13»), шуруповерт.

Соединить боковины с верхней и нижней рамами, используя болты М8х45 мм, шайбы 8 и предусмотренные в боковинах заклёпки-гайки М8.

Положить рабочую поверхность на каркас.

Прикрепить её к каркасу, используя саморезы 4х40.

8.ТЕХНИЧЕСКОЕ ОБСЛУЖИВАНИЕ

8.1 Техническое обслуживание перед вводом в эксплуатацию и при эксплуатации (проводится один раз в полгода) заключается в проверке и подтяжке всех видов резьбовых соединений, замене, при необходимости, годными деталями поломанных или изношенных, промывке моющими растворами и санитарной обработке.

8.2 Проверка технического состояния, с целью установления возможности дальнейшего использования, проводится на соответствие технических характеристик и комплектности

ООО ЦИРМИ INFO@CIRMI.RU WWW.GOSZDRAVNADZOR.RU
32271
22.04.2022

настоящего паспорта, при этом проверяется отсутствие погнутых и изношенных деталей, вмятин, коррозии металла, надежность всех видов соединений и креплений.

8.3 Критерием предельного состояния является состояние изделия, при котором дальнейшая эксплуатация недопустима и нецелесообразна по условиям экономичности.

9. ТЕКУЩИЙ РЕМОНТ

9.1 Общие положения:

9.2 Текущий ремонт производится специалистами предприятия-изготовителя.

9.3 Текущий ремонт включает следующие этапы:

1) обнаружение неисправностей;

2) отыскание и исправление неисправностей или замена частей;

3) проверка работоспособности изделия после ремонта.

9.4 Текущий ремонт в течение гарантийного срока эксплуатации производится специалистами завода-изготовителя.

9.5 После выполнения текущего ремонта проводится проверка технического состояния.

10. УТИЛИЗАЦИЯ

- Утилизация мебели медицинской осуществляется в порядке, предусмотренном СанПиН 2.1.3684 для отходов класса А.
- Электронные и электрические компоненты должны утилизироваться отдельно от бытовых отходов.
- Правильная утилизация позволит предотвратить потенциально вредное воздействие на окружающую среду и здоровье человека.

11. ТРАНСПОРТИРОВАНИЕ И ХРАНЕНИЕ

- Мебель транспортируется всеми видами крытых транспортных средств в соответствии с требованиями ГОСТ Р 50444 и правилами перевозки грузов, действующими на каждом виде транспорта.
- Транспортирование мебели морским транспортом производится в соответствии с "Правилами безопасности морской перевозки генеральных грузов". Вид отправки - контейнерами, мелкая малотоннажная, повагонная отправка.
- Условия при транспортировке соответствует условиям хранения 5 по ГОСТ 15150.
- Условия хранения - по группе условий хранения 2 (С) по ГОСТ Р 50444.
- В упаковке предприятия-изготовителя должны храниться в закрытом помещении при температуре от +10 до +40° С и относительной влажности от 45% до 80%. Хранение должно обеспечиваться при тех же условиях в складских помещениях, исключающих воздействие атмосферных осадков и агрессивных сред. Воздух помещения не должен содержать примесей, вызывающих коррозию металла. Мебель следует предохранять от загрязнений и механических повреждений.
- Упакованные изделия должны транспортироваться и храниться в положении, указанном предупредительными знаками.

12. ГАРАНТИИ ИЗГОТОВИТЕЛЯ

- Изготовитель гарантирует соответствие требованиям настоящих технических условий при соблюдении потребителем условий эксплуатации, транспортирования и хранения.
- Гарантийный срок эксплуатации - не менее 18 месяцев со дня ввода её в эксплуатацию.
- Гарантийный срок хранения в упакованном виде -18 месяцев.
- Средний срок службы - 10 лет.
- В течение гарантийного срока изготовитель, осуществляющее гарантийное обслуживание, безвозмездно ремонтирует или заменяет мебель, или ее составные части, пришедшие в негодность по вине изготовителя по предъявлении гарантийного талона, дефектной ведомости, составленной комиссией, с заявкой на ремонт.

ООО ЦИРМИ INFO@CIRMI.RU WWW.GOSZDRAVNADZOR.RU
32271
22.04.2022

13. СВЕДЕНИЯ О РЕКЛАМАЦИЯХ

13.1 В случае отказа изделий или неисправности их в период гарантийных обязательств, а также обнаружения некомплектности при его первичной приемке владелец должен направить в адрес предприятия, осуществляющего гарантийное обслуживание, следующие документы: заявку на ремонт (замену) с указанием адреса, номера телефона.

13.2 Претензии по поводу качества направляются в Общество с ограниченной ответственностью «СпецБалтМебель» (ООО «СБМ»), Россия, 195197, г. Санкт-Петербург, Кондратьевский проспект, д.15, корп.2, лит.3, пом.18-Н3, оф.52. Тел.: (812) 448-13-97, E-mail: info@simple-pro.com

14.СВИДЕТЕЛЬСТВО О ПРИЕМКЕ И УПАКОВЫВАНИИ

Свидетельство о приёмке:

_____

Наименование и обозначение

Изготовлен(а) и принят(а) в соответствии с обязательными требованиями государственных (национальных) стандартов, действующей технической документации и признан(а) годным(ой) для эксплуатации

Начальник ОТК

МП

_____/_____/_____

Подпись Расшифровка Дата

15.ГАРАНТИЙНЫЙ ТАЛОН на ремонт (замену)

в течение гарантийного срока медицинского изделия

_____

(наименование)

Номер и дата выпуска _____

(заполняется заводом-изготовителем)

Приобретен _____

(дата, подпись и штамп торгующей организации)

Введен в эксплуатацию _____ « ____ » _____20 г.

(должность) (подпись) (Ф.И.О.)

16.ПРАВИЛА ОТГРУЗКИ ТОВАРА СО СКЛАДА ООО «СБМ»

16. 1Отгрузка товара

16.1.1Отгрузка товара осуществляется:

• Юридическим лицам – при наличии доверенности, паспорта и печати организации;

• Физическим лицам – при наличии паспорта.

16.1.2. Отгрузка товара на условиях самовывоза осуществляется со склада ООО «СБМ» представителю транспортной компании по заявке ООО «СБМ» или представителю транспортной компании по заявке Покупателя.

Адрес, режим работы склада и карту проезда вы можете посмотреть на нашем сайте Simple-PRO.com в разделе «Контакты».

16.1.3. Подача груза осуществляется только на борт автотранспортного средства.

ООО ЦИРМИ INFO@CIRMI.RU WWW.GOSZDRAVNADZOR.RU

32271
22.04.2022

Распределение, установка, закрепление груза в кузове осуществляется силами водителя/перевозчика/экспедитора.

16.1.4. Отгрузка товара наёмным транспортом:

• Дату и время доставки Покупатель согласовывает с отделом логистики;

• Доставка осуществляется до подъезда на адрес, указанный при оформлении заказа. Приём-передача товара осуществляется у автотранспорта Перевозчика. Выгрузка, подъём на этаж, сборка и прочее – не входит в услугу доставки и осуществляется силами и за счёт покупателя;

• Время ожидания водителем-экспедитором Покупателя по адресу доставки составляет не более 20 минут, повторная доставка товара Покупателю (вне зависимости от суммы заказа) оплачивается Покупателем повторно.

16.2. Приёмка товара покупателем

При приёмке товара Покупатель должен проверить соответствие маркировки и количество получаемого товара по накладной, а также осмотреть целостность упаковки Товара. В случае нарушения упаковки проверить целостность товара и составить коммерческий акт о повреждении груза в присутствии представителя транспортной компании.

ООО ЦИРМИ INFO@CIRMI.RU WWW.GOSZDRAVNADZOR.RU

32271
22.04.2022

Simple® pro | ЗАВОД ЛАБОРАТОРНОЙ МЕБЕЛИ

ПАСПОРТ ИЗДЕЛИЯ

8 (800) 222 32 97
Звонок по России бесплатный

www.simple-pro.com
info@simple-pro.com

ООО «СБМ»
г.Санкт-Петербург

ООО ЦИРМИ INFO@CIRMI.RU WWW.GOSZDRAVNADZOR.RU

32271
22.04.2022

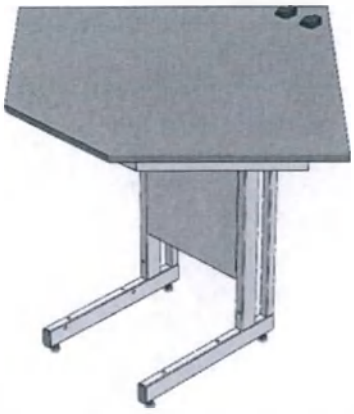

Стол медицинский лабораторный серии «УСК»

1.НАЗНАЧЕНИЕ

Согласно руководству по эксплуатации.

2. УСЛОВИЯ ЭКСПЛУАТАЦИИ

Температура: от +10 до +40 С°.

Влажность: от 45% до 75%.

3.ТЕХНИЧЕСКИЕ ХАРАКТЕРИСТИКИ

3.1 Основные параметры и размеры

3.1.1 Основные параметры и размеры представлены в таблице 1.

Таблица 1

Наименование	Артикул	Габаритные размеры (ДхШхВ), мм	масса, кг
Стол медицинский лабораторный серии «УСК»	ЛК-900-УСК-Н-С	900x600x770-800	43
	ЛК-930-УСК-Н-С	930x630x770-800	46
	ЛК-900-УСК-Н-К	900x600x770-800	43
	ЛК-930-УСК-Н-К	930x630x770-800	46
	ЛК-900-УСК-Н-G	900x600x770-800	43
	ЛК-930-УСК-Н-G	930x630x770-800	46
	ЛК-900-УСК-Н-LH	900x600x770-800	43
	ЛК-930-УСК-Н-LH	930x630x770-800	46
	ЛК-900-УСК-В-С	900x600x770-800	44
	ЛК-930-УСК-В-С	930x630x770-800	47
	ЛК-900-УСК-В-К	900x600x770-800	44
	ЛК-930-УСК-В-К	930x630x770-800	47
	ЛК-900-УСК-В-G	900x600x770-800	44
	ЛК-930-УСК-В-G	930x630x770-800	47
	ЛК-900-УСК-В-LH	900x600x770-800	44
	ЛК-930-УСК-В-LH	930x630x770-800	47
Примечания: 1. Допустимое отклонение от габаритных размеров ±4 мм 2. Допустимое отклонение от значений массы ±10%.			

3.2Характеристики

Стол представляет собой сборно-разборную конструкцию. Основными частями конструкции являются: каркас с регулируемыми опорами, рабочая поверхность (столешница).

Высота регулируется за счет регулируемых опор.

Столешница угловой формы.

ООО ЦИРМИ INFO@CIRMI.RU WWW.GOSZDRAVNADZOR.RU

32271
22.04.2022

Стол должен стоять на поверхности пола устойчиво, при этом зазор между полом и опорой должен быть не более 3 мм.

Предельные отклонения от перпендикулярности и параллельности плоскостей, осей или ребер главных конструктивных элементов и плоскости, определенной точками опоры или боковыми стенами, не должны превышать 2 мм на 1 м.

Конструкция должна обеспечивать удобство уборки стола и помещения.

Распределительная нагрузка на рабочую поверхность должна быть не более 200 кг.

Длина кабеля подключения должна быть 3±0,3 м.

4. КОМПЛЕКТНОСТЬ

Комплектность представлена в таблице 2.

Таблица 2

Артикул	Обозначение детали	кол-во, шт
ЛК-900-УСК-Н-С, ЛК-930-УСК-Н-С, ЛК-900-УСК-Н-К, ЛК-930-УСК-Н-К, ЛК-900-УСК-Н-G, ЛК-930-УСК-Н-G, ЛК-900- УСК-Н-LH, ЛК-930-УСК-Н-LH, ЛК-900-УСК-В-С, ЛК-930-УСК-В-С, ЛК-900-УСК-В-К, ЛК-930-УСК-В-К, ЛК-900-УСК-В-G, ЛК-930-УСК-В-G, ЛК-900-УСК-В-LH, ЛК-930-УСК-В-LH	Разборный каркас Рабочая поверхность Саморез 4х40 мм Опора резьбовая М8 Заглушка 60х30 мм	1 1 8 4 4

5. МЕРЫ БЕЗОПАСНОСТИ

5.1 К эксплуатации допускаются лица, внимательно изучившие настоящий паспорт и конструкцию изделия.

6. ПОДГОТОВКА К РАБОТЕ

6.1 После транспортирования в условиях отрицательных температур, перед распаковкой выдержать в нормальных температурных условиях не менее 2 часов.

6.2 Распаковать и проверить целостность покрытия.

6.3 Проверить комплектность.

6.4 Произвести дезинфекцию. Поверхности обрабатывают дезинфицирующим средством в соответствии с методическим документом по применению конкретного средства.

7.ПОРЯДОК СБОРКИ

Схема сборки

Рис. 1. Установка рабочей поверхности

Инструкция по сборке

Для сборки необходимо: разводной ключ (или ключ «на 13»), шуруповерт, молоток.

ООО ЦИРМИ INFO@CIRMI.RU WWW.GOSZDRAVNADZOR.RU

32271
22.04.2022

Собрать каркас.

Установите в боковины каркаса регулируемые опоры (Рис. 1)

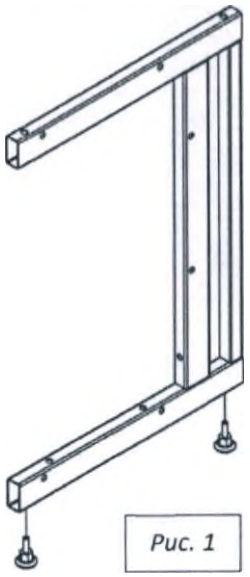

Рис. 1

Вставьте заглушки 60х30 в нижнюю и верхнюю часть каркаса.

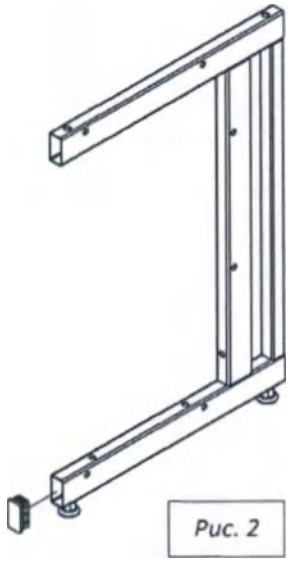

Рис. 2

Соедините боковины с верхней рамой и задней панелью каркаса, используя болты М8х45 (для рамы), болты М8х16 (для панели), шайбы 8 и предусмотренные в боковинах заклёпки-гайки М8 (рис.3).

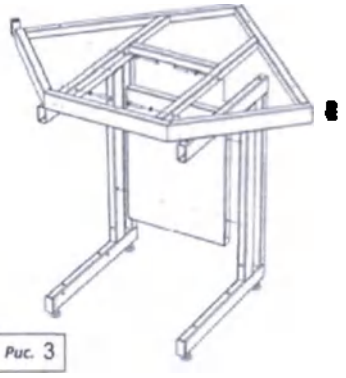

Рис. 3

Положить рабочую поверхность на каркас.

ООО ЦИРМИ INFO@CIRMI.RU WWW.GOSZDRAVNADZOR.RU

32271
22.04.2022

Прикрепить рабочую поверхность к каркасу, используя саморезы 4х40.
Выставить изделие по уровню.
Положить рабочую поверхность на каркас.
Прикрепить рабочую поверхность к каркасу, используя саморезы 4х40.

8.ТЕХНИЧЕСКОЕ ОБСЛУЖИВАНИЕ

8.1 Техническое обслуживание перед вводом в эксплуатацию и при эксплуатации (проводится один раз в полгода) заключается в проверке и подтяжке всех видов резьбовых соединений, замене, при необходимости, годными деталями поломанных или изношенных, промывке моющими растворами и санитарной обработке.
8.2 Проверка технического состояния, с целью установления возможности дальнейшего использования, проводится на соответствие технических характеристик и комплектности настоящего паспорта, при этом проверяется отсутствие погнутых и изношенных деталей, вмятин, коррозии металла, надежность всех видов соединений и креплений.
8.3 Критерием предельного состояния является состояние изделия, при котором дальнейшая эксплуатация недопустима и нецелесообразна по условиям экономичности.

9. ТЕКУЩИЙ РЕМОНТ

9.1 Общие положения:
9.2 Текущий ремонт производится специалистами предприятия-изготовителя.
9.3 Текущий ремонт включает следующие этапы:
1) обнаружение неисправностей;
2) отыскание и исправление неисправностей или замена частей;
3) проверка работоспособности изделия после ремонта.
9.4 Текущий ремонт в течение гарантийного срока эксплуатации производится специалистами завода-изготовителя.
9.5 После выполнения текущего ремонта проводится проверка технического состояния.

10. УТИЛИЗАЦИЯ

- Утилизация мебели медицинской осуществляется в порядке, предусмотренном СанПиН 2.1.3684 для отходов класса А.
- Электронные и электрические компоненты должны утилизироваться отдельно от бытовых отходов.
- Правильная утилизация позволит предотвратить потенциально вредное воздействие на окружающую среду и здоровье человека.

11. ТРАНСПОРТИРОВАНИЕ И ХРАНЕНИЕ

- Мебель транспортируется всеми видами крытых транспортных средств в соответствии с требованиями ГОСТ Р 50444 и правилами перевозки грузов, действующими на каждом виде транспорта.
- Транспортирование мебели морским транспортом производится в соответствии с "Правилами безопасности морской перевозки генеральных грузов". Вид отправки - контейнерами, мелкая малотоннажная, повагонная отправка.
- Условия при транспортировке соответствует условиям хранения 5 по ГОСТ 15150.
- Условия хранения - по группе условий хранения 2 (С) по ГОСТ Р 50444.
- В упаковке предприятия-изготовителя должны храниться в закрытом помещении при температуре от +10 до +40° С и относительной влажности от 45% до 80%. Хранение должно обеспечиваться при тех же условиях в складских помещениях, исключающих воздействие атмосферных осадков и агрессивных сред. Воздух помещения не должен содержать примесей, вызывающих коррозию металла. Мебель следует предохранять от загрязнений и механических повреждений.
- Упакованные изделия должны транспортироваться и храниться в положении, указанном предупредительными знаками.

ООО ЦИРМИ INFO@CIRMI.RU WWW.GOSZDRAVNADZOR.RU
32271
22.04.2022

12. ГАРАНТИИ ИЗГОТОВИТЕЛЯ

• Изготовитель гарантирует соответствие требованиям настоящих технических условий при соблюдении потребителем условий эксплуатации, транспортирования и хранения.

• Гарантийный срок эксплуатации - не менее 18 месяцев со дня ввода её в эксплуатацию.

• Гарантийный срок хранения в упакованном виде -18 месяцев.

• Средний срок службы - 10 лет.

• В течение гарантийного срока изготовитель, осуществляющее гарантийное обслуживание, безвозмездно ремонтирует или заменяет мебель, или ее составные части, пришедшие в негодность по вине изготовителя по предъявлении гарантийного талона, дефектной ведомости, составленной комиссией, с заявкой на ремонт.

13. СВЕДЕНИЯ О РЕКЛАМАЦИЯХ

13.1 В случае отказа изделий или неисправности их в период гарантийных обязательств, а также обнаружения некомплектности при его первичной приемке владелец должен направить в адрес предприятия, осуществляющего гарантийное обслуживание, следующие документы: заявку на ремонт (замену) с указанием адреса, номера телефона.

13.2 Претензии по поводу качества направляются в Общество с ограниченной ответственностью «СпецБалтМебель» (ООО «СБМ»), Россия, 195197, г. Санкт-Петербург, Кондратьевский проспект, д.15, корп.2, лит.3, пом.18-Н3, оф.52. Тел.: (812) 448-13-97, E-mail: info@simple-pro.com

14.СВИДЕТЕЛЬСТВО О ПРИЕМКЕ И УПАКОВЫВАНИИ

Свидетельство о приёмке:

_____

Наименование и обозначение

Изготовлен(а) и принят(а) в соответствии с обязательными требованиями государственных (национальных) стандартов, действующей технической документации и признан(а) годным(ой) для эксплуатации

Начальник ОТК

МП

_____/_____/_____

Подпись Расшифровка Дата

15.ГАРАНТИЙНЫЙ ТАЛОН на ремонт (замену)

в течение гарантийного срока медицинского изделия

_____

(наименование)

Номер и дата выпуска _____

(заполняется заводом-изготовителем)

Приобретен _____

(дата, подпись и штамп торгующей организации)

Введен в эксплуатацию _____ « ____ » _____20 г.

(должность) (подпись) (Ф.И.О.)

ООО ЦИРМИ INFO@CIRMI.RU WWW.GOSZDRAVNADZOR.RU

32271
22.04.2022

16.ПРАВИЛА ОТГРУЗКИ ТОВАРА СО СКЛАДА ООО «СБМ»

16. 1Отгрузка товара

16.1.1Отгрузка товара осуществляется:

• Юридическим лицам – при наличии доверенности, паспорта и печати организации;

• Физическим лицам – при наличии паспорта.

16.1.2. Отгрузка товара на условиях самовывоза осуществляется со склада ООО «СБМ» представителю транспортной компании по заявке ООО «СБМ» или представителю транспортной компании по заявке Покупателя.

Адрес, режим работы склада и карту проезда вы можете посмотреть на нашем сайте Simple-PRO.com в разделе «Контакты».

16.1.3. Подача груза осуществляется только на борт автотранспортного средства. Распределение, установка, закрепление груза в кузове осуществляется силами водителя/перевозчика/экспедитора.

16.1.4. Отгрузка товара наёмным транспортом:

• Дату и время доставки Покупатель согласовывает с отделом логистики;

• Доставка осуществляется до подъезда на адрес, указанный при оформлении заказа. Приём-передача товара осуществляется у автотранспорта Перевозчика. Выгрузка, подъём на этаж, сборка и прочее – не входит в услугу доставки и осуществляется силами и за счёт покупателя;

• Время ожидания водителем-экспедитором Покупателя по адресу доставки составляет не более 20 минут, повторная доставка товара Покупателю (вне зависимости от суммы заказа) оплачивается Покупателем повторно.

16.2. Приёмка товара покупателем

При приёмке товара Покупатель должен проверить соответствие маркировки и количество получаемого товара по накладной, а также осмотреть целостность упаковки Товара. В случае нарушения упаковки проверить целостность товара и составить коммерческий акт о повреждении груза в присутствии представителя транспортной компании.

ООО ЦИРМИ INFO@CIRMI.RU WWW.GOSZDRAVNADZOR.RU

32271
22.04.2022

Simple® pro | ЗАВОД ЛАБОРАТОРНОЙ МЕБЕЛИ

ПАСПОРТ ИЗДЕЛИЯ

8 (800) 222 32 97
Звонок по России бесплатный

www.simple-pro.com
info@simple-pro.com

ООО «СБМ»
г.Санкт-Петербург

ООО ЦИРМИ INFO@CIRMI.RU WWW.GOSZDRAVNADZOR.RU

32271
22.04.2022

Стол медицинский лабораторный серии «СЛТ»

1.НАЗНАЧЕНИЕ

Согласно руководству по эксплуатации.

2. УСЛОВИЯ ЭКСПЛУАТАЦИИ

Температура: от +10 до +40 С°.

Влажность: от 45% до 75%.

3.ТЕХНИЧЕСКИЕ ХАРАКТЕРИСТИКИ

3.1 Основные параметры и размеры

3.1.1 Основные параметры и размеры представлены в таблице 1.

Таблица 1

Наименование	Артикул	Габаритные размеры (ДхШхВ), мм	масса, кг
Стол медицинский лабораторный серии «СЛТ»	ЛК-1500-СЛТ-Л-G	1500x600x900-930	118
	ЛК-1500-СЛТ-Л-K	1500x600x900-930	118
	ЛК-1500-СЛТ-Л-LH	1500x600x900-930	118
	ЛК-1500-СЛТ-С-G	1500x600x900-930	118
	ЛК-1500-СЛТ-С-K	1500x600x900-930	118
	ЛК-1500-СЛТ-С-LH	1500x600x900-930	118
Примечания: 1. Допустимое отклонение от габаритных размеров ±4 мм 2. Допустимое отклонение от значений массы ±10%.			

3.2Характеристики

Стол представляет собой сборно-разборную конструкцию. Основными частями конструкции являются: каркас с регулируемыми опорами, рабочая поверхность (столешница), тумба с дверцами.

Высота регулируется за счет регулируемых опор.

Дверцы оснащены ручками.

Тумба имеет три отделения с четырьмя распашными дверцами и тремя полками внутри.

Стол должен стоять на поверхности пола устойчиво, при этом зазор между полом и опорой должен быть не более 3 мм.

Предельные отклонения от перпендикулярности и параллельности плоскостей, осей или ребер главных конструктивных элементов и плоскости, определенной точками опоры или боковыми стенами, не должны превышать 2 мм на 1 м.

Конструкция должна обеспечивать удобство уборки стола и помещения.

Распределительная нагрузка на рабочую поверхность должна быть не более 200 кг, на полку тумбы не более 10 кг.

ООО ЦИРМИ INFO@CIRMI.RU WWW.GOSZDRAVNADZOR.RU

32271
22.04.2022

Длина кабеля подключения должна быть 3±0,3 м.
Зазоры в проемах на сторону для дверей не должны превышать 2,0 мм.

4. КОМПЛЕКТНОСТЬ

Комплектность представлена в таблице 2.

Таблица 2

Артикул	Обозначение детали	кол-во, шт
ЛК-1500-СЛТ-Л-G, ЛК-1500-СЛТ-Л-К, ЛК-1500-СЛТ-Л-LH, ЛК-1500-СЛТ-С-G, ЛК-1500-СЛТ-С-К, ЛК-1500-СЛТ-С-LH	Стол с 4-мя опорами резьбовыми М8	1

5. МЕРЫ БЕЗОПАСНОСТИ

5.1 К эксплуатации допускаются лица, внимательно изучившие настоящий паспорт и конструкцию изделия.

6. ПОДГОТОВКА К РАБОТЕ

6.1 После транспортирования в условиях отрицательных температур, перед распаковкой выдержать в нормальных температурных условиях не менее 2 часов.
6.2 Распаковать и проверить целостность покрытия.
6.3 Проверить комплектность.
6.4 Произвести дезинфекцию. Поверхности обрабатывают дезинфицирующим средством в соответствии с методическим документом по применению конкретного средства.

7.ПОРЯДОК СБОРКИ

Изделие поставляется в собранном виде.

8.ТЕХНИЧЕСКОЕ ОБСЛУЖИВАНИЕ

8.1 Техническое обслуживание перед вводом в эксплуатацию и при эксплуатации (проводится один раз в полгода) заключается в проверке и подтяжке всех видов резьбовых соединений, замене, при необходимости, годными деталями поломанных или изношенных, промывке моющими растворами и санитарной обработке.
8.2 Проверка технического состояния, с целью установления возможности дальнейшего использования, проводится на соответствие технических характеристик и комплектности настоящего паспорта, при этом проверяется отсутствие погнутых и изношенных деталей, вмятин, коррозии металла, надежность всех видов соединений и креплений.
8.3 Критерием предельного состояния является состояние изделия, при котором дальнейшая эксплуатация недопустима и нецелесообразна по условиям экономичности.

9. ТЕКУЩИЙ РЕМОНТ

9.1 Общие положения:
9.2 Текущий ремонт производится специалистами предприятия-изготовителя.
9.3 Текущий ремонт включает следующие этапы:
1) обнаружение неисправностей;
2) отыскание и исправление неисправностей или замена частей;
3) проверка работоспособности изделия после ремонта.
9.4 Текущий ремонт в течение гарантийного срока эксплуатации производится специалистами завода-изготовителя.
9.5 После выполнения текущего ремонта проводится проверка технического состояния.

10. УТИЛИЗАЦИЯ

- Утилизация мебели медицинской осуществляется в порядке, предусмотренном СанПиН 2.1.3684 для отходов класса А.
- Электронные и электрические компоненты должны утилизироваться отдельно от бытовых отходов.

ООО ЦИРМИ INFO@CIRMI.RU WWW.GOSZDRAVNADZOR.RU
32271
22.04.2022

• Правильная утилизация позволит предотвратить потенциально вредное воздействие на окружающую среду и здоровье человека.

11. ТРАНСПОРТИРОВАНИЕ И ХРАНЕНИЕ

- Мебель транспортируется всеми видами крытых транспортных средств в соответствии с требованиями ГОСТ Р 50444 и правилами перевозки грузов, действующими на каждом виде транспорта.
- Транспортирование мебели морским транспортом производится в соответствии с "Правилами безопасности морской перевозки генеральных грузов". Вид отправки - контейнерами, мелкая малотоннажная, повагонная отправка.
- Условия при транспортировке соответствует условиям хранения 5 по ГОСТ 15150.
- Условия хранения - по группе условий хранения 2 (С) по ГОСТ Р 50444.
- В упаковке предприятия-изготовителя должны храниться в закрытом помещении при температуре от +10 до +40° С и относительной влажности от 45% до 80%. Хранение должно обеспечиваться при тех же условиях в складских помещениях, исключающих воздействие атмосферных осадков и агрессивных сред. Воздух помещения не должен содержать примесей, вызывающих коррозию металла. Мебель следует предохранять от загрязнений и механических повреждений.
- Упакованные изделия должны транспортироваться и храниться в положении, указанном предупредительными знаками.

12. ГАРАНТИИ ИЗГОТОВИТЕЛЯ

• Изготовитель гарантирует соответствие требованиям настоящих технических условий при соблюдении потребителем условий эксплуатации, транспортирования и хранения.

• Гарантийный срок эксплуатации - не менее 18 месяцев со дня ввода её в эксплуатацию.

• Гарантийный срок хранения в упакованном виде -18 месяцев.

• Средний срок службы - 10 лет.

• В течение гарантийного срока изготовитель, осуществляющее гарантийное обслуживание, безвозмездно ремонтирует или заменяет мебель, или ее составные части, пришедшие в негодность по вине изготовителя по предъявлении гарантийного талона, дефектной ведомости, составленной комиссией, с заявкой на ремонт.

13. СВЕДЕНИЯ О РЕКЛАМАЦИЯХ

13.1 В случае отказа изделий или неисправности их в период гарантийных обязательств, а также обнаружения некомплектности при его первичной приемке владелец должен направить в адрес предприятия, осуществляющего гарантийное обслуживание, следующие документы: заявку на ремонт (замену) с указанием адреса, номера телефона.

13.2 Претензии по поводу качества направляются в Общество с ограниченной ответственностью «СпецБалтМебель» (ООО «СБМ»), Россия, 195197, г. Санкт-Петербург, Кондратьевский проспект, д.15, корп.2, лит.3, пом.18-Н3, оф.52. Тел.: (812) 448-13-97, E-mail: info@simple-pro.com

ООО ЦИРМИ INFO@CIRMI.RU WWW.GOSZDRAVNADZOR.RU
32271
22.04.2022

14.СВИДЕТЕЛЬСТВО О ПРИЕМКЕ И УПАКОВЫВАНИИ

Свидетельство о приёмке:

_____

Наименование и обозначение

Изготовлен(а) и принят(а) в соответствии с обязательными требованиями государственных (национальных) стандартов, действующей технической документации и признан(а) годным(ой) для эксплуатации

Начальник ОТК

МП

_____/_____/_____

Подпись Расшифровка Дата

15.ГАРАНТИЙНЫЙ ТАЛОН на ремонт (замену)

в течение гарантийного срока медицинского изделия

_____

(наименование)

Номер и дата выпуска _____
(заполняется заводом-изготовителем)
Приобретен _____
(дата, подпись и штамп торгующей организации)
Введен в эксплуатацию _____ « ____ » _____20 г.
(должность) (подпись) (Ф.И.О.)

16.ПРАВИЛА ОТГРУЗКИ ТОВАРА СО СКЛАДА ООО «СБМ»

16. 1Отгрузка товара

16.1.1Отгрузка товара осуществляется:

• Юридическим лицам – при наличии доверенности, паспорта и печати организации;

• Физическим лицам – при наличии паспорта.

16.1.2. Отгрузка товара на условиях самовывоза осуществляется со склада ООО «СБМ» представителю транспортной компании по заявке ООО «СБМ» или представителю транспортной компании по заявке Покупателя.

Адрес, режим работы склада и карту проезда вы можете посмотреть на нашем сайте Simple-PRO.com в разделе «Контакты».

16.1.3. Подача груза осуществляется только на борт автотранспортного средства. Распределение, установка, закрепление груза в кузове осуществляется силами водителя/перевозчика/экспедитора.

16.1.4. Отгрузка товара наёмным транспортом:

• Дату и время доставки Покупатель согласовывает с отделом логистики;

• Доставка осуществляется до подъезда на адрес, указанный при оформлении заказа. Приём-передача товара осуществляется у автотранспорта Перевозчика. Выгрузка, подъём на этаж, сборка и прочее – не входит в услугу доставки и осуществляется силами и за счёт покупателя;

• Время ожидания водителем-экспедитором Покупателя по адресу доставки

ООО ЦИРМИ INFO@CIRMI.RU WWW.GOSZDRAVNADZOR.RU

32271
22.04.2022

составляет не более 20 минут, повторная доставка товара Покупателю (вне зависимости от суммы заказа) оплачивается Покупателем повторно.

16.2. Приёмка товара покупателем

При приёмке товара Покупатель должен проверить соответствие маркировки и количество получаемого товара по накладной, а также осмотреть целостность упаковки Товара. В случае нарушения упаковки проверить целостность товара и составить коммерческий акт о повреждении груза в присутствии представителя транспортной компании.

ООО ЦИРМИ INFO@CIRMI.RU WWW.GOSZDRAVNADZOR.RU

32271
22.04.2022

Simple® pro | ЗАВОД ЛАБОРАТОРНОЙ МЕБЕЛИ

ПАСПОРТ ИЗДЕЛИЯ

8 (800) 222 32 97
Звонок по России бесплатный

www.simple-pro.com
info@simple-pro.com

ООО «СБМ»
г.Санкт-Петербург

ООО ЦИРМИ INFO@CIRMI.RU WWW.GOSZDRAVNADZOR.RU

32271
22.04.2022

Стол медицинский лабораторный серии «С»

1.НАЗНАЧЕНИЕ

Согласно руководству по эксплуатации.

2. УСЛОВИЯ ЭКСПЛУАТАЦИИ

Температура: от +10 до +40 С°.

Влажность: от 45% до 75%.

3.ТЕХНИЧЕСКИЕ ХАРАКТЕРИСТИКИ

3.1 Основные параметры и размеры

3.1.1 Основные параметры и размеры представлены в таблице 1.

Таблица 1

Наименование	Артикул	Габаритные размеры (ДхШхВ), мм	масса, кг
Стол медицинский лабораторный серии «С»	ЛК-900-С	900x600x770-800	16
	ЛК-1200-С	1200x600x770-800	19
	ЛК-1500-С	1500x600x770-800	22
Примечания: 1. Допустимое отклонение от габаритных размеров ±4 мм 2. Допустимое отклонение от значений массы ±10%.			

3.2Характеристики

Стол представляет собой сборно-разборную конструкцию. Основными частями конструкции являются: каркас (две боковые опоры, царга) с регулируемыми опорами, рабочая поверхность (столешница).

Высота регулируется за счет регулируемых опор.

Стол должен стоять на поверхности пола устойчиво, при этом зазор между полом и опорой должен быть не более 3 мм.

Предельные отклонения от перпендикулярности и параллельности плоскостей, осей или ребер главных конструктивных элементов и плоскости, определенной точками опоры или боковыми стенами, не должны превышать 2 мм на 1 м.

Конструкция должна обеспечивать удобство уборки стола и помещения.

Распределительная нагрузка на рабочую поверхность должна быть не более 70 кг.

Длина кабеля подключения должна быть 3±0,3 м.

4. КОМПЛЕКТНОСТЬ

Комплектность представлена в таблице 2.

Таблица 2

Артикул	Обозначение детали	кол-во, шт
ЛК-900-С, ЛК-1200-С, ЛК-1500-С	Рабочая поверхность Боковины	1 2

ООО ЦИРМИ INFO@CIRMI.RU WWW.GOSZDRAVNADZOR.RU

32271
22.04.2022

	Царга Шток эксцентрика Опора резьбовая М8	1 1 4

5. МЕРЫ БЕЗОПАСНОСТИ

5.1 К эксплуатации допускаются лица, внимательно изучившие настоящий паспорт и конструкцию изделия.

6. ПОДГОТОВКА К РАБОТЕ

6.1 После транспортирования в условиях отрицательных температур, перед распаковкой выдержать в нормальных температурных условиях не менее 2 часов.
6.2 Распаковать и проверить целостность покрытия.
6.3 Проверить комплектность.
6.4 Произвести дезинфекцию. Поверхности обрабатывают дезинфицирующим средством в соответствии с методическим документом по применению конкретного средства.

7.ПОРЯДОК СБОРКИ

Схема сборки

Рис. 1.

Инструкция по сборке

Для сборки необходимо: шуруповерт.

Вкрутить штоки эксцентриков в соответствующие отверстия в деталях изделия;
Соединить боковины с царгой, зафиксировать штоки в эксцентриках поворотом винта;
Установить рабочую поверхность, зафиксировать штоки в эксцентриках поворотом винта;
Установить регулируемые опоры во втулки на основаниях боковин, выставить изделие по уровню.

8.ТЕХНИЧЕСКОЕ ОБСЛУЖИВАНИЕ

8.1 Техническое обслуживание перед вводом в эксплуатацию и при эксплуатации (проводится один раз в полгода) заключается в проверке и подтяжке всех видов резьбовых соединений, замене, при необходимости, годными деталями поломанных или изношенных, промывке моющими растворами и санитарной обработке.
8.2 Проверка технического состояния, с целью установления возможности дальнейшего использования, проводится на соответствие технических характеристик и комплектности настоящего паспорта, при этом проверяется отсутствие погнутых и изношенных деталей, вмятин, коррозии металла, надежность всех видов соединений и креплений.
8.3 Критерием предельного состояния является состояние изделия, при котором дальнейшая эксплуатация недопустима и нецелесообразна по условиям экономичности.

ООО ЦИРМИ INFO@CIRMI.RU WWW.GOSZDRAVNADZOR.RU
32271
22.04.2022

9. ТЕКУЩИЙ РЕМОНТ

9.1 Общие положения:

9.2 Текущий ремонт производится специалистами предприятия-изготовителя.

9.3 Текущий ремонт включает следующие этапы:

1) обнаружение неисправностей;

2) отыскание и исправление неисправностей или замена частей;

3) проверка работоспособности изделия после ремонта.

9.4 Текущий ремонт в течение гарантийного срока эксплуатации производится специалистами завода-изготовителя.

9.5 После выполнения текущего ремонта проводится проверка технического состояния.

10. УТИЛИЗАЦИЯ

- Утилизация мебели медицинской осуществляется в порядке, предусмотренном СанПиН 2.1.3684 для отходов класса А.
- Электронные и электрические компоненты должны утилизироваться отдельно от бытовых отходов.
- Правильная утилизация позволит предотвратить потенциально вредное воздействие на окружающую среду и здоровье человека.

11. ТРАНСПОРТИРОВАНИЕ И ХРАНЕНИЕ

- Мебель транспортируется всеми видами крытых транспортных средств в соответствии с требованиями ГОСТ Р 50444 и правилами перевозки грузов, действующими на каждом виде транспорта.
- Транспортирование мебели морским транспортом производится в соответствии с "Правилами безопасности морской перевозки генеральных грузов". Вид отправки - контейнерами, мелкая малотоннажная, повагонная отправка.
- Условия при транспортировке соответствует условиям хранения 5 по ГОСТ 15150.
- Условия хранения - по группе условий хранения 2 (С) по ГОСТ Р 50444.
- В упаковке предприятия-изготовителя должны храниться в закрытом помещении при температуре от +10 до +40° С и относительной влажности от 45% до 80%. Хранение должно обеспечиваться при тех же условиях в складских помещениях, исключающих воздействие атмосферных осадков и агрессивных сред. Воздух помещения не должен содержать примесей, вызывающих коррозию металла. Мебель следует предохранять от загрязнений и механических повреждений.
- Упакованные изделия должны транспортироваться и храниться в положении, указанном предупредительными знаками.

12. ГАРАНТИИ ИЗГОТОВИТЕЛЯ

- Изготовитель гарантирует соответствие требованиям настоящих технических условий при соблюдении потребителем условий эксплуатации, транспортирования и хранения.
- Гарантийный срок эксплуатации - не менее 18 месяцев со дня ввода её в эксплуатацию.
- Гарантийный срок хранения в упакованном виде -18 месяцев.
- Средний срок службы - 10 лет.
- В течение гарантийного срока изготовитель, осуществляющее гарантийное обслуживание, безвозмездно ремонтирует или заменяет мебель, или ее составные части, пришедшие в негодность по вине изготовителя по предъявлении гарантийного талона, дефектной ведомости, составленной комиссией, с заявкой на ремонт.

13. СВЕДЕНИЯ О РЕКЛАМАЦИЯХ

13.1 В случае отказа изделий или неисправности их в период гарантийных обязательств, а также обнаружения некомплектности при его первичной приемке владелец должен направить в адрес предприятия, осуществляющего гарантийное обслуживание, следующие документы: заявку на ремонт (замену) с указанием адреса, номера телефона.

ООО ЦИРМИ INFO@CIRMI.RU WWW.GOSZDRAVNADZOR.RU
32271
22.04.2022

13.2 Претензии по поводу качества направляются в Общество с ограниченной ответственностью «СпецБалтМебель» (ООО «СБМ»), Россия, 195197, г. Санкт-Петербург, Кондратьевский проспект, д.15, корп.2, лит.3, пом.18-Н3, оф.52. Тел.: (812) 448-13-97, E-mail: info@simple-pro.com

14.СВИДЕТЕЛЬСТВО О ПРИЕМКЕ И УПАКОВЫВАНИИ

Свидетельство о приёмке:

_____

Наименование и обозначение

Изготовлен(а) и принят(а) в соответствии с обязательными требованиями государственных (национальных) стандартов, действующей технической документации и признан(а) годным(ой) для эксплуатации

Начальник ОТК

МП

_____/_____/_____

Подпись Расшифровка Дата

15.ГАРАНТИЙНЫЙ ТАЛОН на ремонт (замену)

в течение гарантийного срока медицинского изделия

_____

(наименование)

Номер и дата выпуска _____
(заполняется заводом-изготовителем)
Приобретен _____
(дата, подпись и штамп торгующей организации)
Введен в эксплуатацию _____ « ____ » _____20 г.
(должность) (подпись) (Ф.И.О.)

16.ПРАВИЛА ОТГРУЗКИ ТОВАРА СО СКЛАДА ООО «СБМ»

16. 1Отгрузка товара

16.1.1Отгрузка товара осуществляется:

• Юридическим лицам – при наличии доверенности, паспорта и печати организации;

• Физическим лицам – при наличии паспорта.

16.1.2. Отгрузка товара на условиях самовывоза осуществляется со склада ООО «СБМ» представителю транспортной компании по заявке ООО «СБМ» или представителю транспортной компании по заявке Покупателя.

Адрес, режим работы склада и карту проезда вы можете посмотреть на нашем сайте Simple-PRO.com в разделе «Контакты».

16.1.3. Подача груза осуществляется только на борт автотранспортного средства. Распределение, установка, закрепление груза в кузове осуществляется силами водителя/перевозчика/экспедитора.

16.1.4. Отгрузка товара наёмным транспортом:

• Дату и время доставки Покупатель согласовывает с отделом логистики;

• Доставка осуществляется до подъезда на адрес, указанный при

ООО ЦИРМИ INFO@CIRMI.RU WWW.GOSZDRAVNADZOR.RU
32271
22.04.2022

оформлении заказа. Приём-передача товара осуществляется у автотранспорта Перевозчика. Выгрузка, подъём на этаж, сборка и прочее – не входит в услугу доставки и осуществляется силами и за счёт покупателя;

• Время ожидания водителем-экспедитором Покупателя по адресу доставки составляет не более 20 минут, повторная доставка товара Покупателю (вне зависимости от суммы заказа) оплачивается Покупателем повторно.

16.2. Приёмка товара покупателем

При приёмке товара Покупатель должен проверить соответствие маркировки и количество получаемого товара по накладной, а также осмотреть целостность упаковки Товара. В случае нарушения упаковки проверить целостность товара и составить коммерческий акт о повреждении груза в присутствии представителя транспортной компании.

ООО ЦИРМИ INFO@CIRMI.RU WWW.GOSZDRAVNADZOR.RU

32271
22.04.2022

Simple® pro | ЗАВОД ЛАБОРАТОРНОЙ МЕБЕЛИ

ПАСПОРТ ИЗДЕЛИЯ

8 (800) 222 32 97
Звонок по России бесплатный

www.simple-pro.com
info@simple-pro.com

ООО «СБМ»
г.Санкт-Петербург

ООО ЦИРМИ INFO@CIRMI.RU WWW.GOSZDRAVNADZOR.RU

32271
22.04.2022

Стол медицинский лабораторный серии «СВ»

1.НАЗНАЧЕНИЕ

Согласно руководству по эксплуатации.

2. УСЛОВИЯ ЭКСПЛУАТАЦИИ

Температура: от +10 до +40 С°.

Влажность: от 45% до 75%.

3.ТЕХНИЧЕСКИЕ ХАРАКТЕРИСТИКИ

3.1 Основные параметры и размеры

3.1.1 Основные параметры и размеры представлены в таблице 1.

Таблица 1

Наименование	Артикул	Габаритные размеры (ДхШхВ), мм	масса, кг
Стол медицинский лабораторный серии «СВ»	ЛК-600/400-СВ-Н	600x400x770-800	33
	ЛК-600/600-СВ-Н	600x600x770-800	44
	ЛК-900-СВ-Н	900x600x770-800	60
	ЛК-1200-СВ-Н	1200x600x770-800	59
	ЛК-600/400-СВ-В	600x400x770-800	34
	ЛК-600/600-СВ-В	600x600x770-800	45
	ЛК-900-СВ-В	900x600x770-800	61
	ЛК-1200-СВ-В	1200x600x770-800	61
Примечания: 1. Допустимое отклонение от габаритных размеров ±4 мм 2. Допустимое отклонение от значений массы ±10%.			

3.2Характеристики

Стол представляет собой сборно-разборную конструкцию. Основными частями конструкции являются: каркас с регулируемыми опорами, рабочая поверхность (столешница).

Высота регулируется за счет регулируемых опор.

Стол должен стоять на поверхности пола устойчиво, при этом зазор между полом и опорой должен быть не более 3 мм.

Предельные отклонения от перпендикулярности и параллельности плоскостей, осей или ребер главных конструктивных элементов и плоскости, определенной точками опоры или боковыми стенами, не должны превышать 2 мм на 1 м.

Конструкция должна обеспечивать удобство уборки стола и помещения.

Распределительная нагрузка на рабочую поверхность должна быть не более 150 кг.

Длина кабеля подключения должна быть 3±0,3 м.

ООО ЦИРМИ INFO@CIRMI.RU WWW.GOSZDRAVNADZOR.RU

32271
22.04.2022

4. КОМПЛЕКТНОСТЬ

Комплектность представлена в таблице 2.

Таблица 2

Артикул	Обозначение детали	кол-во, шт
ЛК-600/400-СВ-Н, ЛК-600/600-СВ-Н, ЛК-600/400-СВ-В, ЛК-600/600-СВ-В,	Разборный каркас Виброопора М6 D20х15 Рабочая поверхность Опора резьбовая М8 Болт М8х45 мм Шайба М8 Заглушка 60х30 мм	1 4 1 4 6 6 4
ЛК-900-СВ-Н, ЛК-900-СВ-В	Разборный каркас Виброопора М6 D20х15 Рабочая поверхность Опора резьбовая М8 Болт М8х45 мм Шайба М8 Заглушка 60х30 мм	1 6 1 4 6 6 4
ЛК-1200-СВ-Н, ЛК-1200-СВ-В	Разборный каркас Виброопора М6 D20х15 Рабочая поверхность Опора резьбовая М8 Болт М8х45 мм Шайба М8 Заглушка 60х30 мм Саморез 4х40 мм Заглушка 30х30 мм	1 6 2 4 6 6 6 8 2

5. МЕРЫ БЕЗОПАСНОСТИ

5.1 К эксплуатации допускаются лица, внимательно изучившие настоящий паспорт и конструкцию изделия.

6. ПОДГОТОВКА К РАБОТЕ

6.1 После транспортирования в условиях отрицательных температур, перед распаковкой выдержать в нормальных температурных условиях не менее 2 часов.

6.2 Распаковать и проверить целостность покрытия.

6.3 Проверить комплектность.

6.4 Произвести дезинфекцию. Поверхности обрабатывают дезинфицирующим средством в соответствии с методическим документом по применению конкретного средства.

7.ПОРЯДОК СБОРКИ

Схема сборки

Рис. 1. Сборка боковины каркаса

Рис. 2. Сборка каркаса стола

ООО ЦИРМИ INFO@CIRMI.RU WWW.GOSZDRAVNADZOR.RU

32271
22.04.2022

Рис. 3. Установка рабочей поверхности

Инструкция по сборке

Сборка каркаса:
Собрать каркас.
Установите в боковины каркаса регулируемые опоры (Рис. 1)

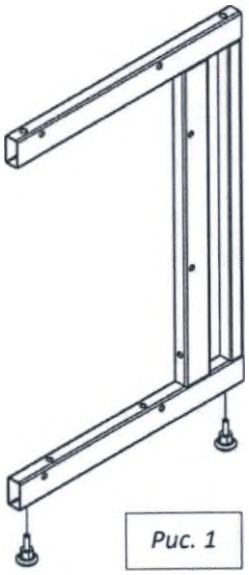

Рис. 1

Вставьте заглушки 60х30 в нижнюю часть каркаса.

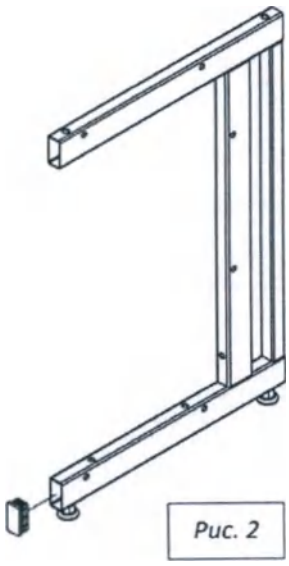

Рис. 2

ООО ЦИРМИ INFO@CIRMI.RU WWW.GOSZDRAVNADZOR.RU
32271
22.04.2022

Соедините боковины с верхней рамой и задней панелью каркаса, используя болты М8х45 (для рамы), болты М8х16 (для панели), шайбы 8 и предусмотренные в боковинах заклёпки-гайки М8 (рис.3).

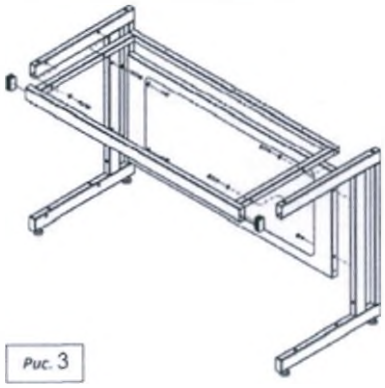

Рис. 3

Для сборки необходимо: разводной ключ (или ключ «на 13») шуруповерт, молоток.
Установить в боковины каркаса регулируемые опоры и заглушки 60х30.
Соединить боковины с верхней связью и задней рамой каркаса, используя болты М8х45, шайбы 8 и предусмотренные заклёпки-гайки М8.
Закрутить в верхнюю связь и заднюю раму виброопоры.
Положить рабочую поверхность на каркас.
Прикрепить к каркасу, используя саморезы 4х40
Выставить изделие по уровню.

8.ТЕХНИЧЕСКОЕ ОБСЛУЖИВАНИЕ

8.1 Техническое обслуживание перед вводом в эксплуатацию и при эксплуатации (проводится один раз в полгода) заключается в проверке и подтяжке всех видов резьбовых соединений, замене, при необходимости, годными деталями поломанных или изношенных, промывке моющими растворами и санитарной обработке.
8.2 Проверка технического состояния, с целью установления возможности дальнейшего использования, проводится на соответствие технических характеристик и комплектности настоящего паспорта, при этом проверяется отсутствие погнутых и изношенных деталей, вмятин, коррозии металла, надежность всех видов соединений и креплений.
8.3 Критерием предельного состояния является состояние изделия, при котором дальнейшая эксплуатация недопустима и нецелесообразна по условиям экономичности.

9. ТЕКУЩИЙ РЕМОНТ

9.1 Общие положения:
9.2 Текущий ремонт производится специалистами предприятия-изготовителя.
9.3 Текущий ремонт включает следующие этапы:
1) обнаружение неисправностей;
2) отыскание и исправление неисправностей или замена частей;
3) проверка работоспособности изделия после ремонта.
9.4 Текущий ремонт в течение гарантийного срока эксплуатации производится специалистами завода-изготовителя.
9.5 После выполнения текущего ремонта проводится проверка технического состояния.

10. УТИЛИЗАЦИЯ

- Утилизация мебели медицинской осуществляется в порядке, предусмотренном СанПиН 2.1.3684 для отходов класса А.
- Электронные и электрические компоненты должны утилизироваться отдельно от бытовых отходов.
- Правильная утилизация позволит предотвратить потенциально вредное воздействие на окружающую среду и здоровье человека.

ООО ЦИРМИ INFO@CIRMI.RU WWW.GOSZDRAVNADZOR.RU
32271
22.04.2022

11. ТРАНСПОРТИРОВАНИЕ И ХРАНЕНИЕ

- Мебель транспортируется всеми видами крытых транспортных средств в соответствии с требованиями ГОСТ Р 50444 и правилами перевозки грузов, действующими на каждом виде транспорта.
- Транспортирование мебели морским транспортом производится в соответствии с "Правилами безопасности морской перевозки генеральных грузов". Вид отправки - контейнерами, мелкая малотоннажная, повагонная отправка.
- Условия при транспортировке соответствует условиям хранения 5 по ГОСТ 15150.
- Условия хранения - по группе условий хранения 2 (С) по ГОСТ Р 50444.
- В упаковке предприятия-изготовителя должны храниться в закрытом помещении при температуре от +10 до +40° С и относительной влажности от 45% до 80%. Хранение должно обеспечиваться при тех же условиях в складских помещениях, исключающих воздействие атмосферных осадков и агрессивных сред. Воздух помещения не должен содержать примесей, вызывающих коррозию металла. Мебель следует предохранять от загрязнений и механических повреждений.
- Упакованные изделия должны транспортироваться и храниться в положении, указанном предупредительными знаками.

12. ГАРАНТИИ ИЗГОТОВИТЕЛЯ

- Изготовитель гарантирует соответствие требованиям настоящих технических условий при соблюдении потребителем условий эксплуатации, транспортирования и хранения.
- Гарантийный срок эксплуатации - не менее 18 месяцев со дня ввода её в эксплуатацию.
- Гарантийный срок хранения в упакованном виде -18 месяцев.
- Средний срок службы - 10 лет.
- В течение гарантийного срока изготовитель, осуществляющее гарантийное обслуживание, безвозмездно ремонтирует или заменяет мебель, или ее составные части, пришедшие в негодность по вине изготовителя по предъявлении гарантийного талона, дефектной ведомости, составленной комиссией, с заявкой на ремонт.

13. СВЕДЕНИЯ О РЕКЛАМАЦИЯХ

13.1 В случае отказа изделий или неисправности их в период гарантийных обязательств, а также обнаружения некомплектности при его первичной приемке владелец должен направить в адрес предприятия, осуществляющего гарантийное обслуживание, следующие документы: заявку на ремонт (замену) с указанием адреса, номера телефона.

13.2 Претензии по поводу качества направляются в Общество с ограниченной ответственностью «СпецБалтМебель» (ООО «СБМ»), Россия, 195197, г. Санкт-Петербург, Кондратьевский проспект, д.15, корп.2, лит.3, пом.18-Н3, оф.52. Тел.: (812) 448-13-97, E-mail: info@simple-pro.com

ООО ЦИРМИ INFO@CIRMI.RU WWW.GOSZDRAVNADZOR.RU
32271
22.04.2022

14.СВИДЕТЕЛЬСТВО О ПРИЕМКЕ И УПАКОВЫВАНИИ

Свидетельство о приёмке:

_____

Наименование и обозначение

Изготовлен(а) и принят(а) в соответствии с обязательными требованиями государственных (национальных) стандартов, действующей технической документации и признан(а) годным(ой) для эксплуатации

Начальник ОТК

МП

_____/_____/_____

Подпись Расшифровка Дата

15.ГАРАНТИЙНЫЙ ТАЛОН на ремонт (замену)

в течение гарантийного срока медицинского изделия

_____

(наименование)

Номер и дата выпуска _____

(заполняется заводом-изготовителем)

Приобретен _____

(дата, подпись и штамп торгующей организации)

Введен в эксплуатацию _____ « ____ » _____20 г.

(должность) (подпись) (Ф.И.О.)

16.ПРАВИЛА ОТГРУЗКИ ТОВАРА СО СКЛАДА ООО «СБМ»

16. 1Отгрузка товара

16.1.1Отгрузка товара осуществляется:

• Юридическим лицам – при наличии доверенности, паспорта и печати организации;

• Физическим лицам – при наличии паспорта.

16.1.2. Отгрузка товара на условиях самовывоза осуществляется со склада ООО «СБМ» представителю транспортной компании по заявке ООО «СБМ» или представителю транспортной компании по заявке Покупателя.

Адрес, режим работы склада и карту проезда вы можете посмотреть на нашем сайте Simple-PRO.com в разделе «Контакты».

16.1.3. Подача груза осуществляется только на борт автотранспортного средства. Распределение, установка, закрепление груза в кузове осуществляется силами водителя/перевозчика/экспедитора.

16.1.4. Отгрузка товара наёмным транспортом:

• Дату и время доставки Покупатель согласовывает с отделом логистики;

• Доставка осуществляется до подъезда на адрес, указанный при оформлении заказа. Приём-передача товара осуществляется у автотранспорта Перевозчика. Выгрузка, подъём на этаж, сборка и прочее – не входит в услугу доставки и осуществляется силами и за счёт покупателя;

• Время ожидания водителем-экспедитором Покупателя по адресу доставки

ООО ЦИРМИ INFO@CIRMI.RU WWW.GOSZDRAVNADZOR.RU

32271
22.04.2022

составляет не более 20 минут, повторная доставка товара Покупателю (вне зависимости от суммы заказа) оплачивается Покупателем повторно.

16.2. Приёмка товара покупателем

При приёмке товара Покупатель должен проверить соответствие маркировки и количество получаемого товара по накладной, а также осмотреть целостность упаковки Товара. В случае нарушения упаковки проверить целостность товара и составить коммерческий акт о повреждении груза в присутствии представителя транспортной компании.

ООО ЦИРМИ INFO@CIRMI.RU WWW.GOSZDRAVNADZOR.RU

32271
22.04.2022

Simple® pro | ЗАВОД ЛАБОРАТОРНОЙ МЕБЕЛИ

ПАСПОРТ ИЗДЕЛИЯ

8 (800) 222 32 97
Звонок по России бесплатный

www.simple-pro.com
info@simple-pro.com

ООО «СБМ»
г.Санкт-Петербург

ООО ЦИРМИ INFO@CIRMI.RU WWW.GOSZDRAVNADZOR.RU

32271
22.04.2022

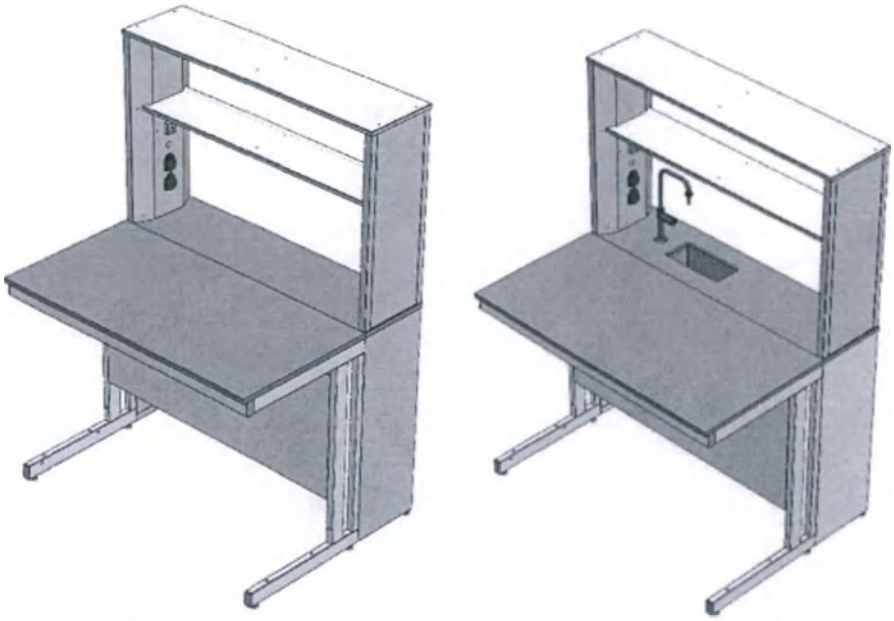

Стол медицинский лабораторный серии «СПТ»;
Стол медицинский лабораторный серии «СПТРК»

1.НАЗНАЧЕНИЕ

Согласно руководству по эксплуатации.

2. УСЛОВИЯ ЭКСПЛУАТАЦИИ

Температура: от +10 до +40 С°.
Влажность: от 45% до 75%.

3.ТЕХНИЧЕСКИЕ ХАРАКТЕРИСТИКИ

3.1 Основные параметры и размеры
3.1.1 Основные параметры и размеры представлены в таблице 1.
Таблица 1

Наименование	Артикул	Габаритные размеры (ДхШхВ), мм	масса, кг
Стол медицинский лабораторный серии «СПТ»	ЛК-900-СПТ-Н-С	900x600x1545-1575	65
	ЛК-900-СПТ-В-С	900x600x1675-1705	66
	ЛК-900-СПТ-Н-К	900x600x1545-1575	65
	ЛК-900-СПТ-В-К	900x600x1675-1705	66
	ЛК-900-СПТ-Н-G	900x600x1545-1575	65
	ЛК-900-СПТ-В-G	900x600x1675-1705	66
	ЛК-900- СПТ-Н-N	900x600x1545-1575	65
	ЛК-900-СПТ-В-N	900x600x1675-1705	66
	ЛК-900-СПТ-Н-LH	900x600x1545-1575	65
	ЛК-900-СПТ-В-LH	900x600x1675-1705	66
	ЛК-1200-СПТ-Н-С	1200x600x1545-1575	78
	ЛК-1200-СПТ-В-С	1200x600x1675-1705	79
	ЛК-1200-СПТ-Н-К	1200x600x1545-1575	78
	ЛК-1200-СПТ-В-К	1200x600x1675-1705	79
	ЛК-1200-СПТ-Н-G	1200x600x1545-1575	78
	ЛК-1200- СПТ-В-G	1200x600x1675-1705	79
	ЛК-1200-СПТ-Н-N	1200x600x1545-1575	78
	ЛК-1200-СПТ-В-N	1200x600x1675-1705	79
	ЛК-1200-СПТ-Н-LH	1200x600x1545-1575	78
	ЛК-1200-СПТ-В-LH	1200x600x1675-1705	79
	ЛК-1500-СПТ-Н-С	1500x600x1545-1575	91

ООО ЦИРМИ INFO@CIRMI.RU WWW.GOSZDRAVNADZOR.RU
32271
22.04.2022

	ЛК-1500-СПТ-В-С	1500x600x1675-1705	92
	ЛК-1500-СПТ-Н-К	1500x600x1545-1575	91
	ЛК-1500-СПТ-В-К	1500x600x1675-1705	92
	ЛК- 1500-СПТ-Н-G	1500x600x1545-1575	91
	ЛК-1500-СПТ-В-G	1500x600x1675-1705	92
	ЛК-1500-СПТ-Н-N	1500x600x1545-1575	91
	ЛК-1500-СПТ-В-N	1500x600x1675-1705	92
	ЛК-1500-СПТ-Н-LH	1500x600x1545-1575	91
	ЛК-1500-СПТ-В-LH	1500x600x1675-1705	92
	ЛК-1800-СПТ-Н-С	1800x600x1545-1575	110
	ЛК-1800-СПТ-В-С	1800x600x1675-1705	111
	ЛК-1800-СПТ-Н-К	1800x600x1545-1575	110
	ЛК-1800-СПТ-В-К	1800x600x1675-1705	111
	ЛК-1800-СПТ-Н-G	1800x600x1545-1575	110
	ЛК-1800-СПТ-В-G	1800x600x1675-1705	111
	ЛК-1800-СПТ-Н-N	1800x600x1545-1575	110
	ЛК- 1800-СПТ-В-N	1800x600x1675-1705	111
	ЛК-1800-СПТ-Н-LH	1800x600x1545-1575	110
	ЛК-1800-СПТ-В-LH	1800x600x1675-1705	111
Стол медицинский лабораторный серии «СПТРК»	ЛК-900-СПТРК-Н-С	900x600x1545-1575	65
	ЛК-900-СПТРК-В-С	900x600x1545-1575	65
	ЛК-900-СПТРК-Н-К	900x600x1545-1575	65
	ЛК-900-СПТРК-В-К	900x600x1545-1575	65
	ЛК-900-СПТРК-Н-G	900x600x1545-1575	65
	ЛК-900-СПТРК-В-G	900x600x1675-1705	66
	ЛК-900-СПТРК-Н-N	900x600x1675-1705	66
	ЛК-900-СПТРК-В-N	900x600x1675-1705	66
	ЛК-900-СПТРК-Н-LH	900x600x1675-1705	66
	ЛК-900-СПТРК-В-LH	900x600x1675-1705	66
	ЛК-1200-СПТРК-Н-С	1200x600x1545-1575	78
	ЛК-1200-СПТРК-В-С	1200x600x1545-1575	78
	ЛК-1200-СПТРК-Н-К	1200x600x1545-1575	78
	ЛК-1200-СПТРК-В-К	1200x600x1545-1575	78
	ЛК-1200-СПТРК-Н-G	1200x600x1545-1575	78
	ЛК-1200-СПТРК-В-G	1200x600x1675-1705	79
	ЛК-1200-СПТРК-Н-N	1200x600x1675-1705	79
	ЛК-1200-СПТРК-В-N	1200x600x1675-1705	79
	ЛК-1200-СПТРК-Н-LH	1200x600x1675-1705	79
	ЛК-1200-СПТРК-В-LH	1200x600x1675-1705	79

ООО ЦИРМИ INFO@CIRMI.RU WWW.GOSZDRAVNADZOR.RU

32271
22.04.2022

	ЛК-1500-СПТРК-Н-С	1500x600x1545-1575	91
	ЛК-1500-СПТРК-В-С	1500x600x1545-1575	91
	ЛК-1500-СПТРК-Н-К	1500x600x1545-1575	91
	ЛК-1500-СПТРК-В-К	1500x600x1545-1575	91
	ЛК-1500-СПТРК-Н-G	1500x600x1545-1575	91
	ЛК-1500-СПТРК-В-G	1500x600x1675-1705	92
	ЛК-1500-СПТРК-Н-N	1500x600x1675-1705	92
	ЛК-1500-СПТРК-В-N	1500x600x1675-1705	92
	ЛК-1500-СПТРК-Н-LH	1500x600x1675-1705	92
	ЛК-1500-СПТРК-В-LH	1500x600x1675-1705	92
	ЛК-1800-СПТРК-Н-С	1800x600x1545-1575	110
	ЛК-1800-СПТРК-В-С	1800x600x1545-1575	110
	ЛК-1800-СПТРК-Н-К	1800x600x1545-1575	110
	ЛК-1800-СПТРК-В-К	1800x600x1545-1575	110
	ЛК-1800-СПТРК-Н-G	1800x600x1545-1575	110
	ЛК-1800-СПТРК-В-G	1800x600x1675-1705	111
	ЛК-1800-СПТРК-Н-N	1800x600x1675-1705	111
	ЛК-1800-СПТРК-В-N	1800x600x1675-1705	111
	ЛК-1800-СПТРК-Н-LH	1800x600x1675-1705	111
	ЛК-1800-СПТРК-В-LH	1800x600x1675-1705	111
Примечания: 1. Допустимое отклонение от габаритных размеров ±4 мм 2. Допустимое отклонение от значений массы ±10%.			

3.2Характеристики

Стол медицинский лабораторный серии «СПТ»

Стол представляет собой сборно-разборную конструкцию. Основными частями конструкции являются: каркас рабочей поверхности с регулируемыми опорами, рабочая поверхность (столешница), каркас надстройки, надстройка.

Надстройка представляет собой две полки на дополнительном каркасе, который крепится к каркасу рабочей поверхности.

ООО ЦИРМИ INFO@CIRMI.RU WWW.GOSZDRAVNADZOR.RU
32271
22.04.2022

Высота регулируется за счет регулируемых опор.

Стол должен стоять на поверхности пола устойчиво, при этом зазор между полом и опорой должен быть не более 3 мм.

Предельные отклонения от перпендикулярности и параллельности плоскостей, осей или ребер главных конструктивных элементов и плоскости, определенной точками опоры или боковыми стенами, не должны превышать 2 мм на 1 м.

Конструкция должна обеспечивать удобство уборки стола и помещения.

Распределительная нагрузка на рабочую поверхность должна быть не более 200 кг, на полку надстройки не более 10 кг.

Длина кабеля подключения должна быть 3±0,3 м.

Стол медицинский лабораторный серии «СПТРК»

Стол представляет собой сборно-разборную конструкцию. Основными частями конструкции являются: каркас рабочей поверхности с регулируемыми опорами, рабочая поверхность (столешница), каркас надстройки, надстройка, раковина с краном.

Надстройка представляет собой две полки на дополнительном каркасе, который крепится к каркасу рабочей поверхности.

Высота регулируется за счет регулируемых опор.

Стол должен стоять на поверхности пола устойчиво, при этом зазор между полом и опорой должен быть не более 3 мм.

Предельные отклонения от перпендикулярности и параллельности плоскостей, осей или ребер главных конструктивных элементов и плоскости, определенной точками опоры или боковыми стенами, не должны превышать 2 мм на 1 м.

Конструкция должна обеспечивать удобство уборки стола и помещения.

Распределительная нагрузка на рабочую поверхность должна быть не более 200 кг, на полку надстройки не более 10 кг.

Длина кабеля подключения должна быть 3±0,3 м.

4. КОМПЛЕКТНОСТЬ

Комплектность представлена в таблицах 2, 3.

Таблица 2

Артикул	Обозначение детали	кол-во, шт
ЛК-900-СПТ-Н-С, ЛК-900-СПТ-В-С, ЛК-900-СПТ-Н-К, ЛК-900-СПТ-В-К, ЛК-900-СПТ-Н-G, ЛК-900-СПТ-В-G, ЛК-900- СПТ-Н- N, ЛК-900-СПТ-В-N, ЛК-900-СПТ-Н-LH, ЛК-900-СПТ-В-LH, ЛК-1200-СПТ-Н-С, ЛК-1200-СПТ-В-С, ЛК-1200-СПТ-Н-К, ЛК-1200-СПТ-В-К, ЛК-1200-СПТ-Н-G, ЛК-1200- СПТ-В-G, ЛК-1200-СПТ-Н-N, ЛК-1200-СПТ-В-N, ЛК-1200-СПТ-Н-LH, ЛК-1200-СПТ-В-LH, ЛК-1500-СПТ-Н-С, ЛК-1500-СПТ-В-С, ЛК-1500-СПТ-Н-К, ЛК-1500-СПТ-В-К, ЛК- 1500-СПТ-Н-G, ЛК-1500-СПТ-В-G, ЛК-1500-СПТ-Н- N, ЛК-1500-СПТ-В-N, ЛК-1500-СПТ-Н-LH, ЛК-1500-СПТ-В-LH, ЛК-1800-СПТ-Н-С, ЛК-1800-СПТ-В-С, ЛК-1800-СПТ-Н-К, ЛК-1800-СПТ-В-К, ЛК-1800-СПТ-Н-G, ЛК-1800-СПТ-В-G, ЛК-	Разборный каркас Саморез 4х40 мм Рабочая поверхность Приставка Разборный каркас приставки Опора резьбовая М8 Болт М8х45 мм Шайба М8 Винт М6х80 мм Шайба М6 Заглушка 60х30 мм	1 10 1 1 1 2 8 8 6 6 4

ООО ЦИРМИ INFO@CIRMI.RU WWW.GOSZDRAVNADZOR.RU
32271
22.04.2022

1800-СПТ-Н- N, ЛК- 1800-СПТ-В-N, ЛК-1800-СПТ-Н-LH, ЛК-1800-СПТ-В-LH		

Таблица 3

Артикул	Обозначение детали	кол-во, шт
ЛК-900-СПТРК-Н-С, ЛК-900-СПТРК-В-С, ЛК-900-СПТРК-Н-К, ЛК-900-СПТРК-В-К, ЛК-900-СПТРК-Н-G, ЛК-900-СПТРК-В-G, ЛК-900-СПТРК-Н- N, ЛК-900-СПТРК-В-N, ЛК-900-СПТРК-Н-LH, ЛК-900-СПТРК-В-LH, ЛК-1200-СПТРК-Н-С, ЛК-1200-СПТРК-В-С, ЛК-1200-СПТРК-Н-К, ЛК-1200-СПТРК-В-К, ЛК-1200-СПТРК-Н-G, ЛК-1200-СПТРК-В-G, ЛК-1200-СПТРК-Н-N, ЛК-1200-СПТРК-В-N, ЛК-1200-СПТРК-Н-LH, ЛК-1200-СПТРК-В-LH, ЛК-1500-СПТРК-Н-С, ЛК-1500-СПТРК-В-С, ЛК-1500-СПТРК-Н-К, ЛК-1500-СПТРК-В-К, ЛК-1500-СПТРК-Н-G, ЛК-1500-СПТРК-В-G, ЛК-1500-СПТРК-Н- N, ЛК-1500-СПТРК-В-N, ЛК-1500-СПТРК-Н-LH, ЛК-1500-СПТРК-В-LH, ЛК-1800-СПТРК-Н-С, ЛК-1800-СПТРК-В-С, ЛК-1800-СПТРК-Н-К, ЛК-1800-СПТРК-В-К, ЛК-1800-СПТРК-Н-G, ЛК-1800-СПТРК-В-G, ЛК-1800-СПТРК-Н-N, ЛК-1800-СПТРК-В-N, ЛК-1800-СПТРК-Н-LH, ЛК-1800-СПТРК-В-LH	Разборный каркас Саморез 4х40 мм Рабочая поверхность Приставка Разборный каркас приставки Опора резьбовая М8 Болт М8х45 мм Шайба М8 Винт М6х80 мм Шайба М6 Раковина Кран Гофра 1.1/2 1350 мм Заглушка 60х30 мм	1 10 1 1 1 2 8 8 6 6 1 1 1 4

5. МЕРЫ БЕЗОПАСНОСТИ

5.1 К эксплуатации допускаются лица, внимательно изучившие настоящий паспорт и конструкцию изделия.

6. ПОДГОТОВКА К РАБОТЕ

6.1 После транспортирования в условиях отрицательных температур, перед распаковкой выдержать в нормальных температурных условиях не менее 2 часов.

6.2 Распаковать и проверить целостность покрытия.

6.3 Проверить комплектность.

6.4 Произвести дезинфекцию. Поверхности обрабатывают дезинфицирующим средством в соответствии с методическим документом по применению конкретного средства.

ООО ЦИРМИ INFO@CIRMI.RU WWW.GOSZDRAVNADZOR.RU
32271
22.04.2022

7.ПОРЯДОК СБОРКИ

Схема сборки

Рис. 1. Установка рабочей поверхности

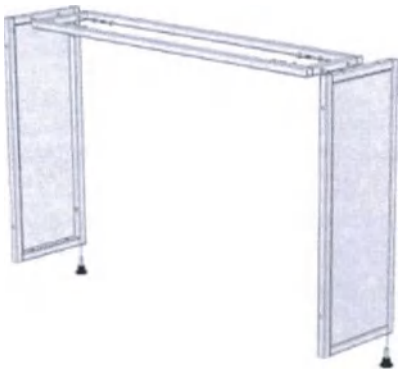

Рис. 2. Сборка нижнего каркаса приставки

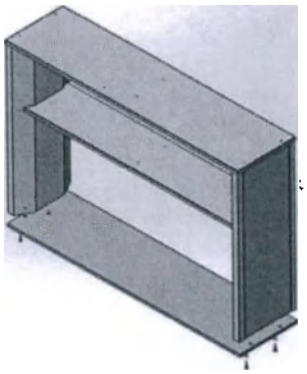

Рис. 3. Замена транспортировочных болтов

ООО ЦИРМИ INFO@CIRMI.RU WWW.GOSZDRAVNADZOR.RU

32271
22.04.2022

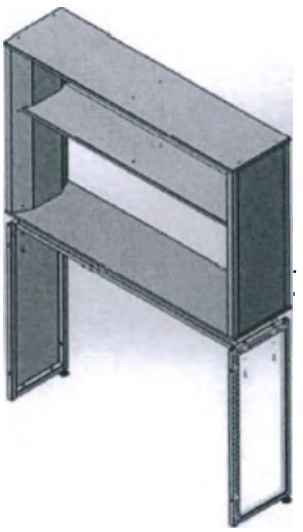

Рис. 4. Сборка каркаса приставки

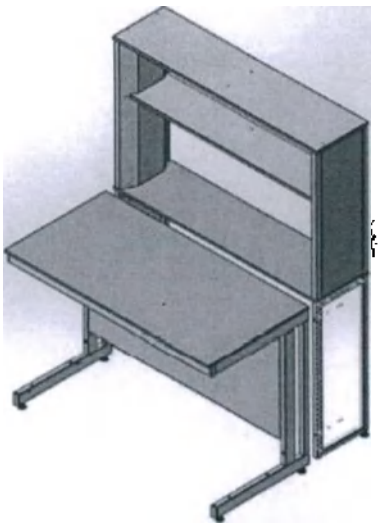

Рис. 5. Установка приставки

Инструкция по сборке

Для сборки необходимо: разводной ключ (или ключ «на 13») шуруповерт., молоток.

Собрать каркас.

Установите в боковины каркаса регулируемые опоры (Рис. 1)

ООО ЦИРМИ INFO@CIRMI.RU WWW.GOSZDRAVNADZOR.RU

32271
22.04.2022

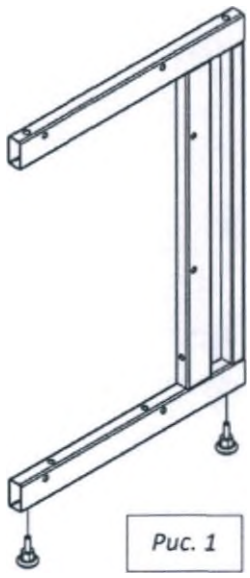

Рис. 1

Вставьте заглушки 60х30 в нижнюю часть каркаса.

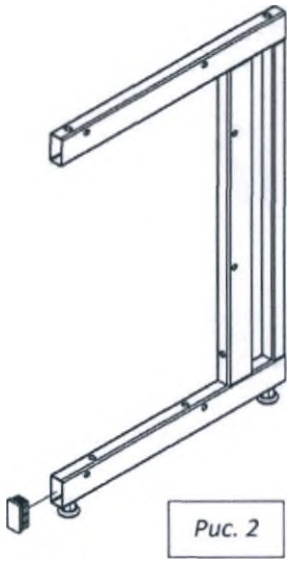

Рис. 2

Соедините боковины с верхней рамой и задней панелью каркаса, используя болты М8х45 (для рамы), болты М8х16 (для панели), шайбы 8 и предусмотренные в боковинах заклёпки-гайки М8 (рис.3).

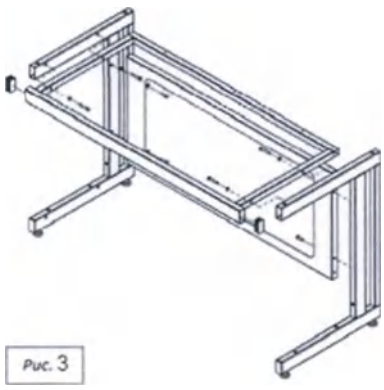

Рис. 3

Собрать каркас приставки, соединив боковины каркаса с промежуточной рамой, используя болты М8х45 мм.
Вкрутить в боковины каркаса опоры М8.

ООО ЦИРМИ INFO@CIRMI.RU WWW.GOSZDRAVNADZOR.RU
32271
22.04.2022

Выкрутить из верхней части приставки винты М6х80 мм.
Соединить каркас приставки с каркасом стола, используя болты М8х45 мм и шайбы М8.
Положить рабочую поверхность на каркас.
Прикрепить рабочую поверхность к каркасу, используя саморезы 4х40.
Подключение сантехники (при наличии) должно осуществляться аттестованным специалистом.
Выставить изделие по уровню.

8.ТЕХНИЧЕСКОЕ ОБСЛУЖИВАНИЕ

8.1 Техническое обслуживание перед вводом в эксплуатацию и при эксплуатации (проводится один раз в полгода) заключается в проверке и подтяжке всех видов резьбовых соединений, замене, при необходимости, годными деталями поломанных или изношенных, промывке моющими растворами и санитарной обработке.
8.2 Проверка технического состояния, с целью установления возможности дальнейшего использования, проводится на соответствие технических характеристик и комплектности настоящего паспорта, при этом проверяется отсутствие погнутых и изношенных деталей, вмятин, коррозии металла, надежность всех видов соединений и креплений.
8.3 Критерием предельного состояния является состояние изделия, при котором дальнейшая эксплуатация недопустима и нецелесообразна по условиям экономичности.

9. ТЕКУЩИЙ РЕМОНТ

9.1 Общие положения:
9.2 Текущий ремонт производится специалистами предприятия-изготовителя.
9.3 Текущий ремонт включает следующие этапы:
1) обнаружение неисправностей;
2) отыскание и исправление неисправностей или замена частей;
3) проверка работоспособности изделия после ремонта.
9.4 Текущий ремонт в течение гарантийного срока эксплуатации производится специалистами завода-изготовителя.
9.5 После выполнения текущего ремонта проводится проверка технического состояния.

10. УТИЛИЗАЦИЯ

- Утилизация мебели медицинской осуществляется в порядке, предусмотренном СанПиН 2.1.3684 для отходов класса А.
- Электронные и электрические компоненты должны утилизироваться отдельно от бытовых отходов.
- Правильная утилизация позволит предотвратить потенциально вредное воздействие на окружающую среду и здоровье человека.

11. ТРАНСПОРТИРОВАНИЕ И ХРАНЕНИЕ

- Мебель транспортируется всеми видами крытых транспортных средств в соответствии с требованиями ГОСТ Р 50444 и правилами перевозки грузов, действующими на каждом виде транспорта.
- Транспортирование мебели морским транспортом производится в соответствии с "Правилами безопасности морской перевозки генеральных грузов". Вид отправки - контейнерами, мелкая малотоннажная, повагонная отправка.
- Условия при транспортировке соответствует условиям хранения 5 по ГОСТ 15150.
- Условия хранения - по группе условий хранения 2 (С) по ГОСТ Р 50444.
- В упаковке предприятия-изготовителя должны храниться в закрытом помещении при температуре от +10 до +40° С и относительной влажности от 45% до 80%. Хранение должно обеспечиваться при тех же условиях в складских помещениях, исключающих воздействие атмосферных осадков и агрессивных сред. Воздух помещения не должен содержать примесей, вызывающих коррозию металла. Мебель следует предохранять от загрязнений и механических повреждений.

ООО ЦИРМИ INFO@CIRMI.RU WWW.GOSZDRAVNADZOR.RU
32271
22.04.2022

- Упакованные изделия должны транспортироваться и храниться в положении, указанном предупредительными знаками.

12. ГАРАНТИИ ИЗГОТОВИТЕЛЯ

- Изготовитель гарантирует соответствие требованиям настоящих технических условий при соблюдении потребителем условий эксплуатации, транспортирования и хранения.
- Гарантийный срок эксплуатации - не менее 18 месяцев со дня ввода её в эксплуатацию.
- Гарантийный срок хранения в упакованном виде -18 месяцев.
- Средний срок службы - 10 лет.
- В течение гарантийного срока изготовитель, осуществляющее гарантийное обслуживание, безвозмездно ремонтирует или заменяет мебель, или ее составные части, пришедшие в негодность по вине изготовителя по предъявлении гарантийного талона, дефектной ведомости, составленной комиссией, с заявкой на ремонт.

13. СВЕДЕНИЯ О РЕКЛАМАЦИЯХ

13.1 В случае отказа изделий или неисправности их в период гарантийных обязательств, а также обнаружения некомплектности при его первичной приемке владелец должен направить в адрес предприятия, осуществляющего гарантийное обслуживание, следующие документы: заявку на ремонт (замену) с указанием адреса, номера телефона.

13.2 Претензии по поводу качества направляются в Общество с ограниченной ответственностью «СпецБалтМебель» (ООО «СБМ»), Россия, 195197, г. Санкт-Петербург, Кондратьевский проспект, д.15, корп.2, лит.3, пом.18-Н3, оф.52. Тел.: (812) 448-13-97, E-mail: info@simple-pro.com

14.СВИДЕТЕЛЬСТВО О ПРИЕМКЕ И УПАКОВЫВАНИИ

Свидетельство о приёмке:

_____

Наименование и обозначение

Изготовлен(а) и принят(а) в соответствии с обязательными требованиями государственных (национальных) стандартов, действующей технической документации и признан(а) годным(ой) для эксплуатации

Начальник ОТК

МП

_____/_____/_____

Подпись Расшифровка Дата

15.ГАРАНТИЙНЫЙ ТАЛОН на ремонт (замену)

в течение гарантийного срока медицинского изделия

_____

(наименование)

Номер и дата выпуска _____

(заполняется заводом-изготовителем)

Приобретен _____

(дата, подпись и штамп торгующей организации)

Введен в эксплуатацию _____ « ____ » _____20 г.

(должность) (подпись) (Ф.И.О.)

ООО ЦИРМИ INFO@CIRMI.RU WWW.GOSZDRAVNADZOR.RU

32271
22.04.2022

16.ПРАВИЛА ОТГРУЗКИ ТОВАРА СО СКЛАДА ООО «СБМ»

16. 1Отгрузка товара

16.1.1Отгрузка товара осуществляется:

• Юридическим лицам – при наличии доверенности, паспорта и печати организации;

• Физическим лицам – при наличии паспорта.

16.1.2. Отгрузка товара на условиях самовывоза осуществляется со склада ООО «СБМ» представителю транспортной компании по заявке ООО «СБМ» или представителю транспортной компании по заявке Покупателя.

Адрес, режим работы склада и карту проезда вы можете посмотреть на нашем сайте Simple-PRO.com в разделе «Контакты».

16.1.3. Подача груза осуществляется только на борт автотранспортного средства. Распределение, установка, закрепление груза в кузове осуществляется силами водителя/перевозчика/экспедитора.

16.1.4. Отгрузка товара наёмным транспортом:

• Дату и время доставки Покупатель согласовывает с отделом логистики;

• Доставка осуществляется до подъезда на адрес, указанный при оформлении заказа. Приём-передача товара осуществляется у автотранспорта Перевозчика. Выгрузка, подъём на этаж, сборка и прочее – не входит в услугу доставки и осуществляется силами и за счёт покупателя;

• Время ожидания водителем-экспедитором Покупателя по адресу доставки составляет не более 20 минут, повторная доставка товара Покупателю (вне зависимости от суммы заказа) оплачивается Покупателем повторно.

16.2. Приёмка товара покупателем

При приёмке товара Покупатель должен проверить соответствие маркировки и количество получаемого товара по накладной, а также осмотреть целостность упаковки Товара. В случае нарушения упаковки проверить целостность товара и составить коммерческий акт о повреждении груза в присутствии представителя транспортной компании.

ООО ЦИРМИ INFO@CIRMI.RU WWW.GOSZDRAVNADZOR.RU

32271
22.04.2022

Всего прошито, пронумеровано и скреплено печатью

194 (сто девяносто четыре) листов
цифрами пропись

Должность Ген. директор

Подпись Горшков О.Г.

« 22 » апреля 2022 г. М. П.

ООО ЦИРМИ INFO@CIRMI.RU WWW.GOSZDRAVNADZOR.RU

32271
22.04.2022