Renfert

making work easy

To be submitted to the Competent Health Authorities in Russian Federation

I herewith confirm that the content of **operating manuals (instructions for use)** for the medical device "**Sandblasting universal machine Vario Basic for dental laboratories, with accessories**" is valid and true.
Renfert GmbH, 78247 Hilzingen Untere Giesswiesen 2, Germany is the original manufacturer of the device mentioned in the document.

(Signature): _____
(Name, position): Sören Hug, CEO

Singen (Htwl.), den 17.09.21

Renfert GmbH | Untere Giesswiesen 2 | 78247 Hilzingen | Germany | Tel. +49 7731 8208-0 | Fax +49 7731-8208-70 | info@renfert.com | www.renfert.com

USt-IdNr.: DE 142 773030
WEEE-Nr.: DE 5460 2389
Qualitätsmanagement: DIN EN ISO 13485

Sitz: Hilzingen
Amtsgericht Freiburg HRB 540917
Dr. Holger von Both

Sparkasse Hegau-Bodensee
SWIFT: SOLADES1SNG
IBAN: DE69 6925 0035 0003 0081 09

Deutsche Bank AG Singen
SWIFT: DEUTDE6F692
IBAN: DE63 6927 0038 0074 9226 00

VDDI Dental Solutions. German Manufacturers.

217129 718C

ЭЛЕКТРОННАЯ КОПИЯ ОФОРМЛЕНА ЦЕНТРОМ ИСПЫТАНИЙ И РЕГИСТРАЦИИ МЕДИЦИНСКИХ ИЗДЕЛИЙ

Руководство по монтажу

Бачок для струйного материала

Renfert

ООО ЦИРМИ INFO@CIRMI.RU WWW.GOSZDRAVNADZOR.RU

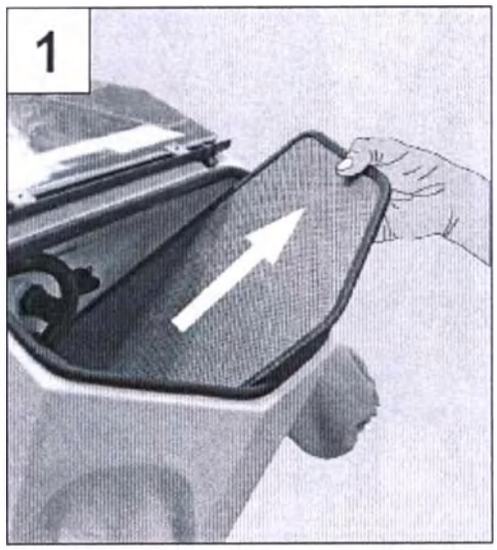

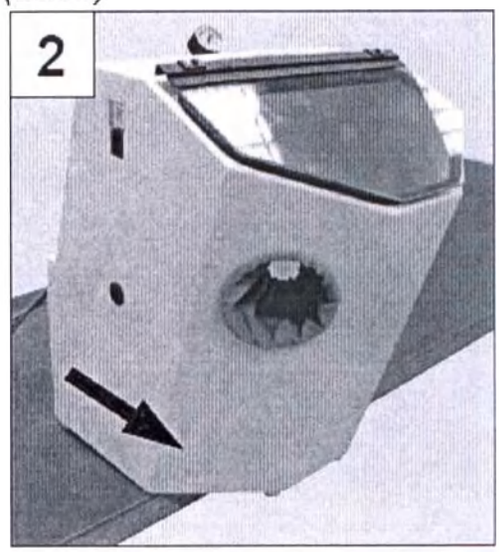

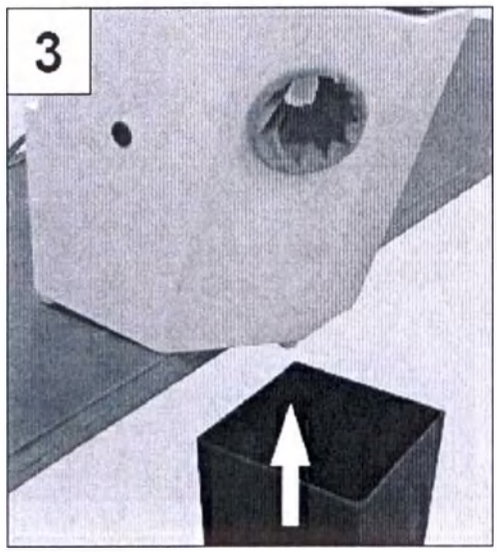

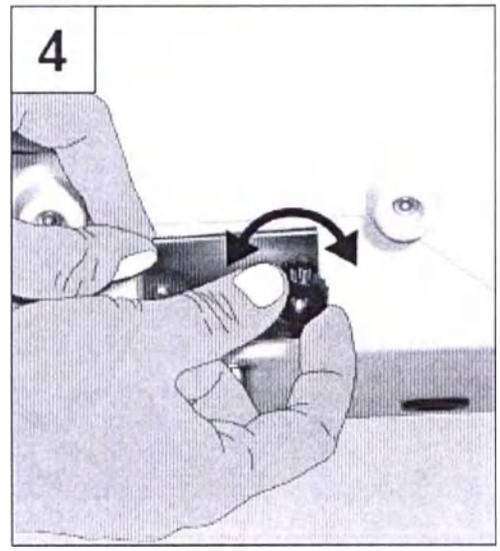

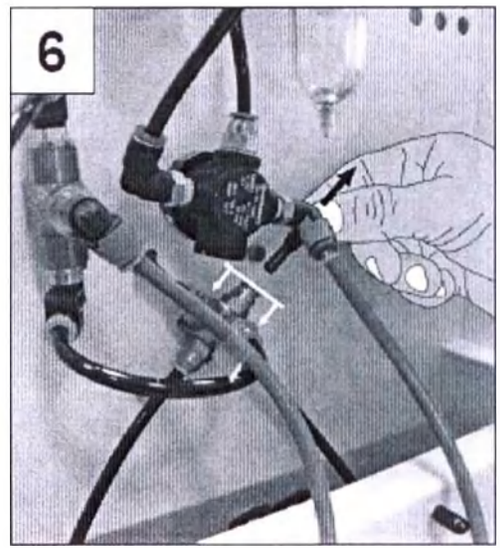

ООО ЦИРМИ INFO@CIRMI.RU WWW.GOSZDRAVNADZOR.RU

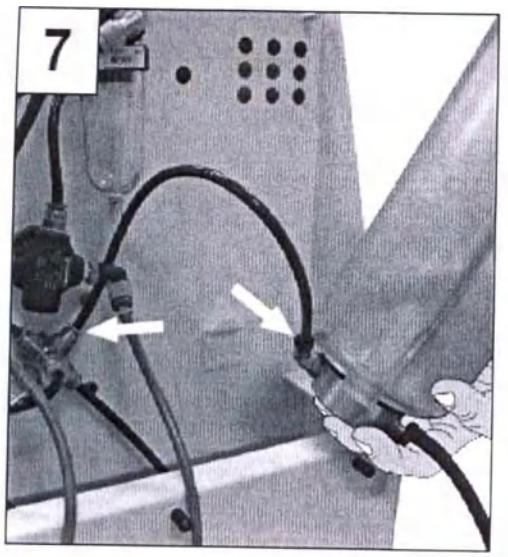

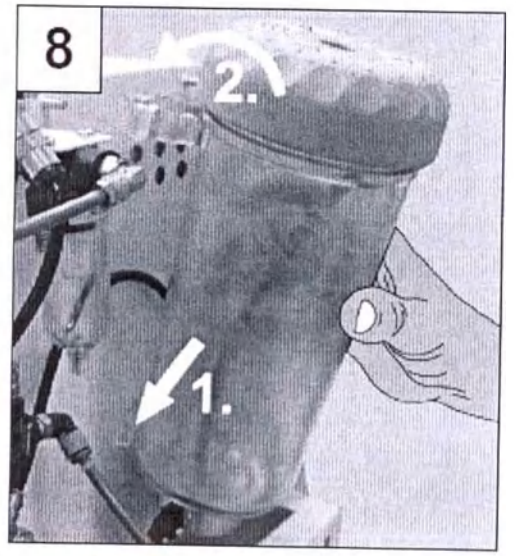

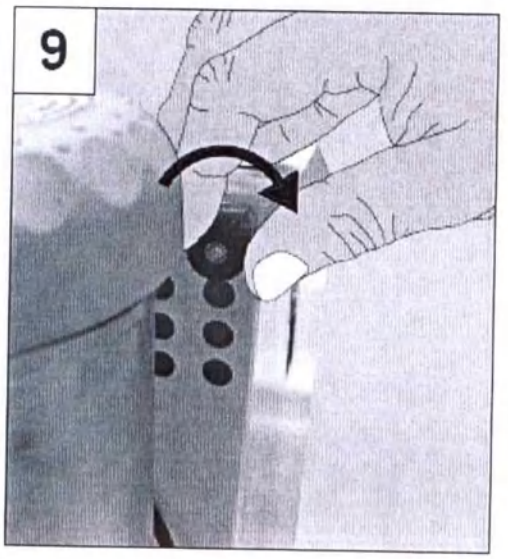

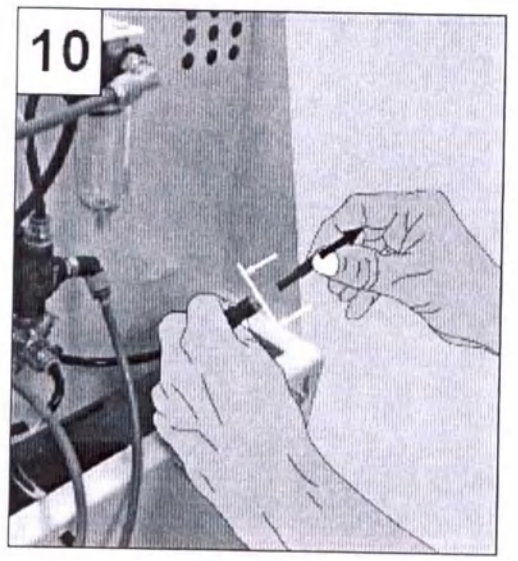

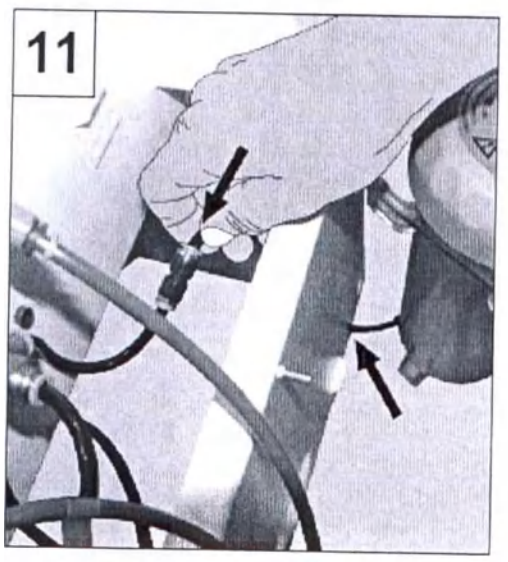

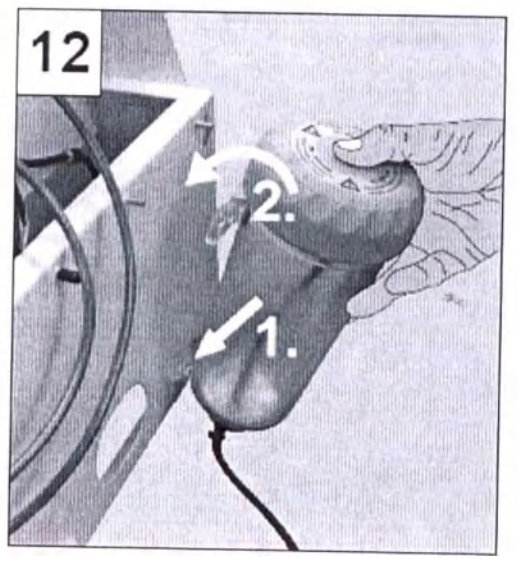

ООО ЦИРМИ INFO@CIRMI.RU WWW.GOSZDRAVNADZOR.RU

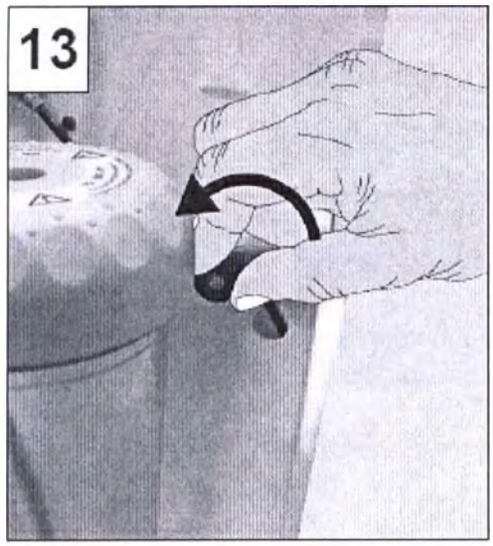

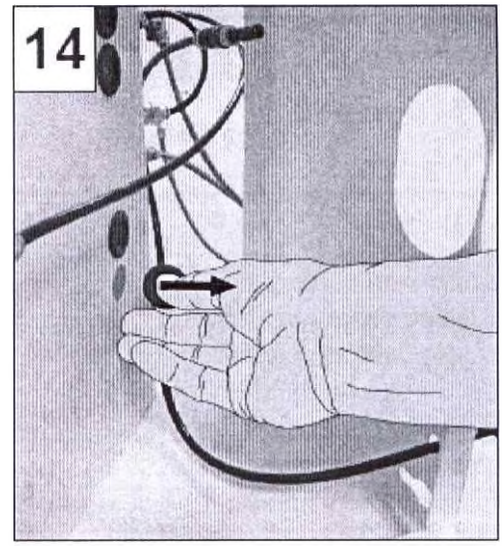

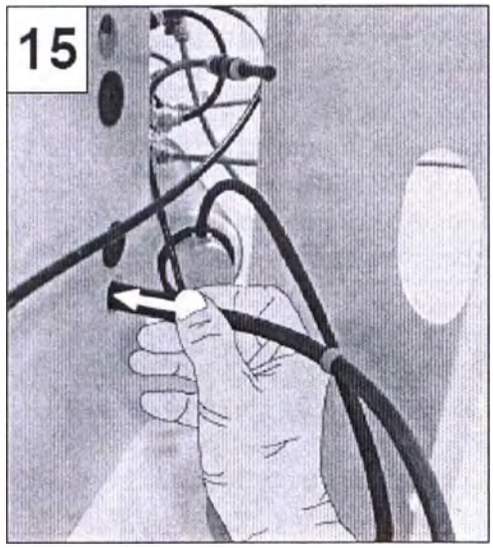

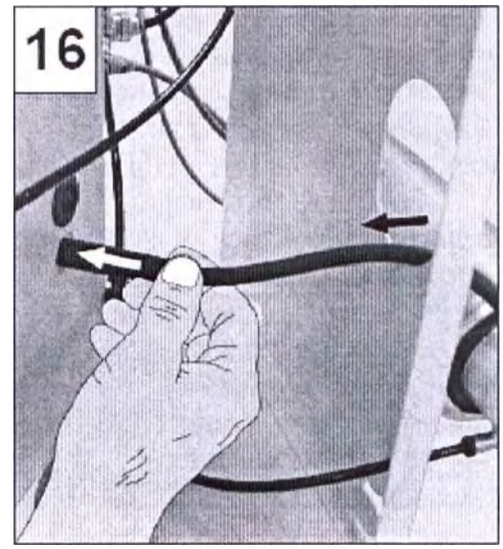

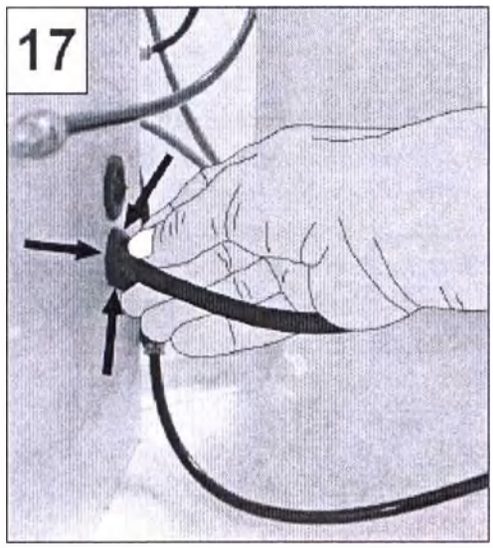

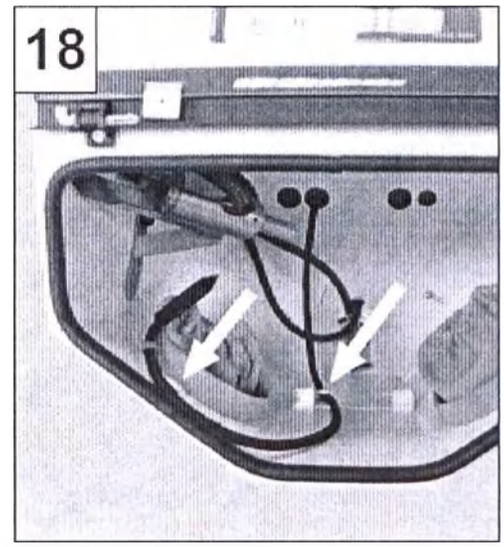

ООО ЦИРМИ INFO@CIRMI.RU WWW.GOSZDRAVNADZOR.RU

Бачок для струйного материала

No. 2954-0050/-0051/-0250/-0251

РУССКИЙ

Наименование:

1. Бачок для струйного материала 25-70 мкм, правый (при необходимости), в составе:
   - 1.1. . Бачок для струйного материала 25-70 мкм, правый.
   - 1.2. Руководство по монтажу для дополнительного бачка.
   - 1.3. Пробка маркировочная, зеленая.
   - 1.4. Пробка маркировочная, желтая.
   - 1.5. Пробка маркировочная, красная.
   - 1.6. Кольцо опознавания, красное.
   - 1.7. Кольцо опознавания, желтое.
   - 1.8. Кольцо опознавания, зеленое.
   - 1.9. Шланг для сжатого воздуха, черный.
   - 1.10. Инструмент для снятия и установки дозирующего ниппеля.
   - 1.11. Гайка с насечкой М5, черная – 2 шт.
2. Бачок для струйного материала 25-70 мкм, левый (при необходимости), в составе:
   - 2.1. Бачок для струйного материала 25-70 мкм, левый.
   - 2.2. Руководство по монтажу для дополнительного бачка.
   - 2.3. Пробка маркировочная, зеленая.
   - 2.4. Пробка маркировочная, желтая.
   - 2.5. Пробка маркировочная, красная.
   - 2.6. Кольцо опознавания, красное.
   - 2.7. Кольцо опознавания, желтое.
   - 2.8. Кольцо опознавания, зеленое.
   - 2.9. Шланг для сжатого воздуха, черный.
   - 2.10. Инструмент для снятия и установки дозирующего ниппеля.
   - 2.11. Гайка с насечкой М5, черная – 2 шт.
3. Бачок для струйного материала 70-250 мкм, правый (при необходимости), в составе:
   - 3.1. Бачок для струйного материала 70-250 мкм, правый.
   - 3.2. Руководство по монтажу для дополнительного бачка.
   - 3.3. Пробка маркировочная, зеленая.
   - 3.4. Пробка маркировочная, желтая.
   - 3.5. Пробка маркировочная, красная.
   - 3.6. Кольцо опознавания, красное.
   - 3.7. Кольцо опознавания, желтое.
   - 3.8. Кольцо опознавания, зеленое.
   - 3.9. Шланг для сжатого воздуха, черный.
   - 3.10. Инструмент для снятия и установки дозирующего ниппеля.
   - 3.11. Гайка с насечкой М5, черная – 2 шт.
4. Бачок для струйного материала 70-250 мкм, левый (при необходимости), в составе:
   - 4.1. Бачок для струйного материала 70-250 мкм, левый.
   - 4.2. Руководство по монтажу для дополнительного бачка.
   - 4.3. Пробка маркировочная, зеленая.
   - 4.4. Пробка маркировочная, желтая.
   - 4.5. Пробка маркировочная, голубая.
   - 4.6. Пробка маркировочная, красная.
   - 4.7. Кольцо опознавания, красное.
   - 4.8. Кольцо опознавания, желтое.
   - 4.9. Кольцо опознавания, зеленое.
   - 4.10. Кольцо опознавания, голубое.
   - 4.11. Шланг для сжатого воздуха, черный.
   - 4.12. Инструмент для снятия и установки дозирующего ниппеля.
   - 4.13. Гайка с насечкой М5, черная – 2 шт.

Производитель:

Renfert GmbH/ «Ренферт ГмбХ», Германия
Адрес производства: Renfert GmbH, 78247 Hilzingen, Untere Giesswiesen 2, Germany
info@renfert.com

ООО ЦИРМИ INFO@CIRMI.RU WWW.GOSZDRAVNADZOR.RU

Назначение:

При помощи этого бачка для тонкоструйного песка можно дополнительно оснастить следующие аппараты:

- Аппарат пескоструйный универсальный для зуботехнических лабораторий Vario basic, с принадлежностями.

В свою очередь аппарат пескоструйный универсальный для зуботехнических лабораторий *Vario basic*, с принадлежностями, используется сотрудниками зуботехнической лаборатории для удаления паковочных масс и оксидов с литья (в основном – с модельного литья, при изготовлении коронок и мостовидных протезов), для создания шероховатости металлических поверхностей под нанесение керамики, а также для глянцевой обработки поверхностей.

Противопоказания
Абсолютных и относительных противопоказаний к применению нет.
Побочные действия
Побочные действия отсутствуют.

1. Указания по безопасности

- Перед выполнением операций по уходу отключить аппарат пескоструйный от сети сжатого воздуха.
- При работе с бачком (заполнение, чистка, уход) пользуйтесь защитными очками для защиты Ваших глаз.
- Остатки песка на уплотнении проводят к нарушению герметичности и преждевременному износу уплотнения. После заполнения почистить резьбу и уплотнение, а крышку плотно завернуть рукой.
- Растворители и поверхностно-активные вещества могут привести к образованию микротрещин в пластмассе (опасность взрыва!). Чистить бачок и крышку только путем вытирания сухой салфеткой. Не надписывайте бачки и не приклеивайте наклеек.
- Регулярно контролируйте бачки и крышки бачков на наличие повреждений, в сомнительных случаях их необходимо заменить.
- Неплотно закрытые крышки бачков могут взрывообразно раскрываться. Есть опасность травмирования из-за отлетающих деталей и вырывающейся струи песка.
- Никогда не пользуйтесь аппаратом пескоструйным без подходящей вытяжки или соответствующих средств личной защиты, потому что это может быть опасно для здоровья. Вид вытяжки должен соответствовать возникающей при пескоструйной обработке пыли.
- При ненадлежащей эксплуатации существует опасность травмирования глаз и кожи.
- Никогда не направляйте струю песка на глаза или незащищенную кожу!
- Не следует проводить обработку при открытом смотровом стекле!

Осторожно: Разлетающиеся частицы при отсутствии защиты могут травмировать глаза. При работе с прибором пользуйтесь защитными очками!

- Не нажимайте на педаль, если подключен лишь провод сжатого воздуха. Еще свободный шланг может закрутиться вокруг себя, из-за чего имеется опасность травм.

1.1 Исключение ответственности

Renfert GmbH отклоняет все претензии по возмещению ущерба и гарантийным услугам в следующих случаях:

ООО ЦИРМИ INFO@CIRMI.RU WWW.GOSZDRAVNADZOR.RU

прибор использовался в иных, нежели описанных в инструкции, целях.

прибор подвергался каким-либо изменениям – кроме описываемых в инструкции по эксплуатации.

прибор был отремонтирован неавторизованной службой сервиса или были использованы неоригинальные запчасти Renfert.

Прибор, несмотря на видимые дефекты безопасности эксплуатируется и далее.

2. Руководство по монтажу

Дооснащение Аппарата пескоструйного универсального для зуботехнических лабораторий Vario basic, с принадлежностями (Снимок 1 8)

1. Вынуть электрокабель из розетки / Прибор отключить от сжатого воздуха и вытяжки.
2. В случае настенного крепления, аппарат вынуть из держателя и поставить на стол.

После монтажа нижних бачков крепление к стене НЕВОЗМОЖНО! Глубина аппарата составляет в этом случае 550 мм.

3. Снять решетчатое днище (снимок 1).
4. Спустить песок. Поставить аппарат на край стола (снимок 2).

Внимание, возможны несчастные случаи! привлечь к помощи еще одно лицо!

- Подвинуть сосуд для приема песка (снимок 3).
- Открыть клапан для сброса песка, песок удалить, клапан снова закрыть (снимок 4).

5. Удалите накатанной головкой из дополнительной емкости.

6. Удалить защитные колпачки (снимок 5).

7. **Монтаж верхнего бачка:**

- Вынуть пробки из четырехпроводного распределителя (снимок 6). 1. Вдавить защитное кольцо. 2. Вынуть пробки.
- Соединить резервуар и четырехпроводный распределить с помощью шланга (снимок 7).
- Бачок навесить снизу (снимок 8) и привинтить гайки (с накаткой) вверху (снимок 9).

8. **Монтаж нижнего бачка:**

- Извлечь заглушку из соединительного элемента (снимок 10). 1. Вдавить защитное кольцо. 2. Вынуть пробки.
- Соединительный элемент и бачок соединить при помощи приложенного шланга (снимок 11).
- Бачок навесить снизу (снимок 12) и привинтить гайки (с накаткой) вверху (снимок 13).

9. Положить аппарат на бок.

Ни в коем случае НЕ КЛАСТЬ аппарат на сторону с выключателем для подсветки!

10. Вынуть проходную насадку на обратной стенке аппарата (снимок 14).
11. Ввести струйный шланг в отверстие аппарата.

- Прокладка шланга при монтаже верхнего бачка (снимок 15).
- Прокладка шланга при монтаже нижнего бачка (снимок 16).

12. Прокладка шланга при монтаже нижнего бачка (снимок 17).
13. Установить аппарат + шланг втянуть в струйную камеру на желаемую длину. Навесить наконечник и шланг (снимок 18).
14. Снова установить решетчатое днище.
15. Вставить вилку в розетку / аппарат соединить с источником сжатого воздуха и вытяжкой.

3. Чистка сопла бор-карбидного

При использовании бачков для сменного материала посторонние вещества и влажный струйный песок могут закупоривать дозирующее сопло бачка. Для чистки дозирующее сопло демонтируется с помощью инструмента для снятия и установки дозирующего сопла.

- Очистить струйный бачок с помощью пылесоса
- Дозирующее сопло извлечь с помощью инструмента

ООО ЦИРМИ INFO@CIRMI.RU WWW.GOSZDRAVNADZOR.RU

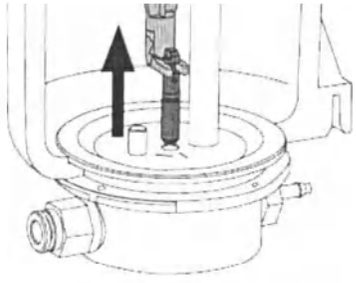

- Провести сухую чистку дозирующего сопла (например, продуть)

! **ВНИМАНИЕ! Дозирующее сопло перед монтажом должно быть полностью сухим**

- Вставить головку дозирующего сопла в инструмент
- С помощью инструмента вставить дозирующее сопло в сменный бачок
- Для бачка с песком 25-70 мкм – отрегулировать положение дозирующего сопла

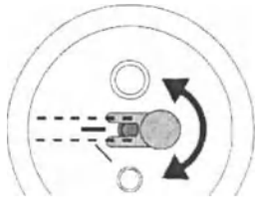

ООО ЦИРМИ INFO@CIRMI.RU WWW.GOSZDRAVNADZOR.RU

3. Поиск неисправностей

Неполадки	Причина	Устранение
Нет воздуха и песка.	• Сопло на наконечнике закупорено. • Соединительные шланги педали перегнуты. • Переключатель в промежуточной позиции.	• Отвинтить сопло от наконечника и продуть . • Шланг без сопла продуть, нажав на педаль. • Проверить и скорректировать соединительные шланги. • Повернуть переключатель до ощутимого попадания в канавку.
Только воздух и нет песка / Мало песка .	• Сопло бор-карбидное смесительной камеры забито загрязненным или влажным струйным песком • Комбинация фильтров смесительной камеры закупорена. • Песок грязный или влажный.	• Чистка сопла бор-карбидного (см. главу «Чистка сопла бор-карбидного»). • Заменить патронный фильтр (гаечный ключ на 14 мм). • Песок заменить.
Аппарат работает бесперерывно.	• Педаль подключена неправильно. • Неисправна вентиль педаль.	• Проверить и скорректировать подключение педали. • Заменить педаль.
Сжатый воздух выходит из педали.	• Пневматические шланги подключены неправильно.	• Поменять подключение.
Педаль не включается.	• Нет давления на подключении сжатого воздуха. • Пневматические шланги сжаты.	• Проверить провода сжатого воздуха или компрессор. • Шланги проложить заново.

ООО ЦИРМИ INFO@CIRMI.RU WWW.GOSZDRAVNADZOR.RU

Руководство по монтажу для шланга для отработанного воздуха

Наименование:
Шланг для отработанного воздуха для SILENT TC/ TC2/ EC2/ powerCAM EC, в составе:

1. Шланг для отработанного воздуха, длина 2 м.
2. Руководство по монтажу для шланга для отработанного воздуха.
3. Зажим шланговый.
4. Кольцо опорное адаптера для отработанного воздуха.
5. Винт с овальной головкой – 4 шт.
6. Адаптер шланга для отработанного воздуха, в составе:
   - 6.1. Адаптер шланга для отработанного воздуха.
   - 6.2. Рама монтажная
7. Крышка – 2 шт.

Производитель:
Renfert GmbH/ «Ренферт ГмбХ», Германия
Адрес производства: Renfert GmbH, 78247 Hilzingen, Untere Giesswiesen 2, Germany
info@renfert.com

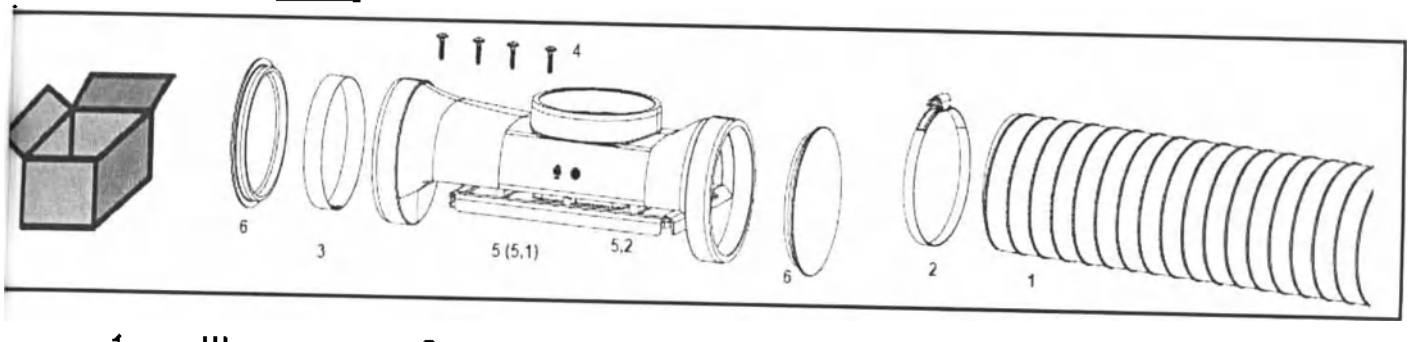

1. Шланг для отработанного воздуха, длина 2 м.
2. Зажим шланговый.
3. Кольцо опорное адаптера для отработанного воздуха.
4. Винт с овальной головкой – 4 шт.
5. Адаптер шланга для отработанного воздуха, в составе:
   - 5.1. Адаптер шланга для отработанного воздуха.
   - 5.2. Рама монтажная
6. Крышка – 2 шт.

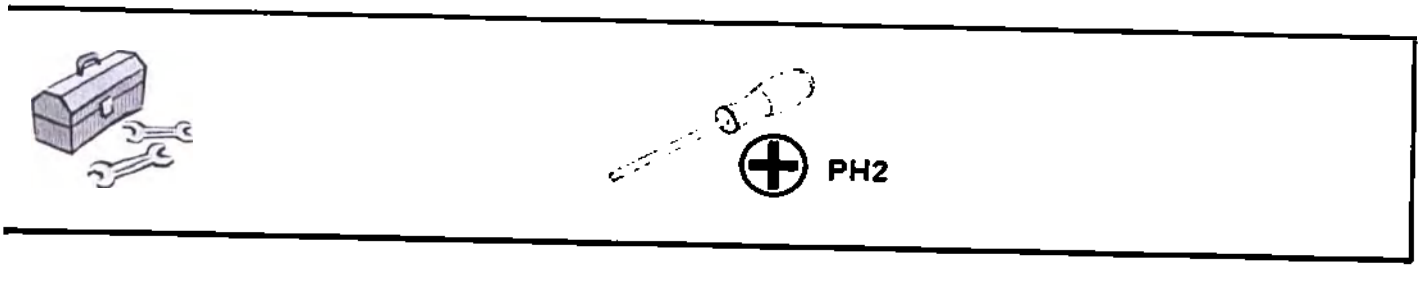

ООО ЦИРМИ INFO@CIRMI.RU WWW.GOSZDRAVNADZOR.RU

1

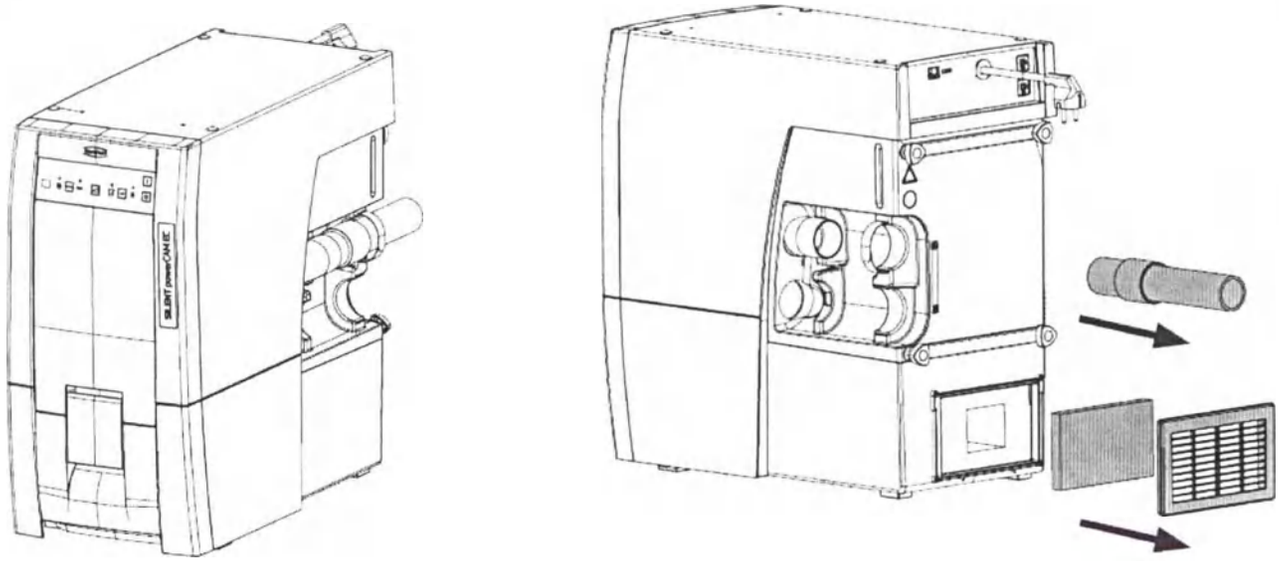

Отсоедините и выньте фильтр отработанного воздуха и всасывающий шланг.
Вставьте адаптер шланга для отработанного воздуха с рамой монтажной и прикрепите при помощи винтов с овальной головкой.
Вставьте в адаптер кольцо опорное адаптера для отработанного воздуха. С противоположных сторон адаптер закройте крышками.
В кольцо вставьте зажим шланговый. При помощи зажима вставьте и закрепите шланг для отработанного воздуха.
Всасывающий шланг вставить в воздухозаборник.

ООО ЦИРМИ INFO@CIRMI.RU WWW.GOSZDRAVNADZOR.RU

2

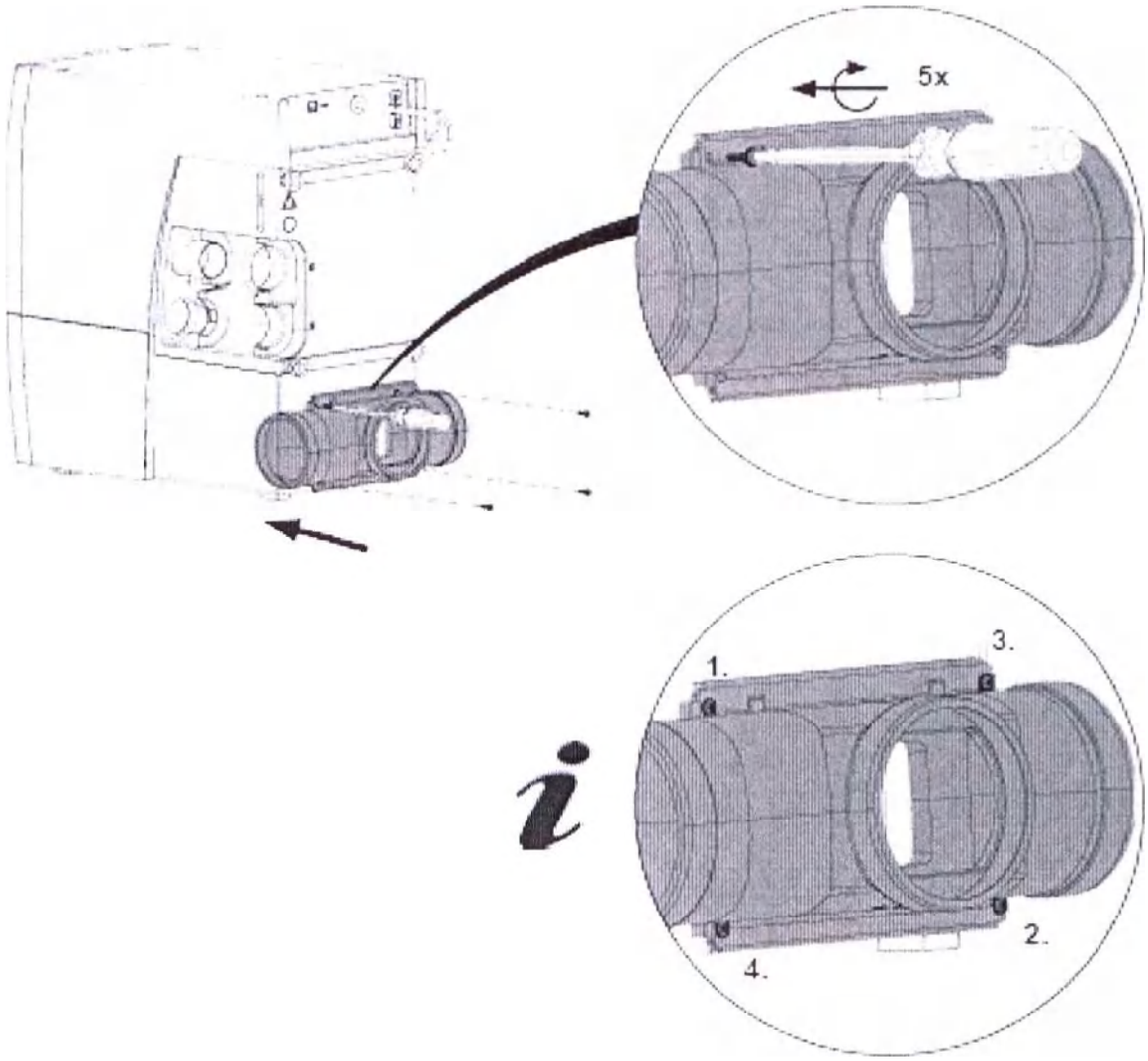

3

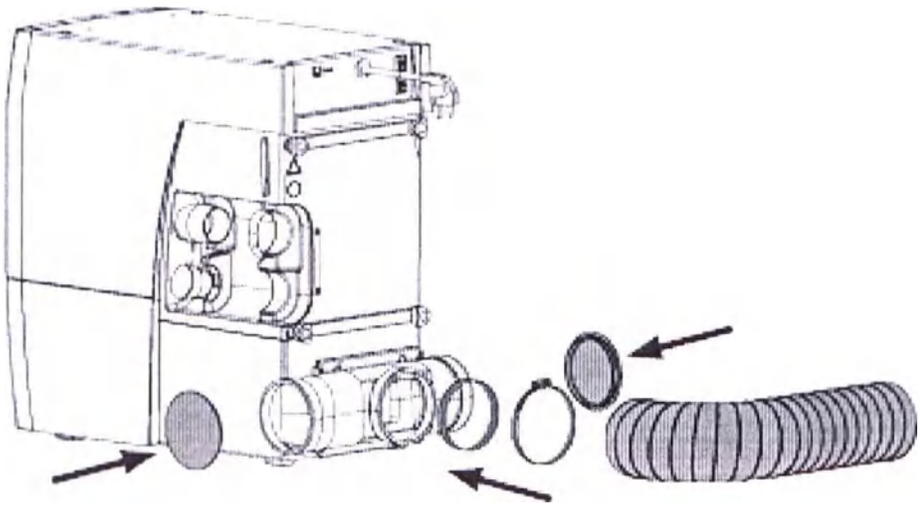

ООО ЦИРМИ INFO@CIRMI.RU WWW.GOSZDRAVNADZOR.RU

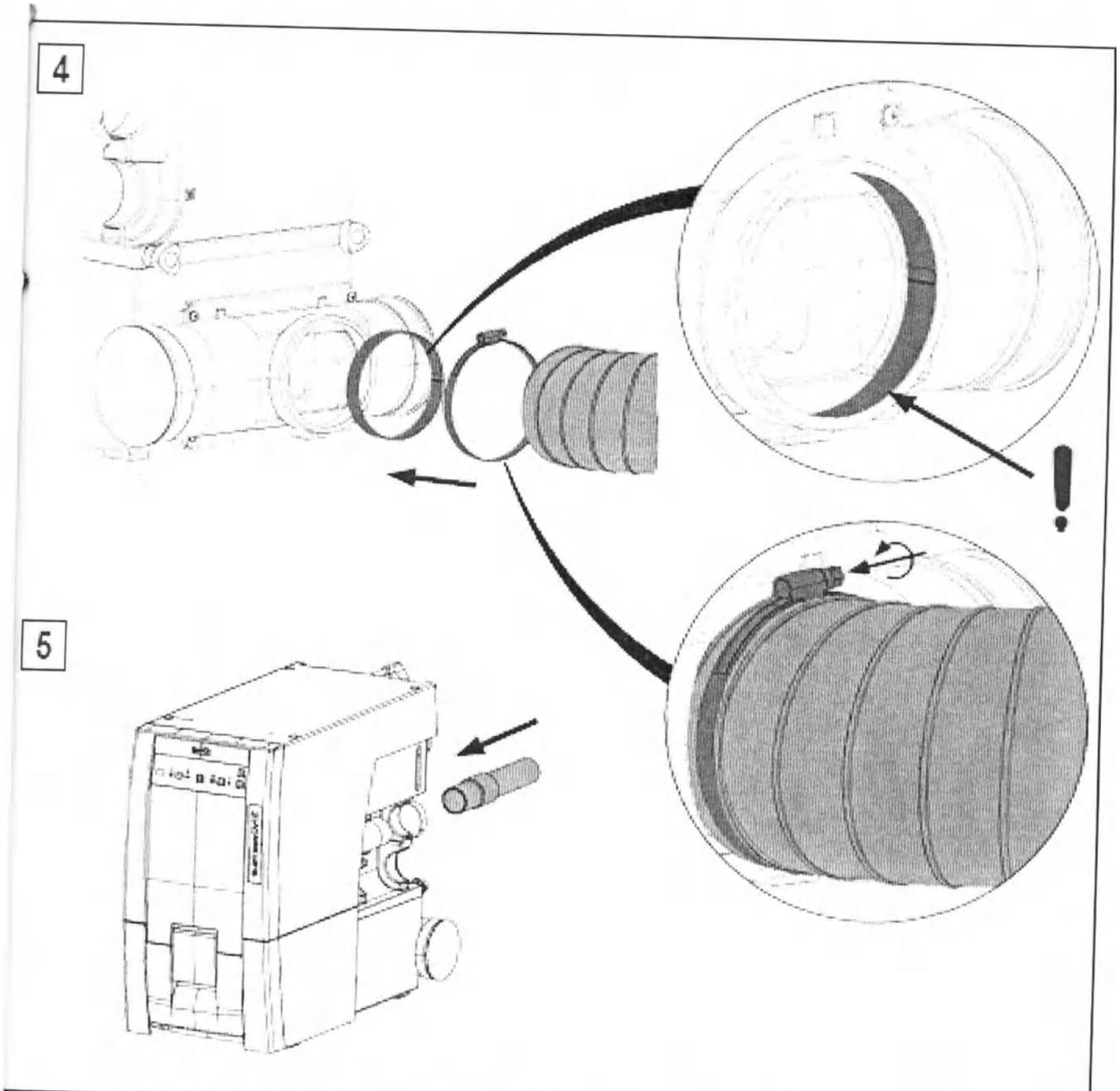

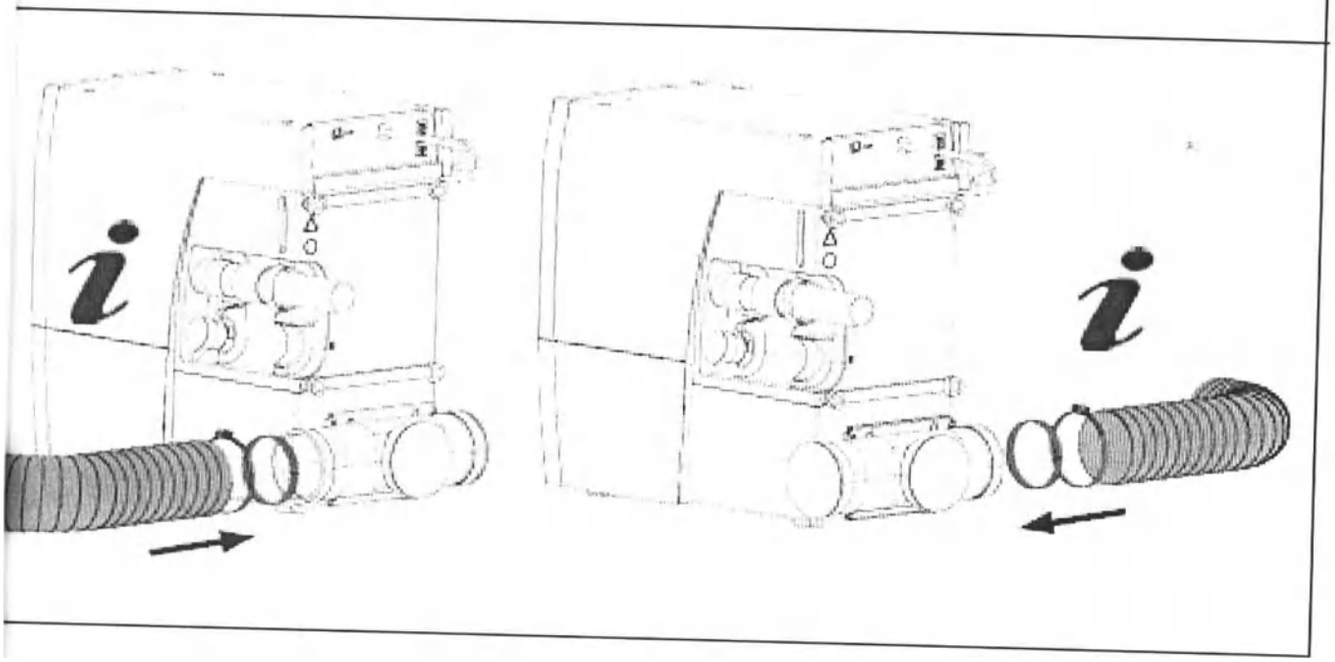

ООО ЦИРМИ INFO@CIRMI.RU WWW.GOSZDRAVNADZOR.RU

При применении вытяжек с внешним отводом отработанного воздуха из помещения за час вытягивается значительное количество воздуха. Это может привести к возникновению пониженного давления в помещении, в результате чего при использовании зависимых от воздуха в помещении источников пламени, работающих на газе, на жидком или твердом топливе, в (рабочее) помещение всасываются ядовитые газы (напр. оксид углерода). Поэтому в зависимости от ситуации необходимо обеспечить дополнительную подачу воздуха в помещение или установить систему контроля пониженного давления, и в случае необходимости поручить проверку выполнения этих критериев соответствующим инстанциям (напр. Сервисным инженерам).

ООО ЦИРМИ INFO@CIRMI.RU WWW.GOSZDRAVNADZOR.RU

Nr. 2933 0000 Silent V4

Руководство по монтажу для шланга охлаждающего воздуха Silent V4

Renfert

Наименование:

Шланг для охлаждающего воздуха SILENT V4, в составе:

1. Шланг для охлаждающего воздуха, длина 1 м.
2. Руководство по монтажу для шланга охлаждающего воздуха SILENT V4.
3. Винт с фланцевой головкой.
4. Отвертка угловая.
5. Держатель для шланга подачи воздуха.

Производитель:

Renfert GmbH/ «Ренферт ГмбХ», Германия

Адрес производства: Renfert GmbH, 78247 Hilzingen, Untere Giesswiesen 2, Germany

info@renfert.com

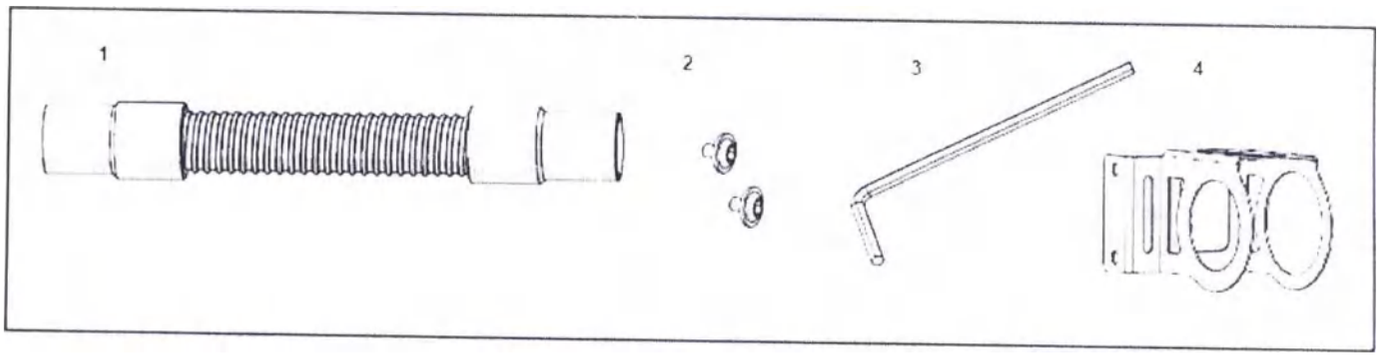

1. Шланг для охлаждающего воздуха, длина 1 м.
2. Винт с фланцевой головкой.
3. Отвертка угловая.
4. Держатель для шланга подачи воздуха.

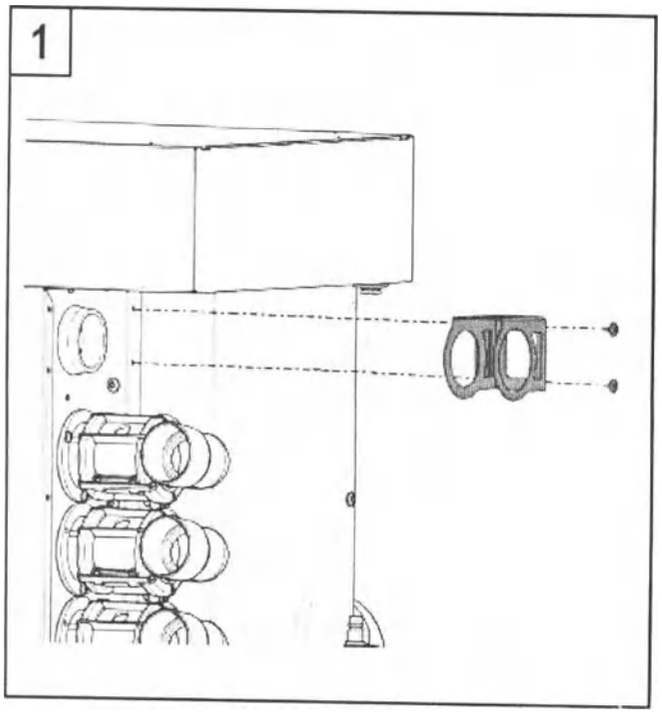

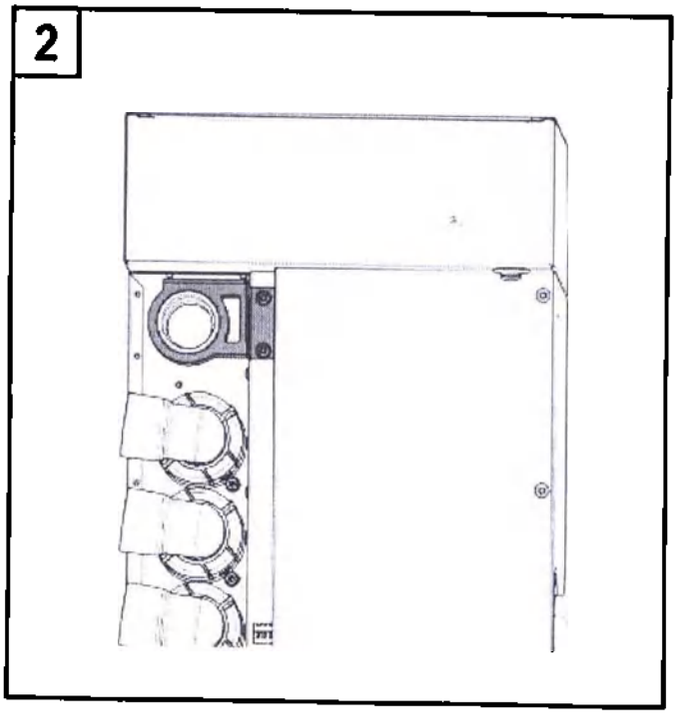

1) Держатель для шланга подачи воздуха вставить в гнездо для охлаждающего воздуха.
2) Держатель закрепить винтами с фланцевой головкой при помощи отвертки угловой.

ООО ЦИРМИ INFO@CIRMI.RU WWW.GOSZDRAVNADZOR.RU

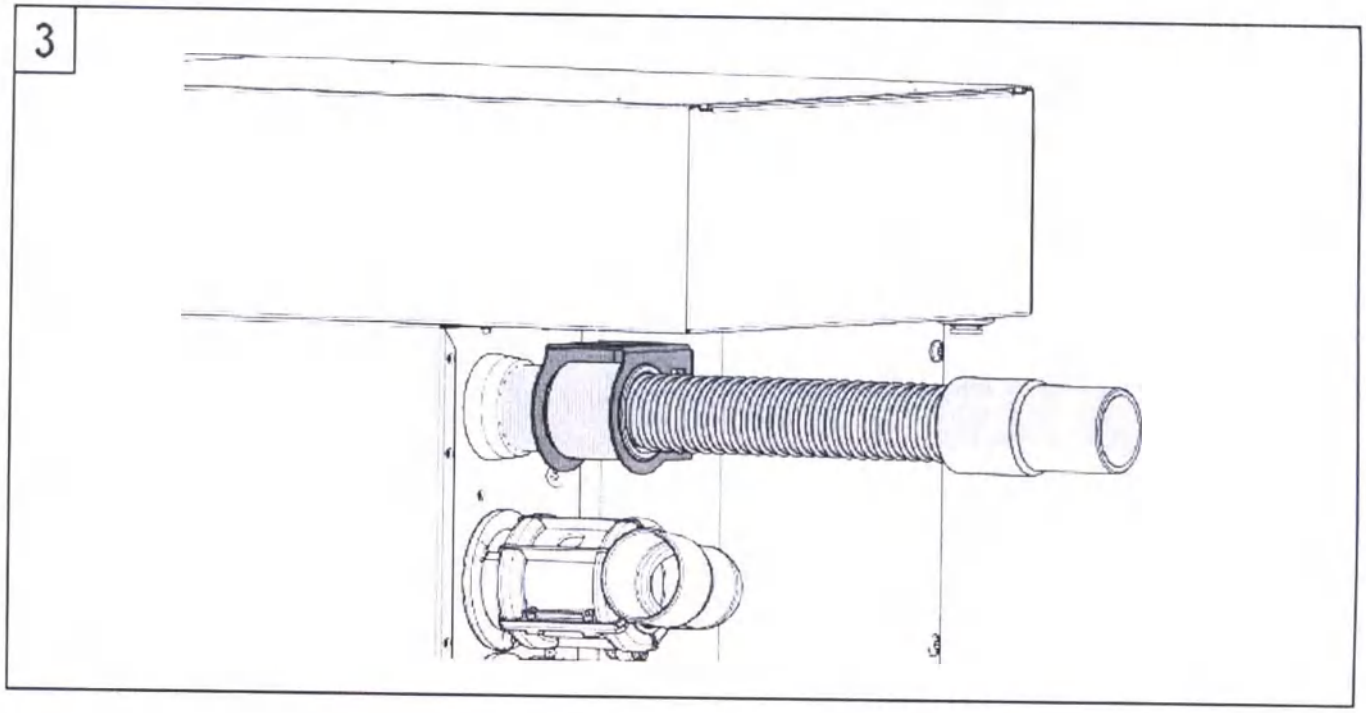

3) Шланг охлаждающего воздуха вставить в держатель для шланга подачи воздуха

Renfert GmbH • Untere Gießwiesen 2 • 78247 Hilzingen / Germany Тел. +49 7731 8208-0 •
Факс. +49 7731 8208-70 info@renfert.com • www.renfert.com
Сделано в Германии

ООО ЦИРМИ INFO@CIRMI.RU WWW.GOSZDRAVNADZOR.RU

Руководство по монтажу

Держатель настенный для Vario basic

Renfert

Ideas for dental technology

ООО ЦИРМИ INFO@CIRMI.RU WWW.GOSZDRAVNADZOR.RU

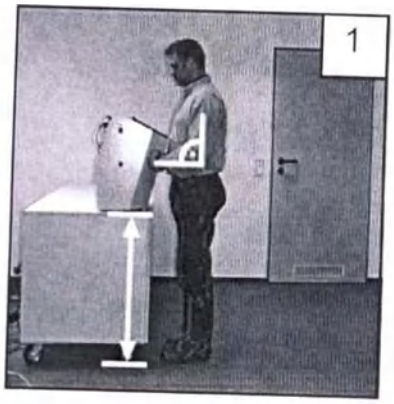

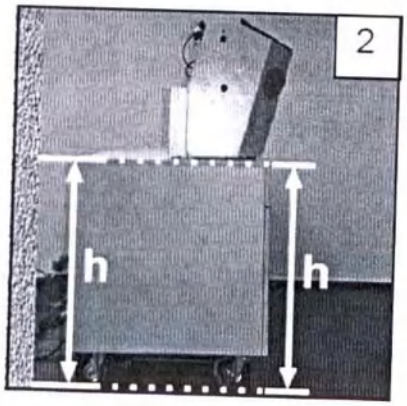

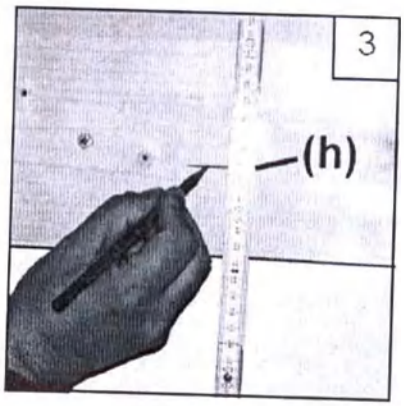

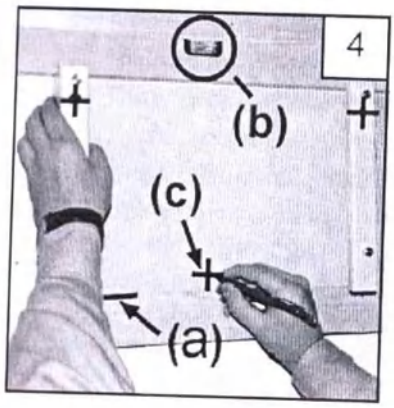

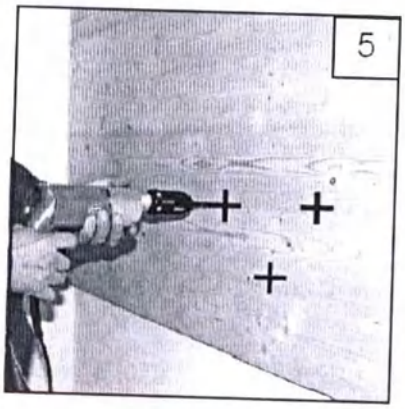

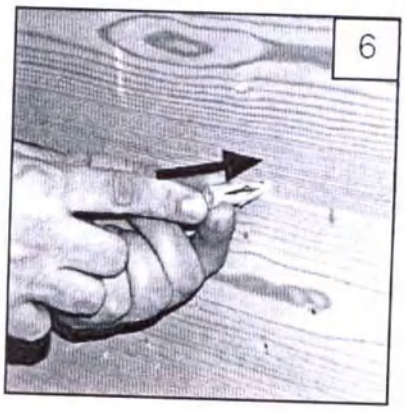

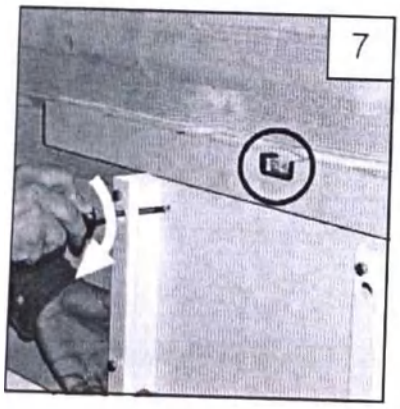

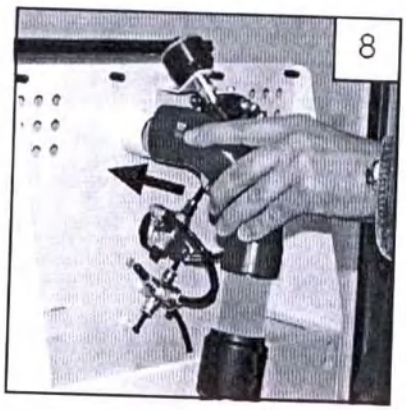

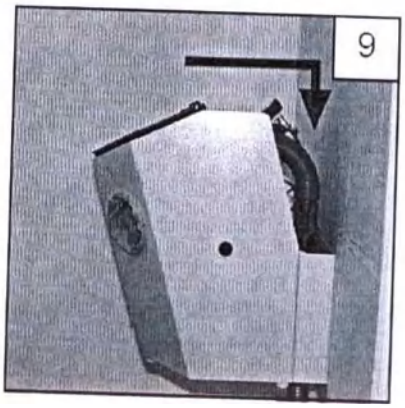

ООО ЦИРМИ INFO@CIRMI.RU WWW.GOSZDRAVNADZOR.RU

Держатель настенный для Vario basic

№ 2960-0001

РУССКИЙ

Наименование:

Держатель настенный для Vario basic, в составе:

1. Держатель настенный для Vario basic.
2. Руководство по монтажу настенного держателя.
3. Уголок вытяжной 90°.
4. Болт для настенного держателя Vario basic – 4 шт.
5. Дюбель универсальный – 3 шт.
6. Винт оцинкованный – 3 шт.

Производитель:
Renfert GmbH/ «Ренферт ГмбХ», Германия
Адрес производства: Renfert GmbH, 78247 Hilzingen, Untere Giesswiesen 2, Germany
info@renfert.com

Инструкция по монтажу

Пожалуйста подготовьте для работы:

ватерпас, карандаш, отвертку для винтов с крестовым шлицем, электродрель, + 8 мм сверло (соответственно материалу стены)
Убедитесь в прочности стены, к которой Вы собираетесь монтировать аппарат
Убедитесь в том, что в месте монтажа в стене отсутствуют электропроводка или трубы водоснабжения!

1. Определить оптимальную рабочую высоту >> Рис. 1

2. Измерить высоту "h " >> Рис. 2

3. Нанести высоту "h" на стену и сделать метку >> Рис. 3

4. Нанесение меток для отверстий

1. Приставить настенный держатель к стене / нанесенная высота = нижней кромке настенного держателя >> Рис. 4 (a)

2. Установить настенный держатель горизонтально и выверить >> Рис. 4 (b)

3. Сделать метки для сверлений (3 шт.) сквозь настенный держатель >> Рис. 4 (c)

5. Просверлить отверстия (8 мм сверло для сверления камня - не менее 55 мм глубиной) >> Рис. 5

6. Вставить дюбеля универсальные >> Рис. 6

7. Держатель выверить + вкрутить винты оцинкованные>> Рис. 7 (Затянуть винты до отказа!!)

8. Смонтировать уголок вытяжной + всасывающий шланг >> Рис. 8

9. Вставить аппарат >> Рис. 9

ООО ЦИРМИ INFO@CIRMI.RU WWW.GOSZDRAVNADZOR.RU

Руководство по монтажу шланга отвода отработанного воздуха

Renfert

Наименование:

Шланг отвода отработанного воздуха SILENT V4, в составе:

1. Шланг для отработанного воздуха, длина 2 м.
2. Руководство по монтажу шланга отвода отработанного воздуха.
3. Адаптер для шланга отработанного воздуха.
4. Винт с фланцевой головкой.
5. Отвертка угловая.
6. Зажим шланговый.

Производитель:

Renfert GmbH/ «Ренферт ГмбХ», Германия

Адрес производства: Renfert GmbH, 78247 Hilzingen, Untere Giesswiesen 2, Germany

info@renfert.com

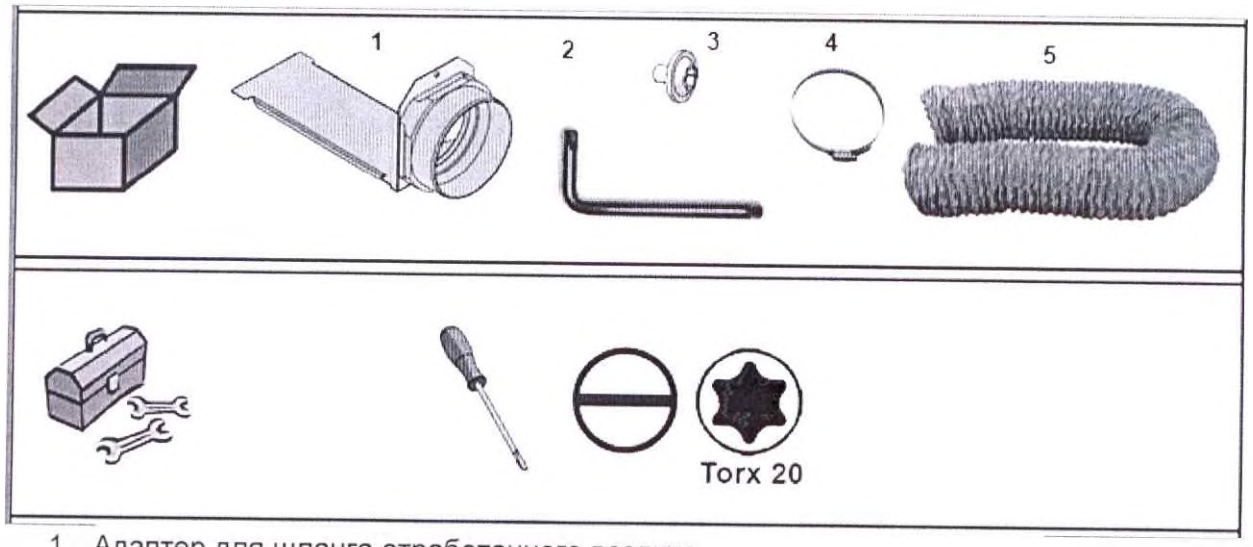

1. Адаптер для шланга отработанного воздуха.
2. Отвертка угловая.
3. Винт с фланцевой головкой.
4. Зажим шланговый.
5. Шланг для отработанного воздуха, длина 2 м.

ООО ЦИРМИ INFO@CIRMI.RU WWW.GOSZDRAVNADZOR.RU

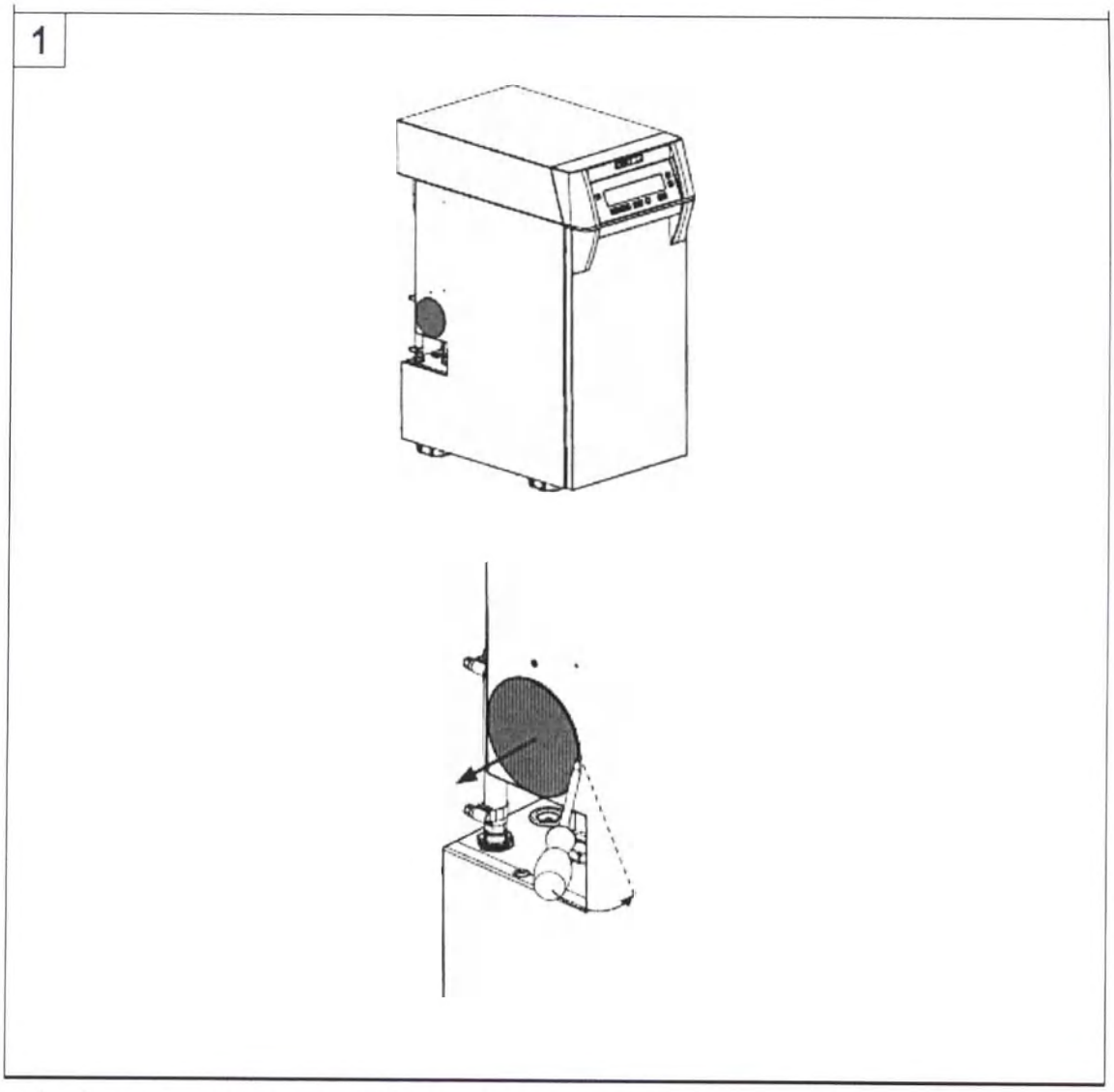

1. Снимите крышку, которая закрывает отверстие для отработанного воздуха.

ООО ЦИРМИ INFO@CIRMI.RU WWW.GOSZDRAVNADZOR.RU

2

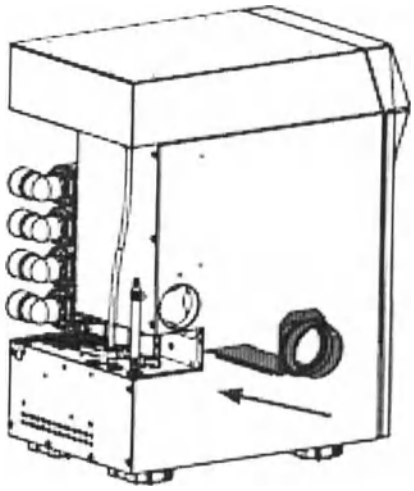

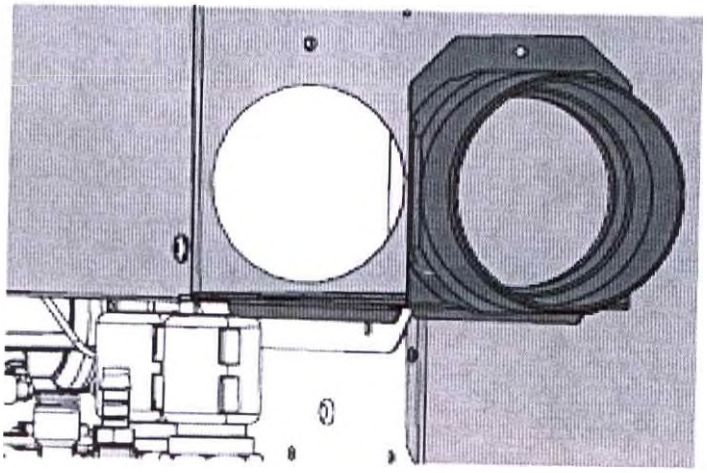

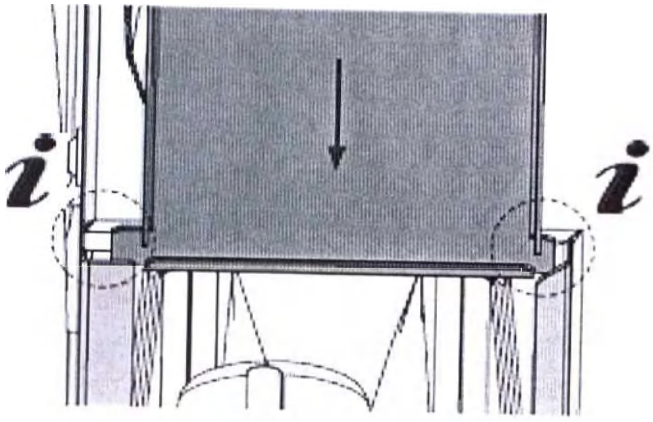

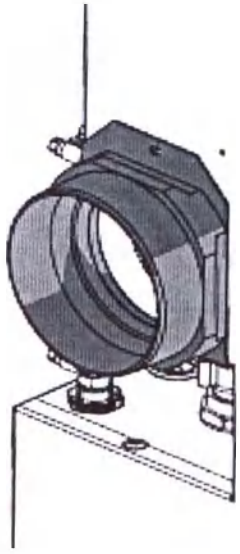

2. Вставьте адаптер отработанного воздуха в отверстие для отработанного воздуха

ООО ЦИРМИ INFO@CIRMI.RU WWW.GOSZDRAVNADZOR.RU

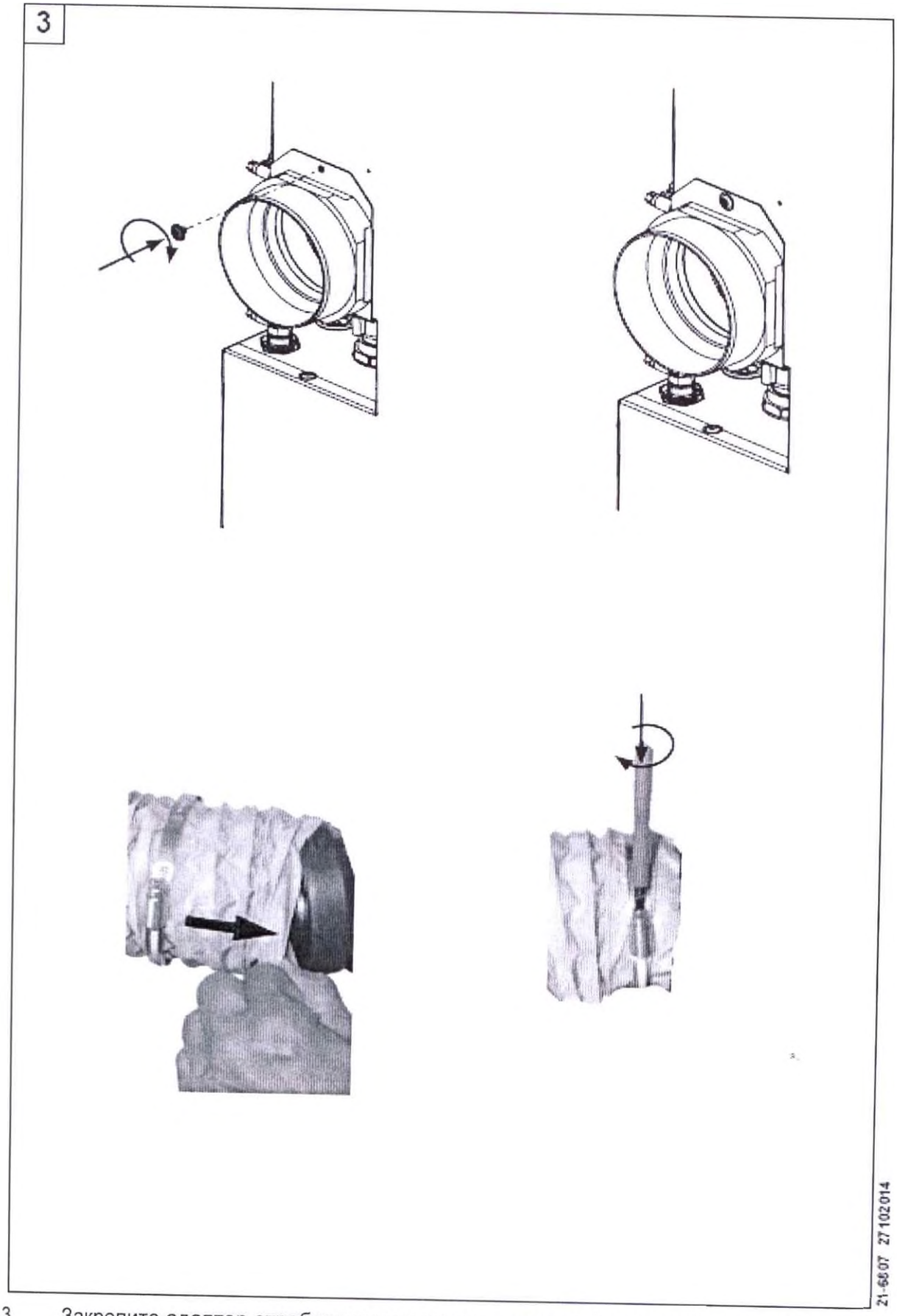

3. Закрепите адаптер отработанного воздуха винтом с фланцевой головкой при помощи угловой отвертки. Вставьте шланг в адаптер и зажмите при помощи зажима шлангового.

ООО ЦИРМИ INFO@CIRMI.RU WWW.GOSZDRAVNADZOR.RU

При применении вытяжек с внешним отводом отработанного воздуха из помещения за час вытягивается значительное количество воздуха. Это может привести к возникновению пониженного давления в помещении, в результате чего при использовании зависимых от воздуха в помещении источников пламени, работающих на газе, на жидком или твердом топливе, в (рабочее) помещение всасываются ядовитые газы (напр. оксид углерода). Поэтому в зависимости от ситуации необходимо обеспечить дополнительную подачу воздуха в помещение или установить систему контроля пониженного давления, и в случае необходимости поручить проверку выполнения этих критериев соответствующим инстанциям.

ООО ЦИРМИ INFO@CIRMI.RU WWW.GOSZDRAVNADZOR.RU

Руководство по использованию мыши дистанционного управления

Наименование:

Мышь - пульт дистанционного управления вытяжки, в составе:

1. Мышь – пульт USB– 2 шт.
2. Руководство по использованию мыши дистанционного управления.
3. Кабель управления для блока управления.
4. Блок управления.

Производитель:

Renfert GmbH/ «Ренферт ГмбХ», Германия

Адрес производства: Renfert GmbH, 78247 Hilzingen, Untere Giesswiesen 2, Germany

info@renfert.com

Мышь используется как пульт управления для открытия и закрытия клапанов вытяжного устройства Silent V4

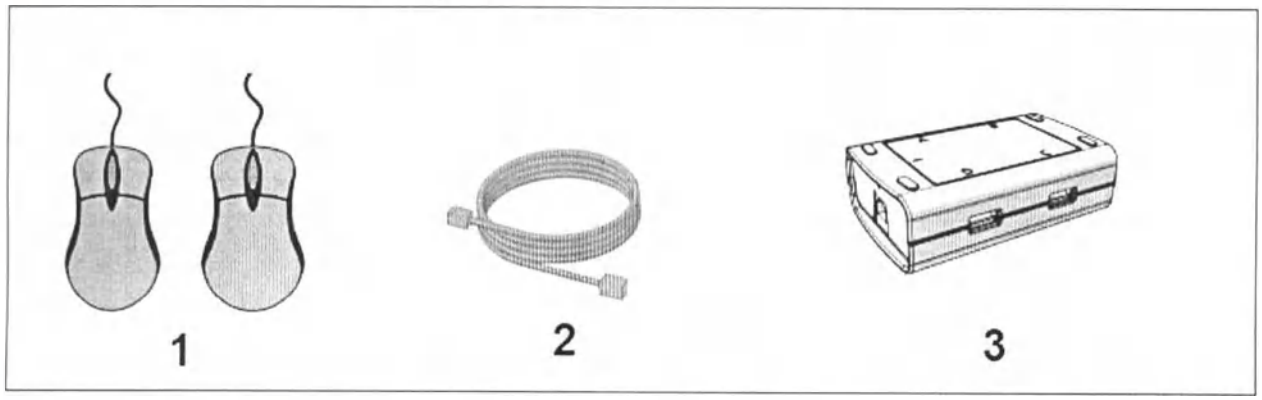

1. Мышь – пульт USB– 2 шт.
2. Кабель управления для блока управления.
3. Блок управления.

ООО ЦИРМИ INFO@CIRMI.RU WWW.GOSZDRAVNADZOR.RU

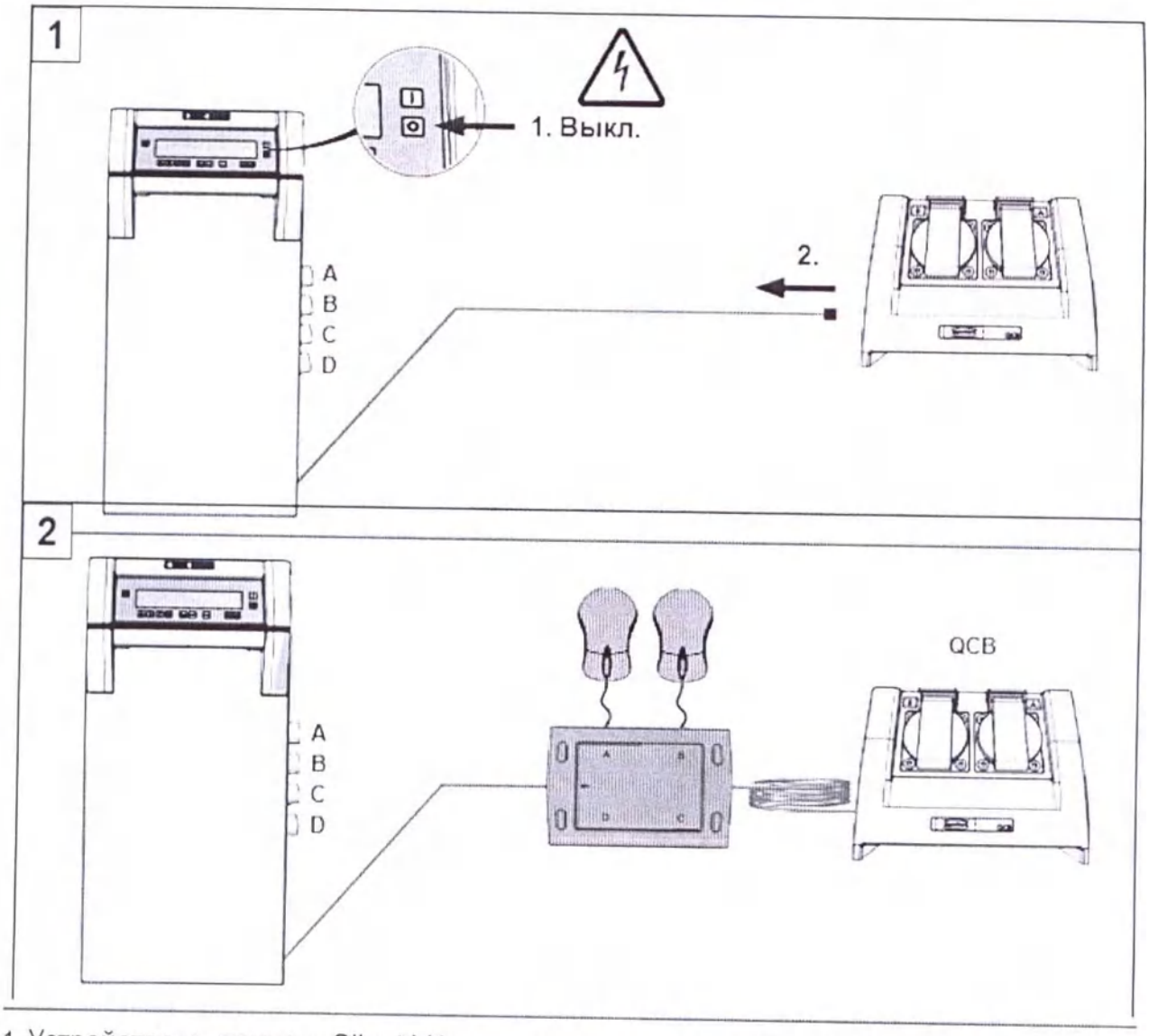

1. Устройство вытяжное Silent V4 можно подключить к компрессору напрямую.
2. Чтобы подключить блок управления с мышью пульт USB, необходимо при помощи кабеля управления подключить блок управления к любому компрессору, а с другой стороны к устройству вытяжному Silent V4

ООО ЦИРМИ INFO@CIRMI.RU WWW.GOSZDRAVNADZOR.RU

макс. 1,8м

макс. 1,5 м

A
B
C
D

QCB

A

Только производства Renfert!

ON OFF

Открыть Закрыть

Ручной

+

- +

click

Автоматический

3.К блоку управления можно подключить только Мышь – пульт USB производства Renfert
Максимальное расстояние провода мыши 1,8 м.
Для открытия или закрытия необходимо нажать on/off.
Для увеличения мощности используйте ролик
Для автоматического управления необходимо нажать на ролик.

ООО ЦИРМИ INFO@CIRMI.RU WWW.GOSZDRAVNADZOR.RU

Renfert

making work easy

RU

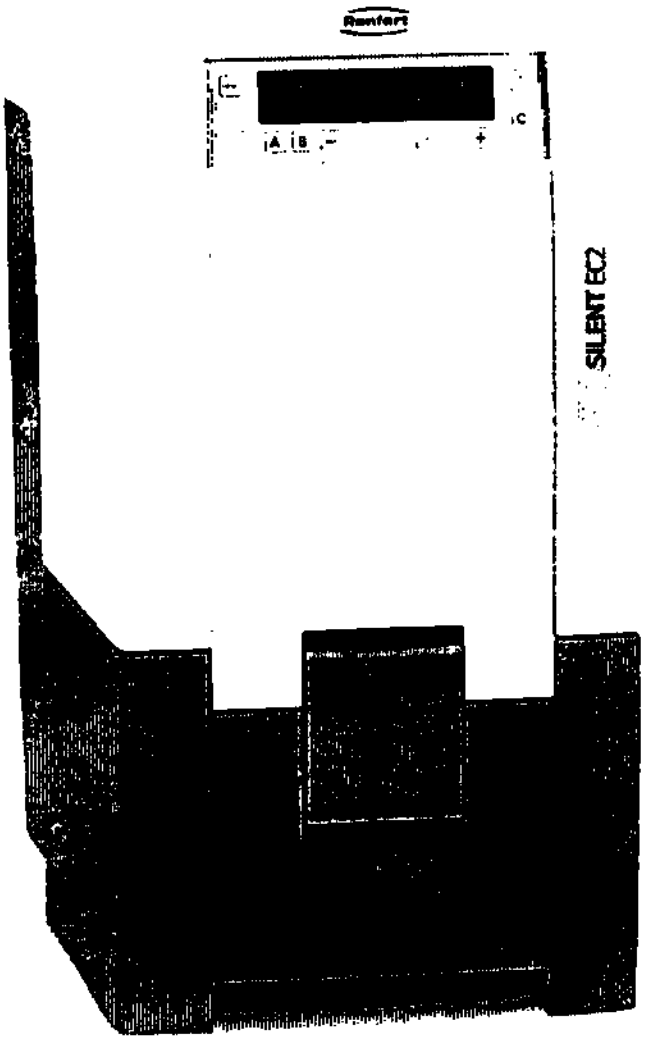

Устройство вытяжное SILENT TC2/ EC2

Руководство по эксплуатации (краткое)

ООО ЦИРМИ INFO@CIRMI.RU WWW.GOSZDRAVNADZOR.RU

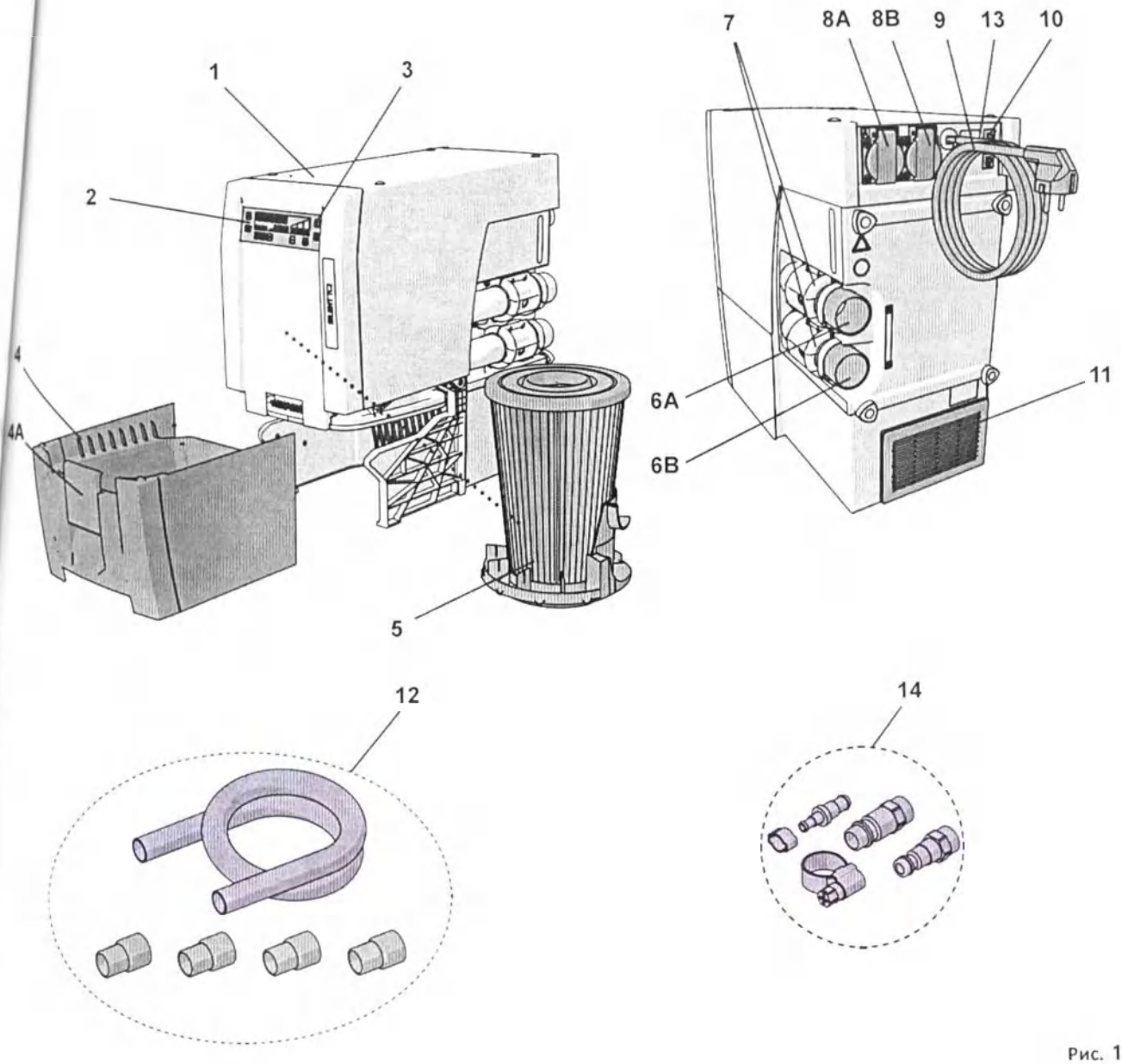

Рис. 1

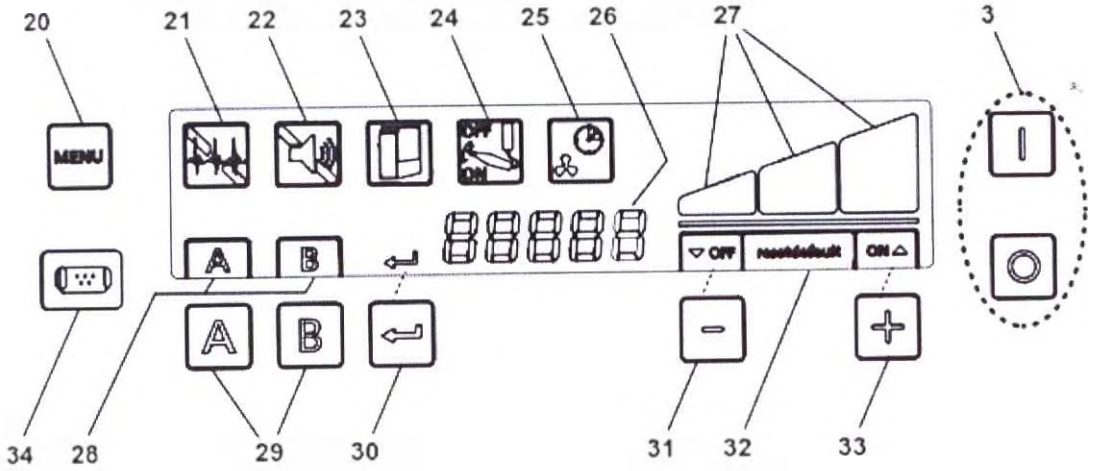

Рис. 2

ООО ЦИРМИ INFO@CIRMI.RU WWW.GOSZDRAVNADZOR.RU

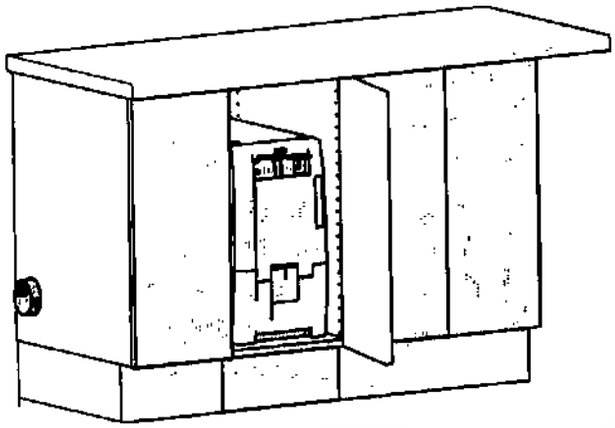

Отработанный воздух должен отводиться напрямую из шкафа с помощью дополнительного шланга (A) для отвода отработанного воздуха, если существующие отверстия для отвода отработанного воздуха не соответствуют следующим иллюстрациям (B, C).

ООО ЦИРМИ INFO@CIRMI.RU WWW.GOSZDRAVNADZOR.RU

A

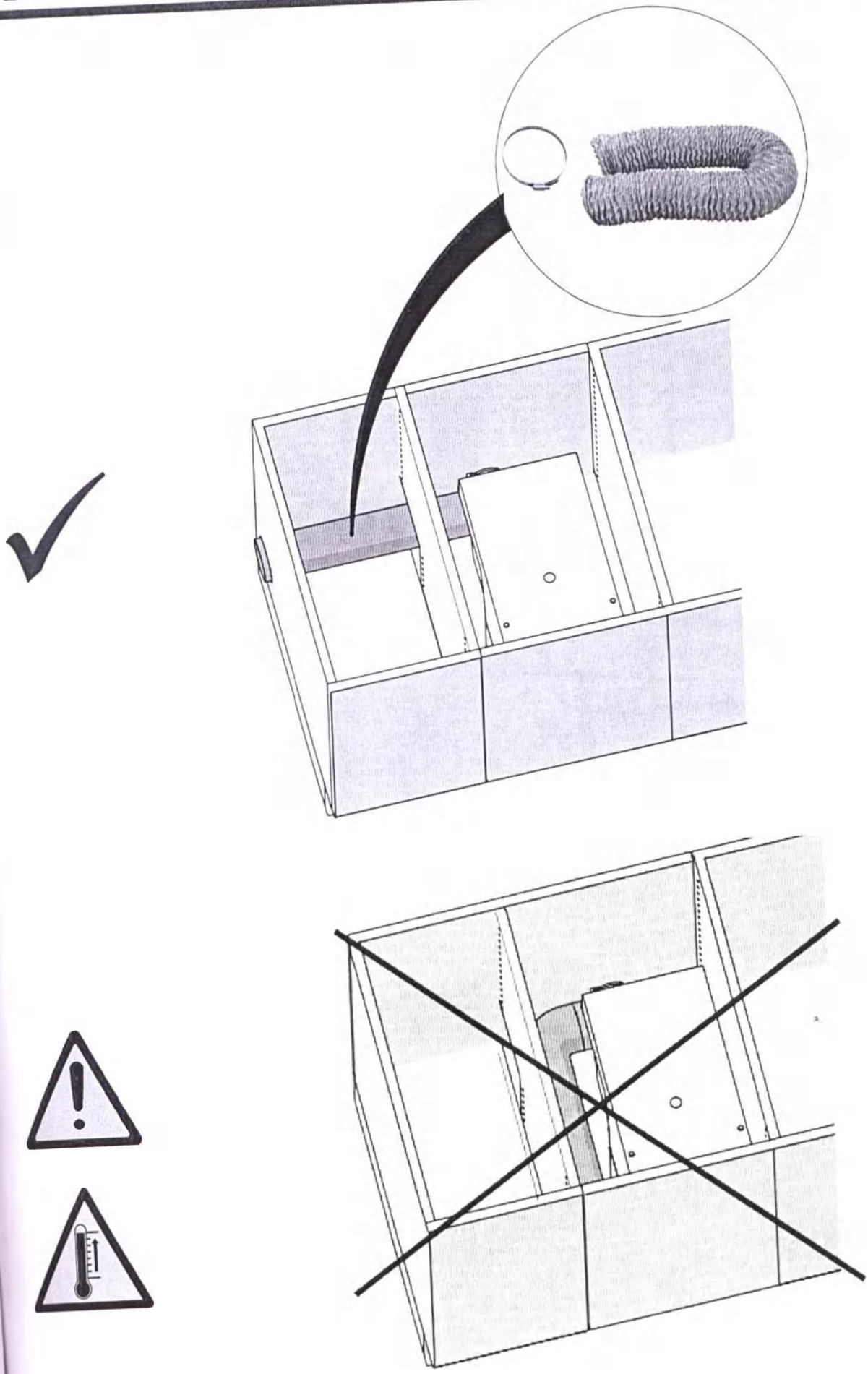

ООО ЦИРМИ INFO@CIRMI.RU WWW.GOSZDRAVNADZOR.RU

39

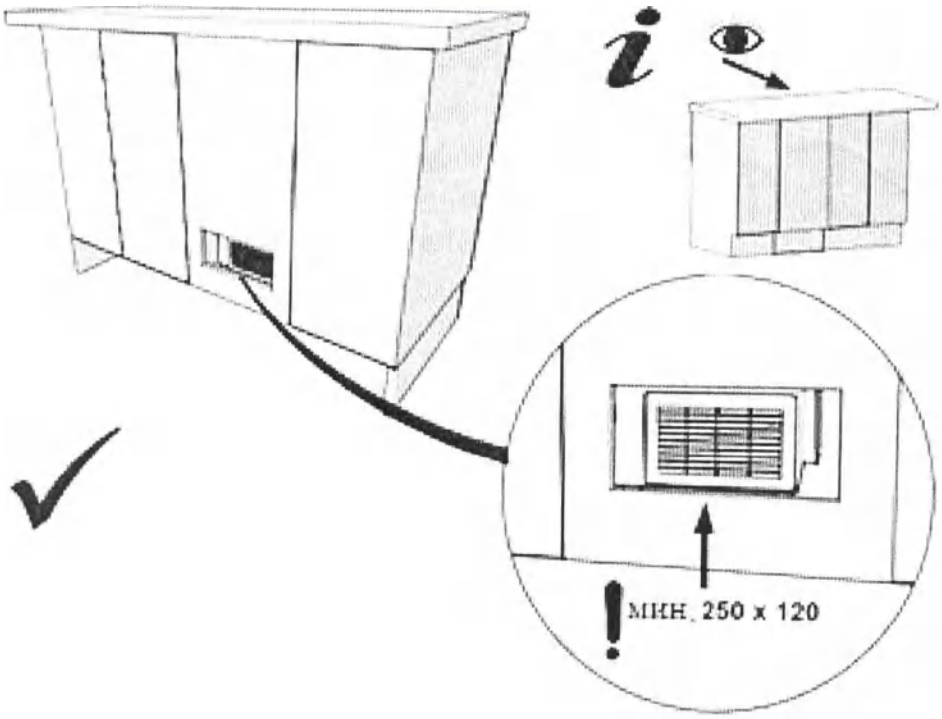

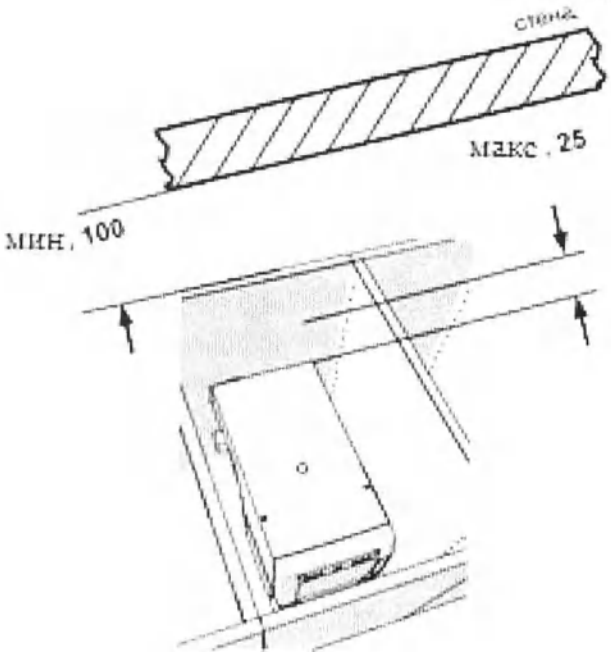

ООО ЦИРМИ INFO@CIRMI.RU WWW.GOSZDRAVNADZOR.RU

40

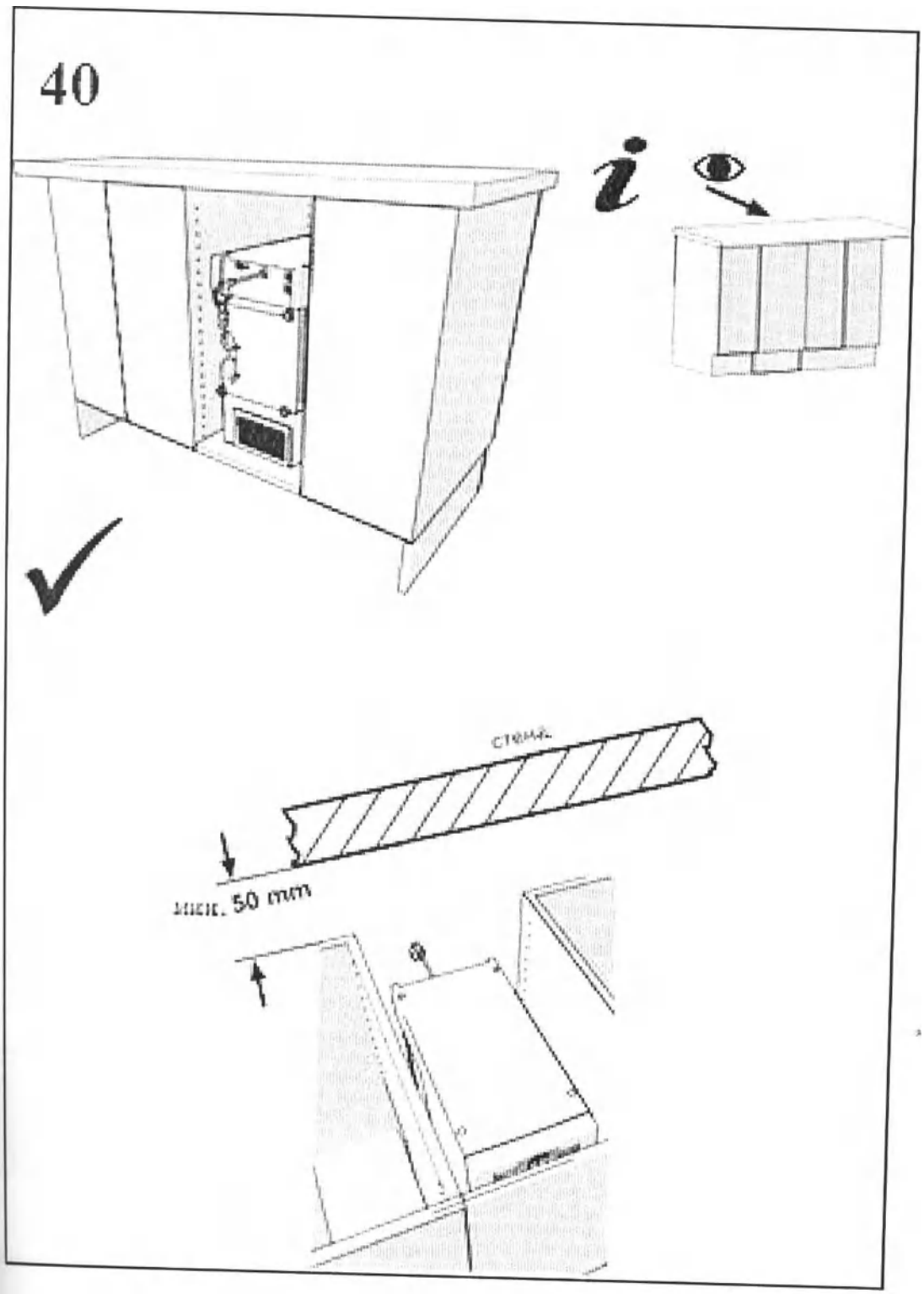

ООО ЦИРМИ INFO@CIRMI.RU WWW.GOSZDRAVNADZOR.RU

	Выполнение самодиагностики

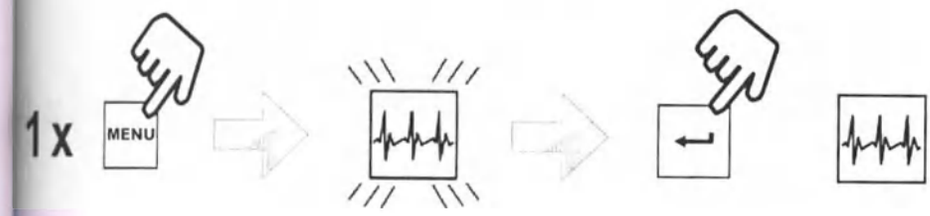

	Звуковой сигнал Вкл.		Звуковой сигнал Выкл.

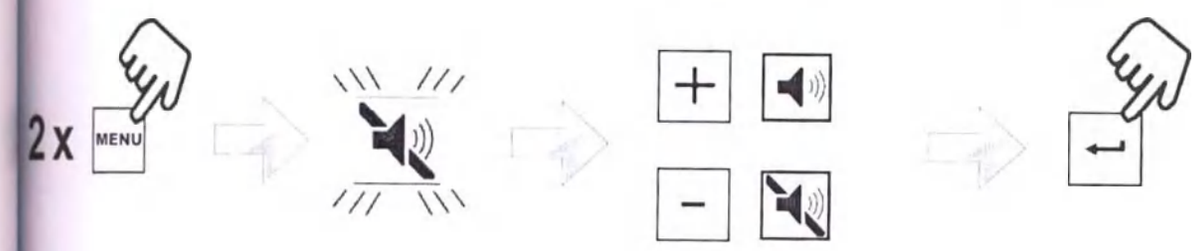

	Интервал времени для индикации наполнения выдвижного ящика для пыли

No.	
1	2 h
2	5 h
3	10 h
4	50 h
5	100 h

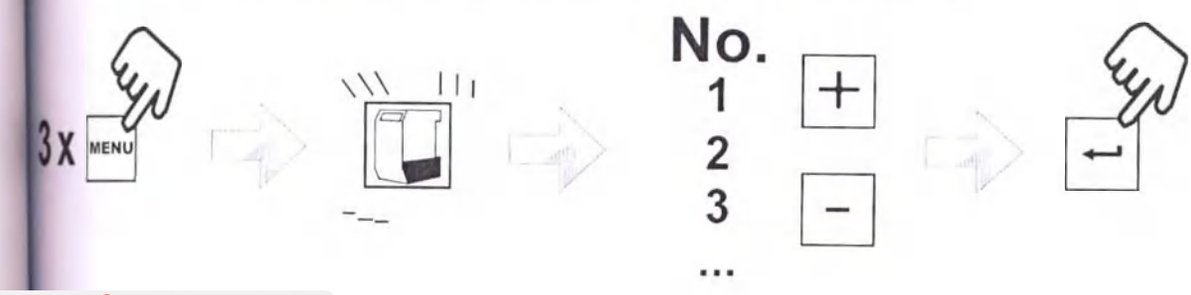

ООО ЦИРМИ INFO@CIRMI.RU WWW.GOSZDRAVNADZOR.RU

Настройка автоматического включения

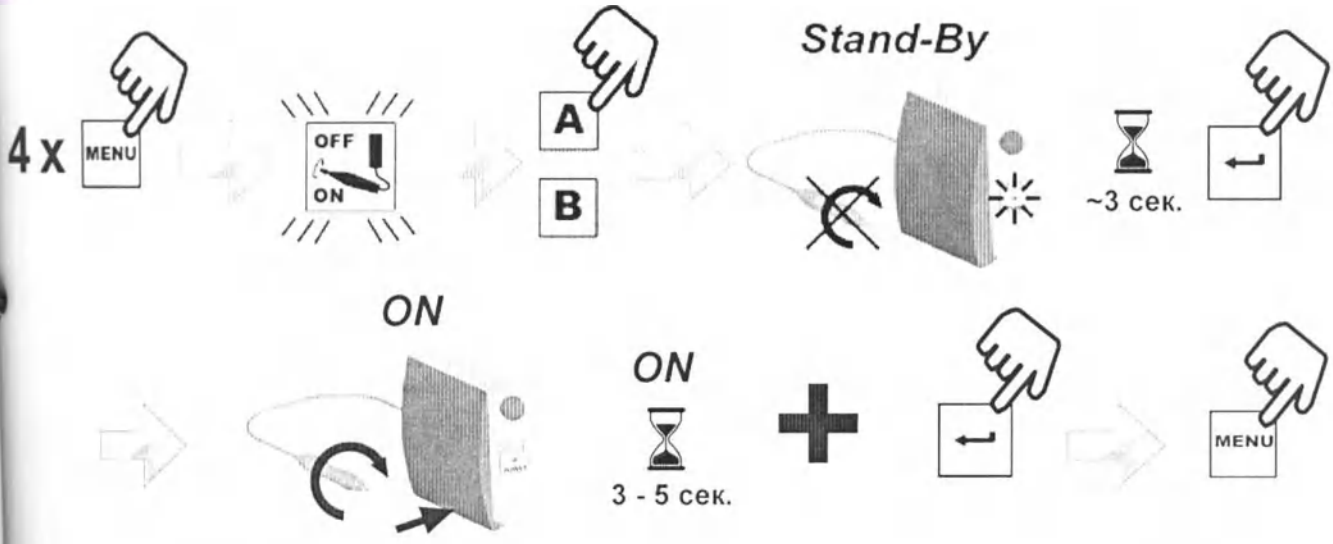

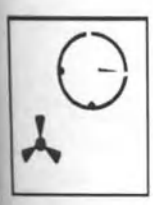

Быстродействие турбины вытяжки

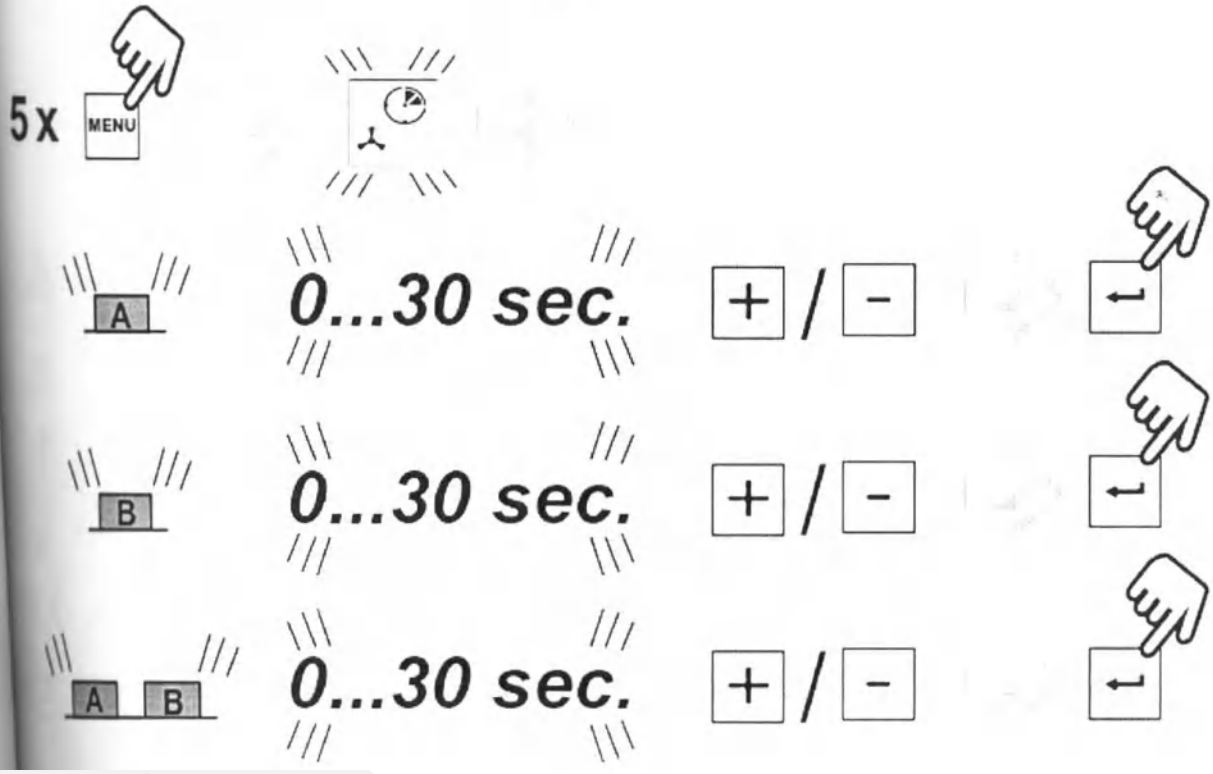

ООО ЦИРМИ INFO@CIRMI.RU WWW.GOSZDRAVNADZOR.RU

Введение

Это краткое руководство содержит информацию по эксплуатации устройств вытяжных SILENT EC2, SILENT TC2 (далее также «вытяжка», «устройство», «прибор», SILENT TC2/ EC2) .

Дополнительную информацию об устройствах Вы можете запросить у производителя или его уполномоченного представителя.

Номер артикула: SILENT EC2: 29370000, SILENT TC2: 29360000.

Наименование

1. Устройство вытяжное SILENT TC2 в составе:
   - 1.1. Устройство вытяжное SILENT TC2.
   - 1.2. Руководство по эксплуатации SILENT EC2/ TC2, краткое.
   - 1.3. Шланг всасывающий, длина 4 м.
   - 1.4. Комплект для пневматического подключения, в составе:
     - 1.4.1. Муфта для подключения к компрессору 7,2 мм.
     - 1.4.2. Муфта для подключения к компрессору 5 мм.
     - 1.4.3. Ниппель переходной .
     - 1.4.4. Клемма.
     - 1.4.5. Зажим шланговый.
   - 1.5. Муфта концевая – 4 шт.
   - 1.6. Ключ гаечный 13.
   - 1.7. Клапан пережимной прямой для SILENT – 2 шт.
2. Устройство вытяжное SILENT EC2 в составе:
   - 2.1. Устройство вытяжное SILENT EC2.
   - 2.2. Руководство по эксплуатации SILENT EC2/ TC2, краткое.
   - 2.3. Шланг всасывающий, длина 4 м.
   - 2.4. Комплект для пневматического подключения , в составе:
     - 2.4.1. Муфта для подключения к компрессору 7,2 мм.
     - 2.4.2. Муфта для подключения к компрессору 5 мм.
     - 2.4.3. Ниппель переходной.
     - 2.4.4. Клемма.
     - 2.4.5. Зажим шланговый.
   - 2.5. Муфта концевая – 4 шт.
   - 2.6. Ключ гаечный 13.
   - 2.7. Клапан пережимной прямой для SILENT – 2 шт.

Производитель:

Renfert GmbH/ «Ренферт ГмбХ», Германия
Адрес производства: Renfert GmbH, 78247 Hilzingen, Untere Giesswiesen 2, Germany
info@renfert.com

Уполномоченный представитель в Российской Федерации:

ООО «МедТестКонсалтинг», ИНН 7716505750, адрес: улица Кулакова, дом 1, корпус 1, офис 193, город Москва, 123181, Россия
managers@medtestconsult.ru
Телефон: +7 (499) 658-2477

Используемые символы

В этом руководстве или на самом приборе Вы найдете символы со следующим значением:

⚠ Опасность
Существует непосредственный риск получения травм. Соблюдайте сопровождающие инструкции!

Электрическое напряжение
Существует опасность из-за электрического напряжения.

! Внимание
При невыполнении указания есть опасность повреждения устройства.

i Указание
Рекомендация по эксплуатации, облегчающая работу с устройством.

CE Устройство соответствует действующим директивам ЕС.

Знак утилизации WEEE: Изделие не подлежит утилизации вместе с бытовыми отходами

ООО ЦИРМИ INFO@CIRMI.RU WWW.GOSZDRAVNADZOR.RU

На маркировке и заводской табличке используются также следующие

условные обозначения:

REF	Артикул
S/N	Серийный номер
Bj.	Год выпуска
U	Напряжение
V	В (вольт)
f	Частота
Hz	Гц (герц)
pA	Давление на входе
bar	Бар 1 бар = 100 000 Па
psi	фунтов на квадратный дюйм 1 psi = 6 894,76 Па
I	Сила тока
I tot	Сила тока режима готовности
mA	Миллиампер
ON	Вкл.
OFF	Выкл.
Sec., Сек.	Секунда
Stand-By	Режим ожидания
Enter	Ввод

Назначение

Назначение: Устройства вытяжные SILENT TC2/EC2 используются для всасывания сухой, невзрывоопасной пыли, образующейся при работе аппарата пескоструйного универсального для зуботехнических лабораторий *Vario basic*, с принадлежностями, который в свою очередь используется сотрудниками зуботехнической лаборатории для удаления паковочных масс и оксидов с литья (в основном – с модельного литья, при изготовлении коронок и мостовидных протезов), для создания шероховатости металлических поверхностей под нанесение керамики, а также для глянцевой обработки поверхностей.

Устройства вытяжные SILENT TC2/EC2 предназначены исключительно для профессионального использования в зуботехнических лабораториях и лабораториях при клиниках.

К применению по назначению относится также соблюдение предписанных производителем требований по эксплуатации и техническому обслуживанию.

Противопоказания

Абсолютных и относительных противопоказаний к применению нет.

ООО ЦИРМИ INFO@CIRMI.RU WWW.GOSZDRAVNADZOR.RU

Побочные действия

Побочные действия отсутствуют

Использование не по назначению

Устройство вытяжное SILENT TC2/EC2 **не предназначено для эксплуатации со стоматологическими САМ-устройствами!**

Не разрешается удалять с помощью устройства вытяжного пожароопасные, легко воспламеняющиеся, воспламеняющиеся или взрывоопасные вещества.

Запрещено отсасывание жидкостей, раскаленных или горящих материалов.

Устройство вытяжное не предназначено для домашнего применения.

Любое использование, выходящее за рамки этого руководства, считается не соответствующим назначению. Производитель не несет ответственности за возникший в результате такого применения ущерб.

С этим устройством разрешается использовать только комплектующие и запчасти, поставленные или допущенные к эксплуатации фирмой Renfert GmbH. Использование других комплектующих или запчастей может отрицательно повлиять на безопасность прибора, стать причиной полученияятяжелых травм, может нанести вред окружающей среде или привести к повреждению устройства.

Указания по технике безопасности

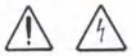

Общие указания

- ▶ При эксплуатации устройства вытяжного, не соответствующей настоящему руководству по эксплуатации, предусмотренная защита больше не гарантируется.
- ▶ Ввод прибора в эксплуатацию разрешается только ссетевым кабелем, имеющим типичную для данной страны штекерную систему. Необходимое в противном случае переоборудование может производиться только специалистом-электриком.
- ▶ Ввод прибора в эксплуатацию разрешается только в том случае, если данные заводской таблички соответствуют данным региональной сети напряжения.
  Заводскую табличку Вы найдете, выдвинув ящик для пыли, внизу внутри прибора слева.
- ▶ Подключение прибора разрешается только к розеткам, подключенным к системе защиты от максимальных нагрузок.
- ▶ Сетевая вилка должна быть легкодоступной.
- ▶ Перед выполнением работ с электрическими деталями необходимо отключить прибор от сети.
- ▶ Регулярно проверяйте соединительные провода (например, сетевой кабель), шланги и корпус (например, пленка панели управления) на наличие повреждений (например: сгибы, трещины, пористость) или износа.
  Устройства вытяжные с поврежденными соединительными проводами, шлангами или частями корпуса или иными дефектами эксплуатировать более нельзя!
- ▶ Незамедлительно прекратите эксплуатацию поврежденных устройств вытяжных. Отключите штепсельную вилку и обеспечьте невозможность подключения прибора. Устройство отдать в ремонт!
- ▶ Не оставлять работающее устройство без присмотра!
- ▶ Соблюдайте национальные правила по технике безопасности!

Специфические указания

▶Штепсельная розетка устройства вытяжного предназначена только для указанной в инструкции цели. Подключение других электроприборов может привести к материальному ущербу.

▶Перед подключением электроприбора к штепсельной розетке вытяжки необходимо отключить электроприбор.

▶ Прочтите руководство по эксплуатации подключаемого электроприбора и соблюдайте содержащиеся в ней указания по технике безопасности.

▶ Соблюдайте правовые акты относительно допускаемой пылевой нагрузки на рабочем месте.

▶ При работе с опасными материалами соблюдайте требования паспортов безопасности.

▶ Соблюдайте требования паспортов безопасности всасываемых материалов.

▶ При работе с опасными материалами носить средства индивидуальной защиты.

▶ При опорожнении ящика для пыли или чистке, в зависимости от всасываемого материала, необходимо использовать соответствующие средства индивидуальной защиты.

▶ При утилизации всасываемого материала или использованных фильтров соблюдайте локальные нормы и правила предупреждения несчастных случаев.

ООО ЦИРМИ INFO@CIRMI.RU WWW.GOSZDRAVNADZOR.RU

► Эксплуатировать только с закрытым ящиком для пыли.
► Не эксплуатировать без всасывающего шланга.
► Не всасывать горючие или взрывоопасные газы, пары, пыль.
► Следующие варианты применения представляют собой повышенную опасность и поэтому недопустимы:

При очистке фрезерных камер и печатных установок SLM с помощью пылесоса в случае достаточно высокой концентрации и отсутствия примесей (т.е. без смешивания с другими видами стоматологической пыли, например, гипса, пластмассы), ввиду возможной экзотермической реакции (например, при оксидации) может иметь место самовозгорание или взрыв фрезерной пыли или печатного порошка.

В частности, необходимо выбрать альтернативный метод очистки в случае следующих фрезерных и печатных материалов (например, ручная очистка):

- дерево
- титан / титан-алюминий
- легкие металлы и сплавы легких металлов (например, алюминий, магний)
- кобальто-хромовый порошок (например, для использования в установках)

Если обрабатывается большое количество легких металлов, например, титановых сплавов (например, с помощью наждачной бумаги) и при этом образуется очень мелкая пыль, то в случае достаточно высокой концентрации и отсутствия примесей это может привести ввиду возможной экзотермической реакции к самовозгоранию.

► Не всасывать горячие материалы.
► Не всасывать жидкости.
► Если устройство вытяжное используется для удаления опасных веществ, необходимо использовать соответствующие средства индивидуальной защиты и позаботиться о том, чтобы отработанный воздух отводился соответствующим образом. Соответствующие требования Вы найдете в паспортах безопасности.
► Утилизация всасываемых материалов должна проводиться в соответствии с положениями законодательства.

Допущенный персонал

Эксплуатация прибора и уход за ним должны осуществляться только обученным персоналом.

ООО ЦИРМИ INFO@CIRMI.RU WWW.GOSZDRAVNADZOR.RU

Описание устройств вытяжных SILENT EC2 / TC2

Конструкционные и функциональные элементы

См. рис. 1 (на первой странице)

1 Устройство вытяжное SILENT EC2 / TC2
2 Панель управления
3 Включатель / Выключатель
4 Выдвижной ящик для пыли
4A Натяжной замок
5 Фильтр тонкой очистки
6A Воздухозаборник, канал A
6B Воздухозаборник, канал B
7 Лента-липучка
8A Розетка приборная A
8B Розетка приборная B
9 Шнур питания
10 Автоматический защитный выключатель (2 шт.)
11 Фильтр отработанного воздуха / Выход отработанного воздуха
12 Шланг всасывающий и концевые муфты
13 Шланг подключения сжатого воздуха (вкл. фильтр сжатого воздуха)
14 Комплект для пневматического подключения

См. рис. 2 (на первой странице)

3 Включатель / Выключатель
20 Клавиша меню
21 Значок самодиагностики
22 Значок звукового сигнала
23 Значок выдвижной ящик для пыли заполнен
24 Значок настройка автоматического включения
25 Значок настройки быстродействия
26 семисегментная индикация
27 Индикация степени всасывания
28 Индикация всасывающего канала
29 Клавиши всасывающих каналов
30 Клавиша Enter, сохранить ввод / клавиша Enter индикации
31 [-] клавиша / индикация функции клавиши [-]
32 Индикация восстановления заводских настроек
33 [+] клавиша / индикация функции клавиши [+]
34 Крышка (не удалять, сервисный интерфейс)

RU

ООО ЦИРМИ INFO@CIRMI.RU WWW.GOSZDRAVNADZOR.RU

Ввод в эксплуатацию

Инсталляция

Устройство вытяжное SILENT EC2 / TC2 – вертикально стоящее утройство и не должно эксплуатироваться в лежащем положении.

! Если устройство вытяжное устанавливают в закрытом шкафу, то теплый отработанный воздух должен отводиться из шкафа с помощью одной из мер, представленных на рис. A, B, C в начале этого документа.

A: Внешний вытяжной воздуховод.

B: Отверстие на задней стенке шкафа, указанные размеры, соблюдать минимальное и максимальное расстояние.

C: Удалить заднюю стенку шкафа, расстояние от задней части шкафа до стены должно быть как минимум 50 мм.

Подключение

⇒ Подключите к сети сжатого воздуха, в случае необходимости воспользуйтесь набором соединительных элементов (14).

! Внимание: Опасность получения травм!
При укорачивании всасывающего шланга обратите внимание на то, чтобы встроенный провод отрезать максимально прямо.

i Длинные всасывающие шланги, узкие изгибы и изломы снижают мощность всасывания пыли от потребителя.

- Всасывающий шланг при необходимости укоротить.
- Открыть ленту-липучку (7).
- Концевую муфту всасывающего шланга (12) вставить в воздухозаборник (6).
- Всасывающий шланг зафиксировать лентой-липучкой.
- Всасывающий шланг подключить к гнезду для вытяжки.

i Если не подходит диаметр, используйте адаптер (см. Принадлежности), чтобы избежать потери мощности всасывания.

- Электроприбор подключить к приборной розетке (8) на задней панели.

⚠ При подключении электроприборов к вытяжке обратить внимание на то, чтобы не была превышена максимально допустимая мощность для подключенных приборов (см. „Технические характеристики" в конце этого документа).

- Аппарат выключать с помощью включателя / выключателя (3).
- Разверните шнур (9) питания и вставьте сетевой штекер в общедомовую розетку.

Эксплуатация

Включение

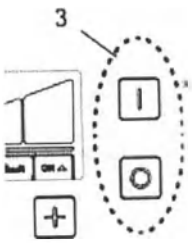

Устройство вытяжное включается и выключается с помощью включателя / выключателя (3). После включения:

- Вытяжное устройство выполняет автоматическую очистку фильтра (примерно 8 сек. слышен громкий шум вибрации).

Режим ожидания Stand-By

В режиме Stand-By дисплей затемнен.

Выход из режима ожидания Stand-By:

⇒ Нажмите на любую кнопку.

⇒ Включите подключенный к вытяжке электроприбор. В этом случае всасывающий канал сразу открывается и включается всасывающая турбина.

Выбор всасывающего канала

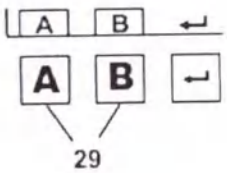

Включите / выключите всасывающую турбину и откройте / закройте соответствующий запорный клапан:

- автоматически:
  подключеный к приборной розетке (8A / 8B) электроприбор включается / выключается.
- вручную:
  путем нажатия на клавишу всасывающего канала (29).

ООО ЦИРМИ INFO@CIRMI.RU WWW.GOSZDRAVNADZOR.RU

Если устройство вытяжное не реагирует должным образом на подключенный аппарат (например, не запускается, хотя подключенный аппарат работает), то автоматическое включение можно настроить индивидуально. Это можно сделать и при работающей вытяжке.

Мощность всасывания

⇒ Кнопка - [-] (31): уменьшить мощность всасывания.

⇒ Кнопка - [+] (33): увеличить мощность всасывания.

Настройка параметров

Устройство поставляется с настройками, которые в большинстве случаев обеспечивают беспроблем- ную работу устройства вытяжного. Если это в отдельном случае невозможно, параметры следует изменить.

Настройка различных параметров и самодиагностика выполняются в режиме программирования.

Как настраивать параметры и как выполняется самодиагностика, смотрите на рисунках D и E в начале данного документа.

На дисплее показывается, какой параметр настраивается:

Выполнить самодиагностику.

Звуковые сигналы (бипер) включаются /выключаются

Интервал времени для индикации наполнения (Full) выдвижного ящика для пыли

Настройка автоматического включения (Calibration)

Установка быстродействия (time) турбины

Для настройки различных параметров – нажать несколько раз клавишу меню (20).

Выполненные настройки подтвердить и сохранить с помощью клавиши Enter (30). Успешное сохранение подтверждается звуковым сигналом.

Если изменения не делаются, повторное нажатие клавиши меню (20) прерывает программирование.

Если на дисплее слово „default" (32), то одновременным нажатием клавиш [-] и [+] можно вернуться к заводским настройкам.

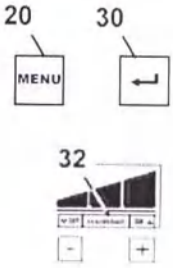

Самодиагностика (см. Рисунок D в начале данного документа)

Самодиагностику запустить вручную. Она выполняется один раз.

Звуковой сигнал (см. Рисунок D в начале данного документа)

При включении различные вводы подтверждаются звуковым сигналом.

Интервал времени для индикации наполнения выдвижного ящика для пыли (см. Рисунок D в начале данного документа)

По достижении установленного интервала времени будет предложено очистить ящик для пыли.

Для этого можно выбрать 5 отрезков времени.

Интервал времени / час.	Значение на дисплее (24)
2	1
5	2
10	3
50	4
100	5

Заводская настройка

При сильном пылеобразовании (например, пескоструйки) следует настроить интервал времени для „Очистки выдвижного ящика для пыли" обязательно на 5 часов, при необходимости на 10 часов.

Автоматическое включение для автоматического режима работы (см. рис. E

RU

ООО ЦИРМИ INFO@CIRMI.RU WWW.GOSZDRAVNADZOR.RU

в начале руководства)

Можно настроить автоматическое включение, которое запускает и останавливает вытяжку в зависимости от подключенного электроприбора.

При настройке автоматического включения для микромоторов для первого замера (режим ожидания Stand-By) блок управления должен быть включен, но микромотор работать не должен.

При втором замере (On) микромоторы должны работать с числом оборотов, при которых должна включаться вытяжка.

i Для приборов с режимом Stand-By: их следует включить примерно за 5 минут до настройки, чтобы избежать неправильных измерений.

i Если при настройке автоматического включения имеет место ошибка, то на индикаторе мигает „C" и раздается 2-кратный звуковой сигнал. Настройку выполнить заново. Для микромоторов при необходимости следует выбрать большее число оборотов.
См. также „Устранение неисправностей" в конце руководства.

Быстродействие турбины вытяжки (см. рисунок E в начале данного документа)

Быстродействие = время между выключением подключенного потребителя и закрытием относящегося сюда всасывающего канала (= пережимной клапан).

Есть три времени быстродействия, которые можно настроить независимо друг от друга (Заводская настройка 3 сек.):

- Время быстродействия всасывающий канал A ➔ открыт только всасывающий канал A : время, пока пережимной клапан канала A закрыт и всасывающая турбина выключается.
- Время быстродействия - всасывающий канал ➔ только канал B открыт:
  Время, пока пережимной клапан канала B закрыт и турбина выключается.
- Время быстродействия - всасывающий канал A и B ➔ оба канала, A и B, открыты:
  Время, пока пережимной клапан одного канала закрыт и мощность всасывания для другого канала подстраивается.

i ***Во избежание того, чтобы при коротких перерывах (например, при работе с микромотором) вытяжка выключалась/ включалась слишком часто и при этом подстраивалась мощность всасывания, следует выбрать большее значение времени.***

Настройку быстродействия можно прекратить в любой момент до или после сохранения значения с помощью клавиши меню (20).

Чистка / Уход

⚠ **Устройства вытяжные не содержат внутри деталей, которые нуждаются в техническом обслуживании. Открытие вытяжного устройства, кроме случаев, описываемых в дальнейшем, недопустимо!**

Чистка

Протирать влажной салфеткой только наружные поверхности устройств вытяжных.

Нельзя использовать чистящие средства, содержащие растворители или абразивы.

Удаление пыли из выдвижного ящика для пыли

По достижении установленного интервала времени предлагается удалить пыль из выдвижного ящика для пыли:

♦ Звучит 3-кратный звуковой сигнал.

♦ Значок „Выдвижной ящик для пыли заполнен" появляется на индикаторе.

♦ На индикации появляется „FULL".

Перед извлечением ящика для пыли следует выполнить очистку фильтра:

⇒ Держать нажатой клавишу Enter (30) в течение 2 сек.

♦ Выполняется очистка фильтра (продолжительность около 8 сек.).

После того как очистка фильтра завершена:

⇒ Открыть натяжной замок (4A) выдвижного ящика для пыли.

⇒ Выдвинуть ящик для пыли (4) вперед, очистить.

⇒ Вставить выдвижной ящик снова, чтобы он защелкнулся.

⇒ Закрыть натяжной замок (4A).

⇒ Нажать клавишу Enter (30) (счетчик для отсчета интервала времени сбрасывается).

♦ Звуковой сигнал подтверждает ввод.

♦ Индикация выдвижного ящика для пыли (23) гаснет.

ООО ЦИРМИ INFO@CIRMI.RU WWW.GOSZDRAVNADZOR.RU

Если содержимое ящика для пыли не удалено, на индикаторе далее будет виден значок „Выдвижной ящик для пыли полон"и „FULL". После включения /выключения ***вытяжного устройства 3-кратный звуковой сигнал снова укажет на необходимость очистки ящика для пыли.***
Для настройки интервала времени см. рисунок D в начале данного документа,.

Замена фильтра тонкой очистки

Если очистка фильтра не дала достаточного эффекта (мощность всасывания не улучшилась), то следует заменить фильтр тонкой очистки.

Это распознается вытяжкой и сигнализируется с помощью „FILt" на индикаторе.

При установке фильтра тонкой очистки обратите внимание на корректность посадки, так как иначе может иметь место отсутствие герметичности. См. инструкции по монтажу фильтра в конце руководства.

Запчасти

Быстроизнашивающиеся детали и запчасти Вы можете найти в списке запчастей в интернете на сайте **www.renfert.com/p918**.

Введите следующий номер артикула: EC2: 29370000, TC2: 29360000.

Детали, исключенные из гарантии, (быстроизнашивающиеся детали, расходные материалы) помечены в списке запчастей.

Декларация о соответствии ЕС

RU

Renfert GmbH, Industriegebiet, 78247 Hilzingen / Германия

Настоящим мы заявляем, что продукт

SILENT EC2/TC2

соответствует всем специальным положениям следующих директив:

2006/42/EC	(Директива в отношении машин)
2014/35/EU	(Директива в отношенииэлектрического оборудования в пределах определенных границ напряжения)
2014/30/EU	(Директива в отношении электромагнитной совместимости)
2011/65/EU	(RoHS)

Следующие гармонизированные стандарты были выполнены: EN 61010-1:2010; EN ISO 12100:2010; EN 61326-1:2013; EN 60335-2-69: 2012; EN 50581:2012

Ответственность за составление технической документации: Hans Peter Jilg c/o Renfert GmbH

Тило Бургбахер,
Руководитель конструкторского отдела

Хильцинген, 11.07.2019

ООО ЦИРМИ INFO@CIRMI.RU WWW.GOSZDRAVNADZOR.RU

Фильтр тонкой очистки демонтаж - монтаж

Renfert

1.

2.

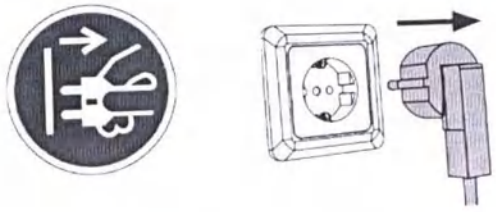

Демонтаж

3.

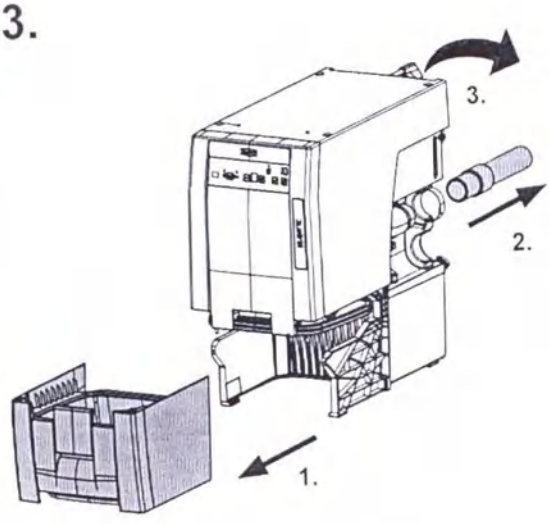

4.

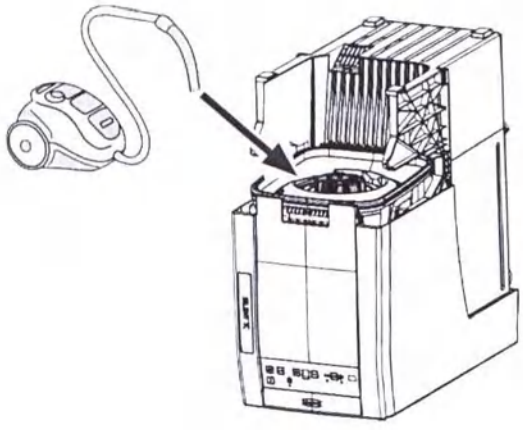

5.

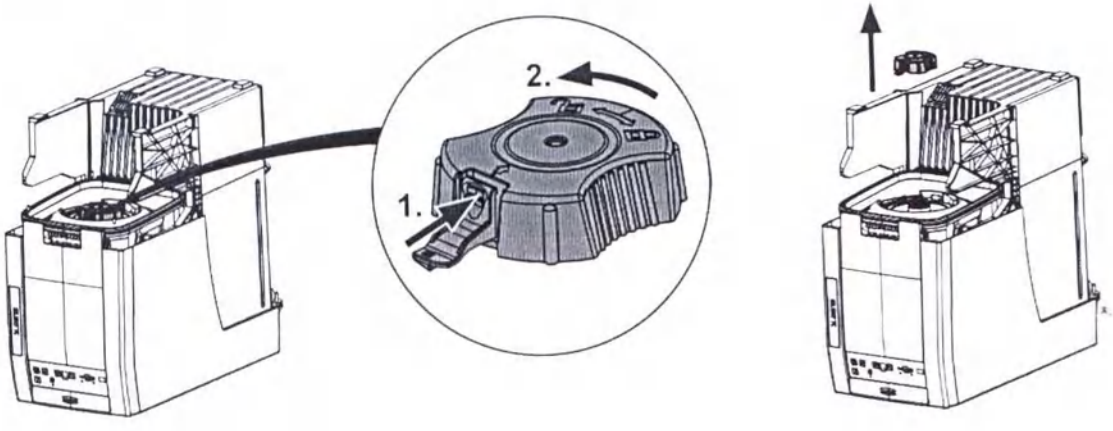

6.

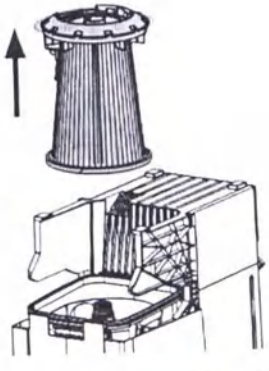

ООО ЦИРМИ INFO@CIRMI.RU WWW.GOSZDRAVNADZOR.RU

Монтаж

7.

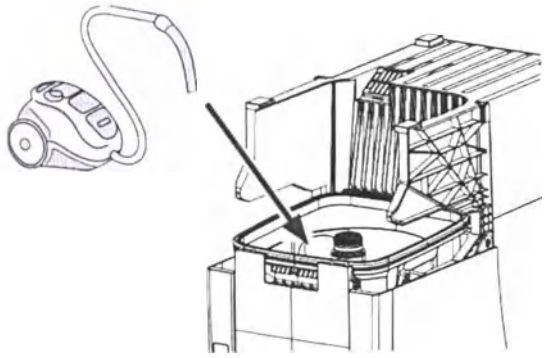

8.

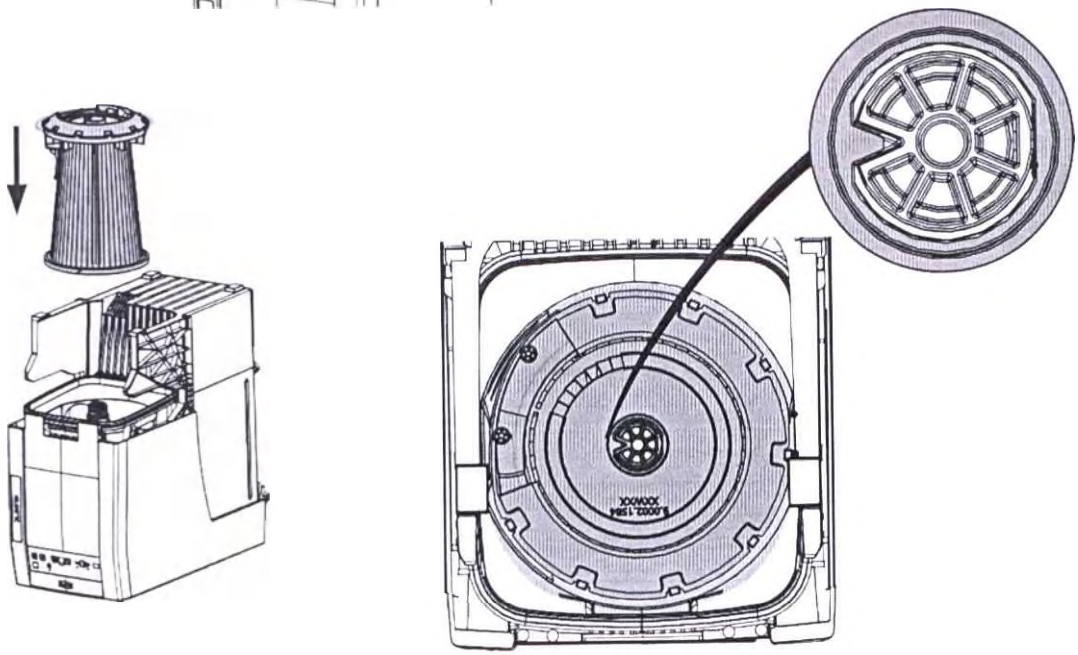

9.

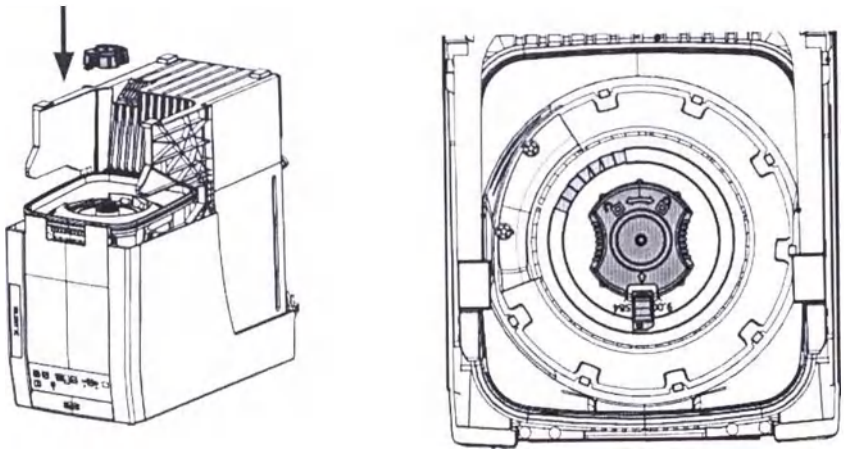

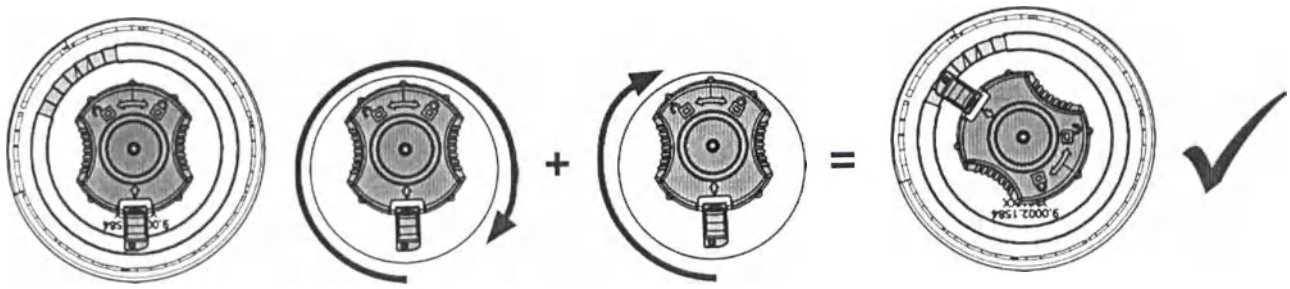

2 x

ООО ЦИРМИ INFO@CIRMI.RU WWW.GOSZDRAVNADZOR.RU

Технические характеристики

	SILENT TC2	SILENT EC2
артикул номер	29360000	29370000
Допустимое сетевое напряжение	220–240 В (±10%)	
Допустимая сетевая частота	50/60 Гц (±2%)	
Номинальное напряжение	230 В	
Потребляемая мощность всасывающей турбины	850 Вт (230 В) (±2%)	1610 Вт (230 В) (±2%)
Производительность (максимально)	3980 л/мин	
Максимальное разрежение	2,81 КПа	2,57 КПа
Техника моторов	Коллектор	EC
Техника фильтрации	без мешка-пылесборника	
Фильтр тонкой очистки: - поверхность фильтра, примерно;	0,9 кв.м	1,8 кв.м
- качество фильтра	класс M согласно EN 60335-2-69	
Максимально допустимая присоединяемая мощность штепсельной розетки	2000 Вт (230 В)	1840 Вт (230 В)
Общая мощность вытяжки	2850 Вт (230 В) (±2%)	3450 Вт (230 В) (±2%)
Минимальное /максимальное давление сжатого воздуха на входе	450 – 800 кПа	
Сетевой входной предохранитель	2 x 15 A (T)	2x15 A (T)
Количество каналов всасывания	2	
Звуковое давление (LpA) (при максим. производительности)	55 дБ(А)	
Масса (в порожнем состоянии)	23 кг (±2%)	18,5 кг (±2%)
Габариты (ширина x высота x глубина)	285 x 535 x 540 мм	
Внутренний диаметр воздухозаборников	45 мм (±2%)	
Диаметр воздухозаборников снаружи	50 мм (±2%)	
Ёмкость контейнера для пыли	7 л (±2%)	

Гарантия, техническое обслуживание и ремонт

При надлежащем использовании Renfert предоставляет Вам на все части устройства **гарантию сроком на 3 года**

На мотор устройства вытяжного предоставляется трехлетняя гарантия, однако максимум на 5000 часов работы мотора.

Условием оказания гарантийных услуг является наличие оригинального счета от продавшей устройство организации.
Детали, исключенные из гарантии (быстроизнашивающиеся детали, расходные материалы), помечены в списке запчастей.
Гарантия не действует в случае ненадлежащей эксплуатации, при невыполнении предписаний по эксплуатации, чистке, уходу и подключению, в случае ремонта собственными силами или ремонта неавторизированным персоналом, при применении запчастей других производителей и в случае недопустимых с точки зрения руководства вмешательств. Гарантийные услуги не являются поводом для продления гарантии.

Гарантийные услуги не являются поводом для продления гарантии.
Срок службы устройства вытяжного – 10 лет, срок годности устройства вытяжного – 10 лет.

На территории Российской Федерации техническое обслуживание и ремонт осуществляют региональные дистрибьюторы:

ООО ЦИРМИ INFO@CIRMI.RU WWW.GOSZDRAVNADZOR.RU

1. ООО «Дентал АВ», Россия, 191014, г. Санкт-Петербург, Ковенский пер.,9, тел. : +7(812) 2757585 , факс : +7(812) 6470611, эл. почта: info@dental-av.ru, сайт: www.dentalav.ru
2. ООО «Рокада-Дент» , Россия, 420107 ,г. Казань, ул.Петербургская,26 . тел. +7(843)5706880, факс : +7(843)5706882, эл. почта: mail@rocadamed.ru, сайт: www.rocadamed.ru
3. Группа компаний СИМКО, Россия, 105064 , Москва, Нижний Сусальный пер., 7 кор. 7, тел.: +7(495)7378003, факс : +7(495)7373826, эл. почта: orders@simkodent.ru, сайт: www.simkodent.ru
4. ООО ПВП "Контакт", Россия, 662521 п. Березовка, Красноярск. кр., ул. Солнечная 1а/3, тел: +7 (391)273-71-56, факс +7 (391)273-71-56, эл. почта: info@contact-kr.ru
5. ООО «ЭХО», Россия, 353905, Новороссийск, ул. Корницкого, 83, тел: +7 (800) 550 55 78, эл. почта: dental@echo-nvrsk.ru
6. ООО Северная Каролина, Россия, 199106 Санкт-Петербург, Большой пр. В.О., д. 60/10, кв. 12, тел: +7 812 702 81 12, эл. почта: info@carolinaspb.ru
7. ООО Риком, Россия, 111524, Москва, ул. Электродная 10, тел: +7 495 672 71 99, факс +7 495 306 37 55 эл. почта: info@rikom-dent.ru
8. ООО УралКвадромед, Россия, 620062 Екатеринбург, Пр. Ленина, 64-10, тел: +7 343 2047337, факс +7 343 2627160эл. почта: info@uqm.ru
9. ООО «МайДент24», Россия, 125040, г. Москва, 5-я улица Ямского поля, 7, кор. 2., тел./факс +7(495)5105624, email: info@mydent24.ru, сайт: www.mydent24.ru

Указания по утилизации

Утилизация расходных материалов

Утилизация ёмкостей для пыли и фильтров должна производиться в соответствии с нормами, действующими в данной стране. При этом в зависимости от особенностей фильтра необходимо использовать средства индивидуальной защиты.

Утилизация прибора

Утилизация устройства вытяжного должна производиться специализированным предприятием. При этом необходимо проинформировать это предприятие об опасных для здоровья остатках в приборе, если таковые имеются.

В целях сохранения и защиты окружающей среды, предотвращения загрязнения окружающей среды и для улучшения повторного использования сырья, электрические и электронные приборы должны приниматься назад их производителем, чтобы обеспечить их правильную утилизацию или повторное применение.

Устройства, отмеченные данным символом, нельзя утилизировать вместе с несортированным бытовым мусором.

ООО ЦИРМИ INFO@CIRMI.RU WWW.GOSZDRAVNADZOR.RU

Устранение неисправностей вытяжного устройства SILENT TC2/ EC2

Сбой	Причина	Устранение
После включения примерно 8 секунд слышен сильный шум вибрации.	• Вытяжка выполняет автоматическую очистку фильтра.	• Связано с функцией, никаких мер не требуется.
Звучит сигнал, вытяжка отключается и следует очистка фильтра.	· Внутреннее предельное значение скорости потока было занижено. · Через 8 часов эксплуатации (время работы турбины) без периодического выключения следует очистка фильтра.	· Вновь продолжить работу по окончании очистки. · Приборы в конце каждого рабочего дня выключать с помощью выключателя («3», рисунок)
После включения горит индикатор ящика для пыли («23», рисунок) и звучит 3-кратный звуковой сигнал.	· Интервал времени для очистки ящика для пыли истек, а ящик еще не вычищен. · Очистка ящика для пыли не была подтверждена.	· Очистить ящик для пыли и подтвердить нажатием кнопки «Ввод» («30», рисунок). · Очистку ящика для пыли подтвердить нажатием кнопки «Ввод» («30», рисунок).
На индикаторе указано „Cal".	· Автоматическое включение настроить невозможно. При выбранном числе оборотов микромотора разница между током режима ожидания и рабочим током слишком мала. · Автоматическое включение настроить невозможно.	· Выполнить настройку автоматического включения при более высоком числе оборотов микромотора. · Аппарат эксплуатировать в ручном режиме.
На дисплее видно сообщение „Air".	• Во время самодиагностики обнаружено, что нет сжатого воздуха.	• Проверить подключение сжатого воздуха. Если сжатый воздух снова в наличии, удалить сообщение об ошибке, нажав кнопку меню («20», рисунок).
На индикаторе указано „HOT".	• Электроника перегрелась.	· Выключить прибор и дать остыть. · Обеспечить достаточное охлаждение, например, · Проверить правильность установки. · Использовать внешний воздуховод. · Заменить фильтр тонкой очистки.
На индикаторе указано „ELEC".	· Утечка: Выдвижной ящик для пыли негерметичен. · Утечка: Второй канал открыт, хотя он должен быть закрыт. · Турбина не работает, хотя электроника ее включила. ·Сбой электроники.	· Проверить корректность установки выдвижного ящика для пыли. · Проверить сжатый воздух для пережимных клапанов. ·Очистить фильтр сжатого воздуха. · Проверить, что закрыт пережимной клапан неиспользуемого канала. · Проверить, корректно ли вставлен кабель турбины (особенно после замены турбины). ·Обратиться в сервисную службу Renfert.
На индикаторе указано „FILt".	• Фильтр тонкой очистки настолько забит, что чистка фильтра не дает достаточного эффекта.	• Заменить фильтр тонкой очистки.

ООО ЦИРМИ INFO@CIRMI.RU WWW.GOSZDRAVNADZOR.RU

Сбой	Причина	Устранение
Выдвижной ящик для пыли переполнен.	• Интервал времени для индикации наполнения ящика слишком велик.	• Установить меньший интервал времени.
Раздается сигнал об очистке ящика для пыли, хотя тот еще не полон.	• Установленный интервал времени для индикации наполнения ящика для пыли слишком мал.	• Установить больший интервал времени.
Мощность всасывания недостаточна.	• Установленная мощность всасывания слишком мала. • Закупорен всасывающий шланг. • Слишком большая потеря мощности всасывания из-за неудачной прокладки шланга. • Утечка: выдвижной ящик для пыли негерметичен. • Утечка: второй канал открыт, хотя он должен быть закрыт. • Фильтр тонкой очистки забит.	• Выбрать более высокое значение. • Проверить всасывающий шланг. • Проверить корректность установки шланга. • Проверить корректность установки выдвижного ящика для пыли. • Проверить сжатый воздух для пережимных клапанов. • Проверить, что пережимной клапан неиспользуемого канала закрыт. • Аппарат выключить и снова включить, чтобы состоялась очистка фильтра. • Если чистка фильтра не дала улучшения мощности – заменить фильтр.
Подключенный к приборной розетке электроприбор не может работать.	• Вытяжка не включена. • Сработал предохранитель Аппарата, т.к. мощность подключенного электроприбора слишком высока.	• Включить вытяжку. • Учитывать максимальную мощность подключения приборной розетки. • Прибор подключить к отдельной розетке и вытяжку эксплуатировать в ручном режиме.
Вытяжка запускается, хотя электроприбор, подключенный к приборной розетке, не используется.	• Автоматическое включение установлено на слишком низкое значение.	• Настройка автоматического включения.
Вытяжка не останавливается, когда электроприбор выключается.	• Автоматическое включение установлено на слишком низкое значение.	• Настройка автоматического включения.
Вытяжка не запускается, хотя электроприбор, подключенный к приборной розетке, используется.	• Автоматическое включение установлено на слишком высокое значение.	• Настройка автоматического включения.
Срабатывает предохранитель, когда включается подключенный электроприбор.	• Потребляемая мощность подключенного прибора слишком высока.	• Учитывать значение мощности при подключении.
Вытяжка непроизвольно прекращает всасывать пыль в непрерывном или автоматическом режиме работы.	Турбина перегрета.	• Выключить Аппарат и дать остыть в течение минимум 60 мин. • Проверить, не закупорен ли всасывающий шланг, устранить закупорку. • Аппарат выключить и снова включить, чтобы состоялась очистка фильтра. Заменить фильтр тонкой очистки, если чистка фильтра не дала улучшения мощности.

ООО ЦИРМИ INFO@CIRMI.RU WWW.GOSZDRAVNADZOR.RU

Сбой	Причина	Устранение
	• Турбина с дефектом.	• Заменить турбину.
После замены мотора вытяжка не запускается или внезапно останавливается	• Штекер мотора вставлен не полностью и не зафиксирован.	• Вставьте штекер мотора полностью. • Проверьте корректность установки и фиксацию, попробовав его потянуть.

ООО ЦИРМИ INFO@CIRMI.RU WWW.GOSZDRAVNADZOR.RU

Устройство вытяжное SILENT TC

Руководство по эксплуатации SILENT TC, краткое

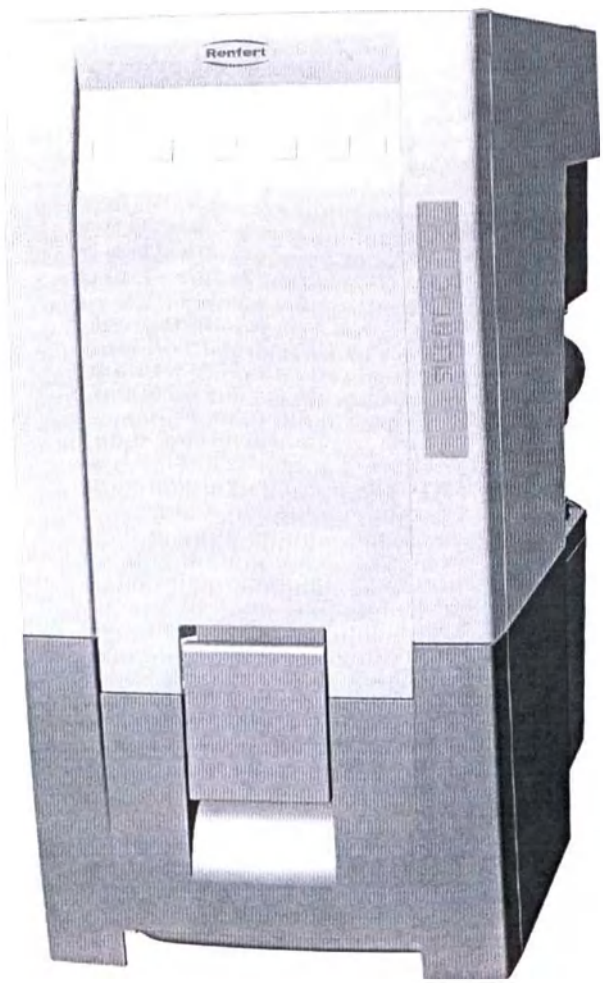

ООО ЦИРМИ INFO@CIRMI.RU WWW.GOSZDRAVNADZOR.RU

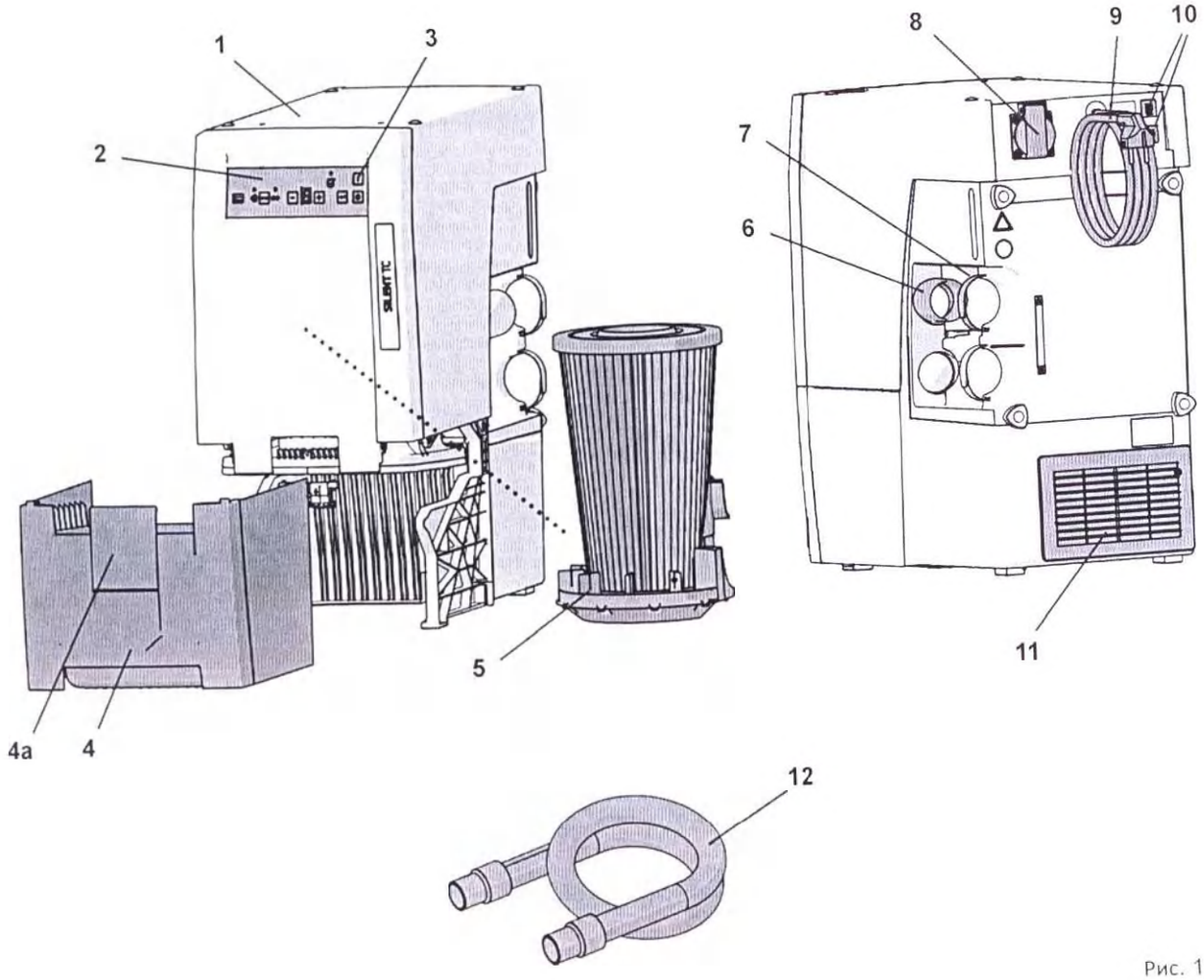

Рис. 1

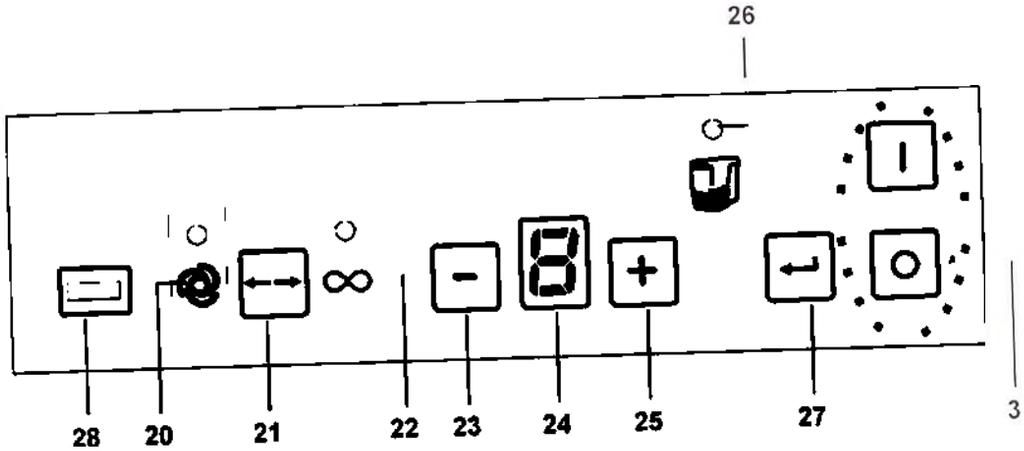

Рис. 2

ООО ЦИРМИ INFO@CIRMI.RU WWW.GOSZDRAVNADZOR.RU

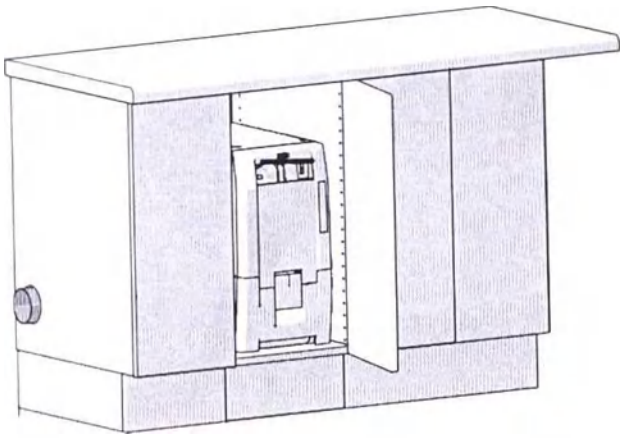

Отработанный воздух должен отводиться напрямую из шкафа с помощью дополнительного шланга (A) для отвода отработанного воздуха, если существующие отверстия для отвода отработанного воздуха не соответствуют следующим иллюстрациям (B, C).

ООО ЦИРМИ INFO@CIRMI.RU WWW.GOSZDRAVNADZOR.RU

A

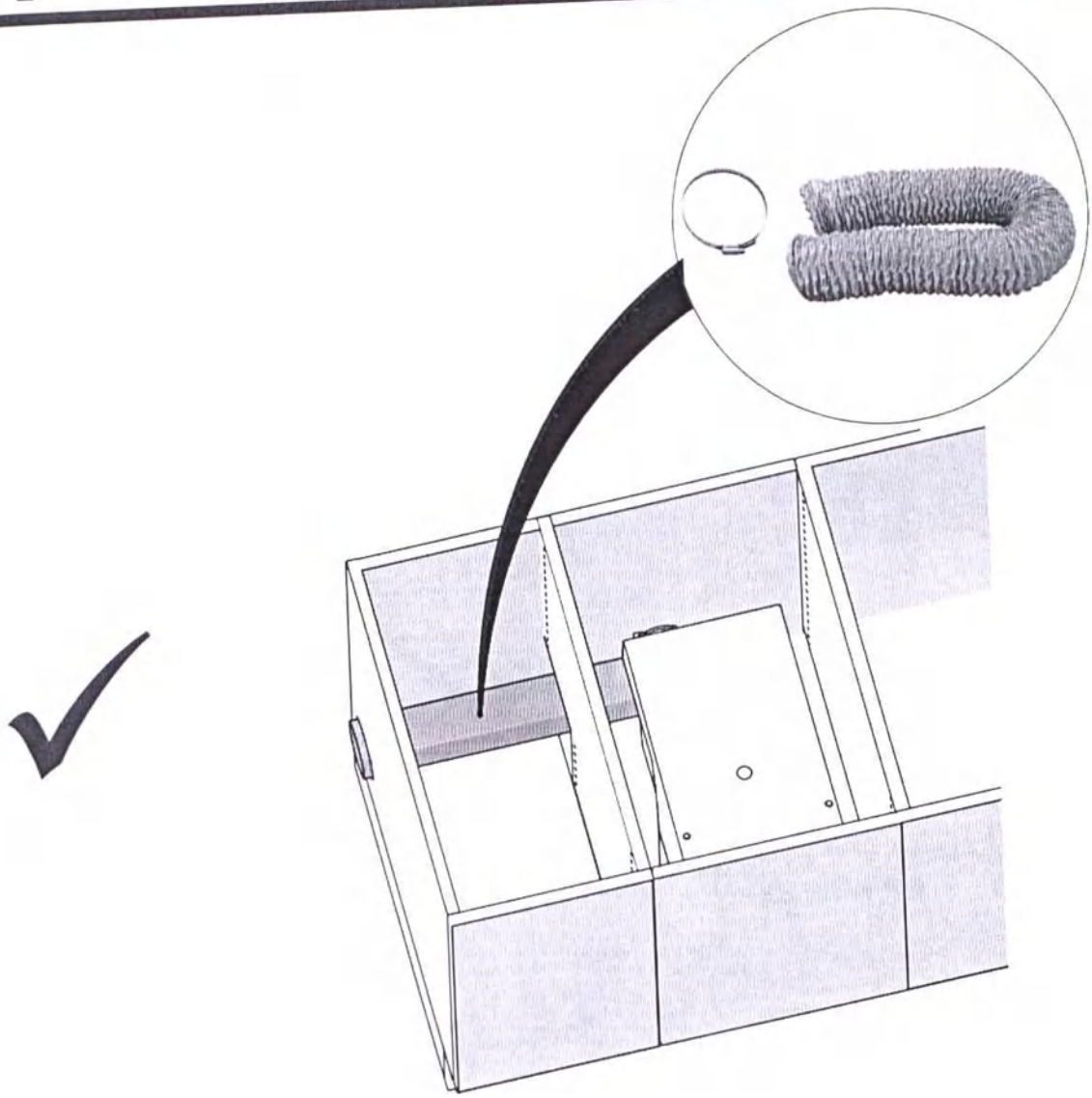

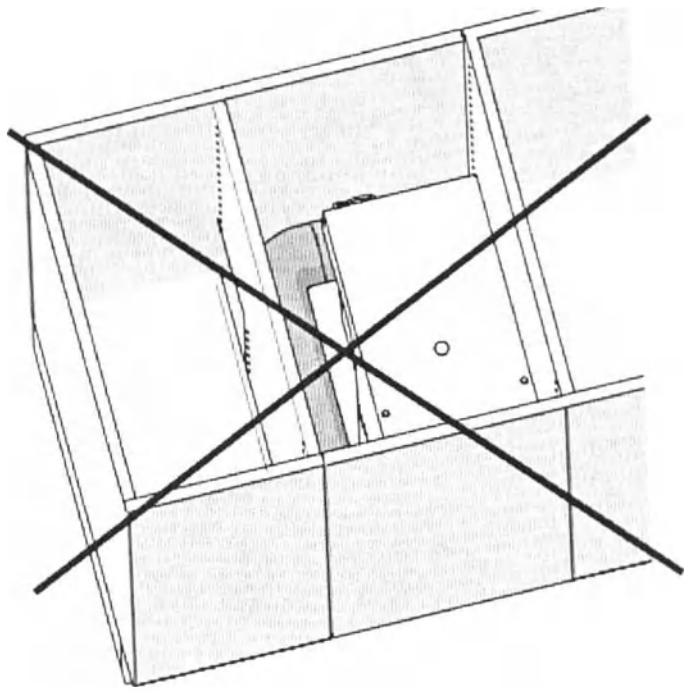

ООО ЦИРМИ INFO@CIRMI.RU WWW.GOSZDRAVNADZOR.RU

B

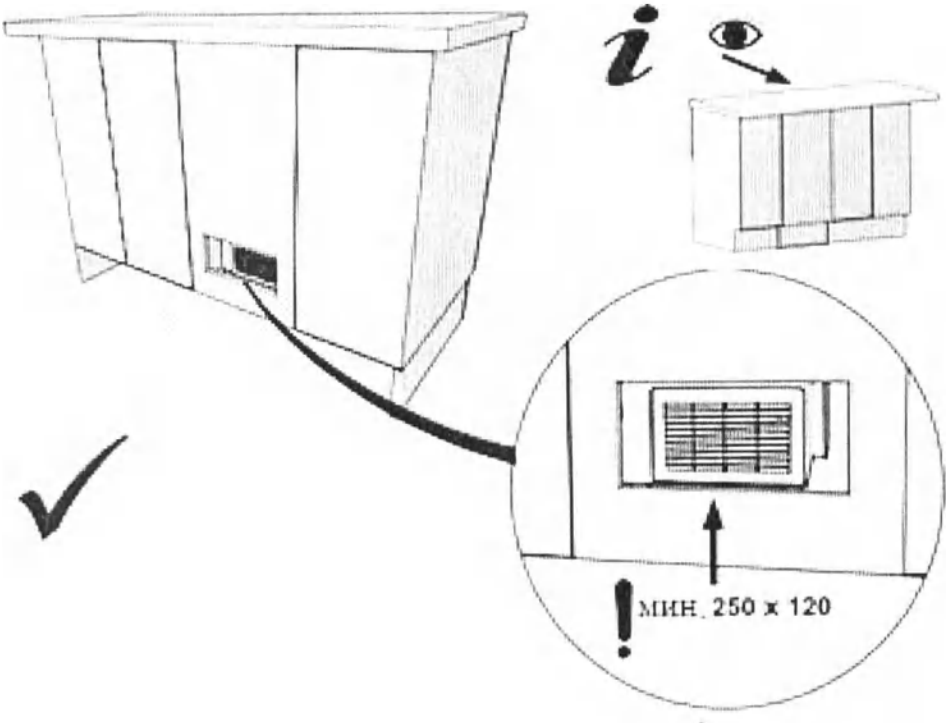

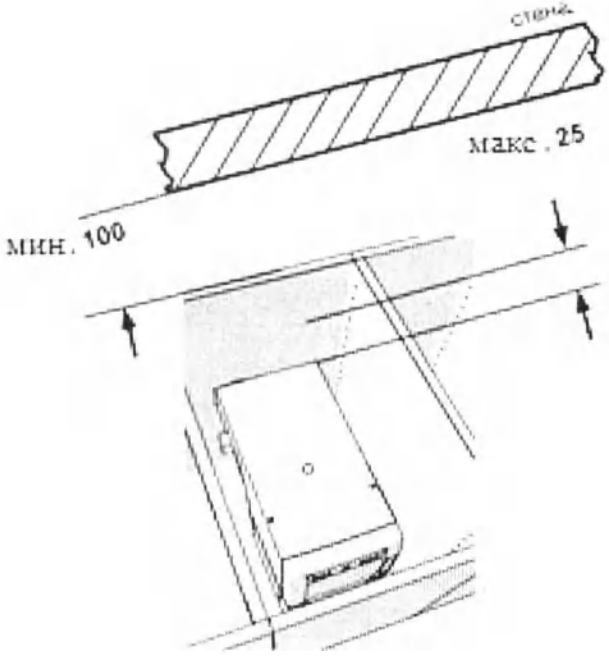

ООО ЦИРМИ INFO@CIRMI.RU WWW.GOSZDRAVNADZOR.RU

C

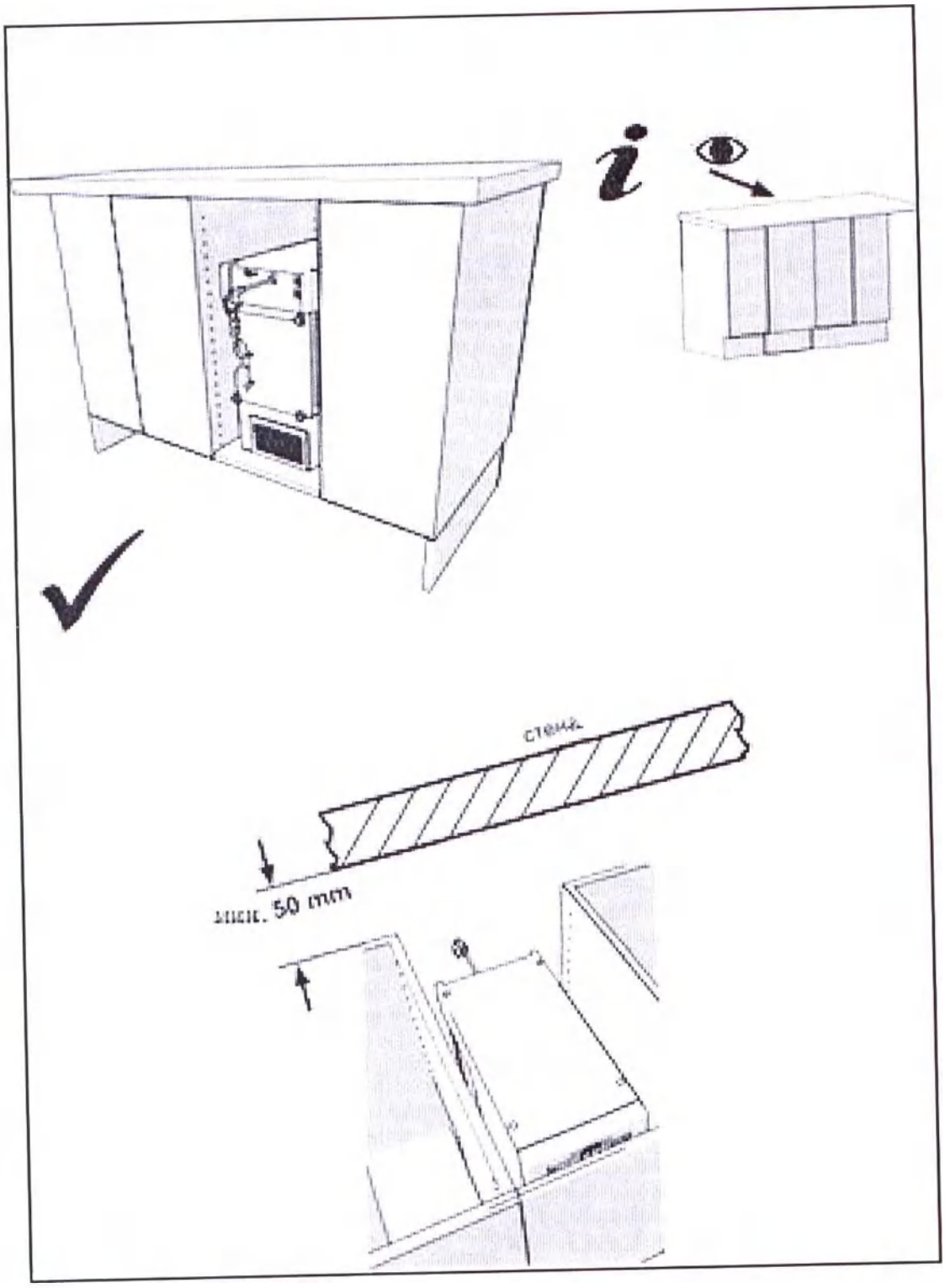

ООО ЦИРМИ INFO@CIRMI.RU WWW.GOSZDRAVNADZOR.RU

d	Выполнение самодиагностики

b.	**Звуковой сигнал Вкл.**	b	**Звуковой сигнал Выкл.**

A	Интервал времени для индикации наполнения выдвижного ящика для пыли Интервал времени для индикации наполнения выдвижного ящика для пыли

A 1	2 h
A 2	5 h
A 3	10 h
A 4	50 h
A 5	100 h

ООО ЦИРМИ INFO@CIRMI.RU WWW.GOSZDRAVNADZOR.RU

E

C	Автоматическое включение для автоматического режима работы

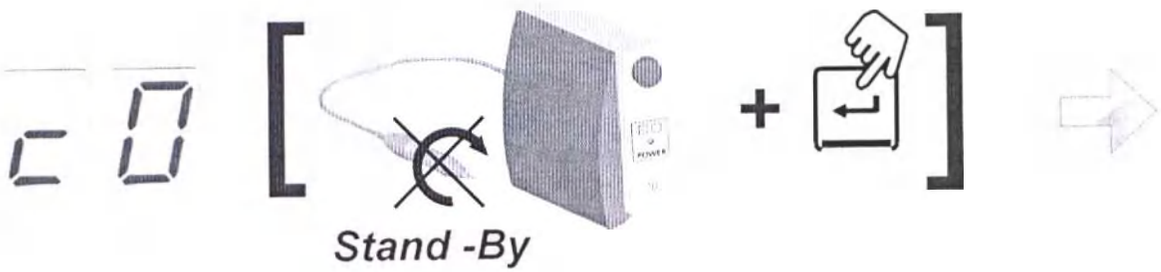

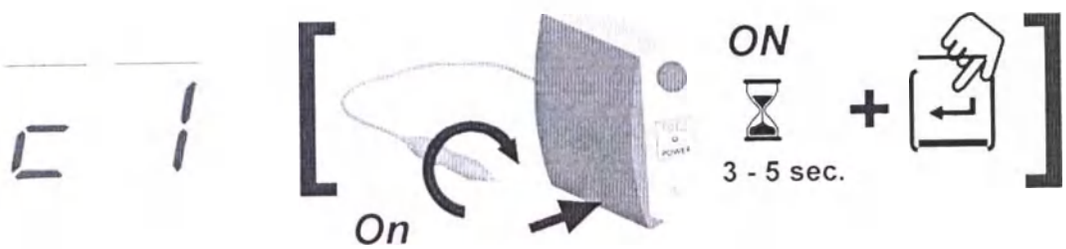

t	**Быстродействие турбины вытяжки**

t 1	0 sec.
t 2	3 sec.
t 3	5 sec.
t 4	10 sec.
t 5	20 sec.
t 6	30 sec.

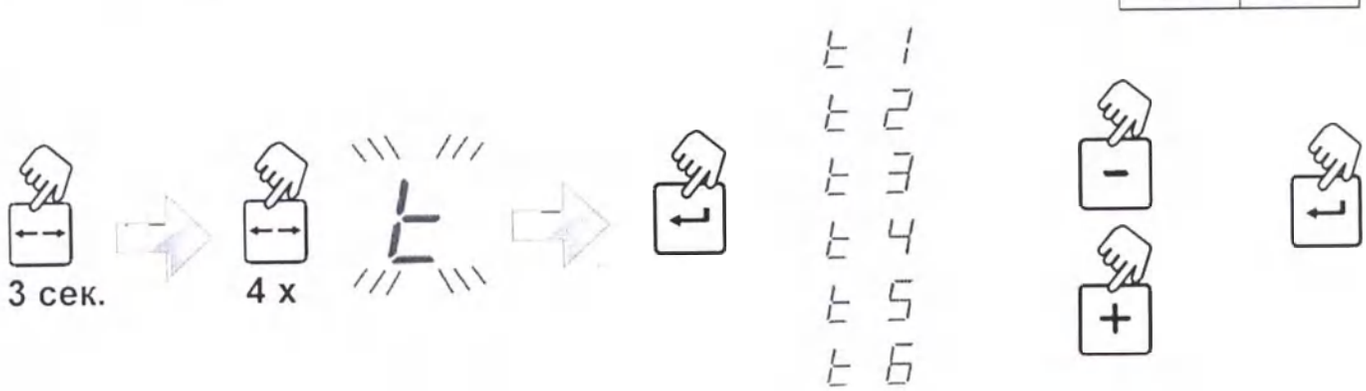

ООО ЦИРМИ INFO@CIRMI.RU WWW.GOSZDRAVNADZOR.RU

Введение

Данное краткое руководство содержит информацию по эксплуатации устройства вытяжного SILENT TC (далее также «вытяжка», «устройство», «прибор»), а также важные указания по безопасности.

Дополнительную информацию об устройстве Вы можете запросить у производителя или его уполномоченного представителя.

Номер артикула: 29350000.

Наименование

Устройство вытяжное SILENT TC в составе:

1. Устройство вытяжное SILENT TC.
2. Руководство по эксплуатации SILENT TC, краткое.
3. Шланг всасывающий .

Производитель:

Renfert GmbH/ «Ренферт ГмбХ», Германия
Адрес производства: Renfert GmbH, 78247 Hilzingen, Untere Giesswiesen 2, Germany
info@renfert.com

Уполномоченный представитель в Российской Федерации:

ООО «МедТестКонсалтинг», ИНН 7716505750, адрес: улица Кулакова, дом 1, корпус 1, офис 193, город Москва, 123181, Россия
managers@medtestconsult.ru
Телефон: +7 (499) 658-2477

Используемые символы

В этом руководстве или на самом приборе Вы найдете символы со следующим значением:

⚠ **Опасность**
Существует непосредственный риск получения травм. Соблюдайте сопровождающие инструкции

Электрическое напряжение
Существует опасность из-за электрического напряжения.

Внимание
При невыполнении указания есть опасность повреждения устройства.

Указание
Рекомендация по эксплуатации, облегчающая работу с устройством.

CE **Устройство соответствует действующим директивам ЕС.**

Знак утилизации WEEE: Изделие не подлежит утилизации вместе с бытовыми отходами

На маркировке и заводской табличке используются также следующие

условные обозначения:

REF	**Артикул**
S/N	**Серийный номер**
Bj.	**Год выпуска**
U	**Напряжение**
V	**В (вольт)**
f	**Частота**

ООО ЦИРМИ INFO@CIRMI.RU WWW.GOSZDRAVNADZOR.RU

Hz	Гц (герц)
pA	Давление на входе
bar	Бар 1 бар = 100 000 Па
psi	фунтов на квадратный дюйм 1 psi = 6 894,76 Па
I	Сила тока
I tot	Сила тока режима готовности
mA	Миллиампер
Stand-By	Режим ожидания
OFF	Выкл.
ON	Вкл.
Enter	Ввод

Назначение

Устройство вытяжное используется для всасывания сухой, невзрывоопасной пыли, образующейся при работе аппарата пескоструйного универсального для зуботехнических лабораторий *Vario basic*, с принадлежностями, который в свою очередь используется сотрудниками зуботехнической лаборатории для удаления паковочных масс и оксидов с литья (в основном – с модельного литья, при изготовлении коронок и мостовидных протезов), для создания шероховатости металлических поверхностей под нанесение керамики, а также для глянцевой обработки поверхностей.

Устройство вытяжное SILENT TC предназначено исключительно для профессионального использования в зуботехнических лабораториях и лабораториях при клиниках.

К применению по назначению относится также соблюдение предписанных производителем требований по эксплуатации и техническому обслуживанию.

Противопоказания

Абсолютных и относительных противопоказаний к применению нет.

Побочные действия

Побочные действия отсутствуют.

Использование не по назначению

! Устройство вытяжное SILENT TC **не предназначено для эксплуатации со стоматологическими CAM-устройствами!**

Не разрешается удалять с помощью устройства вытяжного пожароопасные, легко воспламеняющиеся, воспламеняющиеся или взрывоопасные вещества.
Запрещено отсасывание жидкостей, раскаленных или горящих материалов.
Устройство вытяжное не предназначено для домашнего применения.
Любое использование, выходящее за рамки этого руководства, считается не соответствующим назначению. Производитель не несет ответственности за возникший в результате такого применения ущерб.

С этим устройством разрешается использовать только комплектующие и запчасти, поставленные или допущенные к эксплуатации фирмой Renfert GmbH. Использование других комплектующих или запчастей может отрицательно повлиять на безопасность прибора, стать причиной полученияятяжелых травм, может нанести вред окружающей среде или привести к повреждению устройства.

ООО ЦИРМИ INFO@CIRMI.RU WWW.GOSZDRAVNADZOR.RU

Указания по технике безопасности

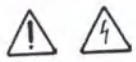

Общие указания

- ▶ При эксплуатации устройства вытяжного, не соответствующей настоящему руководству по эксплуатации, предусмотренная защита больше не гарантируется.
- ▶ Ввод прибора в эксплуатацию разрешается только ссетевым кабелем, имеющим типичную для данной страны штекерную систему. Необходимое в противном случае переоборудование может производиться только специалистом-электриком.
- ▶ Ввод прибора в эксплуатацию разрешается только в том случае, если данные заводской таблички соответствуют данным региональной сети напряжения.
  Заводскую табличку Вы найдете, выдвинув ящик для пыли, внизу внутри прибора слева.
- ▶ Подключение прибора разрешается только к розеткам, подключенным к системе защиты от максимальных нагрузок.
- ▶ Сетевая вилка должна быть легкодоступной.
- ▶ Перед выполнением работ с электрическими деталями необходимо отключить прибор от сети.
- ▶ Регулярно проверяйте соединительные провода (например, сетевой кабель), шланги и корпус (например, пленка панели управления) на наличие повреждений (например: сгибы, трещины, пористость) или износа.
  Устройства вытяжные с поврежденными соединительными проводами, шлангами или частями корпуса или иными дефектами эксплуатировать более нельзя!
- ▶ Незамедлительно прекратите эксплуатацию поврежденных устройств вытяжных. Отключите штепсельную вилку и обеспечьте невозможность подключения прибора. Устройство отдать в ремонт!
- ▶ Не оставлять работающее устройство без присмотра!
- ▶ Соблюдайте национальные правила по технике безопасности!

Специфические указания

▶Штепсельная розетка устройства вытяжного предназначена только для указанной в инструкции цели. Подключение других электроприборов может привести к материальному ущербу.

▶Перед подключением электроприбора к штепсельной розетке вытяжки необходимо отключить электроприбор.

▶ Прочтите руководство по эксплуатации подключаемого электроприбора и соблюдайте содержащиеся в ней указания по технике безопасности.

▶ Соблюдайте правовые акты относительно допускаемой пылевой нагрузки на рабочем месте.

▶ При работе с опасными материалами соблюдайте требования паспортов безопасности.

▶ Соблюдайте требования паспортов безопасности всасываемых материалов.

▶ При работе с опасными материалами носить средства индивидуальной защиты.

▶ При опорожнении ящика для пыли или чистке, в зависимости от всасываемого материала, необходимо использовать соответствующие средства индивидуальной защиты.

▶ При утилизации всасываемого материала или использованных фильтров соблюдайте локальные нормы и правила предупреждения несчастных случаев.

▶ Эксплуатировать только с закрытым ящиком для пыли.

▶ Не эксплуатировать без всасывающего шланга.

▶ Не всасывать горючие или взрывоопасные газы, пары, пыль.

▶ Следующие варианты применения представляют собой повышенную опасность и поэтому недопустимы:

При очистке фрезерных камер и печатных установок SLM с помощью пылесоса в случае достаточно высокой концентрации и отсутствия примесей (т.е. без смешивания с другими видами стоматологической пыли, например, гипса, пластмассы), ввиду возможной экзотермической реакции (например, при оксидации) может иметь место самовозгорание или взрыв фрезерной пыли или печатного порошка.

В частности, необходимо выбрать альтернативный метод очистки в случае следующих фрезерных и печатных материалов (например, ручная очистка):

- дерево
- титан / титан-алюминий
- легкие металлы и сплавы легких металлов (например, алюминий, магний)
- кобальто-хромовый порошок (например, для использования в установках)

Если обрабатывается большое количество легких металлов, например, титановых сплавов (например, с помощью наждачной бумаги) и при этом образуется очень мелкая пыль, то в случае достаточно высокой концентрации и отсутствия примесей это может привести ввиду возможной экзотермической реакции к самовозгоранию.

горячие материалы.

ООО ЦИРМИ INFO@CIRMI.RU WWW.GOSZDRAVNADZOR.RU

► Не всасывать жидкости.

► Если устройство вытяжное используется для удаления опасных веществ, необходимо использовать соответствующие средства индивидуальной защиты и позаботиться о том, чтобы отработанный воздух отводился соответствующим образом. Соответствующие требования Вы найдете в паспортах безопасности.

► Утилизация всасываемых материалов должна проводиться в соответствии с положениями законодательства.

Допущенный персонал

Эксплуатация устройства вытяжного и техническое обслуживание должны осуществляться только специально обученным персоналом.

ООО ЦИРМИ INFO@CIRMI.RU WWW.GOSZDRAVNADZOR.RU

Описание устройства вытяжного SILENT TC

Конструкционные и функциональные элементы

См. рис. 1 (на первой странице)

1 Устройство вытяжное SILENT TC
2 Панель управления
3 Включатель /Выключатель
4 Выдвижной ящик для пыли
4a Натяжной замок
5 Фильтр тонкой очистки
6 Воздухозаборник
7 Лента-липучка
8 Розетка приборная
9 Шнур питания
10 Автоматический защитный выключатель (2 шт.)
11 Фильтр отработанного воздуха / Выход отработанного воздуха
12 Шланг всасывающий

См. рис. 2 (на первой странице)

3 Включатель / Выключатель
20 Индикатор автоматического режима работы
21 Клавиша режима работы, автоматический / непрерывный режим
22 Индикатор непрерывной работы
23 Клавиша [-] (уменьшить значение)
24 Индикация
25 Клавиша [+] (увеличить значение)
26 Индикатор очистки выдвижного ящика для пыли
27 Клавиша Enter, сохранить ввод
28 Крышка (не удалять, сервисный интерфейс)

RU

Ввод в эксплуатацию

Установка

Устройство вытяжное – вертикально стоящее утройство и не должно эксплуатироваться в лежащем положении.

! Если устройство вытяжное устанавливают в закрытом шкафу, то теплый отработанный воздух должен отводиться из шкафа с помощью одной из мер, представленных на рис. A, B, C в начале этого документа.

A: Внешний вытяжной воздуховод

B: Отверстие на задней стенке шкафа, указанные размеры, соблюдать минимальное и максимальное расстояние.

C: Удалить заднюю стенку шкафа, расстояние от задней части шкафа до стены должно быть как минимум 50 мм.

Подключение

Внимание: Опасность получения травм!

! При укорачивании всасывающего шланга обратите внимание на то, чтобы встроенный провод отрезать максимально прямо.

i Длинные всасывающие шланги, узкие изгибы и изломы снижают мощность всасывания пыли от потребителя.

- Всасывающий шланг при необходимости укоротить.
- Открыть ленту-липучку (7).
- Концевую муфту всасывающего шланга (12) вставить в воздухозаборник (6).
- Всасывающий шланг зафиксировать лентой-липучкой.
- Всасывающий шланг подключить к гнезду для вытяжки.

i Если не подходит диаметр, используйте адаптер, чтобы избежать потери мощности всасывания.

- Электроприбор подключить к приборной розетке (8) на задней панели.

⚠ При подключении электроприборов к вытяжке обратить внимание на то, чтобы не была превышена максимально допустимая мощность для подключенных приборов (см. „Технические характеристики" в конце этого документа).

- Вытяжное устройство выключить с помощью включателя / выключателя (3).
- Разверните шнур (9) питания и вставьте сетевой штекер в розетку.

ООО ЦИРМИ INFO@CIRMI.RU WWW.GOSZDRAVNADZOR.RU

Эксплуатация

Включение

Устройство вытяжное SILENT TC включается и выключается с помощью включателя / выключателя (3). После включения:

- Вытяжное устройство выполняет автоматическую очистку фильтра (примерно 8 сек. слышен громкий шум вибрации).

После этого вытяжка находится в последнем заданном режиме работы.

Выбрать режим работы: автоматический режим / непрерывный режим

- Автоматический режим работы (20):
  Вытяжка работает в зависимости от подключенного к приборной розетке (8) прибора.
- Непрерывный режим работы (22):
  Вытяжка работает постоянно.

⇒ Нажать клавишу режима работы (21).

- Переключение режима работы.

i Если устройство вытяжное не реагирует должным образом на подключенный аппарат (например, не запускается, хотя подключенный аппарат работает), то автоматическое включение можно настроить индивидуально. Это можно сделать и при работающей вытяжке.

Мощность всасывания

Можно настроить 4 степени мощности всасывания.

⇒ Клавиша [-] (23): понизить мощность всасывания

⇒ Клавиша [+] (25): повысить мощность всасывания

Настройка параметров

Устройство поставляется с настройками, которые в большинстве случаев обеспечивают беспроблем- ную работу вытяжки. Если это в отдельном случае невозможно, параметры следует изменить.
Настройка различных параметров и самодиагностика выполняются в режиме программирования.

i Как настраиваются параметры и выполняется самодиагностика, Вы узнаете по рисункам D и E в начале этого документа.

На индикации (24) отображается, какой параметр настраивается:

d	„d"	Выполнить самодиагностику
b. / b	„b"	Звуковые сигналы включаются / выключаются (десятичная точка вкл. / выкл.)
A	„A"	Интервал времени для индикации наполнения выдвижного ящика для пыли
c	„c"	Настройка автоматического включения (Calibration)
t	„t"	Установка быстродействия турбины

Чтобы настроить различные параметры, следует запустить режим программирования и выбрать параметр.
Это выполняется с помощью клавиши режима работы (21) и клавиши Enter (27), см. рисунки D и E в начале этого документа.
Значения изменяются с помощью клавиш [-] и [+].
Выполненные настройки подтвердить и сохранить с помощью клавиши Enter (27). Успешное сохранение подтверждается звуковым сигналом.

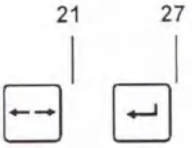

Если изменения не нужны, повторное нажатие клавиши режима работы (21) прерывает программирование.

Самодиагностика (см. рис. D в начале этого документа)

Самодиагностику запустить вручную. Она выполняется однократно.

Звуковой сигнал (см. рис. D в начале этого документа)

При включении различные вводимые данные подтверждаются звуковым сигналом. Этот сигнал можно включать и выключать.

ООО ЦИРМИ INFO@CIRMI.RU WWW.GOSZDRAVNADZOR.RU

Интервал времени для индикации наполнения выдвижного ящика для пыли (см. рис. D в начале этого документа)

По достижении установленного интервала времени будет предложено очистить ящик для пыли.

Для этого на выбор предлагаются 5 интервалов времени.

Интервал времени / час.	Значение на индикации (24, рис. 2)	
2	1	
5	2	
10	3	
50	4	Заводская настройка
100	5	

i При сильном пылеобразовании (например, пескоструйки) интервал времени для „Очистка выдвижного ящика для пыли" следует обязательно установить на 5 час., при необходимости на 10 час.

R

Автоматическое включение для автоматического режима работы (см. рис. E в начале этого документа)

Можно настроить автоматическое включение, которое запускает и останавливает вытяжку в зависимости от подключенного электроприбора.

i Для приборов с режимом Stand-By: их следует включить примерно за 5 минут до настройки, чтобы избежать неправильных измерений.

i Если при настройке автоматического включения имеет место ошибка, то на индикаторе мигает „C" и раздается 2-кратный звуковой сигнал. Настройку выполнить заново. Для микромоторов при необходимости следует выбрать большее число оборотов.

Быстродействие турбины (см. рис. E в начале этого документа)

Быстродействие = время между выключением подключенного потребителя и выключением турбины.

Для этого на выбор предлагаются 6 интервалов времени.

Быстродействие / сек.	Значение на индикации (24, рис. 2)	
0	1	
3	2	Заводская настройка
5	3	
10	4	
20	5	
30	6	

i Во избежании того, чтобы при коротких перерывах (например, при работе с микромотором) вытяжка слишком часто включалась / выключалась, можно выбрать большее значение времени.

Чистка / Уход

⚠ Устройство вытяжное внутри не содержит деталей, которые требуют технического обслуживания. Открытие прибора, кроме случаев, описываемых в дальнейшем, недопустимо!

Чистка

Протирать влажной салфеткой только наружные поверхности устройства вытяжного.

Нельзя использовать чистящие средства, содержащие растворители или абразивы.

ООО ЦИРМИ INFO@CIRMI.RU WWW.GOSZDRAVNADZOR.RU

Удаление пыли из выдвижного ящика для пыли

По достижении установленного интервала времени будет предложено очистить ящик для пыли:

- Звучит 3-кратный звуковой сигнал
- Светится индикация выдвижного ящика для пыли (26).
- Индикация (24) сигнализирует о заполнении контейнера.

Перед извлечением ящика для пыли следует выполнить очистку фильтра.

⇒ Клавишу Enter (27) держать нажатой в течение 2 сек.

- Выполняется очистка фильтра (длится около 8 сек.)
- Счетчик для отсчета интервала времени сбрасывается.

После того как очистка фильтра завершена:

⇒ Открыть натяжной замок (4a) выдвижного ящика для пыли.

⇒ Выдвинуть ящик для пыли (4) вперед и очистить.

⇒ Вставить выдвижной ящик снова, задвинуть его полностью.

⇒ Закрыть натяжной замок (4a).

Если ящик для пыли очистили без предварительной очистки фильтра, то следует отдельно восстановить прежнее состояние счетчика интервала времени.

⇒ Нажать клавишу Enter (27) (счетчик для отсчета интервала времени сбрасывается).

- Звуковой сигнал подтверждает ввод.
- Индикация выдвижного ящика для пыли (26) гаснет.

i Если выдвижной ящик для пыли не очищен, то продолжает светиться индикация выдвижного ящика для пыли (26). После включения /выключения устройства 3-кратный звуковой сигнал снова укажет на необходимость очистки ящика для пыли.

Для настройки интервала времени: см. рис. D в начале этого документа.

Замена фильтра тонкой очистки

Если очистка фильтра не дала достаточного эффекта (мощность всасывания не улучшилась), то следует заменить фильтр тонкой очистки.

Это распознается вытяжкой и сигнализируется с помощью „A" на индикации.

! Если предлагается замена фильтра тонкой очистки или мощность всасывания после повторной очистки не улучшилась или улучшилась лишь кратковременно, то фильтр тонкой очистки следует поскорее заменить. Дальнейшая эксплуатация может привести к повреждению устройства.

! Перед заменой фильтра тонкой очистки выполнить очистку фильтра.

При установке фильтра тонкой очистки убедитесь в том, что он вставлен правильно, так как неправильная установка приводит к негерметичности. См. инструкции по монтажу фильтра в конце руководства.

Запасные части

Изнашивающиеся и запасные части Вы найдете в списке запчастей в Интернете: www.renfert.com/p918.

Введите следующий номер артикула: 29350000.

Детали, исключенные из гарантии, (быстроизнашивающиеся детали, расходные материалы) помечены в списке запчастей.

ООО ЦИРМИ INFO@CIRMI.RU WWW.GOSZDRAVNADZOR.RU

Декларация о соответствии ЕС

RU

Renfert GmbH, Industriegebiet, 78247 Hilzingen / Германия

Настоящим мы заявляем, что продукт

SILENT TC

соответствует всем специальным положениям следующих директив

2006/42/EC	(Директива в отношении машин)
2014/35/EU	(Директива в отношении электрического оборудования в пределах определенных границ напряжения)
2014/30/EU	(Директива в отношении электромагнитной совместимости)
2011/65/EU	(RoHS)

Следующие гармонизированные стандарты были выполнены:
EN 61010-1:2010; EN ISO 12100:2010; EN 61326-1:2013;
EN 60335-2-69: 2012; EN 50581:2012

Ответственность за составление технической документации: Hans Peter Jilg
c/o Renfert GmbH

Тило Бургбахер,
Руководитель конструкторского отдела

Хильцинген, 11.07.2019

ООО ЦИРМИ INFO@CIRMI.RU WWW.GOSZDRAVNADZOR.RU

Фильтр тонкой очистки демонтаж - монтаж

1.

2.

Демонтаж

3.

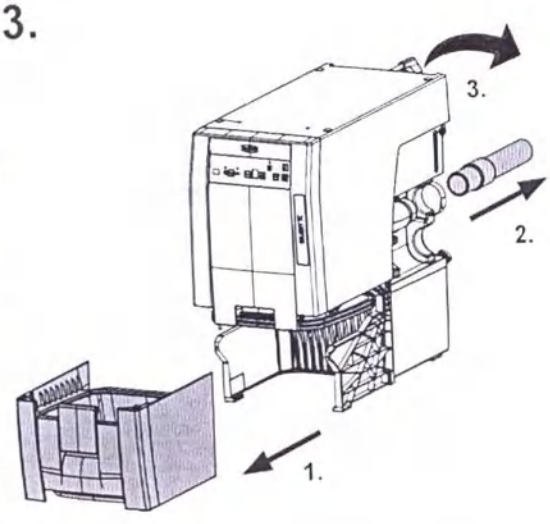

4.

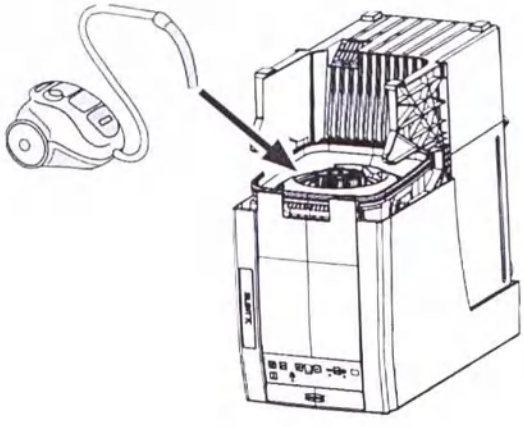

5.

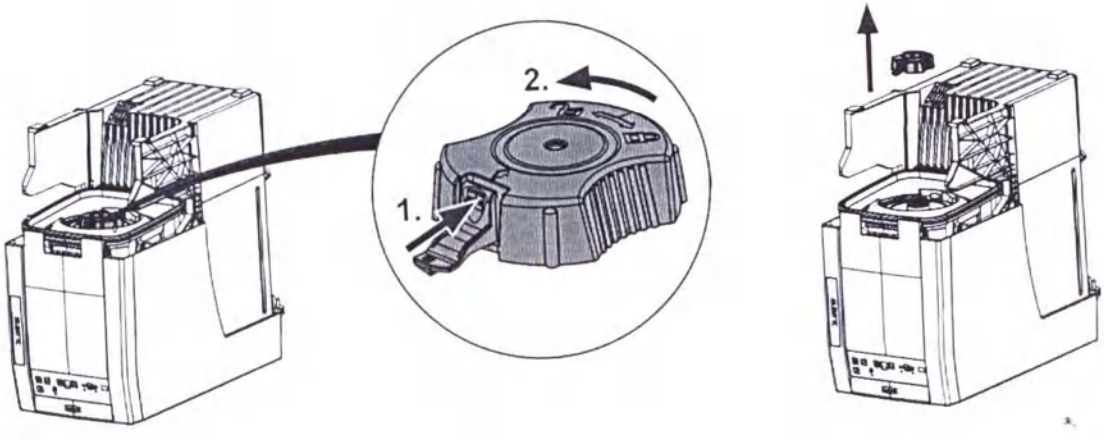

6.

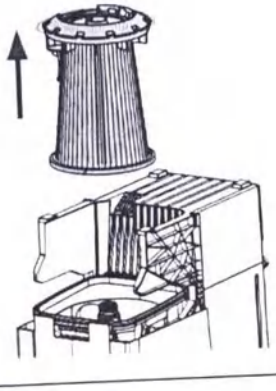

ООО ЦИРМИ INFO@CIRMI.RU WWW.GOSZDRAVNADZOR.RU

Монтаж

7.

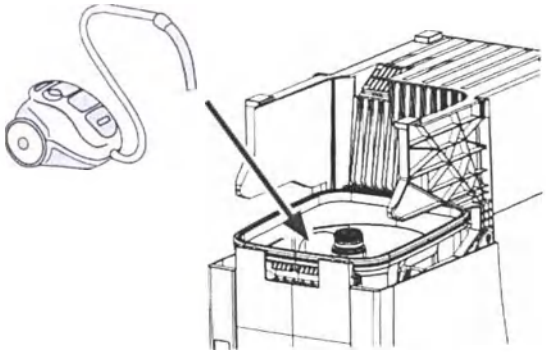

8.

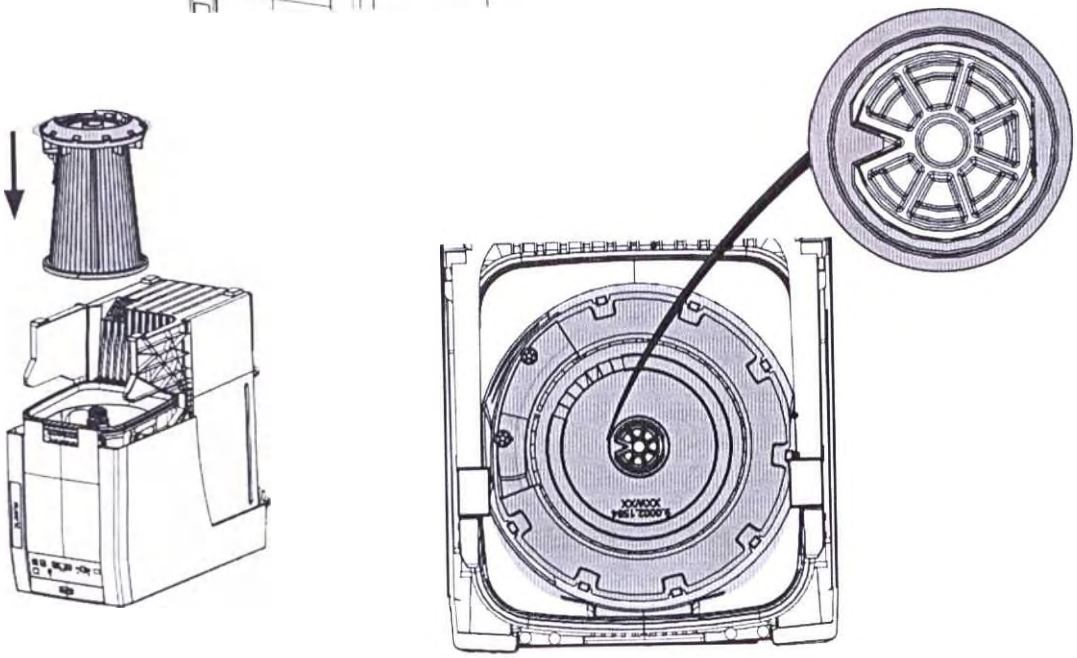

9.

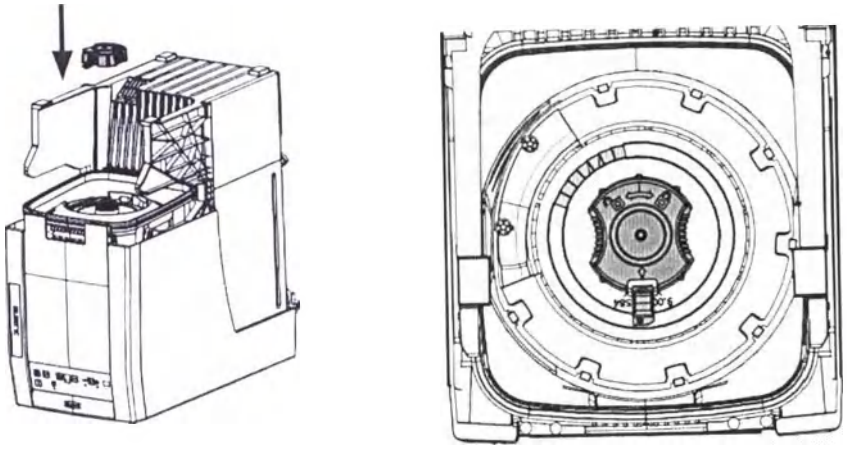

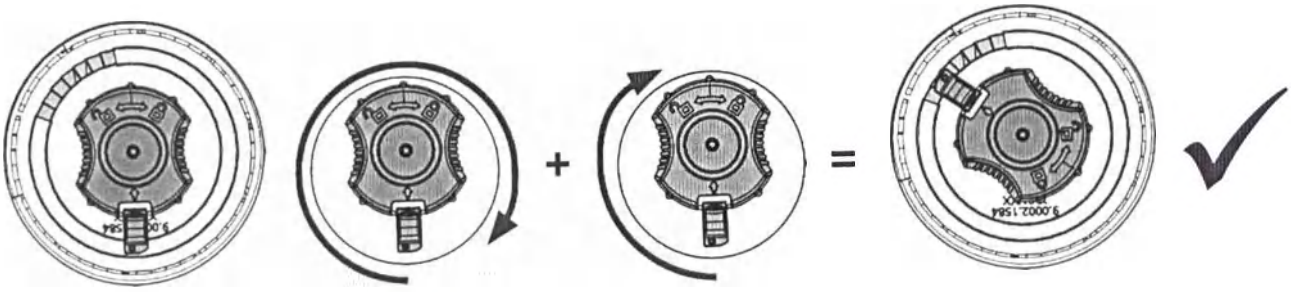

ООО ЦИРМИ INFO@CIRMI.RU WWW.GOSZDRAVNADZOR.RU

Технические характеристики

артикул номер	29350000
Допустимое сетевое напряжение	220–240 В (±10%)
Допустимая сетевая частота	50/60 Гц (±2%)
Номинальное напряжение	230 В
Потребляемая мощность всасывающей турбины	850 Вт (230 В) (±2%)
Производительность (максимально)	3980 л/мин
Максимальное разрежение	2,81 КПа
Техника моторов	Коллектор
Техника фильтрации	без мешка-пылесборника
Фильтр тонкой очистки: - поверхность фильтра, примерно; - качество фильтра	 0,9 кв.м класс М согласно EN 60335-2-69
Максимально допустимая присоединяемая мощность штепсельной розетки	2000 Вт (230 В)
Общая мощность вытяжки	2850 Вт (230 В) (±2%)
Сетевой входной предохранитель	2 x 15 А(Т)
Количество каналов всасывания	1
Звуковое давление (LpA) (при максим. производительности)	54,3 дБ(А)
Масса (в порожнем состоянии)	22 кг (±2%)
Габариты (ширина x высота x глубина)	275 x 535 x 540 мм (±2%)
Внутренний диаметр воздухозаборников	45 мм (±2%)
Диаметр воздухозаборников снаружи	50 мм (±2%)
Ёмкость контейнера для пыли	7 л (±2%)

Гарантия, техническое обслуживание и ремонт

При надлежащем использовании Renfert предоставляет Вам на все части устройства **гарантию сроком на 3 года**

На мотор устройства вытяжного предоставляется трехлетняя гарантия, однако максимум на 5000 часов работы мотора.

Условием оказания гарантийных услуг является наличие оригинального счета от продавшей устройство организации.
Детали, исключенные из гарантии (быстроизнашивающиеся детали, расходные материалы), помечены в списке запчастей.
Гарантия не действует в случае ненадлежащей эксплуатации, при невыполнении предписаний по эксплуатации, чистке, уходу и подключению, в случае ремонта собственными силами или ремонта неавторизированным персоналом, при применении запчастей других производителей и в случае недопустимых с точки зрения руководства вмешательств. Гарантийные услуги не являются поводом для продления гарантии.

Гарантийные услуги не являются поводом для продления гарантии.
Срок службы устройства вытяжного – 10 лет, срок годности устройства вытяжного – 10 лет.

На территории Российской Федерации техническое обслуживание и ремонт осуществляют региональные дистрибьюторы:

1. ООО «Дентал АВ», Россия, 191014, г. Санкт-Петербург, Ковенский пер.,9, тел. : +7(812) 2757585 , факс : +7(812) 6470611, эл. почта: info@dental-av.ru, сайт: www.dentalav.ru
2. ООО «Рокада-Дент» , Россия, 420107 ,г. Казань, ул.Петербургская,26 . тел. +7(843)5706880, факс : +7(843)5706882, эл. почта: mail@rocadamed.ru, сайт:

ООО ЦИРМИ INFO@CIRMI.RU WWW.GOSZDRAVNADZOR.RU

www.rocadamed.ru

3. Группа компаний СИМКО, Россия, 105064 , Москва, Нижний Сусальный пер., 7 кор. 7, тел.: +7(495)7378003, факс : +7(495)7373826, эл. почта: orders@simkodent.ru, сайт: www.simkodent.ru
4. ООО ПВП "Контакт", Россия, 662521 п. Березовка, Красноярск. кр., ул. Солнечная 1а/3, тел: +7 (391)273-71-56, факс +7 (391)273-71-56, эл. почта: info@contact-kr.ru
5. ООО «ЭХО», Россия, 353905, Новороссийск, ул. Корницкого, 83, тел: +7 (800) 550 55 78, эл. почта: dental@echo-nvrsk.ru
6. ООО Северная Каролина, Россия, 199106 Санкт-Петербург, Большой пр. В.О., д. 60/10, кв. 12, тел: +7 812 702 81 12, эл. почта: info@carolinaspb.ru
7. ООО Риком, Россия, 111524, Москва, ул. Электродная 10, тел: +7 495 672 71 99, факс +7 495 306 37 55 эл. почта: info@rikom-dent.ru
8. ООО УралКвадромед, Россия, 620062 Екатеринбург, Пр. Ленина, 64-10, тел: +7 343 2047337, факс +7 343 2627160эл. почта: info@uqm.ru
9. ООО «МайДент24», Россия, 125040, г. Москва, 5-я улица Ямского поля, 7, кор. 2., тел./факс +7(495)5105624, email: info@mydent24.ru, сайт: www.mydent24.ru

Указания по утилизации

Утилизация расходных материалов

Утилизация ёмкостей для пыли и фильтров должна производиться в соответствии с нормами, действующими в данной стране. При этом в зависимости от особенностей фильтра необходимо использовать средства индивидуальной защиты.

Утилизация прибора

Утилизация устройства вытяжного должна производиться специализированным предприятием. При этом необходимо проинформировать это предприятие об опасных для здоровья остатках в приборе, если таковые имеются.

В целях сохранения и защиты окружающей среды, предотвращения загрязнения окружающей среды и для улучшения повторного использования сырья, электрические и электронные приборы должны приниматься назад их производителем, чтобы обеспечить их правильную утилизацию или повторное применение.

Устройства, отмеченные данным символом, нельзя утилизировать вместе с несортированным бытовым мусором.

ООО ЦИРМИ INFO@CIRMI.RU WWW.GOSZDRAVNADZOR.RU

Устранение неисправностей вытяжного устройства SILENT TC

Сбой	Причина	Устранение
После включения примерно 8 сек. слышен сильный шум вибрации.	• Вытяжка выполняет автоматическую очистку фильтра.	• Связано с функцией, никаких мер не требуется.
Звучит сигнал, вытяжка отключается и следует очистка фильтра.	• Внутреннее предельное значение скорости потока было занижено. • Через 8 часов эксплуатации (время работы турбины) без периодического выключения следует очистка фильтра.	• Вновь продолжить работу по окончании очистки. • Приборы в конце каждого рабочего дня выключать с помощью выключателя («3», рисунок).
После включения горит индикатор очистки выдвижного ящика для пыли («26», рисунок) и звучит 3-кратный звуковой сигнал.	• Интервал времени для очистки ящика для пыли истек, а ящик еще не вычищен. • Очистка ящика для пыли пока не была подтверждена.	• Очистить ящик для пыли и подтвердить нажатием кнопки «Ввод» («27», рисунок). • Очистку ящика для пыли подтвердить нажатием кнопки «Ввод» («27», рисунок).
На индикаторе отображается „C".	• Автоматическое включение настроить невозможно. При выбранном числе оборотов микромотора разница между током режима ожидания и рабочим током слишком мала. • Автоматическое включение настроить невозможно.	• Выполнить настройку автоматического включения при более высоком числе оборотов микромотора. • Устройство эксплуатировать в непрерывном режиме работы.
На индикаторе отображается „H".	• Электроника перегрелась.	• Выключить прибор и дать остыть. • Обеспечить достаточное охлаждение, например: - Проверить соблюдение инструкций по установке. - Использовать внешний воздуховод. - Заменить фильтр тонкой очистки.
На индикаторе отображается „E".	• Утечка: выдвижной ящик для пыли негерметичен. • Сбой электроники. • Турбина не запускается.	• Проверить корректность установки выдвижного ящика для пыли. • Обратиться в сервисную службу Renfert. • После замены турбины проверить штекерные контакты турбины.
На индикаторе отображается „F".	• Фильтр тонкой очистки настолько забит, что чистка фильтра не дает достаточного эффекта.	• Заменить фильтр тонкой очистки.
Мощность всасывания недостаточна.	• Установленная мощность всасывания слишком мала. • Закупорка или утечка во всасывающем шланге. • Выдвижной ящик для пыли негерметичен. • Фильтр тонкой очистки забит.	• Выбрать более высокий уровень всасывания. • Проверить всасывающий шланг • Проверить корректность подключения Аппарата. • Проверить корректность установки выдвижного ящика для пыли. • Выполнить очистку фильтра. • Выключите и снова включите прибор, чтобы произвелась очистка фильтра. Если после очистки фильтра мощность всасывания не стала лучше – замените фильтр тонкой очистки.
Выдвижной ящик для пыли	• Интервал времени для функции	• Установить меньший интервал

ООО ЦИРМИ INFO@CIRMI.RU WWW.GOSZDRAVNADZOR.RU

Сбой	Причина	Устранение
переполнен.	„Очистить ящик для пыли“ слишком велик.	времени.
Раздается сигнал об очистке ящика для пыли, хотя тот еще не полон.	• Установленный интервал времени для функции „Очистить ящик для пыли" слишком мал.	• Установить больший интервал времени.

ООО ЦИРМИ INFO@CIRMI.RU WWW.GOSZDRAVNADZOR.RU

Руководство по эксплуатации

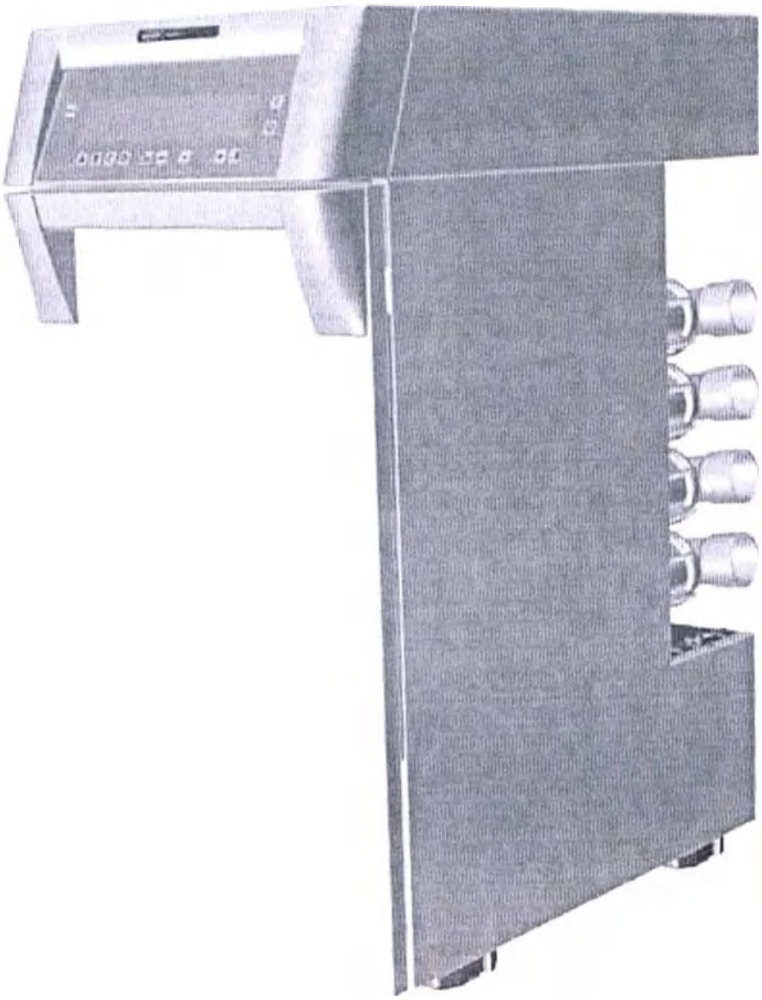

Устройство вытяжное SILENT V4

ООО ЦИРМИ INFO@CIRMI.RU WWW.GOSZDRAVNADZOR.RU

Оглавление

1. Введение 4
   1.1 Наименование 4
   1.2 Производитель: 4
   Renfert GmbH/ «Ренферт ГмбХ», Германия 4
   Адрес производства: Renfert GmbH, 78247 Hilzingen, Untere Giesswiesen 2, Germany 4
   info@renfert.com 4
   1.3 Уполномоченный представитель в Российской Федерации: 4
   ООО «МедТестКонсалтинг», ИНН 7716505750, адрес: улица Кулакова, дом 1, корпус 1, офис 193, город Москва, 123181, Россия 4
   e-mail: managers@medtestconsult.ru 4
   Телефон: +7 (499) 658-2477 4
   1.4 Используемые символы 4
2. Безопасность 6
   2.1 Использование по назначению 6
   Противопоказания 6
   Побочные действия 6
   2.2 Использование не по назначению 6
   2.3 Условия окружающей среды для безопаснойэксплуатации 6
   2.4 Условия окружающей среды для хранения итранспортировки 6
   2.5 Указания по технике безопасности 7
   2.6 Исключение ответственности 8
3. Описание вытяжного устройства 8
   3.1 Общее описание 8
   3.2 Конструкционные и функциональные элементы 8
   3.3 Состав устройства вытяжного SILENT V4 10
4. Ввод в эксплуатацию 11
   4.1 Распаковка 11
   4.2 Установка 11
   4.3 Подключение к электросети 11
   4.4 Подключение сжатого воздуха 11
   4.5 Подключение к устройствам 12
   4.6 Блок управления Quattro Control-Box (= QCB) (не входит в поставку) 13
5. Эксплуатация 14
   5.1 Включение 14
   5.2 Мощность всасывания 14

ООО ЦИРМИ INFO@CIRMI.RU WWW.GOSZDRAVNADZOR.RU

5.3 Уровень Turbo 15
5.4 Эксплуатация 15
5.5 Очистка фильтра 17
5.6 Программирование 18
6. Чистка / Уход 24
6.1 Очистка выдвижного ящика для пыли 24
6.2 Замена блока фильтра тонкой очистки 24
6.3 Предохранители 25
6.4 Заводские настройки 26
6.5 Запасные части 26
7. Устранение неисправностей 27
7.1 Коды неисправностей 29
8. Технические характеристики 31
9. Гарантия, техническое обслуживание и ремонт 32
10. Указания по утилизации 32
10.1 Утилизация расходных материалов 32
10.2 Утилизация прибора 32

ООО ЦИРМИ INFO@CIRMI.RU WWW.GOSZDRAVNADZOR.RU

1. Введение

1.1 Наименование

Устройство вытяжное SILENT V4, , в дальнейшем также – «изделие», «устройство», «прибор».

1.2 Производитель:

Renfert GmbH/ «Ренферт ГмбХ», Германия
Адрес производства: Renfert GmbH, 78247 Hilzingen, Untere Giesswiesen 2, Germany
info@renfert.com

1.3 Уполномоченный представитель в Российской Федерации:

ООО «МедТестКонсалтинг», ИНН 7716505750, адрес: улица Кулакова, дом 1, корпус 1, офис 193, город Москва, 123181, Россия
e-mail: managers@medtestconsult.ru
Телефон: +7 (499) 658-2477

1.4 Используемые символы

В данном руководстве или на самом приборе Вы найдете символы со следующим значением

Опасность

Существует непосредственная опасность травм.

Электрическое напряжение

Существует опасность из-за электрического напряжения.

Внимание

При невыполнении указания есть опасность повреждения Аппарата.

Указание

Рекомендация по эксплуатации, облегчающая работу с прибором.

Прибор соответствует нормам ЕС

Знак утилизации WEEE: Изделие не подлежит утилизации вместе с бытовыми отходами

- ▶ **Перечисление, обратите особое внимание**
- Перечисление

⇒ Инструкции / требуемое действие / ввод / последовательность действий:
Вам будет предложено выполнить указанное действие в заданной последовательности.

ООО ЦИРМИ INFO@CIRMI.RU WWW.GOSZDRAVNADZOR.RU

◆ Результат действия / реакция устройства / реакция программы:
Устройство или программа реагирует на Ваше действие, или потому что случилось определен ное событие.

На маркировке и заводской табличке используются также следующие **условные обозначения**:

REF	Артикул
S/N	Серийный номер
Bj.	Год выпуска
U	Напряжение
V	В (вольт)
f	Частота
Hz	Гц (герц)
pA	Давление на входе
bar	Бар 1 бар = 100 000 Па
psi	фунтов на квадратный дюйм 1 psi = 6 894,76 Па
I	Сила тока
mA	Миллиампер

Другие символы объясняются по мере их применения.

ООО ЦИРМИ INFO@CIRMI.RU WWW.GOSZDRAVNADZOR.RU

2. Безопасность

2.1 Использование по назначению

Назначение: используется для всасывания сухой, невзрывоопасной пыли, образующейся при работе аппарата пескоструйного универсального для зуботехнических лабораторий *Vario basic*, с принадлежностями, который в свою очередь используется сотрудниками зуботехнической лаборатории для удаления паковочных масс и оксидов с литья (в основном – с модельного литья, при изготовлении коронок и мостовидных протезов), для создания шероховатости металлических поверхностей под нанесение керамики, а также для глянцевой обработки поверхностей.

Устройство предназначено исключительно для профессионального использования в зуботехнических лабораториях.

К использованию по назначению относится также соблюдение предписанных производителем требований по эксплуатации и техническому обслуживанию.

Противопоказания

Абсолютных и относительных противопоказаний к применению нет.

Побочные действия

Побочные действия отсутствуют.

2.2 Использование не по назначению

Не разрешается удалять с помощью устройства вытяжного пожароопасные, легко воспламеняющиеся, воспламеняющиеся или взрывоопасные вещества.

Запрещено отсасывание жидкостей, раскаленных или горящих материалов.

Устройство вытяжное не предназначено для домашнего применения.

Любое использование, выходящее за рамки этого руководства, считается не соответствующим назначению. Производитель не несет ответственности за возникший в результате такого применения ущерб.

С этим устройством разрешается использовать только комплектующие и запчасти, поставленные или допущенные к эксплуатации фирмой Renfert GmbH. Использование других комплектующих или запчастей может отрицательно повлиять на безопасность прибора, стать причиной полученияжелых травм, может нанести вред окружающей среде или привести к повреждению устройства.

2.3 Условия окружающей среды для безопасной эксплуатации

Эксплуатация прибора разрешается только:

- во внутренних помещениях,
- на высоте до 2 000 м над уровнем моря,
- при температуре окружающей среды от + 5 до 40 °C *,
- влажности 80% при плюс 31 °C, в линейном убывании до 50 % относительной влажности при +40 C*,
- при питании от сети, если колебания напряжения не более 10% от номинальной величины,
- при степени загрязнения 2,
- при категории перенапряжения II,

*) При температуре 5 – 30 °C Аппарат может работать при относительной влажности воздуха до 80 % При температуре 31 – 40 °C влажность воздуха должна пропорционально снижаться, чтобы обеспечить функциональность (например, при 35 °C = 65 % относительной влажности воздуха, при 40 °C = 50 % влажность воздуха). При температурах выше 40 °C прибор эксплуатировать нельзя.

2.4 Условия окружающей среды для хранения и транспортировки

При хранении и транспортировке необходимо обеспечить следующие условия окружающей

ООО ЦИРМИ INFO@CIRMI.RU WWW.GOSZDRAVNADZOR.RU

среды:

- температура окружающей среды от - 20 С до + 60 С,
- максимальная относительная влажность 80%.

2.5 Указания по технике безопасности

⚠ ⚠

2.5.1 Общие указания

- ► При эксплуатации устройства вытяжного, не соответствующей настоящему руководству по эксплуатации, предусмотренная защита больше не гарантируется.
- ► Ввод прибора в эксплуатацию разрешается только с сетевым кабелем, имеющим типичную для данной страны штекерную систему. Необходимое в противном случае переоборудование может производиться только специалистом-электриком.
- ► Ввод прибора в эксплуатацию разрешается только в том случае, если данные заводской таблички соответствуют данным региональной сети напряжения.
  Заводскую табличку Вы найдете, выдвинув ящик для пыли, внизу внутри прибора слева.
- ► Подключение прибора разрешается только к розеткам, подключенным к системе защиты от максимальных нагрузок.
- ► Сетевая вилка должна быть легкодоступной.
- ► Перед выполнением работ с электрическими деталями необходимо отключить прибор от сети.
- ► Регулярно проверяйте соединительные провода (например, сетевой кабель), шланги и корпус (например, пленка панели управления) на наличие повреждений (например: сгибы, трещины, пористость) или износа.
  Устройства вытяжные с поврежденными соединительными проводами, шлангами или частями корпуса или иными дефектами эксплуатировать более нельзя!
- ► Незамедлительно прекратите эксплуатацию поврежденных устройств вытяжных. Отключите штепсельную вилку и обеспечьте невозможность подключения прибора. Устройство отдать в ремонт!
- ► Не оставлять работающее устройство без присмотра!
- ► Соблюдайте национальные правила по технике безопасности!

2.5.2 Специфические указания

► Штепсельные розетки на Quattro Control-Box (15, рис.1) предназначены только для целей, указанных в руководстве по эксплуатации. Подключение других электроприборов может привести к повреждению.

► Перед подключением электроприбора к Quattro Control-Box электроприбор необходимо отключить.

► Прочтите руководство по эксплуатации подключаемого электроприбора и соблюдайте содержащиеся в ней указания по технике безопасности.

► Соблюдайте правовые акты относительно допускаемой пылевой нагрузки на рабочем месте.

► При работе с опасными материалами носить средства индивидуальной защиты.

► При работе с опасными материалами соблюдайте требования паспортов безопасности.

► Соблюдайте требования паспортов безопасности всасываемых материалов.

► При работе с опасными материалами носить средства индивидуальной защиты.

► При опорожнении ящика для пыли или чистке, в зависимости от всасываемого материала, необходимо использовать соответствующие средства индивидуальной защиты.

► При утилизации всасываемого материала или использованных фильтров соблюдайте локальные нормы и правила предупреждения несчастных случаев.

► Эксплуатировать только с закрытым ящиком для пыли.

► Не эксплуатировать без всасывающего шланга.

► Не всасывать горючие или взрывоопасные газы, пары, пыль.

► Следующие варианты применения представляют собой повышенную опасность и поэтому недопустимы:

При очистке фрезерных камер и печатных установок SLM с помощью пылесоса в случае достаточно высокой концентрации и отсутствия примесей (т.е. без смешивания с другими видами стоматологической пыли, например, гипса, пластмассы), ввиду возможной

ООО ЦИРМИ INFO@CIRMI.RU WWW.GOSZDRAVNADZOR.RU

экзотермической реакции (например, при оксидации) может иметь место самовозгорание или взрыв фрезерной пыли или печатного порошка.
В частности, необходимо выбрать альтернативный метод очистки в случае следующих фрезерных и печатных материалов (например, ручная очистка):

- дерево
- титан / титан-алюминий
- легкие металлы и сплавы легких металлов (например, алюминий, магний)
- кобальто-хромовый порошок (например, для использования в установках)

Если обрабатывается большое количество легких металлов, например, титановых сплавов (например, с помощью наждачной бумаги) и при этом образуется очень мелкая пыль, то в случае достаточно высокой концентрации и отсутствия примесей это может привести ввиду возможной экзотермической реакции к самовозгоранию.

► Не всасывать горячие материалы.

► Не всасывать жидкости.

► Если устройство вытяжное используется для удаления опасных веществ, необходимо использовать соответствующие средства индивидуальной защиты и позаботиться о том, чтобы отработанный воздух отводился соответствующим образом. Соответствующие требования Вы найдете в паспортах безопасности.

► Утилизация всасываемых материалов должна проводиться в соответствии с положениями законодательства.

2.5.3 Допущенный персонал

Эксплуатация устройства и техническое обслуживание должны осуществляться только специально обученным персоналом.
Подросткам и беременным женщинам разрешается обслуживание вытяжки и уход за ней только с использованием соответствующих средств индивидуальной защиты, в особенности если удаляются опасные вещества.
Ремонтные работы, не упомянутые в этом руководстве по эксплуатации, должны проводиться только профессиональными электриками.

2.6 Исключение ответственности

Renfert GmbH отклоняет все претензии по возмещению ущерба и гарантийным услугам в следующих случаях:

► Если устройство используется в иных целях, нежели указанных в руководстве по эксплуатации.

► Если устройство подвергалось каким-либо изменениям – кроме описываемых в руководстве по эксплуатации.

► Если устройство подвергалось ремонту неавторизированной службой сервиса или использовались запчасти, не являющиеся оригинальными запчастями фирмы Renfert.

► Если устройство, несмотря на видимые недостатки в отношении безопасности или повреждения, продолжает находиться в эксплуатации.

► Если устройство подверглось механическим ударам или его уронили.

3. Описание вытяжного устройства

3.1 Общее описание

Устройство вытяжное является вытяжкой для рабочего места в целях удаления пыли, при работе с пескоструйным аппаратом для зуботехнических лабораторий Vario basic.
Вытяжка содержит четыре всасывающих канала, к которым можно подключать по одному устройству (например, рабочее место).
Эксплуатация вытяжного устройства может осуществляться как вручную, так и автоматически в зависимости отработы подключенных электроприборов.

3.2 Конструкционные и функциональные элементы

1 Устройство вытяжное SILENT V4
2 Панель управления
3 Включатель / Выключатель
4 Передняя панель
5 Выдвижной ящик для пыли
6 Блок фильтра тонкой очистки
11 Порт USB
12 Интерфейс QCB
13 Шнур питания / Гнездо подключения к сетиSILENT V4
14 Автоматический защитный выключатель

ООО ЦИРМИ INFO@CIRMI.RU WWW.GOSZDRAVNADZOR.RU

7 Клапан пережимной прямой для SILENT V4

8 Шланг всасывающий, антистатический, длина 3 м, с двумя муфтами.

9 Шланг для сжатого воздуха

10 Интерфейсный кабель QCB (не входит в поставку)

15 Quattro Control-Box (= QCB) (не входит в поставку)

16 Приборные розетки

17 Гнездо подключения к сети QCB

18 Шнур питания QCB (не входит в поставку)

19 Гнездо подключения охлаждающего воздуха

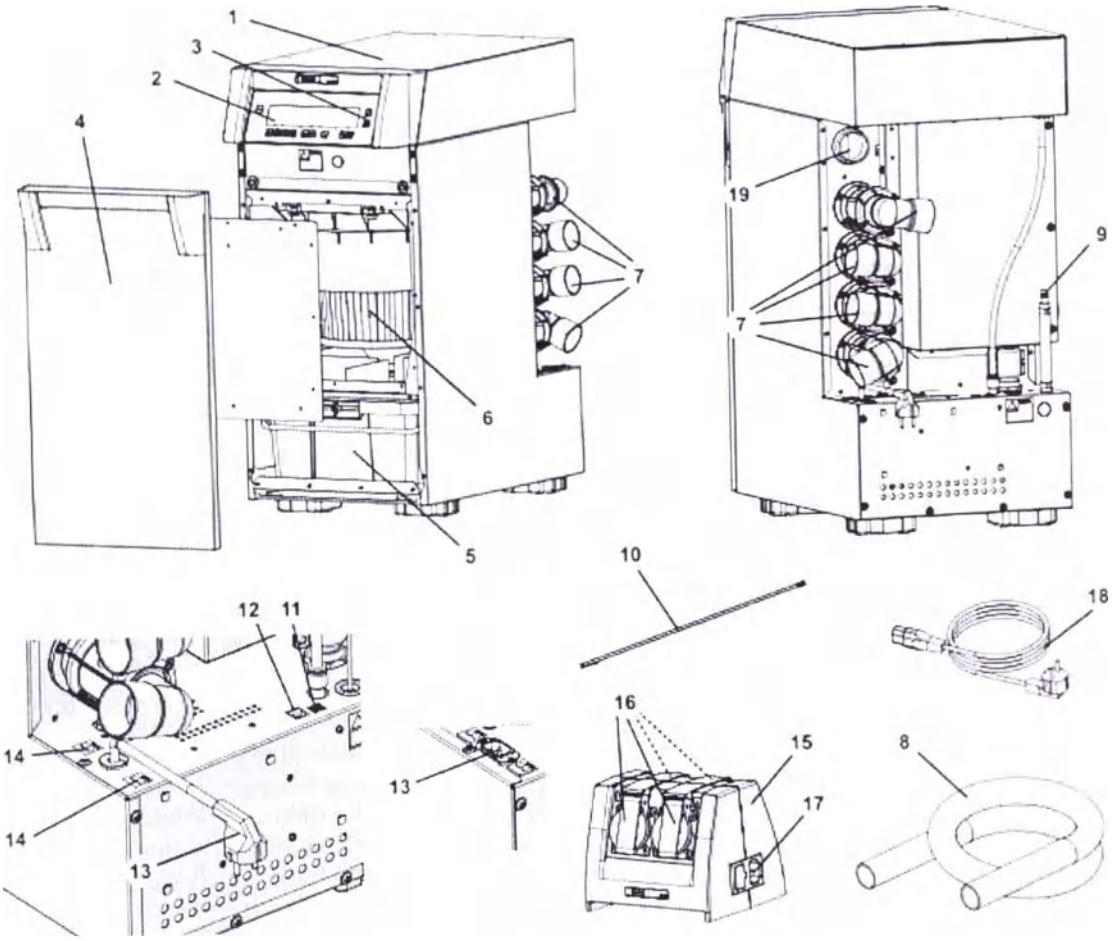

Рис. 1

ООО ЦИРМИ INFO@CIRMI.RU WWW.GOSZDRAVNADZOR.RU

3 – выключатель
30 – кнопка меню
31 – индикатор самодиагностики
32 – индикатор звукового сигнала
33 – индикатор очистки выдвижного ящика для пыли
34 – индикатор автоматического включения
35 – индикатор настройки быстродействия
36 – индикатор часов работы
37 – семисегментная индикация
38 – индикация уровня всасывания
39 – индикатор уровня Turbo
40 – индикация избранного статуса
41 – индикация всасывающего канала
42 – кнопки всасывающих каналов
43 – индикация режима работы (Single/ Multi)
44 – кнопка режима работы (Single/ Multi)
45 - кнопка «Ввод», сохранить введенные данные
46 – кнопка «минус» (уменьшить значение)
47 – индикатор восстановления заводских настроек
48 – кнопка «плюс» (увеличить значение)
49 – кнопка функции Turbo

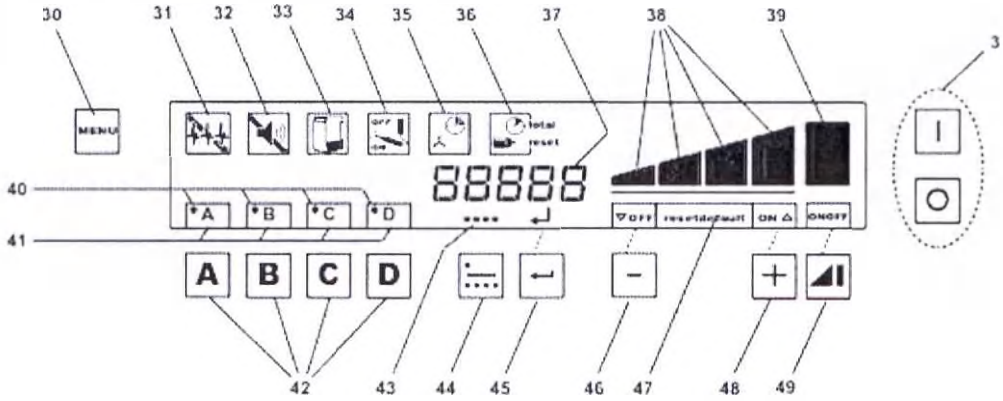

Рис. 2

3.3 Состав устройства вытяжного SILENT V4

Устройство вытяжное SILENT V4, в составе:

1.1. Устройство вытяжное SILENT V4.
1.2. Руководство по эксплуатации SILENT V4.
1.3. Шланг всасывающий, антистатический, длина 3 м, с двумя муфтами.
1.4. Набор для установки мебельной двери для SILENT V4, в составе:
- 1.4.1. Шаблон для сверления передней панели SILENT V4.
- 1.4.2. Коврик изоляционный для передней части.
- 1.4.3. Палец шаровой– 2 шт.
- 1.4.4. Втулка клеевая– 2 шт.
- 1.4.5. Винт с овальной головкой– 5 шт.
- 1.4.6. Винт с полукруглой головкой, оцинкованный – 4 шт.

1.5. Шланг отвода отработанного воздуха SILENT V4, в составе:
- 1.5.1. Шланг для отработанного воздуха, длина 2м.
- 1.5.2. Руководство по монтажу шланга отвода отработанного воздуха.
- 1.5.3. Адаптер для шланга отработанного воздуха.
- 1.5.4. Винт с фланцевой головкой.
- 1.5.5. Отвертка угловая.
- 1.5.6. Зажим шланговый.

1.6. Шланг для охлаждающего воздуха SILENT V4, в составе:
- 1.6.1. Шланг для охлаждающего воздуха, длина 1 м.
- 1.6.2. Руководство по монтажу для шланга охлаждающего воздуха SILENT V4.
- 1.6.3. Винт с фланцевой головкой.
- 1.6.4. Отвертка угловая.
- 1.6.5. Держатель для шланга подачи воздуха.

1.7. Ножки, регулируемые по высоте – 4 шт.
1.8. Мышь-пульт дистанционного управления вытяжки, в составе:
- 1.8.1. Руководство по использованию мыши-пульта дистанционного управления.
- 1.8.2. Мышь-пульт USB– 2 шт.
- 1.8.3. Кабель управления для блока управления.
- 1.8.4. Блок управления.

1.9. Клапан пережимной прямой для SILENT– 4 шт.

ООО ЦИРМИ INFO@CIRMI.RU WWW.GOSZDRAVNADZOR.RU

4. Ввод в эксплуатацию

4.1 Распаковка

⇒ Выньте устройство и принадлежности из коробки.
⇒ Проверьте комплектность поставки (сравните с гл. «Состав устройства вытяжного SILENT V4»).

4.2 Установка

Устройство вытяжное SILENT V4- стационарное устройство для установки на полу (например, под столом).К вытяжному устройству могут быть подключены до четырех устройств.
Разместите вытяжное устройство таким образом, чтобы:

i. выходу отработанного воздуха на задней стенке устройства ничего не мешало.
ii. расстояние до устройств было бы примерно одинаковым (см. гл. «Подключение к устройству»).
iii. спереди обеспечить свободный доступ к выдвижному ящику для пыли.

4.2.1 Установка в мебельные системы

При установке в мебельную систему к вытяжке следует подвести внешний охлаждающий воздух, а отработанный воздух должен удаляться с помощью шланга отвода отработанного воздуха:

⇒ Шланг охлаждающего воздуха вставить в гнездо для охлаждающего воздуха (19, рис. 1).
⇒ Разместить шланг для охлаждающего воздуха SILENT V4 так, чтобы:
- всасывался не нагретый отработанный воздух вытяжки, а воздух из более прохладной зоны.
- чтобы не всасывалась грязь (например, не размещать на полу).

⇒ Шланг отвода отработанного воздуха SILENT V4 установить согласно руководству.

Дополнительно необходимо вентиляционное отверстие. Воздухопроницаемая площадь должна приэтом составлять мин. 80 кв.см.
Высоту устройства можно скорректировать с помощью регулируемых по высоте ножек.

4.2.2 Шланг отвода отработанного воздуха

Через шланг отвода отработанного воздуха SILENT V4 (см. «Состав устройства вытяжного SILENT V4») можно удалить из лаборатории отработанный воздух.
Руководство по монтажу шланга отвода отработанного воздуха прилагается.

При использовании вытяжек в комбинации со шлангом для отработанного воздуха за час выводится значительный объем воздуха. Это может привести к отрицательному давлению, из-за чего при использовании зависящих от комнатного воздуха источников сгорания газа, жидкого или твердого топлива токсичные газы (например, угарный газ) могут попасть в (рабочее) пространство. Поэтому в зависимости от особенностей постройки следует позаботиться о дополнительном притоке воздуха, а также о контроле за отрицательным давлением, при необходимости с привлечением для такого контроля компетентных специалистов.

4.3 Подключение к электросети

Перед подключением к электросети проверьте, соответствует ли напряжение, указанное на заводской табличке,местному напряжению питания.

Расположение токопроводящих деталей (розетки, штекеры и муфты) и укладку удлинителей подобрать такимобразом, чтобы сохранился класс защиты.

⇒ Аппарат выключать с помощью включателя / выключателя(3, Рис. 1).
⇒ Шнур питания вставить в розетку.

4.4 Подключение сжатого воздуха

Устройству вытяжному SILENT V4необходим сжатый воздух для:
- открытия и закрытия пневматических пережимных клапанов,
- автоматической очистки фильтра.

На устройстве сбоку прочно закреплен шланг сжатого воздуха (9, рис. 1).
⇒ Шланг подключить к сети сжатого воздуха с помощью смонтированной муфты.

ООО ЦИРМИ INFO@CIRMI.RU WWW.GOSZDRAVNADZOR.RU

Учитывать минимальное / максимальное давление подключения, см. гл. «Технические характеристики»! Муфту, установленную на шланг сжатого воздуха, не заменять муфтой меньшего типа!

Сжатый воздух должен быть чистым, сухим (никакого конденсата) и не содержать масла.Влажный сжатый воздух может привести к повреждению устройства!

Диаметр шланга сжатого воздуха, идущего от компрессора до устройства, не должен бытьменьше 10 мм.

4.5 Подключение к устройствам

Подключение к устройству осуществляется через воздухозаборники (7).
Пережимные калапаны с воздухозаборниками (7) являются поворотными.

При закручивании пережимных клапанов следитьза тем, чтобы пневматические шланги не перегнулись или не оборвались!

Воздухозаборники помечены на пневматических шлангах буквами A, B, C, D, чтобы обеспечить соответствиесо всасывающими каналами.

- Поверните пережимной клапан с воздухозаборником (7) в нужном направлении.
- Вставьте всасывающий шланг (8) в воздухозаборник (7).

Чтобы избежать побочных шумов и потерь мощности всасывания, если не подходит диаметр, используйте адаптер воздухозаборника.

- Подключите всасывающий шланг к пескоструйному аппарату.

Хорошую, равномерную мощность всасывания Вы получите, если всасывающие шланги будут примерно равной длины и при этом не длиннее 3 м.

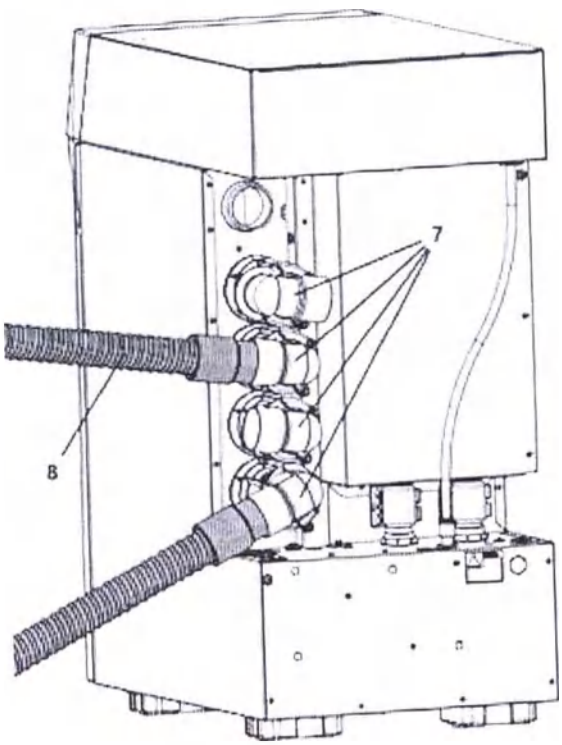

Рис. 4

Длинные всасывающие шланги, узкие изгибы и изломы снижают мощность всасыванияпыли от устройства.

В случае шлангов различной длины мощность всасывания пыли от потребляющих устройств с более длинными всасывающими шлангами меньше.

Обратить внимание на максимально одинаковую длину и диаметр всасывающих шлангов. Излишнюю длину проложить большими дугами.

Избегать крутых подъемом и „провисания“ проложенного шланга.

ООО ЦИРМИ INFO@CIRMI.RU WWW.GOSZDRAVNADZOR.RU

4.6 Блок управления Quattro Control-Box (= QCB) (не входит в поставку)

С помощью QCB (15) возможно включать и выключать вытяжку в зависимости от работы электроприборов с пылеобразованием, а также активировать или деактивировать соответствующие всасывающие каналы.
Для этого можно подключать до четырех электроприборов через разъемы для приборов (16) на QCB.
При работе электроприбора открывается соответствующий всасывающий канал.
Разъемы для приборов (16) маркированы буквами A, B, C, D, чтобы обеспечить соответствие со всасывающими каналами.

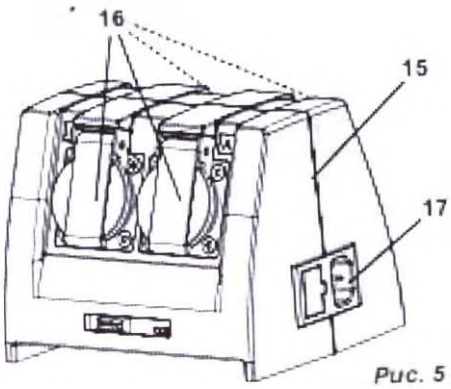

Рис. 5

4.6.1 Подключение Quattro Control-Box (не входит в поставку)

Quattro Control-Box разместить так, чтобы он был хорошо доступен для подключения нужных электроприборов.

Подключение к электросети:

⚠ **Перед подключением к электросети проверьте, соответствует ли напряжение, указанное назаводской табличке, местному напряжению питания.**

⇒ Прилагаемый шнур питания (18, рис. 1) вставить в гнездо подключения к сети на QCB(17, рис. 5).
⇒ Шнур питания вставить в розетку.

Подключение к вытяжному устройству SILENT V4:

⇒ Интерфейсный кабель QCB (10) подключить к интерфейсу QCB (12) вытяжки.
⇒ Интерфейсный кабель QCB (10) подключить к гнезду (20) Quattro Control-Box.

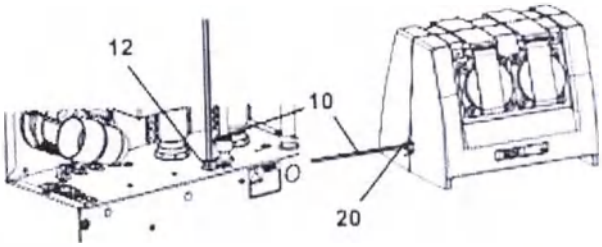

Рис. 6

4.6.2 Подключение электроприборов

- Электроприборы подключить к разъемам для приборов (16, рис. 5) QCB (A, B, C, D). При этом обратить внимание на соответствие: разъем для прибора - всасывающий канал / пережимной клапан.

⚠ **При подключении электроприборов к Quattro Control-Box обратить внимание на то, чтобы суммарная мощность подключенных электроприборов не превышала максимально допустимую мощность Quattro Control-Box (см. гл. «Технические характеристики»).**

ООО ЦИРМИ INFO@CIRMI.RU WWW.GOSZDRAVNADZOR.RU

5. Эксплуатация

Обслуживание вытяжки осуществляется с помощью клавиш на панели управления (Рис. 2).

5.1 Включение

Устройство вытяжное SILENT V4 включается и выключается с помощью включателя / выключателя (3).

Процесс включения заключается в следующих шагах:

Действие / Результат	Примечание
Включение	Включатель / Выключатель (3)
Индикация версии прошивки	около 5 сек.
Очистка фильтра	Индикация „Cod 01" Длительность около 20 сек.
Самодиагностика	если активирована, около 30 сек.
Готовность к работе	

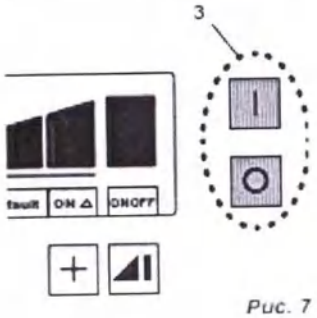

Рис. 7

5.1.1 Режим ожидания Stand-By

В режиме ожидания Stand-By дисплей затемнен.

Переход в режим ожидания Stand-By:

- В течение 2 мин. не нажимали никаких клавиш и не был открыт ни один всасывающий канал.

Выход из режима ожидания Stand-By:

- Нажмите любую клавишу.
- Включение подключенного к Quattro Control-Box устройства. В этом случае сразу же открываетсявсасывающий канал и включается турбина вытяжки.

5.2 Мощность всасывания

Можно настроить четыре уровня мощности всасывания. Актуальный уровень всасывания указывается на дисплее(38).

Соответствие уровня всасывания и всасывающих каналов см. гл. «Режим работы Single» и гл. «Режим работы Multi».

Установка уровня всасывания:

IV. Клавиша (48), выбрать более высокий уровень всасывания.

V. Клавиша (46), выбрать меньший уровень всасывания.

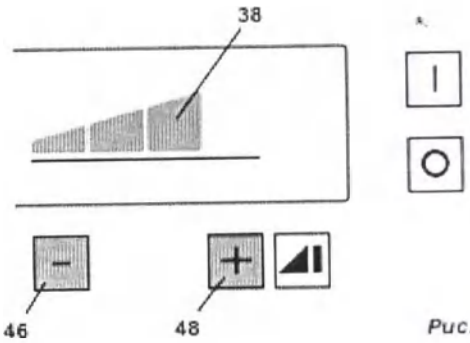

Рис. 8

Мощность всасывания, соответствующая уровню всасывания, подстраивается автоматически, например, при подключении и отключении всасывающего канала или в зависимости от степени загрязнения фильтра.

В зависимости от степени загрязнения фильтра, выбранного уровня всасывания и

ООО ЦИРМИ INFO@CIRMI.RU WWW.GOSZDRAVNADZOR.RU

числа открытых всасывающих каналов может случиться, что желаемая мощность всасывания для устройств не достигается, т.к. вытяжка уже работает с максимальными оборотами. Чтобы в этом случае увеличить мощность всасывания для одного всасывающего канала, один или несколько других всасывающих каналов следует закрыть.

5.3 Уровень Turbo

Для всасывающих каналов можно дополнительно использовать уровень Turbo.
При этом вытяжка работает с максимальной мощностью.
Включенный уровень Turbo на дисплее индицируется пятой полоской (39) на индикаторе уровнявсасывания.

Включить уровень Turbo:
⇒ Нажать клавишу Turbo (49).
Выключить уровень Turbo:
⇒ Повторно нажать клавишу Turbo (49)

◆ Автоматически вновь устанавливается ранее используемый уровень всасывания
или
⇒ Нажать клавишу (46)
◆ Устанавливается уровень всасывания Четыре.

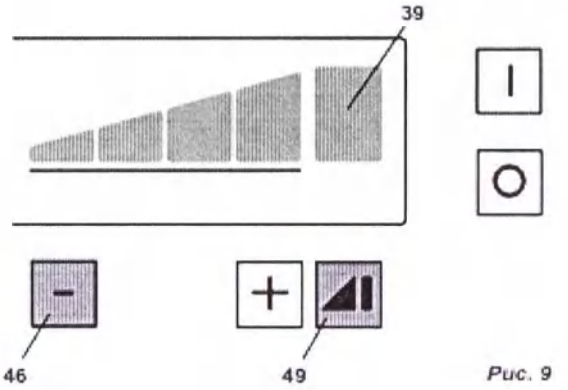

Рис. 9

Для всасывающего канала с избранным статусом НЕЛЬЗЯ выбрать уровень Turbo.

5.4 Эксплуатация

Переключение между режимом работы Single и режимом Multi возможно только в том случае, если никакой всасывающий канал не открыт! Поэтому перед переключением на всехвсасывающих каналах всасывание завершить.

5.4.1 Режим работы Single

В режиме работы Single вытяжка должна соответственно удалять пыль только от одного устройства.

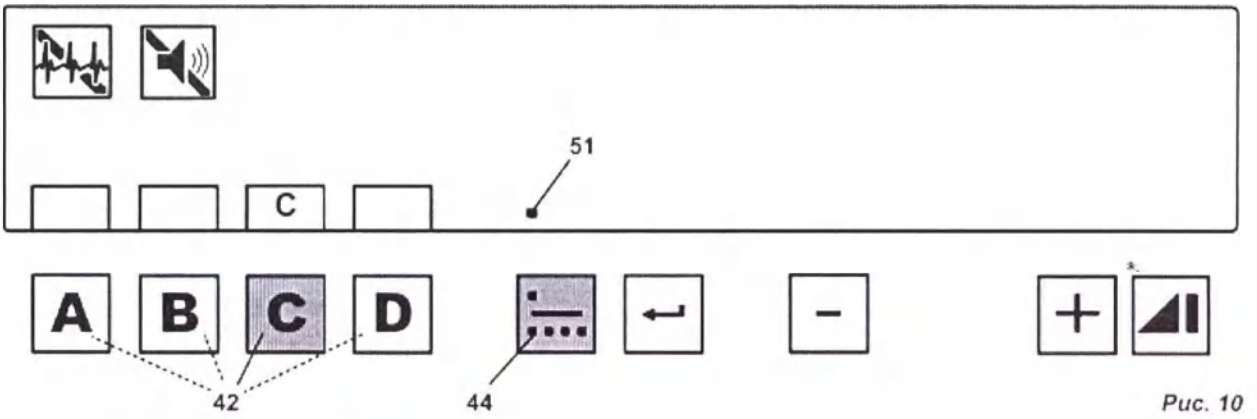

Рис. 10

Выбор режима работы Single:
⇒ Повторно нажимать клавишу вида режима работы (44), пока
◆ не появится значок режима работы Single (51).
Индикатор уровня всасывания остается темным, пока всасывающий канал открывается.
Всасывающий канал открывается следующим образом:
⇒ Путем нажатия соответствующей клавиши всасывающего канала (42).или
⇒ Путем включения электроприбора, подключенного к Quattro Control-Box.
◆ На дисплее указывается буква открытого всасывающего канала.
Изменение уровня всасывания и выбор уровня Turbo возможен только для открытого всасывающего канала.

ООО ЦИРМИ INFO@CIRMI.RU WWW.GOSZDRAVNADZOR.RU

Уровень всасывания, а также выбранный уровень Turbo сохраняются автоматически длякаждого всасывающего канала отдельно и устанавливаются вновь при открытии всасывающего канала.

5.4.2 Режим работы Multi

В режиме Multi одновременно могут быть открыты несколько всасывающих каналов. Мощность всасывания распределяется равномерно по всем открытым всасывающим каналам.

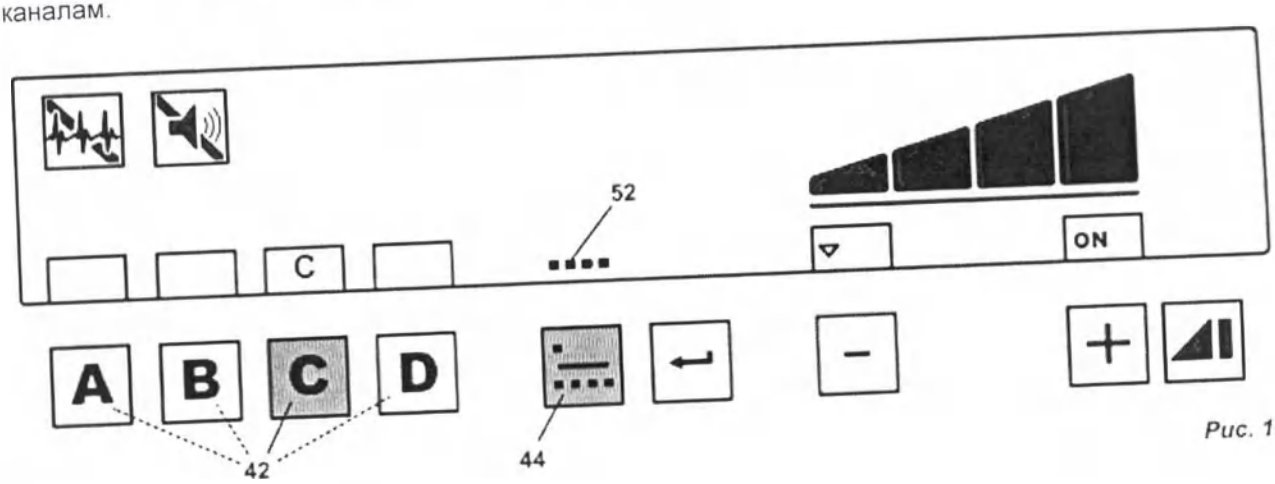

Рис. 11

Выбрать режим работы Multi:

⇒ Повторно нажимать клавишу вида режима работы (44), пока

◆ не появится значок режима работы Multi (52).

◆ На индикаторе указывается уровень всасывания, установленный для последней работы в режиме Multi.

Всасывающий канал открывается следующим образом:

⇒ Путем нажатия соответствующей клавиши всасывающего канала (42).или

⇒ Путем включения электроприбора, подключенного к Quattro Control-Box.

◆ Буквы открытых всасывающих каналов индицируются на дисплее.

Изменение уровня всасывания и выбор уровня Turbo возможен с открытым всасывающим каналом ибез него.

Если открывается всасывающий канал, то включается турбина с последней настройкой уровня всасывания.

Если открываются дополнительные всасывающие каналы, вытяжка увеличивает мощность, так что длявсех устройств в распоряжении мощность всасывания, соответствующая уровню всасывания.

Уровень всасывания, а также выбранный уровень Turbo сохраняются автоматически ипри выборе режима работы Multi устанавливаются вновь.

5.4.3 Автоматический / ручной режим работы

В режиме работы Single и Multi вытяжка работает:

- в автоматическом режиме или
- в ручном режиме.

Автоматический режим работы:

С помощью подключенных к Quattro Control-Box электроприборов турбина может включаться, а соответствующий всасывающий канал открываться (если работает электроприбор), или же закрываться (если электроприбор вновь отключается).

Порог включения, когда всасывающий канал открывается / закрывается, может быть установлен длякаждого всасывающего канала индивидуально (см. гл. 5.6.4.).

Ручной режим работы:

Открытие всасывающего канала выполняется с помощью клавиши всасывающего канала (42, рис. 2).

5.4.4 Приоритет Quattro Control-Box

При подключенном QCB его сигналы имеют приоритет перед клавишами всасывающих

ООО ЦИРМИ INFO@CIRMI.RU WWW.GOSZDRAVNADZOR.RU

каналов. Это означает:

- Всасывающий канал, открытый через QCB, не может быть закрыт с помощью клавиши всасывающего канала.
- Если всасывающий канал был открыт с помощью клавиши всасывающего канала, а затем дополнительнос QCB, то его более нельзя закрыть с помощью клавиши канала, а только с QCB.

5.4.5 Избранный статус

ТОЛЬКО в режиме работы Multi!

С помощью избранного статуса для ОДНОГО всасывающего канала можно зафиксировать индивидуальный уровень всасывания.

Если всасывающий канал открывается с помощью избранного статуса, то уровень всасывания устанавливается с его значением, и будет потом таковым на всех открытых всасывающих каналах.

Если всасывающий канал закрывается с из-бранным статусом, то уровень всасывания вновь устанавливается обратно на выбранный в режиме Multi уровень всасывания.

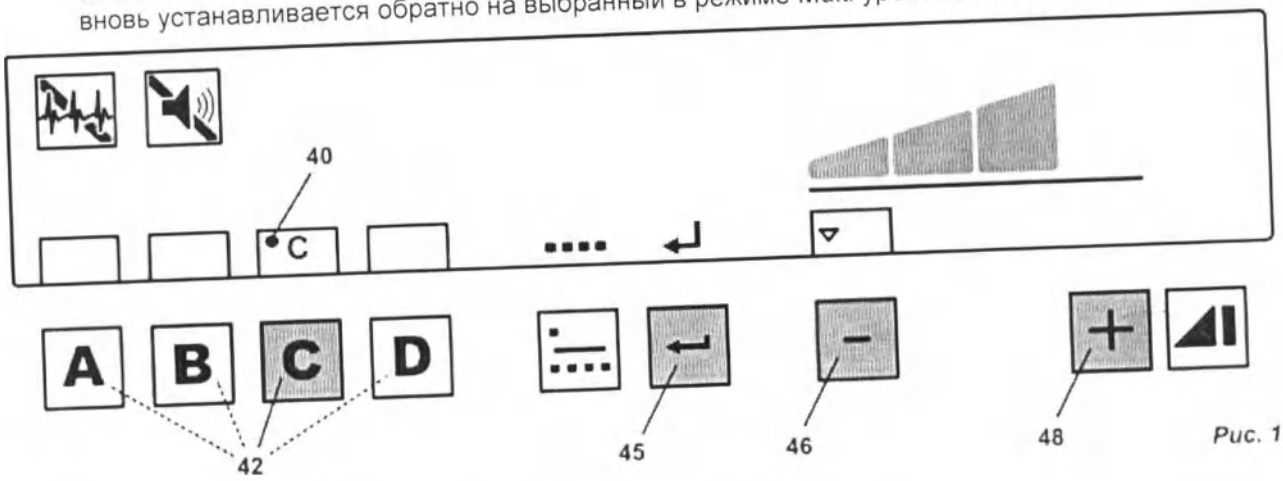

Рис. 12

Распределение избранного статуса и уровня всасывания:

□ Нажать клавишу всасывающего канала (42) нужного канала и удерживать нажатой, пока не:

♦ замигает буква всасывающего канала.

♦ Точка (40) укажет избранный статус.

□ С помощью кнопок «плюс» и «минус» (46, 48) установить нужный уровень всасывания.

□ Нажать клавишу Enter (45).

♦ Короткий звуковой сигнал подтверждает установку избранного статуса.

Чтобы прервать процесс:

□ Нажать клавишу меню (30, рис. 2).

i ***Выбор уровня Turbo для всасывающего канала с избранным статусом невозможен.***

Отмена избранного статуса:

⇒ Нажать клавишу всасывающего канала (42) с избранным статусом и удерживать ее нажатой.

◆ точка рядом с буквой исчезнет

5.5 Очистка фильтра

Для обеспечения максимальной мощности всасывания вытяжка располагает автоматической очисткой блока фильтра тонкой очистки.

Процесс очистки длится около 20 сек. В это время ни один всасывающий канал открыт быть не может.

5.5.1 Очистка при включении

Очистка выполняется после каждого включения вытяжки.

◆ Индикация „Cod01“ на дисплее.

5.5.2 Очистка во время рабочего перерыва

Сигналы, указывающие на выполнение очистки фильтра при следующем перерыве в работе:

ООО ЦИРМИ INFO@CIRMI.RU WWW.GOSZDRAVNADZOR.RU

- Индикация „Cod01“ на дисплее.
- Звучит 3-кратный звуковой сигнал.

Очистка начинает выполняться, как только не останется ни одного открытого всасывающего канала.

5.5.3 Принудительная очистка

Если невозможно выполнить очистку во время рабочего перерыва (см. гл. 5.5.2), то выполняется принудительная очистка, как только мощность всасывания падает ниже зафиксированного установленного значения.

Принудительная очистка:

- Индикация „Err01“ на дисплее.
- Звучит 3-кратный звуковой сигнал.
- Все всасывающие каналы закрываются.
- Выполняется автоматическая очистка.
- Всасывающие каналы, которые были открыты перед очисткой, снова открываются.

5.6 Программирование

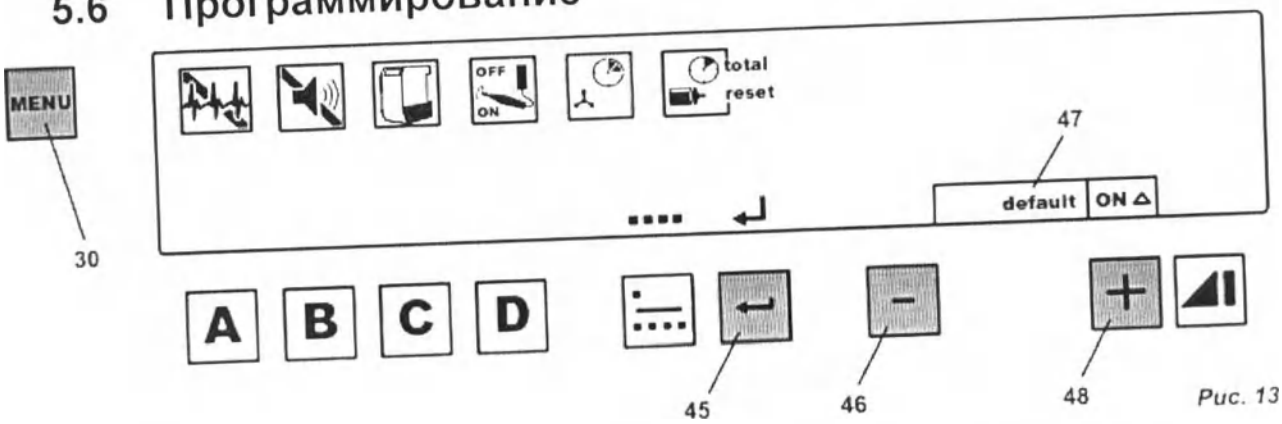

Рис. 13

С помощью функции меню можно предварительно установить и сохранить различные настройки вытяжки.

Для настройки различных параметров несколько раз нажать клавишу меню (30).

Выполненные настройки подтвердить и сохранить с помощью клавиши Enter (45). Успешное сохранение подтверждается звуковым сигналом.

Если изменения не делаются, повторное нажатие клавиши меню (30) прерывает программирование.

Если на индикаторе восстановления заводских настроек показывается слово «default» («47», рисунок), то одновременным нажатием кнопок «плюс» и «минус» (46, 48) можно вернуться к заводской настройке.

5.6.1 Самодиагностика

Значок диагностики (31) указывает, была ли активирована самодиагностика или нет.

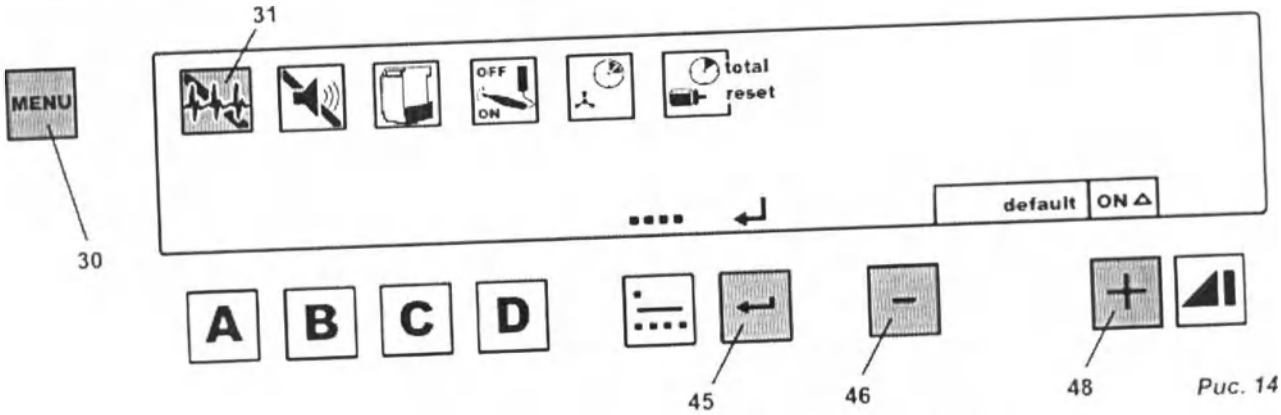

Рис. 14

Если активирована, то вытяжка после включения выполняет самодиагностику.

ООО ЦИРМИ INFO@CIRMI.RU WWW.GOSZDRAVNADZOR.RU

При этом включается турбина и отдельно открывается каждый всасывающий канал, чтобы из всасывающего шланга удалить возможные отложения.
Этот процесс длится около 30 сек.
Если во время самодиагностики обнаруживается ошибка, то об этом сигнализирует код неисправности (см. гл. 7.1). Действуйте, как описано в гл. 7.1.

□ Клавишу меню (30) нажать 1 х.
♦ Мигает значок диагностики (31).
□ С помощью кнопок «плюс» и «минус» (46, 48) самодиагностика включается или выключается
□ Нажать клавишу Enter (45).

5.6.2 Звуковой сигнал

Различные настройки и предупреждения подтверждаются или индицируются звуковым сигналом. Этот сигнал можно включать и выключать. Значок звукового сигнала (32) указывает, включен ли онили выключен.

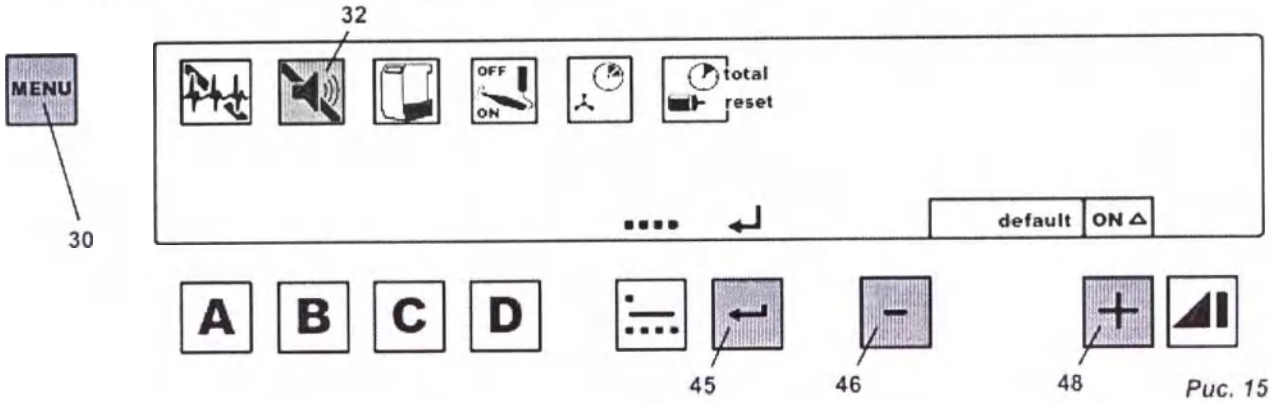

Рис. 15

Рекомендуется эти звуковые сигналы не отключать .

- Клавишу меню (30) нажать 2 х.
- ♦ Мигает значок звукового сигнала (32).
- С помощью кнопок «плюс» и «минус» (46, 48) звуковой сигнал включается или выключается.
- Нажать клавишу Enter (45).

5.6.3 Очистка выдвижного ящика для пыли

В зависимости от продолжительности работы турбины вытяжка требует очистить выдвижной ящикдля пыли.
Для этого на выбор предлагаются 5 интервалов времени:

Интервал времени, часов	Значение на дисплее («24», рисунок)
20	1
50	2
100	3
150	4
200	5

ООО ЦИРМИ INFO@CIRMI.RU WWW.GOSZDRAVNADZOR.RU

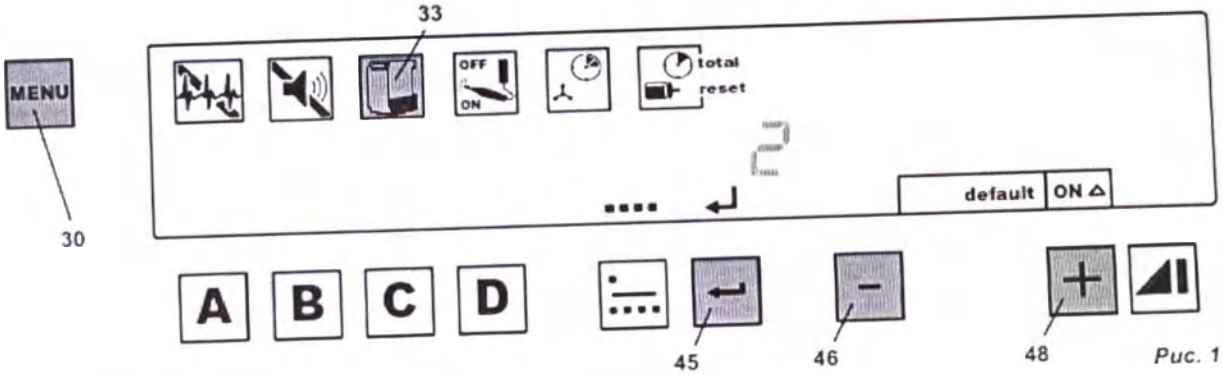

Рис. 16

⇒ Клавишу меню (30) нажать 3 х.

- ◆ Мигает значок выдвижного ящика для пыли (33).
- ◆ На индикаторе показывается установленный уровень.

⇒ С помощью кнопок «плюс» и «минус» (46, 48) изменяется значение

⇒ Нажать клавишу Enter (45).

5.6.4 Порог включения

Порог включения для автоматического режима работы (см. гл. 5.4.3) можно настроить и сохранитьдля каждого всасывающего канала индивидуально.

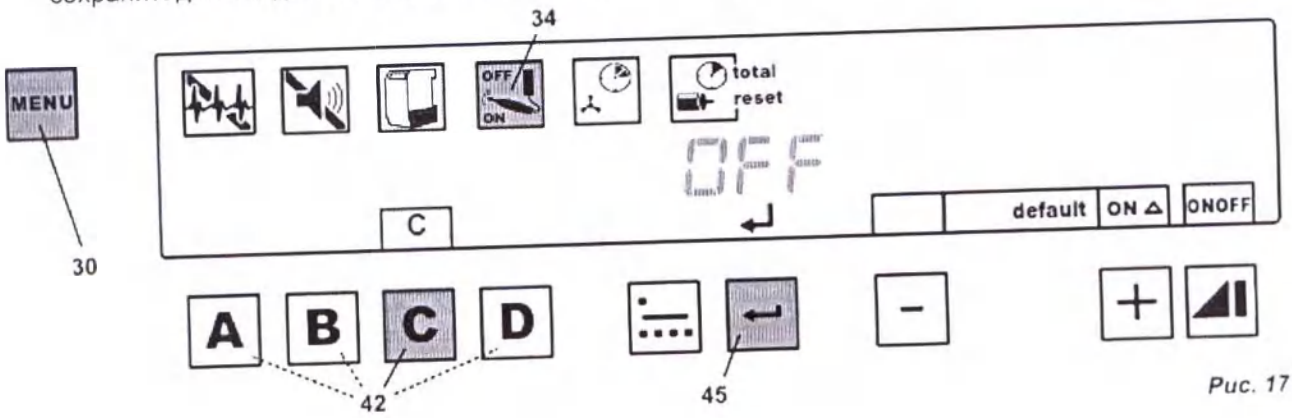

Рис. 17

⇒ Клавишу меню (30) нажать 4 х.

- ◆ Мигает значок порога включения (34).
- ◆ Мигают буквы A, B, C, D.

⇒ Нажать клавишу всасывающего канала (42) соответствующего настраиваемого канала.

- ◆ Индицируется буква выбранного всасывающего канала.
- ◆ На дисплее появляется „OFF".

⇒ Выключить устройство, приборы с режимом Stand-By перевести в режим Stand-By (например, у микромоторов включить только блок управления, при неработающем микромоторе)

⇒ Нажать клавишу Enter (45).

- ◆ На дисплее появится „ON".

⇒ Запустить прибор с числом оборотов, при которых должен быть открыт всасывающий канал.

⇒ Нажать клавишу Enter (45) (пока еще, например, работает микромотор).

⇒ Выбрать следующий настраиваемый всасывающий канал или выйти с помощью клавиши меню (30).

Если после выбора всасывающего канала одновременно нажать кнопки «плюс» и «минус», то порог включения/ выключения возвращается к заводской настройке – 20 Вт.

ООО ЦИРМИ INFO@CIRMI.RU WWW.GOSZDRAVNADZOR.RU

5.6.5 Быстродействие (0 - 30 сек.)

i ***Программируемое быстродействие возможно только для автоматического режима работы.***

i ***При ручной эксплуатации всасывающий канал немедленно закрывается с помощью клавишивсасывающего канала.***
Лишь для последнего всасывающего канала быстродействие составляет примерно 3 сек. ине может быть изменено.

Быстродействие – это время между выключением подключенного Аппарата и закрытием соответствующего всасывающего канала (пережимного клапана), и, при необходимости, отключением турбины (диапазон настройки: 0-30 секунд).

Чтобы предотвратить:

- отложений пыли во всасывающем шланге,
- слишком частого отключения и включения вытяжки при коротких остановках подключенного электроприбора,

для каждого всасывающего канала можно установить и сохранить индивидуальное время быстродействия.

⇒ Кнопку меню (30) нажать пять раз.

- ◆ Мигает значок быстродействия (35).
- ◆ мигают буквы A, B, C, D.

⇒ Нажать клавишу всасывающего канала (42) соответствующего настраиваемого канала.

- ◆ Индицируется буква выбранного всасывающего канала.
- ◆ На дисплее появляется установленное для канала время быстродействия в секундах.

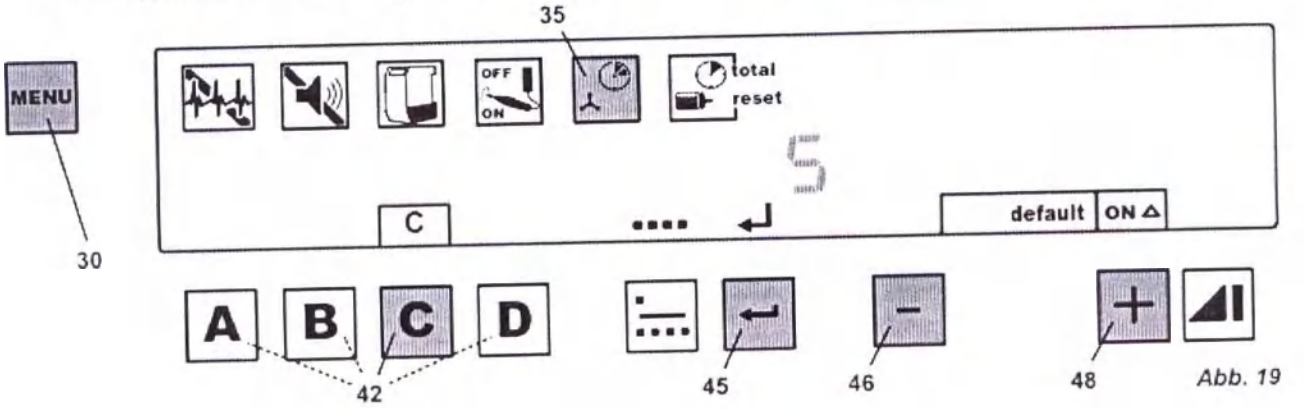

Abb. 19

⇒ С помощью кнопок «плюс»/ «минус» (46, 48) установить желаемое время быстродействия.

⇒ Нажать клавишу Enter (45).

⇒ С помощью клавиши всасывающего канала (42) выбрать следующий настраиваемый всасывающий канал или выйти с помощью клавиши меню (30).

5.6.6 Счетчик часов работы

Счетчики часов работы фиксируют время работы турбины.

- Общее число часов работы: не может быть сброшено до нуля.
- Часы частичной работы: можно сбросить до нуля (Reset), например, после замены турбины. Приэтом дополнительно подсчитывается, как часто сбрасывался данный счетчик часов работы.

Просмотр общих часов работы:

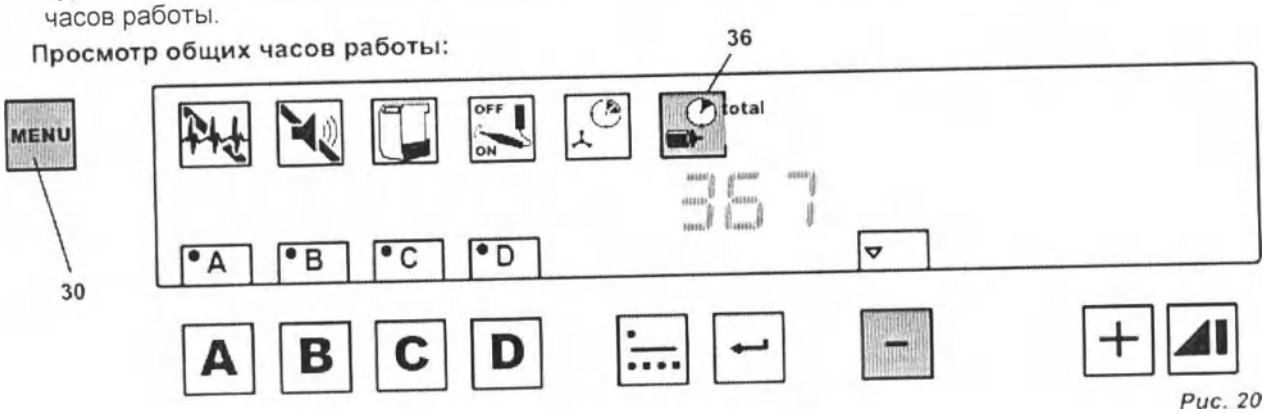

Рис. 20

ООО ЦИРМИ INFO@CIRMI.RU WWW.GOSZDRAVNADZOR.RU

⇒ Клавишу меню (30) нажать 6 x.
◆ Мигает значок часов работы (36),
◆ на индикаторе появляется „total“ (36).
◆ Указывается общее количество часов работы.
⇒ Для выхода нажать 2 x клавишу меню (30).

Сброс частичных часов работы:

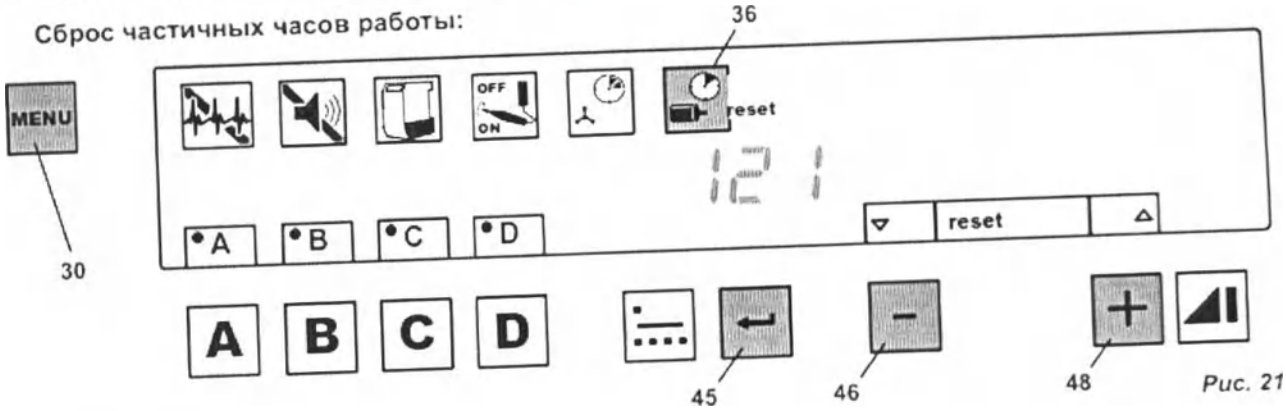

Рис. 21

⇒ Клавишу меню (30) нажать 6 x.
◆ Мигает значок часов работы (36),
⇒ Нажать клавишу (46).
◆ На индикаторе появляется „reset“ (36).
◆ На индикаторе появляется количество часов работы с момента последнего сброса.
⇒ Кнопки «плюс» и «минус» (46, 48) нажать одновременно и удерживать нажатыми, пока часы работы не сбросятся до нуля
◆ Мигает число „Null“.
⇒ Для выхода нажать клавишу меню (30) или клавишу Enter (45).

Просмотр количества сбросов:

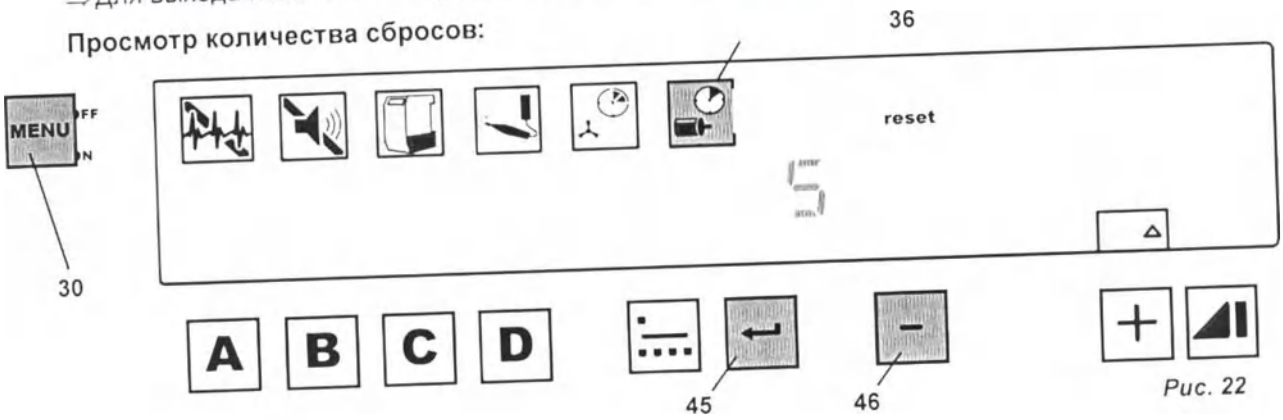

Рис. 22

⇒ Клавишу меню (30) нажать 6 x.
◆ Мигает значок часов работы (36),
⇒ Нажать кнопку «минус» (46) два раза
◆ На индикаторе появляется „reset“.
◆ на дисплее показывается „no“ (= номер) и как часто выполнялся сброс счетчика часов работы.
⇒ Для выхода нажать клавишу меню (30) или клавишу Enter (45).

С помощью кнопок «плюс» и «минус» можно также переключаться между функциями «Просмотр общего числа часов работы»/ «Сброс часов работы»/ «Просмотр количества сбросов», не покидаю пункта меню.

ООО ЦИРМИ INFO@CIRMI.RU WWW.GOSZDRAVNADZOR.RU

5.6.7 Режим работы Single / Multi

В этом пункте меню устанавливается, какой режим работы активирован после включения.

Рис. 23

⇒ Клавишу меню (30) нажать 7 х.

◆ Мигает значок режима работы Single (51, рис. 10) или значок режима работы Multi (52).

⇒ Клавишу режима работы (44) нажать несколько раз, пока не установится нужный вид работы.

⇒ Нажать клавишу Enter (45).

ООО ЦИРМИ INFO@CIRMI.RU WWW.GOSZDRAVNADZOR.RU

6. Чистка / Уход

Устройство не содержит внутри деталей, которые нуждаются в техническом обслуживании.Открытие устройства, кроме случаев, описываемых в дальнейшем, недопустимо!

6.1 Очистка выдвижного ящика для пыли

По истечении 95 % установленного времени (см. гл. 5.6.3) предлагается удалить пыль из выдвижного ящика для пыли:

◆ Мигает значок выдвижного ящика для пыли (33, рис. 2).

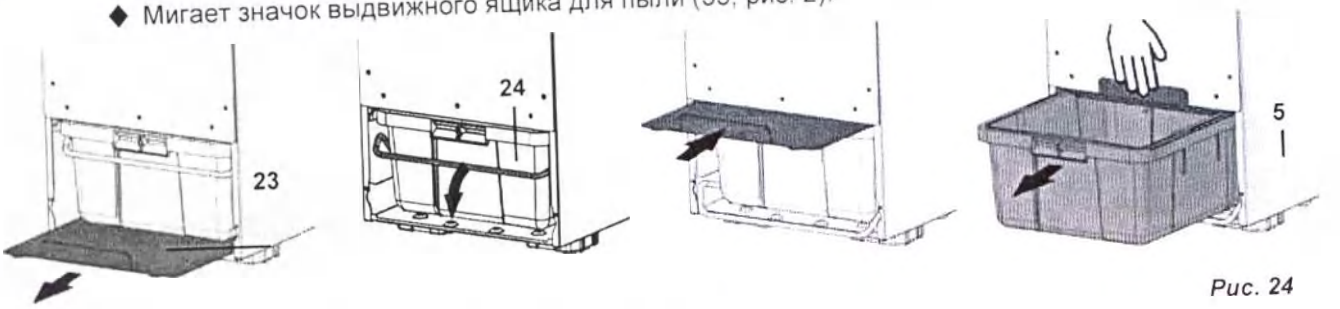

Рис. 24

Извлечение выдвижного ящика для пыли:

⇒ Переднюю панель (4, рис. 1) выдвинуть вперед.

⇒ Вытащить полностью заглушку (23).

⇒ Фиксирующий хомут (24) наклонить вниз.

⇒ Заглушку поверх выдвижного ящика для пыли полностью вставить и удерживать при выдвижении ящика.

⇒ Ящик для пыли (5) выдвинуть вперед и вытряхнуть.

⇒ Проверить профильное уплотнение ящика для пыли, если оно повреждено, заменить.

Установка выдвижного ящика для пыли:

⇒ Полностью вставить выдвижной ящик для пыли в вытяжку.

⇒ Вытащить заглушку.

⇒ Фиксирующий хомут откинуть вверх.

⇒ Очистить заглушку.

⇒ Вставить заглушку под выдвижной ящик для пыли.

⇒ Установить переднюю панель сначала на нижний край, затем сверху нажать на защелки.

Чтобы вытяжка правильно зафиксировала очистку выдвижного ящика для пыли, вытяжка должна остаться включенной, а ящик должен быть извлечен мин. на 15 сек.

6.2 Замена блока фильтра тонкой очистки

Блок фильтра тонкой очистки не промывать и не пытаться очистить каким-либо иным образом! При повреждении фильтра существует риск повреждения устройства! Поврежденный блок фильтра тонкой очистки следует немедленно заменить.

Блок фильтра тонкой очистки автоматически очищается с регулярными интервалами.

Если очистка происходит со все более короткими интервалами, или же мощность всасывания и после очистки является недостаточной, блок фильтра тонкой очистки следует заменить. Renfert рекомендует выполнять замену блока фильтра тонкой очистки спустя 2 - 3 года.

Для замены блока фильтра тонкой очистки:

Демонтаж блока фильтра тонкой очистки:

☐ Распаковать новый блок фильтра тонкой очистки и приготовить упаковочный пакет, чтобы использовать его в качестве пакета дляутилизации использованного блока фильтра тонкой очистки.

☐ Выключить вытяжку.

☐ Переднюю панель (4, рис. 1) выдвинуть вперед.

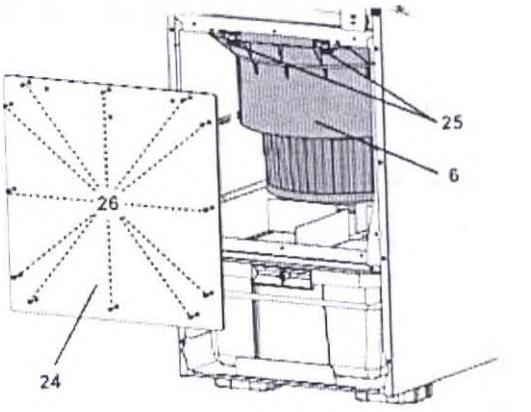

Рис. 25

ООО ЦИРМИ INFO@CIRMI.RU WWW.GOSZDRAVNADZOR.RU

⇒ Удалить 12 винтов (26) крышки (24) и крышкуснять.
⇒ Ослабить фиксирующие винты (25) блокафильтра тонкой очистки.
⇒ Блок фильтра тонкой очистки (6) слегка наклонить вниз и вытащить вперед.
⇒ Блок фильтра тонкой очистки упаковать в пакет для отходов и надлежащим образом утилизировать.

! **Перед установкой нового блока фильтра тонкой очистки пропылесосить внутреннюю камеру вытяжки и очистить уплотнительные поверхности на корпусе!**

Смонтировать новый блок фильтра тонкой очистки:

- Блок фильтра тонкой очистки нижним краем установить на направляющие шины (27), полностью вставить и поднять вверх.
- Вставить и затянуть крепежные винты
- (25, рис. 25).
- Установить крышку и закрепить винтами.
- Установить переднюю панель сначала на нижний край, затем сверху нажать на защелки.

i ***Если крышка не садится, то блок фильтра тонкой очистки не был полностью установлен в корпус, или же блок фильтра слишком глубоко висит, поскольку крепежные винты (25, рис. 25) не были достаточно затянуты.***

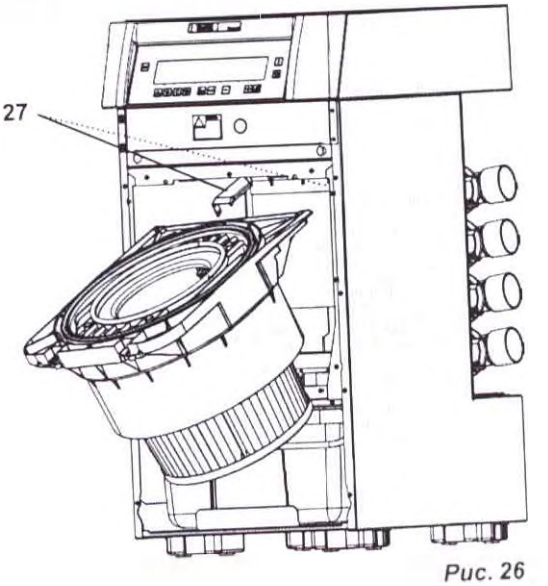

Рис. 26

6.3 Предохранители

⚠ **При повторном срабатывании предохранителя/ предохранительного защитного автомата - устройство неисправно. Устройство отдать времонт!**

6.3.1 Вытяжка

Защита вытяжки осуществляется с помощью двух автоматических защитных выключателей (14). Сработанный автоматический выключатель возвращается назад путем вдавливания кнопки.

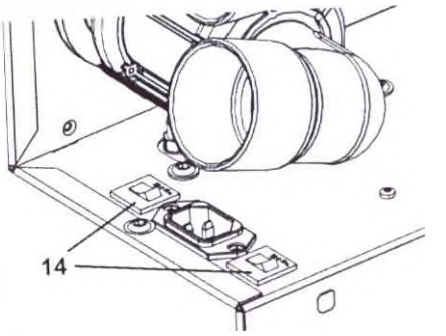

Рис. 27

6.3.2 Quattro Control-Box

Quattro Control-Box защищен с помощью 2 слаботочных предохранителей.
При замене предохранителей использовать только предохранители с указанными характеристиками, см. гл. «Технические характеристики».

⚠ **Ни в коем случае не использовать предохранители с более высокими значениями.**

Для замены предохранителей:

- Вынуть вилку QCB из розетки.
- Держатель предохранителей (27) с помощью маленькой отвертки поддеть и вытащить до упора.
- Вынуть неисправный предохранитель и на его
- место поставить новый предохранитель (возлекорпуса).
- Держатель предохранителя снова полностьювставить, пока он не защелкнется.

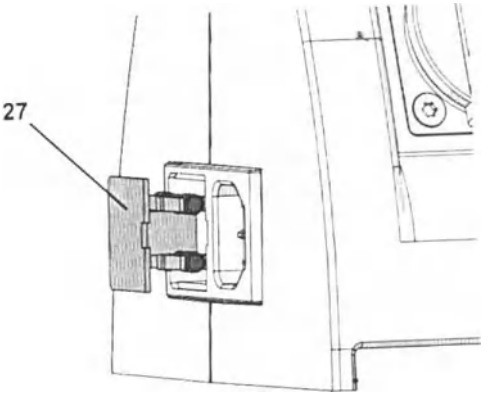

Рис. 28

ООО ЦИРМИ INFO@CIRMI.RU WWW.GOSZDRAVNADZOR.RU

6.4 Заводские настройки

Вместе с возвратом к заводским настройкам утрачиваются индивидуальные настройки, они заменяются заводскими настройками.
Исключением являются значения счетчика часов работы, а также пороговые значения автоматикивключения.
Чтобы вернуться к заводским настройкам:

- Выключить вытяжку
- Кнопку «минус» и кнопку «плюс» (46, 48) нажать одновременно и удерживать нажатыми.
- Включить вытяжку
- Клавиши «минус» и кнопку «плюс» (46, 48) удерживать нажатыми.

♦ Для подтверждения установки заводской настройки раздается короткий звуковой сигнал и на дисплее мигает „res".

Заводские настройки:

Функция / Свойство	Диапазон настройки	Заводская настройка
Режим эксплуатации	Режим работы Single/ Multi	Режим работы Multi
Уровень всасывания	1 - 4	2
Функция Turbo	Вкл./Выкл.	Выкл.
Длительность эксплуатации до очистки выдвижного ящика для пыли	1-5	3
Самодиагностика (после включения)	Вкл/ Выкл	Вкл
Звуковые сигналы	Вкл/ Выкл	Вкл
Избранный статус	A, B, C, D	Не установлен
Быстродействие	0 - 30 сек	3 сек

6.5 Запасные части

Изнашивающиеся и запасные части Вы найдете в списке запчастей в Интернете по адресу: **www.renfert.com/p918**
Введите там следующий номер артикула: 29330000
Детали, исключенные из гарантии (быстроизнашивающиеся детали, расходные материалы), помечены в списке запчастей.
Номер серии, дата изготовления и версия устройства указаны на заводской табличке устройства.

ООО ЦИРМИ INFO@CIRMI.RU WWW.GOSZDRAVNADZOR.RU

7. Устранение неисправностей

Сбой	Причина	Устранение
Устройство вытяжное останавливается неожиданно и на дисплее указывается код неисправности.	• Электроника обнаружила аварийное состояние.	• См. таблицу „Коды неисправностей". Если указанные там меры не привели к успеху или для кода неисправности там нет описания: - Записать код неисправности. - Отдать устройство в ремонт. - Код неисправности сообщить ремонтной мастерской.
Мощность всасывания для потребителя недостаточна.	• Установленная мощность всасывания слишком мала. • Закупорка или утечка во всасывающем шланге.	• Выбрать более высокий уровень всасывания. • Проверить всасывающий шланг. • Следуйте также указаниям руководства по подключению к Аппарату
Выдвижной ящик для пыли переполнен.	• Выбран слишком большой интервал времени для индикации наполнения ящика для пыли. • Ящик для пыли был извлечен более чем на 15 сек., при этом очистки не было.	• Установить меньшее значение (см. гл. «Настройка параметров»). • Выдвижной ящик для пыли при извлечении следует всегда очищать.
Раздается сигнал об очистке ящика для пыли, хотя тот еще не полон.	• Установленный интервал времени для индикации наполнения слишком мал.	• Установить более высокий уровень заполнения (гл. «Настройка параметров»).
Вытяжной канал невозможно закрыть с помощью кнопки вытяжного канала.	• Какой-либо подключенный к вытяжному каналу электроприбор все еще работает.	• Подключенный электроприбор выключить.
Мигает буква вытяжного канала.	• Вытяжной канал был закрыт и истекает время быстродействия.	• Ошибки нет.
Мигает буква вытяжного канала, а вытяжной канал не может открыться.	• В режиме Single может быть открыт соответственно только один вытяжной канал, а уже открыт другой вытяжной канал.	• Закрыть открытый вытяжной канал, только затем открыть другой. • Выбрать режим работы Multi, но для этого сначала должны быть закрыты все вытяжные каналы.
Переключение между режимами Single и Multi невозможно.	• Пока открыт еще один вытяжной канал.	• Все вытяжные каналы закрыть.
Нет звуковых сигналов.	• Звуковые сигналы были деактивированы.	• Активировать звуковые сигналы.
Вытяжной канал невозможно закрыть с помощью клавиши вытяжного канала.	• Какой-либо подключенный к QCB электроприбор еще работает.	• Выключить все подключенные к QCB электроприборы
Устройство вытяжное хочет выполнять очистку фильтра через короткие промежутки времени.	• Поперечное сечение всасывающего шланга слишком мало, поскольку подключен потребитель с малым воздухозаборником. • Блок фильтра тонкой очистки настолько загрязнен, что очистка не дает успешного результата. • Утечка в системе.	• Использовать оригинальные всасывающие шланги и при необходимости подключать потребителей с помощью адаптера воздухозаборника (см. принадлежности). • Заменить блок фильтра тонкой очистки. • Проверить, правильно ли

ООО ЦИРМИ INFO@CIRMI.RU WWW.GOSZDRAVNADZOR.RU

Сбой	Причина	Устранение
		установлены выдвижной ящик для пыли и блок фильтра тонкой очистки, и не повреждены ли уплотнители. • Проверить, насколько корректно и прочно установлена крышка, закрывающая пылесборник. • Проверить герметичность пережимных клапанов.
Устройство вытяжное не включается при работе электроприбора, подключенного к QCB.	• Устройство вытяжное не включено. • Сработал предохранитель устройства. • Нет соединения QCB с вытяжкой. • Порог включения / выключения вытяжного канала слишком высокий. • Для данного вытяжного канала подключенный пульт дистанционного управления имеет приоритет над QCB.	• Включить устройство вытяжное. • Проверить предохранитель, при необходимости вернуть на место. • QCB подключить к вытяжке. • Установить порог включения / выключения. • Нажать колесико прокрутки на мыши соответствующего вытяжного канала, чтобы вернуть приоритетную настройку QCB.
Электроприбор, подключенный к QCB, не работает.	• QCB не подключен к сетевому напряжению.	• QCB подключить к сетевому напряжению.
Устройство вытяжное запускается, хотя с QCB не используется никакого электроприбора.	• Порог включения / выключения вытяжного канала слишком низкий.	• Проверить, какой вытяжной канал был открыт, соответствующая буква указывается на дисплее. • Установить порог включения / выключения вытяжного канала.
Устройство вытяжное не останавливается, когда электроприбор выключается.	• Электроприбор не был подключен к QCB. • Порог включения / выключения слишком низкий. • Для данного вытяжного канала подключенный пульт дистанционного управления имеет приоритет над QCB.	• Подключить электроприбор к QCB. • Настроить автоматическое включение. • Нажать колесико прокрутки на мыши соответствующего вытяжного канала, чтобы вернуть приоритетную настройку QCB.
При программировании порога включения / выключения для микромотора высвечивается „Err14“.	• При выбранном числе оборотов микромотора разница между током Stand-By и рабочим током слишком мала.	• Порог включения / выключения запрограммировать при более высоком числе оборотов микромотора.
Невозможно найти удовлетворительные настройки порога включения / выключения.	• Некоторые микромоторы более старых моделей не дают достаточный сигнал для автоматического включения.	• Вытяжной канал эксплуатировать в ручном режиме.
Срабатывает предохранитель QCB, когда включается подключенный электроприбор.	• Суммарная потребляемая мощность включенных устройств слишком высока.	• Учитывать максимальную суммарную потребляемую мощность QCB.
В выключенном состоянии слышна утечка сжатого воздуха.	• Поплавок автоматического отвода воды в пневматическом блоке соскользнул, например, из-за транспортировки в лежащем положении.	• Устройство вытяжное отключить от разъема для сжатого воздуха и вновь подключить. При необходимости процесс повторить 2 - 3 раза.

ООО ЦИРМИ INFO@CIRMI.RU WWW.GOSZDRAVNADZOR.RU

7.1 Коды неисправностей

Если во время работы или в режиме диагностики появится указанный в таблице код неисправности, выполните следующие действия:

⇒ Выключите устройство минимум на 1 минуту.
⇒ Устраните причину, как указано в таблице.
⇒ Включить устройство.

Для всех остальных кодов неисправностей выключите и снова включите устройство.Если код неисправности появляется снова:

⇒ Записать код неисправности.
⇒ Обратитесь в ремонтную мастерскую.

Код неисправности	Причина / Значение	Устранение
Cod 01	• Блок фильтра тонкой очистки должен быть очищен. • Выполняется автоматическая очистка.	• Прервать работу и подождать окончания автоматической очистки. • Ожидать окончания автоматической очистки.
Err 01	• Принудительная очистка	• Подождать завершения принудительной очистки.
Err 02	• Давление сжатого воздуха на входе слишком низкое. Самодиагностика и очистка фильтра невозможны.	• Проверить давление на входе. См. минимальное давление на входе в технических характеристиках . • Использовать только прилагаемый шланг сжатого воздуха.
Err 03	• Утечка в системе.	• Проверить, правильно ли установлены выдвижной ящик для пыли и блок фильтра тонкой очистки, и не повреждены ли уплотнители. • Проверить, насколько корректно и прочно установлена крышка, закрывающая пылесборник. • Проверить герметичность пережимных клапанов. Если пережимной клапан неисправен, то после отключения самодиагностики работа может продолжаться в ограниченной степени, пока в распоряжении не будет нового пережимного клапана.
Err 04	• Перегрев электроники.	• Дайте устройству остыть. • Обеспечить лучшую вентиляцию. • Убедиться, что обеспечено беспрепятственное удаление всасываемого воздуха.
Err 05	• Перегрев электроники турбины.	• Дайте устройству остыть. • Обеспечить лучшую вентиляцию, при необходимости установить шланг охлаждающего воздуха. • Убедиться, что обеспечено беспрепятственное удаление всасываемого воздуха.
Err 12	• Нет выдвижного ящика для пыли.	• Вставить выдвижной ящик для пыли или проверить, правильно ли ящик вставлен. • Убедиться, что все магниты обнаружения в наличии на выдвижном ящике для пыли.
Err 13	• Выдвижной ящик для пыли не был очищен.	• Очистить выдвижной ящик для пыли. Чтобы контроллер определил очистку выдвижного ящика для пыли, его необходимо минимум на 15 сек. извлечь из устройства. Устройство при этом должно быть включено!
Err 14	• Ошибка при установке порога включения / выключения. • Разница между потреблением электроэнергии в режиме Stand-By и вовремя работы слишком мала.	• Прервать настройку порога включения / выключения с помощью клавиши меню (30, рис. 2)и выполнить, как описано в гл. «Порог включения». • Порог включения / выключения запрограммироватьпри более высоком числе оборотов микромотора. • Вытяжной канал эксплуатировать в ручномрежиме.

ООО ЦИРМИ INFO@CIRMI.RU WWW.GOSZDRAVNADZOR.RU

Код неисправности	Причина / Значение	Устранение
Err 15	• Quattro Control-Box без напряжения.	• Проверить подключение к сети Quattro Control-Box.
Err 16	• Пониженное давление слишком мало для очистки.	• Убедитесь, что пережимной клапан вытяжного канала не заблокирован, а мембрана пережимногоклапана не повреждена. • Проверить, правильно ли вставлен выдвижнойящик для пыли.

ООО ЦИРМИ INFO@CIRMI.RU WWW.GOSZDRAVNADZOR.RU

8. Технические характеристики

артикул номер	29330000
Сетевое напряжение	220 - 240 В (±10%)
Допустимая сетевая частота	50/60 Гц (±2%)
Номинальное напряжение	230 В
Потребляемая мощность всасывающей турбины	1400 Вт (230 В) (±2%)
Потребление электроэнергии при номинальном напряжении/ номинальной частоте	7,5 А (±2%)
Электрическая мощность турбины при номинальном напряжении/ номинальной частоте	1400 Вт (±2%)
Максимальное давление на входе	800 кПа
Минимальное давление на входе	450 кПа
Производительность (максимально)	4000 л/мин (230 В)
Максимальное разрежение	11 КПа
Техника моторов	EC
Техника фильтрации	без мешка-пылесборника
Качество фильтра	Класс М согласно EN 60335-2-69
Максимально допустимая присоединяемая мощность штепсельной розетки	2300 Вт (230 В)
Сетевой входной предохранитель	2 x 12 A(T)
Количество каналов всасывания	4
Звуковое давление (LpA) (при максим. производительности)	63 дБ(А)
Фильтр тонкой очистки: - поверхность фильтра, около - качество фильтра	 1,8 кв.м Класс М согласно EN 60335-2-69
Масса (в порожнем состоянии)	45 кг (±5%)
Габариты (ширина x высота x глубина)	350 x 750 x 590 мм (±2%)
Внутренний диаметр воздухозаборников	38 мм (±2%)
внешний диаметр воздухозаборников	45 мм (±2%)
Ёмкость контейнера для пыли	12 л (±2%)

ООО ЦИРМИ INFO@CIRMI.RU WWW.GOSZDRAVNADZOR.RU

9. Гарантия, техническое обслуживание и ремонт

При надлежащем использовании Renfert предоставляет Вам на все части устройства **гарантию сроком на 3 года**

На мотор устройства вытяжного предоставляется трехлетняя гарантия, однако максимум на 5000 часов работы мотора.

Условием оказания гарантийных услуг является наличие оригинального счета от продавшей устройство организации.
Детали, исключенные из гарантии (быстроизнашивающиеся детали, расходные материалы), помечены в списке запчастей.
Гарантия не действует в случае ненадлежащей эксплуатации, при невыполнении предписаний по эксплуатации, чистке, уходу и подключению, в случае ремонта собственными силами или ремонта неавторизированным персоналом, при применении запчастей других производителей и в случае недопустимых с точки зрения руководства вмешательств. Гарантийные услуги не являются поводом для продления гарантии.

Гарантийные услуги не являются поводом для продления гарантии.
Срок службы устройства вытяжного – 10 лет, срок годности устройства вытяжного – 10 лет.

На территории Российской Федерации техническое обслуживание и ремонт осуществляют региональные дистрибьюторы:

1. ООО «Дентал АВ», Россия, 191014, г. Санкт-Петербург, Ковенский пер.,9, тел. : +7(812) 2757585 , факс : +7(812) 6470611, эл. почта: info@dental-av.ru, сайт: www.dentalav.ru
2. ООО «Рокада-Дент» , Россия, 420107 ,г. Казань, ул.Петербургская,26 . тел. +7(843)5706880, факс : +7(843)5706882, эл. почта: mail@rocadamed.ru, сайт: www.rocadamed.ru
3. Группа компаний СИМКО, Россия, 105064 , Москва, Нижний Сусальный пер., 7 кор. 7, тел.: +7(495)7378003, факс : +7(495)7373826, эл. почта: orders@simkodent.ru, сайт: www.simkodent.ru
4. ООО ПВП "Контакт", Россия, 662521 п. Березовка, Красноярск. кр., ул. Солнечная 1а/3, тел: +7 (391)273-71-56, факс +7 (391)273-71-56, эл. почта: info@contact-kr.ru
5. ООО «ЭХО», Россия, 353905, Новороссийск, ул. Корницкого, 83, тел: +7 (800) 550 55 78, эл. почта: dental@echo-nvrsk.ru
6. ООО Северная Каролина, Россия, 199106 Санкт-Петербург, Большой пр. В.О., д. 60/10, кв. 12, тел: +7 812 702 81 12, эл. почта: info@carolinaspb.ru
7. ООО Риком, Россия, 111524, Москва, ул. Электродная 10, тел: +7 495 672 71 99, факс +7 495 306 37 55 эл. почта: info@rikom-dent.ru
8. ООО УралКвадромед, Россия, 620062 Екатеринбург, Пр. Ленина, 64-10, тел: +7 343 2047337, факс +7 343 2627160эл. почта: info@uqm.ru
9. ООО «МайДент24», Россия, 125040, г. Москва, 5-я улица Ямского поля, 7, кор. 2., тел./факс +7(495)5105624, email: info@mydent24.ru, сайт: www.mydent24.ru

10. Указания по утилизации

10.1 Утилизация расходных материалов

Утилизация ёмкостей для пыли и фильтров должна производиться в соответствии с нормами, действующими в данной стране. При этом в зависимости от особенностей фильтра необходимо использовать средства индивидуальной защиты.

10.2 Утилизация прибора

Утилизация устройства вытяжного должна производиться специализированным предприятием. При этом необходимо проинформировать это предприятие об опасных для здоровья остатках в приборе, если таковые имеются.
В целях сохранения и защиты окружающей среды, предотвращения загрязнения окружающей среды и для улучшения повторного использования сырья, электрические и электронные приборы должны приниматься назад их производителем, чтобы обеспечить их правильную утилизацию или повторное применение.

Устройства, отмеченные данным символом, нельзя утилизировать вместе с несортированным бытовым мусором.

ООО ЦИРМИ INFO@CIRMI.RU WWW.GOSZDRAVNADZOR.RU

RU

Декларация о соответствии ЕС

Renfert GmbH, Industriegebiet, 78247 Hilzingen / Германия

Настоящим мы заявляем, что продукт

Silent V4

соответствует всем специальным положениям следующих директив:

2006/42/EC (Директива в отношении машин)

2014/35/EU (Директива в отношении электрического оборудования в пределах определенных границ напряжения)

2014/30/EU (Директива в отношении электромагнитной совместимости)

Следующие гармонизированные стандарты были выполнены:
EN ISO12100:2010, EN ISO 3744:2010,
EN ISO 3746:2010, EN 61010-1:2010,
EN 60335-2-69:2012, EN 61326-1:2013

Ответственность за составление технической документации:

Hans Peter Jilg
c/o Renfert GmbH

Тило Бургбахер,
Руководитель конструкторского отдела

Хильцинген, 20.04.2016

ООО ЦИРМИ INFO@CIRMI.RU WWW.GOSZDRAVNADZOR.RU

Renfert

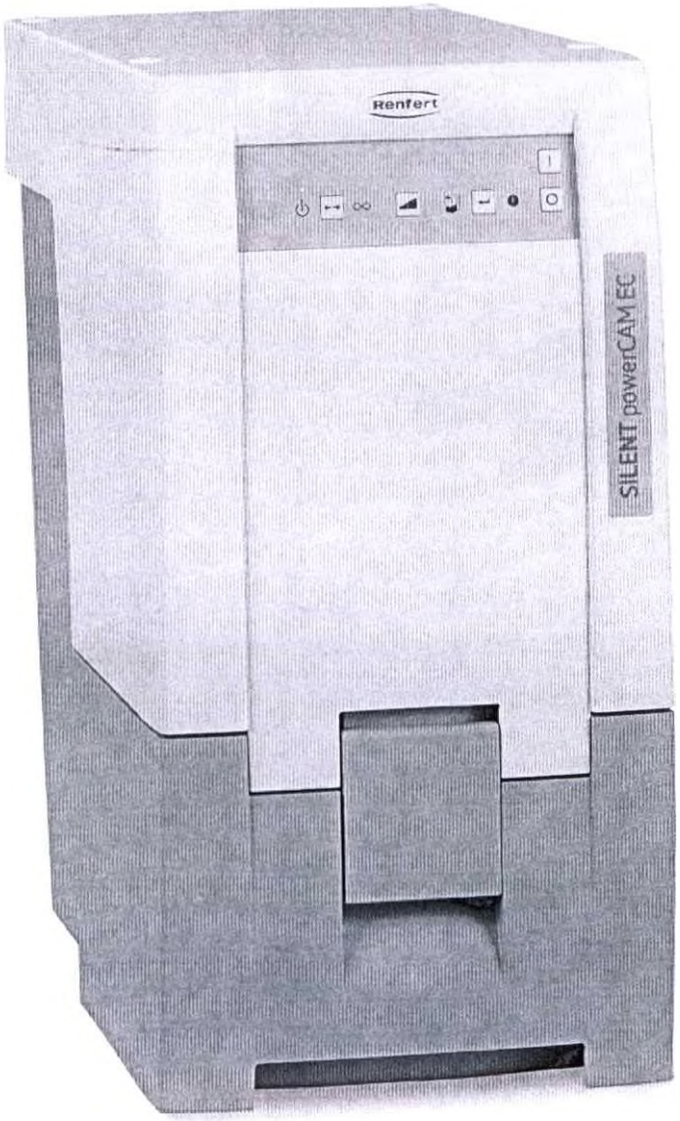

Устройство вытяжное SILENTpowerCAMEC

Руководство по эксплуатации краткое

ООО ЦИРМИ INFO@CIRMI.RU WWW.GOSZDRAVNADZOR.RU

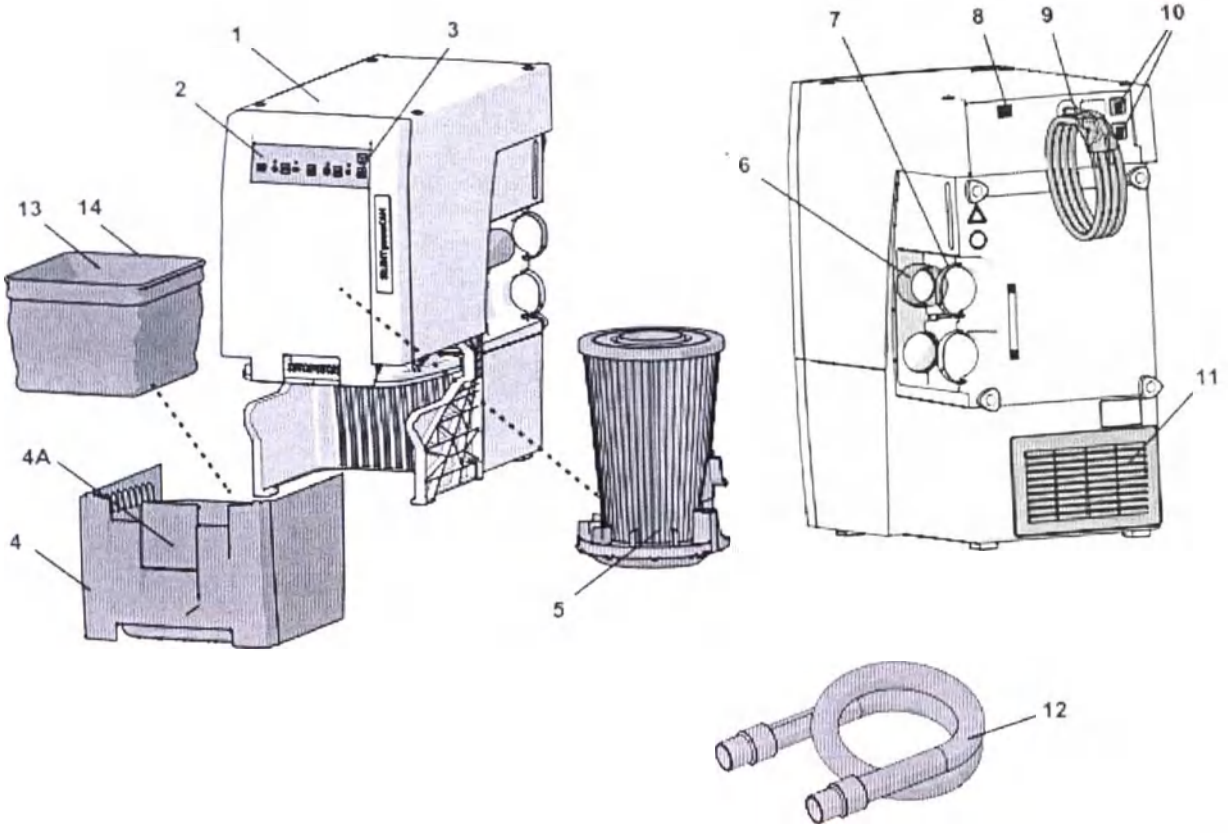

Рис. 1

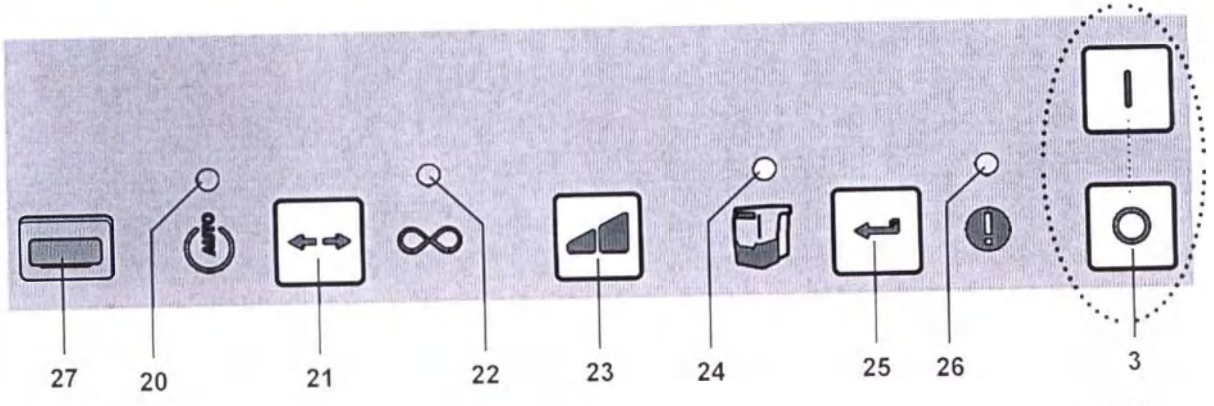

Рис. 2

ООО ЦИРМИ INFO@CIRMI.RU WWW.GOSZDRAVNADZOR.RU

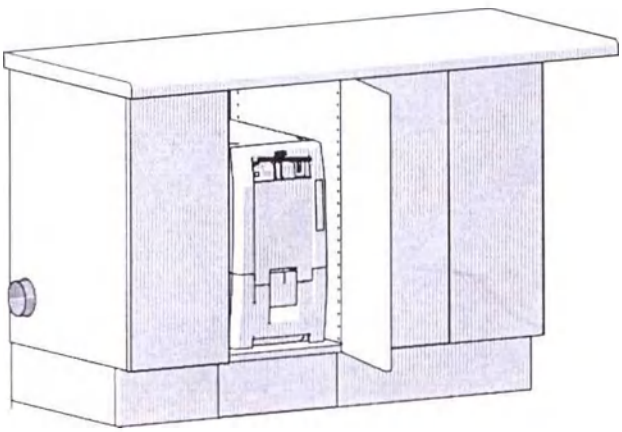

Отработанный воздух должен отводиться напрямую из шкафа с помощью дополнительного шланга (A) для отвода отработанного воздуха, если существующие отверстия для отвода отработанного воздуха не соответствуют следующим иллюстрациям (B, C).

ООО ЦИРМИ INFO@CIRMI.RU WWW.GOSZDRAVNADZOR.RU

A

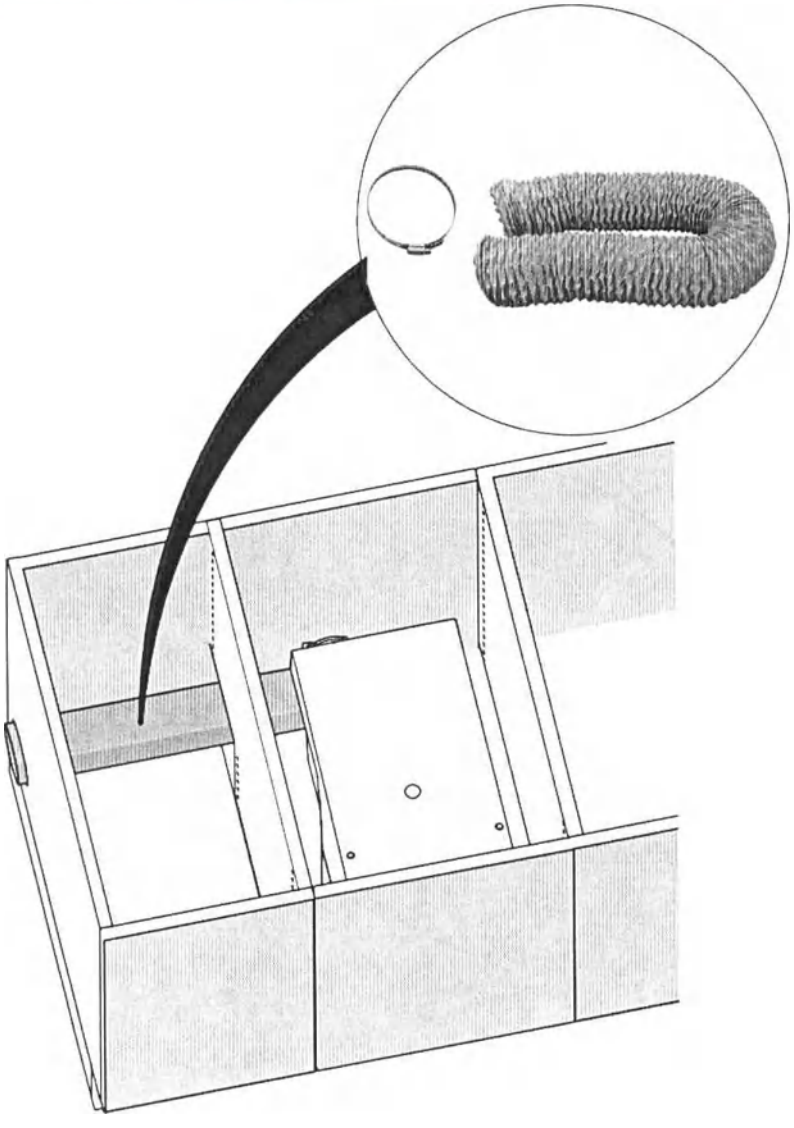

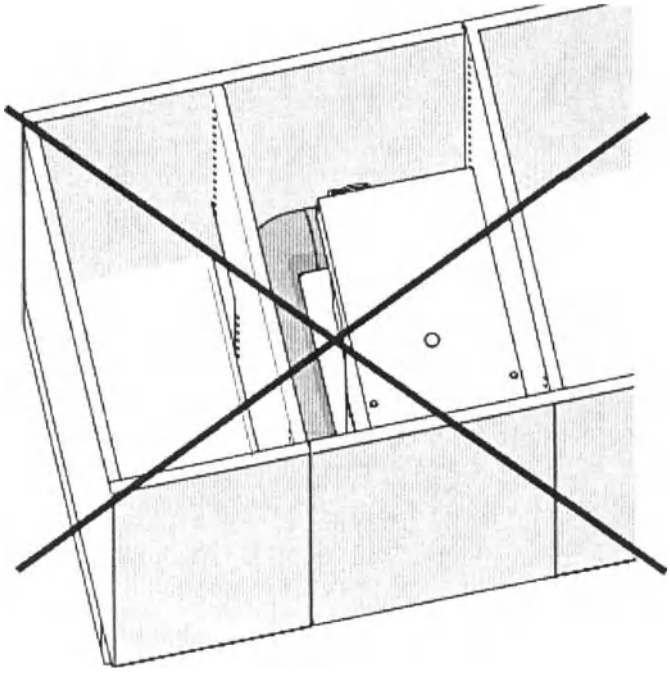

ООО ЦИРМИ INFO@CIRMI.RU WWW.GOSZDRAVNADZOR.RU

39

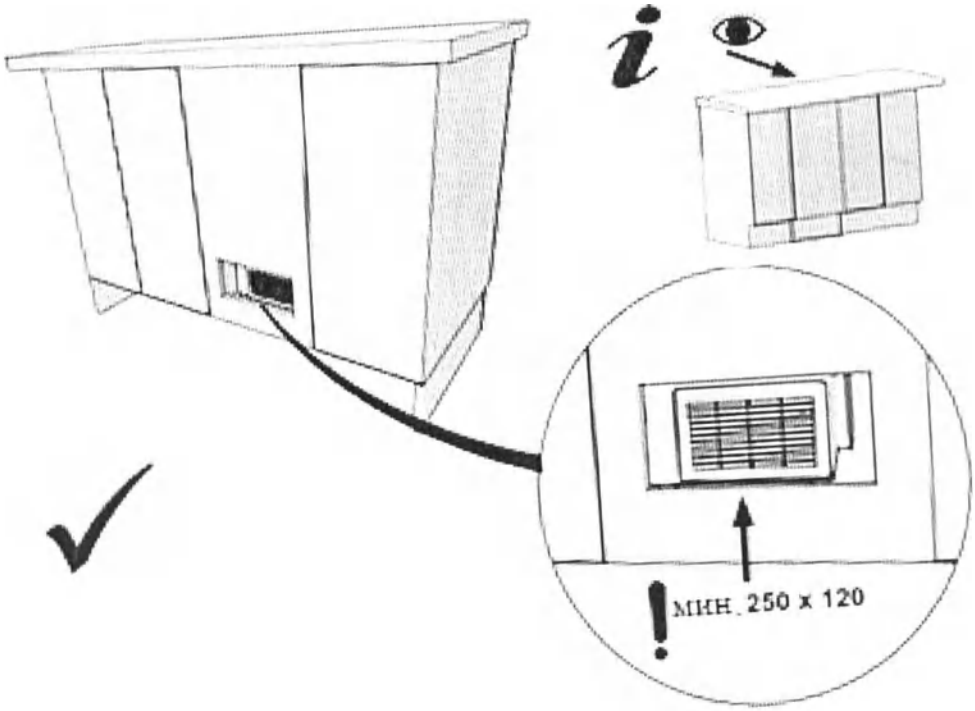

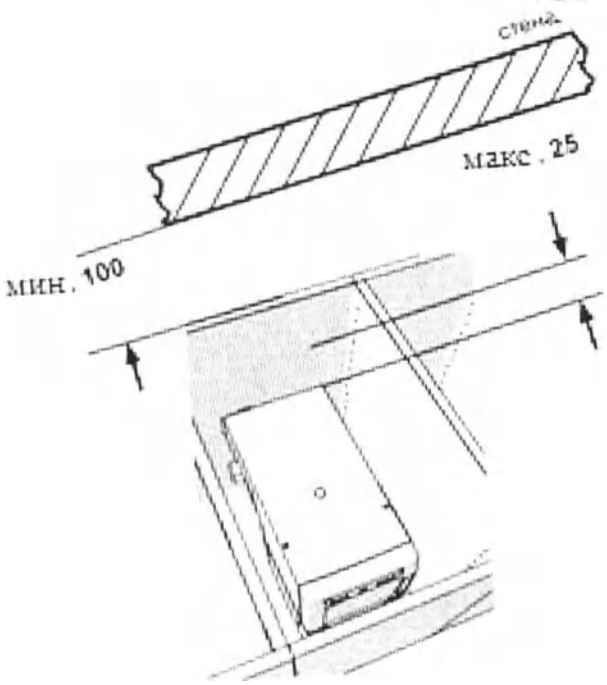

ООО ЦИРМИ INFO@CIRMI.RU WWW.GOSZDRAVNADZOR.RU

ООО ЦИРМИ INFO@CIRMI.RU WWW.GOSZDRAVNADZOR.RU

C

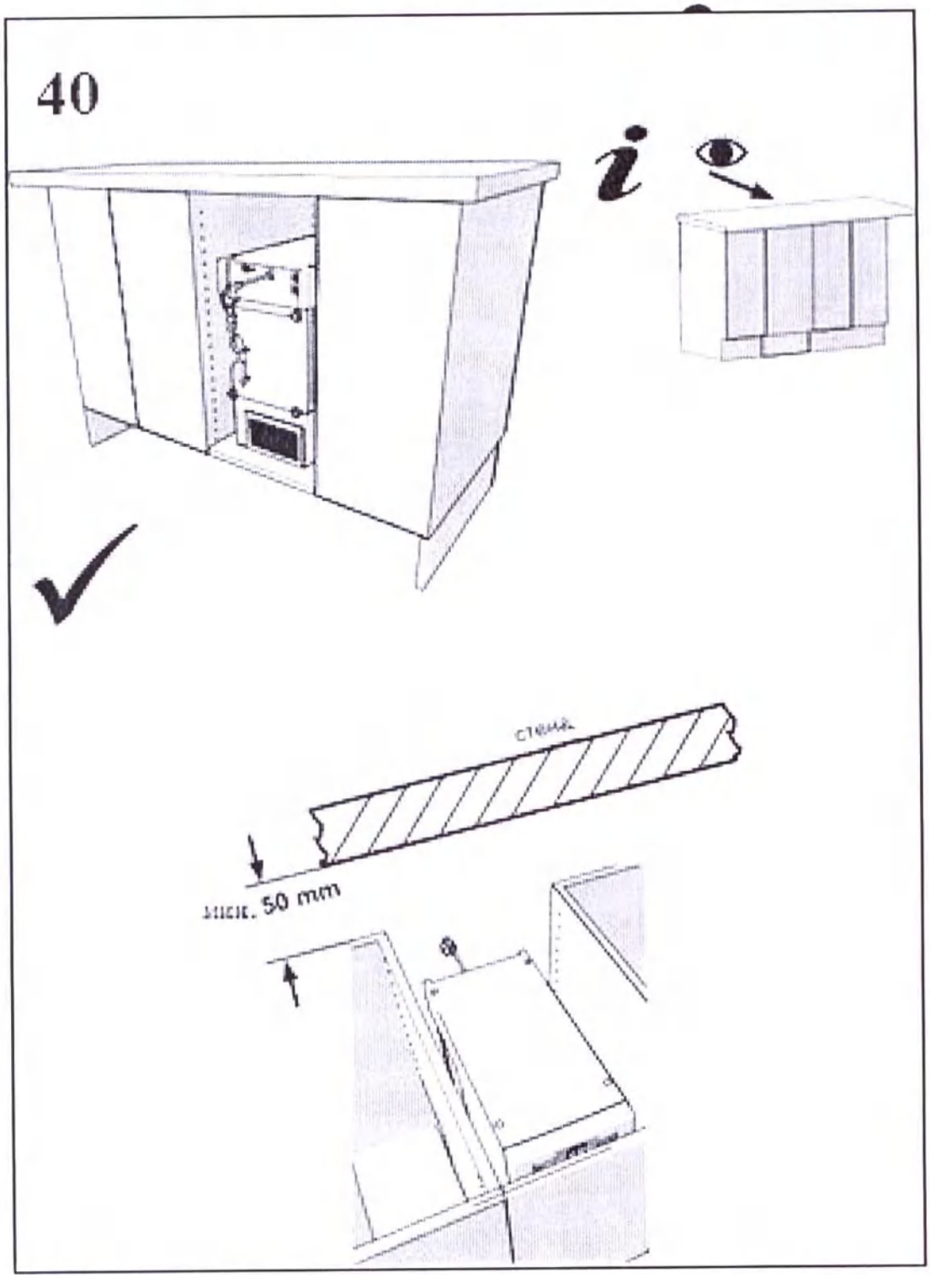

ON	Выполнение самодиагностики

ON	Звуковой сигнал Вкл.	OFF	Звуковой сигнал Выкл.

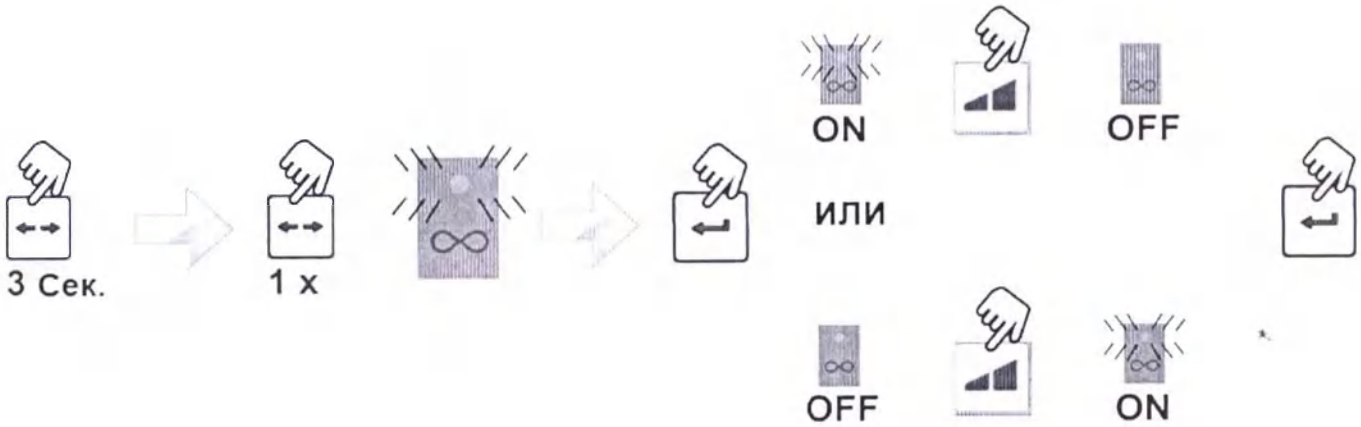

ООО ЦИРМИ INFO@CIRMI.RU WWW.GOSZDRAVNADZOR.RU

E

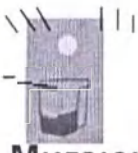 **Мигающий сигнал**	Интервал времени для индикации наполнения выдвижного ящика для пыли / Мигающий сигнал 1 x - 5 x

1 x	2 ч
2 x	5 ч
3 x	10 ч
4 x	50 ч
5 x	100 ч

3 Сек. **2 x** **сигнал 1 x ... 5 x** .. - 3 x - 4 x - 5 x - 1 x - 2 x - 3 x - ...

Мигающий сигнал	Быстродействие турбины вытяжки / Мигающий сигнал 1 x - 6 x

1 x	0 сек.
2 x	3 сек.
3 x	5 сек.
4 x	10 сек.
5 x	20 сек.
6 x	30 сек.

3 Сек. **3 x** **сигнал 1 x ... 6 x** .. - 3 x - 4 x - 5 x - 6 x - 1 x - 2 x - ...

ООО ЦИРМИ INFO@CIRMI.RU WWW.GOSZDRAVNADZOR.RU

Введение

Данное краткое руководство содержит информацию по эксплуатации устройства вытяжного SILENT powerCAM EC (далее также «вытяжка», «устройство», «прибор»), а также важные указания по безопасности.

Дополнительную информацию об устройстве Вы можете запросить у производителя или его уполномоченного представителя

Номер артикула: 29390000.

Наименование:

Устройство вытяжное SILENT powerCAM EC, в составе:

1. Устройство вытяжное SILENT powerCAM EC.
2. Руководство по эксплуатации SILENT powerCAM, краткое.
3. Шланг всасывающий, длина 2 м.
4. Кольцо проволочное.

Производитель:

Renfert GmbH/ «Ренферт ГмбХ», Германия
Адрес производства: Renfert GmbH, 78247 Hilzingen, Untere Giesswiesen 2, Germany
info@renfert.com

Уполномоченный представитель в Российской Федерации:
ООО «МедТестКонсалтинг», ИНН 7716505750, адрес: улица Кулакова, дом 1, корпус 1, офис 193, город Москва, 123181, Россия
managers@medtestconsult.ru
Телефон: +7 (499) 658-2477

Используемые символы

В этом руководстве или на самом приборе Вы найдете символы со следующим значением:

⚠ Опасность
Существует непосредственный риск получения травм. Соблюдайте сопровождающие инструкции!

Электрическое напряжение
Существует опасность из-за электрического напряжения.

! Внимание
При невыполнении указания есть опасность повреждения устройства.

i Указание
Рекомендация по эксплуатации, облегчающая работу с устройством.

CE Устройство соответствует действующим директивам ЕС.

Знак утилизации WEEE: Изделие не подлежит утилизации вместе с бытовыми отходами

На маркировке и заводской табличке используются также следующие **условные обозначения**:

REF	Артикул
S/N	Серийный номер
Bj.	Год выпуска
U	Напряжение
V	В (вольт)
f	Частота
Hz	Гц (герц)

ООО ЦИРМИ INFO@CIRMI.RU WWW.GOSZDRAVNADZOR.RU

bar	Бар 1 бар = 100 000 Па
psi	фунтов на квадратный дюйм 1 psi = 6 894,76 Па
I	Сила тока
mA	Миллиампер
Stand-By	Режим ожидания
OFF	Выкл.
ON	Вкл.
Enter	Ввод

ООО ЦИРМИ INFO@CIRMI.RU WWW.GOSZDRAVNADZOR.RU

Назначение

Устройство вытяжное SILENT powerCAM EC используется для всасывания сухой, невзрывоопасной пыли, образующейся при работе аппарата пескоструйного универсального для зуботехнических лабораторий *Vario basic*, с принадлежностями, который в свою очередь используется сотрудниками зуботехнической лаборатории для удаления паковочных масс и оксидов с литья (в основном – с модельного литья, при изготовлении коронок и мостовидных протезов), для создания шероховатости металлических поверхностей под нанесение керамики, а также для глянцевой обработки поверхностей. Устройство вытяжное также можно использовать с аналогичными пескоструйному аппарату CAM-устройствами, используемыми в зуботехнических лабораториях при изготовлении коронок и мостовидных протезов.

Устройство вытяжное SILENT powerCAM EC предназначено исключительно для профессионального использования в зуботехнических лабораториях и лабораториях при клиниках.

К применению по назначению относится также соблюдение предписанных производителем требований по эксплуатации и техническому обслуживанию.

Противопоказания

Абсолютных и относительных противопоказаний к применению нет.

Побочные действия

Побочные действия отсутствуют

Использование не по назначению

Не разрешается удалять с помощью устройства вытяжного пожароопасные, легко воспламеняющиеся, воспламеняющиеся или взрывоопасные вещества.
Запрещено отсасывание жидкостей, раскаленных или горящих материалов.
Устройство вытяжное не предназначено для домашнего применения.
Любое использование, выходящее за рамки этого руководства, считается не соответствующим назначению. Производитель не несет ответственности за возникший в результате такого применения ущерб.

С этим устройством разрешается использовать только комплектующие и запчасти, поставленные или допущенные к эксплуатации фирмой Renfert GmbH. Использование других комплектующих или запчастей может отрицательно повлиять на безопасность прибора, стать причиной получения тяжелых травм, может нанести вред окружающей среде или привести к повреждению устройства.

Указания по технике безопасности

⚠ ⚠

Общие меры предосторожности

► При эксплуатации устройства вытяжного, не соответствующей настоящему руководству по эксплуатации, предусмотренная защита больше не гарантируется.

► Ввод прибора в эксплуатацию разрешается только ссетевым кабелем, имеющим типичную для данной страны штекерную систему. Необходимое в противном случае переоборудование может производиться только специалистом-электриком.

► Ввод прибора в эксплуатацию разрешается только в том случае, если данные заводской таблички соответствуют данным региональной сети напряжения.
Заводскую табличку Вы найдете, выдвинув ящик для пыли, внизу внутри прибора слева.

► Подключение прибора разрешается только к розеткам, подключенным к системе защиты от максимальных нагрузок.

► Сетевая вилка должна быть легкодоступной.

► Перед выполнением работ с электрическими деталями необходимо отключить прибор от сети.

► Регулярно проверяйте соединительные провода (например, сетевой кабель), шланги и корпус (например, пленка панели управления) на наличие повреждений (например: сгибы, трещины, пористость) или износа.
Устройства вытяжные с поврежденными соединительными проводами, шлангами или частями корпуса или иными дефектами эксплуатировать более нельзя!

ООО ЦИРМИ INFO@CIRMI.RU WWW.GOSZDRAVNADZOR.RU

► Незамедлительно прекратите эксплуатацию поврежденных устройств вытяжных. Отключите штепсельную вилку и обеспечьте невозможносшчть подключения прибора. Устройство отдать в ремонт!
► Не оставлять работающее устройство без присмотра!
► Соблюдайте национальные правила по технике безопасности!

Специфические меры предосторожности

► Для подключения к САМ-устройству ознакомьтесь с инструкцией по эксплуатации САМ-устройства и соблюдайте имеющиеся в ней указания по технике безопасности.
► Соблюдайте национальные предписания и допускаемую пылевую нагрузку на рабочем месте.
► Соблюдайте требования паспортов безопасности отсасываемых материалов.
► При работе с опасными материалами носить средства индивидуальной защиты.
► При опорожнении ящика для пыли или чистке, в зависимости от всасываемого материала, необходимо носить соответствующие средства индивидуальной защиты.
► При утилизации всасываемого материала или использованных фильтров соблюдайте местные нормы и правила предупреждения несчастных случаев.
► Эксплуатировать только с закрытым ящиком для пыли.
► Не эксплуатировать без всасывающего шланга.
► Не использовать вытяжку для горючих, легко воспламеняющихся или взрывоопасных газов или паров.
► Следующие варианты применения представляют собой повышенную опасность и поэтому недопустимы:
При очистке фрезерных камер и печатных установок SLM с помощью пылесоса в случае достаточно высокой концентрации и отсутствия примесей (т.е. без смешивания с другими видами стоматологической пыли, например, гипса, пластмассы), ввиду возможной экзотермической реакции (например, при оксидации) может иметь место самовозгорание или взрыв фрезерной пыли или печатного порошка.
В частности, необходимо выбрать альтернативный метод очистки в случае следующих фрезерных и печатных материалов (например, ручная очистка):
• дерево
• титан / титан-алюминий
• легкие металлы и сплавы легких металлов (например, алюминий, магний)
• кобальто-хромовый порошок (например, для использования в установках SLM)
Если обрабатывается большое количество легких металлов, например, титановых сплавов (например, с помощью наждачной бумаги) и при этом образуется очень мелкая пыль, то в случае достаточно высокой концентрации и отсутствия примесей это может привести ввиду возможной экзотермической реакции к самовозгоранию.
► Не всасывать горячие материалы.
► Не всасывать жидкости.
► Если вытяжка используется для всасывания опасных для здоровья веществ, необходимо применять соответствующие средства индивидуальной защиты и обеспечить надлежащее удаление отработанного воздуха. Соответствующие требования Вы найдете в паспортах безопасности.
► Утилизация всасываемых материалов должна проводиться в соответствии с положениями законодательства.__

Допущенный персонал

Эксплуатация прибора и уход за ним должны осуществляться только обученным персоналом.

ООО ЦИРМИ INFO@CIRMI.RU WWW.GOSZDRAVNADZOR.RU

Описание устройства

Конструкционные и функциональные элементы

См. рис. 1 (на первой странице)

1 Устройство вытяжное SILENT powerCAM EC
2 Панель управления
3 Включатель / Выключател
4 Выдвижной ящик для пыли
4A Натяжной замок
5 Фильтр тонкой очистки
6 Воздухозаборники
7 Лента-липучка
8 CAM-интерфейс
9 Шнур питания
10 Автоматический защитный выключатель (2 x)
11 Фильтр отработанного воздуха / Выход отработанного воздуха
12 Всасывающий шланг
13 Мешок для утилизации
14 Кольцо проволочное

См. рис. 2 (на первой странице)

3 Включатель / Выключател
20 Индикатор «Режим CAM»
21 Кнопка «Вид режима работы», Режим CAM / длительный режим работы
22 Индикатор «Длительный режим работы»
23 Клавиша мощности всасывания
24 Индикатор «Опорожнить контейнер для сбора пыли»
25 Кнопка «Ввод», сохранить введенные данные
26 Индикатор «Сигнал ошибки»
27 Крышка (не удалять, сервисный интерфейс)

RU

Ввод в эксплуатацию

Установка

Устройство вытяжное SILENT powerCAM EC – вертикально стоящее утройство и не должно эксплуатироваться в лежащем положении.

! Если устройство вытяжное устанавливают в закрытом шкафу, то теплый отработанный воздух должен отводиться из шкафа с помощью одной из мер, представленных на рис. A, B, C в начале этого документа.

A: Внешний вытяжной воздуховод.

B: Отверстие на задней стенке шкафа, указанные размеры, соблюдать минимальное и максимальное расстояние.

C: Удалить заднюю стенку шкафа, расстояние от задней части шкафа до стены должно быть как минимум 50 мм.

Подключение

⚠ Внимание: Опасность получения травм! **При укорачивании всасывающего шланга обратите внимани на то, чтобы встроенный про- вод отрезать максимально прямо.**

i ***Длинные всасывающие шланги, узкие изгибы и изломы снижают мощность всасывания пыли от потребителя.***

⇒ Всасывающий шланг, при необходимости укоротить.

⇒ Раскрыть ленту-липучку (7).

⇒ Всасывающий шланг с концевой муфтой (12) вставить в воздухозаборник (6).

⇒ Всасывающий шланг зафиксировать лентой-липучкой.

⇒ Всасывающий шланг подсоединить к гнезду для вытяжки аппарата или CAM-устройства.

i ***Если не подходит диаметр, использовать адаптер, чтобы избежать потери мощности всасывания.***

⇒ Интерфейсный кабель к установке CAM вставить в интерфейс CAM (8).

⚠ **Для подключения CAM-устройства к интерфейсной розетке вытяжки (8) ознакомьтесь также с инструкцией CAM-устройства.**

⚠ **Для дистанционного управления вытяжкой использовать исключительно имеющийся для этого интерфейс CAM.**
Для установок CAM только с коммутируемым сетевым напряжением обязательно использовать „интерфейсный кабель F-типа“.
Если вытяжка очень часто включается и выключается через электропитание CAM-установки, то это может привести к повреждению электроники как установки CAM, так и вытяжки.

⇒ Вытяжное устройство выключить с помощью включателя / выключателя (3).

⇒ Шнур питания (9) раскатать и штекер вставить в розетку электросети здания.

ООО ЦИРМИ INFO@CIRMI.RU WWW.GOSZDRAVNADZOR.RU

Обслуживание

Включение

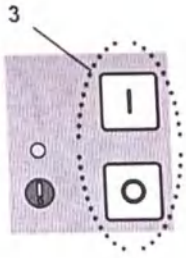

Устройство вытяжное включается и выключается с помощью включателя / выключателя (3). После включения:

- Устройство вытяжное выполняет автоматическую очистку фильтра (примерно 8 сек. слышен громкий шум вибрации).

После этого вытяжка находится в последнем установленном режиме работы.

Выбор режима работы: работа САМ / постоянный режим

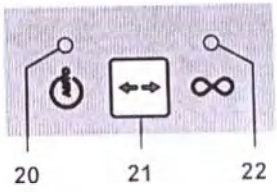

- Режим работы САМ (20):
  Вытяжка реагирует на управляющие сигналы установки САМ.
- Постоянный режим эксплуатации (22):
  Вытяжка работает непрерывно.

⇒ Нажать клавишу режима работы (21).

- Переключение режима работы.

⚠ **Вытяжка предназначена исключительно для сухой пыли!**
При подключении к САМ-установкам с функцией мокрой / сухой обработки обязательно следить за тем, чтобы в вытяжку не попадала остаточная влага из установки САМ.

⚠ **При каждом фрезеровании проверять надлежащее состояние вытяжки:**

- ▶ **Индикации сообщений об ошибках (26) нет.**
- ▶ **Турбина работает должным образом без особых шумов или возникновения запахов.**

Мощность всасывания

⇒ Нажать клавишу мощности всасывания (23).

- Переключение на другой уровень (только в режиме постоянной работы).

Настройка параметров

Аппарат поставляется с настройками, которые в большинстве случаев обеспечивают беспроблемную работу вытяжки. Если это в отдельном случае невозможно, параметры следует изменить.

Настройка различных параметров и самодиагностика выполняются в режиме программирования.

i ***Как настраивать параметры и как выполняется самодиагностика, Вы найдете на рисунках D и E в начале руководства.***

С помощью четырех индикаторов показывается, какой параметр настраивается

	Индикация работы САМ (20)	выполнить самодиагностику
	Индикация постоянной работы (22)	звуковые сигналы (зуммер) включить/выключить
	Индикация очистки ящика для пыли (24)	интервал времени для очистки ящика для пыли
	Индикация сообщения об ошибке (26)	установить время быстродействия турбины

ООО ЦИРМИ INFO@CIRMI.RU WWW.GOSZDRAVNADZOR.RU

Чтобы настроить различные параметры, следует запустить режим программирования и выбрать параметр.

Включить режим программирования:	Клавишу режима работы (21) 3 секунды удерживать нажатой.
Выбор параметра:	Нажать клавишу режима работы (21), соответствующая индикация мигает, прочие индикаторы работают.
Изменить значения:	Нажать клавишу мощности (23).
Сохранить настройки:	Нажать клавишу Enter (25). Звуковой сигнал подтверждает успешное сохранение.
Прервать программирование (никаких изменений)	Снова нажать клавишу режима работы (21).

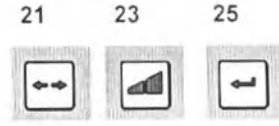

Самодиагностика (см. Рисунок D в начале данного документа)

Самодиагностику запустить вручную. Она выполняется один раз.

Самодиагностика (см. Рисунок D в начале данного документа)

При включении различные вводы подтверждаются звуковым сигналом.
Этот звуковой сигнал может включаться и выключаться.

Интервал времени для индикации наполнения выдвижного ящика для пыли (см. Рисунок E в начале данного документа)

По достижении установленного интервала времени предлагается очистить ящик для пыли.
Для этого можно выбрать один из 5 промежутков времени.

Интервал времени / час.	Мигающие сигналы индикации
2	1 x
5	2 x
10	3 x
50	4 x
100	5 x

Заводская настройка

При сильном пылеобразовании (например, пескоструйки) следует настроить интервал времени для команды «очистить ящик для пыли» на 5 час., при необходимости – на 10 час.

Быстродействие турбины вытяжки (см. Рисунок E в начале данного документа)

Быстродействие = время между командой AUS (ВЫКЛ) установки CAM и выключением турбины.
На выбор 6 периодов времени

Быстродействие / сек.	Мигающие сигналы индикации
0	1 x
3	2 x
5	3 x
10	4 x
20	5 x
30	6 x

Заводская настройка

Чтобы предотвратить слишком частое включение / выключение вытяжки при коротких перерывах, можно выбрать большее значение времени.

ООО ЦИРМИ INFO@CIRMI.RU WWW.GOSZDRAVNADZOR.RU

Чистка / Уход

Устройство вытяжное не содержит внутри деталей, которые нуждаются в техническом обслуживании. Открытие аппарата, кроме случаев, описываемых в дальнейшем, недопустимо!

Чистка

Протирать влажной салфеткой только наружные поверхности устройства вытяжного.

Нельзя использовать чистящие средства, содержащие растворители или абразивы.

Очистка выдвижного ящика для пыли

После достижения установленного интервала времени предлагается очистить выдвижной ящик для пыли:

- Раздается 3-кратный звуковой сигнал.
- Светится индикация выдвижного ящика для пыли (24).

Перед извлечением ящика для пыли должна быть выполнена очистка фильтра.

⇒ В течение 2 сек. держать нажатой клавишу Enter (25).

- Выполняется очистка фильтра (продолжительность около 8 сек.).

После того как очистка фильтра завершена:

⇒ Открыть натяжной замок выдвижного ящика для пыли (4A).

⇒ Выдвинуть ящик для пыли (4) вперед.

⇒ Снять стопорное кольцо (14).

⇒ Мешок для утилизации закрыть, вынуть и утилизировать.

При утилизации соблюдать местные правила и предписания по предотвращению несчастных случаев! В зависимости от вида пыли использовать личные средства защиты.

⇒ Новый мешок для утилизации вставить через стопорное кольцо и концы над кольцом загнуть.

⇒ Мешок для утилизации со стопорным кольцом вставить в ящик для пыли. Стопорное кольцо удерживается в ящике для пыли с помощью магнитов. Обратить внимание на то, чтобы мешок для утилизации;

- в ящике для пыли прилегал бы к боковым стенкам.
- не находился на уплотнительной поверхности.

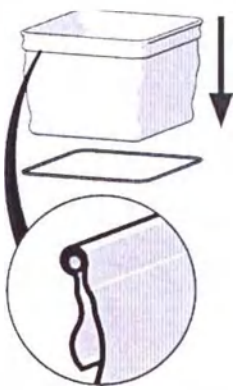

⇒ Вставить вновь выдвижной ящик для пыли и полностью задвинуть.

⇒ Закрыть натяжной замок (4A).

⇒ Нажать клавишу Enter (25) (счетчик регистрации интервала времени сбрасывается).

- Звуковой сигнал подтверждает ввод.
- Индикация выдвижного ящика для пыли (24) гаснет.

Если выдвижной ящик для пыли не очистить, индикация ящика будет продолжать светиться (24). После включения /выключения аппарата 3-кратный звуковой сигнал снова укажет на необходимость очистки ящика для пыли.

При работе с тяжелым материалом (например, циркониевая пыль) для безопасного извлечения и надежной транспортировки рекомендуется использовать 2 мешка для утилизации (один мешок вложить в другой).

Для настройки интервала времени см. рисунок E в начале данного документа, или ознакомьтесь с инструкцией по эксплуатации в Интернете.

Замена фильтра тонкой очистки

Если очистка фильтра не дала достаточного эффекта (мощность всасывания не улучшилась), то следует заменить фильтр тонкой очистки.

Устройство вытяжное это распознает и сигнализирует путем индикации сообщения об ошибке (26).

Если предлагается замена фильтра тонкой очистки или мощность всасывания после повторной очистки не улучшилась или улучшилась лишь кратковременно, то фильтр тонкой очистки следует своевременно заменить. Дальнейшая эксплуатация может привести к повреждению аппарата.

Перед заменой фильтра тонкой очистки выполнить очистку фильтра.

При установке фильтра тонкой очистки обратить внимание на корректную установку, т.к. иначе может иметь место отсутствие герметичности. См. инструкции по установке в конце руководства по эксплуатации.

ООО ЦИРМИ INFO@CIRMI.RU WWW.GOSZDRAVNADZOR.RU

Самодиагностика

С помощью самодиагностики блок управления контролирует функциональность турбины и частей электроники.

Если ошибок не находится, вытяжка по окончании самодиагностики вновь готова к эксплуатации.

Если ошибка определяется, подается сигнал.

Самодиагностика запускается вручную и затем выполняется один раз.

⇒ Нажимать клавишу режима работы (21) в течение 3 сек.

21 25

- мигает

⇒ Нажать клавишу Enter (25).

- мигает: самодиагностика выполняется

Ошибок не обнаружено:

- Вытяжка в готовности

Ошибки обнаружены

- Раздается звуковой сигнал.
- Все индикаторы горят.

⇒ Информацию об устранении ошибок см. ниже.

Запчасти

Быстроизнашивающиеся детали и запчасти Вы можете найти в списке запчастей в интернете на сайте **www.renfert.com/p918**.

Ввведите следующий номер артикула: 29390000.

Детали, исключенные из гарантии, (быстроизнашивающиеся детали, расходные материалы) помечены в списке запчастей.

ООО ЦИРМИ INFO@CIRMI.RU WWW.GOSZDRAVNADZOR.RU

Декларация о соответствии ЕС

RU

Renfert GmbH, Industriegebiet, 78247 Hilzingen / Германия

Настоящим мы заявляем, что продукт

SILENT powerCAM EC

соответствует всем специальным положениям следующих директив:

2006/42/EC	(Директива в отношении машин)
2014/35/EU	(Директива в отношении электрического оборудования в пределах определенных границ напряжения)
2014/30/EU	(Директива в отношении электромагнитной совместимости)
2011/65/EU	(RoHS)

Следующие гармонизированные стандарты были выполнены:
EN 61010-1:2010; EN ISO 12100:2010; EN 61326-1:2013; EN 60335-2-69: 2012; EN 50581:2012

Ответственность за составление технической документации: Hans Peter Jilg c/o Renfert GmbH

Тило Бурбахер,
Руководитель конструкторского отдела

Хильцинген, 11.07.2019

ООО ЦИРМИ INFO@CIRMI.RU WWW.GOSZDRAVNADZOR.RU

Renfert

Фильтр тонкой очистки разборка - сборка

1.

2.

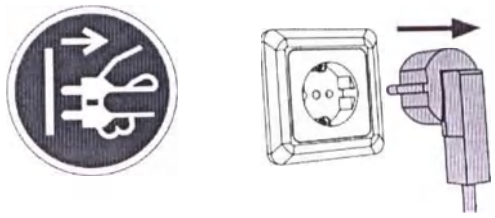

Разборка

3.

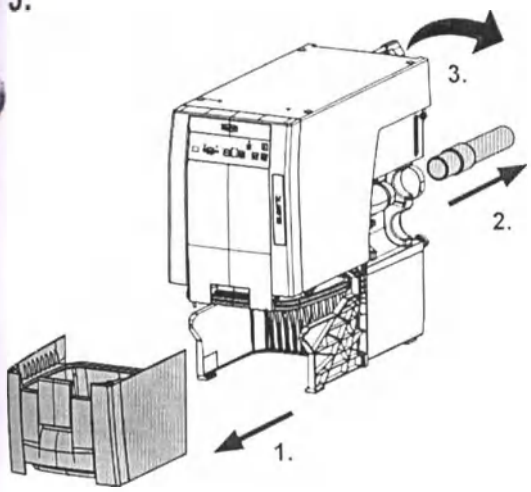

4.

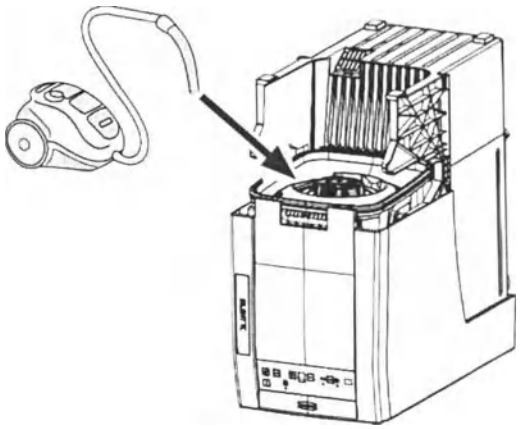

5.

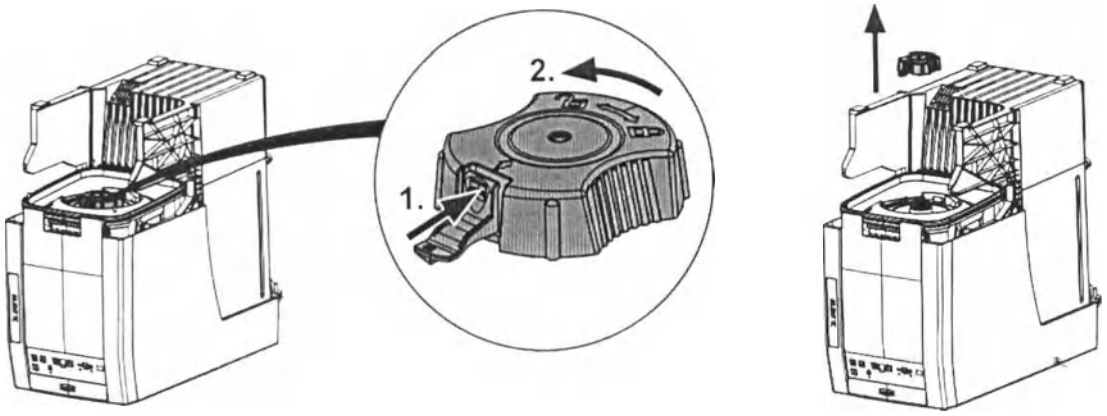

6.

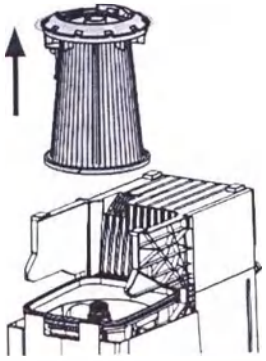

ООО ЦИРМИ INFO@CIRMI.RU WWW.GOSZDRAVNADZOR.RU

7.

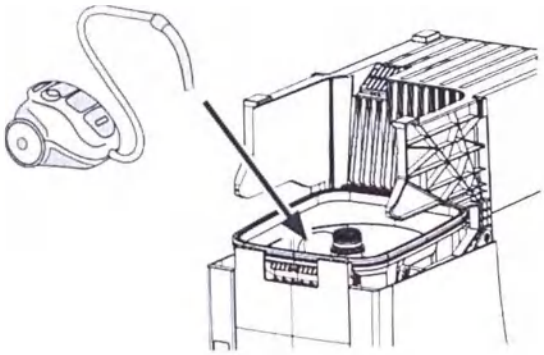

8.

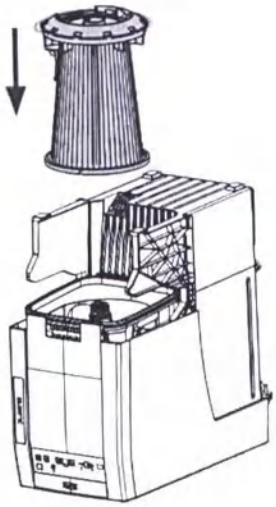

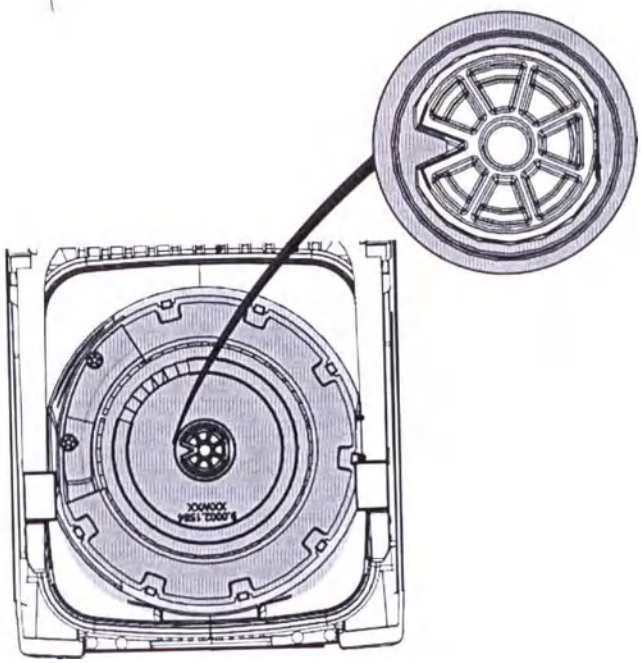

9.

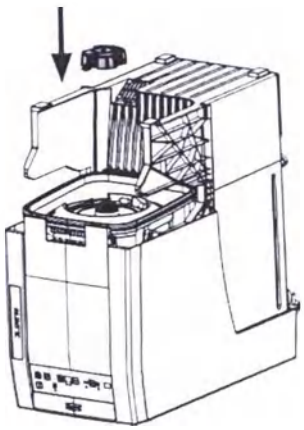

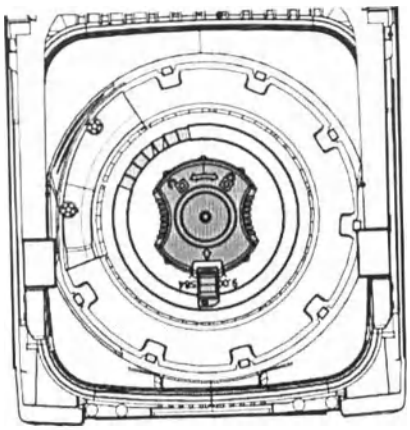

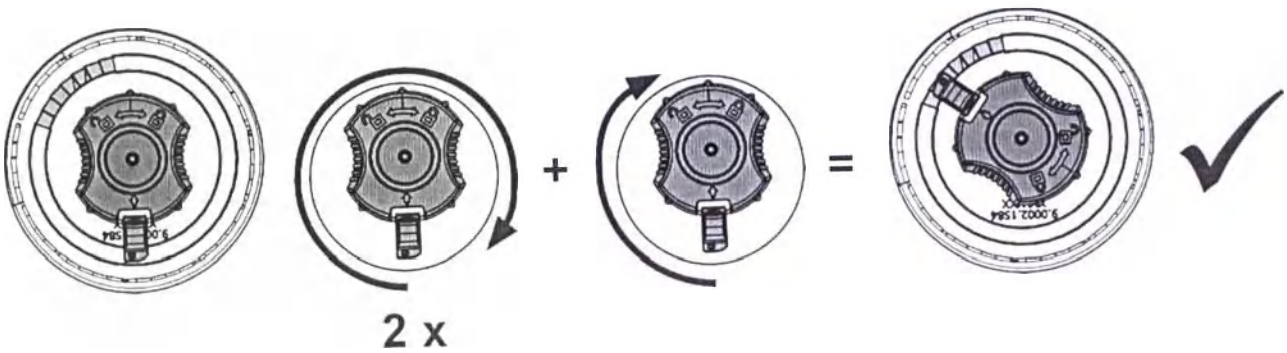

ООО ЦИРМИ INFO@CIRMI.RU WWW.GOSZDRAVNADZOR.RU

Технические характеристики

Вытяжное устройство SILENT powerCAM EC

артикул номер	29390000
Допустимое сетевое напряжение	220–240 В (±10%)
Допустимая сетевая частота	50/60 Гц (±2%)
Номинальное напряжение	230 В
Потребляемая мощность всасывающей турбины	1610 ВА (230 В) (±2%)
Производительность (максимально)	3984 л/мин
Максимальное разрежение	2,57 КПа
Техника моторов	EC
Техника фильтрации	без мешка-пылесборника
Качество фильтра	Класс М согласно EN 60335-2-69
CAM-интерфейс	Розетка RJ 45
ПЛК: Входной сигнал	включение уровня всасывания 1, включение уровня всасывания 2, выключение вытяжки, выполнение очистки фильтра, провести очистку фильтра
ПЛК: Выходной сигнал	2 x Очистка фильтра – сообщения о состоянии
Сетевой входной предохранитель	2 x 15 A(T)
Количество каналов всасывания	1
Звуковое давление (LpA) (при максим. производительности)	54,3 дБ(А)
Масса (в порожнем состоянии)	18 кг (±5%)
Габариты (ширина x высота x глубина)	270 x 535 x 540 мм (±2%)
Внутренний диаметр воздухозаборников	42 мм
Ёмкость контейнера для пыли	7 л (±2%)
Входной сигнал: - Low - High	 0,5 В 15-24 В
Выходной сигнал: - максим.напряжение pull-up (U) - максим. коммутационный ток(I) - внутреннее добавочное сопротивление	 21 В 5 мА 150 ом

Гарантия, техническое обслуживание и ремонт

При надлежащем использовании Renfert предоставляет Вам на все части устройства **гарантию сроком на 3 года**

На мотор устройства вытяжного предоставляется трехлетняя гарантия, однако максимум на 5000 часов работы мотора.

Условием оказания гарантийных услуг является наличие оригинального счета от продавшей устройство организации.
Детали, исключенные из гарантии (быстроизнашивающиеся детали, расходные материалы), помечены в списке запчастей.
Гарантия не действует в случае ненадлежащей эксплуатации, при невыполнении предписаний по эксплуатации, чистке, уходу и подключению, в случае ремонта собственными силами или ремонта неавторизированным персоналом, при применении запчастей других производителей и в случае недопустимых с точки зрения руководства вмешательств. Гарантийные услуги не являются поводом для продления гарантии.

Гарантийные услуги не являются поводом для продления гарантии.
Срок службы устройства вытяжного – 10 лет, срок годности устройства вытяжного – 10 лет.

На территории Российской Федерации техническое обслуживание и ремонт осуществляют региональные дистрибьюторы:

ООО ЦИРМИ INFO@CIRMI.RU WWW.GOSZDRAVNADZOR.RU

1. ООО «Дентал АВ», Россия, 191014, г. Санкт-Петербург, Ковенский пер.,9, тел. : +7(812) 2757585 , факс : +7(812) 6470611, эл. почта: info@dental-av.ru, сайт: www.dentalav.ru
2. ООО «Рокада-Дент» , Россия, 420107 ,г. Казань, ул.Петербургская,26 . тел. +7(843)5706880, факс : +7(843)5706882, эл. почта: mail@rocadamed.ru, сайт: www.rocadamed.ru
3. Группа компаний СИМКО, Россия, 105064 , Москва, Нижний Сусальный пер., 7 кор. 7, тел.: +7(495)7378003, факс : +7(495)7373826, эл. почта: orders@simkodent.ru, сайт: www.simkodent.ru
4. ООО ПВП "Контакт", Россия, 662521 п. Березовка, Красноярск. кр., ул. Солнечная 1а/3, тел: +7 (391)273-71-56, факс +7 (391)273-71-56, эл. почта: info@contact-kr.ru
5. ООО «ЭХО», Россия, 353905, Новороссийск, ул. Корницкого, 83, тел: +7 (800) 550 55 78, эл. почта: dental@echo-nvrsk.ru
6. ООО Северная Каролина, Россия, 199106 Санкт-Петербург, Большой пр. В.О., д. 60/10, кв. 12, тел: +7 812 702 81 12, эл. почта: info@carolinaspb.ru
7. ООО Риком, Россия, 111524, Москва, ул. Электродная 10, тел: +7 495 672 71 99, факс +7 495 306 37 55 эл. почта: info@rikom-dent.ru
8. ООО УралКвадромед, Россия, 620062 Екатеринбург, Пр. Ленина, 64-10, тел: +7 343 2047337, факс +7 343 2627160эл. почта: info@uqm.ru
9. ООО «МайДент24», Россия, 125040, г. Москва, 5-я улица Ямского поля, 7, кор. 2., тел./факс +7(495)5105624, email: info@mydent24.ru, сайт: www.mydent24.ru

Указания по утилизации

Утилизация расходных материалов

Утилизация ёмкостей для пыли и фильтров должна производиться в соответствии с нормами, действующими в данной стране. При этом в зависимости от особенностей фильтра необходимо использовать средства индивидуальной защиты.

Утилизация прибора

Утилизация устройства вытяжного должна производиться специализированным предприятием. При этом необходимо проинформировать это предприятие об опасных для здоровья остатках в приборе, если таковые имеются.

В целях сохранения и защиты окружающей среды, предотвращения загрязнения окружающей среды и для улучшения повторного использования сырья, электрические и электронные приборы должны приниматься назад их производителем, чтобы обеспечить их правильную утилизацию или повторное применение.

Устройства, отмеченные данным символом, нельзя утилизировать вместе с несортированным бытовым мусором.

ООО ЦИРМИ INFO@CIRMI.RU WWW.GOSZDRAVNADZOR.RU

Устранение неисправностей вытяжного устройства powerCAM EC

Неисправность	Причина	Помощь
Раздается звуковой сигнал, вытяжка отключается и следует очистка фильтра.	• Внутреннее предельное значение скорости потока меньше, чем необходимо. • Спустя 8 часов эксплуатации (время работы турбины) без периодического отключения следует очистка фильтра.	• Работу продолжить по окончании очистки. • Приборы выключать в конце каждого рабочего дня с помощью выключателя («3», рисунок).
После включения горит индикатор ящика для пыли («24», рисунок) и раздается 3-кратный звуковой сигнал.	• Истек интервал времени для очистки ящика для пыли, а ящик еще не очищен. • Очистка ящика для пыли не была пока подтверждена.	• Очистить ящик для пыли и подтвердить нажатием кнопки «Ввод» («25», рисунок). • Подтвердить очистку ящика для пыли нажатием кнопки «Ввод» («25», рисунок).
Индикатор сообщения об ошибке мигает («26», рисунок).	• Электроника перегрелась.	• Выключить Аппарат и дать ему остыть. • Обеспечить достаточное охлаждение, например: - Проверить корректность установки. - Использовать внешний воздуховод.
Все 4 индикатора мигают.	• Ошибка электроники. • Турбина не запускается. • Негерметичность, поскольку выдвижной ящик для пыли установлен неправильно.	• Обратиться в сервисную службу Renfert. • После замены турбины проверить штепсельный контакт турбины. • Проверить, правильно ли установлен выдвижной ящик для пыли.
Светится индикатор сообщения об ошибке («26», рисунок) и повторно раздается 2-кратный звуковой сигнал.	• Фильтр тонкой очистки так сильно забит, что очистка фильтра не дает достаточного эффекта.	• Заменить фильтр тонкой очистки.
Мощность всасывания недостаточна.	• Установленная мощность всасывания слишком мала. • Закупорка или утечка во всасывающем шланге. • Выдвижной ящик для пыли негерметичен. • Фильтр тонкой очистки забит.	• Выбрать более высокий уровень всасывания. • Проверить всасывающий шланг. • Проверьте корректность установки ящика для пыли. • Аппарат выключить и вновь включить, чтобы запустилась очистка фильтра. Если очистка фильтра не дала улучшения мощности всасывания - заменить фильтр тонкой очистки.
Ящик для пыли переполнен.	• Интервал времени для индикации наполнения выдвижного ящика для пыли слишком велик.	• Установить меньший интервал времени.
Раздается сигнал очистки ящика для пыли, хотя тот еще не заполнен.	• Интервал времени для индикации наполнения выдвижного ящика для пыли слишком мал.	• Установить больший интервал времени.
Мигает индикатор очистки ящика для пыли и раздается 3-кратный звуковой сигнал.	• Скорость потока более не достаточна, выполняется очистка фильтра.	• Подождать окончания очистки фильтра.
Вытяжка в режиме постоянной работы или автоматическом режиме неожиданно перестает всасывать пыль,	• Турбина перегрелась.	• Выключить Аппарат и дать остыть минимум 60 мин. • Проверить, не закупорен ли

ООО ЦИРМИ INFO@CIRMI.RU WWW.GOSZDRAVNADZOR.RU

Неисправность	Причина	Помощь
а соответствующие индикаторы еще работают («20», «22», рисунок).	• Турбина неисправна.	всасывающий шланг, устранить закупорку. • Аппарат выключить и вновь включить, чтобы запустилась очистка фильтра. Если очистка фильтра не дала улучшения мощности всасывания - заменить фильтр тонкой очистки. • Турбину заменить.
После замены мотора вытяжка не запускается или внезапно останавливается	• Штекер мотора вставлен не полностью и не зафиксирован.	• Вставьте штекер мотора полностью. • Проверьте корректность установки и фиксацию, попробовав его потянуть.

ООО ЦИРМИ INFO@CIRMI.RU WWW.GOSZDRAVNADZOR.RU

Renfert

Руководство по эксплуатации

медицинского изделия

Аппарат пескоструйный универсальный для зуботехнических лабораторий

Vario basic, с принадлежностями

ООО ЦИРМИ INFO@CIRMI.RU WWW.GOSZDRAVNADZOR.RU

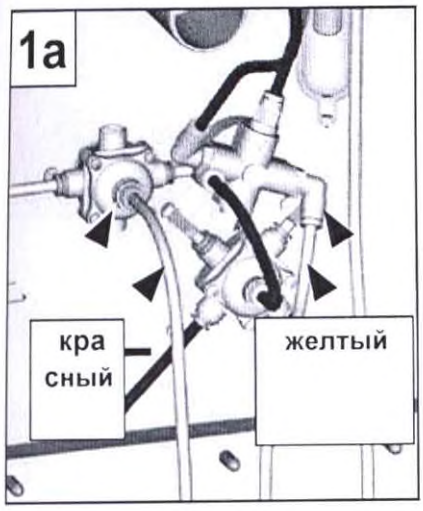

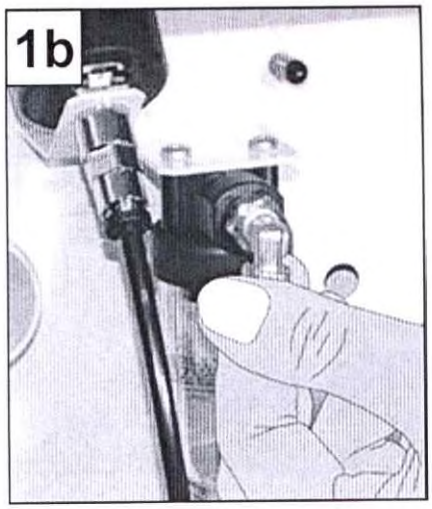

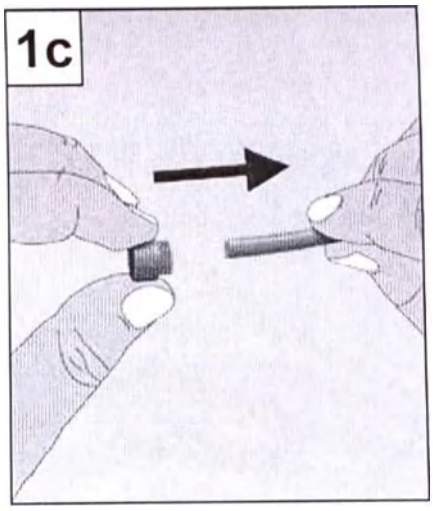

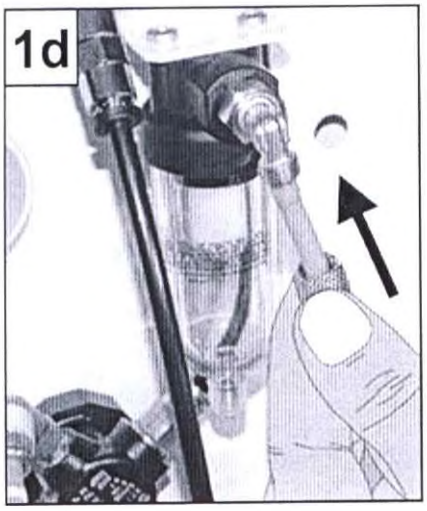

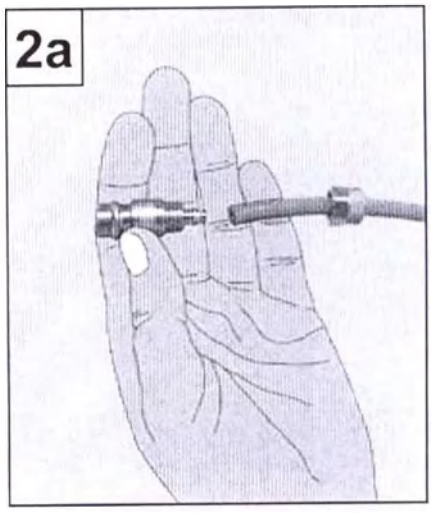

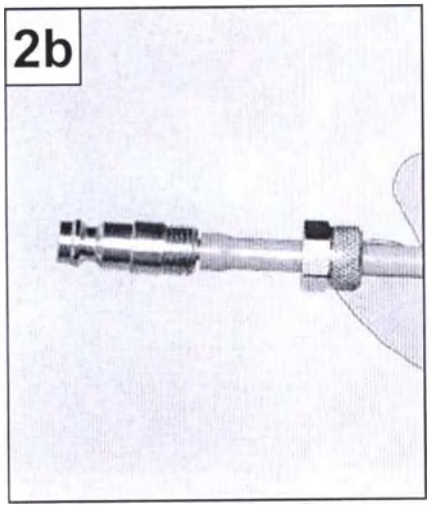

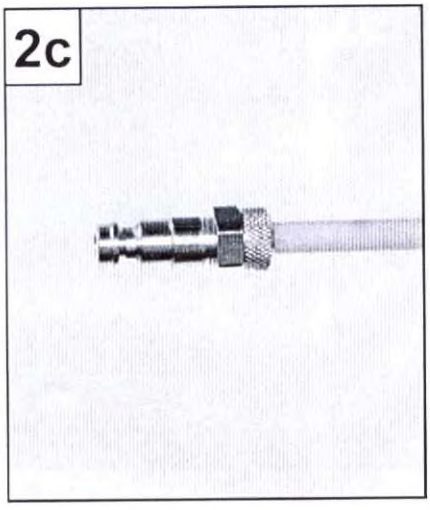

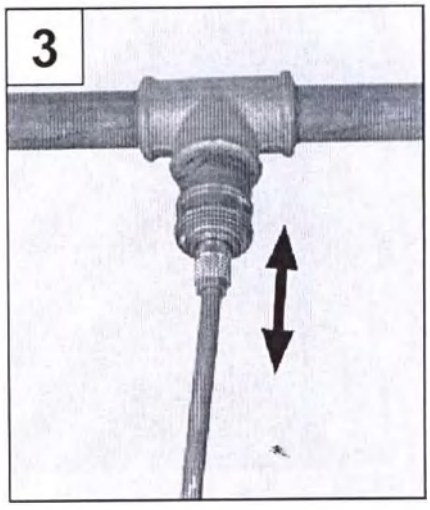

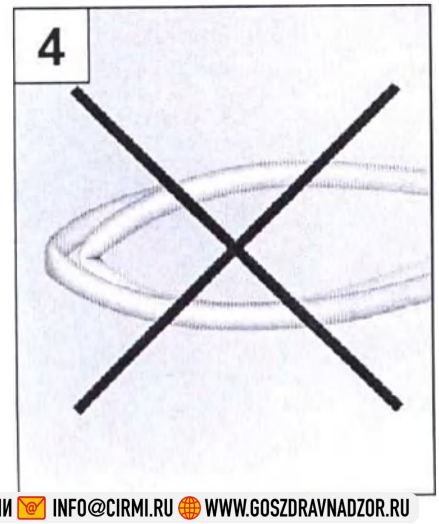

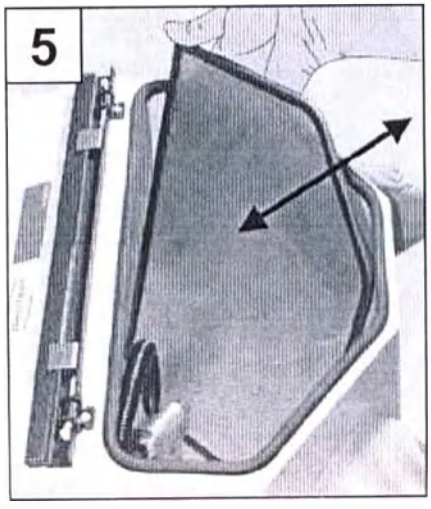

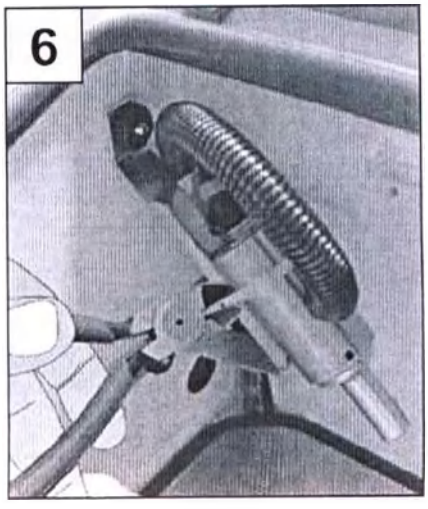

ООО ЦИРМИ INFO@CIRMI.RU WWW.GOSZDRAVNADZOR.RU

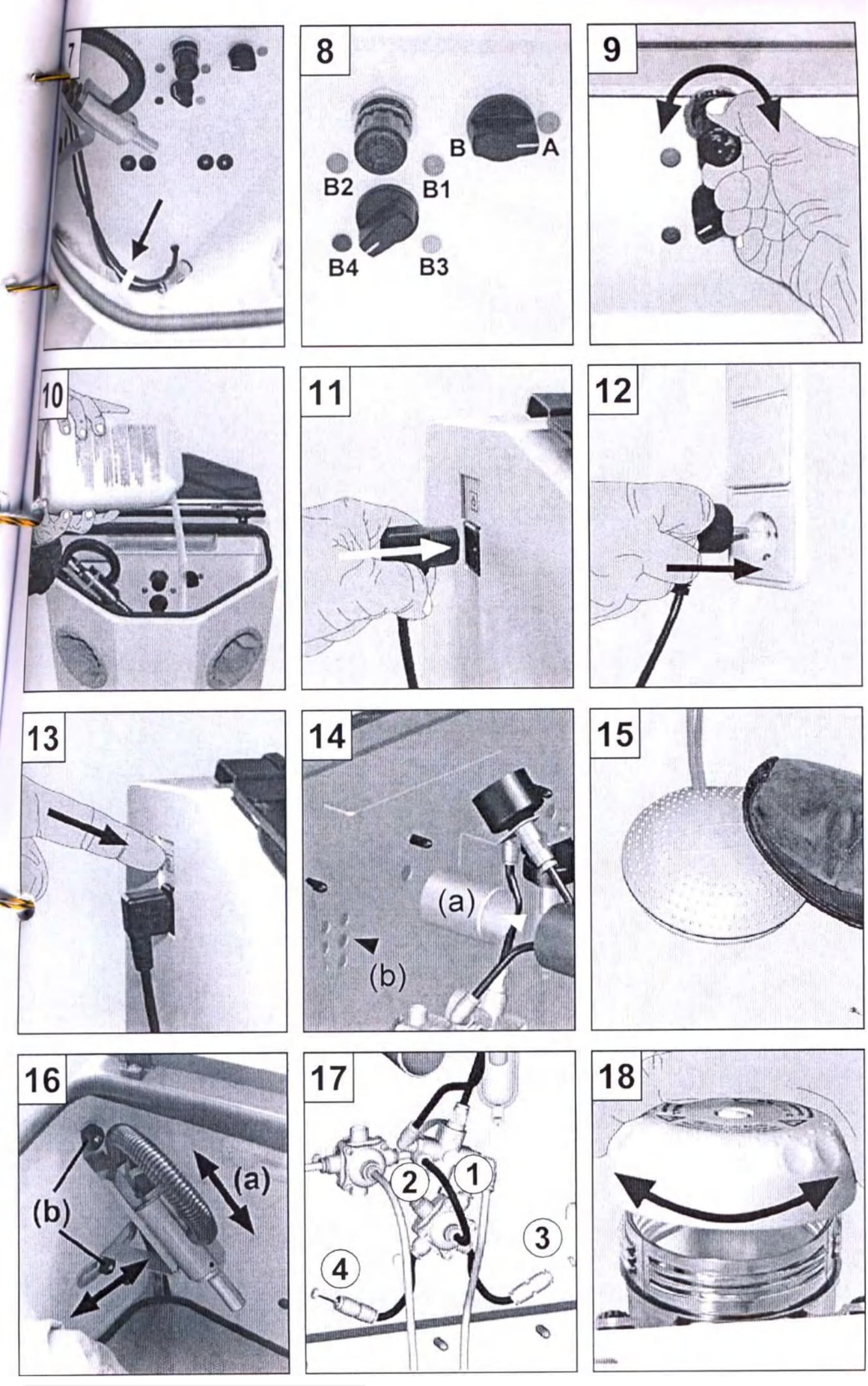

ООО ЦИРМИ INFO@CIRMI.RU WWW.GOSZDRAVNADZOR.RU

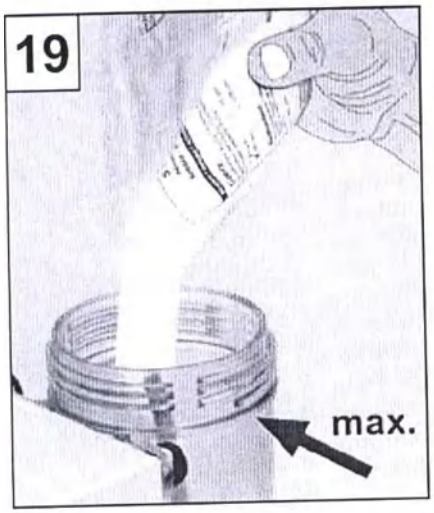

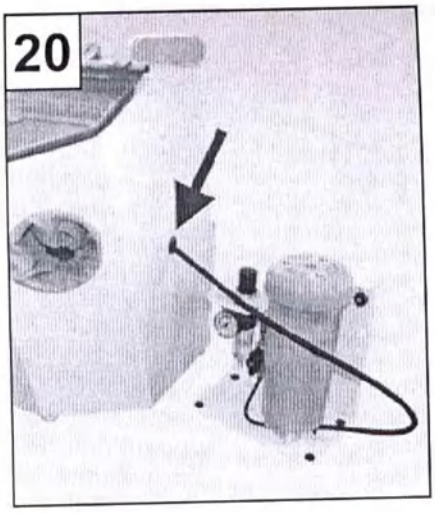

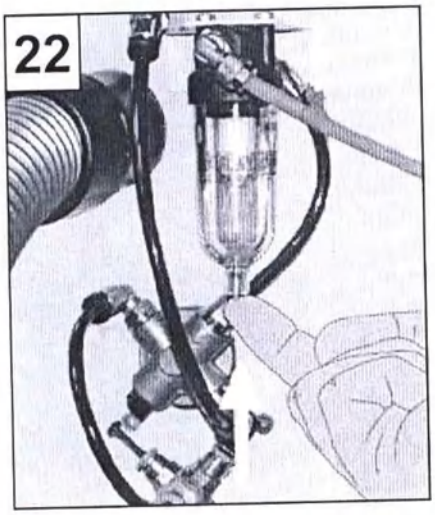

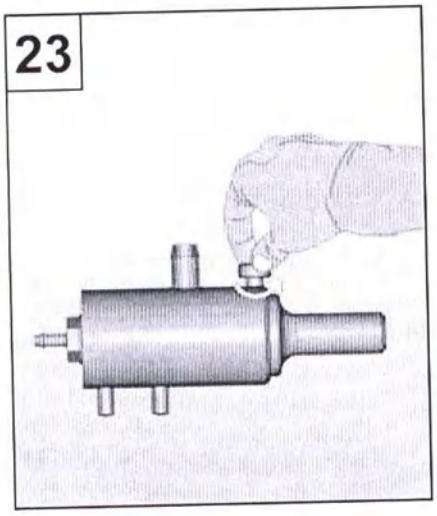

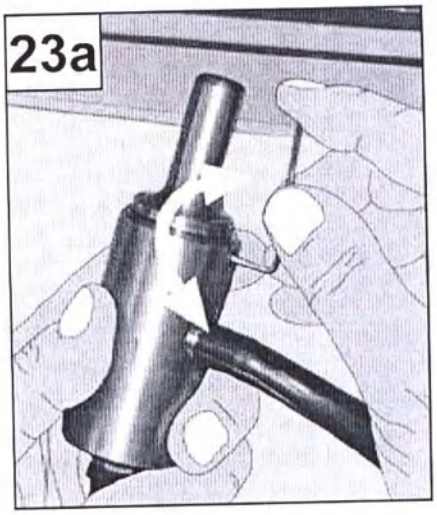

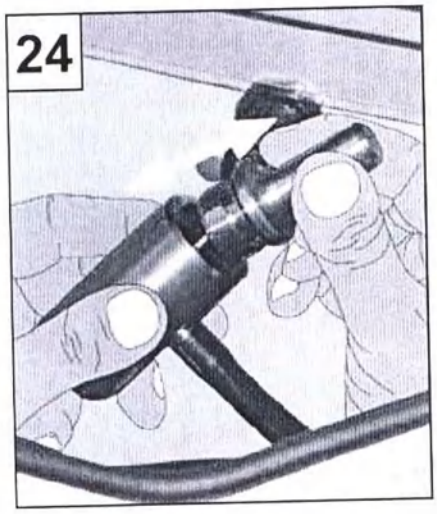

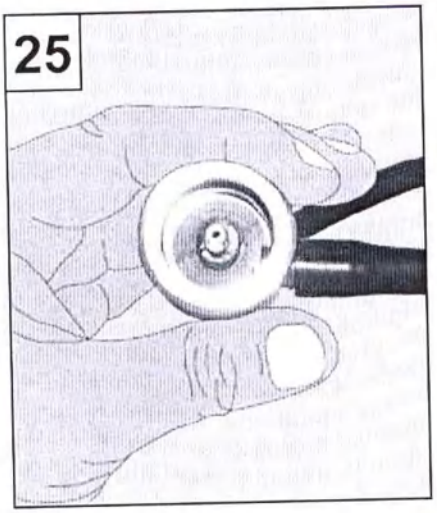

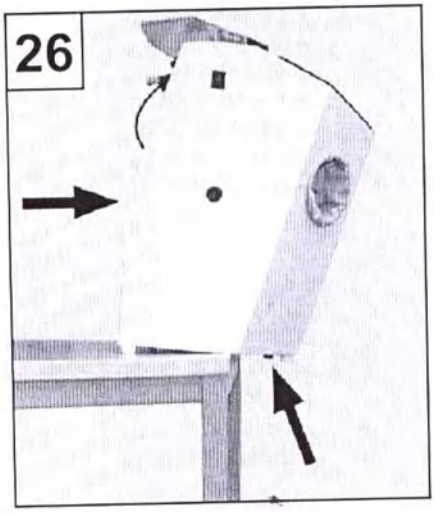

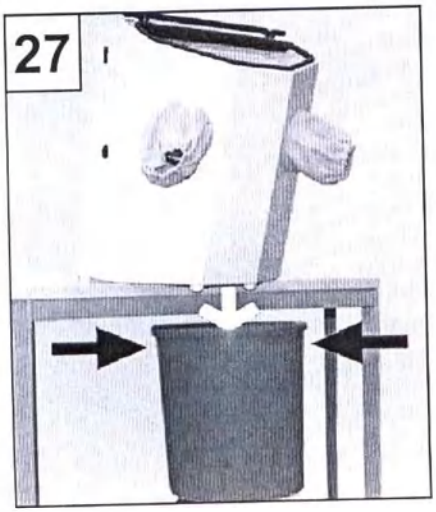

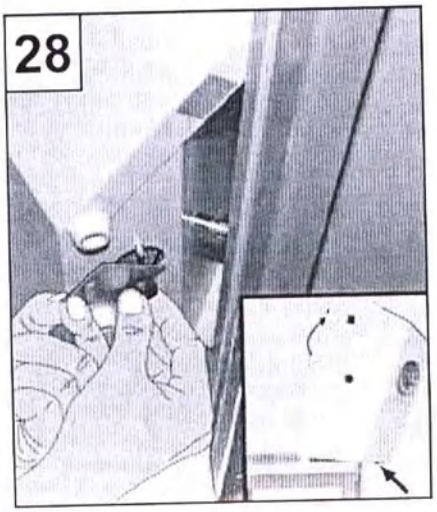

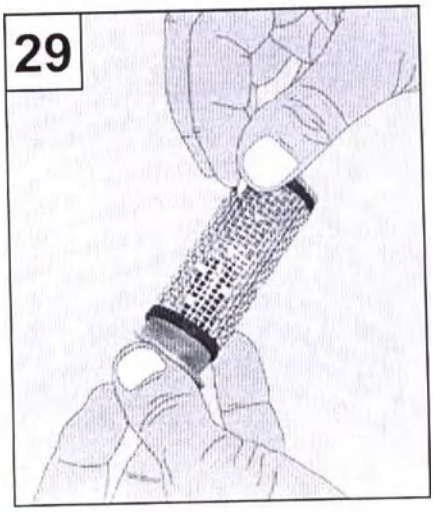

ООО ЦИРМИ INFO@CIRMI.RU WWW.GOSZDRAVNADZOR.RU

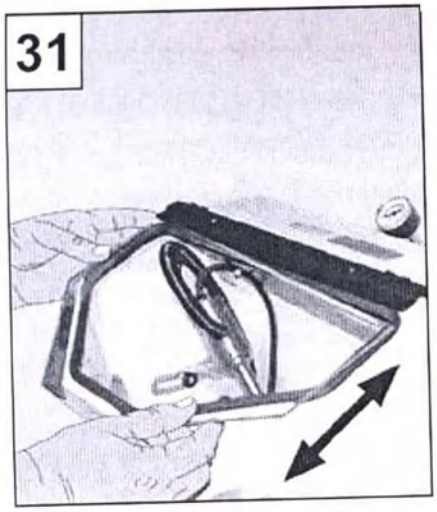

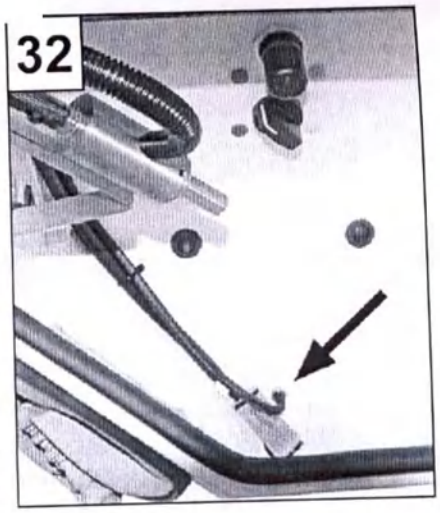

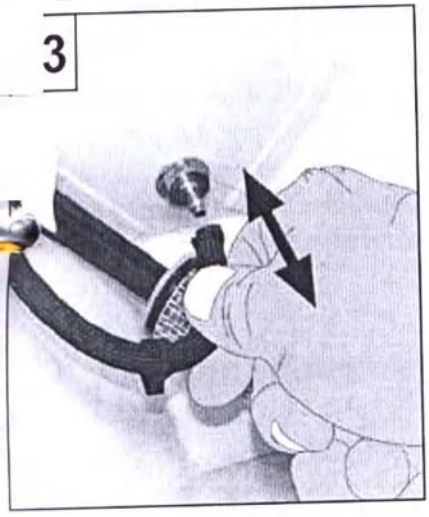

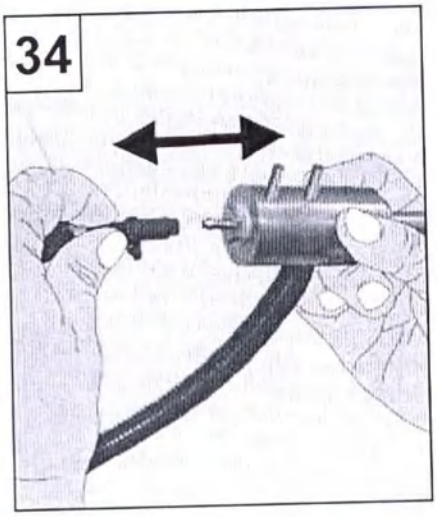

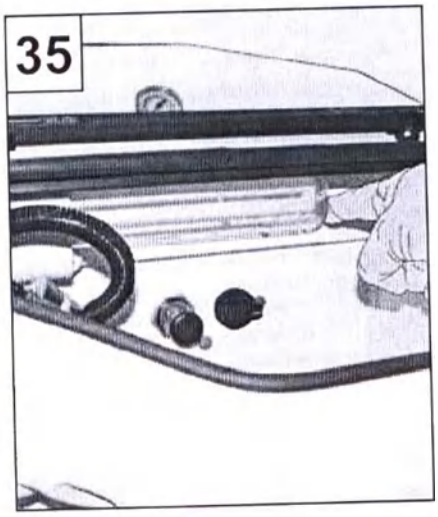

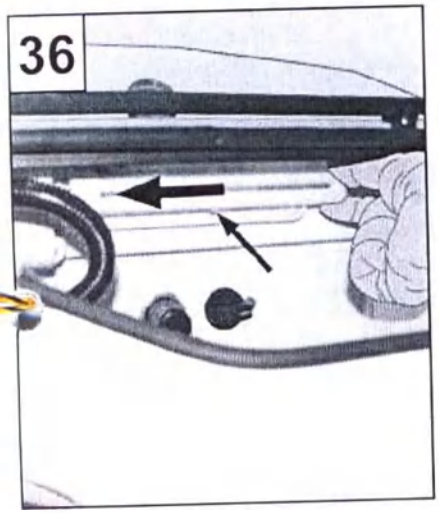

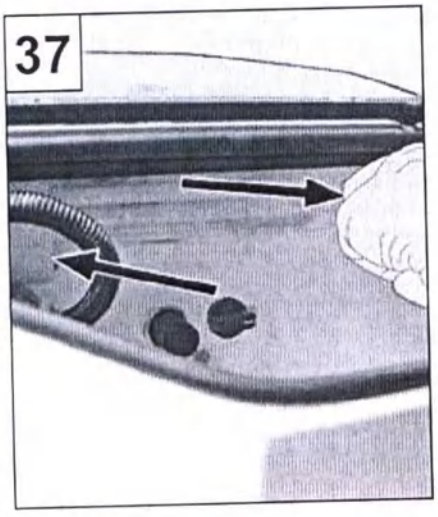

ООО ЦИРМИ INFO@CIRMI.RU WWW.GOSZDRAVNADZOR.RU

Аппарат пескоструйный универсальный для зуботехнических лабораторий Vario basic, с принадлежностями.

1. Введение

Мы рады, что Вы решили приобрести Vario basic. Данный Аппарат устанавливает новые стандарты в отношении многофункциональности, эффективности и эргономичности.

Просим Вас внимательно прочитать данное руководство по эксплуатации и следовать содержащимся в нем указаниям, чтобы обеспечить длительную и бесперебойную работу.

2. Наименование

Аппарат пескоструйный универсальный для зуботехнических лабораторий Vario basic, с принадлежностями.

I. Основной состав:

1. Аппарат Vario basic
2. Руководство по эксплуатации
3. Педаль пневматическая
4. Комплект для пневматического подключения, в составе:

4.1. Муфта для подключения к компрессору 7,2 мм
4.2. Муфта для подключения компрессору 5 мм
4.3. Ниппель переходной
4.4. Клемма
4.5. Зажим шланговый

5. Кабель сетевой
6. Шланг полиурентановый черный – 2 шт.
7. Шланг полиурентановый голубой
8. Комплект мелких деталей Vario basic, в составе:

8.1. Втулка кабельная– 4 шт.
8.2. Втулка мембранная малая – 2 шт.
8.3. Пробка – 2 шт.
8.4. Гайка с насечкой М5 черная – 2 шт.
8.5. Кольцо опознавания, красное
8.6. Кольцо опознавания, желтое
8.7. Кольцо опознавания, зеленое
8.8. Кольцо опознавания, голубое
8.9. Кольцо опознавания, серое
8.10. Пленка магнитная

9. Бачок для струйного материала 25-70 мкм, правый (при необходимости), в составе:

9.1. . Бачок для струйного материала 25-70 мкм, правый.
9.2. Руководство по монтажу для дополнительного бачка.
9.3. Пробка маркировочная, зеленая.
9.4. Пробка маркировочная, желтая.
9.5. Пробка маркировочная, красная.
9.6. Кольцо опознавания, красное.
9.7. Кольцо опознавания, желтое.
9.8. Кольцо опознавания, зеленое.
9.9. Шланг для сжатого воздуха, черный.
9.10. Инструмент для снятия и установки дозирующего ниппеля.
9.11. Гайка с насечкой М5, черная – 2 шт.

10. Бачок для струйного материала 25-70 мкм, левый (при необходимости), в составе:

10.1. Бачок для струйного материала 25-70 мкм, левый.
10.2. Руководство по монтажу для дополнительного бачка.
10.3. Пробка маркировочная, зеленая.
10.4. Пробка маркировочная, желтая.
10.5. Пробка маркировочная, красная.
10.6. Кольцо опознавания, красное.
10.7. Кольцо опознавания, желтое.
10.8. Кольцо опознавания, зеленое.
10.9. Шланг для сжатого воздуха, черный.
10.10. Инструмент для снятия и установки дозирующего ниппеля.
10.11. Гайка с насечкой М5, черная – 2 шт.

11. Бачок для струйного материала 70-250 мкм, правый (при необходимости), в составе:

11.1. Бачок для струйного материала 70-250 мкм, правый.
11.2. Руководство по монтажу для дополнительного бачка.
11.3. Пробка маркировочная, зеленая.
11.4. Пробка маркировочная, желтая.
11.5. Пробка маркировочная, красная.
11.6. Кольцо опознавания, красное.
11.7. Кольцо опознавания, желтое.
11.8. Кольцо опознавания, зеленое.
11.9. Шланг для сжатого воздуха, черный.
11.10. Инструмент для снятия и установки дозирующего ниппеля.
11.11. Гайка с насечкой М5, черная – 2 шт.

12. Бачок для струйного материала 70-250 мкм, левый (при необходимости), в составе:

12.1. Бачок для струйного материала 70-250 мкм, левый.
12.2. Руководство по монтажу для дополнительного бачка.
12.3. Пробка маркировочная, зеленая.

ООО ЦИРМИ INFO@CIRMI.RU WWW.GOSZDRAVNADZOR.RU

12.4. Пробка маркировочная, желтая.
12.5. Пробка маркировочная, голубая.
12.6. Пробка маркировочная, красная.
12.7. Кольцо опознавания, красное.
12.8. Кольцо опознавания, желтое.
12.9. Кольцо опознавания, зеленое.
12.10. Кольцо опознавания, голубое.
12.11. Шланг для сжатого воздуха, черный.
12.12. Инструмент для снятия и установки дозирующего ниппеля.
12.13. Гайка с насечкой М5, черная – 2 шт.
13. Сопло бор-карбидное. (при необходимости)

II. Принадлежности:

1. Решётка защитная для пескоструйных аппаратов.
2. Уголок вытяжной 90°.
3. Держатель настенный для Vario basic, в составе:
3.1. Держатель настенный для Vario basic.
3.2. Руководство по монтажу настенного держателя.
3.3. Уголок вытяжной 90°.
3.4. Болт для настенного держателя Vario basic – 4 шт.
3.5. Дюбель универсальный – 3 шт.
3.6. Винт оцинкованный – 3 шт.
4. Устройство вытяжное SILENT V4 в составе:
4.1. Устройство вытяжное SILENT V4.
4.2. Руководство по эксплуатации SILENT V4.
4.3. Шланг всасывающий, антистатический, длина 3 м, с двумя муфтами.
4.4. Набор для установки мебельной двери для SILENT V4, в составе:
4.4.1. Шаблон для сверления передней панели SILENT V4.
4.4.2. Коврик изоляционный для передней части.
4.4.3. Палец шаровой – 2 шт.
4.4.4. Втулка клеевая – 2 шт.
4.4.5. Винт с овальной головкой – 5 шт.
4.4.6. Винт с полукруглой головкой оцинкованный – 4 шт.
4.5. Шланг отвода отработанного воздуха SILENT V4, в составе:
4.5.1. Шланг для отработанного воздуха, длина 2 м.
4.5.2. Руководство по монтажу шланга отвода отработанного воздуха.
4.5.3. Адаптер для шланга отработанного воздуха.
4.5.4. Винт с фланцевой головкой.
4.5.5. Отвертка угловая.
4.5.6. Зажим шланговый.
4.6. Шланг для охлаждающего воздуха SILENT V4, в составе:
4.6.1. Шланг для охлаждающего воздуха, длина 1 м..
4.6.2. Руководство по монтажу для шланга охлаждающего воздуха SILENT V4.
4.6.3. Винт с фланцевой головкой.
4.6.4. Отвертка угловая.
4.6.5. Держатель для шланга подачи воздуха.
4.7. Ножки, регулируемые по высоте – 4 шт.
4.8. Мышь - пульт дистанционного управления вытяжки, в составе:
4.8.1. Мышь – пульт USB– 2 шт.
4.8.2. Руководство по использованию мыши дистанционного управления.
4.8.3. Кабель управления для блока управления.
4.8.4. Блок управления.
4.9. Клапан пережимной прямой для SILENT– 4 шт.
5. Устройство вытяжное SILENT TC в составе:
5.1. Устройство вытяжное SILENT TC.
5.2. Руководство по эксплуатации SILENT TC, краткое.
5.3. Шланг всасывающий .
6. Устройство вытяжное SILENT TC2 в составе:
6.1. Устройство вытяжное SILENT TC2.
6.2. Руководство по эксплуатации SILENT EC2/ TC2, краткое.
6.3. Шланг всасывающий, длина 4 м.
6.4. Комплект для пневматического подключения, в составе:
6.4.1. Муфта для подключения к компрессору 7,2 мм.
6.4.2. Муфта для подключения к компрессору 5 мм.
6.4.3. Ниппель переходной .
6.4.4. Клемма.
6.4.5. Зажим шланговый.
6.5. Муфта концевая – 4 шт.
6.6. Ключ гаечный 13.
6.7. Клапан пережимной прямой для SILENT – 2 шт.
7. Устройство вытяжное SILENT EC2 в составе:
7.1. Устройство вытяжное SILENT EC2.
7.2. Руководство по эксплуатации SILENT EC2/ TC2, краткое.
7.3. Шланг всасывающий, длина 4 м.
7.4. Комплект для пневматического подключения , в составе:
7.4.1. Муфта для подключения к компрессору 7,2 мм.
7.4.2. Муфта для подключения к компрессору 5 мм.
7.4.3. Ниппель переходной.
7.4.4. Клемма.
7.4.5. Зажим шланговый.
7.5. Муфта концевая – 4 шт.
7.6. Ключ гаечный 13.
7.7. Клапан пережимной прямой для SILENT – 2 шт.
8. Устройство вытяжное SILENT powerCAM EC, в составе:
8.1. Устройство вытяжное SILENT powerCAM EC.
8.2. Руководство по эксплуатации SILENT powerCAM, краткое.
8.3. Шланг всасывающий, длина 2 м.

ООО ЦИРМИ INFO@CIRMI.RU WWW.GOSZDRAVNADZOR.RU

8.4. Кольцо проволочное.
9. Глушитель Silencer .
10. Мешок для утилизации пыли для SILENT EC2, PowerCAM - 25 шт.
11. Мешки для утилизации пыли с рамкой для SILENT TC, TC2, EC2, в составе:
11.1. Кольцо проволочное.
11.2. Мешок для утилизации пыли – 25 шт.
12. Шланг для отработанного воздуха для SILENT TC/ TC2/ EC2/ powerCAM EC, в составе:
12.1. Шланг для отработанного воздуха, длина 2 м.
12.2. Руководство по монтажу для шланга для отработанного воздуха.
12.3. Зажим шланговый.
12.4. Кольцо опорное адаптера для отработанного воздуха.
12.5. Винт с овальной головкой – 4 шт.
12.6. Адаптер шланга для отработанного воздуха, в составе:
12.6.1. Адаптер шланга для отработанного воздуха.
12.6.2. Рама монтажная
12.7. Крышка – 2 шт.
13. Кабель интерфейсный тип A
14. Кабель интерфейсный тип B
15. Кабель интерфейсный тип C
16. Кабель интерфейсный тип D
17. Кабель интерфейсный тип E с адаптером Nema, в составе:
17.1. Кабель интерфейсный тип E.
17.2. Адаптер Евро розетка CEE7/16 - Nema вилка.
18. Кабель интерфейсный тип F
19. Кабель интерфейсный тип F с адаптером C14, в составе:
19.1. Кабель интерфейсный тип F
19.2. Переходник, длина 0,5 м.
20. Кабель интерфейсный тип G.

Описание комплектующих – в приложении к руководству.

3. Назначение медицинского изделия

Аппарат пескоструйный универсальный для зуботехнических лабораторий Vario basic, с принадлежностями (далее также – «Аппарат», «прибор») с круговой циркуляцией песка используется сотрудниками зуботехнической лаборатории для удаления паковочных масс и оксидов с литья (в основном – с модельного литья, при изготовлении коронок и мостовидных протезов), для создания шероховатости металлических поверхностей под нанесение керамики, а также для глянцевой обработки.

3.1 Показания и противопоказания к применению

Показания

Необходимость удаления паковочных масс и оксидов с литья при изготовлении коронок и мостовидных протезов

Необходимость создания шероховатости на металлических поверхностях под нанесение керамики при изготовлении металлокерамических коронок и мостовидных протезов.

Необходимость глянцевой обработки коронок и мостовидных протезов.

Противопоказания

Абсолютных и относительных противопоказаний к применению нет.

3.2 Побочные действия

Побочные действия отсутствуют.

3.3 Потенциальные потребители

Аппарат предназначен для использования специально обученными сотрудниками зуботехнических лабораторий.

3.4 Условия окружающей среды

Аппарат пескоструйный может эксплуатироваться только в следующих условиях:

- во внутренних помещениях,
- на высоте до 2 000 м над уровнем моря,
- при температуре окружающей среды от плюс 5 до 40 °C *,
- при максимальной относительной влажности 80 процентов при плюс 31 °C, в линейном убывании до 50 процентов относительной влажности при плюс 40 °C *,
- при питании от сети, если колебания напряжения не более 10 процентов от номинальной величины,
- при степени загрязнения 2,
- при категории перенапряжения II.

*) При температуре 5 – 30 °C Аппарат может работать при относительной влажности воздуха до 80 % При температуре 31 – 40 °C влажность воздуха должна пропорциональ-но снижаться, чтобы обеспечить функциональность (например, при 35 °C = 65 % относительной влажности воздуха, при 40 °C = 50 % влажность воздуха). При температурах выше 40 °C Аппарат эксплуатировать нельзя.

ООО ЦИРМИ INFO@CIRMI.RU WWW.GOSZDRAVNADZOR.RU

При хранении на складе и транспортировке необходимо обеспечить следующие условия окружающей среды:

- температура окружающей среды – от минус 20 °C до плюс 60 °C
- максимальная относительная влажность 80%.

4. Указания по безопасности

4.1 *Использованные символы*

В данном руководстве и на маркировке аппарата Вы найдете следующие символы:

Опасность
Существует непосредственная опасность травм.

Электрическое напряжение
Существует опасность из-за электрического напряжения.

Внимание
При невыполнении указания есть опасность повреждения Аппарата.

Указание
Рекомендация по эксплуатации, облегчающая работу с прибором.

Пользоваться защитными средствами для глаз.

Использовать защитные перчатки.

Только для использования во внутренних помещениях.

Следовать инструкции по безопасности.

Прибор соответствует нормам ЕС

Знак утилизации WEEE: Изделие не подлежит утилизации вместе с бытовыми отходами

Знак обращения продукции на рынке Таможенного союза

На маркировке и заводских табличках используются также следующие

условные обозначения:

REF	Артикул
S/N	Серийный номер
Bj.	Год выпуска
U	Напряжение
V	В (вольт)
VDC	В (вольт), постоянный ток
f	Частота
Hz	Гц (герц)
P	Мощность
W	Вт (ватт)
pA	Давление на входе
bar	Бар 1 бар = 100 000 Па
psi	фунтов на квадратный дюйм 1 psi = 6 894,76 Па
p max	Максимальное давление
I tot	Сила тока режима готовности
I	Сила тока
mA	Миллиампер

4.2 *Указания по безопасности*

Аппарат можно эксплуатировать только с сетевым кабелем, имеющим типичную для данной страны штекерную систему. Необходимое в противном случае переоборудование может производиться только специалистом-электриком.

• Перед вводом в эксплуатацию необходимо сравнить данные на заводской табличке с характеристиками региональной сети напряжения и характеристиками для подключения сжатого воздуха. Заводскую табличку вытяжного устройства Вы найдете, выдвинув ящик для пыли, внизу внутри Аппарата слева.

• Никогда не пользуйтесь пескоструйными аппаратами без подходящей вытяжки и личных средств защиты, т.к. это может быть опасно для здоровья. В целях предотвращения ущерба здоровью сотрудников зуботехнических лабораторий необходимо использовать специальные вытяжки. Национальные

ООО ЦИРМИ INFO@CIRMI.RU WWW.GOSZDRAVNADZOR.RU

нормативы предписывают значения МАК (ПДК – предельно допустимая концентрация взвешенных веществ в воздухе на рабочем месте). Осведомитесь о действующих национальных нормативах и о виде

возникающей в лаборатории пыли.

• При неправильной эксплуатации существует опасность травм глаз и кожи.

• При работе с прибором пользоваться подходящими защитными очками! Отлетающие

частицы могут привести при недостаточных

мерах защиты к повреждению глаз.

• Никогда не следует направлять струю песка в глаза или на незащищенную кожу!

• Никогда не проводить обработку с открытым смотровым стеклом!

• Соединительные провода и шланги (например, сетевой кабель и шланги сжатого воздуха) следует регулярно контролировать на наличие повреждений (например, пережимы, трещины, поры).

• Аппараты с поврежденными соединительными проводами или шлангами или прочими дефектами использовать более нельзя. **Необходимо отключить штепсельную вилку и обеспечить невозможность подключения прибора.**

• Запрещено самостоятельно вносить изменения в конструкцию Аппарата или его комплектующих!

• **Не используйте удлинители для подключения к сетевому питанию.**

• Сетевая вилка Аппарата должна быть легкодоступна.

• Перед выполнением профилактических работ аппарат отключить от сети сжатого воздуха.

• Перед выполнением работ с электрическими деталями аппарат следует отключать от сети.

• Не нажимайте на педаль, пока не подключен

шланг для сжатого воздуха. Шланг может перекрутиться, из-за чего возникает существенная угроза травмы.

• С этим продуктом разрешается использовать только комплектующие и запчасти, поставленные или допущенные к эксплуатации фирмой Renfert GmbH. Использование других комплектующих или запчастей может отрицательно повлиять на безопасность прибора, стать причиной получения тяжелых травм, может нанести вред окружающей среде или привести к повреждению продукта.

• Суммарное время нахождения в зоне обслуживания аппарата пескоструйного Basic за рабочую смену для персонала без применения средств индивидуальной защиты от шума – не должно превышать 1,6 часа.

При использовании бачков с песком для точной обработки:

• Перед вводом в эксплуатацию проверить крышки бачков на плотность посадки. Неплотно закрытые крышки бачков могут резко открыться. Из-за отлетающих частиц и струи песка существует опасность травм.

• При работе с бачком (заполнение, чистка, уход) носить защитные очки.

• Остатки песка на уплотнении приводят к негерметичности и преждевременному износу уплотнения. После заполнения резьбу и уплотнение почистить и крышку плотно завернуть рукой.

• Растворители и тензиды могут привести к образованию в пластмассе микротрещин (опасность взрыва!). Бачок и крышку нужно протирать сухой салфеткой. Не наносите на бачки надписи или наклейки.

• Регулярно контролируйте бачки или крышки бачков на наличие повреждений и в случае сомнений замените их.

• При работе используйте защитные перчатки

• Не используйте Аппарат или комплектующие в случае возникновения поломки или неисправности. Отсоедините неисправный прибор от сети и незамедлительно обратитесь к производителю или его представителю

Дополнительные меры безопасности смотрите также в руководствах по эксплуатации вытяжных устройств.

4. Исключение ответственности

Renfert GmbH отклоняет всякие претензии по возмещению ущерба и оказанию гарантийных услуг в следующих случаях:

• если прибор используется для иных, нежели указанных в руководстве по эксплуатации целей.

• если прибор подвергся каким-либо изменениям – кроме описываемых в руководстве изменений.

• если прибор ремонтировался неавторизированной службой сервиса или с использованием запчастей других производителей, а не

ООО ЦИРМИ INFO@CIRMI.RU WWW.GOSZDRAVNADZOR.RU

оригинальных запчастей Renfert.

- если прибор продолжает эксплуатироваться несмотря на видимые недостатки в отношении безопасности или повреждения.
- если прибор подвергается механическим ударам или его роняли.

5. Ввод в эксплуатацию

5.1 *Установка на стене*

Необходимый для настенного монтажа держатель поставляется в виде принадлежности и может быть заказан отдельно (см. Принадлежности).
Настенный монтаж описан в руководстве по монтажу настенного держателя.

5.2 *Установка и подключение*

1. Вынуть из струйной камеры педаль.
2. Подключить педаль к пескоструйному аппарату. Для этого оба маркированных красным и желтым пневматических шланга педали вставить до упора в гнезда для пневматики с соответствующей маркировкой (снимок 1a).
3. Подключить к пескоструйному аппарату воздух:
   - Снять накидную гайку с накаткой гнезда подключения воздуха на приборе (снимок 1b).
   - надеть накидную гайку с накаткой на прилагаемый синий шланг для подключения воздуха (снимок 1c).
   - вставить воздушный шланг в гнездо для воздуха и плотно закрепить гайкой.

4. Подключить воздушный шланг к подаче воздуха:
• ослабить накидную гайку с накаткой на штекере подключения воздуха и надвинуть на прилагаемый синий шланг для подключения воздуха (снимок 2a).
• Воздушный шланг надеть на соединительный штекер и плотно закрепить гайкой (снимок 2b, 2c).
• Соединительный штекер подключить к системе сжатого воздуха, имеющейся в лаборатории (снимок 3).
Шланги не складывать (снимок 4)!

5.3 *Установка сопла*

1. Снять решетку со дна (снимок 5).
2. Удалить транспортировочный крепеж (кабельную стяжку) струйного сопла (снимок 6).
3. Проконтролировать фиксацию шланга (снимок 7).

5.4 *Настройка рабочего давления*

1. Переключатель установить на обработку с циркуляцией песка (снимок 8, позиция A).
2. Установить давление струи 100 – 600 кПа (снимок 9). Установленное давление постоянно показывается на манометре.

5.5 *Заполнение песком*

1. Снять решетку со дна (снимок 5).
2. Заполнить песок (снимок 10), около 5 кг (+/- 2 кг).
3. Вновь установить решетку (снимок 5).

Всегда используйте только чистый и сухой песок соответствующей зернистости.
Мы рекомендуем песок с зернистостью 125 – 250 ммк.

Максимальный размер зерна: 500 ммк. Использование абразивных материалов с размером зерна > 250 мкм (например, 500 мкм) вызывает значительно повышенный износ струйного сопла.

5.6 *Ввод в эксплуатацию подсветки*

1. Подключить сетевой кабель к аппарату (снимок 11) и сетевой кабель подключить к розетке (снимок 12).
2. Включить подсветку (рис. 13).

В случае поврежденной или неисправной пленочной клавиатуры необходимо прекратить эксплуатацию прибора и отправить его на ремонт! При удалении пленки существует опасность поражения электрическим током!

5.7 *Подключение к вытяжному устройству*

Vario basic может использоваться с вытяжными устройствами SILENT: *SILENT V4, SILENT EC2, SILENT powerCAM EC, SILENT TC, SILENT TC2.*

Для подключения к вытяжному устройству необходимо всасывающий шланг (поставляется вместе с вытяжным устройством) вставить в вытяжное устройство (снимок. 14, позиция a).

При работе с вытяжными устройствами, имеющими функцию „Автоматический пуск", подсоединить штепсельную вилку *Vario basic* в предусмотренную для этого штепсельную розетку вытяжного устройства. Обратите при этом внимание на максимально допустимую суммарную мощность подключаемых аппаратов.

Для более подробной информации о подключении к вытяжным устройствам см.

ООО ЦИРМИ INFO@CIRMI.RU WWW.GOSZDRAVNADZOR.RU

также руководство по эксплуатации соответствующего вытяжного устройства.

Для снижения шума от вытяжных устройств рекомендуется использовать глушитель Silencer, его установка в вертикальном положении даст максимальный эффект.

6. Эксплуатация

6.1 Выбор расходного материала

Vario basic поставляется без бачков для тонкоструйной обработки. Он имеет возможность для монтажа до четырех бачков. Вместо бачка для тонкоструйной обработки можно подсоединить также и прибор, работающий на сжатом воздухе. Переключение производится при помощи переключателя в струйной камере (снимок 8):

(A) Функция циркуляции песка

(B) Выбор различных расходных материалов (опция)

(B1) правый верхний бачок для тонкоструйной обработки

(B2) левый верхний бачок для тонкоструйной обработки

(B3) правый нижний бачок для тонкоструйной обработки

(B4) левый нижний бачок для тонкоструйной обработки

Струйная обработка происходит, пока нажата педаль (снимок 15). После отпускания педали какое-то количество песка еще подается.

При струйной обработке пользуйтесь перчатками.

С Аппаратом могут использоваться перчатки из водонепроницаемого материала толщиной не менее 1,5 мм длиной не менее 320 мм

При этом не следует удалять текстильные манжеты с отверстиями для рук.

Работать только при закрытом смотровом окне.

6.2 Размещение сопла бор-карбидного

Расстояние сопла и угол струи регулируются отдельно (Приложение 1, рис. 16).

6.2.1 Регулировка расстояния сопла бор-карбидного:

Расстояние сопла можно отрегулировать в 3 этапа, переставляя его (Приложение 1, рис. 16, позиция a, Приложение 1, рис. 6).

6.2.2 Настройка угла струи:

1) Ослабить верхнюю и нижнюю гайку держателя с накаткой (Приложение 1, рис. 16, позиция b).

2) Отрегулировать угол струи.

3) Винт опять плотно затянуть (Приложение 1, рис. 16, позиция b).

6.3 Регулировка мощности вытяжного устройства

Мощность отсасывания слабых вытяжек Вы можете повысить, закрыв отверстия на тыльной стороне аппарата (снимок 14, позиция b) прилагаемой магнитной плёнкой.

7. Подключение дополнительных бачков и других приборов на сжатом воздухе

7.1 Монтаж бачков под песок для точной обработки

Монтаж дополнительного бачка описывается в отдельном руководстве. Оно прилагается к бачкам.

7.2 Подключение дополнительных бачков

Бачки подключаются к гнездам на задней стенке аппарата (снимок 17):

1 подключение левого верхнего бачка для тонкоструйной обработки
(перед подключением удалить заглушку)

2 подключение правого верхнего бачка для тонкоструйной обработки (перед подключением удалить заглушку).

3 подключение левого нижнего бачка для тонкоструйной обработки (перед подключением удалить заглушку).

4 подключение правого нижнего бачка для тонкоструйной обработки (перед подключением удалить заглушку).

К каждому гнезду можно подключить аппарат, работающий на сжатом воз-

ООО ЦИРМИ INFO@CIRMI.RU WWW.GOSZDRAVNADZOR.RU

духе!

7.3 Заполнение бачков песком для точной обработки

Никогда не нажимайте на педаль в процессе наполнения.

При открытии бачков, несмотря на индикацию давления, они находятся под давлением только в том случае, если Вы нажимаете на педаль.

1. Отвинтить крышку бачка (снимок 18).
2. Песок заполнять только до максимальной высоты наполнения (утолщение стенки бачка ниже резьбы) (снимок 19).
3. Закрыть крышку бачка (снимок 18).

Перед тем как закрыть бачки необходимо обязательно очистить резьбу на крышке и бачке от остатков песка.

Не перекашивать крышку бачка.

Всегда используйте только чистый и сухой песок соответствующей зернистости.

6.4 Подключение других приборов, работающих на сжатом воздухе

Подключение других приборов, работающих на сжатом воздухе, например, *Basic mobil*, осуществляется к задней стенке *Vario basic* (снимок 21, глава 6.2, снимок 17).

***Basic mobil* в комплект поставки не входит и поставляется отдельно.**

Пневматический шланг подключенного прибора может быть вставлен через боковую насадку (снимок 20).

Снимок 21: пример, подключение *Basic mobil*.

8. Чистка / Уход

Перед выполнением профилактических работ и чистки необходимо вынуть сетевой штекер и отключить прибор от сети сжатого воздуха. Аппарат не подлежит дезинфекции.

Стерильность:

Аппарат с поставляется нестерильным, стерилизации не подлежит.

8.1 Чистка внутренней камеры

- Использовать только чистящие средства, не содержащие растворителей (например, мыльный раствор).
- Снять решетку со дна (снимок 5), пропылесосить струйную камеру.
- Бачки и крышки бачков протирать только сухой салфеткой!

8.2 Контроль водоотделителя

- Конденсат спустить с помощью вентиля.
- Нажать на вентиль снизу вверх (снимок 22).

8.3 Замена сопла бор-карбидного

- Выньте сопло из держателя.
- Ослабьте винт с накатанной головкой (снимок 23).
- Сопло вынуть (снимок 24).
- Проконтролировать смесительную камеру на износ и удалить остатки песка (снимок 25).
- Вставить новое сопло (снимок 24).
- Снова слегка затяните винт с накатанной головкой.

У прежних моделей вместо винта с накатанной головкой применялся резьбовой штифт. Ослабьте его с помощью ключа с внутренним шестигранником, ключ находится в наборе принадлежностей, и после установки нового сопла снова СЛЕГКА затяните (снимок 23а).

8.4 Замена песка

- Прибор подвинуть на край стола (снимок 26).

Опасность уронить!

Аппарат должен поддерживать второй человек.

- Разместить приемную емкость (снимок 27).
- Открыть спуск песка (снимок 28).
- Почистить фильтр / зафиксировать (снимок 29 / снимок 7).
- Закрыть спуск песка (снимок 28).
- Заполнить песок (снимок 10).

8.5 Замена смотрового стекла

- снять крепежные винты (снимок 30).
- вынуть старое стекло, вставить новое стекло (снимок 31).
- осторожно затянуть крепежные винты (снимок 30).

8.6 Замена шлангов

Регулярно контролируйте шланги на наличие повреждений и износ. Своевременно заменяйте поврежденные шланги.

Перед заменой струйных шлангов отключить пескоструйный аппарат от сжатого воздуха (снимок 3).

- Спустить песок (см. глава 7.4).
- Ослабить зажим шлангов и снять шланги (снимок 32, 33, 34).
- Смонтировать новые шланги (снимок 32, 33, 34).

Использовать только запасные шланги от Renfert!

8.7 Замена лампы

8.7.1 Приборы со светодиодной подсветкой

ООО ЦИРМИ INFO@CIRMI.RU WWW.GOSZDRAVNADZOR.RU

Срок службы светодиодной подсветки намного выше, чем у люминесцентной лампы. Поэтому светодиоды не могут заменяться по отдельности, а заменить можно только всю подсветку полностью (см. главу 8 Запасные части).

8.7.2 Приборы с люминесцентной лампой

У аппарата с люминесцентной лампой лампу можно заменить.

Опасность поломки!

Лампу при замене не сжимать и не гнуть. При необходимости одеть перчатки или воспользоваться куском ткани в качестве защиты от осколков.

• Прибор выключить.
• Извлечь штепсельную вилку из розетки.
• Кожух лампы слегка вдавить на правой стороне и снять (снимок 35).
• Горизонтальным движением извлечь лампу из патрона.
• Патрон по мере возможности очистить при помощи пылесоса.
• Новую лампу вставить в зажим и горизонтальным движением ввести в патрон (снимок 36).
• Вставить кожух в корпус с левой стороны, потом вдавить его с правой стороны до фиксации (снимок 37).

9. Технические характеристики

артикул номер	29600005
Сетевое напряжение	220 - 240 В (±10%)
Допустимая сетевая частота	50 / 60 Гц (±2%)
Потребляемая мощность	16 Вт (±2%)
Длина кабеля	2 м (±2%)
Максимальное давление сжатого воздуха на входе	600 - 800 кПа
Рабочее давление сжатого воздуха	100 - 600 кПа
Расход воздуха	200 л/мин. (±20%) при 600 кПа
Освещенность	4800 люкс (±2%)
Мощность светодиодной лампы	16 Вт (±2%)
Диаметр шланга для сжатого воздуха:	
внутри	4 (±0,5) мм
снаружи	6 (±0,5) мм
Размер патрубков для внешнего вытяжного устройства, внутри	35 (±1) мм
Габариты (ширина x высота x глубина)	380 x 540 x 450 мм (±2)
Емкость бачков	1000 (±20) мл
Количество бачков	0-4
Объем струйной камеры	23 (±5%) л
Масса (без песка)	14 (±5%) кг

10. Применяемые производителем национальные стандарты

Директива Европейского Парламента и Совета Европейского Союза 2014/30/ЕС от 26 февраля 2014 г. о гармонизации права государств-членов ЕС в отношении электромагнитной совместимости. (при применении Аппарат находится вне среды пациента)

Директива в отношении электрического оборудования в пределах определенных границ напряжения) 2014/35/ЕС

Директива в отношении машин 2006/42/ЕС

Директива RoHS 2011/65/EU - Ограничение содержания вредных веществ

EN 61326-1: 2013

EN 61010-1:2010

EN 50581:2012

11. Гарантия

При надлежащей эксплуатации Renfert предоставляет на все детали Аппарата *Vario basic* и на все детали вытяжных устройств серии SILENT **гарантию сроком на 3 года**.

Условием оказания гарантийных услуг является наличие оригинального счета от продавшей Аппарат организации.

На детали, подверженные естественному износу (быстроизнашивающиеся детали), и на

ООО ЦИРМИ INFO@CIRMI.RU WWW.GOSZDRAVNADZOR.RU

сходные детали гарантия не распространяется. ти детали отмечены в списке запчастей.

арантия не действует в случае ненадлежащей эксплуатации, при невыполнении предписаний по эксплуатации, чистке, уходу и подключению, в случае ремонта собственными силами или ремонта неавторизированным персоналом, при применении запчастей других производителей и в случае недопустимых с точки зрения руководства вмешательств. Гарантийные услуги не являются поводом для продления гарантии.

Срок службы – 10 лет.

На территории Российской Федерации техническое обслуживание и ремонт осуществляют региональные дистрибьюторы:

1. ООО «Дентал АВ», Россия, 191014, г. Санкт-Петербург, Ковенский пер.,9, тел. : +7(812) 2757585, факс : +7(812) 6470611, эл. почта: info@dental-av.ru, сайт: www.dentalav.ru
2. ООО «Рокада-Дент» , Россия, 420107 ,г. Казань, ул.Петербургская,26 . тел. +7(843)5706880, факс: +7(843)5706882, эл. почта: mail@rocadamed.ru, сайт: www.rocadamed.ru
3. Группа компаний СИМКО, Россия, 105064 , Москва, Нижний Сусальный пер., 7 кор. 7, тел.: +7(495)7378003, факс : +7(495)7373826, эл. почта: orders@simkodent.ru, сайт: www.simkodent.ru
4. ООО ПВП "Контакт", Россия, 662521 п. Березовка, Красноярск. кр., ул. Солнечная 1а/3, тел: +7 (391)273-71-56, факс +7 (391)273-71-56, эл. почта: info@contact-kr.ru
5. ООО «ЭХО», Россия, 353905, Новороссийск, ул. Корницкого, 83, тел: +7 (800) 550 55 78, эл. почта: dental@echo-nvrsk.ru
6. ООО Северная Каролина, Россия, 199106 Санкт-Петербург, Большой пр. В.О., д. 60/10, кв. 12, тел: +7 812 702 81 12, эл. почта: info@carolinaspb.ru
7. ООО Риком, Россия, 111524, Москва, ул. Электродная 10, тел: +7 495 672 71 99, факс +7 495 306 37 55 эл. почта: info@rikom-dent.ru
8. ООО УралКвадромед, Россия, 620062 Екатеринбург, Пр. Ленина, 64-10, тел: +7 343 2047337, факс +7 343 2627160эл. почта: info@uqm.ru
9. ООО «МайДент24», Россия, 125040, г. Москва, 5-я улица Ямского поля, 7, кор. 2., тел./факс +7(495)5105624, email: info@mydent24.ru, сайт: www.mydent24.ru

Уполномоченный представитель производителя на территории Российской Федерации:

Общество с ограниченной ответственностью «МедТестКонсалтинг» (ООО «МедТестКонсалтинг»), ИНН 7716505750, адрес: улица Кулакова, дом 1, корпус 1, офис 193, город Москва, 123181, Россия

managers@medtestconsult.ru

Телефон: +7 (499) 658-2477

12.Указания по отправке

- Запросить коробку для отправки в Renfert (тел. +49 (0)7731 8208-383).
- Удалить песок из всех бачков.

! При отправке без коробки Renfert дополнительные бачки всегда демонтировать (в противном случае фирма не несет ответственность за ущерб в результате такой транспортировки).

На страничке Renfert **www.renfert.com** мы предлагаем Вам для распечатки в рубрике „Beratung / Reparaturservice“ формуляр для отправки.

Информация о производителе:

«Ренферт ГмбХ» / Renfert GmbH
Адрес производителя/ производства: Renfert GmbH, 78247 Hilzingen, Untere Giesswiesen 2, Germany / 78247, Хильцинген, Унтере Гисвизен, 2, Германия
e-mail: info@renfert.com

Утилизация прибора

Утилизация прибора и комплектующих должна производиться специализированным предприятием. Необходимо это предприятие проинформировать об опасных для здоровья остатках в приборе, если таковые имеются.

12.1 Утилизация осветительной части

Перед проведением утилизации пескоструйного Аппарата / вытяжного бокса следует удалить осветительную часть с лампой.

- Извлеките штепсельную вилку из розетки.

ООО ЦИРМИ INFO@CIRMI.RU WWW.GOSZDRAVNADZOR.RU

- Отвинтите два соединительных винта осветительной части на тыльной стороне пескоструйного Аппарата / вытяжного бокса.
- Извлеките осветительную часть и лампу.

При утилизации осветительной части следует учитывать следующие указания:

В целях защиты окружающей среды, предотвращения загрязнения окружающей среды и для улучшения повторного использования сырья, сдайте лампу в специализированный пункт приема.

Приборы, обозначенные этим символом, нельзя выбрасывать вместе с несортированным бытовым мусором.

13. Запасные части

Быстроизнашивающиеся детали и запчасти Вы можете найти в списке запчастей в интернете на сайте www.renfert.com/p918.

Введите номер артикула:

аппарат Vario basic – 29600005;

вытяжка SILENT V4 – 29330000;

вытяжка SILENT TC – 29350000;

вытяжка SILENT TC2 – 29360000;

вытяжка SILENT EC2 – 29370000;

вытяжка SILENT powerCAM EC – 29390000.

Детали, исключенные из гарантии, (быстроизнашивающиеся детали, расходные материалы) помечены в списке запчастей.

Номер серии и дата изготовления указаны на заводской табличке прибора.

ООО ЦИРМИ INFO@CIRMI.RU WWW.GOSZDRAVNADZOR.RU

14. Неполадки и их устранение

Сбой	Причина	Устранение
Нет песка и воздуха.	• Сопло закупорено. • Закупорено бор-карбидное сопло в наконечнике и / или забит струйный шланг. • Пережаты соединительные шланги педали. • Выключатель в промежуточной позиции. • Установлено слишком малое давление.	• Открыть сопло и прочистить (снимок. 23, 24, 25). • Отвинтить сопло от наконечника и продуть; продуть шланг без сопла, нажав на педаль. • Проверить и скорректировать соединительные шланги. • Повернуть выключатель для ощутимого попадания в паз. • Повернуть регулятор давления на большее давление (рекомендуется 400 – 500 кПа).
Только воздух и нет песка / мало песка.	• Песок грязный или влажный. • Слишком мало песка в приборе. • Отсасывающий шланг заблокирован. • Проблемы с дополнительным бачком. • Сопло бор-карбидное забито загрязненным или влажным песком	• Заменить песок. • Пополнить песок. • Проверить шланг: может быть сжат / расплющен / закупорен. Шланг должен быть надежно зафиксирован на дне Аппарата (Приложение 1, рисунок 7). • См. раздел «Дооснащение бачками для струйного материала». • Прочистить бор-карбидное сопло
Низкая эффективность струйной обработки.	• Переключатель в нечетком положении. • Сопло изношено. • Песок плохого качества. • Шланг подачи песка закупорен /дефектный / пережат. • Слишком мало песка в запасе.	• Установить однозначную позицию. • Заменить сопло. • Заменить сопло. • Спустить песок и проверить шланг подачи / заменить. • Пополнить песок.
Слишком большой расход песка.	• Мощность вытяжного устройства слишком высока.	• Уменьшить мощность вытяжного устройства.
Слишком много пыли в рабочей камере.	• Слишком низкая мощность вытяжного устройства. • Мешок для пыли полный.	• Мощность отсасывания слабых вытяжек Вы можете повысить, закрыв отверстия на тыльной стороне Аппарата (Приложение 1, рис. 14, позиция b) прилагаемой магнитной плёнкой. • Почистить вытяжное устройство / заменить мешок.
Пульсирующая подача песка.	• Штуцеры сопла не вертикальны. • Песок плохого качества или в нем слишком много грязи. • Шланг сдавлен.	• Сопло поставить вертикально. • Заменить песок.

ООО ЦИРМИ INFO@CIRMI.RU WWW.GOSZDRAVNADZOR.RU

Сбой	Причина	Устранение
		• Проверить подающий шланг.
Аппарат долго подает песок и прекращает подачу при нажатии на педаль.	• Педаль подключена некорректно.	• Проверить и скорректировать подключение педали.
Педаль не включается.	• Нет давления на входе . • Пневматические шланги пережаты.	• Проверить провода сжатого воздуха и компрессор. • Шланги проложить заново.
Сжатый воздух выходит из педали.	• Шланги пневматики неправильно подключены.	• Изменить подключение.
Лампа не горит.	• Сетевой кабель не подключен. • Неисправна подсветка. У прибора с люминесцентной лампой • Люминесцентная лампа неверно вставлена в гнездо. • Люминесцентная лампа неисправна.	• Подключить сетевой кабель. • Заменить лампу (ремонтный сервис). • Проверить, правильно ли вставлена люминесцентная лампа. • Замена люминесцентной лампы.

15. Информация об эксплуатационной документации

Данное руководство по эксплуатации предназначено для использования аппарата пескоструйного универсального для зуботехнических лабораторий Vario basic, с принадлежностями, в Российской федерации, составлено в мае 2020 года.

ООО ЦИРМИ INFO@CIRMI.RU WWW.GOSZDRAVNADZOR.RU

Декларация о соответствии ЕС

RU

Renfert GmbH, Industriegebiet, 78247 Hilzingen / Германия

Настоящим мы заявляем, что продукт

Vario basic

соответствует всем специальным положениям следующих директив:

2006/42/EC (Директива в отношении машин)

2014/35/UE (Директива в отношении электрического оборудования в пределах определенных границ напряжения)

2014/30/UE (Директива в отношении электромагнитной совместимости)

2011/65/UE (RoHS)

Следующие гармонизированные стандарты были выполнены:
EN 61326-1 : 2013, EN 61010-1 : 2010, EN 50581: 2012

Ответственность за составление технической документации:

Hans Peter Jilg
c/o Renfert GmbH

Тило Бургбахер,
Руководитель конструкторского отдела

Хильцинген, 11.07.2019

ООО ЦИРМИ INFO@CIRMI.RU WWW.GOSZDRAVNADZOR.RU

Приложение 1 к руководству по эксплуатации медицинского издели «Аппарат пескоструйный универсальный для зуботехнических лаборатори Vario basic, с принадлежностями

КОМПЛЕКТУЮЩИЕ

Изображение	Наименование
	Аппарат Vario basic
	Педаль пневматическая
	Комплект для пневматического подключения, в составе:
	Муфта для подключения к компрессору 7,2 мм
	Ниппель переходной
	Клемма
	Зажим шланговый
	Муфта для подключения к компрессору 5 мм
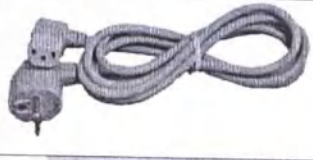	Кабель сетевой
	Шланг полиуретановый черный – 2 шт.
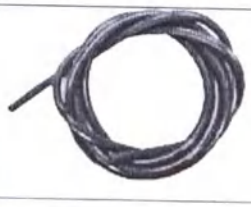	Шланг полиуретановый голубой
	Комплект мелких деталей Vario basic, в составе:
	Втулка кабельная – 4 шт.
	Втулка мембранная малая – 2 шт.

ООО ЦИРМИ INFO@CIRMI.RU WWW.GOSZDRAVNADZOR.RU

		Пробка – 2 шт.
		Гайка с насечкой М5 черная – 2 шт.
		Кольцо опознавания, красное
		Кольцо опознавания, желтое
		Кольцо опознавания, зеленое
		Кольцо опознавания, голубое
		Кольцо опознавания, серое
		Пленка магнитная
	Бачок для струйного материала, 25-70 мкм, правый (при необходимости), в составе	
		Бачок для струйного материала, 25-70 мкм, правый
		руководство по монтажу для дополнительного бачка
		пробка маркировочная, зеленая
		пробка маркировочная, желтая
		пробка маркировочная, красная
		Кольцо опознавания, красное
		Кольцо опознавания, желтое
		Кольцо опознавания, зеленое
		шланг для сжатого воздуха, черный
		инструмент для снятия и установки дозирующего ниппеля
		гайка с насечкой М5 черная – 2 шт.
	Бачок для струйного материала, 25-70 мкм, левый (при необходимости), в составе	

ООО ЦИРМИ INFO@CIRMI.RU WWW.GOSZDRAVNADZOR.RU

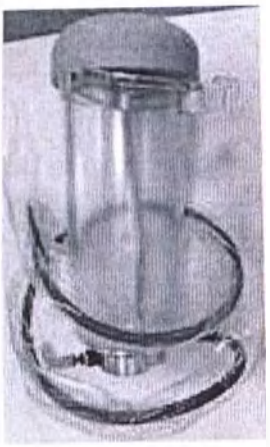

Бачок для струйного материала, 25-70 мкм, левый

руководство по монтажу для дополнительного бачка

пробка маркировочная, зеленая

пробка маркировочная, желтая

пробка маркировочная, красная

Кольцо опознавания, красное

Кольцо опознавания, желтое

Кольцо опознавания, зеленое

шланг для сжатого воздуха, черный

инструмент для снятия и установки дозирующего ниппеля

гайка с насечкой М5 черная – 2 шт.

Бачок для струйного материала, 70-250 мкм, правый (при необходимости), в составе

Бачок для струйного материала, 70-250 мкм, правый

руководство по монтажу для дополнительного бачка

пробка маркировочная, зеленая

ООО ЦИРМИ INFO@CIRMI.RU WWW.GOSZDRAVNADZOR.RU

	пробка маркировочная, желтая
	пробка маркировочная, красная
	Кольцо опознавания, красное
	Кольцо опознавания, желтое
	Кольцо опознавания, зеленое
	шланг для сжатого воздуха, черный
	инструмент для снятия и установки дозирующего ниппеля
	гайка с насечкой М5 черная – 2 шт.
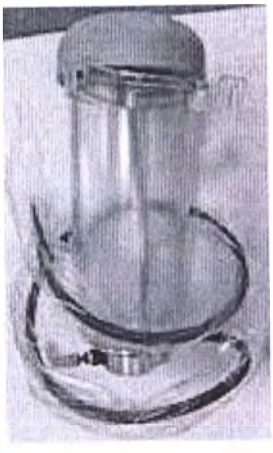	Бачок для струйного материала, 70-250 мкм, левый (при необходимости), в составе Бачок для струйного материала, 70-250 мкм, левый
	руководство по монтажу для дополнительного бачка
	пробка маркировочная, зеленая
	пробка маркировочная, желтая
	пробка маркировочная, красная
	Кольцо опознавания, красное
	Кольцо опознавания, желтое
	Кольцо опознавания, зеленое
	шланг для сжатого воздуха, черный
	инструмент для снятия и установки дозирующего ниппеля
	гайка с насечкой М5 черная – 2 шт.

ООО ЦИРМИ INFO@CIRMI.RU WWW.GOSZDRAVNADZOR.RU

	Сопло бор-карбидное (при необходимости)
ринадлежности:	
	Решётка защитная для пескоструйных аппаратов
	Уголок вытяжной 90°
	Держатель настенный для Vario basic, в составе:
	Держатель настенный для Vario basic Руководство по монтажу настенного держателя Уголок вытяжной 90° Болт для настенного держателя Vario basic – 4 шт. Дюбель универсальный – 3 шт. Винт оцинкованный – 3 шт.
	Устройство вытяжное SILENT V4, в составе: Устройство вытяжное SILENT V4

ООО ЦИРМИ INFO@CIRMI.RU WWW.GOSZDRAVNADZOR.RU

		Руководство по эксплуатации SILENT V4
		Шланг всасывающий, антистатический, длина 3 м, с двумя муфтами
		Набор для установки мебельной двери для SILENT V4, в составе: - Шаблон для сверления передней панели SILENT V4 - Коврик изоляционный для передней части - Палец шаровой– 2 шт. - Втулка клеевая– 2 шт. - Винт с овальной головкой – 5 шт. - Винт с полукруглой головкой оцинкованный – 4 шт.
		Шланг отвода отработанного воздуха SILENT V4, в составе: - Шланг отвода отработанного воздуха, длина 2 м - Руководство по монтажу шланга отвода отработанного воздуха - Адаптер для шланга отработанного воздуха - Винт с фланцевой головкой - Отвертка угловая - Зажим шланговый
	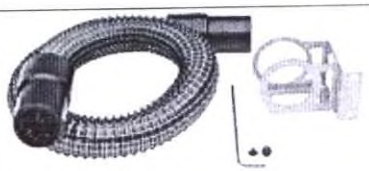	Шланг для охлаждающего воздуха SILENT V4, в составе: - Шланг для охлаждающего воздуха SILENT V4, длина 1 м - Руководство по монтажу для шланга охлаждающего воздуха SILENT V4 - Винт с фланцевой головкой - Отвертка угловая - Держатель для шланга подачи воздуха
		Ножки, регулируемые по высоте– 4 шт.
		Мышь – пульт дистанционного управления вытяжки, в составе: - Мышь – пульт USB – 2 шт. - Руководство по использованию мыши – пульта дистанционного управления - Кабель управления для блока управления - Блок управления

ООО ЦИРМИ INFO@CIRMI.RU WWW.GOSZDRAVNADZOR.RU

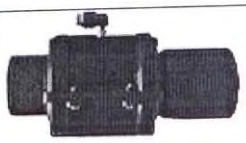	Клапан пережимной прямой для SILENT – 4 шт.
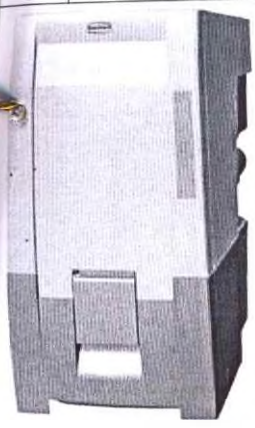	Устройство вытяжное SILENT TC в составе: Устройство вытяжное SILENT TC
	Руководство по эксплуатации SILENT TC, краткое
	Шланг всасывающий
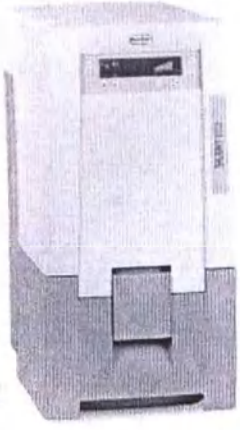	Устройство вытяжное SILENT TC2 в составе: Устройство вытяжное SILENT TC2
	Руководство по эксплуатации SILENT EC2/ TC2, краткое
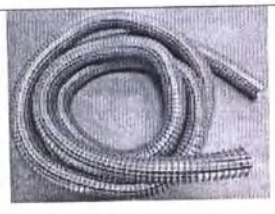	Шланг всасывающий, длина 4 м
       	Комплект для пневматического подключения, в составе: - Муфта для подключения к компрессору 7,2 мм - Муфта для подключения к компрессору 5 мм - Ниппель переходной - Клемма - Зажим шланговый
	уфта концевая – 4 шт.

ООО ЦИРМИ INFO@CIRMI.RU WWW.GOSZDRAVNADZOR.RU

		Ключ гаечный 13
		Клапан пережимной прямой для SILENT – 2 шт.
		Устройство вытяжное SILENT EC2, в составе: Устройство вытяжное SILENT EC2
		Руководство по эксплуатации SILENT EC2/ TC2, краткое
	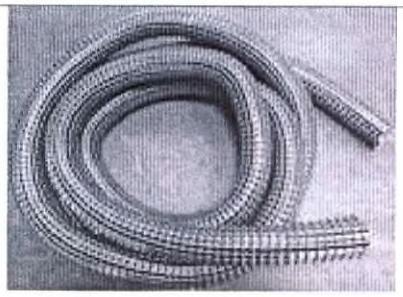	Шланг всасывающий, длина 4 м
	       	Комплект для пневматического подключения, в составе: - Муфта для подключения к компрессору 7,2 мм - Муфта для подключения к компрессору 5 мм - Ниппель переходной - Клемма - Зажим шланговый
		Муфта концевая– 4 шт.
		Ключ гаечный 13
		Клапан пережимной прямой для SILENT – 2 шт.

ООО ЦИРМИ INFO@CIRMI.RU WWW.GOSZDRAVNADZOR.RU

	Устройство вытяжное SILENT powerCAM EC, в составе: Устройство вытяжное SILENT powerCAM EC
	Руководство по эксплуатации SILENT powerCAM, краткое Шланг всасывающий, длина 2 м
	Кольцо проволочное
	Глушитель Silencer
	Мешок для утилизации пыли для SILENT EC2, PowerCAM – 25 шт.
	Мешки для утилизации пыли с рамкой для SILENT TC, TC2, EC2, в составе:
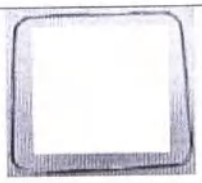	Кольцо проволочное
	Мешок для утилизации пыли – 25 шт.
	Шланг для отработанного воздуха для SILENT TC/ TC2/ EC2/ powerCAM EC, в составе: - Шланг для отработанного воздуха, длина 2 м - Руководство по монтажу для шланга для отработанного воздуха - Зажим шланговый - Кольцо опорное адаптера для отработанного воздуха - Винт с овальной головкой – 4 шт. - Адаптер шланга для отработанного воздуха - Рама монтажная - Крышка – 2 шт.

ООО ЦИРМИ INFO@CIRMI.RU WWW.GOSZDRAVNADZOR.RU

	Кабель интерфейсный тип A
	Кабель интерфейсный тип B
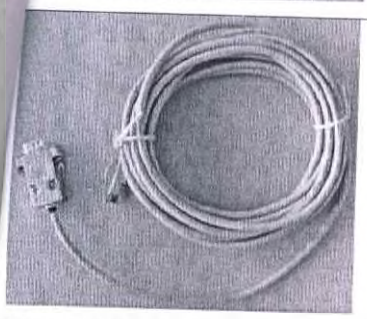	Кабель интерфейсный тип C
	Кабель интерфейсный тип D
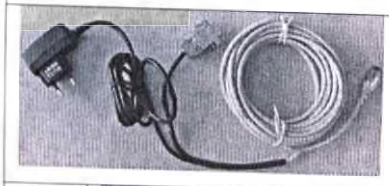	Кабель интерфейсный тип E с адаптером Nema, в составе: Кабель интерфейсный тип E
	Адаптер Евро розетка CEE7/16 - Nema вилка
	Кабель интерфейсный тип F

ООО ЦИРМИ INFO@CIRMI.RU WWW.GOSZDRAVNADZOR.RU

	Кабель интерфейсный тип F с адаптером C14, в составе: Кабель интерфейсный тип F Переходник, длина 0,5 м
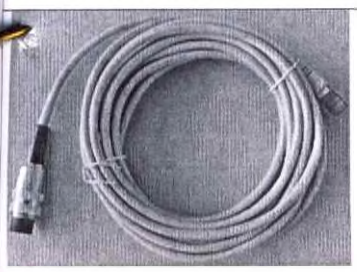	Кабель интерфейсный тип G

ООО ЦИРМИ INFO@CIRMI.RU WWW.GOSZDRAVNADZOR.RU

confirmation of signature

I hereby certify that the above signature is the true signature, subscribed in my presence, of

Mr. **Sören Sven Hug,**
born 29th of December 1983,
business address: Untere Gießwiesen 2 in 78247 Hilzingen, Germany,
- certified by identity card -

Singen, the 17th day of September 2021

KERSTIN STROHMAIER
NOTARIN IN SINGEN (HOHENTWIEL)

Dr. Kerstin Strohmaier
Notary public, Singen (Htwl.), Germany

ООО ЦИРМИ INFO@CIRMI.RU WWW.GOSZDRAVNADZOR.RU

KERSTIN STROHMAIER • NOTARIN IN SINGEN (HOHENTWIEL) •

ООО ЦИРМИ INFO@CIRMI.RU WWW.GOSZDRAVNADZOR.RU

APOSTILLE
(Convention de La Haye du 5 octobre 1961)

1. **Land:**
Country / Pays: Bundesrepublik Deutschland

Diese öffentliche Urkunde
This public document/Le présent acte public

2. **ist unterschrieben von**
has been signed by/a été signé par **Dr. Kerstin Strohmaier**

3. **in seiner/ihrer Eigenschaft als**
acting in the capacity of/agissant en qualité de Notarin

4. **sie ist versehen mit dem Siegel/Stempel des/der**
bears the seal/stamp of/
est revêtu du sceau/timbre de Notarin Dr. Strohmaier in Singen

Bestätigt
Certified/Attesté

5. **in**
at/à Konstanz

6. **am**
the/le 28.09.2021

7. **durch**
by / par den Präsidenten des Landgerichts Dr. Reichert beim Landgericht Konstanz

8. **unter Nr.**
N°/sous n° E 910 a (AR 986/2021)

9. **Siegel/Stempel:**
Seal / stamp:
Sceau / timbre:

LANDGERICHT KONSTANZ

10. **Unterschrift:**
Signature:

LANDGERICHT KONSTANZ

ООО ЦИРМИ INFO@CIRMI.RU WWW.GOSZDRAVNADZOR.RU

Перевод с английского языка на русский язык

На фирменном бланке Renfert / Ренферт

Для предоставления в уполномоченные органы здравоохранения Российской Федерации

Настоящим я подтверждаю, что содержание **руководств по эксплуатации (инструкций по применению)** медицинского изделия «**Аппарат пескоструйный универсальный для зуботехнических лабораторий Vario basic, с принадлежностями**» является действительным и точным.

Renfert GmbH / Ренферт ГмбХ, 78247 г. Хильцинген, Унтере Гисвизен 2, Германия, является оригинальным производителем изделия, упомянутого в документе.

(Подпись): /Подпись/
(Имя, должность): Зорен Хуг, руководитель

Штамп: Зинген (Хоэнтвиль), 17.09.2021

Renfert GmbH | Унтере Гисвизен 2 | 78247 г. Хильцинген | Германия | Тел.: +49 7731 8208-0 | Факс: +49 7731 8208-70 | info@renfert.com | www.renfert.com

Идентификационный номер плательщика НДС: DE 142 773030
WEEE № DE 5460 2389
AEO: DE AEO C 124410
Система управления качеством: DIN EN ISO 13485

Расположение: г. Хильцинген
Участковый суд Фрайбург HRB 540917
Руководитель: Зорен Хуг, Д-р. Зорен Ригер, Д-р Хольгер фон Бот

Сбербанк Хегау-Бодензее:
SWIFT: SOLADES1SNG
IBAN: DE69 6925 0035 0003 0081 09

Deutsche Bank AG Зинген
SWIFT: DEUTDE6F692
IBAN: DE63 6927 0038 0074 9226 00

VDDI
Стоматологические решения. Немецкие производители
Сертифицировано DEKRA
217129 718C

ООО ЦИРМИ INFO@CIRMI.RU WWW.GOSZDRAVNADZOR.RU

Номер в реестре UR 1250/2021

UZ1405/2021

Подтверждение подлинности подписи

Настоящим я подтверждаю, что подпись выше является подлинной подписью, поставленной в моем присутствии

Г-ном Зорен Свен Хуг,
Дата рождения: 29 декабря 1983 г.,
Рабочий адрес: Унтере Гисвизен 2, 78247 г. Хильцинген, Германия
- установлено при предъявлении идентификационной карты -

Подписано 17 сентября 2021 г.
/Подпись/
Др. Керштин Штромайер
Публичный нотариус, Зинген (Хоэнтвиль), Германия

Перевод с немецкого языка на русский язык

Печать нотариуса: Керштин Штромайер / Нотариус в Зинген (Хоэнтвиль)

ООО ЦИРМИ INFO@CIRMI.RU WWW.GOSZDRAVNADZOR.RU

Печать нотариуса: Керштин Штромайер / Нотариус в Зинген (Хоэнтвиль)

ООО ЦИРМИ INFO@CIRMI.RU WWW.GOSZDRAVNADZOR.RU

Апостиль
(Гаагская Конвенция от 5 октября 1961 года)

1. Страна: Федеративная Республика Германия
Настоящий официальный документ
2. был подписан Др. Керштин Штромайер
3. выступающей в качестве нотариуса
4. Скреплен печатью нотариуса Др. Штромайер в г. Зинген

Заверено

5. в г. Констанц
6. 28.09.2021
7. Президентом суда земли др. Райхерт при суде земли Констанц
8. за номером: № 910 а (AR 986/2021)
9. Печать: Суд земли Констанц
10. Подпись: (подпись)

Печать: Суд земли Констанц

ООО ЦИРМИ INFO@CIRMI.RU WWW.GOSZDRAVNADZOR.RU

переводчик Яйлоян Давид Георгиевич

Российская Федерация

Город Москва

Шестнадцатого ноября две тысячи двадцать первого года

Я, Моисеева Лилия Владимировна, нотариус города Москвы, свидетельствую подлинность подписи переводчика Яйлояна Давида Георгиевича.

Подпись сделана в моем присутствии.

Личность подписавшего документ установлена.

Зарегистрировано в реестре: № **50/995-н/77-2021-** 20-1115

Уплачено за совершение нотариального действия: 400 руб. 00 коп.

Л.В.Моисеева

Всего прошнуровано, пронумеровано и скреплено печатью 168 лист(-а,-ов).

Л.В.Моисеева

ООО ЦИРМИ INFO@CIRMI.RU WWW.GOSZDRAVNADZOR.RU