«УТВЕРЖДАЮ» / “APPROVE”

Старший менеджер отдела нормативно-правового регулирования и безопасности / Senior Manager of Regulatory Compliance and Safety Dept.

(должность/position)

Хироаки Хашимото /Hiroaki Hashimoto

(имя/name)

_____

(подпись/signature)

«24» 9 2021

«день» месяц (цифрами) / «day» month (numerals)

М.П. / Stamp

ИНСТРУКЦИЯ ПО ЭКСПЛУАТАЦИИ

Монитор медицинский жидкокристаллический цветной RadiForce в вариантах исполнения

I. Монитор медицинский жидкокристаллический цветной RadiForce RX250

2021

ЭЛЕКТРОННАЯ КОПИЯ ОФОРМЛЕНА ЦЕНТРОМ ИСПЫТАНИЙ И РЕГИСТРАЦИИ МЕДИЦИНСКИХ ИЗДЕЛИЙ

令和３年第１０２号

認　　証

嘱託人ＥＩＺＯ株式会社技術管理部部長橋本浩明は代理人太田江里紗を通じ本公証人の面前において別紙編綴の私署証書の署名が自己のものに相違ない旨を自認した。

よって本公証人これを認証する。

令和３年１０月１１日本公証人役場において

日本國石川県金沢市武蔵町６番１号

金沢地方法務局所属

公証人　石原寿記

公証人役場

ООО ЦИРМИ INFO@CIRMI.RU WWW.GOSZDRAVNADZOR.RU

Registered No.102

NOTARIAL CERTIFICATE

This is to certify that Erisa Ota, an agent of Hiroaki Hashimoto, Regulatory Compliance and Safety Dept.Senior Manager of EIZO Corporation, has stated in my very presence that the said Hiroaki Hashimoto has acknowledged to have signed the attached document on this 11th day of October,2021.

ISHIHARA Hisanori

Notary

6-1 Musashi-Machi,Kanazawa-Shi,

Ishikawa-Prefecture, Japan

Belonging to

Kanazawa District Legal Affairs Bureau

ISHIHARA Hisanori
Kanazawa District Legal Affairs Bureau
NOTARY
6-1 Musashimachi Kanazawa
JAPAN

ООО ЦИРМИ INFO@CIRMI.RU WWW.GOSZDRAVNADZOR.RU

総公証第　２０９　号

証　　明

APOSTILLE

(Convention de La Haye du 5 octobre 1961)

1. Country: **JAPAN**

   This public document

2. has been signed by OKAMOTO Takashi

3. acting in the capacity of Director of the Kanazawa District Legal Affairs Bureau

4. bears the seal/stamp of – same as above –

Certified

5. at **Osaka**

6. OCT 14 2021

7. by **the Ministry of Foreign Affairs**

8. No. 11256

9. Seal/stamp:

10. Signature:

福谷佳津美

FUKUTANI Katsumi

For the Minister for Foreign Affairs

OKAMOTO Takashi

Director of the Kanazawa District Legal Affairs Bureau

ООО ЦИРМИ INFO@CIRMI.RU WWW.GOSZDRAVNADZOR.RU

総公証第　２０９　号

証　　明

この認証の付与は，在職中の公証人がその権限に基づいてしたものであり，かつ，その押印は，真実のものであることを証明する。

令和３年１０月１２日

金沢地方法務局長　岡本　高至

CERTIFICATE

This is to certify that the annexed Notarial Certificate has been executed by Notary, duly authorized and practising in Kanazawa, Japan, and that the Official Seal appearing on the same is genuine.

Date　12th October,2021

OKAMOTO Takashi

Director of the Kanazawa District Legal Affairs Bureau

ООО ЦИРМИ INFO@CIRMI.RU WWW.GOSZDRAVNADZOR.RU

Инструкция по эксплуатации

Монитор медицинский жидкокристаллический цветной RadiForce RX250

EIZO

ООО ЦИРМИ INFO@CIRMI.RU WWW.GOSZDRAVNADZOR.RU

Монитор медицинский жидкокристаллический цветной RadiForce RX250
Основной состав:
- Монитор – 1 шт.
- Шнур питания – 1 шт.
- Цифровой сигнальный кабель DisplayPort – 1 шт.
- Цифровой сигнальный кабель DVI-D (Single Link) – 1 шт.
- Кабель USB – 1 шт.
- Компакт-диск с программным обеспечением и инструкцией по эксплуатации – 1 шт.
- Инструкция по эксплуатации – 1 шт.

Чтобы на изделие распространялась гарантия, не допускайте длительного отображения на нем неподвижного изображения, что ведет к сохранению изображения (эффекту остаточного изображения), аварийных ситуаций, ненадлежащего применения, неправильного обращения или эксплуатации вразрез с указаниями, изложенными в документах «Инструкцию по эксплуатации». Любое из перечисленных действий аннулирует гарантию.

Разработчик
EIZO Corporation
153, Shimokashiwano, Hakusan, Ishikawa 924-8566, Japan, Япония

Производитель
EIZO Corporation
153, Shimokashiwano, Hakusan, Ishikawa 924-8566, Japan, Япония

Адреса мест производства медицинского изделия
EIZO Corporation, 153, Shimokashiwano, Hakusan, Ishikawa 924-8566, Japan

Уполномоченный представитель EIZO Corporation на территории РФ
Общество с ограниченной ответственностью «ЛЕГИОН»
ООО «ЛЕГИОН»
198152, г. Санкт-Петербург, ул. Краснопутиловская, д. 69, лит. А, пом. 157-н, оф. 651.1В
тел.: +7 (921) 946-44-20
факс: +7 (812) 640-03-89
e-mail: i.zaytseva@legion.ru

Гарантийные обязательства
Гарантия производителя
Предоставляемые гарантии изложены среди стандартных условий ведения бизнеса компании EIZO Corporation. Во всех случаях медицинский прибор необходимо отправлять уполномоченному представителю производителя, в том числе в течение гарантийного срока.
Гарантийный срок – 24 месяцев со дня продажи.

Ограничение ответственности
Компания EIZO Corporation несет ответственность за безопасность эксплуатации, эксплуатационную надежность и эксплуатационные характеристики этого оборудования только при соблюдении следующих условий:
• все сборочные операции, работы по расширению системы, переналадки, модификации или ремонты выполнялись лицом или лицами, уполномоченными компанией EIZO Corporation должным образом.
• весь электромонтаж в месте эксплуатации выполнен с соблюдением соответствующих национальных и местных электротехнических правил и норм.
• при эксплуатации устройства всегда соблюдались требования его инструкции по эксплуатации.

Программа ремонта
На время ремонта обычно предоставляется монитор взамен вышедшего из строя, которое возвращается компании EIZO Corporation при получении отремонтированного.
В России ремонт монитора можно выполнить по следующим адресам:

- Обуховской Обороны, д. 76, корпус 7А

тел. +7 (812) 327 3129; тел. +7 (812) 325 0239
факс +7 (812) 327 2604

- 127015, Москва, ул. Большая Новодмитровская, д. 14, стр. 2, подъезд 3, БЦ «Новодмитровский»

тел. +7 (495) 984 9041
факс +7 (495) 984 9043

ООО ЦИРМИ INFO@CIRMI.RU WWW.GOSZDRAVNADZOR.RU

ПРЕДУПРЕДИТЕЛЬНЫЕ СИМВОЛЫ

В настоящем руководстве и на устройстве используются следующие предупредительные символы. Они указывают на важную информацию. Пожалуйста, уделяйте ей должное внимание.

⚠	**ПРЕДУПРЕЖДЕНИЕ** Пренебрежение информацией, относящейся к символу «ПРЕДУПРЕЖДЕНИЕ», может привести к серьезной травме или угрозе жизни.	⚠	**ВНИМАНИЕ** Пренебрежение информацией, относящейся к символу «ВНИМАНИЕ», может привести к травме средней тяжести и/или материальному ущербу либо повреждению устройства.
△	Обозначает предупреждение или необходимость соблюдать осторожность. Например, символ ⚠ означает опасность поражения электрическим током.		
⊘	Обозначает запрещенное действие. Например, символ ⊘ означает «Не разбирать».		
○	Обозначает действие, обязательное для выполнения. Например, символ ⏚ означает «Заземлить устройство».		

ДРУГИЕ СИМВОЛЫ

СИМВОЛЫ	Значение символа	СИМВОЛЫ	Значение символа
	Отключите монитор		Символ переработки для гофрированного картона, используемого для упаковки
	Включите монитор		Символ переработки
	Постоянный ток	2	Количественное ограничение штабелирования
	Эквипотенциальность		Этой стороной вверх
	Не прикасаться		Хранить в сухом месте
	Маркировка WEEE		Хрупкое
	Знак сертификации TUV в Северной Америке	REF	Каталожный номер
CE	Маркировка CE	SN	Серийный номер
EAC	Маркировка EAC	QTY	Количество
Rxonly	Внимание: Федеральный закон США допускает продажу устройства только лицензированным медицинским работником или по его заказу		См. инструкции по эксплуатации
EC REP	Уполномоченный представитель в Европейском Сообществе		Дата изготовления

ООО ЦИРМИ INFO@CIRMI.RU WWW.GOSZDRAVNADZOR.RU

	Производитель		

Это устройство было специально адаптировано для использования в регионе, в который оно изначально поставлялось. При эксплуатации за пределами данного региона работа устройства может отличаться от описания, данного в технических условиях. При использовании устройства за пределами региона поставки, могут возникнуть трудности в его подключении в электросети.

Никакая часть этого руководства не может быть воспроизведена, сохранена в системе хранения данных или передана в любой форме, любыми средствами, электронными, механическими или любыми другими, без предварительного согласия корпорации EIZO Corporation, выраженного в письменной форме.
Корпорация EIZO Corporation не принимает на себя обязательств по обеспечению конфиденциальности предоставляемого материала или информации без предварительных договоренностей, соответствующих соглашению корпорации EIZO Corporation относительно указанной информации. Несмотря на то, что были предприняты все попытки для обеспечения того, чтобы в данном руководстве содержалась обновленная информация, следует учесть, что технические характеристики монитора EIZO могут изменяться без предварительного уведомления.

ООО ЦИРМИ INFO@CIRMI.RU WWW.GOSZDRAVNADZOR.RU

МЕРЫ ПРЕДОСТОРОЖНОСТИ

ВНИМАНИЕ

- Это устройство было специально адаптировано для использования в регионе, в который оно изначально поставлялось. При использовании этого устройства за пределами данного региона, оно может работать не так, как указано в его характеристиках.
- Чтобы обеспечить личную безопасность и правильное обслуживание, внимательно прочитайте настоящий раздел и предупреждения на мониторе.

Расположение предупреждений

Символы на устройстве

Символ	Значение символа	
○	Выключатель основного питания:	Нажмите для выключения основного питания монитора.
|	Выключатель основного питания:	Нажмите для включения основного питания монитора.
⏻	Кнопка питания:	Нажмите для включения или выключения монитора.
~	Переменный ток	
⚠	Предупреждение об опасности поражения электрическим током	
⚠	ВНИМАНИЕ:	См. «ПРЕДУПРЕДИТЕЛЬНЫЕ СИМВОЛЫ» .
	Отметка WEEE:	Продукт у тилизируется в разобранном виде; материалы пригодны для вторичной переработки.
CE	Маркировка CE:	Знак соответствия ЕС согласно положениям Директив Совета Европы и/или нормам ЕС.
	Производитель	
	Дата изготовления	

ООО ЦИРМИ INFO@CIRMI.RU WWW.GOSZDRAVNADZOR.RU

ПРЕДУПРЕЖДЕНИЕ

При появлении дыма, исходящего из устройства, запаха гари или необычных звуков немедленно обесточьте устройство и обратитесь к представителю EIZO за помощью.
Попытка эксплуатации неисправного устройства может привести к пожару, поражению электрическим током или повреждению оборудования.

Не открывайте корпус и не модифицируйте устройство.
Открытие корпуса или модификация устройства может привести к пожару, поражению электрическим током или ожогу.

Для ремонта обращайтесь только к квалифицированному специалисту.
Не пытайтесь ремонтировать это устройство самостоятельно, поскольку открытие или снятие крышек может привести к пожару, поражению электрическим током или повреждению оборудования.

Храните мелкие предметы и жидкости вдали от устройства.
Случайное попадание мелких предметов или пролитой жидкости внутрь корпуса через вентиляционные отверстия может привести к пожару, поражению электрическим током или повреждению оборудования. В случае попадания какого-либо предмета или жидкости внутрь корпуса немедленно обесточьте устройство. Перед последующей эксплуатацией обратитесь к квалифицированному специалисту по ремонту и техническому обслуживанию для выполнения проверки.

Установите устройство на прочной и устойчивой поверхности.
В случае установки на несоответствующей поверхности устройство может упасть, что приведет к травмам или повреждению оборудования. В случае падения устройства немедленно отключите питание и обратитесь за рекомендацией к уполномоченному представителю компании EIZO. Не используйте поврежденное устройство. Использование поврежденного устройства может привести к пожару или поражению электрическим током.

Используйте устройство в соответствующем месте.
Невыполнение этого требования может привести к пожару, поражению электрическим током или повреждению оборудования.

- Не устанавливайте на открытом воздухе.
- Не устанавливайте в транспортных средствах (на кораблях, в самолетах, поездах, автомобилях и т. д.).
- Не устанавливайте в пыльных и влажных местах.
- Не устанавливайте монитор в месте, где на экран может попасть вода (ванная комната, кухня и т.д.).
- Не устанавливайте в месте, где экран подвержен прямому действию пара.
- Не устанавливайте вблизи устройств, выделяющих тепло, или увлажнителя.
- Не устанавливайте устройство в местах, где оно будет подвергаться прямому воздействию солнечных лучей.
- Не устанавливайте устройство в среде с горючим газом.
- Не размещать в средах с агрессивными газами (такими как сернистый газ, ероводород, перекись азота, хлор, аммиак и озон)
- Не размещать в пыльных средах, в средах с компонентами, ускоряющими коррозию в атмосфере (такими как хлористый натрий и сера), в средах с проводящими металлами и пр.

Для предотвращения опасности удушения храните пластиковые упаковочные пакеты в недоступном для детей месте.

ООО ЦИРМИ INFO@CIRMI.RU WWW.GOSZDRAVNADZOR.RU

ПРЕДУПРЕЖДЕНИЕ

Используйте входящий в комплект шнур питания, подключаемый к стандартной для вашей страны штепсельной розетке.

Убедитесь в соблюдении пределов номинального напряжения, на которое рассчитан шнур питания. Невыполнение этого требования может привести к пожару или поражению электрическим током.
Электропитание: 100–240 В пер.т. 50/60 Гц

При отключении кабеля питания крепко возьмитесь за вилку и потяните.

Не тяните за кабель, в противном случае он может быть поврежден, что может привести к возгоранию или поражению электрическим током.

Оборудование должно быть подключено к заземленной штепсельной розетке питающей сети.

Невыполнение этого требования может привести к пожару или поражению электрическим током.

Используйте источник с соответствующим напряжением.

- Данное устройство предназначено для работы только от определенного напряжения. Подключение к источнику с напряжением, отличным от указанного в настоящей «Инструкции по эксплуатации», может привести к пожару, поражению электрическим током или повреждению оборудования.
  Электропитание: 100–240 В пер.т. 50/60 Гц
- Не допускайте перегрузок силовой цепи, это может привести к пожару или поражению электрическим током.

Будьте осторожны при обращении с кабелем питания.

- Не ставьте на кабель устройство или другие тяжелые предметы.
- Не тяните и не перегибайте кабель.

В случае повреждения кабеля прекратите его использование. Использование поврежденного кабеля может привести к пожару или поражению электрическим током.

С целью обеспечения безопасности пациентов не подключайте и не отключайте кабель питания в присутствии пациентов.

Не прикасайтесь к вилке или кабелю питания, когда они начинают искрить.

В противном случае это может привести к поражению электрическим током.

В случае подсоединения кронштейна-стойки см. руководство пользователя кронштейна-стойки и обеспечьте надежность установки устройства.

В противном случае установка может отсоединиться, что может привести к нанесению травм и /или повреждению оборудования. Перед установкой убедитесь, что рабочая поверхность, стены либо другая поверхность для установки достаточно прочны. В случае падения устройства немедленно обратитесь за рекомендацией к уполномоченному представителю EIZO. Не используйте поврежденное устройство. Использование поврежденного устройства может привести к пожару или поражению электрическим током. При повторном подсоединении подставки с регулируемым наклоном используйте те же самые винты и затяните их надежно.

Не прикасайтесь к поврежденной ЖК-панели голыми руками.

Жидкие кристаллы ядовиты. При любом контакте с панелью тщательно промойте кожу. Жидкие кристаллы, которые могут вытечь из панели, являются ядовитыми при попадании в глаза или рот, при их попадании в глаза или рот тщательно промойте места контакта большим количеством воды и обратитесь к врачу.

ООО ЦИРМИ INFO@CIRMI.RU WWW.GOSZDRAVNADZOR.RU

⚠ ВНИМАНИЕ

Будьте осторожны при переноске устройства.

Отключайте кабеля питания и другие кабели при перемещении устройства. Перемещение устройства с подключенными кабелями питания и другими кабелями опасно и может привести к повреждениям.

При переноске или установке устройства следуйте правильной процедуре, указанной в инструкциях.

- При переноске устройства возьмите его и держите крепко, как показано на следующем рисунке.
- Мониторы размером 30 дюймов и более имеют большой вес. Распаковку и/или переноску такого монитора должны выполнять не менее двух человек.

Падение устройства может привести к травмам или повреждению оборудования.

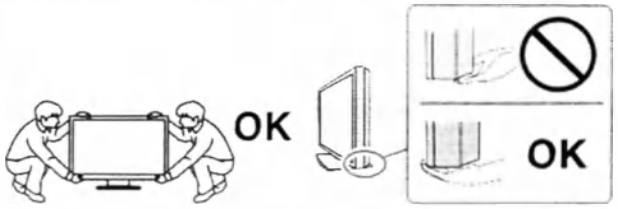

Не закрывайте вентиляционные отверстия в корпусе.

- Не помещайте какие-либо предметы на вентиляционные отверстия.
- Не устанавливайте устройство в места с плохой вентиляцией либо недостаточным пространством.
- Не эксплуатируйте устройство в горизонтальном или перевернутом положении.

Закрытие вентиляционных отверстий нарушает правильный воздушный поток и может привести к пожару, поражению электрическим током или повреждению оборудования.

Не прикасайтесь к вилке мокрыми руками.

В противном случае возможно поражение электрическим током.

Используйте штепсельную розетку с возможностью легкого доступа.

Благодаря этому вы легко сможете отключить питание в случае возникновения проблем.

Время от времени проводите уборку места рядом со штепселем и вентиляционным отверстием монитора.

Пыль, вода или масло на вилке могут привести к пожару.
Периодически (не реже 1 раза в год) рекомендуется проводить уборку места рядом со штепселем и вентиляционным отверстием монитора. Для вентиляционного отверстия монитора очистку следует проводить в соответствии с пунктом "Очистка" в инструкции.
Что касается штепселя, пожалуйста, отсоедините его перед чисткой и протрите сухой тканью.
Влага может привести к повреждению изоляции штепселя питания, что может привести к пожару или поражению электрическим током.

Перед чисткой устройства отключайте его от розетки.

Чистка устройства, подключенного к электропитанию, может привести к поражению электрическим током.

Если устройство не будет использоваться в течение длительного промежутка времени, отключите питание устройства и отсоедините кабель питания от настенной розетки для обеспечения безопасности и экономии электроэнергии.

Продукт подходит для размещения его в непосредственной близости от пациентов, но не для прямого контакта с ними.

Для пользователей на территории ЕЭС и Швейцарии:

ООО ЦИРМИ INFO@CIRMI.RU WWW.GOSZDRAVNADZOR.RU

О любом серьезном происшествии с устройством необходимо сообщить Производителю и соответствующим органам власти страны-участницы, в которой находится пользователь и/или пациент.

ООО ЦИРМИ INFO@CIRMI.RU WWW.GOSZDRAVNADZOR.RU

Примечание в отношении данного монитора

Целевое использование

Целевое назначение:

Монитор предназначен для отображения и просмотра цифровых изображений квалифицированным медицинским персоналом с целью проведения исследований, анализа и диагностики.

Условия применения:

Мониторы предназначены для эксплуатации квалифицированным медицинским персоналом в качестве профессионального оборудования в первую очередь в среде учреждений здравоохранения.

Потенциальный потребитель:

Эксплуатация мониторов разрешена только лицам, которые имеют соответствующую медицинскую квалификацию и владеют техникой работы.

Показания:

Монитор медицинский жидкокристаллический цветной предназначен для отображения и просмотра медицинских цифровых изображений, полученных при применении различных методов лучевой диагностики (рентгенодиагностика, ультразвуковая диагностика, компьютерная томография, магнитно-резонансная томография, радионуклидная диагностика, ангиография), квалифицированным медицинским персоналом с целью проведения исследований, анализа и диагностики.

Противопоказания:

Противопоказания, которые непосредственно относятся к изделию, в настоящее время не известны. Применение монитора противопоказано, если, по мнению ответственного врача, такое применение сопряжено с опасностью для пациента, например, вследствие общего состояния пациента, или если вмешательство противопоказано как таковое. Противопоказано при эндоскопических вмешательствах.

Побочные действия:

Не выявлено.

Вид контакта с человеком

Изделие не контактирует с пациентом, рабочие части отсутствуют.

Внимание

- Гарантия на настоящее изделие может не распространяться на способы применения, не описанные в настоящем руководстве.
- Технические характеристики, указанные в настоящем документе, являются действительными только при соблюдении следующих условий:
  - Шнуры питания входят в комплект поставки изделия.
  - Сигнальные кабели определяет наша компания.
- . Настоящее изделие совместимо с компьютерными рабочими станциями медицинской аппаратуры для методов лучевой диагностики (рентгенодиагностика, ультразвуковая диагностика, компьютерная томография, магнитно-резонансная томография, радионуклидная диагностика, ангиография).
- Используйте только принадлежности, произведенные или указанные нами вместе с этим продуктом. Описанные ниже принадлежности приобретаются отдельно. За последней информацией о продающихся отдельно дополнительных принадлежностях и информацией о совместимых графических платах обращайтесь на веб-сайт компании. http://www.eizoglobal.com

Калибровочный комплект	EIZO «RadiCS UX1», версия 4.4.2 или более новая EIZO «RadiCS Version Up Kit», версия 4.4.2 или более новая
Программное обеспечение контроля качества работы сети	EIZO «RadiNET Pro», версия 4.4.2 или более новая EIZO «RadiNET Pro Lite», версия 4.4.2 или более

ООО ЦИРМИ INFO@CIRMI.RU WWW.GOSZDRAVNADZOR.RU

Комплект для очистки	EIZO «ScreenCleaner»
Панель для защиты ЖК-экрана	EIZO «RP-915»

Требования к установке

Все сборочные операции, работы по расширению системы, переналадки, модификации или ремонты должны выполняться лицом или лицами, уполномоченными компанией EIZO Corporation должным образом.

- Внимательно прочитайте «МЕРЫ ПРЕДОСТОРОЖНОСТИ» и всегда следуйте инструкциям.
- При установке монитора убедитесь, что по бокам, сзади и сверху монитора достаточно места: ~ 10 см со всех сторон.

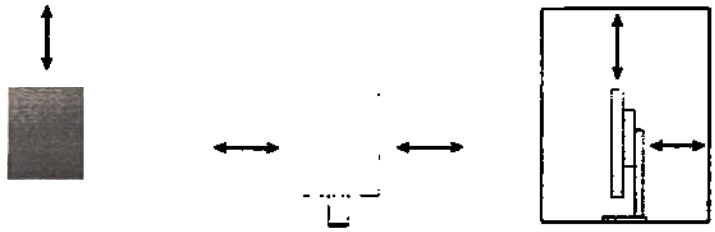

- Размещайте монитор так, чтобы на экран не попадал прямой свет.
- Если изделие устанавливается на стол с лакированным покрытием, лак может прилипать к нижней части стойки из-за особенностей состава резины. Следует проверить поверхность стола до использования.

Техническое обслуживание

- Качество изображения на мониторе зависит от качества входных сигналов и может снижаться при ухудшении характеристик устройства. Для того чтобы при использовании устройства обеспечить выполнение требований применимых медицинских стандартов и нормативов, рекомендуется ежедневно проводить проверку его состояния, а также регулярно проводить испытания устройства на стабильность характеристик. Программное обеспечение управления качеством RadiCS дает возможность на высоком уровне выполнять комплексное управление качеством в соответствии с медицинскими стандартами и нормативами.
- Стабилизация работы электрических компонентов занимает около 30 минут. Прежде чем можно будет настраивать монитор, нужно, чтобы после включения монитора или возвращения его из режима энергосбережения прошло не менее 30 минут.
- Чтобы компенсировать изменения освещенности при длительной работе и обеспечить стабильное изображение, нужно задать пониженное значение яркости монитора. Кроме того, необходимо периодически выполнять калибровку и испытание на стабильность характеристик (в том числе, проверку оттенков серого). Время от времени проводите испытания на стабильность характеристик. При необходимости проводите калибровку. Подробности смотрите в руководствах пользователя для программного обеспечения управления качеством мониторов RadiCS/RadiCS LE.

ООО ЦИРМИ INFO@CIRMI.RU WWW.GOSZDRAVNADZOR.RU

- Для обеспечения точности измерений с помощью встроенного переднего датчика следует регулярно выполнять соотнесение, используя программное обеспечение RadiCS/RadiCS LE.
- Длительное использование может привести к износу деталей (например, ЖК-панели).
- Периодически проверяйте нормальную работу монитора:
  - рекомендуется ежедневно визуально оценивать целостность всех кабелей и корпуса монитора
  - раз в год выводите тестовое изображение для визуальной оценки качества дисплея
  Пожалуйста, следуйте соответствующим инструкциям.
  При обнаружении каких-либо неисправностей в работе монитора необходимо обратиться в сервисный центр.
- Когда изображение на экране меняется после того, как одно и то же изображение демонстрировалось в течение длительного времени, может появится остаточное изображение. Чтобы одно и то же изображение не оставалось на экране в течение длительного времени, используйте экранную заставку или функцию энергосбережения.
- Если монитор работает без перерывов в течение долгого времени, могут появиться темные пятна или дефекты. Чтобы максимально увеличить срок службы монитора, рекомендуется время от времени выключать его.
- Задняя подсветка ЖК-панели имеет определенный срок службы. Если экран становится темным или начинает мерцать, свяжитесь с местным представителем компании EIZO.
- На экране могут быть поврежденные пиксели или небольшое количество редких точек. Это является следствием характеристик самой панели, а не указывает на неисправность устройства.
- Не нажимайте с усилием на панель или край рамы, так как это может стать причиной нарушений работы монитора, например появления интерференционных полос и т.п. Если на панель постоянно оказывается давление, это может привести к ее износу и повреждениям. (Если на панели остаются следы давления, оставьте монитор с черным или белым экраном. Симптом может исчезнуть).
- Не царапайте панель и не нажимайте на нее острыми предметами, так как это может стать причиной повреждения панели. Не протирайте салфетками, так как на панели могут появиться царапины.
- Если монитор приносят из холодного помещения или температура в помещении быстро повышается, на внешних и внутренних поверхностях монитора могут появиться капли конденсации. В таком случае включать монитор нельзя. Нужно подождать, пока конденсация не исчезнет, в противном случае она может стать причиной серьезных повреждений монитора.

ООО ЦИРМИ INFO@CIRMI.RU WWW.GOSZDRAVNADZOR.RU

Очистка и Дезинфекция

Рекомендуется регулярно очищать монитор, чтобы сохранить его внешний вид и продлить срок эксплуатации, каждый раз после использования очищать монитор, чтобы сохранить его внешний вид и продлить срок эксплуатации.

Внимание

- Не используйте химические вещества постоянно. Использование химикатов, например, спирта или антисептического раствора, может вызвать потускнение, уменьшение блеска и выцветание корпуса или панели, а также привести к ухудшению качества изображения.
- Использовать растворители, бензол, воск и абразивные чистящие средства, которые могут стать причиной повреждения корпуса или панели, запрещено.
- Не допускайте прямого контакта химических веществ с монитором.

Примечание

- Для очистки поверхности корпуса и панели рекомендуется использовать предлагаемый дополнительно комплект очистки ScreenCleaner.

Аккуратно вытрите грязь с поверхности корпуса или панели мягкой тряпкой, смоченной небольшим количеством воды или одним из веществ, указанных ниже.

Химические вещества, которые можно использовать для очистки

Название вещества	Название продукта
Этанол	Этанол
Изопропиловый спирт	Изопропиловый спирт
Хлоргексидин	Хибитан
Гипохлорит натрия	Пьюрлокс
Хлорид бензалкония	Велпас
Алкилдиаминоэтилглицин	Тего 51
Глутарал	Стерихайд
Глутарал	Сидекс Плюс28

Комфортное использование монитора

- При длительном использовании монитора глаза устают. Каждый час делайте 10-минутный перерыв.

ООО ЦИРМИ INFO@CIRMI.RU WWW.GOSZDRAVNADZOR.RU

СОДЕРЖАНИЕ

МЕРЫ ПРЕДОСТОРОЖНОСТИ 5

ВНИМАНИЕ 5

Примечание в отношении данного монитора . 10

Требования к установке.....11

Очистка и дезинфекция 13

СОДЕРЖАНИЕ 14

Глава 1 Введение 15

1-1. Характеристики.....15

1-2. Содержимое упаковки.....16

1-3. EIZO LCD Utility Disk 16

- Содержимое диска и обзор программного обеспечения..... 16
- Принципы использования RadiCS LE.....16

1-4. Средства управления и их назначение...17

1-5. Поддерживаемые разрешения.....18

Глава 2 Подключение..... 19

2-1. Присоединение кабелей 19

2-2. Использование USB (Универсальная последовательная шина).....22

- Системные требования 22
- Порядок подключения (установка функции USB)..... 22

Глава 3 Настройка 23

3-1. Регулировка высоты и угла наклона экрана.....23

3-2. Присоединение кронштейна 24

Глава 4 Поиск и устранение неисправностей ... 25

Глава 5 Технические характеристики 27

5-1. Перечень технических характеристик ... 27

5-2. Основные настройки по умолчанию 28

5-3. Составные части.....29

5-4. Принадлежности.....29

Глава 6 Глоссарий..... 30

Товарный знак.....31

Лицензия / Авторское право..... 32

Техническое обслуживание и ремонт.....32

Утилизация оборудования.....33

Упаковка.....33

Маркировка.....33

Срок службы.....36

Информация по ЭМС 37

ООО ЦИРМИ INFO@CIRMI.RU WWW.GOSZDRAVNADZOR.RU

Глава 1 Введение

1-1. Характеристики

- 21,3 дюйма
- Поддерживает разрешение в 2 мегапиксель (по вертикали : 1200 × 1600 точек (H × V))
- Использует высококонтрастную панель (1400 : 1).
  Обеспечивает четкое изображение.
- Может использоваться с DisplayPort (8 бит или 10 бит, не используется с аудиосигналами)
- Функция последовательного подключения позволяет подсоединять с помощью кабеля DisplayPort несколько мониторов.
  Для этого необходим графический адаптер с поддержкой стандарта DisplayPort1.2. Подробные сведения см. на веб-сайте компании EIZO. http://www.eizoglobal.com
- Функция CAL Switch позволяет пользователю выбрать рабочий режим экрана, оптимальный для показываемого изображения.
  См. Руководство по установке (на CD-ROM).
- Обеспечивающий возможность выбора и соответствующий стандарту DICOM, Часть 14, экран.
- В комплект входит дополнительный набор программного обеспечения управления качеством RadiCS LE для калибровки монитора и ведения журнала.
  См. «1-3. EIZO LCD Utility Disk»
- Функция энергосбережения
  В настоящем изделии предусмотрена функция энергосбережения.
  - Если основное питание отключено, расход электроэнергии составляет 0 Вт.
    Установлен выключатель основного питания.
    Когда монитор не используется, можно полностью выключить питание, отключив монитор от электрической сети.
  - Датчик присутствия
    Датчик на передней панели монитора регистрирует движения человека. Если человек отходит от монитора, монитор автоматически переходит в режим энергосбережения и не выводит изображения на экран. Тем самым функция помогает снизить расход электроэнергии.
    См. Руководство по установке (на CD-ROM).
- Плоский и легкий
- ЖК-панель со светодиодными лампами задней подсветки и длительным ресурсом
- Встроенный датчик внешней освещенности
  В зависимости от обстановки датчик может иногда показывать значения, отличные от установленных независимым прибором для измерения освещенности. Для использования этого датчика требуется программное обеспечение управления качеством RadiCS/RadiCS LE, а операцию измерения всегда запускает пользователь через соответствующее меню.
  Более подробная информация о значениях измерений и способах выполнения измерений содержится в Руководстве пользователя RadiCS/RadiCS LE (на CD-ROM).

ООО ЦИРМИ INFO@CIRMI.RU WWW.GOSZDRAVNADZOR.RU

1-2. Содержимое упаковки

Убедитесь, что все следующие компоненты имеются в упаковке. Обратитесь к уполномоченному представителю компании EIZO за помощью, если что-либо из перечисленного ниже отсутствует или повреждено.

Примечание

- Сохраните упаковку и материалы для будущего перемещения или перевозки монитора.

Наименование медицинского изделия:
Монитор медицинский жидкокристаллический цветной RadiForce RX250
Основной состав:
- Монитор – 1 шт.
- Шнур питания – 1 шт.
- Цифровой сигнальный кабель DisplayPort – 1 шт.
- Цифровой сигнальный кабель DVI-D (Single Link) – 1 шт.
- Кабель USB – 1 шт.
- Компакт-диск с программным обеспечением и инструкцией по эксплуатации – 1 шт.
- Инструкция по эксплуатации – 1 шт.

1-3. EIZO LCD Utility Disk

В таблице ниже описано содержимое диска и указаны общие сведения о программных приложениях.

Содержимое диска и обзор программного обеспечения

На диске находится программное обеспечение управления качеством и руководство пользователя. Процесс загрузки программного обеспечения и процедура доступа к файлам описаны в файле Readme.txt.

Содержание	Общие сведения
Файл Readme.txt	
RadiCS LE (для Windows)	Дополнительный набор программного обеспечения управления качеством для калибровки монитора и управления журналом калибровки.
Руководство по установке для данного монитора (PDF-файл)	
Инструкции по эксплуатации для данного монитора (PDF-файл)	

Принципы использования RadiCS LE

Порядок установки и использования RadiCS LE представлен в соответствующем Руководстве пользователя на диске.
Для использования данного программного обеспечения монитор нужно подключить к ПК с помощью входящего в комплект кабеля USB (см. «2-2. Использование USB (Универсальная последовательная шина)»).

Примечание

- Использование связи DDC позволяет применять RadiCS LE без необходимости использования кабеля USB. Сведения о настройке связи по интерфейсу DDC см. в Руководстве по установке (на компакт-диске).

ООО ЦИРМИ INFO@CIRMI.RU WWW.GOSZDRAVNADZOR.RU

1-4. Средства управления и их назначение

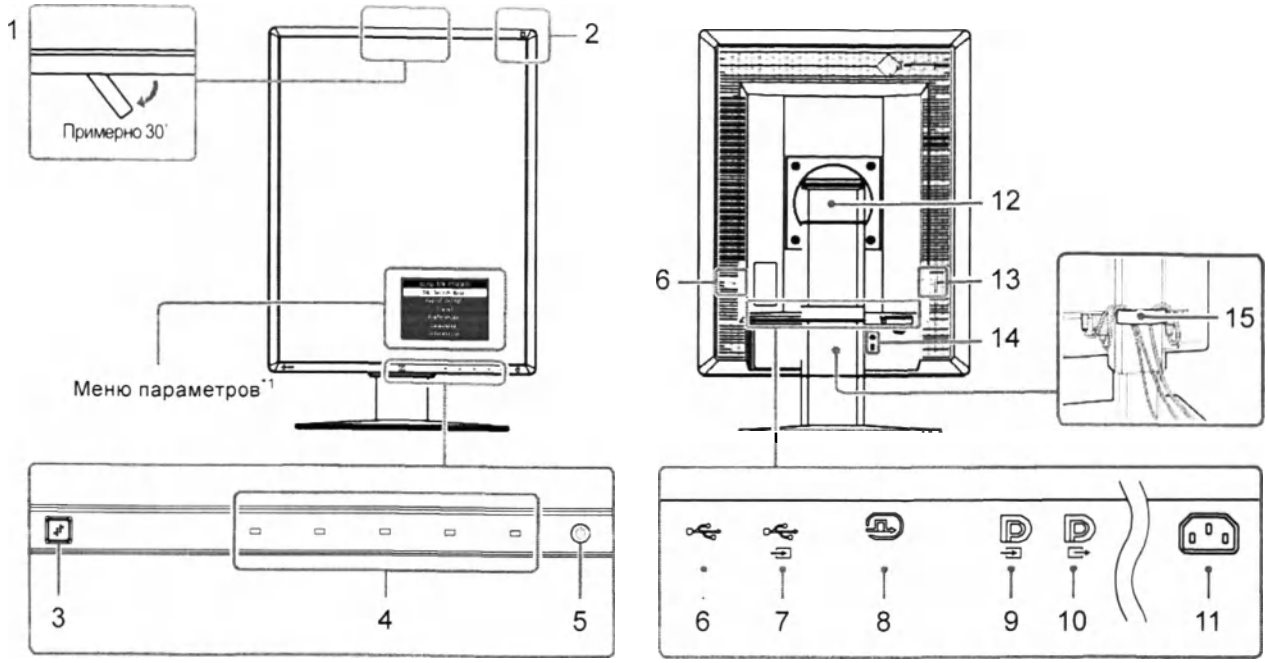

1. Встроенный передний датчик (Переносной)	Используется для калибровки и проверки оттенков серого.
2. Датчик внешней освещенности	Измеряет освещенность среды.
3. Presence Sensor (Датчик присутствия)	Определяет движения человека перед монитором.
4. Переключатели режима работы	Отображает меню. Следуйте указаниям для выполнения требуемой операции.
5. ⏻ выключатель	• Включение/выключение питания. • Показывает рабочее состояние монитора. Зеленый: Работает, Оранжевый: Режим энергосбережения, OFF: Основное питание/питание отключено
6. Выходной порт USB	Подключение периферийного устройства USB.
7. Входной порт USB	Подключение USB-кабеля для использования ПО, которому необходимо подключение по USB, или для использования функции USB-разветвителя.
8. разъем DVI-D	Подключите к ПК.
9. Входной разъем DisplayPort	Подключите к ПК. Чтобы настроить последовательное подключение, присоедините кабель к выходному разъему предыдущего монитора.
10. Выходной разъем DisplayPort	Чтобы настроить последовательное подключение, присоедините кабель ко входному разъему следующего монитора.
11. Разъем питания	Подключение шнура питания.
12. Стойка	Используется для регулировки высоты и угла наклона экрана монитора.
13. Выключатель основного питания	Включение и выключение основного питания. ○ : выкл,	: вкл
14. Разъем для кодового замка	Поддерживает систему безопасности MicroSaver компании Kensington.
15. Держатель кабеля	Крышка для кабелей монитора.

*1 Для получения инструкций по эксплуатации обратитесь к Руководству пользователя (на CD-ROM).

ООО ЦИРМИ INFO@CIRMI.RU WWW.GOSZDRAVNADZOR.RU

1-5. Поддерживаемые разрешения

Монитор поддерживает следующие разрешения.

√ : Pris en charge

Разрешение	частота вертикальной развертки	DisplayPort*1		DVI	
		Верти-кальное	Горизон-тальное	Верти-кальное	Горизон-тальное
720 × 400	70 Hz	√	√	√	√
640 × 480	60 Hz	√	√	√	√
800 × 600	60 Hz	√	√	√	√
1024 × 768	60 Hz	√	√	√	√
1280 × 1024	60 Hz	-	√	-	√
1200 × 1600	60 Hz	√	-	√	-
1600 × 1200	60 Hz	-	√	-	√

*1 Также подходит для 10 бит.

ООО ЦИРМИ INFO@CIRMI.RU WWW.GOSZDRAVNADZOR.RU

Глава 2 Подключение

2-1. Присоединение кабелей

Внимание

- Убедитесь, что у монитора и компьютера выключено питание.
- При замене текущего монитора на данный монитор необходимо обратиться к разделу 1-5. Поддерживаемые разрешения», чтобы перед подключением к компьютеру установить допустимые компьютерные настройки разрешения и частоты вертикальной развертки для данного монитора.

1. Поверните экран монитора на 90˚ по часовой стрелке.

Горизонтальное положение является положением монитора по умолчанию.

Внимание

- Перед включением монитора поднимите его вверх до конца.

2. Присоедините сигнальные кабели.

При присоединении кабелей проверяйте форму разъемов. После присоединения кабеля DVI закрепите разъем с помощью крепежных элементов.

Подключение к одному компьютеру

Внимание

- На мониторе есть разъемы DisplayPort двух типов — входной и выходной. При подключении монитора к ПК необходимо подсоединить кабель к входному разъему.

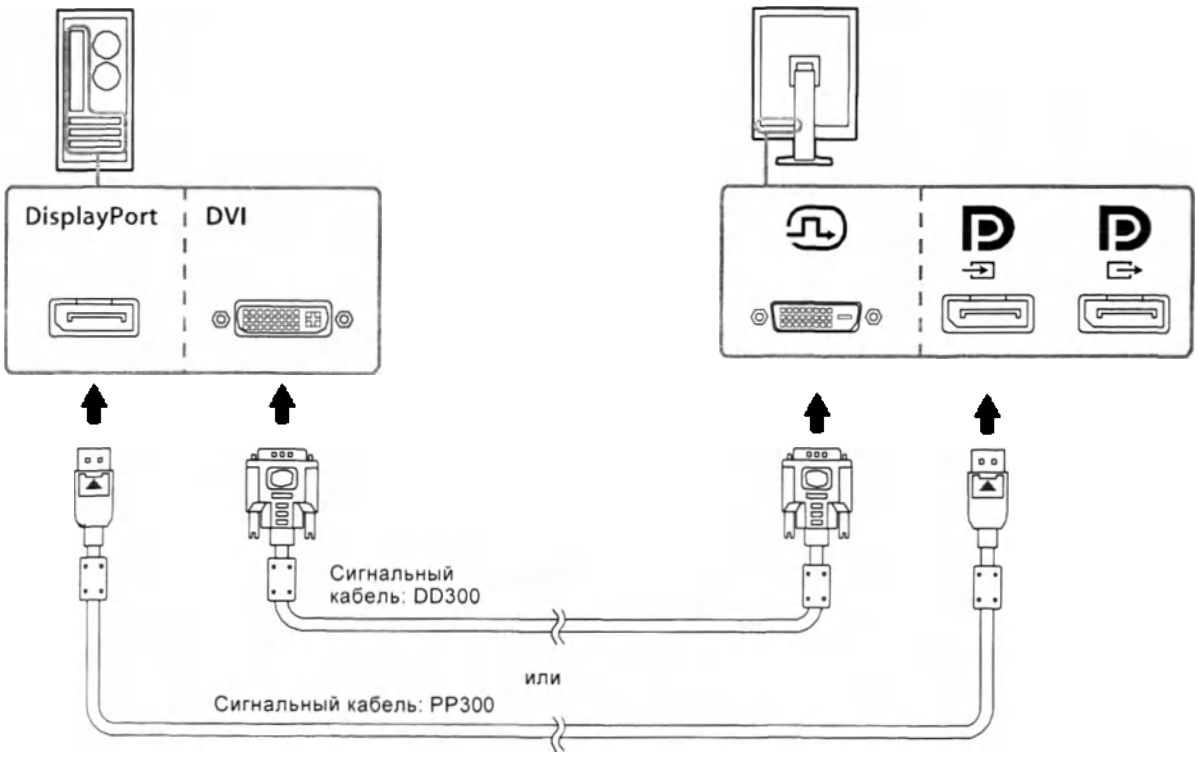

ООО ЦИРМИ INFO@CIRMI.RU WWW.GOSZDRAVNADZOR.RU

Подключение к нескольким компьютерам

Сведения о переключении входных сигналов см. в Руководство по установке (на компакт-диске).

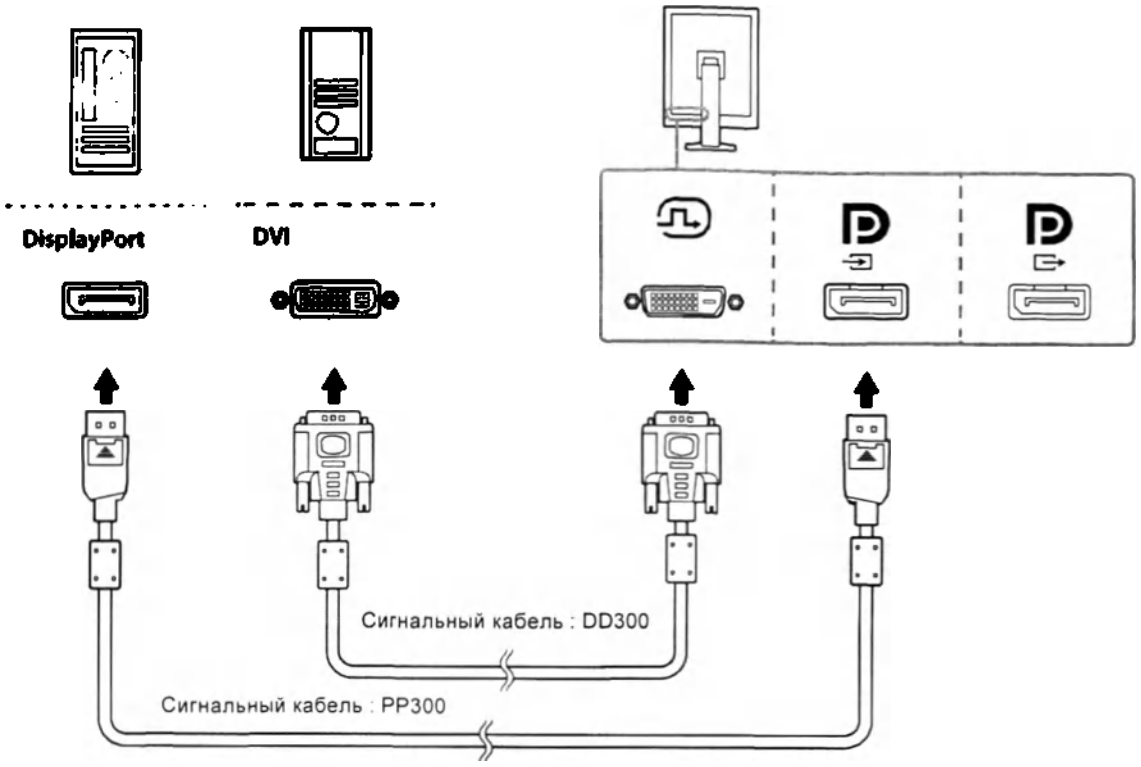

Последовательное подключение нескольких мониторов

Внимание

- Сведения о том, какие мониторы и графические адаптеры можно использовать для последовательного подключения, см. на веб-сайте компании EIZO: http://www.eizoglobal.com
- Перед присоединением сигнального кабеля снимите с разъема DP защитный колпачок.

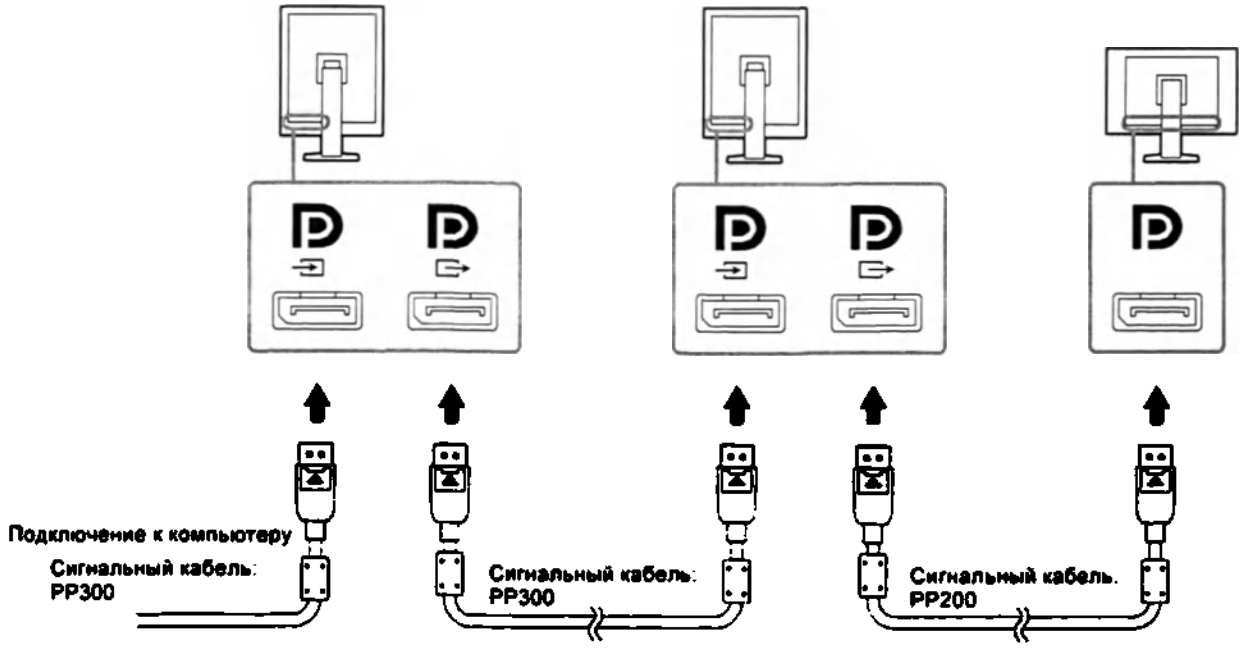

ООО ЦИРМИ INFO@CIRMI.RU WWW.GOSZDRAVNADZOR.RU

3 . Подключите шнур питания к штепсельной розетке и разъему питания монитора.

4 . При использовании RadiCS LE подключить кабель USB.

Сведения о присоединении к входному порту USB см. в пункте «2-2. Использование USB (Универсальная последовательная шина)» .

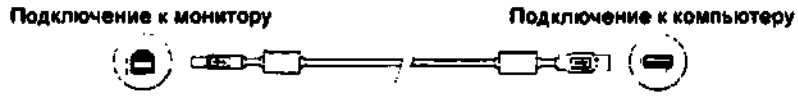

Примечание

- Использование связи DDC позволяет применять RadiCS LE без необходимости использования кабеля USB. Сведения о настройке связи по интерфейсу DDC см. в Руководстве по установке (на компакт-диске).

5 ⏻. Включите питание монитора кнопкой .

Индикатор питания монитора загорается зеленым светом.

6 . Включите компьютер.

На экране появляется изображение.

Если изображение не появится, см. дополнительные указания в пункте «Глава 4 Поиск и устранение неисправностей».

Внимание

- Для максимального энергосбережения рекомендуется отключать кнопку питания. Когда монитор не используется, можно полностью выключить питание, отключив монитор от электрической сети, например, вынув вилку из розетки.

Примечание

- Чтобы продлить срок службы монитора и снизить ухудшение яркости изображение вследствие износа, а также уменьшить расход электроэнергии, выполняйте следующее:
  - Используйте функцию энергосбережения компьютера.
  - По окончании работы выключайте монитор и компьютер.

ООО ЦИРМИ INFO@CIRMI.RU WWW.GOSZDRAVNADZOR.RU

2-2. Использование USB (Универсальная последовательная шина)

У этого монитора есть разветвитель, совместимый с USB. При подключении к PC, совместимому с USB, или к другому USB-разветвителю, этот монитор работает как USB-разветвитель, позволяя подключать периферийные USB-устройства.

● Системные требования

- PC, оборудованный USB-портом или USB-разветвителем, подключенным к USB-совместимому PC
- Windows 10 / Windows 8.1 / Windows 8 / Windows 7 / Windows Vista/Windows XP либо Mac OS X 10.2 или более новой версии
- USB-кабель

Внимание

- Этот монитор может не работать на определенных PC, ОС или периферийных устройствах. Совместимость периферийных USB-устройств уточняйте у производителей.
- Устройства, подключенные к выходному порту USB, работают, когда монитор находится в режиме энергосбережения, или когда питание монитора отключено только с помощью кнопки питания на нем. Поэтому энергопотребление монитора меняется даже в режиме энергосбережения в зависимости от подключенных устройств.
- Если выключатель основного питания выключен, устройство, подключенное к выходному порту USB, не работает.

● Порядок подключения (установка функции USB)

1. Соедините PC и монитор сигнальным кабелем и включите PC.
2. С помощью USB-кабеля, входящего в комплект поставки, соедините выходной порт USB-совместимого PC (или другой USB-разветвитель) и входной порт USB данного монитора. Настройка функции USB-разветвителя происходит автоматически при подключении кабеля USB.
3. Подключите устройство USB в выходной порт USB монитора.

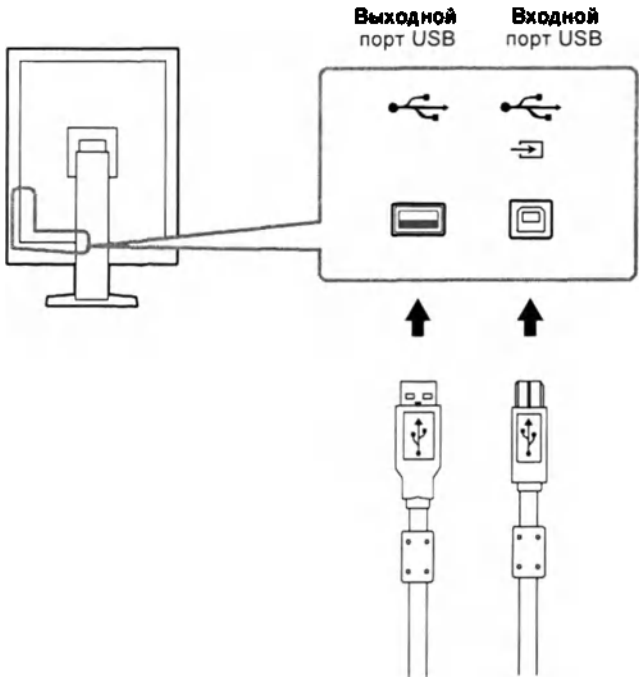

ООО ЦИРМИ INFO@CIRMI.RU WWW.GOSZDRAVNADZOR.RU

Глава 3 Настройка

3-1. Регулировка высоты и угла наклона экрана

Удерживая монитор обеими руками за левый и правый края, отрегулируйте высоту, наклон и поворот экрана для достижения удобного для работы положения.

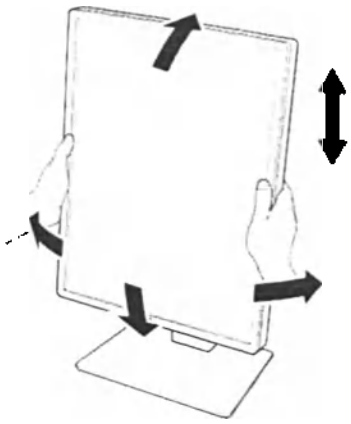

Внимание

- После регулировки проверьте, правильно ли подключены кабели, и проденьте их в держатель кабелей.

ООО ЦИРМИ INFO@CIRMI.RU WWW.GOSZDRAVNADZOR.RU

3-2. Присоединение кронштейна

Опциональный кронштейн (или опциональную стойку) можно присоединить после удаления секции стойки. Сведения о дополнительных кронштейнах (или дополнительных стойках) см. на веб-сайте компании EIZO: http://www.eizoglobal.com

Внимание

- При прикреплении опционального кронштейна или стойки следуйте инструкции из соответствующего руководства пользователя.
- При использовании кронштейна или стойки от другого производителя заранее проверьте следующие параметры и выберите модель, совместимую со стандартом VESA.
  - Расстояние между отверстиями под винты: 100 мм × 100 мм
  - Внешние размеры крепления VESA для кронштейна или стойки: 122 мм x 122 мм или меньше
  - Достаточная прочность, чтобы выдержать вес монитора (без стойки) и прикрепленных элементов, например, кабелей.
- При использовании кронштейна или стойки от другого производителя используйте следующие винты для закрепления.
  - Винты, соединяющие стойку с монитором
- При использовании кронштейна или стойки закрепляйте их так, чтобы обеспечить следующие углы наклона монитора.
  - Вверх 45°, вниз 45° (при использовании книжной ориентации и при повороте против часовой стрелки на 90° для альбомной ориентации)
- После установки стойки или кронштейна подключите кабели.
- Не перемещайте снятую стойку вверх или вниз. Это может привести к травмированию персонала или повреждению устройства.
- Монитор и кронштейн или стойка тяжелые. Их падение может привести к травмированию персонала или повреждению оборудования.
- Необходима регулярная проверка плотности затяжки винтов. В случае неплотной затяжки монитор может отсоединиться от кронштейна, что может привести к травмированию персонала или повреждению оборудования.

Порядок действий

1. Положите ЖК-монитор экраном вниз на устойчивую поверхность, покрытую мягкой тканью.

2. Снимите стойку.

Подготовьте отвертку. С помощью отвертки открутите четыре винта, соединяющие блок со стойкой.

3 . Установите кронштейн или стойку на монитор.

Для крепления монитора к кронштейну (или стойке) использовать те же винты, которые были демонтированы на этапе 2.

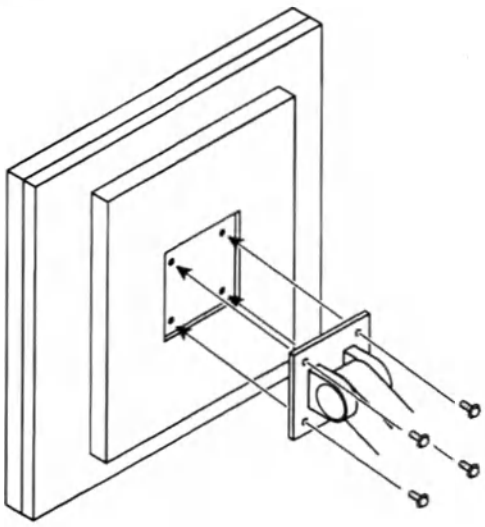

ООО ЦИРМИ INFO@CIRMI.RU WWW.GOSZDRAVNADZOR.RU

Глава 4 Поиск и устранение неисправностей

Если проблема не будет устранена несмотря на выполнение предлагаемых действий, обратитесь к уполномоченному представителю EIZO.

Проявление неисправности	Причина и действия по устранению
1. **Отсутствует изображение** • Индикатор питания не горит.	• Проверьте правильность подключения шнура питания. • Включите выключатель основного питания. • Нажмите ⏻. • Выключите основное питание, затем снова включите его.
• Индикатор питания горит зеленым светом.	• Увеличьте «Brightness», «Contrast» и/или «Gain» в меню регулировки. Дополнительная информация содержится в Руководстве по установке (на CD-ROM). • Выключите основное питание, затем снова включите его.
• Индикатор питания мигает оранжевым цветом.	• Переключите входной сигнал. Дополнительная информация содержится в Руководстве по установке (на CD-ROM). • Подвигайте мышь или нажмите любую кнопку на клавиатуре. • Убедитесь, что компьютер включен. • Если для параметра «Presence Sensor» установлено значение «On», возможно, монитор переключился в режим энергосбережения. Подойдите ближе к монитору. • Следует проверить, был ли подключен сигнальный кабель к Ⓓ для входа сигнала DisplayPort. При настройке последовательного подключения Ⓓ используется в качестве выхода. • Выключите основное питание, затем снова включите его.
• Индикатор питания мигает оранжевым и зеленым.	• Подключить с использованием сигнальных кабелей, указанных компанией EIZO. Выключить, а затем снова включить основное питание. • При присоединении к разъему DisplayPort выберите для DisplayPort версию «1.1». Дополнительная информация содержится в Руководстве по установке (на CD-ROM).
2. **Отображается приведенное ниже сообщение.**	Это сообщение появляется в случае некорректного входного сигнала, даже если монитор исправен.

ООО ЦИРМИ INFO@CIRMI.RU WWW.GOSZDRAVNADZOR.RU

Проявление неисправности	Причина и действия по устранению
• Данное сообщение появляется при отсутствии входного сигнала. Пример: DisplayPort No Signal	• Возможно появление сообщения, показанного на примере слева, так как некоторые ПК не выводят сигнал сразу же после включения питания. • Убедитесь, что компьютер включен. • Проверьте правильность подключения сигнального кабеля. • Переключите входной сигнал. Дополнительная информация содержится в Руководстве по установке (на CD-ROM). • При присоединении к разъему DisplayPort выберите для DisplayPort версию «1.1». • ХПодключен ли сигнальный кабель к для ввода сигнала с разъема DisplayPort. При настройке последовательного подключения используется в качестве выхода. • Выключите основное питание, затем снова включите его.
• Данное сообщение означает, что входной сигнал находится за пределами указанного частотного диапазона. Пример: DisplayPort	• Проверьте соответствие установленных на компьютере значений разрешения и частоты вертикальной развертки требованиям монитора (см. «1-5. Поддерживаемые разрешения»). • Перезагрузите компьютер. • Выберите требуемую настройку, используя служебную программу видеокарты. Для получения дополнительной информации обратитесь к руководству по видеокарте.

ООО ЦИРМИ INFO@CIRMI.RU WWW.GOSZDRAVNADZOR.RU

Глава 5 Технические характеристики

5-1. Перечень технических характеристик

Версия программного обеспечения – 5.0.5
Класс безопасности ПО - Class B

ЖК-панель	Тип	RadiForce RX250 IPS (антибликовая)
	Задняя подсветка	Светодиодные лампы
	Размер	54,0 см (21,3 дюйма)
	Разрешение	2 мегапикселя (книжная ориентация: 1200 точек × 1600 линий (Г × В)
	Размер монитора (H × V)	324,0 мм × 432,0 мм (книжная ориентация)
	Шаг пикселя	0,270 мм
	Цвета отображения	10-битный (DisplayPort): 1073,74 миллионов цветов (макс.)
		8-битный (DVI): 16,77 миллионов цветов
	Углы обзора (Г / В, стандартные)	178° / 178°
	Рекомендуемая яркость	400 кд/м^2
	Время реакции (стандартное значение)	20 мс (черный -> белый -> черный)
Видеосигналы	Входные разъемы	DVI-D (Single Link) × 1, DisplayPort × 1
	Выходной разъем	DisplayPort × 1
	Частота цифровой развертки (Г / В)	31 кГц - 100 кГц / 59 Гц - 61 Гц (VGA TEXT: 69 Гц - 71 Гц) Режим кадровой синхронизации : 59 Гц - 61 Гц
	Частота точек	25,0 МГц - 164,5 Мгц
USB	Порт	Входной порт × 1, выходной порт × 2
	Стандарт	USB Specification Revision 2.0
Питание	Вход	AV 100 - 240 В +/-10 %, 50/60 Гц, 0,80 А - 0,35 А
	Максимальное потребление электроэнергии	79 Вт или меньше
	Режим энергосбережения	1,0 Вт или меньше (При использовании входа DVI устройства USB не подключаются, «Auto Input Detection»: «Off», «Power Save»: «High», «DDC»: «Off», «DC5V Output»: «Off», «DP Power Save»: «On», «DisplayPort version»: «1.1», внешняя нагрузка не подключена)
	Режим ожидания	1,0 Вт или меньше (Если устройства USB не подключены, «DP Power Save»: «On», «DC5V Output»: «Off», «DisplayPort version»: «1.1», «DDC»: «Off», внешняя нагрузка не подключена)
Физические характеристики	Габаритные размеры	361,0 ± 1мм × 510,5 - 600,5 ±5мм × 267,0 ± 5 мм (Д × В × Ш) (наклон: 30°)
	Размеры (без стойки)	361±1 мм × 465±1 мм × 78±1 мм (Д × В × Ш)
	Масса нетто	8,2 ±0.3 кг
	Масса нетто (без стойки)	5,4 ±0.3 кг
	Диапазон регулировки по высоте	90 мм (наклон: 0°)
	Наклон	Вверх 30°, вниз 5°
	Поворот	70°
	Вращение	90° (против часовой стрелки для портретной ориентации)

ООО ЦИРМИ INFO@CIRMI.RU WWW.GOSZDRAVNADZOR.RU

Требования к окружающей среде при эксплуатации	Температура	от 0 °C до 35 °C (от 32 °F до 95 °F)
	Влажность	Относ. влажность от 20 % до 80 % (без конденсации)
	Давление воздуха	540 гПа – 1060 гПа
Требования к окружающей среде при транспортировке/ хранении	Температура	от -20 °C до 60 °C (от 32 °F до 95 °F)
	Влажность	Относ. влажность от 10 % до 90 % (без конденсации)
	Давление воздуха	200 гПа – 1060 гПа

5-2. Основные настройки по умолчанию

CAL Switch Mode: стандартный режим отображения — DICOM.

Mode (Режим)	Brightness (Яркость)	Температура	Значение гаммы	Гибридная гамма на уровне пикселей
1-DICOM	400 кд/м^2	7500 K	DICOM	Off (Выкл.)
2-CAL1	400 кд/м^2	7500 K	2.2	Off (Выкл.)
3-CAL2	300 кд/м^2	7500 K	DICOM	Off (Выкл.)
4-Custom	Около 300 кд/м^2	7500 K	2.2	– (недоступно)
5-sRGB	Около 250 кд/м^2	sRGB	sRGB	– (недоступно)
6-Text	Около 100 кд/м^2	6500 K	2.2	– (недоступно)

Прочие

Picture Expansion	Dot by Dot
Auto Input Detection	Off
Power Save	High
Indicator	4
Presence Sensor	Off
Languages	English
On-Screen Logo*1	Off
Image Rotation*1	Portrait
DDC*1	Auto
DC5V Output*1	Off
DP Power Save*1	Off
Grayscale Warning*1	On
Sharpness Recovery*1	On
DisplayPort version*1	1.2

*1 Эти меню нельзя вызвать из меню «Monitor Reset». (См. Руководство по установке (на компакт-диске)).

ООО ЦИРМИ INFO@CIRMI.RU WWW.GOSZDRAVNADZOR.RU

5-3. Составные части

Принадлежности	Габариты, вес и описание
Шнур питания	Длина: 3000 ± 50 мм Вес: 302.7 г ±10% 3.0 м, одобренный VDE отдельный шнур с 3 контактной вилкой
Цифровой сигнальный кабель DisplayPort	Длина: 3000 ± 70 мм Вес: 195.4 г ±10%
Цифровой сигнальный кабель DVI-D (Single Link)	Длина: 3000 ± 50 мм Вес: 236.7 г ±10% DD300-RI-BK (DVI-D - DVI-D, 3м, Одинарный режим)
Кабель USB	Длина: 3000 ± 60 мм Вес: 110.3 г ±10% UU300 (USB2.0 кабель 3.0м)
Компакт-диск с программным обеспечением и инструкцией по эксплуатации	

ООО ЦИРМИ INFO@CIRMI.RU WWW.GOSZDRAVNADZOR.RU

Глава 6 Глоссарий

Последовательное подключение

Способ подключения к ПК двух или нескольких мониторов путем создания цепочки.

DDC (канал данных дисплея)

VESA обеспечивает стандартизацию для интерактивной передачи данных о настройках, например, между ПК и монитором.

DICOM (Цифровые изображения и передача данных в медицине)

Стандарт DICOM был разработан Американским колледжем радиологии и Национальной ассоциацией производителей электрооборудования США.
Подключение устройства в соответствии со стандартом DICOM обеспечивает передачу изображений и данных в медицине. В стандарте DICOM, Часть 14, дано определение цифрового медицинского изображения в оттенках серого.

DisplayPort

Это стандартный интерфейс для приведения сигналов изображения в соответствие со стандартом VESA. Он был создан с целью заменить традиционные DVI и аналоговые интерфейсы. Может передавать сигналы с высоким разрешением и звуковые сигналы, которые не поддерживаются DVI. Разъемы стандартного размера и малого размера стандартизированы.

DVI (цифровой видеоинтерфейс)

DVI – стандартный цифровой видеоинтерфейс. DVI обеспечивает передачу цифровых данных
PC без потерь.
Сюда также входят система передачи TMDS и разъемы DVI. Существует два типа разъемов DVI. Разъем DVI-D предназначен только для входа цифрового сигнала. Разъем DVI-I используется для входа как цифровых, так и аналоговых сигналов.

DVI DMPM (DVI/управление режимом электропитания цифрового монитора)

DVI DMPM – функция энергосбережения цифрового интерфейса. Режимы «Monitor ON (рабочий режим)» и «Active Off (режим энергосбережения)» обязательны для DVI DMPM в качестве режимов электропитания монитора.

Gain

Эта функция используется для регулировки красного, зеленого и синего в каждом из цветовых параметров. ЖК-монитор отображает цвета за счет света, проходящего через плоский цветной светофильтр. Красный, зеленый и синий – три основных цвета. Все цвета, отображаемые на экране, отображаются путем комбинации этих трех цветов. Оттенок цвета можно изменить с помощью настройки интенсивности (объема) света, проходящего через каждый из цветных светофильтров.

ООО ЦИРМИ INFO@CIRMI.RU WWW.GOSZDRAVNADZOR.RU

Gamma

Как правило, яркость монитора изменяется нелинейно, в зависимости от уровня входного сигнала, который называется «Показатель гамма». При низком значении данного показателя получается изображение с малым контрастом, а при высоком значении показателя гамма – изображение с высоким контрастом.

Разрешение

ЖК-панель состоит из множества пикселей определенного размера, которые за счет подсветки создают изображения. Монитор состоит из горизонтальных 1200 и 1600 вертикальных пикселей. При разрешении 1200 × 1600 (книжная ориентация) все пиксели подсвечены как полный экран (1:1).

sRGB (Стандарт RGB)

Международный стандарт цветовоспроизведения и пространства цветов для периферийных устройств (мониторов, принтеров, цифровых камер, сканеров). Как способ простого подбора цветов для Интернета, цвета могут отображаться с использованием оттенков, близких к тем, которые используются устройствами передачи и приема данных.

Температура

Цветовая температура – способ измерения белого цветового тона, как правило, измеряемая в градусах по Кельвину. Экран становится красноватым при низкой цветовой температуре и синеватым — при высокой температуре. Это похоже на изменение цвета пламени в зависимости от температуры.
5000 K: белый, слегка красноватый
6500 K: белый, который называют дневным сбалансированным цветом
9300 K: белый, слегка синеватый

Товарный знак

Термины HDMI и HDMI High-Definition Multimedia Interface, а также логотип HDMI являются товарными знаками или зарегистрированными товарными знаками компании HDMI Licensing, LLC в Соединенных Штатах Америки и других странах.

Логотип DisplayPort Compliance и VESA – зарегистрированные товарные знаки ассоциации Video Electronics Standards Association.

Логотип SuperSpeed USB Trident — зарегистрированный товарный знак USB Implementers Forum, Inc.

Kensington и MicroSaver — зарегистрированные товарные знаки корпорации ACCO Brands. Thunderbolt является зарегистрированным товарным знаком корпорации Intel в США и/или других странах.

Microsoft, Windows и Windows Vista являются зарегистрированными товарными знаками корпорации Майкрософт в США и других странах.

Adobe является зарегистрированным товарным знаком компании Adobe Systems Incorporated в США и других странах.

Apple, Mac OS, Macintosh и ColorSync являются зарегистрированными товарными знаками компании Apple Inc.

EIZO, EIZO Logo, ColorEdge, DuraVision, FlexScan, FORIS, RadiCS, RadiForce, RadiNET, Raptor и ScreenManager – зарегистрированные товарные знаки корпорации EIZO в Японии и других странах.

ColorEdge Tablet Controller, ColorNavigator, CuratOR, EcoView NET, EIZO EasyPIX, EIZO

ООО ЦИРМИ INFO@CIRMI.RU WWW.GOSZDRAVNADZOR.RU

Monitor Configurator, EIZO ScreenSlicer, G-Ignition i•Sound, Quick Color Match, Re/Vue, Screen Administrator и UniColor Pro – товарные знаки корпорации EIZO.

Все остальные названия компаний и продуктов являются товарными знаками или зарегистрированными товарными знаками их владельцев.

Лицензия / Авторское право

Округлый готический жирный растровый шрифт, разработанный компанией Ricoh, используется для символов, отображаемых в данном устройстве

Перечень международных нормативных документов/стандартов, которым соответствует медицинское изделие

IEC60601-1 «Изделия медицинские электрические. Часть 1-1. Общие требования безопасности. Требования безопасности к медицинским электрическим системам»
IEC60950-1 «Оборудование информационных технологий. Требования безопасности. Часть 1. Общие требования»
EN60601-1 «Изделия медицинские электрические. Часть 1. Общие требования безопасности с учетом основных функциональных характеристик»
IEC60601-1-2 «Изделия медицинские электрические. Часть 1-2. Общие требования безопасности. Электромагнитная совместимость. Требования и методы испытаний»
IEC60950-1 «Оборудование информационных технологий. Безопасность. Часть 1. Общие требования.»
CISPR22 «Совместимость технических средств электромагнитная. Оборудование информационных технологий. Радиопомехи индустриальные. Нормы и методы измерений»
CISPR24 «Совместимость технических средств электромагнитная. Оборудование информационных технологий. Устойчивость к электромагнитным помехам. Требования и методы испытаний (с Поправкой)»
IEC61000-3-2 «Электромагнитная совместимость (ЭМС). Часть 3-2. Нормы. Нормы эмиссии гармонических составляющих тока (оборудование с входным током не более 16 А в одной фазе)»
IEC61000-3-3 «Электромагнитная совместимость (ЭМС). Часть 3-3. Нормы. Ограничение изменений напряжения, колебаний напряжения и фликера в общественных низковольтных системах электроснабжения для оборудования с номинальным током не более 16 А (в одной фазе), подключаемого к сети электропитания без особых условий»
Directive 2011/65/EU «Ограничение содержания вредных веществ»
Directive 2012/19/EU «Отходы электрического и электронного оборудования»

Классификация оборудования

- Тип защиты от поражения электрическим током: Класс I
- Класс ЭМС: EN60601-1-2:2015 Группа 1 Класс B
- Классификация медицинского прибора (ЕС): Класс I
- Режим работы: продолжительный
- Класс IP: IPX0
- Не пригоден для применения в среде с повышенным содержанием кислорода.
- Рабочие части отсутствуют

Техническое обслуживание и ремонт

Для технического обслуживания и ремонта обратитесь к уполномоченному компанией EIZO Corporation квалифицированному специалисту по ремонту и техническому обслуживанию.

Периодические проверки рекомендуется проводить не реже 1 раза в год.
Периодически рекомендуется проводить поверку работоспособности монитора:
- перед каждым включением рекомендуется визуально оценивать целостность всех кабелей и корпуса монитора
- не реже 1 раза в год рекомендуется проводить уборку места рядом со штепселем и вентиляционным отверстием монитора.
- 1 раз в год рекомендуется выводить тестовое изображение для визуальной оценки качества

ООО ЦИРМИ INFO@CIRMI.RU WWW.GOSZDRAVNADZOR.RU

отображения
При обнаружении любых неисправностей, посторонних запахов или звуков со стороны монитора обратитесь в сервисный центр.

Утилизации оборудования

Мониторы соответствуют требованиям 2012/19/EU (Директива ЕС об отходах электрического и электронного оборудования (WEEE). В конце срока службы, монитор должен быть утилизированы в соответствии с правилами, регламентирующими утилизацию подобных изделий.
Монитор относится к эпидемиологически безопасным отходам и должен быть утилизирован в соответствии с СанПиН 2.1.3684-21 "Санитарно-эпидемиологические требования к содержанию территорий городских и сельских поселений, к водным объектам, питьевой воде и питьевому водоснабжению населения, атмосферному воздуху, почвам, жилым помещениям, эксплуатации производственных, общественных помещений, организации и проведению санитарно-противоэпидемических (профилактических) мероприятий".

Упаковка

Монитор упаковывается в картонную коробку с плотной и прочной структурой, предоставляющую защиту от пыли и повреждений, вызванных внешними воздействиями при транспортировании.
Упаковка состоит из гофрированного картона с картонными вкладками и пенопластовыми вставками, заклеенная клейкой лентой.

Маркировка

Расшифровка маркировочных символов

СИМВОЛЫ	Значение символа	СИМВОЛЫ	Значение символа
	Отключите монитор		Символ переработки для гофрированного картона, используемого для упаковки
	Включите монитор		Символ переработки
	Постоянный ток	2	Количественное ограничение штабелирования
	Эквипотенциальность		Этой стороной вверх
	Не прикасаться		Хранить в сухом месте
	Символ утилизации в соответствии с директивой WEEE 2002/96/EC «Об отходах электрического и электронного оборудования»;		Хрупкое
	Знак сертификации TUV	REF	Каталожный номер
CE	Маркировка CE	SN	Серийный номер
EAC	Маркировка EAC	QTY	Количество
RXonly	Внимание: Федеральный закон США допускает продажу устройства только лицензированным медицинским работником или по его заказу		См. инструкции по эксплуатации

ООО ЦИРМИ INFO@CIRMI.RU WWW.GOSZDRAVNADZOR.RU

	Знак сертификации Бюро стандартов, метрологии и контроля Тайваня		Дата изготовления
	Производитель	EC REP	Уполномоченный представитель в Европейском Сообществе
	Ограничение температуры		Ограничение влажности
	Знак подтверждение ЭМС и безопасность - соответствия нормам национальных стандартов КНР		Внимание!
	Соответсвие директиве RoHS (территория Китая)		Знак сертификации UL безопасности продукции
	Знак соответстствия качества и безопасности и ежегодной инспекция производственной линии		Знак наличия сертификатаTUV SUD.
	Знак соответствия требованиям UL (Canadian Underwriters Laboratory – Канада)		Знак обязательной сертификации (территория Индии)
	Символ вольтметра		Символ использования внутри помещения
	Знак КС сертификации для электрических и электронных приборов в Южной Корее		Знак соответствия стандартов CSA для США и Канады
	Знак сертификации PSE - безопасность продукции электрических приборов и материалов для Японии		

Дизайн этикетки

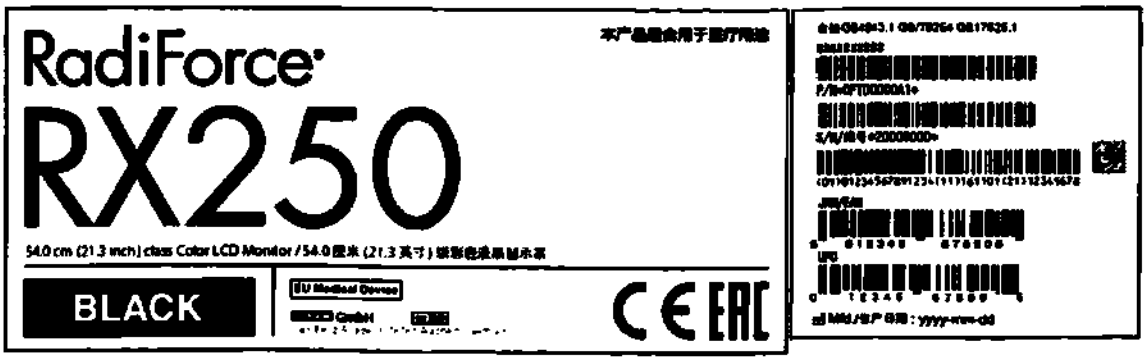

ООО ЦИРМИ INFO@CIRMI.RU WWW.GOSZDRAVNADZOR.RU

Фото. Идентификационная табличка монитора RadiForce RX250

(Without CCC)

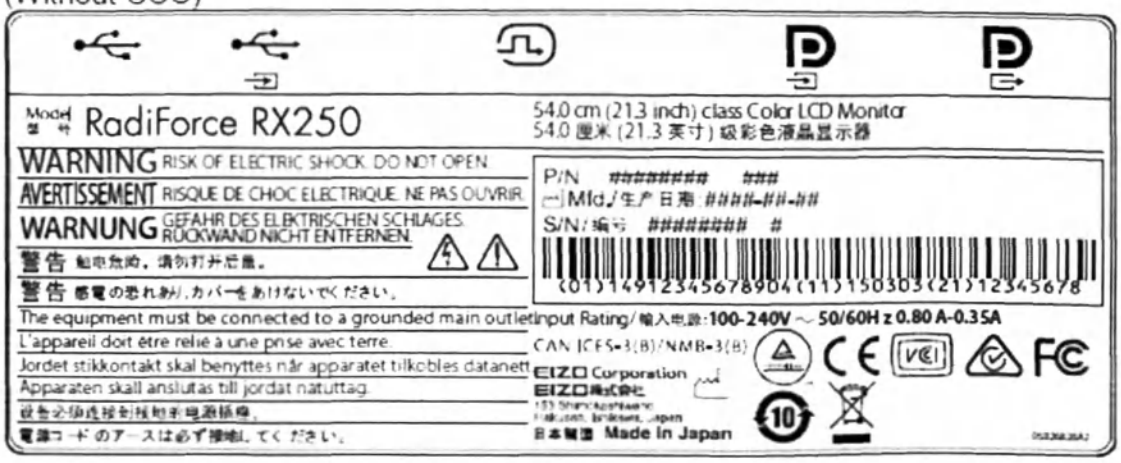

(With CCC)

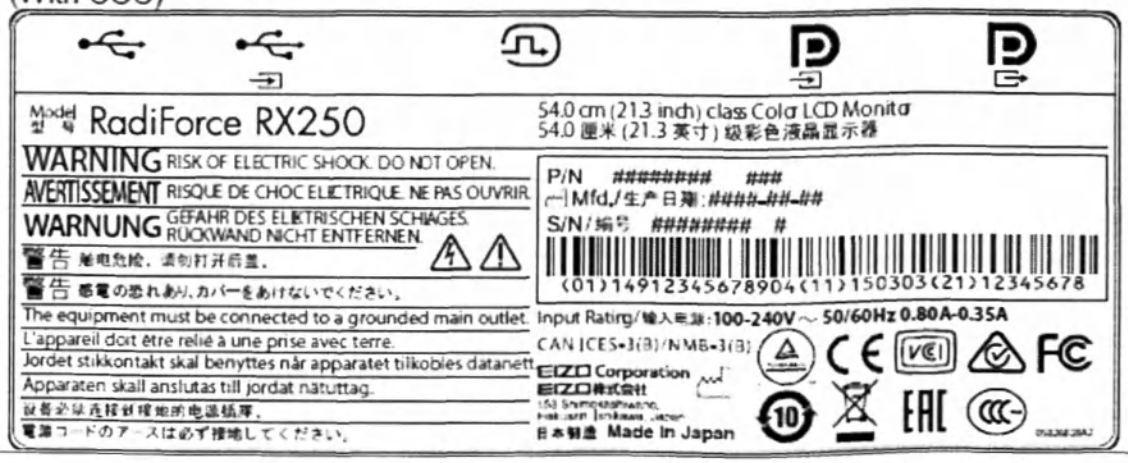

ООО ЦИРМИ INFO@CIRMI.RU WWW.GOSZDRAVNADZOR.RU

Дополнительно будет нанесён стикер, содержащий следующую информацию:

Монитор медицинский жидкокристаллический цветной
Вариант исполнения 1: Монитор медицинский жидкокристаллический цветной: RadiForce RX250.

РУ №_____от _____

Срок эксплуатации- 7 лет.

EIZO Corporation (ЭЙДЗО Корпорэйшн)
153, Shimokashiwano, Hakusan, Ishikawa 924-8566, Japan, Япония

Страна происхождения: Japan (Япония)

Уполномоченный представитель в России: ООО «ЛЕГИОН», 198152, г. Санкт-Петербург, ул. Краснопутиловская, д. 69, лит. А, пом. 157-н, оф. 651.1В тел. (812) 640-03-89, 946-44-20 ; факс (812) 640-03-89 email: cert@legion.ru

- регистрационное удостоверение России (номер и дата);
- уполномоченный представитель в России
- наименование медицинского изделия, согласно регистрационному удостоверению России.
- срок эксплуатации

Срок службы

Ожидаемый срок службы составляет 7 лет.

ООО ЦИРМИ INFO@CIRMI.RU WWW.GOSZDRAVNADZOR.RU

Информация по ЭМС

Монитор медицинский жидкокристаллический цветной RadiForce RX250 обладает характеристиками, необходимыми для корректного воспроизведения изображений.

Среда целевого использования

Устройство RadiForce RX250 предназначено для использования квалифицированным медицинским персоналом в качестве профессионального оборудования в первую очередь в среде учреждений здравоохранения.

RadiForce RX250 не подходит для применения в следующих условиях:

- Для оказания медицинской помощи на дому
- Вблизи высокочастотного хирургического оборудования, например, электрохирургических ножей
- Вблизи коротковолнового терапевтического оборудования
- Экранированный кабинет для таких систем медицинского оборудования, как МРТ
- В специальных условиях экранирования
- В автомобилях, в том числе скорой помощи
- Другие специальные условия

⚠ ПРЕДУПРЕЖДЕНИЕ

При установке устройства RadiForce RX250 необходимо соблюдать особые меры предосторожности, касающиеся ЭМС. При установке и эксплуатации данного изделия необходимо тщательно изучить информацию по ЭМС, раздел «МЕРЫ ПРЕДОСТОРОЖНОСТИ» в этом документе и соблюдать приведенные далее инструкции.

Устройство RadiForce RX250 не следует устанавливать рядом с другим оборудованием или на нем. В случае необходимости такой установки следует понаблюдать за оборудованием или системой и убедиться, что в этих условиях устройства работают должным образом.

При использовании переносного радиочастотного оборудования, держите его на расстоянии не менее 30 см (12 дюймов) от каких-либо частей, включая кабели, устройства RadiForce RX250. В противном случае возможно ухудшение характеристик данного оборудования.

Подключая дополнительное оборудование к сигнальным входам или выходам при настройке медицинской системы, пользователь отвечает за соответствие системы требованиям стандарта IEC/EN60601-1-2.

Применяйте только кабели, прилагаемые к данному устройству или указанные компанией EIZO.

Использование иных кабелей, кроме указанных или прилагаемых компанией EIZO к данному оборудованию может привести к повышению уровня электромагнитного излучения или ухудшению помехоустойчивости и неправильному функционированию данного оборудования.

Кабели	Специализированные кабели EIZO	Макс. длина кабеля	Экранирование	Ферритовый сердечник
Сигнальный кабель (DisplayPort)	PP300 / PP200	3 м	Экранированный	С ферритовыми сердечниками
Сигнальный кабель (DVI-D)	DD300 / FD-C39	3 м	Экранированный	С ферритовыми сердечниками
Кабель USB:	UU300 / MD-C93	3 м	Экранированный	С ферритовыми сердечниками
Шнур питания (с заземлением)	-	3 м	Неэкранированный	Без ферритовых сердечников

ООО ЦИРМИ INFO@CIRMI.RU WWW.GOSZDRAVNADZOR.RU

Технические описания

Электромагнитное излучение		
Устройства RadiForce RX250 предназначены для использования в описанных ниже условиях электромагнитной среды. Заказчик или пользователь оборудования RadiForce RX250 должен обеспечить эксплуатацию оборудования в среде, соответствующей спецификациям.		
Испытание на излучение	**Соответствие**	**Электромагнитное окружение — указания**
Радиочастотное излучение CISPR11/EN55011	Группа 1	Оборудование RadiForce RX250 использует радиоэнергию только для работы. Поэтому его радиоизлучение очень низкое и практически никогда не создает помех в работе установленного рядом электронного оборудования.
Радиочастотное излучение CISPR11/EN55011	Класс B	Оборудование RadiForce RX250 можно использовать в любых помещениях для бытовых целей, а также в помещениях, непосредственно подключенных к низковольтным распределительным электрическим сетям (электрическим сетям общего назначения)
Гармонические излучения IEC/EN61000-3-2	Класс D	
Колебания напряжения/ пульсирующие излучения IEC/EN61000-3-3	Соответствует	

Устойчивость к электромагнитным помехам			
Устройства RadiForce RX250 испытаны на соответствие указанным ниже уровням переносимости помех согласно требованиям испытаний для профессионального оборудования в среде здравоохранения, установленных стандартом IEC/EN60601-1-2. Заказчики и пользователи оборудования RadiForce RX250 должны обеспечить эксплуатацию оборудования RadiForce RX250 в следующих условиях:			
Испытания на помехоустойчивость	**Уровень испытаний для профессиональных медицинских учреждений**	**Уровень соответствия**	**Электромагнитное окружение — указания**
Электростатический разряд (ЭСР) IEC/EN61000-4-2	±8 кВ, контактный разряд ±15 кВ, воздушный разряд	±8 кВ, контактный разряд ±15 кВ, воздушный разряд	Пол должен быть деревянным, бетонным или покрытым керамической плиткой. Если пол имеет синтетическое покрытие, относительная влажность должна быть не менее 30 %.
Кратковременные изменения / скачки напряжения IEC/EN61000-4-4	±2 кВ, силовые линии ±1 кВ, линии ввода / вывода данных	±2 кВ, силовые линии ±1 кВ, линии ввода / вывода данных	Питание от электросети должно соответствовать стандарту, установленному для коммерческих объектов и медицинских учреждений.
Скачки IEC/EN61000-4-5	±1 кВ между линиями ±2 кВ от линии к земле	±1 кВ между линиями ±2 кВ от линии к земле	Питание от электросети должно соответствовать стандарту, установленному для коммерческих объектов и медицинских учреждений.
Падения напряжения, кратковременные сбои и изменения напряжения входных линий энергоснабжения IEC/EN61000-4-11	0 % U_T (100 % падения U_T) — 0,5 цикла и 1 цикл 70 % U_T (30 % падения U_T) — 25 циклов 0 % U_T (100 % падения U_T) — 5 с	0 % U_T (100 % падения U_T) — 0,5 цикла и 1 цикл 70 % U_T (30 % падения U_T) — 25 циклов 0 % U_T (100 % падения U_T) — 5 с	Питание от электросети должно соответствовать стандарту, установленному для коммерческих объектов и медицинских учреждений. Если пользователю устройства RadiForce RX250 требуется непрерывная работа во время сбоев в электроснабжении, рекомендуется использовать ИБП или аккумуляторную батарею для устройства RadiForce RX250.
Магнитное поле промышленной частоты IEC/EN61000-4-8	30 А/м (50 / 60 Гц)	30 А/м	Характеристики магнитных полей промышленной частоты должны соответствовать уровням, характерным для обычного расположения оборудования на типичных коммерческих объектах или в медицинских учреждениях. Данное устройство в процессе использования следует держать на расстоянии не менее 15 см от источника магнитных полей промышленной частоты.

ООО ЦИРМИ INFO@CIRMI.RU WWW.GOSZDRAVNADZOR.RU

Устойчивость к электромагнитным помехам			
Устройства RadiForce RX250 испытаны на соответствие указанным ниже уровням переносимости помех согласно требованиям испытаний для профессионального оборудования в среде здравоохранения, установленных стандартом IEC/EN60601-1-2. Заказчики и пользователи оборудования RadiForce RX250 должны обеспечить эксплуатацию оборудования RadiForce RX250 в следующих условиях:			
Испытания на помехоустойчивость	**Уровень испытаний для профессиональных медицинских учреждений**	**Уровень соответствия**	**Электромагнитное окружение — указания**
			Расстояние от любой детали оборудования RadiForce RX250 включая кабели, до переносного или мобильного оборудования радиосвязи, должно быть не меньше рекомендуемого пространственного разделения, рассчитанного по формуле, применимой к частоте передатчика.
Возмущения в проводниках, индуцируемые радиочастотными полями IEC / EN61000-4-6	3 В (скв) от 150 кГц до 80 МГц	3 В (скв)	Рекомендуемый пространственный разнос $d = 1{,}2\sqrt{P}$
	6 В (скв) в диапазонах ISM (промышленность, наука, медицина) от 150 кГц до 80 МГц	6 В (скв)	
Излучаемые радиочастотные поля IEC / EN61000-4-3	3 В/м от 80 МГц до 2,7 ГГц	3 В/м	$d = 1{,}2\sqrt{P}$, от 80 МГц до 800 МГц $d = 2{,}3\sqrt{P}$, от 800 МГц до 2,7 ГГц Где P – максимальная выходная мощность передатчика в ваттах (Вт) согласно документации изготовителя передатчика, а d – рекомендованный пространственный разнос в метрах (м). Напряженность поля постоянно установленных передатчиков радиосигналов, определенная при обследованиях электромагнитного излучения объекта[a], должна быть ниже уровня, установленного для каждого частотного диапазона[b]. Помехи возможны поблизости от оборудования, помеченного следующим символом. ((•))

Примечание 1	U_T — напряжение сети переменного тока до установки испытательного уровня.
Примечание 2	При 80 МГц и 800 МГц применяется более высокий частотный диапазон.
Примечание 3	Указания, касающиеся возмущений в проводниках, индуцируемых радиочастотными полями или относящихся к радиочастотным полям могут быть не применимы во всех ситуациях. На распространение электромагнитного поля оказывает влияние поглощение и отражение волн зданиями, предметами и людьми.
Примечание 4	Диапазоны ISM от 150 кГц до 80 МГц находятся в пределах от 6,765 МГц до 6,795 МГц, от 13,553 МГц до 13,567 МГц, от 26,957 МГц до 27,283 МГц и от 40,66 МГц до 40,70 МГц.

a)	Напряженность поля, создаваемого постоянно установленными передатчиками, такими как базы радиотелефонов (сотовых/беспроводных) и подвижные радиостанции, радиолюбительская связь, радиовещание в диапазонах AM и FM, нельзя с точностью определить теоретически. Чтобы оценить условия электромагнитной среды, создаваемой постоянно установленными передатчиками, нужно провести электромагнитное обследование объекта. Если измеренная напряженность поля в месте эксплуатации оборудования RadiForce RX250 превышает уровень соответствия, установленный для радиочастот, необходимо понаблюдать за устройством RadiForce RX250 и убедиться, что оно работает должным образом. В случае наличия отклонений в работе могут потребоваться дополнительные меры, например, изменение места расположения или направления антенны устройства
b)	В частотном диапазоне от 150 кГц до 80 МГц напряженность поля должна быть не более 3 В/м.

ООО ЦИРМИ INFO@CIRMI.RU WWW.GOSZDRAVNADZOR.RU

Рекомендуемый пространственный разнос между переносными или мобильными устройствами радиосвязи и оборудованием RadiForce RX250

Устройства RadiForce RX250 предназначены для использования в электромагнитной среде с контролируемыми радиочастотными помехами. Заказчик или пользователь устройства RadiForce RX250 может предотвратить возникновение электромагнитных помех за счет сохранения минимального расстояния между переносными или мобильными устройствами радиосвязи (приемниками и передатчиками) и оборудованием RadiForce RX250. Подтверждена помехоустойчивость к полям, генерируемым находящимися поблизости радиочастотными устройствами беспроводной связи:

Частота испытаний (МГц)	Полоса пропускания [a] (МГц)	Служба [a]	Модуляция [b]	Максимальная мощность (Вт)	Минимальный пространственный разнос (м)	Уровень испытаний IEC / EN60601 (В/м)	Уровень соответствия (В/м)
385	380 – 390	TETRA 400	Импульсная модуляция [b] 18 Гц	1,8	0,3	27	27
450	430 – 470	GMRS 460, FRS 460	FM отклонение ±5 кГц синусоидальный сигнал 1 кГц	2	0,3	28	28
710 745 780	704 – 787	Диапазон LTE 13, 17	Импульсная модуляция [b] 217 Гц	0,2	0,3	9	9
810 870 930	800 – 960	GSM 800 / 900, TETRA 800, iDEN 820 CDMA 850, LTE, диапазон 5	Импульсная модуляция [b] 18 Гц	2	0,3	28	28
1720 1845 1970	1700 – 1990	GSM 1800; CDMA 1900; GSM 1900; DECT; LTE, диапазон 1, 3, 4, 25; UMTS	Импульсная модуляция [b] 217 Гц	2	0,3	28	28
2450	2400 – 2570	Bluetooth, WLAN, 802,11 b/g/n, RFID 2450, LTE, диапазон 7	Импульсная модуляция [b] 217 Гц	2	0,3	28	28
5240 5500 5785	5100 – 5800	WLAN 802,11 a/n	Импульсная модуляция [b] 217 Гц	0,2	0,3	9	9

a) Для некоторых служб приведены только частоты передачи для канала передачи в восходящем направлении.

b) модуляция носителя с использованием прямоугольного синусоидального сигнала с коэффициентом заполнения 50 %.

Устройства RadiForce RX250 предназначены для использования в электромагнитной среде с контролируемыми радиочастотными помехами. Для прочих переносных или мобильных устройств радиосвязи (приемников и передатчиков) минимальное расстояние между переносными и мобильными устройствами радиосвязи (приемниками и передатчиками) и устройством RadiForce RX250 выбирается согласно приведенным ниже рекомендациями в соответствии с максимальной выходной мощностью

Установленная максимальная выходная мощность передатчика (Вт)	Пространственный разнос в зависимости от частоты передатчика (м)		
	от 150 кГц до 80 МГц $d = 1{,}2\sqrt{P}$	от 80 МГц до 800 МГц $d = 1{,}2\sqrt{P}$	от 800 МГц до 2,7 ГГц $d = 2{,}3\sqrt{P}$
0,01	0,12	0,12	0,23
0,1	0,38	0,38	0,73
1	1,2	1,2	2,3
10	3,8,	3,8	7,3
100	12	12	23

Для передатчиков с установленной максимальной выходной мощностью, не указанной выше, рекомендованный пространственный разнос d в метрах (м) можно определить по формуле, применимой к частоте передатчика, где P - максимальная выходная мощность передатчика в ваттах (Вт) согласно документации изготовителя передатчика.

Примечание 1	При 80 МГц и 800 МГц применяется пространственный разнос для более высокого частотного диапазона.
Примечание 2	Эти правила могут применяться не во всех ситуациях. На распространение электромагнитного поля оказывает влияние поглощение и отражение волн зданиями, предметами и людьми.

ООО ЦИРМИ INFO@CIRMI.RU WWW.GOSZDRAVNADZOR.RU

Перевод с японского/ английского языка на русский язык

ПЕРЕВОД ОТТИСКОВ ПЕЧАТЕЙ,
УДОСТОВЕРЕЛЬНЫХ НАДПИСЕЙ И АПОСТИЛЯ

На первой странице:

Печать: EIZO Corporation
Удостоверяющая печать

Удостоверительная надпись нотариуса:

Реестровый номер 102

НОТАРИАЛЬНОЕ ЗАВЕРЕНИЕ

Заявитель Хашимото Хироаки, старший менеджер отдела нормативно-правового регулирования и безопасности компании EIZO Corporation, заверил нотариуса через своего представителя Эриса Ота, что подпись на прилагаемом документе, несомненно, является его личной подписью.

Настоящим осуществляю нотариальное заверение выше указанного.

Подпись

11 октября 2021 года, нотариальная контора.

Япония, префектура Исикава, город Канадзава, улица Мусаси 6-1

Нотариус районной нотариальной конторы Канадзавы

Хисанори ИШИХАРА

Печать: Нотариус Хисанори ИШИХАРА

Печать: Хисанори ИШИХАРА
Нотариус районной нотариальной конторы Канадзавы
Япония, префектура Исикава, город Канадзава, улица Мусаси 6-1

ООО ЦИРМИ INFO@CIRMI.RU WWW.GOSZDRAVNADZOR.RU

Удостоверительная надпись директора нотариальной конторы:

Нотариальная контора

Общий нотариальный номер 209

СВИДЕТЕЛЬСТВО

Настоящим свидетельствую, что выше представленное нотариальное заверение совершено практикующим нотариусом города Канадзава, Япония, в рамках его компетенции и что его печать является подлинной.

12 октября 2021 г.

Такаси ОКАМОТО
Директор районной нотариальной конторы Канадзавы

Печать: Такаси ОКАМОТО
Директор районной нотариальной конторы Канадзавы

Печать: Министерство иностранных дел Японии

АПОСТИЛЬ
(Гаагская конвенция от 05 октября 1961 г.)

1. Страна: **ЯПОНИЯ**
Настоящий официальный документ

2. подписан Такаси ОКАМОТО

3. выступающим в качестве Директора районной нотариальной конторы Канадзавы

4. скреплен печатью/штампом - см. выше -

Удостоверено

5. в г. Осака 6. 14.10.2021 г.

7. Министерством иностранных дел

8. за № 11256

9. Печать/Штамп:
Министерство иностранных дел Японии

10. Подпись:
Кацуми ФУКУТАНИ
За Министра иностранных дел

ООО ЦИРМИ INFO@CIRMI.RU WWW.GOSZDRAVNADZOR.RU

Перевод данного текста выполнен переводчиком Котляровым Антоном Игоревичем.

_____

Российская Федерация

Город Москва

Третьего ноября две тысячи двадцать первого года.

Я, Родина Ульяна Алексеевна, временно исполняющая обязанности нотариуса города Москвы Корсика Владимира Константиновича, свидетельствую подлинность подписи переводчика Котлярова Антона Игоревича.

Подпись сделана в моем присутствии.

Личность подписавшего документ установлена.

Зарегистрировано в реестре: № 77/2138-н/77-2021-9-1013

Уплачено за совершение нотариального действия: 400 руб. 00 коп.

У.А. Родина

Всего прошнуровано, пронумеровано
и скреплено печатью 46 лист(а)(ов)

ВРИО нотариуса

ООО ЦИРМИ INFO@CIRMI.RU WWW.GOSZDRAVNADZOR.RU

«УТВЕРЖДАЮ» / “APPROVE”

Старший менеджер отдела нормативно-правового регулирования и безопасности / Senior Manager of Regulatory Compliance and Safety Dept.

(должность/position)

Хироаки Хашимото /Hiroaki Hashimoto

(имя/name)

_____

(подпись/signature)

«24» 9 2021

«день» месяц (цифрами) / «day» month (numerals)

М.П. / Stamp

ИНСТРУКЦИЯ ПО ЭКСПЛУАТАЦИИ

Монитор медицинский жидкокристаллический цветной RadiForce в вариантах исполнения

II. Монитор медицинский жидкокристаллический цветной RadiForce RX360

2021

ООО ЦИРМИ INFO@CIRMI.RU WWW.GOSZDRAVNADZOR.RU

令和３年第１０３号

認　　証

嘱託人ＥＩＺＯ株式会社技術管理部部長橋本浩明は代理人太田江里紗を通じ本公証人の面前において別紙編綴の私署証書の署名が自己のものに相違ない旨を自認した。

よって本公証人これを認証する。

令和３年１０月１１日本公証人役場において

日本國石川県金沢市武蔵町６番１号

金沢地方法務局所属

公証人　石原寿記

公証人役場

ООО ЦИРМИ INFO@CIRMI.RU WWW.GOSZDRAVNADZOR.RU

Registered No.103

NOTARIAL CERTIFICATE

This is to certify that Erisa Ota, an agent of Hiroaki Hashimoto, Regulatory Compliance and Safety Dept.Senior Manager of EIZO Corporation, has stated in my very presence that the said Hiroaki Hashimoto has acknowledged to have signed the attached document on this 11th day of October,2021.

ISHIHARA Hisanori

Notary

6-1 Musashi-Machi,Kanazawa-Shi,

Ishikawa-Prefecture, Japan

Belonging to

Kanazawa District Legal Affairs Bureau

ISHIHARA Hisanori
Kanazawa District Legal Affairs Bureau
NOTARY
6-1 Musashimachi Kanazawa
JAPAN

ООО ЦИРМИ INFO@CIRMI.RU WWW.GOSZDRAVNADZOR.RU

総公証第　２１０　号

証　　明

APOSTILLE

(Convention de La Haye du 5 octobre 1961)

1. Country: **JAPAN**

   This public document

2. has been signed by OKAMOTO Takashi

3. acting in the capacity of Director of the Kanazawa District Legal Affairs Bureau

4. bears the seal/stamp of – same as above –

Certified

5. at **Osaka**

6. OCT 14 2021

7. by the **Ministry of Foreign Affairs**

8. No. 11257

9. Seal/stamp:

10. Signature:

FUKUTANI Katsumi

For the Minister for Foreign Affairs

OKAMOTO Takashi

Director of the Kanazawa District Legal Affairs Bureau

ООО ЦИРМИ INFO@CIRMI.RU WWW.GOSZDRAVNADZOR.RU

総公証第　２１０　号

証　　明

この認証の付与は，在職中の公証人がその権限に基づいてしたものであり，かつ，その押印は，真実のものであることを証明する。

令和３年１０月１２日

金沢地方法務局長　岡本　高至

CERTIFICATE

This is to certify that the annexed Notarial Certificate has been executed by Notary, duly authorized and practising in Kanazawa, Japan, and that the Official Seal appearing on the same is genuine.

Date　12th October,2021

OKAMOTO Takashi

Director of the Kanazawa District Legal Affairs Bureau

ООО ЦИРМИ INFO@CIRMI.RU WWW.GOSZDRAVNADZOR.RU

Инструкция по эксплуатации

Монитор медицинский жидкокристаллический цветной RadiForce RX360

EIZO

ООО ЦИРМИ INFO@CIRMI.RU WWW.GOSZDRAVNADZOR.RU

Монитор медицинский жидкокристаллический цветной RadiForce RX360
Основной состав:
- Монитор – 1 шт.
- Шнур питания – 1 шт.
- Цифровой сигнальный кабель DisplayPort – не более 2 шт.
- Кабель USB (3 м) – не более 2 шт.
- Компакт-диск с программным обеспечением и инструкцией по эксплуатации – 1 шт.
- Инструкция по эксплуатации – 1 шт.

Чтобы на изделие распространялась гарантия, не допускайте длительного отображения на нем неподвижного изображения, что ведет к сохранению изображения (эффекту остаточного изображения), аварийных ситуаций, ненадлежащего применения, неправильного обращения или эксплуатации вразрез с указаниями, изложенными в документах «Инструкцию по эксплуатации».
Любое из перечисленных действий аннулирует гарантию.

Разработчик
EIZO Corporation
153, Shimokashiwano, Hakusan, Ishikawa 924-8566, Japan, Япония

Производитель
EIZO Corporation
153, Shimokashiwano, Hakusan, Ishikawa 924-8566, Japan, Япония

Адреса мест производства медицинского изделия
EIZO Corporation, 153, Shimokashiwano, Hakusan, Ishikawa 924-8566, Japan

Уполномоченный представитель EIZO Corporation на территории РФ
Общество с ограниченной ответственностью «ЛЕГИОН»
ООО «ЛЕГИОН»
198152, г. Санкт-Петербург, ул. Краснопутиловская, д. 69, лит. А, пом. 157-н, оф. 651.1В
тел.: +7 (921) 946-44-20
факс: +7 (812) 640-03-89
e-mail: cert@legion.ru

Гарантийные обязательства
Гарантия производителя
Предоставляемые гарантии изложены среди стандартных условий ведения бизнеса компании EIZO Corporation. Во всех случаях медицинский прибор необходимо отправлять уполномоченному представителю производителя, в том числе в течение гарантийного срока.
Гарантийный срок – 24 месяцев со дня продажи.

Ограничение ответственности
Компания EIZO Corporation несет ответственность за безопасность эксплуатации, эксплуатационную надежность и эксплуатационные характеристики этого оборудования только при соблюдении следующих условий:
• все сборочные операции, работы по расширению системы, переналадки, модификации или ремонты выполнялись лицом или лицами, уполномоченными компанией EIZO Corporation должным образом.
• весь электромонтаж в месте эксплуатации выполнен с соблюдением соответствующих национальных и местных электротехнических правил и норм.
• при эксплуатации устройства всегда соблюдались требования его инструкции по эксплуатации.

Программа ремонта
На время ремонта обычно предоставляется монитор взамен вышедшего из строя, которое возвращается компании EIZO Corporation при получении отремонтированного.

В России ремонт монитора можно выполнить по следующим адресам:

- Обуховской Обороны, д. 76, корпус 7А

тел. +7 (812) 327 3129
тел. +7 (812) 325 0239
факс +7 (812) 327 2604

- 127015, Москва, ул. Большая Новодмитровская, д. 14, стр. 2, подъезд 3, БЦ «Новодмитровский»

тел. +7 (495) 984 9041; факс +7 (495) 984 9043

ООО ЦИРМИ INFO@CIRMI.RU WWW.GOSZDRAVNADZOR.RU

ПРЕДУПРЕДИТЕЛЬНЫЕ СИМВОЛЫ

В настоящем руководстве и на устройстве используются следующие предупредительные символы. Они указывают на важную информацию. Пожалуйста, уделяйте ей должное внимание.

ПРЕДУПРЕЖДЕНИЕ Пренебрежение информацией, относящейся к символу «ПРЕДУПРЕЖДЕНИЕ», может привести к серьезной травме или угрозе жизни.	**ВНИМАНИЕ** Пренебрежение информацией, относящейся к символу «ВНИМАНИЕ», может привести к травме средней тяжести и/или материальному ущербу либо повреждению устройства.

	Обозначает предупреждение или необходимость соблюдать осторожность. Например, символ означает опасность поражения электрическим током.
	Обозначает запрещенное действие. Например, символ означает «Не разбирать».
	Обозначает действие, обязательное для выполнения. Например, символ означает «Заземлить устройство».

ДРУГИЕ СИМВОЛЫ

СИМВОЛЫ	Значение символа	СИМВОЛЫ	Значение символа
	Отключите монитор		Символ переработки для гофрированного картона, используемого для упаковки
	Включите монитор		Символ переработки
	Постоянный ток	2	Количественное ограничение штабелирования
	Эквипотенциальность		Этой стороной вверх
	Не прикасаться		Хранить в сухом месте
	Маркировка WEEE		Хрупкое
	Знак сертификации TUV в Северной Америке	REF	Каталожный номер
CE	Маркировка CE	SN	Серийный номер
EAC	Маркировка EAC	QTY	Количество
RXonly	Внимание: Федеральный закон США допускает продажу устройства только лицензированным медицинским работником или по его заказу		См. инструкции по эксплуатации
EC REP	Уполномоченный представитель в Европейском Сообществе		Дата изготовления
	Производитель		

ООО ЦИРМИ INFO@CIRMI.RU WWW.GOSZDRAVNADZOR.RU

Это устройство было специально адаптировано для использования в регионе, в который оно изначально поставлялось. При эксплуатации за пределами данного региона работа устройства может отличаться от описания, данного в технических условиях. При использовании устройства за пределами региона поставки, могут возникнуть трудности в его подключении в электросети.

Никакая часть этого руководства не может быть воспроизведена, сохранена в системе хранения данных или передана в любой форме, любыми средствами, электронными, механическими или любыми другими, без предварительного согласия корпорации EIZO Corporation, выраженного в письменной форме.
Корпорация EIZO Corporation не принимает на себя обязательств по обеспечению конфиденциальности предоставляемого материала или информации без предварительных договоренностей, соответствующих соглашению корпорации EIZO Corporation относительно указанной информации. Несмотря на то, что были предприняты все попытки для обеспечения того, чтобы в данном руководстве содержалась обновленная информация, следует учесть, что технические характеристики монитора EIZO могут изменяться без предварительного уведомления.

ООО ЦИРМИ INFO@CIRMI.RU WWW.GOSZDRAVNADZOR.RU

МЕРЫ ПРЕДОСТОРОЖНОСТИ

ВНИМАНИЕ

- Это устройство было специально адаптировано для использования в регионе, в который оно изначально поставлялось. При использовании этого устройства за пределами данного региона, оно может работать не так, как указано в его характеристиках.
- Чтобы обеспечить личную безопасность и правильное обслуживание, внимательно прочитайте настоящий раздел и предупреждения на мониторе.

Расположение предупреждений

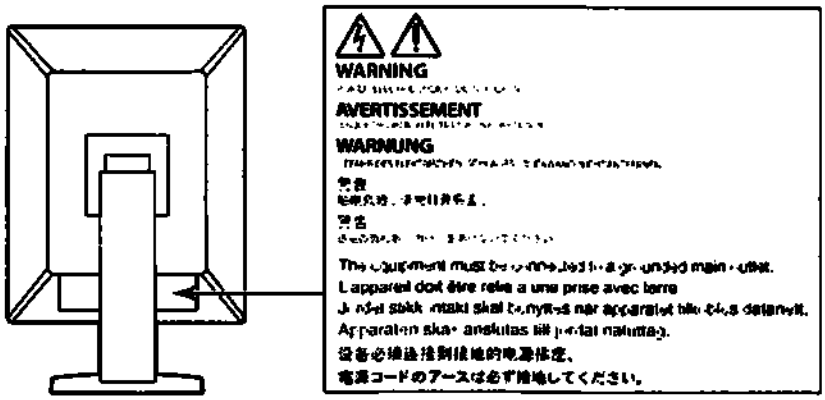

Символы на устройстве

Символ	Значение символа	
○	Выключатель основного питания:	Нажмите для выключения основного питания монитора.
|	Выключатель основного питания:	Нажмите для включения основного питания монитора.
⏻	Кнопка питания:	Нажмите для включения или выключения монитора.
~	Переменный ток	
⚠	Предупреждение об опасности поражения электрическим током	
⚠	ВНИМАНИЕ:	См. «ПРЕДУПРЕДИТЕЛЬНЫЕ СИМВОЛЫ» .
	Отметка WEEE:	Продукт у тилизируется в разобранном виде; материалы пригодны для вторичной переработки.
CE	Маркировка CE:	Знак соответствия ЕС согласно положениям Директив Совета Европы и/или нормам ЕС.
	Производитель	
	Дата изготовления	

ООО ЦИРМИ INFO@CIRMI.RU WWW.GOSZDRAVNADZOR.RU

ПРЕДУПРЕЖДЕНИЕ

При появлении дыма, исходящего из устройства, запаха гари или необычных звуков немедленно обесточьте устройство и обратитесь к представителю EIZO за помощью.
Попытка эксплуатации неисправного устройства может привести к пожару, поражению электрическим током или повреждению оборудования.

Не разбирайте и не модифицируйте устройство.
Открытие корпуса или модификация устройства может привести к пожару, поражению электрическим током или ожогу.

Для ремонта обращайтесь только к квалифицированному специалисту.
Не пытайтесь ремонтировать это устройство самостоятельно, поскольку открытие или снятие крышек может привести к пожару, поражению электрическим током или повреждению оборудования.

Храните мелкие предметы и жидкости вдали от устройства.
Случайное попадание мелких предметов или пролитой жидкости внутрь корпуса через вентиляционные отверстия может привести к пожару, поражению электрическим током или повреждению оборудования. В случае попадания какого-либо предмета или жидкости внутрь корпуса немедленно обесточьте устройство. Перед последующей эксплуатацией обратитесь к квалифицированному специалисту по ремонту и техническому обслуживанию для выполнения проверки.

Установите устройство на прочной и устойчивой поверхности.
В случае установки на несоответствующей поверхности устройство может упасть, что приведет к травмам или повреждению оборудования. В случае падения устройства немедленно отключите питание и обратитесь за рекомендацией к уполномоченному представителю компании EIZO. Не используйте поврежденное устройство. Использование поврежденного устройства может привести к пожару или поражению электрическим током.

Используйте устройство в соответствующем месте.
Невыполнение этого требования может привести к пожару, поражению электрическим током или повреждению оборудования.

- Не устанавливайте на открытом воздухе.
- Не устанавливайте в транспортных средствах (на кораблях, в самолетах, поездах, автомобилях и т. д.).
- Не устанавливайте в пыльных и влажных местах.
- Не устанавливайте монитор в месте, где на экран может попасть вода (ванная комната, кухня и т.д.).
- Не устанавливайте в месте, где экран подвержен прямому действию пара.
- Не устанавливайте вблизи устройств, выделяющих тепло, или увлажнителя.
- Не устанавливайте устройство в местах, где оно будет подвергаться прямому воздействию солнечных лучей.
- Не устанавливайте устройство в среде с горючим газом.
- Не размещать в средах с агрессивными газами (такими как сернистый газ, ероводород, перекись азота, хлор, аммиак и озон)
- Не размещать в пыльных средах, в средах с компонентами, ускоряющими коррозию в атмосфере (такими как хлористый натрий и сера), в средах с проводящими металлами и пр.

Для предотвращения опасности удушения храните пластиковые упаковочные пакеты в недоступном для детей месте.

Используйте входящий в комплект шнур питания, подключаемый к стандартной для вашей страны штепсельной розетке.
Убедитесь в соблюдении пределов номинального напряжения, на которое рассчитан шнур питания. Невыполнение этого требования может привести к пожару или поражению электрическим током.
Электропитание: 100–240 В пер.т. 50/60 Гц

ООО ЦИРМИ INFO@CIRMI.RU WWW.GOSZDRAVNADZOR.RU

ПРЕДУПРЕЖДЕНИЕ

При отключении кабеля питания крепко возьмитесь за вилку и потяните.

Не тяните за кабель, в противном случае он может быть поврежден, что может привести к возгоранию или поражению электрическим током.

Оборудование должно быть подключено к заземленной штепсельной розетке питающей сети.

Невыполнение этого требования может привести к пожару или поражению электрическим током.

Используйте источник с соответствующим напряжением.

- Данное устройство предназначено для работы только от определенного напряжения. Подключение к источнику с напряжением, отличным от указанного в настоящей «Инструкции по эксплуатации», может привести к пожару, поражению электрическим током или повреждению оборудования. Электропитание: 100–240 В пер.т. 50/60 Гц
- Не допускайте перегрузок силовой цепи, это может привести к пожару или поражению электрическим током.

Будьте осторожны при обращении с кабелем питания.

- Не ставьте на кабель устройство или другие тяжелые предметы.
- Не тяните и не перегибайте кабель.

В случае повреждения кабеля прекратите его использование. Использование поврежденного кабеля может привести к пожару или поражению электрическим током.

Оператор не должен прикасаться к изделию и пациенту одновременно.

Данное изделие не предназначено для прикосновения к нему пациентов.

Не прикасайтесь к вилке или кабелю питания, когда они начинают искрить.

В противном случае это может привести к поражению электрическим током.

В случае подсоединения кронштейна-стойки см. руководство пользователя кронштейна-стойки и обеспечьте надежность установки устройства.

В противном случае установка может отсоединиться, что может привести к нанесению травм и /или повреждению оборудования. Перед установкой убедитесь, что рабочая поверхность, стены либо другая поверхность для установки достаточно прочны. В случае падения устройства немедленно обратитесь за рекомендацией к уполномоченному представителю EIZO. Не используйте поврежденное устройство. Использование поврежденного устройства может привести к пожару или поражению электрическим током. При повторном подсоединении подставки с регулируемым наклоном используйте те же самые винты и затяните их надежно.

Не прикасайтесь к поврежденной ЖК-панели голыми руками.

Жидкие кристаллы ядовиты. При любом контакте с панелью тщательно промойте кожу. Жидкие кристаллы, которые могут вытечь из панели, являются ядовитыми при попадании в глаза или рот, при их попадании в глаза или рот тщательно промойте места контакта большим количеством воды и обратитесь к врачу.

ООО ЦИРМИ INFO@CIRMI.RU WWW.GOSZDRAVNADZOR.RU

ВНИМАНИЕ

Будьте осторожны при переноске устройства.

Отключайте кабеля питания и другие кабели при перемещении устройства. Перемещение устройства с подключенными кабелями питания и другими кабелями опасно и может привести к повреждениям.

При переноске или установке устройства следуйте правильной процедуре, указанной в инструкциях.

- При переноске устройства возьмите его и держите крепко, как показано на следующем рисунке.
- Мониторы размером 30 дюймов и более имеют большой вес. Распаковку и/или переноску такого монитора должны выполнять не менее двух человек.

Падение устройства может привести к травмам или повреждению оборудования.

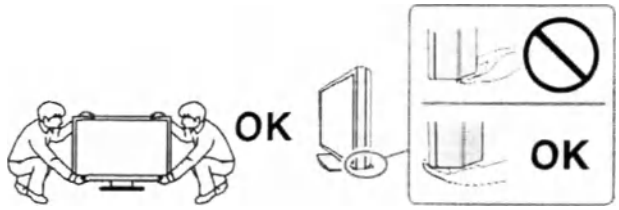

Не закрывайте вентиляционные отверстия в корпусе.

- Не помещайте какие-либо предметы на вентиляционные отверстия.
- Не устанавливайте устройство в места с плохой вентиляцией либо недостаточным пространством.
- Не эксплуатируйте устройство в горизонтальном или перевернутом положении.

Закрытие вентиляционных отверстий нарушает правильный воздушный поток и может привести к пожару, поражению электрическим током или повреждению оборудования.

Не прикасайтесь к вилке мокрыми руками.

В противном случае возможно поражение электрическим током.

Используйте штепсельную розетку с возможностью легкого доступа.

Благодаря этому вы легко сможете отключить питание в случае возникновения проблем.

Время от времени проводите уборку места рядом со штепселем и вентиляционным отверстием монитора.

Пыль, вода или масло на вилке могут привести к пожару.
Периодически (не реже 1 раза в год) рекомендуется проводить уборку места рядом со штепселем и вентиляционным отверстием монитора. Для вентиляционного отверстия монитора очистку следует проводить в соответствии с пунктом "Очистка" в инструкции.
Что касается штепселя, пожалуйста, отсоедините его перед чисткой и протрите сухой тканью. Влага может привести к повреждению изоляции штепселя питания, что может привести к пожару или поражению электрическим током.

Перед чисткой устройства отключайте его от розетки.

Чистка устройства, подключенного к электропитанию, может привести к поражению электрическим током.

Если устройство не будет использоваться в течение длительного промежутка времени, отключите питание устройства и отсоедините кабель питания от настенной розетки для обеспечения безопасности и экономии электроэнергии.

Утилизируйте это устройство в соответствии с местными законами или законами страны проживания.

Для пользователей на территории ЕЭС и Швейцарии:

ООО ЦИРМИ INFO@CIRMI.RU WWW.GOSZDRAVNADZOR.RU

О любом серьезном происшествии с устройством необходимо сообщить Производителю и соответствующим органам власти страны-участницы, в которой находится пользователь и/или пациент.

ООО ЦИРМИ INFO@CIRMI.RU WWW.GOSZDRAVNADZOR.RU

Примечание в отношении данного монитора

Целевое использование

Целевое назначение:

Монитор предназначен для отображения и просмотра цифровых изображений квалифицированным медицинским персоналом с целью проведения исследований, анализа и диагностики.

Условия применения:

Мониторы предназначены для эксплуатации квалифицированным медицинским персоналом в качестве профессионального оборудования в первую очередь в среде учреждений здравоохранения.

Потенциальный потребитель:

Эксплуатация мониторов разрешена только лицам, которые имеют соответствующую медицинскую квалификацию и владеют техникой работы.

Показания:

Монитор медицинский жидкокристаллический цветной предназначен для отображения и просмотра медицинских цифровых изображений, полученных при применении различных методов лучевой диагностики (рентгенодиагностика, ультразвуковая диагностика, компьютерная томография, магнитно-резонансная томография, радионуклидная диагностика, ангиография), квалифицированным медицинским персоналом с целью проведения исследований, анализа и диагностики.

Противопоказания:

Противопоказания, которые непосредственно относятся к изделию, в настоящее время не известны. Применение монитора противопоказано, если, по мнению ответственного врача, такое применение сопряжен с опасностью для пациента, например, вследствие общего состояния пациента, или если вмешательство противопоказано как таковое. Противопоказано при эндоскопических вмешательствах.

Побочные действия:

Не выявлено.

Вид контакта с человеком

Изделие не контактирует с пациентом, рабочие части отсутствуют.

Внимание

- Гарантия на настоящее изделие может не распространяться на способы применения, не описанные в настоящем руководстве.
- Технические характеристики, указанные в настоящем документе, являются действительными только при соблюдении следующих условий:
  - Шнуры питания входят в комплект поставки изделия.
  - Сигнальные кабели определяет наша компания.
- Настоящее изделие совместимо с компьютерными рабочими станциями медицинской аппаратуры для методов лучевой диагностики (рентгенодиагностика, ультразвуковая диагностика, компьютерная томография, магнитно-резонансная томография, радионуклидная диагностика, ангиография).
- Используйте только принадлежности, произведенные или указанные нами вместе с этим продуктом. Описанные ниже принадлежности приобретаются отдельно. За последней информацией о продающихся отдельно дополнительных принадлежностях и информацией о совместимых графических платах обращайтесь на веб-сайт компании. http://www.eizoglobal.com

ООО ЦИРМИ INFO@CIRMI.RU WWW.GOSZDRAVNADZOR.RU

Калибровочный комплект	RadiCS UX2, версия 4.6.5 или более поздняя RadiCS Version Up Kit, версия 4.6.5 или более поздняя
Программное обеспечение контроля качества работы сети	RadiNET Pro, версия 4.6.5 или более поздняя
Комплект для очистки	ScreenCleaner
Комфортное освещение для «темных» комнат	RadiLight
Кронштейн	AAH-02B3W LA-011-W
Стойка	LS-HM1-D
Защитная панель	RP-91S
Кронштейн-стойка для тонкого клиента или мини-ПК	PCSK-R1
Сигнальный кабель (DVI-D - DVI-D)	DD200DL DD300DL

ООО ЦИРМИ INFO@CIRMI.RU WWW.GOSZDRAVNADZOR.RU

Меры предосторожности при использовании

- При продолжительном использовании может произойти износ деталей (таких как ЖК-панель). Время от времени проверяйте их нормальное функционирование.
  Длительное использование может привести к износу деталей (например, ЖК-панели). Периодически проверяйте нормальную работу монитора:
  - рекомендуется ежедневно визуально оценивать целостность всех кабелей и корпуса монитора
  - раз в год выводите тестовое изображение для визуальной оценки качества дисплея
  Пожалуйста, следуйте соответствующим инструкциям.
  При обнаружении каких-либо неисправностей в работе монитора необходимо обратиться в сервисный центр.
- Когда изображение на экране меняется после того, как одно и то же изображение демонстрировалось в течение длительного времени, может появится остаточное изображение. Чтобы одно и то же изображение не оставалось на экране в течение длительного времени, используйте экранную заставку или функцию энергосбережения.
- После вывода некоторых изображений даже в течение небольшого периода времени на экране может быть видно остаточное изображение. В этом случае решить проблему может помочь смена изображения (3-5 раз) или отключение питания монитора на срок не менее 8 часов. В случае если указанные выше действия не помогли, необходимо обратиться в сервисный центр.
- Прежде чем качество изображения достигнет приемлемого уровня, может пройти несколько минут. Перед выполнением диагностики нужно, чтобы после включения монитора или возвращения его из режима энергосбережения прошло как минимум несколько минут.
- Если монитор работает без перерывов в течение долгого времени, могут появиться темные пятна или дефекты. Чтобы максимально увеличить срок службы монитора, рекомендуется время от времени выключать его.
- После вывода некоторых изображений в течение некоторого небольшого периода времени на экране может быть видно остаточное изображение. В этом случае решить проблему может помочь смена изображение или отключение питания на несколько часов.
- Задняя подсветка ЖК-панели имеет определенный срок службы. В зависимости от характера использования, например, непрерывное использование в течение длительного периода времени, срок службы подсветки может закончиться раньше, что потребует выполнить замену. Если экран становится темным или начинает мерцать, обратитесь к уполномоченному представителю EIZO.
- На экране могут быть поврежденные пиксели или небольшое количество редких точек. Это является следствием характеристик самой панели, а не указывает на неисправность устройства.
- Не нажимайте сильно на ЖК-панель или край рамки, поскольку это может привести к появлению такого дефекта отображения, как интерференционные помехи. Если нажимать на поверхность панели ЖКД продолжительное время, могут ухудшиться характеристики жидкокристаллических ячеек, или панель ЖКД может быть повреждена. (Если на панели остаются следы давления, оставьте монитор с черным или белым экраном. Следы могут исчезнуть).
- Не царапайте и не нажимайте на панель ЖКД острыми предметами, это может привести к повреждению панели ЖКД. Не протирайте панель салфетками, так как могут появиться царапины.
- Не прикасайтесь ко встроенному датчику калибровки (встроенному переднему датчику). Это может снизить точность измерений или привести к повреждению оборудования.
- В некоторых условиях окружающей среды результаты измерения, которые дает встроенный датчик освещенности, могут отличаться от таковых для автономного люксметра.
- Если монитор приносят из холодного помещения или температура в помещении быстро повышается, на внешних и внутренних поверхностях монитора могут появиться капли конденсации. В таком случае включать монитор нельзя. Нужно подождать, пока конденсация не исчезнет, в противном случае она может стать причиной серьезных повреждений монитора.

ООО ЦИРМИ INFO@CIRMI.RU WWW.GOSZDRAVNADZOR.RU

Для использования монитора в течение длительного периода времени

● Контроль качества

- Качество изображения на мониторе зависит от качества входных сигналов и может снижаться при ухудшении характеристик устройства. Выполняйте ежедневный осмотр и периодические испытания на стабильность характеристик для соответствия медицинским стандартам / указаниям в соответствии с вашей областью применения, и при необходимости проводите калибровку. Программное обеспечение управления качеством RadiCS дает возможность на высоком уровне контролировать качество в соответствии с медицинскими стандартами и нормативами.
- Согласно нашим измерениям, для стабилизации работы монитора необходимо около 15 минут. Подождите около 15 минут или дольше после включения монитора или возвращения его из режима энергосбережения, прежде чем приступать к выполнению различных испытаний для контроля качества, калибровке или регулировке экрана монитора.
- Чтобы компенсировать изменение характеристик яркости монитора при длительной работе и обеспечить стабильность вывода изображения, рекомендуется установить рекомендуемый или еще более низкий уровень яркости.
- Для согласования результатов измерений встроенного датчика калибровки (встроенного переднего датчика) с результатами измерений внешнего датчика EIZO (датчика UX1 или UX2), который продается отдельно, выполняйте соотнесение данных встроенного переднего датчика и внешнего датчика с помощью программного обеспечения RadiCS / RadiCS LE. Периодическое выполнение соотнесения позволяет поддерживать точность измерений встроенного переднего датчика на одном уровне с точностью внешнего датчика.

Внимание

- Состояние экрана монитора может неожиданно изменяться вследствие ошибки при эксплуатации или неожиданного изменения настройки. Рекомендуется после регулировки экрана монитора эксплуатировать монитор с заблокированными кнопками управления. За подробной информацией о настройке обратитесь к руководству по установке (на диске CD-ROM).

ООО ЦИРМИ INFO@CIRMI.RU WWW.GOSZDRAVNADZOR.RU

● Дезинфекция и очистка.

Рекомендуется регулярно очищать монитор, чтобы сохранить его внешний вид и продлить срок эксплуатации, каждый раз после использования очищать монитор, чтобы сохранить его внешний вид и продлить срок эксплуатации.

Аккуратно вытрите грязь с поверхности корпуса или панели мягкой тряпкой, смоченной небольшим количеством воды или одним из веществ, указанных ниже.

Химические вещества, которые можно использовать для дезинфкции.

Название вещества	Название продукта
Этанол	Этанол
Изопропиловый спирт	Изопропиловый спирт
Хлоргексидин	Хибитан
Хлорид бензалкония	Велпас
Алкилдиаминоэтилглицин	Tego 51
Глутарал	Стерихайд

Внимание

- Не используйте химические вещества постоянно. Использование химикатов, например, спирта или антисептического раствора, может вызвать потускнение, уменьшение блеска и выцветание корпуса или панели, а также привести к ухудшению качества изображения.
- Использовать растворители, бензол, воск и абразивные чистящие средства, которые могут стать причиной повреждения корпуса или панели, запрещено.
- Не допускайте прямого контакта химических веществ с монитором.

Примечание

- Для чистки поверхности корпуса монитора и панели ЖКД рекомендуется использовать поставляемый отдельно набор ScreenCleaner.

Комфортное использование монитора

- При длительном использовании монитора глаза устают. Каждый час делайте 10-минутный перерыв.

ООО ЦИРМИ INFO@CIRMI.RU WWW.GOSZDRAVNADZOR.RU

СОДЕРЖАНИЕ

МЕРЫ ПРЕДОСТОРОЖНОСТИ 5

ВНИМАНИЕ 5

Примечание в отношении данного монитора ...10

Целевое использование 10

Меры предосторожности при использовании... 12

Для использования монитора в течение длительного периода времени.....13

- Контроль качества 13
- Дезинфекция и очистка 14

Комфортное использование монитора 14

СОДЕРЖАНИЕ 15

Глава 1 Введение 16

1-1. Характеристики.....16

1-2. Содержимое упаковки.....17

- EIZO LCD Utility Disk.....17

1-3. Средства управления и их функции 19

Глава 2 Установка / подключение..... 21

2-1. Прежде чем приступать к установке изделия 21

- Требования к установке.....21

2-2. Подключение кабелей.....22

2-3. Включение питания.....25

2-4. Регулировка высоты и угла наклона экрана.....25

Глава 3 Неисправность с отсутствием изображения 26

Глава 4 Технические характеристики 28

4-1. Перечень технических характеристик...28

4-2. Поддерживаемые разрешения.....30

4-3. Составные части 30

Приложение..... 31

Перечень международных стандартов 31

Техническое обслуживание и ремонт.....31

Утилизация оборудования.....32

Упаковка.....32

Маркировка.....32

Срок службы.....35

Информация по ЭМС 36

ООО ЦИРМИ INFO@CIRMI.RU WWW.GOSZDRAVNADZOR.RU

Глава 1 Введение

1-1. Характеристики

Гибридное отображение монохромных и цветных изображений

Когда включена функция «Hybrid Gamma PXL (Гибридная гамма на уровне пикселей)», данное изделие автоматически различает на уровне пикселей монохромные и цветные части одного изображения и отображает их соответственно в оптимальных градациях.

Простота подключения

В дополнение к входному терминалу DisplayPort предусмотрен также выходной терминал.

С выходного терминала ( ) сигнал может подаваться на другой монитор.

Поддержка функции PinP

Оснащено функцией PinP (картинка в картинке), которую можно использовать для одновременного отображения видеосигнала, отличного от основного видео, в дополнительном окне. Дополнительное окно PinP может быть отображено или скрыто при необходимости.

Компактный дизайн

Монитор оснащен двумя входными портами USB. Вы можете управлять двумя ПК, используя один комплект устройств USB (мышь, клавиатура и т.д.), выполняя переключение между ПК.

Управление монитором с использованием мыши и клавиатуры

С помощью дополнительного набора программного обеспечения управления качеством RadiCS / RadiCS LE вы можете выполнять перечисленные ниже операции с монитором, используя мышь и клавиатуру:

- Переключение между режимами CAL Switch
- Переключение между входными сигналами
- Функция, назначающая части экрана любой режим CAL Switch и отображающая изображение (Point-and-Focus)
- Отображение или скрытие дополнительного окна «PinP» (Hide-and-Seek)
- Переключение между ПК, используемыми с устройствами USB (Switch-and-Go)

Примечание

- Программное обеспечение RadiCS / RadiCS LE позволяет отобразить или скрыть дополнительного окна «PinP» и переключаться между ПК, используемыми с устройствами USB одновременно. Дополнительная информация о процедуре настройки приведена в Руководстве пользователя RadiCS / RadiCS LE.

ООО ЦИРМИ INFO@CIRMI.RU WWW.GOSZDRAVNADZOR.RU

Контроль качества

- В этом мониторе имеется встроенный датчик калибровки (встроенный передний датчик). Этот датчик позволяет независимо выполнять калибровку монитора (SelfCalibration (самокалибровку)) и проверку оттенков серого.
- С использованием прилагаемого к монитору программного обеспечения RadiCS LE можно управлять историей использования монитора, мишенью для самокалибровки и расписанием выполнения.
- Программное обеспечение управления качеством RadiCS дает возможность контроля качества в соответствии с медицинскими стандартами и нормативами.

1-2. Содержимое упаковки

Убедитесь, что упаковка содержит все перечисленные далее компоненты. Если какой-либо из компонентов отсутствует или поврежден, обратитесь к своему дилеру или уполномоченному представителю EIZO.

Примечание

- Рекомендуется сохранить коробку и упаковочные материалы так, чтобы их можно было использовать для перемещения или транспортировки данного изделия.

Монитор медицинский жидкокристаллический цветной RadiForce RX360
Основной состав:
- Монитор – 1 шт.
- Шнур питания – 1 шт.
- Цифровой сигнальный кабель DisplayPort – не более 2 шт.
- Кабель USB (3 м) – не более 2 шт.
- Компакт-диск с программным обеспечением и инструкцией по эксплуатации – 1 шт.
- Инструкция по эксплуатации – 1 шт.

● EIZO LCD Utility Disk

Компакт-диск, CD-ROM, содержащий перечисленные ниже компоненты. Процесс запуска программного обеспечения и доступа к файлам описаны в файле «Readme.txt».

- Файл Readme.txt
- Программное обеспечения управления качеством монитора RadiCS LE (для Windows)
- Руководство пользователя
  Руководство по установке
  монитора Руководство
  пользователя RadiCS
- Наружные размеры

RadiCS LE

RadiCS LE дает возможность выполнять описанные далее операции контроля качества и манипуляции с монитором. Дополнительная информация о программном обеспечении или процедурах настройки приведена в Руководстве пользователя RadiCS LE.

Контроль качества

- Выполнение калибровки
- Отображение результатов тестов в списке и создание отчета о тесте
- Настройка мишени для самокалибровки и расписания выполнения

ООО ЦИРМИ INFO@CIRMI.RU WWW.GOSZDRAVNADZOR.RU

Операции с монитором

- Переключение между режимами CAL Switch
- Переключение между входными сигналами
- Функция, назначающая части экрана любой режим CAL Switch и отображающая изображение (Point-and-Focus)
- Отображение или скрытие дополнительного окна «PinP» (Hide-and-Seek)
- Переключение между ПК, используемыми с устройствами USB (Switch-and-Go)
- Переход в режим энергосбережения (Backlight Saver)

Внимание

- Спецификации RadiCS LE могут меняться без предварительного уведомления. Последнюю версию RadiCS LE можно загрузить с нашего веб-сайта: http://www.eizoglobal.com

Использование RadiCS LE

Информация по установке и использованию RadiCS LE приведена в Руководстве пользователя RadiCS LE (на диске CD-ROM).
При использовании RadiCS LE подключите монитор к своему ПК с помощью входящего в комплект поставки кабеля USB. Чтобы получить дополнительную информацию о подключении к монитору, см. «2-2. Подключение кабелей» .

ООО ЦИРМИ INFO@CIRMI.RU WWW.GOSZDRAVNADZOR.RU

1-3. Средства управления и их функции

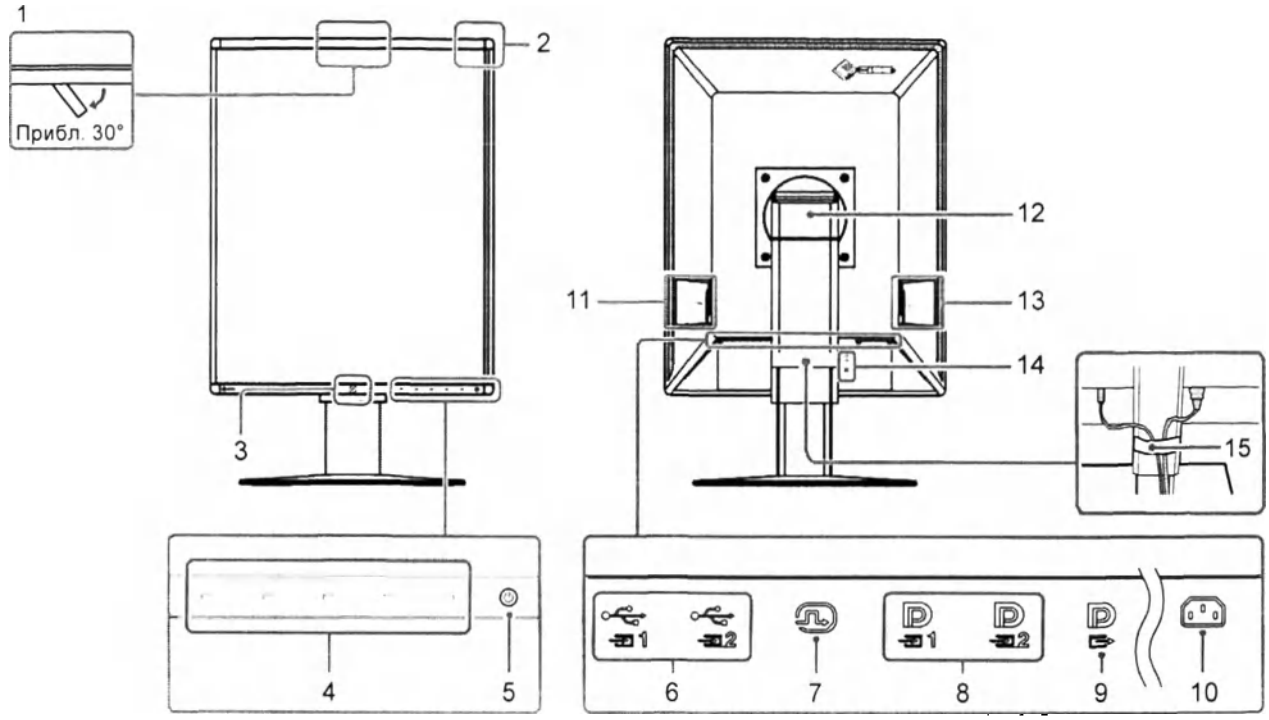

1. Встроенный передний датчик (перемещаемый)	Этот датчик используется для калибровки и проверки оттенков серого.
2. Датчик внешней освещенности	Этот датчик служит для измерения освещенности среды. Измерение освещенности среды производится с использованием программного обеспечения управления качеством RadiCS / RadiCS LE.
3. Presence Sensor (Датчик присутствия)	Этот датчик обнаруживает движения человека перед монитором.
4. Переключатели управления	Служат для отображения инструкций по управлению. Выбирайте команды меню согласно инструкциям по управлению.
5. Выключатель ⏻	Включение/выключение питания. При включении питания загорается индикатор. Цвет индикатора меняется в зависимости от рабочего состояния монитора. Зеленый: Монитор работает, оранжевый: Режим энергосбережения, Выключен: Основной источник питания / питание выкл
6. Входной порт USB	Подключите этот порт к ПК, когда вы используете программное обеспечение, которому необходимо подключение USB, или подключите к устройство USB (периферийное устройство, которое поддерживает USB) к выходному порту USB.
7. DVI-D разъем	Подключите к ПК. Более подробную информацию см. в «2-2. Подключение кабелей».
8. Входной разъем DisplayPort	
9. Выходной разъем DisplayPort	Чтобы установить последовательное подключение, присоедините кабель ко входному разъему DisplayPort другого монитора. Более подробную информацию см. в «2-2. Подключение кабелей».
10. Разъем питания	Подключение шнура питания.
11. Выходной порт USB	Служит для подключения устройства USB. Чтобы настроить последовательное подключение, присоедините кабель к входному порту USB другого монитора. Более подробную информацию см. в «2-2. Подключение кабелей».
12. Стойка	Используется для регулировки высоты и угла (наклона и поворота) монитора.

ООО ЦИРМИ INFO@CIRMI.RU WWW.GOSZDRAVNADZOR.RU

13. Выключатель основного питания	Включает либо выключает основное питание. ○ : Выкл.,	: Вкл.
14. Разъем для кодового замка	Поддерживает систему безопасности MicroSaver компании Kensington.
15. Держатель кабеля	Удерживает кабели монитора.

ООО ЦИРМИ INFO@CIRMI.RU WWW.GOSZDRAVNADZOR.RU

Глава 2 Установка / подключение

2-1. Прежде чем приступать к установке изделия

Внимательно прочитайте «МЕРЫ ПРЕДОСТОРОЖНОСТИ» и всегда следуйте инструкциям.
Если изделие устанавливается на стол с лакированным покрытием, лак может прилипать к нижней части стойки из-за особенностей состава резины. Следует проверить поверхность стола до использования.

● Требования к установке

Все сборочные операции, работы по расширению системы, переналадки, модификации или ремонты должны выполняться лицом или лицами, уполномоченными компанией EIZO Corporation должным образом.

При установке монитора убедитесь, что по бокам, сзади и сверху монитора достаточно места: ~10 см со всех сторон.

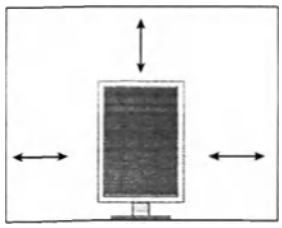

Внимание

- Размещайте монитор так, чтобы на экран не попадал прямой свет.

ООО ЦИРМИ INFO@CIRMI.RU WWW.GOSZDRAVNADZOR.RU

2-2. Подключение кабелей

Внимание

- Убедитесь, что у монитора и компьютера выключено питание.
- При замене текущего монитора на данный монитор см. «4-2. Поддерживаемые разрешения», чтобы перед подключением к компьютеру установить допустимые компьютерные настройки разрешения и частоты вертикальной развертки для данного монитора.

1. Установите максимальную высоту экрана монитора.

2. Поверните экран монитора на 90° по часовой стрелке.

Перед поставкой монитор устанавливается в горизонтальной ориентации.

3 . Присоедините сигнальные кабели.

При присоединении кабелей проверяйте форму разъемов. После присоединения кабеля DVI закрепите разъем с помощью крепежных элементов.

Внимание

- Монитор оснащен разъемами DisplayPort двух типов: входным и выходным. При подключении монитора к ПК необходимо подсоединить кабель ко входному разъему.
- При использовании последовательного подключения присоединяйте кабель ко входному разъему
- При подключении к нескольким ПК выполняйте переключение входного сигнала. Дополнительная информация содержится в Руководстве по установке (на CD-ROM).

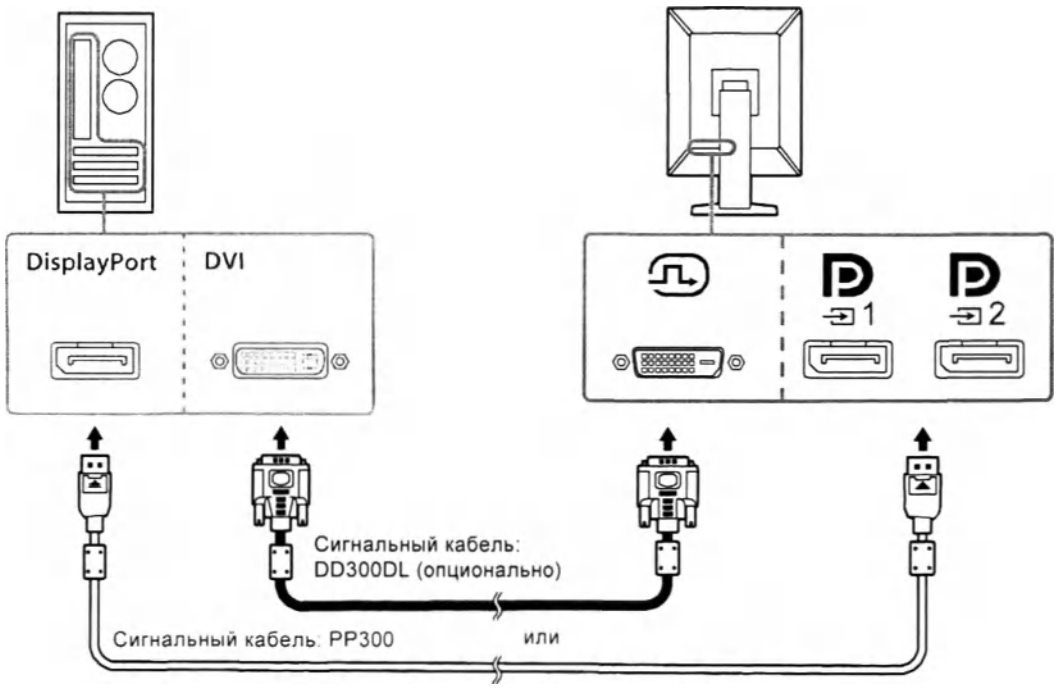

Примечание

- Если кабели трудно подключить, отрегулируйте угол экрана монитора.
- При отображении сигнала DisplayPort 1 ( ) или DisplayPort 2 ( ) будет доступно дополнительное окно PinP. Дополнительная информация содержится в Руководстве по установке (на CD-ROM).

ООО ЦИРМИ INFO@CIRMI.RU WWW.GOSZDRAVNADZOR.RU

Последовательное подключение других мониторов

Вход сигнала для DP 1 является выходом на другой монитор.

Внимание

- Сведения о том, какие мониторы и графические адаптеры можно использовать для последовательного подключения, см. на веб-сайте компании EIZO: http://www.eizoglobal.com
- При использовании последовательного подключения присоединяйте кабель ко входному разъему DP 1.
- Чтобы установить последовательное подключение, нужно в меню «Administrator Settings» выбрать «Signal Format» – «DisplayPort 1» и установить для параметра «Version» значение «1.2». Дополнительная информация содержится в Руководстве по установке (на CD-ROM).
- Перед присоединением сигнального кабеля снимите с разъема DP защитный колпачок.

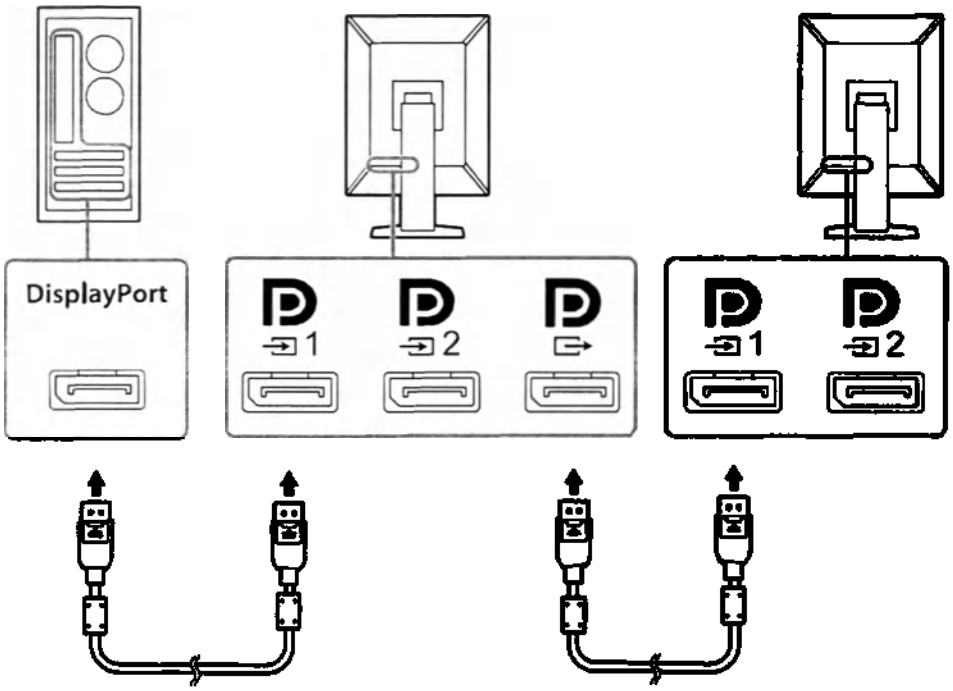

Сигнальный кабель: PP300

Сигнальный кабель: PP300

4 . Подключите шнур питания к штепсельной розетке и разъему питания монитора.

Вставьте разъем шнура питания до упора в гнездо на мониторе.

ООО ЦИРМИ INFO@CIRMI.RU WWW.GOSZDRAVNADZOR.RU

5 . При использовании RadiCS / RadiCS LE или подключении к монитору устройства USB (периферийного устройства USB) подсоедините кабель USB к входному порту USB и к ПК.

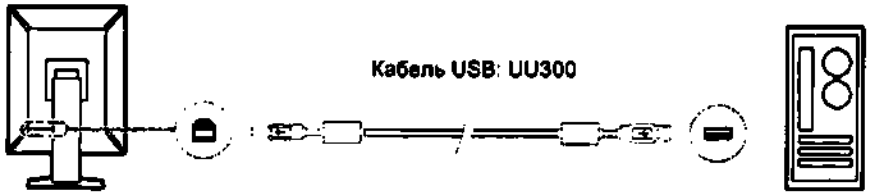

Внимание

- При подключении монитора к ПК, на котором установлено программное обеспечение RadiCS / RadiCS LE, подсоедините кабель к 1.
- Для использования 2 удалите заглушку.

Примечание

- Подключив два ПК к двум мониторам, как показано на следующем рисунке, можно выполнять переключение между ПК, использующими устройства USB.
- За подробными сведениями о переключении между ПК, использующими устройства USB, обратитесь к руководству по установке (на CD-ROM).

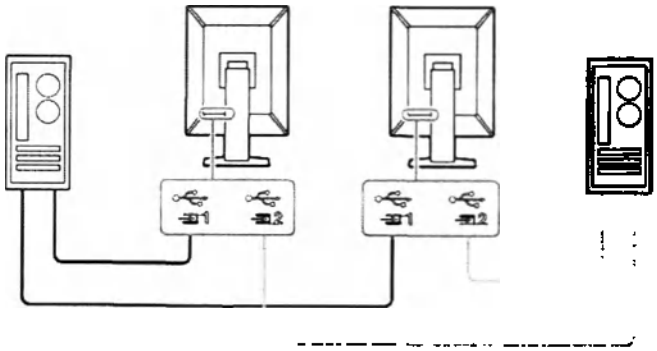

ООО ЦИРМИ INFO@CIRMI.RU WWW.GOSZDRAVNADZOR.RU

2-3. Включение питания

1. Включите питание монитора кнопкой ⏻.

Индикатор питания монитора загорается зеленым.

Если индикатор питания не загорается, см. «Глава 3 Неисправность с отсутствием изображения».

Примечание

- Чтобы найти положение выключателя питания при выключенном мониторе, прикоснитесь к любой кнопке возле кнопки ⏻, чтобы замигал индикатор кнопки ⏻.

2. Включите компьютер.

На экране появляется изображение.

Если изображение не появится, см. дополнительные указания в пункте «Глава 3 Неисправность с отсутствием изображения» .

Внимание

- Для максимального энергосбережения рекомендуется отключать кнопку питания. Когда монитор не используется, можно полностью выключить питание, отключив монитор от электрической сети, например, вынув вилку из розетки.

Примечание

- Для максимального продления срока службы монитора путем предотвращения деградации яркости и для снижения энергопотребления выполните следующее:
  - Используйте функцию энергосбережения ПК или монитора.
  - По окончании работы выключайте монитор.

2-4. Регулировка высоты и угла наклона экрана

Удерживая монитор обеими руками за левый и правый края, отрегулируйте высоту, наклон и поворот экрана для достижения удобного для работы положения.

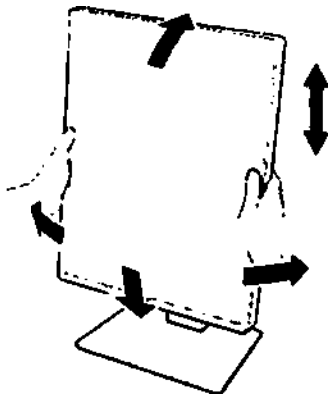

Внимание

- После завершения настроек проверьте, правильно ли подключены кабели.
- После регулировки высоты и угла пропустите кабели через держатель кабеля.

ООО ЦИРМИ INFO@CIRMI.RU WWW.GOSZDRAVNADZOR.RU

Глава 3 Неисправность с отсутствием изображения

Неисправность	Причина и действия по устранению
1. Отсутствует изображение • Индикатор питания не горит.	• Проверьте правильность подключения шнура питания. • Включите выключатель основного питания. • Нажать ⏻. • Выключите, а затем снова включите основное питание.
• Индикатор питания горит: Зеленый	• Увеличьте значение «Brightness (Яркость)», «Contrast (Контрастность)» или «Gain (Усиление)» в меню настроек. Дополнительная информация содержится в Руководстве по установке (на CD-ROM). • Выключите, а затем снова включите основное питание.
• Индикатор питания горит: Оранжевый	• Включите входной сигнал. Дополнительная информация содержится в Руководстве по установке (на CD-ROM). • Выполните какую-либо операцию с мышью или клавиатурой. • Проверьте, включен ли ПК. • Если включен датчик присутствия, возможно, монитор переключился в режим энергосбережения. Попробуйте переместиться ближе к монитору. • Проверьте правильность подключения сигнального кабеля. При выборе для входного сигнала «DisplayPort 1» подключайте к DP1, а при выборе «DisplayPort 2» – к DP2. При настройке последовательного подключения DP используется в качестве выхода. • Выключите, а затем снова включите основное питание.
• Индикатор выключателя питания мигает: оранжевый, зеленый	• Подключите с использованием сигнальных кабелей, указанных компанией EIZO. Выключите, а затем снова включите основное питание. • Если сигнальный кабель подключен к входу DisplayPort 1 (DP1), попробуйте переключить версию DisplayPort. Дополнительная информация содержится в Руководстве по установке (на CD-ROM).
2. Отображается приведенное ниже сообщение.	Это сообщение появляется в случае некорректного входного сигнала, даже если монитор исправен.
• Данное сообщение появляется при отсутствии входного сигнала. Пример: DisplayPort 1 No Signal	• Сообщение, показанное слева, может появляться, поскольку некоторые компьютеры не сразу выводят сигналы после включения. • Проверьте, включен ли ПК. • Проверьте правильность подключения сигнального кабеля. • Включите входной сигнал. Дополнительная информация содержится в Руководстве по установке (на CD-ROM). • Если сигнальный кабель подключен к входу DisplayPort 1 (DP1), попробуйте переключить версию DisplayPort. • При выборе для входного сигнала DisplayPort значения «DisplayPort 1» подключайте к DP1, а при выборе «DisplayPort 2» – к DP2. При настройке последовательного подключения DP используется в качестве выхода. • Выключите, а затем снова включите основное питание.

ООО ЦИРМИ INFO@CIRMI.RU WWW.GOSZDRAVNADZOR.RU

Неисправность	Причина и действия по устранению
• Данное сообщение указывает на то, что входной сигнал находится за пределами указанного частотного диапазона. Пример: DisplayPort 1	• Убедитесь, что PC сконфигурирован в соответствии с требованиями к разрешению и частоте вертикальной развертки монитора (см. «4-2. Поддерживаемые разрешения». • Перезагрузите ПК. • Выберите требуемую настройку, используя служебную программу видеокарты. Более подробная информация содержится в руководстве пользователя графической карты.

ООО ЦИРМИ INFO@CIRMI.RU WWW.GOSZDRAVNADZOR.RU

Глава 4 Технические характеристики

4-1. Перечень технических характеристик

Версия программного обеспечения – 5.0.5

Класс безопасности ПО - Class B

Тип		RadiForce RX360: Антибликовая
ЖК-панель	Тип	Цветной (IPS)
	Задняя подсветка	Светодиодные лампы
	Размер	54,1 см (21,3 дюйма)
	Разрешение (Г × В)	1536 × 2048
	Размер изображения (Г × В)	324,9 мм × 433,2 мм
	Шаг пикселя	0,2115 мм
	Цвета отображения	10-битный (DisplayPort): 1073,74 миллионов цветов (макс.) (из палитры в 543 миллиардов цветов)
		8-битный (DisplayPort*1 / DVI): 16,77 миллионов цветов (из палитры в 543 миллиардов цветов)
	Углы обзора (Г / В, стандартные)	178° / 178°
	Рекомендуемая яркость	500 кд/м^2
	Время реакции (стандартное значение)	12 мс (черный -> белый -> черный)
Видеосигналы	Входные разъемы	DisplayPort × 2, DVI-D (dual link) × 1
	Выходной разъем	DisplayPort × 1
	Частота горизонтальной развертки	31 кГц - 127 кГц
	Частота вертикальной развертки*2	29,0 Гц - 61,5 Гц (720×400 : 69 Гц – 71 Гц)
	Режим кадровой синхронизации	29,5 Гц - 30,5 Гц, 59 Гц - 61 Гц
	Частота точек	DisplayPort: 25 МГц - 215 Мгц DVI: 25 МГц – 165 МГц, 165 МГц – 215 МГц (Dual link)
USB	Порт	Входной порт × 2, выходной порт × 2
	Стандартный	USB Specification Revision 2.0
Питание	Вход	100 В - 240 В перем. тока ±10%, 50 / 60 Гц 0,80 А - 0,35 А
	Максимальное потребление электроэнергии	74 Вт или менее
	Режим энергосбережения	Не более 1,0 Вт*3
	Режим ожидания	Не более 1,0 Вт*4
Физические характеристики	Размеры (Ш × В × Г)	341,3 ± 1 мм × 481,5 - 571,5 мм ± 5 мм × 200,0 ± 1 мм (наклон: 0°) 341,3 ± 1 мм × 509,3 - 599,3 ± 5 мм × 266,7 ± 5 мм (наклон: 30°)
	Размеры (Ш × В × Г) (без стойки)	341,3 ± 1 мм × 463,0 ± 1 мм × 78,0 мм ± 1 мм
	Масса нетто	8,0 кг ± 0,3 кг
	Масса нетто (без стойки)	5,2 кг ± 0,3 кг
	Диапазон регулировки по высоте	90 мм (наклон: 0°)

ООО ЦИРМИ INFO@CIRMI.RU WWW.GOSZDRAVNADZOR.RU

	Наклон	Вверх 30°, вниз 5°
	Поворот	70°
	Вращение	90° (Поворот против часовой стрелки из вертикальной в горизонтальную ориентацию)
Требования к окружающей среде при эксплуатации	Температура	0 °C - 35 °C (32 °F - 95 °F)
	Влажность	20 % - 80 % относительной влажности (без конденсации)
	Давление воздуха	540 гПа - 1060 гПа
Требования к условиям окружающей среды при транспортировке/ хранении	Температура	-20 °C - 60 °C (-4 °F - 140 °F)
	Влажность	10 % - 90 % относительной влажности (без конденсации)
	Давление воздуха	200 гПа - 1060 гПа

*1 Если отображается дополнительное окно PinP

*2 Поддерживаемая частота вертикальной развертки отличается в зависимости от разрешения. Более подробную информацию см. в «4-2. Поддерживаемые разрешения» .

*3 Когда в качестве входа используется DisplayPort 1, входной порт USB не подключен, «Power Save»: «High», «DP Power Save»: «On (Вкл.)», «Signal Format» – «DisplayPort 1» – ««Version»: «1.1», «Auto Input Detection»: «Off (Выкл.)», внешняя нагрузка не подключена

*4 Когда вхощдной порт USB не подключен, «DP Power Save»: «On (Вкл.)», «Signal Format» – «DisplayPort 1» – «Version»: «1.1», внешняя нагрузка не подключена

ООО ЦИРМИ INFO@CIRMI.RU WWW.GOSZDRAVNADZOR.RU

4-2. Поддерживаемые разрешения

Монитор поддерживает следующие разрешения. Информация о поддерживаемых разрешениях в дополнительном окне «PinP» приведена в Руководстве по установке.

√: Поддерживается

Разрешение (Г × В)	Частота вертикальной развертки (Гц)	DisplayPort		DVI	
		Portrait (Вертикальная)	Landscape (Горизонтальная)	Portrait (Вертикальная)	Landscape (Горизонтальная)
720 × 400	70	√	√	√	√
640 × 480	60	√	√	√	√
800 × 600	60	√	√	√	√
1024 × 768	60	√	√	√	√
1280 × 1024	60	√	√	√	√
1600 × 1200	60	-	√	-	√
1536 × 2048	60	√*1	-	√*1,*2	-
1536 × 2048	46	-	-	√	-
2048 × 1536	60	-	√*1	-	√*1,*2
2048 × 1536	47	-	-	-	√

*1 Рекомендуемое разрешение

*2 В зависимости от используемого компьютера частота вертикальной развертки в 60 Гц может быть недоступна. В этом случае измените DVI «Preferred Refresh Rate». Дополнительная информация содержится в Руководстве по установке.

4-3. Составные части

Принадлежности	Габариты, вес и описание
Шнур питания	Длина: 3000 ± 50 мм Вес: 302.7 г ±10% 3.0 м, одобренный VDE отдельный шнур с 3 контактной вилкой
Цифровой сигнальный кабель DisplayPort	Длина: 3000 ± 70 мм Вес: 195.4 г ±10% PP300 (DisplayPort - DisplayPort, 3м)
Кабель USB	Длина: 3000 ± 60 мм Вес: 110.3 г ±10% UU300 (USB2.0 кабель 3.0м)
Компакт-диск с программным обеспечением и инструкцией по эксплуатации	

ООО ЦИРМИ INFO@CIRMI.RU WWW.GOSZDRAVNADZOR.RU

Приложение

Перечень международных нормативных документов/стандартов, которым соответствует медицинское изделие

IEC60601-1 «Изделия медицинские электрические. Часть 1-1. Общие требования безопасности. Требования безопасности к медицинским электрическим системам»

IEC60950-1 «Оборудование информационных технологий. Требования безопасности. Часть 1. Общие требования»

EN60601-1 «Изделия медицинские электрические. Часть 1. Общие требования безопасности с учетом основных функциональных характеристик»

IEC60601-1-2 «Изделия медицинские электрические. Часть 1-2. Общие требования безопасности. Электромагнитная совместимость. Требования и методы испытаний»

IEC60950-1 «Оборудование информационных технологий. Безопасность. Часть 1. Общие требования.»

CISPR22 «Совместимость технических средств электромагнитная. Оборудование информационных технологий. Радиопомехи индустриальные. Нормы и методы измерений»

CISPR24 «Совместимость технических средств электромагнитная. Оборудование информационных технологий. Устойчивость к электромагнитным помехам. Требования и методы испытаний (с Поправкой)»

IEC61000-3-2 «Электромагнитная совместимость (ЭМС). Часть 3-2. Нормы. Нормы эмиссии гармонических составляющих тока (оборудование с входным током не более 16 А в одной фазе)»

IEC61000-3-3 «Электромагнитная совместимость (ЭМС). Часть 3-3. Нормы. Ограничение изменений напряжения, колебаний напряжения и фликера в общественных низковольтных системах электроснабжения для оборудования с номинальным током не более 16 А (в одной фазе), подключаемого к сети электропитания без особых условий»

Directive 2011/65/EU «Ограничение содержания вредных веществ»

Directive 2012/19/EU «Отходы электрического и электронного оборудования»

Классификация оборудования

- Тип защиты от поражения электрическим током: Класс I
- Класс ЭМС: EN60601-1-2:2015 Группа 1 Класс B
- Классификация медицинского прибора (ЕС): Класс I
- Режим работы: продолжительный
- Класс IP: IPX0
- Не пригоден для применения в среде с повышенным содержанием кислорода
- Рабочие части отсутствуют.

Техническое обслуживание и ремонт

Для технического обслуживания и ремонта обратитесь к уполномоченному компанией EIZO Corporation квалифицированному специалисту по ремонту и техническому обслуживанию.

Периодические проверки рекомендуется проводить не реже 1 раза в год.
Периодически рекомендуется проводить поверку работоспособности монитора:
- перед каждым включением рекомендуется визуально оценивать целостность всех кабелей и корпуса монитора
- не реже 1 раза в год рекомендуется проводить уборку места рядом со штепселем и вентиляционным отверстием монитора.
- 1 раз в год рекомендуется выводить тестовое изображение для визуальной оценки качества отображения
- 1 раз в год рекомендуется проводить проверку сопротивления изоляции шнура питания (обратитесь в сервисный центр)

При обнаружении любых неисправностей, посторонних запахов или звуков со стороны монитора обратитесь в сервисный центр.

ООО ЦИРМИ INFO@CIRMI.RU WWW.GOSZDRAVNADZOR.RU

Утилизации оборудования

Мониторы соответствуют требованиям 2012/19/EU (Директива ЕС об отходах электрического и электронного оборудования (WEEE). В конце срока службы, монитор должен быть утилизированы в соответствии с правилами, регламентирующими утилизацию подобных изделий.

Монитор относится к эпидемиологически безопасным отходам и должен быть утилизирован в соответствии с СанПиН 2.1.3684-21 "Санитарно-эпидемиологические требования к содержанию территорий городских и сельских поселений, к водным объектам, питьевой воде и питьевому водоснабжению населения, атмосферному воздуху, почвам, жилым помещениям, эксплуатации производственных, общественных помещений, организации и проведению санитарно-противоэпидемических (профилактических) мероприятий".

Упаковка

Монитор упаковывается в картонную коробку с плотной и прочной структурой, предоставляющую защиту от пыли и повреждений, вызванных внешними воздействиями при транспортировании. Упаковка состоит из гофрированного картона с картонными вкладками и пенопластовыми вставками, заклеенная клейкой лентой.

Маркировка

Расшифровка символов

СИМВОЛЫ	Значение символа	СИМВОЛЫ	Значение символа
	Отключите монитор		Символ переработки для гофрированного картона, используемого для упаковки
	Включите монитор		Символ переработки
	Постоянный ток		Количественное ограничение штабелирования
	Эквипотенциальность		Этой стороной вверх
	Не прикасаться		Хранить в сухом месте
	Символ утилизации в соответствии с директивой WEEE 2002/96/EC «Об отходах электрического и электронного оборудования»;		Хрупкое
	Знак сертификации TUV	REF	Каталожный номер
CE	Маркировка CE	SN	Серийный номер
EAC	Маркировка EAC	QTY	Количество
RXonly	Внимание: Федеральный закон США допускает продажу устройства только лицензированным медицинским работником или по его заказу		См. инструкции по эксплуатации
	Знак сертификации Бюро стандартов, метрологии и контроля Тайваня		Дата изготовления
	Производитель	EC REP	Уполномоченный представитель в Европейском Сообществе

	Ограничение температуры		Ограничение влажности
	Знак подтверждение ЭМС и безопасность - соответствия нормам национальных стандартов КНР		Внимание!
	Соответсвие директиве RoHS (территория Китая)		Знак сертификации UL безопасности продукции
	Знак соответстствия качества и безопасности и ежегодной инспекция производственной линии		Знак наличия сертификатаTUV SUD.
	Знак соответствия требованиям UL (Canadian Underwriters Laboratory – Канада)		Знак обязательной сертификации (территория Индии)
	Символ вольтметра		Символ использования внутри помещения
	Знак КС сертификации для электрических и электронных приборов в Южной Корее		Знак соответствия стандартов CSA для США и Канады
	Знак сертификации PSE - безопасность продукции электрических приборов и материалов для Японии		

Дизайн этикетки

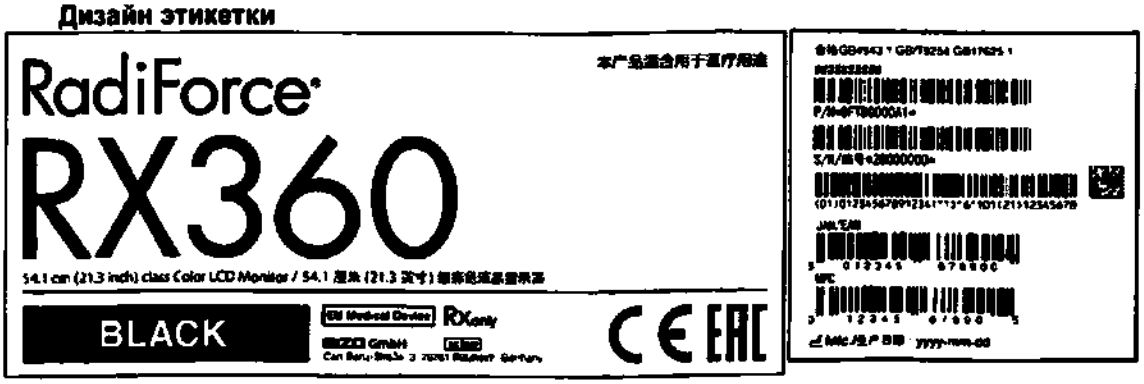

ООО ЦИРМИ INFO@CIRMI.RU WWW.GOSZDRAVNADZOR.RU

Фото. Идентификационная табличка монитора RadiForce RX360

(Without CCC and EAC)

(With CCC and EAC)

(With BIS)

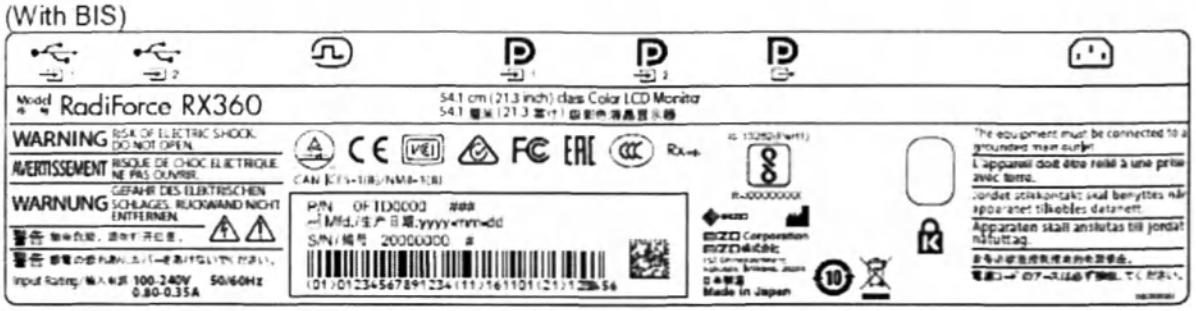

Дополнительно будет нанесён стикер, содержащий следующую информацию:

Монитор медицинский жидкокристаллический цветной
Вариант исполнения 2: Монитор медицинский жидкокристаллический цветной: RadiForce RX360

РУ №_____от _____

Срок эксплуатации- 7 лет.

EIZO Corporation (ЭЙДЗО Корпорэйшн)
153, Shimokashiwano, Hakusan, Ishikawa 924-8566, Japan, Япония

Страна происхождения: Japan (Япония)

Уполномоченный представитель в России: ООО «ЛЕГИОН», 198152, г. Санкт-Петербург, ул. Краснопутиловская, д. 69, лит. А, пом. 157-н, оф. 651.1В тел. (812) 640-03-89, 946-44-20 ; факс (812) 640-03-89 email: cert@legion.ru

- регистрационное удостоверение России (номер и дата);
- уполномоченный представитель в России
- наименование медицинского изделия, согласно регистрационному удостоверению России.
- срок эксплуатации

ООО ЦИРМИ INFO@CIRMI.RU WWW.GOSZDRAVNADZOR.RU

Срок службы

Ожидаемый срок службы составляет 7 лет.

ООО ЦИРМИ INFO@CIRMI.RU WWW.GOSZDRAVNADZOR.RU

Информация по ЭМС

Монитор медицинский жидкокристаллический цветной RadiForce RX360обладает характеристиками, необходимыми для корректного воспроизведения изображений.

Среда целевого использования

Устройство RadiForce RX250 предназначено для использования квалифицированным медицинским персоналом в качестве профессионального оборудования в первую очередь в среде учреждений здравоохранения.

RadiForce RX250 не подходит для применения в следующих условиях:

- Для оказания медицинской помощи на дому
- Вблизи высокочастотного хирургического оборудования, например, электрохирургических ножей
- Вблизи коротковолнового терапевтического оборудования
- Экранированный кабинет для таких систем медицинского оборудования, как МРТ
- В специальных условиях экранирования
- В автомобилях, в том числе скорой помощи
- Другие специальные условия

⚠ ПРЕДУПРЕЖДЕНИЕ

При установке устройства RadiForce RX360 необходимо соблюдать особые меры предосторожности, касающиеся ЭМС. При установке и эксплуатации данного изделия необходимо тщательно изучить информацию по ЭМС, раздел «МЕРЫ ПРЕДОСТОРОЖНОСТИ» в этом документе и соблюдать приведенные далее инструкции.

Устройства RadiForce RX360 не следует устанавливать рядом с другим оборудованием или на нем. В случае необходимости такой установки следует понаблюдать за оборудованием или системой и убедиться, что в этих условиях устройства работают должным образом.

При использовании переносного радиочастотного оборудования, держите его на расстоянии не менее 30 см (12 дюймов) от каких-либо частей, включая кабели, устройства серии RadiForce. В противном случае возможно ухудшение характеристик данного оборудования. Подключая дополнительное оборудование к сигнальным входам или выходам при настройке медицинской системы, пользователь отвечает за соответствие системы требованиям стандарта IEC/EN60601-1-2.

Применяйте только кабели, прилагаемые к данному устройству или указанные компанией EIZO. Использование иных кабелей, кроме указанных или прилагаемых компанией EIZO к данному оборудованию может привести к повышению уровня электромагнитного излучения или ухудшению помехоустойчивости и неправильному функционированию данного оборудования.

Кабели	Специализированные кабели EIZO	Макс. длина кабеля	Экранирование	Ферритовый сердечник
Сигнальный кабель (DisplayPort)	PP300 / PP200	3 м	Экранированный	С ферритовыми сердечниками
Сигнальный кабель (DVI)	DD300DL / DD200DL	3 м	Экранированный	С ферритовыми сердечниками
Кабель USB:	UU300 / MD-C93	3 м	Экранированный	С ферритовыми сердечниками
Шнур питания (с заземлением)	-	3 м	Неэкранированный	Без ферритовых сердечников

ООО ЦИРМИ INFO@CIRMI.RU WWW.GOSZDRAVNADZOR.RU

Технические описания

Электромагнитное излучение		
Устройства RadiForce RX360 предназначены для использования в описанных ниже условиях электромагнитной среды. Заказчик или пользователь оборудования RadiForce RX360 должен обеспечить эксплуатацию оборудования в среде, соответствующей спецификациям.		
Испытание на излучение	**Соответствие**	**Электромагнитное окружение — указания**
Радиочастотное излучение CISPR11/EN55011	Группа 1	Оборудование RadiForce RX360 использует радиоэнергию только для работы. Поэтому его радиоизлучение очень низкое и практически никогда не создает помех в работе установленного рядом электронного оборудования.
Радиочастотное излучение CISPR11/EN55011	Класс B	Оборудование RadiForce RX360 можно использовать в любых помещениях для бытовых целей, а также в помещениях, непосредственно подключенных к низковольтным распределительным электрическим сетям (электрическим сетям общего назначения)
Гармонические излучения IEC/EN61000-3-2	Класс D	
Колебания напряжения/ пульсирующие излучения IEC/EN61000-3-3	Соответствует	

Устойчивость к электромагнитным помехам			
Устройства RadiForce RX360 испытаны на соответствие указанным ниже уровням переносимости помех согласно требованиям испытаний для профессионального оборудования в среде здравоохранения, установленных стандартом IEC/EN60601-1-2. Заказчики и пользователи оборудования RadiForce RX360 должны обеспечить эксплуатацию оборудования RadiForce RX360 в следующих условиях:			
Испытания на помехоустойчивость	**Уровень испытаний для профессиональных медицинских учреждений**	**Уровень соответствия**	**Электромагнитное окружение — указания**
Электростатический разряд (ЭСР) IEC/EN61000-4-2	±8 кВ, контактный разряд ±15 кВ, воздушный разряд	±8 кВ, контактный разряд ±15 кВ, воздушный разряд	Пол должен быть деревянным, бетонным или покрытым керамической плиткой. Если пол имеет синтетическое покрытие, относительная влажность должна быть не менее 30 %.
Кратковременные изменения / скачки напряжения IEC/EN61000-4-4	±2 кВ, силовые линии ±1 кВ, линии ввода / вывода данных	±2 кВ, силовые линии ±1 кВ, линии ввода / вывода данных	Питание от электросети должно соответствовать стандарту, установленному для коммерческих объектов и медицинских учреждений.
Скачки IEC/EN61000-4-5	±1 кВ между линиями ±2 кВ от линии к земле	±1 кВ между линиями ±2 кВ от линии к земле	Питание от электросети должно соответствовать стандарту, установленному для коммерческих объектов и медицинских учреждений.
Падения напряжения, кратковременные сбои и изменения напряжения входных линий энергоснабжения IEC/EN61000-4-11	0 % U_T (100 % падения U_T) — 0,5 цикла и 1 цикл 70 % U_T (30 % падения U_T) — 25 циклов 0 % U_T (100 % падения U_T) — 5 с	0 % U_T (100 % падения U_T) — 0,5 цикла и 1 цикл 70 % U_T (30 % падения U_T) — 25 циклов 0 % U_T (100 % падения U_T) — 5 с	Питание от электросети должно соответствовать стандарту, установленному для коммерческих объектов и медицинских учреждений. Если пользователю устройства RadiForce RX360 требуется непрерывная работа во время сбоев в электроснабжении, рекомендуется использовать ИБП или аккумуляторную батарею для устройства RadiForce. RX360
Магнитное поле промышленной частоты IEC/EN61000-4-8	30 А/м (50 / 60 Гц)	30 А/м	Характеристики магнитных полей промышленной частоты должны соответствовать уровням, характерным для обычного расположения оборудования на типичных коммерческих объектах или в медицинских учреждениях. Данное устройство в процессе использования следует держать на расстоянии не менее 15 см от источника магнитных полей промышленной частоты.

ООО ЦИРМИ INFO@CIRMI.RU WWW.GOSZDRAVNADZOR.RU

Устойчивость к электромагнитным помехам			
Устройства RadiForce RX360 испытаны на соответствие указанным ниже уровням переносимости помех согласно требованиям испытаний для профессионального оборудования в среде здравоохранения, установленных стандартом IEC/EN60601-1-2. Заказчики и пользователи оборудования RadiForce RX360 должны обеспечить эксплуатацию оборудования RadiForce RX360 в следующих условиях:			
Испытания на помехоустойчивость	**Уровень испытаний для профессиональных медицинских учреждений**	**Уровень соответствия**	**Электромагнитное окружение — указания**
Возмущения в проводниках, индуцируемые радиочастотными полями IEC / EN61000-4-6	3 В (скв) от 150 кГц до 80 МГц	3 В (скв)	Расстояние от любой детали оборудования RadiForce RX360, включая кабели, до переносного или мобильного оборудования радиосвязи, должно быть не меньше рекомендуемого пространственного разделения, рассчитанного по формуле, применимой к частоте передатчика. Рекомендуемый пространственный разнос $d = 1{,}2\sqrt{P}$
	6 В (скв) в диапазонах ISM (промышленность, наука, медицина) от 150 кГц до 80 МГц	6 В (скв)	
Излучаемые радиочастотные поля IEC / EN61000-4-3	3 В/м от 80 МГц до 2,7 ГГц	3 В/м	$d = 1{,}2\sqrt{P}$, от 80 МГц до 800 МГц $d = 2{,}3\sqrt{P}$, от 800 МГц до 2,7 ГГц Где P – максимальная выходная мощность передатчика в ваттах (Вт) согласно документации изготовителя передатчика, а d – рекомендованный пространственный разнос в метрах (м). Напряженность поля постоянно установленных передатчиков радиосигналов, определенная при обследованиях электромагнитного излучения объекта[a], должна быть ниже уровня, установленного для каждого частотного диапазона[b]. Помехи возможны поблизости от оборудования, помеченного следующим символом. ((•))

Примечание 1	U_T — напряжение сети переменного тока до установки испытательного уровня.
Примечание 2	При 80 МГц и 800 МГц применяется более высокий частотный диапазон.
Примечание 3	Указания, касающиеся возмущений в проводниках, индуцируемых радиочастотными полями или относящихся к радиочастотным полям могут быть не применимы во всех ситуациях. На распространение электромагнитного поля оказывает влияние поглощение и отражение волн зданиями, предметами и людьми.
Примечание 4	Диапазоны ISM от 150 кГц до 80 МГц находятся в пределах от 6,765 МГц до 6,795 МГц, от 13,553 МГц до 13,567 МГц, от 26,957 МГц до 27,283 МГц и от 40,66 МГц до 40,70 МГц.

a)	Напряженность поля, создаваемого постоянно установленными передатчиками, такими как базы радиотелефонов (сотовых/беспроводных) и подвижные радиостанции, радиолюбительская связь, радиовещание в диапазонах AM и FM, нельзя с точностью определить теоретически. Чтобы оценить условия электромагнитной среды, создаваемой постоянно установленными передатчиками, нужно провести электромагнитное обследование объекта. Если измеренная напряженность поля в месте эксплуатации оборудования RadiForce RX360 превышает уровень соответствия, установленный для радиочастот, необходимо понаблюдать за устройством RadiForce RX360 и убедиться, что оно работает должным образом. В случае наличия отклонений в работе могут потребоваться дополнительные меры, например, изменение места расположения или направления антенны устройства
b)	В частотном диапазоне от 150 кГц до 80 МГц напряженность поля должна быть не более 3 В/м.

ООО ЦИРМИ INFO@CIRMI.RU WWW.GOSZDRAVNADZOR.RU

Рекомендуемый пространственный разнос между переносными или мобильными устройствами радиосвязи и оборудованием RadiForce RX360

Устройства RadiForce RX360 предназначены для использования в электромагнитной среде с контролируемыми радиочастотными помехами. Заказчик или пользователь устройства RadiForce RX360 может предотвратить возникновение электромагнитных помех за счет сохранения минимального расстояния между переносными или мобильными устройствами радиосвязи (приемниками и передатчиками) и оборудованием RadiForce RX360. Подтверждена помехоустойчивость к полям, генерируемым находящимися поблизости радиочастотными устройствами беспроводной связи:

Частота испытаний (МГц)	Полоса пропускания [a] (МГц)	Служба [a]	Модуляция [b]	Максимальная мощность (Вт)	Минимальный пространственный разнос (м)	Уровень испытаний IEC / EN60601 (В/м)	Уровень соответствия (В/м)
385	380 – 390	TETRA 400	Импульсная модуляция [b] 18 Гц	1,8	0,3	27	27
450	430 – 470	GMRS 460, FRS 460	FM отклонение ±5 кГц синусоидальный сигнал 1 кГц	2	0,3	28	28
710 745 780	704 – 787	Диапазон LTE 13, 17	Импульсная модуляция [b] 217 Гц	0,2	0,3	9	9
810 870 930	800 – 960	GSM 800 / 900, TETRA 800, iDEN 820 CDMA 850, LTE, диапазон 5	Импульсная модуляция [b] 18 Гц	2	0,3	28	28
1720 1845 1970	1700 – 1990	GSM 1800; CDMA 1900; GSM 1900; DECT; LTE, диапазон 1, 3, 4, 25; UMTS	Импульсная модуляция [b] 217 Гц	2	0,3	28	28
2450	2400 – 2570	Bluetooth, WLAN, 802,11 b/g/n, RFID 2450, LTE, диапазон 7	Импульсная модуляция [b] 217 Гц	2	0,3	28	28
5240 5500 5785	5100 – 5800	WLAN 802,11 a/n	Импульсная модуляция [b] 217 Гц	0,2	0,3	9	9

a) Для некоторых служб приведены только частоты передачи для канала передачи в восходящем направлении.

b) модуляция носителя с использованием прямоугольного синусоидального сигнала с коэффициентом заполнения 50 %.

Устройства RadiForce RX360 предназначены для использования в электромагнитной среде с контролируемыми радиочастотными помехами. Для прочих переносных или мобильных устройств радиосвязи (приемников и передатчиков) минимальное расстояние между переносными и мобильными устройствами радиосвязи (приемниками и передатчика- ми) и устройством RadiForce RX360 выбирается согласно приведенным ниже рекомендациями в соответствии с максимальной выходной мощностью коммуникационного оборудования.

Установленная максимальная выходная мощность передатчика (Вт)	Пространственный разнос в зависимости от частоты передатчика (м)		
	от 150 кГц до 80 МГц $d = 1{,}2\sqrt{P}$	от 80 МГц до 800 МГц $d = 1{,}2\sqrt{P}$	от 800 МГц до 2,7 ГГц $d = 2{,}3\sqrt{P}$
0,01	0,12	0,12	0,23
0,1	0,38	0,38	0,73
1	1,2	1,2	2,3
10	3,8	3,8	7,3
100	12	12	23

Для передатчиков с установленной максимальной выходной мощностью, не указанной выше, рекомендованный пространственный разнос d в метрах (м) можно определить по формуле, применимой к частоте передатчика, где P - максимальная выходная мощность передатчика в ваттах (Вт) согласно документации изготовителя передатчика.

Примечание 1	При 80 МГц и 800 МГц применяется пространственный разнос для более высокого частотного диапазона.
Примечание 2	Эти правила могут применяться не во всех ситуациях. На распространение электромагнитного поля оказывает влияние поглощение и отражение волн зданиями, предметами и людьми.

ООО ЦИРМИ INFO@CIRMI.RU WWW.GOSZDRAVNADZOR.RU

Перевод с японского/ английского языка на русский язык

ПЕРЕВОД ОТТИСКОВ ПЕЧАТЕЙ,
УДОСТОВЕРЕЛЬНЫХ НАДПИСЕЙ И АПОСТИЛЯ

На первой странице:

Печать: EIZO Corporation
Удостоверяющая печать

Удостоверительная надпись нотариуса:

Реестровый номер 103

НОТАРИАЛЬНОЕ ЗАВЕРЕНИЕ

Заявитель Хашимото Хироаки, старший менеджер отдела нормативно-правового регулирования и безопасности компании EIZO Corporation, заверил нотариуса через своего представителя Эриса Ота, что подпись на прилагаемом документе, несомненно, является его личной подписью.

Настоящим осуществляю нотариальное заверение выше указанного.

Подпись

11 октября 2021 года, нотариальная контора.

Япония, префектура Исикава, город Канадзава, улица Мусаси 6-1

Нотариус районной нотариальной конторы Канадзавы

Хисанори ИШИХАРА

Печать: Нотариус Хисанори ИШИХАРА

Печать: Хисанори ИШИХАРА
Нотариус районной нотариальной конторы Канадзавы
Япония, префектура Исикава, город Канадзава, улица Мусаси 6-1

ООО ЦИРМИ INFO@CIRMI.RU WWW.GOSZDRAVNADZOR.RU

Удостоверительная надпись директора нотариальной конторы:

Нотариальная контора

Общий нотариальный номер 210

СВИДЕТЕЛЬСТВО

Настоящим свидетельствую, что выше представленное нотариальное заверение совершено практикующим нотариусом города Канадзава, Япония, в рамках его компетенции и что его печать является подлинной.

12 октября 2021 г.

Такаси ОКАМОТО
Директор районной нотариальной конторы Канадзавы

Печать: Такаси ОКАМОТО
Директор районной нотариальной конторы Канадзавы

Печать: Министерство иностранных дел Японии

АПОСТИЛЬ
(Гаагская конвенция от 05 октября 1961 г.)

1. Страна: **ЯПОНИЯ**
Настоящий официальный документ

2. подписан Такаси ОКАМОТО

3. выступающим в качестве Директора районной нотариальной конторы Канадзавы

4. скреплен печатью/штампом - см. выше -

Удостоверено

5. в г. Осака 6. 14.10.2021 г.

7. Министерством иностранных дел

8. за № 11257

9. Печать/Штамп:
Министерство иностранных дел Японии

10. Подпись:
Кацуми ФУКУТАНИ
За Министра иностранных дел

ООО ЦИРМИ INFO@CIRMI.RU WWW.GOSZDRAVNADZOR.RU

Перевод данного текста выполнен переводчиком Котляровым Антоном Игоревичем.

_____

Российская Федерация

Город Москва

Третьего ноября две тысячи двадцать первого года.

Я, Родина Ульяна Алексеевна, временно исполняющая обязанности нотариуса города Москвы Корсика Владимира Константиновича, свидетельствую подлинность подписи переводчика Котлярова Антона Игоревича.

Подпись сделана в моем присутствии.

Личность подписавшего документ установлена.

Зарегистрировано в реестре: № 77/2138-н/77-2021-49-1011

Уплачено за совершение нотариального действия: 400 руб. 00 коп.

У.А. Родина

Всего прошнуровано, пронумеровано
и скреплено печатью 115 лист(а)(ов)

ВРИО нотариуса

ООО ЦИРМИ INFO@CIRMI.RU WWW.GOSZDRAVNADZOR.RU

«УТВЕРЖДАЮ» / “APPROVE”

Старший менеджер отдела нормативно-правового регулирования и безопасности / Senior Manager of Regulatory Compliance and Safety Dept.
(должность/position)
Хироаки Хашимото /Hiroaki Hashimoto
(имя/name)
_____
(подпись/signature)
«24» 9 2021
«день» месяц (цифрами) / «day» month (numerals)

М.П. / Stamp

ИНСТРУКЦИЯ ПО ЭКСПЛУАТАЦИИ

Монитор медицинский жидкокристаллический цветной RadiForce в вариантах исполнения

III. Монитор медицинский жидкокристаллический цветной RadiForce RX560

2021

ООО ЦИРМИ INFO@CIRMI.RU WWW.GOSZDRAVNADZOR.RU

ООО ЦИРМИ INFO@CIRMI.RU WWW.GOSZDRAVNADZOR.RU

令和３年第１０４号

認　　証

嘱託人ＥＩＺＯ株式会社技術管理部部長橋本浩明は代理人太田江里紗を通じ本公証人の面前において別紙編綴の私署証書の署名が自己のものに相違ない旨を自認した。

よって本公証人これを認証する。

令和３年１０月１１日本公証人役場において

日本國石川県金沢市武蔵町６番１号

金沢地方法務局所属

公証人　石原寿記

公証人役場

Registered No.104

NOTARIAL CERTIFICATE

This is to certify that Erisa Ota, an agent of Hiroaki Hashimoto, Regulatory Compliance and Safety Dept.Senior Manager of EIZO Corporation, has stated in my very presence that the said Hiroaki Hashimoto has acknowledged to have signed the attached document on this 11th day of October,2021.

ISHIHARA Hisanori

Notary

6-1 Musashi-Machi,Kanazawa-Shi,

Ishikawa-Prefecture, Japan

Belonging to

Kanazawa District Legal Affairs Bureau

ISHIHARA Hisanori
Kanazawa District Legal Affairs Bureau
NOTARY
6-1 Musashimachi Kanazawa
JAPAN

ООО ЦИРМИ INFO@CIRMI.RU WWW.GOSZDRAVNADZOR.RU

総公証第２１１　号

証　　明

APOSTILLE

(Convention de La Haye du 5 octobre 1961)

1. Country: **JAPAN**

   This public document

2. has been signed by OKAMOTO Takashi

3. acting in the capacity of Director of the Kanazawa District Legal Affairs Bureau

4. bears the seal/stamp of – same as above –

Certified

5. at **Osaka**

6. OCT 14 2021

7. by **the Ministry of Foreign Affairs**

8. No. 11258

9. Seal/stamp:

10. Signature:

福谷佳津美

FUKUTANI Katsumi

For the Minister for Foreign Affairs

OKAMOTO Takashi

Director of the Kanazawa District Legal Affairs Bureau

ООО ЦИРМИ INFO@CIRMI.RU WWW.GOSZDRAVNADZOR.RU

総公証第２１１　号

証　　明

この認証の付与は，在職中の公証人がその権限に基づいてしたものであり，かつ，その押印は，真実のものであることを証明する。

令和３年１０月１２日

金沢地方法務局長　岡本　高至

CERTIFICATE

This is to certify that the annexed Notarial Certificate has been executed by Notary, duly authorized and practising in Kanazawa, Japan, and that the Official Seal appearing on the same is genuine.

Date　12th October,2021

OKAMOTO Takashi

Director of the Kanazawa District Legal Affairs Bureau

ООО ЦИРМИ INFO@CIRMI.RU WWW.GOSZDRAVNADZOR.RU

Инструкция по эксплуатации

Монитор медицинский жидкокристаллический цветной RadiForce RX560

EIZO

ООО ЦИРМИ INFO@CIRMI.RU WWW.GOSZDRAVNADZOR.RU

Монитор медицинский жидкокристаллический цветной RadiForce RX560
Основной состав:
- Монитор – 1 шт.
- Шнур питания – 1 шт.
- Цифровой сигнальный кабель DisplayPort – 1 шт.
- Цифровой сигнальный кабель DVI-D (Single Link) – 1 шт.
- Кабель USB – 1 шт.
- Компакт-диск с программным обеспечением и инструкцией по эксплуатации – 1 шт.
- Инструкция по эксплуатации – 1 шт.

Чтобы на изделие распространялась гарантия, не допускайте длительного отображения на нем неподвижного изображения, что ведет к сохранению изображения (эффекту остаточного изображения), аварийных ситуаций, ненадлежащего применения, неправильного обращения или эксплуатации вразрез с указаниями, изложенными в документах «Инструкцию по эксплуатации». Любое из перечисленных действий аннулирует гарантию.

Разработчик
EIZO Corporation
153, Shimokashiwano, Hakusan, Ishikawa 924-8566, Japan, Япония

Производитель
EIZO Corporation
153, Shimokashiwano, Hakusan, Ishikawa 924-8566, Japan, Япония

Адреса мест производства медицинского изделия
EIZO Corporation, 153, Shimokashiwano, Hakusan, Ishikawa 924-8566, Japan

Уполномоченный представитель EIZO Corporation на территории РФ
Общество с ограниченной ответственностью «ЛЕГИОН»
ООО «ЛЕГИОН»
198152, г. Санкт-Петербург, ул. Краснопутиловская, д. 69, лит. А, пом. 157-н, оф. 651.1В
тел.: +7 (921) 946-44-20
факс: +7 (812) 640-03-89
e-mail: cert@legion.ru

Гарантийные обязательства
Гарантия производителя
Предоставляемые гарантии изложены среди стандартных условий ведения бизнеса компании EIZO Corporation. Во всех случаях медицинский прибор необходимо отправлять уполномоченному представителю производителя, в том числе в течение гарантийного срока.
Гарантийный срок – 24 месяцев со дня продажи.

Ограничение ответственности
Компания EIZO Corporation несет ответственность за безопасность эксплуатации, эксплуатационную надежность и эксплуатационные характеристики этого оборудования только при соблюдении следующих условий:
• все сборочные операции, работы по расширению системы, переналадки, модификации или ремонты выполнялись лицом или лицами, уполномоченными компанией EIZO Corporation должным образом.
• весь электромонтаж в месте эксплуатации выполнен с соблюдением соответствующих национальных и местных электротехнических правил и норм.
• при эксплуатации устройства всегда соблюдались требования его инструкции по эксплуатации.

Программа ремонта
На время ремонта обычно предоставляется монитор взамен вышедшего из строя, которое возвращается компании EIZO Corporation при получении отремонтированного.
В России ремонт монитора можно выполнить по следующим адресам:

- Обуховской Обороны, д. 76, корпус 7А

тел. +7 (812) 327 3129
тел. +7 (812) 325 0239
факс +7 (812) 327 2604

- 127015, Москва, ул. Большая Новодмитровская, д. 14, стр. 2, подъезд 3, БЦ «Новодмитровский»

тел. +7 (495) 984 9041

ООО ЦИРМИ INFO@CIRMI.RU WWW.GOSZDRAVNADZOR.RU

факс +7 (495) 984 9043

ПРЕДУПРЕДИТЕЛЬНЫЕ СИМВОЛЫ

В настоящем руководстве и на устройстве используются следующие предупредительные символы. Они указывают на важную информацию. Пожалуйста, уделяйте ей должное внимание.

ПРЕДУПРЕЖДЕНИЕ Пренебрежение информацией, относящейся к символу «ПРЕДУПРЕЖДЕНИЕ», может привести к серьезной травме или угрозе жизни.	**ВНИМАНИЕ** Пренебрежение информацией, относящейся к символу «ВНИМАНИЕ», может привести к травме средней тяжести и/или материальному ущербу либо повреждению устройства.
Обозначает предупреждение или необходимость соблюдать осторожность. Например, символ означает опасность поражения электрическим током.	
Обозначает запрещенное действие. Например, символ означает «Не разбирать».	
Обозначает действие, обязательное для выполнения. Например, символ означает «Заземлить устройство».	

ДРУГИЕ СИМВОЛЫ

СИМВОЛЫ	Значение символа	СИМВОЛЫ	Значение символа
	Отключите монитор		Символ переработки для гофрированного картона, используемого для упаковки
	Включите монитор		Символ переработки
	Постоянный ток	2	Количественное ограничение штабелирования
	Эквипотенциальность		Этой стороной вверх
	Не прикасаться		Хранить в сухом месте
	Маркировка WEEE		Хрупкое
	Знак сертификации TUV в Северной Америке	REF	Каталожный номер
CE	Маркировка CE	SN	Серийный номер
EAC	Маркировка EAC	QTY	Количество
Rxonly	Внимание: Федеральный закон США допускает продажу устройства только лицензированным медицинским работником или по его заказу		См. инструкции по эксплуатации
EC REP	Уполномоченный представитель в Европейском Сообществе		Дата изготовления

ООО ЦИРМИ INFO@CIRMI.RU WWW.GOSZDRAVNADZOR.RU

	Производитель		

Это устройство было специально адаптировано для использования в регионе, в который оно изначально поставлялось. При эксплуатации за пределами данного региона работа устройства может отличаться от описания, данного в технических условиях. При использовании устройства за пределами региона поставки, могут возникнуть трудности в его подключении в электросети.

Никакая часть этого руководства не может быть воспроизведена, сохранена в системе хранения данных или передана в любой форме, любыми средствами, электронными, механическими или любыми другими, без предварительного согласия корпорации EIZO Corporation, выраженного в письменной форме.
Корпорация EIZO Corporation не принимает на себя обязательств по обеспечению конфиденциальности предоставляемого материала или информации без предварительных договоренностей, соответствующих соглашению корпорации EIZO Corporation относительно указанной информации. Несмотря на то, что были предприняты все попытки для обеспечения того, чтобы в данном руководстве содержалась обновленная информация, следует учесть, что технические характеристики монитора EIZO могут изменяться без предварительного уведомления.

ООО ЦИРМИ INFO@CIRMI.RU WWW.GOSZDRAVNADZOR.RU

МЕРЫ ПРЕДОСТОРОЖНОСТИ

● ВНИМАНИЕ

- Это устройство было специально адаптировано для использования в регионе, в который оно изначально поставлялось. При использовании этого устройства за пределами данного региона, оно может работать не так, как указано в его характеристиках.
- Чтобы обеспечить личную безопасность и правильное обслуживание, внимательно прочитайте настоящий раздел и предупреждения на мониторе.

Расположение предупреждений

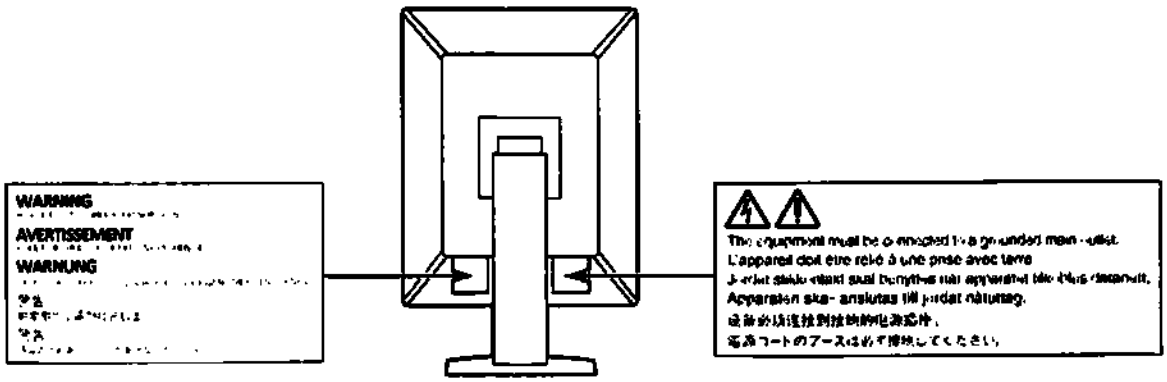

Символы на устройстве

Символ	Значение символа	
○	Выключатель основного питания:	Нажмите для выключения основного питания монитора.
|	Выключатель основного питания:	Нажмите для включения основного питания монитора.
⏻	Кнопка питания:	Нажмите для включения или выключения монитора.
~	Переменный ток	
⚠	Предупреждение об опасности поражения электрическим током	
⚠	ВНИМАНИЕ:	См. «ПРЕДУПРЕДИТЕЛЬНЫЕ СИМВОЛЫ» .
	Отметка WEEE:	Продукт у тилизируется в разобранном виде; материалы пригодны для вторичной переработки.
CE	Маркировка CE:	Знак соответствия ЕС согласно положениям Директив Совета Европы и/или нормам ЕС.
	Производитель	
	Дата изготовления	
RXonly	Внимание: Согласно федеральному закону (США) данное устройство допущено к продаже только лицензированными медицинскими работниками или по их заказу.	

ООО ЦИРМИ INFO@CIRMI.RU WWW.GOSZDRAVNADZOR.RU

⚠ ПРЕДУПРЕЖДЕНИЕ

При появлении дыма, исходящего из устройства, запаха гари или необычных звуков немедленно обесточьте устройство и обратитесь к представителю EIZO за помощью.
Попытка эксплуатации неисправного устройства может привести к пожару, поражению электрическим током или повреждению оборудования.

Не разбирайте и не модифицируйте устройство.
Открытие корпуса или модификация устройства может привести к пожару, поражению электрическим током или ожогу.

Для ремонта обращайтесь только к квалифицированному специалисту.
Не пытайтесь ремонтировать это устройство самостоятельно, поскольку открытие или снятие крышек может привести к пожару, поражению электрическим током или повреждению оборудования.

Храните мелкие предметы и жидкости вдали от устройства.
Случайное попадание мелких предметов или пролитой жидкости внутрь корпуса через вентиляционные отверстия может привести к пожару, поражению электрическим током или повреждению оборудования. В случае попадания какого-либо предмета или жидкости внутрь корпуса немедленно обесточьте устройство. Перед последующей эксплуатацией обратитесь к квалифицированному специалисту по ремонту и техническому обслуживанию для выполнения проверки.

Установите устройство на прочной и устойчивой поверхности.
В случае установки на несоответствующей поверхности устройство может упасть, что приведет к травмам или повреждению оборудования. В случае падения устройства немедленно отключите питание и обратитесь за рекомендацией к уполномоченному представителю компании EIZO. Не используйте поврежденное устройство. Использование поврежденного устройства может привести к пожару или поражению электрическим током.

Используйте устройство в соответствующем месте.
Невыполнение этого требования может привести к пожару, поражению электрическим током или повреждению оборудования.

- Не устанавливайте на открытом воздухе.
- Не устанавливайте в транспортных средствах (на кораблях, в самолетах, поездах, автомобилях и т. д.).
- Не устанавливайте в пыльных и влажных местах.
- Не устанавливайте монитор в месте, где на экран может попасть вода (ванная комната, кухня и т.д.).
- Не устанавливайте в месте, где экран подвержен прямому действию пара.
- Не устанавливайте вблизи устройств, выделяющих тепло, или увлажнителя.
- Не устанавливайте устройство в местах, где оно будет подвергаться прямому воздействию солнечных лучей.
- Не устанавливайте устройство в среде с горючим газом.
- Не размещать в средах с агрессивными газами (такими как сернистый газ, ероводород, перекись азота, хлор, аммиак и озон)
- Не размещать в пыльных средах, в средах с компонентами, ускоряющими коррозию в атмосфере (такими как хлористый натрий и сера), в средах с проводящими металлами и пр.

Для предотвращения опасности удушения храните пластиковые упаковочные пакеты в недоступном для детей месте.

Используйте входящий в комплект шнур питания, подключаемый к стандартной для вашей страны штепсельной розетке.
Убедитесь в соблюдении пределов номинального напряжения, на которое рассчитан шнур питания. Невыполнение этого требования может привести к пожару или поражению электрическим током.
Электропитание: 100–240 В пер.т. 50/60 Гц

ООО ЦИРМИ INFO@CIRMI.RU WWW.GOSZDRAVNADZOR.RU

⚠ ПРЕДУПРЕЖДЕНИЕ

При отключении кабеля питания крепко возьмитесь за вилку и потяните.

Не тяните за кабель, в противном случае он может быть поврежден, что может привести к возгоранию или поражению электрическим током.

Оборудование должно быть подключено к заземленной штепсельной розетке питающей сети.

Невыполнение этого требования может привести к пожару или поражению электрическим током.

Используйте источник с соответствующим напряжением.

- Данное устройство предназначено для работы только от определенного напряжения. Подключение к источнику с напряжением, отличным от указанного в настоящей «Инструкции по эксплуатации», может привести к пожару, поражению электрическим током или повреждению оборудования. Электропитание: 100–240 В пер.т. 50/60 Гц
- Не допускайте перегрузок силовой цепи, это может привести к пожару или поражению электрическим током.

Будьте осторожны при обращении с кабелем питания.

- Не ставьте на кабель устройство или другие тяжелые предметы.
- Не тяните и не перегибайте кабель.

В случае повреждения кабеля прекратите его использование. Использование поврежденного кабеля может привести к пожару или поражению электрическим током.

Оператор не должен прикасаться к изделию и пациенту одновременно.

Данное изделие не предназначено для прикосновения к нему пациентов.

Не прикасайтесь к вилке или кабелю питания, когда они начинают искрить.

В противном случае это может привести к поражению электрическим током.

В случае подсоединения кронштейна-стойки см. руководство пользователя кронштейна-стойки и обеспечьте надежность установки устройства.

В противном случае установка может отсоединиться, что может привести к нанесению травм и /или повреждению оборудования. Перед установкой убедитесь, что рабочая поверхность, стены либо другая поверхность для установки достаточно прочны. В случае падения устройства немедленно обратитесь за рекомендацией к уполномоченному представителю EIZO. Не используйте поврежденное устройство. Использование поврежденного устройства может привести к пожару или поражению электрическим током. При повторном подсоединении подставки с регулируемым наклоном используйте те же самые винты и затяните их надежно.

Не прикасайтесь к поврежденной ЖК-панели голыми руками.

Жидкие кристаллы ядовиты. При любом контакте с панелью тщательно промойте кожу. Жидкие кристаллы, которые могут вытечь из панели, являются ядовитыми при попадании в глаза или рот, при их попадании в глаза или рот тщательно промойте места контакта большим количеством воды и обратитесь к врачу.

ООО ЦИРМИ INFO@CIRMI.RU WWW.GOSZDRAVNADZOR.RU

⚠ ВНИМАНИЕ

Будьте осторожны при переноске устройства.

Отключайте кабеля питания и другие кабели при перемещении устройства. Перемещение устройства с подключенными кабелями питания и другими кабелями опасно и может привести к повреждениям.

При переноске или установке устройства следуйте правильной процедуре, указанной в инструкциях.

- При переноске устройства возьмите его и держите крепко, как показано на следующем рисунке.
- Мониторы размером 30 дюймов и более имеют большой вес. Распаковку и/или переноску такого монитора должны выполнять не менее двух человек.

Падение устройства может привести к травмам или повреждению оборудования.

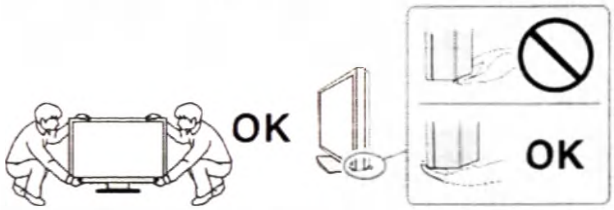

Не закрывайте вентиляционные отверстия в корпусе.

- Не помещайте какие-либо предметы на вентиляционные отверстия.
- Не устанавливайте устройство в места с плохой вентиляцией либо недостаточным пространством.
- Не эксплуатируйте устройство в горизонтальном или перевернутом положении.

Закрытие вентиляционных отверстий нарушает правильный воздушный поток и может привести к пожару, поражению электрическим током или повреждению оборудования.

Не прикасайтесь к вилке мокрыми руками.

В противном случае возможно поражение электрическим током.

Используйте штепсельную розетку с возможностью легкого доступа.

Благодаря этому вы легко сможете отключить питание в случае возникновения проблем.

Время от времени проводите уборку места рядом со штепселем и вентиляционным отверстием монитора.

Пыль, вода или масло на вилке могут привести к пожару.
Периодически (не реже 1 раза в год) рекомендуется проводить уборку места рядом со штепселем и вентиляционным отверстием монитора. Для вентиляционного отверстия монитора очистку следует проводить в соответствии с пунктом "Очистка" в инструкции.
Что касается штепселя, пожалуйста, отсоедините его перед чисткой и протрите сухой тканью. Влага может привести к повреждению изоляции штепселя питания, что может привести к пожару или поражению электрическим током.

Перед чисткой устройства отключайте его от розетки.

Чистка устройства, подключенного к электропитанию, может привести к поражению электрическим током.

Если устройство не будет использоваться в течение длительного промежутка времени, отключите питание устройства и отсоедините кабель питания от настенной розетки для обеспечения безопасности и экономии электроэнергии.

Для пользователей на территории ЕЭС и Швейцарии:

О любом серьезном происшествии с устройством необходимо сообщить Производителю и

ООО ЦИРМИ INFO@CIRMI.RU WWW.GOSZDRAVNADZOR.RU

соответствующим органам власти страны-участницы, в которой находится пользователь и/или пациент.

ООО ЦИРМИ INFO@CIRMI.RU WWW.GOSZDRAVNADZOR.RU

Примечание в отношении данного монитора

Целевое использование

Целевое назначение:

Монитор предназначен для отображения и просмотра цифровых изображений квалифицированным медицинским персоналом с целью проведения исследований, анализа и диагностики.

Условия применения:

Мониторы предназначены для эксплуатации квалифицированным медицинским персоналом в качестве профессионального оборудования в первую очередь в среде учреждений здравоохранения.

Потенциальный потребитель:

Эксплуатация мониторов разрешена только лицам, которые имеют соответствующую медицинскую квалификацию и владеют техникой работы.

Показания:

Монитор медицинский жидкокристаллический цветной предназначен для отображения и просмотра медицинских цифровых изображений, полученных при применении различных методов лучевой диагностики (рентгенодиагностика, ультразвуковая диагностика, компьютерная томография, магнитно-резонансная томография, радионуклидная диагностика, ангиография), квалифицированным медицинским персоналом с целью проведения исследований, анализа и диагностики.

Противопоказания:

Противопоказания, которые непосредственно относятся к изделию, в настоящее время не известны. Применение монитора противопоказано, если, по мнению ответственного врача, такое применение сопряжено с опасностью для пациента, например, вследствие общего состояния пациента, или если вмешательство противопоказано как таковое. Противопоказано при эндоскопических вмешательствах.

Побочные действия:

Не выявлено.

Вид контакта с человеком

Изделие не контактирует с пациентом, рабочие части отсутствуют.

Внимание

- Гарантия на настоящее изделие может не распространяться на способы применения, не описанные в настоящем руководстве.
- Технические характеристики, указанные в настоящем документе, являются действительными только при соблюдении следующих условий:
  - Шнуры питания входят в комплект поставки изделия.
  - Сигнальные кабели определяет наша компания.
- . Настоящее изделие совместимо с компьютерными рабочими станциями медицинской аппаратуры для методов лучевой диагностики (рентгенодиагностика, ультразвуковая диагностика, компьютерная томография, магнитно-резонансная томография, радионуклидная диагностика, ангиография).
- Используйте только принадлежности, произведенные или указанные нами вместе с этим продуктом. Описанные ниже принадлежности приобретаются отдельно. За последней информацией о продающихся отдельно дополнительных принадлежностях и информацией о совместимых графических платах обращайтесь на веб-сайт компании. http://www.eizoglobal.com

Калибровочный комплект	EIZO «RadiCS UX2», версия 4.6.0 или более поздняя EIZO «RadiCS Version Up Kit», версия 4.6.0 или более поздняя
Программное обеспечение контроля качества работы сети	EIZO «RadiNET Pro», версия 4.6.0 или более поздняя EIZO «RadiNET Pro Lite», версия 4.6.0 или более поздняя

ООО ЦИРМИ INFO@CIRMI.RU WWW.GOSZDRAVNADZOR.RU

Комплект для очистки	EIZO «ScreenCleaner»
Комфортное освещение для «темных» комнат	EIZO «RadiLight»
Защитная панель	RP-918

ООО ЦИРМИ INFO@CIRMI.RU WWW.GOSZDRAVNADZOR.RU

Меры предосторожности при использовании

- В долгосрочной перспективе может произойти износ деталей (таких как ЖК-панель). Время от времени проверяйте их нормальное функционирование.
  Длительное использование может привести к износу деталей (например, ЖК-панели). Периодически проверяйте нормальную работу монитора:
  - рекомендуется ежедневно визуально оценивать целостность всех кабелей и корпуса монитора
  - раз в год выводите тестовое изображение для визуальной оценки качества дисплея
  Пожалуйста, следуйте соответствующим инструкциям. При обнаружении каких-либо неисправностей в работе монитора необходимо обратиться в сервисный центр.
- Когда изображение на экране меняется после того, как одно и то же изображение демонстрировалось в течение длительного времени, может появится остаточное изображение. Чтобы одно и то же изображение не оставалось на экране в течение длительного времени, используйте экранную заставку или функцию энергосбережения.
- Если монитор работает без перерывов в течение долгого времени, могут появиться темные пятна или дефекты. Чтобы максимально увеличить срок службы монитора, рекомендуется время от времени выключать его.
- После вывода некоторых изображений даже в течение небольшого периода времени на экране может быть видно остаточное изображение. В этом случае решить проблему может помочь смена изображения (3-5 раз) или отключение питания монитора на срок не менее 8 часов. В случае если указанные выше действия не помогли, необходимо обратиться в сервисный центр.
- Задняя подсветка ЖК-панели имеет определенный срок службы. Если экран становится темным или начинает мерцать, свяжитесь с местным представителем компании EIZO.
- На экране могут быть поврежденные пиксели или небольшое количество редких точек. Это является следствием характеристик самой панели, а не указывает на неисправность устройства.
- Не нажимайте с усилием на панель или край рамы, так как это может стать причиной нарушений работы монитора, например появления интерференционных полос и т.п. Если на панель постоянно оказывается давление, это может привести к ее износу и повреждениям. (Если на панели остаются следы давления, оставьте монитор с черным или белым экраном. Симптом может исчезнуть).
- Не царапайте панель и не нажимайте на нее острыми предметами, так как это может стать причиной повреждения панели. Не протирайте салфетками, так как на панели могут появиться царапины.
- В некоторых условиях окружающей среды результаты измерения, которые дает встроенный датчик освещенности, могут отличаться от таковых для автономного люксметра.
- Если монитор приносят из холодного помещения или температура в помещении быстро повышается, на внешних и внутренних поверхностях монитора могут появиться капли конденсации. В таком случае включать монитор нельзя. Нужно подождать, пока конденсация не исчезнет, в противном случае она может стать причиной серьезных повреждений монитора.

ООО ЦИРМИ INFO@CIRMI.RU WWW.GOSZDRAVNADZOR.RU

Для использования монитора в течение длительного периода времени

● Техническое обслуживание

Качество изображения на мониторе зависит от качества входных сигналов и может снижаться при ухудшении характеристик устройства. Выполняйте ежедневный осмотр и периодические испытания на стабильность характеристик для соответствия медицинским стандартам / указаниям в соответствии с вашей областью применения, и при необходимости проводите калибровку.
Программное обеспечение управления качеством RadiCS дает возможность на высоком уровне контролировать качество в соответствии с медицинскими стандартами и нормативами.
Стабилизация работы электрических компонентов занимает около 15 минут. Прежде чем можно будет настраивать монитор, нужно, чтобы после включения монитора или возвращения его из режима энергосбережения прошло не менее 15 минут.
Чтобы компенсировать изменение характеристик яркости монитора при длительной работе и обеспечить стабильность вывода изображения, рекомендуется установить рекомендуемый или еще более низкий уровень яркости.
Для согласования результатов измерений встроенного датчика калибровки (встроенного переднего датчика) с результатами измерений внешнего датчика EIZO (датчика UX1 или UX2), который продается отдельно, выполняйте соотнесение данных встроенного переднего датчика и внешнего датчика с помощью программного обеспечения RadiCS / RadiCS LE. Периодическое выполнение соотнесения позволяет поддерживать точность измерений встроенного переднего датчика на одном уровне с точностью внешнего датчика.

•Дезинфекция и Очистка

Рекомендуется регулярно очищать монитор, чтобы сохранить его внешний вид и продлить срок эксплуатации, каждый раз после использования очищать монитор, чтобы сохранить его внешний вид и продлить срок эксплуатации.

Аккуратно вытрите грязь с поверхности корпуса или панели мягкой тряпкой, смоченной небольшим количеством воды или одним из веществ, указанных ниже.

Химические вещества, которые можно использовать для дезинфекции.

Название вещества	Название продукта
Этанол	Этанол
Изопропиловый спирт	Изопропиловый спирт
Хлоргексидин	Хибитан
Хлорид бензалкония	Велпас
Алкилдиаминоэтилглицин	Тего 51
Глутарал	Стерихайд

Внимание

- Не используйте химические вещества постоянно. Использование химикатов, например, спирта или антисептического раствора, может вызвать потускнение, уменьшение блеска и выцветание корпуса или панели, а также привести к ухудшению качества изображения.
- Использовать растворители, бензол, воск и абразивные чистящие средства, которые могут стать причиной повреждения корпуса или панели, запрещено.
- Не допускайте прямого контакта химических веществ с монитором.

Примечание

- Для очистки поверхности корпуса и панели рекомендуется использовать предлагаемый дополнительно комплект очистки ScreenCleaner.

Комфортное использование монитора

- При длительном использовании монитора глаза устают. Каждый час делайте 10-минутный перерыв.

ООО ЦИРМИ INFO@CIRMI.RU WWW.GOSZDRAVNADZOR.RU

СОДЕРЖАНИЕ

МЕРЫ ПРЕДОСТОРОЖНОСТИ 5

- ВНИМАНИЕ 7

Примечание в отношении данного монитора ...10

Целевое использование.....10

Меры предосторожности при использовании... 12

Для использования монитора в течение длительного периода времени.....13

- Техническое обслуживание.....13
- Дезинфекция и очистка 13

Комфортное использование монитора 13

СОДЕРЖАНИЕ 14

Глава 1 Введение 15

1-1. Характеристики 15

1-2. Содержимое упаковки.....16

- EIZO LCD Utility Disk.....17

1-3. Средства управления и их функции 18

Глава 2 Установка / подключение..... 20

2-1. Прежде чем приступать к установке изделия 20

- Требования к установке.....20

2-2. Подключение кабелей.....21

2-3. Включение питания.....23

2-4. Регулировка высоты и угла наклона экрана.....23

Глава 3 Неисправность с отсутствием изображения 24

Глава 4 Технические характеристики 25

4-1. Перечень технических характеристик ... 25

4-2. Поддерживаемые разрешения.....26

4-3. Составные части 27

Приложение..... 28

Перечень международных стандартов 28

Техническое обслуживание и ремонт.....28

Утилизация оборудования.....28

Упаковка.....29

Маркировка.....29

Срок службы.....31

Информация по ЭМС 32

ООО ЦИРМИ INFO@CIRMI.RU WWW.GOSZDRAVNADZOR.RU

Глава 1 Введение

1-1. Характеристики

Гибридное отображение монохромных и цветных изображений

Данный цветной монитор способен отображать изображения с высоким уровнем яркости до 1100 кд/м², что близко к яркости монохромного монитора. Таким образом, наряду с цифровыми цветными изображениями, в том числе используемыми в медицинских целях, такими как изображения МРТ или КТ груди, изображения ультразвукового исследования и патологические изображения, данное изделие способно отображать монохромные изображения для томосинтеза груди или маммографии, для которых требуется монитор с характеристиками отображения высокого уровня.

Кроме того, когда включена функция «Hybrid Gamma PXL (Гибридная гамма на уровне пикселей)», данное изделие автоматически различает на уровне пикселей монохромные и цветные части одного изображения и отображает их соответственно в оптимальных градациях.

Контроль качества

- В этом мониторе имеется встроенный датчик калибровки (встроенный передний датчик). Этот датчик позволяет независимо выполнять калибровку монитора (SelfCalibration (самокалибровку)) и проверку оттенков серого.

- С использованием прилагаемого к монитору программного обеспечения RadiCS LE можно управлять историей использования монитора, мишенью для самокалибровки и расписанием выполнения.
- Программное обеспечение управления качеством RadiCS дает возможность контроля качества в соответствии с медицинскими стандартами и нормативами.

ООО ЦИРМИ INFO@CIRMI.RU WWW.GOSZDRAVNADZOR.RU

Простота подключения

В дополнение к входному терминалу DisplayPort предусмотрен также выходной терминал.

- С выходного терминала ( ) сигнал может подаваться на другой монитор.

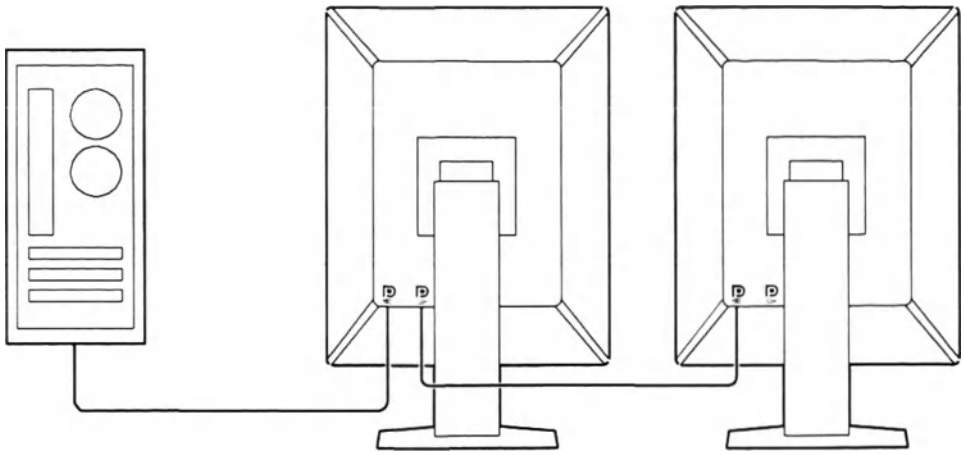

Управление монитором с использованием мыши и клавиатуры

С помощью дополнительного набора программного обеспечения управления качеством RadiCS / RadiCS LE вы можете выполнять перечисленные ниже операции с монитором, используя мышь и клавиатуру:

- Переключение между режимами CAL Switch
- Переключение между входными сигналами
- Функция, назначающая части экрана любой режим CAL Switch и отображающая изображение (Point-and-Focus)
- Переход в режим энергосбережения (Backlight Saver)

1-2. Содержимое упаковки

Убедитесь, что упаковка содержит все перечисленные далее компоненты. Если какой-либо из компонентов отсутствует или поврежден, обратитесь к своему дилеру или уполномоченному представителю EIZO.

Примечание

- Рекомендуется сохранить коробку и упаковочные материалы так, чтобы их можно было использовать для перемещения или транспортировки данного изделия.

Монитор медицинский жидкокристаллический цветной RadiForce RX560
Основной состав:
- Монитор – 1 шт.
- Шнур питания – 1 шт.
- Цифровой сигнальный кабель DisplayPort – 1 шт.
- Цифровой сигнальный кабель DVI (Dual Link) – 1 шт.
- Кабель USB – 1 шт.
- Компакт-диск с программным обеспечением и инструкцией по эксплуатации – 1 шт.
- Инструкция по эксплуатации – 1 шт.

ООО ЦИРМИ INFO@CIRMI.RU WWW.GOSZDRAVNADZOR.RU

● EIZO LCD Utility Disk

Компакт-диск, CD-ROM, содержащий перечисленные ниже компоненты. Процесс запуска программного обеспечения и доступа к файлам описаны в файле «Readme.txt».

- Файл Readme.txt
- Программное обеспечения управления качеством монитора RadiCS LE (для Windows)
- Руководство пользователя
  Руководство по установке монитора
  Руководство пользователя RadiCS
- Наружные размеры

RadiCS LE

RadiCS LE дает возможность выполнять описанные далее операции контроля качества и манипуляции с монитором. Дополнительная информация о программном обеспечении или процедурах настройки приведена в Руководстве пользователя RadiCS LE.

Контроль качества

- Выполнение калибровки
- Отображение результатов тестов в списке и создание отчета о тесте
- Настройка мишени для самокалибровки и расписания выполнения

Операции с монитором

- Переключение между режимами CAL Switch
- Переключение между входными сигналами
- Функция, назначающая части экрана любой режим CAL Switch и отображающая изображение (Point-and-Focus)
- Переход в режим энергосбережения (Backlight Saver)

Внимание

- Спецификации RadiCS LE могут меняться без предварительного уведомления. Последнюю версию RadiCS LE можно загрузить с нашего веб-сайта: http://www.eizoglobal.com

Использование RadiCS LE

Информация по установке и использованию RadiCS LE приведена в Руководстве пользователя RadiCS LE (на диске CD-ROM).
При использовании RadiCS LE подключите монитор к своему ПК с помощью входящего в комплект поставки кабеля USB. Чтобы получить дополнительную информацию о подключении к монитору, см. «2-2. Подключение кабелей».

Примечание

- В условиях, когда подключение с помощью кабеля USB затруднено, включение связи DDC дает возможность использования RadiCS LE без применения кабеля USB. Сведения о настройке связи по интерфейсу DDC см. в Руководстве по установке (на компакт-диске). Принимая во внимание скорость передачи данных и стабильность работы, рекомендуется подключение USB.

ООО ЦИРМИ INFO@CIRMI.RU WWW.GOSZDRAVNADZOR.RU

1-3. Средства управления и их функции

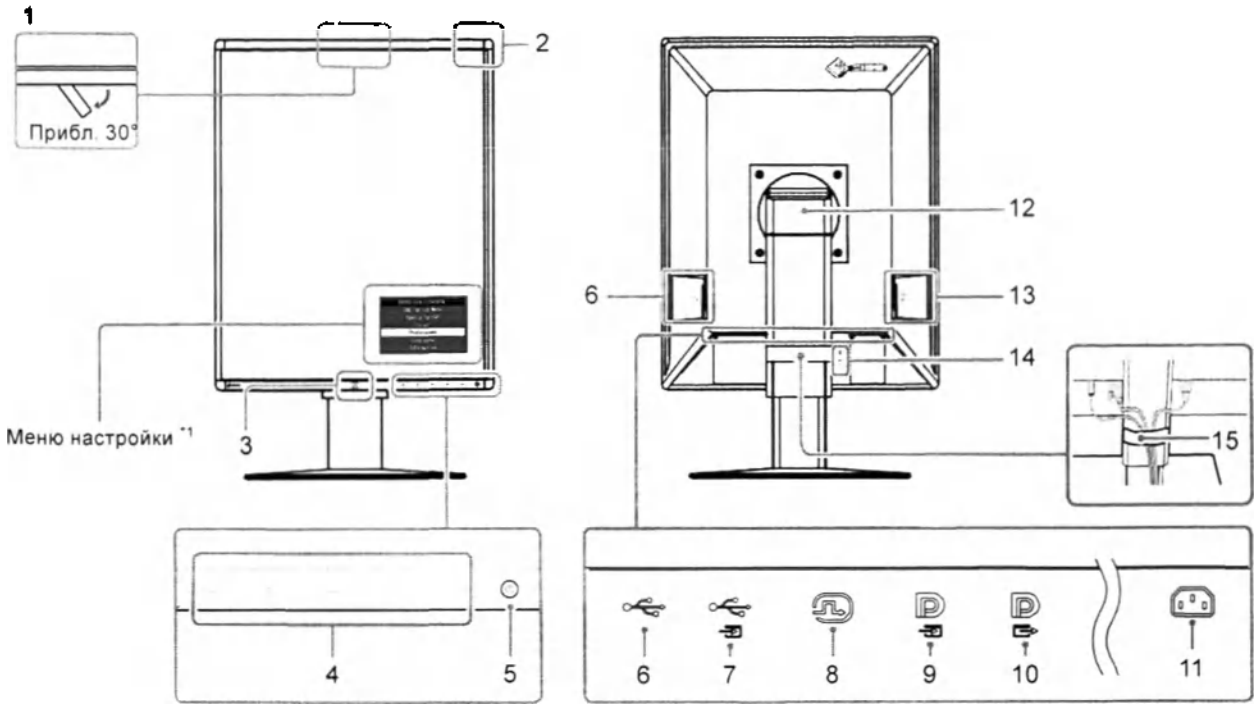

1. Встроенный передний датчик (перемещаемый)	Этот датчик используется для калибровки и проверки оттенков серого.
2. Датчик внешней освещенности	Этот датчик служит для измерения освещенности среды. Измерение освещенности среды производится с использованием программного обеспечения управления качеством RadiCS / RadiCS LE.
3. Presence Sensor (Датчик присутствия)	Этот датчик обнаруживает движения человека перед монитором.
4. Переключатели управления	Служат для отображения инструкций по управлению. Выбирайте команды меню согласно инструкциям по управлению.
5. Выключатель ⏻	Включение/выключение питания. При включении питания загорается индикатор. Цвет индикатора меняется в зависимости от рабочего состояния монитора. Зеленый: Монитор работает, оранжевый: Режим энергосбережения, Выключен: Основной источник питания / питание выкл
6. Выходной порт USB	Служит для подключения устройства USB. Чтобы настроить последовательное подключение, присоедините кабель к входному порту USB другого монитора.
7. Входной порт USB	Подключите этот порт к ПК, когда вы используете программное обеспечение, которому необходимо подключение USB, или подключите к устройство USB (периферийное устройство, которое поддерживает USB) к выходному порту USB.
8. DVI-D разъем	Подключите к ПК.
9. Входной разъем DisplayPort	Подключите к ПК. Чтобы установить последовательное подключение с другого монитора, присоедините кабель к выходному разъему DisplayPort этого монитора.
10. Выходной разъем DisplayPort	Чтобы установить последовательное подключение, присоедините кабель ко входному разъему DisplayPort другого монитора.
11. Разъем питания	Подключение шнура питания.
12. Стойка	Высоту и угол наклона можно регулировать.

ООО ЦИРМИ INFO@CIRMI.RU WWW.GOSZDRAVNADZOR.RU

13. Выключатель основного питания	Включает либо выключает основное питание. I : вкл., O : выкл.,
14. Разъем для кодового замка	Поддерживает систему безопасности MicroSaver компании Kensington.
15. Держатель кабеля	Удерживает кабели монитора.

*1 Сведения о, использовании приведены в Руководстве по установке (на диске CD-ROM).

ООО ЦИРМИ INFO@CIRMI.RU WWW.GOSZDRAVNADZOR.RU

Глава 2 Установка / подключение

2-1. Прежде чем приступать к установке изделия

Внимательно прочтите «МЕРЫ ПРЕДОСТОРОЖНОСТИ» и всегда соблюдайте инструкции. Если изделие устанавливается на стол с лакированным покрытием, лак может прилипать к нижней части стойки из-за особенностей состава резины. Следует проверить поверхность стола до использования.

● Требования к установке

Все сборочные операции, работы по расширению системы, переналадки, модификации или ремонты должны выполняться лицом или лицами, уполномоченными компанией EIZO Corporation должным образом.

При установке монитора убедитесь, что по бокам, сзади и сверху монитора достаточно места: ~ 10 см со всех сторон.

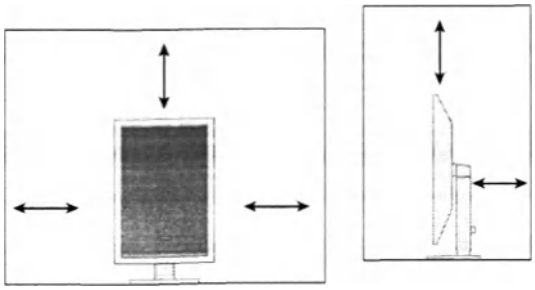

Внимание

• Размещайте монитор так, чтобы на экран не попадал прямой свет.

ООО ЦИРМИ INFO@CIRMI.RU WWW.GOSZDRAVNADZOR.RU

2-2. Подключение кабелей

Внимание

- Убедитесь, что у монитора и компьютера выключено питание.
- При замене текущего монитора на данный монитор см. «4-2. Поддерживаемые разрешения» , чтобы перед подключением к компьютеру установить допустимые компьютерные настройки разрешения и частоты вертикальной развертки для данного монитора.

1. Поверните экран монитора на 90˚ по часовой стрелке.

Перед поставкой монитор устанавливается в горизонтальной ориентации.

Внимание

- Перед поворотом экрана монитора поднимите монитор вверх до конца.

2. Присоедините сигнальные кабели.

При присоединении кабелей проверяйте форму разъемов. После присоединения кабеля DVI закрепите разъем с помощью крепежных элементов.

Внимание

- Монитор оснащен разъемами DisplayPort двух типов: входным и выходным. При подключении монитора к ПК необходимо подсоединить кабель ко входному разъему.
- При подключении к нескольким ПК выполняйте переключение входного сигнала. Дополнительная информация содержится в Руководстве по установке (на CD-ROM).

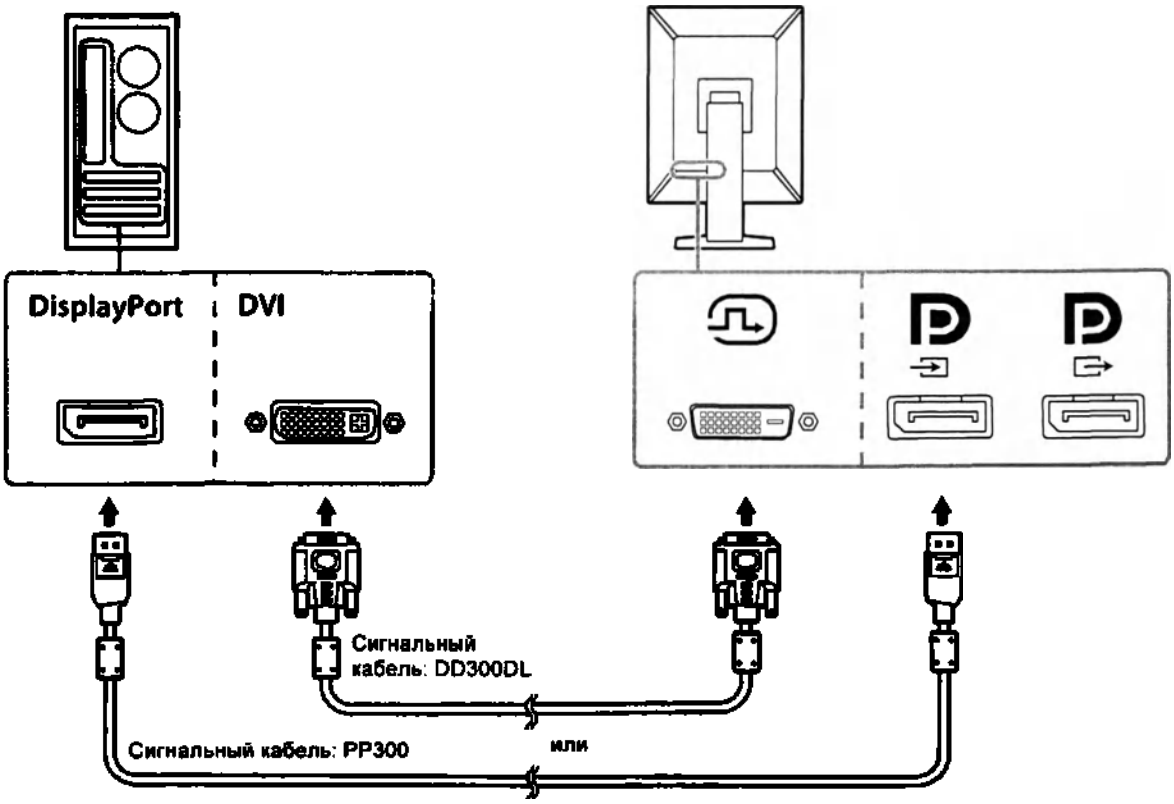

ООО ЦИРМИ INFO@CIRMI.RU WWW.GOSZDRAVNADZOR.RU

Настройка последовательного подключения

Входной сигнал выводится на входной разъем другого монитора. Либо на вход подается сигнал с выходного разъема другого монитора.

Внимание

- Сведения о том, какие мониторы и графические адаптеры можно использовать для последовательного подключения, см. на веб-сайте компании EIZO: http://www.eizoglobal.com
- Чтобы установить последовательное подключение, нужно в меню «Administrator Settings (Настройки администратора)» выбрать «Signal Format (Формат сигнала)» – «DisplayPort» и установить для параметра «Version (Версия)» значение «1.2». Дополнительная информация содержится в Руководстве по установке (на CD-ROM).
- Перед присоединением сигнального кабеля снимите с разъема DP защитный колпачок.

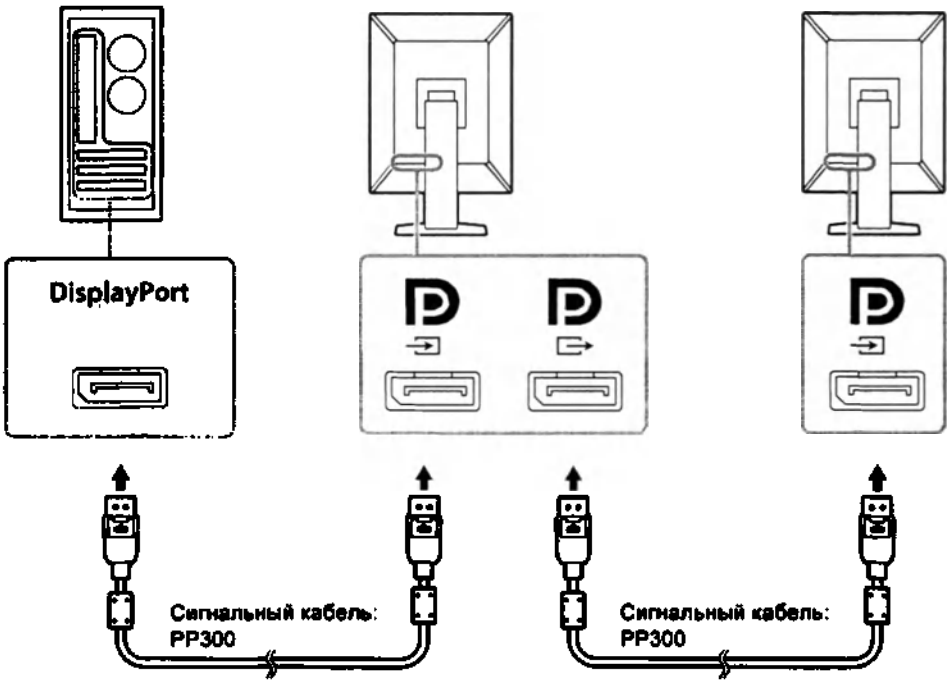

3 . Подключите шнур питания к штепсельной розетке и разъему питания монитора.

Вставьте разъем шнура питания до упора в гнездо на мониторе.

4 . При использовании RadiCS / RadiCS LE или подключении к монитору устройства USB (периферийного устройства USB) подсоедините кабель USB к входному порту USB и к ПК.

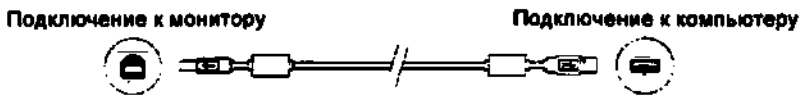

ООО ЦИРМИ INFO@CIRMI.RU WWW.GOSZDRAVNADZOR.RU

2-3. Включение питания

1. Включите питание монитора кнопкой ⏻.

Индикатор питания монитора загорается зеленым.

Если индикатор питания не загорается, см. «Глава 3 Неисправность с отсутствием изображения» .

Примечание

- Когда питание монитора не включено, прикасание к любой кнопке, за исключением ⏻, вызывает мигание ⏻.

2. Включите компьютер.

На экране появляется изображение.

Если изображение не появится, см. дополнительные указания в пункте «Глава 3 Неисправность с отсутствием изображения» .

Внимание

- Для максимального энергосбережения рекомендуется отключать кнопку питания. Когда монитор не используется, можно полностью выключить питание, отключив монитор от электрической сети, например, вынув вилку из розетки.

Примечание

- Для максимального продления срока службы монитора путем предотвращения деградации яркости и для снижения энергопотребления выполните следующее:
  - Используйте функцию энергосбережения ПК или монитора.
  - По окончании работы выключайте монитор.

2-4. Регулировка высоты и угла наклона экрана

Удерживая монитор обеими руками за левый и правый края, отрегулируйте высоту, наклон и поворот экрана для достижения удобного для работы положения.

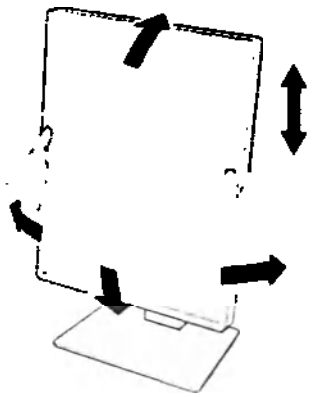

Внимание

- После завершения настроек проверьте, правильно ли подключены кабели.

ООО ЦИРМИ INFO@CIRMI.RU WWW.GOSZDRAVNADZOR.RU

Глава3 Неисправность с отсутствием изображения

Неисправность	Причина и действия по устранению
1. Отсутствует изображение • Индикатор питания не горит.	• Проверьте правильность подключения шнура питания. • Включите выключатель основного питания. • Нажать ⏻. • Выключите, а затем снова включите основное питание.
• Индикатор питания горит: Зеленый	• Увеличьте значение «Brightness (Яркость)», «Contrast (Контрастность)» или «Gain (Усиление)» в меню настроек. Дополнительная информация содержится в Руководстве по установке (на CD-ROM). • Выключите, а затем снова включите основное питание.
• Индикатор питания горит: Оранжевый	• Включите входной сигнал. Дополнительная информация содержится в Руководстве по установке (на CD-ROM). • Выполните какую-либо операцию с мышью или клавиатурой. • Проверьте, включен ли ПК. • Если включен датчик присутствия, возможно, монитор переключился в режим энергосбережения. Попробуйте переместиться ближе к монитору. • Проверьте правильность подключения сигнального кабеля. При вводе сигнала DisplayPort выполните подключение к D. D используется в качестве выхода при установке последовательного подключения. • Выключите, а затем снова включите основное питание.
• Индикатор выключателя питания мигает: оранжевый, зеленый	• Подключите с использованием сигнальных кабелей, указанных компанией EIZO. Выключите, а затем снова включите основное питание.
2. Отображается приведенное ниже сообщение.	Это сообщение появляется в случае некорректного входного сигнала, даже если монитор исправен.
• Данное сообщение появляется при отсутствии входного сигнала. Пример: No Signal	• Сообщение, показанное слева, может появляться, поскольку некоторые компьютеры не сразу выводят сигналы после включения. • Проверьте, включен ли ПК. • Проверьте правильность подключения сигнального кабеля. • Включите входной сигнал. Дополнительная информация содержится в Руководстве по установке (на CD-ROM). • При вводе сигнала DisplayPort попробуйте переключить версию DisplayPort. Дополнительная информация содержится в Руководстве по установке (на CD-ROM). • Выключите, а затем снова включите основное питание.
• Данное сообщение указывает на то, что входной сигнал находится за пределами указанного частотного диапазона. Пример: DisplayPort	• Убедитесь, что ПК сконфигурирован в соответствии с требованиями к разрешению и частоте вертикальной развертки монитора (см. «4-2. Поддерживаемые разрешения»). • Перезагрузите ПК. • Выберите требуемую настройку, используя служебную программу видеокарты. Более подробная информация содержится в руководстве пользователя графической карты.

ООО ЦИРМИ INFO@CIRMI.RU WWW.GOSZDRAVNADZOR.RU

Глава 4 Технические характеристики

4-1. Перечень технических характеристик

Версия программного обеспечения – 5.0.5
Класс безопасности ПО - Class B

Тип		RadiForce RX560:Антибликовая
ЖК-панель	Тип	Цветной (IPS)
	Задняя подсветка	Светодиодные лампы
	Размер	54,1 см (21,3 дюйма)
	Разрешение (Г × В)	2048 × 2560
	Размер изображения (Г × В)	337,9 мм × 422,4 мм
	Шаг пикселя	0,165 мм
	Цвета отображения	10-битный (DisplayPort): 1073,74 миллиона цветов (макс.)
		8-битный (DVI): 16,77 миллиона цветов
	Углы обзора (Г / В, стандартные)	178° / 178°
	Рекомендуемая яркость	500 кд/м^2
	Время реакции (стандартное значение)	12 мс (черный -> белый -> черный)
Видеосигналы	Входные разъемы	DisplayPort × 1, DVI-D (dual link) × 1
	Выходной разъем	DisplayPort × 1
	Частота горизонтальной развертки	31 кГц – 135 кГц
	Частота вертикальной развертки	DisplayPort: 59 Гц – 61 Гц (720 × 400: 69 Гц – 71 Гц, 2560 × 2048: 23 Гц – 51 Гц) DVI: 59 Гц – 61 Гц (720 × 400: 69 Гц – 71 Гц, 2560 × 2048: 24 Гц – 51 Гц)
	Режим кадровой синхронизации	23,5 Гц – 25,5 Гц, 47,0 Гц – 51,0 Гц
	Частота точек	DisplayPort: 25 МГц – 290 МГц DVI: 25 МГц – 165 МГц 165 МГц – 290 МГц (Dual link)
USB	Порт	Входной порт × 1, выходной порт × 2
	Стандартный	USB Specification Revision 2.0
Питание	Вход	100 – 240 В ±10 %, 50/60 Гц, 0,90 А – 0,40 А
	Максимальное потребление электроэнергии	Не более 87 Вт
	Режим энергосбережения	Не более 1,0 Вт*1
	Режим ожидания	Не более 1,0 Вт*2

ООО ЦИРМИ INFO@CIRMI.RU WWW.GOSZDRAVNADZOR.RU

Физические характеристики	Размеры (Ш × В × Г)	354,5 ± 1 мм × 476,0 – 566,0 ± 5 мм × 200,0 ± 1 мм (наклон: 0°) 354,5 ± 1 мм × 504,7 – 594,7 ± 5 мм × 264,1 ± 5 мм (наклон: 30°)
	Размеры (Ш × В × Г) (без стойки)	354,5 ± 1 мм × 452,0 ± 1 мм × 78,0 ± 1 мм
	Масса нетто	8,1 ±0.3 кг
	Масса нетто (без стойки)	5,3 ±0.3 кг
	Диапазон регулировки по высоте	90 мм (наклон: 0°)
	Наклон	Вверх 30°, вниз 5°
	Поворот	70°
	Вращение	90° (поворот против часовой стрелки из вертикальной ориентации)
Требования к окружающей среде при эксплуатации	Температура	0 °C - 35 °C (32 °F - 95 °F)
	Влажность	20 % - 80 % относительной влажности (без конденсации)
	Давление воздуха	540 гПа - 1060 гПа
Требования к условиям окружающей среды при транспортировке/ хранении	Температура	-20 °C - 60 °C (-4 °F - 140 °F)
	Влажность	10 % - 90 % относительной влажности (без конденсации)
	Давление воздуха	200 гПа - 1060 гПа

*1 Когда используется вход DVI, не подключен входной порт USB, «Auto Input Detection (Автоматическое определение ввода)»: «Off (Выкл.)», «Power Save (Энергосбережение)»: «High (Высокое)», «DP Power Save (Энергосбережение DP)»: «On (Вкл.)», «DisplayPort» – «Version (Версия)»: «1.1», «DDC (Канал отображения данных)»: «Off (Выкл.)», не подключена внешняя нагрузка

*2 Когда не подключен входной порт USB, «DP Power Save (Энергосбережение DP)»: «On (Вкл.)», «DisplayPort» – «Version (Версия)»: «1.1», «DDC (Канал отображения данных)»: «Off (Выкл.)», не подключена внешняя нагрузка

4-2. Поддерживаемые разрешения

Монитор поддерживает следующие разрешения.

√: Поддерживается

Разрешение (Г × В)	Частота вертикальной развертки	DisplayPort		DVI	
		Вертикальная	Горизонтальная	Вертикальная	Горизонтальная
720 × 400	70 Гц	√	√	√	√
640 × 480	60 Гц	√	√	√	√
800 × 600	60 Гц	√	√	√	√
1024 × 768	60 Гц	√	√	√	√
1280 × 1024	60 Гц	√	√	√	√
1600 × 1200	60 Гц	√	√	√	√
2560 × 2048	50 Гц	-	√*1	-	√*3
2048 × 2560	50 Гц	√*1	-	√*3	-
2560 × 2048	48 Гц	-	√*2	-	-
2048 × 2560	48 Гц	√*2	-	-	-
2560 × 2048	25 Гц	-	-	-	√
2048 × 2560	25 Гц	-	-	√	-

*1 Только если параметр «DisplayPort version (Версия DisplayPort)» имеет значение «1.1».

*2 Только если параметр «DisplayPort version (Версия DisplayPort)» имеет значение «1.2».

*3 Только сигнал Dual link.

ООО ЦИРМИ INFO@CIRMI.RU WWW.GOSZDRAVNADZOR.RU

4-3. Составные части

Принадлежности	Габариты, вес и описание
Шнур питания	Длина: 3000 ± 50 мм Вес: 302.7 г ±10% 3.0 м, одобренный VDE отдельный шнур с 3 контактной вилкой
Цифровой сигнальный кабель DisplayPort	Длина: 3000 ± 70 мм Вес: 195.4 г ±10% PP300 (DisplayPort - DisplayPort, 3м)
Цифровой сигнальный кабель DVI (Dual Link)	Длина: 3000 ± 50 мм Вес: 339.4 г ±10% DD300DL-BK (DVI-D - DVI-D, 3м, Двойной режим)
Кабель USB	Длина:3000 ± 60 мм Вес: 110.3 г ±10% UU300 (USB2.0 кабель 3.0м)
Компакт-диск с программным обеспечением и инструкцией по эксплуатации	

ООО ЦИРМИ INFO@CIRMI.RU WWW.GOSZDRAVNADZOR.RU

Приложение

Перечень международных нормативных документов/стандартов, которым соответствует медицинское изделие

IEC60601-1 «Изделия медицинские электрические. Часть 1-1. Общие требования безопасности. Требования безопасности к медицинским электрическим системам»
IEC60950-1 «Оборудование информационных технологий. Требования безопасности. Часть 1. Общие требования»
EN60601-1 «Изделия медицинские электрические. Часть 1. Общие требования безопасности с учетом основных функциональных характеристик»
IEC60601-1-2 «Изделия медицинские электрические. Часть 1-2. Общие требования безопасности. Электромагнитная совместимость. Требования и методы испытаний»
IEC60950-1 «Оборудование информационных технологий. Безопасность. Часть 1. Общие требования.»
CISPR22 «Совместимость технических средств электромагнитная. Оборудование информационных технологий. Радиопомехи индустриальные. Нормы и методы измерений»
CISPR24 «Совместимость технических средств электромагнитная. Оборудование информационных технологий. Устойчивость к электромагнитным помехам. Требования и методы испытаний (с Поправкой)»
IEC61000-3-2 «Электромагнитная совместимость (ЭМС). Часть 3-2. Нормы. Нормы эмиссии гармонических составляющих тока (оборудование с входным током не более 16 А в одной фазе)»
IEC61000-3-3 «Электромагнитная совместимость (ЭМС). Часть 3-3. Нормы. Ограничение изменений напряжения, колебаний напряжения и фликера в общественных низковольтных системах электроснабжения для оборудования с номинальным током не более 16 А (в одной фазе), подключаемого к сети электропитания без особых условий»
Directive 2011/65/EU «Ограничение содержания вредных веществ»
Directive 2012/19/EU «Отходы электрического и электронного оборудования»

Классификация оборудования

- Тип защиты от поражения электрическим током: Класс I
- Класс ЭМС: EN60601-1-2:2015 Группа 1 Класс B
- Классификация медицинского прибора (ЕС): Класс I
- Режим работы: продолжительный
- Класс IP: IPX0
- Не пригоден для применения в среде с повышенным содержанием кислорода
- Рабочие части отсутствуют

Техническое обслуживание и ремонт

Для технического обслуживания и ремонта обратитесь к уполномоченному компанией EIZO Corporation квалифицированному специалисту по ремонту и техническому обслуживанию.

Периодические проверки рекомендуется проводить не реже 1 раза в год.
Периодически рекомендуется проводить поверку работоспособности монитора:
- перед каждым включением рекомендуется визуально оценивать целостность всех кабелей и корпуса монитора
- не реже 1 раза в год рекомендуется проводить уборку места рядом со штепселем и вентиляционным отверстием монитора.
- 1 раз в год рекомендуется выводить тестовое изображение для визуальной оценки качества отображения
- 1 раз в год рекомендуется проводить проверку сопротивления изоляции шнура питания (обратитесь в сервисный центр)
При обнаружении любых неисправностей, посторонних запахов или звуков со стороны монитора обратитесь в сервисный центр.

Утилизации оборудования

Мониторы соответствуют требованиям 2012/19/EU (Директива ЕС об отходах электрического и электронного

ООО ЦИРМИ INFO@CIRMI.RU WWW.GOSZDRAVNADZOR.RU

оборудования (WEEE). В конце срока службы, монитор должен быть утилизированы в соответствии с правилами, регламентирующими утилизацию подобных изделий.
Монитор относится к эпидемиологически безопасным отходам и должен быть утилизирован в соответствии с СанПиН 2.1.3684-21 "Санитарно-эпидемиологические требования к содержанию территорий городских и сельских поселений, к водным объектам, питьевой воде и питьевому водоснабжению населения, атмосферному воздуху, почвам, жилым помещениям, эксплуатации производственных, общественных помещений, организации и проведению санитарно-противоэпидемических (профилактических) мероприятий".

Упаковка

Монитор упаковывается в картонную коробку с плотной и прочной структурой, предоставляющую защиту от пыли и повреждений, вызванных внешними воздействиями при транспортировании. Упаковка состоит из гофрированного картона с картонными вкладками и пенопластовыми вставками, заклеенная клейкой лентой.

Маркировка

Расшифровка маркировочных символов

СИМВОЛЫ	Значение символа	СИМВОЛЫ	Значение символа
	Отключите монитор		Символ переработки для гофрированного картона, используемого для упаковки
	Включите монитор		Символ переработки
	Постоянный ток	2	Количественное ограничение штабелирования
	Эквипотенциальность		Этой стороной вверх
	Не прикасаться		Хранить в сухом месте
	Символ утилизации в соответствии с директивой WEEE 2002/96/EC «Об отходах электрического и электронного оборудования»;		Хрупкое
	Знак сертификации TUV	REF	Каталожный номер
CE	Маркировка CE	SN	Серийный номер
EAC	Маркировка EAC	QTY	Количество
Rxonly	Внимание: Федеральный закон США допускает продажу устройства только лицензированным медицинским работником или по его заказу		См. инструкции по эксплуатации
	Знак сертификации Бюро стандартов, метрологии и контроля Тайваня		Дата изготовления

ООО ЦИРМИ INFO@CIRMI.RU WWW.GOSZDRAVNADZOR.RU

	Производитель	EC REP	Уполномоченный представитель в Европейском Сообществе
	Ограничение температуры		Ограничение влажности
	Знак подтверждение ЭМС и безопасность - соответствия нормам национальных стандартов КНР		Внимание!
	Соответсвие директиве RoHS (территория Китая)		Знак сертификации UL безопасности продукции
	Знак соответствия качества и безопасности и ежегодной инспекция производственной линии		Знак наличия сертификатаTUV SUD.
	Знак соответствия требованиям UL (Canadian Underwriters Laboratory – Канада)		Знак обязательной сертификации (территория Индии)
	Символ вольтметра		Символ использования внутри помещения
	Знак КС сертификации для электрических и электронных приборов в Южной Корее		Знак соответствия стандартов CSA для США и Канады
	Знак сертификации PSE - безопасность продукции электрических приборов и материалов для Японии		

Дизайн этикетки

ООО ЦИРМИ INFO@CIRMI.RU WWW.GOSZDRAVNADZOR.RU

Фото. Идентификационная табличка монитора RadiForce RX560

(Without CCC and EAC)

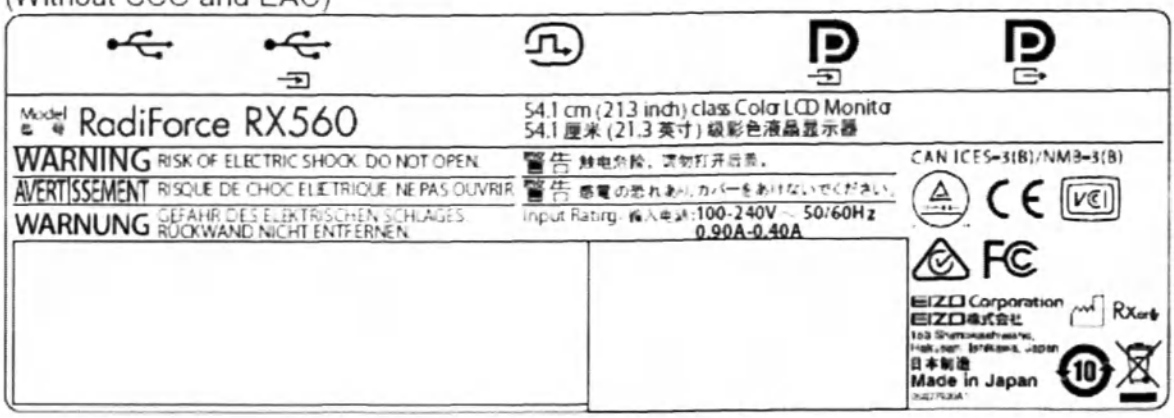

(With CCC and EAC)

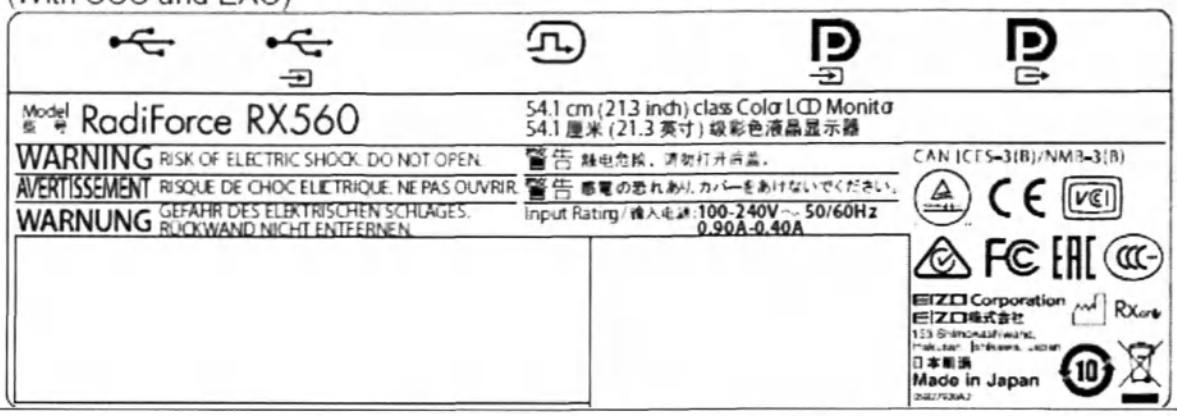

Дополнительно будет нанесён стикер, содержащий следующую информацию:

Монитор медицинский жидкокристаллический цветной
Вариант исполнения 3: Монитор медицинский жидкокристаллический цветной: RadiForce RX560

РУ №_____от _____

Срок эксплуатации- 7 лет.

EIZO Corporation (ЭЙДЗО Корпорэйшн)
153, Shimokashiwano, Hakusan, Ishikawa 924-8566, Japan, Япония

Страна происхождения: Japan (Япония)

Уполномоченный представитель в России: ООО «ЛЕГИОН», 198152, г. Санкт-Петербург, ул. Краснопутиловская, д. 69, лит. А, пом. 157-н, оф. 651.1В тел. (812) 640-03-89, 946-44-20 ; факс (812) 640-03-89 email: cert@legion.ru

- регистрационное удостоверение России (номер и дата);
- уполномоченный представитель в России
- наименование медицинского изделия, согласно регистрационному удостоверению России.
- срок эксплуатации

Срок службы

Ожидаемый срок службы составляет 7 лет.

ООО ЦИРМИ INFO@CIRMI.RU WWW.GOSZDRAVNADZOR.RU

Информация по ЭМС

Монитор медицинский жидкокристаллический цветной RadiForce RX560 обладает характеристиками, необходимыми для корректного воспроизведения изображений.

Среда целевого использования

Устройство RadiForce RX560 предназначено для использования квалифицированным медицинским персоналом в качестве профессионального оборудования в первую очередь в среде учреждений здравоохранения.
RadiForce RX560 не подходит для применения в следующих условиях:

- Для оказания медицинской помощи на дому
- Вблизи высокочастотного хирургического оборудования, например, электрохирургических ножей
- Вблизи коротковолнового терапевтического оборудования
- Экранированный кабинет для таких систем медицинского оборудования, как МРТ
- В специальных условиях экранирования
- В автомобилях, в том числе скорой помощи
- Другие специальные условия

⚠ ПРЕДУПРЕЖДЕНИЕ

При установке устройства RadiForce RX560 необходимо соблюдать особые меры предосторожности, касающиеся ЭМС. При установке и эксплуатации данного изделия необходимо тщательно изучить информацию по ЭМС, раздел «МЕРЫ ПРЕДОСТОРОЖНОСТИ» в этом документе и соблюдать приведенные далее инструкции.

Применяйте только кабели, прилагаемые к данному устройству или указанные компанией EIZO.
Использование иных кабелей, кроме указанных или прилагаемых компанией EIZO к данному оборудованию может привести к повышению уровня электромагнитного излучения или ухудшению помехоустойчивости и неправильному функционированию данного оборудования.
Длина кабеля: не более 3 м.

Устройства RadiForce RX560 не следует устанавливать рядом с другим оборудованием или на нем. В случае необходимости такой установки следует понаблюдать за оборудованием или системой и убедиться, что в этих условиях устройства работают должным образом.

При использовании переносного радиочастотного оборудования, держите его на расстоянии не менее 30 см (12 дюймов) от каких-либо частей, включая кабели, устройства RadiForce RX560. В противном случае возможно ухудшение характеристик данного оборудования.

Подключая дополнительное оборудование к сигнальным входам или выходам при настройке медицинской системы, пользователь отвечает за соответствие системы требованиям стандарта IEC/EN60601-1-2.

ООО ЦИРМИ INFO@CIRMI.RU WWW.GOSZDRAVNADZOR.RU

Технические описания

Электромагнитное излучение		
Устройства RadiForce RX560 предназначены для использования в описанных ниже условиях электромагнитной среды. Заказчик или пользователь оборудования RadiForce RX560 должен обеспечить эксплуатацию оборудования в среде, соответствующей спецификациям.		
Испытание на излучение	**Соответствие**	**Электромагнитное окружение - указания**
Радиочастотное излучение CISPR11/EN55011	Группа 1	Оборудование RadiForce RX560 использует радиоэнергию только для работы. Поэтому его радиоизлучение очень низкое и практически никогда не создает помех в работе установленного рядом электронного оборудования.
Радиочастотное излучение CISPR11/EN55011	Класс B	Оборудование RadiForce RX560 можно использовать в любых помещениях для бытовых целей, а также в помещениях, непосредственно подключенных к низковольтным распределительным электрическим сетям (электрическим сетям общего назначения)
Гармонические излучения IEC/EN61000-3-2	Класс D	
Колебания напряжения/ пульсирующие излучения IEC/EN61000-3-3	Соответствует	

Устойчивость к электромагнитным помехам			
Устройства RadiForce RX560 испытаны на соответствие указанным ниже уровням переносимости помех согласно требованиям испытаний для профессионального оборудования в среде здравоохранения, установленных стандартом IEC/EN60601-1-2. Заказчики и пользователи оборудования RadiForce RX560 должны обеспечить эксплуатацию оборудования RadiForce RX560 в следующих условиях:			
Испытания на помехоустойчивость	**Уровень испытаний для профессионального оборудования в среде учреждений здравоохранения**	**Уровень соответствия**	**Электромагнитное окружение - указания**
Электростатический разряд (ЭСР) IEC/EN61000-4-2	±8 кВ, контактный разряд ±15 кВ, воздушный разряд	±8 кВ, контактный разряд ±15 кВ, воздушный разряд	Пол должен быть деревянным, бетонным или покрытым керамической плиткой. Если пол имеет синтетическое покрытие, относительная влажность должна быть не менее 30%.
Кратковременные изменения / скачки напряжения IEC/EN61000-4-4	±2 кВ, силовые линии ±1 кВ, линии ввода /вывода данных	±2 кВ, силовые линии ±1 кВ, линии ввода /вывода данных	Питание от электросети должно соответствовать стандарту, установленному для коммерческих объектов и медицинских учреждений.
Скачки IEC/EN61000-4-5	±1 кВ между линиями ±2 кВ от линии к земле	±1 кВ между линиями ±2 кВ от линии к земле	Питание от электросети должно соответствовать стандарту, установленному для коммерческих объектов и медицинских учреждений.
Падения напряжения, кратковременные сбои и изменения напряжения входных линий энергоснабжения IEC/EN61000-4-11	0 % U_T (100 % падения U_T) - 0,5 цикла и 1 цикл 70 % U_T (30 % падения U_T) - 25 циклов 0 % U_T (100 % падения U_T) - 5 сек	0 % U_T (100 % падения U_T) - 0,5 цикла и 1 цикл 70 % U_T (30 % падения U_T) - 25 циклов 0 % U_T (100 % падения U_T) - 5 сек	Питание от электросети должно соответствовать стандарту, установленному для коммерческих объектов и медицинских учреждений. Если пользователю устройства RadiForce RX560 требуется непрерывная работа во время сбоев в электроснабжении, рекомендуется использовать ИБП или аккумуляторную батарею для устройства RadiForce RX560.
Магнитное поле промышленной частоты IEC/EN61000-4-8	30 А/м (50 / 60 Гц)	30 А/м	Характеристики магнитных полей промышленной частоты должны соответствовать уровням, характерным для обычного расположения оборудования на типичных коммерческих объектах или в медицинских учреждениях. Данное устройство в процессе использования следует держать на расстоянии не менее 15 см от источника магнитных полей промышленной частоты.

ООО ЦИРМИ INFO@CIRMI.RU WWW.GOSZDRAVNADZOR.RU

Устойчивость к электромагнитным помехам

Устройства RadiForce RX560 испытаны на соответствие указанным ниже уровням переносимости помех согласно требованиям испытаний для профессионального оборудования в среде здравоохранения, установленных стандартом IEC/EN60601-1-2.
Заказчики и пользователи оборудования серии RadiForce должны обеспечить эксплуатацию оборудования RadiForce RX560 в следующих условиях:

Испытания на помехоустойчивость	Уровень испытаний для профессионального оборудования в среде учреждений здравоохранения	Уровень соответствия	Электромагнитное окружение - указания
			Расстояние от любой детали оборудования RadiForce RX560, включая кабели, до переносного или мобильного оборудования радиосвязи, должно быть не меньше рекомендуемого пространственного разделения, рассчитанного по формуле, применимой к частоте передатчика. Рекомендуемый пространственный разнос $d = 1{,}2\sqrt{P}$
Возмущения в проводниках, индуцируемые радиочастотными полями IEC/EN61000-4-6	3 В(скв) 150 кГц - 80 МГц	3 В(скв)	
	6 В(скв) в диапазонах ISM (промышленность, наука, медицина) от 150 кГц до 80 МГц	6 В(скв)	
Излучаемые радиочастотные поля IEC/EN61000-4-3	3 В/м от 80 МГц до 2.7 ГГц	3 В/м	$d = 1{,}2\sqrt{P}$, от 80 МГц до 800 МГц $d = 2{,}3\sqrt{P}$, от 800 МГц до 2,7 ГГц Где P - максимальная выходная мощность передатчика в ваттах (Вт) согласно документации изготовителя передатчика, а d - рекомендованный пространственный разнос в метрах (м). Напряженность поля постоянно установленных передатчиков радиосигналов, определенная при обследованиях электромагнитного излучения объекта[a], должна быть ниже уровня, установленного для каждого частотного диапазона[b]. Помехи возможны поблизости от оборудования, помеченного следующим символом.

Примечание 1	U_T - напряжение сети переменного тока до установки испытательного уровня.
Примечание 2	При 80 МГц и 800 МГц применяется более высокий частотный диапазон.
Примечание 3	Указания, касающиеся возмущений в проводниках, индуцируемых радиочастотными полями или относящихся к радиочастотным полям могут быть не применимы во всех ситуациях. На распространение электромагнитного поля оказывает влияние поглощение и отражение волн зданиями, предметами и людьми.
Примечание 4	Диапазоны ISM от 150 кГц до 80 МГц находятся в пределах от 6,765 МГц до 6,795 МГц, 13,553 МГц до 13,567 МГц, от 26,957 МГц до 27,283 МГц и от 40,66 МГц до 40,70 МГц.

a)	Напряженность поля, создаваемого постоянно установленными передатчиками, такими как базы радиотелефонов (сотовых/беспроводных) и подвижные радиостанции, радиолюбительская связь, радиовещание в диапазонах AM и FM, нельзя с точностью определить теоретически. Чтобы оценить условия электромагнитной среды, создаваемой постоянно установленными передатчиками, нужно провести электромагнитное обследование объекта. Если измеренная напряженность поля в месте эксплуатации оборудования RadiForce RX560 превышает уровень соответствия, установленный для радиочастот, необходимо понаблюдать за устройством RadiForce RX560 и убедиться, что оно работает должным образом. В случае наличия отклонений в работе могут потребоваться дополнительные меры, например, изменение места расположения или направления антенны устройства RadiForce RX560.
b)	В частотном диапазоне от 150 кГц до 80 МГц напряженность поля должна быть не более 3 В/м.

ООО ЦИРМИ INFO@CIRMI.RU WWW.GOSZDRAVNADZOR.RU

Рекомендуемый пространственный разнос между переносными или мобильными устройствами радиосвязи и оборудованием RadiForce RX560

Устройства RadiForce RX560 предназначены для использования в электромагнитной среде с контролируемыми радиочастотными помехами Заказчик или пользователь устройства серии RadiForce может предотвратить возникновение электромагнитных помех за счет сохранения минимального расстояния между переносными или мобильными устройствами радиосвязи (приемниками и передатчиками) и оборудованием RadiForce RX560.

Подтверждена помехоустойчивость к полям, генерируемым находящимися поблизости радиочастотными устройствами беспроводной связи:

Частота испытаний (МГц)	Полоса пропускания [a] (МГц)	Служба [a]	Модуляция [b]	Максимальная мощность (Вт)	Минимальное пространственный разнос (м)	Уровень испытаний IEC/EN60601 (Вт/м)	Уровень соответствия (Вт/м)
385	380 - 390	TETRA 400	Импульсная модуляция [b] 18 Гц	1,8	0,3	27	27
450	430 - 470	GMRS 460, FRS 460	FM отклонение ±5 кГц синусоидальный сигнал 1 кГц	2	0,3	28	28
710 745 780	704 - 787	Диапазон LTE 13, 17	Импульсная модуляция [b] 217 Гц	0,2	0,3	9	9
810 870 930	800 - 960	GSM 800 / 900, TETRA 800, iDEN 820 CDMA 850, LTE, диапазон 5	Импульсная модуляция [b] 18 Гц	2	0,3	28	28
1720 1845 1970	1700 - 1990	GSM 1800; CDMA 1900; GSM 1900; DECT; LTE, диапазон 1, 3, 4, 25; UMTS	Импульсная модуляция [b] 217 Гц	2	0,3	28	28
2450	2400 - 2570	Bluetooth, WLAN, 802,11 b/g/n, RFID 2450, LTE, диапазон 7	Импульсная модуляция [b] 217 Гц	2	0,3	28	28
5240 5500 5785	5100 - 5800	WLAN 802,11 a/n	Импульсная модуляция [b] 217 Гц	0,2	0,3	9	9

a) Для некоторых служб приведены только частоты передачи для канала передачи в восходящем направлении.

b) модуляция носителя с использованием прямоугольного синусоидального сигнала с коэффициентом заполнения 50 %.

ООО ЦИРМИ INFO@CIRMI.RU WWW.GOSZDRAVNADZOR.RU

Устройства RadiForce RX560 предназначены для использования в электромагнитной среде с контролируемыми радиочастотными помехами. Для прочих переносных или мобильных устройств радиосвязи (приемников и передатчиков) минимальное расстояние между переносными и мобильными устройствами радиосвязи (приемниками и передатчиками) и устройством RadiForce RX560 выбирается согласно приведенным ниже рекомендациями в соответствии с макси- мальной выходной мощностью коммуникационного оборудования.			
Установленная максимальная выходная мощность передатчика (Вт)	**Пространственный разнос в зависимости от частоты передатчика (м)**		
	от 150 кГц до 80 МГц d = 1,2√P	**от 80 МГц до 800 МГц d = 1,2√P**	**от 800 МГц до 2,7 ГГц d = 2,3√P**
0,01	0,12	0,12	0,23
0,1	0,38	0,38	0,73
1	1,2	1,2	2,3
10	3,8	3,8	7,3
100	12	12	23
Для передатчиков с установленной максимальной выходной мощностью, не указанной выше, рекомендованный пространственный разнос d в метрах (м) можно определить по формуле, применимой к частоте передатчика, где P - максимальная выходная мощность передатчика в ваттах (Вт) согласно документации изготовителя передатчика.			
Примечание 1	При 80 МГц и 800 МГц применяется пространственный разнос для более высокого частотного диапазона.		
Примечание 2	Эти правила могут применяться не во всех ситуациях. На распространение электромагнитного поля оказывает влияние поглощение и отражение волн зданиями, предметами и людьми.		

Кабель		Длина
Сигнальный кабель:	PP300	3 м
Сигнальный кабель:	DD300DL	3 м
Кабель USB:	UU300	3 м
Шнур питания (с заземлением)		3 м

ООО ЦИРМИ INFO@CIRMI.RU WWW.GOSZDRAVNADZOR.RU

Перевод с японского/ английского языка на русский язык

ПЕРЕВОД ОТТИСКОВ ПЕЧАТЕЙ,
УДОСТОВЕРЕЛЬНЫХ НАДПИСЕЙ И АПОСТИЛЯ

На первой странице:

Печать: EIZO Corporation
Удостоверяющая печать

Удостоверительная надпись нотариуса:

Реестровый номер 104

НОТАРИАЛЬНОЕ ЗАВЕРЕНИЕ

Заявитель Хашимото Хироаки, старший менеджер отдела нормативно-правового регулирования и безопасности компании EIZO Corporation, заверил нотариуса через своего представителя Эриса Ота, что подпись на прилагаемом документе, несомненно, является его личной подписью.

Настоящим осуществляю нотариальное заверение выше указанного.

Подпись

11 октября 2021 года, нотариальная контора.

Япония, префектура Исикава, город Канадзава, улица Мусаси 6-1

Нотариус районной нотариальной конторы Канадзавы

Хисанори ИШИХАРА

Печать: Нотариус Хисанори ИШИХАРА

Печать: Хисанори ИШИХАРА
Нотариус районной нотариальной конторы Канадзавы
Япония, префектура Исикава, город Канадзава, улица Мусаси 6-1

ООО ЦИРМИ INFO@CIRMI.RU WWW.GOSZDRAVNADZOR.RU

Удостоверительная надпись директора нотариальной конторы:

Нотариальная контора

Общий нотариальный номер 211

СВИДЕТЕЛЬСТВО

Настоящим свидетельствую, что выше представленное нотариальное заверение совершено практикующим нотариусом города Канадзава, Япония, в рамках его компетенции и что его печать является подлинной.

12 октября 2021 г.

Такаси ОКАМОТО
Директор районной нотариальной конторы Канадзавы

Печать: Такаси ОКАМОТО
Директор районной нотариальной конторы Канадзавы

Печать: Министерство иностранных дел Японии

АПОСТИЛЬ
(Гаагская конвенция от 05 октября 1961 г.)

1. Страна: **ЯПОНИЯ**
Настоящий официальный документ

2. подписан Такаси ОКАМОТО

3. выступающим в качестве Директора районной нотариальной конторы Канадзавы

4. скреплен печатью/штампом - см. выше -

Удостоверено

5. в г. Осака 6. 14.10.2021 г.

7. Министерством иностранных дел

8. за № 11258

9. Печать/Штамп:
Министерство иностранных дел Японии

10. Подпись:
Кацуми ФУКУТАНИ
За Министра иностранных дел

ООО ЦИРМИ INFO@CIRMI.RU WWW.GOSZDRAVNADZOR.RU

Перевод данного текста выполнен переводчиком Котляровым Антоном Игоревичем.

_____

Российская Федерация

Город Москва

Третьего ноября две тысячи двадцать первого года.

Я, Родина Ульяна Алексеевна, временно исполняющая обязанности нотариуса города Москвы Корсика Владимира Константиновича, свидетельствую подлинность подписи переводчика Котлярова Антона Игоревича.

Подпись сделана в моем присутствии.

Личность подписавшего документ установлена.

Зарегистрировано в реестре: № 77/2138-н/77-2021-49-1008

Уплачено за совершение нотариального действия: 400 руб. 00 коп.

У.А. Родина

Всего прошнуровано, пронумеровано
и скреплено печатью 42 лист(а)(ов)

ВРИО нотариуса

ООО ЦИРМИ INFO@CIRMI.RU WWW.GOSZDRAVNADZOR.RU

«УТВЕРЖДАЮ» / “APPROVE”

Старший менеджер отдела нормативно-правового регулирования и безопасности / Senior Manager of Regulatory Compliance and Safety Dept.

(должность/position)

Хироаки Хашимото /Hiroaki Hashimoto

(имя/name)

(подпись/signature)

«24» 9 2021

«день» месяц (цифрами) / «day» month (numerals)

М.П. / Stamp

ИНСТРУКЦИЯ ПО ЭКСПЛУАТАЦИИ

Монитор медицинский жидкокристаллический цветной RadiForce в вариантах исполнения

IV. Монитор медицинский жидкокристаллический цветной RadiForce RX660

2021

ООО ЦИРМИ INFO@CIRMI.RU WWW.GOSZDRAVNADZOR.RU

令和３年第１０５号

認　　証

嘱託人ＥＩＺＯ株式会社技術管理部部長橋本浩明は代理人太田江里紗を通じ本公証人の面前において別紙編綴の私署証書の署名が自己のものに相違ない旨を自認した。

よって本公証人これを認証する。

令和３年１０月１１日本公証人役場において

日本國石川県金沢市武蔵町６番１号

金沢地方法務局所属

公証人　石原寿記

公証人役場

ООО ЦИРМИ INFO@CIRMI.RU WWW.GOSZDRAVNADZOR.RU

Registered No.105

NOTARIAL CERTIFICATE

This is to certify that Erisa Ota, an agent of Hiroaki Hashimoto, Regulatory Compliance and Safety Dept.Senior Manager of EIZO Corporation, has stated in my very presence that the said Hiroaki Hashimoto has acknowledged to have signed the attached document on this 11th day of October,2021.

ISHIHARA Hisanori

Notary

6-1 Musashi-Machi,Kanazawa-Shi,

Ishikawa-Prefecture, Japan

Belonging to

Kanazawa District Legal Affairs Bureau

ISHIHARA Hisanori
Kanazawa District Legal Affairs Bureau
NOTARY
6-1 Musashimachi Kanazawa
JAPAN

ООО ЦИРМИ INFO@CIRMI.RU WWW.GOSZDRAVNADZOR.RU

総公証第　２１２　号

証　　明

APOSTILLE

(Convention de La Haye du 5 octobre 1961)

1. Country: **JAPAN**

   This public document

2. has been signed by OKAMOTO Takashi

3. acting in the capacity of Director of the Kanazawa District Legal Affairs Bureau

4. bears the seal/stamp of – same as above –

Certified

5. at **Osaka**

6. OCT 14 2021

7. by **the Ministry of Foreign Affairs**

8. No. 11259

9. Seal/stamp:

10. Signature:

福谷佳津美

FUKUTANI Katsumi

For the Minister for Foreign Affairs

OKAMOTO Takashi

Director of the Kanazawa District Legal Affairs Bureau

ООО ЦИРМИ INFO@CIRMI.RU WWW.GOSZDRAVNADZOR.RU

総公証第　２１２　号

証　　明

この認証の付与は，在職中の公証人がその権限に基づいてしたものであり，かつ，その押印は，真実のものであることを証明する。

令和３年１０月１２日

金沢地方法務局長　岡本　高至

CERTIFICATE

This is to certify that the annexed Notarial Certificate has been executed by Notary, duly authorized and practising in Kanazawa, Japan, and that the Official Seal appearing on the same is genuine.

Date　12th October,2021

OKAMOTO Takashi

Director of the Kanazawa District Legal Affairs Bureau

ООО ЦИРМИ INFO@CIRMI.RU WWW.GOSZDRAVNADZOR.RU

Инструкция по эксплуатации

Монитор медицинский жидкокристаллический цветной RadiForce RX660

EIZO

ООО ЦИРМИ INFO@CIRMI.RU WWW.GOSZDRAVNADZOR.RU

Монитор медицинский жидкокристаллический цветной RadiForce RX660
Основной состав:
- Монитор – 1 шт.
- Шнур питания – 1 шт.
- Цифровой сигнальный кабель DisplayPort (0,28 м) — 1 шт.
- Цифровой сигнальный кабель DisplayPort (3 м) — 2 шт.
- Цифровой сигнальный кабель DVI (Dual Link) – 1 шт.
- Кабель USB – не более 2 шт.
- Кабельная крышка (левая) – 1 шт.
- Кабельная крышка (правая) – 1 шт.
- Компакт-диск с программным обеспечением и инструкцией по эксплуатации – 1 шт.
- Инструкция по эксплуатации – 1 шт.

Чтобы на изделие распространялась гарантия, не допускайте длительного отображения на нем неподвижного изображения, что ведет к сохранению изображения (эффекту остаточного изображения), аварийных ситуаций, ненадлежащего применения, неправильного обращения или эксплуатации вразрез с указаниями, изложенными в документах «Инструкцию по эксплуатации». Любое из перечисленных действий аннулирует гарантию.

Разработчик
EIZO Corporation
153, Shimokashiwano, Hakusan, Ishikawa 924-8566, Japan, Япония

Производитель
EIZO Corporation
153, Shimokashiwano, Hakusan, Ishikawa 924-8566, Japan, Япония

Адреса мест производства медицинского изделия
EIZO Corporation, 153, Shimokashiwano, Hakusan, Ishikawa 924-8566, Japan

Уполномоченный представитель EIZO Corporation на территории РФ
Общество с ограниченной ответственностью «ЛЕГИОН»
ООО «ЛЕГИОН»
198152, г. Санкт-Петербург, ул. Краснопутиловская, д. 69, лит. А, пом. 157-н, оф. 651.1В
тел.: +7 (921) 946-44-20
факс: +7 (812) 640-03-89
e-mail: cert@legion.ru

Гарантийные обязательства
Гарантия производителя
Предоставляемые гарантии изложены среди стандартных условий ведения бизнеса компании EIZO Corporation. Во всех случаях медицинский прибор необходимо отправлять уполномоченному представителю производителя, в том числе в течение гарантийного срока.
Гарантийный срок – 24 месяцев со дня продажи.

Ограничение ответственности
Компания EIZO Corporation несет ответственность за безопасность эксплуатации, эксплуатационную надежность и эксплуатационные характеристики этого оборудования только при соблюдении следующих условий:
• все сборочные операции, работы по расширению системы, переналадки, модификации или ремонты выполнялись лицом или лицами, уполномоченными компанией EIZO Corporation должным образом.
• весь электромонтаж в месте эксплуатации выполнен с соблюдением соответствующих национальных и местных электротехнических правил и норм.
• при эксплуатации устройства всегда соблюдались требования его инструкции по эксплуатации.

Программа ремонта

На время ремонта обычно предоставляется монитор взамен вышедшего из строя, которое возвращается компании EIZO Corporation при получении отремонтированного.

ООО ЦИРМИ INFO@CIRMI.RU WWW.GOSZDRAVNADZOR.RU

В России ремонт монитора можно выполнить по следующим адресам:

Обуховской Обороны, д. 76, корпус 7А

тел. +7 (812) 327 3129

тел. +7 (812) 325 0239

факс +7 (812) 327 2604

127015, Москва, ул. Большая Новодмитровская, д. 14, стр. 2, подъезд 3, БЦ «Новодмитровский»

тел. +7 (495) 984 9041

факс +7 (495) 984 9043

ООО ЦИРМИ INFO@CIRMI.RU WWW.GOSZDRAVNADZOR.RU

ПРЕДУПРЕДИТЕЛЬНЫЕ СИМВОЛЫ

В настоящем руководстве и на устройстве используются следующие предупредительные символы. Они указывают на важную информацию. Пожалуйста, уделяйте ей должное внимание.

ПРЕДУПРЕЖДЕНИЕ Пренебрежение информацией, относящейся к символу «ПРЕДУПРЕЖДЕНИЕ», может привести к серьезной травме или угрозе жизни.	**ВНИМАНИЕ** Пренебрежение информацией, относящейся к символу «ВНИМАНИЕ», может привести к травме средней тяжести и/или материальному ущербу либо повреждению устройства.
Обозначает предупреждение или необходимость соблюдать осторожность. Например, символ означает опасность поражения электрическим током.	
Обозначает запрещенное действие. Например, символ означает «Не разбирать».	
Обозначает действие, обязательное для выполнения. Например, символ означает «Заземлить устройство».	

ДРУГИЕ СИМВОЛЫ

СИМВОЛЫ	Значение символа	СИМВОЛЫ	Значение символа
	Отключите монитор		Символ переработки для гофрированного картона, используемого для упаковки
	Включите монитор		Символ переработки
	Постоянный ток	2	Количественное ограничение штабелирования
	Эквипотенциальность		Этой стороной вверх
	Не прикасаться		Хранить в сухом месте
	Маркировка WEEE		Хрупкое
	Знак сертификации TUV в Северной Америке	REF	Каталожный номер
CE	Маркировка CE	SN	Серийный номер
EAC	Маркировка EAC	QTY	Количество
Rxonly	Внимание: Федеральный закон США допускает продажу устройства только лицензированным медицинским работником или по его заказу		См. инструкции по эксплуатации
EC REP	Уполномоченный представитель в Европейском Сообществе		Дата изготовления

ООО ЦИРМИ INFO@CIRMI.RU WWW.GOSZDRAVNADZOR.RU

	Производитель		

Это устройство было специально адаптировано для использования в регионе, в который оно изначально поставлялось. При эксплуатации за пределами данного региона работа устройства может отличаться от описания, данного в технических условиях. При использовании устройства за пределами региона поставки, могут возникнуть трудности в его подключении в электросети.

Никакая часть этого руководства не может быть воспроизведена, сохранена в системе хранения данных или передана в любой форме, любыми средствами, электронными, механическими или любыми другими, без предварительного согласия корпорации EIZO Corporation, выраженного в письменной форме.
Корпорация EIZO Corporation не принимает на себя обязательств по обеспечению конфиденциальности предоставляемого материала или информации без предварительных договоренностей, соответствующих соглашению корпорации EIZO Corporation относительно указанной информации. Несмотря на то, что были предприняты все попытки для обеспечения того, чтобы в данном руководстве содержалась обновленная информация, следует учесть, что технические характеристики монитора EIZO могут изменяться без предварительного уведомления.

ООО ЦИРМИ INFO@CIRMI.RU WWW.GOSZDRAVNADZOR.RU

МЕРЫ ПРЕДОСТОРОЖНОСТИ

ВНИМАНИЕ

- Это устройство было специально адаптировано для использования в регионе, в который оно изначально поставлялось. При использовании этого устройства за пределами данного региона, оно может работать не так, как указано в его характеристиках.
- Чтобы обеспечить личную безопасность и правильное обслуживание, внимательно прочитайте настоящий раздел и предупреждения на мониторе.

Расположение предупреждений

Символы на устройстве

Символ	Значение символа	
	Выключатель основного питания:	Нажмите для выключения основного питания монитора.
	Выключатель основного питания:	Нажмите для включения основного питания монитора.
	Кнопка питания:	Нажмите для включения или выключения монитора.
	Переменный ток	
	Предупреждение об опасности поражения электрическим током	
	ВНИМАНИЕ:	См. «ПРЕДУПРЕДИТЕЛЬНЫЕ СИМВОЛЫ».
	Отметка WEEE:	Продукт у тилизируется в разобранном виде; материалы пригодны для вторичной переработки.
CE	Маркировка CE:	Знак соответствия ЕС согласно положениям Директив Совета Европы и/или нормам ЕС.
	Производитель	
	Дата изготовления	

ООО ЦИРМИ INFO@CIRMI.RU WWW.GOSZDRAVNADZOR.RU

ПРЕДУПРЕЖДЕНИЕ

При появлении дыма, исходящего из устройства, запаха гари или необычных звуков немедленно обесточьте устройство и обратитесь к представителю EIZO за помощью.
Попытка эксплуатации неисправного устройства может привести к пожару, поражению электрическим током или повреждению оборудования.

Не открывайте корпус и не модифицируйте устройство.
Открытие корпуса или модификация устройства может привести к пожару, поражению электрическим током или ожогу.

Для ремонта обращайтесь только к квалифицированному специалисту.
Не пытайтесь ремонтировать это устройство самостоятельно, поскольку открытие или снятие крышек может привести к пожару, поражению электрическим током или повреждению оборудования.

Храните мелкие предметы и жидкости вдали от устройства.
Случайное попадание мелких предметов или пролитой жидкости внутрь корпуса через вентиляционные отверстия может привести к пожару,

поражению электрическим током или повреждению оборудования. В случае попадания какого-либо предмета или жидкости внутрь корпуса немедленно обесточьте устройство. Перед последующей эксплуатацией обратитесь к квалифицированному специалисту по ремонту и техническому обслуживанию для выполнения проверки.

Установите устройство на прочной и устойчивой поверхности.
В случае установки на несоответствующей поверхности устройство может упасть, что приведет к травмам или повреждению оборудования. В случае падения устройства немедленно отключите питание и обратитесь за рекомендацией к уполномоченному представителю компании EIZO. Не используйте поврежденное устройство. Использование поврежденного устройства может привести к пожару или поражению электрическим током.

Используйте устройство в соответствующем месте.
Невыполнение этого требования может привести к пожару, поражению электрическим током или повреждению оборудования.

- Не устанавливайте на открытом воздухе.
- Не устанавливайте в транспортных средствах (на кораблях, в самолетах, поездах, автомобилях и т. д.).
- Не устанавливайте в пыльных и влажных местах.
- Не устанавливайте монитор в месте, где на экран может попасть вода (ванная комната, кухня и т.д.).
- Не устанавливайте в месте, где экран подвержен прямому действию пара.
- Не устанавливайте вблизи устройств, выделяющих тепло, или увлажнителя.
- Не устанавливайте устройство в местах, где оно будет подвергаться прямому воздействию солнечных лучей.
- Не устанавливайте устройство в среде с горючим газом.
- Не размещать в средах с агрессивными газами (такими как сернистый газ, ероводород, перекись азота, хлор, аммиак и озон)
- Не размещать в пыльных средах, в средах с компонентами, ускоряющими коррозию в атмосфере (такими как хлористый натрий и сера), в средах с проводящими металлами и пр.

ООО ЦИРМИ INFO@CIRMI.RU WWW.GOSZDRAVNADZOR.RU

Для предотвращения опасности удушения храните пластиковые упаковочные пакеты в недоступном для детей месте.

Используйте входящий в комплект шнур питания, подключаемый к стандартной для вашей страны штепсельной розетке.

Убедитесь в соблюдении пределов номинального напряжения, на которое рассчитан шнур питания. Невыполнение этого требования может привести к пожару или поражению электрическим током. Электропитание: 100–240 В пер.т. 50/60 Гц

ООО ЦИРМИ INFO@CIRMI.RU WWW.GOSZDRAVNADZOR.RU

ПРЕДУПРЕЖДЕНИЕ

При отключении кабеля питания крепко возьмитесь за вилку и потяните.
Не тяните за кабель, в противном случае он может быть поврежден, что может привести к возгоранию или поражению электрическим током.

Оборудование должно быть подключено к заземленной штепсельной розетке питающей сети.
Невыполнение этого требования может привести к пожару или поражению электрическим током.

Используйте источник с соответствующим напряжением.

- Данное устройство предназначено для работы только от определенного напряжения. Подключение к источнику с напряжением, отличным от указанного в настоящей «Инструкции по эксплуатации», может привести к пожару, поражению электрическим током или повреждению оборудования. Электропитание: 100–240 В пер.т. 50/60 Гц
- Не допускайте перегрузок силовой цепи, это может привести к пожару или поражению электрическим током.

Будьте осторожны при обращении с кабелем питания.

- Не ставьте на кабель устройство или другие тяжелые предметы.
- Не тяните и не перегибайте кабель.

В случае повреждения кабеля прекратите его использование. Использование поврежденного кабеля может привести к пожару или поражению электрическим током.

С целью обеспечения безопасности пациентов не подключайте и не отключайте кабель питания в присутствии пациентов.

Не прикасайтесь к вилке или кабелю питания, когда они начинают искрить.

В противном случае это может привести к поражению электрическим током.

В случае подсоединения кронштейна-стойки см. руководство пользователя кронштейна-стойки и обеспечьте надежность установки устройства.
В противном случае установка может отсоединиться, что может привести к нанесению травм и /или повреждению оборудования. Перед установкой убедитесь, что рабочая поверхность, стены либо другая поверхность для установки достаточно прочны. В случае падения устройства немедленно обратитесь за рекомендацией к уполномоченному представителю EIZO. Не используйте поврежденное устройство. Использование поврежденного устройства может привести к пожару или поражению электрическим током. При повторном подсоединении подставки с регулируемым наклоном используйте те же самые винты и затяните их надежно.

Не прикасайтесь к поврежденной ЖК-панели голыми руками.
Жидкие кристаллы ядовиты. При любом контакте с панелью тщательно промойте кожу. Жидкие кристаллы, которые могут вытечь из панели, являются ядовитыми

ООО ЦИРМИ INFO@CIRMI.RU WWW.GOSZDRAVNADZOR.RU

при попадании в глаза или рот, при их попадании в глаза или рот тщательно промойте места контакта большим количеством воды и обратитесь к врачу.

ООО ЦИРМИ INFO@CIRMI.RU WWW.GOSZDRAVNADZOR.RU

⚠ ВНИМАНИЕ

Будьте осторожны при переноске устройства.
Отключайте кабеля питания и другие кабели при перемещении устройства. Перемещение устройства с подключенными кабелями питания и другими кабелями опасно и может привести к повреждениям.

При переноске или установке устройства следуйте правильной процедуре, указанной в инструкциях.

- При переноске устройства возьмите его и держите крепко, как показано на следующем рисунке.
- Мониторы размером 30 дюймов и более имеют большой вес. Распаковку и/или переноску такого монитора должны выполнять не менее двух человек.

Падение устройства может привести к травмам или повреждению оборудования.

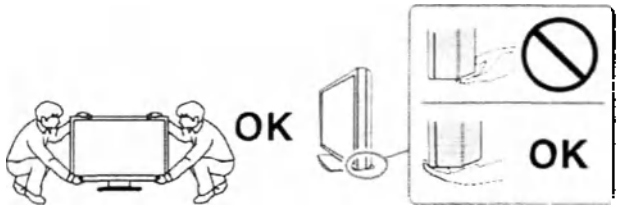

Не закрывайте вентиляционные отверстия в корпусе.

- Не помещайте какие-либо предметы на вентиляционные отверстия.
- Не устанавливайте устройство в места с плохой вентиляцией либо недостаточным пространством.
- Не эксплуатируйте устройство в горизонтальном или перевернутом положении.

Закрытие вентиляционных отверстий нарушает правильный воздушный поток и может привести к пожару, поражению электрическим током или повреждению оборудования.

Не прикасайтесь к вилке мокрыми руками.
В противном случае возможно поражение электрическим током.

Используйте штепсельную розетку с возможностью легкого доступа.
Благодаря этому вы легко сможете отключить питание в случае возникновения проблем.

Время от времени проводите уборку места рядом со штепселем и вентиляционным отверстием монитора.
Пыль, вода или масло на вилке могут привести к пожару.
Периодически (не реже 1 раза в год) рекомендуется проводить уборку места рядом со штепселем и вентиляционным отверстием монитора. Для вентиляционного отверстия монитора очистку следует проводить в соответствии с пунктом "Очистка" в инструкции.
Что касается штепселя, пожалуйста, отсоедините его перед чисткой и протрите сухой тканью. Влага может привести к повреждению изоляции штепселя питания, что может привести к пожару или поражению электрическим током.

Перед чисткой устройства отключайте его от розетки.
Чистка устройства, подключенного к электропитанию, может привести к поражению электрическим током.

ООО ЦИРМИ INFO@CIRMI.RU WWW.GOSZDRAVNADZOR.RU

Если устройство не будет использоваться в течение длительного промежутка времени, отключите питание устройства и отсоедините кабель питания от настенной розетки для обеспечения безопасности и экономии электроэнергии.

Продукт подходит для размещения его в непосредственной близости от пациентов, но не для прямого контакта с ними.

Для пользователей на территории ЕЭС и Швейцарии:

О любом серьезном происшествии с устройством необходимо сообщить Производителю и соответствующим органам власти страны-участницы, в которой находится пользователь и/или пациент.

ООО ЦИРМИ INFO@CIRMI.RU WWW.GOSZDRAVNADZOR.RU

Примечание в отношении данного монитора

Целевое использование

Целевое назначение:

Монитор предназначен для отображения и просмотра цифровых изображений квалифицированным медицинским персоналом с целью проведения исследований, анализа и диагностики.

Условия применения:

Мониторы предназначены для эксплуатации квалифицированным медицинским персоналом в качестве профессионального оборудования в первую очередь в среде учреждений здравоохранения.

Потенциальный потребитель:

Эксплуатация мониторов разрешена только лицам, которые имеют соответствующую медицинскую квалификацию и владеют техникой работы.

Показания:

Монитор медицинский жидкокристаллический цветной предназначен для отображения и просмотра медицинских цифровых изображений, полученных при применении различных методов лучевой диагностики (рентгенодиагностика, ультразвуковая диагностика, компьютерная томография, магнитно-резонансная томография, радионуклидная диагностика, ангиография), квалифицированным медицинским персоналом с целью проведения исследований, анализа и диагностики.

Противопоказания:

Противопоказания, которые непосредственно относятся к изделию, в настоящее время не известны. Применение монитора противопоказано, если, по мнению ответственного врача, такое применение сопряжено с опасностью для пациента, например, вследствие общего состояния пациента, или если вмешательство противопоказано как таковое. Противопоказано при эндоскопических вмешательствах.

Побочные действия:

Не выявлено.

Вид контакта с человеком

Изделие не контактирует с пациентом, рабочие части отсутствуют.

Внимание

- При использовании в указанных выше целях устройство должно быть настроено на работу в режиме горизонтального изображения.
- Гарантия на настоящее изделие может не распространяться на способы применения, не описанные в настоящем руководстве.
- Технические характеристики, указанные в настоящем документе, являются действительными только при соблюдении следующих условий:
  - Шнуры питания входят в комплект поставки изделия.
  - Сигнальные кабели определяет наша компания.
- Настоящее изделие совместимо с компьютерными рабочими станциями медицинской аппаратуры для методов лучевой диагностики (рентгенодиагностика, ультразвуковая диагностика, компьютерная томография, магнитно-резонансная томография, радионуклидная диагностика, ангиография).
- Используйте только принадлежности, произведенные или указанные нами вместе с этим продуктом. Описанные ниже принадлежности приобретаются отдельно. За последней информацией о продающихся отдельно дополнительных принадлежностях и информацией о совместимых графических платах обращайтесь на веб-сайт компании. http://www.eizoglobal.com

ООО ЦИРМИ INFO@CIRMI.RU WWW.GOSZDRAVNADZOR.RU

Калибровочный комплект	EIZO «RadiCS UX1», версия 4.5.4 или более новая EIZO «RadiCS Version Up Kit», версия 4.5.4 или более новая
Программное обеспечение контроля качества работы сети	EIZO «RadiNET Pro», версия 4.5.4 или более новая EIZO «RadiNET Pro Lite», версия 4.5.4 или более новая
Комплект для очистки	EIZO «ScreenCleaner»
Комфортное освещение для «темных» комнат	EIZO «RadiLight»

Меры предосторожности при использовании

- Иначе в долгосрочной перспективе может возникнуть повреждение деталей (таких как ЖК-панель или вентилятор). Время от времени проверяйте их нормальное функционирование. Длительное использование может привести к износу деталей (например, ЖК-панели). Периодически проверяйте нормальную работу монитора:
  - рекомендуется ежедневно визуально оценивать целостность всех кабелей и корпуса монитора
  - раз в год выводите тестовое изображение для визуальной оценки качества дисплея
  Пожалуйста, следуйте соответствующим инструкциям. При обнаружении каких-либо неисправностей в работе монитора необходимо обратиться в сервисный центр.
- Когда изображение на экране меняется после того, как одно и то же изображение демонстрировалось в течение длительного времени, может появится остаточное изображение. Чтобы одно и то же изображение не оставалось на экране в течение длительного времени, используйте экранную заставку или функцию энергосбережения.
- Если монитор работает без перерывов в течение долгого времени, могут появиться темные пятна или дефекты. Чтобы максимально увеличить срок службы монитора, рекомендуется время от времени выключать его.
- После вывода некоторых изображений даже в течение небольшого периода времени на экране может быть видно остаточное изображение. В этом случае решить проблему может помочь смена изображения (3-5 раз) или отключение питания монитора на срок не менее 8 часов. В случае если указанные выше действия не помогли, необходимо обратиться в сервисный центр.
- Задняя подсветка ЖК-панели имеет определенный срок службы. Если экран становится темным или начинает мерцать, свяжитесь с уполномоченным представителем компании EIZO.
- На экране могут быть поврежденные пиксели или небольшое количество редких точек. Это является следствием характеристик самой панели, а не указывает на неисправность устройства.
- Не нажимайте с усилием на панель или край рамы, так как это может стать причиной нарушений работы монитора, например появления интерференционных полос и т.п. Если на панель постоянно оказывается давление, это может привести к ее износу и повреждениям. (Если на панели остаются следы давления, оставьте монитор с черным или белым экраном. Симптом может исчезнуть).
- Не царапайте панель и не нажимайте на нее острыми предметами, так как это может стать причиной повреждения панели. Не протирайте салфетками, так как на панели могут появиться царапины.
- В некоторых условиях окружающей среды результаты измерения, которые дает встроенный датчик освещенности, могут отличаться от таковых для автономного люксметра.
- Если монитор приносят из холодного помещения или температура в помещении быстро повышается, на внешних и внутренних поверхностях монитора могут появиться капли конденсации. В таком случае включать монитор нельзя. Нужно подождать, пока конденсация не исчезнет, в противном случае она может стать причиной серьезных повреждений монитора.

ООО ЦИРМИ INFO@CIRMI.RU WWW.GOSZDRAVNADZOR.RU

Для использования монитора в течение длительного периода времени

Техническое обслуживание

- Качество изображения на мониторе зависит от качества входных сигналов и может снижаться при ухудшении характеристик устройства. Выполняйте ежедневный осмотр и периодические испытания на стабильность характеристик для соответствия медицинским стандартам / указаниям в соответствии с вашей областью применения, и при необходимости проводите калибровку. Программное обеспечение управления качеством RadiCS дает возможность на высоком уровне контролировать качество в соответствии с медицинскими стандартами и нормативами.
- Стабилизация работы электрических компонентов занимает около 15 минут. Прежде чем можно будет настраивать монитор, нужно, чтобы после включения монитора или возвращения его из режима энергосбережения прошло не менее 15 минут.
- Чтобы компенсировать изменение характеристик яркости монитора при длительной работе и обеспечить стабильность вывода изображения, рекомендуется установить рекомендуемый или еще более низкий уровень яркости.
- Выполните соотнесение с помощью RadiCS / RadiCS LE для согласования результатов измерений встроенного переднего датчика и датчика UX1. Периодическое выполнение соотнесения обеспечивает согласование точности измерений встроенного переднего датчика и датчика UX1. Подробности указаны в руководстве пользователя для RadiCS / RadiCS LE.

Дезинфекция и Очистка

Рекомендуется регулярно очищать монитор, чтобы сохранить его внешний вид и продлить срок эксплуатации, каждый раз после использования очищать монитор, чтобы сохранить его внешний вид и продлить срок эксплуатации.
Аккуратно вытрите грязь с поверхности корпуса или панели мягкой тряпкой, смоченной небольшим количеством воды или одним из веществ, указанных ниже.

Химические вещества, которые можно использовать для дезинфекции

Название вещества	Название продукта
Этанол	Этанол
Изопропиловый спирт	Изопропиловый спирт
Хлоргексидин	Хибитан
Хлорид бензалкония	Велпас
Алкилдиаминоэтилглицин	Тего 51
Глутарал	Сидекс Плюс28

Внимание

- Не используйте химические вещества постоянно. Использование химикатов, например, спирта или антисептического раствора, может вызвать потускнение, уменьшение блеска и выцветание корпуса или панели, а также привести к ухудшению качества изображения.
- Использовать растворители, бензол, воск и абразивные чистящие средства, которые могут стать причиной повреждения корпуса или панели, запрещено.
- Не допускайте прямого контакта химических веществ с монитором.

Примечание

- Для очистки поверхности корпуса и панели рекомендуется использовать предлагаемый дополнительно комплект очистки ScreenCleaner.

ООО ЦИРМИ INFO@CIRMI.RU WWW.GOSZDRAVNADZOR.RU

Комфортное использование монитора

- При длительном использовании монитора глаза устают. Каждый час делайте 10-минутный перерыв.

ООО ЦИРМИ INFO@CIRMI.RU WWW.GOSZDRAVNADZOR.RU

СОДЕРЖАНИЕ

МЕРЫ ПРЕДОСТОРОЖНОСТИ 6
ВНИМАНИЕ 6
Примечание в отношении данного монитора ... 13
Целевое использование 13
Меры предосторожности при использовании... 15
Для использования монитора в течение длительного периода времени 16
● Техническое обслуживание 16
● Дезинфекция и очистка 16
Комфортное использование монитора 17
СОДЕРЖАНИЕ 18
Глава 1 Введение 19
1-1. Характеристики 19
1-2. Содержимое упаковки 22
● EIZO LCD Utility Disk 22
1-3. Средства управления и их функции 24
Глава 2 Установка / подключение 26
2-1. Прежде чем приступать к установке изделия 26
● Требования к установке 26
2-2. Присоединение кабелей 27
2-3. Включение питания 30
2-4. Регулировка высоты и угла наклона экрана 30
2-5. Установка кабельной крышки 31
Глава 3 Неисправность с отсутствием изображения 32
Глава 4 Технические характеристики 34
4-1. Перечень технических характеристик... 34
4-2. Поддерживаемые разрешения 35
4-3. Составные части 36
Приложение 37
Товарный знак 37
Лицензия / Авторское право 37
Перечень международных стандартов 37
Техническое обслуживание т ремонт 38
Утилизация оборудования 38
Упаковка 38
Маркировка 39
Срок службы 41
Информация по ЭМС 42

ООО ЦИРМИ INFO@CIRMI.RU WWW.GOSZDRAVNADZOR.RU

Глава 1 Введение

1-1. Характеристики

- **Высокая степень свободы компоновки**

  В данном изделии поддерживаются функции «PbyP» (картинка рядом с картинкой) и «PinP» (картинка в картинке), которые позволяют отображать до трех сигнала одновременно.

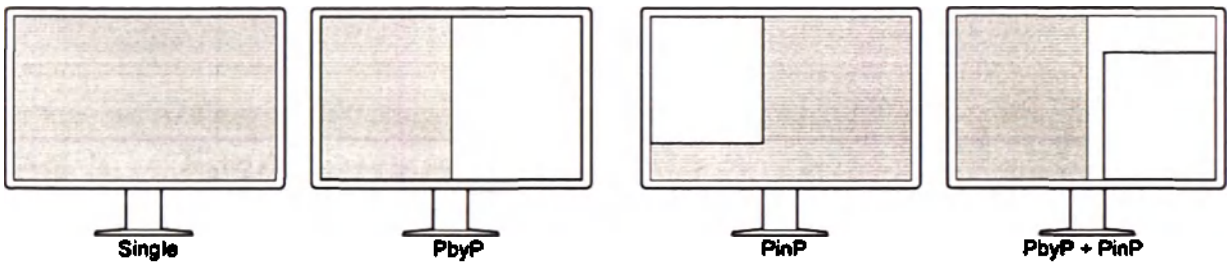

- **Простота подключения**

  В дополнение к входному терминалу DisplayPort предусмотрен также выходной терминал.

  • С выходного терминала ( ) сигнал может подаваться на другой монитор.

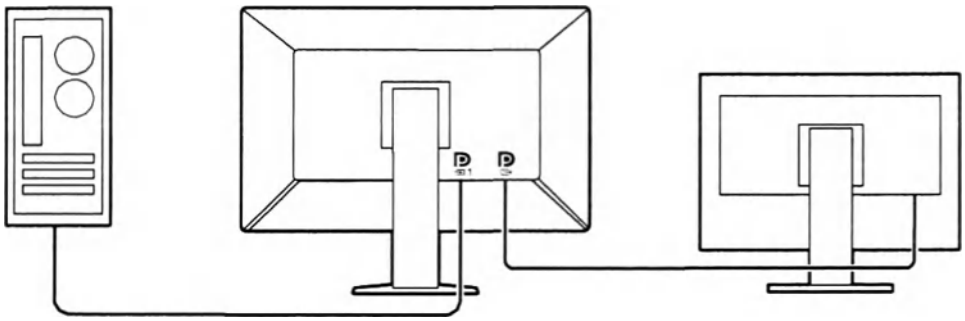

  • Для вывода изображений в режиме «PbyP» обычно необходимо подключать монитор к ПЕ с использованием двух кабелей. На этой модели вы можете подключаться к ПК с помощью одного кабеля. Между выходным терминалом ( ) и входным терминалом ( ) необходимо подключить только поставляемый в комплекте кабель DisplayPort (PP028).

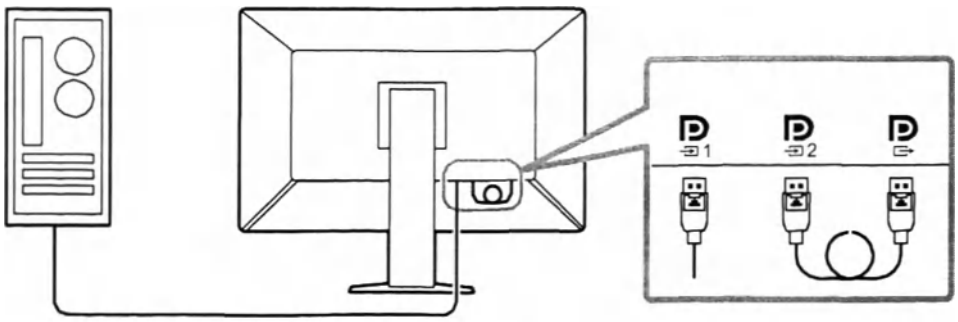

ООО ЦИРМИ INFO@CIRMI.RU WWW.GOSZDRAVNADZOR.RU

Компактный дизайн

Монитор оснащен двумя входными портами USB. Вы можете управлять двумя ПК, используя один комплект устройств USB (мышь, клавиатура и т.д.), выполняя переключение между ПК.

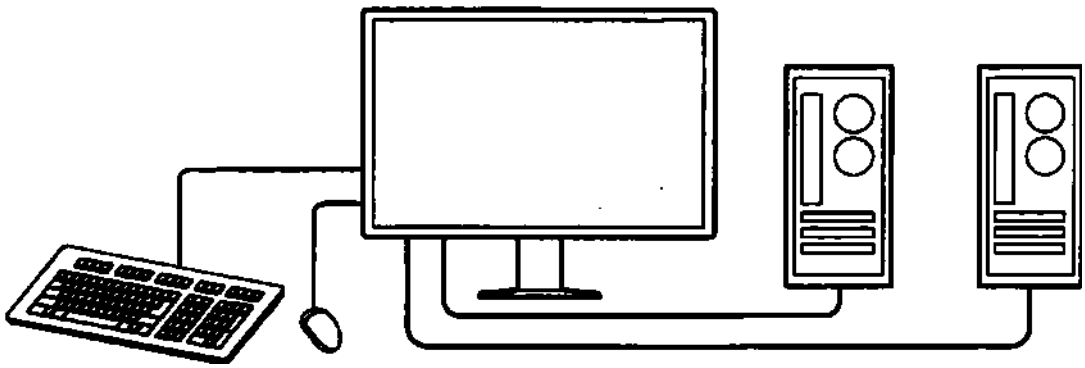

Управление монитором с использованием мыши и клавиатуры

С помощью дополнительного набора программного обеспечения управления качеством RadiCS / RadiCS LE вы можете выполнять перечисленные ниже операции с монитором, используя мышь и клавиатуру:

- Переключение между режимами CAL Switch
- Переключение между входными сигналами
- Отображение или скрытие дополнительного окна «PinP» (Hide-and-Seek)
- Переключение между ПК, используемыми с устройствами USB (Switch-and-Go)

Примечание

- Программное обеспечение RadiCS / RadiCS LE позволяет отобразить или скрыть дополнительного окна «PinP» и переключаться между ПК, используемыми с устройствами USB одновременно. Дополнительная информация о процедуре настройки приведена в Руководстве пользователя RadiCS / RadiCS LE.

Контроль качества

- В этом мониторе имеется встроенный датчик калибровки (встроенный передний датчик). Этот датчик позволяет независимо выполнять калибровку монитора (SelfCalibration (самокалибровку)) и проверку оттенков серого.

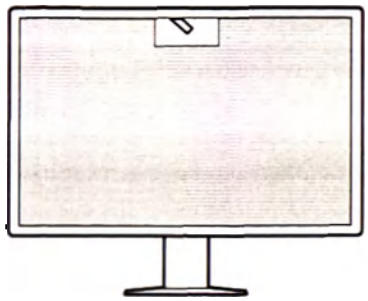

- С использованием прилагаемого к монитору программного обеспечения RadiCS LE

ООО ЦИРМИ INFO@CIRMI.RU WWW.GOSZDRAVNADZOR.RU

можно управлять историей использования монитора, мишенью для самокалибровки и расписанием выполнения.

- Программное обеспечение управления качеством RadiCS дает возможность контроля качества в соответствии с медицинскими стандартами и нормативами.

ООО ЦИРМИ INFO@CIRMI.RU WWW.GOSZDRAVNADZOR.RU

1-2. Содержимое упаковки

Убедитесь, что упаковка содержит все перечисленные далее компоненты. Если какой-либо из компонентов отсутствует или поврежден, обратитесь к своему дилеру или уполномоченному представителю EIZO

Примечание

- Рекомендуется сохранить коробку и упаковочные материалы так, чтобы их можно было использовать для перемещения или транспортировки данного изделия.

Наименование медицинского изделия

Монитор медицинский жидкокристаллический цветной RadiForce RX660
Основной состав:
- Монитор – 1 шт.
- Шнур питания – 1 шт.
- Цифровой сигнальный кабель DisplayPort (0,28 м) — 1 шт.
- Цифровой сигнальный кабель DisplayPort (3 м) — 2 шт.
- Цифровой сигнальный кабель DVI (Dual Link) – 1 шт.
- Кабель USB – не более 2 шт.
- Кабельная крышка (левая) – 1 шт.
- Кабельная крышка (правая) – 1 шт.
- Компакт-диск с программным обеспечением и инструкцией по эксплуатации – 1 шт.
- Инструкция по эксплуатации – 1 шт.

● EIZO LCD Utility Disk

Компакт-диск, CD-ROM, содержащий перечисленные ниже компоненты. Процесс запуска программного обеспечения и доступа к файлам описаны в файле «Readme.txt».

- Файл Readme.txt
- Программное обеспечения управления качеством монитора RadiCS LE (для Windows)
- Руководство пользователя
  Руководство по установке монитора
  Руководство пользователя RadiCS
- Наружные размеры

RadiCS LE

RadiCS LE дает возможность выполнять описанные далее операции контроля качества и манипуляции с монитором. Дополнительная информация о программном обеспечении или процедурах настройки приведена в Руководстве пользователя RadiCS LE.

Контроль качества

- Выполнение калибровки
- Отображение результатов тестов в списке и создание отчета о тесте
- Настройка мишени для самокалибровки и расписания выполнения

Операции с монитором

- Переключение между режимами CAL Switch
- Переключение между входными сигналами
- Отображение или скрытие дополнительного окна PinP (Hide-and-Seek)
- Переключение между ПК, используемыми с устройствами USB (Switch-and-Go)
- Переход в режим энергосбережения (Backlight Saver)

Внимание

- Спецификации RadiCS LE могут меняться без предварительного уведомления. Последнюю версию RadiCS LE можно загрузить с нашего веб-сайта: http://www.eizoglobal.com

ООО ЦИРМИ INFO@CIRMI.RU WWW.GOSZDRAVNADZOR.RU

Использование RadiCS LE

Информация по установке и использованию RadiCS LE приведена в Руководстве пользователя RadiCS LE (на диске CD-ROM).
При использовании RadiCS LE подключите монитор к своему ПК с помощью входящего в комплект поставки кабеля USB. Чтобы получить дополнительную информацию о подключении к монитору, см. «2-2. Присоединение кабелей» (стр. 17).

Примечание

- В условиях, когда подключение с помощью кабеля USB затруднено, включение связи DDC дает возможность использования RadiCS LE без применения кабеля USB. Сведения о настройке связи по интерфейсу DDC см. в Руководстве пользователя (на компакт-диске). С точки зрения сокращения времени отклика и стабильности работы рекомендуется подключение USB.

ООО ЦИРМИ INFO@CIRMI.RU WWW.GOSZDRAVNADZOR.RU

1-3. Средства управления и их функции

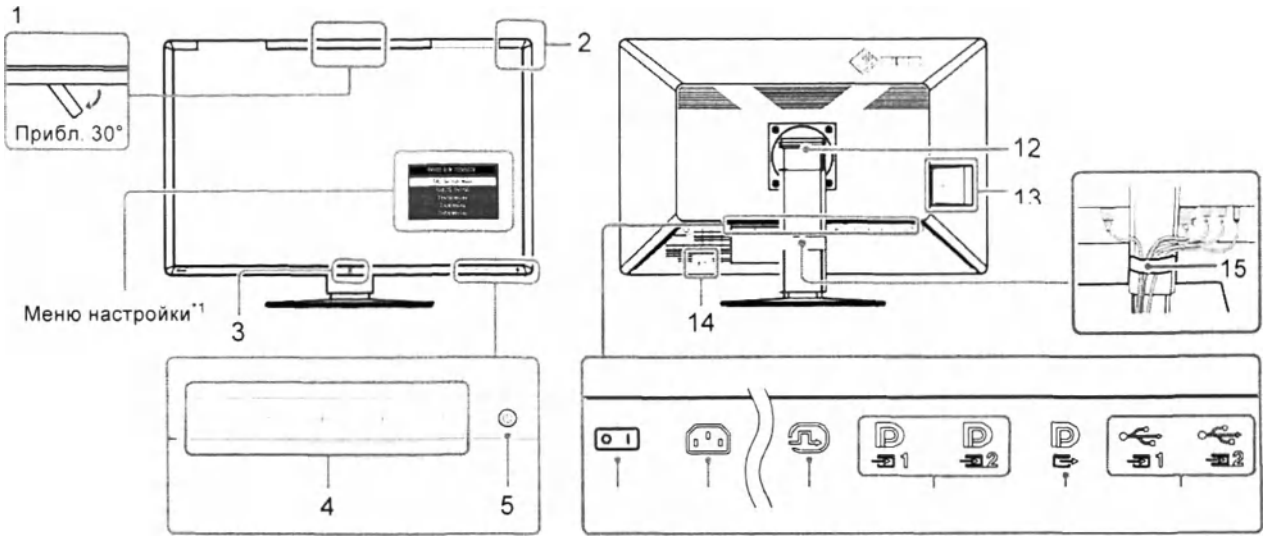

1. Встроенный передний датчик (перемещаемый)	Этот датчик используется для калибровки и проверки оттенков серого.
2. Датчик внешней освещенности	Этот датчик служит для измерения освещенности среды. Измерение освещенности среды производится с использованием программного обеспечения управления качеством RadiCS / RadiCS LE.
3. Presence Sensor (Датчик присутствия)	Этот датчик обнаруживает движения человека перед монитором.
4. Переключатели управления	Служат для отображения инструкций по управлению. Выбирайте команды меню согласно инструкциям по управлению.
5. Выключатель	Включение/выключение питания. При включении питания загорается индикатор. Цвет индикатора меняется в зависимости от рабочего состояния монитора. Зеленый: Монитор работает, оранжевый: Режим энергосбережения, Выключен: Основной источник питания / питание выкл
6. Выключатель основного питания	Включает либо выключает основное питание. : Выкл., : Вкл.
7. Разъем питания	Подключение шнура питания.
8. DVI-D разъем	Подключите к ПК. Это соответствует конфигурации с одним экраном. Отображению на правом экране в режиме «PbyP» и отображению на дополнительном окне в режиме «PinP».
9. Входной разъем DisplayPort	Подключите к ПК. : Это соответствует конфигурации с одним экраном или отображению на левом экране в режиме «PbyP». : Это соответствует отображению на правом экране в конфигурации с двумя экранами или отображению в дополнительном окне в режиме «PinP».
10. Выходной разъем DisplayPort	Чтобы настроить последовательное подключение, присоедините кабель к входному порту другого монитора. Когда этот разъем подключен к , входной сигнал на может отображаться в режиме «PbyP». Более подробную информацию см. в «2-2. Присоединение кабелей» (стр. 17).

ООО ЦИРМИ INFO@CIRMI.RU WWW.GOSZDRAVNADZOR.RU

11. Входной порт USB	Подключите этот порт к ПК, когда вы используете программное обеспечение, которому необходимо подключение USB, или подключите к устройство USB (периферийное устройство, которое поддерживает USB) к выходному порту USB.
12. Стойка	Высоту и угол наклона можно регулировать.
13. Выходной порт USB	Служит для подключения устройства USB. Чтобы настроить последовательное подключение, присоедините кабель к входному порту USB другого монитора.
14. Разъем для кодового замка	Поддерживает систему безопасности MicroSaver компании Kensington.
15. Держатель кабеля	Удерживает кабели монитора.

*1 Сведения о, использовании приведены в Руководстве по установке (на диске CD-ROM).

ООО ЦИРМИ INFO@CIRMI.RU WWW.GOSZDRAVNADZOR.RU

Глава 2 Установка / подключение

2-1. Прежде чем приступать к установке изделия

Внимательно прочтите «МЕРЫ ПРЕДОСТОРОЖНОСТИ» (стр. 3) и всегда соблюдайте инструкции.
Если изделие устанавливается на стол с лакированным покрытием, лак может прилипать к нижней части стойки из-за особенностей состава резины. Следует проверить поверхность стола до использования.

● Требования к установке

Все сборочные операции, работы по расширению системы, переналадки, модификации или ремонты должны выполняться лицом или лицами, уполномоченными компанией EIZO Corporation должным образом.

При установке монитора убедитесь, что по бокам, сзади и сверху монитора достаточно места: ~10 см со всех сторон.

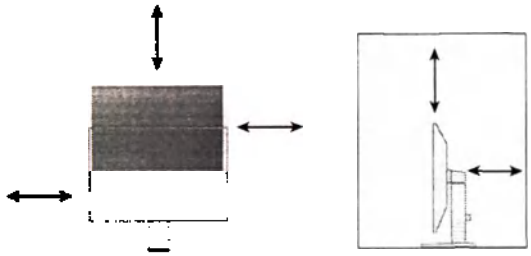

• Размещайте монитор так, чтобы на экран не попадал прямой свет.

ООО ЦИРМИ INFO@CIRMI.RU WWW.GOSZDRAVNADZOR.RU

2-2. Присоединение кабелей

Внимание

- Убедитесь, что у монитора и компьютера выключено питание.
- При замене текущего монитора на данный монитор см. «4-2. Поддерживаемые разрешения» (стр. 24), чтобы перед подключением к компьютеру установить допустимые компьютерные настройки разрешения и частоты вертикальной развертки для данного монитора.

1. Присоедините сигнальные кабели.

При присоединении кабелей проверяйте форму разъемов. После присоединения кабеля DVI закрепите разъем с помощью крепежных элементов.

Конфигурация с одним экраном

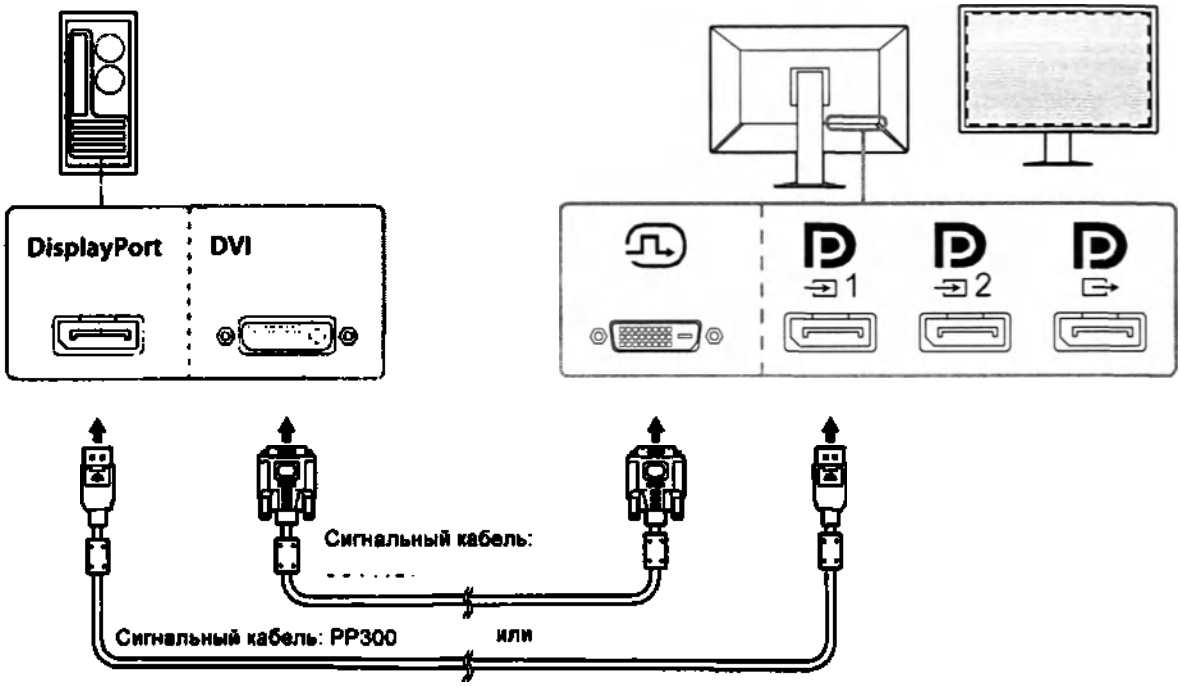

Внимание

- При использования монитора в конфигурации с одним экраном с подачей сигнала DisplayPort подключите монитор к входному разъему DP 1.
- Когда монитор используется в конфигурации с одним экраном с подачей сигнала DVI, частота обновления (частота, с которой обновляется изображение на экране) может быть снижена. При использовании монитора в конфигурации с одним экраном рекомендуется подключать монитор через вход DisplayPort 1.
- При использовании монитора в конфигурации с одним экраном с подключением через вход DVI необходимо задать для параметра «Input» в меню настроек значение «DVI». Дополнительная информация содержится в Руководстве по установке (на CD-ROM).

ООО ЦИРМИ INFO@CIRMI.RU WWW.GOSZDRAVNADZOR.RU

Режим отображения «PbyP» (два экрана)

Внимание

- При использовании монитора в режиме отображения «PbyP» необходимо сконфигурировать «Input» в меню настроек в соответствии с используемым сочетанием отображаемых сигналов. Дополнительная информация содержится в Руководстве по установке (на CD-ROM).
- При использовании монитора в режиме отображения «PbyP» для вывода изображений с двух ПК использование некоторых функций повышения качества, например, калибровки, может быть ограничено.

Для входов DisplayPort 1 / DisplayPort 2

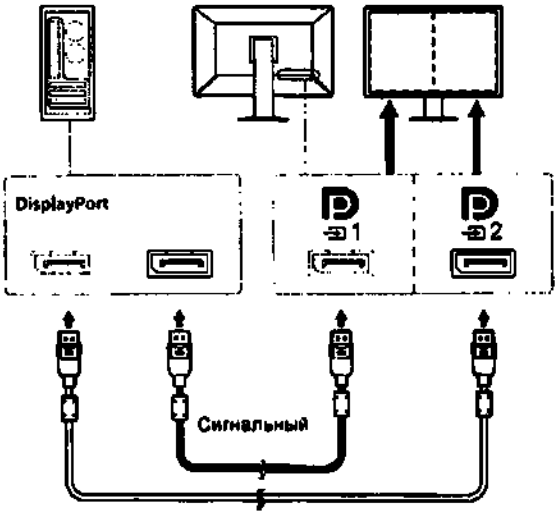

Сигнальный кабель: PP300

Для входов DisplayPort 1 / DVI

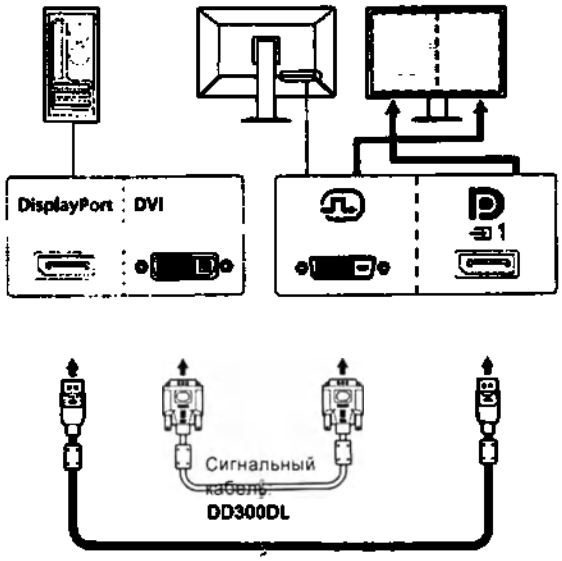

Сигнальный кабель: PP300

Примечание

- Когда поставляемый в комплекте кабель DisplayPort (PP028) подключен к и , то сигнал, подаваемый на может отображаться в режиме «PbyP». В этом случае нужно установить для параметра «Signal Format» - «DisplayPort 1» - «Version» в меню настроек значение «1.2», а для параметра «Daisy Chain» - значение «On».
- Перед присоединением кабеля к и снимите защитный колпачок .

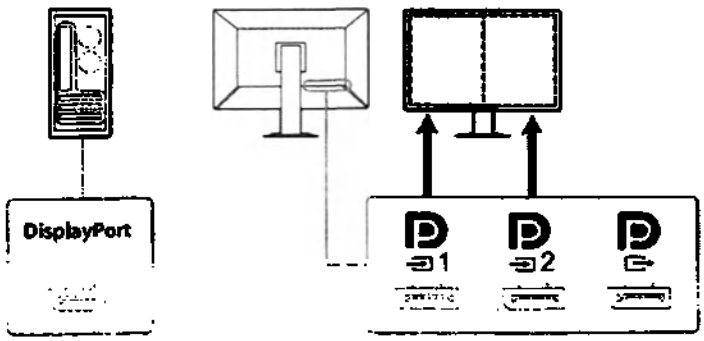

ООО ЦИРМИ INFO@CIRMI.RU WWW.GOSZDRAVNADZOR.RU

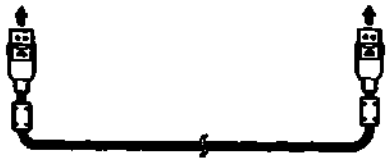

Сигнальный кабель. PP300

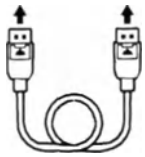

Сигнальный кабель: PP028

- Подключите шнур питания к штепсельной розетке и разъему питания монитора.

Вставьте разъем шнура питания до упора в гнездо на мониторе.

- При использовании RadiCS / RadiCS LE или подключении к монитору устройства USB (периферийного устройства USB) подсоедините кабель USB к входному порту USB и к ПК.

Подключение к монитору

Подключение к компьютеру

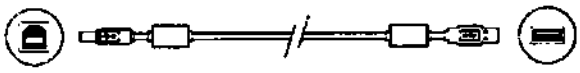

Внимание

- При подключении монитора к ПК, на котором установлено программное обеспечение RadiCS / RadiCS LE, подсоедините кабель к 1
- Для использования 2 удалите заглушку.

Примечание

- При использовании монитора в режиме отображения «PbyP» для вывода изображений с двух ПК использование некоторых функций повышения качества, например, калибровки, может быть ограничено.

ООО ЦИРМИ INFO@CIRMI.RU WWW.GOSZDRAVNADZOR.RU

2-3. Включение питания

1. Включите питание монитора кнопкой ⏻.

Индикатор питания монитора загорается зеленым.

Если индикатор питания не загорается, см. «Глава 3 Неисправность с отсутствием изображения».

Примечание

- Когда питание монитора не включено, прикасание к любой кнопке, за исключением ⏻, вызывает мигание ⏻.

2. Включите компьютер.

На экране появляется изображение.

Если изображение не появится, см. дополнительные указания в пункте «Глава 3 Неисправность с отсутствием изображения».

Внимание

- Для максимального энергосбережения рекомендуется отключать кнопку питания. Когда монитор не используется, можно полностью выключить питание, отключив монитор от электрической сети, например, вынув вилку из розетки.

Примечание

- Для максимального продления срока службы монитора путем предотвращения деградации яркости и для снижения энергопотребления выполните следующее:
  - Используйте функцию энергосбережения ПК или монитора.
  - По окончании работы выключайте монитор.

2-4. Регулировка высоты и угла наклона экрана

Удерживая монитор обеими руками за левый и правый края, отрегулируйте высоту, наклон и поворот экрана для достижения удобного для работы положения.

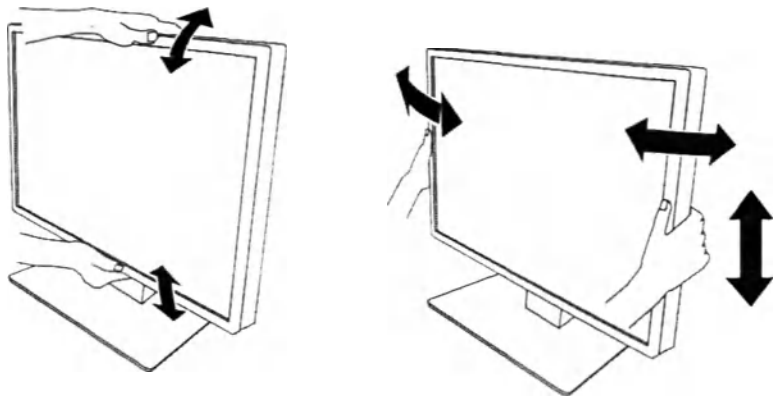

Внимание

- После завершения настроек проверьте, правильно ли подключены кабели.

ООО ЦИРМИ INFO@CIRMI.RU WWW.GOSZDRAVNADZOR.RU

2-5. Установка кабельной крышки

1. Аккуратно уложите кабели в держатель кабелей.

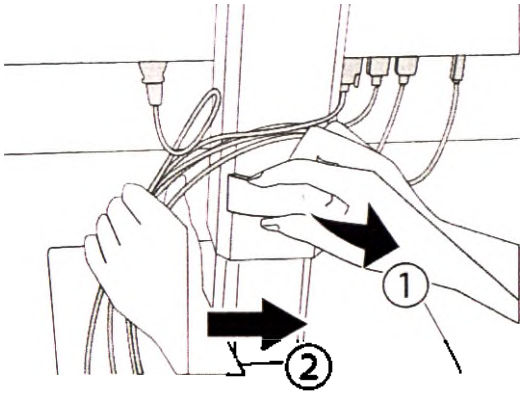

2. Установите кабельную крышку.

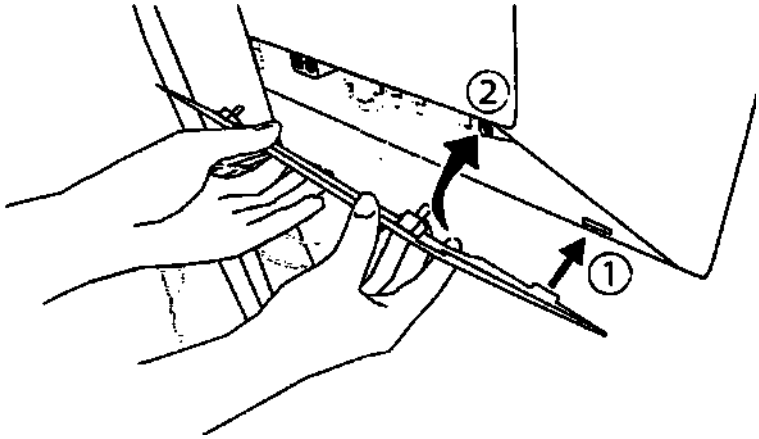

Пример: Установка кабельной крышки (справа)

Примечание

- Чтобы снять кабельную крышку, потяните ее на себя.

ООО ЦИРМИ INFO@CIRMI.RU WWW.GOSZDRAVNADZOR.RU

Глава 3 Неисправность с отсутствием изображения

Неисправность	Причина и действия по устранению
1. Отсутствует изображение • Индикатор питания не горит	• Проверьте правильность подключения шнура питания. • Включите выключатель основного питания. • Нажмите . • Выключите, а затем снова включите основное питание.
• Индикатор питания горит: Зеленый	• Увеличьте значение «Brightness (Яркость)», «Contrast (Контрастность)» или «Gain (Усиление)» в меню настроек. Дополнительная информация содержится в Руководстве по установке (на CD-ROM). • Выключите, а затем снова включите основное питание.
• Индикатор питания горит: Оранжевый	• Включите входной сигнал. Дополнительная информация содержится в Руководстве по установке (на CD-ROM). • Выполните какую-либо операцию с мышью или клавиатурой. • Проверьте, включен ли ПК. • Если включен датчик присутствия, возможно, монитор переключился в режим энергосбережения. Попробуйте переместиться ближе к монитору. • Проверьте правильность подключения сигнального кабеля. Если для подачи входного сигнала выбран «DisplayPort 1», подключите его к . При настройке последовательного подключения используется в качестве выхода. • Выключите, а затем снова включите основное питание.
• Индикатор выключателя питания мигает: оранжевый, зеленый.	• Подключите с использованием сигнальных кабелей, указанных компанией EIZO. Выключите, а затем снова включите основное питание. • Если сигнальный кабель подключен к входу DisplayPort 1 ( ), попробуйте переключить версию DisplayPort. Дополнительная информация содержится в Руководстве по установке (на CD-ROM).
2. Отображается приведенное ниже сообщение.	Это сообщение появляется в случае некорректного входного сигнала, даже если монитор исправен.
• Данное сообщение появляется при отсутствии входного сигнала. Пример: 	• Сообщение, показанное слева, может появляться, поскольку некоторые компьютеры не сразу выводят сигналы после включения. • Проверьте, включен ли ПК. • Проверьте правильность подключения сигнального кабеля. • Включите входной сигнал. Дополнительная информация содержится в Руководстве по установке (на CD-ROM). • Если сигнальный кабель подключен к входу DisplayPort 1 ( ), попробуйте переключить версию DisplayPort. • Подключен ли сигнальный кабель к для воспроизведения сигнала DisplayPort на одном экране? Сигнал не может воспроизводиться, если кабель подключен к или . • Выключите, а затем снова включите основное питание.

ООО ЦИРМИ INFO@CIRMI.RU WWW.GOSZDRAVNADZOR.RU

• Данное сообщение указывает на то, что входной сигнал находится за пределами указанного частотного диапазона. Пример: DisplayPort 1 No Signal	• Проверьте соответствие установленных на компьютере разрешения и частоты вертикальной развертки требованиям монитора. (см. «4-2. Поддерживаемые разрешения»). • Перезагрузите ПК. • Выберите требуемую настройку, используя служебную программу видеокарты. Более подробная информация содержится в руководстве пользователя графической карты.

ООО ЦИРМИ INFO@CIRMI.RU WWW.GOSZDRAVNADZOR.RU

Глава 4 Технические характеристики

4-1. Перечень технических характеристик

Версия программного обеспечения – 5.0.5

Класс безопасности ПО - Class B

Тип		RadiRorce RX660: Антибликовая
ЖК-панель	Тип	Цветной (IPS)
	Задняя подсветка	Светодиодные лампы
	Размер	76 см (30,0 дюймов)
	Разрешение (Г × В)	3280 × 2048
	Размер изображения (Г × В)	645,5 мм × 403,0 мм
	Шаг пикселя	0,1968 мм
	Цвета отображения	10-битный (DisplayPort*1): 1073,74 миллионов цветов (макс.)
		8-битный (DisplayPort*1 / DVI): 16,77 миллионов цветов
	Углы обзора (Г / В, стандартные)	176° / 176°
	Рекомендуемая яркость	500 кд/м²
	Время реакции (стандартное значение)	25 мс (черный -> белый -> черный)
Видеосигналы	Входные разъемы	DisplayPort × 2, DVI-D (dual link) × 1
	Выходной разъем	DisplayPort × 1
	Частота горизонтальной развертки	31 кГц - 127 кГц
	Частота вертикальной развертки	DisplayPort: 29 Гц - 61 Гц (720 × 400: 69 Гц - 71 Гц) DVI: 22 Гц - 61 Гц (720 × 400: 69 Гц - 71 Гц)
	Режим кадровой синхронизации	29,5 Гц - 30,5 Гц, 59 Гц - 61 Гц
	Частота точек	DisplayPort: 25,0 МГц - 440 МГц (конфигурация с одним экраном) 25,0 МГц - 240 МГц (PbyP / PinP) DVI: 25,0 МГц - 240 МГц
USB	Порт	Входной порт × 2, выходной порт × 3
	Стандартный	USB Specification Revision 2.0
Питание	Вход	AC 100 В - 240 В ±10 %, 50 / 60 Гц 1,95 А - 0,85 А
	Максимальное потребление электроэнергии	Не более 190 Вт
	Режим энергосбережения	Не более 1,6 Вт*2
	Режим ожидания	Не более 1,6 Вт*3
Физические характеристики	Размеры (Ш × В × Г)	682,5 ±1мм × 490,5 - 590,5 ± 5мм × 225,0 ±1мм (наклон: 0°) 682,5 ± 1мм × 533,0 - 633,0 ± 5мм × 296,0 ± 5мм (наклон: 30°)
	Размеры (Ш × В × Г) (без стойки)	682,5 ±1мм × 441,0 ±1мм × 88,0 ±1мм
	Масса нетто	14,2 ±0.3 кг
	Масса нетто (без стойки)	10,1 ±0.3 кг
	Диапазон регулировки по высоте	100 мм (наклон: 0°)
	Наклон	Вверх 30°, вниз 5°

ООО ЦИРМИ INFO@CIRMI.RU WWW.GOSZDRAVNADZOR.RU

	Поворот	70°
Требования к окружающей среде при эксплуатации	Температура	0 °C - 35 °C (32 °F - 95 °F)
	Влажность	20 % - 80 % относительной влажности (без конденсации)
	Давление воздуха	540 гПа - 1060 гПа

Требования к условиям окружающей среды при транспортировке/ хранении	Температура	-20 °C - 60 °C (-4 °F - 140 °F)
	Влажность	10 % - 90 % относительной влажности (без конденсации)
	Давление воздуха	200 гПа - 1060 гПа

*1 Цвета на экране монитора при воспроизведении сигналов через интерфейс DisplayPort могут различаться в зависимости от настроек монитора. Более подробно о цветопередаче и настройках см. «4-2. Поддерживаемые разрешения» (стр. 24).

*2 Когда в качестве входа используется DisplayPort 1, входной порт USB не подключен, «Input»: «Single DisplayPort 1», «Power Save»: «High», «DDC»: «Off», «DP Power Save»: «On», «DisplayPort 1» - «Version»: «1.1», «Daisy Chain»: «OFF», внешняя нагрузка не подключена

*3 Когда вхощдной порт USB не подключен, «DP Power Save»: «On», «DisplayPort 1» - «Version»: «1.1», «DDC»: «Off», «Daisy Chain»: «OFF», внешняя нагрузка не подключена

4-2. Поддерживаемые разрешения

Монитор поддерживает следующие разрешения. Информация о поддерживаемых разрешениях в дополнительном окне «PinP» приведена в Руководстве по установке.

√: Поддерживается

Разрешение (Г × В)	Частота развертки по вертикали (Гц)	DisplayPort			DVI	
		Конфигурация с одним экраном		Конфигурация с двумя экранами (PbyP)*3	Конфигурация с одним экраном	Конфигурация с двумя экранами (PbyP)
		Вер. 1.2*1	Вер. 1.1*2			
720 × 400	70	√	√	√	√	√
640 × 480	60	√	√	√	√	√
800 × 600	60	√	√	√	√	√
1024 × 768	60	√	√	√	√	√
1280 × 1024	60	√	√	√	√	√
1600 × 1200	60	√	√	√	√	√
1640 × 2048	30	-	-	√	-	√
1640 × 2048	60	-	-	√*4	-	√*4
3280 × 2048	23	-	-	-	√	-
3280 × 2048	30	-	√*4	-	√*4	-
3280 × 2048	60	√*4	-	-	-	-

*1 Когда для «Daisy Chain» установлено «Off»: 10-битный входной сигнал, когда для «Daisy Chain» установлено «On»: 8-битный входной сигнал

*2 10-битный входной сигнал

*3 Конфигурация с двумя экранами с использованием «DisplayPort 1 / DisplayPort 2»: 10-битный входной сигнал, конфигурация с двумя экранами с использованием «DisplayPort 1 / DVI»: 8-битный входной сигнал

*4 Рекомендуемое разрешение

ООО ЦИРМИ INFO@CIRMI.RU WWW.GOSZDRAVNADZOR.RU

4-3. Составные части

Принадлежности	Габариты, вес и описание
Шнур питания	Длина: 3000 ± 50 мм Вес: 302.7 г ±10% 3.0 м, одобренный VDE отдельный шнур с 3 контактной вилкой
Цифровой сигнальный кабель DisplayPort	Длина: 3000 ± 70 мм Вес: 195.4 г ±10% PP300 (DisplayPort - DisplayPort, 3м)
Цифровой сигнальный кабель DisplayPort	Длина: 280 ± 15 мм Вес: 27.5 г ±10% PP028 (DisplayPort - DisplayPort, 0.28м)
Цифровой сигнальный кабель DVI (Dual Link)	Длина: 3000 ± 50 мм Вес: 339.4 г ±10% DD300DL-BK (DVI-D - DVI-D, 3м, Двойной режим)
Кабель USB	Длина: 3000 ± 60 мм Вес: 110.3 г ±10% UU300 (USB2.0 кабель 3.0м)
Кабельная крышка (левая)	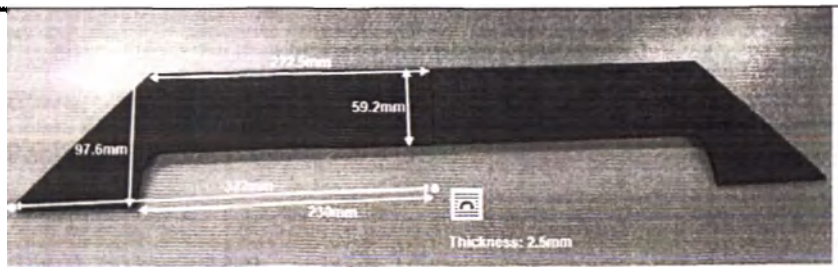 Габариты: 322 ± 0,2 мм x 97,6 ± 0,2 мм Толщина: 2,5 ± 0,1 мм Вес: 62.5 г ±10%
Кабельная крышка (правая)	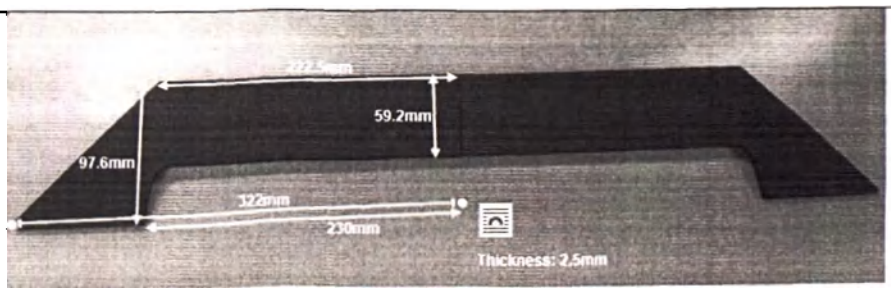 Габариты: 322 ± 0,2 мм x 97,6 ± 0,2 мм Толщина: 2,5 ± 0,1 мм Вес: 62.1 г ±10%
Компакт-диск с программным	

ООО ЦИРМИ INFO@CIRMI.RU WWW.GOSZDRAVNADZOR.RU

обеспечением и инструкцией по эксплуатации	

ООО ЦИРМИ INFO@CIRMI.RU WWW.GOSZDRAVNADZOR.RU

Приложение

Товарный знак

Термины HDMI и HDMI High-Definition Multimedia Interface, а также логотип HDMI являются товарными знаками или зарегистрированными товарными знаками компании HDMI Licensing, LLC в Соединенных Штатах Америки и других странах.

Логотип DisplayPort Compliance и VESA – зарегистрированные товарные знаки ассоциации Video Electronics Standards Association.

Логотип SuperSpeed USB Trident — зарегистрированный товарный знак USB Implementers Forum, Inc.

Kensington и MicroSaver — зарегистрированные товарные знаки корпорации ACCO Brands. Thunderbolt является зарегистрированным товарным знаком корпорации Intel в США и/или других странах.

Microsoft, Windows и Windows Vista являются зарегистрированными товарными знаками корпорации Майкрософт в США и других странах.

Adobe является зарегистрированным товарным знаком компании Adobe Systems Incorporated в США и других странах.

Apple, Mac OS, Macintosh и ColorSync являются зарегистрированными товарными знаками компании Apple Inc.

EIZO, EIZO Logo, ColorEdge, DuraVision, FlexScan, FORIS, RadiCS, RadiForce, RadiNET, Raptor и ScreenManager – зарегистрированные товарные знаки корпорации EIZO в Японии и других странах.

ColorEdge Tablet Controller, ColorNavigator, CuratOR, EcoView NET, EIZO EasyPIX, EIZO Monitor Configurator, EIZO ScreenSlicer, G-Ignition i•Sound, Quick Color Match, Re/Vue, Screen Administrator и UniColor Pro – товарные знаки корпорации EIZO.

Все остальные названия компаний и продуктов являются товарными знаками или зарегистрированными товарными знаками их владельцев.

Лицензия / Авторское право

Округлый готический жирный растровый шрифт, разработанный компанией Ricoh, используется для символов, отображаемых в данном устройстве.

Перечень международных нормативных документов/стандартов, которым соответствует медицинское изделие

IEC60601-1 «Изделия медицинские электрические. Часть 1-1. Общие требования безопасности. Требования безопасности к медицинским электрическим системам»
IEC60950-1 «Оборудование информационных технологий. Требования безопасности. Часть 1. Общие требования»
EN60601-1 «Изделия медицинские электрические. Часть 1. Общие требования безопасности с учетом основных функциональных характеристик»
IEC60601-1-2 «Изделия медицинские электрические. Часть 1-2. Общие требования безопасности. Электромагнитная совместимость. Требования и методы испытаний»
IEC60950-1 «Оборудование информационных технологий. Безопасность. Часть 1. Общие требования.»
CISPR22 «Совместимость технических средств электромагнитная. Оборудование информационных технологий. Радиопомехи индустриальные. Нормы и методы измерений»

ООО ЦИРМИ INFO@CIRMI.RU WWW.GOSZDRAVNADZOR.RU

CISPR24 «Совместимость технических средств электромагнитная. Оборудование информационных технологий. Устойчивость к электромагнитным помехам. Требования и методы испытаний (с Поправкой)»
IEC61000-3-2 «Электромагнитная совместимость (ЭМС). Часть 3-2. Нормы. Нормы эмиссии гармонических составляющих тока (оборудование с входным током не более 16 А в одной фазе)»
IEC61000-3-3 «Электромагнитная совместимость (ЭМС). Часть 3-3. Нормы. Ограничение изменений напряжения, колебаний напряжения и фликера в общественных низковольтных системах электроснабжения для оборудования с номинальным током не более 16 А (в одной фазе), подключаемого к сети электропитания без особых условий»
Directive 2011/65/EU «Ограничение содержания вредных веществ»
Directive 2012/19/EU «Отходы электрического и электронного оборудования»

Классификация оборудования

- Тип защиты от поражения электрическим током: Класс I
- Класс ЭМС: EN60601-1-2:2015 Группа 1 Класс B
- Классификация медицинского прибора (ЕС): Класс I
- Режим работы: продолжительный
- Класс IP: IPX0
- Не пригоден для применения в среде с повышенным содержанием кислорода
- Рабочие части отсутствуют

Техническое обслуживание и ремонт

Для технического обслуживания и ремонта обратитесь к уполномоченному компанией EIZO Corporation квалифицированному специалисту по ремонту и техническому обслуживанию.

Периодические проверки рекомендуется проводить не реже 1 раза в год.
Периодически рекомендуется проводить поверку работоспособности монитора:
- перед каждым включением рекомендуется визуально оценивать целостность всех кабелей и корпуса монитора
- не реже 1 раза в год рекомендуется проводить уборку места рядом со штепселем и вентиляционным отверстием монитора.
- 1 раз в год рекомендуется выводить тестовое изображение для визуальной оценки качества отображения
- 1 раз в год рекомендуется проводить проверку сопротивления изоляции шнура питания (обратитесь в сервисный центр)
При обнаружении любых неисправностей, посторонних запахов или звуков со стороны монитора обратитесь в сервисный центр.

Утилизации оборудования

Мониторы соответствуют требованиям 2012/19/EU (Директива ЕС об отходах электрического и электронного оборудования (WEEE). В конце срока службы, монитор должен быть утилизированы в соответствии с правилами, регламентирующими утилизацию подобных изделий.
Монитор относится к эпидемиологически безопасным отходам и должен быть утилизирован в соответствии с СанПиН 2.1.3684-21 "Санитарно-эпидемиологические требования к содержанию территорий городских и сельских поселений, к водным объектам, питьевой воде и питьевому водоснабжению населения, атмосферному воздуху, почвам, жилым помещениям, эксплуатации производственных, общественных помещений, организации и проведению санитарно-противоэпидемических (профилактических) мероприятий".

Упаковка

Монитор упаковывается в картонную коробку с плотной и прочной структурой, предоставляющую защиту от пыли и повреждений, вызванных внешними воздействиями при транспортировании. Упаковка состоит из гофрированного картона с картонными вкладками и пенопластовыми вставками, заклеенная клейкой лентой.

ООО ЦИРМИ INFO@CIRMI.RU WWW.GOSZDRAVNADZOR.RU

Маркировка

Расшифровка маркировочных символов

СИМВОЛЫ	Значение символа	СИМВОЛЫ	Значение символа
	Отключите монитор		Символ переработки для гофрированного картона, используемого для упаковки
	Включите монитор		Символ переработки
	Постоянный ток	2	Количественное ограничение штабелирования
	Эквипотенциальность		Этой стороной вверх
	Не прикасаться		Хранить в сухом месте
	Символ утилизации в соответствии с директивой WEEE 2002/96/EC «Об отходах электрического и электронного оборудования»;		Хрупкое
	Знак сертификации TUV	REF	Каталожный номер
CE	Маркировка CE	SN	Серийный номер
EAC	Маркировка EAC	QTY	Количество
RXonly	Внимание: Федеральный закон США допускает продажу устройства только лицензированным медицинским работником или по его заказу		См. инструкции по эксплуатации
	Знак сертификации Бюро стандартов, метрологии и контроля Тайваня		Дата изготовления
	Производитель	EC REP	Уполномоченный представитель в Европейском Сообществе
	Ограничение температуры		Ограничение влажности
	Знак подтверждение ЭМС и безопасность - соответствия нормам национальных стандартов КНР		Внимание!
10	Соответсвие директиве RoHS (территория Китая)	UL	Знак сертификации UL безопасности продукции

ООО ЦИРМИ INFO@CIRMI.RU WWW.GOSZDRAVNADZOR.RU

	Знак соответстствия качества и безопасности и ежегодной инспекция производственной линии		Знак наличия сертификатаTUV SUD.
	Знак соответствия требованиям UL (Canadian Underwriters Laboratory – Канада)	IS 10322 (Part 5/Se	Знак обязательной сертификации (территория Индии)
	Символ вольтметра		Символ использования внутри помещения
	Знак КС сертификации для электрических и электронных приборов в Южной Корее		Знак соответствия стандартов CSA для США и Канады
	Знак сертификации PSE - безопасность продукции электрических приборов и материалов для Японии		

Дизайн этикетки

Фото. Идентификационная табличка монитора RadiForce RX560

ООО ЦИРМИ INFO@CIRMI.RU WWW.GOSZDRAVNADZOR.RU

(Without CCC and EAC)

(With CCC and EAC)

Дополнительно будет нанесён стикер, содержащий следующую информацию:

Монитор медицинский жидкокристаллический цветной
Вариант исполнения 4: Монитор медицинский жидкокристаллический цветной: RadiForce RX660

РУ №_____от _____

Срок эксплуатации- 7 лет.

EIZO Corporation (ЭЙДЗО Корпорэйшн)
153, Shimokashiwano, Hakusan, Ishikawa 924-8566, Japan, Япония

Страна происхождения: Japan (Япония)

Уполномоченный представитель в России: ООО «ЛЕГИОН», 198152, г. Санкт-Петербург, ул. Краснопутиловская, д. 69, лит. А, пом. 157-н, оф. 651.1В тел. (812) 640-03-89, 946-44-20 ; факс (812) 640-03-89 email: cert@legion.ru

- регистрационное удостоверение России (номер и дата);
- уполномоченный представитель в России
- наименование медицинского изделия, согласно регистрационному удостоверению России.
- срок эксплуатации

Срок службы

Ожидаемый срок службы составляет 7 лет.

ООО ЦИРМИ INFO@CIRMI.RU WWW.GOSZDRAVNADZOR.RU

Информация по ЭМС

Монитор медицинский жидкокристаллический цветной RadiForce RX660 обладает характеристиками, необходимыми для корректного воспроизведения изображений.

Среда целевого использования

Устройство RadiForce RX660 предназначено для использования квалифицированным медицинским персоналом в качестве профессионального оборудования в первую очередь в среде учреждений здравоохранения.

RadiForce RX660 не подходит для применения в следующих условиях:

- Для оказания медицинской помощи на дому
- Вблизи высокочастотного хирургического оборудования, например, электрохирургических ножей
- Вблизи коротковолнового терапевтического оборудования
- Экранированный кабинет для таких систем медицинского оборудования, как МРТ
- В специальных условиях экранирования
- В автомобилях, в том числе скорой помощи
- Другие специальные условия

⚠ ПРЕДУПРЕЖДЕНИЕ

При установке устройства RadiForce RX660 необходимо соблюдать особые меры предосторожности, касающиеся ЭМС. При установке и эксплуатации данного изделия необходимо тщательно изучить информацию по ЭМС, раздел «МЕРЫ ПРЕДОСТОРОЖНОСТИ» в этом документе и соблюдать приведенные далее инструкции.

Применяйте только кабели, прилагаемые к данному устройству или указанные компанией EIZO.

Использование иных кабелей, кроме указанных или прилагаемых компанией EIZO к данному оборудованию может привести к повышению уровня электромагнитного излучения или ухудшению помехоустойчивости и неправильному функционированию данного оборудования.

Длина кабеля: не более 3 м.

Устройства RadiForce RX660 не следует устанавливать рядом с другим оборудованием или на нем. В случае необходимости такой установки следует понаблюдать за оборудованием или системой и убедиться, что в этих условиях устройства работают должным образом.

При использовании переносного радиочастотного оборудования, держите его на расстоянии не менее 30 см (12 дюймов) от каких-либо частей, включая кабели, устройства RadiForce RX660. В противном случае возможно ухудшение характеристик данного оборудования. Подключая дополнительное оборудование к сигнальным входам или выходам при настройке медицинской системы, пользователь отвечает за соответствие системы требованиям стандарта IEC/EN60601-1-2.

ООО ЦИРМИ INFO@CIRMI.RU WWW.GOSZDRAVNADZOR.RU

Технические описания

Электромагнитное излучение		
Устройства RadiForce RX660 предназначены для использования в описанных ниже условиях электромагнитной среды. Заказчик или пользователь оборудования серии RadiForce должен обеспечить эксплуатацию оборудования в среде, соответствующей спецификациям.		
Испытание на излучение	**Соответствие**	**Электромагнитное окружение - указания**
Радиочастотное излучение CISPR11/EN55011	Группа 1	Оборудование RadiForce RX660 использует радиоэнергию только для работы. Поэтому его радиоизлучение очень низкое и практически никогда не создает помех в работе установленного рядом электронного оборудования.
Радиочастотное излучение CISPR11/EN55011	Класс B	Оборудование RadiForce RX660 можно использовать в любых помещениях для бытовых целей, а также в помещениях, непосредственно подключенных к низковольтным распределительным электрическим сетям (электрическим сетям общего назначения)
Гармонические излучения IEC/EN61000-3-2	Класс D	
Колебания напряжения/ пульсирующие излучения IEC/EN61000-3-3	Соответствует	

Устойчивость к электромагнитным помехам			
Устройства RadiForce RX660 испытаны на соответствие указанным ниже уровням переносимости помех согласно требованиям испытаний для профессионального оборудования в среде здравоохранения, установленных стандартом IEC/EN60601-1-2. Заказчики и пользователи оборудования RadiForce RX660 должны обеспечить эксплуатацию оборудования RadiForce RX660 в следующих условиях:			
Испытания на помехоустойчивость	**Уровень испытаний для профессионального оборудования в среде учреждений здравоохранения**	**Уровень соответствия**	**Электромагнитное окружение - указания**
Электростатический разряд (ЭСР) IEC/EN61000-4-2	±8 кВ, контактный разряд ±15 кВ, воздушный разряд	±8 кВ, контактный разряд ±15 кВ, воздушный разряд	Пол должен быть деревянным, бетонным или покрытым керамической плиткой. Если пол имеет синтетическое покрытие, относительная влажность должна быть не менее 30%.
Кратковременные изменения / скачки напряжения IEC/EN61000-4-4	±2 кВ, силовые линии ±1 кВ, линии ввода /вывода данных	±2 кВ, силовые линии ±1 кВ, линии ввода /вывода данных	Питание от электросети должно соответствовать стандарту, установленному для коммерческих объектов и медицинских учреждений.
Скачки IEC/EN61000-4-5	±1 кВ между линиями ±2 кВ от линии к земле	±1 кВ между линиями ±2 кВ от линии к земле	Питание от электросети должно соответствовать стандарту, установленному для коммерческих объектов и медицинских учреждений.
Падения напряжения, кратковременные сбои и изменения напряжения входных линий энергоснабжения IEC/EN61000-4-11	0 % U_T (100 % падения U_T) - 0,5 цикла и 1 цикл 70 % U_T (30 % падения U_T) - 25 циклов 0 % U_T (100 % падения U_T) - 5 сек	0 % U_T (100 % падения U_T) - 0,5 цикла и 1 цикл 70 % U_T (30 % падения U_T) - 25 циклов 0 % U_T (100 % падения U_T) - 5 сек	Питание от электросети должно соответствовать стандарту, установленному для коммерческих объектов и медицинских учреждений. Если пользователю устройства RadiForce RX660 требуется непрерывная работа во время сбоев в электроснабжении, рекомендуется использовать ИБП или аккумуляторную батарею для устройства RadiForce. RX660.
Магнитное поле промышленной частоты IEC/EN61000-4-8	30 А/м (50 / 60 Гц)	30 А/м	Характеристики магнитных полей промышленной частоты должны соответствовать уровням, характерным для обычного расположения оборудования на типичных коммерческих объектах или в медицинских учреждениях. Данное устройство в процессе использования следует держать на расстоянии не менее 15 см от источника магнитных полей промышленной частоты.

ООО ЦИРМИ INFO@CIRMI.RU WWW.GOSZDRAVNADZOR.RU

Устойчивость к электромагнитным помехам

Устройства RadiForce RX660 испытаны на соответствие указанным ниже уровням переносимости помех согласно требованиям испытаний для профессионального оборудования в среде здравоохранения, установленных стандартом IEC/EN60601-1-2.
Заказчики и пользователи оборудования RadiForce RX660 должны обеспечить эксплуатацию оборудования RadiForce RX660 в следующих условиях:

Испытания на помехоустойчивость	Уровень испытаний для профессионального оборудования в среде учреждений здравоохранения	Уровень соответствия	Электромагнитное окружение - указания
Возмущения в проводниках, индуцируемые радиочастотными полями IEC/EN61000-4-6	3 В(скв) 150 кГц - 80 МГц	3 В(скв)	Расстояние от любой детали оборудования RadiForce, RX660 включая кабели, до переносного или мобильного оборудования радиосвязи, должно быть не меньше рекомендуемого пространственного разделения, рассчитанного по формуле, применимой к частоте передатчика. Рекомендуемый пространственный разнос $d = 1{,}2\sqrt{P}$
	6 В(скв) в диапазонах ISM (промышленность, наука, медицина) от 150 кГц до 80 МГц	6 В(скв)	
Излучаемые радиочастотные поля IEC/EN61000-4-3	3 В/м от 80 МГц до 2,7 ГГц	3 В/м	$d = 1{,}2\sqrt{P}$, от 80 МГц до 800 МГц $d = 2{,}3\sqrt{P}$, от 800 МГц до 2,7 ГГц Где P - максимальная выходная мощность передатчика в ваттах (Вт) согласно документации изготовителя передатчика, а d - рекомендованный пространственный разнос в метрах (м). Напряженность поля постоянно установленных передатчиков радиосигналов, определенная при обследованиях электромагнитного излучения объекта[a], должна быть ниже уровня, установленного для каждого частотного диапазона[b]. Помехи возможны поблизости от оборудования, помеченного следующим символом. ((•))

Примечание 1	U_T - напряжение сети переменного тока до установки испытательного уровня.
Примечание 2	При 80 МГц и 800 МГц применяется более высокий частотный диапазон.
Примечание 3	Указания, касающиеся возмущений в проводниках, индуцируемых радиочастотными полями или относящихся к радиочастотным полям могут быть не применимы во всех ситуациях. На распространение электромагнитного поля оказывает влияние поглощение и отражение волн зданиями, предметами и людьми.
Примечание 4	Диапазоны ISM от 150 кГц до 80 МГц находятся в пределах от 6,765 МГц до 6,795 МГц, 13,553 МГц до 13,567 МГц, от 26,957 МГц до 27,283 МГц и от 40,66 МГц до 40,70 МГц.

a)	Напряженность поля, создаваемого постоянно установленными передатчиками, такими как базы радиотелефонов (сотовых/беспроводных) и подвижные радиостанции, радиолюбительская связь, радиовещание в диапазонах AM и FM, нельзя с точностью определить теоретически. Чтобы оценить условия электромагнитной среды, создаваемой постоянно установленными передатчиками, нужно провести электромагнитное обследование объекта. Если измеренная напряженность поля в месте эксплуатации оборудования RadiForce RX660 превышает уровень соответствия, установленный для радиочастот, необходимо понаблюдать за устройством RadiForce RX660 и убедиться, что оно работает должным образом. В случае наличия отклонений в работе могут потребоваться дополнительные меры, например, изменение места расположения или направления антенны устройства RadiForce RX660.
b)	В частотном диапазоне от 150 кГц до 80 МГц напряженность поля должна быть не более 3 В/м.

ООО ЦИРМИ INFO@CIRMI.RU WWW.GOSZDRAVNADZOR.RU

Рекомендуемый пространственный разнос между переносными или мобильными устройствами радиосвязи и оборудованием RadiForce RX660

Устройства RadiForce RX660 предназначены для использования в электромагнитной среде с контролируемыми радиочастотными помехами. Заказчик или пользователь устройства RadiForce RX660 может предотвратить возникновение электромагнитных помех за счет сохранения минимального расстояния между переносными или мобильными устройствами радиосвязи (приемниками и передатчиками) и оборудованием RadiForce RX660.

Подтверждена помехоустойчивость к полям, генерируемым находящимися поблизости радиочастотными устройствами беспроводной связи:

Частота испытаний (МГц)	Полоса пропускания [a)] (МГц)	Служба [a)]	Модуляция [b)]	Максимальная мощность (Вт)	Минимальное пространственный разнос (м)	Уровень испытаний IEC/EN60601 (Вт/м)	Уровень соответствия (Вт/м)
385	380 - 390	TETRA 400	Импульсная модуляция [b)] 18 Гц	1,8	0,3	27	27
450	430 - 470	GMRS 460, FRS 460	FM отклонение ±5 кГц синусоидальный сигнал 1 кГц	2	0,3	28	28
710 745 780	704 - 787	Диапазон LTE 13, 17	Импульсная модуляция [b)] 217 Гц	0,2	0,3	9	9
810 870 930	800 - 960	GSM 800 / 900, TETRA 800, iDEN 820 CDMA 850, LTE, диапазон 5	Импульсная модуляция [b)] 18 Гц	2	0,3	28	28
1720 1845 1970	1700 - 1990	GSM 1800; CDMA 1900; GSM 1900; DECT; LTE, диапазон 1, 3, 4, 25; UMTS	Импульсная модуляция [b)] 217 Гц	2	0,3	28	28
2450	2400 - 2570	Bluetooth, WLAN, 802,11 b/g/n, RFID 2450, LTE, диапазон 7	Импульсная модуляция [b)] 217 Гц	2	0,3	28	28
5240 5500 5785	5100 - 5800	WLAN 802,11 a/n	Импульсная модуляция [b)] 217 Гц	0,2	0,3	9	9

a) Для некоторых служб приведены только частоты передачи для канала передачи в восходящем направлении.

b) модуляция носителя с использованием прямоугольного синусоидального сигнала с коэффициентом заполнения 50 %.

ООО ЦИРМИ INFO@CIRMI.RU WWW.GOSZDRAVNADZOR.RU

Устройства RadiForce RX660 предназначены для использования в электромагнитной среде с контролируемыми радиочастотными помехами. Для прочих переносных или мобильных устройств радиосвязи (приемников и передатчиков) минимальное расстояние между переносными и мобильными устройствами радиосвязи (приемниками и передатчиками) и устройством RadiForce RX660 выбирается согласно приведенным ниже рекомендациями в соответствии с макси- мальной выходной мощностью коммуникационного оборудования.			
Установленная максимальная выходная мощность передатчика (Вт)	**Пространственный разнос в зависимости от частоты передатчика (м)**		
	от 150 кГц до 80 МГц d = 1,2√P	**от 80 МГц до 800 МГц d = 1,2√P**	**от 800 МГц до 2,7 ГГц d = 2,3√P**
0,01	0,12	0,12	0,23
0,1	0,38	0,38	0,73
1	1,2	1,2	2,3
10	3,8	3,8	7,3
100	12	12	23
Для передатчиков с установленной максимальной выходной мощностью, не указанной выше, рекомендованный пространственный разнос d в метрах (м) можно определить по формуле, применимой к частоте передатчика, где P - максимальная выходная мощность передатчика в ваттах (Вт) согласно документации изготовителя передатчика.			
Примечание 1	При 80 МГц и 800 МГц применяется пространственный разнос для более высокого частотного диапазона.		
Примечание 2	Эти правила могут применяться не во всех ситуациях. На распространение электромагнитного поля оказывает влияние поглощение и отражение волн зданиями, предметами и людьми.		

Кабель		Длина
Сигнальный кабель:	PP300	3 м
Сигнальный кабель:	PP028	0,28 м
Сигнальный кабель:	DD300DL	3 м
Кабель USB:	UU300	3 м
Шнур питания	(с заземлением)	3 м

ООО ЦИРМИ INFO@CIRMI.RU WWW.GOSZDRAVNADZOR.RU

Перевод с японского/ английского языка на русский язык

ПЕРЕВОД ОТТИСКОВ ПЕЧАТЕЙ,
УДОСТОВЕРЕЛЬНЫХ НАДПИСЕЙ И АПОСТИЛЯ

На первой странице:

Печать: EIZO Corporation
Удостоверяющая печать

Удостоверительная надпись нотариуса:

Реестровый номер 105

НОТАРИАЛЬНОЕ ЗАВЕРЕНИЕ

Заявитель Хашимото Хироаки, старший менеджер отдела нормативно-правового регулирования и безопасности компании EIZO Corporation, заверил нотариуса через своего представителя Эриса Ота, что подпись на прилагаемом документе, несомненно, является его личной подписью.

Настоящим осуществляю нотариальное заверение выше указанного.

Подпись

11 октября 2021 года, нотариальная контора.

Япония, префектура Исикава, город Канадзава, улица Мусаси 6-1

Нотариус районной нотариальной конторы Канадзавы

Хисанори ИШИХАРА

Печать: Нотариус Хисанори ИШИХАРА

Печать: Хисанори ИШИХАРА
Нотариус районной нотариальной конторы Канадзавы
Япония, префектура Исикава, город Канадзава, улица Мусаси 6-1

ООО ЦИРМИ INFO@CIRMI.RU WWW.GOSZDRAVNADZOR.RU

Удостоверительная надпись директора нотариальной конторы:

Нотариальная контора

Общий нотариальный номер 212

СВИДЕТЕЛЬСТВО

Настоящим свидетельствую, что выше представленное нотариальное заверение совершено практикующим нотариусом города Канадзава, Япония, в рамках его компетенции и что его печать является подлинной.

12 октября 2021 г.

Такаси ОКАМОТО
Директор районной нотариальной конторы Канадзавы

Печать: Такаси ОКАМОТО
Директор районной нотариальной конторы Канадзавы

Печать: Министерство иностранных дел Японии

АПОСТИЛЬ
(Гаагская конвенция от 05 октября 1961 г.)

1. Страна: **ЯПОНИЯ**
Настоящий официальный документ

2. подписан Такаси ОКАМОТО

3. выступающим в качестве Директора районной нотариальной конторы Канадзавы

4. скреплен печатью/штампом - см. выше -

Удостоверено

5. в г. Осака 6. 14.10.2021 г.

7. Министерством иностранных дел

8. за № 11259

9. Печать/Штамп:
Министерство иностранных дел Японии

10. Подпись:
Кацуми ФУКУТАНИ
За Министра иностранных дел

ООО ЦИРМИ INFO@CIRMI.RU WWW.GOSZDRAVNADZOR.RU

Перевод данного текста выполнен переводчиком Котляровым Антоном Игоревичем.

_____

Российская Федерация

Город Москва

Третьего ноября две тысячи двадцать первого года.

Я, Родина Ульяна Алексеевна, временно исполняющая обязанности нотариуса города Москвы Корсика Владимира Константиновича, свидетельствую подлинность подписи переводчика Котлярова Антона Игоревича.

Подпись сделана в моем присутствии.

Личность подписавшего документ установлена.

Зарегистрировано в реестре: № 77/2138-н/77-2021-49-1007

Уплачено за совершение нотариального действия: 400 руб. 00 коп.

У.А. Родина

Всего прошнуровано, пронумеровано
и скреплено печатью 53 лист(а)(ов)

ВРИО нотариуса

ООО ЦИРМИ INFO@CIRMI.RU WWW.GOSZDRAVNADZOR.RU

«УТВЕРЖДАЮ» / “APPROVE”

Старший менеджер отдела нормативно-правового регулирования и безопасности /
Senior Manager of Regulatory Compliance and Safety Dept.
(должность/position)
Хироаки Хашимото /Hiroaki Hashimoto
(имя/name)
_____
(подпись/signature)
«24» 9 2021
«день» месяц (цифрами) / «day» month (numerals)

М.П. / Stamp

ИНСТРУКЦИЯ ПО ЭКСПЛУАТАЦИИ

Монитор медицинский жидкокристаллический цветной RadiForce в вариантах исполнения

V. Монитор медицинский жидкокристаллический цветной RadiForce RX850

2021

ООО ЦИРМИ INFO@CIRMI.RU WWW.GOSZDRAVNADZOR.RU

ООО ЦИРМИ INFO@CIRMI.RU WWW.GOSZDRAVNADZOR.RU

令和３年第１０６号

認　　証

嘱託人ＥＩＺＯ株式会社技術管理部部長橋本浩明は代理人太田江里紗を通じ本公証人の面前において別紙編綴の私署証書の署名が自己のものに相違ない旨を自認した。

よって本公証人これを認証する。

令和３年１０月１１日本公証人役場において

日本國石川県金沢市武蔵町６番１号

金沢地方法務局所属

公証人　石原寿記

公証人役場

Registered No.106

NOTARIAL CERTIFICATE

This is to certify that Erisa Ota, an agent of Hiroaki Hashimoto, Regulatory Compliance and Safety Dept.Senior Manager of EIZO Corporation, has stated in my very presence that the said Hiroaki Hashimoto has acknowledged to have signed the attached document on this 11th day of October,2021.

ISHIHARA Hisanori

Notary

6-1 Musashi-Machi,Kanazawa-Shi,

Ishikawa-Prefecture, Japan

Belonging to

Kanazawa District Legal Affairs Bureau

ISHIHARA Hisanori
Kanazawa District Legal Affairs Bureau
NOTARY
6-1 Musashimachi Kanazawa
JAPAN

ООО ЦИРМИ INFO@CIRMI.RU WWW.GOSZDRAVNADZOR.RU

総公証第　２１３　号

証　　明

APOSTILLE

(Convention de La Haye du 5 octobre 1961)

1. Country: **JAPAN**

   This public document

2. has been signed by OKAMOTO Takashi

3. acting in the capacity of Director of the Kanazawa District Legal Affairs Bureau

4. bears the seal/stamp of – same as above –

Certified

5. at **Osaka**
6. OCT 14 2021
7. by **the Ministry of Foreign Affairs**
8. No. 11260
9. Seal/stamp:
10. Signature:

福谷佳津美

FUKUTANI Katsumi

For the Minister for Foreign Affairs

OKAMOTO Takashi

Director of the Kanazawa District Legal Affairs Bureau

ООО ЦИРМИ INFO@CIRMI.RU WWW.GOSZDRAVNADZOR.RU

総公証第　２１３　号

証　　明

この認証の付与は，在職中の公証人がその権限に基づいてしたものであり，かつ，その押印は，真実のものであることを証明する。

令和３年１０月１２日

金沢地方法務局長　岡本　高至

CERTIFICATE

This is to certify that the annexed Notarial Certificate has been executed by Notary, duly authorized and practising in Kanazawa, Japan, and that the Official Seal appearing on the same is genuine.

Date　12th October,2021

OKAMOTO Takashi

Director of the Kanazawa District Legal Affairs Bureau

ООО ЦИРМИ INFO@CIRMI.RU WWW.GOSZDRAVNADZOR.RU

Инструкция по эксплуатации

Монитор медицинский жидкокристаллический цветной RadiForce RX850

EIZO

ООО ЦИРМИ INFO@CIRMI.RU WWW.GOSZDRAVNADZOR.RU

Монитор медицинский жидкокристаллический цветной RadiForce RX850

Основной состав:
- Монитор – 1 шт.
- Шнур питания – 1 шт.
- Цифровой сигнальный кабель DisplayPort – не более 2 шт.
- Цифровой сигнальный кабель DVI (Dual Link) – не более 2 шт.
- Кабель USB – 1 шт.
- Адаптер переменного тока (PSA-073) – 1 шт.
- Держатель шнура питания – 1 шт.
- Компакт-диск с программным обеспечением и инструкцией по эксплуатации – 1 шт.
- Инструкция по эксплуатации – 1 шт.

Чтобы на изделие распространялась гарантия, не допускайте длительного отображения на нем неподвижного изображения, что ведет к сохранению изображения (эффекту остаточного изображения), аварийных ситуаций, ненадлежащего применения, неправильного обращения или эксплуатации вразрез с указаниями, изложенными в документах «Инструкцию по эксплуатации». Любое из перечисленных действий аннулирует гарантию.

Разработчик
EIZO Corporation
153, Shimokashiwano, Hakusan, Ishikawa 924-8566, Japan, Япония

Производитель
EIZO Corporation
153, Shimokashiwano, Hakusan, Ishikawa 924-8566, Japan, Япония

Адреса мест производства медицинского изделия
EIZO Corporation, 153, Shimokashiwano, Hakusan, Ishikawa 924-8566, Japan

Уполномоченный представитель EIZO Corporation на территории РФ
Общество с ограниченной ответственностью «ЛЕГИОН»
ООО «ЛЕГИОН»
198152, г. Санкт-Петербург, ул. Краснопутиловская, д. 69, лит. А, пом. 157-н, оф. 651.1В
тел.: +7 (921) 946-44-20
факс: +7 (812) 640-03-89
e-mail: cert@legion.ru

Гарантийные обязательства
Гарантия производителя
Предоставляемые гарантии изложены среди стандартных условий ведения бизнеса компании EIZO Corporation. Во всех случаях медицинский прибор необходимо отправлять уполномоченному представителю производителя, в том числе в течение гарантийного срока.
Гарантийный срок – 24 месяцев со дня продажи.

Ограничение ответственности
Компания EIZO Corporation несет ответственность за безопасность эксплуатации, эксплуатационную надежность и эксплуатационные характеристики этого оборудования только при соблюдении следующих условий:
• все сборочные операции, работы по расширению системы, переналадки, модификации или ремонты выполнялись лицом или лицами, уполномоченными компанией EIZO Corporation должным образом.
• весь электромонтаж в месте эксплуатации выполнен с соблюдением соответствующих национальных и местных электротехнических правил и норм.
• при эксплуатации устройства всегда соблюдались требования его инструкции по эксплуатации.

Программа ремонта

ООО ЦИРМИ INFO@CIRMI.RU WWW.GOSZDRAVNADZOR.RU

На время ремонта обычно предоставляется монитор взамен вышедшего из строя, которое возвращается компании EIZO Corporation при получении отремонтированного.
В России ремонт монитора можно выполнить по следующим адресам:

- Обуховской Обороны, д. 76, корпус 7А

тел. +7 (812) 327 3129; тел. +7 (812) 325 0239
факс +7 (812) 327 2604

- 127015, Москва, ул. Большая Новодмитровская, д. 14, стр. 2, подъезд 3, БЦ «Новодмитровский»

тел. +7 (495) 984 9041
факс +7 (495) 984 9043

ООО ЦИРМИ INFO@CIRMI.RU WWW.GOSZDRAVNADZOR.RU

ПРЕДУПРЕДИТЕЛЬНЫЕ СИМВОЛЫ

В настоящем руководстве и на устройстве используются следующие предупредительные символы. Они указывают на важную информацию. Пожалуйста, уделяйте ей должное внимание.

ПРЕДУПРЕЖДЕНИЕ Пренебрежение информацией, относящейся к символу «ПРЕДУПРЕЖДЕНИЕ», может привести к серьезной травме или угрозе жизни.	**ВНИМАНИЕ** Пренебрежение информацией, относящейся к символу «ВНИМАНИЕ», может привести к травме средней тяжести и/или материальному ущербу либо повреждению устройства.

	Обозначает предупреждение или необходимость соблюдать осторожность. Например, символ означает опасность поражения электрическим током.
	Обозначает запрещенное действие. Например, символ означает «Не разбирать».
	Обозначает действие, обязательное для выполнения. Например, символ означает «Заземлить устройство».

ДРУГИЕ СИМВОЛЫ

СИМВОЛЫ	Значение символа	СИМВОЛЫ	Значение символа
	Отключите монитор		Символ переработки для гофрированного картона, используемого для упаковки
	Включите монитор		Символ переработки
	Постоянный ток	2	Количественное ограничение штабелирования
	Эквипотенциальность		Этой стороной вверх
	Не прикасаться		Хранить в сухом месте
	Маркировка WEEE		Хрупкое
	Знак сертификации TUV в Северной Америке	REF	Каталожный номер
CE	Маркировка CE	SN	Серийный номер
EAC	Маркировка EAC	QTY	Количество
Rxonly	Внимание: Федеральный закон США допускает продажу устройства только лицензированным медицинским работником или по его заказу		См. инструкции по эксплуатации
EC REP	Уполномоченный представитель в Европейском Сообществе		Дата изготовления

ООО ЦИРМИ INFO@CIRMI.RU WWW.GOSZDRAVNADZOR.RU

	Производитель		

Это устройство было специально адаптировано для использования в регионе, в который оно изначально поставлялось. При эксплуатации за пределами данного региона работа устройства может отличаться от описания, данного в технических условиях. При использовании устройства за пределами региона поставки, могут возникнуть трудности в его подключении в электросети.

Никакая часть этого руководства не может быть воспроизведена, сохранена в системе хранения данных или передана в любой форме, любыми средствами, электронными, механическими или любыми другими, без предварительного согласия корпорации EIZO Corporation, выраженного в письменной форме.
Корпорация EIZO Corporation не принимает на себя обязательств по обеспечению конфиденциальности предоставляемого материала или информации без предварительных договоренностей, соответствующих соглашению корпорации EIZO Corporation относительно указанной информации. Несмотря на то, что были предприняты все попытки для обеспечения того, чтобы в данном руководстве содержалась обновленная информация, следует учесть, что технические характеристики монитора EIZO могут изменяться без предварительного уведомления.

ООО ЦИРМИ INFO@CIRMI.RU WWW.GOSZDRAVNADZOR.RU

МЕРЫ ПРЕДОСТОРОЖНОСТИ

ВНИМАНИЕ

- Это устройство было специально адаптировано для использования в регионе, в который оно изначально поставлялось. При использовании этого устройства за пределами данного региона, оно может работать не так, как указано в его характеристиках.
- Чтобы обеспечить личную безопасность и правильное обслуживание, внимательно прочитайте настоящий раздел и предупреждения на мониторе.

Расположение предупреждений

Монитор

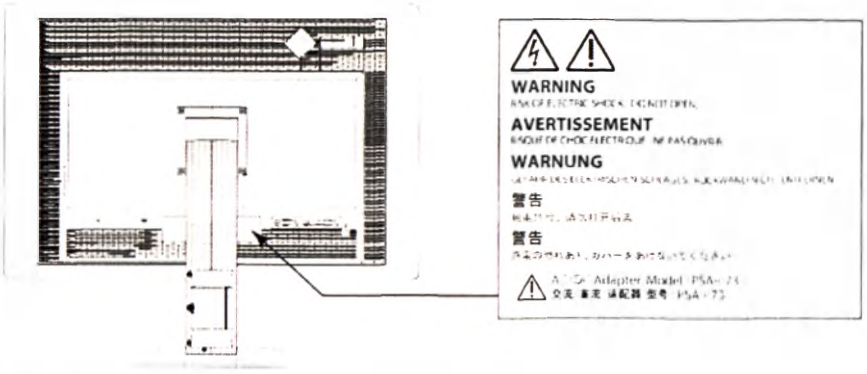

Адаптер переменного тока

Символы на устройстве

Символ	Значение символа	
○	Выключатель основного питания адаптера переменного тока:	Нажмите для выключения основного питания монитора.
|	Выключатель основного питания адаптера переменного тока:	Нажмите для включения основного питания монитора.
⏻	Выключатель питания:	Нажмите для включения или выключения монитора.
~	Переменный ток	
⎓	Постоянный ток	
⚠	Опасность поражения электрическим током	
⚠	ВНИМАНИЕ:	См. «ПРЕДУПРЕДИТЕЛЬНЫЕ СИМВОЛЫ».
	Отметка WEEE:	Продукт утилизируется в разобранном виде; материалы пригодны для вторичной переработки.
CE	Маркировка CE:	Знак соответствия ЕС согласно положениям Директив Совета Европы и/или нормам ЕС.
	Производитель	

ООО ЦИРМИ INFO@CIRMI.RU WWW.GOSZDRAVNADZOR.RU

Дата изготовления

ПРЕДУПРЕЖДЕНИЕ

При появлении дыма, исходящего из устройства, запаха гари или необычных звуков немедленно обесточьте устройство и обратитесь к уполномоченному представителю компании EIZO за помощью.
Попытка эксплуатации неисправного устройства может привести к пожару, поражению электрическим током или повреждению оборудования.

Не открывайте корпус и не модифицируйте устройство.
Открытие корпуса или модификация устройства может привести к пожару, поражению электрическим током или ожогу.

Не поворачивайте изоляционную втулку при фиксации кабеля питания адаптера переменного тока.
Невыполнение этого требования может привести к пожару, поражению электрическим током или повреждению оборудования.

Для ремонта обращайтесь только к квалифицированному специалисту.
Не пытайтесь ремонтировать это устройство самостоятельно, поскольку открытие или снятие крышек может привести к пожару, поражению электрическим током или повреждению оборудования.

Храните мелкие предметы и жидкости вдали от устройства.
Случайное попадание мелких предметов или пролитой жидкости внутрь корпуса через вентиляционные отверстия может привести к пожару, поражению электрическим током или повреждению оборудования. В случае попадания какого-либо предмета или жидкости внутрь корпуса немедленно обесточьте устройство. Перед последующей эксплуатацией обратитесь к квалифицированному специалисту по ремонту и техническому обслуживанию для выполнения проверки.

Установите устройство на прочной и устойчивой поверхности.
В случае установки на несоответствующей поверхности устройство может упасть, что приведет к травмам или повреждению оборудования. В случае падения устройства немедленно отключите питание и обратитесь за рекомендацией к уполномоченному представителю компании EIZO. Не используйте поврежденное устройство. Использование поврежденного устройства может привести к пожару или поражению электрическим током.

Используйте устройство в соответствующем месте.
Невыполнение этого требования может привести к пожару, поражению электрическим током или повреждению оборудования.

- Не устанавливайте на открытом воздухе.
- Не устанавливайте в транспортных средствах (на кораблях, в самолетах, поездах, автомобилях и т. д.).
- Не устанавливайте в пыльных и влажных местах.
- Не устанавливайте монитор в месте, где на экран может попасть вода (ванная комната, кухня и т. д.).
- Не устанавливайте в месте, где экран подвержен прямому действию пара.
- Не устанавливайте вблизи устройств, выделяющих тепло, или увлажнителя.
- Не устанавливайте устройство там, где оно может подвергаться воздействию прямых солнечных лучей.
- Не устанавливайте устройство в среде с горючим газом.
- Не размещать в средах с агрессивными газами (такими как сернистый газ, сероводород, перекись азота, хлор, аммиак и озон)
- Не размещать в пыльных средах, в средах с компонентами, ускоряющими коррозию в атмосфере (такими как хлористый натрий и сера), в средах с проводящими металлами и пр.

ООО ЦИРМИ INFO@CIRMI.RU WWW.GOSZDRAVNADZOR.RU

Для предотвращения опасности удушения храните пластиковые упаковочные пакеты в недоступном для детей месте.

ООО ЦИРМИ INFO@CIRMI.RU WWW.GOSZDRAVNADZOR.RU

⚠ ПРЕДУПРЕЖДЕНИЕ

Используйте закрытый адаптер переменного тока.
С данным изделием можно использовать только закрытый адаптер переменного тока (PSA-073). Не используйте с другим адаптером переменного тока. Подключение к источникам питания, которые не соответствуют классу мощности адаптера переменного тока, может стать причиной возникновения пожара или поражения электрическим током.

Используйте входящий в комплект шнур питания, подключаемый к стандартной для вашей страны штепсельной розетке.
Убедитесь в соблюдении пределов номинального напряжения, на которое рассчитан шнур питания. Невыполнение этого требования может привести к пожару или поражению электрическим током.
Электропитание: 100–120/200–240 В пер.т. 50/60 Гц

OK

При отключении шнура питания или кабеля питания адаптера крепко возьмитесь за вилку и потяните ее.
Не тяните за шнур или кабель, в противном случае он может быть поврежден, что может привести к возгоранию или поражению электрическим током.

Оборудование должно быть подключено к заземленной штепсельной розетке питающей сети.
Невыполнение этого требования может привести к пожару или поражению электрическим током.

Используйте источник с соответствующим напряжением.

- Данное устройство предназначено для работы только от определенного напряжения. Подключение к источнику с напряжением, отличным от указанного в настоящем руководстве, может привести к пожару, поражению электрическим током или повреждению оборудования.
  Электропитание: 100–120/200–240 В пер.т. 50/60 Гц
- Не допускайте перегрузок силовой цепи, это может привести к пожару или поражению электрическим током.

Осторожно обращайтесь со шнуром питания и адаптером переменного тока.
Осторожно обращайтесь со шнуром питания и адаптером переменного тока. Не ставьте тяжелые предметы, не тяните шнур или адаптер переменного тока, и не перегибайте шнур питания. Использование поврежденного шнура питания или адаптера переменного тока может привести к пожару или поражению электрическим током.

Для обеспечения электробезопасности не подключайте и не отсоединяйте шнур питания в присутствии пациентов.

Никогда не прикасайтесь к вилке, адаптеру переменного питания или шнуру питания во время грозы.
В противном случае это может привести к поражению электрическим током.

В случае подсоединения кронштейна-стойки см. Руководство пользователя кронштейна-стойки и обеспечьте надежность установки устройства.
В противном случае устройство может отсоединиться, что может привести к травме или повреждению оборудования. До начала установки убедитесь, что столы, стены и прочие предметы, на которые крепится кронштейн-стойка, обладают достаточной механической прочностью. При падении устройства обратитесь за рекомендацией к уполномоченному представителю компании EIZO.
Не используйте поврежденное устройство. Использование поврежденного устройства может привести к пожару или поражению электрическим током. При повторном подсоединении подставки с регулируемым наклоном используйте те же самые винты и затяните их надежно.

ООО ЦИРМИ INFO@CIRMI.RU WWW.GOSZDRAVNADZOR.RU

⚠ ПРЕДУПРЕЖДЕНИЕ

Не прикасайтесь к поврежденной ЖК-панели голыми руками.
Жидкие кристаллы, которые могут вытечь из панели, являются ядовитыми при попадании в глаза или рот. В случае непосредственного контакта с панелью каких-либо участков тела тщательно промойте их водой. При появлении болезненных симптомов обратитесь к врачу.

ООО ЦИРМИ INFO@CIRMI.RU WWW.GOSZDRAVNADZOR.RU

⚠ ВНИМАНИЕ

Будьте осторожны при переноске устройства.
Отключайте кабели питания и другие кабели при перемещении устройства. Перемещать устройство с подключенным кабелем опасно.
Это может привести к травме.

При переноске или установке устройства следуйте правильной процедуре, указанной в инструкциях.

- При переноске устройства возьмите его и держите крепко, как показано на следующем рисунке.
- Не извлекайте устройство из упаковки и не переносите его в одиночку, поскольку это устройство большого размера и очень тяжелое.

Падение устройства может привести к травмам или повреждению оборудования.

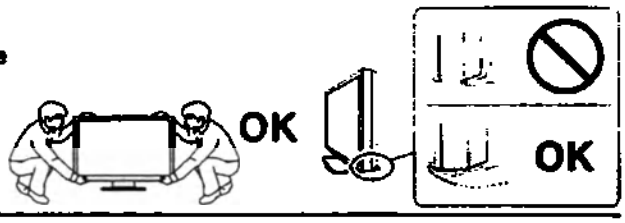

Не закрывайте вентиляционные отверстия на корпусе.

- Не кладите какие-либо предметы на вентиляционные отверстия.
- Не устанавливайте устройство в замкнутом пространстве.
- Не эксплуатируйте устройство в горизонтальном или перевернутом положении.

Закрытие вентиляционных отверстий нарушает правильный воздушный поток и может привести к пожару, поражению электрическим током или повреждению оборудования.

Не прикасайтесь к вилке или адаптеру переменного тока мокрыми руками.
В противном случае возможно поражение электрическим током.

Используйте штепсельную розетку с возможностью легкого доступа.
Благодаря этому можно будет быстро обесточить устройство в случае возникновения какой-либо проблемы.

Имейте в виду, что адаптер переменного тока может нагреваться во время использования.

- Не закрывайте адаптер переменного тока и не ставьте на него никаких предметов. Не кладите адаптер переменного тока на предметы, способные удерживать тепло, т. е. ковры, одеяла и т. п. Адаптер переменного тока не должен подвергаться воздействию прямых солнечных лучей и источников тепла, например, обогревателей. Невыполнение этого требования может стать причиной пожара.
- Не касайтесь голыми руками. В противном случае возможны ожоги.
- Прежде чем перемещать монитор, убедитесь, что питание выключено, вытащите штепсель из штепсельной розетки, и подождите, пока монитор полностью остынет.

Не используйте адаптер переменного тока в подвешенном состоянии.
Использование в таком состоянии может привести к пожару или поражению электрическим током.

Время от времени проводите уборку места рядом со штепселем и вентиляционным отверстием монитора и адаптером переменного тока.
Пыль, вода или масло на вилке могут привести к пожару.
Периодически (не реже 1 раза в год) рекомендуется проводить уборку места рядом со штепселем и вентиляционным отверстием монитора. Для вентиляционного отверстия монитора очистку следует проводить в соответствии с пунктом "Очистка" в инструкции.
Что касается штепселя, пожалуйста, отсоедините его перед чисткой и протрите сухой тканью.
Влага может привести к повреждению изоляции штепселя питания, что может привести к пожару или поражению электрическим током.

Перед чисткой устройства отключайте его от розетки.
Чистка устройства, подключенного к электропитанию, может привести к поражению электрическим током.

Если устройство не будет использоваться в течение длительного промежутка времени, отключите питание устройства и отсоедините шнур питания от настенной розетки для обеспечения безопасности и экономии электроэнергии.

Настоящее изделие предназначено только для использования в среде, окружающей пациента,

ООО ЦИРМИ INFO@CIRMI.RU WWW.GOSZDRAVNADZOR.RU

а не для прямого контакта с пациентом.

Для пользователей на территории ЕЭС и Швейцарии:

О любом серьезном происшествии с устройством необходимо сообщить Производителю и соответствующим органам власти страны-участницы, в которой находится пользователь и/или пациент.

ООО ЦИРМИ INFO@CIRMI.RU WWW.GOSZDRAVNADZOR.RU

Примечание в отношении данного монитора

Целевое использование

Целевое назначение:

Монитор предназначен для отображения и просмотра цифровых изображений квалифицированным медицинским персоналом с целью проведения исследований, анализа и диагностики.

Условия применения:

Мониторы предназначены для эксплуатации квалифицированным медицинским персоналом в качестве профессионального оборудования в первую очередь в среде учреждений здравоохранения.

Потенциальный потребитель:

Эксплуатация мониторов разрешена только лицам, которые имеют соответствующую медицинскую квалификацию и владеют техникой работы.

Показания:

Монитор медицинский жидкокристаллический цветной предназначен для отображения и просмотра медицинских цифровых изображений, полученных при применении различных методов лучевой диагностики (рентгенодиагностика, ультразвуковая диагностика, компьютерная томография, магнитно-резонансная томография, радионуклидная диагностика, ангиография), квалифицированным медицинским персоналом с целью проведения исследований, анализа и диагностики.

Противопоказания:

Противопоказания, которые непосредственно относятся к изделию, в настоящее время не известны. Применение монитора противопоказано, если, по мнению ответственного врача, такое применение сопряжено с опасностью для пациента, например, вследствие общего состояния пациента, или если вмешательство противопоказано как таковое. Противопоказано при эндоскопических вмешательствах.

Побочные действия:

Не выявлено.

Вид контакта с человеком

Изделие не контактирует с пациентом, рабочие части отсутствуют.

При использовании в указанных выше целях устройство должно быть настроено на работу в режиме горизонтального изображения.

Гарантия на настоящее изделие может не распространяться на способы применения, не описанные в настоящем руководстве.

Технические характеристики, указанные в настоящем документе, являются действительными только при соблюдении следующих условий:

· Шнуры питания входят в комплект поставки изделия.

· Сигнальные кабели определяет наша компания.

- Настоящее изделие совместимо с компьютерными рабочими станциями медицинской аппаратуры для методов лучевой диагностики (рентгенодиагностика, ультразвуковая диагностика, компьютерная томография, магнитно-резонансная томография, радионуклидная диагностика, ангиография).
- Используйте только принадлежности, произведенные или указанные нами вместе с этим продуктом. Описанные ниже принадлежности приобретаются отдельно. За последней информацией о

ООО ЦИРМИ INFO@CIRMI.RU WWW.GOSZDRAVNADZOR.RU

продающихся отдельно дополнительных принадлежностях и информацией о совместимых графических платах обращайтесь на веб-сайт компании. http://www.eizoglobal.com

Калибровочный комплект	EIZO «RadiCS UX1» Вер. 4.3.0 или более поздняя EIZO «RadiCS Version Up Kit» Вер. 4.3.0 или более поздняя
Программное обеспечение контроля качества работы сети	EIZO «RadiNET Pro» Вер. 4.3.0 или более поздняя
Комплект для очистки	EIZO «ScreenCleaner»

Требования к установке

Все сборочные операции, работы по расширению системы, переналадки, модификации или ремонты должны выполняться лицом или лицами, уполномоченными компанией EIZO Corporation должным образом.

- Внимательно прочитайте «МЕРЫ ПРЕДОСТОРОЖНОСТИ» и всегда следуйте инструкциям.
- При установке монитора убедитесь, что по бокам, сзади и сверху монитора достаточно места: ~ 10 см со всех сторон.

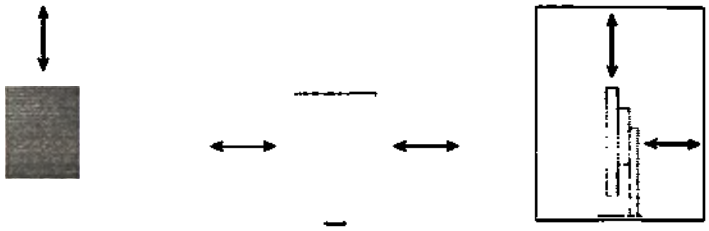

- Размещайте монитор так, чтобы на экран не попадал прямой свет.
- Если изделие устанавливается на стол с лакированным покрытием, лак может прилипать к нижней части стойки из-за особенностей состава резины. Следует проверить поверхность стола до использования.

Стабилизация работы электрических компонентов занимает около 30 минут. Прежде чем можно будет настраивать монитор, нужно, чтобы после включения монитора или возвращения его из режима энергосбережения прошло не менее 30 минут.

Прежде чем качество изображения достигнет приемлемого уровня, может пройти несколько минут. Прежде чем можно просматривать изображения для определения диагноза, нужно, чтобы после включения монитора или возвращения его из режима энергосбережения прошло как минимум несколько минут.

Чтобы компенсировать изменения освещенности при длительной работе и обеспечить стабильное изображение, нужно задать пониженное значение яркости монитора. Кроме того, необходимо периодически выполнять калибровку и испытание на стабильность характеристик (в том числе, проверку оттенков серого). См. раздел «Управление качеством монитора» в Руководстве по установке.

Выполнение калибровки

Эта функция позволяет выполнять SelfCalibration и просматривать последние результаты. Кроме того, если график калибровки был задан с помощью RadiCS/RadiCS LE, отображается график следующей калибровки.

- **Выполнение SelfCalibration**

Порядок действий

1. Выберите «RadiCS SelfQC» в меню регулировки и нажмите [enter] [enter]

ООО ЦИРМИ INFO@CIRMI.RU WWW.GOSZDRAVNADZOR.RU

2. Выберите «SelfCalibration» в меню «RadiCS SelfQC» и нажмите .
3. Выберите «Execute» с помощью | ▲ | или | ▼ |.
4. Нажмите | ok | для выхода.
   Функция SelfCalibration выполнена.

Внимание

- После выполнения «SelfCalibration» запустите функцию «Grayscale Check» на основании фактической температуры и освещенности на рабочем месте.

• Просмотр результата SelfCalibration

Внимание

- Результат можно просмотреть, если для параметра «QC History» задано значение «On».

Эта функция позволяет настроить включение/выключение предупреждений и истории контроля качества при неудовлетворительном результате проверки оттенков серого.

Порядок действий

1. Выберите «RadiCS SelfQC» в меню регулировки и нажмите | enter |.
2. Выберите «Settings» в меню «RadiCS SelfQC» и нажмите | enter |.
3. Выберите «Warning» или «QC History» с помощью | ▲ | или | ▼ |.
4. Выберите «On» или «Off» с помощью | ▲ | или | ▼ |.
5. Нажмите | ok | для выхода.

Порядок действий

1. Выберите «RadiCS SelfQC» в меню регулировки и нажмите | enter |.
2. Выберите «SelfCalibration» в меню «RadiCS SelfQC» и нажмите | enter |.
3. Выберите «Result» с помощью | ▲ | или | ▼ |.
4. Выберите «DICOM», «Custom», «CAL1», «CAL2» или «CAL3» с помощью | ▲ | или | ▼ |.
5. Нажмите | ok | для выхода.
   Появляется результат SelfCalibration (макс. частота ошибок, время выполнения последней операции и код ошибки).

Проверка оттенков серого

Эта функция позволяет выполнять проверку оттенков серого и просматривать последние результаты. Кроме того, если график был задан с помощью RadiCS, отображается время следующей проверки оттенков серого.

• Выполнение проверки оттенков серого

Внимание

- Запустите функцию «Grayscale Check» на основании фактической температуры и освещенности на рабочем месте.

Порядок действий

1. Выберите «RadiCS SelfQC» в меню регулировки и нажмите | enter |.
2. Выберите «Grayscale Check» в меню «RadiCS SelfQC» и нажмите | enter |.
3. Выберите «Execute» с помощью | ▲ | или | ▼ |.

ООО ЦИРМИ INFO@CIRMI.RU WWW.GOSZDRAVNADZOR.RU

4. Нажмите | ok | для выхода.

   Проверка оттенков серого выполнена.

- **Просмотр результата проверки оттенков серого**

Внимание

- Результат можно просмотреть, если для параметра «QC History» задано значение «On».

Порядок действий

1. Выберите «RadiCS SelfQC» в меню регулировки и нажмите | enter |.
2. Выберите «Grayscale Check» в меню «RadiCS SelfQC» и нажмите | enter |.
3. Выберите «Result» с помощью | ▲ | или | ▼ |.
4. Выберите «DICOM», «Custom», «CAL1», «CAL2» или «CAL3» с помощью | ▲ | или | ▼ |.
5. Нажмите | ok | для выхода.

   Появится до пяти последних результатов проверки оттенков серого (Passed/Failed/Canceled/ERR).

Когда изображение на экране меняется после того, как одно и то же изображение демонстрировалось в течение длительного времени, может появиться остаточное изображение. Чтобы одно и то же изображение не оставалось на экране в течение длительного времени, используйте экранную заставку или функцию энергосбережения.

Если изделие устанавливается на стол с лакированным покрытием, лак может прилипать к нижней части стойки из-за особенностей состава резины. Перед использованием необходимо проверить поверхность панели.

Рекомендуется регулярно очищать монитор, чтобы сохранить его внешний вид и продлить срок эксплуатации.

На экране могут быть поврежденные пиксели или небольшое количество редких точек. Это является следствием характеристик самой панели, а не указывает на неисправность устройства.

Задняя подсветка ЖК-панели имеет определенный срок службы. Если экран становится темным или начинает мерцать, свяжитесь с местным представителем компании EIZO.

Не нажимайте с усилием на панель или край рамы, так как это может стать причиной нарушений работы монитора, например появления интерференционных полос и т. п. Если на панель постоянно оказывается давление, это может привести к ее износу и повреждениям. (Если на панели остаются следы давления, оставьте монитор с черным или белым экраном. Симптом может исчезнуть).

Не царапайте панель и не нажимайте на нее острыми предметами, так как это может стать причиной повреждения панели. Не протирайте салфетками, так как на панели могут появиться царапины.

Если монитор приносят из холодного помещения или температура в помещении быстро повышается, на внешних и внутренних поверхностях монитора могут появиться капли конденсации. В таком случае включать монитор нельзя. Нужно подождать, пока конденсат не исчезнет, в противном случае он может стать причиной серьезных повреждений монитора.

Дезинфекция и Очистка

Рекомендуется регулярно очищать монитор, чтобы сохранить его внешний вид и продлить

ООО ЦИРМИ INFO@CIRMI.RU WWW.GOSZDRAVNADZOR.RU

срок эксплуатации, каждый раз после использования очищать монитор, чтобы сохранить его внешний вид и продлить срок эксплуатации.

Внимание

- Не используйте химические вещества постоянно. Использование химикатов, например, спирта или антисептического раствора, может вызвать потускнение, уменьшение блеска и выцветание корпуса или панели, а также привести к ухудшению качества изображения.
- Использовать растворители, бензол, воск и абразивные чистящие средства, которые могут стать причиной повреждения корпуса или панели, запрещено.
- Не допускайте прямого контакта химических веществ с монитором.

Примечание

- Для очистки поверхности корпуса и панели рекомендуется использовать предлагаемый дополнительно комплект очистки ScreenCleaner.

Аккуратно вытрите грязь с поверхности корпуса или панели мягкой тряпкой, смоченной небольшим количеством воды или одним из веществ, указанных ниже.

Химические вещества, которые можно использовать для дезинфекции

Название вещества	Название продукта
Этанол	Этанол
Изопропиловый спирт	Изопропиловый спирт
Хлоргексидин	Хибитан
Гипохлорит натрия	Пьюрлокс
Хлорид бензалкония	Велпас
Алкилдиаминоэтилглицин	Tego 51
Глутарал	Стерихайд
Глутарал	Сидекс Плюс28

Комфортное использование монитора

- Излишне темный или яркий экран может оказывать отрицательное влияние на зрение. Отрегулируйте яркость монитора в соответствии с условиями окружающей среды.
- При длительном использовании монитора глаза устают. Каждый час делайте 10-минутный перерыв.

ООО ЦИРМИ INFO@CIRMI.RU WWW.GOSZDRAVNADZOR.RU

СОДЕРЖАНИЕ

МЕРЫ ПРЕДОСТОРОЖНОСТИ 6

ВНИМАНИЕ 6

Примечание в отношении данного монитора ... 13

Дезинфекция и очистка 16

Комфортное использование монитора 17

СОДЕРЖАНИЕ 18

Глава 1 Введение 19

1-1. Характеристики.....19

1-2. Содержимое упаковки.....20

1-3. EIZO LCD Utility Disk 20

1-4. Средства управления и их назначение....21

Глава 2 Настройка 22

2-1. Поддерживаемые разрешения.....22

2-2. Подключение кабелей.....23

2-3. Регулировка высоты и угла наклона экрана 24

2-4. Присоединение держателя шнура питания.....25

Глава 3 Поиск и устранение неисправностей 26

Глава 4 Технические характеристики 28

Составные части.....30

Глава 5 Глоссарий.....31

Приложение..... 33

Товарный знак.....33

Лицензия.....34

Перечень международных стандартов 34

Техническое обслуживание и ремонт.....34

Утилизация оборудования.....35

Упаковка.....35

Маркировка.....35

Срок службы.....37

Информация по ЭМС 38

Адаптер переменного тока (PSA-073).....42

- Информация о ремонте.....42
- Импортер и контактная информация (послепродажное обслуживание); 42
- Месяц и год изготовления технического устройства и способы идентификации.....42
- Маркировка EAC (единый знак соответствия) 42

ООО ЦИРМИ INFO@CIRMI.RU WWW.GOSZDRAVNADZOR.RU

Глава 1 Введение

1-1. Характеристики

- 31,1 дюймов
- Панель с широким спектром
  *1 Отображаемые цвета могут иметь оттенок, отличный от демонстрируемых на мониторах с sRGB из-за отличающегося цветового спектра.
- Поддерживает разрешение в 8 мегапиксель (4096 × 2160 точек)
- Использует высококонтрастную панель (1450:1).
  Обеспечивает четкое изображение.
- Может использоваться с DisplayPort (8 бит или 10 бит, не используется с аудиосигналами)
- Функция «PbyP (изображения рядом)» позволяет отображать два сигнала одновременно.
  Безрамочный широкоэкранный монитор менее вреден для зрения и более эффективен для работы, чем два установленных рядом монитора.
- Функция Hybrid Gamma обеспечивает автоматическое определение области отображения для монохромных и цветных изображений на одном и том же экране и отображение каждого заданного состояния.
  *2 Идентификация может завершиться с ошибкой в зависимости от показываемого изображения. Необходимо проверить программное обеспечение, которое будет использоваться. Информация о проведении проверки содержится в Руководстве по установке (на CD-ROM).
- Функция RadiCS SelfQC и встроенный передний датчик дают пользователю возможность выполнять калибровку и проверку оттенков серого независимо друг от друга.
  См. Руководство по установке (на CD-ROM).
- Функция CAL Switch позволяет пользователю выбрать рабочий режим экрана, оптимальный для показываемого изображения.
  См. Руководство по установке (на CD-ROM).
- Обеспечивающий возможность выбора и соответствующий стандарту DICOM
  Часть 14, экран.
- В комплект входит дополнительный набор программного обеспечения управления качеством RadiCS LE для калибровки монитора и ведения журнала.
  См. «1-3. EIZO LCD Utility Disk».
- В комплект входит программное обеспечение ScreenManager Pro for Medical для настройки экрана с помощью мыши и клавиатуры.
  См. «1-3. EIZO LCD Utility Disk» .
- Функция энергосбережения
  В настоящем изделии предусмотрена функция энергосбережения.
  - Если основное питание отключено, расход электроэнергии составляет 0 Вт.
    Установлен выключатель основного питания.
    Если монитор не нужен, подачу питания можно отключить с помощью выключателя основного питания.
  - Presence Sensor (датчик присутствия)
    Датчик на передней панели монитора регистрирует движения человека. Если человек отходит от монитора, монитор автоматически переходит в режим энергосбережения и не выводит изображения на экран. Тем самым функция помогает снизить расход электроэнергии.
    Чувствительность и время включения режима энергосбережения можно настроить в соответствии со средой использования монитора и передвижениями пользователя.
    См. Руководство по установке (на CD-ROM).
- Компактный, более тонкий и легкий дизайн
- ЖК-панель со светодиодными лампами задней подсветки и длительным ресурсом
- Встроенный датчик внешней освещенности
  В зависимости от обстановки датчик может иногда показывать значения, отличные от установленных независимым прибором для измерения освещенности.
  Для использования этого датчика требуется программное обеспечение управления качеством RadiCS/RadiCS LE, а операцию измерения всегда запускает пользователь через соответствующее меню.
  Более подробная информация о значениях измерений и способах выполнения измерений содержится в Руководстве пользователя RadiCS/RadiCS LE (на CD-ROM).

ООО ЦИРМИ INFO@CIRMI.RU WWW.GOSZDRAVNADZOR.RU

- Отображает содержимое, защищенное системой HDCP (система защиты цифрового содержимого, передаваемого по каналам с высокой пропускной способностью) (только DisplayPort).

Внимание

- Высокая температура или относительная влажность окружающей среды могут негативно повлиять на точность измерений, выполняемых встроенным передним датчиком. Мы предлагаем следующие условия хранения и эксплуатации монитора.
  - Температура – 30 °C или меньше
  - Относительная влажность – 70 % или меньше
- Избегать хранения или эксплуатации датчика под воздействием прямых солнечных лучей.

1-2. Содержимое упаковки

Убедитесь, что все следующие компоненты имеются в упаковке. Обратитесь к местному представителю компании EIZO за помощью, если что-либо из перечисленного ниже отсутствует или повреждено.

Примечание

- Сохраните упаковку и материалы для будущего перемещения или перевозки монитора.

Наименование медицинского изделия
Монитор медицинский жидкокристаллический цветной RadiForce RX850
Основной состав:
- Монитор – 1 шт.
- Шнур питания – 1 шт.
- Цифровой сигнальный кабель DisplayPort – не более 2 шт.
- Цифровой сигнальный кабель DVI (Dual Link) – не более 2 шт.
- Кабель USB – 1 шт.
- Адаптер переменного тока (PSA-073) – 1 шт.
- Держатель шнура питания – 1 шт.
- Компакт-диск с программным обеспечением и инструкцией по эксплуатации – 1 шт.
- Инструкция по эксплуатации – 1 шт.

1-3. EIZO LCD Utility Disk

К настоящему изделию прилагается компакт-диск EIZO LCD Utility Disk (CD-ROM). В таблице ниже описано содержимое диска и указаны общие сведения о программном обеспечении.

● Содержимое диска и обзор программного обеспечения

Настоящий диск включает в себя программное обеспечение по настройке параметров и Руководство по установке. Процесс загрузки программного обеспечения и процедура доступа к файлам описаны в файле Readme.txt.

Содержание	Общие сведения
Файл Readme.txt	
RadiCS LE (для Windows)	Программное обеспечение управления качеством для калибровки монитора и управления журналом калибровки.
ScreenManager Pro for Medical (для Windows)	Программное обеспечение для настройки экрана с помощью мыши и клавиатуры.
Руководство по установке для данного монитора (PDF-файл)	
Инструкции по эксплуатации для данного монитора (PDF-файл)	

● Принципы использования RadiCS LE/ScreenManager Pro for Medical

Порядок установки и использования RadiCS LE/ScreenManager Pro for Medical описаны в соответствующем Руководстве пользователя на диске.
Для использования данного программного обеспечения монитор нужно подключить к ПК с помощью входящего в комплект кабеля USB. Дополнительная информация содержится в Руководстве по установке (на CD-ROM).

ООО ЦИРМИ INFO@CIRMI.RU WWW.GOSZDRAVNADZOR.RU

1-4. Средства управления и их назначение

Монитор

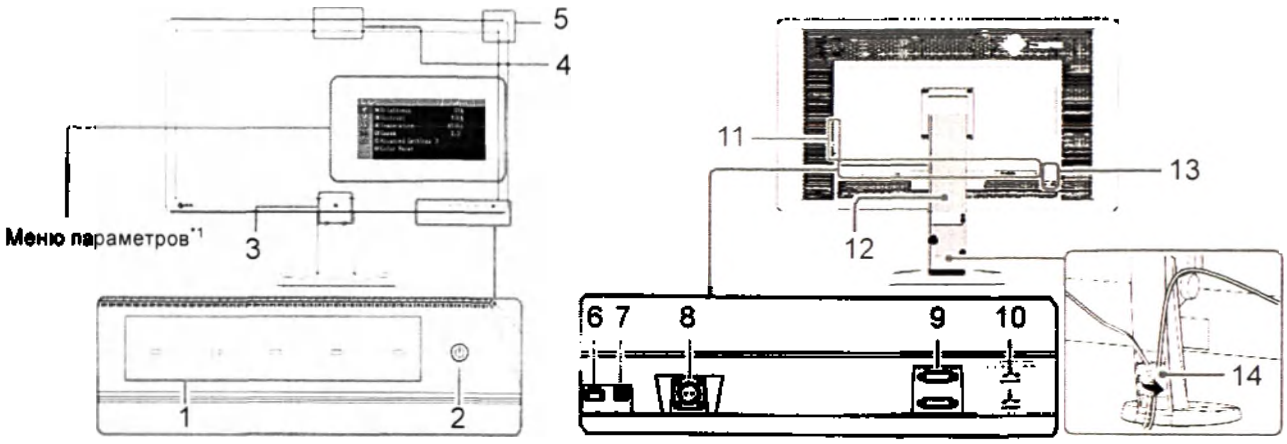

1. Переключатели режима работы	Отображает меню. Следуйте указаниям для выполнения требуемой операции.
2. ⏻ выключатель	• Включение/выключение питания. • Показывает рабочее состояние монитора. Зеленый: рабочий режим, Оранжевый: режим энергосбережения, Выключен: основное питание/ питание отключено
3. Presence Sensor (датчик присутствия)	Определяет движения человека перед монитором.
4. Встроенный передний датчик (выдвижной тип)	Используется для калибровки и проверки оттенков серого.
5. Датчик внешней освещенности	Измеряет освещенность среды.
6. Выходной порт USB	Подключение периферийного устройства USB.
7. Входной порт USB	Подключение кабеля USB для использования программного обеспечения, для которого требуется подключение USB, или для использования функции концентратора USB.
8. Разъем питания	Используется для подключения кабеля питания адаптера переменного тока.
9. Разъем для входного сигнала	Разъем DVI-D
10. Разъем для входного сигнала	Разъем DisplayPort
11. Выходной порт USB	Подключение периферийного устройства USB.
12. Стойка	Используется для регулировки высоты и угла наклона экрана монитора.
13. Разъем для кодового замка	Поддерживает систему безопасности MicroSaver компании Kensington.
14. Держатель кабеля	Крышка для кабелей монитора.

*1 Для получения инструкций по эксплуатации обратитесь к Руководству пользователя (на CD-ROM).

Адаптер переменного тока (PSA-073)

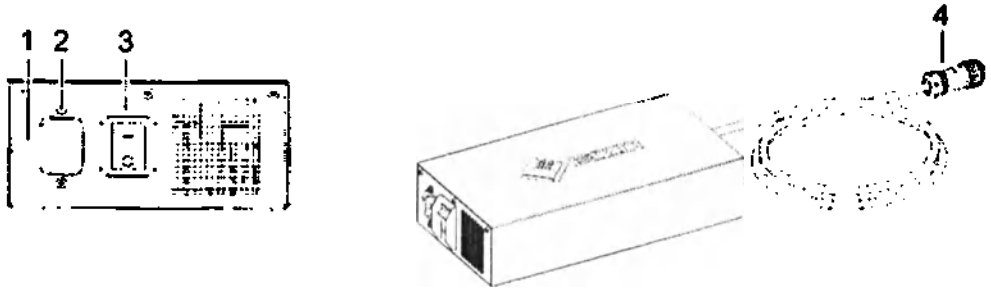

1. Отверстие для крепления держателя шнура питания	Используется для крепления держателя шнура питания.
2. Разъем питания	Подключение шнура питания.
3. Выключатель основного питания	Включение и выключение основного питания.
4. Кабель питания	Подключение к разъему питания монитора.

ООО ЦИРМИ INFO@CIRMI.RU WWW.GOSZDRAVNADZOR.RU

Глава 2 Настройка

2-1. Поддерживаемые разрешения

Монитор поддерживает следующие разрешения.

√ : Поддерживаемое

Разрешение*1	Соответствующий сигнал	Частота точек	частота вертикальной развертки	Режим 8 Мпикселей		Режим QFHD	
				DVI	DisplayPort*2	DVI	DisplayPort*2
640×480	VGA	DVI: 310 MHz (Max.) DisplayPort: 290 MHz (Max.)	60 Hz	√	√	√	√
720×400	VGA TEXT		70 Hz	√	√	√	√
800×600	VESA		60 Hz	√	√	√	√
1024×768	VESA		60 Hz	√	√	√	√
1280×1024	VESA		60 Hz	√	√	√	√
1600×1200	VESA		60 Hz	√	√	√	√
1920×1200	VESA CVT RB		60 Hz	√	√	√	√
1920×1200	VESA CVT		60 Hz	√	√	√	√
1920×2160	VESA CVT RB		36 Hz	-	-	√	-
1920×2160	VESA CVT RB		60 Hz	-	-	√	√
2048×2160	VESA CVT RB		30 Hz	√	-	-	-
2048×2160*3	DP		60 Hz	-	√	-	-
2048×2160*3	VESA CVT RB		60 Hz	√	-	-	-

*1 Поддерживаемые разрешения для экранов слева и справа.
*2 Такюе подходит для 10 бит.
*3 Рекомендованное разрешение.
Видеокарта должна отвечать требованиям стандарта VESA.

ООО ЦИРМИ INFO@CIRMI.RU WWW.GOSZDRAVNADZOR.RU

2-2. Подключение кабелей

Внимание

- Убедитесь, что у монитора и компьютера выключено питание.
- При замене текущего монитора на этот монитор перед его подключением к компьютеру обязательно установите на компьютере допустимые параметры разрешения и частоты вертикальной развертки. Обратитесь к таблице поддерживаемых разрешений, прежде чем включать монитор.

Примечание

- При подключении к этому устройству нескольких компьютеров обратитесь к Руководству по установке (на CD-ROM).

1. Подключите сигнальные кабели к разъемам для входных сигналов и компьютеру.

При подключении кабелей проверяйте форму разъемов.

После подключения сигнального кабеля затяните винты разъемов, чтобы обеспечить надежное соединение.

Примеры подключения:

DisplayPort 1 – DisplayPort 2 / DisplayPort 1 – DVI 2 / DVI 1 – DisplayPort 2 / DVI 1 – DVI 2

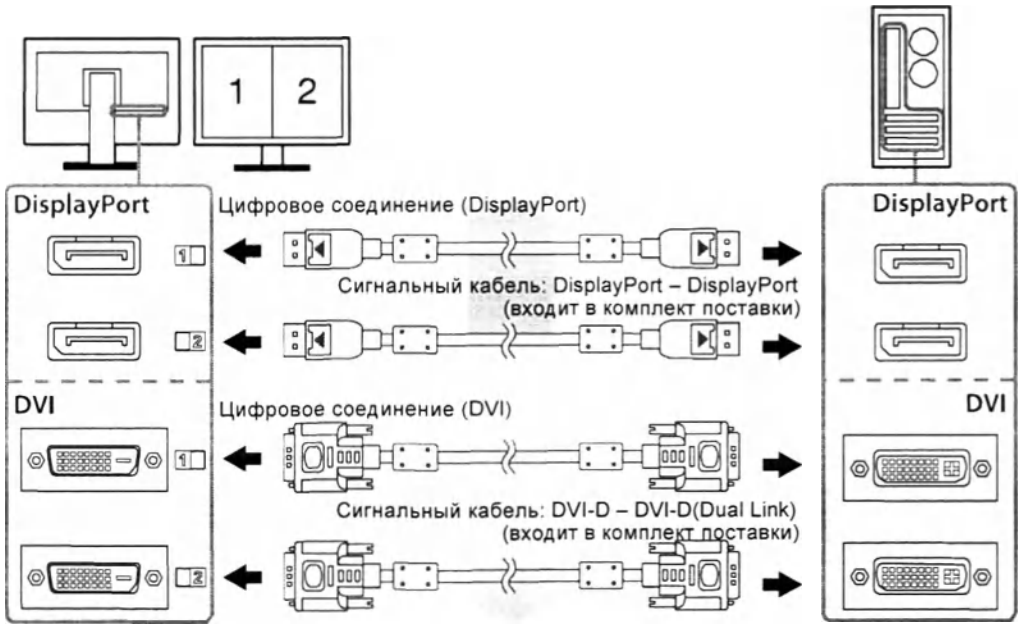

2. Подключите кабель питания адаптера переменного тока к разъему питания монитора.

Внимание

- Не отсоединяйте и не подключайте кабель, когда основное питание адаптера переменного тока включено.
- Устанавливайте адаптер переменного тока в правильном положении. Сторона с логотипом EIZO должна быть направлена вверх.

При подключении кабеля питания проверьте форму разъема монитора.

Затяните винт для фиксации кабеля питания, что обеспечит его надежное крепление.

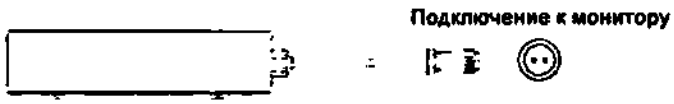

ООО ЦИРМИ INFO@CIRMI.RU WWW.GOSZDRAVNADZOR.RU

3 . Присоедините держатель шнура питания (См. «2-4. Присоединение держателя шнура питания»).

4 . Подключите шнур питания к штепсельной розетке и к разъему питания на адаптере переменного тока.

5 . Включите основное питание адаптера переменного тока.

-: Вкл., o: Выкл.

6 . При использовании RadiCS LE или ScreenManager Pro for Medical подключите кабель USB.

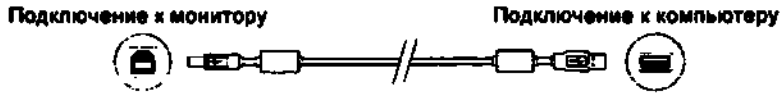

7. Нажмите ⏻, чтобы включить монитор.

Индикатор питания монитора загорается зеленым светом.

8. Включите компьютер.

На экране появляется изображение.

Если изображение не появится, дополнительные указания см. в главе «Глава 3 Поиск и устранение неисправностей».

Внимание

- По окончании работы выключайте монитор и компьютер.
- Для максимального энергосбережения рекомендуется отключать кнопку питания. Отключение с помощью выключателя основного питания адаптера переменного тока или отсоединение шнура питания от розетки полностью прекращает подачу питания на монитор.

Примечание

- Чтобы продлить срок службы монитора и снизить ухудшение яркости изображение вследствие износа, а также уменьшить расход электроэнергии, выполняйте следующее:
  - Используйте функцию энергосбережения компьютера.
  - По окончании работы выключайте монитор и компьютер.

2-3. Регулировка высоты и угла наклона экрана

Удерживая монитор обеими руками за левый и правый края, отрегулируйте высоту, наклон и поворот экрана для достижения удобного для работы положения.

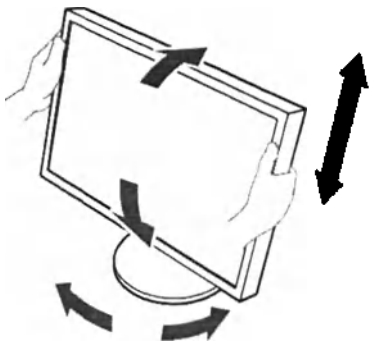

Внимание

- Убедитесь в том, что кабели подключены правильно.

ООО ЦИРМИ INFO@CIRMI.RU WWW.GOSZDRAVNADZOR.RU

2-4. Присоединение держателя шнура питания

Для предотвращения отсоединения шнура питания установите держатель шнура питания.

Внимание

- Перед тем как присоединить держатель шнура питания, убедитесь в том, что основное питание адаптера переменного тока отключено и что кабель питания не подключен к штепсельной розетке.

1. Вставьте прилагаемый держатель шнура питания в отверстие для крепления шнура питания на адаптере переменного тока.

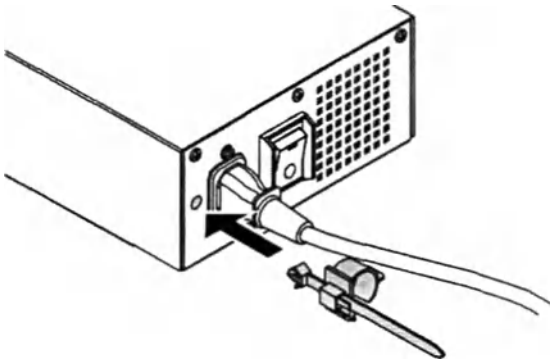

2. Отрегулируйте его положение, чтобы надежно закрепить держатель шнура питания, как показано на рисунке ниже.

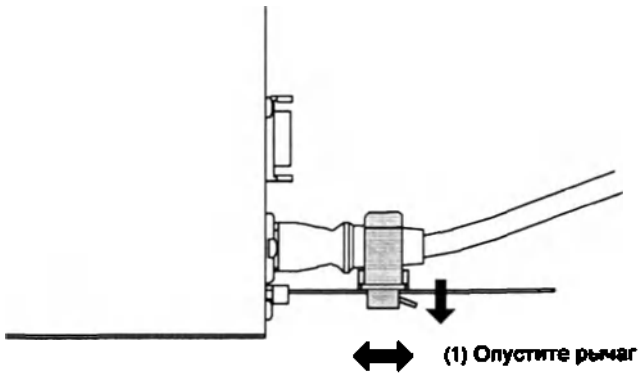

(1) Опустите рычаг держателя шнура питания.

(2) Отрегулируйте положение для надежного крепления.

3 . Для предотвращения отсоединения шнура питания надежно закрепите держатель шнура питания.

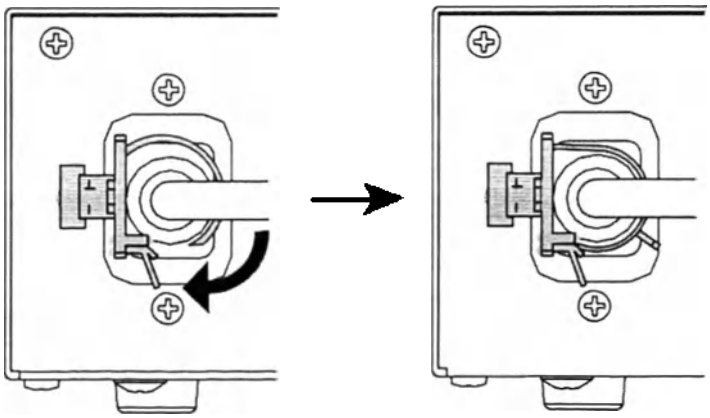

*Убедитесь, что держатель шнура питания надежно закреплен.

ООО ЦИРМИ INFO@CIRMI.RU WWW.GOSZDRAVNADZOR.RU

Глава 3 Поиск и устранение неисправностей

Если проблема не будет устранена, несмотря на выполнение предлагаемых действий, обратитесь к вашему местному представителю EIZO.

Проявление неисправности	Причина и действия по устранению
1. Отсутствует изображение • Индикатор питания не горит.	• Проверьте правильность подключения шнура питания и кабеля питания адаптера. • Включите основное питание адаптера переменного тока. • Нажмите ⏻. • Выключите основное питание адаптера переменного тока, а затем снова включите его через несколько минут.
• Индикатор питания горит зеленым светом.	• Увеличьте «Brightness» (яркость), «Contrast» (контрастность) или «Gain» (усиление) в меню параметров. Для получения дополнительной информации обратитесь к Руководству по видеокарте. • Выключите основное питание через адаптер переменного тока, а затем снова включите его.
• Индикатор питания горит оранжевым светом.	• Переключите входной сигнал. Дополнительная информация содержится в Руководстве по установке (на CD-ROM). • Подвигайте мышь или нажмите любую кнопку на клавиатуре. • Убедитесь, что компьютер включен. • Если Presence Sensor (Датчик присутствия) установлен на «On» (вкл.), возможно, монитор переключился в режим энергосбережения. Подойдите ближе к монитору. • Выключите основное питание через адаптер переменного тока, а затем снова включите его.
• Индикатор питания мигает оранжевым и зеленым.	• В устройстве, подключенном с помощью DisplayPort, возникла проблема. После решения этой проблемы выключите монитор, затем снова включите его. Для получения дополнительной информации обратитесь к Руководству пользователя устройства вывода.
2. Отображается приведенное ниже сообщение.	Это сообщение появляется в случае некорректного входного сигнала, даже если монитор исправен.
• Данное сообщение появляется при отсутствии входного сигнала. Пример: 	• Возможно появление сообщения, показанного на примере слева, так как некоторые ПК не выводят сигнал сразу же после включения питания. • Убедитесь, что компьютер включен. • Проверьте правильность подключения сигнального кабеля. • Переключите входной сигнал. Дополнительная информация содержится в Руководстве по установке (на CD-ROM).

ООО ЦИРМИ INFO@CIRMI.RU WWW.GOSZDRAVNADZOR.RU

Проявление неисправности	Причина и действия по устранению
• Данное сообщение означает, что входной сигнал находится за пределами указанного частотного диапазона. Пример: 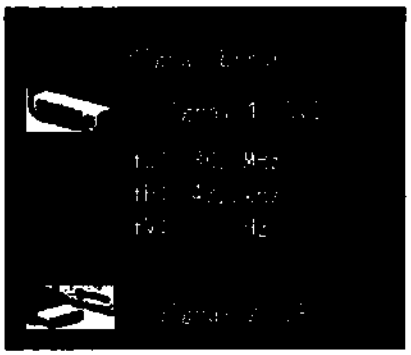 fD: Частота точек fH: Частота горизонтальной развертки fV: Частота вертикальной развертки	• Проверьте соответствие установленных на компьютере значений разрешения и частоты вертикальной развертки требованиям монитора (см. «2-1. Поддерживаемые разрешения»). • Перезагрузите компьютер. • Выберите требуемую настройку, используя служебную программу видеокарты. Для получения дополнительной информации обратитесь к Руководству по видеокарте.

Таблица кодов ошибок

Код ошибки	Описание
0***	• Ошибки во время автокалибровки
1***	• Ошибки во время проверки оттенков серого
*1**	• Ошибки в режиме DICOM
*2**	• Ошибки в режиме Custom
*3**	• Ошибки во время CAL1
*4**	• Ошибки во время CAL2
*5**	• Ошибки в режиме CAL3
**10	• Максимальная яркость изделия может быть ниже, чем заданная яркость. • Уменьшить заданную яркость.
**11	• Максимальная яркость изделия может быть выше заданной яркости. • Увеличить заданную яркость.
**34	• Возможно, датчик не выдвинулся во время калибровки или в датчик попал свет. • Выключите основное питание адаптера переменного тока, через несколько минут включите его опять и выполните автокалибровку/проверку оттенков серого еще раз.
**61	• Возможно, датчик не выдвинулся. • Проверьте, нет ли рядом с датчиком посторонних предметов. • Выполните автокалибровку/проверку оттенков серого еще раз.
**94	• Автокалибровку/проверку оттенков серого нельзя выполнить при следующих параметрах настройки: - Отсутствует входной сигнал на левый экран, а вертикальное разрешение правого экрана меньше 2160 точек. - Вертикальное разрешение левого и правого экранов меньше 2160 точек.
**95	• Возможно, не подходящие условия выполнения автокалибровки/проверки оттенков серого. • Проверьте условия выполнения и, в случае необходимости, измените их.

ООО ЦИРМИ INFO@CIRMI.RU WWW.GOSZDRAVNADZOR.RU

Глава 4 Технические характеристики

Версия программного обеспечения – 5.0.5
Класс безопасности ПО - Class B

ЖК-панель	Тип	RadiForce RX850: IPS (антибликовая)	
	Задняя подсветка	Светодиодные лампы	
	Размер	79 см (31,1 дюймов) (78,9 см по диагонали)	
	Исходное разрешение	4096 точек × 2160 линий	
	Размер монитора (H × V)	697,9 мм × 368,0 мм	
	Шаг пикселя	0,1704 мм	
	Цвета отображения	10-битные цвета (DisplayPort):	1,07 миллиард (максимум) цветов из 68 миллиардов цветов
		8-битные цвета (DVI):	16,77 миллионов из палитры в 68 миллиардов цветов
	Углы обзора (H / V, стандартные)	178° / 178°	
	Рекомендуемая яркость	500 кд/м²	
	Время реакции (стандартное значение)	20 мс (черный-белый-черный)	
Видеосигналы	Входные разъемы	DVI-D (Dual Link) × 2, DisplayPort × 2	
	Частота цифрового сканирования (H / V)	31 кГц – 140 кГц / 29 Гц – 61 Гц (DVI), 59 Гц – 61 Гц (DisplayPort) Режим кадровой синхронизации: 29,5 Гц – 30,5 Гц, 59 Гц – 61 Гц	
USB	Порт	Входной порт × 1, выходной порт × 2	
	Стандарт	USB Specification Revision 2.0	
Питание	Вход (адаптер переменного тока)	AC 100 В–120 В ±10 %, 50/60 Гц 2,3 А–2,0 А AC 200 В–240 В ±10 %, 50/60 Гц 1,2 А–1,0 А	
	Вход (Монитор)	DC 24,5 В 9 А	
	Максимальное потребление электроэнергии	227 Вт или меньше	
	Режим энергосбережения	6,0 Вт или меньше	(если подключен только сигнальный разъем DVI, устройство USB не подключено, «Input Selection» (выбор ввода) установлен в режим «Manual» (ручной), «DC5V Output» (вывод DC5V) установлен на «Off» (выкл.))
	Режим ожидания	6,0 Вт или меньше	(если подключен только сигнальный разъем DVI, устройство USB не подключено, «Input Selection» (выбор ввода) установлен в режим «Manual» (ручной), «DC5V Output» (вывод DC5V) установлен на «Off» (выкл.)

ООО ЦИРМИ INFO@CIRMI.RU WWW.GOSZDRAVNADZOR.RU

Физические характеристики	Габаритные размеры	747 ± 5 мм × 449,5 – 593,5 ± 5 мм × 281,5 ± 5 мм (Ш × В × Г) (наклон: 0°)
	Габаритные размеры (Монитор)	747 ± 1 мм × 430 ± 1 мм × 130 ± 1 мм (Ш × В × Г)
	Габаритные размеры (адаптер переменного тока)	148 ± 1 мм × 74 ± 1 мм × 280 ± 1 мм (Ш × В × Г)
	Масса нетто	19,8 кг ±0.3 кг
	Масса нетто (Монитор)	15,8 кг ±0.3 кг
	Масса нетто (адаптер переменного тока)	2,6 кг ±0.3 кг
	Диапазон регулировки по высоте	165 мм (наклон: 25°), 144 мм (наклон: 0°)
	Наклон	Вверх 25°, вниз 0°
	Поворот	344°
Требования к окружающей среде при эксплуатации	Температура:	от 0 °C до 35 °C (от 32°F до 95°F)
	Относительная влажность	от 20 % до 80 % (без конденсации)
	Давление воздуха	от 540 гПа до 1060 гПа
Требования к окружающей среде при транспортировке/ хранении	Температура	от –20 °C до 60 °C (от –4°F до 140°F)
	Относительная влажность	от 10 % до 90 % (без конденсации)
	Давление воздуха	от 200 гПа до 1060 гПа

Габаритные размеры

Устройство: мм

Монитор

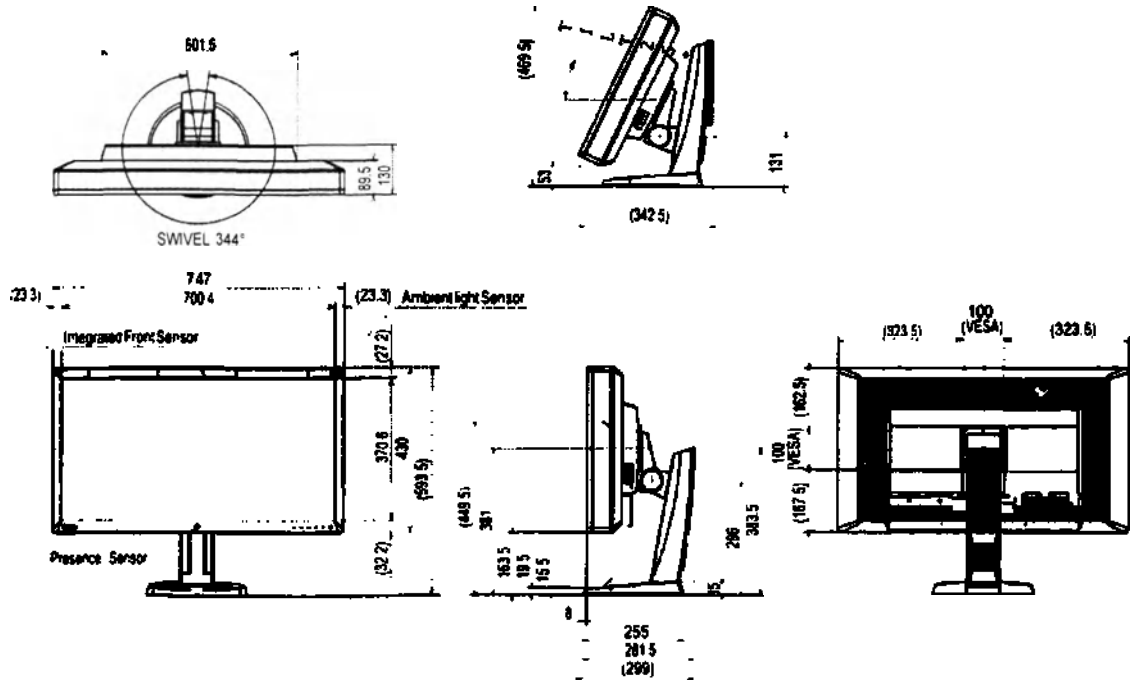

ООО ЦИРМИ INFO@CIRMI.RU WWW.GOSZDRAVNADZOR.RU

Адаптер переменного тока (PSA-073) (является частью медицинского изделия)

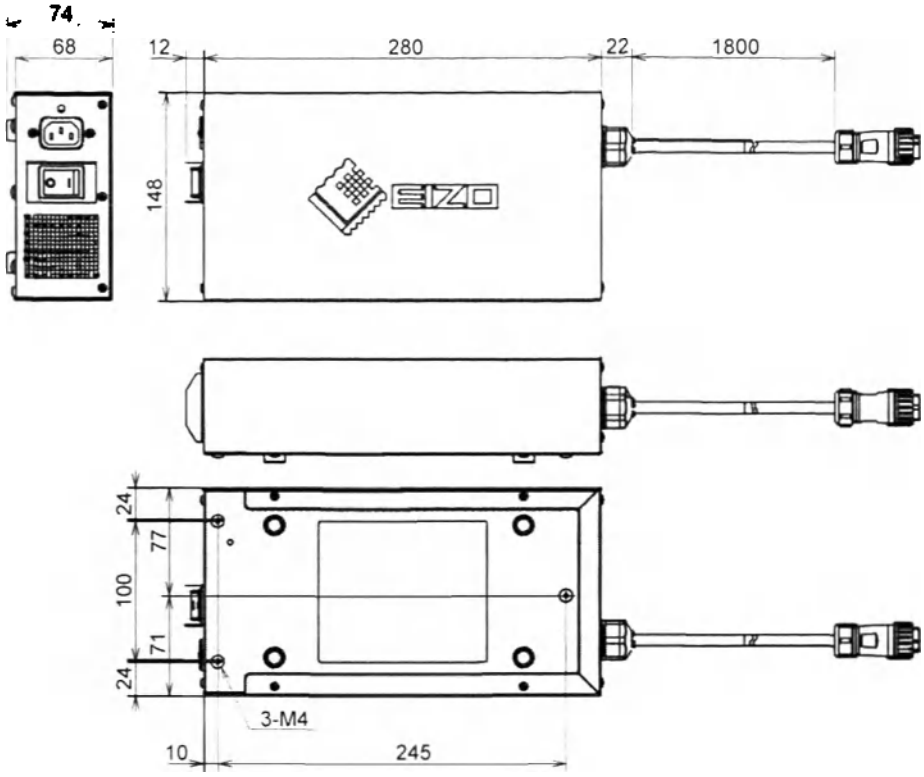

Составные части

Принадлежности	Габариты, вес и описание
Шнур питания	Длина: 3000 ± 50 мм Вес: 302.7 г ±10% 3.0 м, одобренный VDE отдельный шнур с 3 контактной вилкой
Цифровой сигнальный кабель DisplayPort	Длина: 3000 ± 70 мм Вес: 195.4 г ±10% PP300 (DisplayPort - DisplayPort, 3м)
Цифровой сигнальный кабель DVI (Dual Link)	Длина: 3000 ± 50 мм Вес: 339.4 г ±10% DD300DL-BK (DVI-D - DVI-D, 3м, Двойной режим)
Кабель USB	Длина: 3000 ± 60 мм Вес: 110.3 г ±10% UU300 (USB2.0 кабель 3.0м)
Адаптер переменного тока (PSA-073)	Габариты: 148 ± 2 мм (Ш) x 74 ± 2 мм (В) x 280 ± 3 мм (Г) Вес: 2,6 кг(±10%)
Держатель шнура питания	Длина: 89.5 ± 0,8 мм Вес: 2.7г ±10% Держатель шнура питания
Компакт-диск с программным обеспечением и инструкцией по эксплуатации	

ООО ЦИРМИ INFO@CIRMI.RU WWW.GOSZDRAVNADZOR.RU

Глава 5 Глоссарий

DDC (канал отображения данных)

VESA обеспечивает стандартизацию для интерактивной передачи данных о настройках, например, между ПК и монитором.

DICOM (Цифровые изображения и передача данных в медицине)

Стандарт DICOM был разработан Американским колледжем радиологии и Национальной ассоциацией производителей электрооборудования США.
Подключение устройства в соответствии со стандартом DICOM обеспечивает передачу изображений и данных в медицине. В стандарте DICOM, Часть 14, дано определение цифрового медицинского изображения в оттенках серого.

DisplayPort

Это стандартный интерфейс для приведения сигналов изображения в соответствие со стандартом VESA. Он был создан с целью заменить традиционные DVI и аналоговые интерфейсы, и он может передавать сигналы с высоким разрешением и звуковые сигналы, которые не поддерживаются DVI. Он также поддерживает 10-битный цвет, технологию защиты авторских прав, длинные кабели и т. д. Разъемы стандартного размера и малого размера стандартизированы.

DVI (цифровой видеоинтерфейс)

DVI – стандартный цифровой видеоинтерфейс. DVI обеспечивает передачу цифровых данных ПК без потерь.
Сюда также входят система передачи TMDS и разъемы DVI. Существует два типа разъемов DVI. Один – разъем DVI-D только для входа цифрового сигнала. Второй разъем DVI-I используется как для входа цифровых, так и аналоговых сигналов.

DVI DMPM (DVI/управление режимом электропитания цифрового монитора)

DVI DMPM – функция энергосбережения цифрового интерфейса. Режимы «Monitor ON (Монитор Вкл., рабочий режим)» и «Active Off (Активный Выкл., режим энергосбережения)» обязательны для DVI DMPM в качестве режимов электропитания монитора.

Gain (усиление)

Эта функция используется для регулировки красного, зеленого и синего в каждом из цветовых параметров. ЖК-монитор отображает цвета за счет света, проходящего через плоский цветной светофильтр. Красный, зеленый и синий – три основных цвета. Все цвета, отображаемые на экране, создаются с помощью комбинации этих трех цветов. Оттенок цвета можно изменить с помощью настройки интенсивности (объема) света, проходящего через каждый из цветных светофильтров.

Gamma (гамма)

Как правило, яркость монитора изменяется нелинейно, в зависимости от уровня входного сигнала, который называется «Показатель гамма». При низком значении данного показателя получается изображение с малым контрастом, а при высоком значении показателя гамма – изображение с высоким контрастом.

ООО ЦИРМИ INFO@CIRMI.RU WWW.GOSZDRAVNADZOR.RU

HDCP (система защиты цифрового содержимого, передаваемого по каналам с высокой пропускной способностью)

Система кодирования цифровых сигналов, разработанная для защиты от копирования цифрового содержимого (видео, музыка и т. п.).
Она помогает безопасным образом передавать цифровое содержимое за счет кодирования цифровых данных, отправленных через разъемы DVI или HDMI на выходе, и их декодирования на входе.
Цифровое содержимое нельзя воспроизвести, если оборудование со стороны входа и выхода несовместимо с системой HDCP.

Resolution (разрешение)

ЖК-панель состоит из множества пикселей определенного размера, которые за счет подсветки создают изображения. Монитор состоит из горизонтальных 4096 и 2160 вертикальных пикселей. Следовательно, если совокупное разрешение левого и правого экранов составляет 4096 × 2160, все пиксели отображаются в полноэкранном формате (1:1).

sRGB (Стандарт RGB)

Международный стандарт цветовоспроизведения и пространства цветов для периферийных устройств (мониторов, принтеров, цифровых камер, сканеров). Как способ простого подбора цветов для Интернета, цвета могут отображаться с использованием оттенков, близких к тем, которые используются устройствами передачи и приема данных.

Temperature (температура)

Цветовая температура – способ измерения белого цветового тона, как правило, измеряемая в градусах по Кельвину. При низкой температуре изображение на экране приобретает красноватый оттенок, при высокой – синеватый, похожий на оттенок пламени.
5000 К: белый с красноватым оттенком
6500 К: белый, который называют дневным сбалансированным цветом
9300 К: белый с синеватым оттенком

ООО ЦИРМИ INFO@CIRMI.RU WWW.GOSZDRAVNADZOR.RU

Приложение

Товарный знак

Термины HDMI и HDMI High-Definition Multimedia Interface, а также логотип HDMI являются товарными знаками или зарегистрированными товарными знаками компании HDMI Licensing, LLC в Соединенных Штатах Америки и других странах.

Логотип DisplayPort Compliance и VESA – зарегистрированные товарные знаки ассоциации Video Electronics Standards Association.

Acrobat, Adobe, Adobe AIR и Photoshop зарегистрированные товарные знаки компании Adobe Systems Incorporated в Соединенных Штатах Америки и других странах.

AMD Athlon и AMD Opteron – товарные знаки компании Advanced Micro Devices, Inc.

Apple, ColorSync, eMac, iBook, iMac, iPad, Mac, MacBook, Macintosh, Mac OS, PowerBook и QuickTime – зарегистрированные товарные знаки корпорации Apple Inc.

ColorMunki, Eye-One и X-Rite – зарегистрированные товарные знаки компании X-Rite Incorporated в Соединенных Штатах Америки и/или других странах.

ColorVision и ColorVision Spyder2 – зарегистрированные товарные знаки компании DataColor Holding AG в Соединенных Штатах Америки.

Spyder3 и Spyder4 – товарные знаки компании DataColor Holding AG.

ENERGY STAR – зарегистрированный товарный знак управления United States Environmental Protection Agency в Соединенных Штатах Америки и других странах.

GRACoL и IDEAlliance – зарегистрированные товарные знаки организации International Digital Enterprise Alliance.

NEC – зарегистрированный товарный знак корпорации NEC.

PC-9801 и PC-9821 – товарные знаки корпорации NEC.

NextWindow – зарегистрированный товарный знак компании NextWindow Ltd.

Intel, Intel Core и Pentium – зарегистрированные товарные знаки корпорации Intel в Соединенных Штатах Америки и других странах.

PowerPC – зарегистрированный товарный знак корпорации International Business Machines Corporation.

PlayStation – зарегистрированный товарный знак компании Sony Computer Entertainment Inc.

PSP и PS3 – товарные знаки компании Sony Computer Entertainment Inc.

RealPlayer – зарегистрированный товарный знак компании RealNetworks, Inc.

TouchWare – товарный знак компании 3M Touch Systems, Inc.

Windows, Windows Media, Windows Vista, SQL Server и Xbox 360 – зарегистрированные товарные знаки корпорации Microsoft в Соединенных Штатах Америки и других странах.

YouTube – зарегистрированный товарный знак корпорации Google Inc.

Firefox – зарегистрированный товарный знак организации Mozilla Foundation.

Kensington и MicroSaver – товарные знаки корпорации ACCO Brands.

EIZO, EIZO Logo, ColorEdge, DuraVision, FlexScan, FORIS, RadiCS, RadiForce, RadiNET, Raptor и ScreenManager – зарегистрированные товарные знаки корпорации EIZO в Японии и других странах.

ColorNavigator, EcoView NET, EIZO EasyPIX, EIZO ScreenSlicer, i•Sound, Screen Administrator и UniColor Pro – товарные знаки корпорации EIZO.

Все остальные названия компаний и продуктов являются товарными знаками или зарегистрированными товарными знаками их владельцев.

ООО ЦИРМИ INFO@CIRMI.RU WWW.GOSZDRAVNADZOR.RU

Лицензия

Округлый готический жирный растровый шрифт, разработанный компанией Ricoh, используется для символов, отображаемых в данном устройстве.

Перечень международных нормативных документов/стандартов, которым соответствует медицинское изделие

IEC60601-1 «Изделия медицинские электрические. Часть 1-1. Общие требования безопасности. Требования безопасности к медицинским электрическим системам»
IEC60950-1 «Оборудование информационных технологий. Требования безопасности. Часть 1. Общие требования»
EN60601-1 «Изделия медицинские электрические. Часть 1. Общие требования безопасности с учетом основных функциональных характеристик»
IEC60601-1-2 «Изделия медицинские электрические. Часть 1-2. Общие требования безопасности. Электромагнитная совместимость. Требования и методы испытаний»
IEC60950-1 «Оборудование информационных технологий. Безопасность. Часть 1. Общие требования.»
CISPR22 «Совместимость технических средств электромагнитная. Оборудование информационных технологий. Радиопомехи индустриальные. Нормы и методы измерений»
CISPR24 «Совместимость технических средств электромагнитная. Оборудование информационных технологий. Устойчивость к электромагнитным помехам. Требования и методы испытаний (с Поправкой)»
IEC61000-3-2 «Электромагнитная совместимость (ЭМС). Часть 3-2. Нормы. Нормы эмиссии гармонических составляющих тока (оборудование с входным током не более 16 А в одной фазе)»
IEC61000-3-3 «Электромагнитная совместимость (ЭМС). Часть 3-3. Нормы. Ограничение изменений напряжения, колебаний напряжения и фликера в общественных низковольтных системах электроснабжения для оборудования с номинальным током не более 16 А (в одной фазе), подключаемого к сети электропитания без особых условий»
Directive 2011/65/EU «Ограничение содержания вредных веществ»
Directive 2012/19/EU «Отходы электрического и электронного оборудования»

Классификация оборудования

- Тип защиты от поражения электрическим током: Класс I
- Класс ЭМС: EN60601-1-2:2015 Группа 1 Класс B
- Классификация медицинского прибора (ЕС): Класс I
- Режим работы: продолжительный
- Класс IP: IPX0
- Не пригоден для использования в среде с повышенным содержанием кислорода
- Рабочие части отсутствуют

Техническое обслуживание и ремонт

Для технического обслуживания и ремонта обратитесь к уполномоченному компанией EIZO Corporation квалифицированному специалисту по ремонту и техническому обслуживанию.

Периодические проверки рекомендуется проводить не реже 1 раза в год.
Периодически рекомендуется проводить поверку работоспособности монитора:
- перед каждым включением рекомендуется визуально оценивать целостность всех кабелей и корпуса монитора
- не реже 1 раза в год рекомендуется проводить уборку места рядом со штепселем и вентиляционным отверстием монитора.
- 1 раз в год рекомендуется выводить тестовое изображение для визуальной оценки качества отображения
- 1 раз в год рекомендуется проводить проверку сопротивления изоляции шнура питания (обратитесь в сервисный центр)
При обнаружении любых неисправностей, посторонних запахов или звуков со стороны монитора обратитесь в сервисный центр.

ООО ЦИРМИ INFO@CIRMI.RU WWW.GOSZDRAVNADZOR.RU

Утилизации оборудования

Мониторы соответствуют требованиям 2012/19/EU (Директива ЕС об отходах электрического и электронного оборудования (WEEE). В конце срока службы, монитор должен быть утилизированы в соответствии с правилами, регламентирующими утилизацию подобных изделий.
Монитор относится к эпидемиологически безопасным отходам и должен быть утилизирован в соответствии с СанПиН 2.1.3684-21 "Санитарно-эпидемиологические требования к содержанию территорий городских и сельских поселений, к водным объектам, питьевой воде и питьевому водоснабжению населения, атмосферному воздуху, почвам, жилым помещениям, эксплуатации производственных, общественных помещений, организации и проведению санитарно-противоэпидемических (профилактических) мероприятий".

Упаковка

Монитор упаковывается в картонную коробку с плотной и прочной структурой, предоставляющую защиту от пыли и повреждений, вызванных внешними воздействиями при транспортировании.
Упаковка состоит из гофрированного картона с картонными вкладками и пенопластовыми вставками, заклеенная клейкой лентой.

Маркировка

Расшифровка маркировочных символов

СИМВОЛЫ	Значение символа	СИМВОЛЫ	Значение символа
	Отключите монитор		Символ переработки для гофрированного картона, используемого для упаковки
	Включите монитор		Символ переработки
	Постоянный ток	2	Количественное ограничение штабелирования
	Эквипотенциальность		Этой стороной вверх
	Не прикасаться		Хранить в сухом месте
	Символ утилизации в соответствии с директивой WEEE 2002/96/EC «Об отходах электрического и электронного оборудования»;		Хрупкое
	Знак сертификации TUV	REF	Каталожный номер
CE	Маркировка CE	SN	Серийный номер
EAC	Маркировка EAC	QTY	Количество
RXonly	Внимание: Федеральный закон США допускает продажу устройства только лицензированным медицинским работником или по его заказу		См. инструкции по эксплуатации

ООО ЦИРМИ INFO@CIRMI.RU WWW.GOSZDRAVNADZOR.RU

	Знак сертификации Бюро стандартов, метрологии и контроля Тайваня		Дата изготовления
	Производитель	EC REP	Уполномоченный представитель в Европейском Сообществе
	Ограничение температуры		Ограничение влажности
	Знак подтверждение ЭМС и безопасность - соответствия нормам национальных стандартов КНР		Внимание!
	Соответсвие директиве RoHS (территория Китая)		Знак сертификации UL безопасности продукции
	Знак соответстствия качества и безопасности и ежегодной инспекция производственной линии		Знак наличия сертификатаTUV SUD.
	Знак соответствия требованиям UL (Canadian Underwriters Laboratory – Канада)	IS 10322 (Part 5/Sec 1) R-XXXXXXXX IS 13252 (Part 1)/	Знак обязательной сертификации (территория Индии)
	Символ вольтметра		Символ использования внутри помещения
	Знак КС сертификации для электрических и электронных приборов в Южной Корее		Знак соответствия стандартов CSA для США и Канады
	Знак сертификации PSE - безопасность продукции электрических приборов и материалов для Японии		

Дизайн этикетки

Фото. Идентификационная табличка монитора RadiForce RX850

ООО ЦИРМИ INFO@CIRMI.RU WWW.GOSZDRAVNADZOR.RU

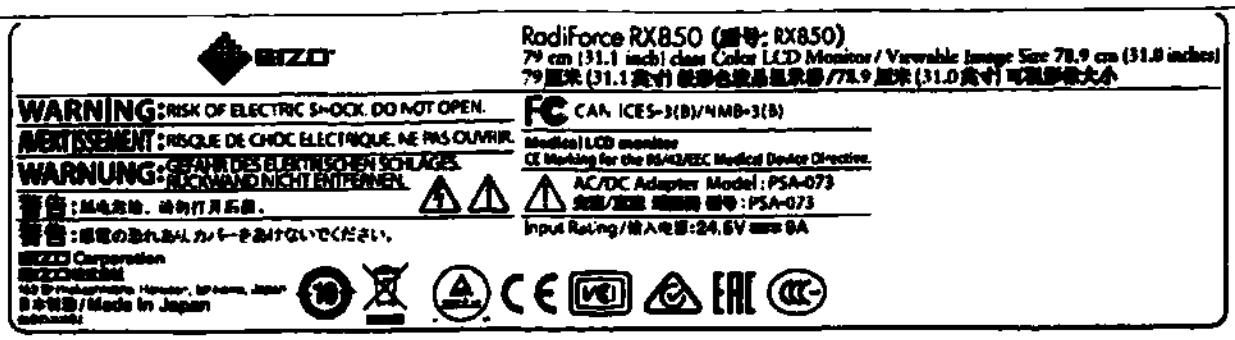

Дополнительно будет нанесён стикер, содержащий следующую информацию:

Монитор медицинский жидкокристаллический цветной
Вариант исполнения 5: Монитор медицинский жидкокристаллический цветной: RadiForce RX850

РУ №_____от _____

Срок эксплуатации- 7 лет.

EIZO Corporation (ЭЙДЗО Корпорэйшн)
153, Shimokashiwano, Hakusan, Ishikawa 924-8566, Japan, Япония

Страна происхождения: Japan (Япония)

Уполномоченный представитель в России: ООО «ЛЕГИОН», 198152, г. Санкт-Петербург, ул. Краснопутиловская, д. 69, лит. А, пом. 157-н, оф. 651.1В тел. (812) 640-03-89, 946-44-20 ; факс (812) 640-03-89 email: cert@legion.ru

- регистрационное удостоверение России (номер и дата);
- уполномоченный представитель в России
- наименование медицинского изделия, согласно регистрационному удостоверению России.
- срок эксплуатации

Срок службы

Ожидаемый срок службы составляет 7 лет.

ООО ЦИРМИ INFO@CIRMI.RU WWW.GOSZDRAVNADZOR.RU

Информация по ЭМС

Монитор медицинский жидкокристаллический цветной RadiForce RX850 обладает характеристиками, необходимыми для корректного воспроизведения изображений.

Среда целевого использования

Устройства RadiForce RX850 предназначено для использования квалифицированным медицинским персоналом в качестве профессионального оборудования в первую очередь в среде учреждений здравоохранения.

Монитор RadiForce RX850 не подходит для применения в следующих условиях:

- Для оказания медицинской помощи на дому
- Вблизи высокочастотного хирургического оборудования, например, электрохирургических ножей
- Вблизи коротковолнового терапевтического оборудования
- Экранированный кабинет для таких систем медицинского оборудования, как МРТ
- В специальных условиях экранирования
- В автомобилях, в том числе скорой помощи
- Другие специальные условия

⚠ ПРЕДУПРЕЖДЕНИЕ

При установке устройства RadiForce RX850 необходимо соблюдать особые меры предосторожности, касающиеся ЭМС. При установке и эксплуатации данного изделия необходимо тщательно изучить информацию по ЭМС, раздел «МЕРЫ ПРЕДОСТОРОЖНОСТИ» в этом документе и соблюдать приведенные далее инструкции.

Устройства RadiForce RX850 не следует устанавливать рядом с другим оборудованием или на нем. В случае необходимости такой установки следует понаблюдать за оборудованием или системой и убедиться, что в этих условиях устройства работают должным образом.

При использовании переносного радиочастотного оборудования, держите его на расстоянии не менее 30 см (12 дюймов) от каких-либо частей, включая кабели, устройства RadiForce RX850. В противном случае возможно ухудшение характеристик данного оборудования.

Подключая дополнительное оборудование к сигнальным входам или выходам при настройке медицинской системы, пользователь отвечает за соответствие системы требованиям стандарта IEC/EN60601-1-2.

Применяйте только кабели, прилагаемые к данному устройству или указанные компанией EIZO.

Использование иных кабелей, кроме указанных или прилагаемых компанией EIZO к данному оборудованию может привести к повышению уровня электромагнитного излучения или ухудшению помехоустойчивости и неправильному функционированию данного оборудования.

Кабели	Специализированные кабели EIZO	Макс. длина кабеля	Экранирование	Ферритовый сердечник
Сигнальный кабель (DisplayPort)	PP300 / PP200	3 м	Экранированный	С ферритовыми сердечниками
Сигнальный кабель (DVI-D)	DD300DL / DD200DL	3 м	Экранированный	С ферритовыми сердечниками
Кабель USB:	UU300 / MD-C93	3 м	Экранированный	С ферритовыми сердечниками
Шнур постоянного тока	-	1,9 м	Неэкранированный	Без ферритовых сердечников
Шнур переменного тока (с заземлением)	-	3 м	Неэкранированный	Без ферритовых сердечников

ООО ЦИРМИ INFO@CIRMI.RU WWW.GOSZDRAVNADZOR.RU

Технические описания

Электромагнитное излучение		
Устройства RadiForce RX850 предназначены для использования в описанных ниже условиях электромагнитной среды. Заказчик или пользователь оборудования RadiForce RX850 должен обеспечить эксплуатацию оборудования в среде, соответствующей спецификациям.		
Испытание на излучение	**Соответствие**	**Электромагнитное окружение — указания**
Радиочастотное излучение CISPR11/EN55011	Группа 1	Оборудование RadiForce RX850 использует радиоэнергию только для работы. Поэтому его радиоизлучение очень низкое и практически никогда не создает помех в работе установленного рядом электронного оборудования.
Радиочастотное излучение CISPR11/EN55011	Класс B	Оборудование RadiForce RX850 можно использовать в любых помещениях для бытовых целей, а также в помещениях, непосредственно подключенных к низковольтным распределительным электрическим сетям (электрическим сетям общего назначения)
Гармонические излучения IEC/EN61000-3-2	Класс D	
Колебания напряжения/ пульсирующие излучения IEC/EN61000-3-3	Соответствует	

Устойчивость к электромагнитным помехам			
Устройства RadiForce RX850 испытаны на соответствие указанным ниже уровням переносимости помех согласно требованиям испытаний для профессионального оборудования в среде здравоохранения, установленных стандартом IEC/EN60601-1-2. Заказчики и пользователи оборудования RadiForce RX850 должны обеспечить эксплуатацию оборудования RadiForce RX850 в следующих условиях:			
Испытания на помехоустойчивость	**Уровень испытаний для профессиональных медицинских учреждений**	**Уровень соответствия**	**Электромагнитное окружение — указания**
Электростатический разряд (ЭСР) IEC/EN61000-4-2	±8 кВ, контактный разряд ±15 кВ, воздушный разряд	±8 кВ, контактный разряд ±15 кВ, воздушный разряд	Пол должен быть деревянным, бетонным или покрытым керамической плиткой. Если пол имеет синтетическое покрытие, относительная влажность должна быть не менее 30 %.
Кратковременные изменения / скачки напряжения IEC/EN61000-4-4	±2 кВ, силовые линии ±1 кВ, линии ввода / вывода данных	±2 кВ, силовые линии ±1 кВ, линии ввода / вывода данных	Питание от электросети должно соответствовать стандарту, установленному для коммерческих объектов и медицинских учреждений.
Скачки IEC/EN61000-4-5	±1 кВ между линиями ±2 кВ от линии к земле	±1 кВ между линиями ±2 кВ от линии к земле	Питание от электросети должно соответствовать стандарту, установленному для коммерческих объектов и медицинских учреждений.
Падения напряжения, кратковременные сбои и изменения напряжения входных линий энергоснабжения IEC/EN61000-4-11	0 % U_T (100 % падения U_T) — 0,5 цикла и 1 цикл 70 % U_T (30 % падения U_T) — 25 циклов 0 % U_T (100 % падения U_T) — 5 с	0 % U_T (100 % падения U_T) — 0,5 цикла и 1 цикл 70 % U_T (30 % падения U_T) — 25 циклов 0 % U_T (100 % падения U_T) — 5 с	Питание от электросети должно соответствовать стандарту, установленному для коммерческих объектов и медицинских учреждений. Если пользователю устройства RadiForce RX850 требуется непрерывная работа во время сбоев в электроснабжении, рекомендуется использовать ИБП или аккумуляторную батарею для устройства RadiForce RX850.
Магнитное поле промышленной частоты IEC/EN61000-4-8	30 А/м (50 / 60 Гц)	30 А/м	Характеристики магнитных полей промышленной частоты должны соответствовать уровням, характерным для обычного расположения оборудования на типичных коммерческих объектах или в медицинских учреждениях. Данное устройство в процессе использования следует держать на расстоянии не менее 15 см от источника магнитных полей промышленной частоты.

ООО ЦИРМИ INFO@CIRMI.RU WWW.GOSZDRAVNADZOR.RU

Устойчивость к электромагнитным помехам			
Устройства RadiForce RX850 испытаны на соответствие указанным ниже уровням переносимости помех согласно требованиям испытаний для профессионального оборудования в среде здравоохранения, установленных стандартом IEC/EN60601-1-2. Заказчики и пользователи оборудования RadiForce RX850 должны обеспечить эксплуатацию оборудования RadiForce RX850 в следующих условиях:			
Испытания на помехоустойчивость	**Уровень испытаний для профессиональных медицинских учреждений**	**Уровень соответствия**	**Электромагнитное окружение — указания**
Возмущения в проводниках, индуцируемые радиочастотными полями IEC / EN61000-4-6	3 В (скв) от 150 кГц до 80 МГц	3 В (скв)	Расстояние от любой детали оборудования RadiForce, RX850 включая кабели, до переносного или мобильного оборудования радиосвязи, должно быть не меньше рекомендуемого пространственного разделения, рассчитанного по формуле, применимой к частоте передатчика. Рекомендуемый пространственный разнос $d = 1{,}2\sqrt{P}$
	6 В (скв) в диапазонах ISM (промышленность, наука, медицина) от 150 кГц до 80 МГц	6 В (скв)	
Излучаемые радиочастотные поля IEC / EN61000-4-3	3 В/м от 80 МГц до 2,7 ГГц	3 В/м	$d = 1{,}2\sqrt{P}$, от 80 МГц до 800 МГц $d = 2{,}3\sqrt{P}$, от 800 МГц до 2,7 ГГц Где P – максимальная выходная мощность передатчика в ваттах (Вт) согласно документации изготовителя передатчика, а d – рекомендованный пространственный разнос в метрах (м). Напряженность поля постоянно установленных передатчиков радиосигналов, определенная при обследованиях электромагнитного излучения объекта[a)], должна быть ниже уровня, установленного для каждого частотного диапазона[b)]. Помехи возможны поблизости от оборудования, помеченного следующим символом.

Примечание 1	U_T — напряжение сети переменного тока до установки испытательного уровня.
Примечание 2	При 80 МГц и 800 МГц применяется более высокий частотный диапазон.
Примечание 3	Указания, касающиеся возмущений в проводниках, индуцируемых радиочастотными полями или относящихся к радиочастотным полям могут быть не применимы во всех ситуациях. На распространение электромагнитного поля оказывает влияние поглощение и отражение волн зданиями, предметами и людьми.
Примечание 4	Диапазоны ISM от 150 кГц до 80 МГц находятся в пределах от 6,765 МГц до 6,795 МГц, от 13,553 МГц до 13,567 МГц, от 26,957 МГц до 27,283 МГц и от 40,66 МГц до 40,70 МГц.

a)	Напряженность поля, создаваемого постоянно установленными передатчиками, такими как базы радиотелефонов (сотовых/беспроводных) и подвижные радиостанции, радиолюбительская связь, радиовещание в диапазонах AM и FM, нельзя с точностью определить теоретически. Чтобы оценить условия электромагнитной среды, создаваемой постоянно установленными передатчиками, нужно провести электромагнитное обследование объекта. Если измеренная напряженность поля в месте эксплуатации оборудования RadiForce RX850 превышает уровень соответствия, установленный для радиочастот, необходимо понаблюдать за устройством RadiForce RX850 и убедиться, что оно работает должным образом. В случае наличия отклонений в работе могут потребоваться дополнительные меры, например, изменение места расположения или направления антенны устройства RadiForce. RX850
b)	В частотном диапазоне от 150 кГц до 80 МГц напряженность поля должна быть не более 3 В/м.

ООО ЦИРМИ INFO@CIRMI.RU WWW.GOSZDRAVNADZOR.RU

Рекомендуемый пространственный разнос между переносными или мобильными устройствами радиосвязи и оборудованием RadiForce RX850

Устройства RadiForce RX850 предназначены для использования в электромагнитной среде с контролируемыми радиочастотными помехами. Заказчик или пользователь устройства RadiForce RX850 может предотвратить возникновение электромагнитных помех за счет сохранения минимального расстояния между переносными или мобильными устройствами радиосвязи (приемниками и передатчиками) и оборудованием RadiForce RX850.

Подтверждена помехоустойчивость к полям, генерируемым находящимися поблизости радиочастотными устройствами беспроводной связи:

Частота испытаний (МГц)	Полоса пропускания [a] (МГц)	Служба [a]	Модуляция [b]	Максимальная мощность (Вт)	Минимальный пространственный	Уровень испытаний IEC / EN60601	Уровень соответствия (В/м)
385	380 – 390	TETRA 400	Импульсная модуляция [b] 18 Гц	1,8	0,3	27	27
450	430 – 470	GMRS 460, FRS 460	FM отклонение ±5 кГц синусоидальный	2	0,3	28	28
710 745 780	704 – 787	Диапазон LTE 13, 17	Импульсная модуляция [b] 217 Гц	0,2	0,3	9	9
810 870 930	800 – 960	GSM 800 / 900, TETRA 800, iDEN 820 CDMA 850, LTE, диапазон 5	Импульсная модуляция [b] 18 Гц	2	0,3	28	28
1720 1845 1970	1700 – 1990	GSM 1800; CDMA 1900; GSM 1900; DECT; LTE, диапазон 1, 3, 4,	Импульсная модуляция [b] 217 Гц	2	0,3	28	28
2450	2400 – 2570	Bluetooth , WLAN, 802,11 b/g/n, RFID 2450, LTE, диапазон 7	Импульсная модуляция [b] 217 Гц	2	0,3	28	28
5240 5500 5785	5100 – 5800	WLAN 802,11 a/n	Импульсная модуляция [b] 217 Гц	0,2	0,3	9	9

a)	Для некоторых служб приведены только частоты передачи для канала передачи в восходящем направлении.
b)	модуляция носителя с использованием прямоугольного синусоидального сигнала с коэффициентом заполнения 50 %.

Устройства RadiForce RX850 предназначены для использования в электромагнитной среде с контролируемыми ради- очастотными помехами. Для прочих переносных или мобильных устройств радиосвязи (приемников и передатчиков) минимальное расстояние между переносными и мобильными устройствами радиосвязи (приемниками и передатчиками) и устройством RadiForce RX850 выбирается согласно приведенным ниже рекомендациями в соответствии с максимальной выходной мощностью коммуникационного оборудования.

Установленная максимальная выходная мощность передатчика (Вт)	Пространственный разнос в зависимости от частоты передатчика (м)		
	от 150 кГц до 80 МГц $d = 1,2\sqrt{P}$	от 80 МГц до 800 МГц $d = 1,2\sqrt{P}$	от 800 МГц до 2,7 ГГц $d = 2,3\sqrt{P}$
0,01	0,12	0,12	0,23
0,1	0,38	0,38	0,73
1	1,2	1,2	2,3
10	3,8	3,8	7,3
100	12	12	23

Для передатчиков с установленной максимальной выходной мощностью, не указанной выше, рекомендованный пространственный разнос d в метрах (м) можно определить по формуле, применимой к частоте передатчика, где P - максимальная выходная мощность передатчика в ваттах (Вт) согласно документации изготовителя передатчика.

Примечание 1	При 80 МГц и 800 МГц применяется пространственный разнос для более высокого частотного диапазона.
Примечание 2	Эти правила могут применяться не во всех ситуациях. На распространение электромагнитного поля оказывает влияние поглощение и отражение волн зданиями, предметами и людьми.

ООО ЦИРМИ INFO@CIRMI.RU WWW.GOSZDRAVNADZOR.RU

Адаптер переменного тока (PSA-073)

Информация о ремонте

В случае неисправности не следует предпринимать попыток самостоятельно отремонтировать устройство. Устройство нужно передать для ремонта в место покупки или одному из импортеров, указанных в настоящей инструкции.

Импортер и контактная информация (послепродажное обслуживание);

Legion Group Company

Санкт-Петербург

192029, Санкт-Петербург, пр. Обуховской Обороны, 76/7
Тел.: +7 (812) 327-31-29, факс: +7 (812)327-26-04

Москва

127015, Москва, ул. Большая Новодмитровская, 14/2
Тел.: +7 (495) 601-90-40, факс: +7 (495) 601-90-39

Эл. почта: sales@legion.ru
Интернет: http://www.legion.ru/

Месяц и год изготовления технического устройства и способы идентификации

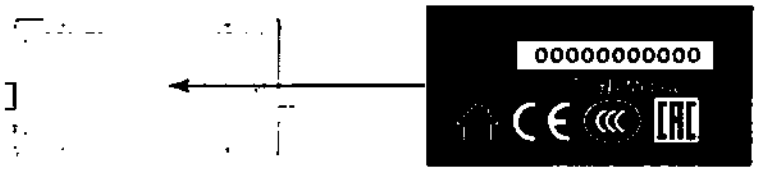

Серийный номер

00000000000

Две последние цифры – год изготовления

Месяц запланированной готовности изделия: 01-12

Порядковый номер, начиная с «00000001»

* Не все порядковые номера обязательны к использованию.

Маркировка EAC (единый знак соответствия)

ООО ЦИРМИ INFO@CIRMI.RU WWW.GOSZDRAVNADZOR.RU

Руководство по эксплуатации

Адаптер переменного тока

Введение

Устройства AHM работают при напряжении ~90-264 В переменного тока и обеспечивают до 85 Вт – 250 Вт длительной выходной мощности. Они разработаны для высокоэффективной работы, при этом компактные и соответствуют действующему законодательству в области охраны окружающей среды, такому как Международный стандарт энергоэффективности потребительских товаров Energy Star V. Среди особенностей можно назвать защиту от максимального напряжения, защиту от сверхтоков, защиту от короткого замыкания и защиту от превышения температуры. Устройства AHM85-AHM250 – это семейство медицинских продуктов и оборудования информационных технологий.

ОСОБЕННОСТИ

- 85-250 Вт длительной выходной мощности
- Универсальный диапазон входного напряжения (90 ~ 264 В)
- Сверхвысокая эффективность (более 90%)
- Соответствует стандартам CEC Level V
- Комплексная защита: защита от максимального напряжения (OVP), защита от сверхтоков (OCP), защита от короткого замыкания (SCP), защита от превышения температуры (OTP)
- Соответствие нормам безопасности: cULus, CE, TUV
- ЭМС: EN55011 Класс B и EN55022 Класс B

ВАЖНО: ИНФОРМАЦИЯ ПО ТЕХНИКЕ БЕЗОПАСНОСТИ

Перед использованием изучите следующую важную информацию по технике безопасности.

ПРЕДУПРЕЖДЕНИЕ

Защита двухполюсным предохранителем/защита нейтрали

1. Устройства AHM должны иметь доступ к ближайшей сетевой розетке. При извлечении шнура питания из розетки вы отключаете устройство от сети питания.

2. Не тянуть за шнур и кабель питания. Всегда крепко держите штепсель при отключении от источника питания и при отсоединении кабелей. Вставляйте штырь в электронное устройство без усилия.

3. Шнуры питания должны соответствовать требованиям страны, в которой они будут использоваться (далее текст зачеркнут). Шнур должен соответствовать требованиям местного законодательства.

4. Тип SV *(Stranded Vacuum Rubber Jacketed)* или SJ *(Stranded Junior Rubber Jacketed)*, или SVT *(Stranded Vacuum Rubber Jacketed Thermoplastic)*, или SJT *(Stranded Junior Thermoplastic)*.

5. Во избежание удара электрическим током убедитесь, что вы отсоединили источник питания от его внешнего источника питания перед тем, как подсоединить источник питания к устройству.

ООО ЦИРМИ INFO@CIRMI.RU WWW.GOSZDRAVNADZOR.RU

6. Только для использования в помещениях. Избегайте воздействия внешних источников тепла; прямого или продолжительного воздействия солнечных лучей; пыли; коррозионных химических веществ; влажности.

7. Во время использования источник питания нагревается. Не прикасайтесь к работающему устройству. Не подвергайте устройство воздействию прямых солнечных лучей и не помещайте его рядом с термочувствительными материалами.

8. Не роняйте источник питания для компьютера и не подвергайте его чрезмерным ударам.

9. Не помещайте предметы на источник питания для компьютера.

10. Всегда используйте кабели и коннекторы, рекомендованные в каталоге.

11. Не пытайтесь выполнять ремонт или разбирать источник питания. Устройство не является изделием, обслуживаемым пользователем. Попытка выполнить ремонт или обслуживание устройства может привести к удару электрическим током, в том числе к смерти от воздействия высокого напряжения. При наличии проблем при эксплуатации устройства прекратите его использование и обратитесь в «XP Power» за поддержкой. При вскрытии или попытке обслуживания устройства все гарантии, явным образом выраженные или подразумеваемые, аннулируются.

ИСПОЛЬЗОВАНИЕ ИСТОЧНИКА ПИТАНИЯ ДЛЯ КОМПЬЮТЕРА

Настенные розетки: Источник питания для компьютера для домашнего/офисного использования может работать от стандартной настенной розетки. Электроэнергия сразу подается на ваше устройство безотносительно того, подключено оно к сети питания или нет.

ТЕХНИЧЕСКИЕ ХАРАКТЕРИСТИКИ

Входное напряжение: ~ 100-240 В

Рассеяние мощности без нагрузки: <0,5 Вт

Выходное напряжение и сила тока: см. Таблицу 2

Температура хранения -20 - 60°C (-4° до -140° F)

Влажность: относительная влажность воздуха 10% - 90% (без конденсации)

Рабочая температура 0-35° (32° до 95° F) (С. См. Таблицу 3 относительно кривых зависимости силы тока от окружающей температуры.

Встроенная защита цепи: защита от максимального напряжения, защита от минимального напряжения, защита от превышения температуры.

ИНФОРМАЦИЯ

Декларация о соответствии нормам ЕС: Мы, компания «XP Power LLC», настоящим заявляем под нашу полную ответственность, что устройства серии AHM, на которые распространяется настоящая декларация, соответствуют Универсальному стандарту по нормам выбросов EN 55022 и Универсальному стандарту по иммунитету EN 55024, а также Директиве ЕС по низковольтному оборудованию.

Таблица 1 – ГАБАРИТЫ

Модели	Д (мм)	В (мм)		Ш (мм)
AHM85	150	37		64

ООО ЦИРМИ INFO@CIRMI.RU WWW.GOSZDRAVNADZOR.RU

AHM100	160	37		64
AHM150	200	37		80
AHM180	200	41		80
AHM250	218	37		88

Таблица 2 – ОСНОВНЫЕ ПАРАМЕТРЫ

Входное напряжение (В перем. тока)	Выходное напряжение (В пост. тока)	AHM85 Выходная сила тока (А)	AHM100 Выходная сила тока (А)	AHM150 Выходная сила тока (А)	AHM180 Выходная сила тока (А)	AHM250 Выходная сила тока (А)
100-240	12	7,08	8,33	12,5	13,75	17,5
100-240	15	5,67	6,67	10,0	12,0	14,66
100-240	19	4,47	5,26	7,89	9,47	12,63
100-240	24	3,54	4,16	6,25	7,50	10,41
100-240	48	--	2,08	3,13	3,75	5,21

ООО ЦИРМИ INFO@CIRMI.RU WWW.GOSZDRAVNADZOR.RU

Таблица 3 – КРИВЫЕ ЗАВИСИМОСТИ СИЛЫ ТОКА ОТ ОКРУЖАЮЩЕЙ ТЕМПЕРАТУРЫ

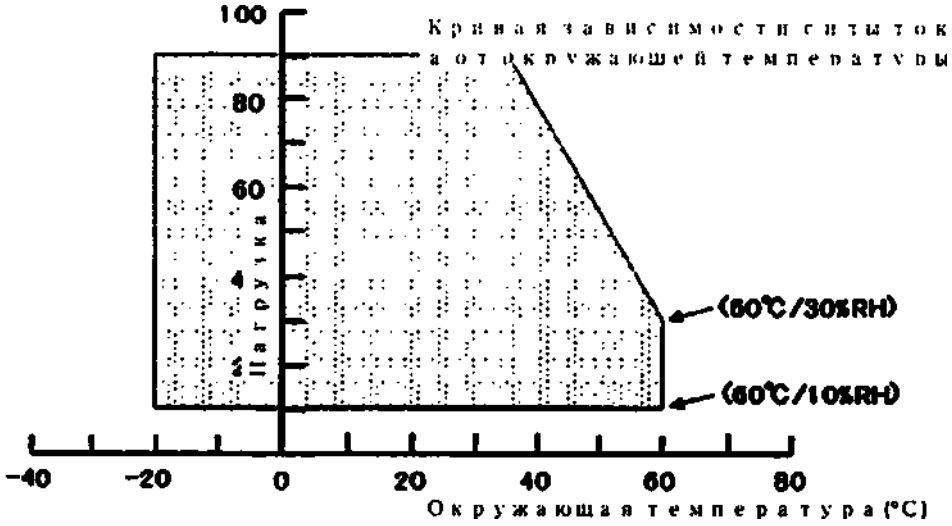

Перевод с японского/ английского языка на русский язык

ПЕРЕВОД ОТТИСКОВ ПЕЧАТЕЙ,
УДОСТОВЕРЕЛЬНЫХ НАДПИСЕЙ И АПОСТИЛЯ

На первой странице:

Печать: EIZO Corporation
Удостоверяющая печать

Удостоверительная надпись нотариуса:

Реестровый номер 106

НОТАРИАЛЬНОЕ ЗАВЕРЕНИЕ

Заявитель Хашимото Хироаки, старший менеджер отдела нормативно-правового регулирования и безопасности компании EIZO Corporation, заверил нотариуса через своего представителя Эриса Ота, что подпись на прилагаемом документе, несомненно, является его личной подписью.

Настоящим осуществляю нотариальное заверение выше указанного.

Подпись

11 октября 2021 года, нотариальная контора.

Япония, префектура Исикава, город Канадзава, улица Мусаси 6-1

Нотариус районной нотариальной конторы Канадзавы

Хисанори ИШИХАРА

Печать: Нотариус Хисанори ИШИХАРА

Печать: Хисанори ИШИХАРА
Нотариус районной нотариальной конторы Канадзавы
Япония, префектура Исикава, город Канадзава, улица Мусаси 6-1

ООО ЦИРМИ INFO@CIRMI.RU WWW.GOSZDRAVNADZOR.RU

Удостоверительная надпись директора нотариальной конторы:

Нотариальная контора

Общий нотариальный номер 213

СВИДЕТЕЛЬСТВО

Настоящим свидетельствую, что выше представленное нотариальное заверение совершено практикующим нотариусом города Канадзава, Япония, в рамках его компетенции и что его печать является подлинной.

12 октября 2021 г.

Такаси ОКАМОТО
Директор районной нотариальной конторы Канадзавы

Печать: Такаси ОКАМОТО
Директор районной нотариальной конторы Канадзавы

Печать: Министерство иностранных дел Японии

АПОСТИЛЬ
(Гаагская конвенция от 05 октября 1961 г.)

1. Страна: **ЯПОНИЯ**
Настоящий официальный документ

2. подписан Такаси ОКАМОТО

3. выступающим в качестве Директора районной нотариальной конторы Канадзавы

4. скреплен печатью/штампом - см. выше -

Удостоверено

5. в г. Осака 6. 14.10.2021 г.

7. Министерством иностранных дел

8. за № 11260

9. Печать/Штамп:
Министерство иностранных дел Японии

10. Подпись:
Кацуми ФУКУТАНИ
За Министра иностранных дел

ООО ЦИРМИ INFO@CIRMI.RU WWW.GOSZDRAVNADZOR.RU

Перевод данного текста выполнен переводчиком Котляровым Антоном Игоревичем.

_____

Российская Федерация

Город Москва

Третьего ноября две тысячи двадцать первого года.

Я, Родина Ульяна Алексеевна, временно исполняющая обязанности нотариуса города Москвы Корсика Владимира Константиновича, свидетельствую подлинность подписи переводчика Котлярова Антона Игоревича.

Подпись сделана в моем присутствии.

Личность подписавшего документ установлена.

Зарегистрировано в реестре: № 77/2138-н/77-2021-49-1006

Уплачено за совершение нотариального действия: 400 руб. 00 коп.

У.А. Родина

Всего прошнуровано, пронумеровано
и скреплено печатью 52 лист(а)(ов)

ВРИО нотариуса

ООО ЦИРМИ INFO@CIRMI.RU WWW.GOSZDRAVNADZOR.RU

«УТВЕРЖДАЮ» / “APPROVE”

Старший менеджер отдела нормативно-правового регулирования и безопасности / Senior Manager of Regulatory Compliance and Safety Dept.
(должность/position)
Хироаки Хашимото /Hiroaki Hashimoto
(имя/name)
_____
(подпись/signature)
«24» 9 2021
«день» месяц (цифрами) / «day» month (numerals)
М.П. / Stamp

ИНСТРУКЦИЯ ПО ЭКСПЛУАТАЦИИ

Монитор медицинский жидкокристаллический цветной RadiForce в вариантах исполнения

VI. Монитор медицинский жидкокристаллический цветной RadiForce RX1270

2021

ООО ЦИРМИ INFO@CIRMI.RU WWW.GOSZDRAVNADZOR.RU

令和３年第１０７号

認　　証

嘱託人ＥＩＺＯ株式会社技術管理部部長橋本浩明は代理人太田江里紗を通じ本公証人の面前において別紙編綴の私署証書の署名が自己のものに相違ない旨を自認した。

よって本公証人これを認証する。

令和３年１０月１１日本公証人役場において

日本國石川県金沢市武蔵町６番１号

金沢地方法務局所属

公証人　石原寿記

公証人役場

ООО ЦИРМИ INFO@CIRMI.RU WWW.GOSZDRAVNADZOR.RU

Registered No.107

NOTARIAL CERTIFICATE

This is to certify that Erisa Ota, an agent of Hiroaki Hashimoto, Regulatory Compliance and Safety Dept.Senior Manager of EIZO Corporation, has stated in my very presence that the said Hiroaki Hashimoto has acknowledged to have signed the attached document on this 11th day of October,2021.

ISHIHARA Hisanori

Notary

6-1 Musashi-Machi,Kanazawa-Shi,

Ishikawa-Prefecture, Japan

Belonging to

Kanazawa District Legal Affairs Bureau

ISHIHARA Hisanori
Kanazawa District Legal Affairs Bureau
NOTARY
6-1 Musashimachi Kanazawa
JAPAN

ООО ЦИРМИ INFO@CIRMI.RU WWW.GOSZDRAVNADZOR.RU

総公証第　２１４　号

証　　明

APOSTILLE

(Convention de La Haye du 5 octobre 1961)

1. Country: **JAPAN**

   This public document

2. has been signed by OKAMOTO Takashi

3. acting in the capacity of Director of the Kanazawa District Legal Affairs Bureau

4. bears the seal/stamp of – same as above –

Certified

5. at **Osaka**

6. OCT 14 2021

7. by **the Ministry of Foreign Affairs**

8. No. 11261

9. Seal/stamp:

10. Signature:

福谷佳津美

FUKUTANI Katsumi

For the Minister for Foreign Affairs

OKAMOTO Takashi

Director of the Kanazawa District Legal Affairs Bureau

ООО ЦИРМИ INFO@CIRMI.RU WWW.GOSZDRAVNADZOR.RU

総公証第　２１４　号

証　　明

この認証の付与は，在職中の公証人がその権限に基づいてしたものであり，かつ，その押印は，真実のものであることを証明する。

令和３年１０月１２日

金沢地方法務局長　岡本　高至

CERTIFICATE

This is to certify that the annexed Notarial Certificate has been executed by Notary, duly authorized and practising in Kanazawa, Japan, and that the Official Seal appearing on the same is genuine.

Date　12th October,2021

OKAMOTO Takashi

Director of the Kanazawa District Legal Affairs Bureau

ООО ЦИРМИ INFO@CIRMI.RU WWW.GOSZDRAVNADZOR.RU

Инструкция по эксплуатации

Монитор медицинский жидкокристаллический цветной RadiForce RX1270

EIZO

ООО ЦИРМИ INFO@CIRMI.RU WWW.GOSZDRAVNADZOR.RU

Монитор медицинский жидкокристаллический цветной RadiForce RX1270
Основной состав:
- Монитор – 1 шт.
- Шнур питания – 1 шт.
- Цифровой сигнальный кабель DisplayPort – не более 2 шт.
- Цифровой сигнальный кабель HDMI – 1 шт.
- Кабель USB – не более 2 шт.
- Кабельная крышка (левая) – 1 шт.
- Кабельная крышка (правая) – 1 шт.
- Компакт-диск с программным обеспечением и инструкцией по эксплуатации – 1 шт.
- Инструкция по эксплуатации – 1 шт.

Чтобы на изделие распространялась гарантия, не допускайте длительного отображения на нем неподвижного изображения, что ведет к сохранению изображения (эффекту остаточного изображения), аварийных ситуаций, ненадлежащего применения, неправильного обращения или эксплуатации вразрез с указаниями, изложенными в документах «Инструкцию по эксплуатации». Любое из перечисленных действий аннулирует гарантию.

Разработчик
EIZO Corporation
153, Shimokashiwano, Hakusan, Ishikawa 924-8566, Japan, Япония

Производитель
EIZO Corporation
153, Shimokashiwano, Hakusan, Ishikawa 924-8566, Japan, Япония

Адреса мест производства медицинского изделия
EIZO Corporation, 153, Shimokashiwano, Hakusan, Ishikawa 924-8566, Japan

Уполномоченный представитель EIZO Corporation на территории РФ
Общество с ограниченной ответственностью «ЛЕГИОН»
ООО «ЛЕГИОН»
198152, г. Санкт-Петербург, ул. Краснопутиловская, д. 69, лит. А, пом. 157-н, оф. 651.1В
тел.: +7 (921) 946-44-20
факс: +7 (812) 640-03-89
e-mail: cert@legion.ru

Гарантийные обязательства
Гарантия производителя
Предоставляемые гарантии изложены среди стандартных условий ведения бизнеса компании EIZO Corporation. Во всех случаях медицинский прибор необходимо отправлять уполномоченному представителю производителя, в том числе в течение гарантийного срока.
Гарантийный срок – 24 месяцев со дня продажи.

Ограничение ответственности
Компания EIZO Corporation несет ответственность за безопасность эксплуатации, эксплуатационную надежность и эксплуатационные характеристики этого оборудования только при соблюдении следующих условий:
• все сборочные операции, работы по расширению системы, переналадки, модификации или ремонты выполнялись лицом или лицами, уполномоченными компанией EIZO Corporation должным образом.
• весь электромонтаж в месте эксплуатации выполнен с соблюдением соответствующих национальных и местных электротехнических правил и норм.
• при эксплуатации устройства всегда соблюдались требования его инструкции по эксплуатации.

ООО ЦИРМИ INFO@CIRMI.RU WWW.GOSZDRAVNADZOR.RU

Программа ремонта

На время ремонта обычно предоставляется монитор взамен вышедшего из строя, которое возвращается компании EIZO Corporation при получении отремонтированного.

В России ремонт монитора можно выполнить по следующим адресам:

- Обуховской Обороны, д. 76, корпус 7А

тел. +7 (812) 327 3129; тел. +7 (812) 325 0239
факс +7 (812) 327 2604

- 127015, Москва, ул. Большая Новодмитровская, д. 14, стр. 2, подъезд 3, БЦ «Новодмитровский»

тел. +7 (495) 984 9041; факс +7 (495) 984 9043

ООО ЦИРМИ INFO@CIRMI.RU WWW.GOSZDRAVNADZOR.RU

ПРЕДУПРЕДИТЕЛЬНЫЕ СИМВОЛЫ

В настоящем руководстве и на устройстве используются следующие предупредительные символы. Они указывают на важную информацию. Пожалуйста, уделяйте ей должное внимание.

⚠	**ПРЕДУПРЕЖДЕНИЕ** Пренебрежение информацией, относящейся к символу «ПРЕДУПРЕЖДЕНИЕ», может привести к серьезной травме или угрозе жизни.	⚠	**ВНИМАНИЕ** Пренебрежение информацией, относящейся к символу «ВНИМАНИЕ», может привести к травме средней тяжести и/или материальному ущербу либо повреждению устройства.
△	Обозначает предупреждение или необходимость соблюдать осторожность. Например, символ ⚠ означает опасность поражения электрическим током.		
⊘	Обозначает запрещенное действие. Например, символ ⊘ означает «Не разбирать».		

ДРУГИЕ СИМВОЛЫ

СИМВОЛЫ	Значение символа	СИМВОЛЫ	Значение символа
	Отключите монитор		Символ переработки для гофрированного картона, используемого для упаковки
	Включите монитор		Символ переработки
	Постоянный ток	2	Количественное ограничение штабелирования
	Эквипотенциальность		Этой стороной вверх
	Не прикасаться		Хранить в сухом месте
	Маркировка WEEE		Хрупкое
	Знак сертификации TUV в Северной Америке	REF	Каталожный номер
CE	Маркировка CE	SN	Серийный номер
EAC	Маркировка EAC	QTY	Количество
Rx only	Внимание: Федеральный закон США допускает продажу устройства только лицензированным медицинским работником или по его заказу		См. инструкции по эксплуатации
EC REP	Уполномоченный представитель в Европейском Сообществе		Дата изготовления
	Производитель		

ООО ЦИРМИ INFO@CIRMI.RU WWW.GOSZDRAVNADZOR.RU

Это устройство было специально адаптировано для использования в регионе, в который оно изначально поставлялось. При эксплуатации за пределами данного региона работа устройства может отличаться от описания, данного в технических условиях. . При использовании устройства за пределами региона поставки, могут возникнуть трудности в его подключении в электросети.

Никакая часть этого руководства не может быть воспроизведена, сохранена в системе хранения данных или передана в любой форме, любыми средствами, электронными, механическими или любыми другими, без предварительного согласия корпорации EIZO Corporation, выраженного в письменной форме.
Корпорация EIZO Corporation не принимает на себя обязательств по обеспечению конфиденциальности предоставляемого материала или информации без предварительных договоренностей, соответствующих соглашению корпорации EIZO Corporation относительно указанной информации. Несмотря на то, что были предприняты все попытки для обеспечения того, чтобы в данном руководстве содержалась обновленная информация, следует учесть, что технические характеристики монитора EIZO могут изменяться без предварительного уведомления.

ООО ЦИРМИ INFO@CIRMI.RU WWW.GOSZDRAVNADZOR.RU

МЕРЫ ПРЕДОСТОРОЖНОСТИ

ВНИМАНИЕ

- Это устройство было специально адаптировано для использования в регионе, в который оно изначально поставлялось. При использовании этого устройства за пределами данного региона, оно может работать не так, как указано в его характеристиках.
- Чтобы обеспечить личную безопасность и правильное обслуживание, внимательно прочитайте настоящий раздел и предупреждения на мониторе.

Расположение предупреждений

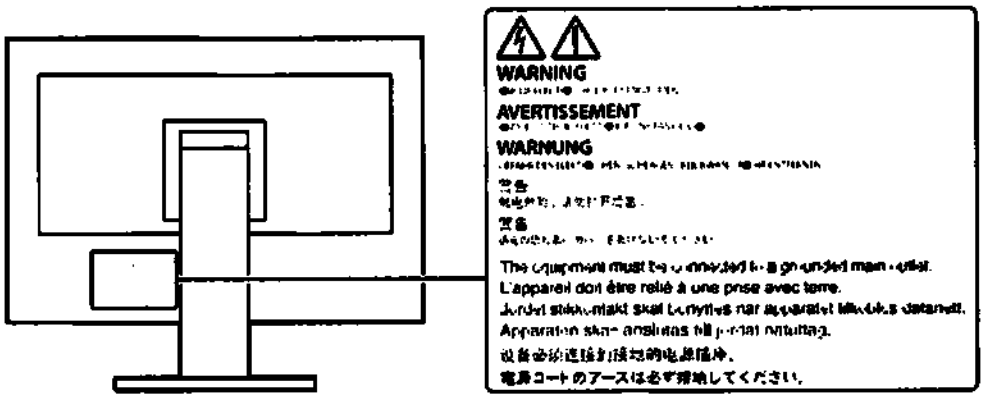

Символы на устройстве

Символ	Значение символа	
○	Выключатель основного питания:	Нажмите для выключения основного питания монитора.
|	Выключатель основного питания:	Нажмите для включения основного питания монитора.
⏻	Кнопка питания:	Нажмите для включения или выключения монитора.
⚠	Переменный ток	
⚠	Предупреждение об опасности поражения электрическим током	
	ВНИМАНИЕ:	См. «ПРЕДУПРЕДИТЕЛЬНЫЕ СИМВОЛЫ» .
CE	Отметка WEEE:	Продукт у тилизируется в разобранном виде; материалы пригодны для вторичной переработки.
	Маркировка CE:	Знак соответствия ЕС согласно положениям Директив Совета Европы и/или нормам ЕС.
	Производитель	
RXonly	Дата изготовления	

ООО ЦИРМИ INFO@CIRMI.RU WWW.GOSZDRAVNADZOR.RU

	Внимание: Согласно федеральному закону (США) данное устройство допущено к продаже только лицензированными медицинскими работниками или по их заказу.

⚠ ПРЕДУПРЕЖДЕНИЕ

При появлении дыма, исходящего из устройства, запаха гари или необычных звуков немедленно обесточьте устройство и обратитесь к представителю EIZO за помощью.
Попытка эксплуатации неисправного устройства может привести к пожару, поражению электрическим током или повреждению оборудования.

Не разбирайте и не модифицируйте устройство.
Открытие корпуса или модификация устройства может привести к пожару, поражению электрическим током или ожогу.

Для ремонта обращайтесь только к квалифицированному специалисту.
Не пытайтесь ремонтировать это устройство самостоятельно, поскольку открытие или снятие крышек может привести к пожару, поражению электрическим током или повреждению оборудования.

Храните мелкие предметы и жидкости вдали от устройства.
Случайное попадание мелких предметов или пролитой жидкости внутрь корпуса через вентиляционные отверстия может привести к пожару, поражению электрическим током или повреждению оборудования. В случае попадания какого-либо предмета или жидкости внутрь корпуса немедленно обесточьте устройство. Перед последующей эксплуатацией обратитесь к квалифицированному специалисту по ремонту и техническому обслуживанию для выполнения проверки.

Установите устройство на прочной и устойчивой поверхности.
В случае установки на несоответствующей поверхности устройство может упасть, что приведет к травмам или повреждению оборудования. В случае падения устройства немедленно отключите питание и обратитесь за рекомендацией к уполномоченному представителю компании EIZO. Не используйте поврежденное устройство. Использование поврежденного устройства может привести к пожару или поражению электрическим током.

Используйте устройство в соответствующем месте.
Невыполнение этого требования может привести к пожару, поражению электрическим током или повреждению оборудования.

- Не устанавливайте на открытом воздухе.
- Не устанавливайте в транспортных средствах (на кораблях, в самолетах, поездах, автомобилях и т. д.).
- Не устанавливайте в пыльных и влажных местах.
- Не устанавливайте монитор в месте, где на экран может попасть вода (ванная комната, кухня и т.д.).
- Не устанавливайте в месте, где экран подвержен прямому действию пара.
- Не устанавливайте вблизи устройств, выделяющих тепло, или увлажнителя.
- Не устанавливайте устройство в местах, где оно будет подвергаться прямому воздействию солнечных лучей.
- Не устанавливайте устройство в среде с горючим газом.
- Не размещать в средах с агрессивными газами (такими как сернистый газ, ероводород, перекись азота, хлор, аммиак и озон)
- Не размещать в пыльных средах, в средах с компонентами, ускоряющими коррозию в атмосфере (такими как хлористый натрий и сера), в средах с проводящими металлами и пр.

Для предотвращения опасности удушения храните пластиковые упаковочные пакеты в недоступном для детей месте.

Используйте входящий в комплект шнур питания, подключаемый к стандартной для вашей страны штепсельной розетке.

ООО ЦИРМИ INFO@CIRMI.RU WWW.GOSZDRAVNADZOR.RU

Убедитесь в соблюдении пределов номинального напряжения, на которое рассчитан шнур питания. Невыполнение этого требования может привести к пожару или поражению электрическим током.
Электропитание: 100–240 В пер.т. 50/60 Гц

ООО ЦИРМИ INFO@CIRMI.RU WWW.GOSZDRAVNADZOR.RU

ПРЕДУПРЕЖДЕНИЕ

При отключении кабеля питания крепко возьмитесь за вилку и потяните.
Не тяните за кабель, в противном случае он может быть поврежден, что может привести к возгоранию или поражению электрическим током.

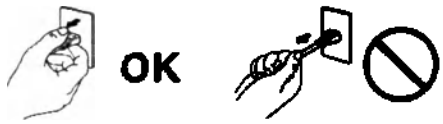

Оборудование должно быть подключено к заземленной штепсельной розетке питающей сети.
Невыполнение этого требования может привести к пожару или поражению электрическим током.

Используйте источник с соответствующим напряжением.

- Данное устройство предназначено для работы только от определенного напряжения. Подключение к источнику с напряжением, отличным от указанного в настоящей «Инструкции по эксплуатации», может привести к пожару, поражению электрическим током или повреждению оборудования.
  Электропитание: 100–240 В пер.т. 50/60 Гц
- Не допускайте перегрузок силовой цепи, это может привести к пожару или поражению электрическим током.

Будьте осторожны при обращении с кабелем питания.

- Не ставьте на кабель устройство или другие тяжелые предметы.
- Не тяните и не перегибайте кабель.

В случае повреждения кабеля прекратите его использование. Использование поврежденного кабеля может привести к пожару или поражению электрическим током.

Оператор не должен прикасаться к изделию и пациенту одновременно.
Данное изделие не предназначено для прикосновения к нему пациентов.

Не прикасайтесь к вилке или кабелю питания, когда они начинают искрить.
В противном случае это может привести к поражению электрическим током.

В случае подсоединения кронштейна-стойки см. руководство пользователя кронштейна-стойки и обеспечьте надежность установки устройства.
В противном случае установка может отсоединиться, что может привести к нанесению травм и /или повреждению оборудования. Перед установкой убедитесь, что рабочая поверхность, стены либо другая поверхность для установки достаточно прочны. В случае падения устройства немедленно обратитесь за рекомендацией к уполномоченному представителю EIZO. Не используйте поврежденное устройство. Использование поврежденного устройства может привести к пожару или поражению электрическим током. При повторном подсоединении подставки с регулируемым наклоном используйте те же самые винты и затяните их надежно.

Не прикасайтесь к поврежденной ЖК-панели голыми руками.
Жидкие кристаллы ядовиты. При любом контакте с панелью тщательно промойте кожу. Жидкие кристаллы, которые могут вытечь из панели, являются ядовитыми при попадании в глаза или рот, при их попадании в глаза или рот тщательно промойте места контакта большим количеством воды и обратитесь к врачу.

ООО ЦИРМИ INFO@CIRMI.RU WWW.GOSZDRAVNADZOR.RU

ВНИМАНИЕ

Не смотрите непосредственно на источник света подсветки или точечного светильника.

Это может вызвать боль в глазах или повреждение зрения.

Не прилагайте чрезмерное усилие к опоре точечного светильника.

Сгибание и прокручивание опоры с применением силы может привести к повреждению и отказу оборудования.

Будьте осторожны при переноске устройства.

Отключайте кабеля питания и другие кабели при перемещении устройства. Перемещение устройства с подключенными кабелями питания и другими кабелями опасно и может привести к повреждениям.

При переноске или установке устройства следуйте правильной процедуре, указанной в инструкциях.

- При перемещении устройства крепко удерживайте нижнюю часть и ручку монитора.
- Мониторы размером 30 дюймов и более имеют большой вес. Распаковку и/или переноску такого монитора должны выполнять не менее двух человек.
- Если модель устройства оснащена ручкой на задней стороне монитора, крепко удерживайте нижнюю часть и ручку монитора.

Падение устройства может привести к травмам или повреждению оборудования.

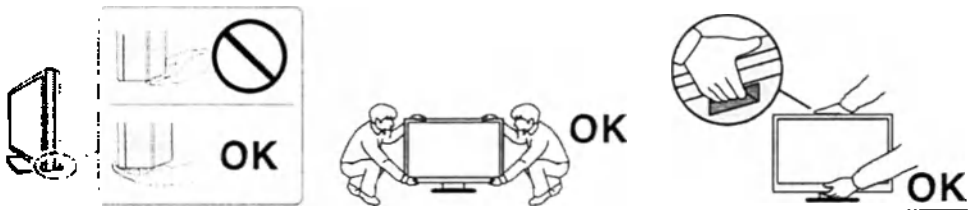

Не закрывайте вентиляционные отверстия в корпусе.

- Не помещайте какие-либо предметы на вентиляционные отверстия.
- Не устанавливайте устройство в места с плохой вентиляцией либо недостаточным пространством.
- Не эксплуатируйте устройство в горизонтальном или перевернутом положении.

Закрытие вентиляционных отверстий нарушает правильный воздушный поток и может привести к пожару, поражению электрическим током или повреждению оборудования.

Не прикасайтесь к вилке мокрыми руками.

В противном случае возможно поражение электрическим током.

Используйте штепсельную розетку с возможностью легкого доступа.

Благодаря этому вы легко сможете отключить питание в случае возникновения проблем.

Время от времени проводите уборку места рядом со штепселем и вентиляционным отверстием монитора.

Пыль, вода или масло на вилке могут привести к пожару.
Периодически (не реже 1 раза в год) рекомендуется проводить уборку места рядом со штепселем и вентиляционным отверстием монитора. Для вентиляционного отверстия монитора очистку следует проводить в соответствии с пунктом "Очистка" в инструкции.
Что касается штепселя, пожалуйста, отсоедините его перед чисткой и протрите сухой тканью. Влага может привести к повреждению изоляции штепселя питания, что может привести к пожару или поражению электрическим током.

Перед чисткой устройства отключайте его от розетки.

Чистка устройства, подключенного к электропитанию, может привести к поражению электрическим током.

Если устройство не будет использоваться в течение длительного промежутка времени, отключите питание устройства и отсоедините кабель питания от настенной розетки для обеспечения безопасности и экономии электроэнергии.

Утилизируйте это устройство в соответствии с местными законами или законами страны

ООО ЦИРМИ INFO@CIRMI.RU WWW.GOSZDRAVNADZOR.RU

проживания.

Для пользователей на территории ЕЭС и Швейцарии:
О любом серьезном происшествии с устройством необходимо сообщить Производителю и соответствующим органам власти страны-участницы, в которой находится пользователь и/или пациент.

ООО ЦИРМИ INFO@CIRMI.RU WWW.GOSZDRAVNADZOR.RU

Примечание в отношении данного монитора

Целевое использование

Целевое использование

Целевое назначение:

Монитор предназначен для отображения и просмотра цифровых изображений квалифицированным медицинским персоналом с целью проведения исследований, анализа и диагностики.

Условия применения:

Мониторы предназначены для эксплуатации квалифицированным медицинским персоналом в качестве профессионального оборудования в первую очередь в среде учреждений здравоохранения.

Потенциальный потребитель:

Эксплуатация мониторов разрешена только лицам, которые имеют соответствующую медицинскую квалификацию и владеют техникой работы.

Показания:

Монитор медицинский жидкокристаллический цветной предназначен для отображения и просмотра медицинских цифровых изображений, полученных при применении различных методов лучевой диагностики (рентгенодиагностика, ультразвуковая диагностика, компьютерная томография, магнитно-резонансная томография, радионуклидная диагностика, ангиография), квалифицированным медицинским персоналом с целью проведения исследований, анализа и диагностики

Противопоказания:

Противопоказания, которые непосредственно относятся к изделию, в настоящее время не известны. Применение монитора противопоказано, если, по мнению ответственного врача, такое применение сопряжен с опасностью для пациента, например, вследствие общего состояния пациента, или если вмешательство противопоказано как таковое. Противопоказано при эндоскопических вмешательствах.

Побочные действия:

Не выявлено.

Вид контакта с человеком

Изделие не контактирует с пациентом, рабочая част отсутствует.

Внимание

- Гарантия на настоящее изделие может не распространяться на способы применения, не описанные в настоящем руководстве.
- Технические характеристики, указанные в настоящем документе, являются действительными только при соблюдении следующих условий:
  - Шнуры питания входят в комплект поставки изделия.
  - Сигнальные кабели определяет наша компания.
- Настоящее изделие совместимо с компьютерными рабочими станциями медицинской аппаратуры для методов лучевой диагностики (рентгенодиагностика, ультразвуковая диагностика, компьютерная томография, магнитно-резонансная томография, радионуклидная диагностика, ангиография).
- Используйте только принадлежности, произведенные или указанные нами вместе с этим продуктом. Описанные ниже принадлежности приобретаются отдельно. За последней информацией о продающихся отдельно дополнительных принадлежностях и информацией о совместимых графических платах обращайтесь на веб-сайт компании. http://www.eizoglobal.com

Калибровочный комплект	RadiCS UX2 версии 5.0.4 или более поздней RadiCS Version Up Kit версии 5.0.4 или более поздней

ООО ЦИРМИ INFO@CIRMI.RU WWW.GOSZDRAVNADZOR.RU

Программное обеспечение контроля качества работы сети	RadiNET Pro версии 5.0.4 или более поздней
Комплект для очистки	ScreenCleaner
Кронштейн-стойка для тонкого клиента или мини-ПК	PCSK-R1

ООО ЦИРМИ INFO@CIRMI.RU WWW.GOSZDRAVNADZOR.RU

Меры предосторожности при использовании

- При продолжительном использовании может произойти износ деталей (таких как ЖК-панель и вентилятор). Время от времени проверяйте их нормальное функционирование.

  Длительное использование может привести к износу деталей (например, ЖК-панели). Периодически проверяйте нормальную работу монитора:

  - рекомендуется ежедневно визуально оценивать целостность всех кабелей и корпуса монитора

  - раз в год выводите тестовое изображение для визуальной оценки качества дисплея

  Пожалуйста, следуйте соответствующим инструкциям. При обнаружении каких-либо неисправностей в работе монитора необходимо обратиться в сервисный центр.
- Когда изображение на экране меняется после того, как одно и то же изображение демонстрировалось в течение длительного времени, может появится остаточное изображение. Чтобы одно и то же изображение не оставалось на экране в течение длительного времени, используйте экранную заставку или функцию энергосбережения. После вывода на экран некоторых изображений, даже в течение краткого времени, возможно появление остаточного изображения. Избавиться от этого эффекта можно сменой изображения или отключением электропитания на несколько часов.
- Для стабилизации изображения на мониторе требуется некоторое время. Подождите несколько минут или дольше после включения монитора или его выхода из режима энергосбережения, прежде чем приступать к использованию.
- Если монитор работает без перерывов в течение долгого времени, могут появиться темные пятна или дефекты. Чтобы максимально увеличить срок службы монитора, рекомендуется время от времени выключать его.
- После вывода некоторых изображений даже в течение небольшого периода времени на экране может быть видно остаточное изображение. В этом случае решить проблему может помочь смена изображения (3-5 раз) или отключение питания монитора на срок не менее 8 часов. В случае если указанные выше действия не помогли, необходимо обратиться в сервисный центр.
- Задняя подсветка ЖК-панели имеет определенный срок службы. В зависимости от характера использования, например, непрерывное использование в течение длительного периода времени, срок службы подсветки может закончиться раньше, что потребует выполнить замену. Если экран становится темным или начинает мерцать, обратитесь к уполномоченному представителю EIZO.
- На экране могут быть поврежденные пиксели или небольшое количество редких точек. Это является следствием характеристик самой панели, а не указывает на неисправность устройства.
- Не нажимайте сильно на ЖК-панель или край рамки, поскольку это может привести к появлению такого дефекта отображения, как интерференционные помехи. Если нажимать на поверхность панели ЖКД продолжительное время, могут ухудшиться характеристики жидкокристаллических ячеек, или панель ЖКД может быть повреждена. (Если на панели остаются следы давления, оставьте монитор с черным или белым экраном. Следы могут исчезнуть).
- Не царапайте и не нажимайте на панель ЖКД острыми предметами, это может привести к повреждению панели ЖКД. Не протирайте панель салфетками, так как могут появиться царапины.
- Не прикасайтесь ко встроенному датчику калибровки (встроенному переднему датчику). Это может снизить точность измерений или привести к повреждению оборудования.
- В некоторых условиях окружающей среды результаты измерения, которые дает встроенный датчик освещенности, могут отличаться от таковых для автономного люксметра.
- Если монитор приносят из холодного помещения или температура в помещении быстро повышается, на внешних и внутренних поверхностях монитора могут появиться капли конденсации. В таком случае включать монитор нельзя. Нужно подождать, пока конденсация не исчезнет, в противном случае она может стать причиной серьезных повреждений монитора.

ООО ЦИРМИ INFO@CIRMI.RU WWW.GOSZDRAVNADZOR.RU

Для использования монитора в течение длительного периода времени

● Контроль качества

- Качество изображения на мониторе зависит от качества входных сигналов и может снижаться при ухудшении характеристик устройства. Выполняйте ежедневный осмотр и периодические испытания на стабильность характеристик для соответствия
  медицинским стандартам / указаниям в соответствии с вашей областью применения, и при необходимости проводите калибровку. Программное обеспечение управления качеством RadiCS дает возможность на высоком уровне контролировать качество в соответствии с медицинскими стандартами и нормативами.
- Согласно нашим измерениям, для стабилизации работы монитора необходимо около 15 минут. Подождите около 15 минут или дольше после включения монитора или возвращения его из режима энергосбережения, прежде чем приступать к выполнению различных испытаний дляконтроля качества, калибровке или регулировке экрана монитора.
- Чтобы компенсировать изменение характеристик яркости монитора при длительной работе и обеспечить стабильность вывода изображения, рекомендуется установить рекомендуемый или еще более низкий уровень яркости.
- Для согласования результатов измерений встроенного датчика калибровки (встроенного переднего датчика) с результатами измерений внешнего датчика EIZO (датчика UX1
  или UX2), который продается отдельно, выполняйте соотнесение данных встроенного переднего датчика и внешнего датчика с помощью программного обеспечения RadiCS / RadiCS LE. Периодическое выполнение соотнесения позволяет поддерживать точность измерений встроенного переднего датчика на одном уровне с точностью внешнего датчика.

Внимание

- Состояние экрана монитора может неожиданно изменяться вследствие ошибки при эксплуатации или неожиданного изменения настройки. Рекомендуется после регулировки экрана монитора эксплуатировать монитор с заблокированными кнопками управления. За подробной информацией о настройке обратитесь к руководству по установке (на диске CD-ROM).

ООО ЦИРМИ INFO@CIRMI.RU WWW.GOSZDRAVNADZOR.RU

Дезинфекция и Очистка

Рекомендуется регулярно очищать монитор, чтобы сохранить его внешний вид и продлить срок эксплуатации, каждый раз после использования очищать монитор, чтобы сохранить его внешний вид и продлить срок эксплуатации.

Аккуратно вытрите грязь с поверхности корпуса или панели мягкой тряпкой, смоченной небольшим количеством воды, одним из указанных ниже веществ или жидкостью ScreenCleaner (поставляется дополнительно под заказ).

Химические вещества, которые можно использовать для дезинфекции

Название вещества	Название продукта
Этанол	Этанол
Изопропиловый спирт	Изопропиловый спирт
Алкилдиаминоэтилглицин	Tego 51
Глутарал	Стерихайд
Глутарал	Сидекс Плюс28

Внимание

- Не используйте химические вещества постоянно. Использование химикатов, например, спирта или антисептического раствора, может вызвать потускнение, уменьшение блеска и выцветание корпуса или панели, а также привести к ухудшению качества изображения.
- Использовать растворители, бензол, воск и абразивные чистящие средства, которые могут стать причиной повреждения корпуса или панели, запрещено.
- Не допускайте прямого контакта химических веществ с монитором.

Комфортное использование монитора

- При длительном использовании монитора глаза устают. Каждый час делайте 10-минутный перерыв.

ООО ЦИРМИ INFO@CIRMI.RU WWW.GOSZDRAVNADZOR.RU

СОДЕРЖАНИЕ

МЕРЫ ПРЕДОСТОРОЖНОСТИ 6

ВНИМАНИЕ 10

Примечание в отношении данного монитора ... 12

Целевое использование 12

Меры предосторожности при использовании... 14

Для использования монитора в течение длительного периода времени 15

- Контроль качества 15
- Дезинфекция и очистка 16

Комфортное использование монитора 16

СОДЕРЖАНИЕ ..... .17

Глава 1 Введение 18

1-1. Характеристики 18

1-2. Содержимое упаковки 21

- EIZO LCD Utility Disk 21

1-3. Средства управления и их функции 23

Глава 2 Установка / подключение 21

2-1. Прежде чем приступать к установке изделия 24

- Требования к установке 21

2-2. Подключение кабелей 21

2-3. Подключение и отключение точечного светильника RadiLight Focus 28

2-4. Включение питания 29

2-5. Регулировка высоты и угла наклона экрана 29

2-6. Установка кабельной крышки 30

2-7. Использование RadiLight Area / RadiLight Focus 31

Глава 3 Неисправность с отсутствием изображения 32

Глава 4 Технические характеристики 33

4-1. Перечень технических характеристик... 33

4-2. Составные части 35

4-3. Дополнительные принадлежности 32

Приложение 37

Перечень международных стандартов 37

Техническое обслуживание и ремонт 37

Утилизация оборудования 37

Упаковка 38

Маркировка 38

Срок службы 40

Информация по ЭМС 41

ООО ЦИРМИ INFO@CIRMI.RU WWW.GOSZDRAVNADZOR.RU

Глава 1 Введение

1-1. Характеристики

- **Отображение изображений высокого разрешения и высокого качества**

  4200 x 2800: Для отображения требуется всего один кабель DisplayPort. (DisplayPort Version 1.4)

- **Гибридное отображение монохромных и цветных изображений**

  Когда включена функция «Hybrid Gamma PXL (Гибридная гамма на уровне пикселей)», данное изделие автоматически различает на уровне пикселей монохромные и цветные части одного изображения и отображает их соответственно в оптимальных градациях.

- **Высокая степень свободы компоновки**

  В данном изделии поддерживаются функции «PbyP» (картинка рядом с картинкой) и «PinP» (картинка в картинке), которые позволяют отображать до трех сигнала одновременно.

Single PbyP Single + PinP PbyP + PinP

Монитор поддерживает функцию One Cable PbyP. Она позволяет отображать изображение в режиме PbyP, используя всего один кабель DisplayPort.

В моделях серии RadiForce теперь доступен вход HDMI. Режим PinP позволяет отображать изображения с разных источников, например с ноутбука и ПК.

ООО ЦИРМИ INFO@CIRMI.RU WWW.GOSZDRAVNADZOR.RU

- **Присутствует функция подсветки (RadiLight)**

RadiLight Area (задняя подсветка): RadiLight Area — это встроенная функция задней подсветки монитора. Она рассеянно освещает комнату сзади монитора. Благодаря этому зрители могут корректно воспринимать изображение даже в темном помещении.

RadiLight Focus (точечный светильник): RadiLight Focus — это съемный точечный светильник. Он освещает документы в руках пользователя при чтении или клавиатуру при наборе текста.

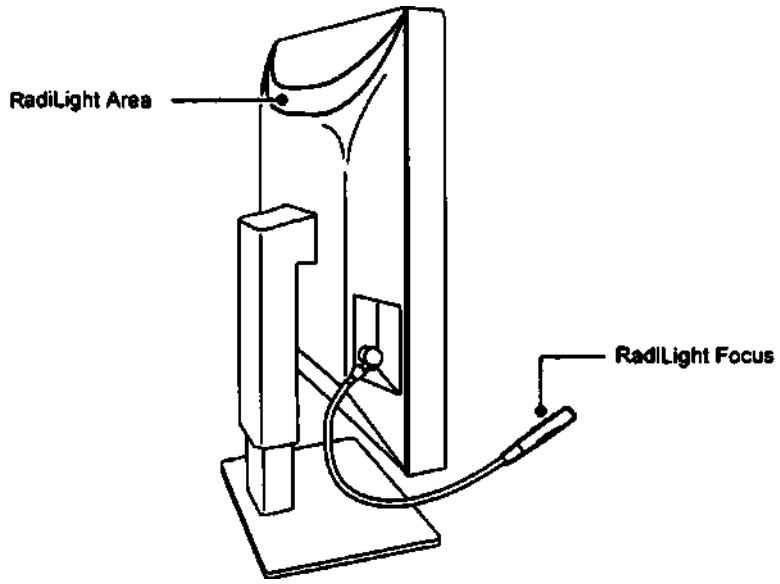

- **Компактный дизайн**

Монитор оснащен двумя входными портами USB. Вы можете управлять двумя ПК, используя один комплект устройств USB (мышь, клавиатура и т.д.), выполняя переключение между ПК.

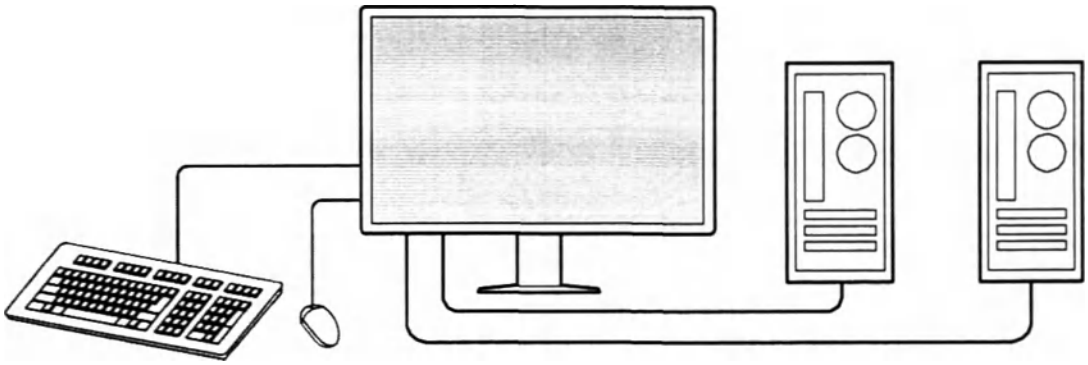

ООО ЦИРМИ INFO@CIRMI.RU WWW.GOSZDRAVNADZOR.RU

Управление монитором с использованием мыши и клавиатуры

Дополнительный набор программного обеспечения управления качеством RadiCS / RadiCS LE позволяет выполнять перечисленные ниже операции с монитором с помощью мыши и клавиатуры.

- Переключение между режимами CAL Switch
- Переключение между входными сигналами
- Отображение или скрытие дополнительного окна «PinP» (Hide-and-Seek)
- Переключение между ПК, используемыми с устройствами USB (Switch-and-Go)
- Включение/выключение подсветки RadiLight Area и настройка яркости

Примечание

- Программное обеспечение RadiCS / RadiCS LE позволяет отобразить или скрыть дополнительного окна «PinP» и переключаться между ПК, используемыми с устройствами USB одновременно. Дополнительная информация о процедуре настройки приведена в Руководстве пользователя RadiCS / RadiCS LE.

Контроль качества

- В этом мониторе имеется встроенный датчик калибровки (встроенный передний датчик). Этот датчик позволяет независимо выполнять калибровку монитора (SelfCalibration (самокалибровку)) и проверку оттенков серого.

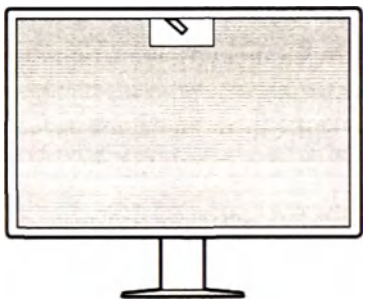

- С использованием прилагаемого к монитору программного обеспечения RadiCS LE можно управлять историей использования монитора, мишенью для самокалибровки и расписанием выполнения.
- Программное обеспечение управления качеством RadiCS дает возможность контроля качества в соответствии с медицинскими стандартами и нормативами.

ООО ЦИРМИ INFO@CIRMI.RU WWW.GOSZDRAVNADZOR.RU

1-2. Содержимое упаковки

Убедитесь, что упаковка содержит все перечисленные далее компоненты. Если какой-либо из компонентов отсутствует или поврежден, обратитесь к своему дилеру или уполномоченному представителю EIZO, список которых приведен в приложении.

Примечание

- Рекомендуется сохранить коробку и упаковочные материалы так, чтобы их можно было использовать для перемещения или транспортировки данного изделия.

Наименование медицинского изделия
Монитор медицинский жидкокристаллический цветной RadiForce RX1270
Основной состав:
- Монитор – 1 шт.
- Шнур питания – 1 шт.
- Цифровой сигнальный кабель DisplayPort – не более 2 шт.
- Цифровой сигнальный кабель HDMI – 1 шт.
- Кабель USB – не более 2 шт.
- Кабельная крышка (левая) – 1 шт.
- Кабельная крышка (правая) – 1 шт.
- Компакт-диск с программным обеспечением и инструкцией по эксплуатации – 1 шт.
- Инструкция по эксплуатации – 1 шт.

● EIZO LCD Utility Disk

Компакт-диск, CD-ROM, содержащий перечисленные ниже компоненты. Процесс запуска программного обеспечения и доступа к файлам описаны в файле «Readme.txt».

- Файл Readme.txt
- Программное обеспечения управления качеством монитора RadiCS LE (для Windows)
- Руководство пользователя
  Руководство по установке монитора
  Руководство пользователя RadiCS
- Наружные размеры

RadiCS LE

RadiCS LE дает возможность выполнять описанные далее операции контроля качества и манипуляции с монитором. Дополнительная информация о программном обеспечении или процедурах настройки приведена в Руководстве пользователя RadiCS LE.

Контроль качества

- Выполнение калибровки
- Отображение результатов тестов в списке и создание отчета о тесте
- Настройка мишени для самокалибровки и расписания выполнения

ООО ЦИРМИ INFO@CIRMI.RU WWW.GOSZDRAVNADZOR.RU

Операции с монитором

- Переключение между режимами CAL Switch
- Переключение между входными сигналами
- Отображение или скрытие дополнительного окна «PinP» (Hide-and-Seek)
- Переключение между ПК, используемыми с устройствами USB (Switch-and-Go)
- Переход в режим энергосбережения (Backlight Saver)

Внимание

- Спецификации RadiCS LE могут меняться без предварительного уведомления. Последнюю версию RadiCS LE можно загрузить с нашего веб-сайта: www.eizoglobal.com

Использование RadiCS LE

Информация по установке и использованию RadiCS LE приведена в Руководстве пользователя RadiCS LE (на диске CD-ROM).
При использовании RadiCS LE подключите монитор к своему ПК с помощью входящего в комплект поставки кабеля USB. Чтобы получить дополнительную информацию о подключении к монитору, см. «2-2. Подключение кабелей» .

ООО ЦИРМИ INFO@CIRMI.RU WWW.GOSZDRAVNADZOR.RU

1-3. Средства управления и их функции

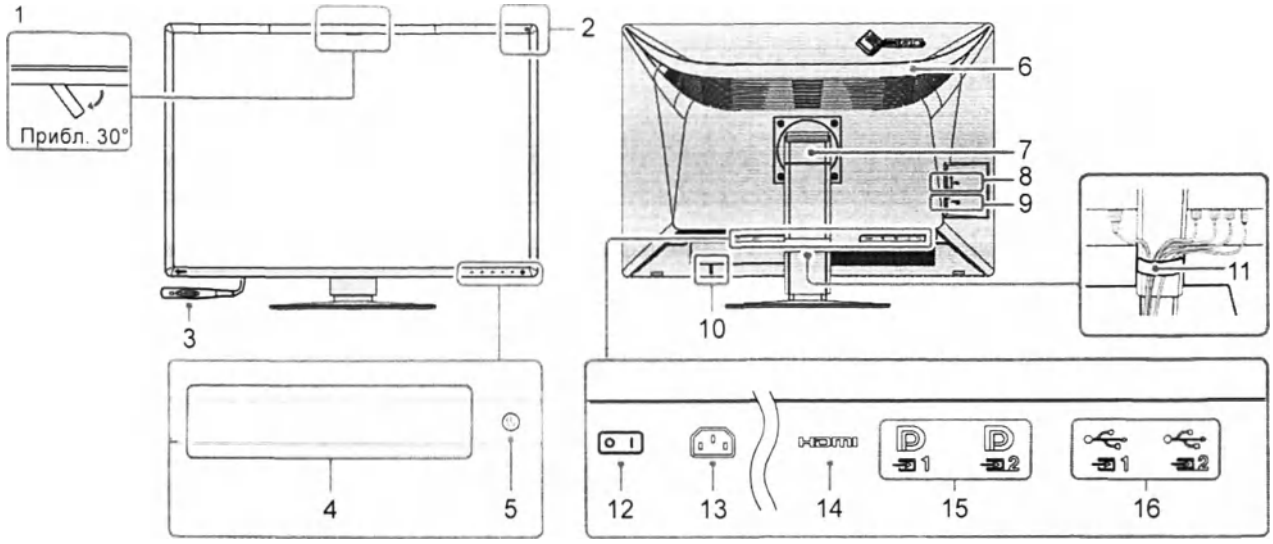

1. Встроенный передний датчик (перемещаемый)	Этот датчик используется для калибровки и проверки оттенков серого.
2. Датчик внешней освещенности	Этот датчик служит для измерения освещенности среды. Измерение освещенности среды производится с использованием программного обеспечения управления качеством RadiCS / RadiCS LE.
3. RadiLight Focus	Съемный точечный светильник.
4. Переключатели управления	Служат для отображения инструкций по управлению. Выбирайте команды меню согласно инструкциям по управлению.
5. Выключатель ⏻	Включение/выключение питания. При включенном питании на выключателе горит индикатор. Цвет индикатора меняется в зависимости от рабочего состояния монитора. Зеленый: нормальный рабочий режим, Оранжевый: режим энергосбережения, Выключен: основной источник питания / питание выключено
6. RadiLight Area	Встроенная функция задней подсветки монитора. Рассеянно освещает помещение сзади монитора.
7. Стойка	Высоту и угол наклона можно регулировать.
8. Выходной порт USB	Служит для подключения устройств USB.
9. Разъем точечного светильника	Служит для подключения светильника RadiLight Focus.
10. Разъем для кодового замка	Совместима с системой безопасности Kensington MicroSaver.
11. Держатель кабеля	Удерживает кабели монитора.
12. Выключатель основного питания	Включает либо выключает основное питание. ○ : Выкл., ❙ : Вкл.
13. Разъем питания	Подключение шнура питания.
14. Разъем HDMI	Подключите к ПК. Доступно дополнительное окно PinP.
15. Разъем DisplayPort	Подключите к ПК. DP 1 : В режиме PbyP поддерживаются режимы одного экрана, левого окна и One Cable PbyP. DP 2 : В режиме PinP поддерживаются режимы одного экрана, дополнительного окна и правого окна PbyP.
16. Входной порт USB	Подключите этот порт к ПК, когда вы используете программное обеспечение, которому необходимо подключение USB, или подключите к устройство USB (периферийное устройство, которое поддерживает USB) к выходному порту USB.

ООО ЦИРМИ INFO@CIRMI.RU WWW.GOSZDRAVNADZOR.RU

Глава 2 Установка / подключение

2-1. Прежде чем приступать к установке изделия

Внимательно прочитайте «МЕРЫ ПРЕДОСТОРОЖНОСТИ» и всегда следуйте инструкциям. Если изделие устанавливается на стол с лакированным покрытием, лак может прилипать к нижней части стойки из-за особенностей состава резины. Следует проверить поверхность стола до использования.

● Требования к установке

Все сборочные операции, работы по расширению системы, переналадки, модификации или ремонты должны выполняться лицом или лицами, уполномоченными компанией EIZO Corporation должным образом.

При установке монитора убедитесь, что по бокам, сзади и сверху монитора достаточно места: ~ 10 см со всех сторон.

Внимание

- Размещайте монитор так, чтобы на экран не попадал прямой свет.

2-2. Подключение кабелей

Внимание

- Убедитесь, что у монитора, компьютера и периферийных устройств выключено питание.
- При замене текущего монитора на данный монитор см. «4-2. Поддерживаемые разрешения», чтобы перед подключением к компьютеру установить допустимые настройки разрешения и частоты вертикальной развертки для данного монитора.

1. Присоедините сигнальные кабели.

При присоединении кабелей проверяйте форму разъемов.

ООО ЦИРМИ INFO@CIRMI.RU WWW.GOSZDRAVNADZOR.RU

Конфигурация с одним экраном

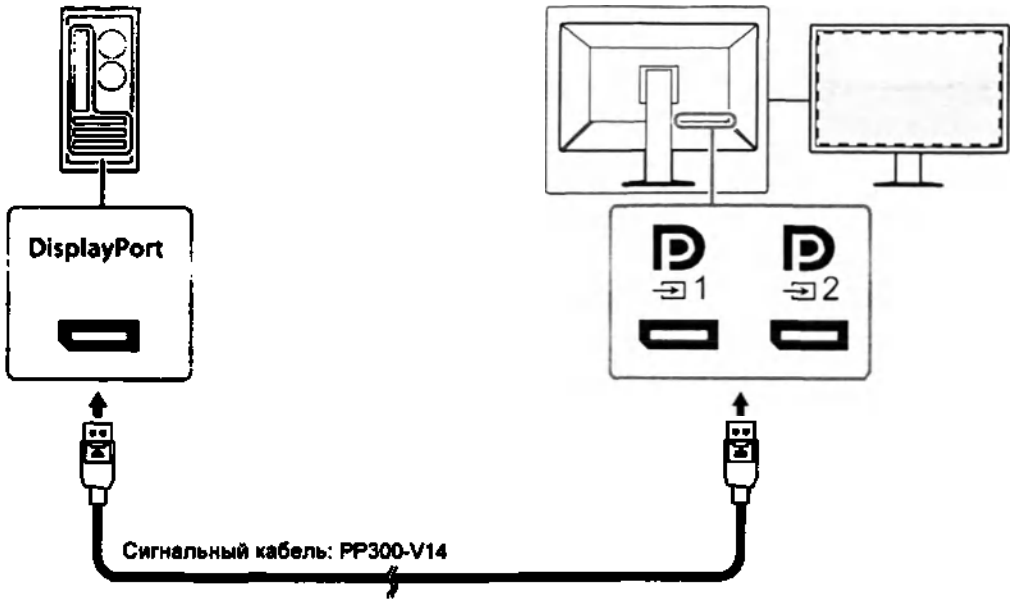

Внимание

- Если кабели трудно подключить, отрегулируйте угол наклона экрана.
- При установке настроек по умолчанию на мониторе отображается сигнал со входа 1. При подключении кабеля к разъему 2 необходимо изменить «Input (Вход)» в меню «Settings (Настройки)» на «DisplayPort 2». Дополнительная информация содержится в Руководстве по установке (на CD-ROM).

ООО ЦИРМИ INFO@CIRMI.RU WWW.GOSZDRAVNADZOR.RU

Режим отображения «PbyP» (два экрана)

Внимание

- При использовании монитора в режиме отображения «PbyP» необходимо сконфигурировать «Input» в меню настроек в соответствии с используемым сочетанием отображаемых сигналов. Дополнительная информация содержится в Руководстве по установке (на CD-ROM).
- Для использования One Cable PbyP подключите кабель к D 1. Остальные разъемы, кроме D 1, не поддерживают One Cable PbyP.
- При использовании монитора в режиме отображения «PbyP» для вывода изображений с двух ПК использование некоторых функций повышения качества, например, калибровки, может быть ограничено.

Для входов DisplayPort 1 / DisplayPort 2

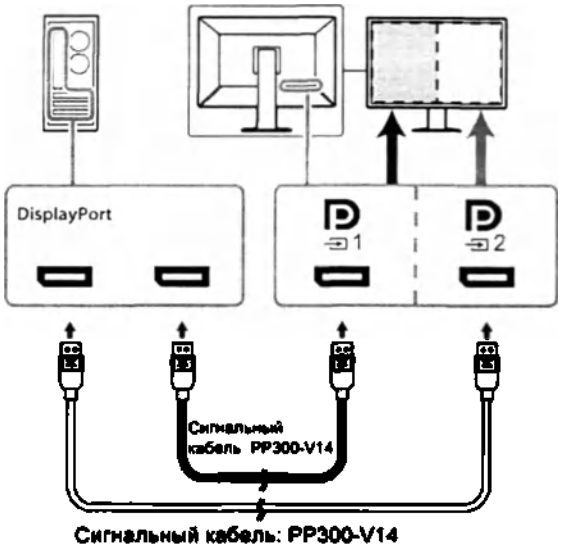

При использовании One Cable PbyP

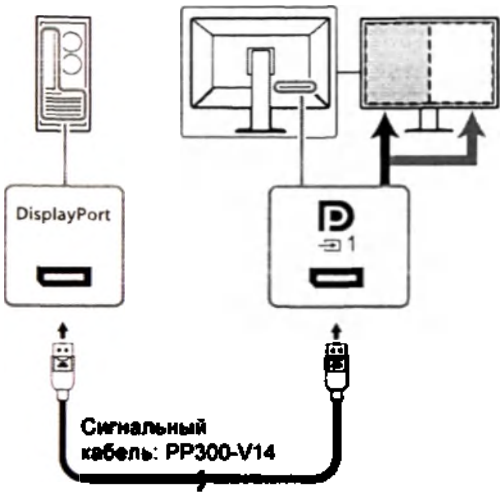

ООО ЦИРМИ INFO@CIRMI.RU WWW.GOSZDRAVNADZOR.RU

Режим PinP (дополнительное окно)

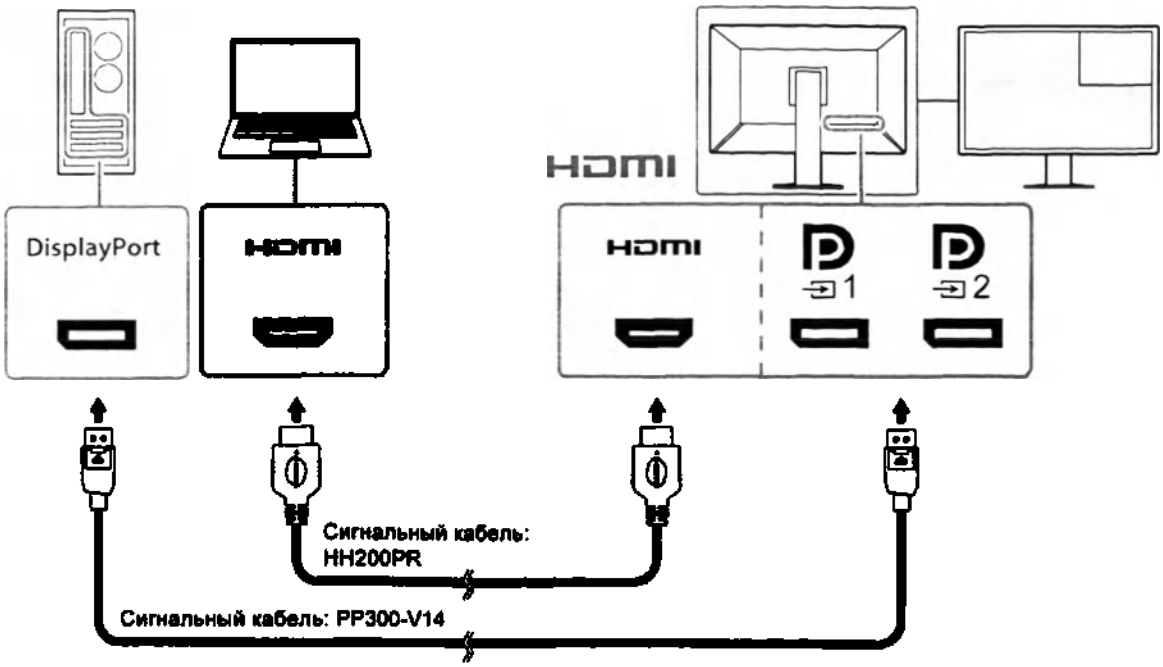

*Пример отображения дополнительного окна с использованием HDMI

Внимание

- Для отображения дополнительного окна подключите кабель к разъему HDMI или DP2.
- Сигналы, которые могут быть отображены в дополнительном окне, отличаются в зависимости от сигналов, отображаемых на главном экране. Дополнительная информация содержится в Руководстве по установке (на CD-ROM).

2. Подключите шнур питания к штепсельной розетке и разъему питания монитора.

Вставьте разъем шнура питания до упора в гнездо на мониторе.

3 . Подключите кабель USB ко входному порту USB и соответствующему выходному порту компьютера.

Кабель необходимо подключить для использования RadiCS / RadiCS LE или для подключения устройства USB (периферийного устройства с подключением с помощью USB) к монитору.

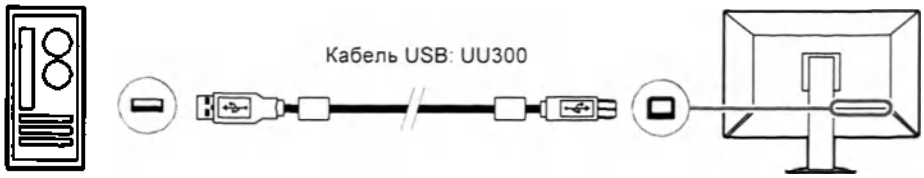

Внимание

- При подключении монитора к ПК, на котором установлено программное обеспечение RadiCS / RadiCS LE, подсоедините кабель к USB 1.
- Для использования USB 2 удалите заглушку.

ООО ЦИРМИ INFO@CIRMI.RU WWW.GOSZDRAVNADZOR.RU

2-3. Подключение и отключение точечного светильника RadiLight Focus

Точечный светильник RadiLight Focus можно отключить.

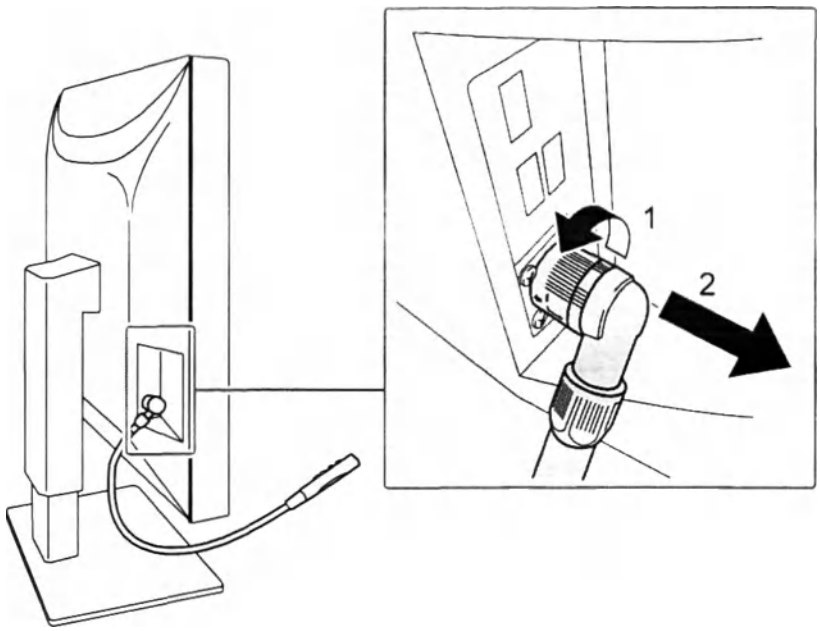

Для отключения поверните подключенную к монитору часть, в направлении, указанном на рисунке стрелкой 1, затем потяните от монитора.
Для подключения к монитору присоедините его без поворота. Установка возможна только в наклоненном вниз положении.

ООО ЦИРМИ INFO@CIRMI.RU WWW.GOSZDRAVNADZOR.RU

2-4. Включение питания

1. Включите питание монитора кнопкой ⏻.

Индикатор питания монитора загорается зеленым.

Если индикатор питания не загорается, см. «Глава 3 Неисправность с отсутствием изображения».

Примечание

- При касании любой кнопки, кроме ⏻, при отключенном питании монитора начинает мигать ⏻, указывая местоположение кнопки питания.

2. Включите компьютер.

На экране появляется изображение.

Если изображение не появится, см. дополнительные указания в разделе «Глава 3 Неисправность с отсутствием изображения».

Внимание

- Для максимального энергосбережения рекомендуется отключать кнопку питания. Когда монитор не используется, можно полностью выключить питание, отключив монитор от электрической сети, например, вынув вилку из розетки.

Примечание

- Для максимального продления срока службы монитора путем предотвращения деградации яркости и для снижения энергопотребления выполните следующее:
  - Используйте функцию энергосбережения ПК или монитора.
  - По окончании работы выключайте монитор.

2-5. Регулировка высоты и угла наклона экрана

Удерживая монитор обеими руками за левый и правый или верхний и нижний края, отрегулируйте высоту, наклон и поворот экрана в удобное для работы положение.

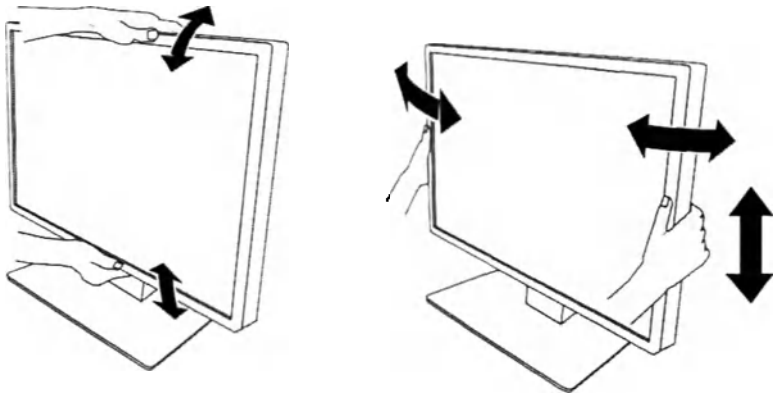

Внимание

- После завершения настроек проверьте, правильно ли подключены кабели.
- Если к монитору подключен точечный светильник, не прилагайте к нему усилия при регулировке угла наклона монитора. В противном случае можно повредить разъем или опору.

ООО ЦИРМИ INFO@CIRMI.RU WWW.GOSZDRAVNADZOR.RU

2-6. Установка кабельной крышки

1. **Аккуратно уложите кабели в держатель кабелей.**

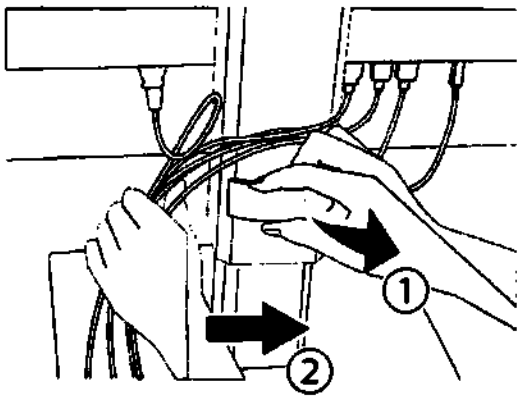

2. **Установите кабельную крышку.**

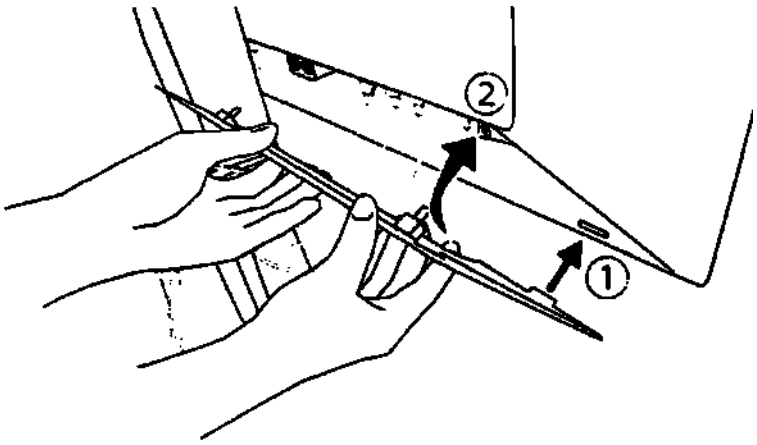

Пример: Установка кабельной крышки (справа)

Внимание

- Установите крышку таким образом, чтобы обеспечить вентиляцию внутри монитора.

Примечание

- Чтобы снять кабельную крышку, потяните ее на себя.

ООО ЦИРМИ INFO@CIRMI.RU WWW.GOSZDRAVNADZOR.RU

2-7. Использование RadiLight Area / RadiLight Focus

1. Убедитесь, что питание монитора и компьютера включено.

2. Кнопки управления позволяют включать и выключать функции RadiLight Area и RadiLight Focus, регулировать яркость RadiLight Area.

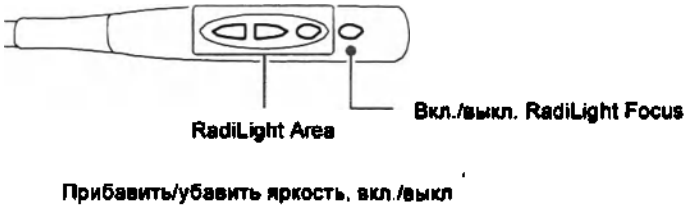

Внимание

- Цвет и яркость светодиодной подсветки может различаться даже у одной модели.
- Подсветки RadiLight Area может быть не достаточно для освещения помещения.
  - Если устройство расположено на достаточно большом расстоянии от потолка и стен.
  - Если на стенах и потолке использованы неотражающие или темные материалы.
- При изменении направления RadiLight Focus, регулируйте угол опоры и наконечника точечного светильника одновременно.

Примечание

- Для получения подробной информации о настройке RadiLight Area см. Руководство по установке (на CD-ROM).

ООО ЦИРМИ INFO@CIRMI.RU WWW.GOSZDRAVNADZOR.RU

Глава 3 Неисправность с отсутствием изображения

Неисправность	Причина и действия по устранению
1. Отсутствует изображение • Индикатор питания не горит.	• Проверьте правильность подключения шнура питания. • Включите выключатель основного питания. • Нажать . • Выключите, а затем снова включите основное питание.
• Индикатор питания горит: Зеленый	• Увеличьте значение «Brightness (Яркость)», «Contrast (Контрастность)» или «Gain (Усиление)» в меню настроек. Дополнительная информация содержится в Руководстве по установке (на CD-ROM). • Выключите, а затем снова включите основное питание.
• Индикатор питания горит: Оранжевый	• Включите входной сигнал. Дополнительная информация содержится в Руководстве по установке (на CD-ROM). • Выполните какую-либо операцию с мышью или клавиатурой. • Проверьте, включен ли ПК. • Проверьте правильность подключения сигнального кабеля. Подключите сигнальный кабель к разъему для соответствующего входного сигнала. • Если сигнальный кабель подключен к DisplayPort, попробуйте переключить версию DisplayPort. Дополнительная информация содержится в Руководстве по установке (на CD-ROM). • Выключите, а затем снова включите основное питание.
• Индикатор выключателя питания мигает: оранжевый, зеленый	• Подключите с использованием сигнальных кабелей, указанных компанией EIZO. Выключите, а затем снова включите основное питание. • Если сигнальный кабель подключен к входу DisplayPort 1 ( ), попробуйте переключить версию DisplayPort. Дополнительная информация содержится в Руководстве по установке (на CD-ROM).
2. Отображается приведенное ниже сообщение.	Это сообщение появляется в случае некорректного входного сигнала, даже если монитор исправен.
• Данное сообщение появляется при отсутствии входного сигнала. Пример: [illegible]	• Сообщение, показанное слева, может появляться, поскольку некоторые компьютеры не сразу выводят сигналы после включения. • Проверьте, включен ли ПК. • Проверьте правильность подключения сигнального кабеля. Подключите сигнальный кабель к разъему для соответствующего входного сигнала. • Включите входной сигнал. Дополнительная информация содержится в Руководстве по установке (на CD-ROM). • Попробуйте выбрать другую версию DisplayPort. Дополнительная информация содержится в Руководстве по установке (на CD-ROM). • Выключите, а затем снова включите основное питание.
• Данное сообщение указывает на то, что входной сигнал находится за пределами указанного частотного диапазона. Пример: DisplayPort 1 No Signal	• Убедитесь, что компьютер настроен в соответствии с требованиями к разрешению и частоте вертикальной развертки монитора (см. «4-2. Поддерживаемые разрешения»). • Перезагрузите ПК. • Выберите требуемую настройку, используя служебную программу видеокарты. Более подробная информация содержится в руководстве пользователя графической карты.

ООО ЦИРМИ INFO@CIRMI.RU WWW.GOSZDRAVNADZOR.RU

Глава 4 Технические характеристики

4-1. Перечень технических характеристик

Версия программного обеспечения – 5.0.5
Класс безопасности ПО - Class B

Тип		RadiForce RX1270
ЖК-панель	Тип	Цветной (IPS)
	Задняя подсветка	Светодиодные лампы
	Размер	78,4 см (30,9 дюйма)
	Разрешение (Г × В)	4200 × 2800
	Размер изображения (Г × В)	652,7 мм × 435,1 мм
	Шаг пикселя	0,1554 мм
	Цвета отображения	10-битный (DisplayPort): 1073,74 миллиона цветов (из палитры в 543 миллиарда цветов)
		8-битный (DisplayPort*1 / HDMI): 16,77 миллиона цветов (из палитры в 543 миллиарда цветов)
	Углы обзора (Г / В, стандартные)	178° / 178°
	Рекомендуемая яркость	500 кд/м^2
	Время реакции (стандартное значение)	12 мс (черный -> белый -> черный)
Видеосигналы	Входные разъемы	DisplayPort × 2, HDMI × 1
	Частота горизонтальной развертки	DisplayPort: 31–175 кГц
		HDMI: 31–160 кГц
	Частота вертикальной развертки*2	DisplayPort: 29 Гц - 61 Гц (720 × 400: 69 Гц - 71 Гц)
		HDMI: 59–61 Гц (720 × 400 : 69–71 Гц)
	Режим кадровой синхронизации	29,5 Гц - 30,5 Гц, 59 Гц - 61 Гц
	Частота точек	DisplayPort: 25,0–765 МГц
		HDMI: 25,0–260 МГц
USB	Порт	Входной порт × 2, выходной порт × 3
	Стандартный	USB Specification Revision 2.0
Питание	Вход	100–240 В перем. тока ±10%, 50/60 Гц 1,90–0,85 А
	Максимальное потребление электроэнергии	не более 188 Вт
	Режим энергосбережения	не более 2,0 Вт*3
	Режим ожидания	не более 2,0 Вт*4
Физические характеристики	Размеры (Ш × В × Г)	689,8 ± 1мм × 508 – 608 ± 5 мм × 225 ±1мм (Наклон: 0°)
	Размеры (Ш × В × Г) (без стойки)	689,8 ± 1мм × 476 ± 1мм × 88,6 ± 1мм
	Масса нетто	15,6 кг ±0.3 кг
	Масса нетто (без стойки)	11,5 кг ±0.3 кг
	Диапазон регулировки по высоте	100 мм (наклон: 0°)
	Наклон	Вверх 30°, вниз 5°
	Поворот	70°
Требования к окружающей	Температура	0 °C - 35 °C (32 °F - 95 °F)
	Влажность	20 % - 80 % относительной влажности (без конденсации)

ООО ЦИРМИ INFO@CIRMI.RU WWW.GOSZDRAVNADZOR.RU

среде при эксплуатации	Давление воздуха	540 гПа - 1060 гПа

ООО ЦИРМИ INFO@CIRMI.RU WWW.GOSZDRAVNADZOR.RU

Требования к условиям окружающей среды при транспортировке/ хранении	Температура	-20 °C - 60 °C (-4 °F - 140 °F)
	Влажность	10 % - 90 % относительной влажности (без конденсации)
	Давление воздуха	200 гПа - 1060 гПа

*1 При отображении дополнительного окна PinP.

*2 Поддерживаемая частота вертикальной развертки отличается в зависимости от разрешения. Дополнительная информация содержится в разделе «4-2. Поддерживаемые разрешения»

*3 Когда используется вход DisplayPort 1, входной порт USB не подключен, внешняя нагрузка не подключена и установлены параметры «Input (Ввод)»: «Single DisplayPort 1 (Один DisplayPort 1)», «Power Save (Энергосбережение)»: «High (Высокое)»; «DP Power Save (Энергосбережение DP)»: «On (Вкл.)», «DisplayPort 1»: «Version 1.2 (Версия 1.2)», «DisplayPort 2»: «Version 1.2 (Версия 1.2)».

*4 Когда входной порт USB не подключен, внешняя нагрузка не подключена и установлены параметры «DP Power Save (Энергосбережение DP)»: «On (Вкл.)», «DisplayPort 1»: «Version 1.2 (Версия 1.2)», «DisplayPort 2»: «Version 1.2 (Версия 1.2)».

ООО ЦИРМИ INFO@CIRMI.RU WWW.GOSZDRAVNADZOR.RU

4-2. Поддерживаемые разрешения

Монитор поддерживает следующие разрешения. Информация о поддерживаемых разрешениях в дополнительном окне «PinP» приведена в Руководстве по установке.

√: Поддерживается

Разрешение (Г × В)	Частота развертки по вертикали (Гц)	DisplayPort		
		Конфигурация с одним экраном		Конфигурация с двумя экранами (PbyP)
		Вер. 1.4	Вер. 1.2	
640 × 480	60	√	√	√
720 × 400	70	√	√	√
720 × 480	60	-	-	-
800 × 600	60	√	√	√
1024 × 768	60	√	√	√
1200 × 1600	60	-	-	-
1200 × 1920	60	-	-	-
1280 × 1024	60	√	√	√
1280 × 720	60	-	-	-
1440 × 2560	60	-	-	-
1600 × 1200	60	√	√	√
1920 × 1080	60	-	-	-
1920 × 1200	60	-	-	-
2096 × 2800	30	-	-	√
2096 × 2800	60	-	-	√
2100 × 2800	30	-	-	√
2100 × 2800	60	-	-	√*1
2560 × 1440	60	-	-	-
3840 × 2160	30	√	√	-
3840 × 2160	60	√	√	-
4096 × 2160	30	√	√	-
4096 × 2160	60	√	√	-
4200 × 2800	30	√	√	-
4200 × 2800	45	-	√*1	-
4200 × 2800	60	√*1	-	-

*1 Рекомендуемое разрешение

4-3. Составные части

Принадлежности	Габариты, вес и описание
Шнур питания	Длина: 3000 ± 50 мм Вес: 302.7 г ± 10% 3.0 м, одобренный VDE отдельный шнур с 3 контактной вилкой
Цифровой сигнальный кабель DisplayPort	Длина: 3000 ± 50 мм Вес: 223 г ± 10% PP300-V14 (DisplayPort - DisplayPort, DP 1.4, 3.0 м)
Цифровой сигнальный кабель HDMI	Длина: 2000 ± 50 мм Вес: 110.8 г ± 10% HH200PR (HDMI - HDMI, 2м)
Кабель USB	Длина: 3000 ± 60 мм Вес: 110.3 г ± 10% UU300 (USB2.0 кабель 3.0м)

ООО ЦИРМИ INFO@CIRMI.RU WWW.GOSZDRAVNADZOR.RU

Кабельная крышка (левая)	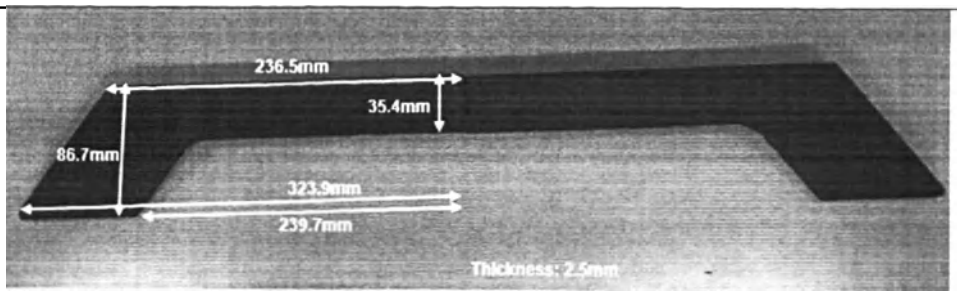 Габариты: 323,9 ± 0,2 мм x 86.7 ± 0,2 мм Толщина: 2,5 ± 0,1 мм Вес: 48 г ± 10%
Кабельная крышка (правая)	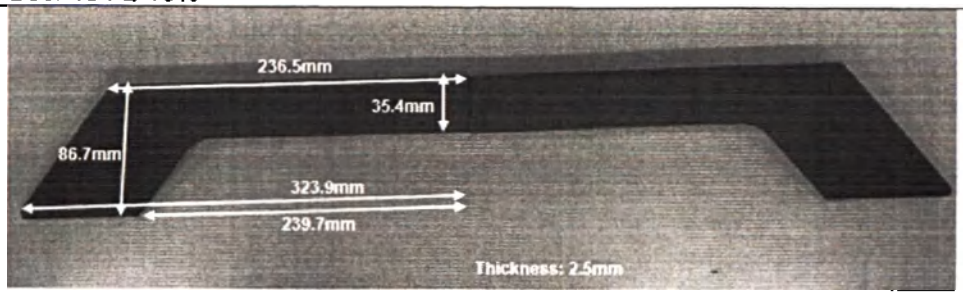 Габариты: 323,9 ± 0,2 мм x 86.7 ± 0,2 мм Толщина: 2,5 ± 0,1 мм Вес: 48 г ± 10%
Компакт-диск с программным обеспечением и инструкцией по эксплуатации	

ООО ЦИРМИ INFO@CIRMI.RU WWW.GOSZDRAVNADZOR.RU

Приложение

Перечень международных нормативных документов/стандартов, которым соответствует медицинское изделие

IEC60601-1 «Изделия медицинские электрические. Часть 1-1. Общие требования безопасности. Требования безопасности к медицинским электрическим системам»
IEC60950-1 «Оборудование информационных технологий. Требования безопасности. Часть 1. Общие требования»
EN60601-1 «Изделия медицинские электрические. Часть 1. Общие требования безопасности с учетом основных функциональных характеристик»
IEC60601-1-2 «Изделия медицинские электрические. Часть 1-2. Общие требования безопасности. Электромагнитная совместимость. Требования и методы испытаний»
IEC60950-1 «Оборудование информационных технологий. Безопасность. Часть 1. Общие требования.»
CISPR22 «Совместимость технических средств электромагнитная. Оборудование информационных технологий. Радиопомехи индустриальные. Нормы и методы измерений»
CISPR24 «Совместимость технических средств электромагнитная. Оборудование информационных технологий. Устойчивость к электромагнитным помехам. Требования и методы испытаний (с Поправкой)»
IEC61000-3-2 «Электромагнитная совместимость (ЭМС). Часть 3-2. Нормы. Нормы эмиссии гармонических составляющих тока (оборудование с входным током не более 16 А в одной фазе)»
IEC61000-3-3 «Электромагнитная совместимость (ЭМС). Часть 3-3. Нормы. Ограничение изменений напряжения, колебаний напряжения и фликера в общественных низковольтных системах электроснабжения для оборудования с номинальным током не более 16 А (в одной фазе), подключаемого к сети электропитания без особых условий»
Directive 2011/65/EU «Ограничение содержания вредных веществ»
Directive 2012/19/EU «Отходы электрического и электронного оборудования»

Классификация оборудования

- Тип защиты от поражения электрическим током: Класс I
- Класс ЭМС: EN60601-1-2:2015 Группа 1 Класс B
- Классификация медицинского прибора (ЕС): Класс I
- Режим работы: продолжительный
- Класс IP: IPX0
- Не пригоден для применения в среде с повышенным содержанием кислорода
- Рабочие части отсутствуют

Техническое обслуживание и ремонт

Для технического обслуживания и ремонта обратитесь к уполномоченному компанией EIZO Corporation квалифицированному специалисту по ремонту и техническому обслуживанию.

Периодические проверки рекомендуется проводить не реже 1 раза в год.
Периодически рекомендуется проводить поверку работоспособности монитора:
- перед каждым включением рекомендуется визуально оценивать целостность всех кабелей и корпуса монитора
- не реже 1 раза в год рекомендуется проводить уборку места рядом со штепселем и вентиляционным отверстием монитора.
- 1 раз в год рекомендуется выводить тестовое изображение для визуальной оценки качества отображения
- 1 раз в год рекомендуется проводить проверку сопротивления изоляции шнура питания (обратитесь в сервисный центр)
При обнаружении любых неисправностей, посторонних запахов или звуков со стороны монитора обратитесь в сервисный центр.

Утилизации оборудования

Мониторы соответствуют требованиям 2012/19/EU (Директива ЕС об отходах электрического и

ООО ЦИРМИ INFO@CIRMI.RU WWW.GOSZDRAVNADZOR.RU

электронного оборудования (WEEE). В конце срока службы, монитор должен быть утилизированы в соответствии с правилами, регламентирующими утилизацию подобных изделий.
Монитор относится к эпидемиологически безопасным отходам и должен быть утилизирован в соответствии с СанПиН 2.1.3684-21 "Санитарно-эпидемиологические требования к содержанию территорий городских и сельских поселений, к водным объектам, питьевой воде и питьевому водоснабжению населения, атмосферному воздуху, почвам, жилым помещениям, эксплуатации производственных, общественных помещений, организации и проведению санитарно-противоэпидемических (профилактических) мероприятий".

Упаковка

Монитор упаковывается в картонную коробку с плотной и прочной структурой, предоставляющую защиту от пыли и повреждений, вызванных внешними воздействиями при транспортировании. Упаковка состоит из гофрированного картона с картонными вкладками и пенопластовыми вставками, заклеенная клейкой лентой.

Маркировка

Расшифровка маркировочных символов

СИМВОЛЫ	Значение символа	СИМВОЛЫ	Значение символа
	Отключите монитор		Символ переработки для гофрированного картона, используемого для упаковки
	Включите монитор		Символ переработки
	Постоянный ток	2	Количественное ограничение штабелирования
	Эквипотенциальность		Этой стороной вверх
	Не прикасаться		Хранить в сухом месте
	Символ утилизации в соответствии с директивой WEEE 2002/96/EC «Об отходах электрического и электронного оборудования»;		Хрупкое
	Знак сертификации TUV	REF	Каталожный номер
CE	Маркировка CE	SN	Серийный номер
EAC	Маркировка EAC	QTY	Количество
RXonly	Внимание: Федеральный закон США допускает продажу устройства только лицензированным медицинским работником или по его заказу		См. инструкции по эксплуатации
	Знак сертификации Бюро стандартов, метрологии и контроля Тайваня		Дата изготовления

ООО ЦИРМИ INFO@CIRMI.RU WWW.GOSZDRAVNADZOR.RU

	Производитель	EC REP	Уполномоченный представитель в Европейском Сообществе
	Ограничение температуры		Ограничение влажности
	Знак подтверждение ЭМС и безопасность - соответствия нормам национальных стандартов КНР		Внимание!
	Соответсвие директиве RoHS (территория Китая)		Знак сертификации UL безопасности продукции
	Знак соответстствия качества и безопасности и ежегодной инспекция производственной линии		Знак наличия сертификатаTUV SUD.
	Знак соответствия требованиям UL (Canadian Underwriters Laboratory – Канада)	IS 10322 (Part 5/Sec 1) R-XXXXXXXX IS 13252 (Part 1)	Знак обязательной сертификации (территория Индии)
	Символ вольтметра		Символ использования внутри помещения
	Знак КС сертификации для электрических и электронных приборов в Южной Корее		Знак соответствия стандартов CSA для США и Канады
	Знак сертификации PSE - безопасность продукции электрических приборов и материалов для Японии		

Дизайн этикетки

ООО ЦИРМИ INFO@CIRMI.RU WWW.GOSZDRAVNADZOR.RU

Фото. Идентификационная табличка монитора RadiForce RX1270

(Without CCC and EAC, BIS)

(With CCC and EAC, BIS)

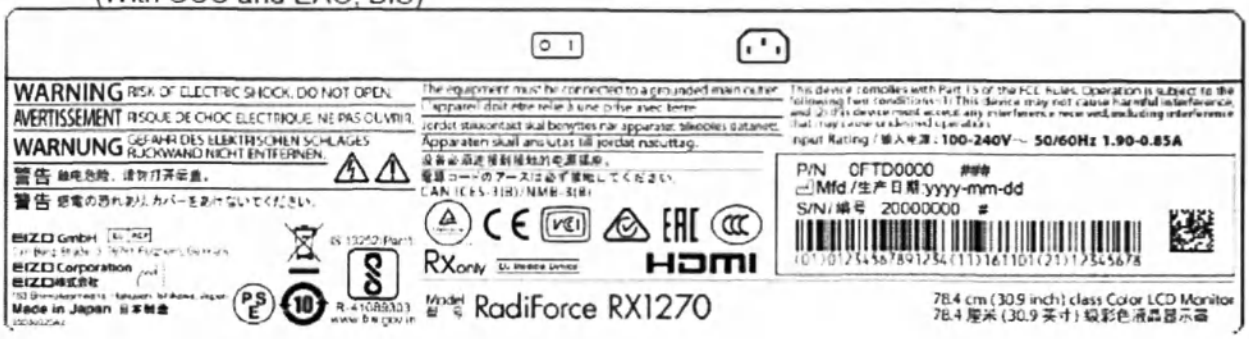

Дополнительно будет нанесён стикер, содержащий следующую информацию:

Монитор медицинский жидкокристаллический цветной
Вариант исполнения 6: Монитор медицинский жидкокристаллический цветной: RadiForce RX1270

РУ №_____от _____

Срок эксплуатации- 7 лет.

EIZO Corporation (ЭЙДЗО Корпорэйшн)
153, Shimokashiwano, Hakusan, Ishikawa 924-8566, Japan, Япония

Страна происхождения: Japan (Япония)

Уполномоченный представитель в России: ООО «ЛЕГИОН», 198152, г. Санкт-Петербург, ул. Краснопутиловская, д. 69, лит. А, пом. 157-н, оф. 651.1В тел. (812) 640-03-89, 946-44-20 ; факс (812) 640-03-89 email: cert@legion.ru

- регистрационное удостоверение России (номер и дата);
- уполномоченный представитель в России
- наименование медицинского изделия, согласно регистрационному удостоверению России.
- срок эксплуатации

Срок службы

Ожидаемый срок службы составляет 7 лет.

ООО ЦИРМИ INFO@CIRMI.RU WWW.GOSZDRAVNADZOR.RU

Информация по ЭМС

Монитор медицинский жидкокристаллический цветной RadiForce RX1270 обладает характеристиками, необходимыми для корректного воспроизведения изображений.

Среда целевого использования

Устройство RadiForce RX1270 предназначено для использования квалифицированным медицинским персоналом в качестве профессионального оборудования в первую очередь в среде учреждений здравоохранения.

Устройства RadiForce RX1270 не подходит для применения в следующих условиях:

- Для оказания медицинской помощи на дому
- Вблизи высокочастотного хирургического оборудования, например, электрохирургических ножей
- Вблизи коротковолнового терапевтического оборудования
- Экранированный кабинет для таких систем медицинского оборудования, как МРТ
- В специальных условиях экранирования
- В автомобилях, в том числе скорой помощи
- Другие специальные условия

⚠ ПРЕДУПРЕЖДЕНИЕ

При установке устройства RadiForce RX1270 необходимо соблюдать особые меры предосторожности, касающиеся ЭМС. При установке и эксплуатации данного изделия необходимо тщательно изучить информацию по ЭМС, раздел «МЕРЫ ПРЕДОСТОРОЖНОСТИ» в этом документе и соблюдать приведенные далее инструкции.

Устройства RadiForce RX1270 не следует устанавливать рядом с другим оборудованием или на нем. В случае необходимости такой установки следует понаблюдать за оборудованием или системой и убедиться, что в этих условиях устройства работают должным образом.

При использовании переносного радиочастотного оборудования, держите его на расстоянии не менее 30 см (12 дюймов) от каких-либо частей, включая кабели, устройства серии RadiForce. В противном случае возможно ухудшение характеристик данного оборудования.

Подключая дополнительное оборудование к сигнальным входам или выходам при настройке медицинской системы, пользователь отвечает за соответствие системы требованиям стандарта IEC/EN60601-1-2.

Применяйте только кабели, прилагаемые к данному устройству или указанные компанией EIZO.

Использование иных кабелей, кроме указанных или прилагаемых компанией EIZO к данному оборудованию может привести к повышению уровня электромагнитного излучения или ухудшению помехоустойчивости и неправильному функционированию данного оборудования.

Кабели	Специализированные кабели EIZO	Макс. длина кабеля	Экранирование	Ферритовый сердечник
Сигнальный кабель (DisplayPort)	PP300-V14	3 м	Экранированный	Без ферритовых сердечников
Сигнальный кабель (HDMI)	HH200PR	2 м	Экранированный	Без ферритовых сердечников
Кабель USB:	UU300	3 м	Экранированный	С ферритовыми сердечниками
Шнур питания (с заземлением)	-	3 м	Неэкранированный	Без ферритовых сердечников

ООО ЦИРМИ INFO@CIRMI.RU WWW.GOSZDRAVNADZOR.RU

Технические описания

Электромагнитное излучение		
Устройства RadiForce RX1270 предназначены для использования в описанных ниже условиях электромагнитной среды. Заказчик или пользователь оборудования RadiForce RX1270 должен обеспечить эксплуатацию оборудования в среде, соответствующей спецификациям.		
Испытание на излучение	**Соответствие**	**Электромагнитное окружение — указания**
Радиочастотное излучение CISPR11/EN55011	Группа 1	Оборудование RadiForce RX1270 использует радиоэнергию только для работы. Поэтому его радиоизлучение очень низкое и практически никогда не создает помех в работе установленного рядом электронного оборудования.
Радиочастотное излучение CISPR11/EN55011	Класс B	Оборудование RadiForce RX1270 можно использовать в любых помещениях для бытовых целей, а также в помещениях, непосредственно подключенных к низковольтным распределительным электрическим сетям (электрическим сетям общего назначения)
Гармонические излучения IEC/EN61000-3-2	Класс D	
Колебания напряжения/ пульсирующие излучения IEC/EN61000-3-3	Соответствует	

Устойчивость к электромагнитным помехам			
Устройства RadiForce RX1270 испытаны на соответствие указанным ниже уровням переносимости помех согласно требованиям испытаний для профессионального оборудования в среде здравоохранения, установленных стандартом IEC/EN60601-1-2. Заказчики и пользователи оборудования RadiForce RX1270 должны обеспечить эксплуатацию оборудования RadiForce RX1270 в следующих условиях:			
Испытания на помехоустойчивость	**Уровень испытаний для профессиональных медицинских учреждений**	**Уровень соответствия**	**Электромагнитное окружение — указания**
Электростатический разряд (ЭСР) IEC/EN61000-4-2	±8 кВ, контактный разряд ±15 кВ, воздушный разряд	±8 кВ, контактный разряд ±15 кВ, воздушный разряд	Пол должен быть деревянным, бетонным или покрытым керамической плиткой. Если пол имеет синтетическое покрытие, относительная влажность должна быть не менее 30 %.
Кратковременные изменения / скачки напряжения IEC/EN61000-4-4	±2 кВ, силовые линии ±1 кВ, линии ввода / вывода данных	±2 кВ, силовые линии ±1 кВ, линии ввода / вывода данных	Питание от электросети должно соответствовать стандарту, установленному для коммерческих объектов и медицинских учреждений.
Скачки IEC/EN61000-4-5	±1 кВ между линиями ±2 кВ от линии к земле	±1 кВ между линиями ±2 кВ от линии к земле	Питание от электросети должно соответствовать стандарту, установленному для коммерческих объектов и медицинских учреждений.
Падения напряжения, кратковременные сбои и изменения напряжения входных линий энергоснабжения IEC/EN61000-4-11	0 % U_T (100 % падения U_T) — 0,5 цикла и 1 цикл 70 % U_T (30 % падения U_T) — 25 циклов 0 % U_T (100 % падения U_T) — 5 с	0 % U_T (100 % падения U_T) — 0,5 цикла и 1 цикл 70 % U_T (30 % падения U_T) — 25 циклов 0 % U_T (100 % падения U_T) — 5 с	Питание от электросети должно соответствовать стандарту, установленному для коммерческих объектов и медицинских учреждений. Если пользователю устройства серии RadiForce требуется непрерывная работа во время сбоев в электроснабжении, рекомендуется использовать ИБП или аккумуляторную батарею для устройства серии RadiForce.
Магнитное поле промышленной частоты IEC/EN61000-4-8	30 А/м (50 / 60 Гц)	30 А/м	Характеристики магнитных полей промышленной частоты должны соответствовать уровням, характерным для обычного расположения оборудования на типичных коммерческих объектах или в медицинских учреждениях. Данное устройство в процессе использования следует держать на расстоянии не менее 15 см от источника магнитных полей промышленной частоты.

ООО ЦИРМИ INFO@CIRMI.RU WWW.GOSZDRAVNADZOR.RU

Устойчивость к электромагнитным помехам			
Устройства RadiForce RX1270 испытаны на соответствие указанным ниже уровням переносимости помех согласно требованиям испытаний для профессионального оборудования в среде здравоохранения, установленных стандартом IEC/EN60601-1-2. Заказчики и пользователи оборудования RadiForce RX1270 должны обеспечить эксплуатацию оборудования RadiForce RX1270 в следующих условиях:			
Испытания на помехоустойчивость	**Уровень испытаний для профессиональных медицинских учреждений**	**Уровень соответствия**	**Электромагнитное окружение — указания**
Возмущения в проводниках, индуцируемые радиочастотными полями IEC / EN61000-4-6	3 В (скв) от 150 кГц до 80 МГц	3 В (скв)	Расстояние от любой детали оборудования RadiForce, RX1270 включая кабели, до переносного или мобильного оборудования радиосвязи, должно быть не меньше рекомендуемого пространственного разделения, рассчитанного по формуле, применимой к частоте передатчика. Рекомендуемый пространственный разнос $d = 1{,}2\sqrt{P}$
	6 В (скв) в диапазонах ISM (промышленность, наука, медицина) от 150 кГц до 80 МГц	6 В (скв)	
Излучаемые радиочастотные поля IEC / EN61000-4-3	3 В/м от 80 МГц до 2,7 ГГц	3 В/м	$d = 1{,}2\sqrt{P}$, от 80 МГц до 800 МГц $d = 2{,}3\sqrt{P}$, от 800 МГц до 2,7 ГГц Где P – максимальная выходная мощность передатчика в ваттах (Вт) согласно документации изготовителя передатчика, а d – рекомендованный пространственный разнос в метрах (м). Напряженность поля постоянно установленных передатчиков радиосигналов, определенная при обследованиях электромагнитного излучения объекта[a], должна быть ниже уровня, установленного для каждого частотного диапазона[b]. Помехи возможны поблизости от оборудования, помеченного следующим символом. ((•))

Примечание 1	U_T — напряжение сети переменного тока до установки испытательного уровня.
Примечание 2	При 80 МГц и 800 МГц применяется более высокий частотный диапазон.
Примечание 3	Указания, касающиеся возмущений в проводниках, индуцируемых радиочастотными полями или относящихся к радиочастотным полям могут быть не применимы во всех ситуациях. На распространение электромагнитного поля оказывает влияние поглощение и отражение волн зданиями, предметами и людьми.
Примечание 4	Диапазоны ISM от 150 кГц до 80 МГц находятся в пределах от 6,765 МГц до 6,795 МГц, от 13,553 МГц до 13,567 МГц, от 26,957 МГц до 27,283 МГц и от 40,66 МГц до 40,70 МГц.

a)	Напряженность поля, создаваемого постоянно установленными передатчиками, такими как базы радиотелефонов (сотовых/беспроводных) и подвижные радиостанции, радиолюбительская связь, радиовещание в диапазонах AM и FM, нельзя с точностью определить теоретически. Чтобы оценить условия электромагнитной среды, создаваемой постоянно установленными передатчиками, нужно провести электромагнитное обследование объекта. Если измеренная напряженность поля в месте эксплуатации оборудования RadiForce RX1270 превышает уровень соответ- ствия, установленный для радиочастот, необходимо понаблюдать за устройством RadiForce RX1270 и убедиться, что оно работает должным образом. В случае наличия отклонений в работе могут потребоваться дополнительные меры, например, изменение места расположения или направления антенны устройства RadiForce. RX1270
b)	В частотном диапазоне от 150 кГц до 80 МГц напряженность поля должна быть не более 3 В/м.

ООО ЦИРМИ INFO@CIRMI.RU WWW.GOSZDRAVNADZOR.RU

Рекомендуемый пространственный разнос между переносными или мобильными устройствами радиосвязи и оборудованием RadiForce RX1270

Устройства RadiForce RX1270 предназначены для использования в электромагнитной среде с контролируемыми радиочастотными помехами. Заказчик или пользователь устройства RadiForce RX1270 может предотвратить возникновение электромагнитных помех за счет сохранения минимального расстояния между переносными или мобильными устройствами радиосвязи (приемниками и передатчиками) и оборудованием RadiForce RX1270. Подтверждена помехоустойчивость к полям, генерируемым находящимися поблизости радиочастотными устройствами беспроводной связи:

Частота испытаний (МГц)	Полоса пропускания [a)] (МГц)	Служба [a)]	Модуляция [b)]	Максимальная мощность (Вт)	Минимальный пространственный разнос (м)	Уровень испытаний IEC / EN60601 (В/м)	Уровень соответствия (В/м)
385	380 – 390	TETRA 400	Импульсная модуляция [b)] 18 Гц	1,8	0,3	27	27
450	430 – 470	GMRS 460, FRS 460	FM отклонение ±5 кГц синусоидальный сигнал 1 кГц	2	0,3	28	28
710 745 780	704 – 787	Диапазон LTE 13, 17	Импульсная модуляция [b)] 217 Гц	0,2	0,3	9	9
810 870 930	800 – 960	GSM 800 / 900, TETRA 800, iDEN 820 CDMA 850, LTE, диапазон 5	Импульсная модуляция [b)] 18 Гц	2	0,3	28	28
1720 1845 1970	1700 – 1990	GSM 1800; CDMA 1900; GSM 1900; DECT; LTE, диапазон 1, 3, 4, 25; UMTS	Импульсная модуляция [b)] 217 Гц	2	0,3	28	28
2450	2400 – 2570	Bluetooth, WLAN, 802,11 b/g/n, RFID 2450, LTE, диапазон 7	Импульсная модуляция [b)] 217 Гц	2	0,3	28	28
5240 5500 5785	5100 – 5800	WLAN 802,11 a/n	Импульсная модуляция [b)] 217 Гц	0,2	0,3	9	9

a) Для некоторых служб приведены только частоты передачи для канала передачи в восходящем направлении.

b) модуляция носителя с использованием прямоугольного синусоидального сигнала с коэффициентом заполнения 50 %.

Устройства RadiForce RX1270 предназначены для использования в электромагнитной среде с контролируемыми ради- очастотными помехами. Для прочих переносных или мобильных устройств радиосвязи (приемников и передатчиков) минимальное расстояние между переносными и мобильными устройствами радиосвязи (приемниками и передатчика- ми) и устройством RadiForce RX1270 выбирается согласно приведенным ниже рекомендациями в соответствии с макси- мальной выходной мощностью коммуникационного оборудования.

Установленная максимальная выходная мощность передатчика (Вт)	Пространственный разнос в зависимости от частоты передатчика (м)		
	от 150 кГц до 80 МГц $d = 1{,}2\sqrt{P}$	от 80 МГц до 800 МГц $d = 1{,}2\sqrt{P}$	от 800 МГц до 2,7 ГГц $d = 2{,}3\sqrt{P}$
0,01	0,12	0,12	0,23
0,1	0,38	0,38	0,73
1	1,2	1,2	2,3
10	3,8	3,8	7,3
100	12	12	23

Для передатчиков с установленной максимальной выходной мощностью, не указанной выше, рекомендованный пространственный разнос d в метрах (м) можно определить по формуле, применимой к частоте передатчика, где P - максимальная выходная мощность передатчика в ваттах (Вт) согласно документации изготовителя передатчика.

Примечание 1	При 80 МГц и 800 МГц применяется пространственный разнос для более высокого частотного диапазона.
Примечание 2	Эти правила могут применяться не во всех ситуациях. На распространение электромагнитного поля оказывает влияние поглощение и отражение волн зданиями, предметами и людьми.

ООО ЦИРМИ INFO@CIRMI.RU WWW.GOSZDRAVNADZOR.RU

Перевод с японского/ английского языка на русский язык

ПЕРЕВОД ОТТИСКОВ ПЕЧАТЕЙ,
УДОСТОВЕРЕЛЬНЫХ НАДПИСЕЙ И АПОСТИЛЯ

На первой странице:

Печать: EIZO Corporation
Удостоверяющая печать

Удостоверительная надпись нотариуса:

Реестровый номер 107

НОТАРИАЛЬНОЕ ЗАВЕРЕНИЕ

Заявитель Хашимото Хироаки, старший менеджер отдела нормативно-правового регулирования и безопасности компании EIZO Corporation, заверил нотариуса через своего представителя Эриса Ота, что подпись на прилагаемом документе, несомненно, является его личной подписью.

Настоящим осуществляю нотариальное заверение выше указанного.

Подпись

11 октября 2021 года, нотариальная контора.

Япония, префектура Исикава, город Канадзава, улица Мусаси 6-1

Нотариус районной нотариальной конторы Канадзавы

Хисанори ИШИХАРА

Печать: Нотариус Хисанори ИШИХАРА

Печать: Хисанори ИШИХАРА
Нотариус районной нотариальной конторы Канадзавы
Япония, префектура Исикава, город Канадзава, улица Мусаси 6-1

ООО ЦИРМИ INFO@CIRMI.RU WWW.GOSZDRAVNADZOR.RU

Удостоверительная надпись директора нотариальной конторы:

Нотариальная контора

Общий нотариальный номер 214

СВИДЕТЕЛЬСТВО

Настоящим свидетельствую, что выше представленное нотариальное заверение совершено практикующим нотариусом города Канадзава, Япония, в рамках его компетенции и что его печать является подлинной.

12 октября 2021 г.

Такаси ОКАМОТО
Директор районной нотариальной конторы Канадзавы

Печать: Такаси ОКАМОТО
Директор районной нотариальной конторы Канадзавы

Печать: Министерство иностранных дел Японии

АПОСТИЛЬ
(Гаагская конвенция от 05 октября 1961 г.)

1. Страна: **ЯПОНИЯ**
Настоящий официальный документ

2. подписан Такаси ОКАМОТО

3. выступающим в качестве Директора районной нотариальной конторы Канадзавы

4. скреплен печатью/штампом - см. выше -

Удостоверено

5. в г. Осака 6. 14.10.2021 г.

7. Министерством иностранных дел

8. за № 11261

9. Печать/Штамп:
Министерство иностранных дел Японии

10. Подпись:
Кацуми ФУКУТАНИ
За Министра иностранных дел

ООО ЦИРМИ INFO@CIRMI.RU WWW.GOSZDRAVNADZOR.RU

Перевод данного текста выполнен переводчиком Котляровым Антоном Игоревичем.

_____

Российская Федерация

Город Москва

Третьего ноября две тысячи двадцать первого года.

Я, Родина Ульяна Алексеевна, временно исполняющая обязанности нотариуса города Москвы Корсика Владимира Константиновича, свидетельствую подлинность подписи переводчика Котлярова Антона Игоревича.

Подпись сделана в моем присутствии.

Личность подписавшего документ установлена.

Зарегистрировано в реестре: № 77/2138-н/77-2021-49-1024

Уплачено за совершение нотариального действия: 400 руб. 00 коп.

У.А. Родина

Всего прошнуровано, пронумеровано
и скреплено печатью 51 лист(а)(ов)

ВРИО нотариуса

ООО ЦИРМИ INFO@CIRMI.RU WWW.GOSZDRAVNADZOR.RU

«УТВЕРЖДАЮ» / “APPROVE”

Старший менеджер отдела нормативно-правового регулирования и безопасности / Senior Manager of Regulatory Compliance and Safety Dept.
(должность/position)
Хироаки Хашимото /Hiroaki Hashimoto
(имя/name)
_____
(подпись/signature)
«24» 9 2021
«день» месяц (цифрами) / «day» month (numerals)

М.П. / Stamp

ИНСТРУКЦИЯ ПО ЭКСПЛУАТАЦИИ

Монитор медицинский жидкокристаллический цветной RadiForce в вариантах исполнения

VII. Монитор медицинский жидкокристаллический цветной RadiForce MX194

2021

ООО ЦИРМИ INFO@CIRMI.RU WWW.GOSZDRAVNADZOR.RU

ООО ЦИРМИ INFO@CIRMI.RU WWW.GOSZDRAVNADZOR.RU

令和３年第１０８号

認　　証

嘱託人ＥＩＺＯ株式会社技術管理部部長橋本浩明は代理人太田江里紗を通じ本公証人の面前において別紙編綴の私署証書の署名が自己のものに相違ない旨を自認した。

よって本公証人これを認証する。

令和３年１０月１１日本公証人役場において

日本國石川県金沢市武蔵町６番１号

金沢地方法務局所属

公証人　石原寿記

公証人役場

Registered No.108

NOTARIAL CERTIFICATE

This is to certify that Erisa Ota, an agent of Hiroaki Hashimoto, Regulatory Compliance and Safety Dept.Senior Manager of EIZO Corporation, has stated in my very presence that the said Hiroaki Hashimoto has acknowledged to have signed the attached document on this 11th day of October,2021.

ISHIHARA Hisanori

Notary

6-1 Musashi-Machi,Kanazawa-Shi,

Ishikawa-Prefecture, Japan

Belonging to

Kanazawa District Legal Affairs Bureau

ISHIHARA Hisanori
Kanazawa District Legal Affairs Bureau
NOTARY
6-1 Musashimachi Kanazawa
JAPAN

ООО ЦИРМИ INFO@CIRMI.RU WWW.GOSZDRAVNADZOR.RU

総公証第２１５　号

証　　明

APOSTILLE

(Convention de La Haye du 5 octobre 1961)

1. Country: **JAPAN**

   This public document

2. has been signed by OKAMOTO Takashi

3. acting in the capacity of Director of the Kanazawa District Legal Affairs Bureau

4. bears the seal/stamp of – same as above –

Certified

5. at **Osaka**

6. OCT 14 2021

7. by **the Ministry of Foreign Affairs**

8. No. 11262

9. Seal/stamp:

10. Signature:

福谷佳津美

FUKUTANI Katsumi

For the Minister for Foreign Affairs

OKAMOTO Takashi

Director of the Kanazawa District Legal Affairs Bureau

ООО ЦИРМИ INFO@CIRMI.RU WWW.GOSZDRAVNADZOR.RU

総公証第２１５　号

証　　明

この認証の付与は，在職中の公証人がその権限に基づいてしたものであり，かつ，その押印は，真実のものであることを証明する。

令和３年１０月１２日

金沢地方法務局長　岡本　高至

CERTIFICATE

This is to certify that the annexed Notarial Certificate has been executed by Notary, duly authorized and practising in Kanazawa, Japan, and that the Official Seal appearing on the same is genuine.

Date　12th October,2021

OKAMOTO Takashi

Director of the Kanazawa District Legal Affairs Bureau

ООО ЦИРМИ INFO@CIRMI.RU WWW.GOSZDRAVNADZOR.RU

Инструкция по эксплуатации

Монитор медицинский жидкокристаллический цветной RadiForce MX194

EIZO

ООО ЦИРМИ INFO@CIRMI.RU WWW.GOSZDRAVNADZOR.RU

Монитор медицинский жидкокристаллический цветной RadiForce MX194
Основной состав:
- Монитор – 1 шт.
- Шнур питания – 1 шт.
- Цифровой сигнальный кабель DisplayPort – 1 шт.
- Кабель USB – 1 шт.
- Крепежные винты VESA (M4 × 12 мм) – не более 4 шт.
- Компакт-диск с программным обеспечением и инструкцией по эксплуатации – 1 шт.
- Инструкция по эксплуатации – 1 шт.

Чтобы на изделие распространялась гарантия, не допускайте длительного отображения на нем неподвижного изображения, что ведет к сохранению изображения (эффекту остаточного изображения), аварийных ситуаций, ненадлежащего применения, неправильного обращения или эксплуатации вразрез с указаниями, изложенными в документах «Инструкцию по эксплуатации». Любое из перечисленных действий аннулирует гарантию.

Разработчик
EIZO Corporation
153, Shimokashiwano, Hakusan, Ishikawa 924-8566, Japan, Япония

Производитель
EIZO Corporation
153, Shimokashiwano, Hakusan, Ishikawa 924-8566, Japan, Япония

Адреса мест производства медицинского изделия
EIZO Corporation, 153, Shimokashiwano, Hakusan, Ishikawa 924-8566, Japan

Уполномоченный представитель EIZO Corporation на территории РФ
Общество с ограниченной ответственностью «ЛЕГИОН»
ООО «ЛЕГИОН»
198152, г. Санкт-Петербург, ул. Краснопутиловская, д. 69, лит. А, пом. 157-н, оф. 651.1В
тел.: +7 (921) 946-44-20
факс: +7 (812) 640-03-89
e-mail: cert@legion.ru

Гарантийные обязательства
Гарантия производителя
Предоставляемые гарантии изложены среди стандартных условий ведения бизнеса компании EIZO Corporation. Во всех случаях медицинский прибор необходимо отправлять уполномоченному представителю производителя, в том числе в течение гарантийного срока.
Гарантийный срок – 24 месяцев со дня продажи.

Ограничение ответственности
Компания EIZO Corporation несет ответственность за безопасность эксплуатации, эксплуатационную надежность и эксплуатационные характеристики этого оборудования только при соблюдении следующих условий:
• все сборочные операции, работы по расширению системы, переналадки, модификации или ремонты выполнялись лицом или лицами, уполномоченными компанией EIZO Corporation должным образом.
• весь электромонтаж в месте эксплуатации выполнен с соблюдением соответствующих национальных и местных электротехнических правил и норм.
• при эксплуатации устройства всегда соблюдались требования его инструкции по эксплуатации.

Программа ремонта
На время ремонта обычно предоставляется монитор взамен вышедшего из строя, которое возвращается компании EIZO Corporation при получении отремонтированного.

В России ремонт монитора можно выполнить по следующим адресам:
- Обуховской Обороны, д. 76, корпус 7А

тел. +7 (812) 327 3129; тел. +7 (812) 325 0239
факс +7 (812) 327 2604
- 127015, Москва, ул. Большая Новодмитровская, д. 14, стр. 2, подъезд 3, БЦ «Новодмитровский»

тел. +7 (495) 984 9041
факс +7 (495) 984 9043

ООО ЦИРМИ INFO@CIRMI.RU WWW.GOSZDRAVNADZOR.RU

ПРЕДУПРЕДИТЕЛЬНЫЕ СИМВОЛЫ

В настоящем руководстве и на устройстве используются следующие предупредительные символы. Они указывают на важную информацию. Пожалуйста, уделяйте ей должное внимание.

⚠	**ПРЕДУПРЕЖДЕНИЕ** Пренебрежение информацией, относящейся к символу «ПРЕДУПРЕЖДЕНИЕ», может привести к серьезной травме или угрозе жизни.	⚠	**ВНИМАНИЕ** Пренебрежение информацией, относящейся к символу «ВНИМАНИЕ», может привести к травме средней тяжести и/или материальному ущербу либо повреждению устройства.
△	Обозначает предупреждение или необходимость соблюдать осторожность. Например, символ ⚠ означает опасность поражения электрическим током.		
⊘	Обозначает запрещенное действие. Например, символ ⊘ означает «Не разбирать».		
○	Обозначает действие, обязательное для выполнения. Например, символ ⏚ означает «Заземлить устройство».		

ДРУГИЕ СИМВОЛЫ

СИМВОЛЫ	Значение символа	СИМВОЛЫ	Значение символа
	Отключите монитор		Символ переработки для гофрированного картона, используемого для упаковки
	Включите монитор		Символ переработки
	Постоянный ток	2	Количественное ограничение штабелирования
	Эквипотенциальность		Этой стороной вверх
	Не прикасаться		Хранить в сухом месте
	Маркировка WEEE		Хрупкое
	Знак сертификации TUV в Северной Америке	REF	Каталожный номер
CE	Маркировка CE	SN	Серийный номер
EAC	Маркировка EAC	QTY	Количество
Rxonly	Внимание: Федеральный закон США допускает продажу устройства только лицензированным медицинским работником или по его заказу		См. инструкции по эксплуатации
EC REP	Уполномоченный представитель в Европейском Сообществе		Дата изготовления

ООО ЦИРМИ INFO@CIRMI.RU WWW.GOSZDRAVNADZOR.RU

	Производитель		

Это устройство было специально адаптировано для использования в регионе, в который оно изначально поставлялось. При эксплуатации за пределами данного региона работа устройства может отличаться от описания, данного в технических условиях. При использовании устройства за пределами региона поставки, могут возникнуть трудности в его подключении в электросети.

Никакая часть этого руководства не может быть воспроизведена, сохранена в системе хранения данных или передана в любой форме, любыми средствами, электронными, механическими или любыми другими, без предварительного согласия корпорации EIZO Corporation, выраженного в письменной форме.
Корпорация EIZO Corporation не принимает на себя обязательств по обеспечению конфиденциальности предоставляемого материала или информации без предварительных договоренностей, соответствующих соглашению корпорации EIZO Corporation относительно указанной информации. Несмотря на то, что были предприняты все попытки для обеспечения того, чтобы в данном руководстве содержалась обновленная информация, следует учесть, что технические характеристики монитора EIZO могут изменяться без предварительного уведомления.

ООО ЦИРМИ INFO@CIRMI.RU WWW.GOSZDRAVNADZOR.RU

МЕРЫ ПРЕДОСТОРОЖНОСТИ

ВНИМАНИЕ

- Это устройство было специально адаптировано для использования в регионе, в который оно изначально поставлялось. При использовании этого устройства за пределами данного региона, оно может работать не так, как указано в его характеристиках. При использовании устройства за пределами региона поставки, могут возникнуть трудности в его подключении в электросети.
- Чтобы обеспечить личную безопасность и правильное обслуживание, внимательно прочитайте настоящий раздел и предупреждения на мониторе.

Расположение предупреждений

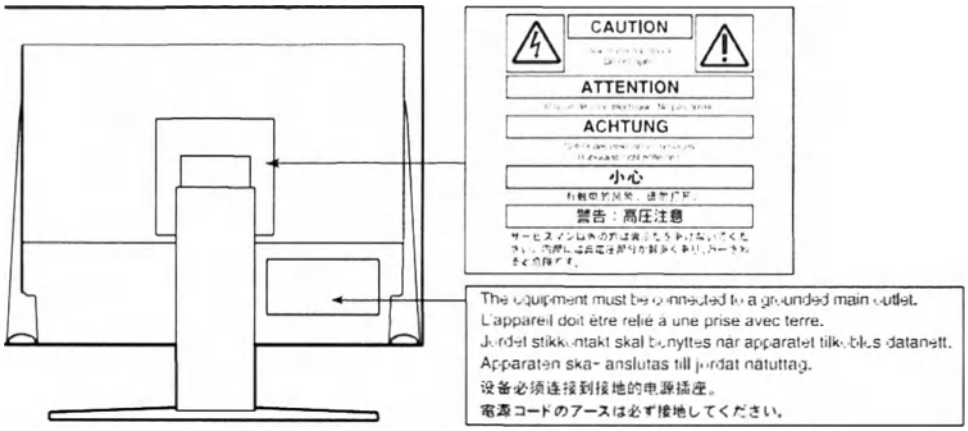

Символы на устройстве

Символ	Значение символа	
	Кнопка питания:	Нажмите для включения или выключения монитора.
	Переменный ток	
	Предупреждение об опасности поражения электрическим током	
	ВНИМАНИЕ:	См. «ПРЕДУПРЕДИТЕЛЬНЫЕ СИМВОЛЫ» .
	Отметка WEEE:	Продукт у тилизируется в разобранном виде; материалы пригодны для вторичной переработки.
	Маркировка CE:	Знак соответствия ЕС согласно положениям Директив Совета Европы и/или нормам ЕС.
	Производитель	
Rxonly	Дата изготовления	

ООО ЦИРМИ INFO@CIRMI.RU WWW.GOSZDRAVNADZOR.RU

	Внимание: Согласно федеральному закону (США) данное устройство допущено к продаже только лицензированными медицинскими работниками или по их заказу.

⚠ ПРЕДУПРЕЖДЕНИЕ

При появлении дыма, исходящего из устройства, запаха гари или необычных звуков немедленно обесточьте устройство и обратитесь к представителю EIZO за помощью.
Попытка эксплуатации неисправного устройства может привести к пожару, поражению электрическим током или повреждению оборудования.

Не разбирайте и не модифицируйте устройство.
Открытие корпуса или модификация устройства может привести к пожару, поражению электрическим током или ожогу.

Для ремонта обращайтесь только к квалифицированному специалисту.
Не пытайтесь ремонтировать это устройство самостоятельно, поскольку открытие или снятие крышек может привести к пожару, поражению электрическим током или повреждению оборудования.

Храните мелкие предметы и жидкости вдали от устройства.
Случайное попадание мелких предметов или пролитой жидкости внутрь корпуса через вентиляционные отверстия может привести к пожару, поражению электрическим током или повреждению оборудования. В случае попадания какого-либо предмета или жидкости внутрь корпуса немедленно обесточьте устройство. Перед последующей эксплуатацией обратитесь к квалифицированному специалисту по ремонту и техническому обслуживанию для выполнения проверки.

Установите устройство на прочной и устойчивой поверхности.
В случае установки на несоответствующей поверхности устройство может упасть, что приведет к травмам или повреждению оборудования. В случае падения устройства немедленно отключите питание и обратитесь за рекомендацией к уполномоченному представителю компании EIZO. Не используйте поврежденное устройство. Использование поврежденного устройства может привести к пожару или поражению электрическим током.

Используйте устройство в соответствующем месте.
Невыполнение этого требования может привести к пожару, поражению электрическим током или повреждению оборудования.

- Не устанавливайте на открытом воздухе.
- Не устанавливайте в транспортных средствах (на кораблях, в самолетах, поездах, автомобилях и т. д.).
- Не устанавливайте в пыльных и влажных местах.
- Не устанавливайте монитор в месте, где на экран может попасть вода (ванная комната, кухня и т.д.).
- Не устанавливайте в месте, где экран подвержен прямому действию пара.
- Не устанавливайте вблизи устройств, выделяющих тепло, или увлажнителя.
- Не устанавливайте устройство в местах, где оно будет подвергаться прямому воздействию солнечных лучей.
- Не устанавливайте устройство в среде с горючим газом.
- Не размещать в средах с агрессивными газами (такими как сернистый газ, ероводород, перекись азота, хлор, аммиак и озон)
- Не размещать в пыльных средах, в средах с компонентами, ускоряющими коррозию в атмосфере (такими как хлористый натрий и сера), в средах с проводящими металлами и пр.

Для предотвращения опасности удушения храните пластиковые упаковочные пакеты в недоступном для детей месте.

ООО ЦИРМИ INFO@CIRMI.RU WWW.GOSZDRAVNADZOR.RU

Используйте входящий в комплект шнур питания, подключаемый к стандартной для вашей страны штепсельной розетке.
Убедитесь в соблюдении пределов номинального напряжения, на которое рассчитан шнур питания. Невыполнение этого требования может привести к пожару или поражению электрическим током.
Электропитание: 100–240 В пер.т. 50/60 Гц

ООО ЦИРМИ INFO@CIRMI.RU WWW.GOSZDRAVNADZOR.RU

ПРЕДУПРЕЖДЕНИЕ

При отключении кабеля питания крепко возьмитесь за вилку и потяните.
Не тяните за кабель, в противном случае он может быть поврежден, что может привести к возгоранию или поражению электрическим током.

Оборудование должно быть подключено к заземленной штепсельной розетке питающей сети.
Невыполнение этого требования может привести к пожару или поражению электрическим током.

Используйте источник с соответствующим напряжением.

- Данное устройство предназначено для работы только от определенного напряжения. Подключение к источнику с напряжением, отличным от указанного в настоящей «Инструкции по эксплуатации», может привести к пожару, поражению электрическим током или повреждению оборудования. Электропитание: 100–240 В пер.т. 50/60 Гц
- Не допускайте перегрузок силовой цепи, это может привести к пожару или поражению электрическим током.

Будьте осторожны при обращении с кабелем питания.

- Не ставьте на кабель устройство или другие тяжелые предметы.
- Не тяните и не перегибайте кабель.

В случае повреждения кабеля прекратите его использование. Использование поврежденного кабеля может привести к пожару или поражению электрическим током.

Оператор не должен прикасаться к изделию и пациенту одновременно.
Данное изделие не предназначено для прикосновения к нему пациентов.

Не прикасайтесь к вилке или кабелю питания, когда они начинают искрить.
В противном случае это может привести к поражению электрическим током.

В случае подсоединения кронштейна-стойки см. руководство пользователя кронштейна-стойки и обеспечьте надежность установки устройства.
В противном случае установка может отсоединиться, что может привести к нанесению травм и /или повреждению оборудования. Перед установкой убедитесь, что рабочая поверхность, стены либо другая поверхность для установки достаточно прочны. В случае падения устройства немедленно обратитесь за рекомендацией к уполномоченному представителю EIZO. Не используйте поврежденное устройство. Использование поврежденного устройства может привести к пожару или поражению электрическим током. При повторном подсоединении подставки с регулируемым наклоном используйте те же самые винты и затяните их надежно.

Не прикасайтесь к поврежденной ЖК-панели голыми руками.
Жидкие кристаллы ядовиты. При любом контакте с панелью тщательно промойте кожу. Жидкие кристаллы, которые могут вытечь из панели, являются ядовитыми при попадании в глаза или рот, при их попадании в глаза или рот тщательно промойте места контакта большим количеством воды и обратитесь к врачу.

ООО ЦИРМИ INFO@CIRMI.RU WWW.GOSZDRAVNADZOR.RU

⚠ ВНИМАНИЕ

Будьте осторожны при переноске устройства.

Отключайте кабеля питания и другие кабели при перемещении устройства. Перемещение устройства с подключенными кабелями питания и другими кабелями опасно и может привести к повреждениям.

При переноске или установке устройства следуйте правильной процедуре, указанной в инструкциях.

- При переноске устройства возьмите его и держите крепко, как показано на следующем рисунке.
- Мониторы размером 30 дюймов и более имеют большой вес. Распаковку и/или переноску такого монитора должны выполнять не менее двух человек.

Падение устройства может привести к травмам или повреждению оборудования.

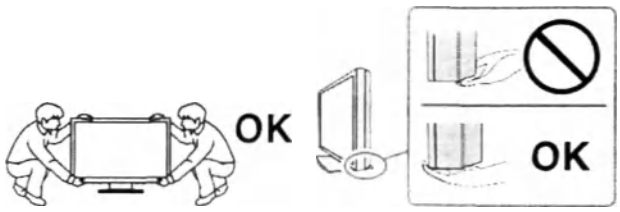

Не закрывайте вентиляционные отверстия в корпусе.

- Не помещайте какие-либо предметы на вентиляционные отверстия.
- Не устанавливайте устройство в места с плохой вентиляцией либо недостаточным пространством.
- Не эксплуатируйте устройство в горизонтальном или перевернутом положении.

Закрытие вентиляционных отверстий нарушает правильный воздушный поток и может привести к пожару, поражению электрическим током или повреждению оборудования.

Не прикасайтесь к вилке мокрыми руками.

В противном случае возможно поражение электрическим током.

Используйте штепсельную розетку с возможностью легкого доступа.

Благодаря этому вы легко сможете отключить питание в случае возникновения проблем.

Время от времени проводите уборку места рядом со штепселем и вентиляционным отверстием монитора.

Пыль, вода или масло на вилке могут привести к пожару.
Периодически (не реже 1 раза в год) рекомендуется проводить уборку места рядом со штепселем и вентиляционным отверстием монитора. Для вентиляционного отверстия монитора очистку следует проводить в соответствии с пунктом "Очистка" в инструкции.
Что касается штепселя, пожалуйста, отсоедините его перед чисткой и протрите сухой тканью. Влага может привести к повреждению изоляции штепселя питания, что может привести к пожару или поражению электрическим током.

Перед чисткой устройства отключайте его от розетки.

Чистка устройства, подключенного к электропитанию, может привести к поражению электрическим током.

Если устройство не будет использоваться в течение длительного промежутка времени, отключите питание устройства и отсоедините кабель питания от настенной розетки для обеспечения безопасности и экономии электроэнергии.

Для пользователей на территории ЕЭС и Швейцарии:

О любом серьезном происшествии с устройством необходимо сообщить Производителю и

ООО ЦИРМИ INFO@CIRMI.RU WWW.GOSZDRAVNADZOR.RU

соответствующим органам власти страны-участницы, в которой находится пользователь и/или пациент.

ООО ЦИРМИ INFO@CIRMI.RU WWW.GOSZDRAVNADZOR.RU

Примечание в отношении данного монитора

Целевое использование

Целевое назначение:

Монитор предназначен для отображения и просмотра цифровых изображений квалифицированным медицинским персоналом с целью проведения исследований, анализа и диагностики.

Условия применения:

Мониторы предназначены для эксплуатации квалифицированным медицинским персоналом в качестве профессионального оборудования в первую очередь в среде учреждений здравоохранения.

Потенциальный потребитель:

Эксплуатация мониторов разрешена только лицам, которые имеют соответствующую медицинскую квалификацию и владеют техникой работы.

Показания:

Монитор медицинский жидкокристаллический цветной предназначен для отображения и просмотра медицинских цифровых изображений, полученных при применении различных методов лучевой диагностики (рентгенодиагностика, ультразвуковая диагностика, компьютерная томография, магнитно-резонансная томография, радионуклидная диагностика, ангиография), квалифицированным медицинским персоналом с целью проведения исследований, анализа и диагностики.

Противопоказания:

Противопоказания, которые непосредственно относятся к изделию, в настоящее время не известны. Применение монитора противопоказано, если, по мнению ответственного врача, такое применение сопряжено с опасностью для пациента, например, вследствие общего состояния пациента, или если вмешательство противопоказано как таковое. Противопоказано при эндоскопических вмешательствах.

Побочные действия:

Не выявлено.

Вид контакта с человеком

Изделие не контактирует с пациентом, рабочие части отсутствуют.

Внимание

- Гарантия на настоящее изделие может не распространяться на способы применения, не описанные в настоящем руководстве.
- Технические характеристики, указанные в настоящем документе, являются действительными только при соблюдении следующих условий:
  - Шнуры питания входят в комплект поставки изделия
  - Сигнальные кабели определяет наша компания
- Настоящее изделие совместимо с компьютерными рабочими станциями медицинской аппаратуры для методов лучевой диагностики (рентгенодиагностика, ультразвуковая диагностика, компьютерная томография, магнитно-резонансная томография, радионуклидная диагностика, ангиография).
- Используйте только принадлежности, произведенные или указанные нами вместе с этим продуктом. Описанные ниже принадлежности приобретаются отдельно. За последней информацией о продающихся отдельно дополнительных принадлежностях и информацией о совместимых графических платах обращайтесь на веб-сайт компании. http://www.eizoglobal.com

Защитная панель	EIZO «FP-702»
Кронштейн, стойка	EIZO «LS-HM1-D»: регулируемая стойка двойной высоты EIZO «LA-011-W»: настенный кронштейн EIZO «AAH-02B3W»: настенный кронштейн
Калибровочный комплект	EIZO «RadiCS UX2», версия 4.6.3 или более поздняя
Программное обеспечение контроля качества работы сети	EIZO «RadiNET Pro», версия 4.6.3 или более поздняя EIZO «RadiNET Pro Lite», версия 4.6.3 или более поздняя

Комплект для очистки	EIZO «ScreenCleaner»
Сигнальный кабель (Display Port – Display Port)	PP200
Сигнальный кабель (DVI-D – DVI-D)	FD-C39, DD300
Сигнальный кабель (D-Sub – D-Sub)	MD-C87
Сигнальный кабель (DVI-I – D-Sub)	MD-C16
USB-кабель	FD-C93

Меры предосторожности при использовании

- В долгосрочной перспективе может произойти износ деталей (таких как ЖК-панель). Время от времени проверяйте их нормальное функционирование.

  Время от времени проверяйте их нормальное функционирование.

  Длительное использование может привести к износу деталей (например, ЖК-панели). Периодически проверяйте нормальную работу монитора:

  - рекомендуется ежедневно визуально оценивать целостность всех кабелей и корпуса монитора

  - раз в год выводите тестовое изображение для визуальной оценки качества дисплея

  Пожалуйста, следуйте соответствующим инструкциям. При обнаружении каких-либо неисправностей в работе монитора необходимо обратиться в сервисный центр.
- Когда изображение на экране меняется после того, как одно и то же изображение демонстрировалось в течение длительного времени, может появиться остаточное изображение. Чтобы одно и то же изображение не оставалось на экране в течение длительного времени, используйте экранную заставку или функцию энергосбережения.
- Если монитор работает без перерывов в течение долгого времени, могут появиться темные пятна или дефекты. Чтобы максимально увеличить срок службы монитора, рекомендуется время от времени выключать его.
- После вывода некоторых изображений в течение некоторого небольшого периода времени на экране может быть видно остаточное изображение. В этом случае решить проблему может помочь смена изображение или отключение питания на несколько часов.
- Задняя подсветка ЖК-панели имеет определенный срок службы. Если экран становится темным или начинает мерцать, свяжитесь с местным представителем компании EIZO.
- На экране могут быть поврежденные пиксели или небольшое количество светлых точек. Это является следствием характеристик самой панели, а не указывает на неисправность устройства.
- Не нажимайте с усилием на панель или край рамы, так как это может стать причиной нарушений работы монитора, например появления интерференционных полос и т.п. Если на панель постоянно оказывается давление, это может привести к ее износу и повреждениям. (Если на панели остаются следы давления, оставьте монитор с черным или белым экраном. Симптом может исчезнуть).
- Не царапайте панель и не нажимайте на нее острыми предметами так как это может стать причиной повреждения панели. Не протирайте салфетками, так как на панели могут появиться царапины.
- Если монитор приносят из холодного помещения или температура в помещении быстро повышается, на внешних и внутренних поверхностях монитора могут появиться капли конденсации. В таком случае включать монитор нельзя. Нужно подождать, пока конденсация не исчезнет, в противном случае она может стать причиной серьезных повреждений монитора.

Для использования монитора в течение длительного периода времени

● Контроль качества

- Качество изображения на мониторе зависит от качества входных сигналов и может снижаться при ухудшении характеристик устройства. Выполняйте осмотр и периодические испытания на стабильность характеристик для соответствия медицинским стандартам / указаниям в соответствии с вашей областью применения и при необходимости проводите калибровку. Программное обеспечение управления качеством RadiCS дает возможность пользователю на высоком уровне контролировать качество в соответствии с медицинскими стандартами и нормативами. За информацией о выполнении различных испытаний и калибровки обратитесь к руководству пользователя RadiCS.
- Для стабилизации изображения на мониторе требуется около 30 минут. Подождите около 30 минут или дольше после включения монитора или возвращения его из режима энергосбережения, прежде чем приступать к выполнению различных испытаний для контроля качества, калибровке или регулировке экрана монитора.
- Чтобы компенсировать изменение характеристик яркости монитора при длительной работе и обеспечить стабильность вывода изображения, рекомендуется установить рекомендуемый или еще более низкий уроень яркости.

Внимание

- Состояние экрана монитора может неожиданно изменяться вследствие ошибки при эксплуатации или неожиданного изменения настройки. Рекомендуется после регулировки экрана монитора эксплуатировать монитор с заблокированными кнопками управления. За подробной информацией о настройке обратитесь к руководству по установке (на диске CD-ROM).

● Дезинфекция и очистка.

Рекомендуется регулярно очищать монитор, чтобы сохранить его внешний вид и продлить срок эксплуатации, каждый раз после использования очищать монитор, чтобы сохранить его внешний вид и продлить срок эксплуатации.
Осторожно протирайте поверхность корпуса и панели мягкой тканью, смоченной водой или одним из перечисленных ниже химических веществ.

Химические вещества, которые можно использовать для дезинфекции

Название вещества	Название продукта
Этанол для дезинфекции	Этиловый спирт (этанол)
Изопропиловый спирт	Изопропиловый спирт
Хлоргексидин глюконат	Раствор гибитана
Гипохлорит натрия	Пьюрлюкс
Хлорид бензалкония	Веллас
Алкилдиаминоэтилглицин	Тего 51
Глутарал	Сайдекс-плюс 28

Внимание

- Не используйте химикаты часто. Использование химикатов, например, спирта или антисептического раствора, может вызвать потускнение, уменьшение блеска и выцветание корпуса или панели, а также привести к ухудшению качества изображения.
- Запрещено использовать любые растворители, бензол, воск и абразивные чистящие средства, которые могут стать причиной повреждения корпуса или панели.
- Не наносите химикаты непосредственно на монитор.

Примечание

- Для очистки поверхности корпуса и панели рекомендуется использовать комплект ScreenCleaner (дополнительный).

Комфортное использование монитора

- При длительном использовании монитора глаза устают. Каждый час делайте 10-минутный перерыв.
- Смотрите на экран с надлежащего расстояния и под надлежащим углом.

ООО ЦИРМИ INFO@CIRMI.RU WWW.GOSZDRAVNADZOR.RU

СОДЕРЖАНИЕ

МЕРЫ ПРЕДОСТОРОЖНОСТИ 5
ВНИМАНИЕ.....5
Примечание в отношении данного монитора.....11
Целевое использование.....11
Меры предосторожности при использовании 12
Для использования монитора в течение длительного периода времени.....13
● Контроль качества 13
● Дезинфекция и очистка 13
Комфортное использование монитора 13
СОДЕРЖАНИЕ 14
Глава 1 Введение 15
1-1. Характеристики.....15
1-2. Содержимое упаковки.....15
● EIZO LCD Utility Disk.....15
1-3. Средства управления и их функции 16
Глава 2 Установка / подключение.....17
2-1. Прежде чем приступать к установке изделия 17
● Требования к установке.....17
2-2. Подключение кабелей.....18
2-3. Включение питания.....19
2-4. Регулировка высоты и угла наклона экрана.....19
Глава 3 Проблема отсутствия изображения 20
Глава 4 Технические характеристики 21
4-1. Перечень технических характеристик...21
4-2. Поддерживаемые разрешения.....22
● Для входа цифрового сигнала (DisplayPort / DVI) 22
● Для входа аналогового сигнала (D-Sub)....22
4-3. Составные части 23
Приложение..... 24
Перечень международных стандартов 24
Техническое обслуживание и ремонт.....24
Утилизация оборудования.....24
Упаковка.....25
Маркировка.....25
Срок службы.....28
Информация по ЭМС 28

ООО ЦИРМИ INFO@CIRMI.RU WWW.GOSZDRAVNADZOR.RU

Глава 1 Введение

1-1. Характеристики

- 19,0 дюйма
- Поддерживает разрешение 1 мегапиксель (1280 точек × 1024 линии)
- VA-панель с углом обзора по горизонтали и вертикали 178˚
- Поддержка системы тройного входа (DisplayPort, DVI и D-Sub)
- Оснащен шестью режимами CAL Switch, в том числе режимом DICOM с характеристиками шкалы серого, соответствующими стандарту DICOM®, Часть 14.
  Режим CAL Switch можно переключать в зависимости от выводимого изображения. За подробной информацией обратитесь к руководству по установке (на диске CD-ROM).
- В комплект входит программное обеспечение управления качеством RadiCS LE.
  - Выполнение калибровки, ежедневных проверок и ведение журнала.
  - Пользователь может управлять монитором, например, переключать режим CAL Switch или входной сигнал с помощью мыши или клавиатуры.
- Использование стойки с возможностью перемещения.
  Позволяет регулировать положение монитора для облегчения работы и снижения усталости. (Наклон: вверх 30˚/вниз 0˚, поворот: вправо 35˚/влево 35˚, регулируемая высота: 100 мм)

1-2. Содержимое упаковки

Убедитесь, что все следующие компоненты имеются в упаковке. Если какой-либо из компонентов отсутствует, обратитесь к своему дилеру или уполномоченному представителю EIZO.

Примечание

- Сохраните упаковку и материалы для будущего перемещения или перевозки монитора.

Наименование медицинского изделие
Монитор медицинский жидкокристаллический цветной RadiForce MX194
Основной состав:
- Монитор – 1 шт.
- Шнур питания – 1 шт.
- Цифровой сигнальный кабель DisplayPort – 1 шт.
- Кабель USB – 1 шт.
- Крепежные винты VESA (M4 × 12 мм) – не более 4 шт.
- Компакт-диск с программным обеспечением и инструкцией по эксплуатации – 1 шт.
- Инструкция по эксплуатации – 1 шт.

● EIZO LCD Utility Disk

На диске EIZO LCD Utility Disk (CD-ROM) находится следующее содержимое. Процесс загрузки программного обеспечения и процедура доступа к файлам описаны в файле Readme.txt на диске CD-ROM.

- Файл Readme.txt
- Программное обеспечения управления качеством монитора RadiCS LE (для Windows)
- Руководство пользователя
  - Руководство по установке монитора
  - Руководство пользователя RadiCS LE
- Наружные размеры

Примечание

- За информацией об установке и использовании RadiCS LE обратитесь к руководству пользователя RadiCS LE. При использовании RadiCS LE подключите монитор к своему ПК с помощью входящего в комплект поставки кабеля USB.

ООО ЦИРМИ INFO@CIRMI.RU WWW.GOSZDRAVNADZOR.RU

1-3. Средства управления и их функции

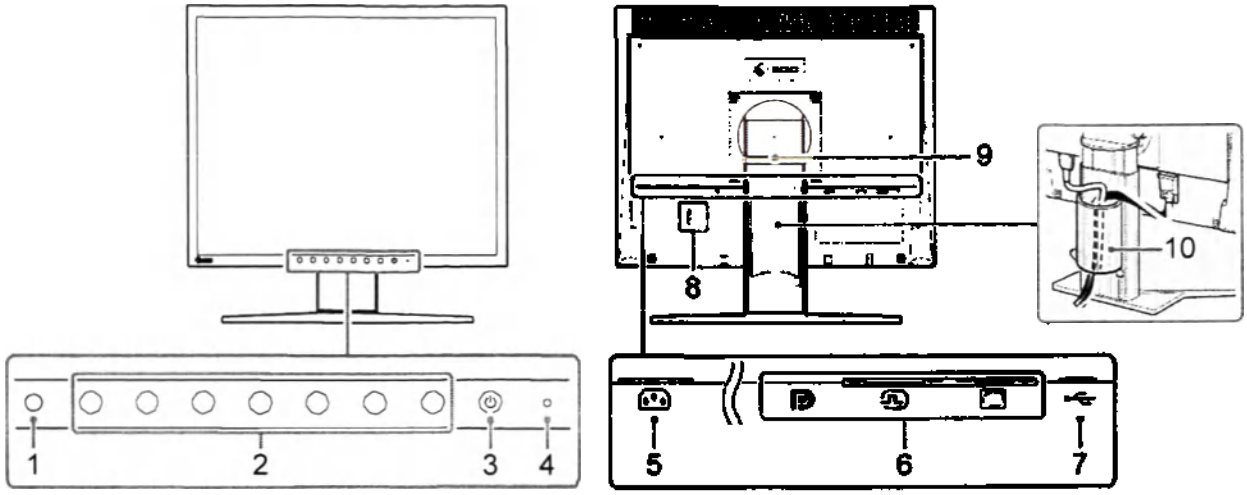

1. Датчик внешней освещенности	Этот датчик измеряет освещенность с помощью функции RadiCS / RadiCS LE, отслеживающей изменение освещенности. Более подробные сведения приведены в руководстве пользователя RadiCS / RadiCS LE. Результаты измерения этим датчиком не отражаются на освещенности среды, используемой RadiCS, поскольку датчик упрощен.
2. Кнопки управления	Служат для отображения подсказок для кнопок. Выполняйте настройки в меню согласно подсказкам для кнопок. За подробной информацией о подсказках для кнопок и меню обратитесь к руководству по установке (на диске CD-ROM).
3. Кнопка ⏻	Включение или выключение питания.
4. Индикатор питания	Показывает рабочее состояние монитора. Зеленый: работает, оранжевый: режим энергосбережения, выключен: питание выключено
5. Разъем питания	Служит для подключения шнура питания.
6. Разъемы для входных сигналов	Служат для подключения сигнальных кабелей. Слева: разъем DisplayPort В центре: разъем DVI-D Справа: 15-штырьковый разъем мини D-Sub
7. Восходящий порт USB	Подключение кабеля USB для использования программного обеспечения, требующего наличия соединения USB.
8. Разъем для кодового замка	Совместим с системой безопасности MicroSaver компании Kensington.
9. Стойка	Используется для регулировки высоты и угла (наклона, поворота) экрана монитора.
10. Держатель кабеля	Закрывает кабели монитора.

ООО ЦИРМИ INFO@CIRMI.RU WWW.GOSZDRAVNADZOR.RU

Глава 2 Установка / подключение

2-1. Прежде чем приступать к установке изделия

Внимательно прочтите раздел «МЕРЫ ПРЕДОСТОРОЖНОСТИ» и всегда соблюдайте инструкции.
Если изделие устанавливается на стол с лакированным покрытием, лак может прилипать к нижней части стойки из-за особенностей состава резины. Перед использованием необходимо проверить поверхность стола.

● Требования к установке

Все сборочные операции, работы по расширению системы, переналадки, модификации или ремонты должны выполняться лицом или лицами, уполномоченными компанией EIZO Corporation должным образом.

При установке монитора убедитесь, что по бокам, сзади и сверху монитора достаточно места: ~10 см со всех сторон.

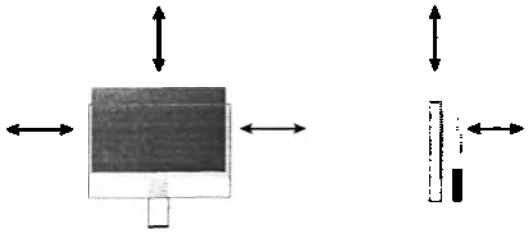

Внимание

- Размещайте монитор так, чтобы на экран не попадал прямой свет.

ООО ЦИРМИ INFO@CIRMI.RU WWW.GOSZDRAVNADZOR.RU

2-2. Подключение кабелей

Внимание

- Убедитесь, что монитор и ПК выключены.
- При замене текущего монитора на данный монитор перед его подключением к ПК обязательно установите на ПК допустимые параметры разрешения и частоты вертикальной развертки, обратившись к разделу «4-2. Поддерживаемые разрешения».

1. Присоедините сигнальные кабели.

При присоединении кабелей проверяйте форму разъемов.

После присоединения кабеля DVI или кабеля D-Sub к монитору закрепите разъем с помощью крепежных элементов.

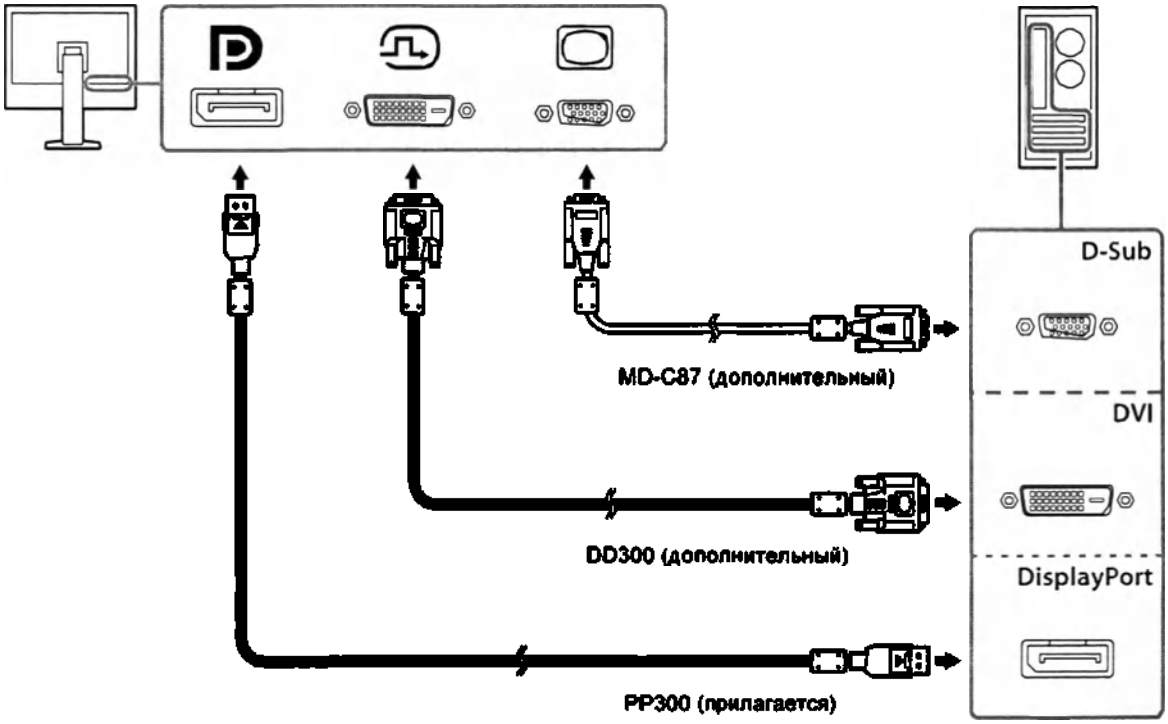

2. Подключите шнур питания к штепсельной розетке и разъему питания монитора.

Вставьте разъем шнура питания до упора в разъем питания на мониторе.

3 . При использовании RadiCS / RadiCS LE соедините кабелем USB восходящий порт USB монитора и ПК.

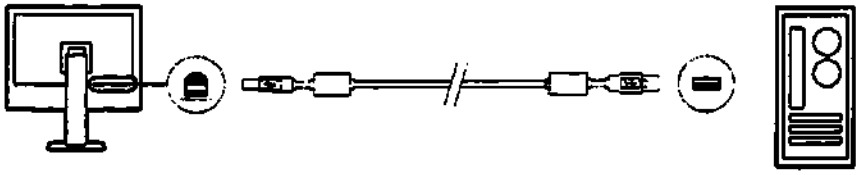

ООО ЦИРМИ INFO@CIRMI.RU WWW.GOSZDRAVNADZOR.RU

2-3. Включение питания

1. Нажмите кнопку ⏻, чтобы включить монитор.

Индикатор питания монитора загорается зеленым светом.

Если индикатор не загорается, обратитесь к «Глава 3 Проблема отсутствия изображения»

2. Включите ПК.

На экране появится изображение.

Если после включения изображение не появляется, обратитесь к «Глава 3 Проблема отсутствия изображения» за дополнительными указаниями.

Внимание

- Для максимального энергосбережения рекомендуется отключать кнопку питания. Когда монитор не используется, отключение от штепсельной розетки полностью отключает энергопотребление.

Примечание

- При первом включении монитора и ПК с помощью аналогового сигнала сработает функция автоматической настройки частоты, фазы и смещения изображения.
- Для максимального продления срока службы монитора путем предотвращения деградации яркости и для снижения энергопотребления выполните следующее:
  - Используйте функцию энергосбережения компьютера.
  - По окончании работы выключайте монитор и ПК.

2-4. Регулировка высоты и угла наклона экрана

Удерживая монитор обеими руками за левый и правый края, отрегулируйте высоту, наклон и поворот экрана для достижения удобного для работы положения.

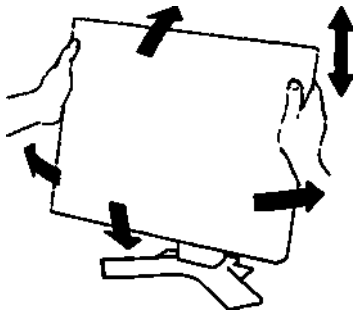

Внимание

- После завершения настроек проверьте, правильно ли подключены кабели.

ООО ЦИРМИ INFO@CIRMI.RU WWW.GOSZDRAVNADZOR.RU

Глава 3 Проблема отсутствия изображения

Проблема	Причина и действия по устранению
1. Отсутствует изображение • Индикатор питания не горит.	• Проверьте правильность подключения шнура питания. • Нажмите на кнопку ⏻.
• Индикатор питания горит зеленым светом.	• В меню настройки увеличьте значение параметра «Brightness (Яркость)», «Contrast (Контрастность)» или «Gain (Усиление)». За подробной информацией обратитесь к руководству по установке (на диске CD-ROM).
• Индикатор питания горит оранжевым светом.	• Переключите входной сигнал с помощью ⇄. За подробной информацией обратитесь к руководству по установке (на диске CD-ROM). • Подвигайте мышь или нажмите любую кнопку на клавиатуре. • Проверьте, включен ли ПК. • Данная проблема может возникать, если ПК подключен через разъем DisplayPort. Заново подключите шнур питания монитора или перезагрузите ПК.
2. Отображается приведенное ниже сообщение.	Это сообщение появляется в случае некорректного входного сигнала, даже если монитор исправен.
• Это сообщение появляется при отсутствии входного сигнала. Пример: No Signal	• Показанное слева сообщение может выводиться по той причине, что некоторые ПК подают сигнал через некоторое время после включения. • Проверьте, включен ли ПК. • Проверьте правильность подключения сигнального кабеля. • Переключите входной сигнал с помощью ⇄. За подробной информацией обратитесь к руководству по установке (на диске CD-ROM).
• Данное сообщение указывает на то, что входной сигнал находится за пределами указанного частотного диапазона. Пример: DisplayPort	• Убедитесь, что ПК сконфигурирован в соответствии с требованиями к разрешению и частоте вертикальной развертки монитора (см. раздел «4-2. Поддерживаемые разрешения»). • Перезагрузите ПК. • Выбрать нужную настройку, используя служебную программу видеокарты. За подробной информацией обратитесь к руководству пользователя графической платы.

ООО ЦИРМИ INFO@CIRMI.RU WWW.GOSZDRAVNADZOR.RU

Глава 4 Технические характеристики

4-1. Перечень технических характеристик

Версия программного обеспечения – 5.0.5
Класс безопасности ПО - Class B

ЖК-панель	Тип	VA
	Задняя подсветка	Светодиодные лампы
	Размер	48 см (19,0 дюйма) (диагональ 48,1 см)
	Разрешение	1280 точек × 1024 линии
	Размер изображения (Г × В)	376,3 мм × 301,0 мм
	Шаг пикселя (Г × В)	0,294 мм × 0,294 мм
	Цвета отображения	Макс. 1073,74 миллиона цветов
	Углы обзора (Г / В, стандартные)	178° / 178°
	Контрастность (стандартное значение)	2000: 1
	Время реакции (стандартное значение)	20 мс (черный -> белый -> черный)
Видеосигналы	Входные разъемы	DisplayPort × 1, DVI-D (Single Link) × 1, 15-штырьковый мини D-Sub × 1
	Частота горизонтальной развертки	DVI, DisplayPort: 31 кГц – 64 кГц D-Sub: 24,8 кГц – 80,0 кГц
	Частота вертикальной развертки	DVI, DisplayPort: 59 Гц – 61 Гц (720 × 400: 69 Гц – 71 Гц) D-Sub: 50,0 Гц – 75,0 Гц
	Сигнал синхронизации	Отдельный
	Частота точек (макс.)	DVI, DisplayPort: 108 МГц D-Sub: 135 МГц
USB	Порт	Восходящий × 1
	Стандарт	USB Specification Revision 2.0
Питание	Вход	100 В – 240 В ±10 %, 50 / 60 Гц 0,50 А – 0,30 А
	Максимальное потребление электроэнергии	28 Вт или меньше
	Режим энергосбережения	0,6 Вт или меньше *1
	Режим ожидания	0,6 Вт или меньше *2
Физические характеристики	Габаритные размеры (ширина × высота × глубина)	405 ± 1мм × 406,5 – 506,5 ± 5мм × 205 ± 1мм (наклон: 0°) 405 ± 1мм × 438,8– 538,8 ± 5мм × 227,7 ± 5 мм (наклон: 30°)
	Габаритные размеры (без стойки) (ширина × высота × глубина)	405 ± 1мм × 334 ± 1мм × 61,5 ± 1мм
	Масса нетто	6,0 ± 0.3 кг
	Масса нетто (без стойки)	4,2 ± 0.3 кг
	Диапазон регулировки по высоте	100 мм
	Наклон	Вверх 30°, вниз 0°
	Поворот	Вправо 35°, влево 35°
	Вращение	90° (по часовой стрелке)

ООО ЦИРМИ INFO@CIRMI.RU WWW.GOSZDRAVNADZOR.RU

Требования к рабочей среде	Температура	0 °C – 35 °C
	Влажность	Относ. влажность 20 % – 80 % (без конденсации)
	Давление воздуха	540 гПа – 1060 гПа
Требования к окружающей среде при транспортировке / хранении	Температура	-20 °C – 60 °C
	Влажность	Относ. влажность 10 % – 90 % (без конденсации)
	Давление воздуха	200 гПа – 1060 гПа

*1 Когда используется вход DVI, не подключен восходящий порт USB, «Auto Input Detection (Автоматическое определение ввода)»: «Off (Выкл.)», «Power Save (Энергосбережение)»: «On (Вкл.)», «DP Power Save (Энергосбережение DP)»: «On (Вкл.)»

*2 Восходящий порт USB не подключен, «DP Power Save (Энергосбережение DP)»: «On (Вкл.)»

4-2. Поддерживаемые разрешения

Монитор поддерживает следующие разрешения.

● Для входа цифрового сигнала (DisplayPort / DVI)

Разрешение	Частота вертикальной развертки
640 × 480	60 Гц
720 × 400	70 Гц
800 × 600	60 Гц
1024 × 768	60 Гц
1280 × 1024 *1	60 Гц

*1 Рекомендованное разрешение.

● Для входа аналогового сигнала (D-Sub)

Разрешение	Частота вертикальной развертки
640 × 480	~75 Гц
720 × 400	70 Гц
800 × 600	~75 Гц
1024 × 768	~75 Гц
1152 × 864	75 Гц
1280 × 960	60 Гц
1280 × 1024 *1	~75 Гц
640 × 400	70 Гц

*1 Рекомендованное разрешение.

ООО ЦИРМИ INFO@CIRMI.RU WWW.GOSZDRAVNADZOR.RU

4-3. Составные части

Принадлежности	Габариты, вес и описание
Шнур питания	Длина: 3000 ± 50 мм Вес: 302.7 г ± 10% 3.0 м, одобренный VDE отдельный шнур с 3 контактной вилкой
Цифровой сигнальный кабель DisplayPort	Длина: 3000 ± 70 мм Вес: 195.4 г ± 10% PP300 (DisplayPort - DisplayPort, 3м)
Кабель USB	Длина: 3000 ± 60 мм Вес: 110.3 г ± 10% UU300 (USB2.0 кабель 3.0м)
Крепежные винты VESA (M4 × 12 мм)	M4x12мм ± 0,6 мм Вес: 1.7 г ± 10% Крепежные винты VESA (M4X12)
Компакт-диск с программным обеспечением и инструкцией по эксплуатации	

ООО ЦИРМИ INFO@CIRMI.RU WWW.GOSZDRAVNADZOR.RU

Приложение

Перечень международных нормативных документов/стандартов, которым соответствует медицинское изделие

IEC60601-1 «Изделия медицинские электрические. Часть 1-1. Общие требования безопасности. Требования безопасности к медицинским электрическим системам»
IEC60950-1 «Оборудование информационных технологий. Требования безопасности. Часть 1. Общие требования»
EN60601-1 «Изделия медицинские электрические. Часть 1. Общие требования безопасности с учетом основных функциональных характеристик»
IEC60601-1-2 «Изделия медицинские электрические. Часть 1-2. Общие требования безопасности. Электромагнитная совместимость. Требования и методы испытаний»
IEC60950-1 «Оборудование информационных технологий. Безопасность. Часть 1. Общие требования.»
CISPR22 «Совместимость технических средств электромагнитная. Оборудование информационных технологий. Радиопомехи индустриальные. Нормы и методы измерений»
CISPR24 «Совместимость технических средств электромагнитная. Оборудование информационных технологий. Устойчивость к электромагнитным помехам. Требования и методы испытаний (с Поправкой)»
IEC61000-3-2 «Электромагнитная совместимость (ЭМС). Часть 3-2. Нормы. Нормы эмиссии гармонических составляющих тока (оборудование с входным током не более 16 А в одной фазе)»
IEC61000-3-3 «Электромагнитная совместимость (ЭМС). Часть 3-3. Нормы. Ограничение изменений напряжения, колебаний напряжения и фликера в общественных низковольтных системах электроснабжения для оборудования с номинальным током не более 16 А (в одной фазе), подключаемого к сети электропитания без особых условий»
Directive 2011/65/EU «Ограничение содержания вредных веществ»
Directive 2012/19/EU «Отходы электрического и электронного оборудования»

Классификация оборудования

- Тип защиты от поражения электрическим током: Класс I
- Класс ЭМС: EN60601-1-2:2015 Группа 1 Класс B
- Классификация медицинского прибора (ЕС): Класс I
- Режим работы: продолжительный
- Класс IP: IPX0
- Не пригоден для применения в среде с повышенным содержанием кислорода.

Техническое обслуживание и ремонт

Для технического обслуживания и ремонта обратитесь к уполномоченному компанией EIZO Corporation квалифицированному специалисту по ремонту и техническому обслуживанию.

Периодические проверки рекомендуется проводить не реже 1 раза в год.
Периодически рекомендуется проводить поверку работоспособности монитора:
- перед каждым включением рекомендуется визуально оценивать целостность всех кабелей и корпуса монитора
- не реже 1 раза в год рекомендуется проводить уборку места рядом со штепселем и вентиляционным отверстием монитора.
- 1 раз в год рекомендуется выводить тестовое изображение для визуальной оценки качества отображения
- 1 раз в год рекомендуется проводить проверку сопротивления изоляции шнура питания (обратитесь в сервисный центр)
При обнаружении любых неисправностей, посторонних запахов или звуков со стороны монитора обратитесь в сервисный центр.

Утилизации оборудования

Мониторы соответствуют требованиям 2012/19/EU (Директива ЕС об отходах электрического и электронного оборудования (WEEE). В конце срока службы, монитор должен быть утилизированы в соответствии с правилами, регламентирующими утилизацию подобных изделий.

ООО ЦИРМИ INFO@CIRMI.RU WWW.GOSZDRAVNADZOR.RU

Монитор относится к эпидемиологически безопасным отходам и должен быть утилизирован в соответствии с СанПиН 2.1.3684-21 "Санитарно-эпидемиологические требования к содержанию территорий городских и сельских поселений, к водным объектам, питьевой воде и питьевому водоснабжению населения, атмосферному воздуху, почвам, жилым помещениям, эксплуатации производственных, общественных помещений, организации и проведению санитарно-противоэпидемических (профилактических) мероприятий".

Упаковка

Монитор упаковывается в картонную коробку с плотной и прочной структурой, предоставляющую защиту от пыли и повреждений, вызванных внешними воздействиями при транспортировании. Упаковка состоит из гофрированного картона с картонными вкладками и пенопластовыми вставками, заклеенная клейкой лентой.

Маркировка

Расшифровка символов

СИМВОЛЫ	Значение символа	СИМВОЛЫ	Значение символа
	Отключите монитор		Символ переработки для гофрированного картона, используемого для упаковки
	Включите монитор		Символ переработки
	Постоянный ток	2	Количественное ограничение штабелирования
	Эквипотенциальность		Этой стороной вверх
	Не прикасаться		Хранить в сухом месте
	Символ утилизации в соответствии с директивой WEEE 2002/96/EC «Об отходах электрического и электронного оборудования»;		Хрупкое
	Знак сертификации TUV	REF	Каталожный номер
CE	Маркировка CE	SN	Серийный номер
EAC	Маркировка EAC	QTY	Количество
RXonly	Внимание: Федеральный закон США допускает продажу устройства только лицензированным медицинским работником или по его заказу		См. инструкции по эксплуатации
	Знак сертификации Бюро стандартов, метрологии и контроля Тайваня		Дата изготовления
	Производитель	EC REP	Уполномоченный представитель в Европейском Сообществе

ООО ЦИРМИ INFO@CIRMI.RU WWW.GOSZDRAVNADZOR.RU

	Ограничение температуры		Ограничение влажности
	Знак подтверждение ЭМС и безопасность - соответствия нормам национальных стандартов КНР		Внимание!
	Соответсвие директиве RoHS (территория Китая)		Знак сертификации UL безопасности продукции
	Знак соответствия качества и безопасности и ежегодной инспекция производственной линии		Знак наличия сертификатаTUV SUD.
	Знак соответствия требованиям UL (Canadian Underwriters Laboratory – Канада)		Знак обязательной сертификации (территория Индии)
	Символ вольтметра		Символ использования внутри помещения
	Знак КС сертификации для электрических и электронных приборов в Южной Корее		Знак соответствия стандартов CSA для США и Канады
	Знак сертификации PSE - безопасность продукции электрических приборов и материалов для Японии		

Дизайн этикетки

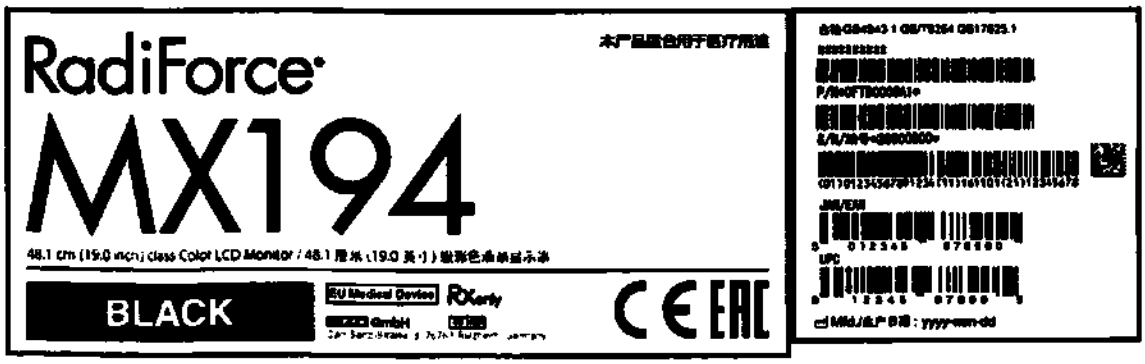

ООО ЦИРМИ INFO@CIRMI.RU WWW.GOSZDRAVNADZOR.RU

Фото. Идентификационная табличка монитора RadiForce MX194

(Without CCC and EAC)

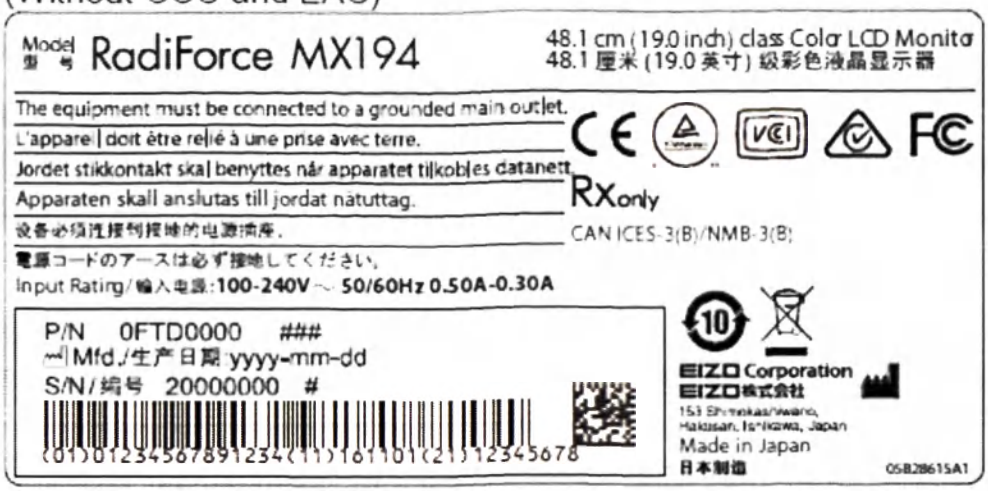

(With CCC and EAC)

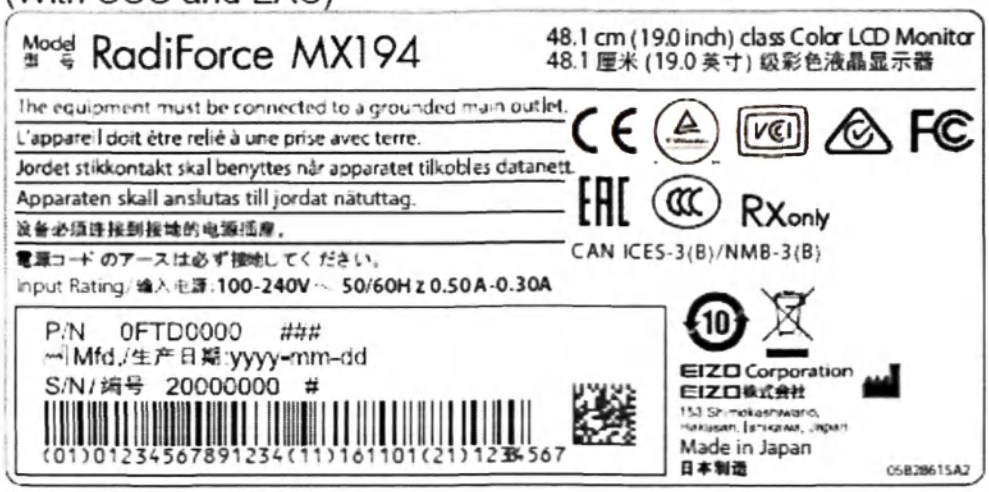

Дополнительно будет нанесён стикер, содержащий следующую информацию:

Монитор медицинский жидкокристаллический цветной
Вариант исполнения 7: Монитор медицинский жидкокристаллический цветной: RadiForce MX194

РУ №_____от _____

Срок эксплуатации- 7 лет.

EIZO Corporation (ЭЙДЗО Корпорэйшн)
153, Shimokashiwano, Hakusan, Ishikawa 924-8566, Japan, Япония

Страна происхождения: Japan (Япония)

Уполномоченный представитель в России: ООО «ЛЕГИОН», 198152, г. Санкт-Петербург, ул. Краснопутиловская, д. 69, лит. А, пом. 157-н, оф. 651.1В тел. (812) 640-03-89, 946-44-20 ; факс (812) 640-03-89 email: cert@legion.ru

- регистрационное удостоверение России (номер и дата);
- уполномоченный представитель в России

ООО ЦИРМИ INFO@CIRMI.RU WWW.GOSZDRAVNADZOR.RU

- наименование медицинского изделия, согласно регистрационному удостоверению России.
- срок эксплуатации

Срок службы

Ожидаемый срок службы составляет 7 лет.

Информация по ЭМС

Монитор медицинский жидкокристаллический цветной RadiForce MX194 обладает характеристиками, необходимыми для корректного воспроизведения изображений.

Среда целевого использования

Устройства RadiForce MX194 предназначено для использования квалифицированным медицинским персоналом в качестве профессионального оборудования в первую очередь в среде учреждений здравоохранения.

Устройства RadiForce MX194 не подходит для применения в следующих условиях:

- Для оказания медицинской помощи на дому
- Вблизи высокочастотного хирургического оборудования, например, электрохирургических ножей
- Вблизи коротковолнового терапевтического оборудования
- Экранированный кабинет для таких систем медицинского оборудования, как МРТ
- В специальных условиях экранирования
- В автомобилях, в том числе скорой помощи
- Другие специальные условия

⚠ ПРЕДУПРЕЖДЕНИЕ

При установке устройства RadiForce MX194 необходимо соблюдать особые меры предосторожности, касающиеся ЭМС. При установке и эксплуатации данного изделия необходимо тщательно изучить информацию по ЭМС, раздел «МЕРЫ ПРЕДОСТОРОЖНОСТИ» в этом документе и соблюдать приведенные далее инструкции.

Устройства RadiForce MX194 не следует устанавливать рядом с другим оборудованием или на нем. В случае необходимости такой установки следует понаблюдать за оборудованием или системой и убедиться, что в этих условиях устройства работают должным образом.

При использовании переносного радиочастотного оборудования, держите его на расстоянии не менее 30 см (12 дюймов) от каких-либо частей, включая кабели, устройства серии RadiForce. В противном случае возможно ухудшение характеристик данного оборудования.

Подключая дополнительное оборудование к сигнальным входам или выходам при настройке медицинской системы, пользователь отвечает за соответствие системы требованиям стандарта IEC/EN60601-1-2.

Применяйте только кабели, прилагаемые к данному устройству или указанные компанией EIZO. Использование иных кабелей, кроме указанных или прилагаемых компанией EIZO к данному оборудованию может привести к повышению уровня электромагнитного излучения или ухудшению помехоустойчивости и неправильному функционированию данного оборудования.

Кабели	Специализированные кабели EIZO	Макс. длина кабеля	Экранирование	Ферритовый сердечник
Сигнальный кабель (DisplayPort)	PP300 / PP200	3 м	Экранированный	С ферритовыми сердечниками

ООО ЦИРМИ INFO@CIRMI.RU WWW.GOSZDRAVNADZOR.RU

Сигнальный кабель (DVI-D)	DD300 / FD-C39	3 м	Экранированный	С ферритовыми сердечниками
Сигнальный кабель (D-Sub)	MD-C87	2 м	Экранированный	С ферритовыми сердечниками
Кабель USB:	UU300 / MD-C93	3 м	Экранированный	С ферритовыми сердечниками
Шнур питания (с заземлением)	-	3 м	Неэкранированный	Без ферритовых сердечников

Технические описания

Электромагнитное излучение

Устройства RadiForce MX194 предназначены для использования в описанных ниже условиях электромагнитной среды. Заказчик или пользователь оборудования RadiForce MX194 должен обеспечить эксплуатацию оборудования в среде, соответствующей спецификациям.

Испытание на излучение	Соответствие	Электромагнитное окружение — указания
Радиочастотное излучение CISPR11/EN55011	Группа 1	Оборудование RadiForce MX194 использует радиоэнергию только для работы. Поэтому его радиоизлучение очень низкое и практически никогда не создает помех в работе установленного рядом электронного оборудования.
Радиочастотное излучение CISPR11/EN55011	Класс B	Оборудование RadiForce MX194 можно использовать в любых помещениях для бытовых целей, а также в помещениях, непосредственно подключенных к низковольтным распределительным электрическим сетям (электрическим сетям общего назначения).
Гармонические излучения IEC/EN61000-3-2	Класс D	
Колебания напряжения/ пульсирующие излучения IEC/EN61000-3-3	Соответствует	

Устойчивость к электромагнитным помехам

Устройства RadiForce MX194 испытаны на соответствие указанным ниже уровням переносимости помех согласно требованиям испытаний для профессионального оборудования в среде здравоохранения, установленных стандартом IEC/EN60601-1-2.
Заказчики и пользователи оборудования RadiForce MX194 должны обеспечить эксплуатацию оборудования RadiForce MX194 в следующих условиях:

Испытания на помехоустойчивость	Уровень испытаний для профессиональных медицинских учреждений	Уровень соответствия	Электромагнитное окружение — указания
Электростатический разряд (ЭСР) IEC/EN61000-4-2	±8 кВ, контактный разряд ±15 кВ, воздушный разряд	±8 кВ, контактный разряд ±15 кВ, воздушный разряд	Пол должен быть деревянным, бетонным или покрытым керамической плиткой. Если пол имеет синтетическое покрытие, относительная влажность должна быть не менее 30 %.
Кратковременные изменения / скачки напряжения IEC/EN61000-4-4	±2 кВ, силовые линии ±1 кВ, линии ввода / вывода данных	±2 кВ, силовые линии ±1 кВ, линии ввода / вывода данных	Питание от электросети должно соответствовать стандарту, установленному для коммерческих объектов и медицинских учреждений.
Скачки IEC/EN61000-4-5	±1 кВ между линиями ±2 кВ от линии к земле	±1 кВ между линиями ±2 кВ от линии к земле	Питание от электросети должно соответствовать стандарту, установленному для коммерческих объектов и медицинских учреждений.

ООО ЦИРМИ INFO@CIRMI.RU WWW.GOSZDRAVNADZOR.RU

Падения напряжения, кратковременные сбои и изменения напряжения входных линий энергоснабжения IEC/EN61000-4-11	0 % U_T (100 % падения U_T) — 0,5 цикла и 1 цикл 70 % U_T (30 % падения U_T) — 25 циклов 0 % U_T (100 % падения U_T) — 5 с	0 % U_T (100 % падения U_T) — 0,5 цикла и 1 цикл 70 % U_T (30 % падения U_T) — 25 циклов 0 % U_T (100 % падения U_T) — 5 с	Питание от электросети должно соответствовать стандарту, установленному для коммерческих объектов и медицинских учреждений. Если пользователю устройства RadiForce MX194 требуется непрерывная работа во время сбоев в электроснабжении, рекомендуется использовать ИБП или аккумуляторную батарею для устройства RadiForce MX194.
Магнитное поле промышленной частоты IEC/EN61000-4-8	30 А/м (50 / 60 Гц)	30 А/м	Характеристики магнитных полей промышленной частоты должны соответствовать уровням, характерным для обычного расположения оборудования на типичных коммерческих объектах или в медицинских учреждениях. Данное устройство в процессе использования следует держать на расстоянии не менее 15 см от источника магнитных полей промышленной частоты.

ООО ЦИРМИ INFO@CIRMI.RU WWW.GOSZDRAVNADZOR.RU

Устойчивость к электромагнитным помехам			
Устройства RadiForce MX194 испытаны на соответствие указанным ниже уровням переносимости помех согласно требованиям испытаний для профессионального оборудования в среде здравоохранения, установленных стандартом IEC/EN60601-1-2. Заказчики и пользователи оборудования RadiForce MX194 должны обеспечить эксплуатацию оборудования RadiForce MX194 в следующих условиях:			
Испытания на помехоустойчивость	**Уровень испытаний для профессиональных медицинских учреждений**	**Уровень соответствия**	**Электромагнитное окружение — указания**
Возмущения в проводниках, индуцируемые радиочастотными полями IEC / EN61000-4-6	3 В (скв) от 150 кГц до 80 МГц	3 В (скв)	Расстояние от любой детали оборудования RadiForce MX194, включая кабели, до переносного или мобильного оборудования радиосвязи, должно быть не меньше рекомендуемого пространственного разделения, рассчитанного по формуле, применимой к частоте передатчика. Рекомендуемый пространственный разнос $d = 1,2\sqrt{P}$
	6 В (скв) в диапазонах ISM (промышленность, наука, медицина) от 150 кГц до 80 МГц	6 В (скв)	
Излучаемые радиочастотные поля IEC / EN61000-4-3	3 В/м от 80 МГц до 2,7 ГГц	3 В/м	$d = 1,2\sqrt{P}$, от 80 МГц до 800 МГц $d = 2,3\sqrt{P}$, от 800 МГц до 2,7 ГГц Где P – максимальная выходная мощность передатчика в ваттах (Вт) согласно документации изготовителя передатчика, а d – рекомендованный пространственный разнос в метрах (м). Напряженность поля постоянно установленных передатчиков радиосигналов, определенная при обследованиях электромагнитного излучения объекта[a)], должна быть ниже уровня, установленного для каждого частотного диапазона[b)]. Помехи возможны поблизости от оборудования, помеченного следующим символом. ((•))

Примечание 1	Uт — напряжение сети переменного тока до установки испытательного уровня.
Примечание 2	При 80 МГц и 800 МГц применяется более высокий частотный диапазон.
Примечание 3	Указания, касающиеся возмущений в проводниках, индуцируемых радиочастотными полями или относящихся к радиочастотным полям могут быть не применимы во всех ситуациях. На распространение электромагнитного поля оказывает влияние поглощение и отражение волн зданиями, предметами и людьми.
Примечание 4	Диапазоны ISM от 150 кГц до 80 МГц находятся в пределах от 6,765 МГц до 6,795 МГц, от 13,553 МГц до 13,567 МГц, от 26,957 МГц до 27,283 МГц и от 40,66 МГц до 40,70 МГц.

a)	Напряженность поля, создаваемого постоянно установленными передатчиками, такими как базы радиотелефонов (сотовых/беспроводных) и подвижные радиостанции, радиолюбительская связь, радиовещание в диапазонах AM и FM, нельзя с точностью определить теоретически. Чтобы оценить условия электромагнитной среды, создаваемой постоянно установленными передатчиками, нужно провести электромагнитное обследование объекта. Если измеренная напряженность поля в месте эксплуатации оборудования RadiForce MX194 превышает уровень соответствия, установленный для радиочастот, необходимо понаблюдать за устройством RadiForce MX194 и убедиться, что оно работает должным образом. В случае наличия отклонений в работе могут потребоваться дополнительные меры, например, изменение места расположения или направления антенны устройства
b)	В частотном диапазоне от 150 кГц до 80 МГц напряженность поля должна быть не более 3 В/м.

ООО ЦИРМИ INFO@CIRMI.RU WWW.GOSZDRAVNADZOR.RU

Рекомендуемый пространственный разнос между переносными или мобильными устройствами радиосвязи и оборудованием RadiForce MX194

Устройства RadiForce MX194 предназначены для использования в электромагнитной среде с контролируемыми радиочастотными помехами. Заказчик или пользователь устройства серии RadiForce может предотвратить возникновение электромагнитных помех за счет сохранения минимального расстояния между переносными или мобильными устройствами радиосвязи (приемниками и передатчиками) и оборудованием RadiForce MX194.

Подтверждена помехоустойчивость к полям, генерируемым находящимися поблизости радиочастотными устройствами беспроводной связи:

Частота испытаний (МГц)	Полоса пропускания [a] (МГц)	Служба [a]	Модуляция [b]	Максимальная мощность (Вт)	Минимальный пространственный разнос (м)	Уровень испытаний IEC / EN60601 (В/м)	Уровень соответствия (В/м)
385	380 – 390	TETRA 400	Импульсная модуляция [b] 18 Гц	1,8	0,3	27	27
450	430 – 470	GMRS 460, FRS 460	FM отклонение ±5 кГц синусоидальный сигнал 1 кГц	2	0,3	28	28
710 745 780	704 – 787	Диапазон LTE 13, 17	Импульсная модуляция [b] 217 Гц	0,2	0,3	9	9
810 [illegible]0 930	800 – 960	GSM 800 / 900, TETRA 800, iDEN 820 CDMA 850, LTE, диапазон 5	Импульсная модуляция [b] 18 Гц	2	0,3	28	28
1720 1845 1970	1700 – 1990	GSM 1800; CDMA 1900; GSM 1900; DECT; LTE, диапазон 1, 3, 4, 25; UMTS	Импульсная модуляция [b] 217 Гц	2	0,3	28	28
2450	2400 – 2570	Bluetooth, WLAN, 802,11 b/g/n, RFID 2450, LTE, диапазон 7	Импульсная модуляция [b] 217 Гц	2	0,3	28	28
5240 5500 5785	5100 – 5800	WLAN 802,11 a/n	Импульсная модуляция [b] 217 Гц	0,2	0,3	9	9

a) Для некоторых служб приведены только частоты передачи для канала передачи в восходящем направлении.

b) модуляция носителя с использованием прямоугольного синусоидального сигнала с коэффициентом заполнения 50 %.

[illegible]стройства RadiForce MX194 предназначены для использования в электромагнитной среде с контролируемыми ради- очастотными помехами. Для прочих переносных или мобильных устройств радиосвязи (приемников и передатчиков) минимальное расстояние между переносными и мобильными устройствами радиосвязи (приемниками и передатчика- ми) и устройством RadiForce MX194 выбирается согласно приведенным ниже рекомендациями в соответствии с макси- мальной выходной мощностью коммуникационного оборудования.

Установленная максимальная выходная мощность передатчика (Вт)	Пространственный разнос в зависимости от частоты передатчика (м)		
	от 150 кГц до 80 МГц $d = 1{,}2\sqrt{P}$	от 80 МГц до 800 МГц $d = 1{,}2\sqrt{P}$	от 800 МГц до 2,7 ГГц $d = 2{,}3\sqrt{P}$
0,01	0,12	0,12	0,23
0,1	0,38	0,38	0,73
1	1,2	1,2	2,3
10	3,8	3,8	7,3
100	12	12	23

Для передатчиков с установленной максимальной выходной мощностью, не указанной выше, рекомендованный пространственный разнос d в метрах (м) можно определить по формуле, применимой к частоте передатчика, где P - максимальная выходная мощность передатчика в ваттах (Вт) согласно документации изготовителя передатчика.

Примечание 1	При 80 МГц и 800 МГц применяется пространственный разнос для более высокого частотного диапазона.
Примечание 2	Эти правила могут применяться не во всех ситуациях. На распространение электромагнитного поля оказывает влияние поглощение и отражение волн зданиями, предметами и людьми.

ООО ЦИРМИ INFO@CIRMI.RU WWW.GOSZDRAVNADZOR.RU

Перевод с японского/ английского языка на русский язык

ПЕРЕВОД ОТТИСКОВ ПЕЧАТЕЙ,
УДОСТОВЕРЕЛЬНЫХ НАДПИСЕЙ И АПОСТИЛЯ

На первой странице:

Печать: EIZO Corporation
Удостоверяющая печать

Удостоверительная надпись нотариуса:

Реестровый номер 108

НОТАРИАЛЬНОЕ ЗАВЕРЕНИЕ

Заявитель Хашимото Хироаки, старший менеджер отдела нормативно-правового регулирования и безопасности компании EIZO Corporation, заверил нотариуса через своего представителя Эриса Ота, что подпись на прилагаемом документе, несомненно, является его личной подписью.

Настоящим осуществляю нотариальное заверение выше указанного.

Подпись

11 октября 2021 года, нотариальная контора.

Япония, префектура Исикава, город Канадзава, улица Мусаси 6-1

Нотариус районной нотариальной конторы Канадзавы

Хисанори ИШИХАРА

Печать: Нотариус Хисанори ИШИХАРА

Печать: Хисанори ИШИХАРА
Нотариус районной нотариальной конторы Канадзавы
Япония, префектура Исикава, город Канадзава, улица Мусаси 6-1

ООО ЦИРМИ INFO@CIRMI.RU WWW.GOSZDRAVNADZOR.RU

Удостоверительная надпись директора нотариальной конторы:

Нотариальная контора

Общий нотариальный номер 215

СВИДЕТЕЛЬСТВО

Настоящим свидетельствую, что выше представленное нотариальное заверение совершено практикующим нотариусом города Канадзава, Япония, в рамках его компетенции и что его печать является подлинной.

12 октября 2021 г.

Такаси ОКАМОТО
Директор районной нотариальной конторы Канадзавы

Печать: Такаси ОКАМОТО
Директор районной нотариальной конторы Канадзавы

Печать: Министерство иностранных дел Японии

АПОСТИЛЬ
(Гаагская конвенция от 05 октября 1961 г.)

1. Страна: **ЯПОНИЯ**
Настоящий официальный документ

2. подписан Такаси ОКАМОТО

3. выступающим в качестве Директора районной нотариальной конторы Канадзавы

4. скреплен печатью/штампом - см. выше -

Удостоверено

5. в г. Осака 6. 14.10.2021 г.

7. Министерством иностранных дел

8. за № 11262

9. Печать/Штамп:
Министерство иностранных дел Японии

10. Подпись:
Кацуми ФУКУТАНИ
За Министра иностранных дел

ООО ЦИРМИ INFO@CIRMI.RU WWW.GOSZDRAVNADZOR.RU

Перевод данного текста выполнен переводчиком Котляровым Антоном Игоревичем.

Российская Федерация

Город Москва

Третьего ноября две тысячи двадцать первого года.

Я, Родина Ульяна Алексеевна, временно исполняющая обязанности нотариуса города Москвы Корсика Владимира Константиновича, свидетельствую подлинность подписи переводчика Котлярова Антона Игоревича.

Подпись сделана в моем присутствии.

Личность подписавшего документ установлена.

*Зарегистрировано в реестре: № 77/2138-н/77-2021-*79 – 1028

Уплачено за совершение нотариального действия: 400 руб. 00 коп.

У.А. Родина

Всего прошнуровано, пронумеровано
и скреплено печатью 38 *лист(а)(ов)*

ВРИО нотариуса

ООО ЦИРМИ INFO@CIRMI.RU WWW.GOSZDRAVNADZOR.RU

«УТВЕРЖДАЮ» / “APPROVE”

Старший менеджер отдела нормативно-правового регулирования и безопасности / Senior Manager of Regulatory Compliance and Safety Dept.
(должность/position)
Хироаки Хашимото /Hiroaki Hashimoto
(имя/name)
_____
(подпись/signature)
«24» 9 2021
«день» месяц (цифрами) / «day» month (numerals)

М.П. / Stamp

ИНСТРУКЦИЯ ПО ЭКСПЛУАТАЦИИ

Монитор медицинский жидкокристаллический цветной RadiForce в вариантах исполнения

VIII. Монитор медицинский жидкокристаллический цветной RadiForce MX216

2021

ООО ЦИРМИ INFO@CIRMI.RU WWW.GOSZDRAVNADZOR.RU

ООО ЦИРМИ INFO@CIRMI.RU WWW.GOSZDRAVNADZOR.RU

令和３年第１０９号

認　　証

嘱託人ＥＩＺＯ株式会社技術管理部部長橋本浩明は代理人太田江里紗を通じ本公証人の面前において別紙編綴の私署証書の署名が自己のものに相違ない旨を自認した。

よって本公証人これを認証する。

令和３年１０月１１日本公証人役場において

日本國石川県金沢市武蔵町６番１号

金沢地方法務局所属

公証人　石原寿記

公証人役場

Registered No.109

NOTARIAL CERTIFICATE

This is to certify that Erisa Ota, an agent of Hiroaki Hashimoto, Regulatory Compliance and Safety Dept.Senior Manager of EIZO Corporation, has stated in my very presence that the said Hiroaki Hashimoto has acknowledged to have signed the attached document on this 11th day of October,2021.

ISHI HARA Hisanori

Notary

6-1 Musashi-Machi,Kanazawa-Shi,

Ishikawa-Prefecture, Japan

Belonging to

Kanazawa District Legal Affairs Bureau

ISHIHARA Hisanori
Kanazawa District Legal Affairs Bureau
NOTARY
6-1 Musashimachi Kanazawa
JAPAN

ООО ЦИРМИ INFO@CIRMI.RU WWW.GOSZDRAVNADZOR.RU

総公証第　２１６　号

証　　明

APOSTILLE

(Convention de La Haye du 5 octobre 1961)

1. Country: **JAPAN**

   This public document

2. has been signed by OKAMOTO Takashi

3. acting in the capacity of Director of the Kanazawa District Legal Affairs Bureau

4. bears the seal/stamp of – same as above –

Certified

5. at **Osaka**

6. OCT 14 2021

7. by **the Ministry of Foreign Affairs**

8. No. 11263

9. Seal/stamp:

10. Signature:

福谷佳津美

FUKUTANI Katsumi

For the Minister for Foreign Affairs

OKAMOTO Takashi

Director of the Kanazawa District Legal Affairs Bureau

ООО ЦИРМИ INFO@CIRMI.RU WWW.GOSZDRAVNADZOR.RU

総公証第　２１６　号

証　　明

この認証の付与は，在職中の公証人がその権限に基づいてしたものであり，かつ，その押印は，真実のものであることを証明する。

令和３年１０月１２日

金沢地方法務局長　岡本　高至

CERTIFICATE

This is to certify that the annexed Notarial Certificate has been executed by Notary, duly authorized and practising in Kanazawa, Japan, and that the Official Seal appearing on the same is genuine.

Date　12th October,2021

OKAMOTO Takashi

Director of the Kanazawa District Legal Affairs Bureau

ООО ЦИРМИ INFO@CIRMI.RU WWW.GOSZDRAVNADZOR.RU

Инструкция по эксплуатации

Монитор медицинский жидкокристаллический цветной RadiForce MX216

EIZO

ООО ЦИРМИ INFO@CIRMI.RU WWW.GOSZDRAVNADZOR.RU

Монитор медицинский жидкокристаллический цветной RadiForce MX216
Основной состав:
- Монитор – 1 шт.
- Шнур питания – 1 шт.
- Цифровой сигнальный кабель DisplayPort – 1 шт.
- Кабель USB – 1 шт.
- Компакт-диск с программным обеспечением и инструкцией по эксплуатации – 1 шт.
- Инструкция по эксплуатации – 1 шт.

Чтобы на изделие распространялась гарантия, не допускайте длительного отображения на нем неподвижного изображения, что ведет к сохранению изображения (эффекту остаточного изображения), аварийных ситуаций, ненадлежащего применения, неправильного обращения или эксплуатации вразрез с указаниями, изложенными в документах «Инструкцию по эксплуатации». Любое из перечисленных действий аннулирует гарантию.

Разработчик
EIZO Corporation
153, Shimokashiwano, Hakusan, Ishikawa 924-8566, Japan, Япония

Производитель
EIZO Corporation
153, Shimokashiwano, Hakusan, Ishikawa 924-8566, Japan, Япония

Адреса мест производства медицинского изделия
EIZO Corporation, 153, Shimokashiwano, Hakusan, Ishikawa 924-8566, Japan

Уполномоченный представитель EIZO Corporation на территории РФ
Общество с ограниченной ответственностью «ЛЕГИОН»
ООО «ЛЕГИОН»
198152, г. Санкт-Петербург, ул. Краснопутиловская, д. 69, лит. А, пом. 157-н, оф. 651.1В
тел.: +7 (921) 946-44-20
факс: +7 (812) 640-03-89
e-mail: cert@legion.ru

Гарантийные обязательства
Гарантия производителя
Предоставляемые гарантии изложены среди стандартных условий ведения бизнеса компании EIZO Corporation. Во всех случаях медицинский прибор необходимо отправлять уполномоченному представителю производителя, в том числе в течение гарантийного срока.
Гарантийный срок – 24 месяцев со дня продажи.

Ограничение ответственности
Компания EIZO Corporation несет ответственность за безопасность эксплуатации, эксплуатационную надежность и эксплуатационные характеристики этого оборудования только при соблюдении следующих условий:
• все сборочные операции, работы по расширению системы, переналадки, модификации или ремонты выполнялись лицом или лицами, уполномоченными компанией EIZO Corporation должным образом.
• весь электромонтаж в месте эксплуатации выполнен с соблюдением соответствующих национальных и местных электротехнических правил и норм.
• при эксплуатации устройства всегда соблюдались требования его инструкции по эксплуатации.

Программа ремонта
На время ремонта обычно предоставляется монитор взамен вышедшего из строя, которое возвращается компании EIZO Corporation при получении отремонтированного.
В России ремонт монитора можно выполнить по следующим адресам:

- Обуховской Обороны, д. 76, корпус 7А

тел. +7 (812) 327 3129
тел. +7 (812) 325 0239
факс +7 (812) 327 2604

- 127015, Москва, ул. Большая Новодмитровская, д. 14, стр. 2, подъезд 3, БЦ «Новодмитровский»

тел. +7 (495) 984 9041
факс +7 (495) 984 9043

ООО ЦИРМИ INFO@CIRMI.RU WWW.GOSZDRAVNADZOR.RU

ПРЕДУПРЕДИТЕЛЬНЫЕ СИМВОЛЫ

В настоящем руководстве и на устройстве используются следующие предупредительные символы. Они указывают на важную информацию. Пожалуйста, уделяйте ей должное внимание.

ПРЕДУПРЕЖДЕНИЕ Пренебрежение информацией, относящейся к символу «ПРЕДУПРЕЖДЕНИЕ», может привести к серьезной травме или угрозе жизни.	**ВНИМАНИЕ** Пренебрежение информацией, относящейся к символу «ВНИМАНИЕ», может привести к травме средней тяжести и/или материальному ущербу либо повреждению устройства.
Обозначает предупреждение или необходимость соблюдать осторожность. Например, символ означает опасность поражения электрическим током.	
Обозначает запрещенное действие. Например, символ означает «Не разбирать».	
Обозначает действие, обязательное для выполнения. Например, символ означает «Заземлить устройство».	

ДРУГИЕ СИМВОЛЫ

СИМВОЛЫ	Значение символа	СИМВОЛЫ	Значение символа
	Отключите монитор		Символ переработки для гофрированного картона, используемого для упаковки
	Включите монитор		Символ переработки
	Постоянный ток	2	Количественное ограничение штабелирования
	Эквипотенциальность		Этой стороной вверх
	Не прикасаться		Хранить в сухом месте
	Маркировка WEEE		Хрупкое
	Знак сертификации TUV в Северной Америке	REF	Каталожный номер
CE	Маркировка CE	SN	Серийный номер
EAC	Маркировка EAC	QTY	Количество
Rxonly	Внимание: Федеральный закон США допускает продажу устройства только лицензированным медицинским работником или по его заказу		См. инструкции по эксплуатации
EC REP	Уполномоченный представитель в Европейском Сообществе		Дата изготовления

ООО ЦИРМИ INFO@CIRMI.RU WWW.GOSZDRAVNADZOR.RU

	Производитель		

Это устройство было специально адаптировано для использования в регионе, в который оно изначально поставлялось. При эксплуатации за пределами данного региона работа устройства может отличаться от описания, данного в технических условиях. При использовании устройства за пределами региона поставки, могут возникнуть трудности в его подключении в электросети.

Никакая часть этого руководства не может быть воспроизведена, сохранена в системе хранения данных или передана в любой форме, любыми средствами, электронными, механическими или любыми другими, без предварительного согласия корпорации EIZO Corporation, выраженного в письменной форме.
Корпорация EIZO Corporation не принимает на себя обязательств по обеспечению конфиденциальности предоставляемого материала или информации без предварительных договоренностей, соответствующих соглашению корпорации EIZO Corporation относительно указанной информации. Несмотря на то, что были предприняты все попытки для обеспечения того, чтобы в данном руководстве содержалась обновленная информация, следует учесть, что технические характеристики монитора EIZO могут изменяться без предварительного уведомления.

ООО ЦИРМИ INFO@CIRMI.RU WWW.GOSZDRAVNADZOR.RU

МЕРЫ ПРЕДОСТОРОЖНОСТИ

ВНИМАНИЕ

- Это устройство было специально адаптировано для использования в регионе, в который оно изначально поставлялось. При использовании этого устройства за пределами данного региона, оно может работать не так, как указано в его характеристиках.
- Чтобы обеспечить личную безопасность и правильное обслуживание, внимательно прочитайте настоящий раздел и предупреждения на мониторе.

Расположение предупреждений

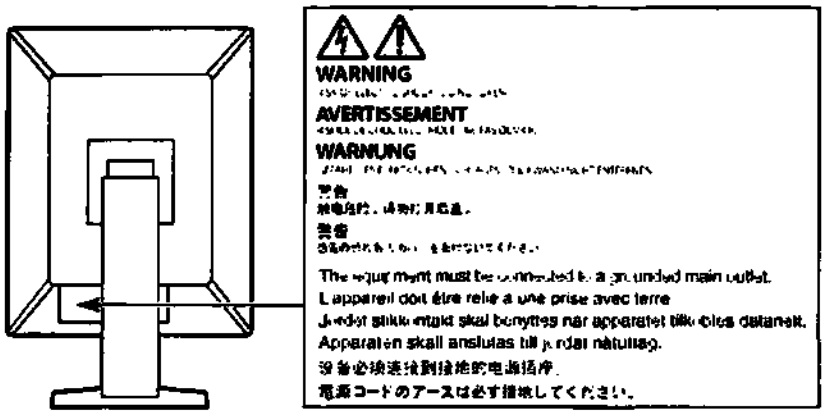

Символы на устройстве

Символ	Значение символа	
○	Выключатель основного питания:	Нажмите для выключения основного питания монитора.
|	Выключатель основного питания:	Нажмите для включения основного питания монитора.
⏻	Кнопка питания:	Нажмите для включения или выключения монитора.
~	Переменный ток	
⚠	Предупреждение об опасности поражения электрическим током	
⚠	ВНИМАНИЕ:	См. «ПРЕДУПРЕДИТЕЛЬНЫЕ СИМВОЛЫ»
	Отметка WEEE:	Продукт у тилизируется в разобранном виде; материалы пригодны для вторичной переработки.
CE	Маркировка CE:	Знак соответствия ЕС согласно положениям Директив Совета Европы и/или нормам ЕС.
	Производитель	
	Дата изготовления	
RXonly	Внимание: Согласно федеральному закону (США) данное устройство допущено к продаже только лицензированными медицинскими работниками или по их заказу.	

ООО ЦИРМИ INFO@CIRMI.RU WWW.GOSZDRAVNADZOR.RU

ПРЕДУПРЕЖДЕНИЕ

При появлении дыма, исходящего из устройства, запаха гари или необычных звуков немедленно обесточьте устройство и обратитесь к представителю EIZO за помощью.
Попытка эксплуатации неисправного устройства может привести к пожару, поражению электрическим током или повреждению оборудования.

Не разбирайте и не модифицируйте устройство.
Открытие корпуса или модификация устройства может привести к пожару, поражению электрическим током или ожогу.

Для ремонта обращайтесь только к квалифицированному специалисту.
Не пытайтесь ремонтировать это устройство самостоятельно, поскольку открытие или снятие крышек может привести к пожару, поражению электрическим током или повреждению оборудования.

Храните мелкие предметы и жидкости вдали от устройства.
Случайное попадание мелких предметов или пролитой жидкости внутрь корпуса через вентиляционные отверстия может привести к пожару, поражению электрическим током или повреждению оборудования. В случае попадания какого-либо предмета или жидкости внутрь корпуса немедленно обесточьте устройство. Перед последующей эксплуатацией обратитесь к квалифицированному специалисту по ремонту и техническому обслуживанию для выполнения проверки.

Установите устройство на прочной и устойчивой поверхности.
В случае установки на несоответствующей поверхности устройство может упасть, что приведет к травмам или повреждению оборудования. В случае падения устройства немедленно отключите питание и обратитесь за рекомендацией к уполномоченному представителю компании EIZO. Не используйте поврежденное устройство. Использование поврежденного устройства может привести к пожару или поражению электрическим током.

Используйте устройство в соответствующем месте.
Невыполнение этого требования может привести к пожару, поражению электрическим током или повреждению оборудования.

- Не устанавливайте на открытом воздухе.
- Не устанавливайте в транспортных средствах (на кораблях, в самолетах, поездах, автомобилях и т. д.).
- Не устанавливайте в пыльных и влажных местах.
- Не устанавливайте монитор в месте, где на экран может попасть вода (ванная комната, кухня и т.д.).
- Не устанавливайте в месте, где экран подвержен прямому действию пара.
- Не устанавливайте вблизи устройств, выделяющих тепло, или увлажнителя.
- Не устанавливайте устройство в местах, где оно будет подвергаться прямому воздействию солнечных лучей.
- Не устанавливайте устройство в среде с горючим газом.
- Не размещать в средах с агрессивными газами (такими как сернистый газ, ероводород, перекись азота, хлор, аммиак и озон)
- Не размещать в пыльных средах, в средах с компонентами, ускоряющими коррозию в атмосфере (такими как хлористый натрий и сера), в средах с проводящими металлами и пр.

Для предотвращения опасности удушения храните пластиковые упаковочные пакеты в недоступном для детей месте.

Используйте входящий в комплект шнур питания, подключаемый к стандартной для вашей страны штепсельной розетке.
Убедитесь в соблюдении пределов номинального напряжения, на которое рассчитан шнур питания. Невыполнение этого требования может привести к пожару или поражению электрическим током.
Электропитание: 100–240 В пер.т. 50/60 Гц

ООО ЦИРМИ INFO@CIRMI.RU WWW.GOSZDRAVNADZOR.RU

⚠ ПРЕДУПРЕЖДЕНИЕ

При отключении кабеля питания крепко возьмитесь за вилку и потяните.

Не тяните за кабель, в противном случае он может быть поврежден, что может привести к возгоранию или поражению электрическим током.

Оборудование должно быть подключено к заземленной штепсельной розетке питающей сети.

Невыполнение этого требования может привести к пожару или поражению электрическим током.

Используйте источник с соответствующим напряжением.

- Данное устройство предназначено для работы только от определенного напряжения. Подключение к источнику с напряжением, отличным от указанного в настоящей «Инструкции по эксплуатации», может привести к пожару, поражению электрическим током или повреждению оборудования. Электропитание: 100–240 В пер.т. 50/60 Гц
- Не допускайте перегрузок силовой цепи, это может привести к пожару или поражению электрическим током.

Будьте осторожны при обращении с кабелем питания.

- Не ставьте на кабель устройство или другие тяжелые предметы.
- Не тяните и не перегибайте кабель.

В случае повреждения кабеля прекратите его использование. Использование поврежденного кабеля может привести к пожару или поражению электрическим током.

Оператор не должен прикасаться к изделию и пациенту одновременно.

Данное изделие не предназначено для прикосновения к нему пациентов.

Не прикасайтесь к вилке или кабелю питания, когда они начинают искрить.

В противном случае это может привести к поражению электрическим током.

В случае подсоединения кронштейна-стойки см. руководство пользователя кронштейна-стойки и обеспечьте надежность установки устройства.

В противном случае установка может отсоединиться, что может привести к нанесению травм и /или повреждению оборудования. Перед установкой убедитесь, что рабочая поверхность, стены либо другая поверхность для установки достаточно прочны. В случае падения устройства немедленно обратитесь за рекомендацией к уполномоченному представителю EIZO. Не используйте поврежденное устройство. Использование поврежденного устройства может привести к пожару или поражению электрическим током. При повторном подсоединении подставки с регулируемым наклоном используйте те же самые винты и затяните их надежно.

Не прикасайтесь к поврежденной ЖК-панели голыми руками.

Жидкие кристаллы ядовиты. При любом контакте с панелью тщательно промойте кожу. Жидкие кристаллы, которые могут вытечь из панели, являются ядовитыми при попадании в глаза или рот, при их попадании в глаза или рот тщательно промойте места контакта большим количеством воды и обратитесь к врачу.

ООО ЦИРМИ INFO@CIRMI.RU WWW.GOSZDRAVNADZOR.RU

ВНИМАНИЕ

Будьте осторожны при переноске устройства.

Отключайте кабеля питания и другие кабели при перемещении устройства. Перемещение устройства с подключенными кабелями питания и другими кабелями опасно и может привести к повреждениям.

При переноске или установке устройства следуйте правильной процедуре, указанной в инструкциях.

- При перемещении устройства крепко удерживайте нижнюю часть и ручку монитора.
- Мониторы размером 30 дюймов и более имеют большой вес. Распаковку и/или переноску такого монитора должны выполнять не менее двух человек.
- Если модель устройства оснащена ручкой на задней стороне монитора, крепко удерживайте нижнюю часть и ручку монитора.

Падение устройства может привести к травмам или повреждению оборудования.

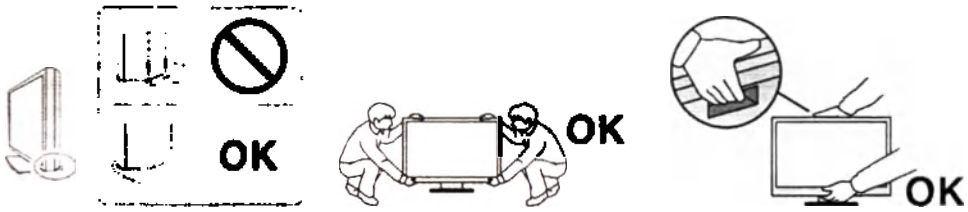

Не закрывайте вентиляционные отверстия в корпусе.

- Не помещайте какие-либо предметы на вентиляционные отверстия.
- Не устанавливайте устройство в места с плохой вентиляцией либо недостаточным пространством.
- Не эксплуатируйте устройство в горизонтальном или перевернутом положении.

Закрытие вентиляционных отверстий нарушает правильный воздушный поток и может привести к пожару, поражению электрическим током или повреждению оборудования.

Не прикасайтесь к вилке мокрыми руками.

В противном случае возможно поражение электрическим током.

Используйте штепсельную розетку с возможностью легкого доступа.

Благодаря этому вы легко сможете отключить питание в случае возникновения проблем.

Время от времени проводите уборку места рядом со штепселем и вентиляционным отверстием монитора.

Пыль, вода или масло на вилке могут привести к пожару.
Периодически (не реже 1 раза в год) рекомендуется проводить уборку места рядом со штепселем и вентиляционным отверстием монитора. Для вентиляционного отверстия монитора очистку следует проводить в соответствии с пунктом "Очистка" в инструкции.
Что касается штепселя, пожалуйста, отсоедините его перед чисткой и протрите сухой тканью. Влага может привести к повреждению изоляции штепселя питания, что может привести к пожару или поражению электрическим током.

Перед чисткой устройства отключайте его от розетки.

Чистка устройства, подключенного к электропитанию, может привести к поражению электрическим током.

Если устройство не будет использоваться в течение длительного промежутка времени, отключите питание устройства и отсоедините кабель питания от настенной розетки для обеспечения безопасности и экономии электроэнергии.

Утилизируйте это устройство в соответствии с местными законами или законами страны проживания.

ООО ЦИРМИ INFO@CIRMI.RU WWW.GOSZDRAVNADZOR.RU

Для пользователей на территории ЕЭС и Швейцарии:
О любом серьезном происшествии с устройством необходимо сообщить Производителю и соответствующим органам власти страны-участницы, в которой находится пользователь и/или пациент.

ООО ЦИРМИ INFO@CIRMI.RU WWW.GOSZDRAVNADZOR.RU

Примечание в отношении данного монитора

Целевое использование

Целевое назначение:

Монитор предназначен для отображения и просмотра цифровых изображений квалифицированным медицинским персоналом с целью проведения исследований, анализа и диагностики.

Условия применения:

Мониторы предназначены для эксплуатации квалифицированным медицинским персоналом в качестве профессионального оборудования в первую очередь в среде учреждений здравоохранения.

Потенциальный потребитель:

Эксплуатация мониторов разрешена только лицам, которые имеют соответствующую медицинскую квалификацию и владеют техникой работы.

Показания:

Монитор медицинский жидкокристаллический цветной предназначен для отображения и просмотра медицинских цифровых изображений, полученных при применении различных методов лучевой диагностики (рентгенодиагностика, ультразвуковая диагностика, компьютерная томография, магнитно-резонансная томография, радионуклидная диагностика, ангиография), квалифицированным медицинским персоналом с целью проведения исследований, анализа и диагностики.

Противопоказания:

Противопоказания, которые непосредственно относятся к изделию, в настоящее время не известны. Применение монитора противопоказано, если, по мнению ответственного врача, такое применение сопряжен с опасностью для пациента, например, вследствие общего состояния пациента, или если вмешательство противопоказано как таковое. Противопоказано при эндоскопических вмешательствах.

Побочные действия:

Не выявлено.

Вид контакта с человеком

Изделие не контактирует с пациентом, рабочие части отсутствуют.

Внимание

- Гарантия на настоящее изделие может не распространяться на способы применения, не описанные в настоящем руководстве.
- Технические характеристики, указанные в настоящем документе, являются действительными только при соблюдении следующих условий:
  - Шнуры питания входят в комплект поставки изделия.
  - Сигнальные кабели определяет наша компания.
- Настоящее изделие совместимо с компьютерными рабочими станциями медицинской аппаратуры для методов лучевой диагностики (рентгенодиагностика, ультразвуковая диагностика, компьютерная томография, магнитно-резонансная томография, радионуклидная диагностика, ангиография).
- Используйте только принадлежности, произведенные или указанные нами вместе с этим продуктом. Описанные ниже принадлежности приобретаются отдельно. За последней информацией о продающихся отдельно дополнительных принадлежностях и информацией о совместимых графических платах обращайтесь на веб-сайт компании. http://www.eizoglobal.com

Калибровочный комплект	RadiCS UX2 версии 5.0.1 или более поздней RadiCS Version Up Kit версии 5.0.1 или более поздней
Программное обеспечение контроля качества работы сети	RadiNET Pro версии 5.0.1 или более поздней

ООО ЦИРМИ INFO@CIRMI.RU WWW.GOSZDRAVNADZOR.RU

Комплект для очистки	ScreenCleaner
Комфортное освещение для «темных» комнат	RadiLight
Кронштейн	AAH-02B3W LA-011-W
Стойка	LS-HM1-D
Защитная панель	RP-91S
Кронштейн-стойка для тонкого клиента или мини-ПК	PCSK-R1
Сигнальный кабель (DVI-D - DVI-D)	DD300-BK, DD200-BK, DD200

ООО ЦИРМИ INFO@CIRMI.RU WWW.GOSZDRAVNADZOR.RU

Меры предосторожности при использовании

•Время от времени проверяйте их нормальное функционирование.

Длительное использование может привести к износу деталей (например, ЖК-панели). Периодически проверяйте нормальную работу монитора:

- рекомендуется ежедневно визуально оценивать целостность всех кабелей и корпуса монитора
- раз в год выводите тестовое изображение для визуальной оценки качества дисплея

Пожалуйста, следуйте соответствующим инструкциям. При обнаружении каких-либо неисправностей в работе монитора необходимо обратиться в сервисный центр.

- Когда изображение на экране меняется после того, как одно и то же изображение демонстрировалось в течение длительного времени, может появится остаточное изображение. Чтобы одно и то же изображение не оставалось на экране в течение длительного времени, используйте экранную заставку или функцию энергосбережения. После вывода на экран некоторых изображений, даже в течение краткого времени, возможно появление остаточного изображения. Избавиться от этого эффекта можно сменой изображения или отключением электропитания на несколько часов.
- Прежде чем качество изображения достигнет приемлемого уровня, может пройти несколько минут. Перед выполнением диагностики нужно, чтобы после включения монитора или возвращения его из режима энергосбережения прошло как минимум несколько минут.
- Если монитор работает без перерывов в течение долгого времени, могут появиться темные пятна или дефекты. Чтобы максимально увеличить срок службы монитора, рекомендуется время от времени выключать его.
- После вывода некоторых изображений даже в течение небольшого периода времени на экране может быть видно остаточное изображение. В этом случае решить проблему может помочь смена изображения (3-5 раз) или отключение питания монитора на срок не менее 8 часов. В случае если указанные выше действия не помогли, необходимо обратиться в сервисный центр.
- Задняя подсветка ЖК-панели имеет определенный срок службы. В зависимости от характера использования, например, непрерывное использование в течение длительного периода времени, срок службы подсветки может закончиться раньше, что потребует выполнить замену. Если экран становится темным или начинает мерцать, обратитесь к уполномоченному представителю EIZO.
- На экране могут быть поврежденные пиксели или небольшое количество редких точек. Это является следствием характеристик самой панели, а не указывает на неисправность устройства.
- Не нажимайте сильно на ЖК-панель или край рамки, поскольку это может привести к появлению такого дефекта отображения, как интерференционные помехи. Если нажимать на поверхность панели ЖКД продолжительное время, могут ухудшиться характеристики жидкокристаллических ячеек, или панель ЖКД может быть повреждена. (Если на панели остаются следы давления, оставьте монитор с черным или белым экраном. Следы могут исчезнуть).
- Не царапайте и не нажимайте на панель ЖКД острыми предметами, это может привести к повреждению панели ЖКД. Не протирайте панель салфетками, так как могут появиться царапины.
- Не прикасайтесь ко встроенному датчику калибровки (встроенному переднему датчику). Это может снизить точность измерений или привести к повреждению оборудования.
- В некоторых условиях окружающей среды результаты измерения, которые дает встроенный датчик освещенности, могут отличаться от таковых для автономного люксметра.
- Если монитор приносят из холодного помещения или температура в помещении быстро повышается, на внешних и внутренних поверхностях монитора могут появиться капли конденсации. В таком случае включать монитор нельзя. Нужно подождать, пока конденсация не исчезнет, в противном случае она может стать причиной серьезных повреждений монитора.

ООО ЦИРМИ INFO@CIRMI.RU WWW.GOSZDRAVNADZOR.RU

Для использования монитора в течение длительного периода времени

● Контроль качества

- Качество изображения на мониторе зависит от качества входных сигналов и может снижаться при ухудшении характеристик устройства. Выполняйте ежедневный осмотр и периодические испытания на стабильность характеристик для соответствия медицинским стандартам / указаниям в соответствии с вашей областью применения, и при необходимости проводите калибровку. Программное обеспечение управления качеством RadiCS дает возможность на высоком уровне контролировать качество в соответствии с медицинскими стандартами и нормативами.
- Согласно нашим измерениям, для стабилизации работы монитора необходимо около 15 минут. Подождите около 15 минут или дольше после включения монитора или возвращения его из режима энергосбережения, прежде чем приступать к выполнению различных испытаний дляконтроля качества, калибровке или регулировке экрана монитора.
- Чтобы компенсировать изменение характеристик яркости монитора при длительной работе и обеспечить стабильность вывода изображения, рекомендуется установить рекомендуемый или еще более низкий уровень яркости.
- Для согласоания результатов измерений встроенного датчика калибровки (встроенного переднего датчика) с результатами измерений внешнего датчика EIZO (датчика UX1 или UX2), который продается отдельно, выполняйте соотнесение данных встроенного переднего датчика и внешнего датчика с помощью программного обеспечения RadiCS / RadiCS LE. Периодическое выполнение соотнесения позволяет поддерживать точность измерений встроенного переднего датчика на одном уровне с точностью внешнего датчика.

Внимание

- Состояние экрана монитора может неожиданно изменяться вследствие ошибки при эксплуатации или неожиданного изменения настройки. Рекомендуется после регулировки экрана монитора эксплуатировать монитор с заблокированными кнопками управления. За подробной информацией о настройке обратитесь к руководству по установке (на диске CD-ROM).

ООО ЦИРМИ INFO@CIRMI.RU WWW.GOSZDRAVNADZOR.RU

Дезинфекция и Очистка

Рекомендуется регулярно очищать монитор, чтобы сохранить его внешний вид и продлить срок эксплуатации, каждый раз после использования очищать монитор, чтобы сохранить его внешний вид и продлить срок эксплуатации.

Аккуратно вытрите грязь с поверхности корпуса или панели мягкой тряпкой, смоченной небольшим количеством воды или одним из веществ, указанных ниже.

Химические вещества, которые можно использовать для дезинфекции:

Название вещества	Название продукта
Этанол	Этанол
Изопропиловый спирт	Изопропиловый спирт
Хлоргексидин	Хибитан
Гипохлорит натрия	Пьюрлокс
Хлорид бензалкония	Веппас
Алкилдиаминоэтилглицин	Тего 51
Глутарал	Стерихайд
Глутарал	Сидекс Плюс28

Внимание

- Не используйте химические вещества постоянно. Использование химикатов, например, спирта или антисептического раствора, может вызвать потускнение, уменьшение блеска и выцветание корпуса или панели, а также привести к ухудшению качества изображения.
- Использовать растворители, бензол, воск и абразивные чистящие средства, которые могут стать причиной повреждения корпуса или панели, запрещено.
- Не допускайте прямого контакта химических веществ с монитором.

Примечание

- Для чистки поверхности корпуса монитора и панели ЖКД рекомендуется использовать поставляемый отдельно набор ScreenCleaner.

Комфортное использование монитора

- При длительном использовании монитора глаза устают. Каждый час делайте 10-минутный перерыв.

ООО ЦИРМИ INFO@CIRMI.RU WWW.GOSZDRAVNADZOR.RU

СОДЕРЖАНИЕ

МЕРЫ ПРЕДОСТОРОЖНОСТИ 5

ВНИМАНИЕ 5

Примечание в отношении данного монитора ... .10

Целевое использование.....10

Меры предосторожности при использовании... 12

Для использования монитора в течение длительного периода времени.....13

- Контроль качества 13
- Дезинфекция и очистка 14

Комфортное использование монитора 14

СОДЕРЖАНИЕ ..... .15

Глава 1 Введение 16

1-1. Характеристики.....16

1-2. Содержимое упаковки.....17

- EIZO LCD Utility Disk.....17

1-3. Средства управления и их функции 19

Глава 2 Установка / подключение..... 21

2-1. Прежде чем приступать к установке изделия 21

- Требования к установке.....21

2-2. Подключение кабелей.....22

2-3. Включение питания.....25

2-4. Регулировка высоты и угла наклона экрана.....25

Глава 3 Неисправность с отсутствием изображения 26

Глава 4 Технические характеристики 27

4-1. Перечень технических характеристик...27

4-2. Поддерживаемые разрешения.....29

4-3. Составные части 29

Приложение..... 30

Перечень международных стандартов 30

Техническое обслуживание и ремонт.....30

Утилизация оборудования.....30

Упаковка.....31

Маркировка.....31

Срок службы.....34

Информация по ЭМС 35

ООО ЦИРМИ INFO@CIRMI.RU WWW.GOSZDRAVNADZOR.RU

Глава 1 Введение

1-1. Характеристики

- **Гибридное отображение монохромных и цветных изображений**

  Когда включена функция «Hybrid Gamma PXL (Гибридная гамма на уровне пикселей)», данное изделие автоматически различает на уровне пикселей монохромные и цветные части одного изображения и отображает их соответственно в оптимальных градациях.

- **Простота подключения**

  В дополнение к входному терминалу DisplayPort предусмотрен также выходной терминал.

  С выходного терминала ( ) сигнал может подаваться на другой монитор.

- **Управление монитором с использованием мыши и клавиатуры**

  С помощью дополнительного набора программного обеспечения управления качеством RadiCS / RadiCS LE вы можете выполнять перечисленные ниже операции с монитором, используя мышь и клавиатуру:
  - Переключение между режимами CAL Switch
  - Переключение между входными сигналами
  - Функция, назначающая части экрана любой режим CAL Switch и отображающая изображение (Point-and-Focus)

- **Контроль качества**
  - В этом мониторе имеется встроенный датчик калибровки (встроенный передний датчик). Этот датчик позволяет независимо выполнять калибровку монитора (SelfCalibration (самокалибровку)) и проверку оттенков серого.
  - С использованием прилагаемого к монитору программного обеспечения RadiCS LE можно управлять историей использования монитора, мишенью для самокалибровки и расписанием выполнения.
  - Программное обеспечение управления качеством RadiCS дает возможность контроля качества в соответствии с медицинскими стандартами и нормативами.

ООО ЦИРМИ INFO@CIRMI.RU WWW.GOSZDRAVNADZOR.RU

1-2. Содержимое упаковки

Убедитесь, что упаковка содержит все перечисленные далее компоненты. Если какой-либо из компонентов отсутствует или поврежден, обратитесь к своему дилеру или уполномоченному представителю EIZO.

Примечание

- Рекомендуется сохранить коробку и упаковочные материалы так, чтобы их можно было использовать для перемещения или транспортировки данного изделия.

Наименование медицинского изделия:
Монитор медицинский жидкокристаллический цветной RadiForce MX216
Основной состав:
- Монитор – 1 шт.
- Шнур питания – 1 шт.
- Цифровой сигнальный кабель DisplayPort – 1 шт.
- Кабель USB – 1 шт.
- Компакт-диск с программным обеспечением и инструкцией по эксплуатации – 1 шт.
- Инструкция по эксплуатации – 1 шт.

● EIZO LCD Utility Disk

Компакт-диск, CD-ROM, содержащий перечисленные ниже компоненты. Процесс запуска программного обеспечения и доступа к файлам описаны в файле «Readme.txt».

- Файл Readme.txt
- Программное обеспечения управления качеством монитора RadiCS LE (для Windows)
- Руководство пользователя
  Руководство по установке монитора
  Руководство пользователя RadiCS
- Наружные размеры

RadiCS LE

RadiCS LE дает возможность выполнять описанные далее операции контроля качества и манипуляции с монитором. Дополнительная информация о программном обеспечении или процедурах настройки приведена в Руководстве пользователя RadiCS LE.

Контроль качества

- Выполнение калибровки
- Отображение результатов тестов в списке и создание отчета о тесте
- Настройка мишени для самокалибровки и расписания выполнения

Операции с монитором

- Переключение между режимами CAL Switch
- Переключение между входными сигналами
- Функция, назначающая части экрана любой режим CAL Switch и отображающая изображение (Point-and-Focus)
- Переход в режим энергосбережения (Backlight Saver)

Внимание

- Спецификации RadiCS LE могут меняться без предварительного уведомления. Последнюю версию RadiCS LE можно загрузить с нашего веб-сайта: www.eizoglobal.com

ООО ЦИРМИ INFO@CIRMI.RU WWW.GOSZDRAVNADZOR.RU

Использование RadiCS LE

Информация по установке и использованию RadiCS LE приведена в Руководстве пользователя RadiCS LE (на диске CD-ROM).

При использовании RadiCS LE подключите монитор к своему компьютеру с помощью входящего в комплект поставки кабеля USB. Чтобы получить дополнительную информацию о подключении к монитору, см. «2-2. Подключение кабелей».

ООО ЦИРМИ INFO@CIRMI.RU WWW.GOSZDRAVNADZOR.RU

1-3. Средства управления и их функции

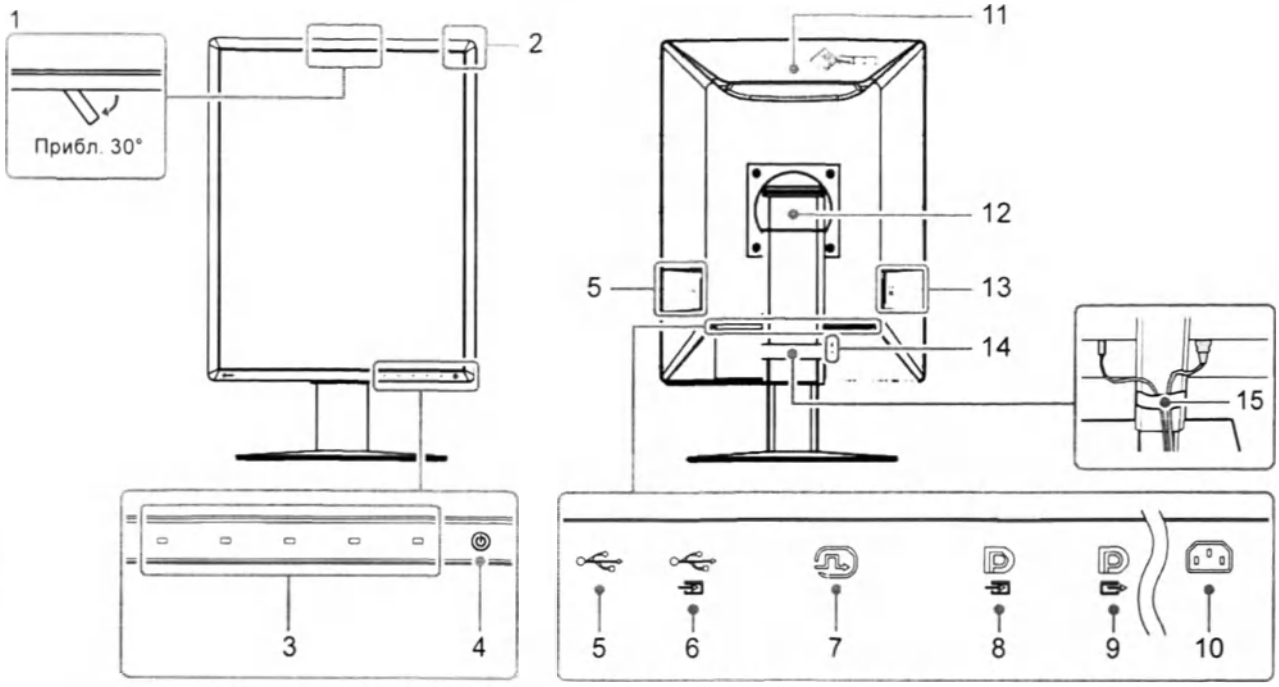

1. **Встроенный передний датчик (перемещаемый)**	Этот датчик используется для калибровки и проверки оттенков серого.
2. **Датчик внешней освещенности**	Этот датчик служит для измерения освещенности среды. Измерение освещенности среды производится с использованием программного обеспечения управления качеством RadiCS / RadiCS LE.
3. **Переключатели управления**	Служат для отображения инструкций по управлению. Выбирайте команды меню согласно инструкциям по управлению.
4. **Выключатель ⏻**	Включение/выключение питания. При включении питания загорается индикатор. Цвет индикатора меняется в зависимости от рабочего состояния монитора. Зеленый: нормальный рабочий режим, Оранжевый: режим энергосбережения, Выключен: Основной источник питания / питание выкл
5. **Выходной порт USB**	Служит для подключения устройства USB. Чтобы настроить последовательное подключение, присоедините кабель к входному порту USB другого монитора. Более подробную информацию см. в «2-2. Подключение кабелей»
6. **Входной порт USB**	Подключите этот порт к ПК, когда вы используете программное обеспечение, которому необходимо подключение USB, или подключите к устройство USB (периферийное устройство, которое поддерживает USB) к выходному порту USB.
7. **DVI-D разъем**	Подключите к ПК. Более подробную информацию см. в «2-2. Подключение кабелей» .
8. **Входной разъем DisplayPort**	
9. **Выходной разъем DisplayPort**	Чтобы установить последовательное подключение, присоедините кабель ко входному разъему DisplayPort другого монитора. Более подробную информацию см. в «2-2. Подключение кабелей».
10. **Разъем питания**	Подключение шнура питания.
11. **Ручка**	Эта ручка используется для переноски. **Внимание** • При перемещении монитора крепко удерживайте нижнюю часть и ручку монитора. Следите, чтобы не уронить его.

ООО ЦИРМИ INFO@CIRMI.RU WWW.GOSZDRAVNADZOR.RU

12. Стойка	Используется для регулировки высоты и угла (наклона и поворота) монитора.
13. Выключатель основного питания	Включает либо выключает основное питание. ○ : Выкл.,	: Вкл.
14. Разъем для кодового замка	Поддерживает систему безопасности MicroSaver компании Kensington.
15. Держатель кабеля	Удерживает кабели монитора.

ООО ЦИРМИ INFO@CIRMI.RU WWW.GOSZDRAVNADZOR.RU

Глава 2 Установка / подключение

2-1. Прежде чем приступать к установке изделия

Внимательно прочитайте «МЕРЫ ПРЕДОСТОРОЖНОСТИ» и всегда следуйте инструкциям.
Если изделие устанавливается на стол с лакированным покрытием, лак может прилипать к нижней части стойки из-за особенностей состава резины. Следует проверить поверхность стола до использования.

● Требования к установке

Все сборочные операции, работы по расширению системы, переналадки, модификации или ремонты должны выполняться лицом или лицами, уполномоченными компанией EIZO Corporation должным образом.

При установке монитора убедитесь, что по бокам, сзади и сверху монитора достаточно места: ~ 10 см со всех сторон.

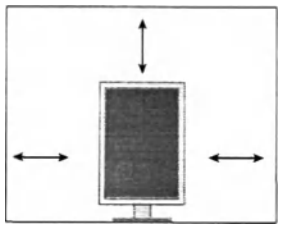

Внимание

- Размещайте монитор так, чтобы на экран не попадал прямой свет.

ООО ЦИРМИ INFO@CIRMI.RU WWW.GOSZDRAVNADZOR.RU

2-2. Подключение кабелей

Внимание

- Убедитесь, что у монитора и компьютера выключено питание.
- При замене текущего монитора на данный монитор см. «4-2. Поддерживаемые разрешения», чтобы перед подключением к компьютеру установить допустимые компьютерные настройки разрешения и частоты вертикальной развертки для данного монитора.

1. Установите максимальную высоту экрана монитора.

2. Поверните экран монитора на 90˚ по часовой стрелке.

Перед поставкой монитор устанавливается в горизонтальной ориентации.

3 . Присоедините сигнальные кабели.

При присоединении кабелей проверяйте форму разъемов. После присоединения кабеля DVI закрепите разъем с помощью крепежных элементов.

Внимание

- Монитор оснащен разъемами DisplayPort двух типов: входным и выходным. При подключении монитора к ПК необходимо подсоединить кабель ко входному разъему.
- При подключении к нескольким ПК выполняйте переключение входного сигнала. Дополнительная информация содержится в Руководстве по установке (на CD-ROM).

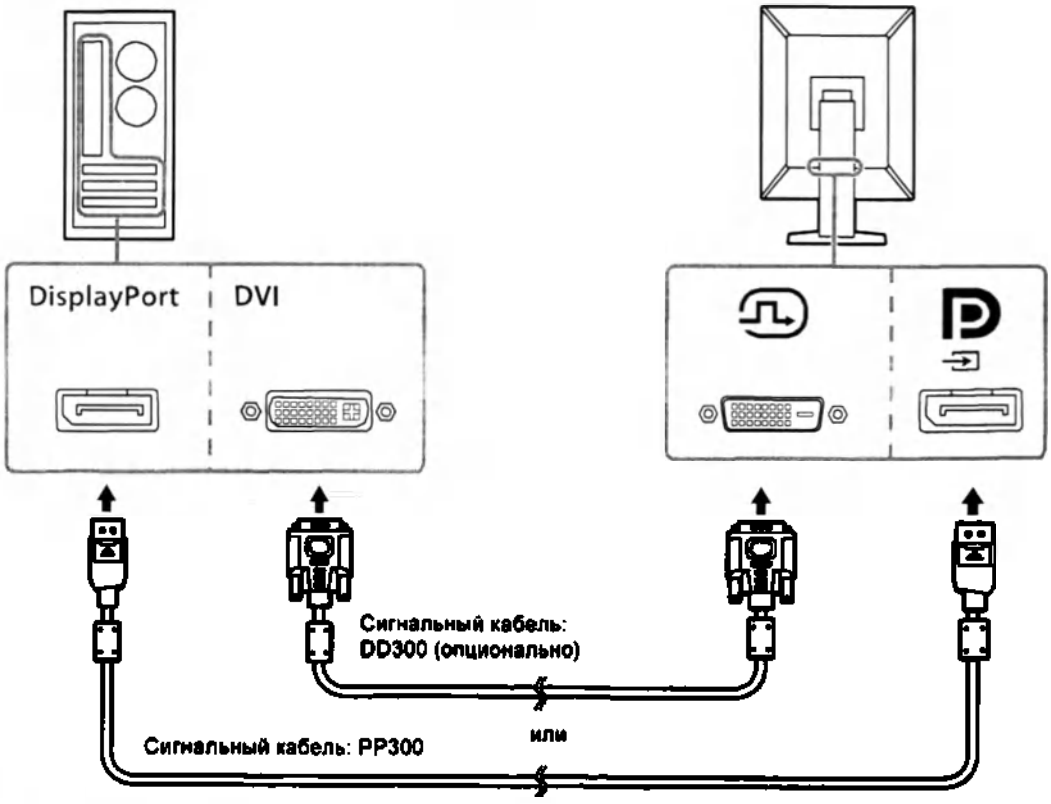

Примечание

- Если кабели трудно подключить, отрегулируйте угол экрана монитора.

ООО ЦИРМИ INFO@CIRMI.RU WWW.GOSZDRAVNADZOR.RU

Последовательное подключение других мониторов

Вход сигнала для ⓟ является выходом на другой монитор.

Внимание

- Сведения о том, какие мониторы и графические адаптеры можно использовать для последовательного подключения, см. на веб-сайте компании EIZO: www.eizoglobal.com
- Чтобы установить последовательное подключение, нужно в меню «Administrator Settings» выбрать «DisplayPort» и установить значение «Version 1.2». Дополнительная информация содержится в Руководстве по установке (на CD-ROM).
- Перед присоединением сигнального кабеля снимите с разъема ⓟ защитный колпачок

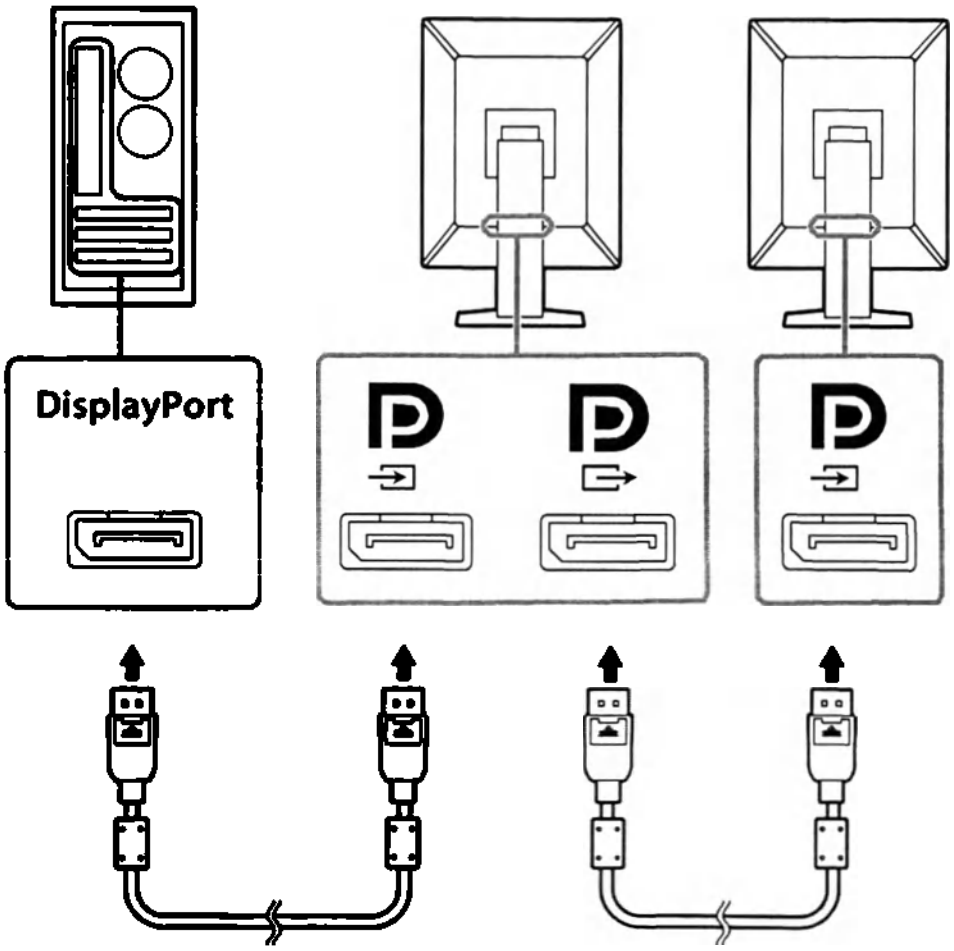

Сигнальный кабель: PP300 Сигнальный кабель: PP300

4 . Подключите шнур питания к штепсельной розетке и разъему питания монитора.

Вставьте разъем шнура питания до упора в гнездо на мониторе

ООО ЦИРМИ INFO@CIRMI.RU WWW.GOSZDRAVNADZOR.RU

5 . При использовании RadiCS / RadiCS LE или подключении к монитору устройства USB (периферийного устройства USB) подсоедините
кабель USB к выходному порту USB компьютера и входному порту USB монитора.

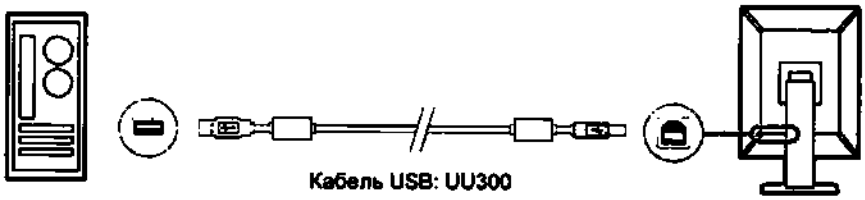

ООО ЦИРМИ INFO@CIRMI.RU WWW.GOSZDRAVNADZOR.RU

2-3. Включение питания

1. Включите питание монитора кнопкой ⏻.

Индикатор питания монитора загорается зеленым.

Если индикатор питания не загорается, см. «Глава 3 Неисправность с отсутствием изображения».

Примечание

- Чтобы найти положение выключателя питания при выключенном мониторе, прикоснитесь к любой кнопке возле кнопки ⏻, чтобы замигал индикатор кнопки ⏻.

2. Включите компьютер.

На экране появляется изображение.

Если изображение не появится, см. дополнительные указания в пункте «Глава 3 Неисправность с отсутствием изображения».

Внимание

- Для максимального энергосбережения рекомендуется отключать кнопку питания. Когда монитор не используется, можно полностью выключить питание, отключив монитор от электрической сети, например, вынув вилку из розетки.

Примечание

- Для максимального продления срока службы монитора путем предотвращения деградации яркости и для снижения энергопотребления выполните следующее:
  - Используйте функцию энергосбережения ПК или монитора.
  - По окончании работы выключайте монитор.

2-4. Регулировка высоты и угла наклона экрана

Удерживая монитор обеими руками за левый и правый края, отрегулируйте высоту, наклон и поворот экрана для достижения удобного для работы положения.

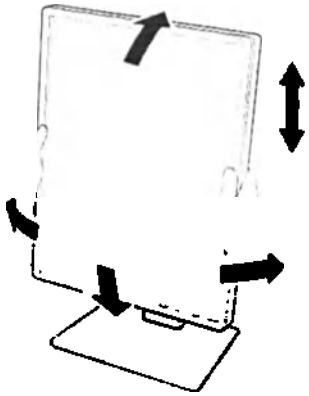

Внимание

- После завершения настроек проверьте, правильно ли подключены кабели.
- После регулировки высоты и угла пропустите кабели через держатель кабеля.

ООО ЦИРМИ INFO@CIRMI.RU WWW.GOSZDRAVNADZOR.RU

Глава 3 Неисправность с отсутствием изображения

Неисправность	Причина и действия по устранению
1. Отсутствует изображение • Индикатор питания не горит.	• Проверьте правильность подключения шнура питания. • Включите выключатель основного питания. • Нажать ⏻. • Выключите, а затем снова включите основное питание.
• Индикатор питания горит: Зеленый	• Увеличьте значение «Brightness (Яркость)», «Contrast (Контрастность)» или «Gain (Усиление)» в меню настроек. Дополнительная информация содержится в Руководстве по установке (на CD-ROM). • Выключите, а затем снова включите основное питание.
• Индикатор питания горит: Оранжевый	• Включите входной сигнал. Дополнительная информация содержится в Руководстве по установке (на CD-ROM). • Выполните какую-либо операцию с мышью или клавиатурой. • Проверьте, включен ли ПК. • Проверьте правильность подключения сигнального кабеля. При вводе сигнала DisplayPort выполните подключение к При настройке последовательного подключения используется в качестве выхода. • Выключите, а затем снова включите основное питание.
• Индикатор выключателя питания мигает: оранжевый, зеленый	• Подключите с использованием сигнальных кабелей, указанных компанией EIZO. Выключите, а затем снова включите основное питание. • Если сигнальный кабель подключен к DisplayPort, попробуйте переключить версию DisplayPort. Дополнительная информация содержится в Руководстве по установке (на CD-ROM).
2. Отображается приведенное ниже сообщение.	Это сообщение появляется в случае некорректного входного сигнала, даже если монитор исправен.
• Данное сообщение появляется при отсутствии входного сигнала. Пример: DisplayPort No Signal	• Сообщение, показанное слева, может появляться, поскольку некоторые компьютеры не сразу выводят сигналы после включения. • Проверьте, включен ли ПК. • Проверьте правильность подключения сигнального кабеля. • Включите входной сигнал. Дополнительная информация содержится в Руководстве по установке (на CD-ROM). • При вводе сигнала DisplayPort выполните подключение к . При использовании последовательного подключения используйте в качестве выхода разъем . • Если сигнальный кабель подключен к DisplayPort, попробуйте переключить версию DisplayPort. • Выключите, а затем снова включите основное питание.
• Данное сообщение указывает на то, что входной сигнал находится за пределами указанного частотного диапазона. Пример: DisplayPort	• Убедитесь, что компьютер сконфигурирован в соответствии с требованиями к разрешению и частоте вертикальной развертки монитора (см. «4-2. Поддерживаемые разрешения»). • Перезагрузите ПК. • Выберите требуемую настройку, используя служебную программу видеокарты. Более подробная информация содержится в руководстве пользователя графической карты.

ООО ЦИРМИ INFO@CIRMI.RU WWW.GOSZDRAVNADZOR.RU

Глава 4 Технические характеристики

4-1. Перечень технических характеристик

Версия программного обеспечения – 5.0.5
Класс безопасности ПО - Class B

Тип		Антибликовая
ЖК-панель	Тип	Цветной (IPS)
	Задняя подсветка	Светодиодные лампы
	Размер	54,0 см (21,3 дюйма)
	Разрешение (Г × В)	1200 × 1600
	Размер изображения (Г × В)	324,0 мм × 432,0 мм
	Шаг пикселя	0,270 мм
	Цвета отображения	10-битный (DisplayPort): 1073,74 миллионов цветов (макс.) (из палитры в 543 миллиардов цветов)
		8-бит (DisplayPort / DVI): 16,77 миллионов цветов (из палитры в 543 миллиардов цветов)
	Углы обзора (Г / В, стандартные)	178° / 178°
	Рекомендуемая яркость	240 кд/м^2
	Время реакции (стандартное значение)	20 мс (черный -> белый -> черный)
Видеосигналы	Входные разъемы	DisplayPort × 1, DVI-D × 1
	Выходной разъем	DisplayPort × 1
	Частота горизонтальной развертки	31 кГц - 100 кГц
	Частота вертикальной развертки*1	59 Гц - 61 Гц (720 × 400: 69 Гц – 71 Гц)
	Режим кадровой синхронизации	59 Гц - 61 Гц
	Частота точек	25 МГц - 164,5 МГц
USB	Порт	Входной порт × 1, выходной порт × 2
	Стандартный	USB Specification Revision 2.0
Питание	Вход	100 В - 240 В перем. тока ±10%, 50 / 60 Гц 0,90 А - 0,50 А
	Максимальное потребление электроэнергии	55 Вт или менее
	Режим энергосбережения	Не более 0,6 Вт *2
	Режим ожидания	Не более 0,6 Вт *3
Физические характеристики	Размеры (Ш × В × Г)	356,6 ± 1мм × 482,3 - 572,3 ± 5мм × 200,0 ± 1мм (Наклон: 0°) 356,6 ± 1мм × 507,1 - 597,1 ± 5мм × 261,1 ± 5мм (Наклон: 30°)
	Размеры (Ш × В × Г) (без стойки)	356,6 ± 1мм × 464,5 ± 1мм × 70,5 ± 1мм
	Масса нетто	7,6 ± 0.3 кг
	Масса нетто (без стойки)	4,7 ± 0.3 кг
	Диапазон регулировки по высоте	90 мм (наклон: 0°)
	Наклон	Вверх 30°, вниз 5°
	Поворот	70°

ООО ЦИРМИ INFO@CIRMI.RU WWW.GOSZDRAVNADZOR.RU

	Вращение	90° (Поворот против часовой стрелки из вертикальной в горизонтальную ориентацию)

ООО ЦИРМИ INFO@CIRMI.RU WWW.GOSZDRAVNADZOR.RU

Требования к окружающей среде при эксплуатации	Температура	0 °C - 35 °C (32 °F - 95 °F)
	Влажность	20 % - 80 % относительной влажности (без конденсации)
	Давление воздуха	540 гПа - 1060 гПа
Требования к условиям окружающей среды при транспортировке/ хранении	Температура	-20 °C - 60 °C (-4 °F - 140 °F)
	Влажность	10 % - 90 % относительной влажности (без конденсации)
	Давление воздуха	200 гПа - 1060 гПа

*1 Поддерживаемая частота вертикальной развертки отличается в зависимости от разрешения. Более подробную информацию см. в «4-2. Поддерживаемые разрешения»

*2 Когда в качестве входа используется DisplayPort, входной порт USB не подключен, «Power Save»: «High», «DP Power Save»: «On (Вкл)», «DisplayPort»: «Version 1.1 10bit» или «Version 1.1 8bit», «Auto Input Detection»: «Off (Выкл)», внешняя нагрузка не подключена

*3 Когда входной порт USB не подключен, «DP Power Save»: «On (Вкл)», «DisplayPort»: «Version 1.1 10bit» или «Version 1.1 8bit», внешняя нагрузка не подключена

ООО ЦИРМИ INFO@CIRMI.RU WWW.GOSZDRAVNADZOR.RU

4-2. Поддерживаемые разрешения

Монитор поддерживает следующие разрешения.

√: Поддерживается

Разрешение (Г × В)	Частота вертикальной развертки (Гц)	DisplayPort		DVI	
		Portrait*1 (Вертикальная)	Landscape*2 (Горизонтальное)	Portrait*1 (Вертикальная)	Landscape*2 (Горизонтальное)
720 × 400	70	√	√	√	√
640 × 480	60	√	√	√	√
800 × 600	60	√	√	√	√
1024 × 768	60	√	√	√	√
1280 × 1024	60	-	√	-	√
1600 × 1200	60	-	√*3	-	√*3
1200 × 1600	60	√*3	-	√*3	-

*1 Когда выбрано «Portrait (Вертикальная)» в «Image Rotation (Поворот изображения)» в «Administrator Settings»

*2 Когда выбрано «Landscape (Горизонтальное)» в «Image Rotation (Поворот изображения)» в «Administrator Settings»

*3 Рекомендуемое разрешение

4-3. Составные части

Принадлежности	Габариты, вес и описание
Шнур питания	Длина: 3000 ± 50 мм Вес: 302.7 г ± 10% 3.0 м, одобренный VDE отдельный шнур с 3 контактной вилкой
Цифровой сигнальный кабель DisplayPort	Длина: 3000 ± 70 мм Вес: 195.4 г ± 10% PP300 (DisplayPort - DisplayPort, 3м)
Кабель USB	Длина: 3000 ± 60 мм Вес: 110.3 г ± 10% UU300 (USB2.0 кабель 3.0м)
Компакт-диск с программным обеспечением и инструкцией по эксплуатации	

ООО ЦИРМИ INFO@CIRMI.RU WWW.GOSZDRAVNADZOR.RU

Приложение

Перечень международных нормативных документов/стандартов, которым соответствует медицинское изделие

IEC60601-1 «Изделия медицинские электрические. Часть 1-1. Общие требования безопасности. Требования безопасности к медицинским электрическим системам»
IEC60950-1 «Оборудование информационных технологий. Требования безопасности. Часть 1. Общие требования»
EN60601-1 «Изделия медицинские электрические. Часть 1. Общие требования безопасности с учетом основных функциональных характеристик»
IEC60601-1-2 «Изделия медицинские электрические. Часть 1-2. Общие требования безопасности. Электромагнитная совместимость. Требования и методы испытаний»
IEC60950-1 «Оборудование информационных технологий. Безопасность. Часть 1. Общие требования.»
CISPR22 «Совместимость технических средств электромагнитная. Оборудование информационных технологий. Радиопомехи индустриальные. Нормы и методы измерений»
CISPR24 «Совместимость технических средств электромагнитная. Оборудование информационных технологий. Устойчивость к электромагнитным помехам. Требования и методы испытаний (с Поправкой)»
IEC61000-3-2 «Электромагнитная совместимость (ЭМС). Часть 3-2. Нормы. Нормы эмиссии гармонических составляющих тока (оборудование с входным током не более 16 А в одной фазе)»
IEC61000-3-3 «Электромагнитная совместимость (ЭМС). Часть 3-3. Нормы. Ограничение изменений напряжения, колебаний напряжения и фликера в общественных низковольтных системах электроснабжения для оборудования с номинальным током не более 16 А (в одной фазе), подключаемого к сети электропитания без особых условий»
Directive 2011/65/EU «Ограничение содержания вредных веществ»
Directive 2012/19/EU «Отходы электрического и электронного оборудования»

Классификация оборудования

- Тип защиты от поражения электрическим током: Класс I
- Класс ЭМС: EN60601-1-2:2015 Группа 1 Класс B
- Классификация медицинского прибора (ЕС): Класс I
- Режим работы: продолжительный
- Класс IP: IPX0
- Не пригоден для эксплуатации в среде с повышенным содержанием кислорода
- Рабочие части отсутствуют.

Техническое обслуживание и ремонт

Для технического обслуживания и ремонта обратитесь к уполномоченному компанией EIZO Corporation квалифицированному специалисту по ремонту и техническому обслуживанию.

Периодические проверки рекомендуется проводить не реже 1 раза в год.
Периодически рекомендуется проводить поверку работоспособности монитора:
- перед каждым включением рекомендуется визуально оценивать целостность всех кабелей и корпуса монитора
- не реже 1 раза в год рекомендуется проводить уборку места рядом со штепселем и вентиляционным отверстием монитора.
- 1 раз в год рекомендуется выводить тестовое изображение для визуальной оценки качества отображения
- 1 раз в год рекомендуется проводить проверку сопротивления изоляции шнура питания (обратитесь в сервисный центр)
При обнаружении любых неисправностей, посторонних запахов или звуков со стороны монитора обратитесь в сервисный центр.

Утилизации оборудования

Мониторы соответствуют требованиям 2012/19/EU (Директива ЕС об отходах электрического и

ООО ЦИРМИ INFO@CIRMI.RU WWW.GOSZDRAVNADZOR.RU

электронного оборудования (WEEE). В конце срока службы, монитор должен быть утилизированы в соответствии с правилами, регламентирующими утилизацию подобных изделий.
Монитор относится к эпидемиологически безопасным отходам и должен быть утилизирован в соответствии с СанПиН 2.1.3684-21 "Санитарно-эпидемиологические требования к содержанию территорий городских и сельских поселений, к водным объектам, питьевой воде и питьевому водоснабжению населения, атмосферному воздуху, почвам, жилым помещениям, эксплуатации производственных, общественных помещений, организации и проведению санитарно-противоэпидемических (профилактических) мероприятий".

Упаковка

Монитор упаковывается в картонную коробку с плотной и прочной структурой, предоставляющую защиту от пыли и повреждений, вызванных внешними воздействиями при транспортировании.
Упаковка состоит из гофрированного картона с картонными вкладками и пенопластовыми вставками, заклеенная клейкой лентой.

Маркировка

Расшифровка маркировочных символов

СИМВОЛЫ	Значение символа	СИМВОЛЫ	Значение символа
	Отключите монитор		Символ переработки для гофрированного картона, используемого для упаковки
	Включите монитор		Символ переработки
	Постоянный ток	2	Количественное ограничение штабелирования
	Эквипотенциальность		Этой стороной вверх
	Не прикасаться		Хранить в сухом месте
	Символ утилизации в соответствии с директивой WEEE 2002/96/EC «Об отходах электрического и электронного оборудования»;		Хрупкое
	Знак сертификации TUV	REF	Каталожный номер
CE	Маркировка CE	SN	Серийный номер
EAC	Маркировка EAC	QTY	Количество
Rxonly	Внимание: Федеральный закон США допускает продажу устройства только лицензированным медицинским работником или по его заказу		См. инструкции по эксплуатации
	Знак сертификации Бюро стандартов, метрологии и контроля Тайваня		Дата изготовления

ООО ЦИРМИ INFO@CIRMI.RU WWW.GOSZDRAVNADZOR.RU

	Производитель	EC REP	Уполномоченный представитель в Европейском Сообществе
	Ограничение температуры		Ограничение влажности
	Знак подтверждение ЭМС и безопасность - соответствия нормам национальных стандартов КНР		Внимание!
	Соответсвие директиве RoHS (территория Китая)		Знак сертификации UL безопасности продукции
	Знак соответстствия качества и безопасности и ежегодной инспекция производственной линии		Знак наличия сертификатаTUV SUD.
	Знак соответствия требованиям UL (Canadian Underwriters Laboratory – Канада)		Знак обязательной сертификации (территория Индии)
	Символ вольтметра		Символ использования внутри помещения
	Знак КС сертификации для электрических и электронных приборов в Южной Корее		Знак соответствия стандартов CSA для США и Канады
	Знак сертификации PSE - безопасность продукции электрических приборов и материалов для Японии		

Дизайн этикетки

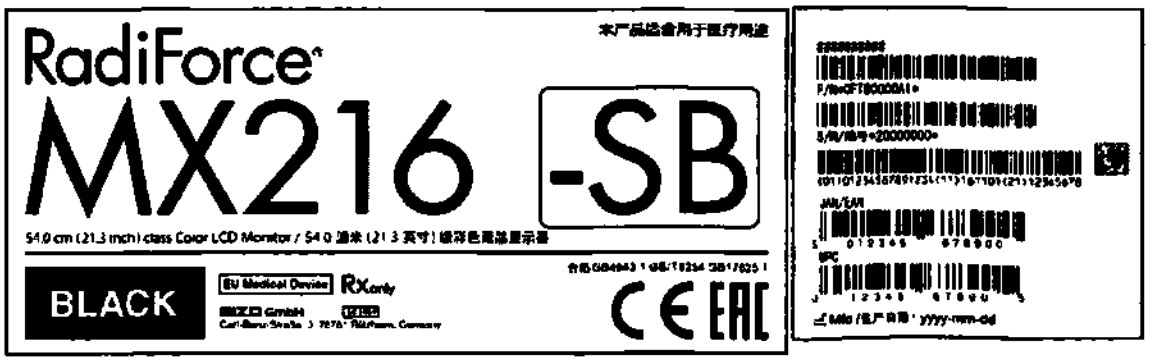

ООО ЦИРМИ INFO@CIRMI.RU WWW.GOSZDRAVNADZOR.RU

ООО ЦИРМИ INFO@CIRMI.RU WWW.GOSZDRAVNADZOR.RU

Фото. Идентификационная табличка монитора RadiForce MX216

(Without CCC and EAC)

(With CCC and EAC)

(With BIS)

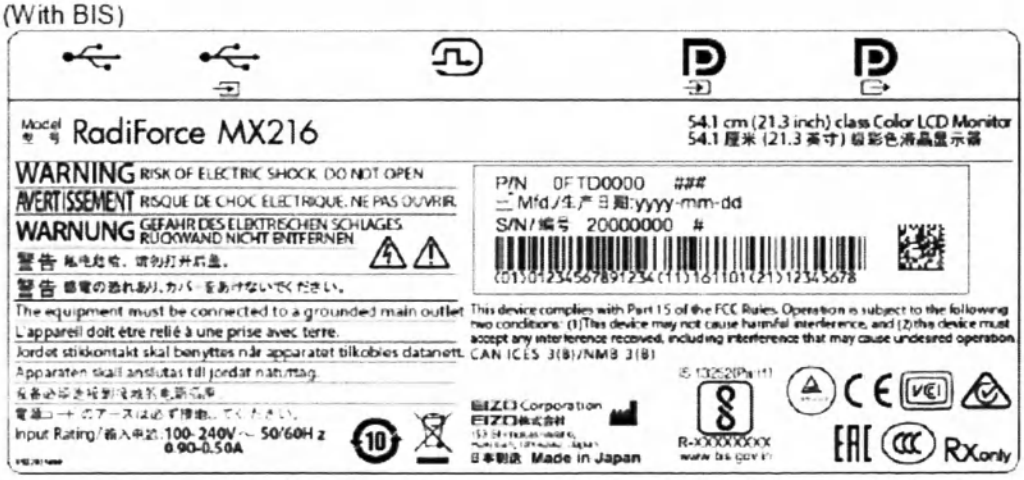

Дополнительно будет нанесён стикер, содержащий следующую информацию:

Монитор медицинский жидкокристаллический цветной
Вариант исполнения 8: Монитор медицинский жидкокристаллический цветной: RadiForce MX216

РУ №_____от _____

Срок эксплуатации- 7 лет.

EIZO Corporation (ЭЙДЗО Корпорэйшн)
153, Shimokashiwano, Hakusan, Ishikawa 924-8566, Japan, Япония

Страна происхождения: Japan (Япония)

Уполномоченный представитель в России: ООО «ЛЕГИОН», 198152, г. Санкт-Петербург, ул. Краснопутиловская, д. 69, лит. А, пом. 157-н, оф. 651.1В тел. (812) 640-03-89, 946-44-20 ; факс (812) 640-03-89 email: cert@legion.ru i.zaytseva@legion.ru

- регистрационное удостоверение России (номер и дата);
- уполномоченный представитель в России
- наименование медицинского изделия, согласно регистрационному удостоверению России.
- срок эксплуатации

Срок службы

Ожидаемый срок службы составляет 7 лет.

ООО ЦИРМИ INFO@CIRMI.RU WWW.GOSZDRAVNADZOR.RU

Информация по ЭМС

Монитор медицинский жидкокристаллический цветной RadiForce MX216 обладает характеристиками, необходимыми для корректного воспроизведения изображений.

Среда целевого использования

Устройства RadiForce MX216 предназначено для использования квалифицированным медицинским персоналом в качестве профессионального оборудования в первую очередь в среде учреждений здравоохранения.

Устройства RadiForce MX216 не подходит для применения в следующих условиях:

- Для оказания медицинской помощи на дому
- Вблизи высокочастотного хирургического оборудования, например, электрохирургических ножей
- Вблизи коротковолнового терапевтического оборудования
- Экранированный кабинет для таких систем медицинского оборудования, как МРТ
- В специальных условиях экранирования
- В автомобилях, в том числе скорой помощи
- Другие специальные условия

⚠ ПРЕДУПРЕЖДЕНИЕ

При установке устройства RadiForce MX216 необходимо соблюдать особые меры предосторожности, касающиеся ЭМС. При установке и эксплуатации данного изделия необходимо тщательно изучить информацию по ЭМС, раздел «МЕРЫ ПРЕДОСТОРОЖНОСТИ» в этом документе и соблюдать приведенные далее инструкции.

Устройства RadiForce MX216 не следует устанавливать рядом с другим оборудованием или на нем. В случае необходимости такой установки следует понаблюдать за оборудованием или системой и убедиться, что в этих условиях устройства работают должным образом.

При использовании переносного радиочастотного оборудования, держите его на расстоянии не менее 30 см (12 дюймов) от каких-либо частей, включая кабели, устройства RadiForce MX216. В противном случае возможно ухудшение характеристик данного оборудования.

Подключая дополнительное оборудование к сигнальным входам или выходам при настройке медицинской системы, пользователь отвечает за соответствие системы требованиям стандарта IEC/EN60601-1-2.

Применяйте только кабели, прилагаемые к данному устройству или указанные компанией EIZO.

Использование иных кабелей, кроме указанных или прилагаемых компанией EIZO к данному оборудованию может привести к повышению уровня электромагнитного излучения или ухудшению помехоустойчивости и неправильному функционированию данного оборудования.

Кабели	Специализированные кабели EIZO	Макс. длина кабеля	Экранирование	Ферритовый сердечник
Сигнальный кабель (DisplayPort)	PP300 / PP200	3 м	Экранированный	С ферритовыми сердечниками
Сигнальный кабель (DVI)	DD300 / DD200	3 м	Экранированный	С ферритовыми сердечниками
Кабель USB:	UU300 / MD-C93	3 м	Экранированный	С ферритовыми сердечниками
Шнур питания (с заземлением)	-	3 м	Незкранированный	Без ферритовых сердечников

ООО ЦИРМИ INFO@CIRMI.RU WWW.GOSZDRAVNADZOR.RU

Технические описания

Электромагнитное излучение		
Устройства RadiForce MX216 предназначены для использования в описанных ниже условиях электромагнитной среды. Заказчик или пользователь оборудования RadiForce MX216 должен обеспечить эксплуатацию оборудования в среде, соответствующей спецификациям.		
Испытание на излучение	**Соответствие**	**Электромагнитное окружение — указания**
Радиочастотное излучение CISPR11/EN55011	Группа 1	Оборудование RadiForce MX216 использует радиоэнергию только для работы. Поэтому его радиоизлучение очень низкое и практически никогда не создает помех в работе установленного рядом электронного оборудования.
Радиочастотное излучение CISPR11/EN55011	Класс B	Оборудование RadiForce MX216 можно использовать в любых помещениях для бытовых целей, а также в помещениях, непосредственно подключенных к низковольтным распределительным электрическим сетям (электрическим сетям общего назначения).
Гармонические излучения IEC/EN61000-3-2	Класс D	
Колебания напряжения/ пульсирующие излучения IEC/EN61000-3-3	Соответствует	

Устойчивость к электромагнитным помехам			
Устройства RadiForce MX216 испытаны на соответствие указанным ниже уровням переносимости помех согласно требованиям испытаний для профессионального оборудования в среде здравоохранения, установленных стандартом IEC/EN60601-1-2. Заказчики и пользователи оборудования RadiForce MX216 должны обеспечить эксплуатацию оборудования RadiForce MX216 в следующих условиях:			
Испытания на помехоустойчивость	**Уровень испытаний для профессиональных медицинских учреждений**	**Уровень соответствия**	**Электромагнитное окружение — указания**
Электростатический разряд (ЭСР) IEC/EN61000-4-2	±8 кВ, контактный разряд ±15 кВ, воздушный разряд	±8 кВ, контактный разряд ±15 кВ, воздушный разряд	Пол должен быть деревянным, бетонным или покрытым керамической плиткой. Если пол имеет синтетическое покрытие, относительная влажность должна быть не менее 30 %.
Кратковременные изменения / скачки напряжения IEC/EN61000-4-4	±2 кВ, силовые линии ±1 кВ, линии ввода / вывода данных	±2 кВ, силовые линии ±1 кВ, линии ввода / вывода данных	Питание от электросети должно соответствовать стандарту, установленному для коммерческих объектов и медицинских учреждений.
Скачки IEC/EN61000-4-5	±1 кВ между линиями ±2 кВ от линии к земле	±1 кВ между линиями ±2 кВ от линии к земле	Питание от электросети должно соответствовать стандарту, установленному для коммерческих объектов и медицинских учреждений.
Падения напряжения, кратковременные сбои и изменения напряжения входных линий энергоснабжения IEC/EN61000-4-11	0 % U_T (100 % падения U_T) — 0,5 цикла и 1 цикл 70 % U_T (30 % падения U_T) — 25 циклов 0 % U_T (100 % падения U_T) — 5 с	0 % U_T (100 % падения U_T) — 0,5 цикла и 1 цикл 70 % U_T (30 % падения U_T) — 25 циклов 0 % U_T (100 % падения U_T) — 5 с	Питание от электросети должно соответствовать стандарту, установленному для коммерческих объектов и медицинских учреждений. Если пользователю устройства RadiForce MX216 требуется непрерывная работа во время сбоев в электроснабжении, рекомендуется использовать ИБП или аккумуляторную батарею для устройства RadiForce MX216.
Магнитное поле промышленной частоты IEC/EN61000-4-8	30 А/м (50 / 60 Гц)	30 А/м	Характеристики магнитных полей промышленной частоты должны соответствовать уровням, характерным для обычного расположения оборудования на типичных коммерческих объектах или в медицинских учреждениях. Данное устройство в процессе использования следует держать на расстоянии не менее 15 см от источника магнитных полей промышленной частоты.

ООО ЦИРМИ INFO@CIRMI.RU WWW.GOSZDRAVNADZOR.RU

Устойчивость к электромагнитным помехам			
Устройства RadiForce MX216 испытаны на соответствие указанным ниже уровням переносимости помех согласно требованиям испытаний для профессионального оборудования в среде здравоохранения, установленных стандартом IEC/EN60601-1-2. Заказчики и пользователи оборудования RadiForce MX216 должны обеспечить эксплуатацию оборудования RadiForce MX216 в следующих условиях:			
Испытания на помехоустойчивость	**Уровень испытаний для профессиональных медицинских учреждений**	**Уровень соответствия**	**Электромагнитное окружение — указания**
Возмущения в проводниках, индуцируемые радиочастотными полями IEC / EN61000-4-6	3 В (скв) от 150 кГц до 80 МГц	3 В (скв)	Расстояние от любой детали оборудования RadiForce MX216, включая кабели, до переносного или мобильного оборудования радиосвязи, должно быть не меньше рекомендуемого пространственного разделения, рассчитанного по формуле, применимой к частоте передатчика. Рекомендуемый пространственный разнос $d = 1{,}2\sqrt{P}$
	6 В (скв) в диапазонах ISM (промышленность, наука, медицина) от 150 кГц до 80 МГц	6 В (скв)	
Излучаемые радиочастотные поля IEC / EN61000-4-3	3 В/м от 80 МГц до 2,7 ГГц	3 В/м	$d = 1{,}2\sqrt{P}$, от 80 МГц до 800 МГц $d = 2{,}3\sqrt{P}$, от 800 МГц до 2,7 ГГц Где P – максимальная выходная мощность передатчика в ваттах (Вт) согласно документации изготовителя передатчика, а d – рекомендованный пространственный разнос в метрах (м). Напряженность поля постоянно установленных передатчиков радиосигналов, определенная при обследованиях электромагнитного излучения объекта[a], должна быть ниже уровня, установленного для каждого частотного диапазона[b]. Помехи возможны поблизости от оборудования, помеченного следующим символом. ((•))

Примечание 1	U_T — напряжение сети переменного тока до установки испытательного уровня.
Примечание 2	При 80 МГц и 800 МГц применяется более высокий частотный диапазон.
Примечание 3	Указания, касающиеся возмущений в проводниках, индуцируемых радиочастотными полями или относящихся к радиочастотным полям могут быть не применимы во всех ситуациях. На распространение электромагнитного поля оказывает влияние поглощение и отражение волн зданиями, предметами и людьми.
Примечание 4	Диапазоны ISM от 150 кГц до 80 МГц находятся в пределах от 6,765 МГц до 6,795 МГц, от 13,553 МГц до 13,567 МГц, от 26,957 МГц до 27,283 МГц и от 40,66 МГц до 40,70 МГц.

a)	Напряженность поля, создаваемого постоянно установленными передатчиками, такими как базы радиотелефонов (сотовых/беспроводных) и подвижные радиостанции, радиолюбительская связь, радиовещание в диапазонах AM и FM, нельзя с точностью определить теоретически. Чтобы оценить условия электромагнитной среды, создаваемой постоянно установленными передатчиками, нужно провести электромагнитное обследование объекта. Если измеренная напряженность поля в месте эксплуатации оборудования RadiForce MX216 превышает уровень соответ- ствия, установленный для радиочастот, необходимо понаблюдать за устройством RadiForce MX216 и убедиться, что оно работает должным образом. В случае наличия отклонений в работе могут потребоваться дополнительные меры, например, изменение места расположения или направления антенны устройства RadiForce MX216.
b)	В частотном диапазоне от 150 кГц до 80 МГц напряженность поля должна быть не более 3 В/м.

ООО ЦИРМИ INFO@CIRMI.RU WWW.GOSZDRAVNADZOR.RU

Рекомендуемый пространственный разнос между переносными или мобильными устройствами радиосвязи и оборудованием RadiForce MX216

Устройства RadiForce MX216 предназначены для использования в электромагнитной среде с контролируемыми радиочастотными помехами. Заказчик или пользователь устройства RadiForce MX216 может предотвратить возникновение электромагнитных помех за счет сохранения минимального расстояния между переносными или мобильными устройствами радиосвязи (приемниками и передатчиками) и оборудованием RadiForce MX216. Подтверждена помехоустойчивость к полям, генерируемым находящимися поблизости радиочастотными устройствами беспроводной связи:

Частота испытаний (МГц)	Полоса пропускания [a] (МГц)	Служба [a]	Модуляция [b]	Максимальная мощность (Вт)	Минимальный пространственный разнос (м)	Уровень испытаний IEC / EN60601 (В/м)	Уровень соответствия (В/м)
385	380 – 390	TETRA 400	Импульсная модуляция [b] 18 Гц	1,8	0,3	27	27
450	430 – 470	GMRS 460, FRS 460	FM отклонение ±5 кГц синусоидальный сигнал 1 кГц	2	0,3	28	28
710 745 780	704 – 787	Диапазон LTE 13, 17	Импульсная модуляция [b] 217 Гц	0,2	0,3	9	9
810 870 930	800 – 960	GSM 800 / 900, TETRA 800, iDEN 820 CDMA 850, LTE, диапазон 5	Импульсная модуляция [b] 18 Гц	2	0,3	28	28
1720 1845 1970	1700 – 1990	GSM 1800; CDMA 1900; GSM 1900; DECT; LTE, диапазон 1, 3, 4, 25; UMTS	Импульсная модуляция [b] 217 Гц	2	0,3	28	28
2450	2400 – 2570	Bluetooth, WLAN, 802,11 b/g/n, RFID 2450, LTE, диапазон 7	Импульсная модуляция [b] 217 Гц	2	0,3	28	28
5240 5500 5785	5100 – 5800	WLAN 802,11 a/n	Импульсная модуляция [b] 217 Гц	0,2	0,3	9	9

a) Для некоторых служб приведены только частоты передачи для канала передачи в восходящем направлении.

b) модуляция носителя с использованием прямоугольного синусоидального сигнала с коэффициентом заполнения 50 %.

Устройства RadiForce MX216 предназначены для использования в электромагнитной среде с контролируемыми радиочастотными помехами. Для прочих переносных или мобильных устройств радиосвязи (приемников и передатчиков) минимальное расстояние между переносными и мобильными устройствами радиосвязи (приемниками и передатчика- ми) и устройством RadiForce MX216 выбирается согласно приведенным ниже рекомендациями в соответствии с макси- мальной выходной мощностью коммуникационного оборудования.

Установленная максимальная выходная мощность передатчика (Вт)	Пространственный разнос в зависимости от частоты передатчика (м)		
	от 150 кГц до 80 МГц $d = 1{,}2\sqrt{P}$	от 80 МГц до 800 МГц $d = 1{,}2\sqrt{P}$	от 800 МГц до 2,7 ГГц $d = 2{,}3\sqrt{P}$
0,01	0,12	0,12	0,23
0,1	0,38	0,38	0,73
1	1,2	1,2	2,3
10	3,8	3,8	7,3
100	12	12	23

Для передатчиков с установленной максимальной выходной мощностью, не указанной выше, рекомендованный пространственный разнос d в метрах (м) можно определить по формуле, применимой к частоте передатчика, где P - максимальная выходная мощность передатчика в ваттах (Вт) согласно документации изготовителя передатчика.

Примечание 1	При 80 МГц и 800 МГц применяется пространственный разнос для более высокого частотного диапазона.
Примечание 2	Эти правила могут применяться не во всех ситуациях. На распространение электромагнитного поля оказывает влияние поглощение и отражение волн зданиями, предметами и людьми.

ООО ЦИРМИ INFO@CIRMI.RU WWW.GOSZDRAVNADZOR.RU

Перевод с японского/ английского языка на русский язык

ПЕРЕВОД ОТТИСКОВ ПЕЧАТЕЙ,
УДОСТОВЕРЕЛЬНЫХ НАДПИСЕЙ И АПОСТИЛЯ

На первой странице:

Печать: EIZO Corporation
Удостоверяющая печать

Удостоверительная надпись нотариуса:

Реестровый номер 109

НОТАРИАЛЬНОЕ ЗАВЕРЕНИЕ

Заявитель Хашимото Хироаки, старший менеджер отдела нормативно-правового регулирования и безопасности компании EIZO Corporation, заверил нотариуса через своего представителя Эриса Ота, что подпись на прилагаемом документе, несомненно, является его личной подписью.

Настоящим осуществляю нотариальное заверение выше указанного.

Подпись

11 октября 2021 года, нотариальная контора.

Япония, префектура Исикава, город Канадзава, улица Мусаси 6-1

Нотариус районной нотариальной конторы Канадзавы

Хисанори ИШИХАРА

Печать: Нотариус Хисанори ИШИХАРА

Печать: Хисанори ИШИХАРА
Нотариус районной нотариальной конторы Канадзавы
Япония, префектура Исикава, город Канадзава, улица Мусаси 6-1

ООО ЦИРМИ INFO@CIRMI.RU WWW.GOSZDRAVNADZOR.RU

Удостоверительная надпись директора нотариальной конторы:

Нотариальная контора

Общий нотариальный номер 216

СВИДЕТЕЛЬСТВО

Настоящим свидетельствую, что выше представленное нотариальное заверение совершено практикующим нотариусом города Канадзава, Япония, в рамках его компетенции и что его печать является подлинной.

12 октября 2021 г.

Такаси ОКАМОТО
Директор районной нотариальной конторы Канадзавы

Печать: Такаси ОКАМОТО
Директор районной нотариальной конторы Канадзавы

Печать: Министерство иностранных дел Японии

АПОСТИЛЬ
(Гаагская конвенция от 05 октября 1961 г.)

1. Страна: **ЯПОНИЯ**
Настоящий официальный документ

2. подписан Такаси ОКАМОТО

3. выступающим в качестве Директора районной нотариальной конторы Канадзавы

4. скреплен печатью/штампом - см. выше -

Удостоверено

5. в г. Осака 6. 14.10.2021 г.

7. Министерством иностранных дел

8. за № 11263

9. Печать/Штамп:
Министерство иностранных дел Японии

10. Подпись:
Кацуми ФУКУТАНИ
За Министра иностранных дел

ООО ЦИРМИ INFO@CIRMI.RU WWW.GOSZDRAVNADZOR.RU

Перевод данного текста выполнен переводчиком Котляровым Антоном Игоревичем.

_____

Российская Федерация

Город Москва

Третьего ноября две тысячи двадцать первого года.

Я, Родина Ульяна Алексеевна, временно исполняющая обязанности нотариуса города Москвы Корсика Владимира Константиновича, свидетельствую подлинность подписи переводчика Котлярова Антона Игоревича.

Подпись сделана в моем присутствии.

Личность подписавшего документ установлена.

Зарегистрировано в реестре: № 77/2138-н/77-2021-49-1029

Уплачено за совершение нотариального действия: 400 руб. 00 коп.

У.А. Родина

Всего прошнуровано, пронумеровано
и скреплено печатью 44 лист(а)(ов)

ВРИО нотариуса

ООО ЦИРМИ INFO@CIRMI.RU WWW.GOSZDRAVNADZOR.RU

«УТВЕРЖДАЮ» / “APPROVE”

Старший менеджер отдела нормативно-правового регулирования и безопасности / Senior Manager of Regulatory Compliance and Safety Dept.

(должность/position)

Хироаки Хашимото /Hiroaki Hashimoto

(имя/name)

_____

(подпись/signature)

«24» 9 2021

«день» месяц (цифрами) / «day» month (numerals)

М.П. / Stamp

ИНСТРУКЦИЯ ПО ЭКСПЛУАТАЦИИ

Монитор медицинский жидкокристаллический цветной RadiForce в вариантах исполнения

IX. Монитор медицинский жидкокристаллический цветной RadiForce MX242W

2021

ООО ЦИРМИ INFO@CIRMI.RU WWW.GOSZDRAVNADZOR.RU

ООО ЦИРМИ INFO@CIRMI.RU WWW.GOSZDRAVNADZOR.RU

令和３年第１１０号

認　　証

嘱託人ＥＩＺＯ株式会社技術管理部部長橋本浩明は代理人太田江里紗を通じ本公証人の面前において別紙編綴の私署証書の署名が自己のものに相違ない旨を自認した。

よって本公証人これを認証する。

令和３年１０月１１日本公証人役場において

日本國石川県金沢市武蔵町６番１号

金沢地方法務局所属

公証人　石原寿記

公証人役場

Registered No.110

NOTARIAL CERTIFICATE

This is to certify that Erisa Ota, an agent of Hiroaki Hashimoto, Regulatory Compliance and Safety Dept.Senior Manager of EIZO Corporation, has stated in my very presence that the said Hiroaki Hashimoto has acknowledged to have signed the attached document on this 11th day of October,2021.

ISHIHARA Hisanori

Notary

6-1 Musashi-Machi,Kanazawa-Shi,

Ishikawa-Prefecture, Japan

Belonging to

Kanazawa District Legal Affairs Bureau

ISHIHARA Hisanori
Kanazawa District Legal Affairs Bureau
NOTARY
6-1 Musashimachi Kanazawa
JAPAN

ООО ЦИРМИ INFO@CIRMI.RU WWW.GOSZDRAVNADZOR.RU

総公証第 2 1 7 号

証 明

APOSTILLE

(Convention de La Haye du 5 octobre 1961)

1. Country: **JAPAN**

   This public document

2. has been signed by OKAMOTO Takashi

3. acting in the capacity of Director of the Kanazawa District Legal Affairs Bureau

4. bears the seal/stamp of – same as above –

Certified

5. at **Osaka**

6. OCT 14 2021

7. by **the Ministry of Foreign Affairs**

8. No. 11264

9. Seal/stamp:

10. Signature:

福谷佳津美

FUKUTANI Katsumi

For the Minister for Foreign Affairs

OKAMOTO Takashi

Director of the Kanazawa District Legal Affairs Bureau

ООО ЦИРМИ INFO@CIRMI.RU WWW.GOSZDRAVNADZOR.RU

総公証第　２１７　号

証　　明

この認証の付与は，在職中の公証人がその権限に基づいてしたものであり，かつ，その押印は，真実のものであることを証明する。

令和３年１０月１２日

金沢地方法務局長　岡本　高至

CERTIFICATE

This is to certify that the annexed Notarial Certificate has been executed by Notary, duly authorized and practising in Kanazawa, Japan, and that the Official Seal appearing on the same is genuine.

Date　12th October,2021

OKAMOTO Takashi

Director of the Kanazawa District Legal Affairs Bureau

ООО ЦИРМИ INFO@CIRMI.RU WWW.GOSZDRAVNADZOR.RU

Инструкция по эксплуатации

Монитор медицинский жидкокристаллический цветной RadiForce MX242W

EIZO

ООО ЦИРМИ INFO@CIRMI.RU WWW.GOSZDRAVNADZOR.RU

Монитор медицинский жидкокристаллический цветной RadiForce MX242W
Основной состав:
- Монитор – 1 шт.
- Шнур питания – 1 шт.
- Цифровой сигнальный кабель DisplayPort – 1 шт.
- Цифровой сигнальный кабель DVI-D – 1 шт.
- Кабель USB – 1 шт.
- Основание стойки – 1 шт.
- Держатель кабеля – 1 шт.
- Компакт-диск с программным обеспечением и инструкцией по эксплуатации – 1 шт.
- Инструкция по эксплуатации – 1 шт..

Чтобы на изделие распространялась гарантия, не допускайте длительного отображения на нем неподвижного изображения, что ведет к сохранению изображения (эффекту остаточного изображения), аварийных ситуаций, ненадлежащего применения, неправильного обращения или эксплуатации вразрез с указаниями, изложенными в документах «Инструкцию по эксплуатации». Любое из перечисленных действий аннулирует гарантию.

Разработчик
EIZO Corporation
153, Shimokashiwano, Hakusan, Ishikawa 924-8566, Japan, Япония
Производитель
EIZO Corporation
153, Shimokashiwano, Hakusan, Ishikawa 924-8566, Japan, Япония
Адреса мест производства медицинского изделия
EIZO Corporation, 153, Shimokashiwano, Hakusan, Ishikawa 924-8566, Japan

Уполномоченный представитель EIZO Corporation на территории РФ
Общество с ограниченной ответственностью «ЛЕГИОН»
ООО «ЛЕГИОН»
198152, г. Санкт-Петербург, ул. Краснопутиловская, д. 69, лит. А, пом. 157-н, оф. 651.1В
тел.: +7 (921) 946-44-20
факс: +7 (812) 640-03-89
e-mail: cert@legion.ru

Гарантийные обязательства
Гарантия производителя
Предоставляемые гарантии изложены среди стандартных условий ведения бизнеса компании EIZO Corporation. Во всех случаях медицинский прибор необходимо отправлять уполномоченному представителю производителя, в том числе в течение гарантийного срока. Гарантийный срок – 24 месяцев со дня продажи.

Ограничение ответственности
Компания EIZO Corporation несет ответственность за безопасность эксплуатации, эксплуатационную надежность и эксплуатационные характеристики этого оборудования только при соблюдении
следующих условий:
• все сборочные операции, работы по расширению системы, переналадки, модификации или ремонты выполнялись лицом или лицами, уполномоченными компанией EIZO Corporation должным образом.
• весь электромонтаж в месте эксплуатации выполнен с соблюдением соответствующих национальных и местных электротехнических правил и норм.
• при эксплуатации устройства всегда соблюдались требования его инструкции по эксплуатации.

Программа ремонта
На время ремонта обычно предоставляется монитор взамен вышедшего из строя, которое возвращается компании EIZO Corporation при получении отремонтированного.
В России ремонт монитора можно выполнить по следующим адресам:

- Обуховской Обороны, д. 76, корпус 7А

тел. +7 (812) 327 3129; тел. +7 (812) 325 0239
факс +7 (812) 327 2604

- 127015, Москва, ул. Большая Новодмитровская, д. 14, стр. 2, подъезд 3, БЦ «Новодмитровский»

тел. +7 (495) 984 9041
факс +7 (495) 984 9043

ООО ЦИРМИ INFO@CIRMI.RU WWW.GOSZDRAVNADZOR.RU

ПРЕДУПРЕДИТЕЛЬНЫЕ СИМВОЛЫ

В настоящем руководстве и на устройстве используются следующие предупредительные символы. Они указывают на важную информацию. Пожалуйста, уделяйте ей должное внимание.

⚠	**ПРЕДУПРЕЖДЕНИЕ** Пренебрежение информацией, относящейся к символу «ПРЕДУПРЕЖДЕНИЕ», может привести к серьезной травме или угрозе жизни.	⚠	**ВНИМАНИЕ** Пренебрежение информацией, относящейся к символу «ВНИМАНИЕ», может привести к травме средней тяжести и/или материальному ущербу либо повреждению устройства.
△	Обозначает предупреждение или необходимость соблюдать осторожность. Например, символ ⚠ означает опасность поражения электрическим током.		
⊘	Обозначает запрещенное действие. Например, символ ⊘ означает «Не разбирать».		
○	Обозначает действие, обязательное для выполнения. Например, символ ⏚ означает «Заземлить устройство».		

ДРУГИЕ СИМВОЛЫ

СИМВОЛЫ	Значение символа	СИМВОЛЫ	Значение символа
	Отключите монитор		Символ переработки для гофрированного картона, используемого для упаковки
	Включите монитор		Символ переработки
	Постоянный ток	2	Количественное ограничение штабелирования
	Эквипотенциальность		Этой стороной вверх
	Не прикасаться		Хранить в сухом месте
	Маркировка WEEE		Хрупкое
	Знак сертификации TUV в Северной Америке	REF	Каталожный номер
CE	Маркировка CE	SN	Серийный номер
EAC	Маркировка EAC	QTY	Количество
Rxonly	Внимание: Федеральный закон США допускает продажу устройства только лицензированным медицинским работником или по его заказу		См. инструкции по эксплуатации
IP32	Степень защиты, обеспечиваемой оболочками		Дата изготовления

ООО ЦИРМИ INFO@CIRMI.RU WWW.GOSZDRAVNADZOR.RU

	Производитель	EC REP	Уполномоченный представитель в Европейском Сообществе

Это устройство было специально адаптировано для использования в регионе, в который оно изначально поставлялось. При эксплуатации за пределами данного региона работа устройства может отличаться от описания, данного в технических условиях. При использовании устройства за пределами региона поставки, могут возникнуть трудности в его подключении в электросети.

Никакая часть этого руководства не может быть воспроизведена, сохранена в системе хранения данных или передана в любой форме, любыми средствами, электронными, механическими или любыми другими, без предварительного согласия корпорации EIZO Corporation, выраженного в письменной форме.
Корпорация EIZO Corporation не принимает на себя обязательств по обеспечению конфиденциальности предоставляемого материала или информации без предварительных договоренностей, соответствующих соглашению корпорации EIZO Corporation относительно указанной информации. Несмотря на то, что были предприняты все попытки для обеспечения того, чтобы в данном руководстве содержалась обновленная информация, следует учесть, что технические характеристики монитора EIZO могут изменяться без предварительного уведомления.

ООО ЦИРМИ INFO@CIRMI.RU WWW.GOSZDRAVNADZOR.RU

МЕРЫ ПРЕДОСТОРОЖНОСТИ

ВНИМАНИЕ

- Это устройство было специально адаптировано для использования в регионе, в который оно изначально поставлялось. При использовании этого устройства за пределами данного региона, оно может работать не так, как указано в его характеристиках.
- Чтобы обеспечить личную безопасность и правильное обслуживание, внимательно прочитайте настоящий раздел и предупреждения на мониторе.

Расположение предупреждений

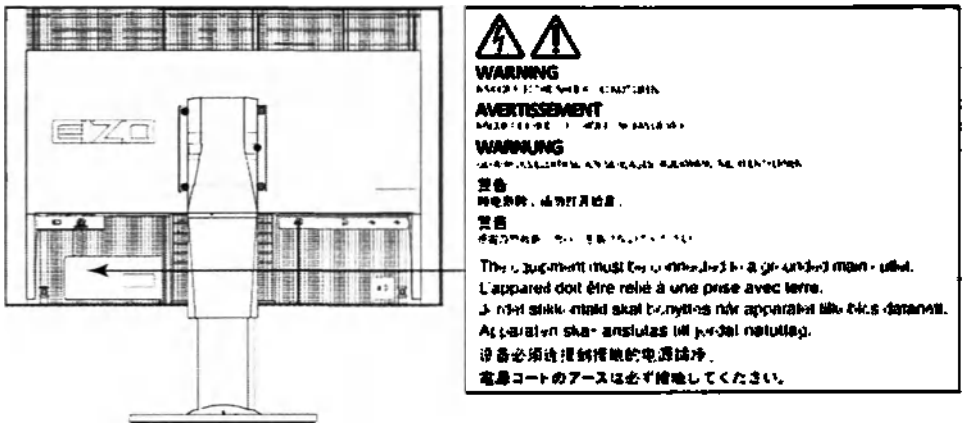

Символы на устройстве

Символ	Значение символа	
○	Выключатель основного питания:	Нажмите для выключения основного питания монитора.
|	Выключатель основного питания:	Нажмите для включения основного питания монитора.
⏻	Кнопка питания:	Нажмите для включения или выключения монитора.
~	Переменный ток	
⚠	Предупреждение об опасности поражения электрическим током	
⚠	ВНИМАНИЕ:	См. «ПРЕДУПРЕДИТЕЛЬНЫЕ СИМВОЛЫ».
	Отметка WEEE:	Продукт у тилизируется в разобранном виде; материалы пригодны для вторичной переработки.
CE	Маркировка CE:	Знак соответствия ЕС согласно положениям Директив Совета Европы и/или нормам ЕС.
	Manufacturer	
	Date of manufacture	

ООО ЦИРМИ INFO@CIRMI.RU WWW.GOSZDRAVNADZOR.RU

ПРЕДУПРЕЖДЕНИЕ

При появлении дыма, исходящего из устройства, запаха гари или необычных звуков немедленно обесточьте устройство и обратитесь к представителю EIZO за помощью.
Попытка эксплуатации неисправного устройства может привести к пожару, поражению электрическим током или повреждению оборудования.

Не открывайте корпус и не модифицируйте устройство.
Открытие корпуса или модификация устройства может привести к пожару, поражению электрическим током или ожогу.

Для ремонта обращайтесь только к квалифицированному специалисту.
Не пытайтесь ремонтировать это устройство самостоятельно, поскольку открытие или снятие крышек может привести к пожару, поражению электрическим током или повреждению оборудования.

Храните мелкие предметы и жидкости вдали от устройства.
Случайное попадание мелких предметов или пролитой жидкости внутрь корпуса через вентиляционные отверстия может привести к пожару, поражению электрическим током или повреждению оборудования. В случае попадания какого-либо предмета или жидкости внутрь корпуса немедленно обесточьте устройство. Перед последующей эксплуатацией обратитесь к квалифицированному специалисту по ремонту и техническому обслуживанию для выполнения проверки.

Установите устройство на прочной и устойчивой поверхности.
В случае установки на несоответствующей поверхности устройство может упасть, что приведет к травмам или повреждению оборудования. В случае падения устройства немедленно отключите питание и обратитесь за рекомендацией к уполномоченному представителю компании EIZO. Не используйте поврежденное устройство. Использование поврежденного устройства может привести к пожару или поражению электрическим током.

Используйте устройство в соответствующем месте.
Невыполнение этого требования может привести к пожару, поражению электрическим током или повреждению оборудования.

- Не устанавливайте на открытом воздухе.
- Не устанавливайте в транспортных средствах (на кораблях, в самолетах, поездах, автомобилях и т. д.).
- Не устанавливайте в пыльных и влажных местах.
- Не устанавливайте монитор в месте, где на экран может попасть вода (ванная комната, кухня и т.д.).
- Не устанавливайте в месте, где экран подвержен прямому действию пара.
- Не устанавливайте вблизи устройств, выделяющих тепло, или увлажнителя.
- Не устанавливайте устройство в местах, где оно будет подвергаться прямому воздействию солнечных лучей.
- Не устанавливайте устройство в среде с горючим газом.
- Не размещать в средах с агрессивными газами (такими как сернистый газ, сероводород, перекись азота, хлор, аммиак и озон)
- Не размещать в пыльных средах, в средах с компонентами, ускоряющими коррозию в атмосфере (такими как хлористый натрий и сера), в средах с проводящими металлами и пр.

Для предотвращения опасности удушения храните пластиковые упаковочные пакеты в недоступном для детей месте.

Используйте входящий в комплект шнур питания, подключаемый к стандартной для вашей страны штепсельной розетке.
Убедитесь в соблюдении пределов номинального напряжения, на которое рассчитан шнур питания. Невыполнение этого требования может привести к пожару или поражению электрическим током.
Электропитание: 100–240 В пер.т. 50/60 Гц

ООО ЦИРМИ INFO@CIRMI.RU WWW.GOSZDRAVNADZOR.RU

ПРЕДУПРЕЖДЕНИЕ

При отключении кабеля питания крепко возьмитесь за вилку и потяните.

Не тяните за кабель, в противном случае он может быть поврежден, что может привести к возгоранию или поражению электрическим током.

Оборудование должно быть подключено к заземленной штепсельной розетке питающей сети.

Невыполнение этого требования может привести к пожару или поражению электрическим током.

Используйте источник с соответствующим напряжением.

- Данное устройство предназначено для работы только от определенного напряжения. Подключение к источнику с напряжением, отличным от указанного в настоящей «Инструкции по эксплуатации», может привести к пожару, поражению электрическим током или повреждению оборудования. Электропитание: 100–240 В пер.т. 50/60 Гц
- Не допускайте перегрузок силовой цепи, это может привести к пожару или поражению электрическим током.

Будьте осторожны при обращении с кабелем питания.

- Не ставьте на кабель устройство или другие тяжелые предметы.
- Не тяните и не перегибайте кабель.

В случае повреждения кабеля прекратите его использование. Использование поврежденного кабеля может привести к пожару или поражению электрическим током.

С целью обеспечения безопасности пациентов не подключайте и не отключайте кабель питания в присутствии пациентов.

Не прикасайтесь к вилке или кабелю питания, когда они начинают искрить.

В противном случае это может привести к поражению электрическим током.

В случае подсоединения кронштейна-стойки см. руководство пользователя кронштейна-стойки и обеспечьте надежность установки устройства.

В противном случае установка может отсоединиться, что может привести к нанесению травм и /или повреждению оборудования. Перед установкой убедитесь, что рабочая поверхность, стены либо другая поверхность для установки достаточно прочны. В случае падения устройства немедленно обратитесь за рекомендацией к уполномоченному представителю EIZO. Не используйте поврежденное устройство. Использование поврежденного устройства может привести к пожару или поражению электрическим током. При повторном подсоединении подставки с регулируемым наклоном используйте те же самые винты и затяните их надежно.

Не прикасайтесь к поврежденной ЖК-панели голыми руками.

Жидкие кристаллы ядовиты. При любом контакте с панелью тщательно промойте кожу. Жидкие кристаллы, которые могут вытечь из панели, являются ядовитыми при попадании в глаза или рот, при их попадании в глаза или рот тщательно промойте места контакта большим количеством воды и обратитесь к врачу.

ООО ЦИРМИ INFO@CIRMI.RU WWW.GOSZDRAVNADZOR.RU

⚠ ВНИМАНИЕ

Будьте осторожны при переноске устройства.

Отключайте кабеля питания и другие кабели при перемещении устройства. Перемещение устройства с подключенными кабелями питания и другими кабелями опасно и может привести к повреждениям.

При переноске или установке устройства следуйте правильной процедуре, указанной в инструкциях.

- При переноске устройства возьмите его и держите крепко, как показано на следующем рисунке.
- Устройства большого размера могут быть тяжелыми. Распаковывать и перемещать устройство нужно как минимум вдвоем.

Падение устройства может привести к травмам или повреждению оборудования.

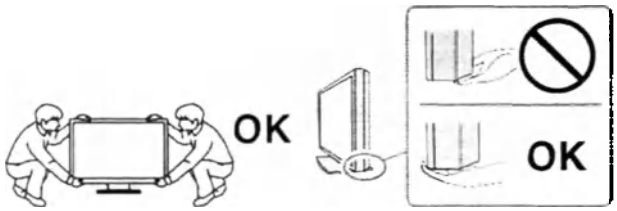

Не закрывайте вентиляционные отверстия в корпусе.

- Не помещайте какие-либо предметы на вентиляционные отверстия.
- Не устанавливайте устройство в места с плохой вентиляцией либо недостаточным пространством.
- Не эксплуатируйте устройство в горизонтальном или перевернутом положении.

Закрытие вентиляционных отверстий нарушает правильный воздушный поток и может привести к пожару, поражению электрическим током или повреждению оборудования.

Не прикасайтесь к вилке мокрыми руками.

В противном случае возможно поражение электрическим током.

Используйте штепсельную розетку с возможностью легкого доступа.

Благодаря этому вы легко сможете отключить питание в случае возникновения проблем.

Время от времени проводите уборку места рядом со штепселем и вентиляционным отверстием монитора.

Пыль, вода или масло на вилке могут привести к пожару.
Периодически (не реже 1 раза в год) рекомендуется проводить уборку места рядом со штепселем и вентиляционным отверстием монитора. Для вентиляционного отверстия монитора очистку следует проводить в соответствии с пунктом "Очистка" в инструкции.
Что касается штепселя, пожалуйста, отсоедините его перед чисткой и протрите сухой тканью. Влага может привести к повреждению изоляции штепселя питания, что может привести к пожару или поражению электрическим током.

Перед чисткой устройства отключайте его от розетки.

Чистка устройства, подключенного к электропитанию, может привести к поражению электрическим током.

Если устройство не будет использоваться в течение длительного промежутка времени, отключите питание устройства и отсоедините кабель питания от настенной розетки для обеспечения безопасности и экономии электроэнергии.

Продукт подходит для размещения его в непосредственной близости от пациентов, но не для прямого контакта с ними.

Для пользователей на территории ЕЭС и Швейцарии:

О любом серьезном происшествии с устройством необходимо сообщить Производителю и соответствующим органам власти страны-участницы, в которой находится пользователь и/или пациент.

ООО ЦИРМИ INFO@CIRMI.RU WWW.GOSZDRAVNADZOR.RU

Примечание в отношении данного монитора

Целевое использование

Целевое назначение:

Монитор предназначен для отображения и просмотра цифровых изображений квалифицированным медицинским персоналом с целью проведения исследований, анализа и диагностики.

Условия применения:

Мониторы предназначены для эксплуатации квалифицированным медицинским персоналом в качестве профессионального оборудования в первую очередь в среде учреждений здравоохранения.

Потенциальный потребитель:

Эксплуатация мониторов разрешена только лицам, которые имеют соответствующую медицинскую квалификацию и владеют техникой работы.

Показания:

Монитор медицинский жидкокристаллический цветной предназначен для отображения и просмотра медицинских цифровых изображений, полученных при применении различных методов лучевой диагностики (рентгенодиагностика, ультразвуковая диагностика, компьютерная томография, магнитно-резонансная томография, радионуклидная диагностика, ангиография), квалифицированным медицинским персоналом с целью проведения исследований, анализа и диагностики.

Противопоказания:

Противопоказания, которые непосредственно относятся к изделию, в настоящее время не известны. Применение монитора противопоказано, если, по мнению ответственного врача, такое применение сопряжен с опасностью для пациента, например, вследствие общего состояния пациента, или если вмешательство противопоказано как таковое. Противопоказано при эндоскопических вмешательствах.

Побочные действия:

Не выявлено.

Вид контакта с человеком

Изделие не контактирует с пациентом, рабочие части отсутствуют.

Внимание

- Гарантия на настоящее изделие может не распространяться на способы применения, не описанные в настоящем руководстве.
- Технические характеристики, указанные в настоящем документе, являются действительными только при соблюдении следующих условий:
  - Шнуры питания входят в комплект поставки изделия.
  - Сигнальные кабели определяет наша компания.
- Настоящее изделие совместимо с компьютерными рабочими станциями медицинской аппаратуры для методов лучевой диагностики (рентгенодиагностика, ультразвуковая диагностика, компьютерная томография, магнитно-резонансная томография, радионуклидная диагностика, ангиография).
- Используйте только принадлежности, произведенные или указанные нами вместе с этим продуктом. Описанные ниже принадлежности приобретаются отдельно. За последней информацией о продающихся отдельно дополнительных принадлежностях и информацией о совместимых графических платах обращайтесь на веб-сайт компании. http://www.eizoglobal.com

Калибровочный комплект	EIZO RadiCS UX1 Вер. 4.3.2 или более поздняя EIZO RadiCS Version Up Kit Вер. 4.3.2 или более поздняя
Программное обеспечение контроля качества работы сети	EIZO RadiNET Pro Вер. 4.3.2 или более поздняя
Комплект для очистки	EIZO «ScreenCleaner»
Сигнальный кабель (DVI-I - D-Sub)	FD-C16

ООО ЦИРМИ INFO@CIRMI.RU WWW.GOSZDRAVNADZOR.RU

Требования к установке

Все сборочные операции, работы по расширению системы, переналадки, модификации или ремонты должны выполняться лицом или лицами, уполномоченными компанией EIZO Corporation должным образом.

- Внимательно прочитайте «МЕРЫ ПРЕДОСТОРОЖНОСТИ» и всегда следуйте инструкциям.
- При установке монитора убедитесь, что по бокам, сзади и сверху монитора достаточно места: ~ 10 см со всех сторон.

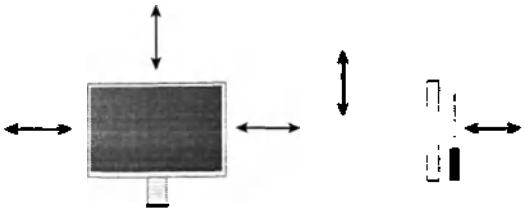

- Размещайте монитор так, чтобы на экран не попадал прямой свет.
- Если изделие устанавливается на стол с лакированным покрытием, лак может прилипать к нижней части стойки из-за особенностей состава резины.

Техническое обслуживание

- Стабилизация работы электрических компонентов занимает около 30 минут. Прежде чем можно будет настраивать монитор, нужно, чтобы после включения монитора или возвращения его из режима энергосбережения прошло не менее 30 минут.
- Чтобы компенсировать изменения освещенности при длительной работе и обеспечить стабильное изображение, нужно задать пониженное значение яркости монитора. Кроме того, необходимо периодически выполнять калибровку и испытание на стабильность характеристик (в том числе, проверку оттенков серого).
- Время от времени проводите испытания на стабильность характеристик. При необходимости проводите калибровку. Подробности смотрите в руководствах пользователя для программного обеспечения управления качеством мониторов RadiCS/RadiCS LE.
- Длительное использование может привести к износу деталей (например, ЖК-панели). Периодически проверяйте нормальную работу монитора:
  - рекомендуется ежедневно визуально оценивать целостность всех кабелей и корпуса монитора
  - раз в год выводите тестовое изображение для визуальной оценки качества дисплея

  Пожалуйста, следуйте соответствующим инструкциям.
  При обнаружении каких-либо неисправностей в работе монитора необходимо обратиться в сервисный центр.
- Иначе в долгосрочной перспективе может возникнуть повреждение деталей (таких как ЖК-панель или вентилятор). Время от времени проверяйте их нормальное функционирование.
- Когда изображение на экране меняется после того, как одно и то же изображение демонстрировалось в течение длительного времени, может появится остаточное изображение. Чтобы одно и то же изображение не оставалось на экране в течение длительного времени, используйте экранную заставку или функцию энергосбережения.
- Если монитор работает без перерывов в течение долгого времени, могут появиться темные пятна или дефекты. Чтобы максимально увеличить срок службы монитора, рекомендуется время от времени выключать его.

ООО ЦИРМИ INFO@CIRMI.RU WWW.GOSZDRAVNADZOR.RU

- Задняя подсветка ЖК-панели имеет определенный срок службы. Если экран становится темным или начинает мерцать, свяжитесь с местным представителем компании EIZO.
- На экране могут быть поврежденные пиксели или небольшое количество редких точек. Это является следствием характеристик самой панели, а не указывает на неисправность устройства.
- Не нажимайте с усилием на панель или край рамы, так как это может стать причиной нарушений работы монитора, например появления интерференционных полос и т.п. Если на панель постоянно оказывается давление, это может привести к ее износу и повреждениям. (Если на панели остаются следы давления, оставьте монитор с черным или белым экраном. Симптом может исчезнуть).
- Не царапайте панель и не нажимайте на нее острыми предметами, так как это может стать причиной повреждения панели. Не протирайте салфетками, так как на панели могут появиться царапины.
- Если монитор приносят из холодного помещения или температура в помещении быстро повышается, на внешних и внутренних поверхностях монитора могут появиться капли конденсации. В таком случае включать монитор нельзя. Нужно подождать, пока конденсация не исчезнет, в противном случае она может стать причиной серьезных повреждений монитора.

Дезинфекция и Очистка

Рекомендуется регулярно очищать монитор, чтобы сохранить его внешний вид и продлить срок эксплуатации, каждый раз после использования очищать монитор, чтобы сохранить его внешний вид и продлить срок эксплуатации.

Внимание

- Не используйте химические вещества постоянно. Использование химикатов, например, спирта или антисептического раствора, может вызвать потускнение, уменьшение блеска и выцветание корпуса или панели, а также привести к ухудшению качества изображения.
- Использовать растворители, бензол, воск и абразивные чистящие средства, которые могут стать причиной повреждения корпуса или панели, запрещено.
- Не допускайте прямого контакта химических веществ с монитором.

Примечание

- Для очистки поверхности корпуса и панели рекомендуется использовать предлагаемый дополнительно комплект очистки ScreenCleaner.

Аккуратно вытрите грязь с поверхности корпуса или панели мягкой тряпкой, смоченной небольшим количеством воды или одним из веществ, указанных ниже.

Химические вещества, которые можно использовать для дезинфекции

Название вещества	Название продукта
Этанол	Этанол
Изопропиловый спирт	Изопропиловый спирт
Хлоргексидин	Хибитан
Гипохлорит натрия	Пьюрлокс
Хлорид бензалкония	Велпас
Алкилдиаминоэтилглицин	Тего 51
Глутарал	Стерихайд
Глутарал	Сидекс Плюс28

Комфортное использование монитора

- Излишне темный или яркий экран может оказывать отрицательное влияние на зрение. Отрегулируйте яркость монитора в соответствии с условиями окружающей среды.
- При длительном использовании монитора глаза устают. Каждый час делайте 10-минутный перерыв.

ООО ЦИРМИ INFO@CIRMI.RU WWW.GOSZDRAVNADZOR.RU

СОДЕРЖАНИЕ

МЕРЫ ПРЕДОСТОРОЖНОСТИ 5

ВНИМАНИЕ 5

Примечание в отношении данного монитора..... 9

Требования к установке.....10

Дезинфекция и очистка.....11

Комфортное использование монитора.....11

СОДЕРЖАНИЕ 12

Глава 1 Введение 13

1-1. Характеристики..... 13

1-2. Содержимое упаковки..... 14

1-3. EIZO LCD Utility Disk 14

- Содержимое диска и обзор программного обеспечения..... 14
- Принципы использования RadiCS LE/ ScreenManager Pro for Medical 14

1-4. Средства управления и их назначение..... 15

Глава 2 Настройка 16

2-1. Поддерживаемые разрешения..... 16

2-2. Подключение кабелей..... 16

2-3. Регулировка высоты и угла наклона экрана..... 17

Глава 3 Поиск и устранение неисправностей ... 18

Глава 4 Технические характеристики 19

Составные части.....20

Глава 5 Глоссарий..... 21

Приложение..... 23

Товарный знак.....23

Лицензия / Авторское право.....24

Перечень международных стандартов 24

Техническое обслуживание и ремонт.....24

Утилизация оборудования.....24

Упаковка.....25

Маркировка.....25

Срок службы.....27

Информация по ЭМС 28

ООО ЦИРМИ INFO@CIRMI.RU WWW.GOSZDRAVNADZOR.RU

Глава 1 Введение

1-1. Характеристики

- 24.1-дюймовый широкоформатный ЖК-дисплей
- Панель с широким спектром
- Поддерживает разрешение в 2.3 мегапиксель (1920 точек × 1200 линий)
- IPS-панель с углом обзора по горизонтали и вертикали 178°
- Может использоваться с DisplayPort (8 бит или 10 бит, не используется с аудиосигналами)
- Функция CAL Switch позволяет пользователю выбрать рабочий режим экрана, оптимальный для показываемого изображения.
  См. Руководство по установке (на CD-ROM).
- Обеспечивающий возможность выбора и соответствующий стандарту DICOM, Часть 14, экран.
- В комплект входит дополнительный набор программного обеспечения управления качеством RadiCS LE для калибровки монитора и ведения журнала.
  См. «1-3. EIZO LCD Utility Disk»
- В комплект входит программное обеспечение ScreenManager Pro for Medical для настройки экрана с помощью мыши и клавиатуры.
  См. «1-3. EIZO LCD Utility Disk»
- Функция энергосбережения
  В настоящем изделии предусмотрена функция энергосбережения.
  - Если основное питание отключено, расход электроэнергии составляет 0 Вт.
    Установлен выключатель основного питания.
    Если монитор не нужен, подачу питания можно отключить с помощью выключателя основного питания.
- Стойка с широким диапазоном движения
  Монитор можно установить в положении, обеспечивающем удобные и менее утомительные рабочие условия.
  (Наклон: вверх 35°/вниз 5°, поворот: 344°, регулируемая высота: 110 мм (Наклон 35°), 130 мм (Наклон 0°))
- ЖК-панель со светодиодными лампами задней подсветки и длительным ресурсом

ООО ЦИРМИ INFO@CIRMI.RU WWW.GOSZDRAVNADZOR.RU

1-2. Содержимое упаковки

Убедитесь, что все следующие компоненты имеются в упаковке. Обратитесь к уполномоченному представителю компании EIZO за помощью, если что-либо из перечисленного ниже отсутствует или повреждено.

Примечание

- Сохраните упаковку и материалы для будущего перемещения или перевозки монитора.

Наименование медицинского изделия:
Монитор медицинский жидкокристаллический цветной RadiForce MX242W
Основной состав:
- Монитор – 1 шт.
- Шнур питания – 1 шт.
- Цифровой сигнальный кабель DisplayPort – 1 шт.
- Цифровой сигнальный кабель DVI-D – 1 шт.
- Кабель USB – 1 шт.
- Основание стойки – 1 шт.
- Держатель кабеля – 1 шт.
- Компакт-диск с программным обеспечением и инструкцией по эксплуатации – 1 шт.
- Инструкция по эксплуатации – 1 шт.

1-3. EIZO LCD Utility Disk

К настоящему изделию прилагается компакт-диск EIZO LCD Utility Disk (CD-ROM). В таблице ниже описано содержимое диска и указаны общие сведения о программных приложениях.

● Содержимое диска и обзор программного обеспечения

Настоящий диск включает в себя программное обеспечение по настройке параметров и Руководство по установке. Процесс загрузки программного обеспечения и процедура доступа к файлам описаны в файле Readme.txt.

Содержание	Общие сведения
Файл Readme.txt	
RadiCS LE (для Windows)	Дополнительный набор программного обеспечения управления качеством для калибровки монитора и управления журналом калибровки.
ScreenManager Pro for Medical (для Windows)	Программное обеспечение для настройки экрана с помощью мыши и клавиатуры.
Руководство по установке для данного монитора (PDF-файл)	
Инструкции по эксплуатации для данного монитора (PDF-файл)	

● Принципы использования RadiCS LE/ScreenManager Pro for Medical

Порядок установки и использования RadiCS LE/ScreenManager Pro for Medical описаны в соответствующем Руководстве пользователя на диске.
Для использования данного программного обеспечения монитор нужно подключить к ПК с помощью входящего в комплект кабеля USB. Дополнительная информация содержится в Руководстве по установке (на CD-ROM).

ООО ЦИРМИ INFO@CIRMI.RU WWW.GOSZDRAVNADZOR.RU

1-4. Средства управления и их назначение

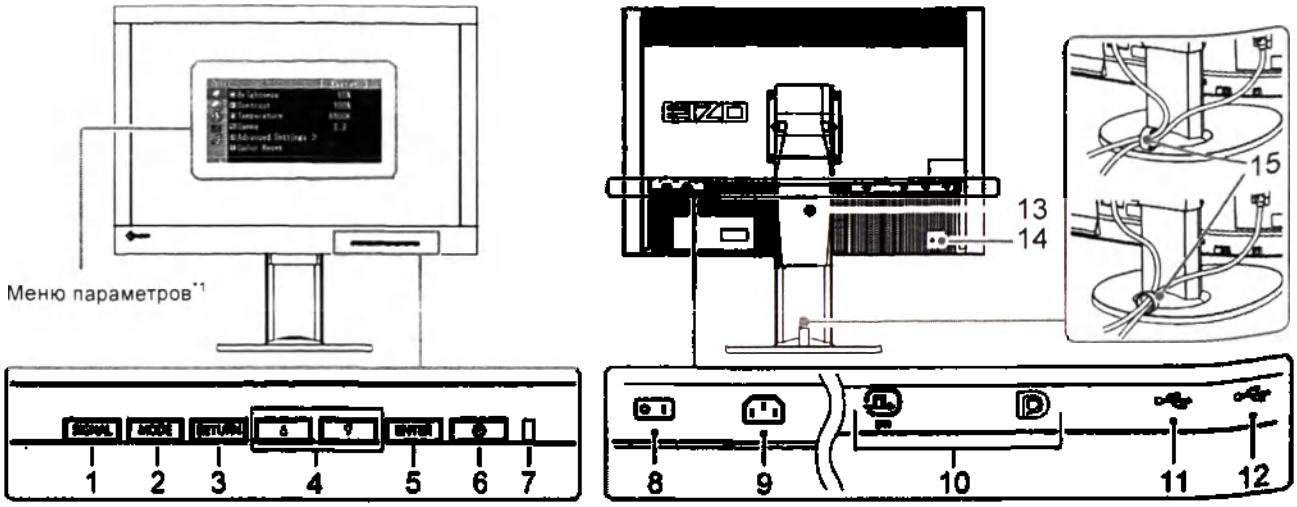

1. Кнопка SIGNAL	Переключение входящих сигналов изображения.
2. Кнопка MODE	Выбор режима CAL Switch.
3. Кнопка RETURN	Отмена настройки/регулировки и выход из меню регулировки.
4. Кнопка ▲▼	Выбор в меню, а также регулировка и настройка функции.
5. Кнопка ENTER	Отображение меню регулировки, определение элемента на экране меню и сохранение отрегулированного значения.
6. Кнопка ⏻	Включение/выключение питания.
7. Индикатор питания	Показывает рабочее состояние монитора. Зеленый: Работает Оранжевый: Режим энергосбережения OFF: Основное питание/питание отключено
8. Выключатель основного питания	Включение и выключение основного питания.
9. Разъем питания	Подключение шнура питания.
10. Разъемы для входного сигнала	Слева: разъем DVI-I / Справа: разъем DisplayPort
11. Входной порт USB	Подключение USB-кабеля для использования ПО, которому необходимо подключение по USB, или для использования функции USB-разветвителя.
12. Выходной порт USB	Подключение периферийного устройства USB.
13. Стойка	Используется для регулировки высоты и угла наклона экрана монитора.
14. Разъем для кодового замка	Поддерживает систему безопасности MicroSaver компании Kensington.
15. Держатель кабеля	Крышка для кабелей монитора.

*1 Для получения инструкций по эксплуатации обратитесь к Руководству пользователя (на CD-ROM).

ООО ЦИРМИ INFO@CIRMI.RU WWW.GOSZDRAVNADZOR.RU

Глава 2 Настройка

2-1. Поддерживаемые разрешения

Монитор поддерживает следующие разрешения.

Разрешение	частота вертикальной развертки
640 × 480	60 Hz
720 × 400	70 Hz
800 × 600	60 Hz
1024 × 768	60 Hz
1280 × 960	60 Hz
1280 × 1024	60 Hz
1600 × 1200	60 Hz
1680 × 1050	60 Hz
1920 × 1200*1	60 Hz

*1 Рекомендованное разрешение.

2-2. Подключение кабелей

Внимание

- Убедитесь, что у монитора и компьютера выключено питание.
- При замене текущего монитора на этот монитор перед его подключением к компьютеру обязательно установите на компьютере допустимые параметры разрешения и частоты вертикальной развертки. Обратитесь к таблице поддерживаемых разрешений этого монитора (на задней стороне обложки).

Примечание

- При подключении к этому устройству нескольких компьютеров обратитесь к Руководству по установке (на CD-ROM).

1. Подключите сигнальные кабели к разъемам для входных сигналов и компьютеру.

При подключении кабелей проверяйте форму разъемов.

После подключения сигнального кабеля затяните винты разъемов, чтобы обеспечить надежное соединение.

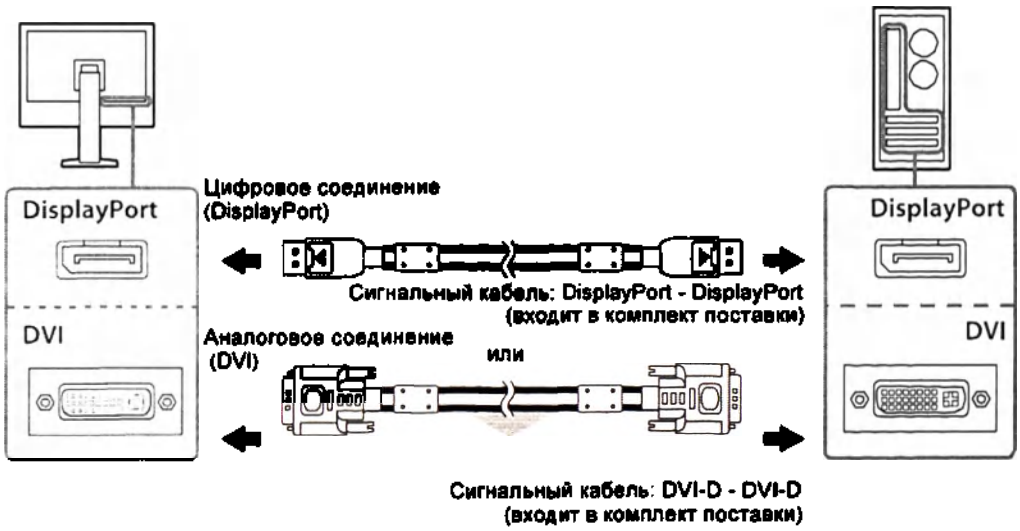

2. Подключите шнур питания к штепсельной розетке и разъему питания монитора.

ООО ЦИРМИ INFO@CIRMI.RU WWW.GOSZDRAVNADZOR.RU

3 . При использовании RadiCS LE или ScreenManager Pro for Medical подключите кабель USB.

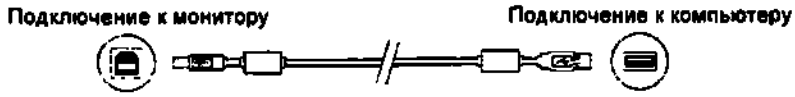

4 . К настоящему изделию прилагается держатель кабеля. Используйте держатель для организации кабелей, подключенных к монитору.

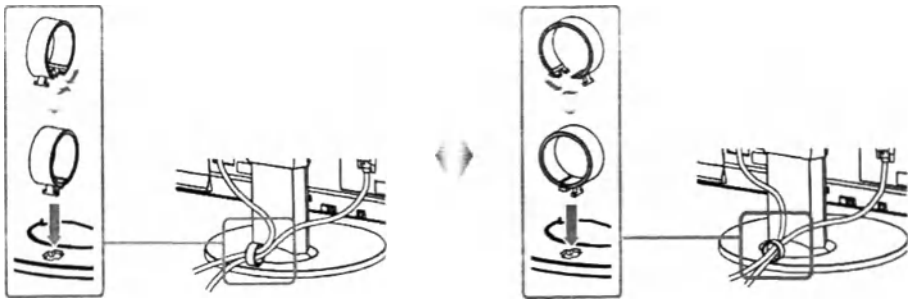

5 ⏻. Нажмите кнопку, чтобы включить монитор.

Индикатор питания монитора загорается зеленым светом.

6 . Включите компьютер.

На экране появляется изображение.

Если изображение не появится, дополнительные указания см. в главе «Глава 3 Поиск и устранение неисправностей».

Внимание

- По окончании работы выключайте монитор и компьютер.
- Для максимального энергосбережения рекомендуется отключать кнопку питания. Отключение с помощью выключателя основного питания или отсоединение шнура питания от розетки полностью прекращают подачу питания на монитор.

Примечание

- Чтобы продлить срок службы монитора и снизить ухудшение яркости изображение вследствие износа, а также уменьшить расход электроэнергии, выполняйте следующее:
  - Используйте функцию энергосбережения компьютера.
  - По окончании работы выключайте монитор и компьютер.

2-3. Регулировка высоты и угла наклона экрана

Удерживая монитор обеими руками за левый и правый края, отрегулируйте высоту, наклон и поворот экрана для достижения удобного для работы положения.

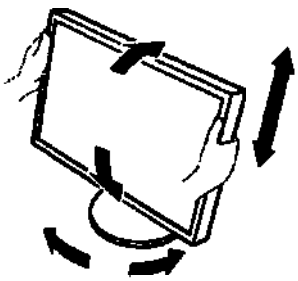

Внимание

- Убедитесь в том, что кабели подключены правильно.

ООО ЦИРМИ INFO@CIRMI.RU WWW.GOSZDRAVNADZOR.RU

Глава 3 Поиск и устранение неисправностей

Проявление неисправности	Причина и действия по устранению
1. Отсутствует изображение • Индикатор питания не горит.	• Проверьте правильность подключения шнура питания. • Включите выключатель основного питания. • Нажмите ⏻. • Выключите основное питание, затем снова включите его через несколько минут.
• Индикатор питания горит зеленым светом.	• Увеличьте «Brightness (Яркость)», «Gain (Усиление)» в меню регулировки.
• Индикатор питания мигает оранжевым цветом.	• Попробуйте переключить входной сигнал нажатием кнопки SIGNAL. • Подвигайте мышь или нажмите любую кнопку на клавиатуре. • Убедитесь, что компьютер включен.
• Индикатор питания мигает оранжевым и зеленым.	• В устройстве, подключенном с помощью DisplayPort, возникла проблема. После решения этой проблемы выключите монитор, затем снова включите его. Для получения дополнительной информации обратитесь к Руководству пользователя устройства вывода.
2. Отображается приведенное ниже сообщение.	Это сообщение появляется в случае некорректного входного сигнала, даже если монитор исправен.
• Данное сообщение появляется при отсутствии входного сигнала. Пример: 	• Возможно появление сообщения, показанного на примере слева, так как некоторые ПК не выводят сигнал сразу же после включения питания. • Убедитесь, что компьютер включен. • Проверьте правильность подключения сигнального кабеля. • Попробуйте переключить входной сигнал нажатием кнопки SIGNAL.
• Данное сообщение означает, что входной сигнал находится за пределами указанного частотного диапазона. (Частота такого сигнала отображается пурпурным цветом) Пример: 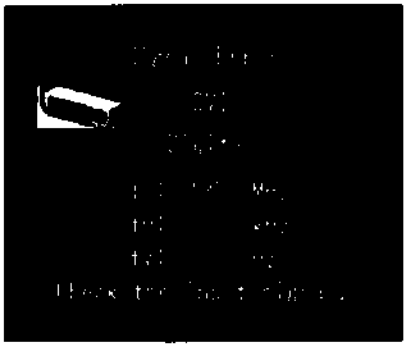 fD: Частота точек (Отображается только при использовании входов цифровых сигналов) fH: Частота горизонтальной развертки fV: Частота вертикальной развертки	• Проверьте соответствие установленных на компьютере значений разрешения и частоты вертикальной развертки требованиям монитора (см. «2-1. Поддерживаемые разрешения»). • Перезагрузите компьютер. • Выберите требуемую настройку, используя служебную программу видеокарты. Для получения дополнительной информации обратитесь к руководству по видеокарте.

ООО ЦИРМИ INFO@CIRMI.RU WWW.GOSZDRAVNADZOR.RU

Глава 4 Технические характеристики

Версия программного обеспечения – 5.0.5
Класс безопасности ПО - Class B

ЖК-панель	Тип	IPS (антибликовая)
	Задняя подсветка	Светодиодные лампы
	Размер	61 см (24,1 дюймов) (61,1 см по диагонали)
	Исходное разрешение	2,3 мегапиксель (1920 точек × 1200 линий)
	Размер монитора (H × V)	518,4 мм × 324,0 мм
	Шаг пикселя	0,27 мм
	Цвета отображения	8-битные и 10-битные цвета (DisplayPort): 1,07 миллиард (максимум) цветов
	Углы обзора (H / V, стандартные)	178° / 178°
	Рекомендуемая яркость	180 свечей на м^2
	Контраст (стандартное значение)	1000:1
	Время реакции (стандартные)	12 мс (черный-белый-черный)
Видеосигналы	Входные разъемы	DVI-I × 1, DisplayPort × 1
	Частота цифрового сканирования (H / V)	31 кГц – 76 кГц / 59 Гц – 61 Гц (VGA TEXT: 69 Гц – 71 Гц) Режим кадровой синхронизации: 59 Гц – 61 Гц
	Частота аналогового сканирования (H / V)	26 кГц – 76 кГц / 49 Гц – 71 Гц (VGA TEXT: 69 Гц – 71 Гц)
	Синхронный сигнал	Отдельный, TTL, положительный и отрицательный
	частота точек	165 МГц (максимум)
USB	Порт	Входной порт × 1, выходной порт × 2
	Стандарт	USB Specification Revision 2.0
Питание	Вход	AC 100 – 240 В ±10 %, 50/60 Гц 0,70 А – 0,40 А
	Максимальное потребление электроэнергии	68 Вт или меньше
	Режим энергосбережения	0,5 Вт или меньше ((если подключен только разъем DVI (аналоговый)1, «Выбор ввода» установлен в режим «Ручной», устройство USB не подключено, параметр «DP Power Save» установлен на «On»)
	Режим ожидания	0,5 Вт или меньше (устройство USB не подключено, параметр «DP Power Save» установлен на «On»)
Физические характеристики	Габаритные размеры	575 ± 1мм × 409 – 553,7 ± 5мм × 245 ± 1мм (Ш × В × Г) (наклон: 0°)
	Габаритные размеры (без стойки)	575 ± 1мм × 398 ± 1мм × 71 ± 1мм (Ш × В × Г)
	Масса нетто	8,7 ±0.3 кг
	Масса нетто (без стойки)	6,0 ±0.3 кг
	Диапазон регулировки по высоте	138,6 мм (наклон: 35°) 144,7 мм (наклон: 0°)
	Наклон	Вверх 35°, вниз 5°
	Поворот	344°
	Поворот	90° (по часовой стрелке)
Требования к окружающей среде при эксплуатации	Температура:	от 0 °C до 35 °C (от 32°F до 95°F)
	Относительная влажность	от 20 % до 80 % (без конденсации)
	Давление воздуха	от 540 гПа до 1060 гПа

ООО ЦИРМИ INFO@CIRMI.RU WWW.GOSZDRAVNADZOR.RU

Требования к окружающей среде при транспортировке/ хранении	Температура	от –20 °C до 60 °C (от –4°F до 140°F)
	Относительная влажность	от 10 % до 90 % (без конденсации)
	Давление воздуха	от 200 гПа до 1060 гПа

Габаритные размеры

Устройство: мм

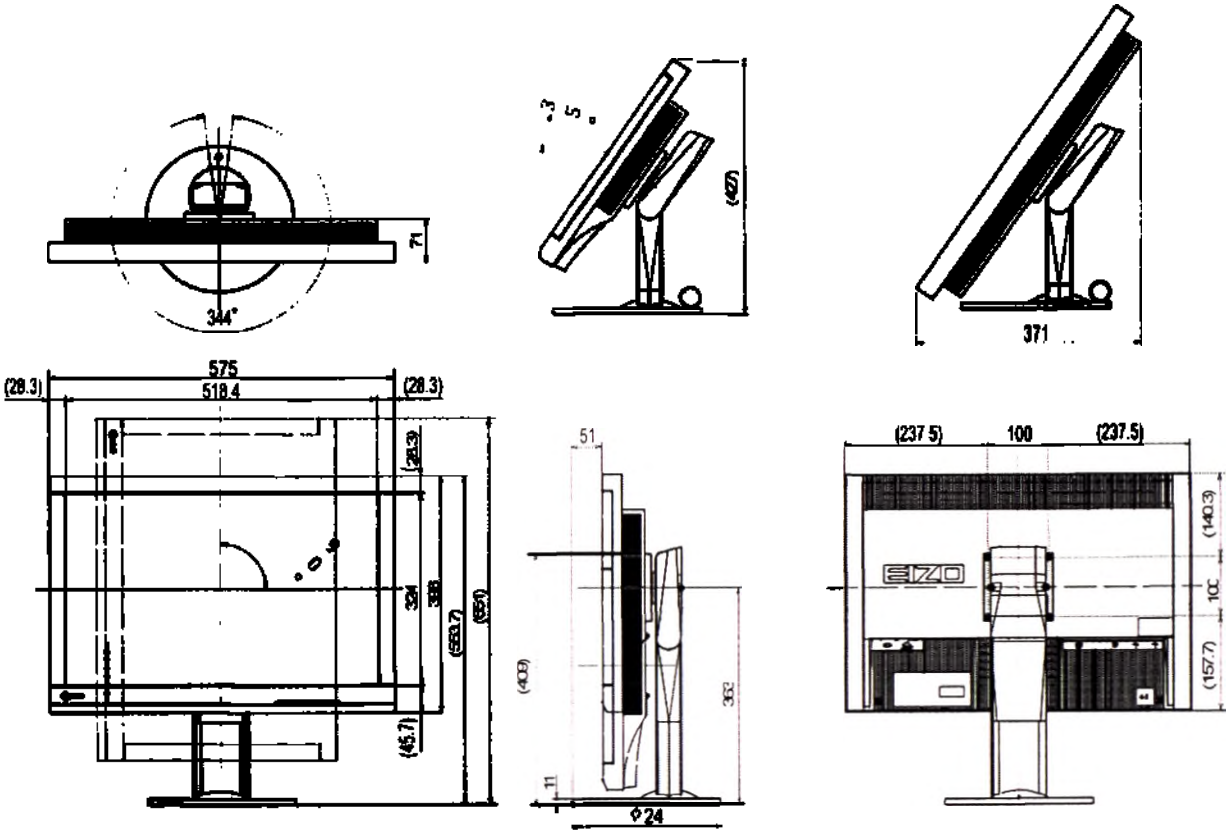

Составные части

Принадлежности	Габариты, вес и описание
Шнур питания	Длина: 3000 ± 50 мм Вес: 302.7 г ± 10% 3.0 м, одобренный VDE отдельный шнур с 3 контактной вилкой
Цифровой сигнальный кабель DisplayPort	Длина: 3000 ± 50 мм Вес: 205.6 г ± 10% PP300 (DisplayPort - DisplayPort, 3м)
Цифровой сигнальный кабель DVI-D	Длина: 3000 ± 50 мм Вес: 236.7 г ± 10% DD300-RI-BK (DVI-D - DVI-D, 3м, Одинарный режим)
Кабель USB	Длина: 3000 ± 60 мм Вес: 110.3 г ± 10% UU300 (USB2.0 кабель 3.0м)
Основание стойки	Размер: Φ245 мм ± 0,4 мм Вес: 0.92кг ± 10% Основание подставки
Держатель кабеля	Размер: Φ36.5 мм ± 10% Вес: 3.2 г ± 10% Держатель кабеля
Компакт-диск с программным обеспечением и	

ООО ЦИРМИ INFO@CIRMI.RU WWW.GOSZDRAVNADZOR.RU

инструкцией по эксплуатации	

ООО ЦИРМИ INFO@CIRMI.RU WWW.GOSZDRAVNADZOR.RU

Глава 5 Глоссарий

Clock

Монитору аналоговых входных сигналов необходимо воспроизводить тактовую частоту, идентичную частоте точек используемой графической системы, когда аналоговый сигнал конвертируется в цифровой сигнал для отображения изображений. Это называется clock adjustment (регулировка тактовой частоты). На экране появляются вертикальные полосы, если настройка синхроимпульса выполнена неверно.

DDC (канал данных дисплея)

VESA обеспечивает стандартизацию для интерактивной передачи данных о настройках, например, между ПК и монитором.

DICOM (Цифровые изображения и передача данных в медицине)

Стандарт DICOM был разработан Американским колледжем радиологии и Национальной ассоциацией производителей электрооборудования США.
Подключение устройства в соответствии со стандартом DICOM обеспечивает передачу изображений и данных в медицине. В стандарте DICOM, Часть 14, дано определение цифрового медицинского изображения в оттенках серого.

DisplayPort

Это стандартный интерфейс для приведения сигналов изображения в соответствие со стандартом VESA. Он был создан с целью заменить традиционные DVI и аналоговые интерфейсы. Может передавать сигналы с высоким разрешением и звуковые сигналы, которые не поддерживаются DVI. Разъемы стандартного размера и малого размера стандартизированы.

DVI (цифровой видеоинтерфейс)

DVI – стандартный цифровой видеоинтерфейс. DVI обеспечивает передачу цифровых данных
PC без потерь.
Сюда также входят система передачи TMDS и разъемы DVI. Существует два типа разъемов DVI. Разъем DVI-D предназначен только для входа цифрового сигнала. Разъем DVI-I используется для входа как цифровых, так и аналоговых сигналов.

DVI DMPM (DVI/управление режимом электропитания цифрового монитора)

DVI DMPM – функция энергосбережения цифрового интерфейса. Режимы «Monitor ON (рабочий режим)» и «Active Off (режим энергосбережения)» обязательны для DVI DMPM в качестве режимов электропитания монитора.

Gain

Эта функция используется для регулировки красного, зеленого и синего в каждом из цветовых параметров. ЖК-монитор отображает цвета за счет света, проходящего через плоский цветной светофильтр. Красный, зеленый и синий – три основных цвета. Все цвета, отображаемые на экране, отображаются путем комбинации этих трех цветов. Оттенок цвета можно изменить с помощью настройки интенсивности (объема) света, проходящего через каждый из цветных светофильтров.

ООО ЦИРМИ INFO@CIRMI.RU WWW.GOSZDRAVNADZOR.RU

Gamma

Как правило, яркость монитора изменяется нелинейно, в зависимости от уровня входного сигнала, который называется «Показатель гамма». При низком значении данного показателя получается изображение с малым контрастом, а при высоком значении показателя гамма – изображение с высоким контрастом.

HDCP (система защиты цифрового содержимого, передаваемого по каналам с высокой пропускной способностью)

Система кодирования цифровых сигналов, разработанная для защиты от копирования цифрового содержимого (видео, музыка и т. п.).
Она позволяет безопасно передавать цифровое содержимое за счет кодирования цифровых данных, отправленных через разъемы DVI или HDMI, на выходе и их декодирования на входе.
Цифровое содержимое нельзя воспроизвести, если оборудование со стороны входа и выхода несовместимо с системой HDCP.

Разрешение

ЖК-панель состоит из множества пикселей определенного размера, которые за счет подсветки создают изображения. Монитор состоит из горизонтальных 1920 и 1200 вертикальных пикселей. Следовательно, если совокупное разрешение левого и правого экранов составляет 1920 × 1200, все пиксели отображаются в полноэкранном формате (1:1).

Регулировка диапазона

С помощью регулировки диапазона контролируется уровень выходного сигнала для отображения на экране каждой градации цвета. Рекомендуется выполнять регулировку диапазона перед настройкой цвета.

Phase

Фаза – управление временем выборки для конвертации аналогового входного сигнала в цифровой сигнал. Регулировка фазы выполняется для настройки времени. Рекомендуется выполнять регулировку фазы после правильной настройки тактовой частоты.

Температура

Цветовая температура – способ измерения белого цветового тона, как правило, измеряемая в градусах по Кельвину. Экран становится красноватым при низкой цветовой температуре и синеватым — при высокой температуре. Это похоже на изменение цвета пламени в зависимости от температуры.
5000 K: белый, слегка красноватый
6500 K: белый, который называют дневным сбалансированным цветом
9300 K: белый, слегка синеватый

VESA DPM (ассоциация Video Electronics Standards Association – Управление энергопотреблением дисплея)

Благодаря техническим характеристикам VESA эффективность использования энергии в мониторах компьютеров возросла. Это достигается за счет стандартизации сигналов, посылаемых из компьютера (видеокарты).
DPM определяет состояние сигналов, передаваемых между компьютером и монитором.

ООО ЦИРМИ INFO@CIRMI.RU WWW.GOSZDRAVNADZOR.RU

Приложение

Товарный знак

Термины HDMI и HDMI High-Definition Multimedia Interface, а также логотип HDMI являются товарными знаками или зарегистрированными товарными знаками компании HDMI Licensing, LLC в Соединенных Штатах Америки и других странах.

Логотип DisplayPort Compliance и VESA – зарегистрированные товарные знаки ассоциации Video Electronics Standards Association.

Acrobat, Adobe, Adobe AIR и Photoshop зарегистрированные товарные знаки компании Adobe Systems Incorporated в Соединенных Штатах Америки и других странах.

AMD Athlon и AMD Opteron – товарные знаки компании Advanced Micro Devices, Inc.

Apple, ColorSync, eMac, iBook, iMac, iPad, Mac, MacBook, Macintosh, Mac OS, PowerBook и QuickTime – зарегистрированные товарные знаки корпорации Apple Inc.

ColorMunki, Eye-One и X-Rite – зарегистрированные товарные знаки компании X-Rite Incorporated в Соединенных Штатах Америки и/или других странах.

ColorVision и ColorVision Spyder2 – зарегистрированные товарные знаки компании DataColor Holding AG в Соединенных Штатах Америки.

Spyder3 и Spyder4 – товарные знаки компании DataColor Holding AG.

ENERGY STAR – зарегистрированный товарный знак управления United States Environmental Protection Agency в Соединенных Штатах Америки и других странах.

GRACoL и IDEAlliance – зарегистрированные товарные знаки организации International Digital Enterprise Alliance.

NEC – зарегистрированный товарный знак корпорации NEC.

PC-9801 и PC-9821 – товарные знаки корпорации NEC.

NextWindow – зарегистрированный товарный знак компании NextWindow Ltd.

Intel, Intel Core и Pentium – зарегистрированные товарные знаки корпорации Intel в Соединенных Штатах Америки и других странах.

PowerPC – зарегистрированный товарный знак корпорации International Business Machines Corporation.

PlayStation – зарегистрированный товарный знак компании Sony Computer Entertainment Inc.

PSP и PS3 – товарные знаки компании Sony Computer Entertainment Inc.

RealPlayer – зарегистрированный товарный знак компании RealNetworks, Inc.

TouchWare – товарный знак компании 3M Touch Systems, Inc.

Windows, Windows Media, Windows Vista, SQL Server и Xbox 360 – зарегистрированные товарные знаки корпорации Microsoft в Соединенных Штатах Америки и других странах.

YouTube – зарегистрированный товарный знак корпорации Google Inc.

Firefox – зарегистрированный товарный знак организации Mozilla Foundation.

Kensington и MicroSaver – товарные знаки корпорации ACCO Brands.

EIZO, EIZO Logo, ColorEdge, DuraVision, FlexScan, FORIS, RadiCS, RadiForce, RadiNET, Raptor и ScreenManager – зарегистрированные товарные знаки корпорации EIZO в Японии и других странах.

ColorNavigator, EcoView NET, EIZO EasyPIX, EIZO ScreenSlicer, i•Sound, Screen Administrator и UniColor Pro – товарные знаки корпорации EIZO.

Все остальные названия компаний и продуктов являются товарными знаками или зарегистрированными товарными знаками их владельцев.

ООО ЦИРМИ INFO@CIRMI.RU WWW.GOSZDRAVNADZOR.RU

Лицензия / Авторское право

Округлый готический жирный растровый шрифт, разработанный компанией Ricoh, используется для символов, отображаемых в данном устройстве.

Перечень международных нормативных документов/стандартов, которым соответствует медицинское изделие

IEC60601-1 «Изделия медицинские электрические. Часть 1-1. Общие требования безопасности. Требования безопасности к медицинским электрическим системам»
IEC60950-1 «Оборудование информационных технологий. Требования безопасности. Часть 1. Общие требования»
EN60601-1 «Изделия медицинские электрические. Часть 1. Общие требования безопасности с учетом основных функциональных характеристик»
IEC60601-1-2 «Изделия медицинские электрические. Часть 1-2. Общие требования безопасности. Электромагнитная совместимость. Требования и методы испытаний»
IEC60950-1 «Оборудование информационных технологий. Безопасность. Часть 1. Общие требования.»
CISPR22 «Совместимость технических средств электромагнитная. Оборудование информационных технологий. Радиопомехи индустриальные. Нормы и методы измерений»
CISPR24 «Совместимость технических средств электромагнитная. Оборудование информационных технологий. Устойчивость к электромагнитным помехам. Требования и методы испытаний (с Поправкой)»
IEC61000-3-2 «Электромагнитная совместимость (ЭМС). Часть 3-2. Нормы. Нормы эмиссии гармонических составляющих тока (оборудование с входным током не более 16 А в одной фазе)»
IEC61000-3-3 «Электромагнитная совместимость (ЭМС). Часть 3-3. Нормы. Ограничение изменений напряжения, колебаний напряжения и фликера в общественных низковольтных системах электроснабжения для оборудования с номинальным током не более 16 А (в одной фазе), подключаемого к сети электропитания без особых условий»
Directive 2011/65/EU «Ограничение содержания вредных веществ»
Directive 2012/19/EU «Отходы электрического и электронного оборудования»

Классификация оборудования

- Тип защиты от поражения электрическим током: Класс I
- Класс ЭМС: EN60601-1-2:2015 Группа 1 Класс B
- Классификация медицинского прибора (ЕС): Класс I
- Режим работы: продолжительный
- Класс IP: IPX0
- Не пригоден в среде с повышенным уровнем кислорода
- Рабочие части отсутствуют

Техническое обслуживание и ремонт

Для технического обслуживания и ремонта обратитесь к уполномоченному компанией EIZO Corporation квалифицированному специалисту по ремонту и техническому обслуживанию.

Периодические проверки рекомендуется проводить не реже 1 раза в год.
Периодически рекомендуется проводить поверку работоспособности монитора:
- перед каждым включением рекомендуется визуально оценивать целостность всех кабелей и корпуса монитора
- не реже 1 раза в год рекомендуется проводить уборку места рядом со штепселем и вентиляционным отверстием монитора.
- 1 раз в год рекомендуется выводить тестовое изображение для визуальной оценки качества отображения
- 1 раз в год рекомендуется проводить проверку сопротивления изоляции шнура питания (обратитесь в сервисный центр)
При обнаружении любых неисправностей, посторонних запахов или звуков со стороны монитора обратитесь в сервисный центр.

ООО ЦИРМИ INFO@CIRMI.RU WWW.GOSZDRAVNADZOR.RU

Утилизации оборудования

Мониторы соответствуют требованиям 2012/19/EU (Директива ЕС об отходах электрического и электронного оборудования (WEEE). В конце срока службы, монитор должен быть утилизированы в соответствии с правилами, регламентирующими утилизацию подобных изделий.
Монитор относится к эпидемиологически безопасным отходам и должен быть утилизирован в соответствии с СанПиН 2.1.3684-21 "Санитарно-эпидемиологические требования к содержанию территорий городских и сельских поселений, к водным объектам, питьевой воде и питьевому водоснабжению населения, атмосферному воздуху, почвам, жилым помещениям, эксплуатации производственных, общественных помещений, организации и проведению санитарно-противоэпидемических (профилактических) мероприятий".

Упаковка

Монитор упаковывается в картонную коробку с плотной и прочной структурой, предоставляющую защиту от пыли и повреждений, вызванных внешними воздействиями при транспортировании. Упаковка состоит из гофрированного картона с картонными вкладками и пенопластовыми вставками, заклеенная клейкой лентой.

Маркировка

Расшифровка маркировочных символов

СИМВОЛЫ	Значение символа	СИМВОЛЫ	Значение символа
	Отключите монитор		Символ переработки для гофрированного картона, используемого для упаковки
	Включите монитор		Символ переработки
	Постоянный ток	2	Количественное ограничение штабелирования
	Эквипотенциальность		Этой стороной вверх
	Не прикасаться		Хранить в сухом месте
	Символ утилизации в соответствии с директивой WEEE 2002/96/EC «Об отходах электрического и электронного оборудования»;		Хрупкое
	Знак сертификации TUV	REF	Каталожный номер
CE	Маркировка CE	SN	Серийный номер
EAC	Маркировка EAC	QTY	Количество
RXonly	Внимание: Федеральный закон США допускает продажу устройства только лицензированным медицинским работником или по его заказу		См. инструкции по эксплуатации
	Знак сертификации Бюро стандартов, метрологии и контроля Тайваня		Дата изготовления

ООО ЦИРМИ INFO@CIRMI.RU WWW.GOSZDRAVNADZOR.RU

	Производитель	EC REP	Уполномоченный представитель в Европейском Сообществе
	Ограничение температуры		Ограничение влажности
	Знак подтверждение ЭМС и безопасность - соответствия нормам национальных стандартов КНР		Внимание!
	Соответсвие директиве RoHS (территория Китая)		Знак сертификации UL безопасности продукции
	Знак соответстствия качества и безопасности и ежегодной инспекция производственной линии		Знак наличия сертификатаTUV SUD.
	Знак соответствия требованиям UL (Canadian Underwriters Laboratory – Канада)	IS 10322 (Part 5/Sec 1) R-XXXXXXXX IS 13252 (Part 1)	Знак обязательной сертификации (территория Индии)
	Символ вольтметра		Символ использования внутри помещения
	Знак КС сертификации для электрических и электронных приборов в Южной Корее		Знак соответствия стандартов CSA для США и Канады
	Знак сертификации PSE - безопасность продукции электрических приборов и материалов для Японии		

Дизайн этикетки

Фото. Идентификационная табличка монитора RadiForce MX242W

ООО ЦИРМИ INFO@CIRMI.RU WWW.GOSZDRAVNADZOR.RU

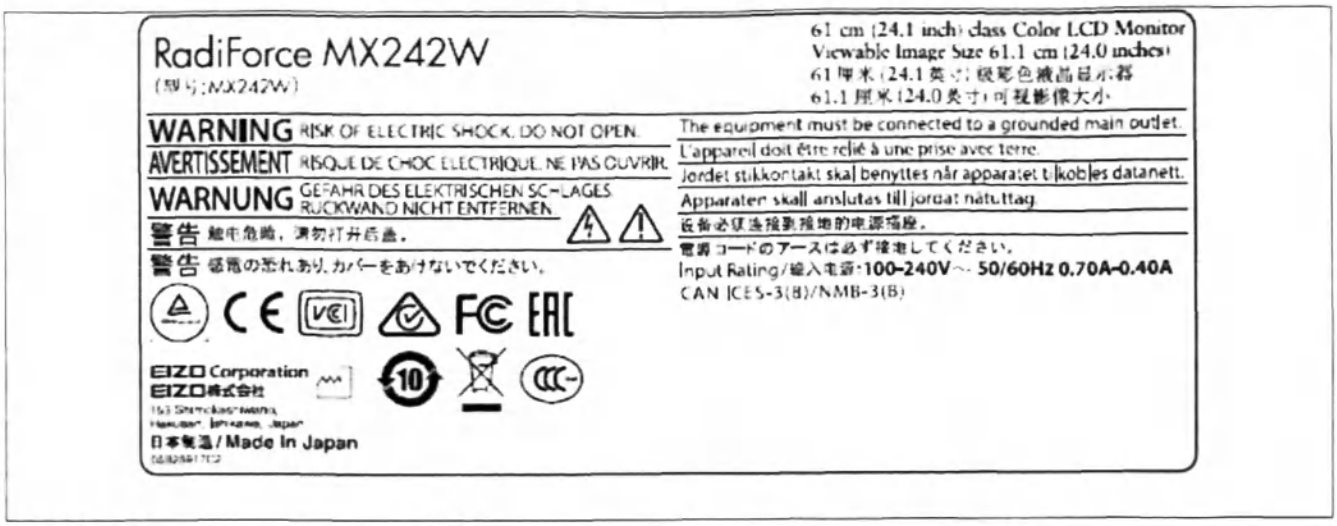

Дополнительно будет нанесён стикер, содержащий следующую информацию:

Монитор медицинский жидкокристаллический цветной
Вариант исполнения 9: Монитор медицинский жидкокристаллический цветной: RadiForce MX242W

РУ №_____от _____

Срок эксплуатации- 7 лет.

EIZO Corporation (ЭЙДЗО Корпорэйшн)
153, Shimokashiwano, Hakusan, Ishikawa 924-8566, Japan, Япония

Страна происхождения: Japan (Япония)

Уполномоченный представитель в России: ООО «ЛЕГИОН», 198152, г. Санкт-Петербург, ул. Краснопутиловская, д. 69, лит. А, пом. 157-н, оф. 651.1В тел. (812) 640-03-89, 946-44-20 ; факс (812) 640-03-89 email: cert@legion.ru

- регистрационное удостоверение России (номер и дата);
- уполномоченный представитель в России
- наименование медицинского изделия, согласно регистрационному удостоверению России.
- срок эксплуатации

Срок службы

Ожидаемый срок службы составляет 7 лет.

ООО ЦИРМИ INFO@CIRMI.RU WWW.GOSZDRAVNADZOR.RU

Информация по ЭМС

Монитор медицинский жидкокристаллический цветной RadiForce MX242W обладает характеристиками, необходимыми для корректного воспроизведения изображений.

Среда целевого использования

Устройства RadiForce MX242W предназначено для использования квалифицированным медицинским персоналом в качестве профессионального оборудования в первую очередь в среде учреждений здравоохранения.

Устройства RadiForce MX242W не подходит для применения в следующих условиях:

- Для оказания медицинской помощи на дому
- Вблизи высокочастотного хирургического оборудования, например, электрохирургических ножей
- Вблизи коротковолнового терапевтического оборудования
- Экранированный кабинет для таких систем медицинского оборудования, как МРТ
- В специальных условиях экранирования
- В автомобилях, в том числе скорой помощи
- Другие специальные условия

⚠ ПРЕДУПРЕЖДЕНИЕ

При установке устройства RadiForce MX242W необходимо соблюдать особые меры предосторожности, касающиеся ЭМС. При установке и эксплуатации данного изделия необходимо тщательно изучить информацию по ЭМС, раздел «МЕРЫ ПРЕДОСТОРОЖНОСТИ» в этом документе и соблюдать приведенные далее инструкции.

Устройства RadiForce MX242W не следует устанавливать рядом с другим оборудованием или на нем. В случае необходимости такой установки следует понаблюдать за оборудованием или системой убедиться, что в этих условиях устройства работают должным образом.

При использовании переносного радиочастотного оборудования, держите его на расстоянии не менее 30 см (12 дюймов) от каких-либо частей, включая кабели, устройства RadiForce MX242W. В противном случае возможно ухудшение характеристик данного оборудования. Подключая дополнительное оборудование к сигнальным входам или выходам при настройке медицинской системы, пользователь отвечает за соответствие системы требованиям стандарта IEC/EN60601-1-2.

Применяйте только кабели, прилагаемые к данному устройству или указанные компанией EIZO. Использование иных кабелей, кроме указанных или прилагаемых компанией EIZO к данному оборудованию может привести к повышению уровня электромагнитного излучения или ухудшению помехоустойчивости и неправильному функционированию данного оборудования.

Кабели	Специализированные кабели EIZO	Макс. длина кабеля	Экранирование	Ферритовый сердечник
Сигнальный кабель (DisplayPort)	PP300 / PP200	3 м	Экранированный	С ферритовыми сердечниками
Сигнальный кабель (DVI-D)	DD300 / FD-C39	3 м	Экранированный	С ферритовыми сердечниками
Сигнальный кабель (DVI-I)	FD-C16	2 м	Экранированный	С ферритовыми сердечниками
Кабель USB:	UU300 / MD-C93	3 м	Экранированный	С ферритовыми сердечниками
Шнур питания (с заземлением)	-	3 м	Неэкранированный	Без ферритовых сердечников

ООО ЦИРМИ INFO@CIRMI.RU WWW.GOSZDRAVNADZOR.RU

Технические описания

Электромагнитное излучение		
Устройства RadiForce MX242W предназначены для использования в описанных ниже условиях электромагнитной среды. Заказчик или пользователь оборудования RadiForce MX242W должен обеспечить эксплуатацию оборудования в среде, соответствующей спецификациям.		
Испытание на излучение	**Соответствие**	**Электромагнитное окружение — указания**
Радиочастотное излучение CISPR11/EN55011	Группа 1	Оборудование RadiForce MX242W использует радиоэнергию только для работы. Поэтому его радиоизлучение очень низкое и практически никогда не создает помех в работе установленного рядом электронного оборудования.
Радиочастотное излучение CISPR11/EN55011	Класс B	Оборудование RadiForce MX242W можно использовать в любых помещениях для бытовых целей, а также в помещениях, непосредственно подключенных к низковольтным распределительным электрическим сетям (электрическим сетям общего назначения).
Гармонические излучения IEC/EN61000-3-2	Класс D	
Колебания напряжения/ пульсирующие излучения IEC/EN61000-3-3	Соответствует	

Устойчивость к электромагнитным помехам			
Устройства RadiForce MX242W испытаны на соответствие указанным ниже уровням переносимости помех согласно требованиям испытаний для профессионального оборудования в среде здравоохранения, установленных стандартом IEC/EN60601-1-2. Заказчики и пользователи оборудования RadiForce MX242W должны обеспечить эксплуатацию оборудования RadiForce MX242W в следующих условиях:			
Испытания на помехоустойчивость	**Уровень испытаний для профессиональных медицинских учреждений**	**Уровень соответствия**	**Электромагнитное окружение — указания**
Электростатический разряд (ЭСР) IEC/EN61000-4-2	±8 кВ, контактный разряд ±15 кВ, воздушный разряд	±8 кВ, контактный разряд ±15 кВ, воздушный разряд	Пол должен быть деревянным, бетонным или покрытым керамической плиткой. Если пол имеет синтетическое покрытие, относительная влажность должна быть не менее 30 %.
Кратковременные изменения / скачки напряжения IEC/EN61000-4-4	±2 кВ, силовые линии ±1 кВ, линии ввода / вывода данных	±2 кВ, силовые линии ±1 кВ, линии ввода / вывода данных	Питание от электросети должно соответствовать стандарту, установленному для коммерческих объектов и медицинских учреждений.
Скачки IEC/EN61000-4-5	±1 кВ между линиями ±2 кВ от линии к земле	±1 кВ между линиями ±2 кВ от линии к земле	Питание от электросети должно соответствовать стандарту, установленному для коммерческих объектов и медицинских учреждений.
Падения напряжения, кратковременные сбои и изменения напряжения входных линий энергоснабжения IEC/EN61000-4-11	0 % U_T (100 % падения U_T) — 0,5 цикла и 1 цикл 70 % U_T (30 % падения U_T) — 25 циклов 0 % U_T (100 % падения U_T) — 5 с	0 % U_T (100 % падения U_T) — 0,5 цикла и 1 цикл 70 % U_T (30 % падения U_T) — 25 циклов 0 % U_T (100 % падения U_T) — 5 с	Питание от электросети должно соответствовать стандарту, установленному для коммерческих объектов и медицинских учреждений. Если пользователю устройства серии RadiForce MX242W требуется непрерывная работа во время сбоев в электроснабжении, рекомендуется использовать ИБП или аккумуляторную батарею

ООО ЦИРМИ INFO@CIRMI.RU WWW.GOSZDRAVNADZOR.RU

Магнитное поле промышленной частоты IEC/EN61000-4-8	30 А/м (50 / 60 Гц)	30 А/м	Характеристики магнитных полей промышленной частоты должны соответствовать уровням, характерным для обычного расположения оборудования на типичных коммерческих объектах или в медицинских учреждениях. Данное устройство в процессе использования следует держать на расстоянии не менее 15 см от источника магнитных полей промышленной частоты.

ООО ЦИРМИ INFO@CIRMI.RU WWW.GOSZDRAVNADZOR.RU

Устойчивость к электромагнитным помехам			
Устройства RadiForce MX242W испытаны на соответствие указанным ниже уровням переносимости помех согласно требованиям испытаний для профессионального оборудования в среде здравоохранения, установленных стандартом IEC/EN60601-1-2. Заказчики и пользователи оборудования серии RadiForce должны обеспечить эксплуатацию оборудования RadiForce MX242W в следующих условиях:			
Испытания на помехоустойчивость	**Уровень испытаний для профессиональных медицинских учреждений**	**Уровень соответствия**	**Электромагнитное окружение — указания**
Возмущения в проводниках, индуцируемые радиочастотными полями IEC / EN61000-4-6	3 В (скв) от 150 кГц до 80 МГц	3 В (скв)	Расстояние от любой детали оборудования RadiForce MX242W, включая кабели, до переносного или мобильного оборудования радиосвязи, должно быть не меньше рекомендуемого пространственного разделения, рассчитанного по формуле, применимой к частоте передатчика. Рекомендуемый пространственный разнос $d = 1{,}2\sqrt{P}$
	6 В (скв) в диапазонах ISM (промышленность, наука, медицина) от 150 кГц до 80 МГц	6 В (скв)	
Излучаемые радиочастотные поля IEC / EN61000-4-3	3 В/м от 80 МГц до 2,7 ГГц	3 В/м	$d = 1{,}2\sqrt{P}$, от 80 МГц до 800 МГц $d = 2{,}3\sqrt{P}$, от 800 МГц до 2,7 ГГц Где P – максимальная выходная мощность передатчика в ваттах (Вт) согласно документации изготовителя передатчика, а d – рекомендованный пространственный разнос в метрах (м). Напряженность поля постоянно установленных передатчиков радиосигналов, определенная при обследованиях электромагнитного излучения объекта[a)], должна быть ниже уровня, установленного для каждого частотного диапазона[b)]. Помехи возможны поблизости от оборудования, помеченного следующим символом. ((•))

Примечание 1	U_T — напряжение сети переменного тока до установки испытательного уровня.
Примечание 2	При 80 МГц и 800 МГц применяется более высокий частотный диапазон.
Примечание 3	Указания, касающиеся возмущений в проводниках, индуцируемых радиочастотными полями или относящихся к радиочастотным полям могут быть не применимы во всех ситуациях. На распространение электромагнитного поля оказывает влияние поглощение и отражение волн зданиями, предметами и людьми.
Примечание 4	Диапазоны ISM от 150 кГц до 80 МГц находятся в пределах от 6,765 МГц до 6,795 МГц, от 13,553 МГц до 13,567 МГц, от 26,957 МГц до 27,283 МГц и от 40,66 МГц до 40,70 МГц.

a)	Напряженность поля, создаваемого постоянно установленными передатчиками, такими как базы радиотелефонов (сотовых/беспроводных) и подвижные радиостанции, радиолюбительская связь, радиовещание в диапазонах AM и FM, нельзя с точностью определить теоретически. Чтобы оценить условия электромагнитной среды, создаваемой постоянно установленными передатчиками, нужно провести электромагнитное обследование объекта. Если измеренная напряженность поля в месте эксплуатации оборудования RadiForce MX242W превышает уровень соответ- ствия, установленный для радиочастот, необходимо понаблюдать за устройством RadiForce MX242W и убедиться, что оно работает должным образом. В случае наличия отклонений в работе могут потребоваться дополнительные меры, например, изменение места расположения или направления антенны устройства серии
b)	В частотном диапазоне от 150 кГц до 80 МГц напряженность поля должна быть не более 3 В/м.

ООО ЦИРМИ INFO@CIRMI.RU WWW.GOSZDRAVNADZOR.RU

Рекомендуемый пространственный разнос между переносными или мобильными устройствами радиосвязи и оборудованием серии RadiForce MX242W

Устройства RadiForce MX242W предназначены для использования в электромагнитной среде с контролируемыми радиочастотными помехами. Заказчик или пользователь устройства RadiForce MX242W может предотвратить возникновение электромагнитных помех за счет сохранения минимального расстояния между переносными или мобильными устройствами радиосвязи (приемниками и передатчиками) и оборудованием RadiForce MX242W. Подтверждена помехоустойчивость к полям, генерируемым находящимися поблизости радиочастотными устройствами беспроводной связи:

Частота испытаний (МГц)	Полоса пропускания [a] (МГц)	Служба [a]	Модуляция [b]	Максимальная мощность (Вт)	Минимальный пространственный разнос (м)	Уровень испытаний IEC / EN60601 (В/м)	Уровень соответствия (В/м)
385	380 – 390	TETRA 400	Импульсная модуляция [b] 18 Гц	1,8	0,3	27	27
450	430 – 470	GMRS 460, FRS 460	FM отклонение ±5 кГц синусоидальный сигнал 1 кГц	2	0,3	28	28
710 745 780	704 – 787	Диапазон LTE 13, 17	Импульсная модуляция [b] 217 Гц	0,2	0,3	9	9
810 870 930	800 – 960	GSM 800 / 900, TETRA 800, iDEN 820 CDMA 850, LTE, диапазон 5	Импульсная модуляция [b] 18 Гц	2	0,3	28	28
1720 1845 1970	1700 – 1990	GSM 1800; CDMA 1900; GSM 1900; DECT; LTE, диапазон 1, 3, 4, 25; UMTS	Импульсная модуляция [b] 217 Гц	2	0,3	28	28
2450	2400 – 2570	Bluetooth, WLAN, 802,11 b/g/n, RFID 2450, LTE, диапазон 7	Импульсная модуляция [b] 217 Гц	2	0,3	28	28
5240 5500 5785	5100 – 5800	WLAN 802,11 a/n	Импульсная модуляция [b] 217 Гц	0,2	0,3	9	9

[a] Для некоторых служб приведены только частоты передачи для канала передачи в восходящем направлении.

[b] модуляция носителя с использованием прямоугольного синусоидального сигнала с коэффициентом заполнения 50 %.

ООО ЦИРМИ INFO@CIRMI.RU WWW.GOSZDRAVNADZOR.RU

Устройства RadiForce MX242W предназначены для использования в электромагнитной среде с контролируемыми ради- очастотными помехами. Для прочих переносных или мобильных устройств радиосвязи (приемников
и передатчиков) минимальное расстояние между переносными и мобильными устройствами радиосвязи (приемниками и передатчика- ми) и устройством RadiForce MX242W выбирается согласно приведенным

Установленная максимальная выходная мощность передатчика (Вт)	Пространственный разнос в зависимости от частоты передатчика (м)		
	от 150 кГц до 80 МГц $d = 1,2\sqrt{P}$	от 80 МГц до 800 МГц $d = 1,2\sqrt{P}$	от 800 МГц до 2,7 ГГц $d = 2,3\sqrt{P}$
0,01	0,12	0,12	0,23
0,1	0,38	0,38	0,73
1	1,2	1,2	2,3
10	3,8	3,8	7,3
100	12	12	23

Для передатчиков с установленной максимальной выходной мощностью, не указанной выше, рекомендованный пространственный разнос d в метрах (м) можно определить по формуле, применимой к частоте передатчика, где P - максимальная выходная мощность передатчика в ваттах (Вт) согласно документации изготовителя передатчика.

Примечание 1	При 80 МГц и 800 МГц применяется пространственный разнос для более высокого частотного диапазона.
Примечание 2	Эти правила могут применяться не во всех ситуациях. На распространение электромагнитного поля оказывает влияние поглощение и отражение волн зданиями, предметами и людьми.

ООО ЦИРМИ INFO@CIRMI.RU WWW.GOSZDRAVNADZOR.RU

Перевод с японского/ английского языка на русский язык

ПЕРЕВОД ОТТИСКОВ ПЕЧАТЕЙ,
УДОСТОВЕРЕЛЬНЫХ НАДПИСЕЙ И АПОСТИЛЯ

На первой странице:

Печать: EIZO Corporation
Удостоверяющая печать

Удостоверительная надпись нотариуса:

Реестровый номер 110

НОТАРИАЛЬНОЕ ЗАВЕРЕНИЕ

Заявитель Хашимото Хироаки, старший менеджер отдела нормативно-правового регулирования и безопасности компании EIZO Corporation, заверил нотариуса через своего представителя Эриса Ота, что подпись на прилагаемом документе, несомненно, является его личной подписью.

Настоящим осуществляю нотариальное заверение выше указанного.

Подпись

11 октября 2021 года, нотариальная контора.

Япония, префектура Исикава, город Канадзава, улица Мусаси 6-1

Нотариус районной нотариальной конторы Канадзавы

Хисанори ИШИХАРА

Печать: Нотариус Хисанори ИШИХАРА

Печать: Хисанори ИШИХАРА
Нотариус районной нотариальной конторы Канадзавы
Япония, префектура Исикава, город Канадзава, улица Мусаси 6-1

ООО ЦИРМИ INFO@CIRMI.RU WWW.GOSZDRAVNADZOR.RU

Удостоверительная надпись директора нотариальной конторы:

Нотариальная контора

Общий нотариальный номер 217

СВИДЕТЕЛЬСТВО

Настоящим свидетельствую, что выше представленное нотариальное заверение совершено практикующим нотариусом города Канадзава, Япония, в рамках его компетенции и что его печать является подлинной.

12 октября 2021 г.

Такаси ОКАМОТО
Директор районной нотариальной конторы Канадзавы

Печать: Такаси ОКАМОТО
Директор районной нотариальной конторы Канадзавы

Печать: Министерство иностранных дел Японии

АПОСТИЛЬ
(Гаагская конвенция от 05 октября 1961 г.)

1. Страна: **ЯПОНИЯ**
Настоящий официальный документ

2. подписан Такаси ОКАМОТО

3. выступающим в качестве Директора районной нотариальной конторы Канадзавы

4. скреплен печатью/штампом - см. выше -

Удостоверено

5. в г. Осака 6. 14.10.2021 г.

7. Министерством иностранных дел

8. за № 11264

9. Печать/Штамп:
Министерство иностранных дел Японии

10. Подпись:
Кацуми ФУКУТАНИ
За Министра иностранных дел

ООО ЦИРМИ INFO@CIRMI.RU WWW.GOSZDRAVNADZOR.RU

Перевод данного текста выполнен переводчиком Котляровым Антоном Игоревичем.

Российская Федерация

Город Москва

Третьего ноября две тысячи двадцать первого года.

Я, Родина Ульяна Алексеевна, временно исполняющая обязанности нотариуса города Москвы Корсика Владимира Константиновича, свидетельствую подлинность подписи переводчика Котлярова Антона Игоревича.

Подпись сделана в моем присутствии.

Личность подписавшего документ установлена.

Зарегистрировано в реестре: № 77/2138-н/77-2021-49-1030

Уплачено за совершение нотариального действия: 400 руб. 00 коп.

У.А. Родина

Всего прошнуровано, пронумеровано
и скреплено печатью 38 лист(а)(ов)

ВРИО нотариуса

ООО ЦИРМИ INFO@CIRMI.RU WWW.GOSZDRAVNADZOR.RU

«УТВЕРЖДАЮ» / “APPROVE”

Старший менеджер отдела нормативно-правового регулирования и безопасности / Senior Manager of Regulatory Compliance and Safety Dept.
(должность/position)
Хироаки Хашимото /Hiroaki Hashimoto
(имя/name)
_____
(подпись/signature)
«24» 9 2021
«день» месяц (цифрами) / «day» month (numerals)
М.П. / Stamp

ИНСТРУКЦИЯ ПО ЭКСПЛУАТАЦИИ

Монитор медицинский жидкокристаллический цветной RadiForce в вариантах исполнения

X. Монитор медицинский жидкокристаллический цветной RadiForce MX315W

2021

ООО ЦИРМИ INFO@CIRMI.RU WWW.GOSZDRAVNADZOR.RU

ООО ЦИРМИ INFO@CIRMI.RU WWW.GOSZDRAVNADZOR.RU

令和３年第１１１号

認　　証

嘱託人ＥＩＺＯ株式会社技術管理部部長橋本浩明は代理人太田江里紗を通じ本公証人の面前において別紙編綴の私署証書の署名が自己のものに相違ない旨を自認した。

よって本公証人これを認証する。

令和３年１０月１１日本公証人役場において

日本國石川県金沢市武蔵町６番１号

金沢地方法務局所属

公証人　石原寿記

公証人役場

Registered No.111

NOTARIAL CERTIFICATE

This is to certify that Erisa Ota, an agent of Hiroaki Hashimoto, Regulatory Compliance and Safety Dept.Senior Manager of EIZO Corporation, has stated in my very presence that the said Hiroaki Hashimoto has acknowledged to have signed the attached document on this 11th day of October,2021.

ISHIHARA Hisanori

Notary

6-1 Musashi-Machi,Kanazawa-Shi,

Ishikawa-Prefecture, Japan

Belonging to

Kanazawa District Legal Affairs Bureau

ISHIHARA Hisanori
Kanazawa District Legal Affairs Bureau
NOTARY
6-1 Musashimachi Kanazawa
JAPAN

ООО ЦИРМИ INFO@CIRMI.RU WWW.GOSZDRAVNADZOR.RU

総公証第　２１８　号

証　　明

APOSTILLE

(Convention de La Haye du 5 octobre 1961)

1. Country: **JAPAN**

   This public document

2. has been signed by OKAMOTO Takashi

3. acting in the capacity of Director of the Kanazawa District Legal Affairs Bureau

4. bears the seal/stamp of – same as above –

Certified

5. at **Osaka**

6. OCT 14 2021

7. by **the Ministry of Foreign Affairs**

8. No. 11265

9. Seal/stamp:

10. Signature:

福谷佳津美

FUKUTANI Katsumi

For the Minister for Foreign Affairs

OKAMOTO Takashi

Director of the Kanazawa District Legal Affairs Bureau

ООО ЦИРМИ INFO@CIRMI.RU WWW.GOSZDRAVNADZOR.RU

総公証第　２１８　号

証　　明

この認証の付与は，在職中の公証人がその権限に基づいてしたものであり，かつ，その押印は，真実のものであることを証明する。

令和３年１０月１２日

金沢地方法務局長　岡本　高至

CERTIFICATE

This is to certify that the annexed Notarial Certificate has been executed by Notary, duly authorized and practising in Kanazawa, Japan, and that the Official Seal appearing on the same is genuine.

Date　12th October,2021

OKAMOTO Takashi

Director of the Kanazawa District Legal Affairs Bureau

ООО ЦИРМИ INFO@CIRMI.RU WWW.GOSZDRAVNADZOR.RU

Инструкция по эксплуатации

Монитор медицинский жидкокристаллический цветной RadiForce MX315W

EIZO

ООО ЦИРМИ INFO@CIRMI.RU WWW.GOSZDRAVNADZOR.RU

Монитор медицинский жидкокристаллический цветной RadiForce MX315W
Основной состав:
- Монитор – 1 шт.
- Шнур питания – 1 шт.
- Цифровой сигнальный кабель DisplayPort (0,28 м) — 1 шт.
- Цифровой сигнальный кабель DisplayPort (3 м) — 2 шт.
- Цифровой сигнальный кабель DVI (Dual Link) – 1 шт.
- Кабель USB – не более 2 шт.
- Компакт-диск с программным обеспечением и инструкцией по эксплуатации – 1 шт.
- Инструкция по эксплуатации – 1 шт.

Чтобы на изделие распространялась гарантия, не допускайте длительного отображения на нем неподвижного изображения, что ведет к сохранению изображения (эффекту остаточного изображения), аварийных ситуаций, ненадлежащего применения, неправильного обращения или эксплуатации вразрез с указаниями, изложенными в документах «Инструкцию по эксплуатации». Любое из перечисленных действий аннулирует гарантию.

Разработчик
EIZO Corporation
153, Shimokashiwano, Hakusan, Ishikawa 924-8566, Japan, Япония

Производитель
EIZO Corporation
153, Shimokashiwano, Hakusan, Ishikawa 924-8566, Japan, Япония

Адреса мест производства медицинского изделия
EIZO Corporation, 153, Shimokashiwano, Hakusan, Ishikawa 924-8566, Japan

Уполномоченный представитель EIZO Corporation на территории РФ
Общество с ограниченной ответственностью «ЛЕГИОН»
ООО «ЛЕГИОН»
198152, г. Санкт-Петербург, ул. Краснопутиловская, д. 69, лит. А, пом. 157-н, оф. 651.1В
тел.: +7 (921) 946-44-20
факс: +7 (812) 640-03-89
e-mail: cert@legion.ru

Гарантийные обязательства
Гарантия производителя
Предоставляемые гарантии изложены среди стандартных условий ведения бизнеса компании EIZO Corporation. Во всех случаях медицинский прибор необходимо отправлять уполномоченному представителю производителя, в том числе в течение гарантийного срока.
Гарантийный срок – 24 месяцев со дня продажи.

Ограничение ответственности
Компания EIZO Corporation несет ответственность за безопасность эксплуатации, эксплуатационную надежность и эксплуатационные характеристики этого оборудования только при соблюдении следующих условий:
• все сборочные операции, работы по расширению системы, переналадки, модификации или ремонты выполнялись лицом или лицами, уполномоченными компанией EIZO Corporation должным образом.
• весь электромонтаж в месте эксплуатации выполнен с соблюдением соответствующих национальных и местных электротехнических правил и норм.
• при эксплуатации устройства всегда соблюдались требования его инструкции по эксплуатации.

Программа ремонта
На время ремонта обычно предоставляется монитор взамен вышедшего из строя, которое возвращается компании EIZO Corporation при получении отремонтированного.
В России ремонт монитора можно выполнить по следующим адресам:

- Обуховской Обороны, д. 76, корпус 7А

тел. +7 (812) 327 3129; тел. +7 (812) 325 0239
факс +7 (812) 327 2604

- 127015, Москва, ул. Большая Новодмитровская, д. 14, стр. 2, подъезд 3, БЦ «Новодмитровский»

тел. +7 (495) 984 9041; факс +7 (495) 984 9043

ООО ЦИРМИ INFO@CIRMI.RU WWW.GOSZDRAVNADZOR.RU

ПРЕДУПРЕДИТЕЛЬНЫЕ СИМВОЛЫ

В настоящем руководстве и на устройстве используются следующие предупредительные символы. Они указывают на важную информацию. Пожалуйста, уделяйте ей должное внимание.

⚠	**ПРЕДУПРЕЖДЕНИЕ** Пренебрежение информацией, относящейся к символу «ПРЕДУПРЕЖДЕНИЕ», может привести к серьезной травме или угрозе жизни.	⚠	**ВНИМАНИЕ** Пренебрежение информацией, относящейся к символу «ВНИМАНИЕ», может привести к травме средней тяжести и / или материальному ущербу либо повреждению устройства.
△	Обозначает предупреждение или необходимость соблюдать осторожность. Например, символ ⚠ означает опасность поражения электрическим током.		
⊘	Обозначает запрещенное действие. Например, символ означает «Не разбирать».		
○	Обозначает действие, обязательное для выполнения. Например, символ ⏚ означает «Заземлить устройство».		

ДРУГИЕ СИМВОЛЫ

СИМВОЛЫ	Значение символа	СИМВОЛЫ	Значение символа
	Отключите монитор		Символ переработки для гофрированного картона, используемого для упаковки
	Включите монитор		Символ переработки
	Постоянный ток	2	Количественное ограничение штабелирования
	Эквипотенциальность		Этой стороной вверх
	Не прикасаться		Хранить в сухом месте
	Маркировка WEEE		Хрупкое
	Знак сертификации TUV в Северной Америке	REF	Каталожный номер
CE	Маркировка CE	SN	Серийный номер
EAC	Маркировка EAC	QTY	Количество
Rxonly	Внимание: Федеральный закон США допускает продажу устройства только лицензированным медицинским работником или по его заказу		См. инструкции по эксплуатации
EC REP	Уполномоченный представитель в Европейском Сообществе		Дата изготовления

ООО ЦИРМИ INFO@CIRMI.RU WWW.GOSZDRAVNADZOR.RU

	Производитель		

Это устройство было специально адаптировано для использования в регионе, в который оно изначально поставлялось. При эксплуатации за пределами данного региона работа устройства может отличаться от описания, данного в технических условиях. При использовании устройства за пределами региона поставки, могут возникнуть трудности в его подключении в электросети.

Никакая часть этого руководства не может быть воспроизведена, сохранена в системе хранения данных или передана в любой форме, любыми средствами, электронными, механическими или любыми другими, без предварительного согласия корпорации EIZO Corporation, выраженного в письменной форме.
Корпорация EIZO Corporation не принимает на себя обязательств по обеспечению конфиденциальности предоставляемого материала или информации без предварительных договоренностей, соответствующих соглашению корпорации EIZO Corporation относительно указанной информации. Несмотря на то, что были предприняты все попытки для обеспечения того, чтобы в данном руководстве содержалась обновленная информация, следует учесть, что технические характеристики монитора EIZO могут изменяться без предварительного уведомления.

ООО ЦИРМИ INFO@CIRMI.RU WWW.GOSZDRAVNADZOR.RU

МЕРЫ ПРЕДОСТОРОЖНОСТИ

● ВНИМАНИЕ

- Это устройство было специально адаптировано для использования в регионе, в который оно изначально поставлялось. При использовании этого устройства за пределами данного региона, оно может работать не так, как указано в его характеристиках.
- Чтобы обеспечить личную безопасность и правильное обслуживание, внимательно прочитайте настоящий раздел и предупреждения на мониторе.

Расположение предупреждений

Символы на устройстве

Символ	Значение символа	
○	Выключатель основного питания:	Нажмите для выключения основного питания монитора.
|	Выключатель основного питания:	Нажмите для включения основного питания монитора.
⏻	Кнопка питания:	Нажмите для включения или выключения монитора.
~	Переменный ток	
⚠	Предупреждение об опасности поражения электрическим током	
⚠	ВНИМАНИЕ:	См. «ПРЕДУПРЕДИТЕЛЬНЫЕ СИМВОЛЫ»
	Отметка WEEE:	Продукт у тилизируется в разобранном виде; материалы пригодны для вторичной переработки.
CE	Маркировка CE:	Знак соответствия ЕС согласно положениям Директив Совета Европы и/или нормам ЕС.
	Производитель	
	Дата изготовления	

ООО ЦИРМИ INFO@CIRMI.RU WWW.GOSZDRAVNADZOR.RU

ПРЕДУПРЕЖДЕНИЕ

При появлении дыма, исходящего из устройства, запаха гари или необычных звуков немедленно обесточьте устройство и обратитесь к представителю EIZO за помощью.
Попытка эксплуатации неисправного устройства может привести к пожару, поражению электрическим током или повреждению оборудования.

Не открывайте корпус и не модифицируйте устройство.
Открытие корпуса или модификация устройства может привести к пожару, поражению электрическим током или ожогу.

Для ремонта обращайтесь только к квалифицированному специалисту.
Не пытайтесь ремонтировать это устройство самостоятельно, поскольку открытие или снятие крышек может привести к пожару, поражению электрическим током или повреждению оборудования.

Храните мелкие предметы и жидкости вдали от устройства.
Случайное попадание мелких предметов или пролитой жидкости внутрь корпуса через вентиляционные отверстия может привести к пожару, поражению электрическим током или повреждению оборудования. В случае попадания какого-либо предмета или жидкости внутрь корпуса немедленно обесточьте устройство. Перед последующей эксплуатацией обратитесь к квалифицированному специалисту по ремонту и техническому обслуживанию для выполнения проверки.

Установите устройство на прочной и устойчивой поверхности.
В случае установки на несоответствующей поверхности устройство может упасть, что приведет к травмам или повреждению оборудования. В случае падения устройства немедленно отключите питание и обратитесь за рекомендацией к уполномоченному представителю компании EIZO. Не используйте поврежденное устройство. Использование поврежденного устройства может привести к пожару или поражению электрическим током.

Используйте устройство в соответствующем месте.
Невыполнение этого требования может привести к пожару, поражению электрическим током или повреждению оборудования.

- Не устанавливайте на открытом воздухе.
- Не устанавливайте в транспортных средствах (на кораблях, в самолетах, поездах, автомобилях и т. д.).
- Не устанавливайте в пыльных и влажных местах.
- Не устанавливайте монитор в месте, где на экран может попасть вода (ванная комната, кухня и т.д.).
- Не устанавливайте в месте, где экран подвержен прямому действию пара.
- Не устанавливайте вблизи устройств, выделяющих тепло, или увлажнителя.
- Не устанавливайте устройство в местах, где оно будет подвергаться прямому воздействию солнечных лучей.
- Не устанавливайте устройство в среде с горючим газом.
- Не размещать в средах с агрессивными газами (такими как сернистый газ, ероводород, перекись азота, хлор, аммиак и озон)
- Не размещать в пыльных средах, в средах с компонентами, ускоряющими коррозию в атмосфере (такими как хлористый натрий и сера), в средах с проводящими металлами и пр.

Для предотвращения опасности удушения храните пластиковые упаковочные пакеты в недоступном для детей месте.

Используйте входящий в комплект шнур питания, подключаемый к стандартной для вашей страны штепсельной розетке.
Убедитесь в соблюдении пределов номинального напряжения, на которое рассчитан шнур питания. Невыполнение этого требования может привести к пожару или поражению электрическим током.
Электропитание: 100 - 240 В пер.т., 50 / 60 Гц

ООО ЦИРМИ INFO@CIRMI.RU WWW.GOSZDRAVNADZOR.RU

ПРЕДУПРЕЖДЕНИЕ

При отключении кабеля питания крепко возьмитесь за вилку и потяните.

Не тяните за кабель, в противном случае он может быть поврежден, что может привести к возгоранию или поражению электрическим током.

Оборудование должно быть подключено к заземленной штепсельной розетке питающей сети.

Невыполнение этого требования может привести к пожару или поражению электрическим током.

Используйте источник с соответствующим напряжением.

- Данное устройство предназначено для работы только от определенного напряжения. Подключение к источнику с напряжением, отличным от указанного в настоящей «Инструкции по эксплуатации», может привести к пожару, поражению электрическим током или повреждению оборудования.
  Электропитание: 100 - 240 В пер.т., 50 / 60 Гц
- Не допускайте перегрузок силовой цепи, это может привести к пожару или поражению электрическим током.

Будьте осторожны при обращении с кабелем питания.

- Не ставьте на кабель устройство или другие тяжелые предметы.
- Не тяните и не перегибайте кабель.

В случае повреждения кабеля прекратите его использование. Использование поврежденного кабеля может привести к пожару или поражению электрическим током.

С целью обеспечения безопасности пациентов не подключайте и не отключайте кабель питания в присутствии пациентов.

Не прикасайтесь к вилке или кабелю питания, когда они начинают искрить.

В противном случае это может привести к поражению электрическим током.

В случае подсоединения кронштейна-стойки см. руководство пользователя кронштейна-стойки и обеспечьте надежность установки устройства.

В противном случае установка может отсоединиться, что может привести к нанесению травм и / или повреждению оборудования. Перед установкой убедитесь, что рабочая поверхность, стены либо другая поверхность для установки достаточно прочны. В случае падения устройства немедленно обратитесь за рекомендацией к уполномоченному представителю EIZO. Не используйте поврежденное устройство. Использование поврежденного устройства может привести к пожару или поражению электрическим током. При повторном подсоединении подставки с регулируемым наклоном используйте те же самые винты и затяните их надежно.

Не прикасайтесь к поврежденной ЖК-панели голыми руками.

Жидкие кристаллы ядовиты. При любом контакте с панелью тщательно промойте кожу. Жидкие кристаллы, которые могут вытечь из панели, являются ядовитыми при попадании в глаза или рот, при их попадании в глаза или рот тщательно промойте места контакта большим количеством воды и обратитесь к врачу.

ООО ЦИРМИ INFO@CIRMI.RU WWW.GOSZDRAVNADZOR.RU

⚠ ВНИМАНИЕ

Будьте осторожны при переноске устройства.

Отключайте кабеля питания и другие кабели при перемещении устройства. Перемещение устройства с подключенными кабелями питания и другими кабелями опасно и может привести к повреждениям.

При переноске или установке устройства следуйте правильной процедуре, указанной в инструкциях.

- При переноске устройства возьмите его и держите крепко, как показано на следующем рисунке.
- Мониторы размером 30 дюймов и более имеют большой вес. Распаковку и / или переноску такого монитора должны выполнять не менее двух человек.

Падение устройства может привести к травмам или повреждению оборудования.

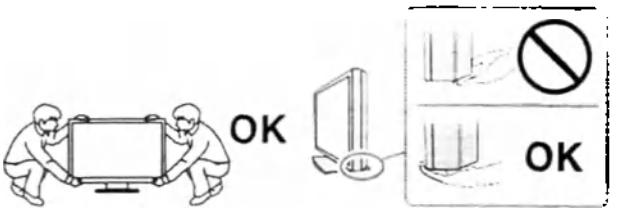

Не закрывайте вентиляционные отверстия в корпусе.

- Не помещайте какие-либо предметы на вентиляционные отверстия.
- Не устанавливайте устройство в места с плохой вентиляцией либо недостаточным пространством.
- Не эксплуатируйте устройство в горизонтальном или перевернутом положении.

Закрытие вентиляционных отверстий нарушает правильный воздушный поток и может привести к пожару, поражению электрическим током или повреждению оборудования.

Не прикасайтесь к вилке мокрыми руками.

В противном случае возможно поражение электрическим током.

Используйте штепсельную розетку с возможностью легкого доступа.

Благодаря этому вы легко сможете отключить питание в случае возникновения проблем.

Время от времени проводите уборку места рядом со штепселем и вентиляционным отверстием монитора.

Пыль, вода или масло на вилке могут привести к пожару.
Периодически (не реже 1 раза в год) рекомендуется проводить уборку места рядом со штепселем и вентиляционным отверстием монитора. Для вентиляционного отверстия монитора очистку следует проводить в соответствии с пунктом "Очистка" в инструкции.
Что касается штепселя, пожалуйста, отсоедините его перед чисткой и протрите сухой тканью.
Влага может привести к повреждению изоляции штепселя питания, что может привести к пожару или поражению электрическим током.

Перед чисткой устройства отключайте его от розетки.

Чистка устройства, подключенного к электропитанию, может привести к поражению электрическим током.

Если устройство не будет использоваться в течение длительного промежутка времени, отключите питание устройства и отсоедините кабель питания от настенной розетки для обеспечения безопасности и экономии электроэнергии.

Продукт подходит для размещения его в непосредственной близости от пациентов, но не для прямого контакта с ними.

Для пользователей на территории ЕЭС и Швейцарии:

О любом серьезном происшествии с устройством необходимо сообщить Производителю и

ООО ЦИРМИ INFO@CIRMI.RU WWW.GOSZDRAVNADZOR.RU

соответствующим органам власти страны-участницы, в которой находится пользователь и/или пациент.

ООО ЦИРМИ INFO@CIRMI.RU WWW.GOSZDRAVNADZOR.RU

Примечание в отношении данного монитора

Целевое использование

Целевое назначение:

Монитор предназначен для отображения и просмотра цифровых изображений квалифицированным медицинским персоналом с целью проведения исследований, анализа и диагностики.

Условия применения:

Мониторы предназначены для эксплуатации квалифицированным медицинским персоналом в качестве профессионального оборудования в первую очередь в среде учреждений здравоохранения.

Потенциальный потребитель:

Эксплуатация мониторов разрешена только лицам, которые имеют соответствующую медицинскую квалификацию и владеют техникой работы.

Показания:

Монитор медицинский жидкокристаллический цветной предназначен для отображения и просмотра медицинских цифровых изображений, полученных при применении различных методов лучевой диагностики (рентгенодиагностика, ультразвуковая диагностика, компьютерная томография, магнитно-резонансная томография, радионуклидная диагностика, ангиография), квалифицированным медицинским персоналом с целью проведения исследований, анализа и диагностики.

Противопоказания:

Противопоказания, которые непосредственно относятся к изделию, в настоящее время не известны. Применение монитора противопоказано, если, по мнению ответственного врача, такое применение сопряжен с опасностью для пациента, например, вследствие общего состояния пациента, или если вмешательство противопоказано как таковое. Противопоказано при эндоскопических вмешательствах.

Побочные действия:

Не выявлено.

Вид контакта с человеком

Изделие не контактирует с пациентом и рабочей частью.

Внимание

- При использовании в указанных выше целях устройство должно быть настроено на работу в режиме горизонтального изображения.
- Гарантия на настоящее изделие может не распространяться на способы применения, не описанные в настоящем руководстве.
- Технические характеристики, указанные в настоящем документе, являются действительными только при соблюдении следующих условий:
  - Шнуры питания входят в комплект поставки изделия.
  - Сигнальные кабели определяет наша компания.
- Настоящее изделие совместимо с компьютерными рабочими станциями медицинской аппаратуры для методов лучевой диагностики (рентгенодиагностика, ультразвуковая диагностика, компьютерная томография, магнитно-резонансная томография, радионуклидная диагностика, ангиография).
- Используйте только принадлежности, произведенные или указанные нами вместе с этим продуктом. Описанные ниже принадлежности приобретаются отдельно. За последней информацией о продающихся отдельно дополнительных принадлежностях и информацией о совместимых графических платах обращайтесь на веб-сайт компании. http://www.eizoglobal.com

Калибровочный комплект	EIZO «RadiCS UX1», версия 4.5.5 или более новая EIZO «RadiCS Version Up Kit», версия 4.5.5 или более новая
Программное обеспечение контроля качества работы сети	EIZO «RadiNET Pro», версия 4.5.5 или более новая EIZO «RadiNET Pro Lite», версия 4.5.5 или более новая

ООО ЦИРМИ INFO@CIRMI.RU WWW.GOSZDRAVNADZOR.RU

Комплект для очистки	EIZO «ScreenCleaner»
Комфортноеосвещениедля«темных» комнат	EIZO «RadiLight»

ООО ЦИРМИ INFO@CIRMI.RU WWW.GOSZDRAVNADZOR.RU

Меры предосторожности при использовании

- При длительном использовании может произойти износ деталей (таких как ЖК-панель). Время от времени проверяйте их нормальное функционирование. Длительное использование может привести к износу деталей (например, ЖК-панели). Периодически проверяйте нормальную работу монитора:
  - рекомендуется ежедневно визуально оценивать целостность всех кабелей и корпуса монитора
  - раз в год выводите тестовое изображение для визуальной оценки качества дисплея
  Пожалуйста, следуйте соответствующим инструкциям.
  При обнаружении каких-либо неисправностей в работе монитора необходимо обратиться в сервисный центр.
- Когда изображение на экране меняется после того, как одно и то же изображение демонстрировалось в течение длительного времени, может появится остаточное изображение. Чтобы одно и то же изображение не оставалось на экране в течение длительного времени, используйте экранную заставку или функцию энергосбережения.
- Если монитор работает без перерывов в течение долгого времени, могут появиться темные пятна или дефекты. Чтобы максимально увеличить срок службы монитора, рекомендуется время от времени выключать его.
- После вывода некоторых изображений даже в течение небольшого периода времени на экране может быть видно остаточное изображение. В этом случае решить проблему может помочь смена изображения (3-5 раз) или отключение питания монитора на срок не менее 8 часов. В случае если указанные выше действия не помогли, необходимо обратиться в сервисный центр.
- Задняя подсветка ЖК-панели имеет определенный срок службы. Если экран становится темным или начинает мерцать, свяжитесь с местным представителем компании EIZO.
- На экране могут быть поврежденные пиксели или небольшое количество редких точек. Это является следствием характеристик самой панели, а не указывает на неисправность устройства.
- Не нажимайте с усилием на панель или край рамы, так как это может стать причиной нарушений работы монитора, например появления интерференционных полос и т.п. Если на панель постоянно оказывается давление, это может привести к ее износу и повреждениям (Если на панели остаются следы давления, оставьте монитор с черным или белым экраном. Симптом может исчезнуть).
- Не царапайте панель и не нажимайте на нее острыми предметами, так как это может стать причиной повреждения панели. Не протирайте салфетками, так как на панели могут появиться царапины.
- Не прикасайтесь ко встроенному датчику калибровки (встроенному переднему датчику). Это может снизить точность измерений или привести к повреждению оборудования.
- В некоторых условиях окружающей среды результаты измерения, которые дает встроенный датчик освещенности, могут отличаться от таковых для автономного люксметра.
- Если монитор приносят из холодного помещения или температура в помещении быстро повышается, на внешних и внутренних поверхностях монитора могут появиться капли конденсации. В таком случае включать монитор нельзя. Нужно подождать, пока конденсация не исчезнет, в противном случае она может стать причиной серьезных повреждений монитора.

ООО ЦИРМИ INFO@CIRMI.RU WWW.GOSZDRAVNADZOR.RU

Для использования монитора в течение длительного периода времени

● Техническое обслуживание

- Качество изображения на мониторе зависит от качества входных сигналов и может снижаться при ухудшении характеристик устройства. Выполняйте ежедневный осмотр и периодические испытания на стабильность характеристик для соответствия медицинским стандартам / указаниям в соответствии с вашей областью применения, и при необходимости проводите калибровку. Программное обеспечение управления качеством RadiCS дает возможность на высоком уровне контролировать качество в соответствии с медицинскими стандартами и нормативами.
- Стабилизация работы электрических компонентов занимает около 15 минут. Прежде чем можно будет настраивать монитор, нужно, чтобы после включения монитора или возвращения его из режима энергосбережения прошло не менее 15 минут.
- Чтобы компенсировать изменение характеристик яркости монитора при длительной работе и обеспечить стабильность вывода изображения, рекомендуется установить рекомендуемый или еще более низкий уровень яркости.
- Выполните соотнесение с помощью RadiCS / RadiCS LE для согласования результатов измерений встроенного переднего датчика и датчика UX1. Периодическое выполнение соотнесения обеспечивает согласование точности измерений встроенного переднего датчика и датчика UX1. Подробности указаны в руководстве пользователя для RadiCS / RadiCS LE.

● Дезинфекция и Очистка

Рекомендуется регулярно очищать монитор, чтобы сохранить его внешний вид и продлить срок эксплуатации, каждый раз после использования очищать монитор, чтобы сохранить его внешний ви, и продлить срок эксплуатации.
Аккуратно вытрите грязь с поверхности корпуса или панели мягкой тряпкой, смоченной небольшим количеством воды или одним из веществ, указанных ниже.

Химические вещества, которые можно использовать для дезинфекции

Название вещества	Название продукта
Этанол	Этанол
Изопропиловый спирт	Изопропиловый спирт
Хлоргексидин	Хибитан
Хлорид бензалкония	Велпас
Алкилдиаминоэтилглицин	Tego 51
Глутарал	Стерихайд
Глутарал	Сидекс Плюс28

Внимание

- Не используйте химические вещества постоянно. Использование химикатов, например, спирта или антисептического раствора, может вызвать потускнение, уменьшение блеска и выцветание корпуса или панели, а также привести к ухудшению качества изображения.
- Использовать растворители, бензол, воск и абразивные чистящие средства, которые могут стать причиной повреждения корпуса или панели, запрещено.
- Не допускайте прямого контакта химических веществ с монитором.

Примечание

- Для очистки поверхности корпуса и панели рекомендуется использовать предлагаемый дополнительно комплект очистки ScreenCleaner.

Комфортное использование монитора

- При длительном использовании монитора глаза устают. Каждый час делайте 10-минутный перерыв.

ООО ЦИРМИ INFO@CIRMI.RU WWW.GOSZDRAVNADZOR.RU

СОДЕРЖАНИЕ

МЕРЫ ПРЕДОСТОРОЖНОСТИ 5

● ВНИМАНИЕ 5

Примечание в отношении данного монитора ... 10

Целевое использование.....10

Меры предосторожности при использовании... 12

Для использования монитора в течение длительного периода времени.....13

● Техническое обслуживание.....13

● Дезинфекция и Очистка 13

Комфортное использование монитора 13

СОДЕРЖАНИЕ 14

Глава 1 Введение 15

1-1. Характеристики..... 15

1-2. Содержимое упаковки.....17

● EIZO LCD Utility Disk.....17

1-3. Средства управления и их функции 19

Глава 2 Установка / подключение..... 21

2-1. Прежде чем приступать к установке изделия 21

● Требования к установке.....21

2-2. Присоединение кабелей 22

2-3. Включение питания.....25

2-4. Регулировка высоты и угла наклона экрана.....25

Глава 3 Неисправность с отсутствием изображения 26

Глава 4 Технические характеристики 28

4-1. Перечень технических характеристик ... 28

4-2. Поддерживаемые разрешения.....29

4-3. Составные части.....30

Приложение..... 31

Перечень международных стандартов 31

Техническое обслуживание.....31

Утилизация оборудования.....32

Упаковка.....32

Маркировка.....32

Срок службы.....34

Информация по ЭМС 35

ООО ЦИРМИ INFO@CIRMI.RU WWW.GOSZDRAVNADZOR.RU

Глава 1 Введение

1-1. Характеристики

- **Высокая степень свободы компоновки**

  В данном изделии поддерживаются функции «PbyP» (картинка рядом с картинкой) и «PinP» (картинка в картинке), которые позволяют отображать до трех сигнала одновременно.

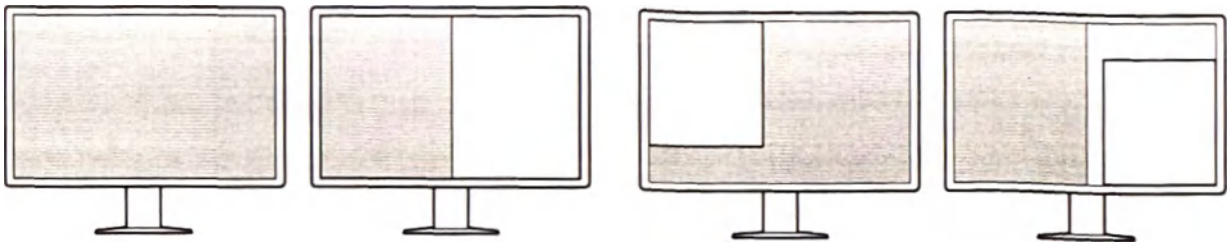

Single PbyP PinP PbyP + PinP

- **Простота подключения**

  В дополнение к входному терминалу DisplayPort предусмотрен также выходной терминал.

  • С выходного терминала ( ) сигнал может подаваться на другой монитор.

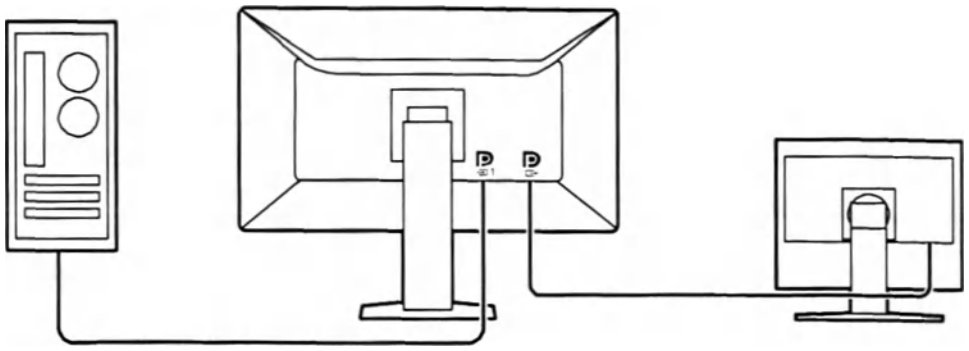

  • Для вывода изображений в режиме «PbyP» обычно необходимо подключать монитор к ПЕ с использованием двух кабелей. На этой модели вы можете подключаться к ПК с помощью одного кабеля. Между выходным терминалом ( ) и входным терминалом ( ) необходимо подключить только поставляемый в комплекте кабель DisplayPort (PP028).

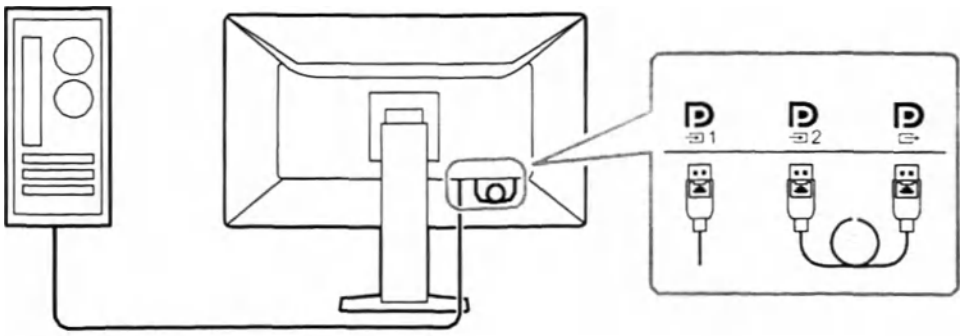

ООО ЦИРМИ INFO@CIRMI.RU WWW.GOSZDRAVNADZOR.RU

Компактный дизайн

Монитор оснащен двумя входными портами USB. Вы можете управлять двумя ПК, используя один комплект устройств USB (мышь, клавиатура и т.д.), выполняя переключение между ПК.

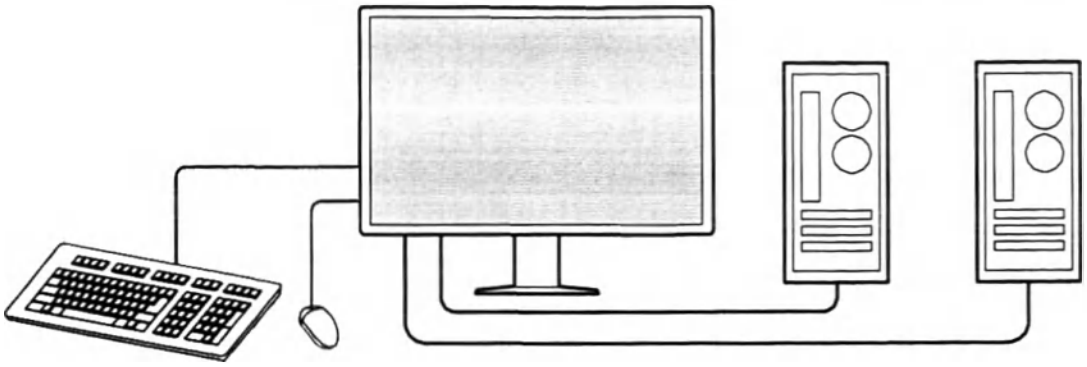

Управление монитором с использованием мыши и клавиатуры

С помощью дополнительного набора программного обеспечения управления качеством RadiCS / RadiCS LE вы можете выполнять перечисленные ниже операции с монитором, используя мышь и клавиатуру:

- Переключение между режимами CAL Switch
- Переключение между входными сигналами
- Отображение или скрытие дополнительного окна «PinP» (Hide-and-Seek)
- Переключение между ПК, используемыми с устройствами USB (Switch-and-Go)

Примечание

- Программное обеспечение RadiCS / RadiCS LE позволяет отобразить или скрыть дополнительного окна «PinP» и переключаться между ПК, используемыми с устройствами USB одновременно. Дополнительная информация о процедуре настройки приведена в Руководстве пользователя RadiCS / RadiCS LE.

Контроль качества

- В этом мониторе имеется встроенный датчик калибровки (встроенный передний датчик). Этот датчик позволяет независимо выполнять калибровку монитора (SelfCalibration (самокалибровку)) и проверку оттенков серого.

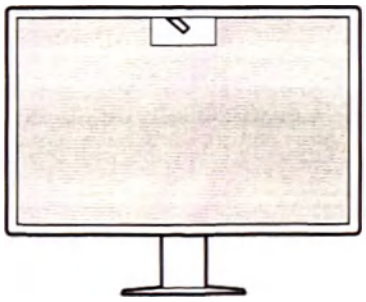

- С использованием прилагаемого к монитору программного обеспечения RadiCS LE можно управлять историей использования монитора, мишенью для самокалибровки и расписанием выполнения.
- Программное обеспечение управления качеством RadiCS дает возможность контроля качества в соответствии с медицинскими стандартами и нормативами.

ООО ЦИРМИ INFO@CIRMI.RU WWW.GOSZDRAVNADZOR.RU

1-2. Содержимое упаковки

Убедитесь, что упаковка содержит все перечисленные далее компоненты. Если какой-либо из компонентов отсутствует или поврежден, обратитесь к своему дилеру или уполномоченному представителю EIZO, список которых приведен в приложении.

Примечание

- Рекомендуется сохранить коробку и упаковочные материалы так, чтобы их можно было использовать для перемещения или транспортировки данного изделия.

Наименование медицинского изделия
Монитор медицинский жидкокристаллический цветной RadiForce MX315W
Основной состав:
- Монитор – 1 шт.
- Шнур питания – 1 шт.
- Цифровой сигнальный кабель DisplayPort (0,28 м) — 1 шт.
- Цифровой сигнальный кабель DisplayPort (3 м) — 2 шт.
- Цифровой сигнальный кабель DVI (Dual Link) – 1 шт.
- Кабель USB – не более 2 шт.
- Компакт-диск с программным обеспечением и инструкцией по эксплуатации – 1 шт.
- Инструкция по эксплуатации – 1 шт.

● EIZO LCD Utility Disk

Компакт-диск, CD-ROM, содержащий перечисленные ниже компоненты. Процесс запуска программного обеспечения и доступа к файлам описаны в файле «Readme.txt».

- Файл Readme.txt
- Программное обеспечения управления качеством монитора RadiCS LE (для Windows)
- Руководство пользователя
  Руководство по установке монитора
  Руководство пользователя RadiCS
- Наружные размеры

RadiCS LE

RadiCS LE дает возможность выполнять описанные далее операции контроля качества и манипуляции с монитором. Дополнительная информация о программном обеспечении или процедурах настройки приведена в Руководстве пользователя RadiCS LE.

Контроль качества

- Выполнение калибровки
- Отображение результатов тестов в списке и создание отчета о тесте
- Настройка мишени для самокалибровки и расписания выполнения

Операции с монитором

- Переключение между режимами CAL Switch
- Переключение между входными сигналами
- Отображение или скрытие дополнительного окна PinP (Hide-and-Seek)
- Переключение между ПК, используемыми с устройствами USB (Switch-and-Go)
- Переход в режим энергосбережения (Backlight Saver)

Внимание

- Спецификации RadiCS LE могут меняться без предварительного уведомления. Последнюю версию RadiCS LE можно загрузить с нашего веб-сайта: http://www.eizoglobal.com

ООО ЦИРМИ INFO@CIRMI.RU WWW.GOSZDRAVNADZOR.RU

Использование RadiCS LE

Информация по установке и использованию RadiCS LE приведена в Руководстве пользователя RadiCS LE (на диске CD-ROM).
При использовании RadiCS LE подключите монитор к своему ПК с помощью входящего в комплект поставки кабеля USB. Чтобы получить дополнительную информацию о подключении к монитору, см. «2-2. Присоединение кабелей».

Примечание

- В условиях, когда подключение с помощью кабеля USB затруднено, включение связи DDC дает возможность использования RadiCS LE без применения кабеля USB. Сведения о настройке связи по интерфейсу DDC см. в Руководстве пользователя (на компакт-диске). С точки зрения сокращения времени отклика и стабильности работы рекомендуется подключение USB.

ООО ЦИРМИ INFO@CIRMI.RU WWW.GOSZDRAVNADZOR.RU

1-3. Средства управления и их функции

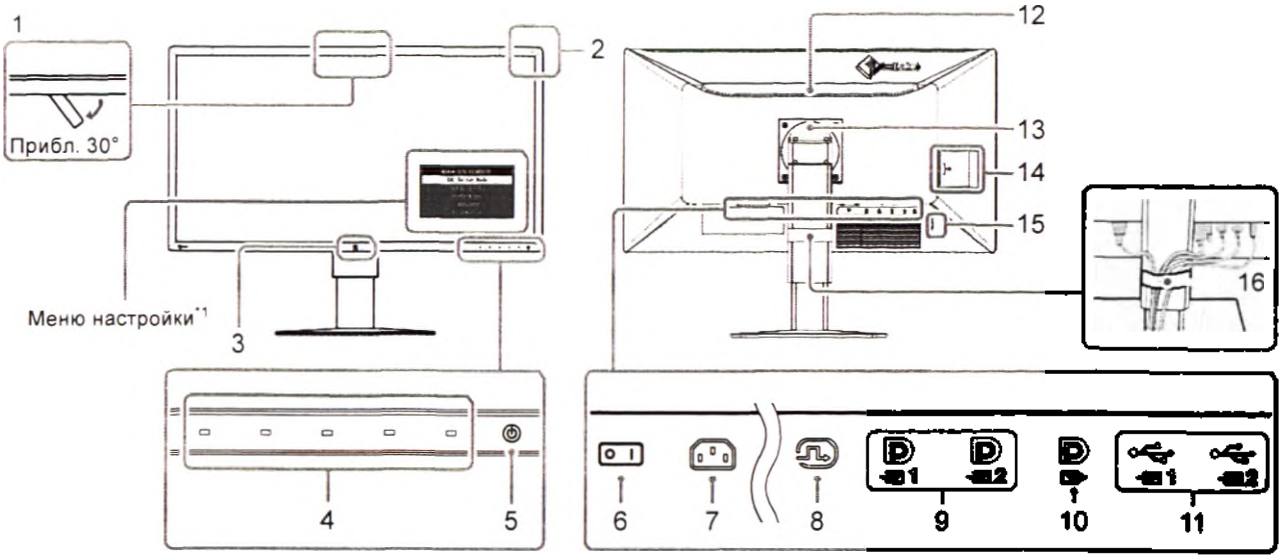

1. Встроенный передний датчик	Этот датчик используется для калибровки и проверки оттенков серого.
2. Датчик внешней освещенности	Этот датчик служит для измерения освещенности среды. Измерение освещенности среды производится с использованием программного обеспечения управления качеством RadiCS / RadiCS LE.
3. Presence Sensor (Датчик присутствия)	Этот датчик обнаруживает движения человека перед монитором.
4. Переключатели управления	Служат для отображения инструкций по управлению. Выбирайте команды меню согласно инструкциям по управлению.
5. Выключатель ⏻	Включение / выключение питания. При включении питания загорается индикатор. Цвет индикатора меняется в зависимости от рабочего состояния монитора. Зеленый: Монитор работает, оранжевый: Режим энергосбережения, Выключен: Основной источник питания / питание выкл
6. Выключатель основного питания	Включает либо выключает основное питание. ○ : Выкл., | : Вкл.
7. Разъем питания	Подключение шнура питания.
8. DVI-D разъем	Подключите к ПК. Используемый разъем зависит от компоновки экрана. Более подробную информацию см. в «2-2. Присоединение кабелей» .
9. Входной разъем DisplayPort	
10. Выходной разъем DisplayPort	Чтобы настроить последовательное подключение, присоедините кабель к входному порту другого монитора. Когда этот разъем подключен к DP 2 , входной сигнал на DP 1 может отображаться в режиме «PbyP». Более подробную информацию см. в «2-2. Присоединение кабелей» .
11. Входной порт USB	Подключите этот порт к ПК, когда вы используете программное обеспечение, которому необходимо подключение USB, или подключите к устройство USB (периферийное устройство, которое поддерживает USB) к выходному порту USB.
12. Ручка	Данная ручка используется для транспортировки. **Внимание** • При переноске монитора крепко держите его за нижнюю часть и данную ручку, чтобы не уронить.
13. Стойка	Высоту и угол наклона можно регулировать.

ООО ЦИРМИ INFO@CIRMI.RU WWW.GOSZDRAVNADZOR.RU

14. Выходной порт USB	Служит для подключения устройства USB. Чтобы настроить последовательное подключение, присоедините кабель к входному порту USB другого монитора.
15. Разъем для кодового замка	Поддерживает систему безопасности MicroSaver компании Kensington.
16. Держатель кабеля	Удерживает кабели монитора.

*1 Сведения о, использовании приведены в Руководстве по установке (на диске CD-ROM).

ООО ЦИРМИ INFO@CIRMI.RU WWW.GOSZDRAVNADZOR.RU

Глава 2 Установка / подключение

2-1. Прежде чем приступать к установке изделия

Внимательно прочтите «МЕРЫ ПРЕДОСТОРОЖНОСТИ» и всегда соблюдайте инструкции.
Если изделие устанавливается на стол с лакированным покрытием, лак может прилипать к нижней части стойки из-за особенностей состава резины. Следует проверить поверхность стола до использования.

● Требования к установке

Все сборочные операции, работы по расширению системы, переналадки, модификации или ремонты должны выполняться лицом или лицами, уполномоченными компанией EIZO Corporation должным образом.

При установке монитора убедитесь, что по бокам, сзади и сверху монитора достаточно места: ~ 10 см со всех сторон.

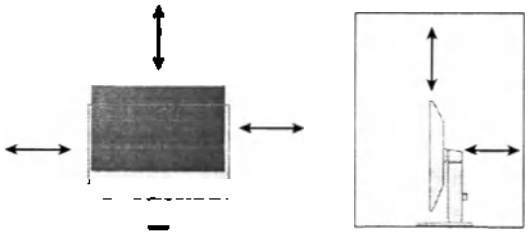

• Размещайте монитор так, чтобы на экран не попадал прямой свет.

ООО ЦИРМИ INFO@CIRMI.RU WWW.GOSZDRAVNADZOR.RU

2-2. Присоединение кабелей

Внимание

- Убедитесь, что у монитора и компьютера выключено питание.
- При замене текущего монитора на данный монитор см. «4-2. Поддерживаемые разрешения», чтобы перед подключением к компьютеру установить допустимые компьютерные настройки разрешения и частоты вертикальной развертки для данного монитора.
- К разъему на мониторе может быть прикреплен защитный колпачок. Перед присоединением кабеля снимите колпачок.

1. Присоедините сигнальные кабели.

При присоединении кабелей проверяйте форму разъемов. После присоединения кабеля DVI закрепите разъем с помощью крепежных элементов.

При включении PinP Display обратитесь к руководству по установке (на диске CD-ROM).

Конфигурация с одним экраном

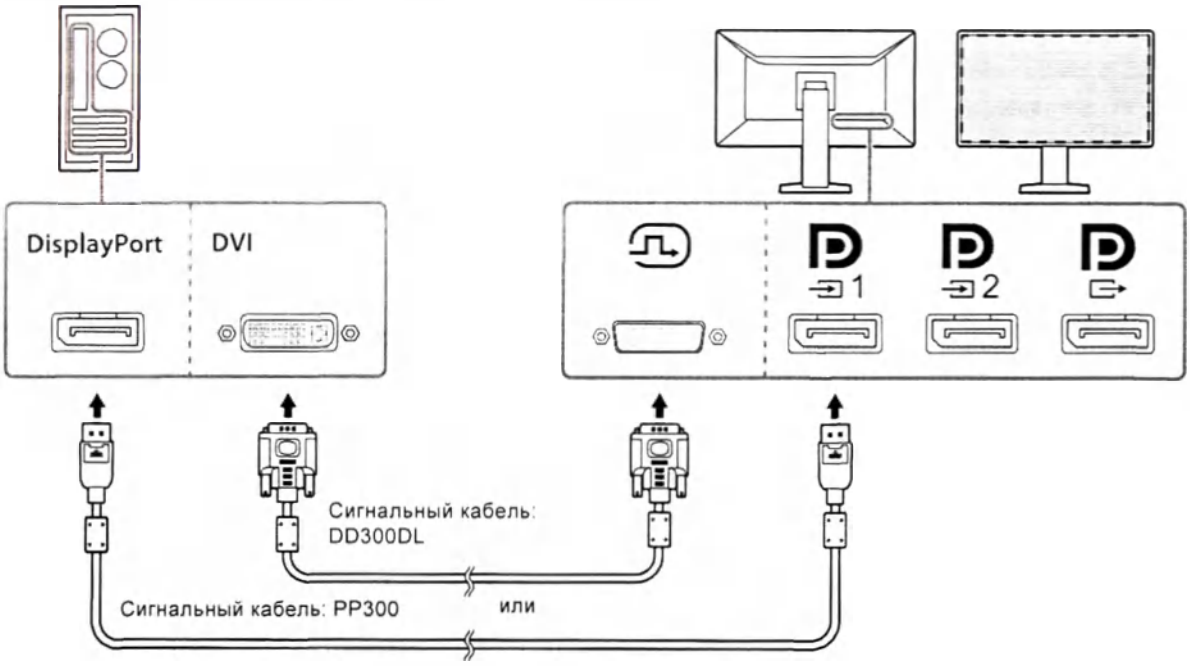

Внимание

- При использования монитора в конфигурации с одним экраном с подачей сигнала DisplayPort подключите монитор к входному разъему 1.
- Когда монитор используется в конфигурации с одним экраном с подачей сигнала DVI, частота обновления (частота, с которой обновляется изображение на экране) может быть снижена. Поэтому в конфигурации с одним экраном рекомендуется использовать вход DisplayPort 1. При использовании монитора в конфигурации с одним экраном с подключением через вход DVI необходимо в меню настроек выбрать «Preferences» и задать для параметра «Input» значение «DVI». Дополнительная информация содержится в Руководстве по установке (на CD-ROM).

ООО ЦИРМИ INFO@CIRMI.RU WWW.GOSZDRAVNADZOR.RU

Режим отображения «PbyP» (два экрана)

Внимание

- Необходимо в меню настроек выбрать «Preferences» и настроить параметр «Input» в соответствии с используемым сочетанием отображаемых сигналов. Дополнительная информация содержится в Руководстве по установке (на CD-ROM).
- При использовании монитора в режиме отображения «PbyP» для вывода изображений с двух ПК использование некоторых функций повышения качества, например, калибровки, может быть ограничено.

Для входов DisplayPort 1 / DisplayPort 2

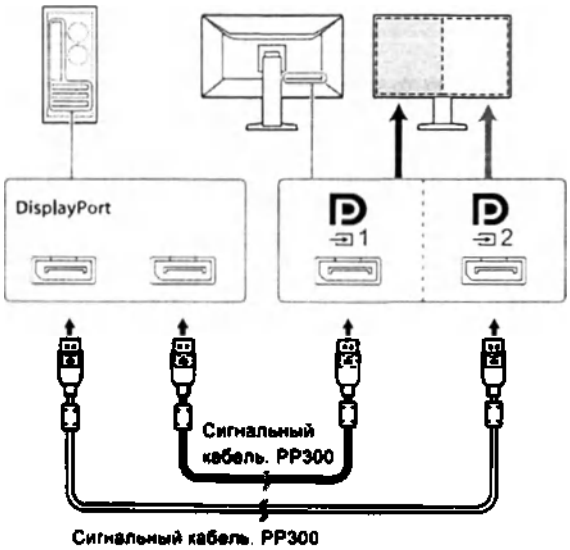

Для входов DisplayPort 1 / DVI

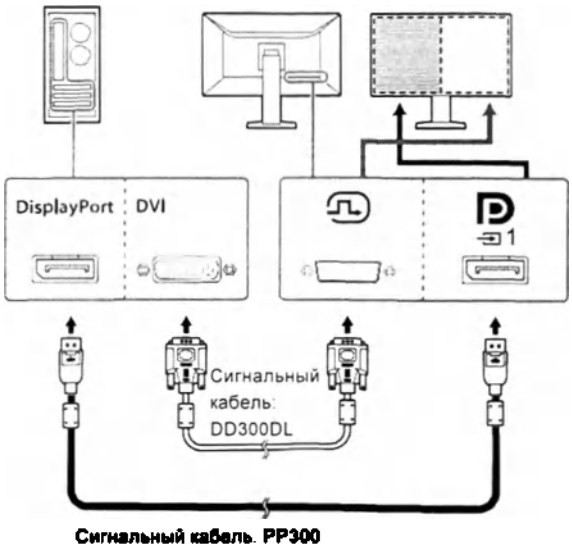

Примечание

- Когда поставляемый в комплекте кабель DisplayPort (PP028) подключен к DP1 и DP2, то сигнал, подаваемый на DP1 может отображаться в режиме «PbyP». В этом случае нужно для параметра «Signal Format» - «DisplayPort 1» - «Version» в меню настроек администратора установить значение «1.2», а для параметра «Daisy Chain» - значение «On».

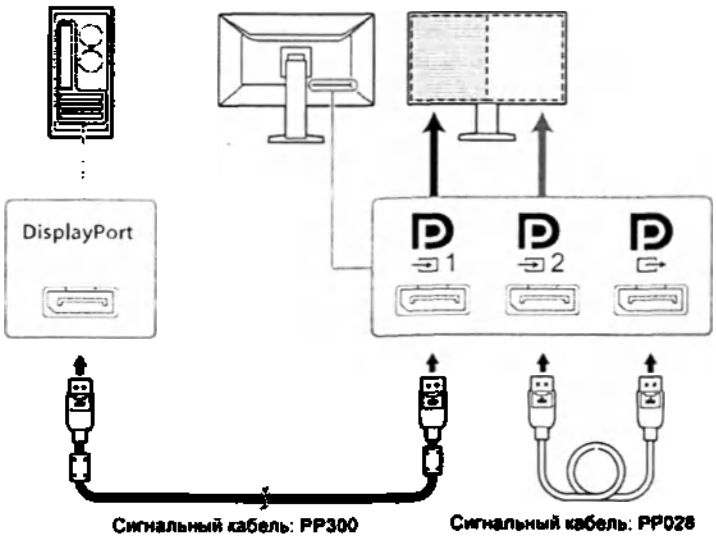

ООО ЦИРМИ INFO@CIRMI.RU WWW.GOSZDRAVNADZOR.RU

Настройка последовательного подключения к другому монитору

Вход сигнала для ⊽1 является выходом на другой монитор.

Внимание

- Сведения о том, какие мониторы и графические адаптеры можно использовать для последовательного подключения, см. на веб-сайте компании EIZO: http://www.eizoglobal.com
- Нужно для параметра «Signal Format» - «DisplayPort 1» - «Version» в меню настроек администратора установить значение «1.2», а для параметра «Daisy Chain» - значение «Оп».

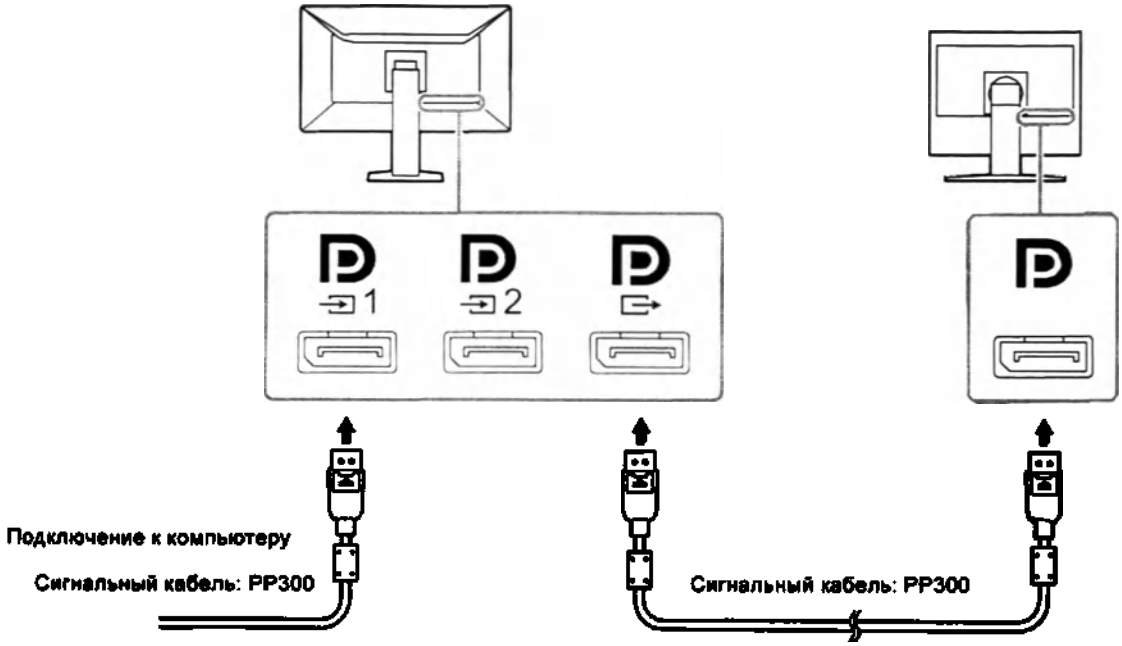

2. Подключите шнур питания к штепсельной розетке и разъему питания монитора.

Вставьте разъем шнура питания до упора в гнездо на мониторе.

3 . При использовании RadiCS / RadiCS LE или подключении к монитору устройства USB (периферийного устройства USB) подсоедините кабель USB к входному порту USB и к ПК.

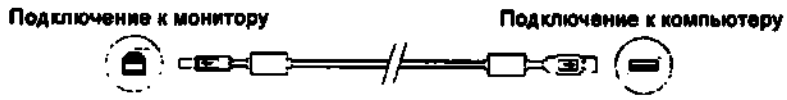

Внимание

- ПК, на котором в целях управления качеством установлено программное обеспечение RadiCS / RadiCS LE, необходимо подключить к порту ⊽1.

ООО ЦИРМИ INFO@CIRMI.RU WWW.GOSZDRAVNADZOR.RU

2-3. Включение питания

1. Включите питание монитора кнопкой ⏻.

Индикатор питания монитора загорается зеленым.

Если индикатор питания не загорается, см. «Глава 3 Неисправность с отсутствием изображения» .

Примечание

- Когда питание монитора не включено, прикасание к любой кнопке, за исключением ⏻, вызывает мигание ⏻.

2. Включите компьютер.

На экране появляется изображение.

Если изображение не появится, см. дополнительные указания в пункте «Глава 3 Неисправность с отсутствием изображения» .

Внимание

- Для максимального энергосбережения рекомендуется отключать кнопку питания. Когда монитор не используется, можно полностью выключить питание, отключив монитор от электрической сети, например, вынув вилку из розетки.

Примечание

- Для максимального продления срока службы монитора путем предотвращения деградации яркости и для снижения энергопотребления выполните следующее:
  - Используйте функцию энергосбережения ПК или монитора.
  - По окончании работы выключайте монитор.

2-4. Регулировка высоты и угла наклона экрана

Удерживая монитор обеими руками за левый и правый края, отрегулируйте высоту, наклон и поворот экрана для достижения удобного для работы положения.

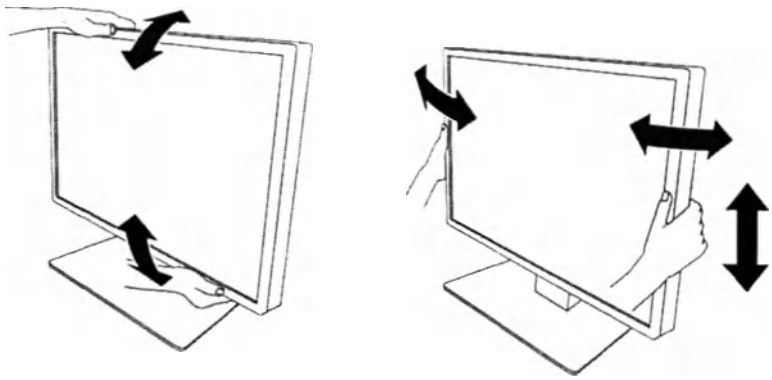

Внимание

- После завершения настроек проверьте, правильно ли подключены кабели.

ООО ЦИРМИ INFO@CIRMI.RU WWW.GOSZDRAVNADZOR.RU

Глава 3 Неисправность с отсутствием изображения

Неисправность	Причина и действия по устранению
1. Отсутствует изображение • Индикатор питания не горит	• Проверьте правильность подключения шнура питания. • Включите выключатель основного питания. • Нажмите ⏻. • Выключите, а затем снова включите основное питание.
• Индикатор питания горит: Зеленый	• Увеличьте значение «Brightness (Яркость)», «Contrast (Контрастность)» или «Gain (Усиление)» в меню настроек. Дополнительная информация содержится в Руководстве по установке (на CD-ROM). • Выключите, а затем снова включите основное питание.
• Индикатор питания горит: Оранжевый	• Включите входной сигнал. Дополнительная информация содержится в Руководстве по установке (на CD-ROM). • Выполните какую-либо операцию с мышью или клавиатурой. • Проверьте, включен ли ПК. • Если включен датчик присутствия, возможно, монитор переключился в режим энергосбережения. Попробуйте переместиться ближе к монитору. • Проверьте правильность подключения сигнального кабеля. Если для подачи входного сигнала выбран «DisplayPort 1», подключите его DP1. При настройке последовательного подключения DP2 используется в качестве выхода. • Выключите, а затем снова включите основное питание.
• Индикатор выключателя питания мигает: оранжевый, зеленый.	• Подключите с использованием сигнальных кабелей, указанных компанией EIZO. Выключите, а затем снова включите основное питание. • Если сигнальный кабель подключен к входу DisplayPort 1 (DP1), попробуйте переключить версию DisplayPort. Дополнительная информация содержится в Руководстве по установке (на CD-ROM).
2. Отображается приведенное ниже сообщение.	Это сообщение появляется в случае некорректного входного сигнала, даже если монитор исправен.
• Данное сообщение появляется при отсутствии входного сигнала. Пример: 	• Сообщение, показанное слева, может появляться, поскольку некоторые компьютеры не сразу выводят сигналы после включения. • Проверьте, включен ли ПК. • Проверьте правильность подключения сигнального кабеля. • Включите входной сигнал. Дополнительная информация содержится в Руководстве по установке (на CD-ROM). • Если сигнальный кабель подключен к входу DisplayPort 1 (DP1), попробуйте переключить версию DisplayPort. Дополнительная информация содержится в Руководстве по установке (на CD-ROM). • Подключен ли сигнальный кабель к DP1 для воспроизведения сигнала DisplayPort на одном экране? Сигнал не может воспроизводиться, если кабель подключен к DP2 или DP. • Выключите, а затем снова включите основное питание.

ООО ЦИРМИ INFO@CIRMI.RU WWW.GOSZDRAVNADZOR.RU

Неисправность	Причина и действия по устранению
• Данное сообщение указывает на то, что входной сигнал находится за пределами указанного частотного диапазона. Пример: DisplayPort 1 No Signal	• Проверьте соответствие установленных на компьютере разрешения и частоты вертикальной развертки требованиям монитора. (см. «4-2. Поддерживаемые разрешения»). • Перезагрузите ПК. • Выберите требуемую настройку, используя служебную программу видеокарты. Более подробная информация содержится в руководстве пользователя графической карты.

Глава 4 Технические характеристики

4-1. Перечень технических характеристик

Версия программного обеспечения – 5.0.5
Класс безопасности ПО - Class B

ЖК-панель	Тип	Цветной (IPS)
	Задняя подсветка	Светодиодные лампы
	Размер	79 см (31,1 дюймов)
	Разрешение (Г × В)	4096 × 2160
	Размер изображения (Г × В)	698,0 мм × 368,1 мм
	Шаг пикселя	0,1704 мм
	Цвета отображения	10-битный (DisplayPort*1): 1073,74 миллионов цветов (макс.)
		8-битный (DisplayPort*1 / DVI): 16,77 миллионов цветов
	Углы обзора (Г / В, стандартные)	178° / 178°
	Рекомендуемая яркость	270 кд/м²
	Время реакции (стандартное значение)	20 мс (черный -> белый -> черный)
Видеосигналы	Входные разъемы	DisplayPort × 2, DVI-D (dual link) × 1
	Выходной разъем	DisplayPort × 1
	Частота горизонтальной развертки	31 кГц - 134 кГц
	Частота вертикальной развертки	DisplayPort: 29 Гц - 61 Гц (720 × 400: 69 Гц - 71 Гц) DVI: 14 Гц - 61 Гц (720 × 400: 69 Гц - 71 Гц)
	Режим кадровой синхронизации	29,5 Гц - 30,5 Гц, 59 Гц - 61 Гц
	Частота точек	DisplayPort: 25 МГц - 570 МГц (конфигурация с одним экраном) 25 МГц - 300 МГц (PbyP / PinP) DVI: 25 МГц - 300 МГц
USB	Порт	Входной порт × 2, выходной порт × 3
	Стандартный	USB Specification Revision 2.0
Питание	Вход	AC 100 В - 240 В ±10 %, 50 / 60 Гц 1,30 - 0,60 А
	Максимальное потребление электроэнергии	Не более 125 Вт
	Режим энергосбережения	Не более 1,6 Вт*2
	Режим ожидания	Не более 1,6 Вт*3
Физические характеристики	Размеры (Ш × В × Г)	733,0 ± 1мм × 474,0 - 574,0 ± 5мм × 225,0 ± 1мм (наклон: 0°) 733,0 ± 1мм × 508,0 - 608,0 ± 5мм × 267,0 ± 5мм (наклон: 30°)
	Размеры (Ш × В × Г) (без стойки)	733,0 ± 1мм × 408,0 ± 1мм × 64,5 ± 1мм
	Масса нетто	11,7 ± 0.3 кг
	Масса нетто (без стойки)	7,5 ± 0.3 кг
	Диапазон регулировки по высоте	100 мм (наклон: 0°)
	Наклон	Вверх 30°, вниз 5°
	Поворот	70°
Требования к окружающей среде при эксплуатации	Температура	0 °C - 35 °C (32 °F - 95 °F)
	Влажность	20 % - 80 % относительной влажности (без конденсации)
	Давление воздуха	540 гПа - 1060 гПа

ООО ЦИРМИ INFO@CIRMI.RU WWW.GOSZDRAVNADZOR.RU

Требования кусловиям окружающей среды притранспортировке/ хранении	Температура	-20 °C - 60 °C (-4 °F - 140 °F)
	Влажность	10 % - 90 % относительной влажности (без конденсации)
	Давление воздуха	200 гПа - 1060 гПа

*1 Цвета на экране монитора при воспроизведении сигналов через интерфейс DisplayPort могут различаться в зависимости от настроек монитора. Более подробно о цветопередаче и настройках см. «4-2. Поддерживаемые разрешения».

*2 Когда в качестве входа используется DisplayPort 1, входной порт USB не подключен, «Input»: «Single DisplayPort 1», «DDC»: «Off», «DP Power Save»: «On», «DisplayPort 1» - «Version»: «1.1», Прочие настройки: Настройки по умолчанию, внешняя нагрузка не подключена

*3 Когда вхощдной порт USB не подключен, «DP Power Save»: «On», «DisplayPort 1» - «Version»: «1.1», «DDC»: «Off», Прочие настройки: Настройки по умолчанию, внешняя нагрузка не подключена

4-2. Поддерживаемые разрешения

Монитор поддерживает следующие разрешения. Информация о поддерживаемых разрешениях в дополнительном окне «PinP» приведена в Руководстве по установке.

√: Поддерживается

Разрешение (Г×В)	Частота развертки по вертикали (Гц)	DisplayPort			DVI	
		Конфигурация с одним экраном		Конфигурация с двумя экранами (PbyP)*3	Конфигурация с одним экраном	Конфигурация с двумя экранами (PbyP)
		Вер. 1.2*1	Вер. 1.1*2			
720 × 400	70	√	√	√	√	√
640 × 480	60	√	√	√	√	√
800 × 600	60	√	√	√	√	√
1024 × 768	60	√	√	√	√	√
1280 × 1024	60	√	√	√	√	√
1600 × 1200	60	√	√	√	√	√
2048 × 2160	30	-	-	√	-	√
2048 × 2160	60	-	-	√*4	-	√*4
3840 × 2160	15	-	-	-	√	-
3840 × 2160	30	-	√	-	√	-
3840 × 2160	60	√	-	-	-	-
4096 × 2160	15	-	-	-	√	-
4096 × 2160	30	-	√*4	-	√*4	-
4096 × 2160	60	√*4	-	-	-	-

*1 Когда для «Daisy Chain» установлено «Off»: 10-битный входной сигнал, когда для «Daisy Chain» установлено «On»: 8-битный входной сигнал

*2 10-битный входной сигнал

*3 Конфигурация с двумя экранами с использованием «DisplayPort 1 / DisplayPort 2»: 10-битный входной сигнал, конфигурация с двумя экранами с использованием «DisplayPort 1 / DVI»: 8-битный входной сигнал

*4 Рекомендуемое разрешение

ООО ЦИРМИ INFO@CIRMI.RU WWW.GOSZDRAVNADZOR.RU

4-3. Составные части

Принадлежности	Габариты, вес и описание
Шнур питания	Длина: 3000 ± 50 мм Вес: 302.7 г ± 10% 3.0 м, одобренный VDE отдельный шнур с 3 контактной вилкой
Цифровой сигнальный кабель DisplayPort	Длина: 3000 ± 70 мм Вес: 195.4 г ± 10% PP300 (DisplayPort - DisplayPort, 3м)
Цифровой сигнальный кабель DisplayPort	Длина: 280 ± 15 мм Вес: 27.5 г ± 10% PP028 (DisplayPort - DisplayPort, 0.28м)
Цифровой сигнальный кабель DVI (Dual Link)	Длина: 3000 ± 50 мм Вес: 339.4 г ± 10% DD300DL-BK (DVI-D - DVI-D, 3м, Двойной режим)
Кабель USB	Длина: 3000 ± 60 мм Вес: 110.3 г ± 10% UU300 (USB2.0 Кабель 3.0м)
Компакт-диск с программным обеспечением и инструкцией по эксплуатации	

ООО ЦИРМИ INFO@CIRMI.RU WWW.GOSZDRAVNADZOR.RU

Приложение

Перечень международных нормативных документов/стандартов, которым соответствует медицинское изделие

IEC60601-1 «Изделия медицинские электрические. Часть 1-1. Общие требования безопасности. Требования безопасности к медицинским электрическим системам»
IEC60950-1 «Оборудование информационных технологий. Требования безопасности. Часть 1. Общие требования»
EN60601-1 «Изделия медицинские электрические. Часть 1. Общие требования безопасности с учетом основных функциональных характеристик»
IEC60601-1-2 «Изделия медицинские электрические. Часть 1-2. Общие требования безопасности. Электромагнитная совместимость. Требования и методы испытаний»
IEC60950-1 «Оборудование информационных технологий. Безопасность. Часть 1. Общие требования.»
CISPR22 «Совместимость технических средств электромагнитная. Оборудование информационных технологий. Радиопомехи индустриальные. Нормы и методы измерений»
CISPR24 «Совместимость технических средств электромагнитная. Оборудование информационных технологий. Устойчивость к электромагнитным помехам. Требования и методы испытаний (с Поправкой)»
IEC61000-3-2 «Электромагнитная совместимость (ЭМС). Часть 3-2. Нормы. Нормы эмиссии гармонических составляющих тока (оборудование с входным током не более 16 А в одной фазе)»
IEC61000-3-3 «Электромагнитная совместимость (ЭМС). Часть 3-3. Нормы. Ограничение изменений напряжения, колебаний напряжения и фликера в общественных низковольтных системах электроснабжения для оборудования с номинальным током не более 16 А (в одной фазе), подключаемого к сети электропитания без особых условий»
Directive 2011/65/EU «Ограничение содержания вредных веществ»
Directive 2012/19/EU «Отходы электрического и электронного оборудования»

Классификация оборудования

- Тип защиты от поражения электрическим током: Класс I
- Класс ЭМС: EN60601-1-2:2015 Группа 1 Класс B
- Классификация медицинского прибора (ЕС): Класс I
- Режим работы: продолжительный
- Класс IP: IPX0
- Не пригоден для применения в среде с повышенным содержанием кислорода
- Рабочие части отсутствуют

Техническое обслуживание и ремонт

Для технического обслуживания и ремонта обратитесь к уполномоченному компанией EIZO Corporation квалифицированному специалисту по ремонту и техническому обслуживанию.

Периодические проверки рекомендуется проводить не реже 1 раза в год.
Периодические проверки рекомендуется проводить не реже 1 раза в год.
Периодически рекомендуется проводить поверку работоспособности монитора:
- перед каждым включением рекомендуется визуально оценивать целостность всех кабелей и корпуса монитора
- не реже 1 раза в год рекомендуется проводить уборку места рядом со штепселем и вентиляционным отверстием монитора.
- 1 раз в год рекомендуется выводить тестовое изображение для визуальной оценки качества отображения
- 1 раз в год рекомендуется проводить проверку сопротивления изоляции шнура питания (обратитесь в сервисный центр)

При обнаружении любых неисправностей, посторонних запахов или звуков со стороны монитора обратитесь в сервисный центр.

ООО ЦИРМИ INFO@CIRMI.RU WWW.GOSZDRAVNADZOR.RU

Утилизации оборудования

Мониторы соответствуют требованиям 2012/19/EU (Директива ЕС об отходах электрического и электронного оборудования (WEEE). В конце срока службы, монитор должен быть утилизированы в соответствии с правилами, регламентирующими утилизацию подобных изделий.
Монитор относится к эпидемиологически безопасным отходам и должен быть утилизирован в соответствии с СанПиН 2.1.3684-21 "Санитарно-эпидемиологические требования к содержанию территорий городских и сельских поселений, к водным объектам, питьевой воде и питьевому водоснабжению населения, атмосферному воздуху, почвам, жилым помещениям, эксплуатации производственных, общественных помещений, организации и проведению санитарно-противоэпидемических (профилактических) мероприятий".

Упаковка

Монитор упаковывается в картонную коробку с плотной и прочной структурой, предоставляющую защиту от пыли и повреждений, вызванных внешними воздействиями при транспортировании. Упаковка состоит из гофрированного картона с картонными вкладками и ленопластовыми вставками, заклеенная клейкой лентой.

Маркировка

Расшифровка маркировочных символов

СИМВОЛЫ	Значение символа	СИМВОЛЫ	Значение символа
	Отключите монитор		Символ переработки для гофрированного картона, используемого для упаковки
	Включите монитор		Символ переработки
	Постоянный ток	2	Количественное ограничение штабелирования
	Эквипотенциальность		Этой стороной вверх
	Не прикасаться		Хранить в сухом месте
	Символ утилизации в соответствии с директивой WEEE 2002/96/EC «Об отходах электрического и электронного оборудования»;		Хрупкое
	Знак сертификации TUV	REF	Каталожный номер
CE	Маркировка CE	SN	Серийный номер
EAC	Маркировка EAC	QTY	Количество
RXonly	Внимание: Федеральный закон США допускает продажу устройства только лицензированным медицинским работником или по его заказу		См. инструкции по эксплуатации

ООО ЦИРМИ INFO@CIRMI.RU WWW.GOSZDRAVNADZOR.RU

	Знак сертификации Бюро стандартов, метрологии и контроля Тайваня		Дата изготовления
	Производитель	EC REP	Уполномоченный представитель в Европейском Сообществе
	Ограничение температуры		Ограничение влажности
	Знак подтверждение ЭМС и безопасность - соответствия нормам национальных стандартов КНР		Внимание!
	Соответсвие директиве RoHS (территория Китая)		Знак сертификации UL безопасности продукции
	Знак соответстствия качества и безопасности и ежегодной инспекция производственной линии		Знак наличия сертификатаTUV SUD.
	Знак соответствия требованиям UL (Canadian Underwriters Laboratory – Канада)	IS 10322 (Part 5/Sec 1) IS 13252 (Part 1)	Знак обязательной сертификации (территория Индии)
	Символ вольтметра		Символ использования внутри помещения
	Знак КС сертификации для электрических и электронных приборов в Южной Корее		Знак соответствия стандартов CSA для США и Канады
	Знак сертификации PSE - безопасность продукции электрических приборов и материалов для Японии		

Дизайн этикетки

ООО ЦИРМИ INFO@CIRMI.RU WWW.GOSZDRAVNADZOR.RU

Фото. Идентификационная табличка монитора RadiForce MX315W

(Without CCC and EAC)

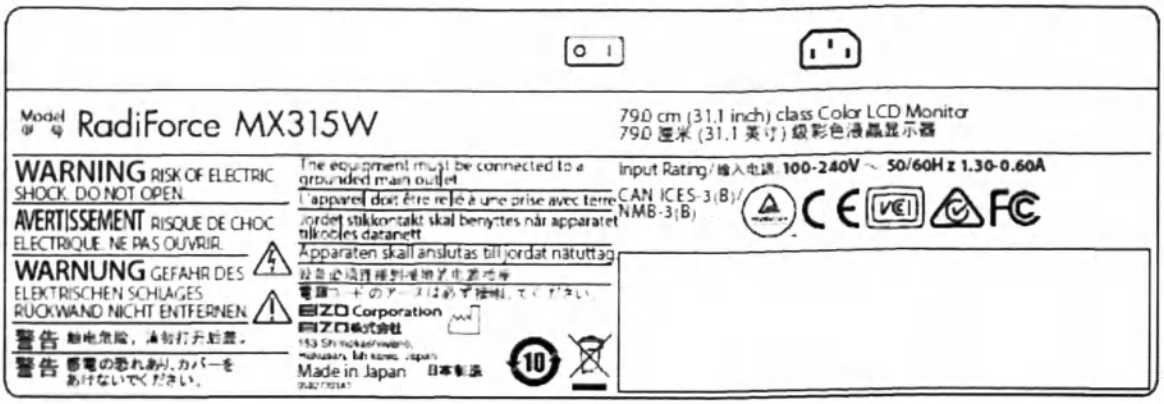

(With CCC and EAC)

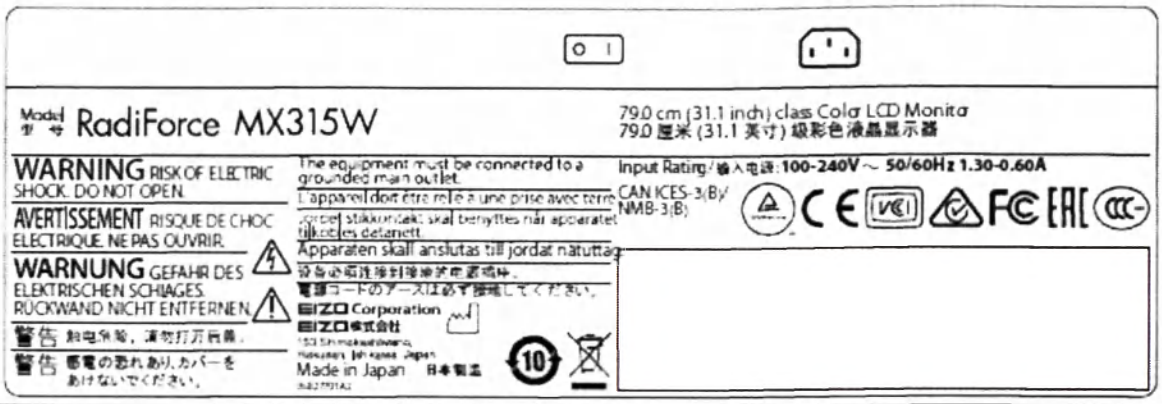

Дополнительно будет нанесён стикер, содержащий следующую информацию:

Монитор медицинский жидкокристаллический цветной
Вариант исполнения 10: Монитор медицинский жидкокристаллический цветной: RadiForce MX315W

РУ №_____от _____

Срок эксплуатации- 7 лет.

EIZO Corporation (ЭЙДЗО Корпорэйшн)
153, Shimokashiwano, Hakusan, Ishikawa 924-8566, Japan, Япония

Страна происхождения: Japan (Япония)

Уполномоченный представитель в России: ООО «ЛЕГИОН», 198152, г. Санкт-Петербург, ул. Краснопутиловская, д. 69, лит. А, пом. 157-н, оф. 651.1В тел. (812) 640-03-89, 946-44-20 ; факс (812) 640-03-89 email: cert@legion.ru

- регистрационное удостоверение России (номер и дата);
- уполномоченный представитель в России
- наименование медицинского изделия, согласно регистрационному удостоверению России.
- срок эксплуатации

Срок службы

Ожидаемый срок службы составляет 7 лет.

ООО ЦИРМИ INFO@CIRMI.RU WWW.GOSZDRAVNADZOR.RU

Информация по ЭМС

Монитор медицинский жидкокристаллический цветной RadiForce MX315W обладает характеристиками, необходимыми для корректного воспроизведения изображений.

Среда целевого использования

Устройство RadiForce MX315W предназначено для использования квалифицированным медицинским персоналом в качестве профессионального оборудования в первую очередь в среде учреждений здравоохранения.

Устройства RadiForce MX315W не подходит для применения в следующих условиях:

- Для оказания медицинской помощи на дому
- Вблизи высокочастотного хирургического оборудования, например, электрохирургических ножей
- Вблизи коротковолнового терапевтического оборудования
- Экранированный кабинет для таких систем медицинского оборудования, как МРТ
- В специальных условиях экранирования
- В автомобилях, в том числе скорой помощи
- Другие специальные условия

⚠ ПРЕДУПРЕЖДЕНИЕ

При установке устройства RadiForce MX315W необходимо соблюдать особые меры предосторожности, касающиеся ЭМС. При установке и эксплуатации данного изделия необходимо тщательно изучить информацию по ЭМС, раздел «МЕРЫ ПРЕДОСТОРОЖНОСТИ» в этом документе и соблюдать приведенные далее инструкции.

Применяйте только кабели, прилагаемые к данному устройству или указанные компанией EIZO. Использование иных кабелей, кроме указанных или прилагаемых компанией EIZO к данному оборудованию может привести к повышению уровня электромагнитного излучения или ухудшению помехоустойчивости и неправильному функционированию данного оборудования. Длина кабеля: не более 3 м.

Устройства RadiForce MX315W не следует устанавливать рядом с другим оборудованием или на нем. В случае необходимости такой установки следует понаблюдать за оборудованием или системой и убедиться, что в этих условиях устройства работают должным образом.

При использовании переносного радиочастотного оборудования, держите его на расстоянии не менее 30 см (12 дюймов) от каких-либо частей, включая кабели, устройства RadiForce MX315W. В противном случае возможно ухудшение характеристик данного оборудования.

Подключая дополнительное оборудование к сигнальным входам или выходам при настройке медицинской системы, пользователь отвечает за соответствие системы требованиям стандарта IEC / EN60601-1-2.

ООО ЦИРМИ INFO@CIRMI.RU WWW.GOSZDRAVNADZOR.RU

Технические описания

Электромагнитное излучение		
Устройства RadiForce MX315W предназначены для использования в описанных ниже условиях электромагнитной среды. Заказчик или пользователь оборудования RadiForce MX315W должен обеспечить эксплуатацию оборудования в		
Испытание на излучение	**Соответствие**	**Электромагнитное окружение - указания**
Радиочастотное излучение CISPR11 / EN55011	Группа 1	Оборудование RadiForce MX315W использует радиоэнергию только для работы. Поэтому его радиоизлучение очень низкое и практически никогда не создает помех в работе установленного рядом электронного оборудования.
Радиочастотное излучение CISPR11 / EN55011	Класс B	Оборудование RadiForce MX315W можно использовать в любых помещениях для бытовых целей, а также в помещениях, непосредственно подключенных к низковольтным распределительным электрическим сетям (электрическим сетям общего назначения)
Гармонические излучения IEC / EN61000-3-2	Класс D	
Колебания напряжения / пульсирующие излучения IEC / EN61000-3-3	Соответствует	

Устойчивость к электромагнитным помехам			
Устройства RadiForce MX315W испытаны на соответствие указанным ниже уровням переносимости помех согласно требованиям испытаний для профессионального оборудования в среде здравоохранения, установленных стандартом IEC / EN60601-1-2. Заказчики и пользователи оборудования RadiForce MX315W должны обеспечить эксплуатацию оборудования RadiForce MX315W в следующих условиях:			
Испытания на помехоустойчивость	**Уровень испытаний для профессионального оборудования в среде учреждений здравоохранения**	**Уровень соответствия**	**Электромагнитное окружение - указания**
Электростатический разряд (ЭСР) IEC / EN61000-4-2	±8 кВ, контактный разряд ±15 кВ, воздушный разряд	±8 кВ, контактный разряд ±15 кВ, воздушный разряд	Пол должен быть деревянным, бетонным или покрытым керамической плиткой. Если пол имеет синтетическое покрытие, относительная влажность должна быть не менее 30%.
Кратковременные изменения / скачки напряжения IEC / EN61000-4-4	±2 кВ, силовые линии ±1 кВ, линии ввода / вывода данных	±2 кВ, силовые линии ±1 кВ, линии ввода / вывода данных	Питание от электросети должно соответствовать стандарту, установленному для коммерческих объектов и медицинских учреждений.
Скачки IEC / EN61000-4-5	±1 кВ между линиями ±2 кВ от линии к земле	±1 кВ между линиями ±2 кВ от линии к земле	Питание от электросети должно соответствовать стандарту, установленному для коммерческих объектов и медицинских учреждений.
Падения напряжения, кратковременные сбои и изменения напряжения входных линий энергоснабжения IEC / EN61000-4-11	0 % U_T (100 % падения U_T) - 0,5 цикла и 1 цикл 70 % U_T (30 % падения U_T) - 25 циклов 0 % U_T (100 % падения U_T) - 5 сек	0 % U_T (100 % падения U_T) - 0,5 цикла и 1 цикл 70 % U_T (30 % падения U_T) - 25 циклов 0 % U_T (100 % падения U_T) - 5 сек	Питание от электросети должно соответствовать стандарту, установленному для коммерческих объектов и медицинских учреждений. Если пользователю устройства RadiForce MX315W требуется непрерывная работа во время сбоев в электроснабжении, рекомендуется использовать ИБП или аккумуляторную батарею для устройства RadiForce MX315W.
Магнитное поле промышленной частоты IEC / EN61000-4-8	30 А/м (50 / 60 Гц)	30 А/м	Характеристики магнитных полей промышленной частоты должны соответствовать уровням, характерным для обычного расположения оборудования на типичных коммерческих объектах или в медицинских учреждениях. Данное устройство в процессе использования следует держать на расстоянии не менее 15 см от источника магнитных полей промышленной частоты.

ООО ЦИРМИ INFO@CIRMI.RU WWW.GOSZDRAVNADZOR.RU

Устойчивость к электромагнитным помехам

Устройства RadiForce MX315W испытаны на соответствие указанным ниже уровням переносимости помех согласно требованиям испытаний для профессионального оборудования в среде здравоохранения, установленных стандартом IEC / EN60601-1-2.
Заказчики и пользователи оборудования RadiForce MX315W должны обеспечить эксплуатацию оборудования RadiForce MX315W в следующих условиях:

Испытания на помехоустойчивость	Уровень испытаний для профессионального оборудования в среде учреждений здравоохранения	Уровень соответствия	Электромагнитное окружение - указания
			Расстояние от любой детали оборудования RadiForce MX315W, включая кабели, до переносного или мобильного оборудования радиосвязи, должно быть не меньше рекомендуемого пространственного разделения, рассчитанного по формуле, применимой к частоте передатчика. Рекомендуемый пространственный разнос $d = 1{,}2\sqrt{P}$
Возмущения в проводниках, индуцируемые радиочастотными полями IEC / EN61000-4-6	3 В(скв) 150 кГц - 80 МГц	3 В(скв)	
	6 В(скв) в диапазонах ISM (промышленность, наука, медицина) от 150 кГц до 80 МГц	6 В(скв)	
Излучаемые радиочастотные поля IEC / EN61000-4-3	3 В/м от 80 МГц до 2,7 ГГц	3 В/м	$d = 1{,}2\sqrt{P}$, от 80 МГц до 800 МГц $d = 2{,}3\sqrt{P}$, от 800 МГц до 2,7 ГГц Где P - максимальная выходная мощность передатчика в ваттах (Вт) согласно документации изготовителя передатчика, а d - рекомендованный пространственный разнос в метрах (м). Напряженность поля постоянно установленных передатчиков радиосигналов, определенная при обследованиях электромагнитного излучения объекта[a], должна быть ниже уровня, установленного для каждого частотного диапазона[b]. Помехи возможны поблизости от оборудования, помеченного следующим символом.

Примечание 1	U_T - напряжение сети переменного тока до установки испытательного уровня.
Примечание 2	При 80 МГц и 800 МГц применяется более высокий частотный диапазон.
Примечание 3	Указания, касающиеся возмущений в проводниках, индуцируемых радиочастотными полями или относящихся к радиочастотным полям могут быть не применимы во всех ситуациях. На распространение электромагнитного поля оказывает влияние поглощение и отражение волн зданиями, предметами и людьми.
Примечание 4	Диапазоны ISM от 150 кГц до 80 МГц находятся в пределах от 6,765 МГц до 6,795 МГц, 13,553 МГц до 13,567 МГц, от 26,957 МГц до 27,283 МГц и от 40,66 МГц до 40,70 МГц.

a) Напряженность поля, создаваемого постоянно установленными передатчиками, такими как базы радиотелефонов (сотовых / беспроводных) и подвижные радиостанции, радиолюбительская связь, радиовещание в диапазонах AM и FM, нельзя с точностью определить теоретически. Чтобы оценить условия электромагнитной среды, создаваемой постоянно установленными передатчиками, нужно провести электромагнитное обследование объекта. Если измеренная напряженность поля в месте эксплуатации оборудования RadiForce MX315W превышает уровень соответствия, установленный для радиочастот, необходимо понаблюдать за устройством RadiForce MX315W и убедиться,
что оно работает должным образом. В случае наличия отклонений в работе могут потребоваться дополнительные

b) В частотном диапазоне от 150 кГц до 80 МГц напряженность поля должна быть не более 3 В/м.

ООО ЦИРМИ INFO@CIRMI.RU WWW.GOSZDRAVNADZOR.RU

Рекомендуемый пространственный разнос между переносными или мобильными устройствами радиосвязи и оборудованием RadiForce MX315W

Устройства RadiForce MX315W предназначены для использования в электромагнитной среде с контролируемыми радиочастотными помехами. Заказчик или пользователь устройства RadiForce MX315W может предотвратить возникновение электромагнитных помех за счет сохранения минимального расстояния между переносными или мобильными устройствами радиосвязи (приемниками и передатчиками) и оборудованием RadiForce MX315W.

Подтверждена помехоустойчивость к полям, генерируемым находящимися поблизости радиочастотными устройствами беспроводной связи:

Частота испытаний (МГц)	Полоса пропускания [a] (МГц)	Служба [a]	Модуляция [b]	Максимальная мощность (Вт)	Минимальное пространственный разнос (м)	Уровень испытаний IEC / EN60601 (Вт/м)	Уровень соответствия (Вт/м)
385	380 - 390	TETRA 400	Импульсная модуляция [b] 18 Гц	1,8	0,3	27	27
450	430 - 470	GMRS 460, FRS 460	FM отклонение ±5 кГц синусоидальный сигнал 1 кГц	2	0,3	28	28
710 745 780	704 - 787	Диапазон LTE 13, 17	Импульсная модуляция [b] 217 Гц	0,2	0,3	9	9
810 870 930	800 - 960	GSM 800 / 900, TETRA 800, iDEN 820 CDMA 850, LTE, диапазон 5	Импульсная модуляция [b] 18 Гц	2	0,3	28	28
1720 1845 1970	1700 - 1990	GSM 1800; CDMA 1900; GSM 1900; DECT; LTE, диапазон 1, 3, 4, 25; UMTS	Импульсная модуляция [b] 217 Гц	2	0,3	28	28
2450	2400 - 2570	Bluetooth, WLAN, 802,11 b/g/n, RFID 2450, LTE, диапазон 7	Импульсная модуляция [b] 217 Гц	2	0,3	28	28
5240 5500 5785	5100 - 5800	WLAN 802,11 a/n	Импульсная модуляция [b] 217 Гц	0,2	0,3	9	9

a) Для некоторых служб приведены только частоты передачи для канала передачи в восходящем направлении.

b) модуляция носителя с использованием прямоугольного синусоидального сигнала с коэффициентом заполнения 50 %.

ООО ЦИРМИ INFO@CIRMI.RU WWW.GOSZDRAVNADZOR.RU

Устройства RadiForce MX315W предназначены для использования в электромагнитной среде с контролируемыми ради- очастотными помехами. Для прочих переносных или мобильных устройств радиосвязи (приемников и передатчиков) минимальное расстояние между переносными и мобильными устройствами радиосвязи (приемниками и передатчика- ми) и устройством RadiForce MX315W выбирается согласно приведенным ниже рекомендациями в соответствии с макси- мальной выходной мощностью коммуникационного оборудования.

Установленная максимальная выходная мощность передатчика (Вт)	**Пространственный разнос в зависимости от частоты передатчика (м)**		
	от 150 кГц до 80 МГц $d = 1,2\sqrt{P}$	**от 80 МГц до 800 МГц $d = 1,2\sqrt{P}$**	**от 800 МГц до 2,7 ГГц $d = 2,3\sqrt{P}$**
0,01	0,12	0,12	0,23
0,1	0,38	0,38	0,73
1	1,2	1,2	2,3
10	3,8	3,8	7,3
100	12	12	23

Для передатчиков с установленной максимальной выходной мощностью, не указанной выше, рекомендованный пространственный разнос d в метрах (м) можно определить по формуле, применимой к частоте передатчика, где P - максимальная выходная мощность передатчика в ваттах (Вт) согласно документации изготовителя передатчика.

Примечание 1	При 80 МГц и 800 МГц применяется пространственный разнос для более высокого частотного диапазона.
Примечание 2	Эти правила могут применяться не во всех ситуациях. На распространение электромагнитного поля оказывает влияние поглощение и отражение волн зданиями, предметами и людьми.

Кабель		**Длина**
Сигнальный кабель:	PP300	3 м
Сигнальный кабель:	PP028	0,28 м
Сигнальный кабель:	DD300DL	3 м
Кабель USB:	UU300	3 м
Шнур питания	(с заземлением)	3 м

ООО ЦИРМИ INFO@CIRMI.RU WWW.GOSZDRAVNADZOR.RU

Перевод с японского/ английского языка на русский язык

ПЕРЕВОД ОТТИСКОВ ПЕЧАТЕЙ,
УДОСТОВЕРЕЛЬНЫХ НАДПИСЕЙ И АПОСТИЛЯ

На первой странице:

Печать: EIZO Corporation
Удостоверяющая печать

Удостоверительная надпись нотариуса:

Реестровый номер 111

НОТАРИАЛЬНОЕ ЗАВЕРЕНИЕ

Заявитель Хашимото Хироаки, старший менеджер отдела нормативно-правового регулирования и безопасности компании EIZO Corporation, заверил нотариуса через своего представителя Эриса Ота, что подпись на прилагаемом документе, несомненно, является его личной подписью.

Настоящим осуществляю нотариальное заверение выше указанного.

Подпись

11 октября 2021 года, нотариальная контора.

Япония, префектура Исикава, город Канадзава, улица Мусаси 6-1

Нотариус районной нотариальной конторы Канадзавы

Хисанори ИШИХАРА

Печать: Нотариус Хисанори ИШИХАРА

Печать: Хисанори ИШИХАРА
Нотариус районной нотариальной конторы Канадзавы
Япония, префектура Исикава, город Канадзава, улица Мусаси 6-1

ООО ЦИРМИ INFO@CIRMI.RU WWW.GOSZDRAVNADZOR.RU

Удостоверительная надпись директора нотариальной конторы:

Нотариальная контора

Общий нотариальный номер 218

СВИДЕТЕЛЬСТВО

Настоящим свидетельствую, что выше представленное нотариальное заверение совершено практикующим нотариусом города Канадзава, Япония, в рамках его компетенции и что его печать является подлинной.

12 октября 2021 г.

Такаси ОКАМОТО
Директор районной нотариальной конторы Канадзавы

Печать: Такаси ОКАМОТО
Директор районной нотариальной конторы Канадзавы

Печать: Министерство иностранных дел Японии

АПОСТИЛЬ
(Гаагская конвенция от 05 октября 1961 г.)

1. Страна: **ЯПОНИЯ**
Настоящий официальный документ

2. подписан Такаси ОКАМОТО

3. выступающим в качестве Директора районной нотариальной конторы Канадзавы

4. скреплен печатью/штампом - см. выше -

Удостоверено

5. в г. Осака 6. 14.10.2021 г.

7. Министерством иностранных дел

8. за № 11265

9. Печать/Штамп:
Министерство иностранных дел Японии

10. Подпись:
Кацуми ФУКУТАНИ
За Министра иностранных дел

ООО ЦИРМИ INFO@CIRMI.RU WWW.GOSZDRAVNADZOR.RU

Перевод данного текста выполнен переводчиком Котляровым Антоном Игоревичем.

_____

Российская Федерация

Город Москва

Третьего ноября две тысячи двадцать первого года.

Я, Родина Ульяна Алексеевна, временно исполняющая обязанности нотариуса города Москвы Корсика Владимира Константиновича, свидетельствую подлинность подписи переводчика Котлярова Антона Игоревича.

Подпись сделана в моем присутствии.

Личность подписавшего документ установлена.

Зарегистрировано в реестре: № 77/2138-н/77-2021-49-7031

Уплачено за совершение нотариального действия: 400 руб. 00 коп.

У.А. Родина

Всего прошнуровано, пронумеровано
и скреплено печатью 45 лист(а)(ов)

ВРИО нотариуса

ООО ЦИРМИ INFO@CIRMI.RU WWW.GOSZDRAVNADZOR.RU