СИСТЕМА МЕНЕДЖЕМЕНТА КАЧЕСТВА

Отчет по менеджменту риска

медицинского изделия

Кресло-коляски инвалидные с принадлежностями

версия 1, дата формирования отчёта 30.11.2018

2018 г.

REPERTORIUM A VERTE!
KANCELARIA NOTARIALNA
Piotr Król
90-539 Łódź, ul. Żwirki 19

ЭЛЕКТРОННАЯ КОПИЯ ОФОРМЛЕНА ЦЕНТРОМ ИСПЫТАНИЙ И РЕГИСТРАЦИИ МЕДИЦИНСКИХ ИЗДЕЛИЙ

Введение

Процесс управления риском охватывает различные аспекты работы с риском, от идентификации и анализа риска до оценки его допустимости и определения потенциальных возможностей снижения риска посредством выбора, реализации и контроля соответствующих управляющих действий.

Анализ риска представляет собой структурированный процесс, целью которого является определение, как вероятности, так и размеров неблагоприятных последствий исследуемого объекта. В настоящем отчете в качестве неблагоприятных последствий рассматривается вред, наносимый людям.

Посредством проведения анализа риска предпринимаются попытки ответить на три основных вопроса:

- что может выйти из строя (идентификация опасности);

- с какой вероятности это может произойти (анализ частоты);

- каковы последствия этого события (анализ последствий).

Настоящий отчет отражает современный практический опыт, накопленный в области выбора и применения методов анализа рисков.

Для оценки рисков в медицинском изделии (далее МИ) рассматриваются следующие источники:

– ГОСТ ISO 14971-2011 Изделия медицинские. Применение менеджмента риска к медицинским изделиям;
– ГОСТ Р 51632-2014 Технические средства реабилитации людей с ограничениями жизнедеятельности. Общие технические требования и методы испытаний;
– ГОСТ Р 51083-2015 Кресла-коляски Общие технические условия.
– руководство по эксплуатации.

ООО ЦИРМИ INFO@CIRMI.RU WWW.GOSZDRAVNADZOR.RU

Идентификация рисков

Для идентификации рисков были рассмотрены риски, рекомендуемые к рассмотрению в приложении С ГОСТ ISO 14971. Выявлены применимые и неприменимые риски. По применимым рискам проведена их классификация и дальнейшее управление.

Классификация рисков

Классификация рисков, установленная в ООО «ЛИВ КЭР Технолоджи», проводится при учёте совокупности двух параметров: опасность и вероятность потенциального риска.

Коэффициент вероятности (КВ) классифицируется от 1 до 4 по частоте возникновения, определяемой из информации о мировой практике применения аналогичных изделий:

1 – невозможная, 2 – маловероятная, 3 – редкая, 4 – вероятная.

Коэффициент опасности (КО) классифицируется от 1 до 5:

1 - пренебрежимо малая - выражается в неудобстве или временном дискомфорте;

2 - незначительная - ведет к временным нарушениям функций организма или к нарушениям состояния здоровья, не требующим профессионального медицинского вмешательства;

3 - значительная - ведет к поражениям или нарушениям состояния здоровья, требующим профессионального медицинского вмешательства;

4 - критическая - ведет к стойким нарушениям состояния здоровья или к поражениям, угрожающим жизни;

5 - катастрофическая - ведет к смерти пациента.

Таким образом, для классификации риска в ООО «ЛИВ КЭР Технолоджи», была построена матрица (4x5), иллюстрирующая пренебрежимо малые, допустимые и недопустимые комбинации вероятности причинения вреда и тяжести вреда, а также составлена соответствующая приемлемость, полученная произведением КВ на КО.

15-20 – недопустимый, 8-14 – допустимый, 1-7 – пренебрежимо малый.

	Коэффициент опасности (КО)				
Коэффициент вероятности (КВ)	Пренебрежимо малая 1	Незначительная 2	Значительная 3	Критическая 4	Катастрофическая 5
Невозможная (1)	1x1=1	2x1=2	3x1=3	4x1=4	5x1=5
Маловероятная (2)	1x2=2	2x2=4	3x2=6	4x2=8	5x2=10
Редкая (3)	1x3=3	2x3=6	3x3=9	4x3=12	5x3=15
Вероятная (4)	1x4=4	2x4=8	3x4=12	4x4=16	5x4=20

ООО ЦИРМИ INFO@CIRMI.RU WWW.GOSZDRAVNADZOR.RU

REPERTORIUM A VERTE!
KANCELARIA NOTARIALNA
Piotr Król
90-539 Łódź, ul. Żwirki 19

В случаях с рисками группы ДОПУСТИМЫЙ и ПРЕНЕБРЕЖИМО МАЛЫЙ управление не проводилось ввиду нецелесообразности.

Для рисков с классификацией НЕДОПУСТИМЫЙ установлены меры по управлению риском.

После завершения мероприятий по управлению рисками проведена оценка приемлемости остаточных рисков.

Оценка приемлемости остаточных рисков позволила оценить результативность предпринятых мер.

Определение характеристик медицинского изделия, влияющих на безопасность его применения

Для определения характеристик медицинского изделия, влияющих на безопасность его применения, были проанализированы вопросы из приложения С ГОСТ ISO 14971 и риски, связанные с опасностями, установленными стандартом ГОСТ Р 51632-2014.

В таблице 1 определены и оценены характеристики, которые влияют на безопасность применения.

ООО ЦИРМИ INFO@CIRMI.RU WWW.GOSZDRAVNADZOR.RU

Кресло-коляски инвалидные с принадлежностями

Таблица 1

№	Вопросы из приложения С ГОСТ ISO 14971	Потенциальный риск	Оценивание риска			Управление риском	Оценивание остаточного риска		
			КО	КВ	Риск		КО	КВ	Риск
1	**Будет ли медицинское изделие (МИ) контактировать с пациентом или другими людьми?** Да, МИ будет контактировать с кистями пользователя.	Ненадлежащий контроль при проведении входного контроля материалов. Ненадлежащий контроль готового изделия на оказание аллергического / раздражающего действия.	3	2	6	В процессе разработки МИ были заложены требования к материалам колясок, которые контактируют с пользователем.	3	1	3
2	**Какие материалы/ компоненты входят в состав изделия?** Применяемые материалы соответствуют требованиям нормативная документация, ГОСТ Р 51083-2015	Ненадлежащий контроль при проведении входного контроля материалов. Ненадлежащий контроль готового изделия на оказание аллергического / раздражающего действия	3	2	6	В процессе разработки МИ были заложены требования к материалам колясок, которые контактируют с пользователем.	3	1	3
3	**Чувствительно ли медицинское изделие к воздействию окружающей среды?** Да. МИ пригодно для применения при температуре окружающего воздуха от минус 45 до плюс 40 °С.	Неверная эксплуатация из-за ненадлежащего изложения эксплуатационной документации	1	1	1	В процессе разработки и производства МИ были заложены требования, отвечающие ГОСТ 15150.	1	1	1
4	**Чем определяется срок службы медицинского изделия?** ПРИКАЗОМ от 13 февраля 2018 года N 85н Об утверждении Сроков пользования техническими средствами реабилитации, протезами и протезно-ортопедическими изделиями до их замены	Неверная эксплуатация МИ	1	1	1	Применение МИ в соответствии с требованиями руководства по эксплуатации.	1	1	1

REPERTORIUM A VIERTE!
KANCELARIA NOTARIALNA
Piotr Kroł

ООО ЦИРМИ INFO@CIRMI.RU WWW.GOSZDRAVNADZOR.RU

Кресло-коляски инвалидные с принадлежностями

5	**Будет ли медицинское изделие применяться лицами с особыми потребностями?** Да, МИ будет применяться лицами с особыми потребностями.	Неверная эксплуатация из-за ненадлежащего изложения эксплуатационной документации	4	2	8	Четкое изложение информации по эксплуатации в руководстве по эксплуатации.	4	1	4
6	**Каковы способы неправильного применения медицинского изделия?** Не соблюдение требований, изложенных в руководстве по эксплуатации (эксплуатация МИ не по назначению)	Неверная эксплуатация из-за ненадлежащего изложения эксплуатационной документации	4	2	8	Четкое изложение информации по эксплуатации в руководстве по эксплуатации.	4	1	4
7	**Каково целевое назначение медицинского изделия?** Кресла-коляски предназначены для пациентов с нарушениями осанки и мышечной дисфункцией. Особые условия включают ДЦП, мышечную дистрофию, паралич различных видов, тетраплегию и параплегию. Может использоваться при лечении с целью предотвратить последствия дефектов осанки и связанных с ними нарушений.	Неверная эксплуатация из-за ненадлежащего изложения эксплуатационной документации	4	2	8	Четкое изложение информации по эксплуатации в руководстве по эксплуатации.	4	1	4
8	**Имеет ли медицинское изделие ограниченный срок хранения?** Да, назначенный срок службы колясок – 5 лет. Гарантийный срок хранения – 2 года с месяца изготовления приспособления.	Выход из строя изделия, в связи с истекшим сроком службы, сроком хранения	4	3	12	Обеспечение информации по дате изготовления на маркировке МИ и указание срока службы в руководстве по эксплуатации.	4	1	4
9	**Какая информация по безопасному применению будет предоставлена пользователю?** В комплект поставки изделия входит эксплуатационная документация – руководство по эксплуатации.	Неверная эксплуатация из-за ненадлежащего изложения эксплуатационной документации	4	2	8	Четкое изложение информации по эксплуатации в руководстве по эксплуатации.	4	1	4
10	**Предназначено ли**	Применение агрессивных моющих средств или	3	2	6	Четкое изложение информации по уходу за	3	1	3

Кресло-коляски инвалидные с принадлежностями

	медицинское изделие для рутинной очистки и дезинфекции, выполняемых пользователем? Да, наружные поверхности поручней устойчивы к дезинфекции 1%-го раствора монохлоромина ХБ по ГОСТ 14193 и растворов моющих средств типа «Лотос» по ГОСТ 25644.	растворителей могут повредить материал кресел.				МИ в руководстве по эксплуатации.			
11	**Чувствительно ли изделие к механическим силам?** Да, в зависимости от варианта исполнения, допустимая нагрузка на кресло от 50 кг до 110 кг.	Выход из строя МИ, падение.	3	2	6	В процессе разработки и производства МИ были заложены требования ГОСТ Р 51083-2015.	3	1	3
12	**Существуют ли отсроченные или длительные последствия применения медицинского изделия?** Да, при несоблюдении требований руководства по эксплуатации или установленных санитарно-гигиенических требований возможен дискомфорт, раздражение кожных покровов в местах контакта МИ с пациентом.	Неверная эксплуатация МИ	3	2	6	Четкое изложение информации по эксплуатации в руководстве по эксплуатации.	3	1	3
13	**Необходим ли безопасный демонтаж или утилизация медицинского изделия?** Да, утилизация изделий потребителями при самостоятельном использовании осуществляется обычным путем совместно с бытовыми отходами.	Опасность для потребителя не выявлена	-	-	-	-	-	-	-
14	**Необходимы ли специальное обучение или специальные навыки для монтажа или применения медицинского**	Травма пациента в связи с неверной эксплуатацией МИ	4	3	12	Четкое изложение информации по эксплуатации в руководстве по эксплуатации.	4	2	8

REPERTORIUM A VERTE!
KANCELARIA NOTARIALNA
Piotr Kraj
00-539 Warszawa ul. Żurawia 19

ООО ЦИРМИ INFO@CIRMI.RU WWW.GOSZDRAVNADZOR.RU

	изделия? Да, для монтажа необходимо ознакомиться с руководством по эксплуатации.									

В таблице 1 указаны меры по управлению рисками, основанными на обратной связи с пользователями и экспертных оценках рисков, а также опыт изготовления и эксплуатации данного вида МИ.

ООО ЦИРМИ INFO@CIRMI.RU WWW.GOSZDRAVNADZOR.RU

ВЫВОДЫ

Основываясь на данном исследовании, можно сделать вывод, что риски, связанные с изделием пренебрежимо малые или допустимые, другими словами, все риски приемлемы, в соотношении с предполагаемой пользой изделия, что говорит о его безопасности. Соответственно, по результатам анализа мы можем сделать вывод, что необходимость в осуществлении действий по сокращению рисков не была выявлена. Следовательно, преимущества медицинского изделия превысили все риски от его применения.

Внеплановый пересмотр процесса управления рисками будет проведен в случаях:

- поступления рекламации, жалобы или информации в официальных источниках информации о нежелательных явлениях, выявленных в результате применения изделия;
- вступления в силу нормативной документации, устанавливающей требования к изделию, не включённые в настоящий отчёт;
- появление статистической информации о финансовых потерях, связанных с частыми дефектами изделий.

Плановый пересмотр - не позднее чем через два года.

ООО ЦИРМИ INFO@CIRMI.RU WWW.GOSZDRAVNADZOR.RU

REPERTORIUM A VERTE!
KANCELARIA NOTARIALNA
Piotr Król
90-539 Łódź, ul. Żwirki 19

ООО ЦИРМИ INFO@CIRMI.RU WWW.GOSZDRAVNADZOR.RU

ТЕХНИЧЕСКАЯ ДОКУМЕНТАЦИЯ НА МЕДИЦИНСКИЕ ИЗДЕЛИЯ

Кресла-коляски инвалидные с принадлежностями производства компании ООО «ЛИВ КЭР Технолоджи» (LIW CARE Technology Sp. z o.o.)

Версия 1 Дата введения Июнь 2018 года

ООО ЦИРМИ INFO@CIRMI.RU WWW.GOSZDRAVNADZOR.RU

REPERTORIUM A VERTE!
KANCELARIA NOTARIALNA
Piotr Król
90-539 Łódź, ul. Żwirki 19

1. **Наименование медицинского изделия, фирмы-производителя, фирмы-разработчика и адреса мест производства медицинского изделия.**

1.1. Наименование медицинского изделия - Кресла-коляски инвалидные с принадлежностями.

Варианты исполнения:

1) Кресло-коляска инвалидное Baffin neoSIT

Принадлежности: 1.1. Стол H1; 1.2 Ручка для сопровождающего лица H-fap 1.3. Подголовник neoSIT; 1.4. Боковые упоры neoSIT; 1.5. Ремень-жилет Vb; 1.6. Пятиточечный ремень Fpb; 1.7. Абдукторный ремень Ab; 1.8. Разделенная платформа для стоп Div; 1.9. Единая платформа для стоп Sin. 1.10. Подлокотники Sit. 1.11. Малые колеса Sw

2) Кресло-коляска инвалидное Baffin neoSIT RS

Принадлежности: 2.1. Ручка для сопровождающего лица H-fap 2.2. Стол H1; 2.3. Подголовник neoSIT; 2.4. Боковые упоры neoSIT; 2.5. Ремень-жилет Vb; 2.6. Пятиточечный ремень Fpb; 2.7. Абдукторный ремень Ab; 2.8. Разделенная платформа для стоп Div; 2.9. Единая платформа для стоп Sin. 2.10. Подлокотники Sit. 2.11. Малые колеса Sw

3) Кресло-коляска инвалидное Baffin Buggy

Принадлежности: 3.1. Ручка для сопровождающего лица H-fap; 3.2. Зонт Fw; 3.3. Капюшон Bb; 3.4. Дождевик Rc; 3.5. Зимний мешок Wb; 3.6. Боковые упоры для головы Buggy H; 3.7. Боковые упоры для туловища Buggy S; 3.8. Боковые упоры для бедер HS; 3.9. Ремень-жилет Vb; 3.10. Абдукторный ремень Ab; 3.11. Пятиточечный ремень Fpb; 3.12. Удерживающий поручень Sb; 3.13. Стол H1; 3.14. Корзина Bug; 3.15. Сумка Bw; 3.16. Единая платформа для стоп Sin1.

4) Кресло-коляска инвалидное Modi Buggy

Принадлежности: 4.1. Ручка для сопровождающего лица H-fap; 4.2. Зонт Fw; 4.3. Капюшон Mb; 4.4. Дождевик Rc; 4.5. Зимний мешок Wb; 4.6. Боковые упоры для головы Buggy H; 4.7. Боковые упоры для туловища Buggy S; 4.8. Боковые упоры для бедер HS; 4.9. Ремень-жилет Vb; 4.10. Абдукторный ремень Ab; 4.11. Пятиточечный ремень Fpb; 4.12. Удерживающий поручень Sb; 4.13. Стол H1; 4.14. Корзина Bug; 4.15. Сумка Bw; 4.16. Единая платформа для стоп Sin1.

5) Кресло-коляска инвалидное Caretta Buggy

Принадлежности: 5.1. Ручка для сопровождающего лица H-fap; 5.2. Боковые защитные щитки Cb; 5.3. Зонт Fw; 5.4. Капюшон Cb; 5.5. Подголовник neoSIT; 5.6. Подголовник размер 1,2; 5.7 Боковые упоры для головы Buggy H 5.8. Боковые упоры для туловища Buggy S; 5.9. Дождевик Rc; 5.10. Зимний мешок Wb; 5.11. Ремень-жилет Vb; 5.12. Пятиточечный ремень Fpb; 5.13. Абдукторный ремень Ab; 5.14. Удерживающий поручень SbCaretta; 5.15. Стол H1; 5.16. Корзина Bug; 5.17. Защитный чехол для труб Pc; 5.18. Сумка Bw; 5.19. Единая платформа для стоп Sin2.

6) Кресло-коляска инвалидное Caretta Buggy CT

Принадлежности: 6.1. Ручка для сопровождающего лица H-fap; 6.2. Боковые защитные щитки Cb; 6.3. Зонт Fw; 6.4. Капюшон Cb; 6.5. Подголовник neoSIT; 6.6. Подголовник размер 1,2; 6.7. Боковые упоры для головы Buggy H 6.8. Боковые упоры для туловища Buggy S; 6.9. Дождевик Rc; 6.10. Зимний мешок Wb; 6.11. Ремень-жилет Vb; 6.12. Пятиточечный

ООО ЦИРМИ INFO@CIRMI.RU WWW.GOSZDRAVNADZOR.RU

ремень Fpb; 6.13. Абдукторный ремень Ab; 6.14. Удерживающий поручень SbCaretta; 6.15. Стол H1; 6.16. Корзина Bug; 6.17. Защитный чехол для труб Pc; 6.18. Сумка Bw; 6.19. Единая платформа для стоп Sin2.

7) Кресло-коляска инвалидное Baffin neoSIT High-Low

Принадлежности: 7.1. Стол H1; 7.2. Подголовник neoSIT; 7.3. Боковые упоры neoSIT; 7.4. Ремень-жилет Vb; 7.5. Пятиточечный ремень Fpb; 7.6. Абдукторный ремень Ab; 7.7. Разделенная платформа для стоп Div; 7.8. Единая платформа для стоп Sin; 7.9. Малые колеса Sw; 7.10. Колеса Low; 7.11. Колеса High. 7.12. Подлокотники Sit.

8) Кресло-коляска инвалидное Modi Buggy PRO

Принадлежности: 8.1. Ручка для сопровождающего лица H-fap; 8.2. Зонт Fw; 8.3. Капюшон Mb; 8.4. Дождевик Rc; 8.5. Зимний мешок Wb; 8.6. Боковые упоры для головы Buggy H; 8.7. Боковые упоры для туловища Buggy S; 8.8. Подлокотники Buggy PRO; 8.9. Боковые упоры для бедер HS; 8.10. Ремень-жилет Vb; 8.11. Абдукторный ремень Ab; 8.12. Пятиточечный ремень Fpb; 8.13. Удерживающий поручень Sb; 8.14. Стол H1; 8.15. Корзина Bug; 8.16. Сумка Bw; 8.17. Единая платформа для стоп Sin.

9) Кресло-коляска инвалидное Baffin Buggy PRO

Принадлежности: 9.1. Ручка для сопровождающего лица H-fap; 9.2. Зонт Fw; 9.3. Капюшон Bb; 9.4. Дождевик Rc; 9.5. Зимний мешок Wb; 9.6. Боковые упоры для головы Buggy H; 9.7. Боковые упоры для туловища Buggy S; 9.8. Подлокотники Buggy PRO; 9.9. Боковые упоры для бедер HS; 9.10. Ремень-жилет Vb; 9.11. Абдукторный ремень Ab; 9.12. Пятиточечный ремень Fpb; 9.13. Удерживающий поручень Sb; 9.14. Стол H1; 9.15. Корзина Bug; 9.16. Сумка Bw; 9.17. Единая платформа для стоп Sin.

10) Кресло-коляска инвалидное Baffin Buggy SIT

Принадлежности: 10.1. Ручка для сопровождающего лица H-fap; 10.2. Зонт Fw; 10.3. Капюшон Mb; 10.4. Дождевик Rc; 10.5. Зимний мешок Wb; 10.6. Подголовник neoSIT; 10.7. Боковые упоры neoSIT; 10.8. Ремень-жилет Vb; 10.9. Абдукторный ремень Ab; 10.10. Пятиточечный ремень Fpb; 10.11. Удерживающий поручень Sb; 10.12. Стол H1; 10.13. Корзина Bug; 10.14. Сумка Bw; 10.15. Единая платформа для стоп Sin. 10.16. Подлокотники Sit.

11) Кресло-коляска инвалидное Modi Buggy SIT

Принадлежности: 11.1. Ручка для сопровождающего лица H-fap; 11.2. Зонт Fw; 11.3. Капюшон Mb; 11.4. Дождевик Rc; 11.5. Зимний мешок Wb; 11.6. Подголовник neoSIT; 11.7. Боковые упоры neoSIT; 11.8. Ремень-жилет Vb; 11.9. Абдукторный ремень Ab; 11.10. Пятиточечный ремень Fpb; 11.11. Удерживающий поручень Sb; 11.12. Стол H1; 11.13. Корзина Bug; 11.14. Сумка Bw; 11.15. Единая платформа для стоп Sin. 11.16. Подлокотники Sit.

12) Кресло-коляска инвалидное Modi Neo SIT GW

Принадлежности: 12.1. Ручка для сопровождающего лица H-fap; 12.2. Зонт Fw; 13.3. Капюшон Mb; 12.4. Дождевик Rc; 12.5. Зимний мешок Wb; 12.6. Боковые упоры для головы Buggy H; 12.7. Боковые упоры для туловища Buggy S; 12.8. Боковые упоры для бедер HS; 12.9. Ремень-жилет Vb; 12.10. Абдукторный ремень Ab; 12.11. Пятиточечный ремень Fpb; 12.12. Удерживающий поручень Sb; 12.13. Стол H1; 12.14. Корзина Bug; 12.15. Сумка Bw; 12.16. Единая платформа для стоп Sin1.

ООО ЦИРМИ INFO@CIRMI.RU WWW.GOSZDRAVNADZOR.RU

REPERTORIUM A VERTE!
KANCELARIA NOTARIALNA
Piotr Król
90-539 Łódź, ul. Żwirki 19

13) Кресло-коляска инвалидное LiliSIT

Принадлежности: 13.1. Подголовник LiliSIT; 13.2. Стол H1; 13.3. Боковые упоры LiliSIT; 13.4. Ремень-жилет Vb; 13.5. Пятиточечный ремень Fpb; 13.6. Абдуктор LiliSIT; 13.7. Абдуктор LiliSIT1; 13.8. Подножки LiliSIT; 13.9. Подлокотники LiliSIT; 13.10. Малые колеса Sw; 13.11. Колеса Low; 13.12. Колеса High.

14) Кресло-коляска инвалидное MayorSIT

Принадлежности: 14.1. Подголовник MayorSIT; 14.2. Стол H1; 14.3. Боковые упоры MayorSIT; 14.4. Ремень-жилет Vb; 14.5. Пятиточечный ремень Fpb; 14.6. Абдуктор MayorSIT; 14.7. Подножки MayorSIT; 14.8. Подлокотники MayorSIT. 14.9. Малые колеса Sw.

Наименование организации-производителя:

ООО «ЛИВ КЭР Технолоджи» Польша, Лодзь, 94-406, ул. Голфова, 7 (LIW CARE Technology Sp. z o.o. ul. Golfowa 7, 94-406 Łódź, Polska.

1.2. Наименование организации-разработчика:
ООО «ЛИВ КЭР Технолоджи» Польша, Лодзь, 94-406, ул. Голфова, 7 (LIW CARE Technology Sp. z o.o. ul. Golfowa 7, 94-406 Łódź, Polska.

1.3. Адрес места производства:
Польша, Лодзь, 94-406, ул. Голфова, 7 (Golfowa 7, 94-406 Łódź, Polska).

1.4. Уполномоченный представитель производителя в РФ: Общество с ограниченной ответственностью «Завод специального оборудования» 600001, г. Владимир, ул. Дворянская, д. 27а, корпус 2, пом. 24.

2 Показания и противопоказания к применению.

2.1 Кресло-коляски предназначены для детей, страдающих параличом, триплегией, параплегией, диплегией, гемиплегией или гемипарезом.
Рекомендуется для детей, у которых диагностирован:

- церебральный паралич
- мышечная дистрофия
- паралич
- спина бифида
- миеломенингоцеле
- повреждение позвоночника
- черепно-мозговая травма
- апоплексия
- прочие заболевания, связанные с парезом, параличом, нарушениями опорно-двигательного аппарата, позволяющими самостоятельное движение.

2.2 Ограничения и противопоказания.

Противопоказания к применению: значительно выраженные нарушения психических функций, приводящие к выраженному снижению или отсутствию критической оценки своего состояния и ситуации в целом; последствия заболеваний, травм и дефектов, приводящие к прогрессированию патологического процесса в положении инвалида сидя. Относительные медицинские противопоказания: наличие эпилептических припадков с нарушением сознания.

3 Классификация медицинского изделия.

Класс потенциального риска применения медицинского изделия в соответствии с номенклатурной классификацией медицинских изделий согласно приказу Министерства здравоохранения Российской Федерации № 4н от 06.06.2012 – 1. По классификации GMDN данные изделия относятся к категории 11(6322) (Вспомогательные изделия для пациентов с

ООО ЦИРМИ INFO@CIRMI.RU WWW.GOSZDRAVNADZOR.RU

ограниченными возможностями). Код по Общероссийскому классификатору продукции (ОКПД2): 30.92.20.000

4 Назначение медицинского изделия и принципы действия

Кресла-коляски предназначены для пациентов с нарушениями осанки и мышечной дисфункцией. Особые условия включают ДЦП, мышечную дистрофию, паралич различных видов, тетраплегию и параплегию. Может использоваться при лечении с целью предотвратить последствия дефектов осанки и связанных с ними нарушений. Кресла-коляски так же используются для перемещения в них пациетов. Изделие позволяет установить позвоночник и таз в правильное (оптимальное) положение. Инновационным отличием данного варианта исполнения является возможность «роста» вместе с пациентом, поскольку имеется регулировка по положению и росту. При возникновении вопросов или сомнений в первую очередь свяжитесь с поставщиком изделия/лечащим врачом.

5 Технические характеристики

5.1 Кресло-коляски удовлетворяют требованиям статической, ударной и усталостной прочности по ГОСТ Р ИСО 7176-8.

5.2 Складываемые кресло-коляски сохраняют параметры, оговоренные в настоящей технической документации, после падения в сложенном виде с высоты 1 м.

5.3 Стояночная система торможения обеспечивает надежное удержание загруженного кресла-коляски в заторможенном состоянии на плоскости с уклоном до 10°.

5.4 Загруженные кресла-коляски обладают статической устойчивостью в продольном направлении движения при включении тормозной системы. Статическая устойчивость кресел-колясок составляет не менее 10°.

5.5 Усилия, необходимые для перемещения кресел-колясок, приложенные к ручкам для всех вариантов исполнения - 50Н. К ободу ручного привода для варианта исполнения Modi Neo SIT GW- 20Н.

5.6 Диаметр вращения кресла должен быть не более 1300 мм. Ширина разворота кресла должна быть не более 2100 мм.

5.7 Вариант исполнения Baffin neoSIT представлена в трех размерах. Габаритные размеры указаны в таблице1 ниже и на схематичном изображении рисунка 1.

Кресло может устанавливаться на три разных шасси рисунок 12.2, технические характеристики которых указаны в п. 5.18.2 – 5.18.4

Таблица 1

№	Позиция	Обозначение	Размеры		
			S	M	L
1	Габаритная ДхШхВ, мм	-	680x550x1130	680x550x1130	680x550x1130
2	Габаритная ДхШхВ в сложенном виде, мм	-	550x550x400	550x550x400	550x550x400
3	Высота рукоятки, мм	**HH**	900-1130	900-1130	900-1130
4	Расстояние между подголовником и спинкой,мм	**DH**	0-200	0-200	0-200
5	Высота расположения подголовника над сиденьем, мм	**HHS**	420-620	500-700	580-780
6	Высота сиденья, мм	**SH**	420-550	420-550	420-550
7	Высота спинки, мм	**BH**	420	500	580
8	Ширина спинки, мм	**WB**	150-300	150-300	150-300

ООО ЦИРМИ INFO@CIRMI.RU WWW.GOSZDRAVNADZOR.RU

REPERTORIUM A VERTE!
KANCELARIA NOTARIALNA
Piotr Król
90-539 Łódź, ul. Żwirki 19

9	Угол наклона спинки, град.°	**BA**	-5/25	-5/25	-5/25
10	Длина базы, мм	**BL**	550	550	550
11	Высота подножки, мм	**FH**	170-270	170-270	280-380
12	Длина подножки, мм	**FL**	180	180	210
13	Угол наклона опоры стопы, град.°	**AF**	0-15	0-15	0-15
14	Клиренс опоры стопы, мм	**FC**	165-260	165-260	165-260
15	Диаметр колес, мм	**RW**	75	75	75
16	Глубина сиденья, мм	**SD**	200-310	200-310	290-400
17	Ширина сиденья, мм	**SW**	150-300	150-300	200-320
18	ДхШхВ подлокотника, мм	-	270x85x130-180	270x85x130-180	270x85x130-230
19	Угол наклона подлокотника, град.°	-	0	0	0
20	Расстояние между подлокотниками, мм	**DA**	330-510	330-510	330-510
21	Расположение фронтального узла подлокотника, мм	-	180-230	180-230	180-230
22	Угол наклона подножки, град.°	**FA**	-10/45	-10/45	-10/45
23	Угол наклона сиденья, град.°	**TA**	20	20	20
24	Высота боковых опор, мм	**LH**	160-350	160-400	200-450
25	Диаметр вращения, мм	-	1440	1440	1440
26	Ширина разворота, мм	-	900	900	900
27	Клиренс коляски, мм	**WC**	64	64	64
28	Максимальный вес пациента, кг	-	80	80	80
29	Масса коляски, кг	-	22	22	22
Примечание: Допустимые отклонения и допуски для размеров: ±5%					

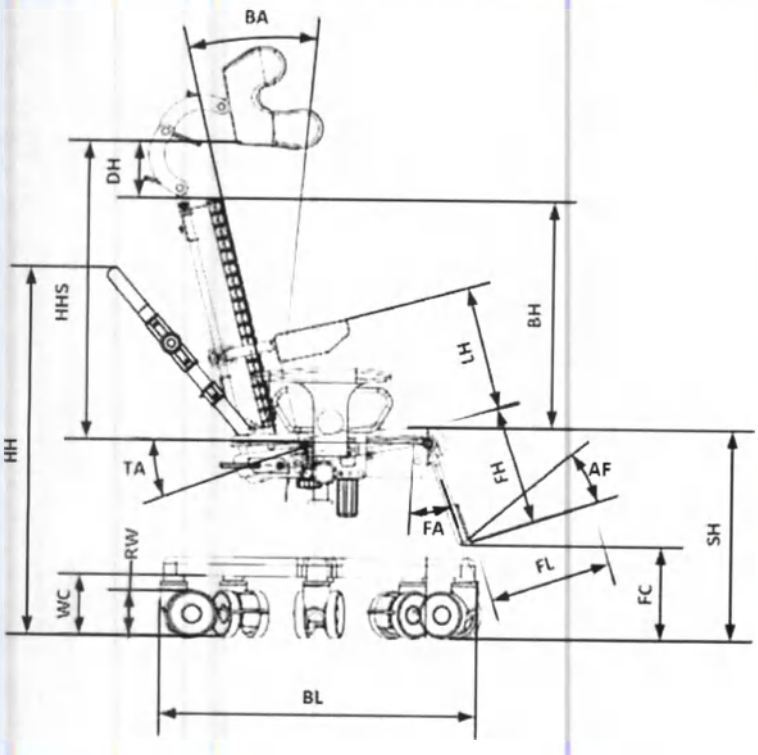

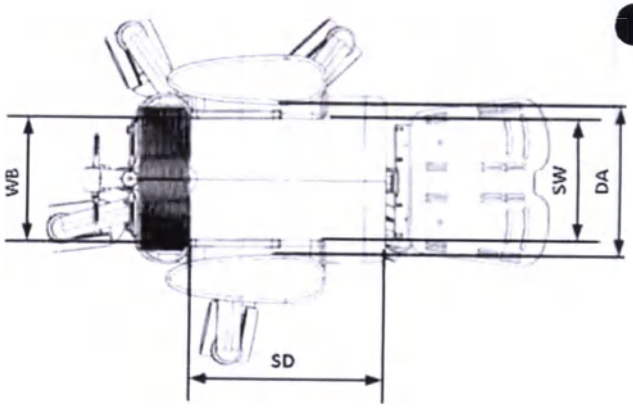

Рисунок 1

ООО ЦИРМИ INFO@CIRMI.RU WWW.GOSZDRAVNADZOR.RU

5.7.1 Базовая комплектация коляски Baffin neoSIT: Шасси (А или В, или С), малые колеса Sw (для шасси А и Б), ручка для сопровождающего лица H-fap, подголовник neoSIT, спинка, сиденье, подлокотники Sit, боковые упоры neoSIT, боковые упоры для бедер, абдукторный ремень Ab, ремень-жилет Vb, единая платформа для стоп Sin.

5.8 Вариант исполнения Baffin neoSIT RS представлена в трех размерах. Габариты указаны в таблице 2 ниже и на схематичном изображении рисунка 2.
Кресло может устанавливаться на три разных шасси рисунок 12.2, технические характеристики которых указаны в п. 5.18.2 – 5.18.4.

Таблица 2

№	Позиция	Обозначение	Размеры		
			S	M	L
1	Габаритная ДхШхВ, мм	-	830x550x1160	830x550x1160	830x550x1160
2	Габаритная ДхШхВ в сложенном виде, мм	-	830x550x400	830x550x400	830x550x400
3	Высота рукоятки, мм	**HH**	900-1160	900-1160	900-1160
4	Расстояние между подголовником и спинкой, мм	**DH**	0-200	0-200	0-200
5	Высота расположения подголовника над сиденьем, мм	**HHS**	420-620	500-700	580-780
6	Высота сиденья, мм	**SH**	430-560	430-560	430-560
7	Высота спинки, мм	**BH**	420	500	580
8	Ширина спинки, мм	**WB**	150-300	150-300	200-320
9	Угол наклона спинки, град.°	**BA**	-5/25	-5/25	-5/25
10	Длина базы, мм	**BL**	830	830	830
11	Ширина базы, мм	**BW**	550	550	550
12	Высота подножки, мм	**FH**	170-270	170-270	280-380
13	Длина подножки, мм	**FL**	180	215	240
14	Диаметр колес, мм	**RW**	75	75	75
15	Глубина сиденья, мм	**SD**	200-310	200-310	270-400
16	Ширина сиденья, мм	**SW**	150-300	150-300	200-320
17	ДхШхВ подлокотника, мм	-	270x85x130-180	270x85x130-180	270x85x180-230
18	Угол наклона подлокотника, град.°	-	0	0	0
19	Расстояние между подлокотниками, мм	**DA**	330-510	330-510	350-530
20	Расположение фронтального узла подлокотника, мм	-	180-230	180-230	195-245
21	Угол наклона подножки, град. °	**AF**	-10/45	-10/45	-10/45
22	Клиренс опоры стопы, мм	**FC**	120-220	120-220	80-280
23	Угол наклона опоры стопы, град.°	**AF**	0-15	0-15	0-15
24	Угол наклона подножки, град.°	**FA**	-10/45	-10/45	-10/45
25	Угол наклона сиденья, град.°	**TA**	20	20	20
26	Высота боковых опор, мм	**LH**	160-350	160-400	200-450

ООО ЦИРМИ INFO@CIRMI.RU WWW.GOSZDRAVNADZOR.RU

REPERTORIUM A VERTE!
KANCELARIA NOTARIALNA
Piotr Król
90-539 Łódź, ul. Żwirki 19

27	Диаметр вращения, мм	-	1600	1600	1600
28	Ширина разворота, мм	-	1000	1000	1000
29	Клиренс коляски, мм	WC	71	71	71
30	Максимальный вес пациента, кг	-	80	80	80
31	Масса коляски, кг	-	25	25	25
Примечание: Допустимые отклонения и допуски для размеров: ±5%					

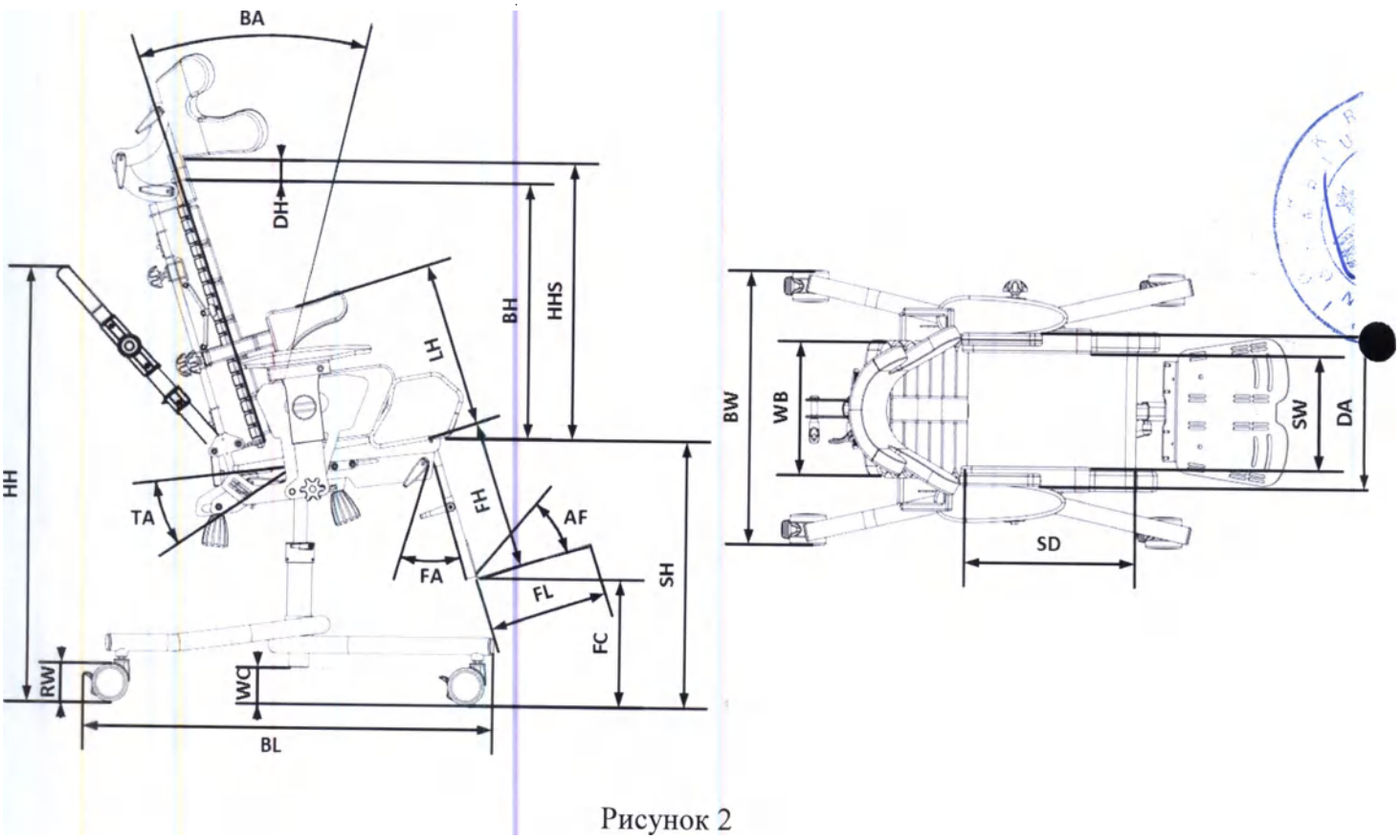

Рисунок 2

5.8.1 Базовая комплектация коляски Baffin neoSIT RS: Шасси (A или B, или C), малые колеса Sw (для шасси A и B), ручка для сопровождающего лица H-fap, подголовник neoSIT, спинка, сиденье, подлокотники Sit, боковые упоры neoSIT, боковые упоры для бедер Buggy HS, абдукторный ремень Ab, ремень-жилет Vb, раздельная платформа для стоп Div.

5.9 Вариант исполнения Baffin Buggy представлена в одном размере. Габариты указаны в таблице 3 ниже и на схематичном изображении рисунка 3 и рисунка 3.1:

Таблица 3

№	Размер	Обозначение размера	Размер
1	Габаритная ДхШхВ, мм	-	900x670x1170
2	Габаритная ДхШхВ в сложенном виде, мм	-	880x580x400
3	Ширина сидения, мм	SW	170-400
4	Глубина сидения, мм	SD	200-300
5	Угол наклона сиденья, град.°	TA	-45-15
6	Высота спинки, мм	BH	540
7	Ширина спинки, мм	WB	370

ООО ЦИРМИ INFO@CIRMI.RU WWW.GOSZDRAVNADZOR.RU

8	Угол регулирования спинки, град.°	**BA**	20-90
9	Высота боковых опор, мм	**LH**	170-300
10	Расстояние боковых опор, мм	**LR**	150-270
11	Ширина опор для головы, мм	**HR**	160-220
12	Высота подножек, мм	**FH**	160-350
13	Длина опоры стопы, мм	**FL**	150
14	Угол регулирования подножки, град.°	**FA**	0-90
15	Угол сборки подножки, град.°	**FA1**	0-20
16	Высота сиденья, мм	**SH**	590
17	ДхШхВ подлокотника, мм	-	180x25x120
18	Угол наклона подлокотника, град.°	-	0
19	Расстояние между подлокотниками, мм	**DA**	400
20	Расположение фронтального узла подлокотника, мм	-	270
21	Длина основы, мм	**BL**	840
22	Ширина основы, мм	**BW**	670
23	Диаметр колеса (переднего), мм	**WDF**	240
24	Диаметр колеса (заднего), мм	**WDR**	300
25	Высота ручки, мм	**HH**	850-1170
26	Клиренс опоры стопы, мм	**FC**	220
27	Высота расположения подголовника над сиденьем, мм	-	260-360
28	Диаметр вращения, мм	-	1500
29	Ширина разворота, мм	-	1120
30	Клиренс коляски, мм	**WC**	120
31	Горизонтальное положение оси ведущего колеса	-	175
32	Вертикальное положение оси ведущего колеса, мм	-	410
33	Максимальный вес пользователя, кг	-	60
34	Максимальная загрузка (вес пользователя + дополнительная загрузка), кг	-	65
35	Вес коляски, кг	-	20,5
Примечание: Допустимые отклонения и допуски для размеров: ±5%			

ООО ЦИРМИ INFO@CIRMI.RU WWW.GOSZDRAVNADZOR.RU

REPERTORIUM A VERTE!
KANCELARIA NOTARIALNA
Piotr Król

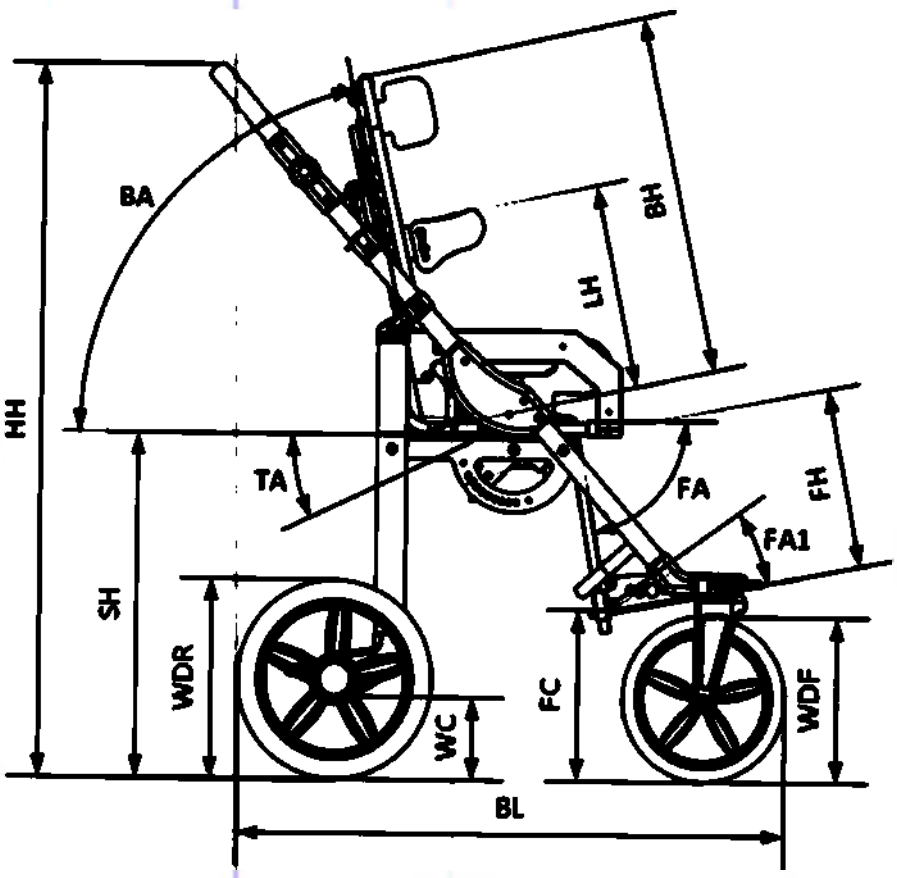

Рисунок 3

ООО ЦИРМИ INFO@CIRMI.RU WWW.GOSZDRAVNADZOR.RU

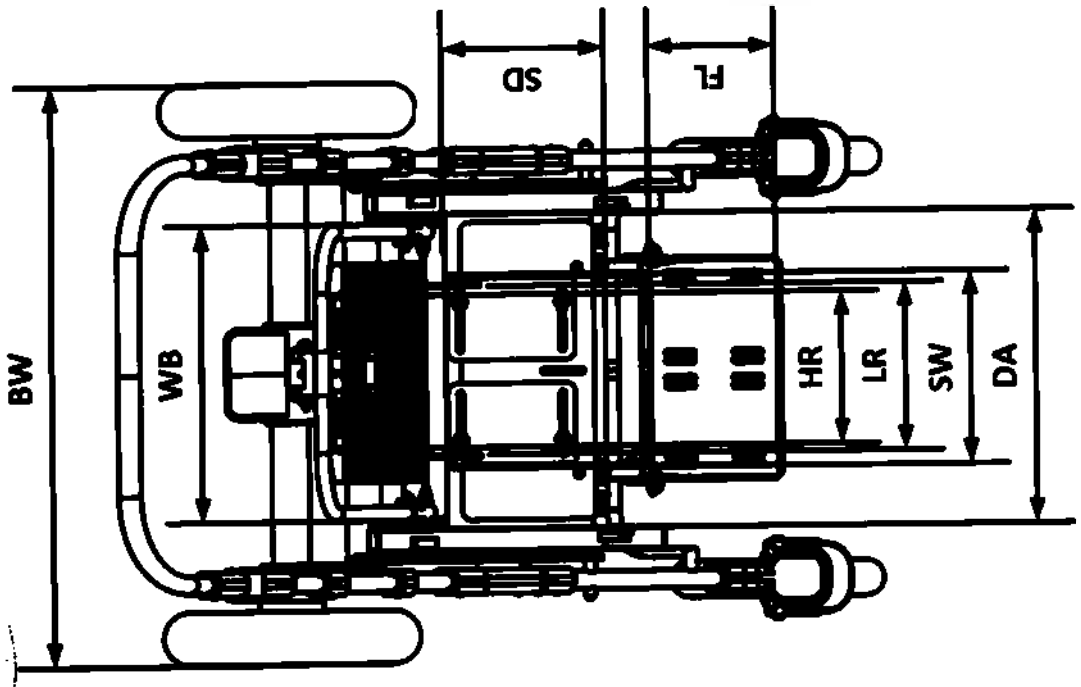

Рисунок 3.1

5.9.1 Базовая комплектация коляски Baffin Buggy: Рама, колеса (передние, задние), ручка для сопровождающего лица H-fap, боковые упоры для головы Buggy H, боковые упоры для туловища Buggy S, боковые упоры для бедер Buggy HS, капюшон Bb, спинка, сиденье, ремень-жилет Vb, удерживающий поручень Sb, корзина Bug, сумка Bw единая платформа для стоп Sin1.

5.10 Вариант исполнения Modi Buggy представлена в двух размерах. Габариты указаны в таблице 4 ниже и на схематичном изображении рисунка 4 и рисунка 4.1:

Таблица 4

№	Размер	Обозначение размера	Размер	
			S	M
1	Габаритная ДхШхВ, мм	-	900x670x1170	900x670x1170
2	Габаритная ДхШхВ в сложенном виде, мм	-	700x580x400	700x580x400
3	Ширина сидения, мм	**SW**	140-360	170-400
4	Глубина сидения, мм	**SD**	170-280	270-360
5	Угол наклона сиденья, град.°	**TA**	-45-15	-45-15
6	Высота спинки, мм	**BH**	445-600	500-650
7	Ширина спинки, мм	**WB**	370	390

ООО ЦИРМИ INFO@CIRMI.RU WWW.GOSZDRAVNADZOR.RU

REPERTORIUM A VERTE!
KANCELARIA NOTARIALNA
Piotr Król
90-539 Łódź, ul. Żwirki 19

8	Угол регулирования спинки, град.°	**BA**	20-90	20-90
9	Длина боковых опор, мм	**LH**	140-260	160-300
10	Расстояние боковых опор, мм	**LR**	150-270	150-270
11	ДхШхВ подлокотника, мм	-	180x25x120	180x25x120
12	Угол наклона подлокотника, град.°	-	0	0
13	Расстояние между подлокотниками, мм	**DA**	360	400
14	Расположение фронтального узла подлокотника, мм	-	270	270
15	Расстояние между опорами подголовника, мм	**HR**	150-200	150-200
16	Высота подножек, мм	**FH**	170-360	170-360
17	Длина подножки, мм	**FL**	150	150
18	Угол регулирования подножки, град.°	**FA**	0-90	0-90
19	Угол наклона стопы, град.°	**FA1**	0-20	0-20
20	Клиренс опоры стопы, мм	**FC**	220	220
21	Высота сиденья, мм	**SH**	590	590
22	Длина основы, мм	**BL**	840	840
23	Ширина основы, мм	**BW**	670	670
24	Диаметр колеса (переднего), мм	**WDF**	240	240
25	Диаметр колеса (заднего), мм	**WDR**	300	300
26	Высота ручки, мм	**HH**	850-1170	850-1170
27	Клиренс коляски, мм	**WC**	120	120
28	Высота расположения подголовника над сиденьем, мм	-	165-265	220-320
29	Диаметр вращения, мм	-	1500	1500
30	Ширина разворота, мм	-	1120	1120
31	Горизонтальное положение оси ведущего колеса, мм	-	175	175
32	Вертикальное положение оси ведущего колеса, мм	-	410	410
33	Максимальный вес пользователя , кг	-	60	60
34	Максимальная загрузка (вес пользователя + дополнительная загрузка), кг	-	65	65
35	Вес коляски, кг	-	20	20
Примечание: Допустимые отклонения и допуски для размеров: ±5%				

ООО ЦИРМИ INFO@CIRMI.RU WWW.GOSZDRAVNADZOR.RU

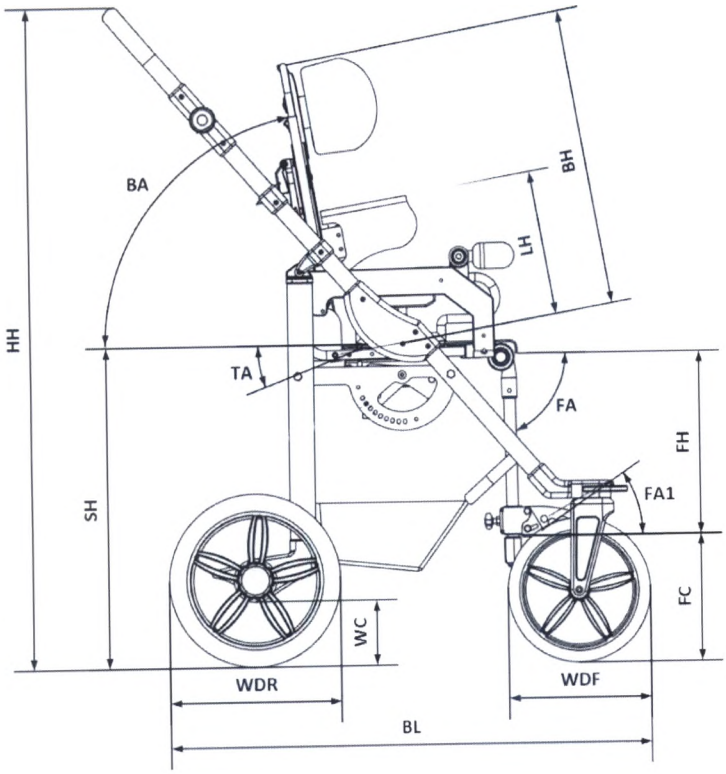

Рисунок 4

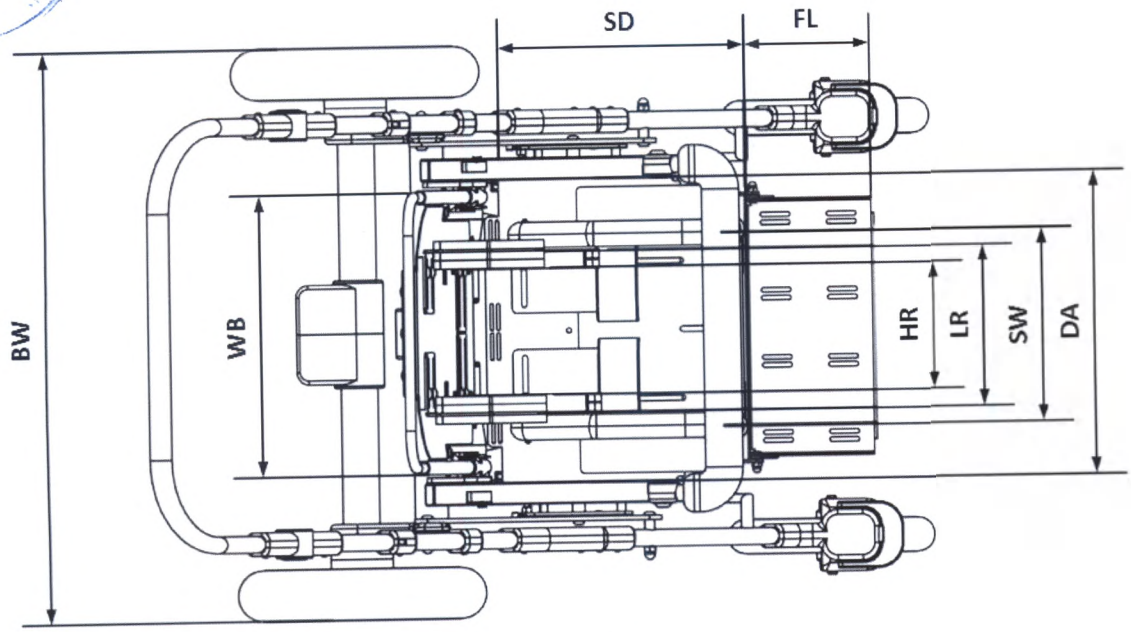

Рисунок 4.1

5.10.1 Базовая комплектация коляски Modi Buggy: Рама, колеса (передние, задние), ручка для сопровождающего лица H-fap, боковые упоры для головы Buggy H, боковые упоры для туловища Buggy S, боковые упоры для бедер Buggy HS, капюшон Mb, спинка, сиденье, абдукторный ремень Ab, ремень-жилет Vb, удерживающий поручень Sb, корзина Bug, сумка Bw, единая платформа для стоп Sin1.

ООО ЦИРМИ INFO@CIRMI.RU WWW.GOSZDRAVNADZOR.RU

REPERTORIUM A VERTE!
KANCELARIA NOTARIALNA
Piotr Król
90-539 Łódź, ul. Żwirki 19

5.11 Вариант исполнения Caretta Buggy представлена в двух размерах. Габариты указаны в таблице 5 ниже и на схематичном изображении рисунка 5, рисунка 5.1 и рисунка 5.2:

Таблица 5

№	Размер	Обозначение размера	Размер	Размер
			S	M
1	Габаритная ДхШхВ, мм	-	1130x640x1130	1130x690x1130
2	Ширина сидения, мм	**SW**	320	420
3	Глубина сидения, мм	**SD**	360-420-480	360-420-480
4	Высота сиденья, мм	**SH**	480	480
5	Угол наклона сиденья, град.°	**TA**	-1-23	12-25
6	Высота спинки, мм	**BH**	550-750	550-750
7	Ширина спинки, мм	**WB**	359	409
8	Высота расположения подголовника над сиденьем, мм	**HHS**	780	780
9	Угол наклона спинки, град.°	**BA**	90-120	90-120
10	Высота боковых упоров, мм	**LH**	120-420	120-420
11	Расстояние между боковыми упорами, мм	**LR**	170-300	220-350
12	Расстояние между боковыми упорами для головы, мм	**HR**	120-210	120-210
13	Высота подножки, мм	**FH**	280-390	280-390
14	Длина опоры стопы, мм	**FL**	230	230
15	Угол наклона подножки, град.°	**FA**	0-90	0-90
16	Угол наклона платформы для стоп, град.°	**FA1**	-20-20	-20-20
17	Клиренс опоры стопы, мм	**FC**	35	35
18	Длина базы, мм	**BL**	1130	1130
19	Ширина базы, мм	**BW**	640	690
20	Диаметр колес (передних), мм	**WDF**	190	190
21	Диаметр колес (задних), мм	**WDR**	310	310
22	Клиренс коляски	**WC**	125	125
23	Диаметр вращения, мм	-	2060	2060
24	Ширина разворота, мм	-	1370	1370
25	Высота ручки для сопровождающего лица, мм	**HH**	700-1130	700-1130
26	Высота коляски в сложенном виде, без колес, мм	**HH1**	520	520
27	Ширина коляски в сложенном виде, без колес, мм	**BW1**	610	660
28	Длина коляски в сложенном виде, без колес, мм	**BL1**	940	940
29	Горизонтальное положение оси ведущего колеса, мм	-	200	200
30	Вертикальное положение оси ведущего колеса, мм	-	345	345
31	Максимальный вес пользователя, кг	-	65 кг	70 кг
32	Масса коляски, кг	-	23 кг	24 кг
Примечание: Допустимые отклонения и допуски для размеров: ±5%				

5.11.1 Базовая комплектация коляски Caretta Buggy CT: Рама, колеса (передние, задние), ручка для сопровождающего лица H-fap, боковые упоры для туловища Buggy S, спинка, сиденье, абдукторный ремень Ab,подголовник neoSIT, ремень-жилет Vb, удерживающий

ООО ЦИРМИ INFO@CIRMI.RU WWW.GOSZDRAVNADZOR.RU

поручень SbCaretta, боковые защитные щитки Cb, защитный чехол для труб Pc, единая платформа для стоп Sin2.

5.11.2 Вариант исполнения Caretta Buggy CT представлена в единственном размере. Габариты указаны в таблице 5а ниже и на схематичном изображении рисунка 5, рисунка 5.1 и рисунка 5.2:

№	Размер	Обозначение размера	Размер
1	Габаритная ДхШхВ, мм		1130x640x1130
2	Ширина сидения, мм	**SW**	320
3	Глубина сидения, мм	**SD**	360-420-480
4	Высота сиденья, мм	**SH**	480
5	Угол наклона сиденья, град.°	**TA**	-1-23
6	Высота спинки, мм	**BH**	550-750
7	Ширина спинки, мм	**WB**	359
8	Высота расположения подголовника над сиденьем, мм	**HHS**	780
9	Угол наклона спинки, град.°	**BA**	90-120
10	Высота боковых упоров, мм	**LH**	120-420
11	Расстояние между боковыми упорами, мм	**LR**	170-300
12	Расстояние между боковыми упорами для головы, мм	**HR**	120-210
13	Высота подножки, мм	**FH**	280-390
14	Длина опоры стопы, мм	**FL**	230
15	Угол наклона подножки, град.°	**FA**	0-90
16	Угол наклона платформы для стоп, град.°	**FA1**	-20-20
17	Клиренс опоры стопы, мм	**FC**	35
18	Длина габаритная, мм	**BL**	1130
19	Ширина базы, мм	**BW**	640
20	Диаметр колес (передних), мм	**WDF**	190
21	Диаметр колес (задних), мм	**WDR**	310
22	Клиренс коляски	**WC**	125
23	Диаметр вращения, мм	-	2060
24	Ширина разворота, мм	-	1370
25	Высота ручки для сопровождающего лица, мм	**HH**	700-1130
26	Высота коляски в сложенном виде, без колес, мм	**HH1**	520
27	Ширина коляски в сложенном виде, без колес, мм	**BW1**	610
28	Длина коляски в сложенном виде, без колес, мм	**BL1**	940
29	Горизонтальное положение оси ведущего колеса, мм	-	200
30	Вертикальное положение оси ведущего колеса, мм	-	345
31	Максимальный вес пользователя, кг	-	65 кг
32	Масса коляски, кг	-	23 кг
Примечание: Допустимые отклонения и допуски для размеров: ±5%			

ООО ЦИРМИ INFO@CIRMI.RU WWW.GOSZDRAVNADZOR.RU

REPERTORIUM A VERTE!
KANCELARIA NOTARIALNA
Piotr Król
90-539 Łódź, ul. Żwirki 19

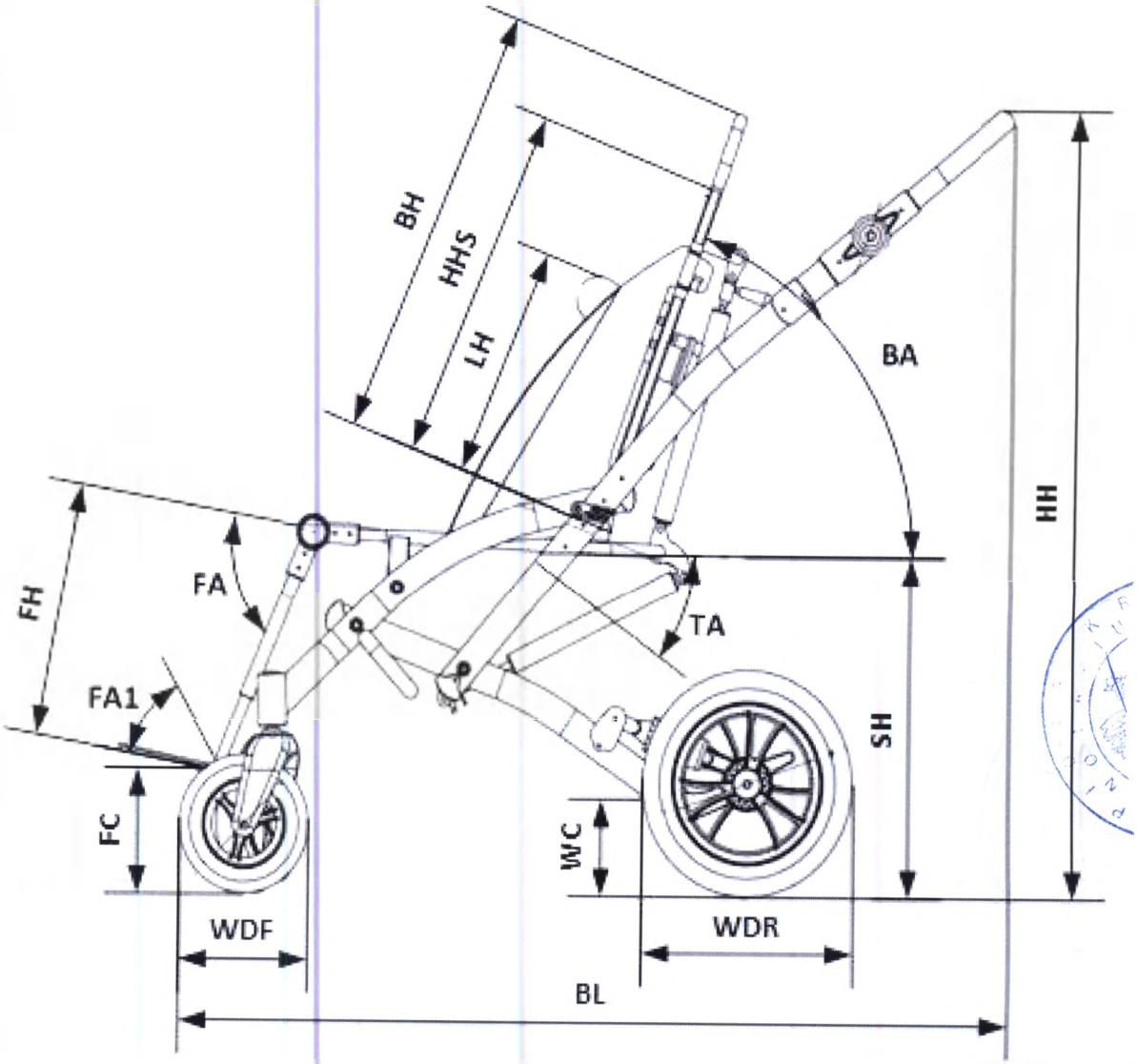

Рисунок 5

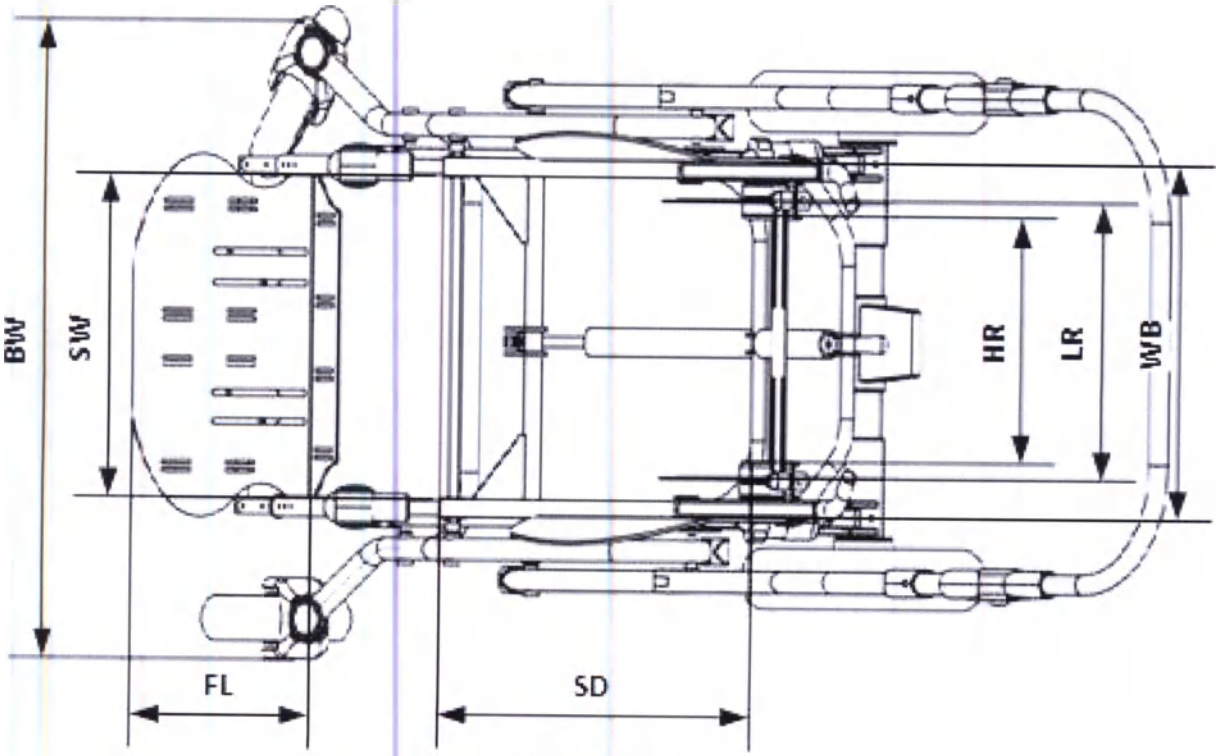

Рисунок 5.2

ООО ЦИРМИ INFO@CIRMI.RU WWW.GOSZDRAVNADZOR.RU

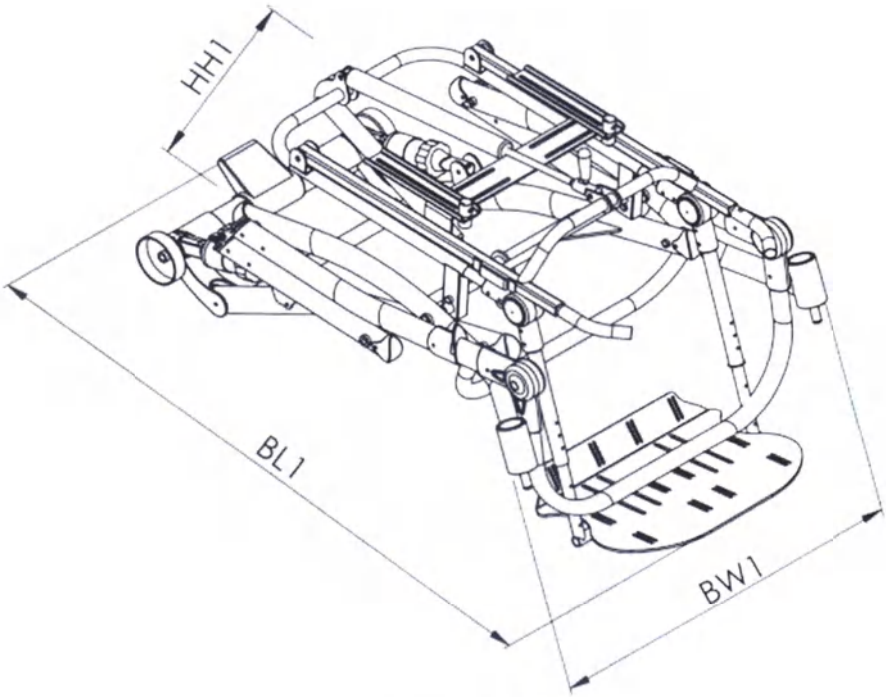

Рисунок 5.3

5.11.3 Базовая комплектация коляски Caretta Buggy: Рама, колеса (передние, задние), ручка для сопровождающего лица H-fap, боковые упоры для туловища Buggy S, спинка, сиденье, абдукторный ремень Ab, ремень-жилет Vb, удерживающий поручень SbCaretta, боковые защитные щитки Cb, защитный чехол для труб Pc, боковые упоры для головы Buggy H, единая платформа для стоп Sin2, капюшон Cb.

5.12 Вариант исполнения Baffin neoSIT High-Low представлена в трех размерах. Габариты указаны в таблице 6 ниже и на схематичном изображении рисунка 6 и рисунка 6.1.

Кресло может устанавливаться на три разных шасси рисунок 12.2, технические характеристики которых указаны в п. 5.18.2 – 5.18.4.

Таблица 6

№	Позиция	Обозначение	Габаритные размеры		
			S	M	L
1	Габаритная ДхШхВ, мм	-	830x700x1160	830x700x1160	830x700x1160
2	Габаритная ДхШхВ в сложенном виде, мм	-	850x660x420	850x660x420	850x660x420
3	Высота рукоятки, мм	**HH**	900-1160	900-1160	900-1160
4	Расстояние между подголовником и спинкой, мм	**DH**	0-200	0-200	0-200
5	Высота расположения подголовника над сиденьем, мм	**HHS**	420-620	500-700	580-780
6	Высота сиденья, мм	**SH**	430-560	430-560	430-560
7	Высота спинки, мм	**BH**	420	500	580
8	Ширина спинки, мм	**WB**	150-300	150-300	200-320
9	Угол наклона спинки, град.°	**BA**	-5/25	-5/25	-5/25

ООО ЦИРМИ INFO@CIRMI.RU WWW.GOSZDRAVNADZOR.RU

REPERTORIUM A VERTE!
KANCELARIA NOTARIALNA
Piotr Król

10	Длина базы, мм	**BL**	850	850	850
11	Ширина базы, мм	**BW**	660	660	660
12	Высота подножки, мм	**FH**	170-270	170-270	280-380
13	Длина подножки, мм	**FL**	180	215	240
14	Диаметр колеса (переднего, мм	**WDF**	200	200	200
15	Диаметр колеса (заднего), мм	**WDR**	320	320	320
16	Глубина сиденья, мм	**SD**	200-310	200-310	270-400
17	Ширина сиденья, мм	**SW**	150-300	150-300	200-320
18	ДхШхВ подлокотника, мм	-	270x85x130-180	270x85x130-180	270x85x180-230
19	Угол наклона подлокотника, град.°	-	0	0	0
20	Расстояние между подлокотниками, мм	**DA**	330-510	330-510	350-530
21	Расположение фронтального узла подлокотника, мм	-	180-230	180-230	195-245
22	Угол наклона подножки, град. °	**FA**	-10/45	-10/45	-10/45
23	Клиренс опоры стопы, мм	**FC**	120-220	120-220	80-280
24	Угол наклона опоры стопы, град.°	**FA1**	0-15	0-15	0-15
25	Угол наклона сиденья, град.°	**TA**	-10/30	-10/30	-10/30
26	Высота боковых опор, мм	**LH**	160-350	160-400	200-450
27	Диаметр вращения, мм	-	1720	1720	1720
28	Ширина разворота, мм	-	1040	1040	1040
29	Клиренс коляски, мм	**WC**	185	185	185
30	Горизонтальное положение оси ведущего колеса, мм	-	175	175	175
31	Вертикальное положение оси ведущего колеса, мм	-	410	410	410
32	Максимальный вес пациента, кг	-	80	80	80
33	Масса коляски, кг	-	25	25	25
Примечание: Допустимые отклонения и допуски для размеров: ±5%					

ООО ЦИРМИ INFO@CIRMI.RU WWW.GOSZDRAVNADZOR.RU

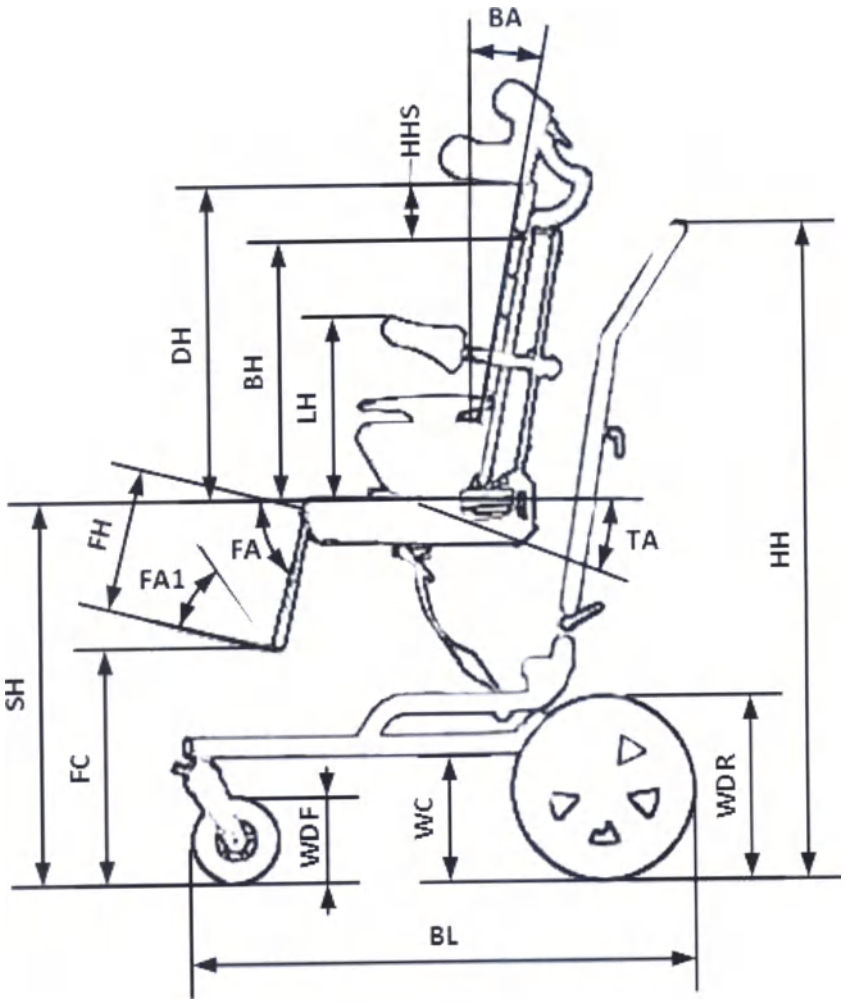

Рисунок 6

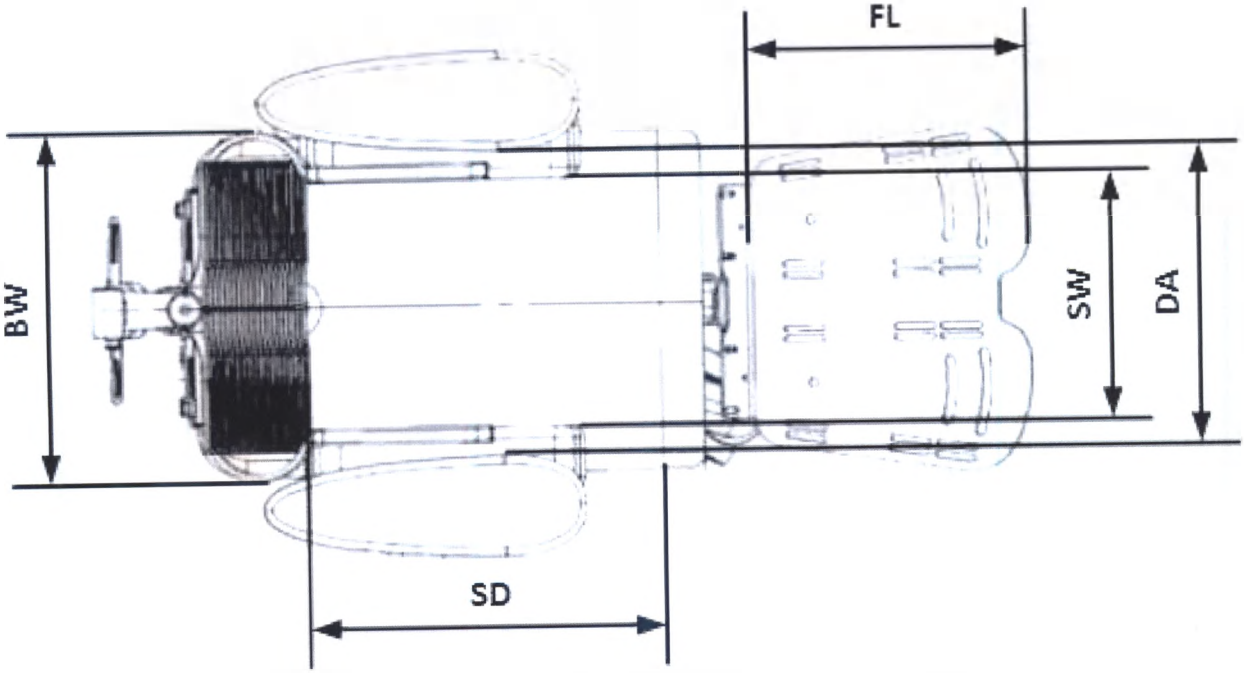

Рисунок 6.1

5.12.1 Базовая комплектация коляски Baffin neoSIT High-Low: Шасси (A или B, или C), малые колеса Sw (для шасси A и B), ручка для сопровождающего лица H-fap, подголовник neoSIT, боковые упоры neoSIT, спинка, сиденье, ремень-жилет Vb, абдукторный ремень Ab, подлокотники Sit, единая платформа для стоп Sin.

ООО ЦИРМИ INFO@CIRMI.RU WWW.GOSZDRAVNADZOR.RU

REPERTORIUM A VERTE!
KANCELARIA NOTARIALNA
Piotr Król
90-539 Łódź, ul. Żwirki 19

5.13 Вариант исполнения Modi Buggy PRO представлена в единственном размере. Габариты указаны в таблице 7 ниже и на схематичном изображении рисунка 7 и рисунка 7.1:
Таблица 7

№	Размер	Обозначение размера	Размер	
			S	M
1	Габаритная ДхШхВ, мм	-	900x680x1170	900x680x1170
2	Габаритная ДхШхВ в сложенном виде, мм	-	700x580x400	700x580x400
3	Ширина сидения, мм	**SW**	150-280	170-300
4	Глубина сидения, мм	**SD**	170-280	270-360
5	Угол наклона сиденья, град.°	**TA**	-45-15	-45-15
6	Высота спинки, мм	**BH**	445-600	500-650
7	Угол регулирования спинки, град.°	**BA**	20-90	20-90
8	Длина боковых опор, мм	**LH**	140-260	160-300
9	Расстояние боковых опор, мм	**LR**	150-270	150-270
10	ДхШхВ подлокотника, мм	-	180x25x120	180x25x120
11	Угол наклона подлокотника, град.°	-	0	0
12	Расстояние между подлокотниками, мм	**DA**	345	365
13	Расположение фронтального узла подлокотника, мм	-	270	270
14	Расстояние между опорами подголовника, мм	**HR**	150-200	150-200
15	Высота подножек, мм	**FH**	170-360	170-360
16	Длина подножки, мм	**FL**	150	150
17	Угол регулирования подножки, град.°	**FA**	0-90	0-90
18	Угол наклона стопы, град.°	**FA1**	0-20	0-20
19	Клиренс опоры стопы, мм	**FC**	220	220
20	Высота сиденья, мм	**SH**	590	590
21	Длина основы, мм	**BL**	840	840
22	Ширина основы, мм	**BW**	680	680
23	Диаметр колеса (переднего), мм	**WDF**	240	240
24	Диаметр колеса (заднего), мм	**WDR**	300	300
25	Высота ручки, мм	**HH**	850-1170	850-1170
26	Клиренс коляски, мм	**WC**	120	120
27	Высота расположения подголовника над сиденьем, мм	-	165-265	220-320
28	Диаметр вращения, мм	-	1500	1500
29	Ширина разворота, мм	-	1120	1120
30	Горизонтальное положение оси ведущего колеса, мм	-	175	175
31	Вертикальное положение оси ведущего колеса, мм	-	410	410
32	Максимальный вес пользователя , кг	-	60	60
33	Максимальная загрузка (вес пользователя + дополнительная загрузка), кг	-	65	65
34	Вес коляски, кг	-	20	20
Примечание: Допустимые отклонения и допуски для размеров: ±5%				

ООО ЦИРМИ INFO@CIRMI.RU WWW.GOSZDRAVNADZOR.RU

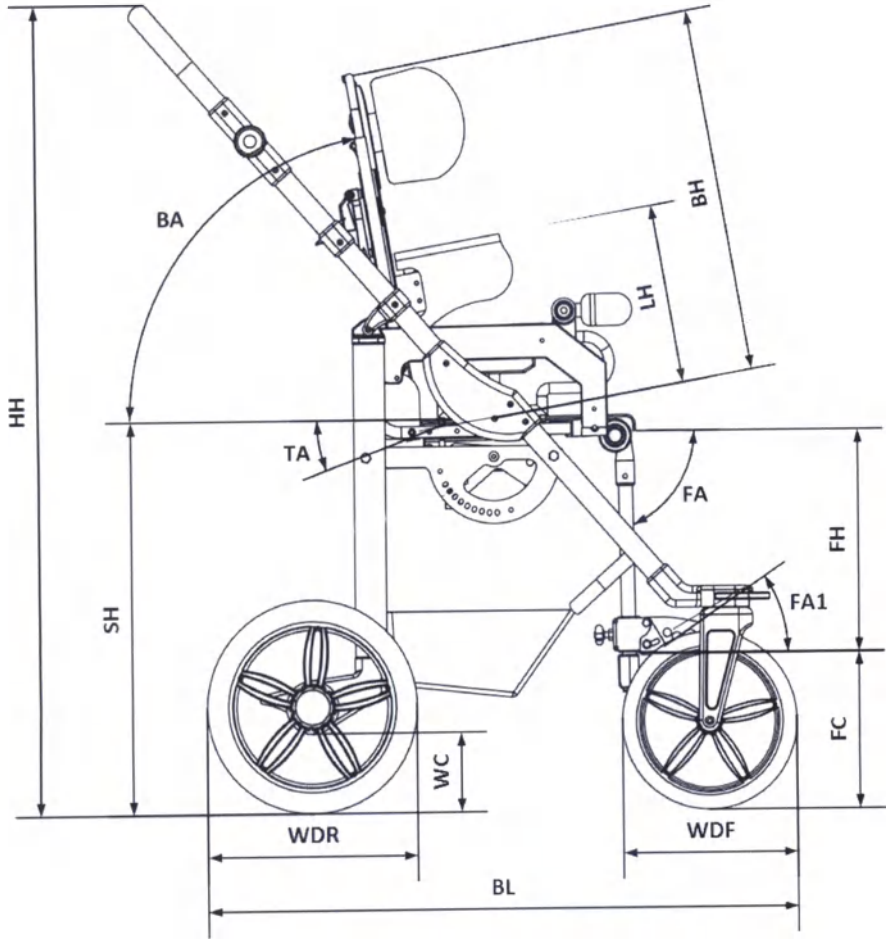

Рисунок 7

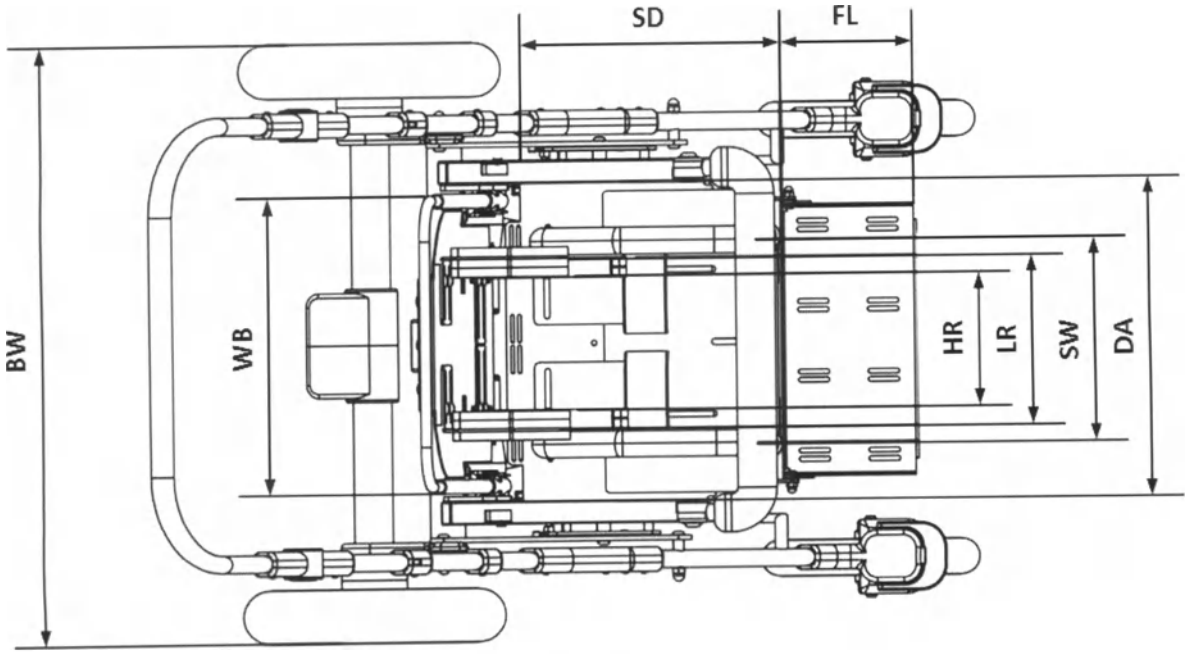

Рисунок 7.1

ООО ЦИРМИ INFO@CIRMI.RU WWW.GOSZDRAVNADZOR.RU

REPERTORIUM A VERTE!
KANCELARIA NOTARIALNA
Piotr Król
90-539 Łódź, ul. Żwirki 19

5.13.1 Базовая комплектация коляски Modi Buggy PRO: Рама, колеса (передние, задние), ручка для сопровождающего лица H-fap, боковые упоры для головы Buggy H, боковые упоры для туловища Buggy S, боковые упоры для бедер Buggy HS, капюшон Mb, спинка, сиденье, абдукторный ремень Ab, Подлокотники Buggy PRO, корзина Bug, сумка Bw, единая платформа для стоп Sin.

5.14 Вариант исполнения Baffin Buggy PRO представлена в одном размере. Габариты указаны в таблице 8 ниже и на схематичном изображении рисунка 8 и рисунка 8.1:

Таблица 8

№	Размер	Обозначение размера	Размер
1	Габаритная ДхШхВ, мм	-	900x680x1170
2	Габаритная ДхШхВ в сложенном виде, мм		650x580x400
3	Ширина сидения, мм	**SW**	170-300
4	Глубина сидения, мм	**SD**	280-380
5	Угол наклона сиденья, град.°	**TA**	-45-15
6	Высота спинки, мм	**BH**	350-450
7	Ширина спинки, мм	**WB**	190-280
8	Угол регулирования спинки, град.°	**BA**	20-90
9	Длина боковых опор, мм	**LH**	150
10	Расстояние боковых опор, мм	**LR**	150-270
11	Расстояние подголовников, мм	**HR**	160-220
12	Высота подножек, мм	**FH**	160-350
13	Длина подножки, мм	**FL**	195
14	Угол регулирования подножки, град.°	**FA**	0-90
15	Угол сборки подножки, град.°	**FA1**	0-20
16	Высота сиденья, мм	**SH**	590
17	ДхШхВ подлокотника, мм	-	180x25x120
18	Угол наклона подлокотника, град.°	-	0
19	Расстояние между подлокотниками, мм	**DA**	345
20	Расположение фронтального узла подлокотника, мм	-	270
21	Длина основы, мм	**BL**	840
22	Ширина основы, мм	**BW**	680
23	Диаметр колеса (переднего), мм	**WDF**	240
24	Диаметр колеса (заднего), мм	**WDR**	300
25	Высота ручки, мм	**HH**	850-1170
26	Клиренс опоры стопы, мм	**FC**	220
27	Высота расположения подголовника над сиденьем, мм	-	170-220
28	Диаметр вращения, мм	-	1500
29	Ширина разворота, мм	-	1120
30	Клиренс коляски, мм	**WC**	120
31	Горизонтальное положение оси ведущего колеса	-	175
32	Вертикальное положение оси ведущего колеса, мм	-	410
33	Максимальный вес пользователя, кг	-	45
34	Максимальная загрузка (вес пользователя + дополнительная загрузка), кг	-	50
35	Вес коляски, кг	-	20,5
Примечание: Допустимые отклонения и допуски для размеров: ±5%			

ООО ЦИРМИ INFO@CIRMI.RU WWW.GOSZDRAVNADZOR.RU

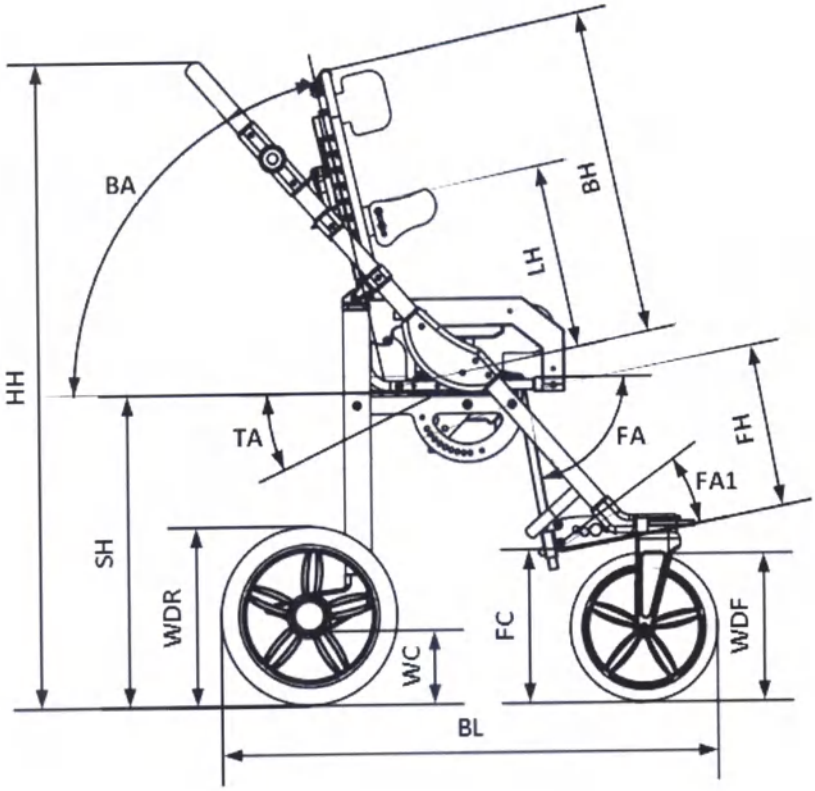

Рисунок 8

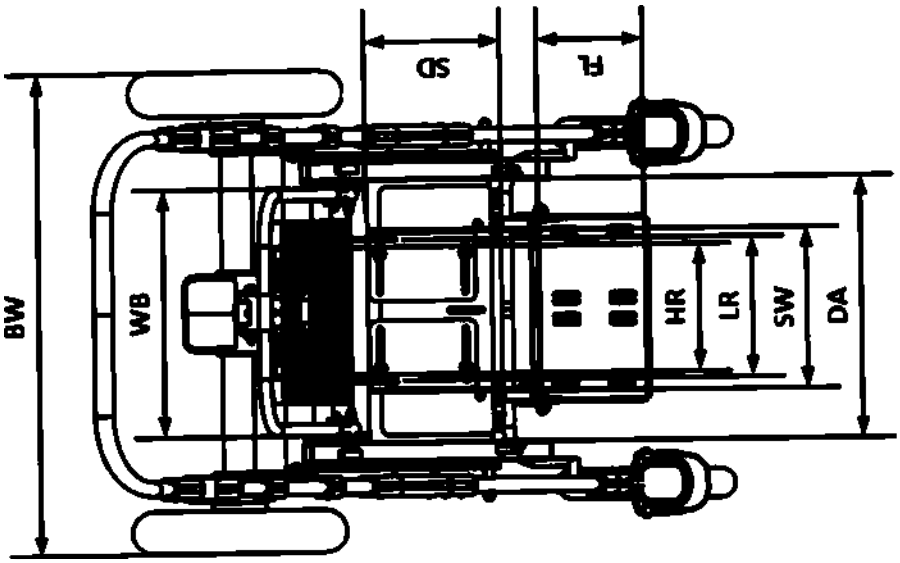

Рисунок 8.1

ООО ЦИРМИ INFO@CIRMI.RU WWW.GOSZDRAVNADZOR.RU

REPERTORIUM A VERTE!
KANCELARIA NOTARIALNA
Piotr Król
90-539 Łódź, ul. Żwirki 19

5.14.1 Базовая комплектация коляски Baffin Buggy PRO: Рама, колеса (передние, задние), ручка для сопровождающего лица H-fap, боковые упоры для головы Buggy H, боковые упоры для туловища Buggy S, боковые упоры для бедер Buggy HS, капюшон Bb, спинка, сиденье, Подлокотники Buggy PRO, ремень-жилет Vb, корзина Bug, единая платформа для стоп Sin.

5.15 Вариант исполнения Baffin Buggy SIT представлена в трех размерах. Габариты указаны в таблице 9 ниже и на схематичном изображении рисунка 9 и рисунка 9.1:

Таблица 9

№	Позиция	Обозначение	Габаритные размеры		
			S	M	L
1	Габаритная ДхШхВ, мм	-	830x680x1160	830x680x1160	830x680x1090
2	Габаритная ДхШхВ в сложенном виде, мм		650x580x400	650x580x400	650x580x400
3	Высота рукоятки, мм	**HH**	900-1160	900-1160	900-1160
4	Расстояние между подголовником и спинкой, мм	**DH**	0-200	0-200	0-200
5	Высота расположения подголовника над сиденьем, мм	**HHS**	420-620	500-700	580-780
6	Высота сиденья, мм	**SH**	430-560	430-560	430-560
7	Высота спинки, мм	**BH**	420	500	580
8	Ширина спинки, мм	**WB**	150-300	150-300	200-320
9	Угол наклона спинки, град.°	**BA**	-5/25	-5/25	-5/25
10	Длина базы, мм	**BL**	840	840	840
11	Ширина базы, мм	**BW**	680	680	680
12	Высота подножки, мм	**FH**	170-270	170-270	280-380
13	Длина подножки, мм	**FL**	180	215	240
14	Глубина сиденья, мм	**SD**	200-310	200-310	270-400
15	Ширина сиденья, мм	**SW**	150-300	150-300	200-320
16	ДхШхВ подлокотника, мм	-	270x85x130-180	270x85x130-180	270x85x180-230
17	Угол наклона подлокотника, град.°	-	0	0	0
18	Расстояние между подлокотниками, мм	**DA**	330-510	330-510	350-530
19	Расположение фронтального узла подлокотника, мм	-	180-230	180-230	195-245
20	Угол наклона подножки, град. °	**FA**	-10/45	-10/45	-10/45
21	Клиренс опоры стопы, мм	**FC**	120-220	120-220	80-280
22	Угол наклона опоры стопы, град.°	**FA1**	0-15	0-15	0-15
23	Угол наклона сиденья, град.°	**TA**	20	20	20
24	Высота боковых опор, мм	**LH**	160-350	160-400	200-450
25	Диаметр вращения, мм	-	1500	1500	1500
26	Ширина разворота, мм	-	1120	1120	1120
27	Клиренс коляски, мм	**WC**	120	120	120
28	Диаметр колеса (переднего), мм	**WDF**	240	240	240
29	Диаметр колеса (заднего),	**WDR**	300	300	300

ООО ЦИРМИ INFO@CIRMI.RU WWW.GOSZDRAVNADZOR.RU

	мм				
30	Горизонтальное положение оси ведущего колеса, мм	-	175	175	175
31	Вертикальное положение оси ведущего колеса, мм	-	410	410	410
32	Максимальный вес пациента, кг	-	80	80	80
33	Масса коляски, кг	-	25	25	25
Примечание: Допустимые отклонения и допуски для размеров: ±5%					

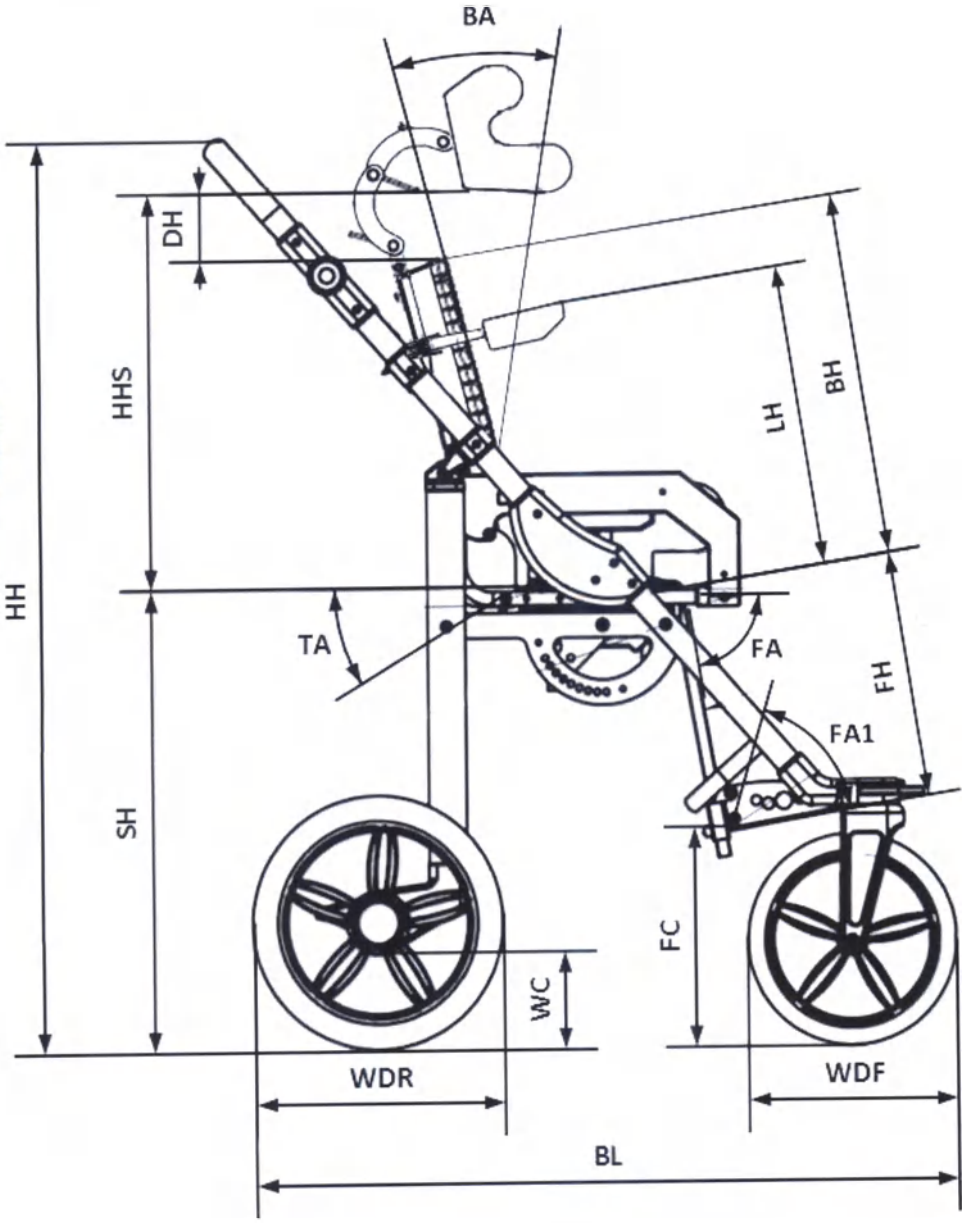

Рисунок 9

ООО ЦИРМИ INFO@CIRMI.RU WWW.GOSZDRAVNADZOR.RU

REPERTORIUM A VERTE!
KANCELARIA NOTARIALNA
Piotr Król
90-539 Łódź, ul. Żwirki 19

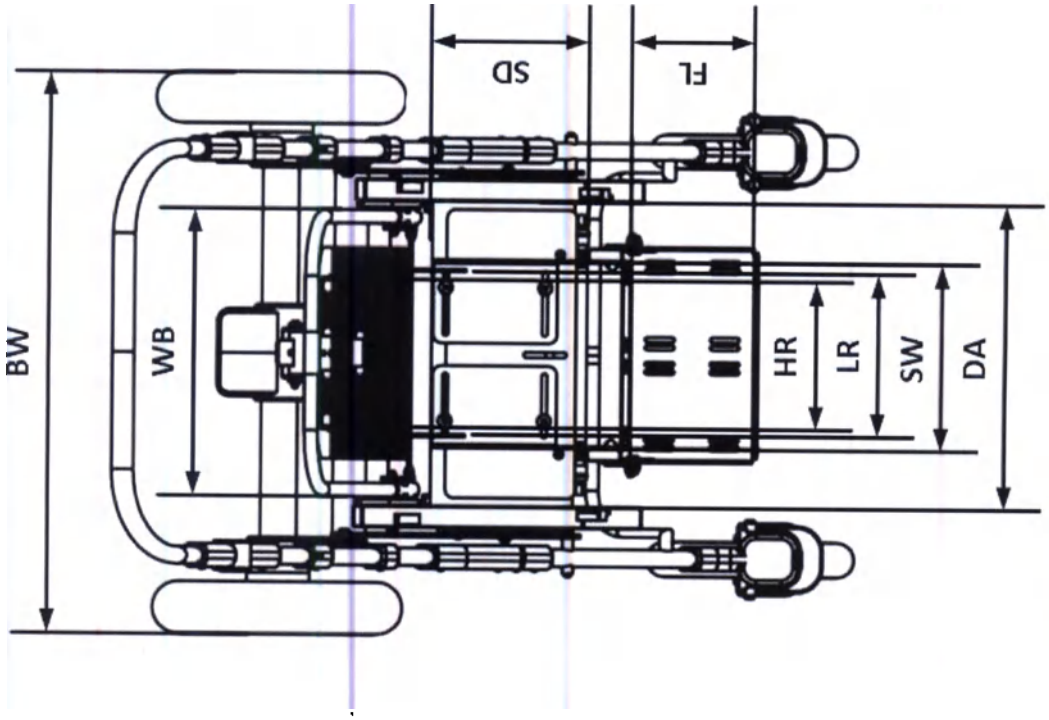

Рисунок 9.1

5.15.1 Базовая комплектация коляски Baffin Buggy SIT: Рама, колеса (передние, задние), ручка для сопровождающего лица H-fap, подголовник neoSIT, боковые упоры neoSIT, спинка. сиденье, абдукторный ремень Ab, Подлокотники Sit, ремень-жилет Vb, корзина Bug, сумка Bw, единая платформа для стоп Sin.

5.16 Вариант исполнения Modi Buggy SIT представлена в трех размерах. Габариты указаны в таблице 10 ниже и на схематичном изображении рисунка 10 и рисунка 10.1:

Таблица 10

№	Позиция	Обозначение	Габаритные размеры		
			S	M	L
1	Габаритная ДхШхВ, мм	-	680x680x1130	680x680x1130	680x680x1130
2	Габаритная ДхШхВ в сложенном виде, мм		700x580x400	700x580x400	700x580x400
3	Высота рукоятки, мм	HH	900-1130	900-1130	900-1130
4	Расстояние между подголовником и спинкой,мм	DH	0-200	0-200	0-200
5	Высота расположения подголовника над сиденьем, мм	HHS	420-620	500-700	580-780

ООО ЦИРМИ INFO@CIRMI.RU WWW.GOSZDRAVNADZOR.RU

6	Высота сиденья, мм	**SH**	420-550	420-550	420-550
7	Высота спинки, мм	**BH**	420	500	580
8	Ширина спинки, мм	**WB**	150-300	150-300	150-300
9	Угол наклона спинки, град.°	**BA**	-5/25	-5/25	-5/25
10	Длина базы, мм	**BL**	840	840	840
11	Ширина базы, мм	**BW**	680	680	680
12	Высота подножки, мм	**FH**	170-270	170-270	280-380
13	Длина подножки, мм	**FL**	180	180	210
14	Угол наклона опоры стопы, град.°	**FA1**	0-15	0-15	0-15
15	Клиренс опоры стопы, мм	**FC**	165-260	165-260	165-260
16	Глубина сиденья, мм	**SD**	200-310	200-310	290-400
17	Ширина сиденья, мм	**SW**	150-300	150-300	200-320
18	ДхШхВ подлокотника, мм	-	270x85x130-180	270x85x130-180	270x85x130-230
19	Угол наклона подлокотника, град.°	-	0	0	0
20	Расстояние между подлокотниками, мм	**DA**	330-510	330-510	330-510
21	Расположение фронтального узла подлокотника, мм	-	180-230	180-230	180-230
22	Угол наклона подножки, град.°	**FA**	-10/45	-10/45	-10/45
23	Угол наклона сиденья, град.°	**TA**	20	20	20
24	Высота боковых опор, мм	**LH**	160-350	160-400	200-450
25	Диаметр вращения, мм	-	1500	1500	1500
26	Ширина разворота, мм	-	1120	1120	1120
27	Клиренс коляски, мм	**WC**	120	120	
28	Диаметр колеса (переднего), мм	**WDF**	240	240	240
29	Диаметр колеса (заднего), мм	**WDR**	300	300	300
30	Горизонтальное положение оси ведущего колеса, мм	-	175	175	175
31	Вертикальное положение оси ведущего колеса, мм	-	410	410	410
32	Максимальный вес пациента, кг	-	80	80	80
33	Масса коляски, кг	-	22	22	22
Примечание: Допустимые отклонения и допуски для размеров: ±5%					

ООО ЦИРМИ INFO@CIRMI.RU WWW.GOSZDRAVNADZOR.RU

REPERTORIUM A VERTE!
KANCELARIA NOTARIALNA
Piotr Król
62-530 Kódź ul. Żwirki 19

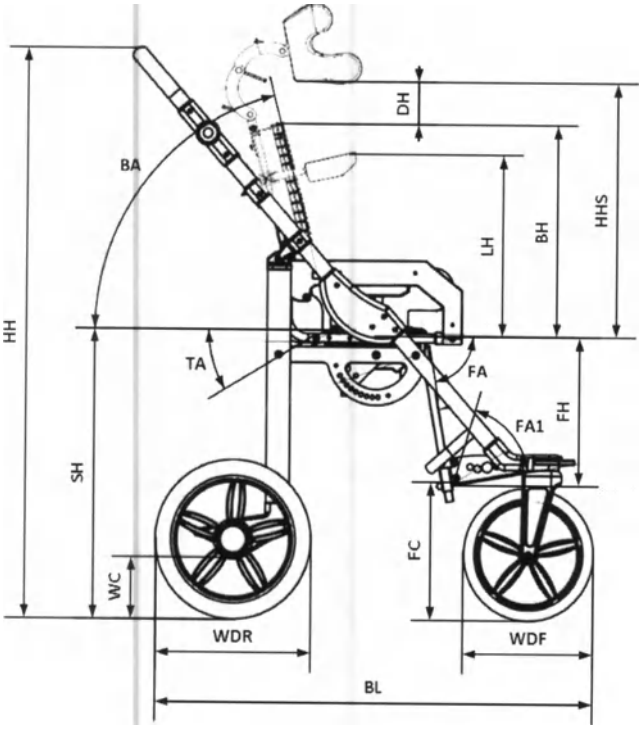

Рисунок 10

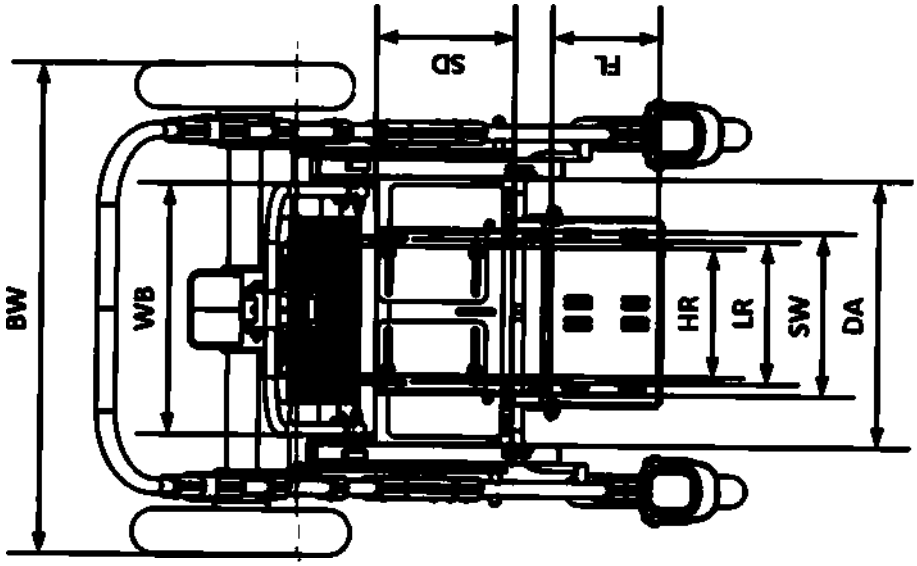

Рисунок 10.1

5.16.1 Базовая комплектация коляски Modi Buggy SIT: Ручка для сопровождающего лица H-fap, спинка, сидение, абдукторный ремень Ab, боковые упоры neoSIT, рама, подголовник

ООО ЦИРМИ INFO@CIRMI.RU WWW.GOSZDRAVNADZOR.RU

neoSIT, подлокотники Sit, передние колеса, задние колеса, единая платформа для стоп Sin, корзина Bug, ремень-жилет Vb.

5.17 Вариант исполнения Modi Neo SIT GW представлена в двух размерах. Габариты указаны в таблице 11 ниже и на схематичном изображении рисунка 11 и рисунка 11.1:

Таблица 11

№	Размер	Обозначение размера	Размер	
			S	M
1	Габаритная ДхШхВ, мм	-	730x570x1170	730x570x1170
2	Габаритная ДхШхВ в сложенном виде, мм	-	700x500x370	700x500x370
3	Ширина сидения, мм	**SW**	150-280	170-300
4	Глубина сидения, мм	**SD**	170-280	270-360
5	Угол наклона сиденья, град.°	**TA**	0-32	0-32
6	Высота спинки, мм	**BH**	445-600	500-650
7	Ширина спинки, мм	**WB**	370	390
8	Угол регулирования спинки, град.°	**BA**	20-90	20-90
9	Высота боковых опор, мм	**LH**	140-260	160-300
10	Расстояние боковых опор, мм	**LR**	150-270	150-270
11	ДхШхВ подлокотника, мм	-	180x25x120	180x25x120
12	Угол наклона подлокотника, град.°	-	0	0
13	Расстояние между подлокотниками, мм	**DA**	345	365
14	Расположение фронтального узла подлокотника, мм	-	270	270
15	Расстояние между опорами подголовника, мм	**HR**	150200	150-200
16	Высота подножек, мм	**FH**	170-360	170-360
18	Длина опоры стопы, мм	**FL**	150	150
19	Угол регулирования подножки, град.°	**FA**	0-90	0-90
19	Угол наклона стопы, град.°	**FA1**	0-20	0-20
20	Клиренс опоры стопы, мм	**FC**	220	220
21	Высота сиденья, мм	**SH**	590	590
22	Длина основы, мм	**BL**	670-730	670-730
23	Ширина основы, мм	**BW**	570	570
24	Диаметр колеса (переднего), мм	**WDF**	150	150
25	Диаметр колеса (заднего), мм	**WDR**	560	560
26	Высота ручки, мм	**HH**	850-1170	850-1170
27	Клиренс коляски, мм	**WC**	120	120
28	Высота расположения подголовника над сиденьем, мм	-	165-265	220-320
29	Диаметр вращения, мм	-	1500	1500
30	Ширина разворота, мм	-	1120	1120
31	Горизонтальное положение оси ведущего колеса, мм	-	175	175
32	Вертикальное положение оси ведущего колеса, мм	-	410	410
33	Максимальный вес пользователя , кг	-	80	80
34	Вес коляски, кг	-	20	20
Примечание: Допустимые отклонения и допуски для размеров: ±5%				

ООО ЦИРМИ INFO@CIRMI.RU WWW.GOSZDRAVNADZOR.RU

REPERTORIUM A VERTE!
KANCELARIA NOTARIALNA
Piotr Król
90-539 Łódź, ul. Żwirki 19

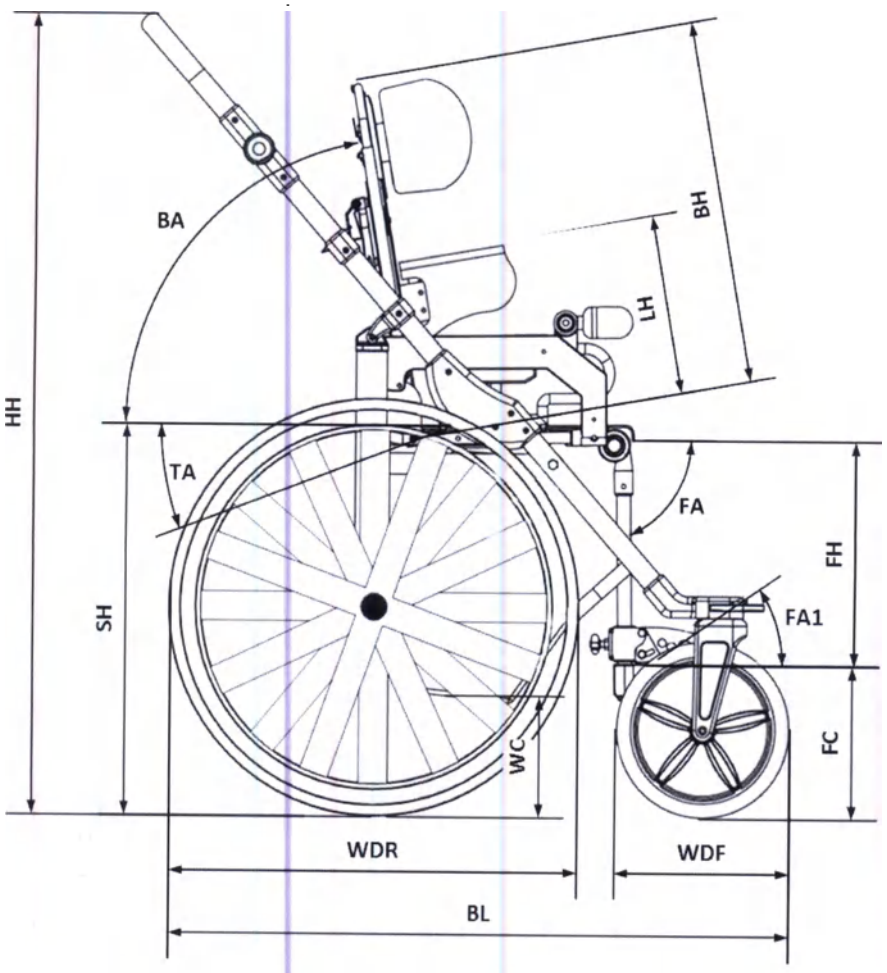

Рисунок 11

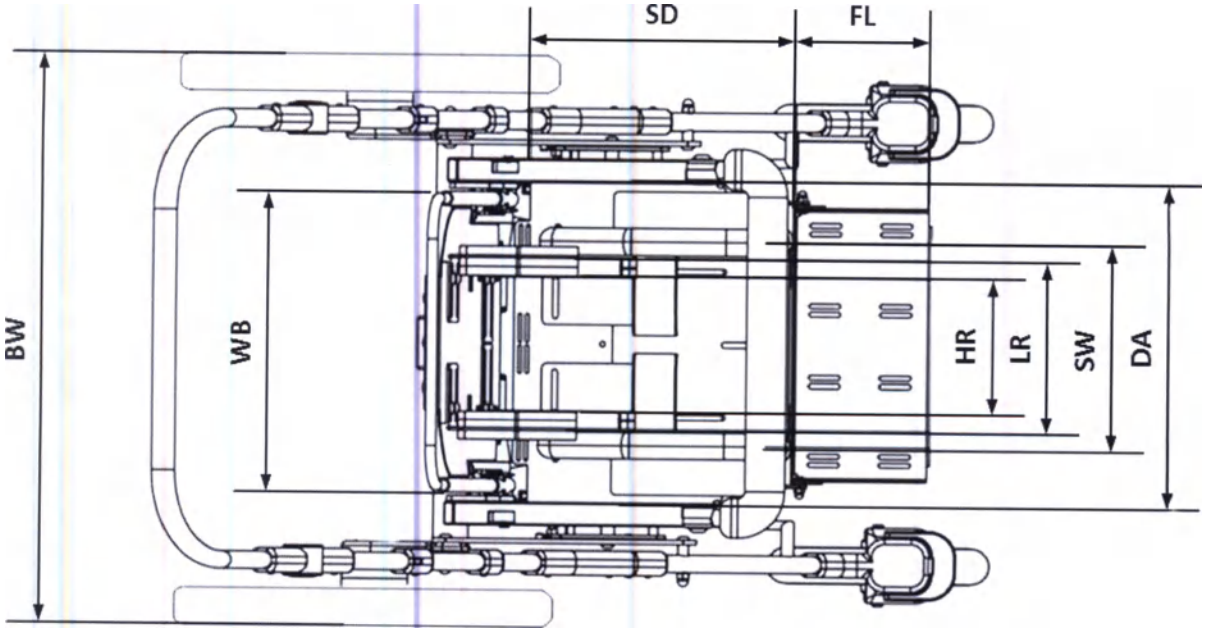

Рисунок 11.1

ООО ЦИРМИ INFO@CIRMI.RU WWW.GOSZDRAVNADZOR.RU

5.17.1 Базовая комплектация коляски Modi Neo SIT GW: Рама, колеса (передние, задние), ручка для сопровождающего лица H-fap, боковые упоры для головы Buggy H, боковые упоры для туловища Buggy S, боковые упоры для бедер Buggy HS, капюшон Mb, спинка, сиденье, абдукторный ремень Ab, ремень-жилет Vb, удерживающий поручень Sb.

5.18 Коляска LiliSIT представлена в двух размерах. Габариты указаны в таблице 12 ниже и на схематичном изображении рисунка 12 и рисунка 12.1. Кресло может устанавливаться на три разных шасси рисунок 12.2, технические характеристики которых указаны в п. 5.18.2 – 5.18.4:

Таблица 12

№	Размер	Обозначение размера	Размер	
			S	M
1	Габаритная длина, мм	**BL1**	860	860
2	Высота спинки, мм	**BH**	400	470
3	Ширина спинки, мм	**WB**	437	437
4	Расстояние между подголовником и спинкой, мм	**DH**	0-200	0-200
5	Высота расположения подголовника над сиденьем, мм	**HHS**	450	520
6	Глубина сиденья, мм	**SD**	150-260	180-310
7	Ширина сиденья, мм	**SW**	140-280	180-300
8	Высота сиденья, мм	**SH**	450-570	450-570
9	ДхШхВ подлокотника, мм	-	262x82x150-220	262x82x150-220
10	Угол наклона подлокотника, град.°	-	-8/10	-8/10
11	Расстояние между подлокотниками, мм	**DA**	337-400	337-400
12	Расположение фронтального узла подлокотника, мм	-	258-263	258-263
13	Угол наклона спинки, град.°	**BA**	-5-25	-5-25
14	Угол наклона сиденья, град.°	**TA**	-5-30	-5-30
15	Угол наклона опоры стопы, мм	**FA1**	-5/5	-5/5
16	Клиренс опоры стопы, мм	**FC**	80	80
17	Высота подножек, мм	**FH**	250-321	250-321
18	Угол наклона подножек, град.°	**FA**	0-90	0-90
19	Длина опоры стопы, мм	**FL**	170-300	170-300
20	Длина базы, мм	**BL**	840	840
21	Габаритная ширина, мм	**BW**	550	550
22	Габаритная высота на шасси А, мм	**HH**	1116-1236	1116-1236
23	Габаритная высота на		1110-1146	1110-1146

ООО ЦИРМИ INFO@CIRMI.RU WWW.GOSZDRAVNADZOR.RU

REPERTORIUM A VERTE!
KANCELARIA NOTARIALNA
Piotr Król
90-539 Łódź, ul. Żwirki 19

	шасси В, мм			
24	Габаритная высота на шасси С, мм		1120-1156	1120-1156
25	Диаметр колес, мм	RW	75	75
26	Клиренс коляски, мм	WC	70	70
27	Диметр вращения, мм	-	1720	1720
28	Ширина разворота, мм	-	1040	1040
29	Масса изделия, кг	-	33	33
30	Максимальный вес пользователя, кг	-	70	70

Примечание: характеристики со знаком * относятся к креслу установленного на шасси типа С.
Допустимые отклонения и допуски для размеров: ±5%

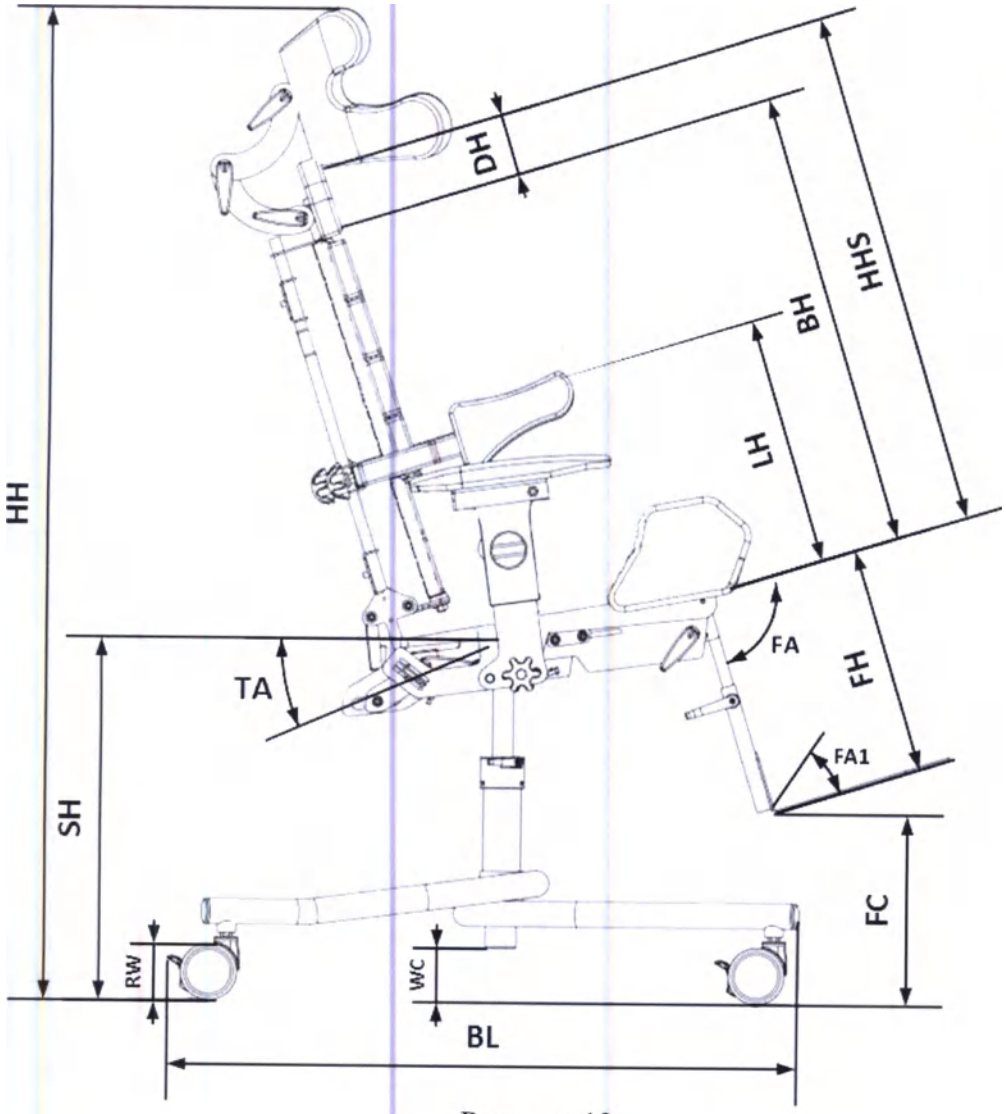

Рисунок 12

ООО ЦИРМИ INFO@CIRMI.RU WWW.GOSZDRAVNADZOR.RU

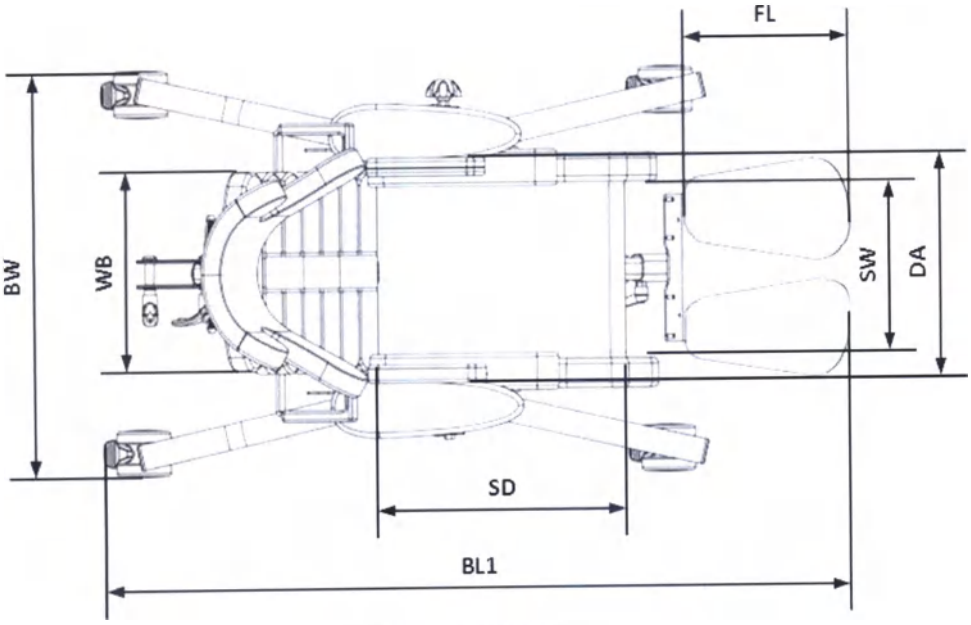

Рисунок 12.1

5.18.1 Шасси B и C на рисунке 12.2 конструктивно ничем не отличаются друг от друга. Разница в колесах, для шасси A и B диаметр колес одинаковый - 7,5 см. Для шасси C диаметр передних колес – 200 мм, задних – 320 мм.

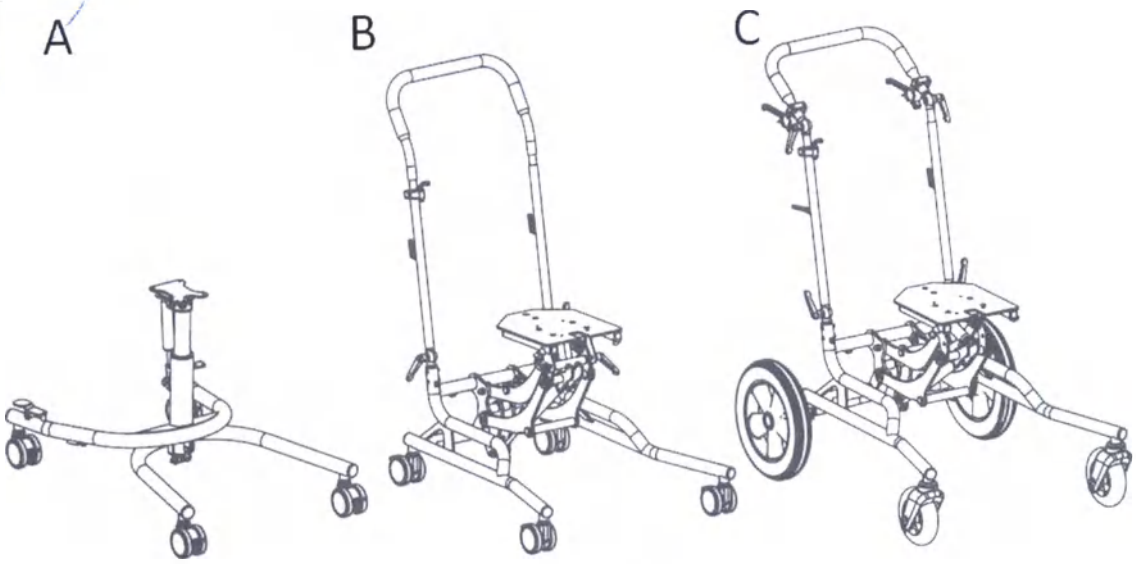

Рисунок 12.2

5.18.2 Технические характеристики Шасси B указаны в таблице 12а и на схематичном изображении рисунка 12.3.

Таблица 12а

№	Параметр	Обозначение	Размер (мм)
1	Ширина рамы	BW	670
2	Длина рамы	BL	860
3	Высота платформы	BH	190÷550
4	Высота ручки	PBH	950÷1200
5	Угол наклона платформы	BA	$-10^0 \div 30^0$
6	Диаметр заднего колеса	RWD	75

ООО ЦИРМИ INFO@CIRMI.RU WWW.GOSZDRAVNADZOR.RU

REPERTORIUM A VERTE!
KANCELARIA NOTARIALNA
Piotr Król
90-539 Łódź, ul. Żwirki 19

7	Диаметр переднего колеса	FWD	75
8	Высота рамы после складывания	FH	370
Примечание: Допустимые отклонения и допуски для размеров: ±5%			

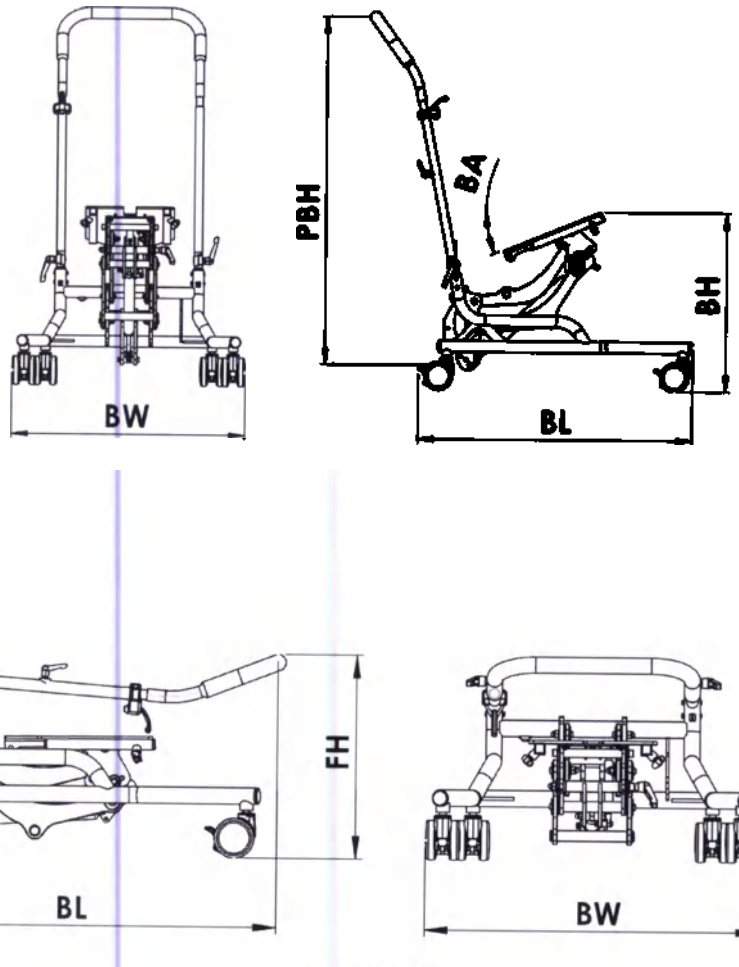

Рис. 12.3

5.18.3 Технические характеристики Шасси С указаны в таблице 12б и на схематичном изображении рисунка 12.4.

Таблица 12б

№	Параметр	Обозначение	Размер (мм)
1	Ширина рамы	BW	670
2	Длина рамы	BL	860
3	Высота платформы	BH	290÷650
4	Высота ручки	PBH	950÷1200
5	Угол наклона платформы	BA	-10°÷30°
6	Диаметр заднего колеса	RWD	310
7	Диаметр переднего колеса	FWD	150
8	Высота рамы после складывания	FH	170
Примечание: Допустимые отклонения и допуски для размеров: ±5%			

ООО ЦИРМИ INFO@CIRMI.RU WWW.GOSZDRAVNADZOR.RU

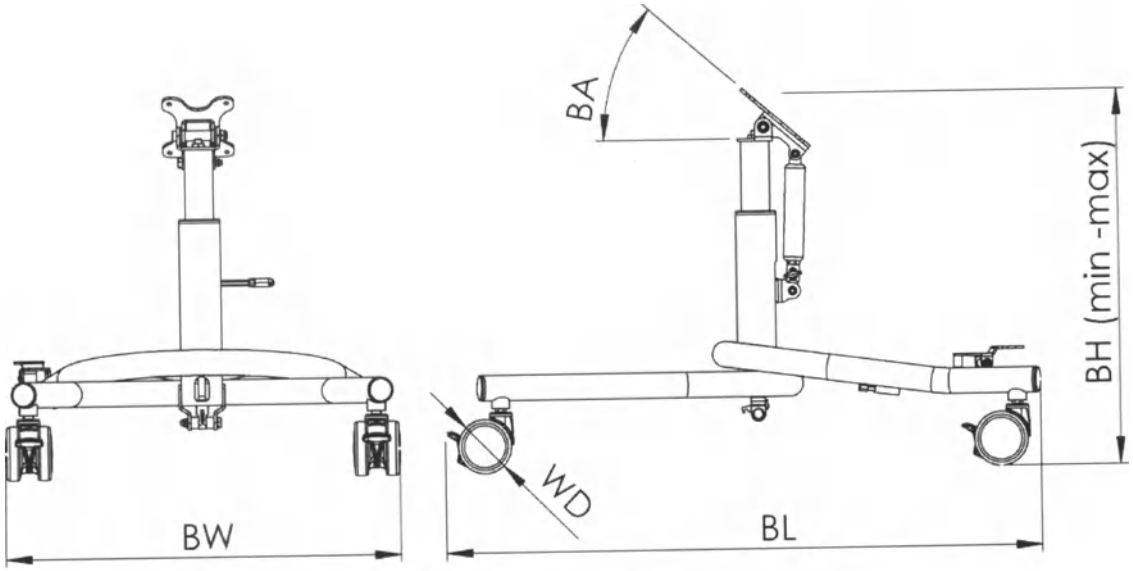

Рис. 12.5

5.18.5 Базовая комплектация коляски LiliSIT: Шасси (A или B, или C), подголовник LiliSIT, боковые упоры LiliSIT, спинка, сиденье, ремень-жилет Vb, абдуктор LiliSIT, подножки LiliSIT, подлокотники LiliSIT.

5.19 Коляска MayorSIT представлена в одном размере. Габариты указаны в таблице ниже и на схематичном изображении рисунка 13 и рисунка 13.1:

№	Размер	Обозначение размера	Размер
	Габаритная ДхШхВ в сложенном виде, мм	-	830x655x420
1	Габаритная длина, мм	**BL1**	1090
2	Габаритная высота, мм	**HH**	1280-1510
3	Высота спинки, мм	**BH**	480-680
4	Ширина спинки, мм	**WB**	437
5	Расстояние между подголовником и спинкой, мм	**DH**	0-200
6	Расстояние между подголовником и сиденьем, мм	**HHS**	480-880
7	Глубина сиденья , мм	**SD**	250-500
8	Ширина сиденья, мм	**SW**	120-450
9	Высота сиденья, мм	**SH**	330-560
10	Угол наклона спинки, град.°	**BA**	-5-25
11	Угол наклона сиденья, град.°	**TA**	-10-30
12	ДхШхВ подлокотника, мм	-	262x82x180-230
13	Угол наклона подлокотника, град.°	-	-10-10
14	Расстояние между подлокотниками, мм	**DA**	464

ООО ЦИРМИ INFO@CIRMI.RU WWW.GOSZDRAVNADZOR.RU

REPERTORIUM A VERTE!
KANCELARIA NOTARIALNA
Piotr Król
90-539 Łódź, ul. Żwirki 19

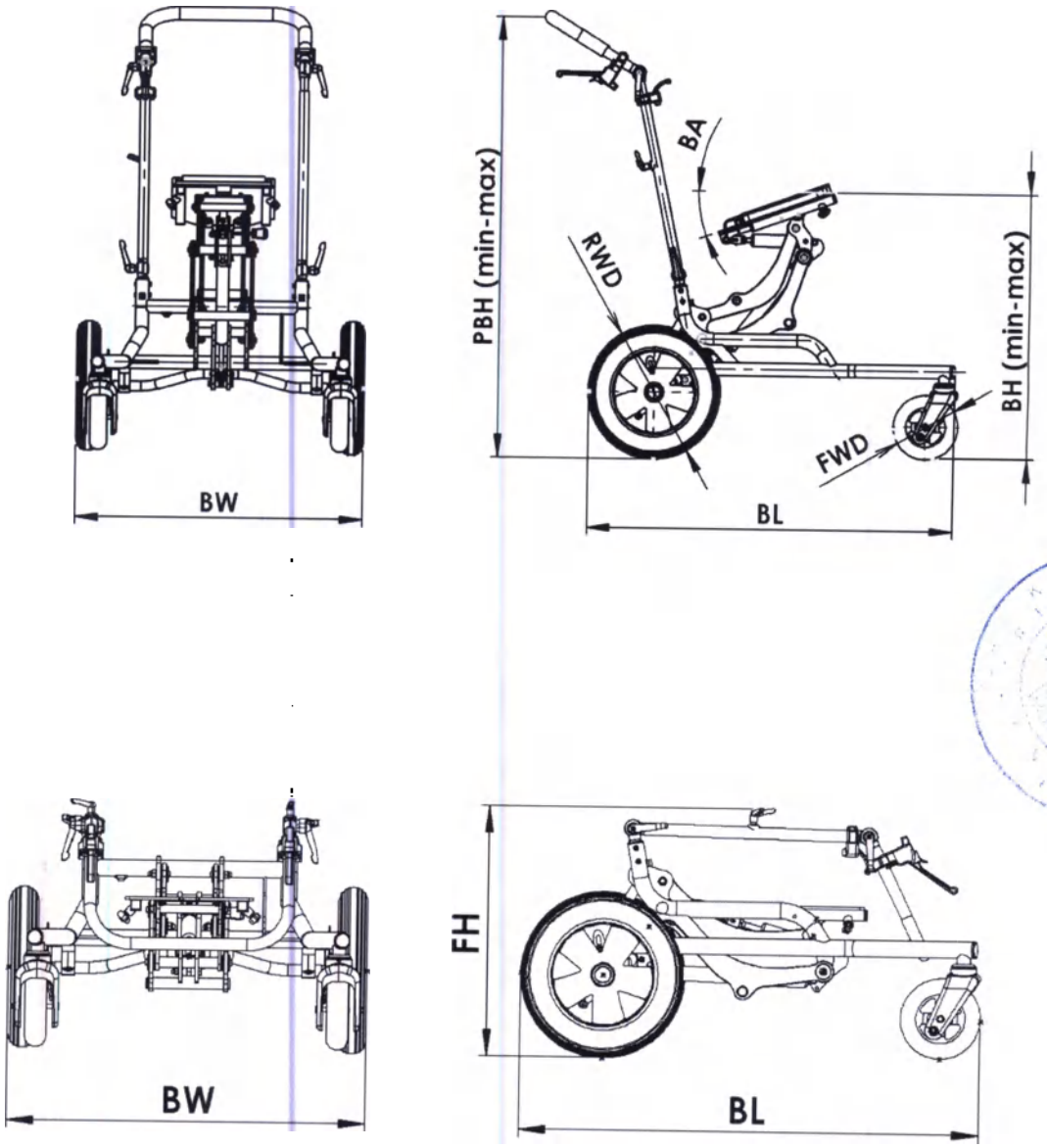

Рис. 12.4

5.18.4 Технические характеристики Шасси А указаны в таблице 12в и на схематичном изображении рисунка 12.5.

№	Параметр	Обозначение	Размер (мм)
1	Ширина рамы	BW	550
2	Длина рамы	BL	840
3	Высота платформы	BH	400÷520
4	Угол наклона платформы	BA	-5°÷30°
5	Диаметр колес	WD	75
Примечание: Допустимые отклонения и допуски для размеров: ±5%			

ООО ЦИРМИ INFO@CIRMI.RU WWW.GOSZDRAVNADZOR.RU

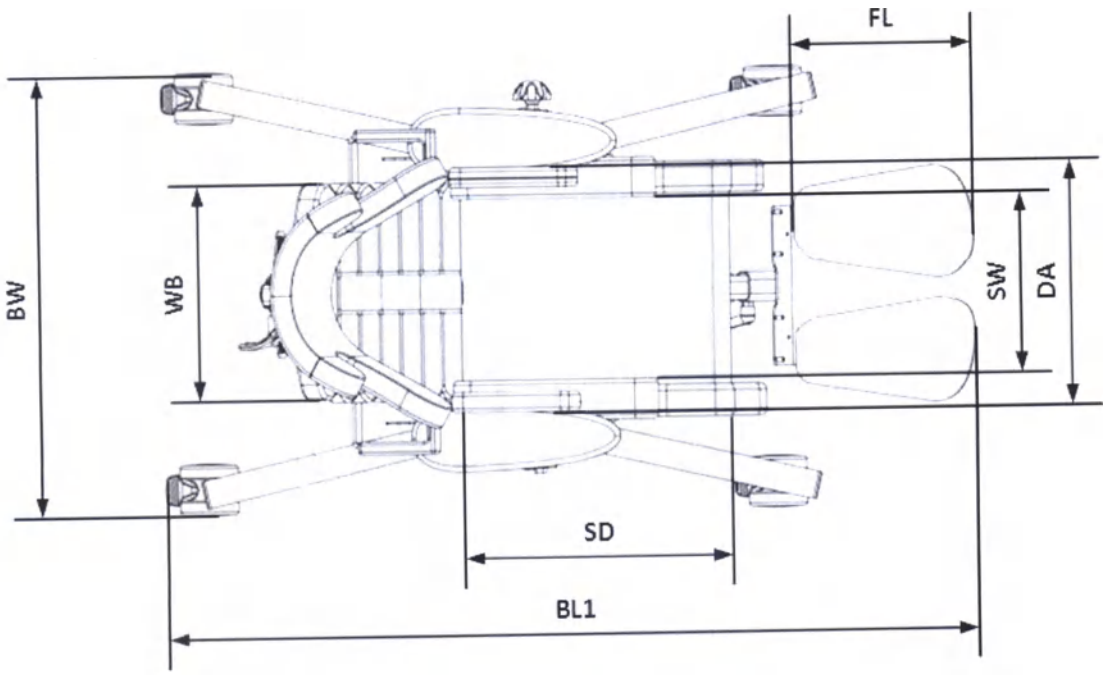

Рисунок 13.1

5.19.1 Базовая комплектация коляски MayorSIT: Рама, малые колеса Sw, подголовник MayorSIT, боковые упоры MayorSIT, спинка, сиденье, ремень-жилет Vb, абдуктор MayorSIT, подножки MayorSIT, подлокотники MayorSIT.

5.20 Принадлежности для кресло-колясок: Стол H1; Подголовник neoSIT; Подголовник LiliSIT; Подголовник MayorSIT; Подголовник размер 1,2; Боковые упоры neoSIT; Боковые упоры LiliSIT; Боковые упоры MayorSIT; Ремень-жилет Vb; Пятиточечный ремень Fpb; Абдукторный ремень Ab; Разделенная платформа для стоп Div; Единая платформа для стоп Sin; Единая платформа для стоп Sin1; Единая платформа для стоп Sin2; Ручка для сопровождающего лица H-fap; Зонт Fw; Капюшон Bb; Капюшон Mb; Капюшон Cb; Дождевик Rc; Зимний мешок Wb; Боковые упоры для головы Buggy H; Боковые упоры для туловища Buggy S; Боковые упоры для бедер HS; Удерживающий поручень Sb; Удерживающий поручень SbCaretta; Корзина Bug; Сумка Bw; Боковые защитные щитки Cb; Защитный чехол для труб Pc; Подлокотники Sit; Подлокотники Buggy PRO; Подлокотники LiliSIT; Подлокотники MayorSIT; Абдуктор LiliSIT; Абдуктор LiliSIT1; Абдуктор MatorSIT; Подножки LiliSIT; Подножки MayorSIT; Малые колеса Sw; Колеса Low; Колеса High.

5.21 Характеристики принадлежностей для кресло-колясок приведены в таблице 14:

Таблица 14

Принадлежности	Характеристики	Масса, кг	Материал
Стол H1	Длина: 350 мм; Ширина: 400 мм	1	Пластик – LSS42M615S, производитель «ACKURAT», Польша
Подголовник neoSIT	Ширина: 200 мм; Высота: 150 мм	0,9	Ткань - TKS-090, цвет по RAL 3028, производитель INTAR TOOLS , Польша
Подголовник LiliSIT	Ширина: 200 мм; Высота: 170 мм	0,9	Шитье: Ткань - TKS-032, цвет по RAL 5015, производитель
Подголовник MayorSIT	Ширина: 260 мм;	1	

ООО ЦИРМИ INFO@CIRMI.RU WWW.GOSZDRAVNADZOR.RU

REPERTORIUM A VERTE!
KANCELARIA NOTARIALNA
Piotr Król

15	Расположение фронтального узла подлокотника, мм	-	350-370
16	Длина опоры стопы, мм	FL	250
17	Высота подножек, мм	FH	250-300
18	Угол наклона подножек, град.°	FA	0-90
19	Угол наклона опоры стопы, град.°	FA1	30
20	Клиренс опоры стопы, мм	FC	480
21	Длина базы, мм	BL	830
22	Ширина базы / габаритная ширина, мм	BW	655
23	Диаметр колес, мм	RW	100
24	Клиренс коляски, мм	WC	28
25	Диаметр вращения, мм	-	2150
26	Ширина разворота, мм	-	1300
27	Масса изделия, кг	-	45,2
28	Максимальный вес пользователя, кг	-	110
Примечание: Допустимые отклонения и допуски для размеров: ±5%			

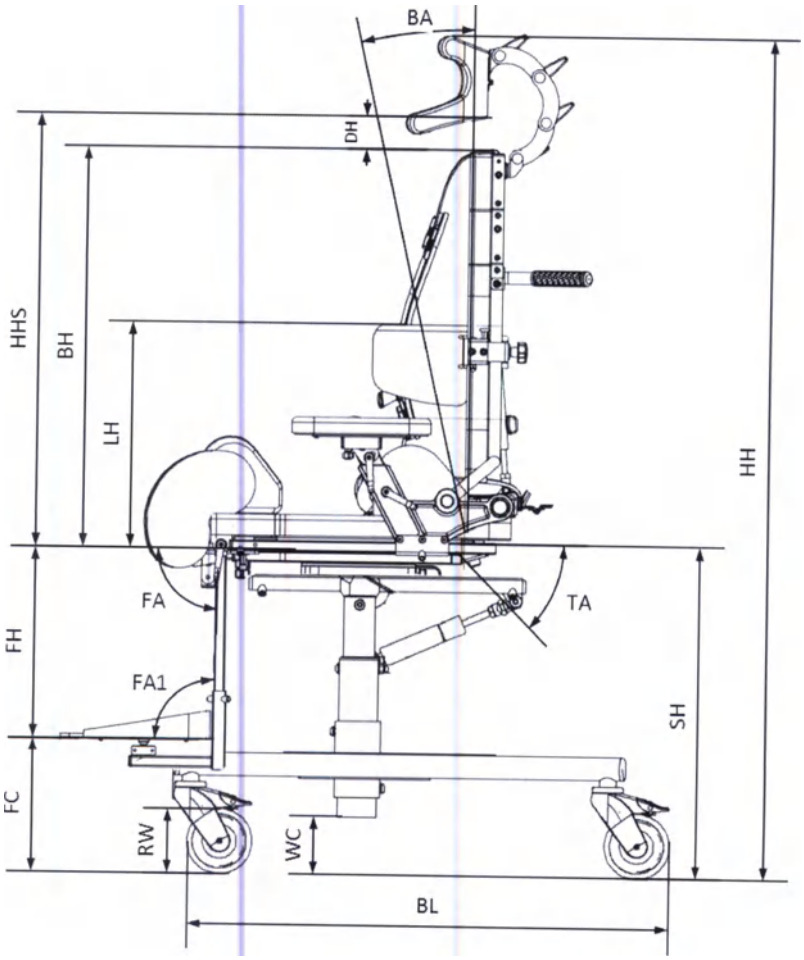

Рисунок 13

ООО ЦИРМИ INFO@CIRMI.RU WWW.GOSZDRAVNADZOR.RU

Дождевик Rc	Ширина: 500 мм; Длина: 1200 мм	0,2	Полиэтилен – Samplex GARO 200 E производитель «Umaras», Литва
Зимний мешок Wb	Ширина: 350 мм; Длина: 500 мм	0,4	Ткань - TKS-001, цвет по RAL 9005, производитель INTAR TOOLS, Польша
Боковые упоры для головы Buggy H	Длина: 70 мм; Высота: 120 мм	0,6	
Боковые упоры для туловища Buggy S	Длина: 100 мм; Высота: 70 мм	0,7	
Боковые упоры для бедер HS	Длина: 250 мм; Высота: 120 мм	0,6	
Удерживающий поручень Sb	Ширина: 350 мм	0,4	
Удерживающий поручень SbCaretta	Ширина: 400 мм	0,5	
Корзина Bug	Ширина: 500 мм; Длина: 400 мм	0,2	
Сумка Bw	Ширина: 450 мм; Высота: 300 мм	0,8	
Боковые защитные щитки Cb	Высота: 480 мм; Длина: 220 мм	0,7	Ткань - TKS-032, цвет по RAL 5015, производитель INTAR TOOLS, Польша
Защитный чехол для труб Pc	Длина: 500 мм	0,4	Ткань - TKS-001, цвет по RAL 9005, производитель INTAR TOOLS, Польша
Подлокотники Sit	Длина x Ширина x Высота: 270x85x130-180 мм	1,7	Пенополистирол – EPS 150, производитель «RAPOL», Чехия
Подлокотники Buggy PRO	Длина x Ширина x Высота: 180x25x120 мм	1,5	
Подлокотники LiliSIT	Длина x Ширина x Высота: 262x82x150-220 мм	1,6	
Подлокотники MayorSIT	Длина x Ширина x Высота: 262x82x180-230 мм	1,8	
Абдуктор LiliSIT	Длина x Ширина x Высота: 70x110x200 мм	1	Ткань - TKS-001, цвет по RAL 9005, производитель INTAR TOOLS, Польша
Абдуктор LiliSIT1	Длина x Ширина x Высота: 60x95x180 мм	1,1	Шитье: Ткань - TKS-032, цвет по RAL 5015, производитель INTAR TOOLS, Польша
Абдуктор MatorSIT	Длина x Ширина x Высота: 50x115x200 мм	1,3	Шитье: Ткань - TKS-001, цвет по RAL 9005, производитель INTAR TOOLS,

ООО ЦИРМИ INFO@CIRMI.RU WWW.GOSZDRAVNADZOR.RU

REPERTORIUM A VERTE!
KANCELARIA NOTARIALNA
Piotr Król
90-530 Łódź, ul. Żwirki 19

	Высота: 150 мм		INTAR TOOLS, Польша
Подголовник размер 1	Ширина: 359/409 мм; Высота: 150 мм	0,4	Ткань - TKS-090, цвет по RAL 3028; TKS-001, цвет по RAL 9005, производитель INTAR TOOLS , Польша
Подголовник размер 2	Ширина: 359/409 мм; Высота: 250 мм	0,5	
Боковые упоры neoSIT	Длина: 130 мм; Высота: 80мм	1,2	Ткань - TKS-090, цвет по RAL 3028, производитель INTAR TOOLS , Польша
Боковые упоры LiliSIT	Длина: 100 мм; Высота: 80мм	1	Шитье: Ткань - TKS-032, цвет по RAL 5015, производитель INTAR TOOLS, Польша
Боковые упоры MayorSIT	Длина: 130 мм; Высота: 100мм	1,3	
Ремень-жилет Vb	Ширина: 280 мм; Высота: 280 мм	0,3	Ткань - TKS-001, цвет по RAL 9005, производитель INTAR TOOLS, Польша
Пятиточечный ремень Fpb	Ширина: 280 мм; Высота: 350 мм	0,2	
Абдукторный ремень Ab	Ширина: 150-440 мм	0,2	
Разделенная платформа для стоп Div	Ширина: 300 мм; Высота: 170-380 мм	2,5	Пластик – LSS42M615S, производитель «ACKURAT», Польша
Единая платформа для стоп Sin	Ширина: 280 мм; Высота: 170-380 мм	2,6	Алюминий – 1050A, производитель «PROF-MET-KOL», Польша Покрытие: Краска порошковая - 2302/0017, цвет по RAL 9005, производитель «Pulverit», Италия
Единая платформа для стоп Sin1	Ширина: 250 мм; Высота: 150-300 мм	2,5	
Единая платформа для стоп Sin2	Ширина: 250 мм; Высота: 280-390 мм	2,7	
Ручка для сопровождающего лица H-fap	Ширина: 490 мм	1,4	Пластик – LSS42M615S, производитель «ACKURAT», Польша
Зонт Fw	Высота: 600 мм	0,6	Ткань - TKE-033, цвет по RAL 9005, производитель INTAR TOOLS, Польша
Капюшон Bb	Ширина: 370 мм; Высота: 300 мм	0,6	Ткань - TKS-090, цвет по RAL 3028, производитель INTAR TOOLS , Польша
Капюшон Mb	Ширина: 390 мм; Высота: 350 мм	0,7	Ткань - TKS-032, цвет по RAL 5015, производитель INTAR TOOLS, Польша
Капюшон Cb	Ширина: 359-409 мм; Высота 350 мм	0,7	

ООО ЦИРМИ INFO@CIRMI.RU WWW.GOSZDRAVNADZOR.RU

	Польша	MayorSIT, Caretta Buggy, Caretta Buggy CT
	Ткань - TKS-032, цвет по RAL 5015, производитель INTAR TOOLS, Польша	Caretta Buggy, Caretta Buggy CT, Modi Neo SIT GW, Modi Buggy, Modi Buggy PRO, LiliSIT, MayorSIT, Baffin Buggy PRO, Baffin neoSIT High-Low

7 Комплектность

7.1 Комплект поставки изделий должен соответствовать таблице 15.

Таблица 15

Наименование	Количество
Кресло-коляска	1 шт.
Руководство по эксплуатации	1 экз.
Ключ универсальный	1 шт.

7.2 По требованию заказчика кресла могут комплектоваться дополнительными принадлежностями, приведенные в вариантах исполнения.

8 Транспортная и потребительская упаковка и маркировка.

Маркировка, наносимая на изделие, контролируется в соответствии со стандартом ISO 15223-1:2016.

Пример маркировки:

Модель:	LiliSIT
SN	LS - 10000
	60 кг
Размер:	S
Тип шасси:	C
Принадлежности:	Стол H1
Год изготовления:	2017
РУ …от …	
	ООО «ЛИВ КЭР Технолоджи» Польша, Лодзь, 94-406, ул. Голфова, 7

Символы, наносимые на идентификационную табличку изделия:

Наименование производителя

ООО ЦИРМИ INFO@CIRMI.RU WWW.GOSZDRAVNADZOR.RU

REPERTORIUM A VERTE!
KANCELARIA NOTARIALNA
Piotr Król
90-539 Łódź ul. Żwirki 19

			Польша
Подножки LiliSIT	Длина: 170-300 мм; Высота: 250-321 мм	2,5	Пластик – LSS42M615S, производитель «ACKURAT», Польша
Подножки MayorSIT	Длина: 250 мм; Высота: 250-300 мм	2,4	
Малые колеса Sw	⌀ 75 мм	0,4	Полипропилен – 100, производитель «RTP», Германия
Колеса Low	⌀ 200 мм	0,8	
Колеса High	⌀ 320 мм	1,1	

6 Биосовместимость. Информация обо всех применяемых материалах.

Материалы, применяемые для изготовления колясок, соответствуют требованиям ISO 10993-5:2009, по оценке биологической безопасности медицинских материалов и изделий.

В производстве данных изделий используются материалы, указанные в таблице 15:

Таблица 15

Деталь коляски	Применяемые материалы	Наименование коляски
Рама	Алюминий – 1050A, производитель «PROF-MET-KOL», Польша	Baffin neoSIT, Baffin neoSIT RS, LiliSIT, MayorSIT Baffin Buggy, Modi Buggy, Caretta Buggy, Caretta Buggy CT, Baffin Buggy PRO, Baffin Buggy SIT, Baffin neoSIT High-Low, Modi Buggy PRO, Modi Buggy SIT, Modi Neo SIT GW
Покрытие рамы	Краска порошковая - 2302/0017, цвет по RAL 9005, производитель «Pulverit», Италия	Baffin Buggy, Modi Buggy, Caretta Buggy, Caretta Buggy CT, Baffin Buggy PRO, Baffin Buggy SIT, Baffin neoSIT High-Low, Modi Buggy PRO, Modi Buggy SIT, Modi Neo SIT GW, Baffin neoSIT, Baffin neoSIT RS, LiliSIT, MayorSIT
Обод ручного привода	Алюминий – 1050A, производитель «PROF-MET-KOL», Польша	Modi Neo SIT GW
Покрытие обода ручного привода	Краска порошковая - 2302/0017, цвет по RAL 9005, производитель «Pulverit», Италия	
Ручка для сопровождающего лица	Пластик – LSS42M615S, производитель «ACKURAT», Польша	Baffin Buggy, Modi Buggy, Caretta Buggy, Caretta Buggy CT, Baffin Buggy PRO, Baffin Buggy SIT, Baffin neoSIT High-Low, Modi Buggy PRO, Modi Buggy SIT, Modi Neo SIT GW, Baffin neoSIT, Baffin neoSIT RS
Шитье	Ткань - TKS-090, цвет по RAL 3028, производитель INTAR TOOLS , Польша	Baffin Buggy, Baffin neoSIT, Baffin neoSIT RS, Baffin Buggy SIT, Modi Buggy SIT, Caretta Buggy CT
	Ткань - TKS-001, цвет по RAL 9005, производитель INTAR TOOLS,	Baffin Buggy, Modi Buggy, Modi Buggy PRO, Modi Neo SIT GW,

ООО ЦИРМИ INFO@CIRMI.RU WWW.GOSZDRAVNADZOR.RU

Схема производственного процесса выглядит следующим образом:

ООО ЦИРМИ INFO@CIRMI.RU WWW.GOSZDRAVNADZOR.RU

REPERTORIUM A VERTE!
KANCELARIA NOTARIALNA
Piotr Król
90-539 Łódź, ul. Żwirki 19

Серийный номер

Максимальный вес пациента

Избегать контакта с водой

Следуйте инструкции по эксплуатации

Знак соответствия Директиве об изделиях медицинского назначения 93/42 ЕЕС Приложение VII

9 Условия транспортировки, условия хранения.

9.1 Кресла должны быть исправными после воздействия на них в упаковке для транспортирования следующих климатических и механических нагрузок:

а) температуры окружающего воздуха от - 50°С до +50°С;

б) относительной влажности воздуха 100 % при температуре +25°С;

в) вибрационной нагрузки амплитудой перемещения 0,35 мм в диапазоне частот от 10 до 55 Гц.

г) ударной нагрузки с пиковым ударным ускорением 10g при длительности действия ударного ускорения 16 м/с.

9.2 Условия транспортирования кресел должны соответствовать условиям 5 по ГОСТ 15150.

9.3 Условия хранения кресел должны соответствовать группе 2 ГОСТ 15150-69.

10 Условия применения и эксплуатации.

10.1 Изделия можно эксплуатировать от - 45°С до +40 °С при относительной влажности воздуха до 98%. Допускается эксплуатировать в неблагоприятных условиях, таких как дождь, снег.

10.2 Кресло-коляски должны сохранять работоспособность при резком изменении значений температуры внешней среды в диапазоне от +20°С до -45°С в течении 15 минут.

11 Гарантийный срок (срок службы / срок годности).

11.1 При соблюдении условий транспортировки, хранения и эксплуатации гарантийный срок эксплуатации: 24 месяца.

11.2 Гарантийный срок хранения кресел-колясок 2 года со дня их изготовления.

12 Данные по разработке и производству изделия

Разработка и производство изделий осуществляется компанией ООО «ЛИВ КЭР Технолоджи» (LIW CARE Technology Sp. z o.o.)

ООО ЦИРМИ INFO@CIRMI.RU WWW.GOSZDRAVNADZOR.RU

13 Перечень национальных и международных нормативных документов / стандартов, которым соответствует медицинское изделие.

ГОСТ Р 51083-2015 Кресла-коляски Общие технические условия.
ISO 10993-5:2009 Биологическая оценка медицинских изделий. Часть 5. Испытания на цитотоксичность in vitro.
ГОСТ Р 50444-92 Приборы, аппараты и оборудование медицинские. Общие технические условия.
ГОСТ Р 51632-2014 Технические средства реабилитации людей с ограничениями жизнедеятельности. Общие технические требования и методы испытаний.
ГОСТ Р ИСО 7176-8-2015 Кресла-коляски. Часть 8. Требования и методы испытаний на статическую, ударную и усталостную прочность.
ГОСТ Р ИСО 7176-16-2015 Кресла-коляски. Часть 16. Стойкость к возгоранию устройств поддержания положения тела.

14 Требования безопасности

Стойкость к возгоранию элементов кресел с мягкой обивкой должна соответствовать ГОСТ Р ИСО 7176-16.

15 Техническое обслуживание и текущий ремонт

Уход

Покрытие кресла-коляски не вызывает раздражение кожи. Кресло-коляска, как любое медицинское изделие, должно содержаться в чистоте и использоваться в соответствии с инструкцией производителя.

- Лакокрасочные покрытия и пылезащитные чехлы из ткани следует чистить влажной тряпкой. Разрешается использовать мягкодействующие моющие средства или чистящие средства на энзимной основе. При необходимости можно чистить с помощью пылесоса или мягкой щетки.
- Разрешается осуществлять чистку поролоновых вставок смоченной водой тряпкой и мягкодействующих моющих средств. Выполнив данные действия, вставки должны быть хорошо просушены при комнатной температуре.
- Наружные поверхности кресел должны быть устойчивы к воздействию 1%-го раствора монохлорамина ХБ по ГОСТ 14193-78 и растворов моющих средств, применяемых при дезинфекции.

ВНИМАНИЕ! ОБИВКА КОЛЯСКИ ДОЛЖНА БЫТЬ ХОРОШО ПРОСУШЕНА ПЕРЕД ПОВТОРНЫМ ИСПОЛЬЗОВАНИЕМ.

- Следует регулярно защищать раму, удалять загрязнения.
- Не используйте химические вещества.
- Не стирать обивку в стиральной машине.
- Следует избегать прямых солнечных лучей и проверять температуру в месте сидения перед помещением ребенка вовнутрь.

Внимание! Не используйте чистящие средства, содержащие растворители или масляные компоненты!

Обслуживание

При каждом использовании проверяйте кресла-коляски на предмет повреждений. В случае неисправности или деформации срочно обратитесь для проверки в специализированный

ООО ЦИРМИ INFO@CIRMI.RU WWW.GOSZDRAVNADZOR.RU

REPERTORIUM A VERTE!
KANCELARIA NOTARIALNA
Piotr Król
90-539 Łódź, ul. Żwirki 19

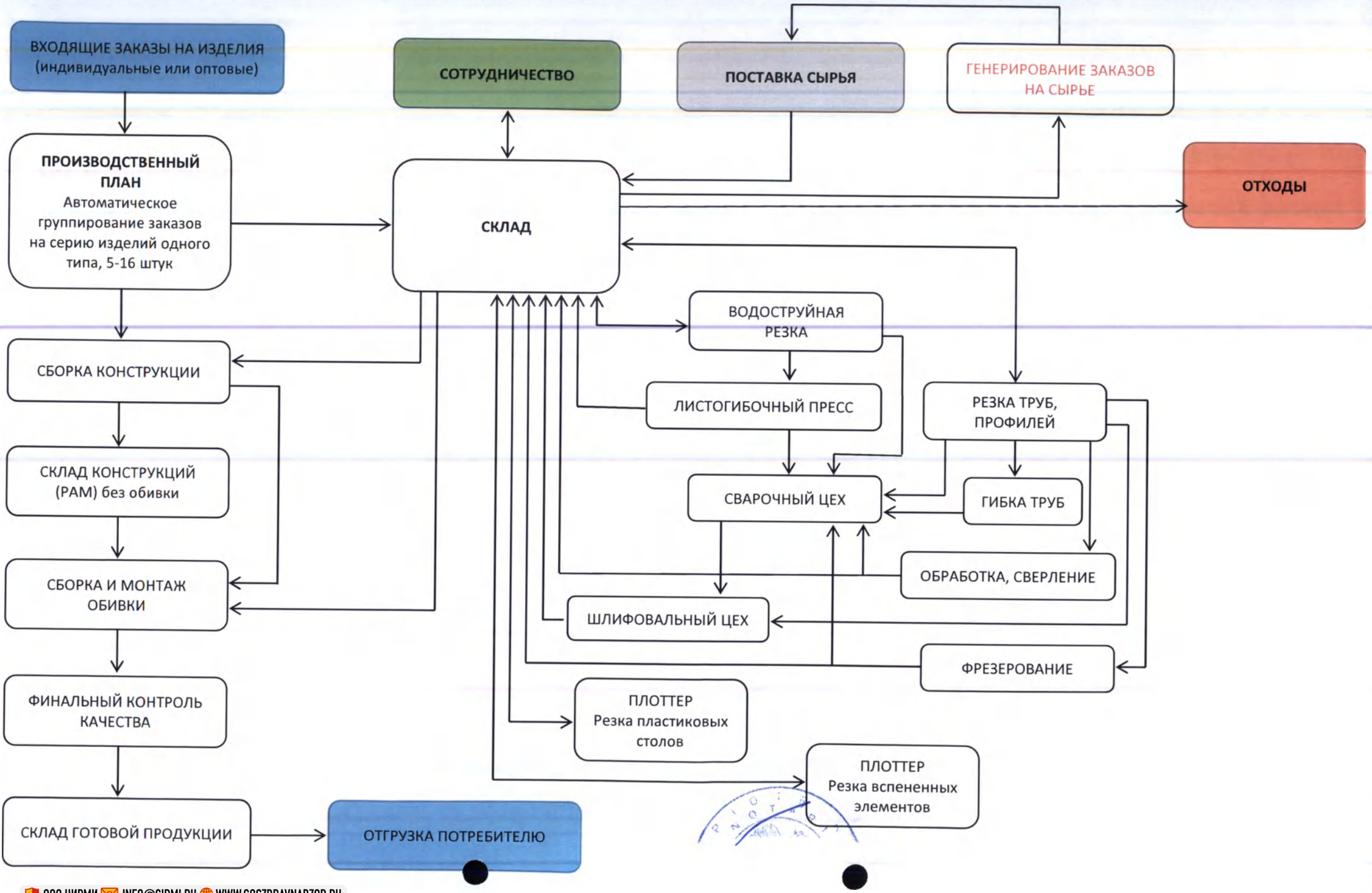

ООО ЦИРМИ INFO@CIRMI.RU WWW.GOSZDRAVNADZOR.RU

пользователь не заберет, он будет обязан покрыть все расходы, связанные с транспортированием и хранением изделий.

16.4 Средний срок службы до списания кресел-колясок не менее 5 лет.

16.5 За предельное состояние принимают состояние кресло-коляски, при котором восстановление его работоспособности невозможно либо экономически нецелесообразно (стоимость годового ремонта превышает половину стоимости нового кресла-коляски).

17 Требования к охране окружающей среды, сведения по утилизации

По истечению срока службы или списанию по причине выхода из строя изделие подлежит утилизации. Средства технические для реабилитации инвалидов относятся к классу риска отходов А и должны быть утилизированы согласно «Санитарно-эпидемиологическим требованиям к обращению с медицинскими отходами» 2.1.7.2790-10. Утилизация допускается совместно с бытовыми отходами.

ООО ЦИРМИ INFO@CIRMI.RU WWW.GOSZDRAVNADZOR.RU

REPERTORIUM A VERTE!
KANCELARIA NOTARIALNA
Piotr Król
90-539 Łódź, ul. Żwirki 19

сервисный центр. Небрежный или ненадлежащий уход и обслуживание ведут к сокращению срока службы.

Ремонт

Для проведения ремонтных работ обратитесь в специализированный сервисный центр. В целях безопасности для ремонта в качестве замены должны использоваться только оригинальные запчасти.

16 Гарантийные обязательства

16.1 Гарантия распространяется на производственные дефекты при предоставлении товарных документов и письменной рекламации. Изготовитель не несет ответственности в случае неправильного использования, использования не по назначению, небрежности и нарушений условий хранения. Гарантия не применяется к продуктам, которые были повреждены в результате ненадлежащего или неправильного использования, или если был выполнен ремонт, или внесены какие-либо изменения в продукт любым лицом кроме Производителя и сервисного центра.

Адрес для обращения на территории РФ:

Общество с ограниченной ответственностью «Завод специального оборудования»

(ООО «ЗСО») РФ, 600001, г. Владимир, ул. Дворянская, д. 27а, корпус 2, пом. 24

Конт.тел. (4922) 52-58-58

LIW Care Technology z o. o. (производитель) предоставляет два года гарантии на оборудование с даты покупки.

Устройство, отправляемое на сервисное обслуживание, должно пройти чистку обивки или если невозможно постирать, обивку необходимо снять. В случае доставки грязного устройства в сервис, производитель в праве отказать производить ремонт.

Данная гарантия не распространяется на:

- Утилизированные части или поврежденные детали из-за ненадлежащего использования (в частности, но не исключительно из-за выданных неверных инструкций или при неблагоприятных условиях) или неверного хранения,
- Повреждение вследствие изменений или дополнений к устройству, выполненных пользователем или третьей стороной,
- Повреждение вследствие ненадлежащей чистки или ухода за изделием, выполненных пользователем или третьей стороной,
- Повреждение вследствие обычного износа или старения изделия,
- Повреждение вследствие халатного отношения пользователя (в частности, но не исключительно в уходе и чистке изделия),
- Повреждение, вызванное форс-мажорными обстоятельствами,
- Повреждение, вызванное внешними событиями (загрязнение окружающей среды, ущерб технический)

16.2 Гарантийный ремонт или замена будут произведены в течение 30 дней с момента доставки изделия пользователем в LIW Care Technology z o. o.

16.3 После гарантийного ремонта изделие будет доставлено за счет компании LIW Care Technology z o. o. на адрес доставки. В случае если правильно адресованный пакет

ООО ЦИРМИ INFO@CIRMI.RU WWW.GOSZDRAVNADZOR.RU

ИНСТРУКЦИЯ ПО ЭКСПЛУАТАЦИИ

КРЕСЛО-КОЛЯСКИ ИНВАЛИДНОЙ С ПРИНАДЛЕЖНОСТЯМИ

КРЕСЛО-КОЛЯСКА ИНВАЛИДНОЕ BAFFIN NEOSIT

Версия 1 от 17.12.2018

ООО ЦИРМИ INFO@CIRMI.RU WWW.GOSZDRAVNADZOR.RU

REPERTORIUM A VERTE!
KANCELARIA NOTARIALNA
Piotr Król
90-539 Łódź, ul. Żwirki 19

ВНИМАНИЕ! ПРОИЗВОДИТЕЛЬ НЕСЕТ ОТВЕТСТВЕННОСТЬ ТОЛЬКО ЗА ОБОРУДОВАНИЕ, ПРИОБРЕТЕННОЕ У ОФИЦИАЛЬНЫХ ПРЕДСТАВИТЕЛЕЙ КОМПАНИИ LIW CARE TECHNOLOGY ИЛИ В СПЕЦИАЛИЗИРОВАННЫХ МАГАЗИНАХ ПО ПРОДАЖЕ МЕДИЦИНСКОГО ОБОРУДОВАНИЯ, ПРЕДСТАВЛЯЮЩИХ КОМПАНИЮ LIW CARE TECHNOLOGY В ПОЛЬШЕ.

Наименование организации-производителя:
ООО «ЛИВ КЭР Технолоджи» Польша, Лодзь, 94-406, ул. Голфова, 7 (LIW CARE Technology Sp. z o.o. ul. Golfowa 7, 94-406 Łódź, Polska.
Наименование организации-разработчика:
ООО «ЛИВ КЭР Технолоджи» Польша, Лодзь, 94-406, ул. Голфова, 7 (LIW CARE Technology Sp. z o.o. ul. Golfowa 7, 94-406 Łódź, Polska.
Адрес места производства:
Польша, Лодзь, 94-406, ул. Голфова, 7 (Golfowa 7, 94-406 Łódź, Polska).
Уполномоченный представитель производителя в РФ: Общество с ограниченной ответственностью «Завод специального оборудования» 600001, г. Владимир, ул. Дворянская, д. 27а, корпус 2, пом. 24.

1 ВВЕДЕНИЕ

Кресло-коляска инвалидное BAFFIN neoSIT (далее по тексту – коляска, кресло-коляска) является инновационным изделием с суперсовременными функциями, обеспечивающими анатомическое расположение тела пользователя. Оно представляет собой альтернативу как готовым креслам с ограниченным диапазоном регулировок, так и креслам, изготовленным по индивидуальным заказам, которые, хотя и адаптированы под потребителя, имеют мало дополнительных коррекционных функций.
При наличии множества возможностей для адаптирования кресла к анатомическим формам тела и коррекции искривления позвоночника пользователя также сделано все для обеспечения простоты и легкости эксплуатации и регулировки изделия.
Просим внимательно изучить настоящую инструкцию перед эксплуатацией изделия. Для обеспечения полной безопасности и комфорта как пользователей, так и сопровождающих лиц, а также во избежание потенциальных повреждений изделия, важно следовать всем инструкциям и рекомендациям. При наличии нескольких или новых лиц, осуществляющих уход, они должны пройти инструктаж по эксплуатации изделия и получить копию данного документа, либо должны знать, где находится данная инструкция, для обращения за справками. Бесплатный инструктаж также доступен при обращении к дистрибьюторам.

2 ПРЕДУПРЕЖДЕНИЯ И ИНФОРМАЦИЯ О БЕЗОПАСНОСТИ

Для ООО ЛИВ Кэр Технолоджи самым важным является защитить пациентов, которые используют наше оборудование. Для обеспечения безопасности пользователей коляски Baffin neoSIT необходимо следовать рекомендациям:

1. Пожалуйста, прочитайте Инструкцию перед началом использования. В случае возникновения вопросов или сомнений, пожалуйста, свяжитесь с вашим продавцом или производителем. Контакты можно уточнить на нашем сайте: www.liwcare.pl/ru
2. Пожалуйста, удостоверьтесь, что вся информация, советы и предупреждения, содержащиеся в этих главах, вам понятны.
3. Никогда не оставляйте вашего ребенка в коляске без внимания.
4. Неправильная эксплуатация коляски может поставить под угрозу здоровье человека, а также может привести к травмам.

ООО ЦИРМИ INFO@CIRMI.RU WWW.GOSZDRAVNADZOR.RU

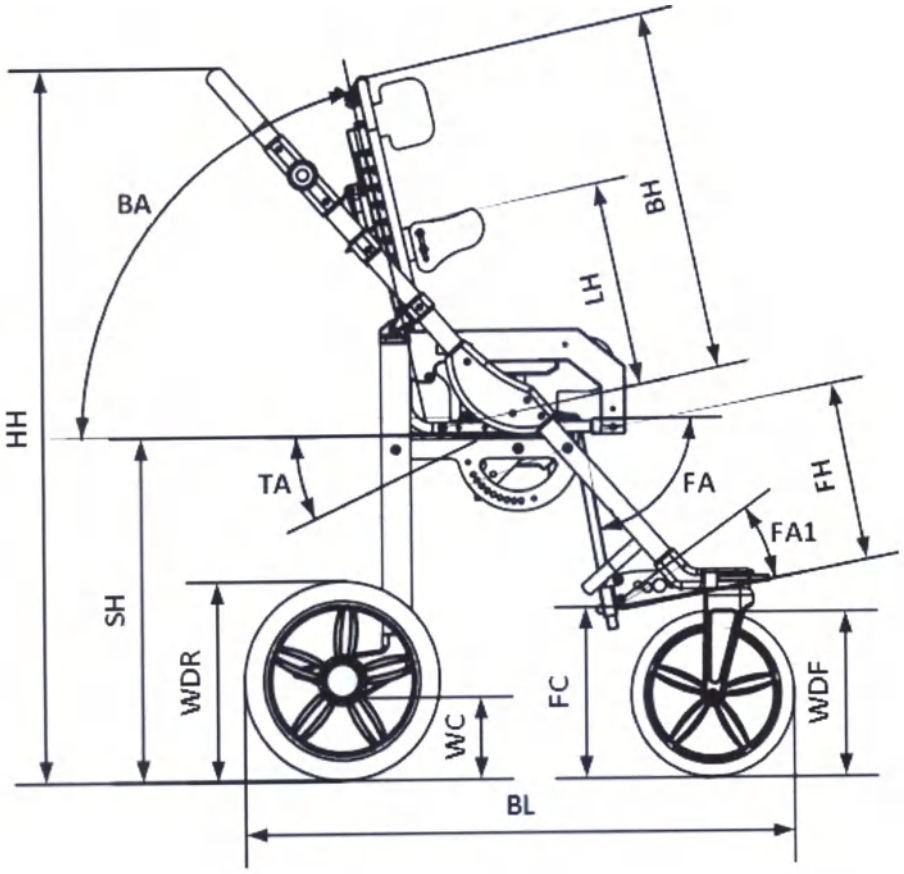

Рис. 1

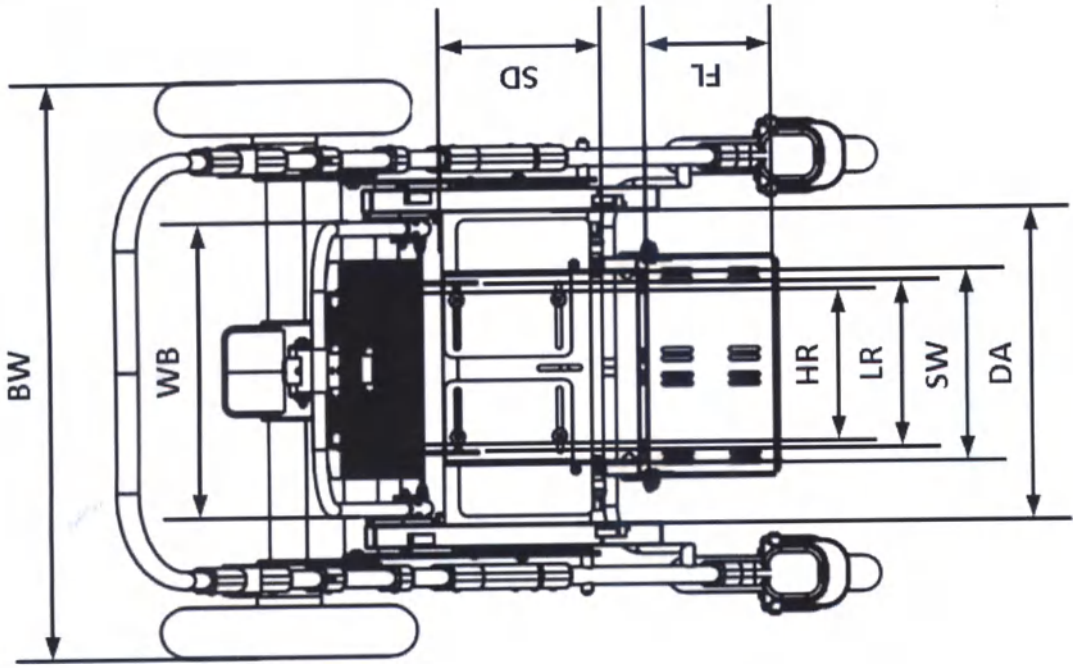

Рис. 1.1

ООО ЦИРМИ INFO@CIRMI.RU WWW.GOSZDRAVNADZOR.RU

REPERTORIUM A VERTE!
KANCELARIA NOTARIALNA
Piotr Król
90-539 Łódź, ul. Żwirki 19

6 БАЗОВАЯ КОМПЛЕКТАЦИЯ КРЕСЛА-КОЛЯСКИ Baffin Buggy

Рис. 2

Кресло-коляска состоит из:

1. Капюшон Bb
2. Ручка для сопровождающего лица H-fap
3. Сумка Bw
4. Корзина Bug
5. Задние колеса
6. Передние колеса
7. Боковые упоры для головы Buggy H
8. Спинка
9. Боковые упоры для туловища Buggy S
10. Ремень-жилет Vb
11. Удерживающий поручень Sb
12. Боковые упоры для бедер Buggy HS
13. Сидение
14. Рама
15. Единая платформа для стоп Sin1

ООО ЦИРМИ INFO@CIRMI.RU WWW.GOSZDRAVNADZOR.RU

ВНИМАНИЕ! ПРОИЗВОДИТЕЛЬ НЕСЕТ ОТВЕСТВЕННОСТЬ ТОЛЬКО ЗА ОБОРУДОВАНИЕ, КУПЛЕННОЕ У ПРЯМОГО ПРЕДСТАВИТЕЛЯ ЛИВ КЭР ТЕХНОЛОДЖИ ИЛИ В СПЕЦИАЛИЗИРОВАННОМ МЕДИЦИНСКОМ МАГАЗИНЕ, ПРЕДСТАВЛЯЮЩЕМ ЛИВ КЭР ТЕХНОЛОДЖИ В ПОЛЬШЕ.

Наименование организации-производителя:
ООО «ЛИВ КЭР Технолоджи» Польша, Лодзь, 94-406, ул. Голфова, 7 (LIW CARE Technology Sp. z o.o. ul. Golfowa 7, 94-406 Łódź, Polska.

Наименование организации-разработчика:
ООО «ЛИВ КЭР Технолоджи» Польша, Лодзь, 94-406, ул. Голфова, 7 (LIW CARE Technology Sp. z o.o. ul. Golfowa 7, 94-406 Łódź, Polska.

Адрес места производства:
Польша, Лодзь, 94-406, ул. Голфова, 7 (Golfowa 7, 94-406 Łódź, Polska).

Уполномоченный представитель производителя в РФ: Общество с ограниченной ответственностью «Завод специального оборудования» 600001, г. Владимир, ул. Дворянская, д. 27а, корпус 2, пом. 24.

1 ВВЕДЕНИЕ

Созданное компанией ООО ЛИВ Кэр Технолоджи первоклассное кресло-коляска инвалидное Baffin Buggy PRO (далее по тексту – коляска, кресло-коляска) разработана для транспортировки детей. Она создана, чтобы облегчить ежедневный уход за детьми, которым требуется перевозка, чьи болезни не позволяют передвигаться самостоятельно, а также правильно сидеть и стоять. Кресло- коляска Baffin Buggy PRO создана для детей, страдающих параличом и триплегией или квадриплегией; с двусторонним параличом, параличом половины тела или гемипарезом. Мы сделали все возможное, чтобы эта коляска Baffin Buggy PRO была проста в использовании, обеспечивала стабильность и способность адаптироваться к форме тела.

Мы знаем, что для инвалида сидячее положение – это очень важный элемент в психомоторном развитии и возможность для удобного и безопасного движения в открытом пространстве оказывает огромное положительное влияние на пациентов и на специалистов, которые ухаживают за ними. Поэтому у нас есть коляска Baffin Buggy PRO, которая удобна в эксплуатации и при разборке. Коляска может использоваться как на улице, так и дома.

Мы уделяем особое внимание к высокому качеству нашей продукции, поэтому мы хотели бы, чтобы вы внимательно прочитали данную инструкцию по эксплуатации – это будет гарантировать безопасное использование данной продукции, что влияет на ее эффективность, и это позволит вам в полной мере использовать преимущества этой коляски Baffin Buggy PRO.

Храните данную инструкцию в безопасном месте, чтобы ей можно было воспользоваться в любой момент. Данную инструкцию необходимо прочитать тому, кто несет ответственность и заботиться о детях-инвалидах.

2 ПРАВИЛА ОБЩЕЙ БЕЗОПАСНОСТИ

Для ООО ЛИВ Кэр Технолоджи самым важным является защитить пациентов, которые используют наше оборудование. Для обеспечения безопасности пользователей коляски Baffin Buggy PRO необходимо следовать рекомендациям:

1. Пожалуйста, прочитайте Инструкцию перед началом использования. В случае возникновения вопросов или сомнений, пожалуйста, свяжитесь с вашим продавцом или производителем.

ООО ЦИРМИ INFO@CIRMI.RU WWW.GOSZDRAVNADZOR.RU
ить на нашем сайте: www.liwcare.pl/ru

REPERTORIUM A VERTE!
KANCELARIA NOTARIALNA
Piotr Król
90-539 Łódź, ul. Żwirki 19

ИНСТРУКЦИЯ ПО ЭКСПЛУАТАЦИИ
КРЕСЛО-КОЛЯСКИ ИНВАЛИДНЫЕ С ПРИНАДЛЕЖНОСТЯМИ
КРЕСЛО-КОЛЯСКА ИНВАЛИДНОЕ BAFFIN BUGGY PRO

Версия 1 от 17.12.2018

ООО ЦИРМИ INFO@CIRMI.RU WWW.GOSZDRAVNADZOR.RU

• апоплексия

• прочие заболевания, связанные с парезом, параличом, нарушениями опорно-двигательного аппарата, позволяющими самостоятельное движение.

4.2 Противопоказания

Значительно выраженные нарушения психических функций, приводящие к выраженному снижению или отсутствию критической оценки своего состояния и ситуации в целом; последствия заболеваний, травм и дефектов, приводящие к прогрессированию патологического процесса в положении инвалида сидя. Относительные медицинские противопоказания: наличие эпилептических припадков с нарушением сознания.

5 ТЕХНИЧЕСКИЕ ХАРАКТЕРИСТИКИ

Кресло-коляска Baffin Buggy PRO представлена в одном размере. Габариты указаны в таблице 1 ниже и на схематичном изображении рисунка 1 и рисунка 2:

Таблица 1

№	Размер	Обозначение размера	Размер
1	Габаритная ДхШхВ, мм	-	900x680x1170
2	Габаритная ДхШхВ в сложенном виде, мм		650x580x400
3	Ширина сидения, мм	**SW**	170-300
4	Глубина сидения, мм	**SD**	280-380
5	Угол наклона сиденья, град.°	**TA**	-45-15
6	Высота спинки, мм	**BH**	350-450
7	Ширина спинки, мм	**WB**	190-280
8	Угол регулирования спинки, град.°	**BA**	20-90
9	Длина боковых опор, мм	**LH**	150
10	Расстояние боковых опор, мм	**LR**	150-270
11	Расстояние подголовников, мм	**HR**	160-220
12	Высота подножек, мм	**FH**	160-350
13	Длина подножки, мм	**FL**	195
14	Угол регулирования подножки, град.°	**FA**	0-90
15	Угол сборки подножки, град.°	**FA1**	0-20
16	Высота сиденья, мм	**SH**	590
17	ДхШхВ подлокотника, мм	-	180x25x120
18	Угол наклона подлокотника, град.°	-	0
19	Расстояние между подлокотниками, мм	**DA**	345
20	Расположение фронтального узла подлокотника, мм	-	270
21	Длина основы, мм	**BL**	840
22	Ширина основы, мм	**BW**	680
23	Диаметр колеса (переднего), мм	**WDF**	240
24	Диаметр колеса (заднего), мм	**WDR**	300
25	Высота ручки, мм	**HH**	850-1170
26	Клиренс опоры стопы, мм	**FC**	220
27	Высота расположения подголовника над сиденьем, мм	-	170-220
28	Диаметр вращения, мм	-	1500
29	Ширина разворота, мм	-	1120
30	Клиренс коляски, мм	**WC**	120
31	Горизонтальное положение оси ведущего колеса	-	175
32	Вертикальное положение оси ведущего колеса, мм	-	410
33	Максимальный вес пользователя, кг	-	45
34	Максимальная загрузка (вес пользователя + загрузка), кг	-	50
35	Вес коляски, кг	-	20,5

ООО ЦИРМИ INFO@CIRMI.RU WWW.GOSZDRAVNADZOR.RU

REPERTORIUM A VERTE!
KANCELARIA NOTARIALNA
Piotr Król
00-520 Kraków ul. Żwirki 19

2. Пожалуйста, удостоверьтесь, что вся информация, советы и предупреждения, содержащиеся в этих главах, вам понятны.
3. Никогда не оставляйте вашего ребенка в коляске без внимания.
4. Неправильная эксплуатация коляски может поставить под угрозу здоровье человека, а также может привести к травмам.
5. При использовании коляски также, как при установке и регулировке механизма, необходимо обратить внимание на движущиеся части, которые создают риск захвата тела в отверстиях или между элементами. После каждой регулировки вы должны стабилизировать положение, осторожно затянув болты, и убедиться, что все компоненты правильно установлены и заблокированы.
6. Если ребенок находится в коляске, убедитесь, что он надежно закреплен ремнями.
7. Коляска Baffin Buggy PRO может использоваться только одним человеком.
8. Запрещается перевозить ребенка в коляске Baffin Buggy PRO во время использования общественного или личного транспорта, такого как автобус, трамвай, троллейбус, поезд.
9. Запрещается перевозить ребенка в коляске Baffin Buggy PRO во время вождения автомобиля – сидение коляски не является автомобильным креслом. Ребенок не должен стоять на сидении во время вождения.
10. Запрещается перевозить коляску по лестнице как с ребенком, так и без.

В данной Инструкции для продукции ООО ЛИВ Кэр Технолоджи вы найдете информацию со знаком «**ВНИМАНИЕ!**». Он используется для привлечения особого внимания читателя к тексту. Это выглядит следующим образом:

ВНИМАНИЕ! ЗНАК ИСПОЛЬЗУЕТСЯ, ЧТОБЫ ПРИВЛЕЧЬ ВНИМАНИЕ ЧИТАТЕЛЯ К ТЕКСТУ, КОТОРЫЙ ОБОЗНАЧЕН ДАННЫМ СИМВОЛОМ. НЕПРАВИЛЬНОЕ СЛЕДОВАНИЕ ИНСТРУКЦИИ МОЖЕТ УГРОЖАТЬ ЗДОРОВЬЮ И БЕЗОПАСНОСТИ ПОЛЬЗОВАТЕЛЯ ИЛИ МОЖЕТ ПРИВЕСТИ К ПОВРЕЖДЕНИЮ ИЗДЕЛИЯ.

3 НАЗНАЧЕНИЕ МЕДИЦИНСКОГО ИЗДЕЛИЯ И ПРИНЦИПЫ ДЕЙСТВИЯ

Кресла-коляски предназначены для пациентов с нарушениями осанки и мышечной дисфункцией. Особые условия включают ДЦП, мышечную дистрофию, паралич различных видов, тетраплегию и параплегию. Может использоваться при лечении с целью предотвратить последствия дефектов осанки и связанных с ними нарушений. Кресла-коляски так же используются для перемещения в них пациентов. Изделие позволяет установить позвоночник и таз в правильное (оптимальное) положение. Инновационным отличием данного варианта исполнения является возможность «роста» вместе с пациентом, поскольку имеется регулировка по положению и росту. При возникновении вопросов или сомнений в первую очередь свяжитесь с поставщиком изделия/лечащим врачом.

4 ПОКАЗАНИЯ И ПРОТИВОПОКАЗАНИЯ К ПРИМЕНЕНИЮ.

4.1 Показания

Кресло-коляски предназначены для детей, страдающих параличом, триплегией, параплегией, диплегией, гемиплегией или гемипарезом.

Рекомендуется для детей, у которых диагностирован:

- церебральный паралич
- мышечная дистрофия
- паралич
- спина бифида
- миеломенингоцеле
- повреждение позвоночника
- черепно-мозговая травма

ООО ЦИРМИ INFO@CIRMI.RU WWW.GOSZDRAVNADZOR.RU

6 БАЗОВАЯ КОМПЛЕКТАЦИЯ КРЕСЛА-КОЛЯСКИ Baffin Buggy PRO

Рис. 3

Кресло-коляска состоит из:

1. Капюшон Mb
2. Спинка
3. Боковые упоры для туловища Buggy S
4. Рама
5. Передние колеса
6. Корзина Bug
7. Задние колеса
8. Боковые упоры для головы Buggy H
9. Ручка для сопровождающего лица H-fap
10. Подлокотники Buggy PRO
11. Ремень-жилет Vb
12. Боковые упоры для бедер Buggy HS
13. Сиденье
14. Единая платформа для стоп Sin

6.1 По требованию заказчика кресла могут дополнительно комплектоваться дополнительными принадлежностями, приведенные в таблице 2:

Таблица 2

Принадлежности	Характеристики	Масса, кг
Стол H1	Длина: 350 мм; Ширина: 400 мм	1
Ремень-жилет Vb	Ширина: 280 мм; Высота: 280 мм	0,3
Пятиточечный ремень Fpb	Ширина: 280 мм; Высота: 350 мм	0,2
Абдукторный ремень Ab	Ширина: 150-440 мм	0,2
[illegible]	Ширина: 280 мм; Высота: 170-380	2,6

ООО ЦИРМИ INFO@CIRMI.RU WWW.GOSZDRAVNADZOR.RU

REPERTORIUM A VERTE!
KANCELARIA NOTARIALNA
Piotr Król
90-539 Łódź, ul. Żwirki 19

Примечание: Допустимые отклонения и допуски для размеров: ±5%

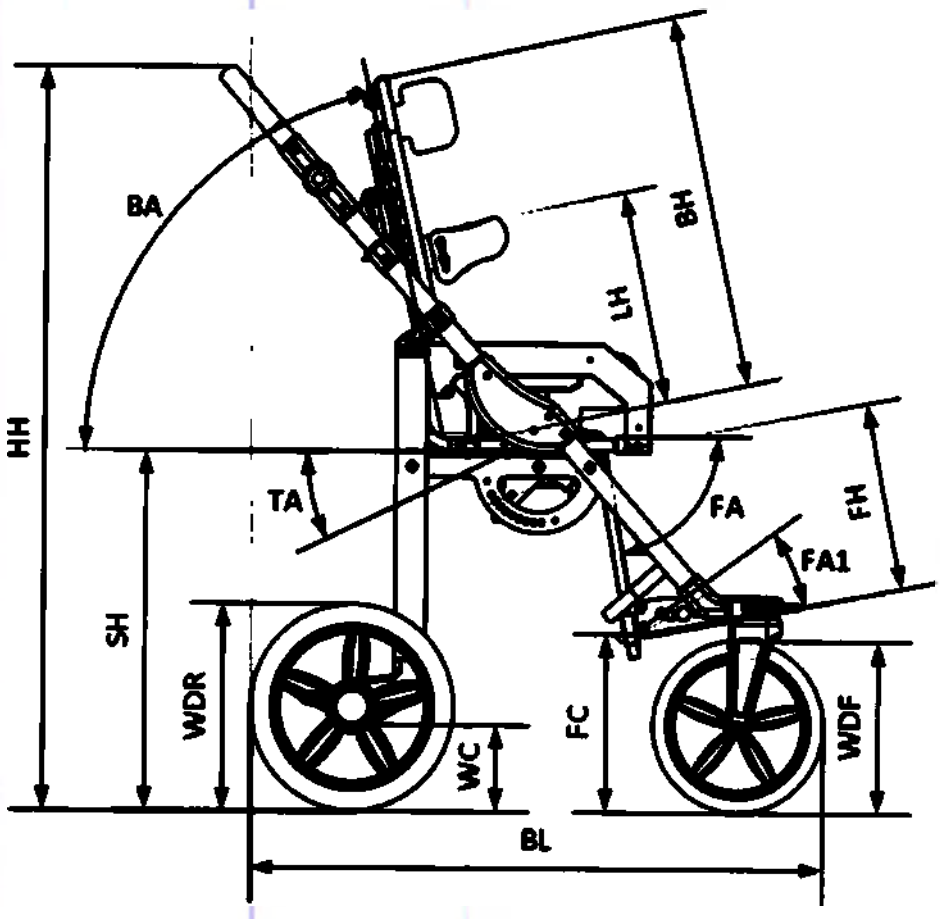

Рис. 1

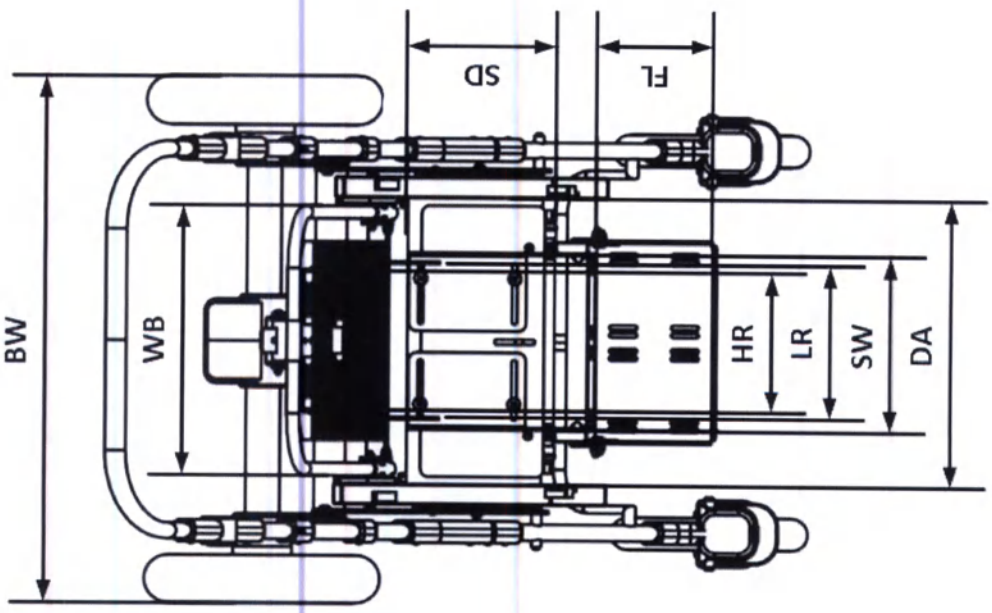

Рис. 2

ООО ЦИРМИ INFO@CIRMI.RU WWW.GOSZDRAVNADZOR.RU

ВНИМАНИЕ! ПОСЛЕ КАЖДОЙ РЕГУЛИРОВКИ УБЕДИТЕСЬ, ЧТО ВСЕ КОМПОНЕНТЫ КОРРЕКТНО ЗАКРЕПЛЕНЫ И ЗАБЛОКИРОВАНЫ.

8.1 Разборка рамы коляски

Рис. 6 *Разборка рамы коляски*

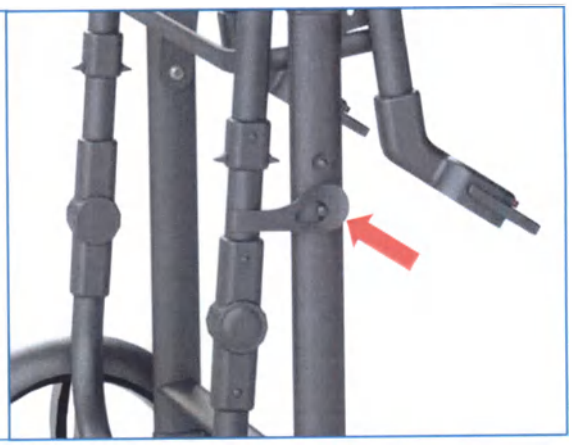

Рис. 7 *Закрепление*

Необходимо установить раму вертикально *Рис. 6*, *Рис. 7* разъединить его и сильно потянуть ручку, пока не услышите щелчок.

Рис.8 *Крепление передних колес*

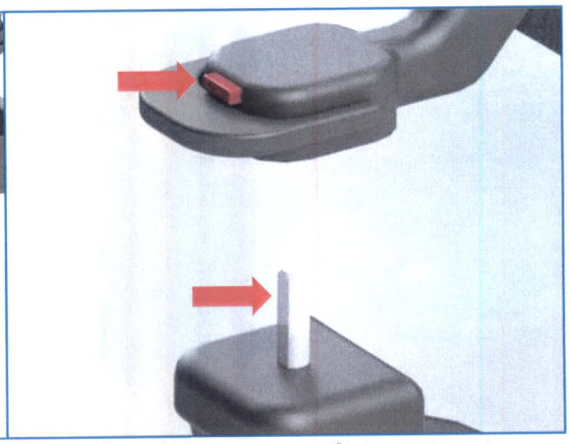

Рис. 9 *Болт у переднего колеса*

Поднимите переднюю часть коляски, *Рис.8,* и установите передние колеса: убедитесь, что плоская поверхность болтов направлена к передней части коляски, *Рис. 9*. Чтобы снять колесо, нажмите на красную кнопку для снятия с болта.

Рис.10 *Направление закрепления*

Вы можете видеть направление закрепления на передних колесах в прямом положении. Чтобы использовать их, необходимо потянуть ручку и опустить ее. Подняв ручку вверх, вы сможете легко изменить направление, *Рис. 10.*

ООО ЦИРМИ INFO@CIRMI.RU WWW.GOSZDRAVNADZOR.RU

REPERTORIUM A VERTE!
KANCELARIA NOTARIALNA
Piotr Król

	мм	
Ручка для сопровождающего лица H-fap	Ширина: 490 мм	1,4
Зонт Fw	Высота: 600 мм	0,6
Капюшон Bb	Ширина: 370 мм; Высота: 300 мм	0,6
Дождевик Rc	Ширина: 500 мм; Длина: 1200 мм	0,2
Зимний мешок Wb	Ширина: 350 мм; Длина: 500 мм	0,4
Боковые упоры для головы Buggy H	Длина: 70 мм; Высота: 120 мм	0,6
Боковые упоры для туловища Buggy S	Длина: 100 мм; Высота: 70 мм	0,7
Боковые упоры для бедер HS	Длина: 250 мм; Высота: 120 мм	0,6
Удерживающий поручень Sb	Ширина: 350 мм	0,4
Корзина Bug	Ширина: 500 мм; Длина: 400 мм	0,2
Сумка Bw	Ширина: 450 мм; Высота: 300 мм	0,8
Подлокотники Buggy PRO	Длина x Ширина x Высота: 180x25x120 мм	1,5

7 ТРАНСПОРТИРОВКА КРЕСЛА-КОЛЯСКИ Baffin Buggy PRO

В целях безопасности коляску необходимо транспортировать по частям, отдельно сидение и отдельно раму.

Рис. 4 Правильный способ транспортировки коляски

Рис. 5 Неправильный способ транспортировки коляски

8 ДЕТАЛЬНОЕ ОПИСАНИЕ РЕГУЛИРОВКИ КРЕСЛА-КОЛЯСКИ Baffin Buggy PRO

ООО ЦИРМИ INFO@CIRMI.RU WWW.GOSZDRAVNADZOR.RU

Рис. 14 *Парковочный тормоз*

Замок задних колес срабатывает с помощью рычага на перекладине, справа сзади на раме. Нажав на него, вы сможете заблокировать колеса, подняв рычаг, вы освободите тормоз, *Рис. 14*.

ВНИМАНИЕ! НЕОБХОДИМО ОСМАТРИВАТЬ ТОРМОЗ ЧЕРЕЗ ОПРЕДЕЛЕННЫЕ РАССТОЯНИЯ И СВОЕВРЕМЕННО УДАЛЯТЬ ЗАГРЯЗНЕНИЯ.

ВНИМАНИЕ! БУДЬТЕ ОСТОРОЖНЫ ПРИ ПЕРЕСЕЧЕНИИ ПОРОГА.

ВНИМАНИЕ! УСТОЙЧИВОСТЬ КОЛЯСКИ МОЖЕТ БЫТЬ ПОД УГРОЗОЙ В СЛУЧАЕ НЕОЖИДАННОГО ТОЛЧКА, ЗАПРОКИДЫВАНИЯ ИЛИ ОБЛОКАЧИВАНИЯ НА НЕЕ.

8.4 Ручка для сопровождающего лица

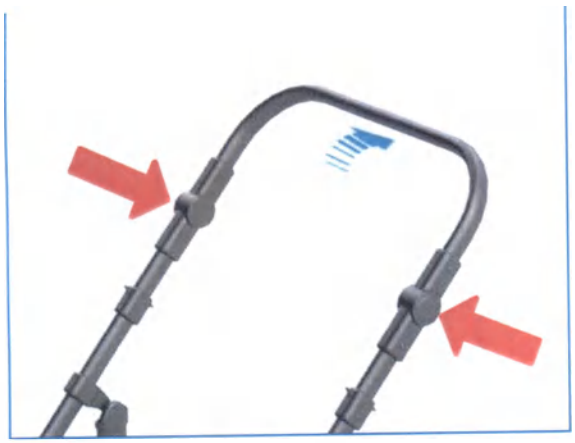

Рис. 15 *Ручка для сопровождающего лица*

Одновременно нажмите на кнопки регулирования высоты и установить ручку на необходимую высоту. Затем передвигайте ручку вверх и вниз пока кнопки не заблокируются *(Рис. 15)*. Вы можете отрегулировать высоту ручки до 85 ÷ 117 см от поверхности.

ВНИМАНИЕ! ПОЖАЛУЙСТА, ИМЕЙТЕ В ВИДУ, ЧТО ЛЮБУЮ ВЕЩЬ, КОТОРУЮ ВЫ КЛАДЕТЕ НА РУЧКУ, МОЖЕТ ПОВЛИЯТЬ НА СТАБИЛЬНОСТЬ КОЛЯСКИ.

8.5 Регулирование угла сидения

ООО ЦИРМИ INFO@CIRMI.RU WWW.GOSZDRAVNADZOR.RU

REPERTORIUM A VERTE!
KANCELARIA NOTARIALNA
Piotr Król
90-539 Łódź, ul. Żwirki 19

8.2 Складывание рамы коляски

Рис.11 Снятие колеса

Поднимите коляску и снимите передние колеса, нажав на красную кнопку на каждом колесе – Рис.11.

Рис. 12 Снятие и установка задних колес

Простое и безопасное снятие и установка колес возможны благодаря применению специального механизма. Чтобы снять колесо, надавите пальце на кнопку, расположенную на втулке колеса, и снимите колесо с оси. Повторите те же шаги при установке – нажмите на кнопку и поместите колесо на ось, *Рис. 12.*

Рис. 13 Складывание рамы

Потяните за поручни на обеих сторонах, а затем надавите на ручку вниз и сложите раму до тех пор, пока замок не защёлкнется, рис. 13.

8.3 Парковочный тормоз

ООО ЦИРМИ INFO@CIRMI.RU WWW.GOSZDRAVNADZOR.RU

Рис. 18 *Регулирование подножки по высоте*

Ослабьте фиксирующие ручки *Рис. 18,* установите желаемую высоту подножки и зафиксируйте с помощью кнопок. Возможно установить высоту подножки в диапазоне: 17 ÷ 36 см.

ВНИМАНИЕ! ПОДНОЖКА ПОДДЕРЖИВАЕТ ТОЛЬКО СТУПНИ, ВАШ РЕБЕНОК НЕ ДОЛЖЕН ВСТАВАТЬ НА НЕЕ.

8.7 Регулирование, установка и разборка откидного стола

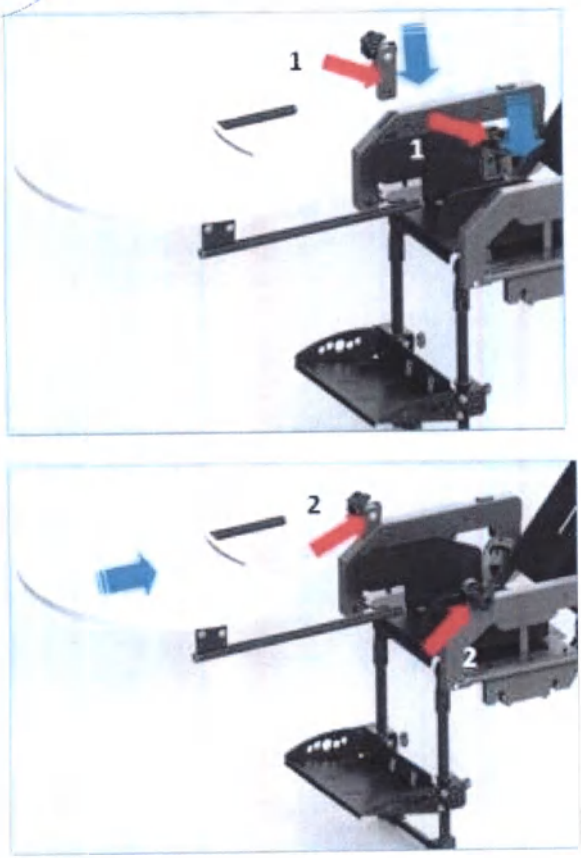

Рис. 19 *Установка откидного стола*

Чтобы установить стол, вставьте адаптеры для крепления стола 1, затем задвиньте столик, используя трубки в адаптерах *Рис. 19*. Зафиксируйте ручки 2, чтобы предотвратить скольжение стола.

ООО ЦИРМИ INFO@CIRMI.RU WWW.GOSZDRAVNADZOR.RU

8.8 Регулировка подножки

REPERTORIUM A VERTE!
KANCELARIA NOTARIALNA
Piotr Król
90-539 Łódź, ul. Żwirki 19

Рис. 16 *Угол наклона сидения*

Рис. 17 *Регулирование угла наклона сидения*

Удерживайте сидение, вытащите управляющую шину, чтобы освободить блокировочное устройство, *Рис. 16*, устанавливая угол сидения от 15°по направлению движения до 45° в обратном направлении *Рис. 17.*

ВНИМАНИЕ! В СВЯЗИ С ВЫСОКОЙ СТЕПЕНЬЮ РЕГУЛИРОВАНИЯ КОЛЯСКИ ИМЕЕТСЯ ВОЗМОЖНОСТЬ УСТАНОВИТЬ ПОЛОЖЕНИЕ, КОГДА ГОЛОВА РАЗМЕЩЕНА НИЖЕ ТАЗА. ЗАПРЕЩЕНО ИСПОЛЬЗОВАТЬ ДАННОЕ ПОЛОЖЕНИЕ, ТАК КАК ЭТО МОЖЕТ ПРИВЕСТИ К РЕГУРГИТАЦИИ ИЛИ К ЗАКЛИНИВАНИЮ.

8.6 Регулирование высоты подножки

ООО ЦИРМИ INFO@CIRMI.RU WWW.GOSZDRAVNADZOR.RU

Для проведения ремонтных работ обратитесь в специализированный сервисный центр. В целях безопасности для ремонта в качестве замены должны использоваться только оригинальные запчасти.

10 ГАРАНТИЯ

10.1 Гарантия распространяется на производственные дефекты при предоставлении товарных документов и письменной рекламации. Изготовитель не несет ответственности в случае неправильного использования, использования не по назначению, небрежности и нарушений условий хранения. Гарантия не применяется к продуктам, которые были повреждены в результате ненадлежащего или неправильного использования, или если был выполнен ремонт, или внесены какие-либо изменения в продукт любым лицом кроме Производителя и сервисного центра.

Адрес для обращения на территории РФ:
Общество с ограниченной ответственностью «Завод специального оборудования»
(ООО «ЗСО») РФ, 600001, г. Владимир, ул. Дворянская, д. 27а, корпус 2, пом. 24
Конт.тел. (4922) 52-58-58
LIW Care Technology z o. o. (производитель) предоставляет два года гарантии на оборудование с даты покупки.

Устройство, отправляемое на сервисное обслуживание, должно пройти чистку обивки или если невозможно постирать, обивку необходимо снять. В случае доставки грязного устройства в сервис, производитель в праве отказать производить ремонт.

Данная гарантия не распространяется на:

- Утилизированные части или поврежденные детали из-за ненадлежащего использования (в частности, но не исключительно из-за выданных неверных инструкций или при неблагоприятных условиях) или неверного хранения,
- Повреждение в следствии изменений или дополнений к устройству, выполненных пользователем или третьей стороной,
- Повреждение в следствии ненадлежащей чистки или ухода за изделием, выполненных пользователем или третьей стороной,
- Повреждение в следствии обычного износа или старения изделия,
- Повреждение в следствии халатного отношения пользователя (в частности, но не исключительно в уходе и чистке изделия),
- Повреждение, вызванное форс-мажорными обстоятельствами,
- Повреждение, вызванное внешними событиями (загрязнение окружающей среды, ущерб технический).

10.2 Гарантийный ремонт или замена будут произведены в течение 30 дней с момента доставки изделия пользователем в LIW Care Technology z o. o.

10.3 После гарантийного ремонта изделие будет доставлено за счет компании LIW Care Technology z o. o. на адрес доставки. В случае если правильно адресованный пакет пользователь не заберет, он будет обязан покрыть все расходы, связанные с транспортированием и хранением изделий.

10.4 Средний срок службы до списания кресел-колясок не менее 5 лет.

10.5 За предельное состояние принимают состояние кресло-коляски, при котором восстановление его работоспособности невозможно либо экономически нецелесообразно (стоимость годового ремонта превышает половину стоимости нового кресла-коляски).

ООО ЦИРМИ INFO@CIRMI.RU WWW.GOSZDRAVNADZOR.RU

11 ТРАНСПОРТНАЯ И ПОТРЕБИТЕЛЬСКАЯ УПАКОВКА И МАРКИРОВКА

REPERTORIUM A VERTE!
KANCELARIA NOTARIALNA
Piotr Król
90-539 Łódź, ul. Żwirki 19

Рис. 20 *Регулировка угла подножки*

Ослабьте болты, установите правильный угол и снова закрепите болты. Рис. 20. Возможно отрегулировать угол подножки до: 0° ÷ 20°.

ВНИМАНИЕ! ВСЕГДА БУДЬТЕ УВЕРЕНЫ, ЧТО ВЫ ПРАВИЛЬНО ЗАКРЕПИЛИ ЗАСТЕЖКИ, ИСПОЛЬЗУЯ ВСЕ ЧЕТЫРЕ ЗАСТЕЖКИ, ИНАЧЕ ОТСУТСТВИЕ КРЕПЛЕНИЯ МОЖЕТ ПРИВЕСТИ РЕБЕНКА К ПАДЕНИЮ ИЗ КОЛЯСКИ.

9 ТЕХНИЧЕСКОЕ ОБСЛУЖИВАНИЕ И ТЕКУЩИЙ РЕМОНТ

9.1 Уход

Покрытие кресло-коляски не вызывает раздражение кожи. Кресло-коляска, как любое медицинское изделие, должно содержаться в чистоте и использоваться в соответствии с инструкцией производителя.

- Лакокрасочные покрытия и пылезащитные чехлы из ткани следует чистить влажной тряпкой. Разрешается использовать мягкодействующие моющие средства или чистящие средства на энзимной основе. При необходимости можно чистить с помощью пылесоса или мягкой щетки.
- Разрешается осуществлять чистку поролоновых вставок смоченной водой тряпкой и мягкодействующих моющих средств. Выполнив данные действия, вставки должны быть хорошо просушены при комнатной температуре.
- Наружные поверхности кресел должны быть устойчивы к воздействию 1%-го раствора монохлорамина ХБ по ГОСТ 14193-78 и растворов моющих средств, применяемых при дезинфекции.

ВНИМАНИЕ! ОБИВКА КОЛЯСКИ ДОЛЖНА БЫТЬ ХОРОШО ПРОСУШЕНА ПЕРЕД ПОВТОРНЫМ ИСПОЛЬЗОВАНИЕМ.

- Следует регулярно защищать раму, удалять загрязнения.
- Не используйте химические вещества.
- Не стирать обивку в стиральной машине.
- Следует избегать прямых солнечных лучей и проверять температуру в месте сидения перед помещением ребенка вовнутрь.

Внимание! Не используйте чистящие средства, содержащие растворители или масляные компоненты!

9.2 Обслуживание

При каждом использовании проверяйте кресло-коляски на предмет повреждений. В случае неисправности или деформации срочно обратитесь для проверки в специализированный сервисный центр. Небрежный или ненадлежащий уход и обслуживание ведут к сокращению срока службы.

9.3 Ремонт

ООО ЦИРМИ INFO@CIRMI.RU WWW.GOSZDRAVNADZOR.RU

ПАСПОРТ

Изготовитель: ООО «ЛИВ КЭР Технолоджи»

Адрес: Польша, Лодзь, 94-406, ул. Голфова, 7 (LIW CARE Technology Sp. z o.o. ul. Golfowa 7, 94-406 Łódź, Polska.

Модель: Buffin Buggy SIT размер M

Максимальная масса пользователя, кг: 80

Ссылка на стандарт	Наименование характеристики	min	max	Ссылка на стандарт	Наименование характеристики	min	max
	Полная длина с подножкой, мм	830			Угол наклона сиденья, ...°	20	
	Полная ширина, мм	680			Эффективная глубина сиденья, мм	200	310
	Длина сложенного кресла-коляски, мм	650			Эффективная ширина сиденья, мм	150	300
	Ширина сложенного кресла-коляски, мм	580			Высота сиденья, мм	430-560	
	Высота сложенного кресла-коляски, мм	400			Угол наклона спинки, ...°	-5	25
	Общая масса, кг	25			Высота спинки, мм	500	
	Масса самой тяжелой части, кг	10			Длина подножки, мм	215	
	Высота подлокотника, мм	130-180			Угол наклона подножки, ...°	-10	45
	Горизонтальное положение оси, мм	175			Расстояние от подлокотника до спинки, мм	180	230
	Высота препятствия, мм	120			Минимальный радиус разворота, мм	1120	

ООО ЦИРМИ INFO@CIRMI.RU WWW.GOSZDRAVNADZOR.RU

REPERTORIUM A VERTE!
KANCELARIA NOTARIALNA
Piotr Król
90-539 Łódź, ul. Żwirki 19

Избегать контакта с водой

Направление разблокировки

Направление движения

Знак соответствия Директиве об изделиях медицинского назначения 93/42 ЕЭС Приложение VII

13 УСЛОВИЯ ТРАНСПОРТИРОВКИ, УСЛОВИЯ ХРАНЕНИЯ.

13.1 Кресла должны быть исправными после воздействия на них в упаковке для транспортирования следующих климатических и механических нагрузок:

а) температуры окружающего воздуха от - 50°С до +50°С;

б) относительной влажности воздуха 100 % при температуре +25°С;

в) вибрационной нагрузки амплитудой перемещения 0,35 мм в диапазоне частот от 10 до 55 Гц.

г) ударной нагрузки с пиковым ударным ускорением 10g при длительности действия ударного ускорения 16 м/с.

13.2 Условия транспортирования кресел должны соответствовать условиям 5 по ГОСТ 15150.

13.3 Условия хранения кресел должны соответствовать группе 2 ГОСТ 15150.

14 УСЛОВИЯ ПРИМЕНЕНИЯ И ЭКСПЛУАТАЦИИ.

14.1 Изделия можно эксплуатировать от - 45 до +40 °С при относительной влажности воздуха до 98%. Допускается эксплуатировать в неблагоприятных условиях, таких как дождь, снег.

14.2 Кресло-коляски должны сохранять работоспособность при резком изменении значений температуры внешней среды в диапазоне от +20°С до -45°С в течении 15 минут.

15 УТИЛИЗАЦИЯ

По истечению срока службы или списанию по причине выхода из строя изделие подлежит утилизации. Средства технические для реабилитации инвалидов относятся к классу риска отходов А и должны быть утилизированы согласно «Санитарно-эпидемиологическим требованиям к обращению с медицинскими отходами» 2.1.7.2790-10. Утилизация допускается совместно с бытовыми отходами.

16 ПЕРЕЧЕНЬ СТАНДАРТОВ

ГОСТ Р 51083-2015 Кресла-коляски Общие технические условия.

ISO 10993-5:2009 Биологическая оценка медицинских изделий. Часть 5. Испытания на цитотоксичность in vitro.

ГОСТ Р 50444-92 Приборы, аппараты и оборудование медицинские. Общие технические условия.

ГОСТ Р 51632-2014 Технические средства реабилитации людей с ограничениями жизнедеятельности. Общие технические требования и методы испытаний.

ГОСТ Р ИСО 7176-8-2015 Кресла-коляски. Часть 8. Требования и методы испытаний на статическую, ударную и усталостную прочность.

ГОСТ Р ИСО 7176-16-2015 Кресла-коляски. Часть 16. Стойкость к возгоранию устройств поддержания положения тела.

17 ОСТАТОЧНЫЕ РИСКИ

В ходе анализа риска проведенного производителем остаточные риски отсутствуют.

ООО ЦИРМИ INFO@CIRMI.RU WWW.GOSZDRAVNADZOR.RU

- Утилизированные части или поврежденные детали из-за ненадлежащего использования (в частности, но не исключительно из-за выданных неверных инструкций или при неблагоприятных условиях) или неверного хранения,
- Повреждение в следствии изменений или дополнений к устройству, выполненных пользователем или третьей стороной,
- Повреждение в следствии ненадлежащей чистки или ухода за изделием, выполненных пользователем или третьей стороной,
- Повреждение в следствии обычного износа или старения изделия,
- Повреждение в следствии халатного отношения пользователя (в частности, но не исключительно в уходе и чистке изделия),
- Повреждение, вызванное форс-мажорными обстоятельствами,
- Повреждение, вызванное внешними событиями (загрязнение окружающей среды, ущерб, технический и нанесенный водой).

10.2 Гарантийный ремонт или замена будут произведены в течение 30 дней с момента доставки изделия пользователем в LIW Care Technology z o. o.

10.3 После гарантийного ремонта изделие будет доставлено за счет компании LIW Care Technology z o. o. на адрес доставки. В случае если правильно адресованный пакет пользователь не заберет, он будет обязан покрыть все расходы, связанные с транспортированием и хранением изделий.

10.4 Средний срок службы до списания кресел-колясок не менее 5 лет.

10.5 За предельное состояние принимают состояние кресло-коляски, при котором восстановление его работоспособности невозможно либо экономически нецелесообразно (стоимость годового ремонта превышает половину стоимости нового кресла-коляски).

11 ТРАНСПОРТНАЯ И ПОТРЕБИТЕЛЬСКАЯ УПАКОВКА И МАРКИРОВКА

Модель:	Baffin Buggy SIT
SN	BBSITM - 10000
	80 кг
Размер:	M
Тип шасси:	-
Принадлежности:	…….
Год изготовления:	2017
РУ …от …	
	ООО «ЛИВ КЭР Технолоджи» Польша, Лодзь, 94-406, ул. Голфова, 7

12 ЗНАЧЕНИЕ СИМВОЛОВ

Наименование производителя и дата производства

SN — Серийный номер

Допустимый вес пациента

Внимание! Следуйте инструкции по эксплуатации

ООО ЦИРМИ INFO@CIRMI.RU WWW.GOSZDRAVNADZOR.RU

REPERTORIUM A VERTE!
KANCELARIA NOTARIALNA
Piotr Król
90-539 Łódź, ul. Żwirki 19

ВНИМАНИЕ! РЕГУЛИРОВАНИЕ СПИНКИ ОБЫЧНО ПРОИЗВОДИТСЯ ПОСЛЕ КОНСУЛЬТАЦИИ С ВРАЧОМ ИЛИ ФИЗИОТЕРАПЕВТОМ.

9 ТЕХНИЧЕСКОЕ ОБСЛУЖИВАНИЕ И ТЕКУЩИЙ РЕМОНТ

9.1 Уход

Покрытие кресло-коляски не вызывает раздражение кожи. Кресло-коляска, как любое медицинское изделие, должно содержаться в чистоте и использоваться в соответствии с инструкцией производителя.

• Лакокрасочные покрытия и пылезащитные чехлы из ткани следует чистить влажной тряпкой. Разрешается использовать мягкодействующие моющие средства или чистящие средства на энзимной основе. При необходимости можно чистить с помощью пылесоса или мягкой щетки.

• Разрешается осуществлять чистку поролоновых вставок смоченной водой тряпкой и мягкодействующих моющих средств. Выполнив данные действия, вставки должны быть хорошо просушены при комнатной температуре.

• Наружные поверхности кресел должны быть устойчивы к воздействию 1%-го раствора монохлорамина ХБ по ГОСТ 14193-78 и растворов моющих средств, применяемых при дезинфекции.

ВНИМАНИЕ! ОБИВКА КОЛЯСКИ ДОЛЖНА БЫТЬ ХОРОШО ПРОСУШЕНА ПЕРЕД ПОВТОРНЫМ ИСПОЛЬЗОВАНИЕМ.

• Следует регулярно защищать раму, удалять загрязнения.

• Не используйте химические вещества.

• Не стирать обивку в стиральной машине.

• Следует избегать прямых солнечных лучей и проверять температуру в месте сидения перед помещением ребенка вовнутрь.

Внимание! Не используйте чистящие средства, содержащие растворители или масляные компоненты!

9.2 Обслуживание

При каждом использовании проверяйте кресло-коляски на предмет повреждений. В случае неисправности или деформации срочно обратитесь для проверки в специализированный сервисный центр. Небрежный или ненадлежащий уход и обслуживание ведут к сокращению срока службы.

9.3 Ремонт

Для проведения ремонтных работ обратитесь в специализированный сервисный центр. В целях безопасности для ремонта в качестве замены должны использоваться только оригинальные запчасти.

10 ГАРАНТИЯ

10.1 Гарантия распространяется на производственные дефекты при предоставлении товарных документов и письменной рекламации. Изготовитель не несет ответственности в случае неправильного использования, использования не по назначению, небрежности и нарушений условий хранения. Гарантия не применяется к продуктам, которые были повреждены в результате ненадлежащего или неправильного использования, или если был выполнен ремонт, или внесены какие-либо изменения в продукт любым лицом кроме Производителя и сервисного центра.

Адрес для обращения на территории РФ:

Общество с ограниченной ответственностью «Завод специального оборудования»

(ООО «ЗСО») РФ, 600001, г. Владимир, ул. Дворянская, д. 27а, корпус 2, пом. 24

Конт.тел. (4922) 52-58-58

LIW Care Technology z o. o. (производитель) предоставляет два года гарантии на оборудование с даты покупки.

Устройство, отправляемое на сервисное обслуживание, должно пройти чистку обивки или если невозможно постирать, обивку необходимо снять. В случае доставки грязного устройства в сервис, производитель в праве отказать производить ремонт.

ООО ЦИРМИ INFO@CIRMI.RU WWW.GOSZDRAVNADZOR.RU гся на:

Рис. 5 *Неправильный способ транспортировки коляски*

8 ДЕТАЛЬНОЕ ОПИСАНИЕ СТРУКТУРЫ И РЕГУЛИРОВКИ Baffin Buggy SIT

ВНИМАНИЕ! ПОСЛЕ КАЖДОЙ РЕГУЛИРОВКИ УБЕДИТЕСЬ, ЧТО ВСЕ КОМПОНЕНТЫ КОРРЕКТНО ЗАКРЕПЛЕНЫ И ЗАБЛОКИРОВАНЫ.

8.1 Разборка рамы коляски

Рис. 6 *Разборка рамы коляски*

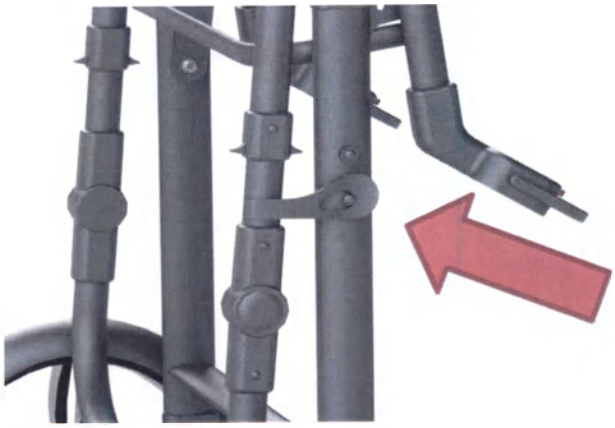

Рис. 7 *Закрепление*

Необходимо установить раму вертикально *Рис. 6*, *Рис. 7* разъединить его и сильно потянуть ручку, пока не услышите щелчок.

ООО ЦИРМИ INFO@CIRMI.RU WWW.GOSZDRAVNADZOR.RU

REPERTORIUM A VERTE!
KANCELARIA NOTARIALNA
Piotr Król
90-539 Łódź ul. Żwirki 10

6.1 По требованию заказчика кресла могут дополнительно комплектоваться дополнительными принадлежностями, приведенные в таблице 2:

Таблица 2

Принадлежности	Характеристики	Масса, кг
Стол H1	Длина: 350 мм; Ширина: 400 мм	1
Подголовник neoSIT	Ширина: 200 мм; Высота: 150 мм	0,9
Боковые упоры neoSIT	Длина: 130 мм; Высота: 80мм	1,2
Ремень-жилет Vb	Ширина: 280 мм; Высота: 280 мм	0,3
Пятиточечный ремень Fpb	Ширина: 280 мм; Высота: 350 мм	0,2
Абдукторный ремень Ab	Ширина: 150-440 мм	0,2
Единая платформа для стоп Sin	Ширина: 280 мм; Высота: 170-380 мм	2,6
Ручка для сопровождающего лица H-fap	Ширина: 490 мм	1,4
Зонт Fw	Высота: 600 мм	0,6
Капюшон Mb	Ширина: 390 мм; Высота: 350 мм	0,7
Дождевик Rc	Ширина: 500 мм; Длина: 1200 мм	0,2
Зимний мешок Wb	Ширина: 350 мм; Длина: 500 мм	0,4
Удерживающий поручень Sb	Ширина: 350 мм	0,4
Корзина Bug	Ширина: 500 мм; Длина: 400 мм	0,2
Сумка Bw	Ширина: 450 мм; Высота: 300 мм	0,8
Подлокотники Sit	Длина x Ширина x Высота: 270x85x130-180 мм	1,7

7 ТРАНСПОРТИРОВКА Baffin Buggy SIT

В целях безопасности коляску необходимо транспортировать по частям, отдельно сидение и отдельно раму.

Рис. 4 *Правильный способ транспортировки коляски*

ООО ЦИРМИ INFO@CIRMI.RU WWW.GOSZDRAVNADZOR.RU

8.9 Регулирование, установка и разборка стола

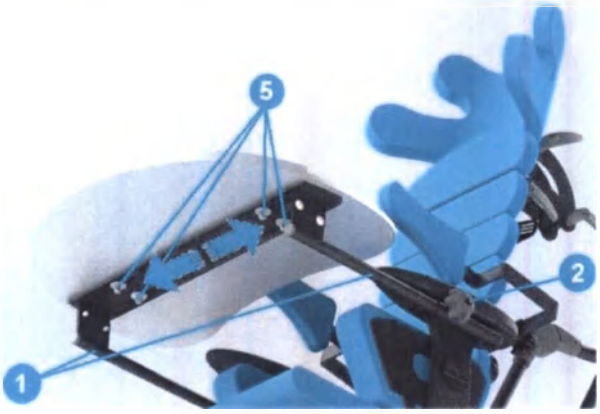

Рис. 24

Рис. 25

8.9.1Регулировка положения держателей столика ***Рис. 24***.

Для регулировки положения держателей столика 1 относительно установочных гнезд столика 2 на подлокотниках ослабить винты 5 на держателях столика снизу. Установить держатели на уровне гнезд крепления и затянуть винты.

8.9.2Установка столика ***Рис. 25***.

Для установки столика ослабить фиксирующие рукоятки 3 и вставить держатели 1 в гнезда под подлокотниками 2. Установить столик на необходимую глубину, затянуть фиксирующие рукоятки 3.

8.9.3 Регулировка угла наклона столика.

Ослабить обе рукоятки 4 на держателях столика 1, под столиком снизу. Установить требуемый уровень наклона столика, затянуть рукоятки 4.

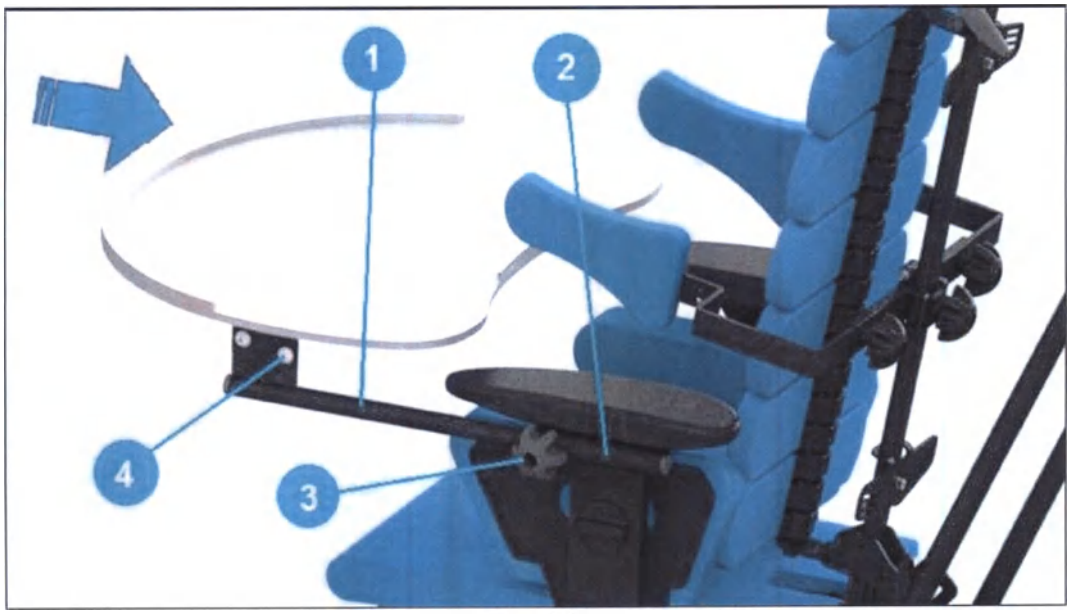

Рис. 26

8.10 Регулировка блокирующего устройства центрального стержня спинки

Блокирующее устройство центрального стержня спинки – это механическая опора, предотвращающая движения центрального стержня спинки в случае воздействия большой силы или удара.

8.10.1 Регулировка блокировки

- Ослабить регулировочный винт 2
- Установить запор 1 в необходимое положение вдоль профиля спинки 5
- Ослабить два стопорных винта 3 слева и справа
- Установить бамперный запор 4 так, чтобы он лег на центральный стержень спинки
- Если бампер не двигается, убедиться, что винты 3 ослаблены
- Зафиксировать блокирующее устройство, затянув винты 3

ООО ЦИРМИ INFO@CIRMI.RU WWW.GOSZDRAVNADZOR.RU

REPERTORIUM A VERTE!
KANCELARIA NOTARIALNA
Piotr Król
00-520 Kraków ul. Żurki 10

8.7 Регулирование высоты подножки

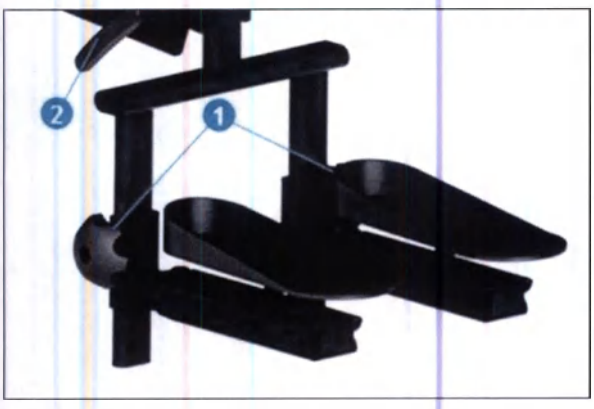

Рис. 22 *Регулирование подножки по высоте*

Для регулировки высоты платформ для стоп ослабить обе рукоятки 1, установить платформы на требуемой высоте и затянуть рукоятки 1. Платформы не зависят друг от друга, что обеспечивает их асимметричную регулировку. Для установки необходимого угла наклона платформы ослабить рукоятку 2, отрегулировать угол и затянуть рукоятку.

ВНИМАНИЕ! ПОДНОЖКА ПОДДЕРЖИВАЕТ ТОЛЬКО СТУПНИ, ВАШ РЕБЕНОК НЕ ДОЛЖЕН ВСТАВАТЬ НА НЕЕ.

8.8 Регулирование боковых упор для туловища

8.8.1. Установка подголовника ***Рис. 23***
- Ослабить верхний регулировочный винт 17.
-Установить фиксирующий кронштейн подголовника 15 на профиль спинки 16.
- Затянуть верхний регулировочный винт 17.

8.8.2 Регулировка подголовника
- Ослабить регулировочный рукоятки 18.
-Установить подголовник в требуемое положение.
- Затянуть рукоятки 18.

8.8.3 Установка боковых упоров ***Рис. 23***
- Установить фиксирующий кронштейн подлокотника 20 на профиль спинки 16.
- Установить опорные пластины 21 в отверстия 22, расположенные на фиксирующем кронштейне упора.
- Затянуть крепежный винт 23.

8.8.4 Регулировка боковых упоров по ширине
- Ослабить винты 24 и 25.
- Отрегулировать расстояние между подлокотниками
- Затянуть винты 24 и 25.

8.8.5 Регулировка боковых упоров по высоте
- Ослабить винт 23.
- Поднять или опустить подлокотник 20
- Затянуть винт 23.

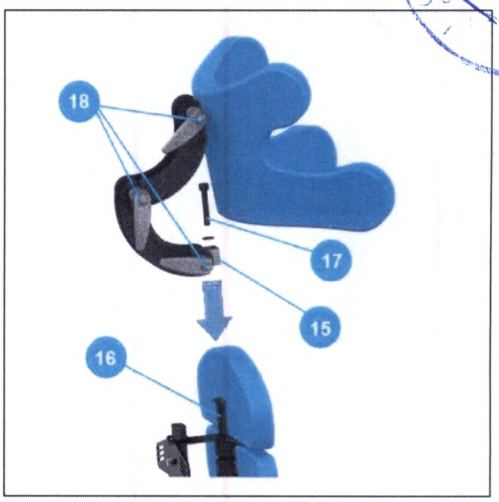

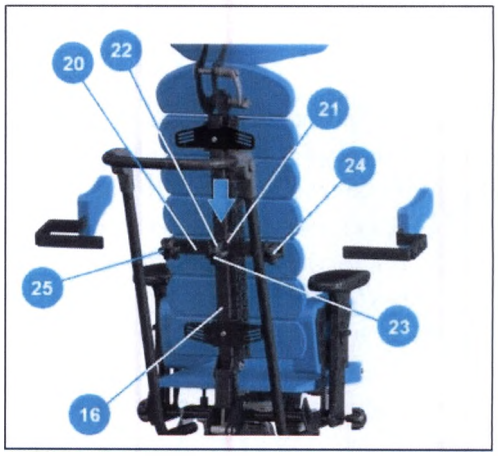

Рис. 23

ООО ЦИРМИ INFO@CIRMI.RU WWW.GOSZDRAVNADZOR.RU

Одновременно нажмите на кнопки регулирования высоты и установить ручку на необходимую высоту. Затем передвигайте ручку вверх и вниз пока кнопки не заблокируются *(Рис. 16)*. Вы можете отрегулировать высоту ручки до 85 ÷ 117 см от поверхности.

ВНИМАНИЕ! ПОЖАЛУЙСТА, ИМЕЙТЕ В ВИДУ, ЧТО ЛЮБУЮ ВЕЩЬ, КОТОРУЮ ВЫ КЛАДЕТЕ НА РУЧКУ, МОЖЕТ ПОВЛИЯТЬ НА СТАБИЛЬНОСТЬ КОЛЯСКИ.

8.6 Регулирование угла сидения

Рис. 17 *Угол наклона сидения*

Рис. 18 *Регулирование угла наклона сидения*

Удерживайте сидение, вытащите управляющую шину, чтобы освободить блокировочное устройство, *Рис. 17*, устанавливая угол сидения от 15°по направлению движения до 45° в обратном направлении *Рис. 18*.

ВНИМАНИЕ! В СВЯЗИ С ВЫСОКОЙ СТЕПЕНЬЮ РЕГУЛИРОВАНИЯ КОЛЯСКИ ИМЕЕТСЯ ВОЗМОЖНОСТЬ УСТАНОВИТЬ ПОЛОЖЕНИЕ, КОГДА ГОЛОВА РАЗМЕЩЕНА НИЖЕ ТАЗА. ЗАПРЕЩЕНО ИСПОЛЬЗОВАТЬ ДАННОЕ ПОЛОЖЕНИЕ, ТАК КАК ЭТО МОЖЕТ ПРИВЕСТИ К ...НИЮ.

ООО ЦИРМИ INFO@CIRMI.RU WWW.GOSZDRAVNADZOR.RU

REPERTORIUM A VERTE!
KANCELARIA NOTARIALNA
Piotr Król

Замок задних колес срабатывает с помощью рычага на перекладине, справа сзади на раме. Нажав на него, вы сможете заблокировать колеса, подняв рычаг, вы освободите тормоз, *Рис. 14*.

ВНИМАНИЕ! НЕОБХОДИМО ОСМАТРИВАТЬ ТОРМОЗ ЧЕРЕЗ ОПРЕДЕЛЕННЫЕ РАССТОЯНИЯ И СВОЕВРЕМЕННО УДАЛЯТЬ ЗАГРЯЗНЕНИЯ.

ВНИМАНИЕ! БУДЬТЕ ОСТОРОЖНЫ ПРИ ПЕРЕСЕЧЕНИИ ПОРОГА.

ВНИМАНИЕ! УСТОЙЧИВОСТЬ КОЛЯСКИ МОЖЕТ БЫТЬ ПОД УГРОЗОЙ В СЛУЧАЕ НЕОЖИДАННОГО ТОЛЧКА, ЗАПРОКИДЫВАНИЯ ИЛИ ОБЛОКАЧИВАНИЯ НА НЕЕ.

8.4 Угол регулирования спинки

Рис. 15 *Спинка*

Поднимите ручку на спинке сидения и передвиньте его, чтобы установить соответствующий угол спинки до $20^0 \div 90^0$, *Рис. 15.*

8.5 Ручка для сопровождающего лица

Рис. 16 *Ручка для сопровождающего лица*

ООО ЦИРМИ INFO@CIRMI.RU WWW.GOSZDRAVNADZOR.RU

ВНИМАНИЕ! ПРОИЗВОДИТЕЛЬ НЕСЕТ ОТВЕСТВЕННОСТЬ ТОЛЬКО ЗА ОБОРУДОВАНИЕ, КУПЛЕННОЕ У ПРЯМОГО ПРЕДСТАВИТЕЛЯ ЛИВ КЭР ТЕХНОЛОДЖИ ИЛИ В СПЕЦИАЛИЗИРОВАННОМ МЕДИЦИНСКОМ МАГАЗИНЕ, ПРЕДСТАВЛЯЮЩЕМ ЛИВ КЭР ТЕХНОЛОДЖИ В ПОЛЬШЕ.

Наименование организации-производителя:
ООО «ЛИВ КЭР Технолоджи» Польша, Лодзь, 94-406, ул. Голфова, 7 (LIW CARE Technology Sp. z o.o. ul. Golfowa 7, 94-406 Łódź, Polska.
Наименование организации-разработчика:
ООО «ЛИВ КЭР Технолоджи» Польша, Лодзь, 94-406, ул. Голфова, 7 (LIW CARE Technology Sp. z o.o. ul. Golfowa 7, 94-406 Łódź, Polska.
Адрес места производства:
Польша, Лодзь, 94-406, ул. Голфова, 7 (Golfowa 7, 94-406 Łódź, Polska).
Уполномоченный представитель производителя в РФ: Общество с ограниченной ответственностью «Завод специального оборудования» 600001, г. Владимир, ул. Дворянская, д. 27а, корпус 2, пом. 24.

1. ВВЕДЕНИЕ

Созданная ООО ЛИВ Кэр Технолоджи первоклассная кресло-коляска инвалидное Baffin Buggy SIT (далее по тексту – коляска, кресло-коляска) разработана для транспортировки детей. Она создана, чтобы облегчить ежедневный уход за детьми, которым требуется перевозка, чьи болезни не позволяют передвигаться самостоятельно, а также правильно сидеть и стоять. Кресло-коляска Baffin Buggy SIT создана для детей, страдающих параличом и триплегией или квадриплегией; с двусторонним параличом, параличом половины тела или гемипарезом. Мы сделали все возможное, чтобы коляска Baffin Buggy SIT была проста в использовании, обеспечивала стабильность и способность адаптироваться к форме тела.

Мы знаем, что для инвалида сидячее положение – это очень важный элемент в психомоторном развитии и возможность для удобного и безопасного движения в открытом пространстве оказывает огромное положительное влияние на пациентов и на специалистов, которые ухаживают за ними. Поэтому у нас есть коляска Baffin Buggy SIT, которая удобна в эксплуатации и при разборке. Коляска может использоваться как на улице, так и дома.

Мы уделяем особое внимание к высокому качеству нашей продукции, поэтому мы хотели бы, чтобы вы внимательно прочитали данную инструкцию по эксплуатации – это будет гарантировать безопасное использование данной продукции, что влияет на ее эффективность, и это позволит вам в полной мере использовать преимущества этой коляски Baffin Buggy SIT.

Храните данную инструкцию в безопасном месте, чтобы ей можно было воспользоваться в любой момент. Данную инструкцию необходимо прочитать тому, кто несет ответственность и заботиться о детях-инвалидах.

2. ПРАВИЛА ОБЩЕЙ БЕЗОПАСНОСТИ

Для ООО ЛИВ Кэр Технолоджи самым важным является защитить пациентов, которые используют наше оборудование. Для обеспечения безопасности пользователей коляски Baffin Buggy SIT необходимо следовать рекомендациям:

1. Пожалуйста, прочитайте Инструкцию перед началом использования. В случае возникновения вопросов или сомнений, пожалуйста, свяжитесь с вашим продавцом или производителем. Контакты можно уточнить на нашем сайте: www.liwcare.pl/ru
2. Пожалуйста, удостоверьтесь, что вся информация, советы и предупреждения, содержащиеся в этих главах, вам понятны.

ООО ЦИРМИ INFO@CIRMI.RU WWW.GOSZDRAVNADZOR.RU

REPERTORIUM A VERTE!
KANCELARIA NOTARIALNA
Piotr Król

ИНСТРУКЦИЯ ПО ЭКСПЛУАТАЦИИ
КРЕСЛО-КОЛЯСКИ ИНВАЛИДНЫЕ С ПРИНАДЛЕЖНОСТЯМИ
КРЕСЛО-КОЛЯСКА ИНВАЛИДНОЕ BAFFIN BUGGY SIT

Версия 1 от 17.12.2018
ООО ЦИРМИ INFO@CIRMI.RU WWW.GOSZDRAVNADZOR.RU

4.2 Противопоказания

Значительно выраженные нарушения психических функций, приводящие к выраженному снижению или отсутствию критической оценки своего состояния и ситуации в целом; последствия заболеваний, травм и дефектов, приводящие к прогрессированию патологического процесса в положении инвалида сидя. Относительные медицинские противопоказания: наличие эпилептических припадков с нарушением сознания.

5 ТЕХНИЧЕСКИЕ ХАРАКТЕРИСТИКИ

Кресло-коляска Baffin Buggy SIT представлена в трех размерах. Габариты указаны в таблице ниже и на схематичном изображении рисунка 1 и рисунка 1.1:

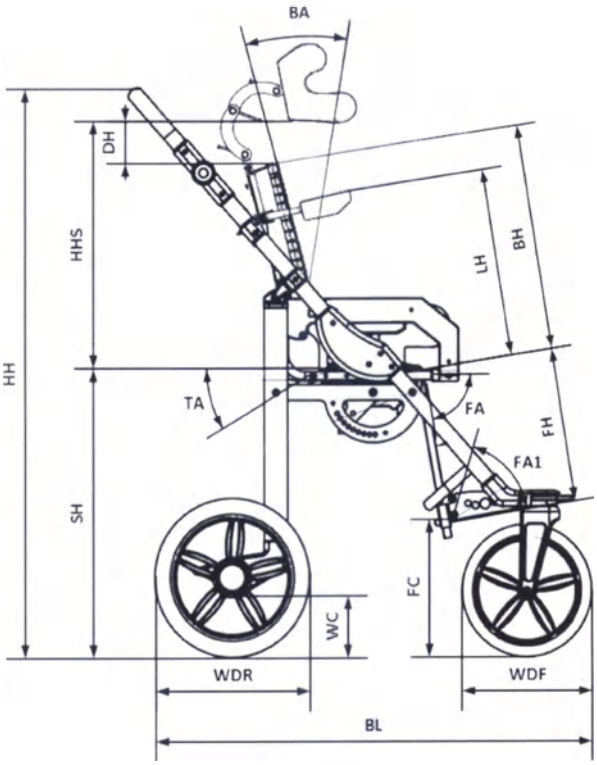

Рис.1

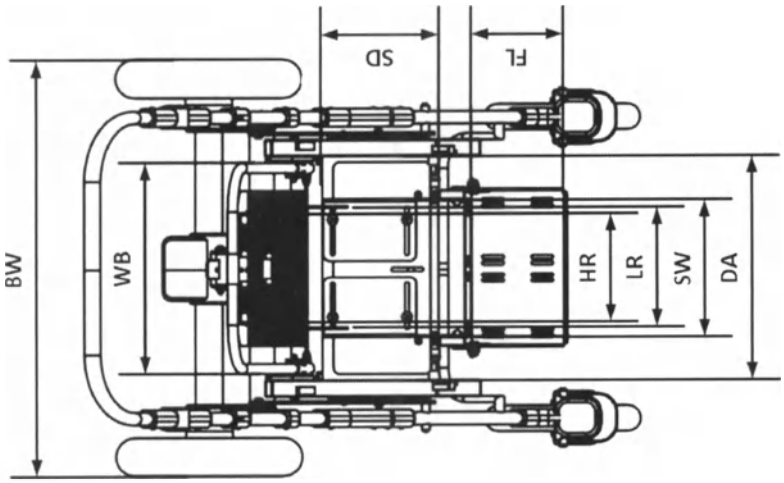

Рис.1.1

ООО ЦИРМИ INFO@CIRMI.RU WWW.GOSZDRAVNADZOR.RU

REPERTORIUM A VERTE!
KANCELARIA NOTARIALNA
Piotr Król

3. Никогда не оставляйте вашего ребенка в коляске без внимания.
4. Неправильная эксплуатация коляски может поставить под угрозу здоровье человека, а также может привести к травмам.
5. При использовании коляски также, как при установке и регулировке механизма, необходимо обратить внимание на движущиеся части, которые создают риск захвата тела в отверстиях или между элементами. После каждой регулировки вы должны стабилизировать положение, осторожно затянув болты, и убедиться, что все компоненты правильно установлены и заблокированы.
6. Если ребенок находится в коляске, убедитесь, что он надежно закреплен ремнями.
7. Коляска Baffin Buggy SIT может использоваться только одним человеком.
8. Запрещается перевозить ребенка в коляске Baffin Buggy SIT во время использования общественного или личного транспорта, такого как автобус, трамвай, троллейбус, поезд.
9. Запрещается перевозить ребенка в коляске Baffin Buggy SIT во время вождения автомобиля – сидение коляски не является автомобильным креслом. Ребенок не должен стоять на сидении во время вождения.
10. На спинке имеется карман со всеми инструментами, которые требуется для регулировки: универсальный гаечный ключ № 4, плоский гаечный ключ (10мм) и плоский гаечный ключ (13мм).
11. Запрещается перевозить коляску по лестнице как с ребенком, так и без.

В данной Инструкции для продукции ООО ЛИВ Кэр Технолоджи вы найдете информацию со знаком «**ВНИМАНИЕ!**». Он используется для привлечения особого внимания читателя к тексту. Это выглядит следующим образом:

ВНИМАНИЕ! ЗНАК ИСПОЛЬЗУЕТСЯ, ЧТОБЫ ПРИВЛЕЧЬ ВНИМАНИЕ ЧИТАТЕЛЯ К ТЕКСТУ, КОТОРЫЙ ОБОЗНАЧЕН ДАННЫМ СИМВОЛОМ. НЕПРАВИЛЬНОЕ СЛЕДОВАНИЕ ИНСТРУКЦИИ МОЖЕТ УГРОЖАТЬ ЗДОРОВЬЮ И БЕЗОПАСНОСТИ ПОЛЬЗОВАТЕЛЯ ИЛИ МОЖЕТ ПРИВЕСТИ К ПОВРЕЖДЕНИЮ ИЗДЕЛИЯ.

3 НАЗНАЧЕНИЕ МЕДИЦИНСКОГО ИЗДЕЛИЯ И ПРИНЦИПЫ ДЕЙСТВИЯ

Кресла-коляски предназначены для пациентов с нарушениями осанки и мышечной дисфункцией. Особые условия включают ДЦП, мышечную дистрофию, паралич различных видов, тетраплегию и параплегию. Может использоваться при лечении с целью предотвратить последствия дефектов осанки и связанных с ними нарушений. Кресла-коляски так же используются для перемещения в них пациентов. Изделие позволяет установить позвоночник и таз в правильное (оптимальное) положение. Инновационным отличием данного варианта исполнения является возможность «роста» вместе с пациентом, поскольку имеется регулировка по положению и росту. При возникновении вопросов или сомнений в первую очередь свяжитесь с поставщиком изделия/лечащим врачом.

4 ПОКАЗАНИЯ И ПРОТИВОПОКАЗАНИЯ К ПРИМЕНЕНИЮ

4.1 Показания

Кресла-коляски предназначены для детей, страдающих параличом, триплегией, параплегией, диплегией, гемиплегией или гемипарезом.
Рекомендуется для детей, у которых диагностирован:

- церебральный паралич
- мышечная дистрофия
- паралич
- спина бифида
- миеломенингоцеле
- повреждение позвоночника
- черепно-мозговая травма
- апоплексия
- прочие заболевания, связанные с парезом, параличом, нарушениями опорно-двигательного аппарата,

ООО ЦИРМИ INFO@CIRMI.RU WWW.GOSZDRAVNADZOR.RU
ение.

6 БАЗОВАЯ КОМПЛЕКТАЦИЯ КРЕСЛА-КОЛЯСКИ Baffin Buggy SIT

Рис. 2

Кресло-коляска состоит из:

1. Ручка для сопровождающего лица H-fap
2. Спинка
3. Сидение
4. Абдукторный ремень Ab
5. Подголовник neoSIT
6. Подлокотники Sit
7. Боковые упоры neoSIT
8. Рама
9. Передние колеса
10. Задние колеса
11. Ремень- жилет Vb
12. Единая платформа для стоп Sin
13. Корзина Bug

ООО ЦИРМИ INFO@CIRMI.RU WWW.GOSZDRAVNADZOR.RU

REPERTORIUM A VERTE!
KANCELARIA NOTARIALNA
Piotr Król
90-539 Łódź, ul. Żwirki 19

Таблица 1

№	Позиция	Обозначение	Габаритные размеры		
			S	M	L
1	Габаритная ДхШхВ, мм	-	830x680x1160	830x680x1160	830x680x1090
2	Габаритная ДхШхВ в сложенном виде, мм		650x580x400	650x580x400	650x580x400
3	Высота рукоятки, мм	**HH**	900-1160	900-1160	900-1160
4	Расстояние между подголовником и спинкой, мм	**DH**	0-200	0-200	0-200
5	Высота расположения подголовника над сиденьем, мм	**HHS**	420-620	500-700	580-780
6	Высота сиденья, мм	**SH**	430-560	430-560	430-560
7	Высота спинки, мм	**BH**	420	500	580
8	Ширина спинки, мм	**WB**	150-300	150-300	200-320
9	Угол наклона спинки, град.°	**BA**	-5/25	-5/25	-5/25
10	Длина базы, мм	**BL**	840	840	840
11	Ширина базы, мм	**BW**	680	680	680
12	Высота подножки, мм	**FH**	170-270	170-270	280-380
13	Длина подножки, мм	**FL**	180	215	240
14	Глубина сиденья, мм	**SD**	200-310	200-310	270-400
15	Ширина сиденья, мм	**SW**	150-300	150-300	200-320
16	ДхШхВ подлокотника, мм	-	270x85x130-180	270x85x130-180	270x85x180-230
17	Угол наклона подлокотника, град.°	-	0	0	0
18	Расстояние между подлокотниками, мм	**DA**	330-510	330-510	350-530
19	Расположение фронтального узла подлокотника, мм	-	180-230	180-230	195-245
20	Угол наклона подножки, град. °	**FA**	-10/45	-10/45	-10/45
21	Клиренс опоры стопы, мм	**FC**	120-220	120-220	80-280
22	Угол наклона опоры стопы, град.°	**FA1**	0-15	0-15	0-15
23	Угол наклона сиденья, град.°	**TA**	20	20	20
24	Высота боковых опор, мм	**LH**	160-350	160-400	200-450
25	Диаметр вращения, мм	-	1500	1500	1500
26	Ширина разворота, мм	-	1120	1120	1120
27	Клиренс коляски, мм	**WC**	120	120	120
28	Диаметр колеса (переднего), мм	**WDF**	240	240	240
29	Диаметр колеса (заднего), мм	**WDR**	300	300	300
30	Горизонтальное положение оси ведущего колеса, мм	-	175	175	175
31	Вертикальное положение оси ведущего колеса, мм	-	410	410	410
32	Максимальный вес пациента, кг	-	80	80	80
33	Масса коляски, кг	-	25	25	25
Примечание: Допустимые отклонения и допуски для размеров: ±5%					

ООО ЦИРМИ INFO@CIRMI.RU WWW.GOSZDRAVNADZOR.RU

Поднимите коляску и снимите передние колеса, нажав на красную кнопку на каждом колесе – Рис.11.

Рис. 12 *Снятие и установка задних колес*

Простое и безопасное снятие и установка колес возможны благодаря применению специального механизма. Чтобы снять колесо, надавите пальце на кнопку, расположенную на втулке колеса, и снимите колесо с оси. Повторите те же шаги при установке – нажмите на кнопку и поместите колесо на ось, *Рис. 12.*

Рис. 13 *Складывание рамы*

8.3 Парковочный тормоз

Рис. 14 *Парковочный тормоз*

ООО ЦИРМИ INFO@CIRMI.RU WWW.GOSZDRAVNADZOR.RU

REPERTORIUM A VERTE!
KANCELARIA NOTARIALNA
Piotr Król
90-539 Łódź, ul. Żwirki 19

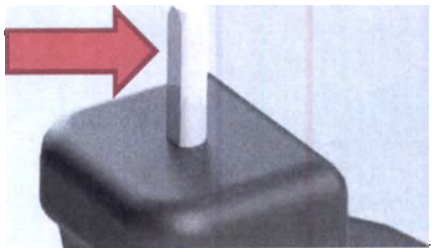

***Рис.8** Крепление передних колес*

***Рис. 9** Болт у переднего колеса*

Поднимите переднюю часть коляски, *Рис.8,* и установите передние колеса: убедитесь, что плоская поверхность болтов направлена к передней части коляски, *Рис. 9*. Чтобы снять колесо, нажмите красную кнопку для снятия с болта.

***Рис.10** Направление закрепления*

Вы можете видеть направление закрепления на передних колесах в прямом положении. Чтобы использовать их, необходимо потянуть ручку и опустить ее. Подняв ручку вверх, вы сможете легко изменить направление, *Рис. 10.*

8.2 Складывание рамы коляски

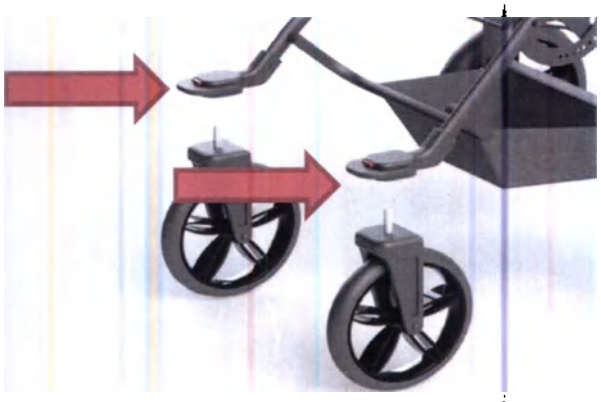

ООО ЦИРМИ INFO@CIRMI.RU WWW.GOSZDRAVNADZOR.RU

г) ударной нагрузки с пиковым ударным ускорением 10g при длительности действия ударного ускорения 16 м/с.

13.2 Условия транспортирования кресел должны соответствовать условиям 5 по ГОСТ 15150.

13.3 Условия хранения кресел должны соответствовать группе 2 ГОСТ 15150.

14 УСЛОВИЯ ПРИМЕНЕНИЯ И ЭКСПЛУАТАЦИИ.

14.1 Изделия можно эксплуатировать от - 45 до +40 °С при относительной влажности воздуха до 98%. Допускается эксплуатировать в неблагоприятных условиях, таких как дождь, снег.

14.2 Кресло-коляски должны сохранять работоспособность при резком изменении значений температуры внешней среды в диапазоне от +20°С до -45°С в течении 15 минут.

15 УТИЛИЗАЦИЯ

По истечению срока службы или списанию по причине выхода из строя изделие подлежит утилизации. Средства технические для реабилитации инвалидов относятся к классу риска отходов А и должны быть утилизированы согласно «Санитарно-эпидемиологическим требованиям к обращению с медицинскими отходами» 2.1.7.2790-10. Утилизация допускается совместно с бытовыми отходами.

16 ПЕРЕЧЕНЬ СТАНДАРТОВ

ГОСТ Р 51083-2015 Кресла-коляски Общие технические условия.

ISO 10993-5:2009 Биологическая оценка медицинских изделий. Часть 5. Испытания на цитотоксичность in vitro.

ГОСТ Р 50444-92 Приборы, аппараты и оборудование медицинские. Общие технические условия.

ГОСТ Р 51632-2014 Технические средства реабилитации людей с ограничениями жизнедеятельности. Общие технические требования и методы испытаний.

ГОСТ Р ИСО 7176-8-2015 Кресла-коляски. Часть 8. Требования и методы испытаний на статическую, ударную и усталостную прочность.

ГОСТ Р ИСО 7176-16-2015 Кресла-коляски. Часть 16. Стойкость к возгоранию устройств поддержания положения тела.

17 ОСТАТОЧНЫЕ РИСКИ

В ходе анализа риска проведенного производителем остаточные риски отсутствуют.

ООО ЦИРМИ INFO@CIRMI.RU WWW.GOSZDRAVNADZOR.RU

REPERTORIUM A VERTE!
KANCELARIA NOTARIALNA
Piotr Król

Модель:	Baffin Buggy PRO
SN	BBPRO - 10000
	45 кг
Размер:	-
Тип шасси:	-
Принадлежности:	…….
Год изготовления:	2017
РУ …от …	
	ООО «ЛИВ КЭР Технолоджи» Польша, Лодзь, 94-406, ул. Голфова, 7

12 ЗНАЧЕНИЕ СИМВОЛОВ

Наименование производителя и дата производства

SN

Серийный номер

Допустимый вес пациента

Примечание! Следуйте инструкции

Избегать контакта с водой

Направление для разблокировки

Направление движения

Знак соответствия Директиве об изделиях медицинского назначения 93/42 EEC Приложение VII

13 УСЛОВИЯ ТРАНСПОРТИРОВКИ, УСЛОВИЯ ХРАНЕНИЯ.

13.1 Кресла должны быть исправными после воздействия на них в упаковке для транспортирования следующих климатических и механических нагрузок:

а) температуры окружающего воздуха от - 50°С до +50°С;

б) относительной влажности воздуха 100 % при температуре +25°С;

в) вибрационной нагрузки амплитудой перемещения 0,35 мм в диапазоне частот от 10 до 55 Гц.

ООО ЦИРМИ INFO@CIRMI.RU WWW.GOSZDRAVNADZOR.RU

STRONA NIEZADRUKOWANA

ООО ЦИРМИ INFO@CIRMI.RU WWW.GOSZDRAVNADZOR.RU

REPERTORIUM A VERTE!
KANCELARIA NOTARIALNA
Piotr Król

ПАСПОРТ

Изготовитель: ООО «ЛИВ КЭР Технолоджи»

Адрес: Польша, Лодзь, 94-406, ул. Голфова, 7 (LIW CARE Technology Sp. z o.o. ul. Golfowa 7, 94-406 Łódź, Polska.

Модель: Baffin Buggy PRO

Максимальная масса пользователя, кг: 45

Ссылка на стандарт	Наименование характеристики	min	max	Ссылка на стандарт	Наименование характеристики	min	max
	Полная длина с подножкой, мм	900			Угол наклона сиденья, ...°	-45	15
	Полная ширина, мм	680			Эффективная глубина сиденья, мм	280	380
	Длина сложенного кресла-коляски, мм	650			Эффективная ширина сиденья, мм	170	300
	Ширина сложенного кресла-коляски, мм	580			Высота сиденья, мм	590	
	Высота сложенного кресла-коляски, мм	400			Угол наклона спинки, ...°	20	90
	Общая масса, кг	20,5			Высота спинки, мм	350	450
	Масса самой тяжелой части, кг	11			Длина подножки, мм	195	
	Высота подлокотника, мм	120			Угол наклона подножки, ...°	0	90
	Горизонтальное положение оси, мм	175			Расстояние от подлокотника до спинки, мм	270	
	Высота препятствия, мм	120			Минимальный радиус разворота, мм	1120	

ООО ЦИРМИ INFO@CIRMI.RU WWW.GOSZDRAVNADZOR.RU

ИНСТРУКЦИЯ ПО ЭКСПЛУАТАЦИИ
КРЕСЛО-КОЛЯСКИ ИНВАЛИДНЫЕ С ПРИНАДЛЕЖНОСТЯМИ
КРЕСЛО-КОЛЯСКА ИНВАЛИДНОЕ BAFFIN BUGGY

Версия 1 от 17.12.2018

ООО ЦИРМИ INFO@CIRMI.RU WWW.GOSZDRAVNADZOR.RU

REPERTORIUM A VERTE!
KANCELARIA NOTARIALNA
Piotr Król
90-539 Łódź, ul. Żwirki 19

ВНИМАНИЕ! ПРОИЗВОДИТЕЛЬ НЕСЕТ ОТВЕСТВЕННОСТЬ ТОЛЬКО ЗА ОБОРУДОВАНИЕ, КУПЛЕННОЕ У ПРЯМОГО ПРЕДСТАВИТЕЛЯ ЛИВ КЭР ТЕХНОЛОДЖИ ИЛИ В СПЕЦИАЛИЗИРОВАННОМ МЕДИЦИНСКОМ МАГАЗИНЕ, ПРЕДСТАВЛЯЮЩЕМ ЛИВ КЭР ТЕХНОЛОДЖИ В ПОЛЬШЕ.

Наименование организации-производителя:
ООО «ЛИВ КЭР Технолоджи» Польша, Лодзь, 94-406, ул. Голфова, 7 (LIW CARE Technology Sp. z o.o. ul. Golfowa 7, 94-406 Łódź, Polska.
Наименование организации-разработчика:
ООО «ЛИВ КЭР Технолоджи» Польша, Лодзь, 94-406, ул. Голфова, 7 (LIW CARE Technology Sp. z o.o. ul. Golfowa 7, 94-406 Łódź, Polska.
Адрес места производства:
Польша, Лодзь, 94-406, ул. Голфова, 7 (Golfowa 7, 94-406 Łódź, Polska).
Уполномоченный представитель производителя в РФ: Общество с ограниченной ответственностью «Завод специального оборудования» 600001, г. Владимир, ул. Дворянская, д. 27а, корпус 2, пом. 24.

1 ВВЕДЕНИЕ

Созданное ООО ЛИВ Кэр Технолоджи первоклассное кресло-коляска инвалидное Baffin Buggy (далее по тексту – коляска, кресло-коляска) разработана для транспортировки детей. Она создана, чтобы облегчить ежедневный уход за детьми, которым требуется перевозка, чьи болезни не позволяют передвигаться самостоятельно, а также правильно сидеть и стоять. Коляска Baffin Buggy создана для детей, страдающих параличом и триплегией или квадриплегией; с двусторонним параличом, параличом половины тела или гемипарезом. Мы сделали все возможное, чтобы эта коляска Baffin Buggy была проста в использовании, обеспечивала стабильность и способность адаптироваться к форме тела.

Мы знаем, что для инвалида сидячее положение – это очень важный элемент в психомоторном развитии и возможность для удобного и безопасного движения в открытом пространстве оказывает огромное положительное влияние на пациентов и на специалистов, которые ухаживают за ними. Поэтому у нас есть коляска Baffin Buggy, которая удобна в эксплуатации и при разборке. Коляска может использоваться как на улице, так и дома.

Мы уделяем особое внимание к высокому качеству нашей продукции, поэтому мы хотели бы, чтобы вы внимательно прочитали данную инструкцию по эксплуатации – это будет гарантировать безопасное использование данной продукции, что влияет на ее эффективность, и это позволит вам в полной мере использовать преимущества этой коляски Baffin Buggy.

Храните данную инструкцию в безопасном месте, чтобы ей можно было воспользоваться в любой момент. Данную инструкцию необходимо прочитать тому, кто несет ответственность и заботиться о детях-инвалидах.

2 ПРАВИЛА ОБЩЕЙ БЕЗОПАСНОСТИ

Для ООО ЛИВ Кэр Технолоджи самым важным является защитить пациентов, которые используют наше оборудование. Для обеспечения безопасности пользователей коляски Baffin Buggy необходимо следовать рекомендациям:

1. Пожалуйста, прочитайте Инструкцию перед началом использования. В случае возникновения вопросов или сомнений, пожалуйста, свяжитесь с вашим продавцом или производителем. Контакты можно уточнить на нашем сайте: www.liwcare.pl/ru
2. Пожалуйста, удостоверьтесь, что вся информация, советы и предупреждения, содержащиеся в этих главах, вам понятны.
3. Никогда не оставляйте вашего ребенка в коляске без внимания.

ООО ЦИРМИ INFO@CIRMI.RU WWW.GOSZDRAVNADZOR.RU

4. Неправильная эксплуатация коляски может поставить под угрозу здоровье человека, а также может привести к травмам.
5. При использовании коляски также, как при установке и регулировке механизма, необходимо обратить внимание на движущиеся части, которые создают риск захвата тела в отверстиях или между элементами. После каждой регулировки вы должны стабилизировать положение, осторожно затянув болты, и убедиться, что все компоненты правильно установлены и заблокированы.
6. Если ребенок находится в коляске, убедитесь, что он надежно закреплен ремнями.
7. Коляска Baffin Buggy может использоваться только одним человеком.
8. Запрещается перевозить ребенка в коляске Baffin Buggy во время использования общественного или личного транспорта, такого как автобус, трамвай, троллейбус, поезд.
9. Запрещается перевозить ребенка в коляске Baffin Buggy во время вождения автомобиля – сидение коляски не является автомобильным креслом. Ребенок не должен стоять на сидении во время вождения.
10. Запрещается перевозить коляску по лестнице как с ребенком, так и без.

В данной Инструкции для продукции ООО ЛИВ Кэр Технолоджи вы найдете информацию со знаком «**ВНИМАНИЕ!**». Он используется для привлечения особого внимания читателя к тексту. Это выглядит следующим образом:

ВНИМАНИЕ! ЗНАК ИСПОЛЬЗУЕТСЯ, ЧТОБЫ ПРИВЛЕЧЬ ВНИМАНИЕ ЧИТАТЕЛЯ К ТЕКСТУ, КОТОРЫЙ ОБОЗНАЧЕН ДАННЫМ СИМВОЛОМ. НЕПРАВИЛЬНОЕ СЛЕДОВАНИЕ ИНСТРУКЦИИ МОЖЕТ УГРОЖАТЬ ЗДОРОВЬЮ И БЕЗОПАСНОСТИ ПОЛЬЗОВАТЕЛЯ ИЛИ МОЖЕТ ПРИВЕСТИ К ПОВРЕЖДЕНИЮ ИЗДЕЛИЯ.

3 НАЗНАЧЕНИЕ МЕДИЦИНСКОГО ИЗДЕЛИЯ И ПРИНЦИПЫ ДЕЙСТВИЯ

Кресла-коляски предназначены для пациентов с нарушениями осанки и мышечной дисфункцией. Особые условия включают ДЦП, мышечную дистрофию, паралич различных видов, тетраплегию и параплегию. Может использоваться при лечении с целью предотвратить последствия дефектов осанки и связанных с ними нарушений. Кресла-коляски так же используются для перемещения в них пациентов. Коляска позволяет установить позвоночник и таз в правильное (оптимальное) положение. Инновационным отличием данного варианта исполнения является возможность «роста» вместе с пациентом, поскольку имеется регулировка по положению и росту. При возникновении вопросов или сомнений в первую очередь свяжитесь с поставщиком изделия/лечащим врачом.

4 ПОКАЗАНИЯ И ПРОТИВОПОКАЗАНИЯ К ПРИМЕНЕНИЮ

4.1 Показания

Кресло-коляски предназначены для детей, страдающих параличом, триплегией, параплегией, диплегией, гемиплегией или гемипарезом.

Рекомендуется для детей, у которых диагностирован:

- церебральный паралич
- мышечная дистрофия
- паралич
- спина бифида
- миеломенингоцеле
- повреждение позвоночника
- черепно-мозговая травма
- апоплексия
- прочие заболевания, связанные с парезом, параличом, нарушениями опорно-двигательного аппарата, позволяющими самостоятельное движение.

ООО ЦИРМИ INFO@CIRMI.RU WWW.GOSZDRAVNADZOR.RU

REPERTORIUM A VERTE!
KANCELARIA NOTARIALNA
Piotr Król
90-539 Łódź, ul. Żwirki 19

4.2 Противопоказания

Значительно выраженные нарушения психических функций, приводящие к выраженному снижению или отсутствию критической оценки своего состояния и ситуации в целом; последствия заболеваний, травм и дефектов, приводящие к прогрессированию патологического процесса в положении инвалида сидя. Относительные медицинские противопоказания: наличие эпилептических припадков с нарушением сознания.

5 ТЕХНИЧЕСКИЕ ХАРАКТЕРИСТИКИ

Кресло-коляска Baffin Buggy представлена в одном размере. Габариты указаны в таблице 1 ниже и на схематичном изображении рисунка 1 и рисунка 1.1:

Таблица 1

№	Размер	Обозначение размера	Размер
1	Габаритная ДхШхВ, мм	-	900x670x1170
2	Габаритная ДхШхВ в сложенном виде, мм	-	880x580x400
3	Ширина сидения, мм	**SW**	170-400
4	Глубина сидения, мм	**SD**	200-300
5	Угол наклона сиденья, град.°	**TA**	-45-15
6	Высота спинки, мм	**BH**	540
7	Ширина спинки, мм	**WB**	370
8	Угол регулирования спинки, град.°	**BA**	20-90
9	Высота боковых опор, мм	**LH**	170-300
10	Расстояние боковых опор, мм	**LR**	150-270
11	Ширина опор для головы, мм	**HR**	160-220
12	Высота подножек, мм	**FH**	160-350
13	Длина опоры стопы, мм	**FL**	150
14	Угол регулирования подножки, град.°	**FA**	0-90
15	Угол сборки подножки, град.°	**FA1**	0-20
16	Высота сиденья, мм	**SH**	590
17	ДхШхВ подлокотника, мм	-	180x25x120
18	Угол наклона подлокотника, град.°	-	0
19	Расстояние между подлокотниками, мм	**DA**	400
20	Расположение фронтального узла подлокотника, мм	-	270
21	Длина основы, мм	**BL**	840
22	Ширина основы, мм	**BW**	670
23	Диаметр колеса (переднего), мм	**WDF**	240
24	Диаметр колеса (заднего), мм	**WDR**	300
25	Высота ручки, мм	**HH**	850-1170
26	Клиренс опоры стопы, мм	**FC**	220
27	Высота расположения подголовника над сиденьем, мм	-	260-360
28	Диаметр вращения, мм	-	1500
29	Ширина разворота, мм	-	1120
30	Клиренс коляски, мм	**WC**	120
31	Горизонтальное положение оси ведущего колеса	-	175
32	Вертикальное положение оси ведущего колеса, мм	-	410
33	Максимальный вес пользователя, кг	-	60
34	Максимальная загрузка (вес пользователя + дополнительная загрузка), кг	-	65
35	Вес коляски, кг	-	20,5
Примечание: Допустимые отклонения и допуски для размеров: ±5%			

ООО ЦИРМИ INFO@CIRMI.RU WWW.GOSZDRAVNADZOR.RU

6.1 По требованию заказчика кресла могут дополнительно комплектоваться дополнительными принадлежностями, приведенные в таблице 2:

Таблица 2

Принадлежности	Характеристики	Масса, кг
Стол H1	Длина: 350 мм; Ширина: 400 мм	1
Ремень-жилет Vb	Ширина: 280 мм; Высота: 280 мм	0,3
Пятиточечный ремень Fpb	Ширина: 280 мм; Высота: 350 мм	0,2
Абдукторный ремень Ab	Ширина: 150-440 мм	0,2
Единая платформа для стоп Sin1	Ширина: 250 мм; Высота: 150-300 мм	2,5
Ручка для сопровождающего лица H-fap	Ширина: 490 мм	1,4
Зонт Fw	Высота: 600 мм	0,6
Капюшон Bb	Ширина: 370 мм; Высота: 300 мм	0,6
Дождевик Rc	Ширина: 500 мм; Длина: 1200 мм	0,2
Зимний мешок Wb	Ширина: 350 мм; Длина: 500 мм	0,4
Боковые упоры для головы Buggy H	Длина: 70 мм; Высота: 120 мм	0,6
Боковые упоры для туловища Buggy S	Длина: 100 мм; Высота: 70 мм	0,7
Боковые упоры для бедер HS	Длина: 250 мм; Высота: 120 мм	0,6
Удерживающий поручень Sb	Ширина: 350 мм	0,4
Корзина Bug	Ширина: 500 мм; Длина: 400 мм	0,2
Сумка Bw	Ширина: 450 мм; Высота: 300 мм	0,8

7 ТРАНСПОРТИРОВКА Baffin Buggy

В целях безопасности коляску необходимо транспортировать по частям, отдельно сидение и отдельно раму.

Рис. 3 *Правильный способ транспортировки коляски*

ООО ЦИРМИ INFO@CIRMI.RU WWW.GOSZDRAVNADZOR.RU

REPERTORIUM A VERTE!
KANCELARIA NOTARIALNA
Piotr Król
90-539 Łódź, ul. Żwirki 19

Рис. 3.1 Неправильный способ транспортировки коляски

8 ДЕТАЛЬНОЕ ОПИСАНИЕ УСТАНОВКИ КОЛЯСКИ Baffin Buggy

В целях безопасности ваша коляска поставляется двумя частями: рама коляски и сидение. Чтобы установить сидение, необходимо:

ШАГ 1. Разложить раму **(→ см. 8.1)**

ШАГ 2. Приложите сидение к раме так, чтобы установочные стержни вошли в держатели сидения, ***Рис. 2.*** Вам потребуется нажать на него, пока он не защелкнется.

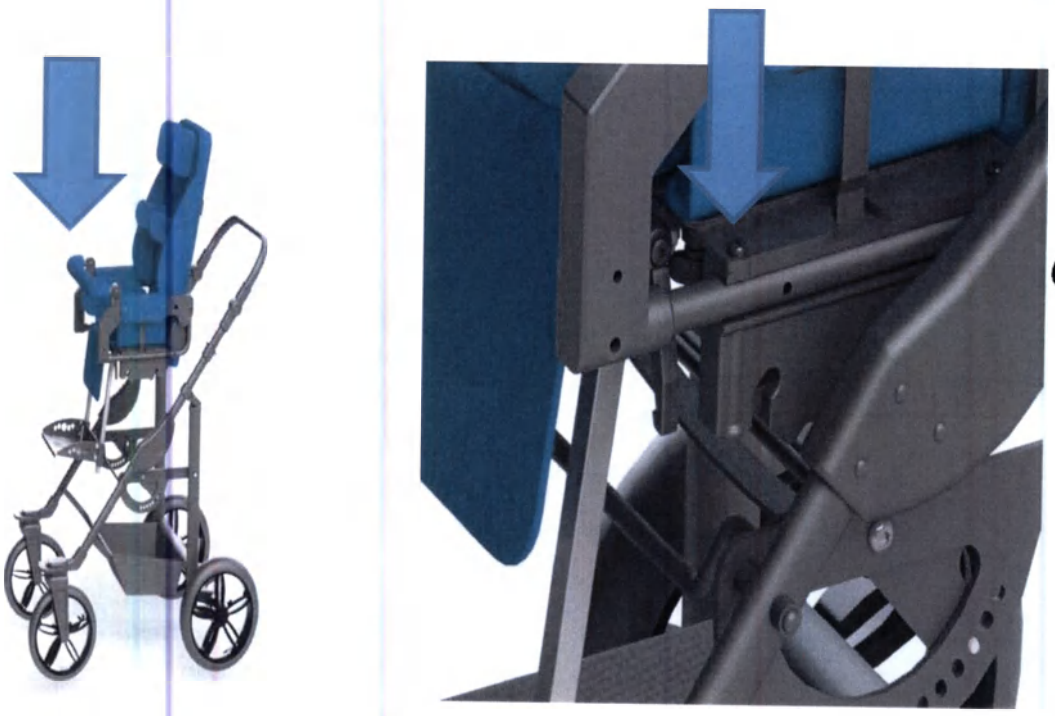

Рис. 4 Крепление сидения

ВНИМАНИЕ! ВАМ НЕОБХОДИМО РАБОТАТЬ С СИДЕНИЕМ ДО ХАРАКТЕРНОГО ЗВУКА – ЩЕЛЧКА, КОТОРЫЙ ПОДТВЕРЖДАЕТ, ЧТО УСТАНОВКА БЫЛА ПРОИЗВЕДЕНА КОРРЕКТНО.

ООО ЦИРМИ INFO@CIRMI.RU WWW.GOSZDRAVNADZOR.RU

Рис. 5 *Структура коляски позволяет вам установить сидение как по направлению движения, так и в обратную сторону*

ВНИМАНИЕ! ПОСЛЕ КАЖДОЙ РЕГУЛИРОВКИ УБЕДИТЕСЬ, ЧТО ВСЕ КОМПОНЕНТЫ КОРРЕКТНО ЗАКРЕПЛЕНЫ И ЗАБЛОКИРОВАНЫ.

8.1 Разборка рамы коляски

Рис. 6 *Разборка рамы коляски*

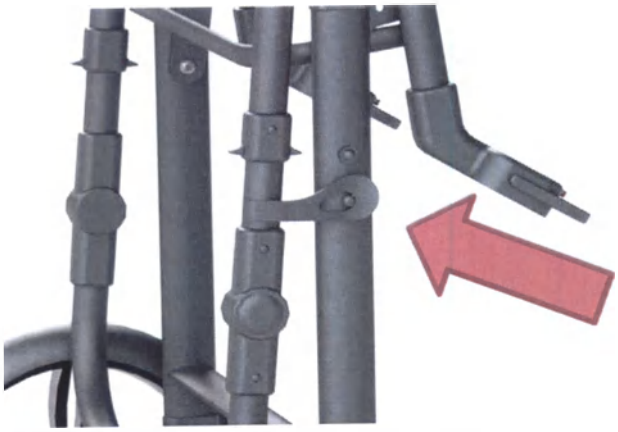

Рис. 7 *Закрепление*

Необходимо установить раму вертикально *Рис. 6*, *Рис. 7* разъединить его и сильно потянуть ручку, пока не услышите щелчок.

ООО ЦИРМИ INFO@CIRMI.RU WWW.GOSZDRAVNADZOR.RU

REPERTORIUM A VERTE!
KANCELARIA NOTARIALNA
Piotr Król
90-539 Łódź, ul. Żwirki 19

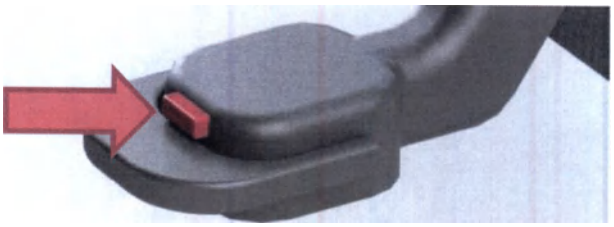

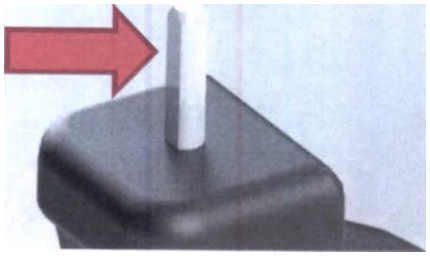

***Рис.8** Крепление передних колес*

***Рис. 9** Болт у переднего колеса*

Поднимите переднюю часть коляски, *Рис.8,* и установите передние колеса: убедитесь, что плоская поверхность болтов направлена к передней части коляски, *Рис. 9*. Чтобы снять колесо, нажмите красную кнопку для снятия с болта.

***Рис.10** Направление закрепления*

Вы можете видеть направление закрепления на передних колесах в прямом положении. Чтобы использовать их, необходимо потянуть ручку и опустить ее. Подняв ручку вверх, вы сможете легко изменить направление, *Рис. 10.*

8.2 Складывание рамы коляски

***Рис.11** Снятие колеса*

ООО ЦИРМИ INFO@CIRMI.RU WWW.GOSZDRAVNADZOR.RU

Поднимите коляску и снимите передние колеса, нажав на красную кнопку на каждом колесе – *Рис. 11.*

Рис. 12 *Снятие и установка задних колес*

Простое и безопасное снятие и установка колес возможны благодаря применению специального механизма. Чтобы снять колесо, надавите пальце на кнопку, расположенную на втулке колеса, и снимите колесо с оси. Повторите те же шаги при установке – нажмите на кнопку и поместите колесо на ось, *Рис. 12.*

Рис. 13 *Складывание рамы*

8.3 Парковочный тормоз

Рис. 14 *Парковочный тормоз*

ООО ЦИРМИ INFO@CIRMI.RU WWW.GOSZDRAVNADZOR.RU

REPERTORIUM A VERTE!
KANCELARIA NOTARIALNA
Piotr Król
90-539 Łódź, ul. Żwirki 19

Замок задних колес срабатывает с помощью рычага на перекладине, справа сзади на раме. Нажав на него, вы сможете заблокировать колеса, подняв рычаг, вы освободите тормоз, *Рис. 14*.

ВНИМАНИЕ! НЕОБХОДИМО ОСМАТРИВАТЬ ТОРМОЗ ЧЕРЕЗ ОПРЕДЕЛЕННЫЕ РАССТОЯНИЯ И СВОЕВРЕМЕННО УДАЛЯТЬ ЗАГРЯЗНЕНИЯ.

ВНИМАНИЕ! БУДЬТЕ ОСТОРОЖНЫ ПРИ ПЕРЕСЕЧЕНИИ ПОРОГА.

ВНИМАНИЕ! УСТОЙЧИВОСТЬ КОЛЯСКИ МОЖЕТ БЫТЬ ПОД УГРОЗОЙ В СЛУЧАЕ НЕОЖИДАННОГО ТОЛЧКА, ЗАПРОКИДЫВАНИЯ ИЛИ ОБЛОКАЧИВАНИЯ НА НЕЕ.

8.4 Угол регулирования спинки

Рис. 15 *Спинка*

Поднимите ручку на спинке сидения и передвиньте его, чтобы установить соответствующий угол спинки до $20^0 \div 90^0$, *Рис. 15.*

8.6 Ручка для сопровождающего лица

Рис. 16 Ручка для сопровождающего лица

ООО ЦИРМИ INFO@CIRMI.RU WWW.GOSZDRAVNADZOR.RU

Одновременно нажмите на кнопки регулирования высоты и установить ручку на необходимую высоту. Затем передвигайте ручку вверх и вниз пока кнопки не заблокируются *(Рис. 16)*. Вы можете отрегулировать высоту ручки до 85 ÷ 117 см от поверхности.

ВНИМАНИЕ! ПОЖАЛУЙСТА, ИМЕЙТЕ В ВИДУ, ЧТО ЛЮБУЮ ВЕЩЬ, КОТОРУЮ ВЫ КЛАДЕТЕ НА РУЧКУ, МОЖЕТ ПОВЛИЯТЬ НА СТАБИЛЬНОСТЬ КОЛЯСКИ.

8.7 Регулирование угла сидения

Рис. 17 *Угол наклона сидения*

Рис. 18 *Регулирование угла наклона сидения*

Удерживайте сидение, вытащите управляющую шину, чтобы освободить блокировочное устройство, *Рис. 17*, устанавливая угол сидения от 15°по направлению движения до 45° в обратном направлении *Рис. 18.*

ВНИМАНИЕ! В СВЯЗИ С ВЫСОКОЙ СТЕПЕНЬЮ РЕГУЛИРОВАНИЯ КОЛЯСКИ ИМЕЕТСЯ ВОЗМОЖНОСТЬ УСТАНОВИТЬ ПОЛОЖЕНИЕ, КОГДА ГОЛОВА РАЗМЕЩЕНА НИЖЕ ТАЗА. ЗАПРЕЩЕНО ИСПОЛЬЗОВАТЬ ДАННОЕ ПОЛОЖЕНИЕ, ТАК КАК ЭТО МОЖЕТ ПРИВЕСТИ К РЕГУРГИТАЦИИ ИЛИ К ЗАКЛИНИВАНИЮ.

ООО ЦИРМИ INFO@CIRMI.RU WWW.GOSZDRAVNADZOR.RU

REPERTORIUM A VERTE!
KANCELARIA NOTARIALNA
Piotr Król
90-539 Łódź, ul. Żwirki 19

8.8 Регулирование глубины сидения и боковых упор для бедер

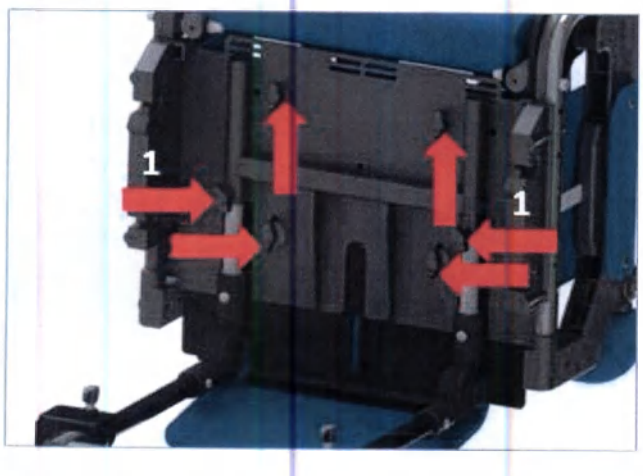

Рис. 19 *Кнопки фиксации сидения*

Ослабьте все кнопки фиксации сидения *Рис. 19.*

Рис. 20 *Регулирование глубины сидения*

Потяните основание сидения в нужное положение, *Рис. 20,* затем затяните фиксатор (1) пока не возникнет заметного сопротивления. *Рис. 19.*

Рис. 21 *Регулирование боковых упор для бедер*

Ослабьте фиксаторы *Рис. 19*, раздвиньте / сдвиньте боковые опоры для бедер. Их конструкция позволяет установить необходимый угол *Рис. 21*. После установки необходимого положения затяните фиксаторы.

ООО ЦИРМИ INFO@CIRMI.RU WWW.GOSZDRAVNADZOR.RU

8.9 Регулирование высоты подножки

Рис. 22 *Регулирование подножки по высоте*

Ослабьте фиксаторы *Рис. 22,* установите желаемую высоту подножки и зафиксируйте с помощью кнопок.

ВНИМАНИЕ! ПОДНОЖКА ПОДДЕРЖИВАЕТ ТОЛЬКО СТУПНИ, ВАШ РЕБЕНОК НЕ ДОЛЖЕН ВСТАВАТЬ НА НЕЕ.

8.10 Регулирование боковых упор для туловища

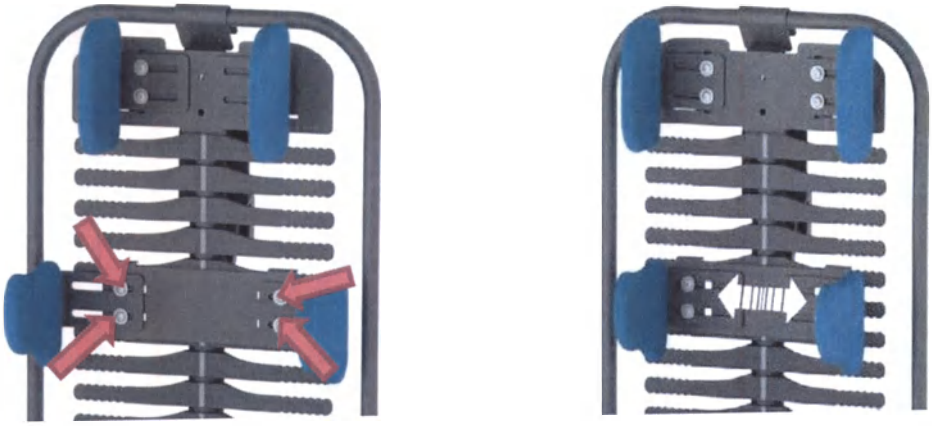

Рис. 23 *Регулирование ширины*

Ослабьте болты с помощью универсального гаечного ключа № 4, передвиньте упоры и повторно затяните болты. *Рис. 23.*

ООО ЦИРМИ INFO@CIRMI.RU WWW.GOSZDRAVNADZOR.RU

REPERTORIUM A VERTE!
KANCELARIA NOTARIALNA
Piotr Król
90-539 Łódź, ul. Żwirki 19

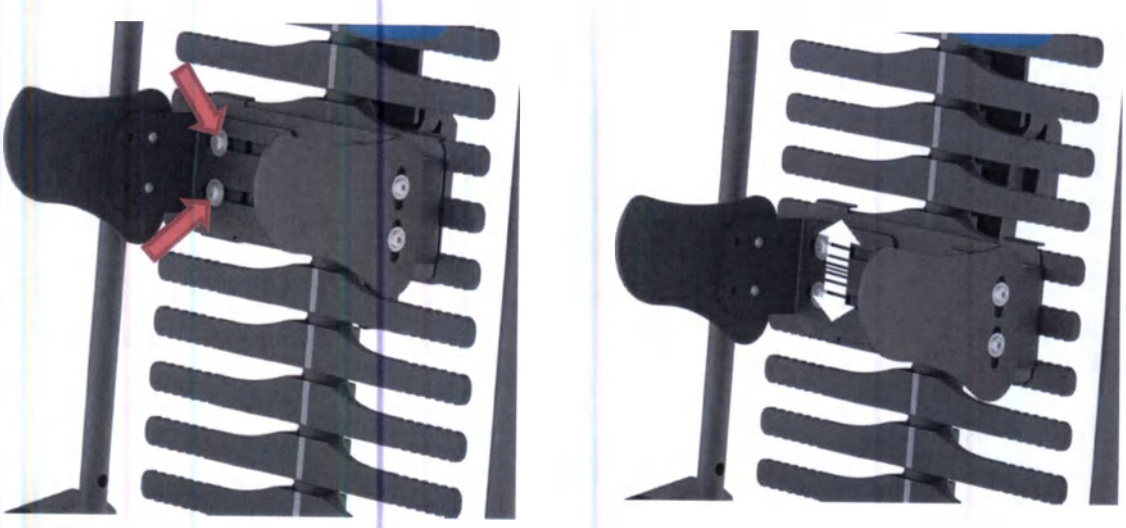

Рис. 24 *Регулирование по высоте*

Чтобы отрегулировать высоту, вам потребуется полностью убрать блокирующие болты и передвинуть платформу опоры на нужную часть основы. Затем необходимо будет затянуть платформу с помощью болтов. *Рис. 24.*

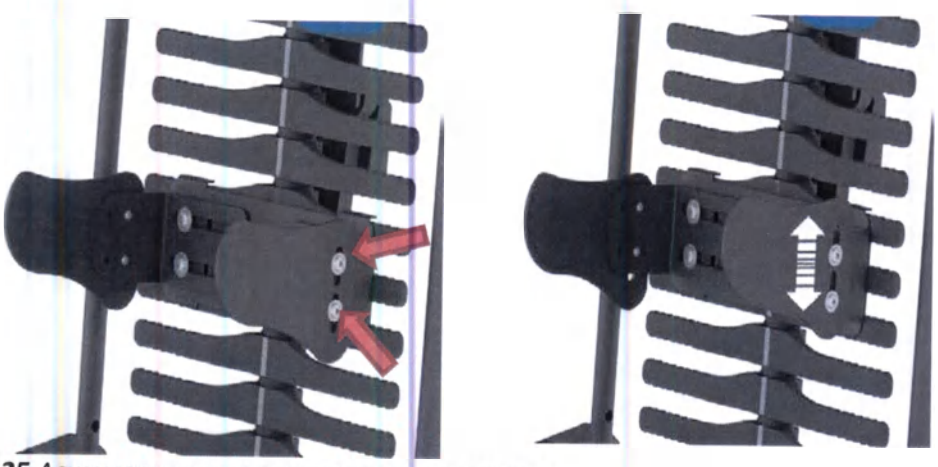

Рис. 25 *Асимметричная регулировка по высоте*

Для асимметричной регулировки по высоте боковых упор для туловища, потребуется ослабить фиксирующие болты и установить желаемую высоту упор. *Рис. 25.* Затем зафиксируйте болты. Максимальная разность высот 20 мм.

8.11 Регулирование боковых упор для головы

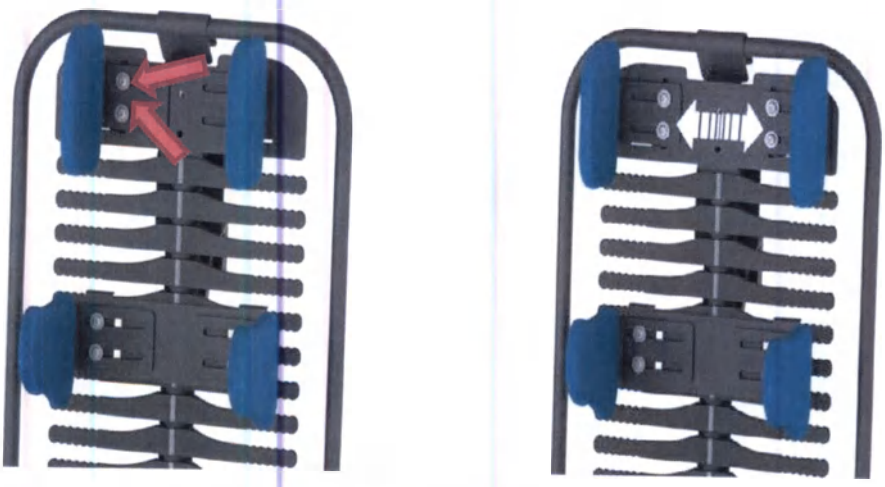

Рис. 26 *Регулирование боковых упор для головы*

ООО ЦИРМИ INFO@CIRMI.RU WWW.GOSZDRAVNADZOR.RU

Ослабьте фиксирующие болты и отрегулируйте ширину боковых упор для головы. *Рис. 26*. Затем затяните болты. Вы также можете отрегулировать боковые упоры по высоте, поместив их в нужное отверстие.

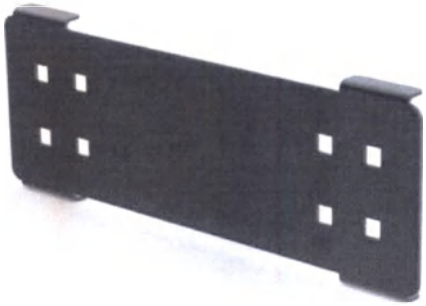

Рис. 27 Дополнительная пластина

Вы можете установить боковые упоры для головы даже ниже с помощью данного адаптера, *Рис. 27 и Рис. 28.*

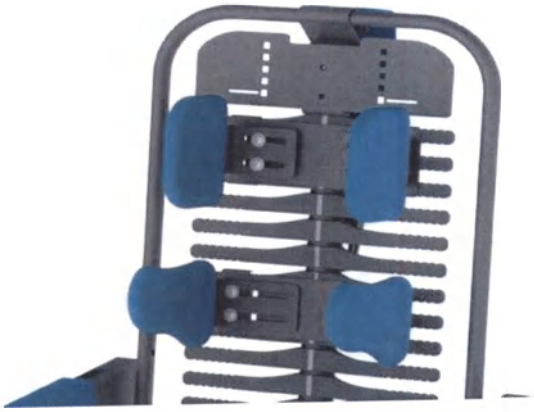

Рис. 28 *Боковые упоры для головы установлены прямо в основе с помощью дополнительного адаптера.*

8.12 Регулирование и снятие удерживающего поручня

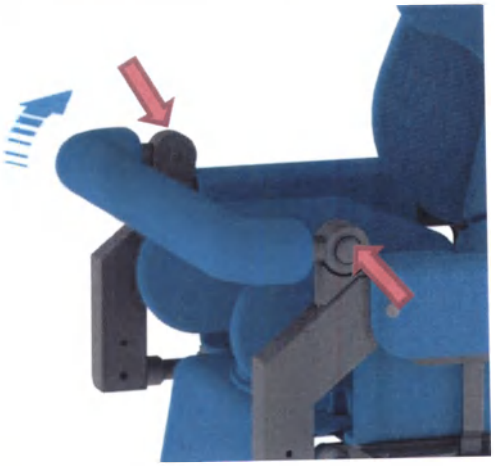

Рис. 29 *Регулирование удерживающего поручня*

ООО ЦИРМИ INFO@CIRMI.RU WWW.GOSZDRAVNADZOR.RU

REPERTORIUM A VERTE!
KANCELARIA NOTARIALNA
Piotr Król
90-539 Łódź, ul. Żwirki 19

Одновременно нажмите на кнопки с обеих сторон и установите защитную дугу в необходимое положение, *Рис. 29.*

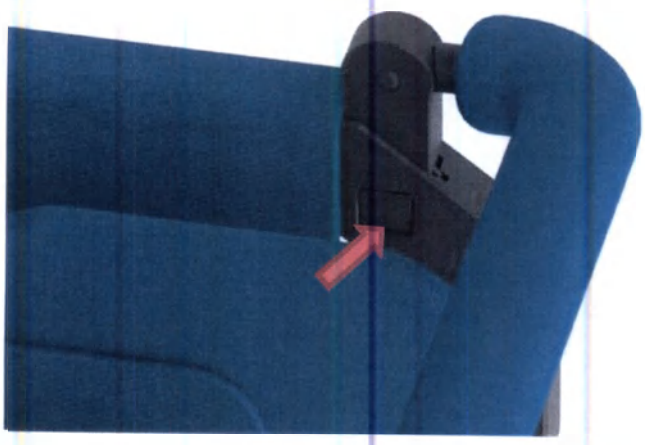

Рис. 30 *Снятие удерживающего поручня*

Нажмите на замок и вытащите его, *Рис. 30.*

8.13 Регулирование, установка и разборка стола

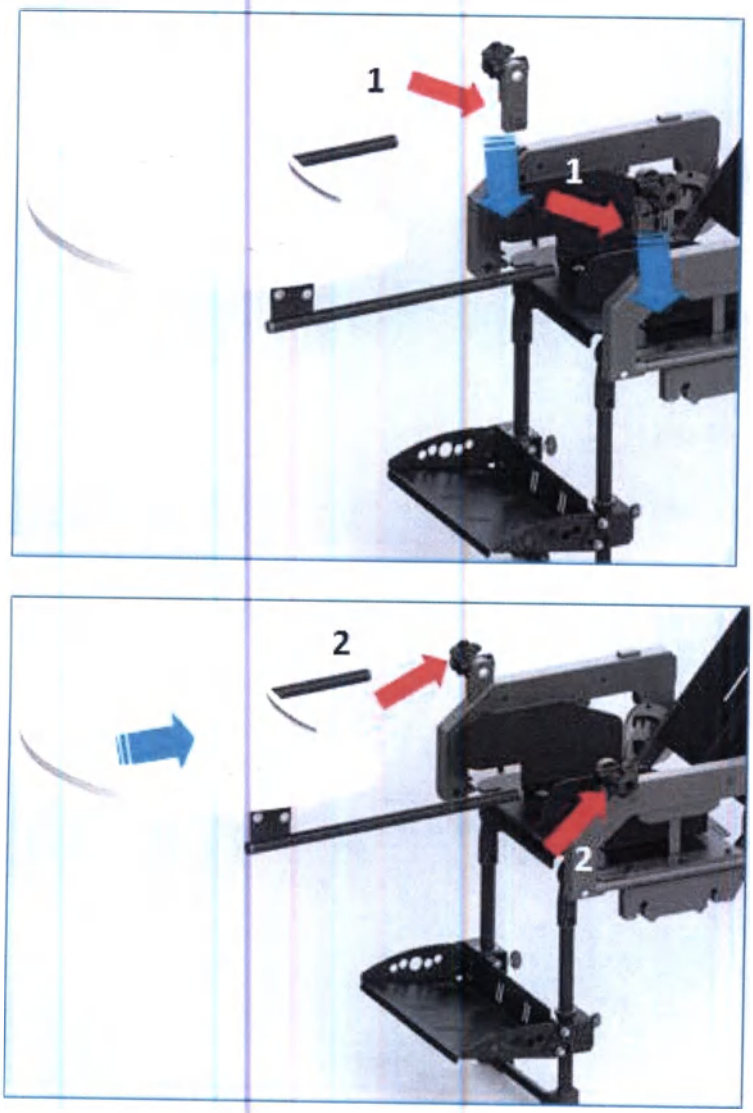

Рис. 31 *Установка стола*

ООО ЦИРМИ INFO@CIRMI.RU WWW.GOSZDRAVNADZOR.RU

Чтобы установить стол *Рис. 31*, вставьте адаптеры для крепления стола 1, затем задвиньте столик, используя трубки в адаптерах. Зафиксируйте ручки 2, чтобы предотвратить скольжение стола.

Рис. 32 *Угловая регулировка стола*

Регулировка столешницы по углу создается путем ослабления двух болтов, расположенных над держателями стола под столешницей *Рис. 32*. После получения желаемого угла наклона затяните болты. Болты для регулирования находятся слева и справа от столика.

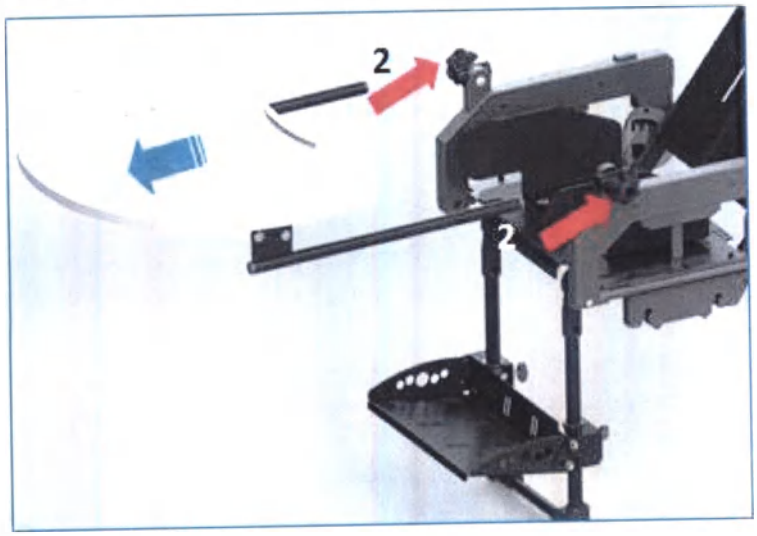

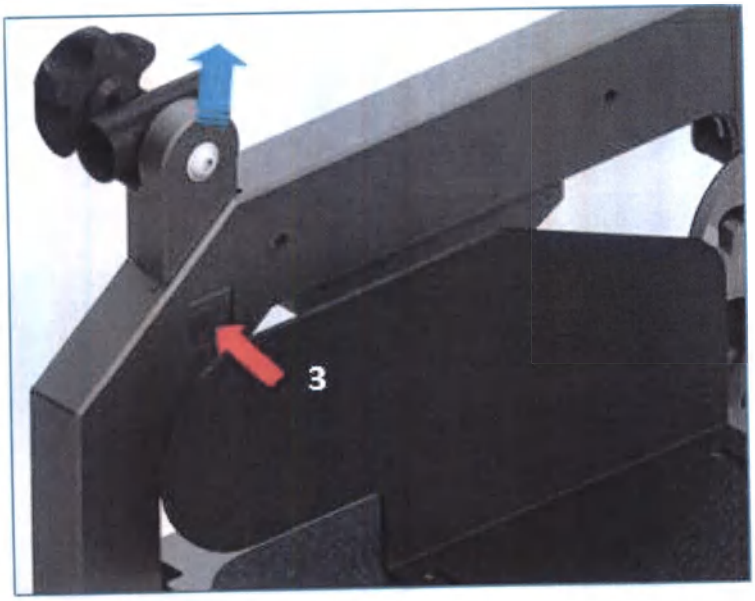

Рис. 33 *Разборка стола*

Чтобы убрать стол, открутите ручку (2) *Рис. 34*, затем выньте стол. Чтобы убрать адаптер, нажмите на кнопку (3) и выньте адаптеры с обеих сторон сидения.

ООО ЦИРМИ INFO@CIRMI.RU WWW.GOSZDRAVNADZOR.RU

REPERTORIUM A VERTE!
KANCELARIA NOTARIALNA
Piotr Król

8.14 Регулировка подножки

Рис. 35 Регулировка угла подножки

Ослабьте нижние винты, установите правильный угол и снова закрепите болты. *Рис. 35*

9 ТЕХНИЧЕСКОЕ ОБСЛУЖИВАНИЕ И ТЕКУЩИЙ РЕМОНТ

9.1 Уход

Покрытие кресло-коляски не вызывает раздражение кожи. Кресло-коляска, как любое медицинское изделие, должно содержаться в чистоте и использоваться в соответствии с инструкцией производителя.

- Лакокрасочные покрытия и пылезащитные чехлы из ткани следует чистить влажной тряпкой. Разрешается использовать мягкодействующие моющие средства или чистящие средства на энзимной основе. При необходимости можно чистить с помощью пылесоса или мягкой щетки.
- Разрешается осуществлять чистку поролоновых вставок смоченной водой тряпкой и мягкодействующих моющих средств. Выполнив данные действия, вставки должны быть хорошо просушены при комнатной температуре.
- Наружные поверхности кресел должны быть устойчивы к воздействию 1%-го раствора монохлорамина ХБ по ГОСТ 14193-78 и растворов моющих средств, применяемых при дезинфекции.

ВНИМАНИЕ! ОБИВКА КОЛЯСКИ ДОЛЖНА БЫТЬ ХОРОШО ПРОСУШЕНА ПЕРЕД ПОВТОРНЫМ ИСПОЛЬЗОВАНИЕМ.

- Следует регулярно защищать раму, удалять загрязнения.
- Не используйте химические вещества.
- Не стирать обивку в стиральной машине.
- Следует избегать прямых солнечных лучей и проверять температуру в месте сидения перед помещением ребенка вовнутрь.

Внимание! Не используйте чистящие средства, содержащие растворители или масляные компоненты!

9.2 Обслуживание

При каждом использовании проверяйте кресло-коляски на предмет повреждений. В случае неисправности или деформации срочно обратитесь для проверки в специализированный сервисный центр. Небрежный или ненадлежащий уход и обслуживание ведут к сокращению срока службы.

ООО ЦИРМИ INFO@CIRMI.RU WWW.GOSZDRAVNADZOR.RU

9.3 Ремонт

Для проведения ремонтных работ обратитесь в специализированный сервисный центр. В целях безопасности для ремонта в качестве замены должны использоваться только оригинальные запчасти.

10 ГАРАНТИЯ

10.1 Гарантия распространяется на производственные дефекты при предоставлении товарных документов и письменной рекламации. Изготовитель не несет ответственности в случае неправильного использования, использования не по назначению, небрежности и нарушений условий хранения. Гарантия не применяется к продуктам, которые были повреждены в результате ненадлежащего или неправильного использования, или если был выполнен ремонт, или внесены какие-либо изменения в продукт любым лицом кроме Производителя и сервисного центра.
Адрес для обращения на территории РФ:
Общество с ограниченной ответственностью «Завод специального оборудования»
(ООО «ЗСО») РФ, 600001, г. Владимир, ул. Дворянская, д. 27а, корпус 2, пом. 24
Конт.тел. (4922) 52-58-58
LIW Care Technology z o. o. (производитель) предоставляет два года гарантии на оборудование с даты покупки.
Устройство, отправляемое на сервисное обслуживание, должно пройти чистку обивки или если невозможно постирать, обивку необходимо снять. В случае доставки грязного устройства в сервис, производитель в праве отказать производить ремонт.
Данная гарантия не распространяется на:

- Утилизированные части или поврежденные детали из-за ненадлежащего использования (в частности, но не исключительно из-за выданных неверных инструкций или при неблагоприятных условиях) или неверного хранения,
- Повреждение в следствии изменений или дополнений к устройству, выполненных пользователем или третьей стороной,
- Повреждение в следствии ненадлежащей чистки или ухода за изделием, выполненных пользователем или третьей стороной,
- Повреждение в следствии обычного износа или старения изделия,
- Повреждение в следствии халатного отношения пользователя (в частности, но не исключительно в уходе и чистке изделия),
- Повреждение, вызванное форс-мажорными обстоятельствами,
- Повреждение, вызванное внешними событиями (загрязнение окружающей среды, ущерб технический).

10.2 Гарантийный ремонт или замена будут произведены в течение 30 дней с момента доставки изделия пользователем в LIW Care Technology z o. o.
10.3 После гарантийного ремонта изделие будет доставлено за счет компании LIW Care Technology z o. o. на адрес доставки. В случае если правильно адресованный пакет пользователь не заберет, он будет обязан покрыть все расходы, связанные с транспортированием и хранением изделий.
10.4 Средний срок службы до списания кресел-колясок не менее 5 лет.
10.5 За предельное состояние принимают состояние кресло-коляски, при котором восстановление его работоспособности невозможно либо экономически нецелесообразно (стоимость годового ремонта превышает половину стоимости нового кресла-коляски).

ООО ЦИРМИ INFO@CIRMI.RU WWW.GOSZDRAVNADZOR.RU

REPERTORIUM A VERTE!
KANCELARIA NOTARIALNA
Piotr Król

11 ТРАНСПОРТНАЯ И ПОТРЕБИТЕЛЬСКАЯ УПАКОВКА И МАРКИРОВКА

Модель:	Baffin Buggy
SN	BB - 10000
	60 кг
Размер:	-
Тип шасси:	-
Принадлежности:	…….
Год изготовления:	2017.
РУ …от …	
	ООО «ЛИВ КЭР Технолоджи» Польша, Лодзь, 94-406, ул. Голфова, 7

12 ЗНАЧЕНИЕ СИМВОЛОВ

Наименование производителя и дата производства

SN Серийный номер

Допустимый вес пациента

Примечание! Следуйте инструкции

Избегать контакта с водой

Направление для разблокировки

Направление движения

Знак соответствия Директиве об изделиях медицинского назначения 93/42 EEC Приложение V

13 УСЛОВИЯ ТРАНСПОРТИРОВКИ, УСЛОВИЯ ХРАНЕНИЯ.

13.1 Кресла должны быть исправными после воздействия на них в упаковке для транспортирования следующих климатических и механических нагрузок:

а) температуры окружающего воздуха от - 50°С до +50°С;

б) относительной влажности воздуха 100 % при температуре +25°С;

в) вибрационной нагрузки амплитудой перемещения 0,35 мм в диапазоне частот от 10 до 55 Гц.

г) ударной нагрузки с пиковым ударным ускорением 10g при длительности действия ударного ускорения 16 м/с.

13.2 Условия транспортирования кресел должны соответствовать условиям 5 по ГОСТ 15150.

13.3 Условия хранения кресел должны соответствовать группе 2 ГОСТ 15150.

ООО ЦИРМИ INFO@CIRMI.RU WWW.GOSZDRAVNADZOR.RU

14 УСЛОВИЯ ПРИМЕНЕНИЯ И ЭКСПЛУАТАЦИИ.

14.1 Изделия можно эксплуатировать от - 45 до +40 °С при относительной влажности воздуха до 98%. Допускается эксплуатировать в неблагоприятных условиях, таких как дождь, снег.

14.2 Кресло-коляски должны сохранять работоспособность при резком изменении значений температуры внешней среды в диапазоне от +20°С до -45°С в течении 15 минут.

15 УТИЛИЗАЦИЯ

По истечению срока службы или списанию по причине выхода из строя изделие подлежит утилизации. Средства технические для реабилитации инвалидов относятся к классу риска отходов А и должны быть утилизированы согласно «Санитарно-эпидемиологическим требованиям к обращению с медицинскими отходами» 2.1.7.2790-10. Утилизация допускается совместно с бытовыми отходами.

16 ПЕРЕЧЕНЬ СТАНДАРТОВ

ГОСТ Р 51083-2015 Кресла-коляски Общие технические условия.

ISO 10993-5:2009 Биологическая оценка медицинских изделий. Часть 5. Испытания на цитотоксичность in vitro.

ГОСТ Р 50444-92 Приборы, аппараты и оборудование медицинские. Общие технические условия.

ГОСТ Р 51632-2014 Технические средства реабилитации людей с ограничениями жизнедеятельности. Общие технические требования и методы испытаний.

ГОСТ Р ИСО 7176-8-2015 Кресла-коляски. Часть 8. Требования и методы испытаний на статическую, ударную и усталостную прочность.

ГОСТ Р ИСО 7176-16-2015 Кресла-коляски. Часть 16. Стойкость к возгоранию устройств поддержания положения тела.

17 ОСТАТОЧНЫЕ РИСКИ

В ходе анализа риска проведенного производителем остаточные риски отсутствуют.

ООО ЦИРМИ INFO@CIRMI.RU WWW.GOSZDRAVNADZOR.RU

REPERTORIUM A VERTE!
KANCELARIA NOTARIALNA
Piotr Król
90-539 Łódź, ul. Żwirki 19

ПАСПОРТ

Изготовитель: ООО «ЛИВ КЭР Технолоджи»

Адрес: Польша, Лодзь, 94-406, ул. Голфова, 7 (LIW CARE Technology Sp. z o.o. ul. Golfowa 7, 94-406 Łódź, Polska.

Модель: Buffin Buggy

Максимальная масса пользователя, кг: 60

Ссылка на стандарт	Наименование характеристики	min	max	Ссылка на стандарт	Наименование характеристики	min	max
	Полная длина с подножкой, мм	900			Угол наклона сиденья, ...°	-45	15
	Полная ширина, мм	670			Эффективная глубина сиденья, мм	200	300
	Длина сложенного кресла-коляски, мм	880			Эффективная ширина сиденья, мм	170	400
	Ширина сложенного кресла-коляски, мм	580			Высота сиденья, мм	590	
	Высота сложенного кресла-коляски, мм	400			Угол наклона спинки, ...°	20	90
	Общая масса, кг	20,5			Высота спинки, мм	540	
	Масса самой тяжелой части, кг	8,3			Длина подножки, мм	160	350
	Высота подлокотника, мм	120			Угол наклона подножки, ...°	0	20
	Горизонтальное положение оси, мм	175			Расстояние от подлокотника до спинки, мм	270	
	Высота препятствия, мм	120			Минимальный радиус разворота, мм	1120	

ООО ЦИРМИ INFO@CIRMI.RU WWW.GOSZDRAVNADZOR.RU

ИНСТРУКЦИЯ ПО ЭКСПЛУАТАЦИИ
КРЕСЛО-КОЛЯСКИ ИНВАЛИДНЫЕ С ПРИНАДЛЕЖНОСТЯМИ
КРЕСЛО-КОЛЯСКА ИНВАЛИДНОЕ BAFFIN NEOSIT HIGH-LOW

Версия 1 от 17.12.2018

ООО ЦИРМИ INFO@CIRMI.RU WWW.GOSZDRAVNADZOR.RU

REPERTORIUM A VERTE!
KANCELARIA NOTARIALNA
Piotr Król
90-539 Łódź, ul. Żwirki 19

ВНИМАНИЕ! ПРОИЗВОДИТЕЛЬ НЕСЕТ ОТВЕТСТВЕННОСТЬ ТОЛЬКО ЗА ОБОРУДОВАНИЕ, ПРИОБРЕТЕННОЕ У ОФИЦИАЛЬНЫХ ПРЕДСТАВИТЕЛЕЙ КОМПАНИИ LIW CARE TECHNOLOGY ИЛИ В СПЕЦИАЛИЗИРОВАННЫХ МАГАЗИНАХ ПО ПРОДАЖЕ МЕДИЦИНСКОГО ОБОРУДОВАНИЯ, ПРЕДСТАВЛЯЮЩИХ КОМПАНИЮ LIW CARE TECHNOLOGY В ПОЛЬШЕ.

Наименование организации-производителя:
ООО «ЛИВ КЭР Технолоджи» Польша, Лодзь, 94-406, ул. Голфова, 7 (LIW CARE Technology Sp. z o.o. ul. Golfowa 7, 94-406 Łódź, Polska.
Наименование организации-разработчика:
ООО «ЛИВ КЭР Технолоджи» Польша, Лодзь, 94-406, ул. Голфова, 7 (LIW CARE Technology Sp. z o.o. ul. Golfowa 7, 94-406 Łódź, Polska.
Адрес места производства:
Польша, Лодзь, 94-406, ул. Голфова, 7 (Golfowa 7, 94-406 Łódź, Polska).
Уполномоченный представитель производителя в РФ: Общество с ограниченной ответственностью «Завод специального оборудования» 600001, г. Владимир, ул. Дворянская, д. 27а, корпус 2, пом. 24.

1 ВВЕДЕНИЕ

Кресло-коляска инвалидное Baffin neoSIT High-Low (далее по тексту - коляска, кресло-коляска) разработанное компанией LIW Care Technology Sp. z o.o., является инновационным изделием с суперсовременными функциями, обеспечивающими анатомическое расположение тела пользователя. Оно представляет собой альтернативу как готовым коляскам с ограниченным диапазоном регулировок, так и коляскам, изготовленным по индивидуальным заказам, которые, хотя и адаптированы под потребителя, имеют мало дополнительных коррекционных функций.
При наличии множества возможностей для адаптирования коляски к анатомическим формам тела и коррекции искривления позвоночника пользователя также сделано все для обеспечения простоты и легкости эксплуатации и регулировки изделия.
Просим внимательно изучить настоящую инструкцию перед эксплуатацией изделия. Для обеспечения полной безопасности и комфорта как пользователей, так и сопровождающих лиц, а также во избежание потенциальных повреждений изделия, важно следовать всем инструкциям и рекомендациям. При наличии нескольких или новых лиц, осуществляющих уход, они должны пройти инструктаж по эксплуатации изделия и получить копию данного документа, либо должны знать, где находится данная инструкция, для обращения за справками. Бесплатный инструктаж также доступен при обращении к дистрибьюторам.

2 ПРАВИЛА ОБЩЕЙ БЕЗОПАСНОСТИ

2 ПРАВИЛА ОБЩЕЙ БЕЗОПАСНОСТИ

Для ООО ЛИВ Кэр Технолоджи, самым важным является защитить пациентов, которые используют наше оборудование. Для обеспечения безопасности пользователей коляски Baffin neoSIT High-Low необходимо следовать рекомендациям:

1. Пожалуйста, прочитайте Инструкцию перед началом использования. В случае возникновения вопросов или сомнений, пожалуйста, свяжитесь с вашим продавцом или производителем. Контакты можно уточнить на нашем сайте: www.liwcare.pl/ru
2. Пожалуйста, удостоверьтесь, что вся информация, советы и предупреждения, содержащиеся в этих главах, вам понятны.
3. Никогда не оставляйте вашего ребенка в коляске без внимания.
4. Неправильная эксплуатация коляски может поставить под угрозу здоровье человека, а также может привести к травмам.

ООО ЦИРМИ INFO@CIRMI.RU WWW.GOSZDRAVNADZOR.RU

5. При использовании коляски также, как при установке и регулировке механизма, необходимо обратить внимание на движущиеся части, которые создают риск захвата тела в отверстиях или между элементами. После каждой регулировки вы должны стабилизировать положение, осторожно затянув болты, и убедиться, что все компоненты правильно установлены и заблокированы.

6. Если ребенок находится в коляске, убедитесь, что он надежно закреплен ремнями.

7. Коляска Baffin neoSIT High-Low может использоваться только одним человеком.

8. Запрещается перевозить ребенка в коляске Baffin neoSIT High-Low во время использования общественного или личного транспорта, такого как автобус, трамвай, троллейбус, поезд.

9. Запрещается перевозить ребенка в коляске Baffin neoSIT High-Low во время вождения автомобиля – сидение коляски не является автомобильным креслом. Ребенок не должен стоять на сидении во время вождения.

10. Запрещается перевозить коляску по лестнице вверх или вниз как с ребенком, так и без.

В данной Инструкции для продукции ООО ЛИВ Кэр Технолоджи вы найдете информацию со знаком «ВНИМАНИЕ!». Он используется для привлечения особого внимания читателя к тексту. Это выглядит следующим образом:

ВНИМАНИЕ! ЗНАК ИСПОЛЬЗУЕТСЯ, ЧТОБЫ ПРИВЛЕЧЬ ВНИМАНИЕ ЧИТАТЕЛЯ К ТЕКСТУ, КОТОРЫЙ ОБОЗНАЧЕН ДАННЫМ СИМВОЛОМ. НЕПРАВИЛЬНОЕ СЛЕДОВАНИЕ ИНСТРУКЦИИ МОЖЕТ УГРОЖАТЬ ЗДОРОВЬЮ И БЕЗОПАСНОСТИ ПОЛЬЗОВАТЕЛЯ ИЛИ МОЖЕТ ПРИВЕСТИ К ПОВРЕЖДЕНИЮ ИЗДЕЛИЯ.

3 НАЗНАЧЕНИЕ МЕДИЦИНСКОГО ИЗДЕЛИЯ И ПРИНЦИПЫ ДЕЙСТВИЯ

Кресла-коляски предназначены для пациентов с нарушениями осанки и мышечной дисфункцией. Особые условия включают ДЦП, мышечную дистрофию, паралич различных видов, тетраплегию и параплегию. Может использоваться при лечении с целью предотвратить последствия дефектов осанки и связанных с ними нарушений. Кресла-коляски так же используются для перемещения в них пациентов. Изделие позволяет установить позвоночник и таз в правильное (оптимальное) положение. Инновационным отличием данного варианта исполнения является возможность «роста» вместе с пациентом, поскольку имеется регулировка по положению и росту. При возникновении вопросов или сомнений в первую очередь свяжитесь с поставщиком изделия/лечащим врачом.

4 ПОКАЗАНИЯ И ПРОТИВОПОКАЗАНИЯ К ПРИМЕНЕНИЮ.

4.1 Показания

Кресла-коляски предназначены для детей, страдающих параличом, триплегией, параплегией, диплегией, гемиплегией или гемипарезом.

Рекомендуется для детей, у которых диагностирован:

- церебральный паралич
- мышечная дистрофия
- паралич
- спина бифида
- миеломенингоцеле
- повреждение позвоночника
- черепно-мозговая травма
- апоплексия
- прочие заболевания, связанные с парезом, параличом, нарушениями опорно-двигательного аппарата, позволяющими самостоятельное движение.

ООО ЦИРМИ INFO@CIRMI.RU WWW.GOSZDRAVNADZOR.RU

REPERTORIUM A VERTE!
KANCELARIA NOTARIALNA
Piotr Król

4.2 Противопоказания

Значительно выраженные нарушения психических функций, приводящие к выраженному снижению или отсутствию критической оценки своего состояния и ситуации в целом; последствия заболеваний, травм и дефектов, приводящие к прогрессированию патологического процесса в положении инвалида сидя. Относительные медицинские противопоказания: наличие эпилептических припадков с нарушением сознания.

5 ТЕХНИЧЕСКИЕ ХАРАКТЕРИСТИКИ

Кресло-коляска Baffin neoSIT High-Low представлена в трех размерах. Габариты указаны в таблице 1 ниже и на схематичном изображении рисунка 1 и рисунка 1.1:

Таблица 1

№	Позиция	Обозначение	Габаритные размеры		
			S	M	L
1	Габаритная ДхШхВ, мм	-	830x700x1160	830x700x1160	830x700x1160
2	Габаритная ДхШхВ в сложенном виде, мм	-	850x660x420	850x660x420	850x660x420
3	Высота рукоятки, мм	**HH**	900-1160	900-1160	900-1160
4	Расстояние между подголовником и спинкой, мм	**DH**	0-200	0-200	0-200
5	Высота расположения подголовника над сиденьем, мм	**HHS**	420-620	500-700	580-780
6	Высота сиденья, мм	**SH**	430-560	430-560	430-560
7	Высота спинки, мм	**BH**	420	500	580
8	Ширина спинки, мм	**WB**	150-300	150-300	200-320
9	Угол наклона спинки, град.°	**BA**	-5/25	-5/25	-5/25
10	Длина базы, мм	**BL**	850	850	850
11	Ширина базы, мм	**BW**	660	660	660
12	Высота подножки, мм	**FH**	170-270	170-270	280-380
13	Длина подножки, мм	**FL**	180	215	240
14	Диаметр колеса (переднего, мм	**WDF**	200	200	200
15	Диаметр колеса (заднего), мм	**WDR**	320	320	320
16	Глубина сиденья, мм	**SD**	200-310	200-310	270-400
17	Ширина сиденья, мм	**SW**	150-300	150-300	200-320
18	ДхШхВ подлокотника, мм	-	270x85x130-180	270x85x130-180	270x85x180-230
19	Угол наклона подлокотника, град.°	-	0	0	0
20	Расстояние между подлокотниками, мм	**DA**	330-510	330-510	350-530
21	Расположение фронтального узла подлокотника, мм	-	180-230	180-230	195-245
22	Угол наклона подножки, град. °	**FA**	-10/45	-10/45	-10/45

ООО ЦИРМИ INFO@CIRMI.RU WWW.GOSZDRAVNADZOR.RU

23	Клиренс опоры стопы, мм	**FC**	120-220	120-220	80-280
24	Угол наклона опоры стопы, град.°	**FA1**	0-15	0-15	0-15
25	Угол наклона сиденья, град.°	**TA**	-10/30	-10/30	-10/30
26	Высота боковых опор, мм	**LH**	160-350	160-400	200-450
27	Диаметр вращения, мм	-	1720	1720	1720
28	Ширина разворота, мм	-	1040	1040	1040
29	Клиренс коляски, мм	**WC**	185	185	185
30	Горизонтальное положение оси ведущего колеса, мм	-	175	175	175
31	Вертикальное положение оси ведущего колеса, мм	-	410	410	410
32	Максимальный вес пациента, кг	-	80	80	80
33	Масса коляски, кг	-	25	25	25
Примечание: Допустимые отклонения и допуски для размеров: ±5%					

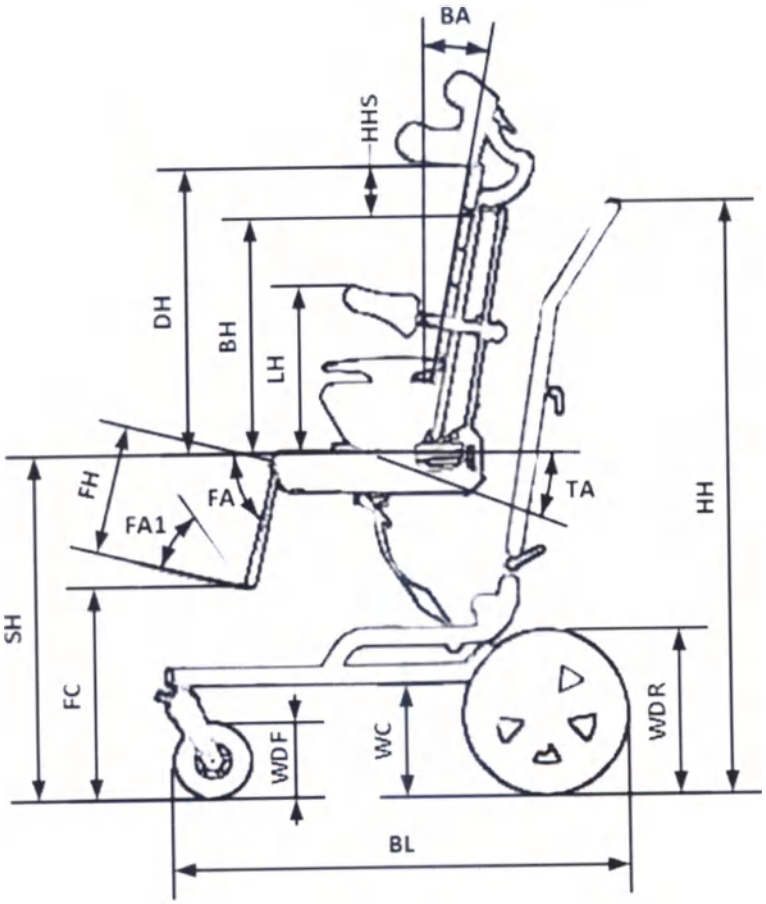

Рис.1

ООО ЦИРМИ INFO@CIRMI.RU WWW.GOSZDRAVNADZOR.RU

REPERTORIUM A VERTE!
KANCELARIA NOTARIALNA
Piotr Król
90-539 Łódź ul. Żwirki 19

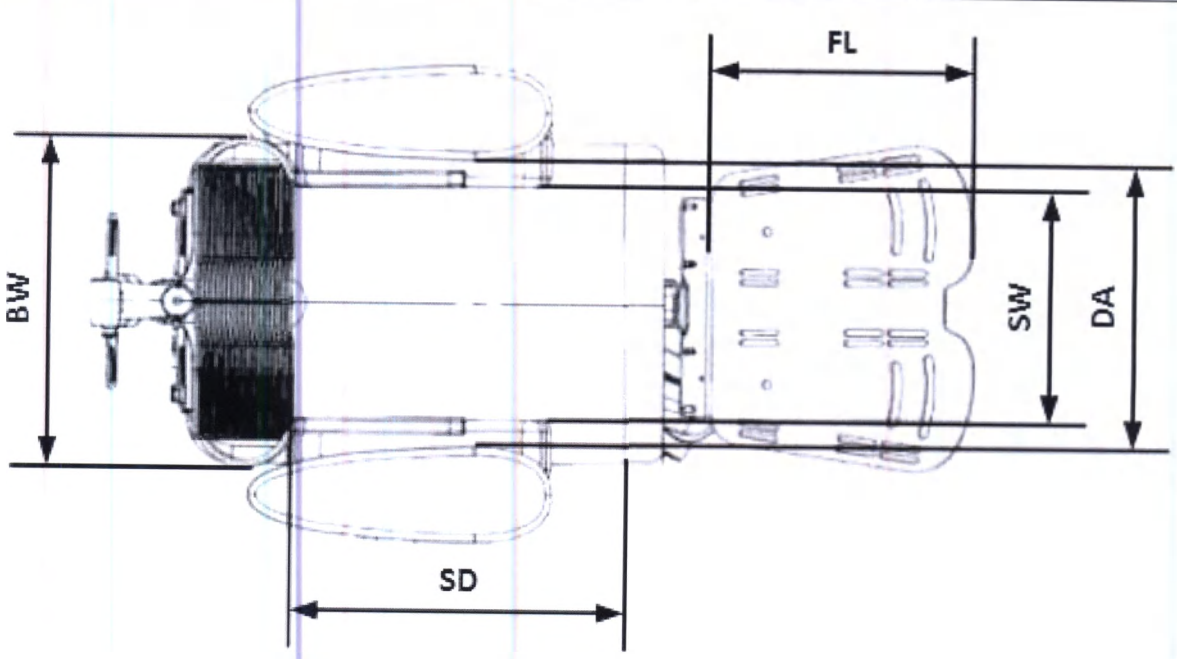

Рис.1.1

Кресло может быть установлено на три разных типа рамы, характеристики и схематичные изображения представлены в п.5.1

5.1 Шасси B и C на рисунке 2 конструктивно ничем не отличаются друг от друга. Разница в колесах, для шасси A и B диаметр колес одинаковый - 7,5 см. Для шасси C диаметр передних колес – 200 мм, задних – 320 мм.

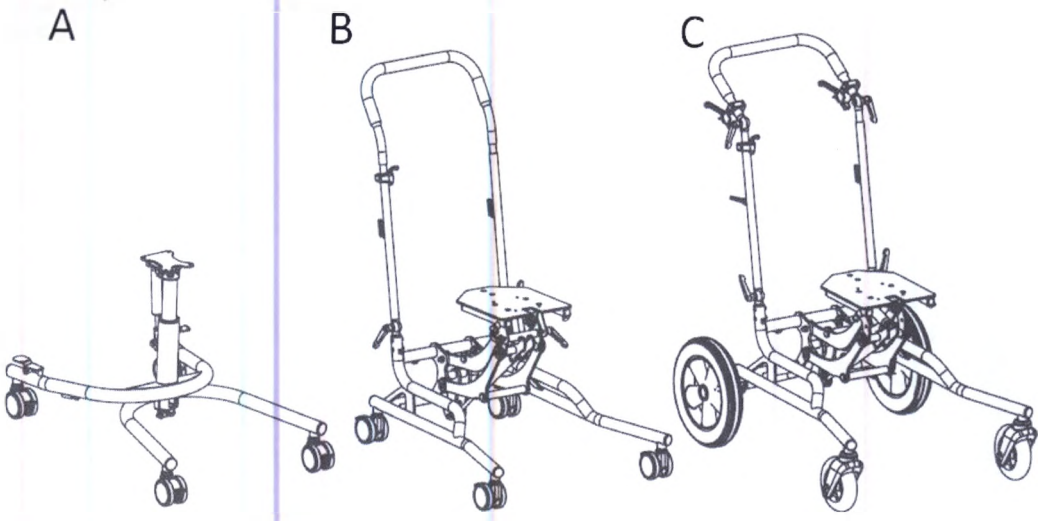

Рис. 2

ООО ЦИРМИ INFO@CIRMI.RU WWW.GOSZDRAVNADZOR.RU

Домашняя рама А

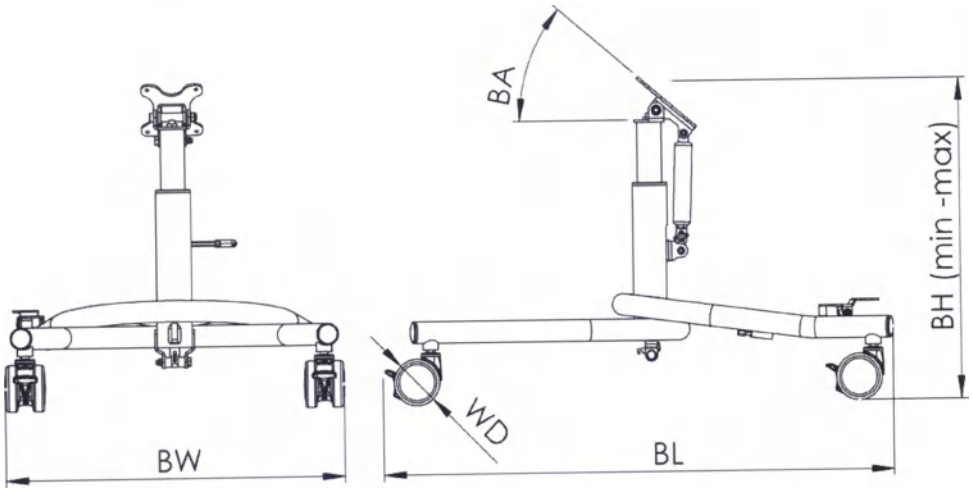

Рис. 3

Таблица 3

№	Параметр	Обозначение	Размер (см)
1	Ширина рамы	BW	55
2	Длина рамы	BL	84
3	Высота платформы	BH	40÷52
4	Угол наклона платформы	BA	$-5^0 \div 30^0$
5	Диаметр колес	WD	7,5

Рама В (домашняя)

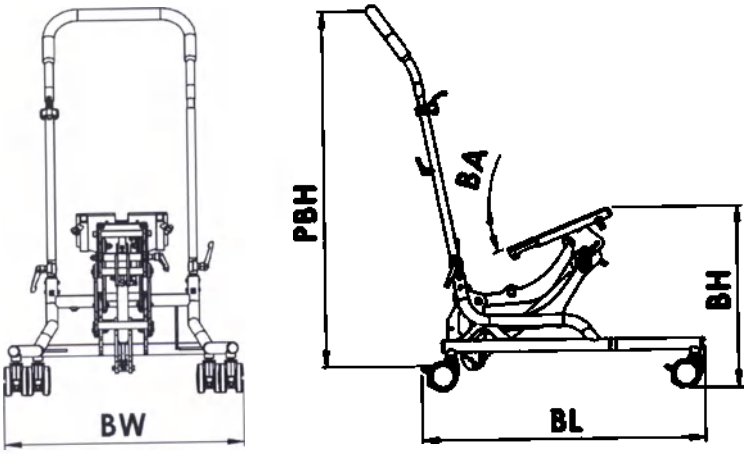

Рис. 4

ООО ЦИРМИ INFO@CIRMI.RU WWW.GOSZDRAVNADZOR.RU

REPERTORIUM A VERTE!
KANCELARIA NOTARIALNA
Piotr Król
90-539 Łódź, ul. Żwirki 19

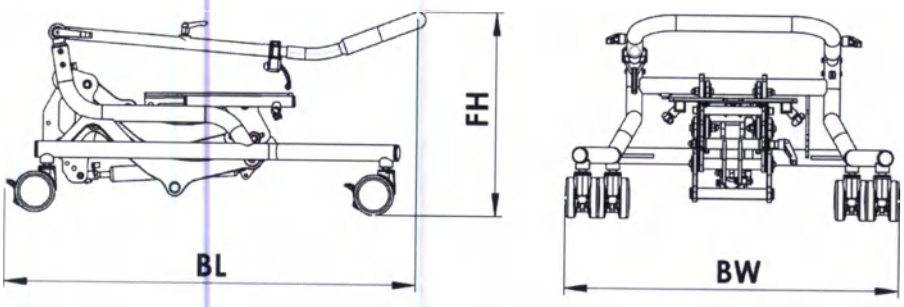

Рис. 5

Таблица 4

№	Параметр	Обозначение	Размер (см)
1	Ширина рамы	BW	67
2	Длина рамы	BL	86
3	Высота платформы	BH	19÷55
4	Высота ручки	PBH	95÷120
5	Угол наклона платформы	BA	-10⁰÷30⁰
6	Диаметр заднего колеса	RWD	7,5
7	Диаметр переднего колеса	FWD	7,5
8	Высота рамы после складывания	FH	37

Рама С (уличная)

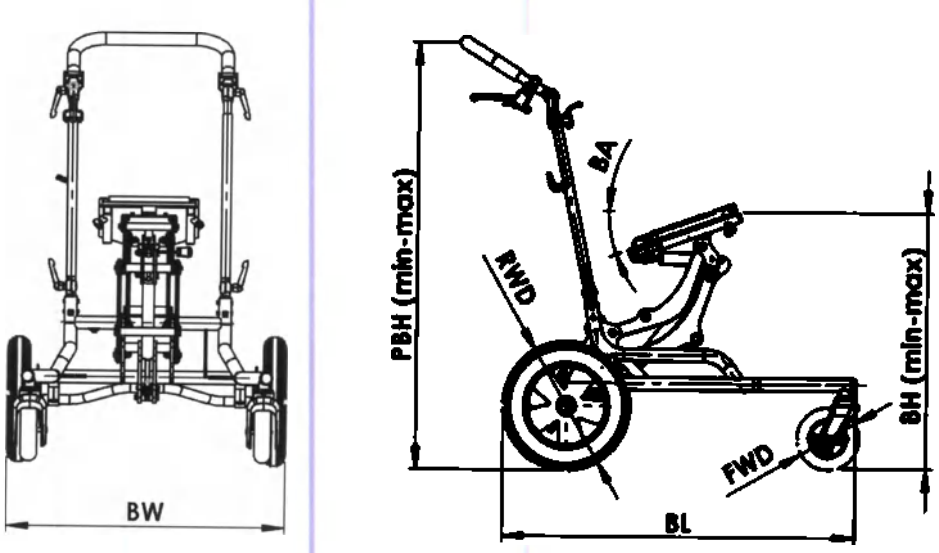

Рис. 6

ООО ЦИРМИ INFO@CIRMI.RU WWW.GOSZDRAVNADZOR.RU

ПАСПОРТ

Изготовитель: ООО «ЛИВ КЭР Технолоджи»

Адрес: Польша, Лодзь, 94-406, ул. Голфова, 7 (LIW CARE Technology Sp. z o.o. ul. Golfowa 7, 94-406 Łódź, Polska.

Модель: Buffin neoSIT RS Размер S

Максимальная масса пользователя, кг: 80

Ссылка на стандарт	Наименование характеристики	min	max	Ссылка на стандарт	Наименование характеристики	min	max
	Полная длина с подножкой, мм	830			Угол наклона сиденья, ...°	20	
	Полная ширина, мм	550			Эффективная глубина сиденья, мм	200	310
	Длина сложенного кресла-коляски, мм	830			Эффективная ширина сиденья, мм	150	300
	Ширина сложенного кресла-коляски, мм	550			Высота сиденья, мм	430	560
	Высота сложенного кресла-коляски, мм	400			Угол наклона спинки, ...°	-5	25
	Общая масса, кг	25			Высота спинки, мм	420	
	Масса самой тяжелой части, кг	12			Длина подножки, мм	180	
	Высота подлокотника, мм	130	180		Угол наклона подножки, ...°	-10	45
	Горизонтальное положение оси, мм	-			Расстояние от подлокотника до спинки, мм	180	230
	Высота препятствия, мм	71			Минимальный радиус разворота, мм	1000	

ООО ЦИРМИ INFO@CIRMI.RU WWW.GOSZDRAVNADZOR.RU

REPERTORIUM A VERTE!
KANCELARIA NOTARIALNA
Piotr Król
90-539 Łódź, ul. Żwirki 19

STRONA NIEZADRUKOWANA

ООО ЦИРМИ INFO@CIRMI.RU WWW.GOSZDRAVNADZOR.RU

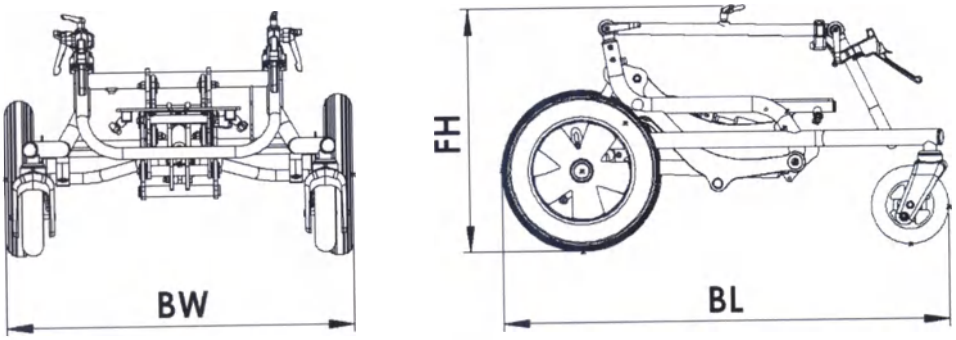

Рис. 7

Таблица 5

№	Параметр	Обозначение	Размер (см)
1	Ширина рамы	BW	67
2	Длина рамы	BL	86
3	Высота платформы	BH	29÷65
4	Высота ручки	PBH	95÷120
5	Угол наклона платформы	BA	-10°÷30°
6	Диаметр заднего колеса	RWD	31
7	Диаметр переднего колеса	FWD	15
8	Высота рамы после складывания	FH	17

6 БАЗОВАЯ КОМПЛЕКТАЦИЯ КРЕСЛА-КОЛЯСКИ Baffin neoSIT High-Low

Рис.8

ООО ЦИРМИ INFO@CIRMI.RU WWW.GOSZDRAVNADZOR.RU

REPERTORIUM A VERTE!
KANCELARIA NOTARIALNA
Piotr Król
90-539 Łódź, ul. Żwirki 19

Кресло-коляска состоит из:

1. Подголовник neoSIT
2. Ручка для сопровождающего лица
3. Спинка
4. Подлокотники Sit
5. Рама B
6. Малые колеса Sw
7. Боковые упоры neoSIT
8. Сиденье
9. Единая платформа для стоп Sin
10. Ремень жилет Vb

6.2 По требованию заказчика кресла могут дополнительно комплектоваться дополнительными принадлежностями, приведенные в таблице 2:

Принадлежности	Характеристики	Масса, кг
Стол H1	Длина: 350 мм; Ширина: 400 мм	1
Подголовник neoSIT	Ширина: 200 мм; Высота: 150 мм	0,9
Боковые упоры neoSIT	Длина: 130 мм; Высота: 80мм	1,2
Ремень-жилет Vb	Ширина: 280 мм; Высота: 280 мм	0,3
Пятиточечный ремень Fpb	Ширина: 280 мм; Высота: 350 мм	0,2
Абдукторный ремень Ab	Ширина: 150-440 мм	0,2
Разделенная платформа для стоп Div	Ширина: 300 мм; Высота: 170-380 мм	2,5
Единая платформа для стоп Sin	Ширина: 280 мм; Высота: 170-380 мм	2,6
Подлокотники Sit	Длина x Ширина x Высота: 270x85x130-180 мм	1,7
Малые колеса Sw	⌀ 75 мм	0,4
Колеса Low	⌀ 200 мм	0,8
Колеса High	⌀ 320 мм	1,1

7 ДЕТАЛЬНОЕ ОПИСАНИЕ РЕГУЛИРОВКИ КРЕСЛА-КОЛЯСКИ Baffin neoSIT High-Low

ВНИМАНИЕ: Только квалифицированные специалисты имею право налаживать и производить регулировку данного изделия. Наладка и регулировка должны производиться квалифицированным врачом или уполномоченным квалифицированным персоналом.

ООО ЦИРМИ INFO@CIRMI.RU WWW.GOSZDRAVNADZOR.RU

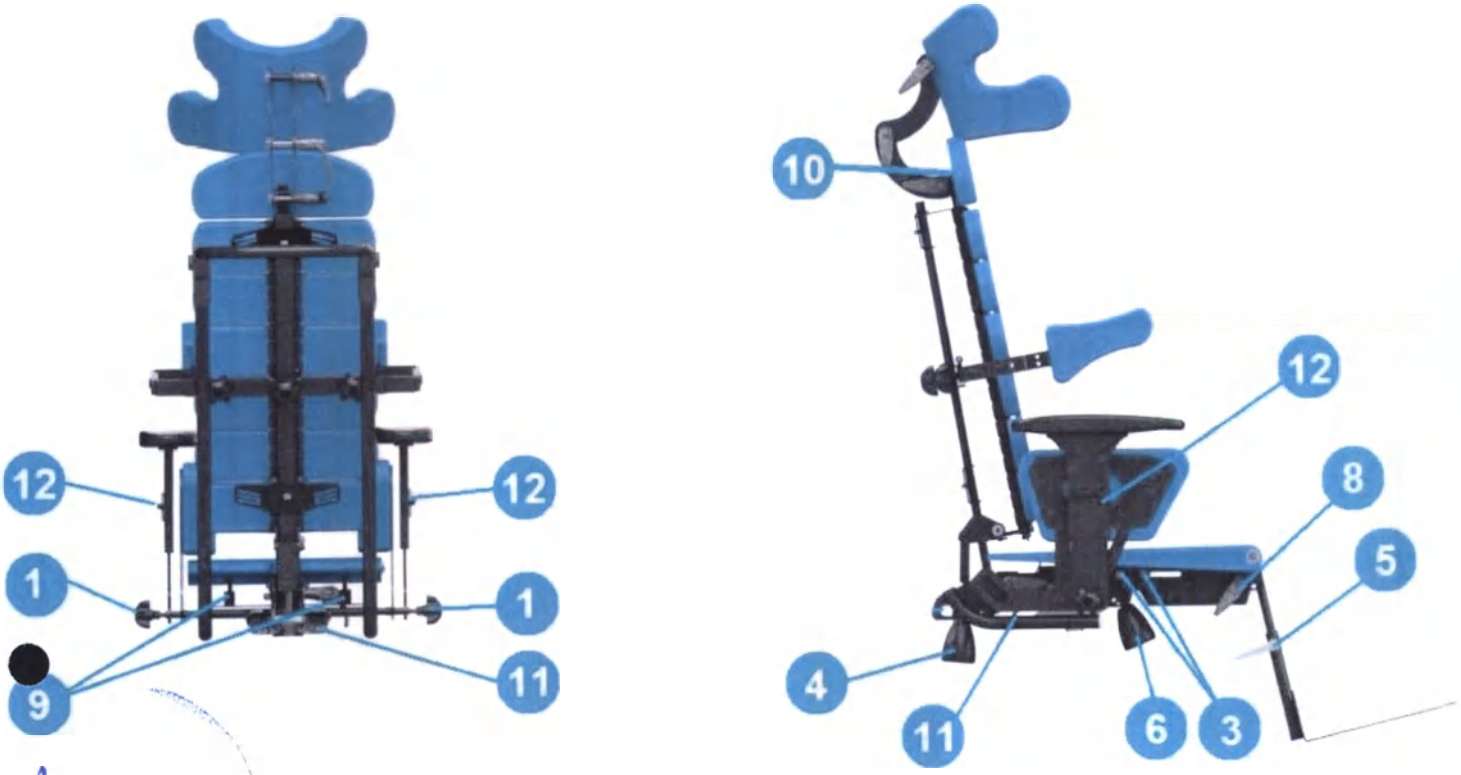

Рис. 9

7.1 Регулировка по ширине *Рис.9.*

Для регулировки боковых опор таза вращать рукоятку 1 вправо или влево до установки необходимого размера.

Регулировочные элементы расположены слева и справа, позволяя симметричное или асимметричное расположение таза пациента.

7.2 Регулировка по глубине *Рис.9.*

Для разблокировки ослабить болты 3 с обеих сторон. После этого отрегулировать глубину, толкая или выдвигая переднюю часть изделия. Затянуть болты 3.

7.3 Регулировка единой платформы для стоп Sin *Рис.9.*

Для разблокировки ослабить рукоятку 5. Установить подножку на необходимую длину. Затянуть рукоятку 5 для фиксации положения.

7.4 Регулировка угла наклона сиденья *Рис.9.*

Вращать рукоятку 6 до установки необходимого положения.

7.5 Регулировка угла наклона спинки *Рис.9.*

Вращать рукоятку 4 вправо или влево до получения необходимого угла.

7.6 Регулировка угла подножки *Рис.9.*

Ослабить рукоятку 8, установить требуемый угол, затянуть рукоятку 8.

7.7 Регулировка высоты упоров для бедер *Рис.9.*

Вращать винт 9 до установки необходимого положения.

ВНИМАНИЕ: Винты 9 расположены на изделии слева и справа и не зависят друг от друга, позволяя асимметричное расположение упоров для бедер.

Для облегчения регулировки можно снять с кресла обивку, что обеспечит доступ к упорам для бедер.

ООО ЦИРМИ INFO@CIRMI.RU WWW.GOSZDRAVNADZOR.RU

REPERTORIUM A VERTE!
KANCELARIA NOTARIALNA
Piotr Król

7.8 Регулировка спинки *Рис. 9.*

Спинка имеет уникальный дизайн, позволяющий пациенту зафиксировать коррекционную или анатомическую форму. Центральный стержень спинки состоит из нескольких независимых сегментов. Спинка может быть анатомически смоделирована после ослабления регулировочного винта 10. Установив спинку в оптимальное положение, затянуть регулировочный винт 10.

ВНИМАНИЕ: Регулировки, описанные в пп. 7.7 и 7.8 должны производиться очень точно, поскольку они влияют на положение позвоночника.

8 ДОПОЛНИТЕЛЬНЫЕ ОПЦИИ

8.1. Подголовник

8.1.1. Установка подголовника *Рис. 10*
- Ослабить верхний регулировочный винт 17.
-Установить фиксирующий кронштейн подголовника 15 на профиль спинки 16.
- Затянуть верхний регулировочный винт 17.

8.1.2 Регулировка подголовника *Рис. 10*
- Ослабить регулировочный рукоятки 18.
-Установить подголовник в требуемое положение.
- Затянуть рукоятки 18.

8.2 Боковые упоры

8.2.1 Установка боковых упоров *Рис. 10*
- Установить фиксирующий кронштейн подлокотника 20 на профиль спинки 16.
- Установить опорные пластины 21 в отверстия 22, расположенные на фиксирующем кронштейне упора.
- Затянуть крепежный винт 23.

8.2.2 Регулировка боковых упоров по ширине *Рис. 10*
- Ослабить винты 24 и 25.
- Отрегулировать расстояние между подлокотниками
- Затянуть винты 24 и 25.

8.2.3 Регулировка боковых упоров по высоте *Рис. 10*
- Ослабить винт 23.
- Поднять или опустить подлокотник 20
- Затянуть винт 23.

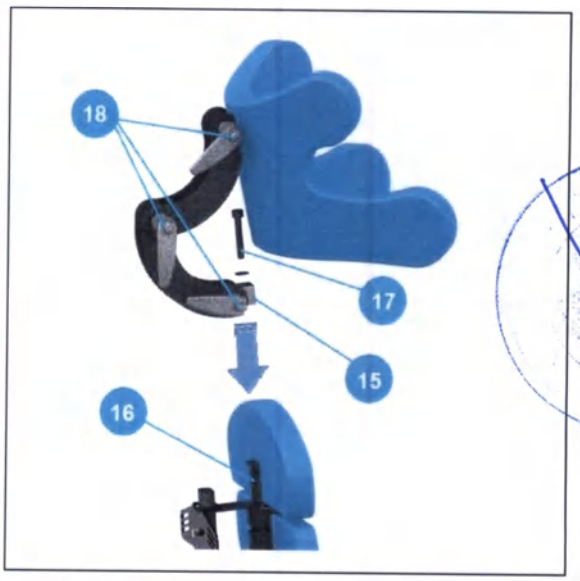

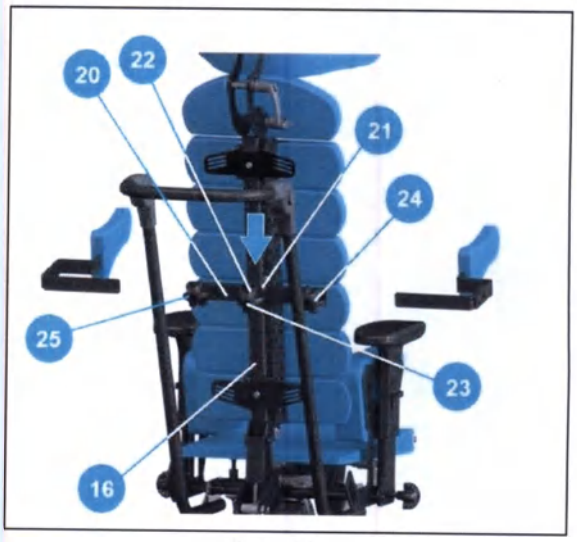

Рис. 10

8.3 Установка и регулировка ремня-жилета, абдукторных ремней и пятиточечных ремней *Рис. 11*

Ремень-жилет, абдукторные и пятиточечные ремни крепятся к креслу с помощью ремней. Для правильного крепления жилета продеть ремни крепления через отверстия в петлях крепления 26. Длина ремней крепления может регулироваться путем продевания через петли на спинке или застежками, которые крепят ремни к жилету. Абдукторный и пятиточечный ремни крепятся через петли 27 за подлокотниками. Длина ремней регулируется крепежными застежками или петлями.

ООО ЦИРМИ INFO@CIRMI.RU WWW.GOSZDRAVNADZOR.RU

Рис. 11

ВНИМАНИЕ: Необходимо тщательно проверить точность регулировки:

1. Ни один элемент не должен оказывать излишнего давления на тело пациента.
2. Не должно быть слишком свободных пространств между пациентом и изделием
3. Все регулировочные винты и рукоятки должны быть затянуты после завершения регулировки.
4. Все ремни должны быть правильно зафиксированы в петлях крепления, а пряжки жилета и абдукторных ремней правильно застегнуты.

8.4. Установка и регулировка столика

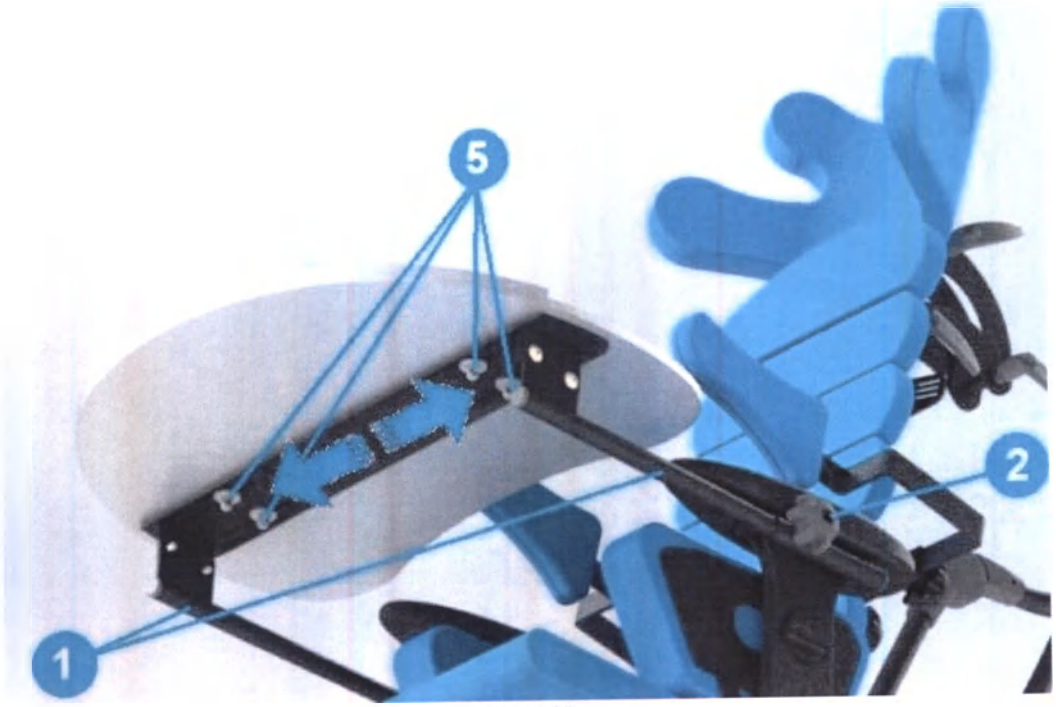

Рис. 12

8.4.1 Регулировка положения держателей столика *Рис. 12*.

Для регулировки положения держателей столика 1 относительно установочных гнезд столика 2 на подлокотниках ослабить винты 5 на держателях столика снизу. Установить держатели на уровне гнезд крепления и затянуть винты.

ООО ЦИРМИ INFO@CIRMI.RU WWW.GOSZDRAVNADZOR.RU

REPERTORIUM A VERTE!
KANCELARIA NOTARIALNA
Piotr Król

8.4.2 Установка столика *Рис. 13*.

Для установки столика ослабить фиксирующие рукоятки 3 и вставить держатели 1 в гнезда под подлокотниками 2. Установить столик на необходимую глубину, затянуть фиксирующие рукоятки 3.

Рис. 13

8.4.3 Регулировка угла наклона столика *Рис. 14*.

Ослабить обе рукоятки 4 на держателях столика 1, под столиком снизу. Установить требуемый уровень наклона столика, затянуть рукоятки 4.

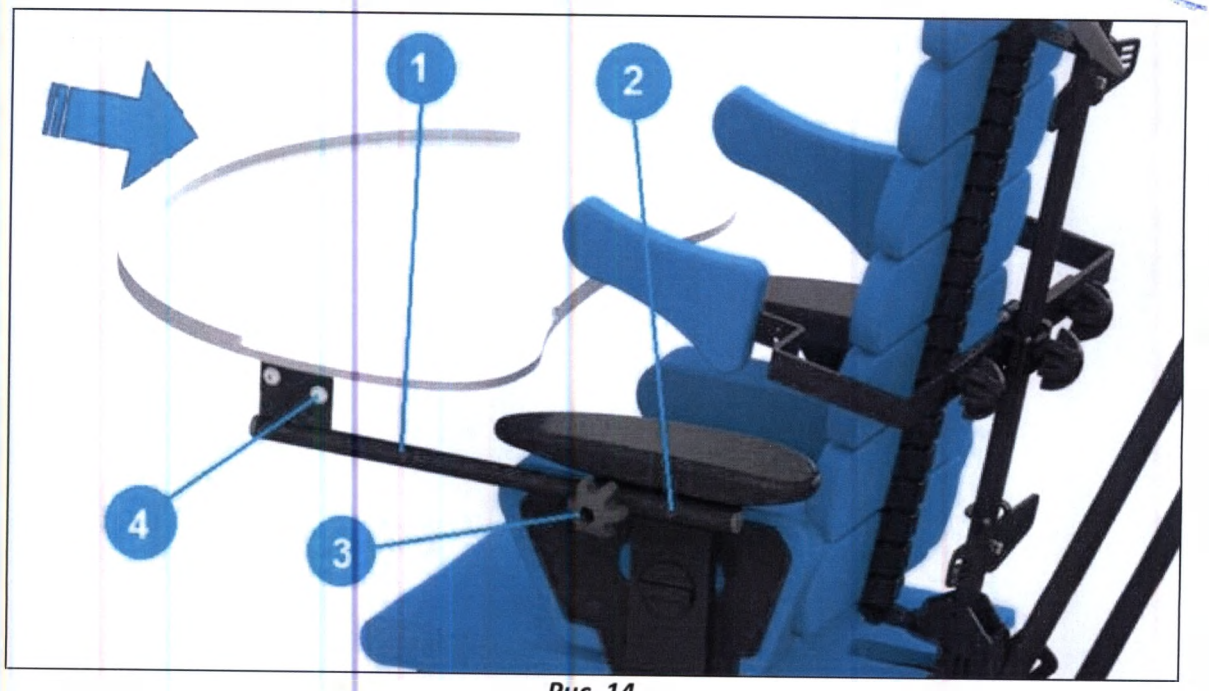

Рис. 14

ООО ЦИРМИ INFO@CIRMI.RU WWW.GOSZDRAVNADZOR.RU

8.5 Ручка для сопровождающего лица

Рис. 15

Для регулировки высоты ручки для сопровождающего лица *Рис. 15* нажать кнопки 1 и отрегулировать ручку по высоте.

8.6 Разделенные платформы для стоп Div

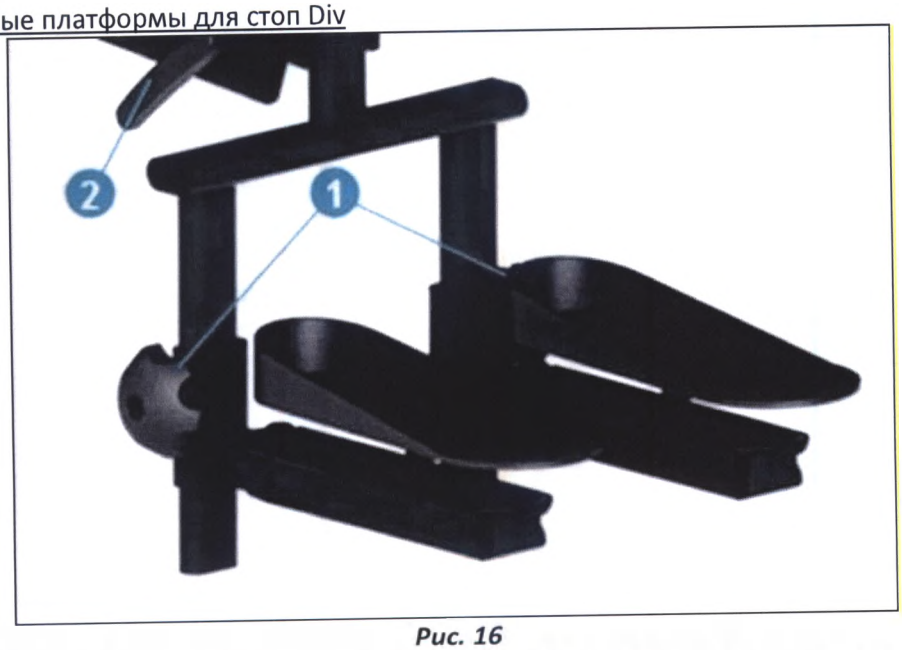

Рис. 16

Для регулировки высоты платформ для стоп *Рис. 16* ослабить обе рукоятки 1, установить платформы на требуемой высоте и затянуть рукоятки 1. Платформы не зависят друг от друга, что обеспечивает их асимметричную регулировку. Для установки необходимого угла наклона платформы ослабить рукоятку 2, отрегулировать угол и затянуть рукоятку.

ООО ЦИРМИ INFO@CIRMI.RU WWW.GOSZDRAVNADZOR.RU

REPERTORIUM A VERTE!
KANCELARIA NOTARIALNA
Piotr Król
90-539 Łódź ul. Żwirki 19

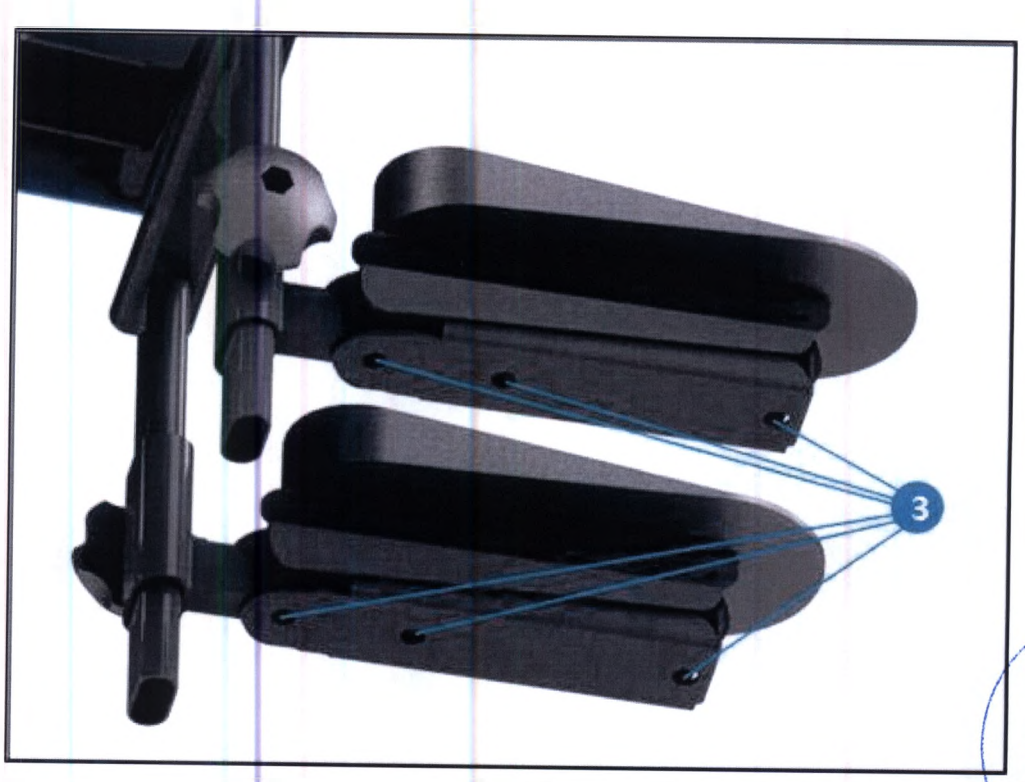

Рис. 17

Чтобы установить каждую платформу в нужное положение *Рис. 17*, ослабить винты 3, отрегулировать положение и затянуть винты 3.
Данная функция позволяет независимо отрегулировать угол, наклон и положение каждой платформы.

8.7 Регулировка расстояния между упорами для бедер *Рис.18*

Регулировка расстояния между упорами для бедер осуществляется двумя регулировочными винтами 1, расположенными под упорами. Для регулировки поднять обивку, закрывающую кронштейны, и ослабить регулировочные винты 1, обеспечив свободное перемещение и установку упоров для бедер в необходимое положение. По окончании регулировки затянуть винты, чтобы зафиксировать упоры в необходимом положении. Упоры для бедер могут быть установлены под углом относительно длины изделия, что обеспечивает 10 способов фиксирования бедер. Регулировка упоров для бедер виляет на правильно положение коленей и таза. Независимость упоров для бедер обеспечивает асимметричную регулировку.

ООО ЦИРМИ INFO@CIRMI.RU WWW.GOSZDRAVNADZOR.RU

Рис. 18

9 ТЕХНИЧЕСКОЕ ОБСЛУЖИВАНИЕ И ТЕКУЩИЙ РЕМОНТ

9.1 Уход

Покрытие кресло-коляски не вызывает раздражение кожи. Кресло-коляска, как любое медицинское изделие, должно содержаться в чистоте и использоваться в соответствии с инструкцией производителя.

- Лакокрасочные покрытия и пылезащитные чехлы из ткани следует чистить влажной тряпкой. Разрешается использовать мягкодействующие моющие средства или чистящие средства на энзимной основе. При необходимости можно чистить с помощью пылесоса или мягкой щетки.
- Разрешается осуществлять чистку поролоновых вставок смоченной водой тряпкой и мягкодействующих моющих средств. Выполнив данные действия, вставки должны быть хорошо просушены при комнатной температуре.
- Наружные поверхности кресел должны быть устойчивы к воздействию 1%-го раствора монохлорамина ХБ по ГОСТ 14193-78 и растворов моющих средств, применяемых при дезинфекции.

ВНИМАНИЕ! ОБИВКА КОЛЯСКИ ДОЛЖНА БЫТЬ ХОРОШО ПРОСУШЕНА ПЕРЕД ПОВТОРНЫМ ИСПОЛЬЗОВАНИЕМ.

- Следует регулярно защищать раму, удалять загрязнения.
- Не используйте химические вещества.
- Не стирать обивку в стиральной машине.
- Следует избегать прямых солнечных лучей и проверять температуру в месте сидения перед помещением ребенка вовнутрь.

Внимание! Не используйте чистящие средства, содержащие растворители или масляные компоненты!

9.2 Обслуживание

При каждом использовании проверяйте кресло-коляски на предмет повреждений. В случае неисправности или деформации срочно обратитесь для проверки в специализированный

ООО ЦИРМИ INFO@CIRMI.RU WWW.GOSZDRAVNADZOR.RU

REPERTORIUM A VERTE!
KANCELARIA NOTARIALNA
Piotr Król

сервисный центр. Небрежный или ненадлежащий уход и обслуживание ведут к сокращению срока службы.

9.3 Ремонт

Для проведения ремонтных работ обратитесь в специализированный сервисный центр. В целях безопасности для ремонта в качестве замены должны использоваться только оригинальные запчасти.

10 ГАРАНТИЯ

10.1 Гарантия распространяется на производственные дефекты при предоставлении товарных документов и письменной рекламации. Изготовитель не несет ответственности в случае неправильного использования, использования не по назначению, небрежности и нарушений условий хранения. Гарантия не применяется к продуктам, которые были повреждены в результате ненадлежащего или неправильного использования, или если был выполнен ремонт, или внесены какие-либо изменения в продукт любым лицом кроме Производителя и сервисного центра.

Адрес для обращения на территории РФ:

Общество с ограниченной ответственностью «Завод специального оборудования»

(ООО «ЗСО») РФ, 600001, г. Владимир, ул. Дворянская, д. 27а, корпус 2, пом. 24

Конт.тел. (4922) 52-58-58

LIW Care Technology z o. o. (производитель) предоставляет два года гарантии на оборудование с даты покупки.

10.2 Гарантийный ремонт или замена будут произведены в течение 30 дней с момента доставки изделия пользователем в LIW Care Technology z o. o.

10.3 После гарантийного ремонта изделие будет доставлено за счет компании LIW Care Technology z o. o. на адрес доставки. В случае если правильно адресованный пакет пользователь не заберет, он будет обязан покрыть все расходы, связанные с транспортированием и хранением изделий.

10.4 Средний срок службы до списания кресел-колясок не менее 5 лет.

10.5 За предельное состояние принимают состояние кресло-коляски, при котором восстановление его работоспособности невозможно либо экономически нецелесообразно (стоимость годового ремонта превышает половину стоимости нового кресла-коляски).

ООО ЦИРМИ INFO@CIRMI.RU WWW.GOSZDRAVNADZOR.RU

11 ТРАНСПОРТНАЯ И ПОТРЕБИТЕЛЬСКАЯ УПАКОВКА И МАРКИРОВКА

Модель:	Baffin neoSIT High-Low
SN	BAFNSHLS- 10000
	80 кг
Размер:	S
Тип шасси:	A
Принадлежности:	…….
Год изготовления:	2017
РУ …от …	
	ООО «ЛИВ КЭР Технолоджи» Польша, Лодзь, 94-406, ул. Голфова, 7

12 ЗНАЧЕНИЕ СИМВОЛОВ

Наименование производителя и дата производства

SN

Серийный номер

Допустимый вес пациента

Примечание! Следуйте инструкции

Избегать контакта с водой

Направление для разблокировки

Направление движения

Знак соответствия Директиве об изделиях медицинского назначения 93/42 EEC Приложение VII

13 УСЛОВИЯ ТРАНСПОРТИРОВКИ, УСЛОВИЯ ХРАНЕНИЯ.

13.1 Кресла должны быть исправными после воздействия на них в упаковке для транспортирования следующих климатических и механических нагрузок:

а) температуры окружающего воздуха от - 50°С до +50°С;

ООО ЦИРМИ INFO@CIRMI.RU WWW.GOSZDRAVNADZOR.RU

REPERTORIUM A VERTE!
KANCELARIA NOTARIALNA
Piotr Król
90-539 Łódź, ul. Żwirki 19

б) относительной влажности воздуха 100 % при температуре +25°С;
в) вибрационной нагрузки амплитудой перемещения 0,35 мм в диапазоне частот от 10 до 55 Гц.
г) ударной нагрузки с пиковым ударным ускорением 10g при длительности действия ударного ускорения 16 м/с.
13.2 Условия транспортирования кресел должны соответствовать условиям 5 по ГОСТ 15150.
13.3 Условия хранения кресел должны соответствовать группе 2 ГОСТ 15150.

14 УСЛОВИЯ ПРИМЕНЕНИЯ И ЭКСПЛУАТАЦИИ.

14.1 Изделия можно эксплуатировать от - 45 до +40 °С при относительной влажности воздуха до 98 %. Допускается эксплуатировать в неблагоприятных условиях, таких как дождь, снег.
14.2 Кресло-коляски должны сохранять работоспособность при резком изменении значений температуры внешней среды в диапазоне от +20°С до -45°С в течении 15 минут.

15 УТИЛИЗАЦИЯ

По истечению срока службы или списанию по причине выхода из строя изделие подлежит утилизации. Средства технические для реабилитации инвалидов относятся к классу риска отходов А и должны быть утилизированы согласно «Санитарно-эпидемиологическим требованиям к обращению с медицинскими отходами» 2.1.7.2790-10. Утилизация допускается совместно с бытовыми отходами.

16 ПЕРЕЧЕНЬ СТАНДАРТОВ

ГОСТ Р 51083-2015 Кресла-коляски Общие технические условия.
ISO 10993-5:2009 Биологическая оценка медицинских изделий. Часть 5. Испытания на цитотоксичность in vitro.
ГОСТ Р 50444-92 Приборы, аппараты и оборудование медицинские. Общие технические условия.
ГОСТ Р 51632-2014 Технические средства реабилитации людей с ограничениями жизнедеятельности. Общие технические требования и методы испытаний.
ГОСТ Р ИСО 7176-8-2015 Кресла-коляски. Часть 8. Требования и методы испытаний на статическую, ударную и усталостную прочность.
ГОСТ Р ИСО 7176-16-2015 Кресла-коляски. Часть 16. Стойкость к возгоранию устройств поддержания положения тела.

17 ОСТАТОЧНЫЕ РИСКИ

В ходе анализа риска проведенного производителем остаточные риски отсутствуют.

ООО ЦИРМИ INFO@CIRMI.RU WWW.GOSZDRAVNADZOR.RU

ПАСПОРТ

Изготовитель: ООО «ЛИВ КЭР Технолоджи»

Адрес: Польша, Лодзь, 94-406, ул. Голфова, 7 (LIW CARE Technology Sp. z o.o. ul. Golfowa 7, 94-406 Łódź, Polska.

Модель: Baffin neoSIT High-Low размер S

Максимальная масса пользователя, кг: 80

Ссылка на стандарт	Наименование характеристики	min	max	Ссылка на стандарт	Наименование характеристики	min	max
	Полная длина с подножкой, мм	830			Угол наклона сиденья, ...°	-10	30
	Полная ширина, мм	700			Эффективная глубина сиденья, мм	200	310
	Длина сложенного кресла-коляски, мм	850			Эффективная ширина сиденья, мм	150	300
	Ширина сложенного кресла-коляски, мм	660			Высота сиденья, мм	430	560
	Высота сложенного кресла-коляски, мм	420			Угол наклона спинки, ...°	-5	25
	Общая масса, кг	25			Высота спинки, мм	420	
	Масса самой тяжелой части, кг	10			Длина подножки, мм	180	
	Высота подлокотника, мм	130	180		Угол наклона подножки, ...°	-10	45
	Горизонтальное положение оси, мм	175			Расстояние от подлокотника до спинки, мм	180	230
	Высота препятствия, мм	185			Минимальный радиус разворота, мм	1040	

ООО ЦИРМИ INFO@CIRMI.RU WWW.GOSZDRAVNADZOR.RU

REPERTORIUM A VERTE!
KANCELARIA NOTARIALNA
Piotr Król
90-539 Łódź, ul. Żwirki 19

STRONA NIEZADRUKOWANA

ООО ЦИРМИ INFO@CIRMI.RU WWW.GOSZDRAVNADZOR.RU

ИНСТРУКЦИЯ ПО ЭКСПЛУАТАЦИИ
КРЕСЛО-КОЛЯСКИ ИНВАЛИДНЫЕ С ПРИНАДЛЕЖНОСТЯМИ
КРЕСЛО-КОЛЯСКА ИНВАЛИДНОЕ BAFFIN NEOSIT RS

Версия 1 от 17.12.2018

ООО ЦИРМИ INFO@CIRMI.RU WWW.GOSZDRAVNADZOR.RU

REPERTORIUM A VERTE!
KANCELARIA NOTARIALNA
Piotr Król

ВНИМАНИЕ! ПРОИЗВОДИТЕЛЬ НЕСЕТ ОТВЕТСТВЕННОСТЬ ТОЛЬКО ЗА ОБОРУДОВАНИЕ, ПРИОБРЕТЕННОЕ У ОФИЦИАЛЬНЫХ ПРЕДСТАВИТЕЛЕЙ КОМПАНИИ LIW CARE TECHNOLOGY ИЛИ В СПЕЦИАЛИЗИРОВАННЫХ МАГАЗИНАХ ПО ПРОДАЖЕ МЕДИЦИНСКОГО ОБОРУДОВАНИЯ, ПРЕДСТАВЛЯЮЩИХ КОМПАНИЮ LIW CARE TECHNOLOGY В ПОЛЬШЕ.

ВНИМАНИЕ! ИСПОЛЬЗОВАТЬ ТОЛЬКО В ПОМЕЩЕНИЯХ БЕЗ ПОРОГОВ

ВНИМАНИЕ! ПРИ ЭКСПЛУАТАЦИИ, ОБСЛУЖИВАНИИ И РЕГУЛИРОВКЕ МЕХАНИЗМОВ ИЗДЕЛИЯ СУЩЕСТВУЕТ РИСК ПОПАДАНИЯ И/ИЛИ ЗАЩЕМЛЕНИЯ ЧАСТЕЙ ТЕЛА ПАЦИНЕТА/СОПРОВОЖДАЮЩЕГО ЛИЦА В ОТВЕРСТИЯХ/ПАЗАХ НА ИЗДЕЛИИ. РЕКУМЕНДУЕТСЯ ОЧЕНЬ АККУРАТНОЕ ОБРАЩЕНИЕ С ИЗДЕЛИЕМ. ПОСЛЕ РЕГУЛИРОВКИ ЗАФИКСИРУЙТЕ ПОЛОЖЕНИЕ, ЗАТЯНУВ ВСЕ БОЛТЫ И ГАЙКИ.

Наименование организации-производителя:
ООО «ЛИВ КЭР Технолоджи» Польша, Лодзь, 94-406, ул. Голфова, 7 (LIW CARE Technology Sp. z o.o. ul. Golfowa 7, 94-406 Łódź, Polska.
Наименование организации-разработчика:
ООО «ЛИВ КЭР Технолоджи» Польша, Лодзь, 94-406, ул. Голфова, 7 (LIW CARE Technology Sp. z o.o. ul. Golfowa 7, 94-406 Łódź, Polska.
Адрес места производства:
Польша, Лодзь, 94-406, ул. Голфова, 7 (Golfowa 7, 94-406 Łódź, Polska).
Уполномоченный представитель производителя в РФ: Общество с ограниченной ответственностью «Завод специального оборудования» 600001, г. Владимир, ул. Дворянская, д. 27а, корпус 2, пом. 24.

1 ВВЕДЕНИЕ

Кресло-коляска инвалидное BAFFIN neoSIT RS (далее по тексту коляска, кресло-коляска) с системой стабилизации тела и головы пациента, разработанное компанией LIW Care Technology Sp. z o.o., является инновационным изделием, обеспечивающими анатомическое расположение тела пользователя. Оно представляет собой альтернативу как готовым коляскам с ограниченным диапазоном регулировок, так и коляскам, изготовленным по индивидуальным заказам, которые, хотя и адаптированы под потребителя, имеют мало дополнительных коррекционных функций.
При наличии множества возможностей для адаптирования коляски к анатомическим формам тела и коррекции искривления позвоночника пользователя также сделано все для обеспечения простоты и легкости эксплуатации и регулировки изделия.
Просим внимательно изучить настоящую инструкцию перед эксплуатацией изделия. Для обеспечения полной безопасности и комфорта как пользователей, так и сопровождающих лиц, а также во избежание потенциальных повреждений изделия, важно следовать всем инструкциям и рекомендациям. При наличии нескольких или новых лиц, осуществляющих уход, они должны пройти инструктаж по эксплуатации изделия и получить копию данного документа, либо должны знать, где находится данная инструкция, для обращения за справками. Бесплатный инструктаж также доступен при обращении к дистрибьюторам.

2 ПРАВИЛА ОБЩЕЙ БЕЗОПАСНОСТИ

Безопасность пользователей имеет чрезвычайную важность для компании LIW Care Technology Sp. z o.o. В целях безопасности и комфорта при эксплуатации кресла BAFFIN neoSIT RS и во избежание повреждения изделия необходимо перед использованием ознакомиться с инструкцией по

ООО ЦИРМИ INFO@CIRMI.RU WWW.GOSZDRAVNADZOR.RU

эксплуатации и обеспечить понимание и соблюдение всех рекомендаций и предупреждений пользователем и/или любыми лицами, привлеченными к процессу эксплуатации изделия.
Предупреждения о безопасности и неправильной эксплуатации:

1. Пожалуйста, прочитайте Инструкцию перед началом использования. В случае возникновения вопросов или сомнений, пожалуйста, свяжитесь с вашим продавцом или производителем. Контакты можно уточнить на нашем сайте: www.liwcare.pl/ru
2. Пожалуйста, удостоверьтесь, что вся информация, советы и предупреждения, содержащиеся в этих главах, вам понятны.
3. Никогда не оставляйте вашего ребенка в коляске без внимания.
4. Неправильная эксплуатация коляски может поставить под угрозу здоровье человека, а также может привести к травмам.
5. При использовании коляски также, как при установке и регулировке механизма, необходимо обратить внимание на движущиеся части, которые создают риск захвата тела в отверстиях или между элементами. После каждой регулировки вы должны стабилизировать положение, осторожно затянув болты, и убедиться, что все компоненты правильно установлены и заблокированы.
6. Если ребенок находится в коляске, убедитесь, что он надежно закреплен ремнями.
7. Коляска Baffin neoSIT RS может использоваться только одним человеком.
8. Запрещается перевозить ребенка в коляске Baffin neoSIT RS во время использования общественного или личного транспорта, такого как автобус, трамвай, троллейбус, поезд.
9. Запрещается перевозить ребенка в коляске Baffin neoSIT RS во время вождения автомобиля – сидение коляски не является автомобильным креслом. Ребенок не должен стоять на сидении во время вождения.
10. Запрещается перевозить коляску по лестнице как с ребенком, так и без.

ВНИМАНИЕ! ОБРАЩАЙТЕ ВНИМАНИЕ НА ДАННЫЙ СИМВОЛ. ОН УКАЗЫВАЕТ НА ВАЖНУЮ ИНФОРМАЦИЮ О БЕЗОПАСНОСТИ И НА ТО, ЧТО НЕСОБЛЮДЕНИЕ ИНСТРУКЦИЙ МОЖЕТ ВЫЗВАТЬ РИСК ТРАВМИРОВАНИЯ ПАЦИЕНТА И ЛИЦА, ОСУЩЕСТВЛЯЮЩЕГО УХОД.

3 НАЗНАЧЕНИЕ МЕДИЦИНСКОГО ИЗДЕЛИЯ И ПРИНЦИПЫ ДЕЙСТВИЯ

Кресла-коляски предназначены для пациентов с нарушениями осанки и мышечной дисфункцией. Особые условия включают ДЦП, мышечную дистрофию, паралич различных видов, тетраплегию и параплегию. Может использоваться при лечении с целью предотвратить последствия дефектов осанки и связанных с ними нарушений. Кресла-коляски так же используются для перемещения в них пациентов. Изделие позволяет установить позвоночник и таз в правильное (оптимальное) положение. Инновационным отличием данного варианта исполнения является возможность «роста» вместе с пациентом, поскольку имеется регулировка по положению и росту. При возникновении вопросов или сомнений в первую очередь свяжитесь с поставщиком изделия/лечащим врачом.

ООО ЦИРМИ INFO@CIRMI.RU WWW.GOSZDRAVNADZOR.RU

REPERTORIUM A VERTE!
KANCELARIA NOTARIALNA
Piotr Król
90-539 Łódź, ul. Żwirki 19

4 ПОКАЗАНИЯ И ПРОТИВОПОКАЗАНИЯ К ПРИМЕНЕНИЮ

4.1 Показания

Кресла-коляски предназначены для детей, страдающих параличом, триплегией, параплегией, диплегией, гемиплегией или гемипарезом.

Рекомендуется для детей, у которых диагностирован:

- церебральный паралич
- мышечная дистрофия
- паралич
- спина бифида
- миеломенингоцеле
- повреждение позвоночника
- черепно-мозговая травма
- апоплексия
- прочие заболевания, связанные с парезом, параличом, нарушениями опорно-двигательного аппарата, позволяющими самостоятельное движение.

4.2 Противопоказания

Значительно выраженные нарушения психических функций, приводящие к выраженному снижению или отсутствию критической оценки своего состояния и ситуации в целом; последствия заболеваний, травм и дефектов, приводящие к прогрессированию патологического процесса в положении инвалида сидя. Относительные медицинские противопоказания: наличие эпилептических припадков с нарушением сознания.

5 ТЕХНИЧЕСКИЕ ХАРАКТЕРИСТИКИ

Кресло-коляска Baffin neoSIT RS представлена в одном размере. Габариты указаны в таблице 1 ниже и на схематичном изображении рисунка 1:

Таблица 1

№	Позиция	Обозначение	Размеры		
			S	M	L
1	Габаритная ДхШхВ, мм	-	830x550x1160	830x550x1160	830x550x1160
2	Габаритная ДхШхВ в сложенном виде, мм	-	830x550x400	830x550x400	830x550x400
3	Высота рукоятки, мм	**HH**	900-1160	900-1160	900-1160
4	Расстояние между подголовником и спинкой, мм	**DH**	0-200	0-200	0-200
5	Высота расположения подголовника над сиденьем, мм	**HHS**	420-620	500-700	580-780
6	Высота сиденья, мм	**SH**	430-560	430-560	430-560
7	Высота спинки, мм	**BH**	420	500	580
8	Ширина спинки, мм	**WB**	150-300	150-300	200-320
9	Угол наклона спинки, град.°	**BA**	-5/25	-5/25	-5/25
10	Длина базы, мм	**BL**	830	830	830
11	Ширина базы, мм	**BW**	550	550	550
12	Высота подножки, мм	**FH**	170-270	170-270	280-380
13	Длина подножки, мм	**FL**	180	215	240
14	Диаметр колес, мм	**RW**	75	75	75
15	Глубина сиденья, мм	**SD**	200-310	200-310	270-400

ООО ЦИРМИ INFO@CIRMI.RU WWW.GOSZDRAVNADZOR.RU

16	Ширина сиденья, мм	**SW**	150-300	150-300	200-320
17	ДхШхВ подлокотника, мм	-	270x85x130-180	270x85x130-180	270x85x180-230
18	Угол наклона подлокотника, град.°	-	0	0	0
19	Расстояние между подлокотниками, мм	**DA**	330-510	330-510	350-530
20	Расположение фронтального узла подлокотника, мм	-	180-230	180-230	195-245
21	Угол наклона подножки, град. °	**AF**	-10/45	-10/45	-10/45
22	Клиренс опоры стопы, мм	**FC**	120-220	120-220	80-280
23	Угол наклона опоры стопы, град.°	**AF**	0-15	0-15	0-15
24	Угол наклона подножки, град.°	**FA**	-10/45	-10/45	-10/45
25	Угол наклона сиденья, град.°	**TA**	20	20	20
26	Высота боковых опор, мм	**LH**	160-350	160-400	200-450
27	Диаметр вращения, мм	-	1600	1600	1600
28	Ширина разворота, мм	-	1000	1000	1000
29	Клиренс коляски, мм	**WC**	71	71	71
30	Максимальный вес пациента, кг	-	80	80	80
31	Масса коляски, кг	-	25	25	25
Примечание: Допустимые отклонения и допуски для размеров: ±5%					

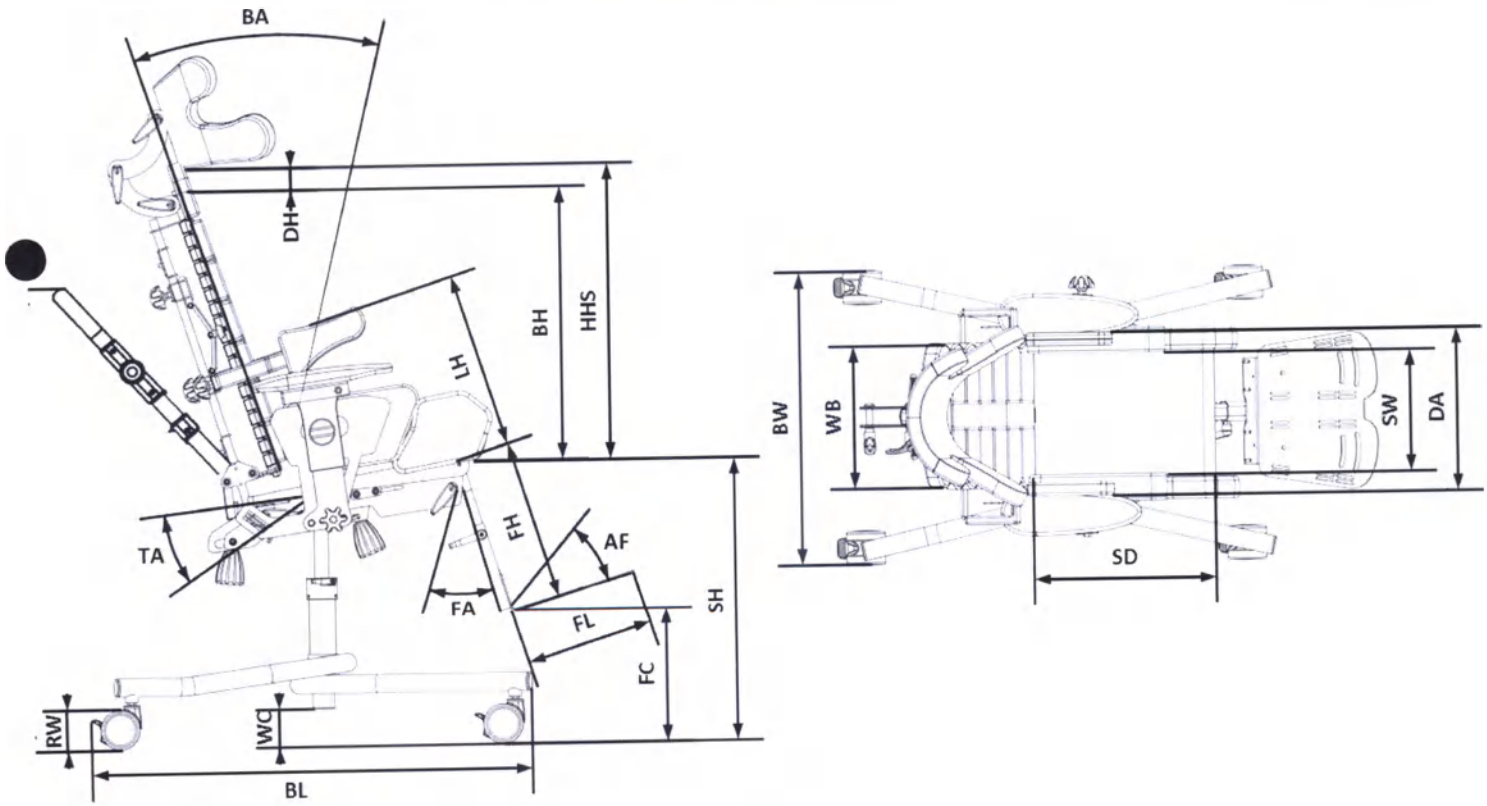

Рис.1

ООО ЦИРМИ INFO@CIRMI.RU WWW.GOSZDRAVNADZOR.RU

REPERTORIUM A VERTE!
KANCELARIA NOTARIALNA
Piotr Król
90-539 Łódź, ul. Żwirki 19

Кресло может быть установлено на три разных типа рамы, характеристики и схематичные изображения представлены в п.5.2

5.2 Шасси B и C на рисунке 2 конструктивно ничем не отличаются друг от друга. Разница в колесах, для шасси A и B диаметр колес одинаковый - 7,5 см. Для шасси C диаметр передних колес – 200 мм, задних – 320 мм.

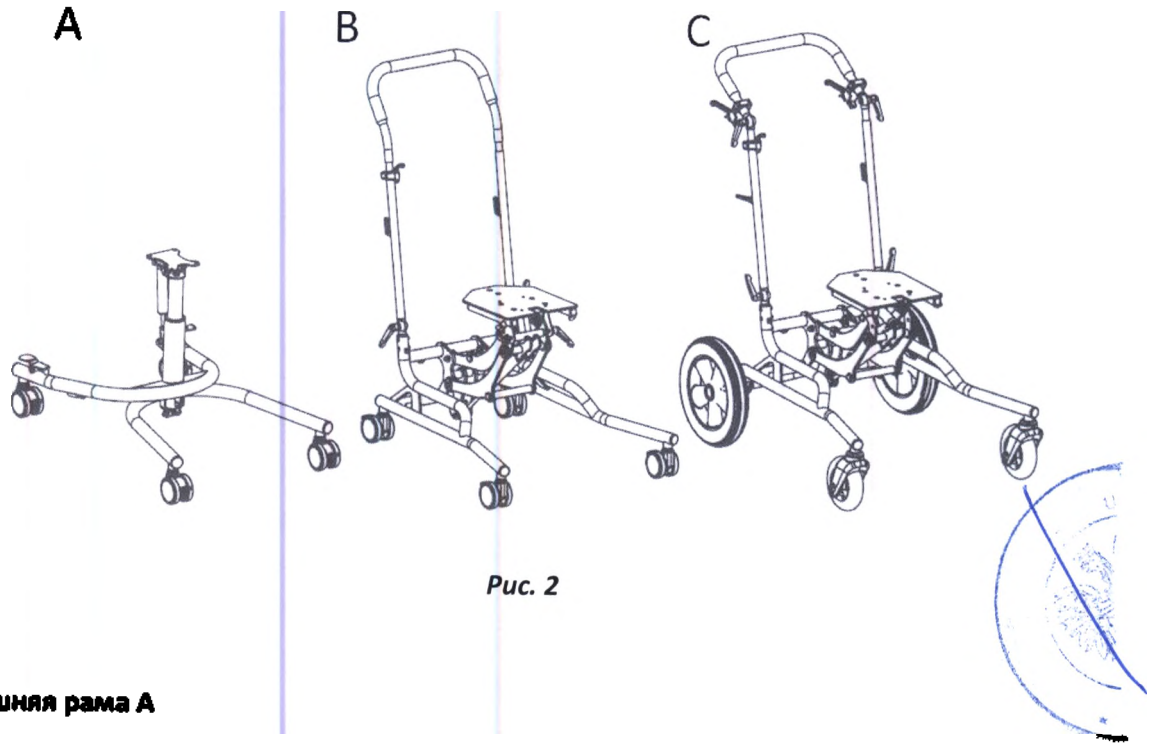

Рис. 2

Домашняя рама A

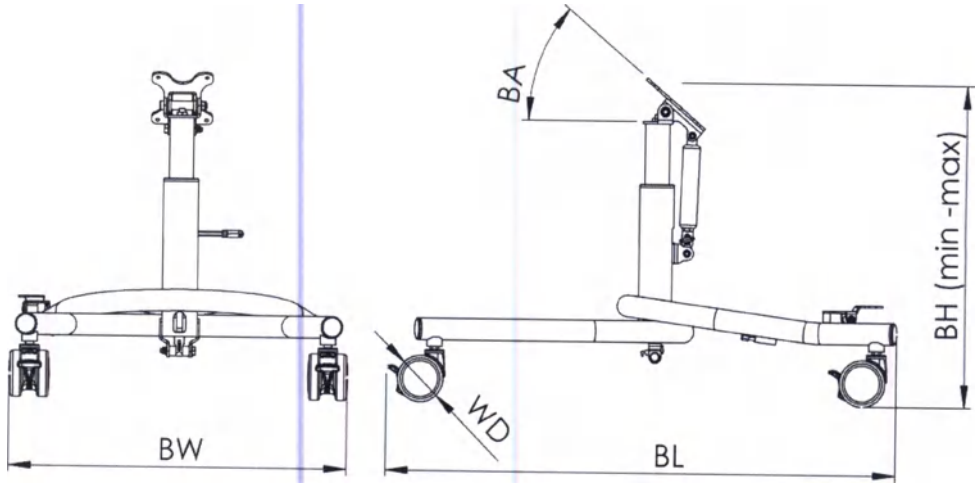

Рис. 3

Таблица 3

№	Параметр	Обозначение	Размер (см)
1	Ширина рамы	BW	55
2	Длина рамы	BL	84
3	Высота платформы	BH	40÷52
4	Угол наклона платформы	BA	-5°÷30°
5	Диаметр колес	WD	7,5

ООО ЦИРМИ INFO@CIRMI.RU WWW.GOSZDRAVNADZOR.RU

Рама В (домашняя)

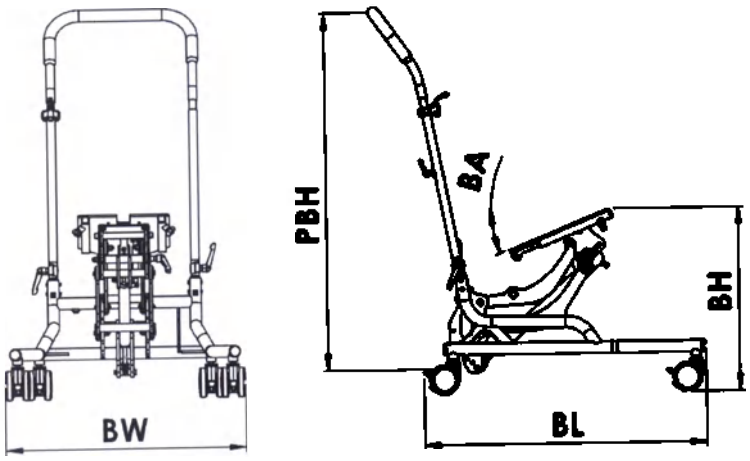

Рис. 4

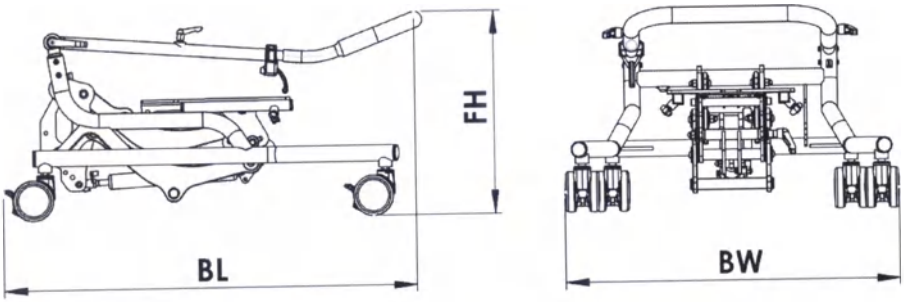

Рис. 5

Таблица 4

№	Параметр	Обозначение	Размер (см)
1	Ширина рамы	BW	67
2	Длина рамы	BL	86
3	Высота платформы	BH	19÷55
4	Высота ручки	PBH	95÷120
5	Угол наклона платформы	BA	$-10^{o}\div30^{o}$
6	Диаметр заднего колеса	RWD	7,5
7	Диаметр переднего колеса	FWD	7,5
8	Высота рамы после складывания	FH	37

ООО ЦИРМИ INFO@CIRMI.RU WWW.GOSZDRAVNADZOR.RU

REPERTORIUM A VERTE!
KANCELARIA NOTARIALNA
Piotr Król
90-539 Łódź, ul. Żwirki 19

Рама С (уличная)

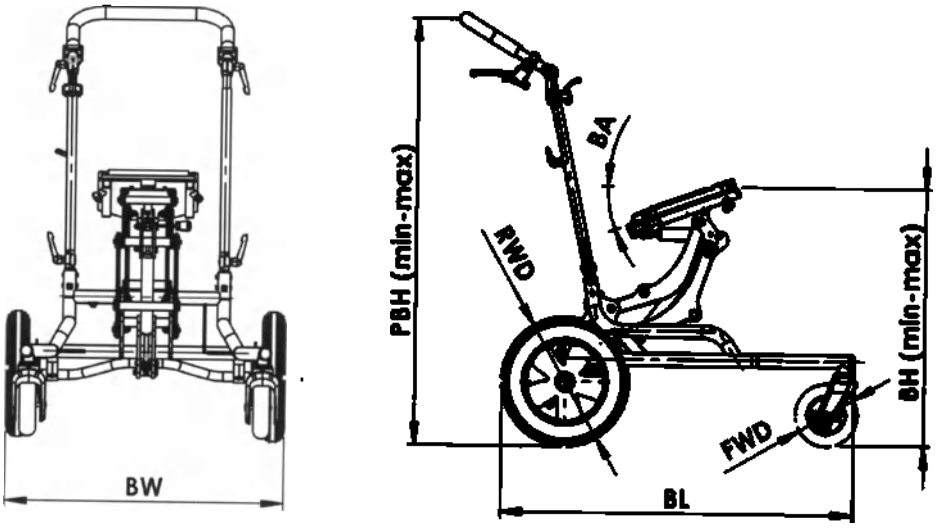

Рис. 6

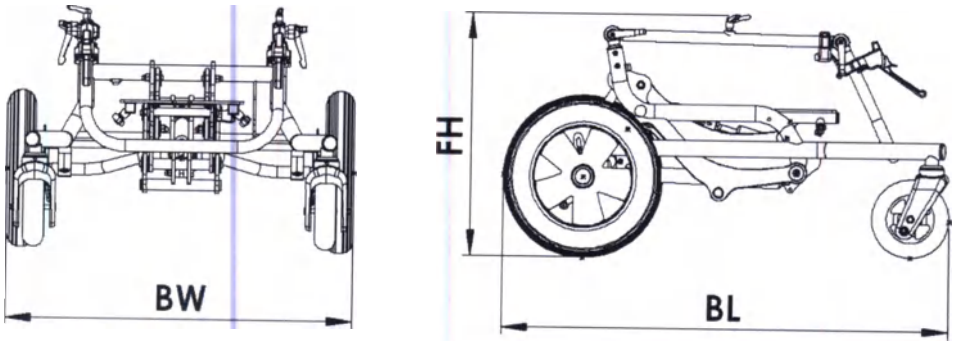

Рис. 7

Таблица 5

№	Параметр	Обозначение	Размер (см)
1	Ширина рамы	BW	67
2	Длина рамы	BL	86
3	Высота платформы	BH	29÷65
4	Высота ручки	PBH	95÷120
5	Угол наклона платформы	BA	$-10^0 \div 30^0$
6	Диаметр заднего колеса	RWD	31
7	Диаметр переднего колеса	FWD	15
8	Высота рамы после складывания	FH	17

ООО ЦИРМИ INFO@CIRMI.RU WWW.GOSZDRAVNADZOR.RU

6 БАЗОВАЯ КОМПЛЕКТАЦИЯ КРЕСЛА-КОЛЯСКИ Baffin neoSIT RS

Рис.8

Кресло-коляска состоит из:

1. Подголовник neoSIT
2. Ручка для сопровождающего лица H-fap
3. Спинка
4. Подлокотники Sit
5. Рама
6. Малые колеса Sw
7. Боковые упоры neoSIT
8. Ремень-жилет Vb
9. Абдукторный ремень Ab
10. Боковые упоры для бедер Buggy HS
11. Сиденье
12. Раздельная платформа для стоп Div

6.1 По требованию заказчика кресла могут дополнительно комплектоваться дополнительными принадлежностями, приведенные в таблице 2:

ООО ЦИРМИ INFO@CIRMI.RU WWW.GOSZDRAVNADZOR.RU

REPERTORIUM A VERTE!
KANCELARIA NOTARIALNA
Piotr Król
90-539 Łódź, ul. Żwirki 19

Таблица 2

Принадлежности	Характеристики	Масса, кг
Стол H1	Длина: 350 мм; Ширина: 400 мм	1
Подголовник neoSIT	Ширина: 200 мм; Высота: 150 мм	0,9
Боковые упоры neoSIT	Длина: 130 мм; Высота: 80мм	1,2
Ремень-жилет Vb	Ширина: 280 мм; Высота: 280 мм	0,3
Пятиточечный ремень Fpb	Ширина: 280 мм; Высота: 350 мм	0,2
Абдукторный ремень Ab	Ширина: 150-440 мм	0,2
Разделенная платформа для стоп Div	Ширина: 300 мм; Высота: 170-380 мм	2,5
Единая платформа для стоп Sin	Ширина: 280 мм; Высота: 170-380 мм	2,6
Ручка для сопровождающего лица H-fap	Ширина: 490 мм	1,4
Подлокотники Sit	Длина x Ширина x Высота: 270x85x130-180 мм	1,7
Малые колеса Sw	⌀ 75 мм	0,4

7 ДЕТАЛЬНОЕ ОПИСАНИЕ РЕГУЛИРОВКИ КРЕСЛА-КОЛЯСКИ Baffin neoSIT RS

ВНИМАНИЕ: Только квалифицированные специалисты имею право налаживать и производить регулировку данного изделия. Наладка и регулировка должны производиться квалифицированным врачом или уполномоченным квалифицированным персоналом.

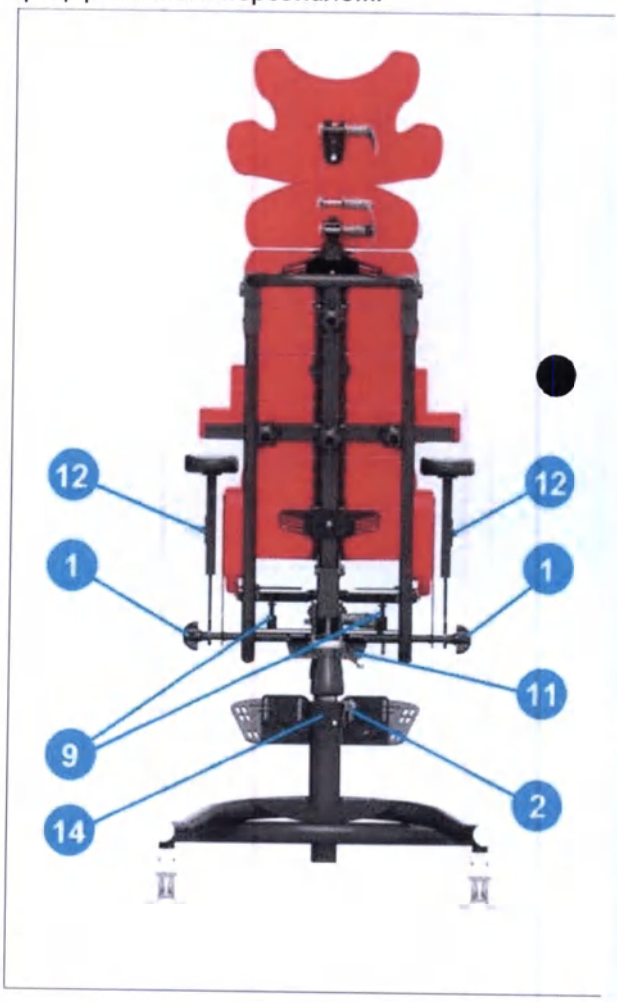

Рис.9

ООО ЦИРМИ INFO@CIRMI.RU WWW.GOSZDRAVNADZOR.RU

7.1 Регулировка по ширине *Рис. 9.*

Для регулировки боковых опор таза вращать рукоятку 1 вправо или влево до установки необходимого размера.

Регулировочные элементы расположены слева и справа, позволяя симметричное или асимметричное расположение таза пациента.

7.2 Регулировка по глубине *Рис. 9.*

Для разблокировки ослабить болты 3 с обеих сторон. После этого отрегулировать глубину, толкая или выдвигая переднюю часть изделия. Затянуть болты 3. Если диапазон регулировок болтами 3 недостаточный, можно произвести дополнительную регулировку, ослабив болты 7 и толкая-выдвигая спинку. По завершении регулировки убедиться, что болты 7 затянуты.

7.3 Регулировка единой платформы для стоп Sin *Рис. 9.*

Для разблокировки ослабить рукоятку 5. Установить подножку на необходимую длину. Затянуть рукоятку 5 для фиксации положения. Более детальная регулировка в п 8.8.

7.4 Регулировка угла наклона сиденья *Рис. 9.*

Вращать рукоятку 6 до установки необходимого положения.

7.5 Регулировка угла наклона спинки *Рис. 9.*

Вращать рукоятку 4 вправо или влево до получения необходимого угла.

7.6 Регулировка угла единой платформы для стоп Sin *Рис. 9.*

Ослабить рукоятку 8, установить требуемый угол, затянуть рукоятку 8.

7.7 Регулировка высоты упоров для бедер *Рис. 9.*

Вращать винт 9 до установки необходимого положения.

ВНИМАНИЕ: Винты 9 расположены на изделии слева и справа и не зависят друг от друга, позволяя асимметричное расположение упоров для бедер.

Для облегчения регулировки можно снять с кресла обивку, что обеспечит доступ к упорам для бедер.

7.8 Регулировка спинки *Рис. 9.*

Спинка имеет уникальный дизайн, позволяющий пациенту зафиксировать коррекционную или анатомическую форму. Центральный стержень состоит из нескольких независимых сегментов. Спинка может быть анатомически смоделирована после ослабления регулировочного винта 10. Установить спинку в оптимальное положение, затянуть регулировочный винт 10.

ВНИМАНИЕ: Регулировки, описанные в пп. 7.7 и 7.8 должны производиться очень точно, поскольку они влияют на положение позвоночника.

7.9 Регулировка сиденья по высоте.

Чтобы увеличить высоту сиденья от пола, сначала ослабить рукоятку 2 и нажать рычаг спускового механизма 11 (к передней части изделия). Газовая пружина автоматически поднимет сиденье. После регулировки затянуть рукоятку. Чтобы опустить сиденье, ослабить рукоятку 2 и нажать рычаг 11, одновременно надавливая на сиденье сверху. Установить требуемую высоту и отпустить рычаг 11 для блокировки в нужном положении. Затянуть рукоятку.

7.10 Регулировка подлокотников по высоте.

Вращать рукоятку 12 до установки требуемой высоты. Рукоятки расположены слева и справа, не зависят друг от друга, позволяя асимметричную регулировку подлокотников по высоте.

ВНИМАНИЕ: Только квалифицированные специалисты имею право налаживать и производить регулировку данного изделия. Наладка и регулировка должны производиться квалифицированным врачом или уполномоченным квалифицированным персоналом.

Необходимо тщательно проверить точность регулировки:

1. Ни один элемент не должен оказывать излишнего давления на тело пациента.
2. Не должно быть слишком свободных пространств между пациентом и изделием
3. Все регулировочные винты и рукоятки должны быть затянуты после завершения регулировки.

ООО ЦИРМИ INFO@CIRMI.RU WWW.GOSZDRAVNADZOR.RU

REPERTORIUM A VERTE!
KANCELARIA NOTARIALNA
Piotr Król
90-539 Łódź, ul. Żwirki 19

7.11 Тормоза *Рис. 9.*

Для блокировки колес нажать рычаг блокировки 13 на каждом колесе. Для разблокировки колес поднять рычаг 13 на каждом колесе. Когда в кресле находится пациент, все колеса должны быть заблокированы.

ВНИМАНИЕ: Стабильность оборудования может подвергнуться риску в случае неожиданного толчка, наклона или опоры на него.

8 ДОПОЛНИТЕЛЬНЫЕ ОПЦИИ

8.1. Подголовник

8.1.1. Установка подголовника *Рис.10*

- Ослабить верхний регулировочный винт 17.
- Установить фиксирующий кронштейн подголовника 15 на профиль спинки 16.
- Затянуть верхний регулировочный винт 17.

8.1.2 Регулировка подголовника *Рис.10*

- Ослабить регулировочные рукоятки 18.
- Установить подголовник в требуемое положение.
- Затянуть рукоятки 18.

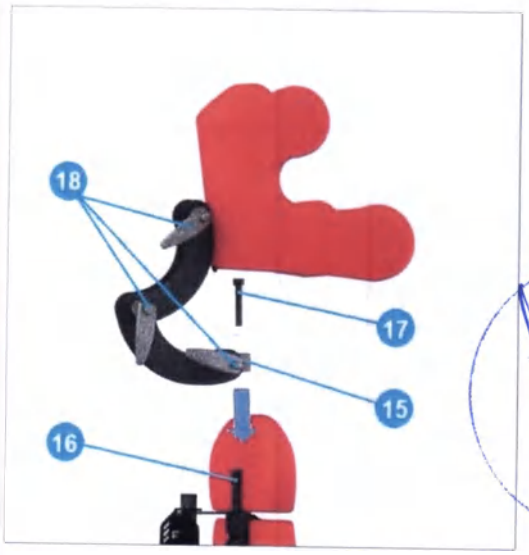

8.2 Боковые упоры

8.2.1 Установка боковых упоров *Рис.10*

- Установить фиксирующий кронштейн подлокотника 20 на профиль спинки 16.
- Установить опорные пластины 21 в отверстия 22, расположенные на фиксирующем кронштейне упора.
- Затянуть крепежный винт 23.

8.2.2 Регулировка боковых упоров по ширине *Рис.10*

- Ослабить винты 24 и 25.
-Отрегулировать расстояние между подлокотниками
- Затянуть винты 24 и 25.

8.2.3 Регулировка боковых упоров по высоте *Рис.10*

- Ослабить винт 23.
- Поднять или опустить подлокотник 20
- Затянуть винт 23.

Рис. 10

8.3 Установка и регулировка ремня-жилета, абдукторных ремней и пятиточечных ремней *Рис. 11*

Ремень-жилет, абдукторные и пятиточечные ремни крепятся к креслу с помощью ремней. Для правильного крепления жилета продеть ремни крепления через отверстия в петлях крепления 26. Длина ремней крепления может регулироваться путем продевания через петли на спинке или застежками, которые крепят ремни к жилету. Пятиточечный и абдукторный ремни крепятся через петли 27 за подлокотниками. Длина ремней регулируется крепежными застежками или петлями.

ООО ЦИРМИ INFO@CIRMI.RU WWW.GOSZDRAVNADZOR.RU

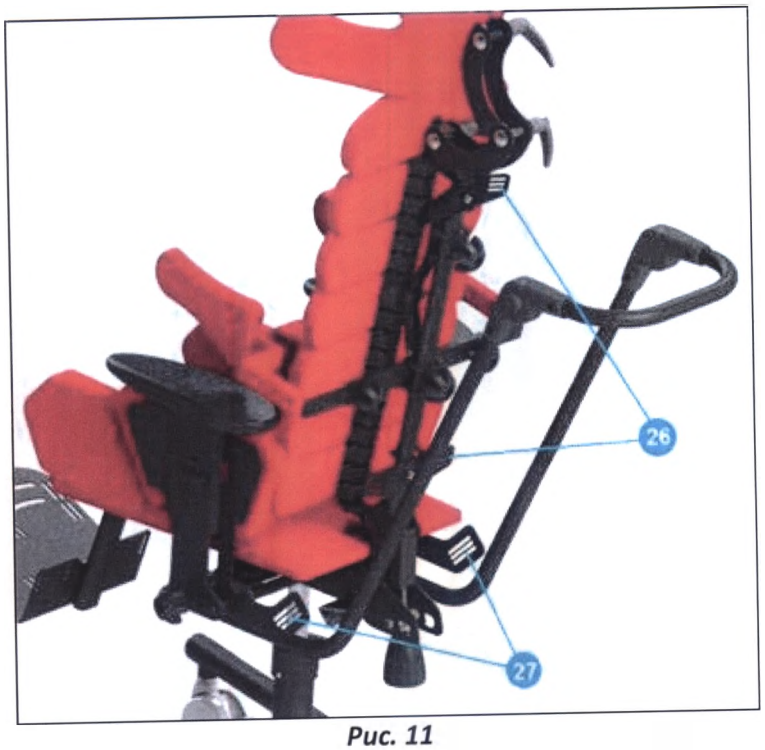

Рис. 11

ВНИМАНИЕ: Необходимо тщательно проверить точность регулировки:

1. Ни один элемент не должен оказывать излишнего давления на тело пациента.
2. Не должно быть слишком свободных пространств между пациентом и изделием.
3. Все регулировочные винты и рукоятки должны быть затянуты после завершения регулировки.
4. Все ремни должны быть правильно зафиксированы в петлях крепления, а пряжки жилета и абдукторных ремней правильно застегнуты.

8.4. Установка и регулировка столика

Рис. 12

8.4.1 Регулировка положения держателей столика *Рис. 12*.

Для регулировки положения держателей столика 1 относительно установочных гнезд столика 2 на подлокотниках ослабить винты 5 на держателях столика снизу. Установить держатели на уровне гнезд крепления и затянуть винты.

ООО ЦИРМИ INFO@CIRMI.RU WWW.GOSZDRAVNADZOR.RU

REPERTORIUM A VERTE!
KANCELARIA NOTARIALNA
Piotr Król
90-539 Łódź, ul. Żwirki 19

8.4.2 Установка столика *Рис. 13*.

Для установки столика ослабить фиксирующие рукоятки 3 и вставить держатели 1 в гнезда под подлокотниками 2. Установить столик на необходимую глубину, затянуть фиксирующие рукоятки 3.

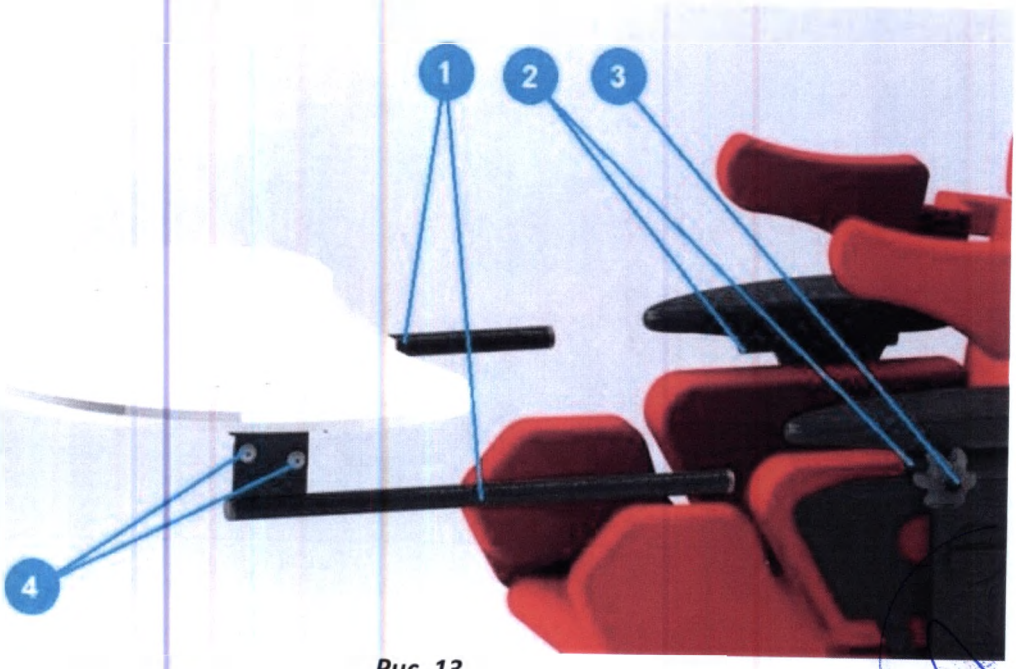

Рис. 13

8.4.3 Регулировка угла наклона столика *Рис. 14*.

Ослабить обе рукоятки 4 на держателях столика 1, под столиком. Установить требуемый уровень наклона столика, затянуть рукоятки 4.

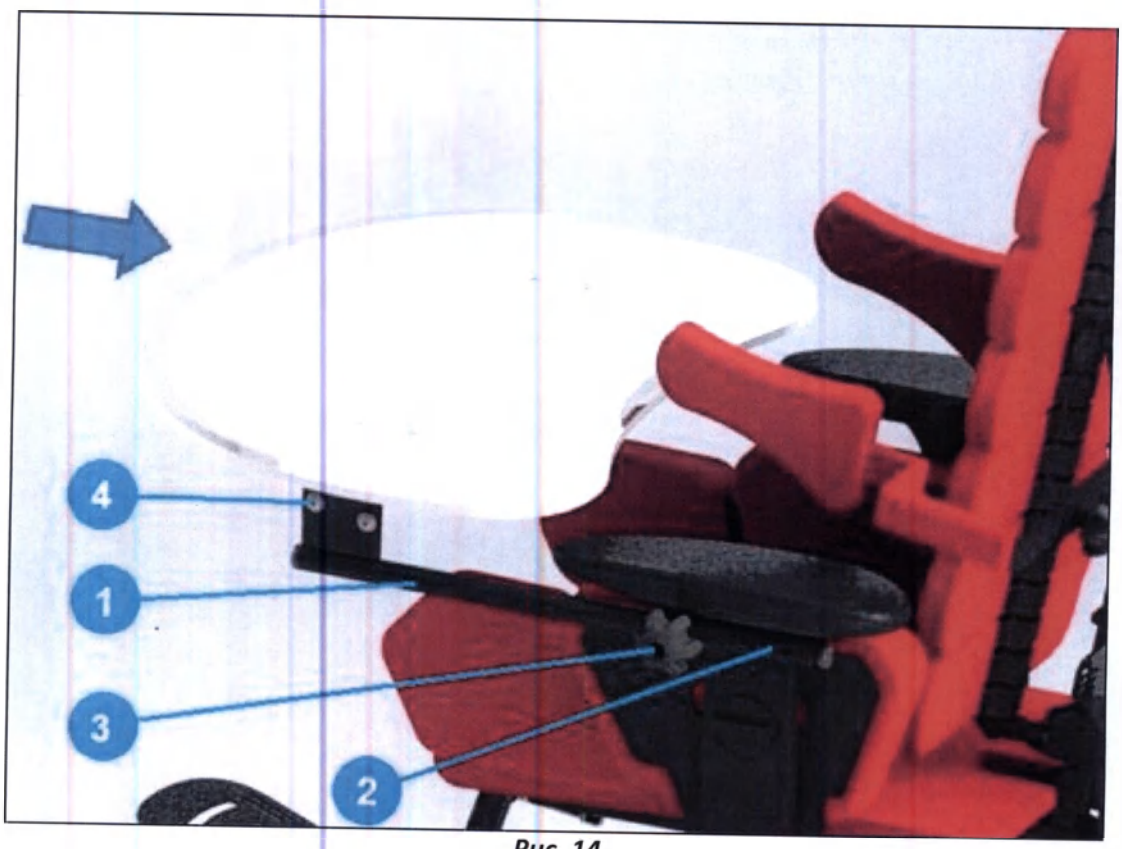

Рис. 14

ООО ЦИРМИ INFO@CIRMI.RU WWW.GOSZDRAVNADZOR.RU

8.5 Ручка для сопровождающего лица

Рис. 15

Для регулировки высоты ручки для сопровождающего лица *Рис. 15* нажать кнопки 1 и отрегулировать ручку по высоте.

8.6 Разделенные платформы для стоп Div

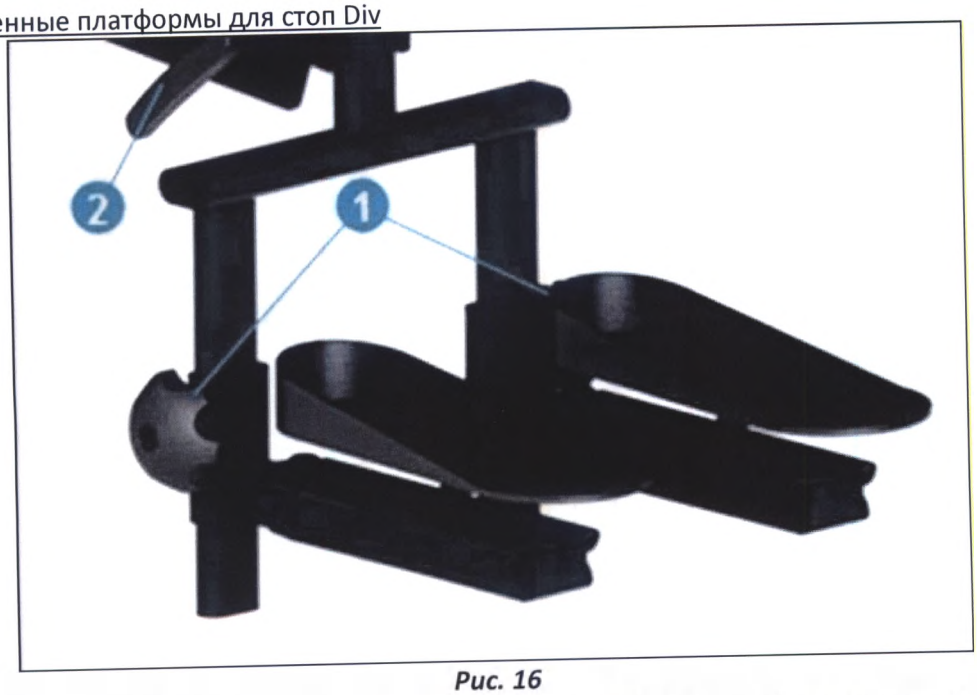

Рис. 16

Для регулировки высоты платформ для стоп *Рис. 16* ослабить обе рукоятки 1, установить платформы на требуемой высоте и затянуть рукоятки 1. Платформы не зависят друг от друга, что обеспечивает их асимметричную регулировку. Для установки необходимого угла наклона платформы ослабить рукоятку 2, отрегулировать угол и затянуть рукоятку.

ООО ЦИРМИ INFO@CIRMI.RU WWW.GOSZDRAVNADZOR.RU

REPERTORIUM A VERTE!
KANCELARIA NOTARIALNA
Piotr Król

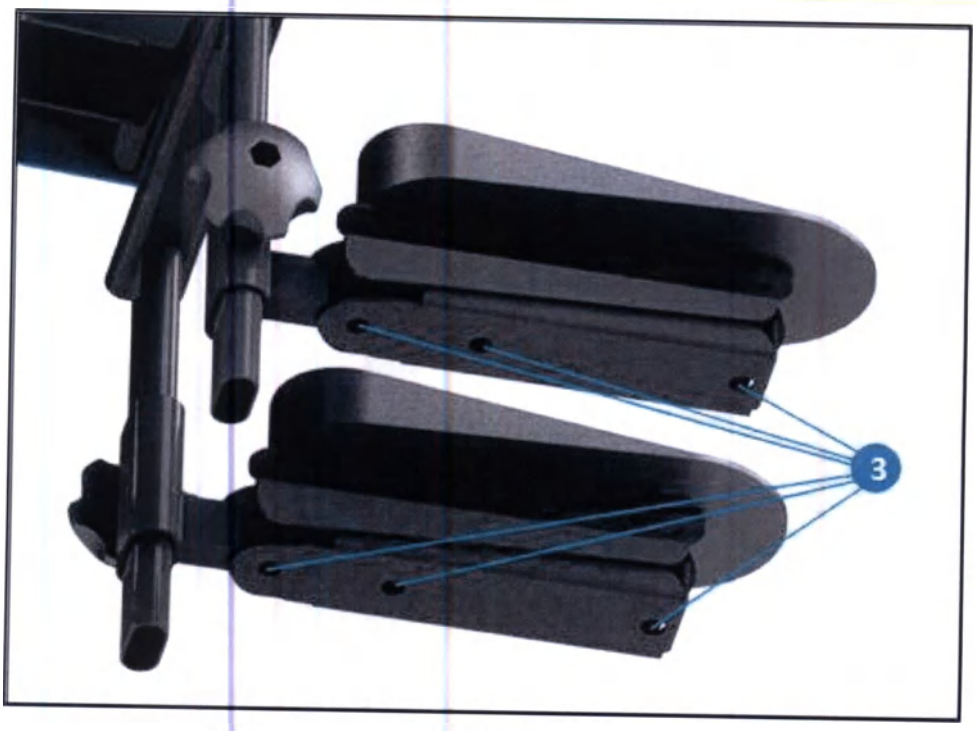

Рис. 17

Чтобы установить каждую платформу в нужное положение *Рис. 17*, ослабить винты 3, отрегулировать положение и затянуть винты 3.
Данная функция позволяет независимо отрегулировать угол, наклон и положение каждой платформы.

8.7 Регулировка расстояния между упорами для бедер *Рис. 18*

Регулировка расстояния между упорами для бедер осуществляется двумя регулировочными винтами 1, расположенными под упорами. Для регулировки поднять обивку, закрывающую кронштейны, и ослабить регулировочные винты 1, обеспечив свободное перемещение и установку упоров для бедер в необходимое положение. По окончании регулировки затянуть винты, чтобы зафиксировать упоры в необходимом положении. Упоры для бедер могут быть установлены под углом относительно длины изделия, что обеспечивает 10 способов фиксации бедер. Регулировка упоров для бедер виляет на правильно положение коленей и таза. Независимость упоров для бедер обеспечивает асимметричную регулировку.

ООО ЦИРМИ INFO@CIRMI.RU WWW.GOSZDRAVNADZOR.RU

Рис. 18

8.8 Регулировка единой платформы для стоп Sin Рис. 19

Для регулировки высоты подножки ослабить подвижный запор 1, установить подножку на требуемую высоту, затянуть запор 1. Для регулировки угла наклона подножки ослабить запор 2, установить требуемый угол и затянуть запор 2.

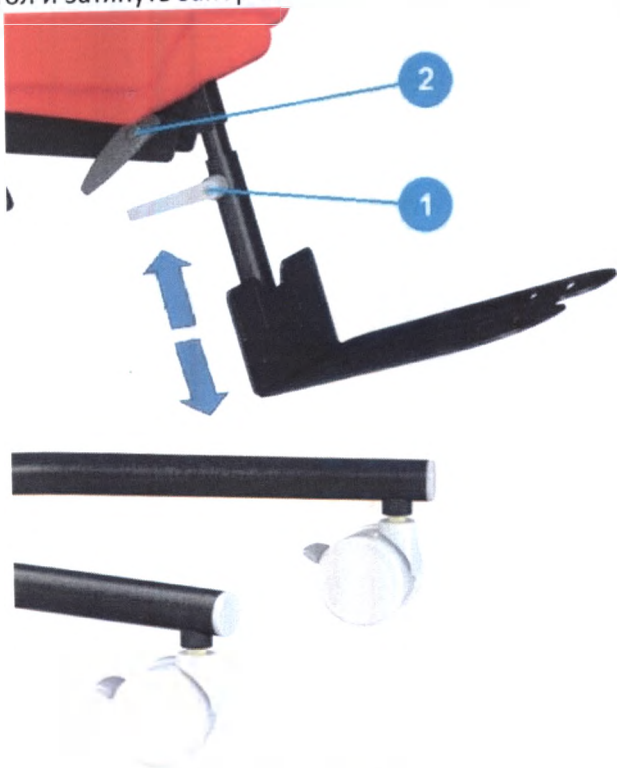

Рис. 19

ООО ЦИРМИ INFO@CIRMI.RU WWW.GOSZDRAVNADZOR.RU

REPERTORIUM A VERTE!
KANCELARIA NOTARIALNA
Piotr Król
99-530 Kłodz. ul. Żwirki 19

9 ТЕХНИЧЕСКОЕ ОБСЛУЖИВАНИЕ И ТЕКУЩИЙ РЕМОНТ

9.1 Уход

Покрытие кресло-коляски не вызывает раздражение кожи. Кресло-коляска, как любое медицинское изделие, должно содержаться в чистоте и использоваться в соответствии с инструкцией производителя.

- Лакокрасочные покрытия и пылезащитные чехлы из ткани следует чистить влажной тряпкой. Разрешается использовать мягкодействующие моющие средства или чистящие средства на энзимной основе. При необходимости можно чистить с помощью пылесоса или мягкой щетки.
- Разрешается осуществлять чистку поролоновых вставок смоченной водой тряпкой и мягкодействующих моющих средств. Выполнив данные действия, вставки должны быть хорошо просушены при комнатной температуре.
- Наружные поверхности кресел должны быть устойчивы к воздействию 1%-го раствора монохлорамина ХБ по ГОСТ 14193-78 и растворов моющих средств, применяемых при дезинфекции.

ВНИМАНИЕ! ОБИВКА КОЛЯСКИ ДОЛЖНА БЫТЬ ХОРОШО ПРОСУШЕНА ПЕРЕД ПОВТОРНЫМ ИСПОЛЬЗОВАНИЕМ.

- Следует регулярно защищать раму, удалять загрязнения.
- Не используйте химические вещества.
- Не стирать обивку в стиральной машине.
- Следует избегать прямых солнечных лучей и проверять температуру в месте сидения перед помещением ребенка вовнутрь.

Внимание! Не используйте чистящие средства, содержащие растворители или масляные компоненты!

9.2 Обслуживание

При каждом использовании проверяйте кресло-коляски на предмет повреждений. В случае неисправности или деформации срочно обратитесь для проверки в специализированный сервисный центр. Небрежный или ненадлежащий уход и обслуживание ведут к сокращению срока службы.

9.3 Ремонт

Для проведения ремонтных работ обратитесь в специализированный сервисный центр. В целях безопасности для ремонта в качестве замены должны использоваться только оригинальные запчасти.

10 ГАРАНТИЯ

10.1 Гарантия распространяется на производственные дефекты при предоставлении товарных документов и письменной рекламации. Изготовитель не несет ответственности в случае неправильного использования, использования не по назначению, небрежности и нарушений условий хранения. Гарантия не применяется к продуктам, которые были повреждены в результате ненадлежащего или неправильного использования, или если был выполнен ремонт, или внесены какие-либо изменения в продукт любым лицом кроме Производителя и сервисного центра.

Адрес для обращения на территории РФ:

Общество с ограниченной ответственностью «Завод специального оборудования»
(ООО «ЗСО») РФ, 600001, г. Владимир, ул. Дворянская, д. 27а, корпус 2, пом. 24
Конт.тел. (4922) 52-58-58

LIW Care Technology z o. o. (производитель) предоставляет два года гарантии на оборудование с даты покупки.

Устройство, отправляемое на сервисное обслуживание, должно пройти чистку обивки или если невозможно постирать, обивку необходимо снять. В случае доставки грязного устройства в сервис, производитель в праве отказать производить ремонт.

Данная гарантия не распространяется на:

ООО ЦИРМИ INFO@CIRMI.RU WWW.GOSZDRAVNADZOR.RU

- Утилизированные части или поврежденные детали из-за ненадлежащего использования (в частности, но не исключительно из-за выданных неверных инструкций или при неблагоприятных условиях) или неверного хранения,
- Повреждение в следствии изменений или дополнений к устройству, выполненных пользователем или третьей стороной,
- Повреждение в следствии ненадлежащей чистки или ухода за изделием, выполненных пользователем или третьей стороной,
- Повреждение в следствии обычного износа или старения изделия,
- Повреждение в следствии халатного отношения пользователя (в частности, но не исключительно в уходе и чистке изделия),
- Повреждение, вызванное форс-мажорными обстоятельствами,
- Повреждение, вызванное внешними событиями (загрязнение окружающей среды, ущерб, технический и нанесенный водой).

10.2 Гарантийный ремонт или замена будут произведены в течение 30 дней с момента доставки изделия пользователем в LIW Care Technology z o. o.

10.3 После гарантийного ремонта изделие будет доставлено за счет компании LIW Care Technology z o. o. на адрес доставки. В случае если правильно адресованный пакет пользователь не заберет, он будет обязан покрыть все расходы, связанные с транспортированием и хранением изделий.

10.4 Средний срок службы до списания кресел-колясок не менее 5 лет.

10.5 За предельное состояние принимают состояние кресло-коляски, при котором восстановление его работоспособности невозможно либо экономически нецелесообразно (стоимость годового ремонта превышает половину стоимости нового кресла-коляски).

11 ТРАНСПОРТНАЯ И ПОТРЕБИТЕЛЬСКАЯ УПАКОВКА И МАРКИРОВКА

Модель:	Baffin neoSIT RS
SN	BAFNSRS - 10000
	80 кг
Размер:	S
Тип шасси:	-
Принадлежности:	…….
Год изготовления:	2017
РУ …от …	
	ООО «ЛИВ КЭР Технолоджи» Польша, Лодзь, 94-406, ул. Голфова, 7

12 ЗНАЧЕНИЕ СИМВОЛОВ

Наименование производителя и дата производства

SN — Серийный номер

ООО ЦИРМИ INFO@CIRMI.RU WWW.GOSZDRAVNADZOR.RU

REPERTORIUM A VERTE!
KANCELARIA NOTARIALNA
Piotr Król
90-539 Łódź, ul. Żwirki 19

Допустимый вес пациента

Избегать контакта с водой

Направление движения

Знак соответствия Директиве об изделиях медицинского назначения 93/42 ЕЭС Приложение VII

Внимание! Следуйте инструкции по эксплуатации

13 УСЛОВИЯ ТРАНСПОРТИРОВКИ, УСЛОВИЯ ХРАНЕНИЯ

13.1 Кресла должны быть исправными после воздействия на них в упаковке для транспортирования следующих климатических и механических нагрузок:
а) температуры окружающего воздуха от - 50°С до +50°С;
б) относительной влажности воздуха 100 % при температуре +25°С;
в) вибрационной нагрузки амплитудой перемещения 0,35 мм в диапазоне частот от 10 до 55 Гц.
г) ударной нагрузки с пиковым ударным ускорением 10g при длительности действия ударного ускорения 16 м/с.
13.2 Условия транспортирования кресел должны соответствовать условиям 5 по ГОСТ 15150.
13.3 Условия хранения кресел должны соответствовать группе 2 ГОСТ 15150.

14 УСЛОВИЯ ПРИМЕНЕНИЯ И ЭКСПЛУАТАЦИИ

14.1 Изделия можно эксплуатировать от - 45 до +40 °С при относительной влажности воздуха до 98%. Допускается эксплуатировать в неблагоприятных условиях, таких как дождь, снег.
14.2 Кресло-коляски должны сохранять работоспособность при резком изменении значений температуры внешней среды в диапазоне от +20°С до -45°С в течении 15 минут.

15 УТИЛИЗАЦИЯ

По истечению срока службы или списанию по причине выхода из строя изделие подлежит утилизации. Средства технические для реабилитации инвалидов относятся к классу риска отходов А и должны быть утилизированы согласно «Санитарно-эпидемиологическим требованиям к обращению с медицинскими отходами» 2.1.7.2790-10. Утилизация допускается совместно с бытовыми отходами.

16 ПЕРЕЧЕНЬ СТАНДАРТОВ

ГОСТ Р 51083-2015 Кресла-коляски Общие технические условия.
ISO 10993-5:2009 Биологическая оценка медицинских изделий. Часть 5. Испытания на цитотоксичность in vitro.
ГОСТ Р 50444-92 Приборы, аппараты и оборудование медицинские. Общие технические условия.
ГОСТ Р 51632-2014 Технические средства реабилитации людей с ограничениями жизнедеятельности. Общие технические требования и методы испытаний.
ГОСТ Р ИСО 7176-8-2015 Кресла-коляски. Часть 8. Требования и методы испытаний на статическую, ударную и усталостную прочность.
ГОСТ Р ИСО 7176-16-2015 Кресла-коляски. Часть 16. Стойкость к возгоранию устройств поддержания положения тела.

17 ОСТАТОЧНЫЕ РИСКИ

В ходе анализа риска проведенного производителем остаточные риски отсутствуют.

ООО ЦИРМИ INFO@CIRMI.RU WWW.GOSZDRAVNADZOR.RU

5. При использовании коляски также, как при установке и регулировке механизма, необходимо обратить внимание на движущиеся части, которые создают риск захвата тела в отверстиях или между элементами. После каждой регулировки вы должны стабилизировать положение, осторожно затянув болты, и убедиться, что все компоненты правильно установлены и заблокированы.
6. Если ребенок находится в коляске, убедитесь, что он надежно закреплен ремнями.
7. Коляска Baffin neoSIT может использоваться только одним человеком.
8. Запрещается перевозить ребенка в коляске Baffin neoSIT во время использования общественного или личного транспорта, такого как автобус, трамвай, троллейбус, поезд.
9. Запрещается перевозить ребенка в коляске Baffin neoSIT во время вождения автомобиля – сидение коляски не является автомобильным креслом. Ребенок не должен стоять на сидении во время вождения.
10. Запрещается перевозить коляску по лестнице как с ребенком, так и без.

ВНИМАНИЕ! ОБРАЩАЙТЕ ВНИМАНИЕ НА ДАННЫЙ СИМВОЛ. ОН УКАЗЫВАЕТ НА ВАЖНУЮ ИНФОРМАЦИЮ О БЕЗОПАСНОСТИ И НА ТО, ЧТО НЕСОБЛЮДЕНИЕ ИНСТРУКЦИЙ МОЖЕТ ВЫЗВАТЬ РИСК ТРАВМИРОВАНИЯ ПАЦИЕНТА И ЛИЦА, ОСУЩЕСТВЛЯЮЩЕГО УХОД.

3 НАЗНАЧЕНИЕ МЕДИЦИНСКОГО ИЗДЕЛИЯ И ПРИНЦИПЫ ДЕЙСТВИЯ

Кресла-коляски предназначены для пациентов с нарушениями осанки и мышечной дисфункцией. Особые условия включают ДЦП, мышечную дистрофию, паралич различных видов, тетраплегию и параплегию. Может использоваться при лечении с целью предотвратить последствия дефектов осанки и связанных с ними нарушений. Кресла-коляски так же используются для перемещения в них пациентов. Изделие позволяет установить позвоночник и таз в правильное (оптимальное) положение. Инновационным отличием данного варианта исполнения является возможность «роста» вместе с пациентом, поскольку имеется регулировка по положению и росту. При возникновении вопросов или сомнений в первую очередь свяжитесь с поставщиком изделия/лечащим врачом.

4 ПОКАЗАНИЯ И ПРОТИВОПОКАЗАНИЯ К ПРИМЕНЕНИЮ

4.1 Показания

Кресло-коляски предназначены для детей, страдающих параличом, триплегией, параплегией, диплегией, гемиплегией или гемипарезом.
Рекомендуется для детей, у которых диагностирован:

- церебральный паралич
- мышечная дистрофия
- паралич
- спина бифида
- миеломенингоцеле
- повреждение позвоночника
- черепно-мозговая травма
- апоплексия
- прочие заболевания, связанные с парезом, параличом, нарушениями опорно-двигательного аппарата, позволяющими самостоятельное движение.

4.2 Противопоказания

Значительно выраженные нарушения психических функций, приводящие к выраженному снижению или отсутствию критической оценки своего состояния и ситуации в целом;

ООО ЦИРМИ INFO@CIRMI.RU WWW.GOSZDRAVNADZOR.RU

REPERTORIUM A VERTE!
KANCELARIA NOTARIALNA
Piotr Król
90-520 Łódź, ul. Żwirki 19

последствия заболеваний, травм и дефектов, приводящие к прогрессированию патологического процесса в положении инвалида сидя. Относительные медицинские противопоказания: наличие эпилептических припадков с нарушением сознания.

5 ТЕХНИЧЕСКИЕ ХАРАКТЕРИСТИКИ

Кресло-коляска исполнения Baffin neoSIT представлена в трех размерах. Габаритные размеры указаны в таблице1 ниже и на схематичном изображении рисунка 1:

Таблица 1

№	Позиция	Обозначение	Размеры		
			S	M	L
1	Габаритная ДхШхВ, мм	-	680x550x1130	680x550x1130	680x550x1130
2	Габаритная ДхШхВ в сложенном виде, мм	-	550x550x400	550x550x400	550x550x400
3	Высота рукоятки, мм	**HH**	900-1130	900-1130	900-1130
4	Расстояние между подголовником и спинкой,мм	**DH**	0-200	0-200	0-200
5	Высота расположения подголовника над сиденьем, мм	**HHS**	420-620	500-700	580-780
6	Высота сиденья, мм	**SH**	420-550	420-550	420-550
7	Высота спинки, мм	**BH**	420	500	580
8	Ширина спинки, мм	**WB**	150-300	150-300	150-300
9	Угол наклона спинки, град.°	**BA**	-5/25	-5/25	-5/25
10	Длина базы, мм	**BL**	550	550	550
11	Высота подножки, мм	**FH**	170-270	170-270	280-380
12	Длина подножки, мм	**FL**	180	180	210
13	Угол наклона опоры стопы, град.°	**AF**	0-15	0-15	0-15
14	Клиренс опоры стопы, мм	**FC**	165-260	165-260	165-260
15	Диаметр колес, мм	**RW**	75	75	75
16	Глубина сиденья, мм	**SD**	200-310	200-310	290-400
17	Ширина сиденья, мм	**SW**	150-300	150-300	200-320
18	ДхШхВ подлокотника, мм	-	270x85x130-180	270x85x130-180	270x85x130-230
19	Угол наклона подлокотника, град.°	-	0	0	0
20	Расстояние между подлокотниками, мм	**DA**	330-510	330-510	330-510
21	Расположение фронтального узла подлокотника, мм	-	180-230	180-230	180-230
22	Угол наклона подножки, град.°	**FA**	-10/45	-10/45	-10/45
23	Угол наклона сиденья, град.°	**TA**	20	20	20
24	Высота боковых опор, мм	**LH**	160-350	160-400	200-450
25	Диаметр вращения, мм	-	1440	1440	1440
26	Ширина разворота, мм	-	900	900	900
27	Клиренс коляски, мм	**WC**	64	64	64
28	Максимальный вес пациента, кг	-	80	80	80

ООО ЦИРМИ INFO@CIRMI.RU WWW.GOSZDRAVNADZOR.RU

29	Масса коляски, кг	-	22	22	22
Примечание: Допустимые отклонения и допуски для размеров: ±5%					

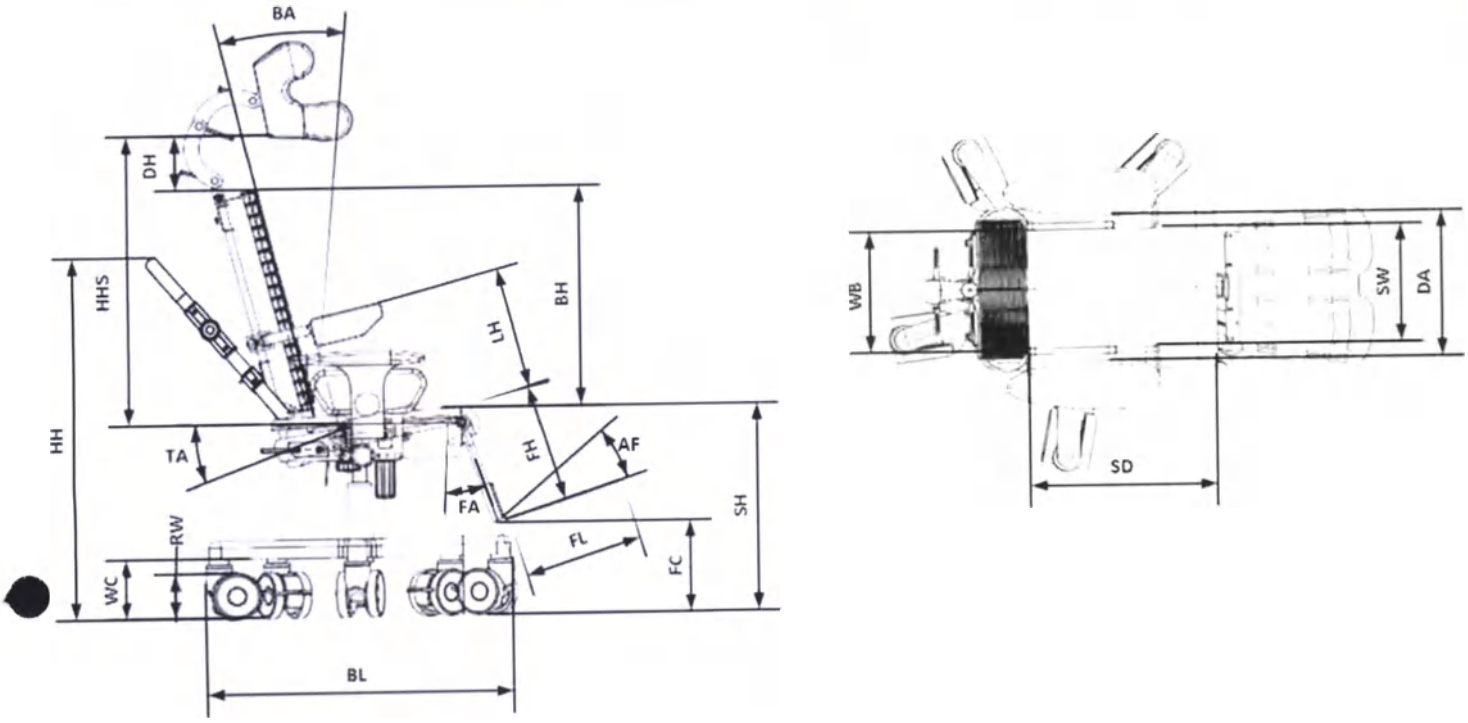

Рис. 1

6 БАЗАВАЯ КОМПЛЕКТАЦИЯ КРЕСЛА-КОЛЯСКИ Baffin neoSIT

Рис.2

ООО ЦИРМИ INFO@CIRMI.RU WWW.GOSZDRAVNADZOR.RU

REPERTORIUM A VERTE!
KANCELARIA NOTARIALNA
Piotr Król
90-539 Łódź, ul. Żwirki 19

Кресло-коляска состоит из:

1. Подголовник neoSIT
2. Спинка
3. Ручка для сопровождающего лица H-fap
4. Подлокотники Sit
5. Рама
6. Малые колеса Sw
7. Ремень-жилет Vb
8. Боковые упоры neoSIT
9. Абдукторный ремень Ab
10. Боковые упоры для бедер
11. Сиденье
12. Единая платформа для стоп Sin

6.1 По требованию заказчика кресла могут дополнительно комплектоваться дополнительными принадлежностями, приведенные в таблице 2:

Таблица 2

Принадлежности	Характеристики	Масса, кг
Стол H1	Длина: 350 мм; Ширина: 400 мм	1
Подголовник neoSIT	Ширина: 200 мм; Высота: 150 мм	0,9
Боковые упоры neoSIT	Длина: 130 мм; Высота: 80мм	1,2
Ремень-жилет Vb	Ширина: 280 мм; Высота: 280 мм	0,3
Пятиточечный ремень Fpb	Ширина: 280 мм; Высота: 350 мм	0,2
Абдукторный ремень Ab	Ширина: 150-440 мм	0,2
Разделенная платформа для стоп Div	Ширина: 300 мм; Высота: 170-380 мм	2,5
Единая платформа для стоп Sin	Ширина: 280 мм; Высота: 170-380 мм	2,6
Ручка для сопровождающего лица H-fap	Ширина: 490 мм	1,4
Подлокотники Sit	Длина x Ширина x Высота: 270x85x130-180 мм	1,7
Малые колеса Sw	⌀ 75 мм	0,4

Кресло может быть установлено на три разных типа рамы, характеристики и схематичные изображения представлены в п.6.2

6.2 Шасси B и C на рисунке 3 конструктивно ничем не отличаются друг от друга. Разница в колесах, для шасси A и B диаметр колес одинаковый - 7,5 см. Для шасси C диаметр передних колес – 200 мм, задних – 320 мм.

ООО ЦИРМИ INFO@CIRMI.RU WWW.GOSZDRAVNADZOR.RU

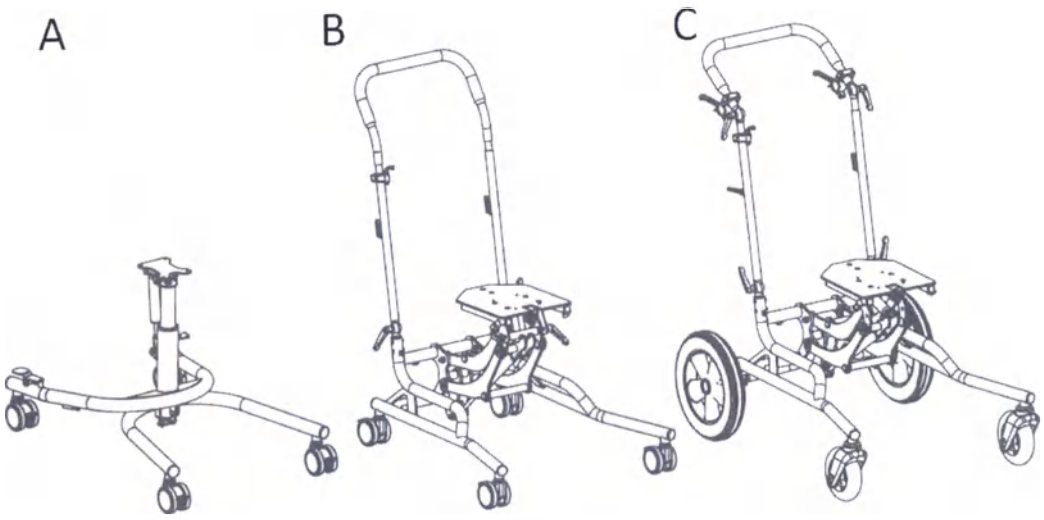

Рис. 3

Домашняя рама А

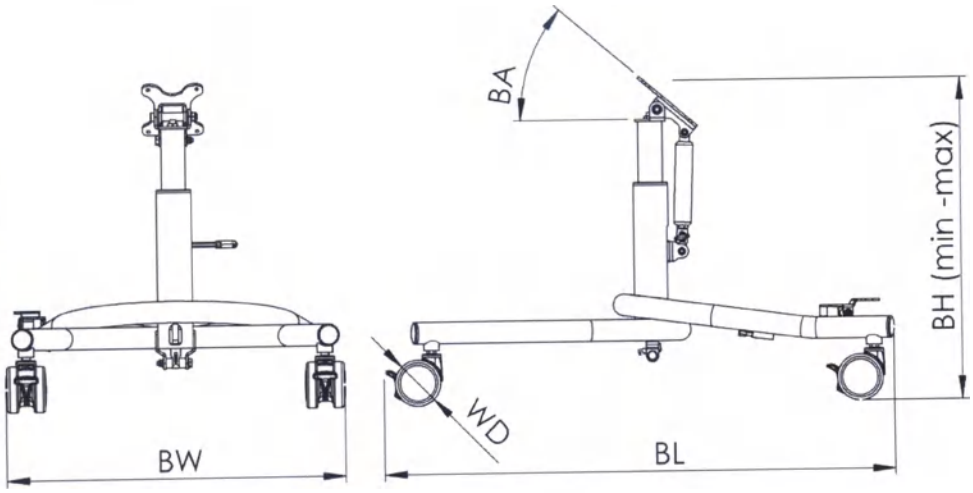

Рис. 4

Таблица 3

№	Параметр	Обозначение	Размер (см)
1	Ширина рамы	BW	55
2	Длина рамы	BL	84
3	Высота платформы	BH	40÷52
4	Угол наклона платформы	BA	$-5^0 \div 30^0$
5	Диаметр колес	WD	7,5

ООО ЦИРМИ INFO@CIRMI.RU WWW.GOSZDRAVNADZOR.RU

REPERTORIUM A VERTE!
KANCELARIA NOTARIALNA
Piotr Król
90-539 Łódź, ul. Żwirki 19

Рама В (домашняя)

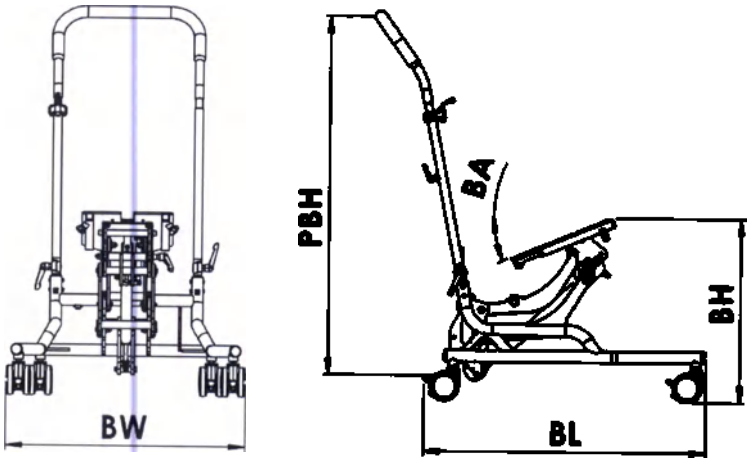

Рис. 5

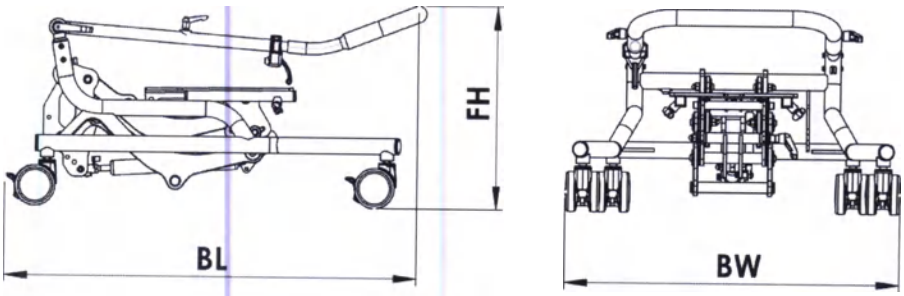

Рис. 6

Таблица 4

№	Параметр	Обозначение	Размер (см)
1	Ширина рамы	BW	67
2	Длина рамы	BL	86
3	Высота платформы	BH	19÷55
4	Высота ручки	PBH	95÷120
5	Угол наклона платформы	BA	$-10^0 \div 30^0$
6	Диаметр заднего колеса	RWD	7,5
7	Диаметр переднего колеса	FWD	7,5
8	Высота рамы после складывания	FH	37

ООО ЦИРМИ INFO@CIRMI.RU WWW.GOSZDRAVNADZOR.RU

Рама С (уличная)

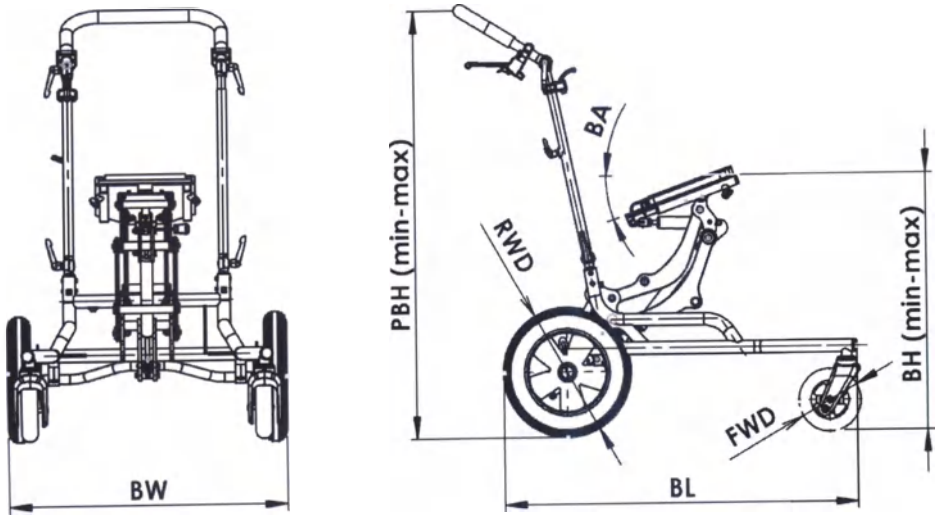

Рис. 7

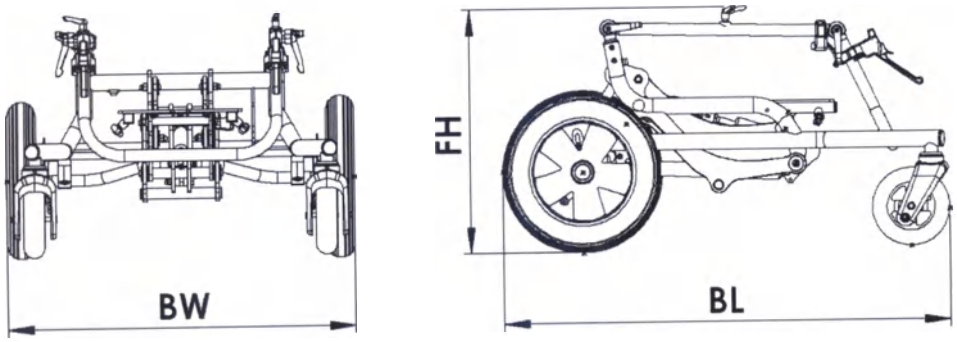

Рис. 8

Таблица 5

№	Параметр	Обозначение	Размер (см)
1	Ширина рамы	BW	67
2	Длина рамы	BL	86
3	Высота платформы	BH	29÷65
4	Высота ручки	PBH	95÷120
5	Угол наклона платформы	BA	-10°÷30°
6	Диаметр заднего колеса	RWD	31
7	Диаметр переднего колеса	FWD	15
8	Высота рамы после складывания	FH	17

ООО ЦИРМИ INFO@CIRMI.RU WWW.GOSZDRAVNADZOR.RU

REPERTORIUM A VERTE!
KANCELARIA NOTARIALNA
Piotr Król
90-539 Łódź, ul. Żwirki 19

7 ДЕТАЛЬНОЕ ОПИСАНИЕ РЕГУЛИРОВКИ КРЕСЛА-КОЛЯСКИ Baffin neoSIT

ВНИМАНИЕ: Только квалифицированные специалисты имеют право налаживать и производить регулировку данного изделия. Наладка и регулировка должны производиться квалифицированным врачом или уполномоченным квалифицированным персоналом.

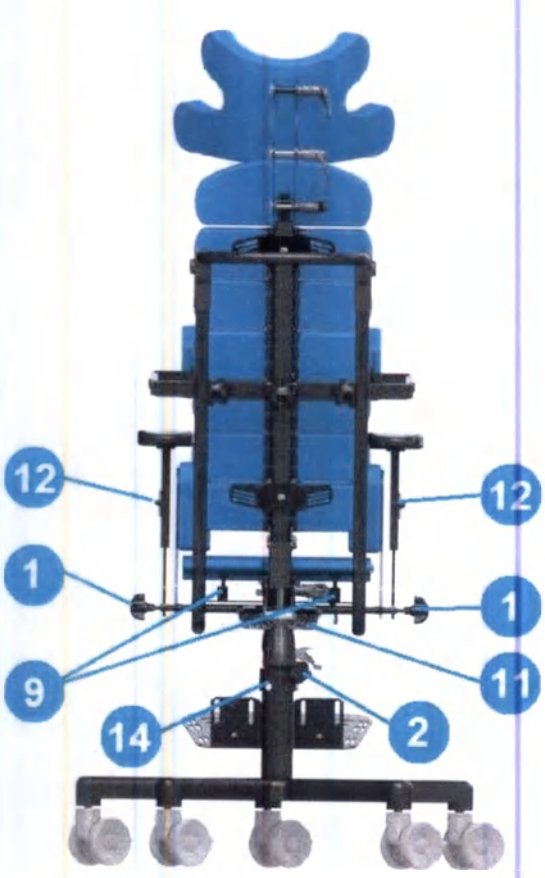

Рис.9

7.1 Регулировка по ширине *Рис. 9.*

Для регулировки боковых опор таза вращать рукоятку 1 вправо или влево до установки необходимого размера.

Регулировочные элементы расположены слева и справа, позволяя симметричное или асимметричное расположение таза пациента.

7.2 Регулировка по глубине *Рис. 9.*

Для разблокировки ослабить болты 3 с обеих сторон. После этого отрегулировать глубину, толкая или выдвигая переднюю часть изделия. Затянуть болты 3. Если диапазон регулировок болтами 3 недостаточный, можно произвести дополнительную регулировку, ослабив болты 7 и толкая-выдвигая спинку. По завершении регулировки убедиться, что болты 7 затянуты.

7.3 Регулировка единой платформы для стоп Sin *Рис. 9.*

Для разблокировки ослабить рукоятку 5. Установить подножку на необходимую длину. Затянуть рукоятку 5 для фиксации положения. Более детальная регулировка в п. 8.9

7.4 Регулировка угла наклона сиденья *Рис. 9.*

Вращать рукоятку 6 до установки необходимого положения.

7.5 Регулировка угла наклона спинки *Рис. 9.*

Вращать рукоятку 4 вправо или влево до получения необходимого угла.

7.6 Регулировка угла единой платформы для стоп Sin *Рис. 9*

ООО ЦИРМИ INFO@CIRMI.RU WWW.GOSZDRAVNADZOR.RU

Ослабить рукоятку 8, установить требуемый угол, затянуть рукоятку 8.

7.7 Регулировка высоты упоров для бедер *Рис. 9.*

Вращать винт 9 до установки необходимого положения.

ВНИМАНИЕ: Винты 9 расположены на изделии слева и справа и не зависят друг от друга, позволяя асимметричное расположение упоров для бедер.

Для облегчения регулировки можно снять с кресла обивку, что обеспечит доступ к упорам для бедер.

7.8 Регулировка спинки *Рис. 9.*

Спинка имеет уникальный дизайн, позволяющий пациенту зафиксировать коррекционную или анатомическую форму. Центральный стержень спинки состоит из нескольких независимых сегментов. Спинка может быть анатомически смоделирована после ослабления регулировочного винта 10. Установив спинку в оптимальное положение, затянуть регулировочный винт 10.

ВНИМАНИЕ: Регулировки, описанные в пп. 7.7 и 7.8 должны производиться очень точно, поскольку они влияют на положение позвоночника.

7.9 Регулировка сиденья по высоте *Рис. 9.*

Чтобы увеличить высоту сиденья от пола, сначала ослабить рукоятку 2 и нажать рычаг спускового механизма 11 (к передней части изделия). Газовая пружина автоматически поднимет сиденье. После регулировки затянуть рукоятку. Чтобы опустить сиденье, ослабить рукоятку 2 и нажать рычаг 11, одновременно надавливая на сиденье сверху. Установить требуемую высоту и отпустить рычаг 11 для блокировки в нужном положении. Затянуть рукоятку.

7.10 Регулировка подлокотников по высоте *Рис. 9.*

Вращать рукоятку 12 до установки требуемой высоты. Рукоятки расположены слева и справа, не зависят друг от друга, позволяя асимметричную регулировку подлокотников по высоте.

ВНИМАНИЕ: Только квалифицированные специалисты имею право налаживать и производить регулировку данного изделия. Наладка и регулировка должны производиться квалифицированным врачом или уполномоченным квалифицированным персоналом.

Необходимо тщательно проверить точность регулировки:

1. Ни один элемент не должен оказывать излишнего давления на тело пациента.
2. Не должно быть слишком свободных пространств между пациентом и изделием.
3. Все регулировочные винты и рукоятки должны быть затянуты после завершения регулировки.

7.11 Тормоза *Рис. 9.*

Для блокировки колес нажать рычаг блокировки 13 на каждом колесе. Для разблокировки колес поднять рычаг 13 на каждом колесе. Когда в кресле находится пациент, все колеса должны быть заблокированы.

ВНИМАНИЕ: Стабильность оборудования может подвергнуться риску в случае неожиданного толчка, наклона или опоры на него.

ООО ЦИРМИ INFO@CIRMI.RU WWW.GOSZDRAVNADZOR.RU

REPERTORIUM A VERTE!
KANCELARIA NOTARIALNA
Piotr Król

8 ДОПОЛНИТЕЛЬНЫЕ ОПЦИИ

8.1. Подголовник

8.1.1. Установка подголовника *Рис. 10*
- Ослабить верхний регулировочный винт 17.
-Установить фиксирующий кронштейн подголовника 15 на профиль спинки 16.
- Затянуть верхний регулировочный винт 17.
8.1.2 Регулировка подголовника *Рис. 10*
- Ослабить регулировочный рукоятки 18.
-Установить подголовник в требуемое положение.
- Затянуть рукоятки 18.

8.2 Боковые упоры

8.2.1 Установка боковых упоров *Рис. 10*
- Установить фиксирующий кронштейн подлокотника 20 на профиль спинки 16.
- Установить опорные пластины 21 в отверстия 22, расположенные на фиксирующем кронштейне упора.
- Затянуть крепежный винт 23.
8.2.2 Регулировка боковых упоров по ширине *Рис. 10*
- Ослабить винты 24 и 25.
- Отрегулировать расстояние между подлокотниками
- Затянуть винты 24 и 25.
8.2.3 Регулировка боковых упоров по высоте *Рис. 10*
- Ослабить винт 23.
- Поднять или опустить подлокотник 20
- Затянуть винт 23.

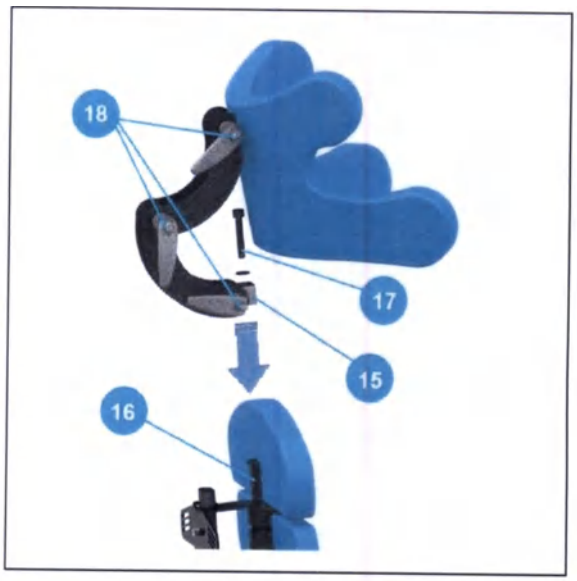

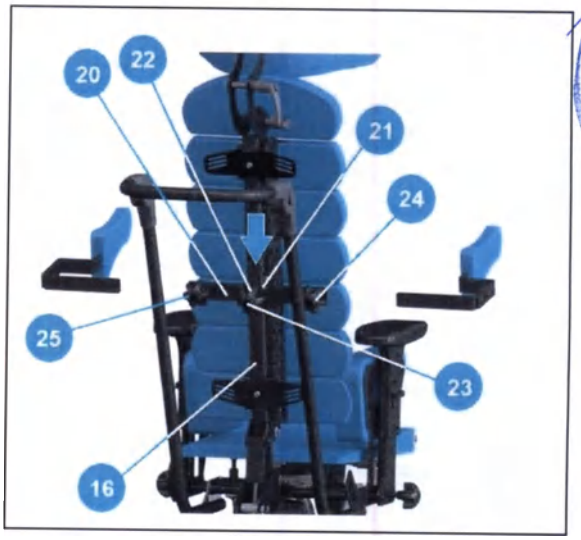

Рис. 10

8.3 Установка и регулировка ремня-жилета, абдукторных ремней и пятиточечных ремней

Ремень-жилет, абдукторные и пятиточечные ремни крепятся к креслу с помощью ремней. Для правильного крепления жилета продеть ремни крепления через отверстия в петлях крепления 26. Длина ремней крепления может регулироваться путем продевания через петли на спинке или застежками, которые крепят ремни к жилету. Абдукторный и пятиточечный ремни крепятся через петли 27 за подлокотниками. Длина ремней регулируется крепежными застежками или петлями.

ООО ЦИРМИ INFO@CIRMI.RU WWW.GOSZDRAVNADZOR.RU

Рис. 11

ВНИМАНИЕ: Необходимо тщательно проверить точность регулировки:

1. Ни один элемент не должен оказывать излишнего давления на тело пациента.
2. Не должно быть слишком свободных пространств между пациентом и изделием
3. Все регулировочные винты и рукоятки должны быть затянуты после завершения регулировки.
4. Все ремни должны быть правильно зафиксированы в петлях крепления, а пряжки жилета и абдукторных ремней правильно застегнуты.

8.4. Установка и регулировка столика *Рис. 12*

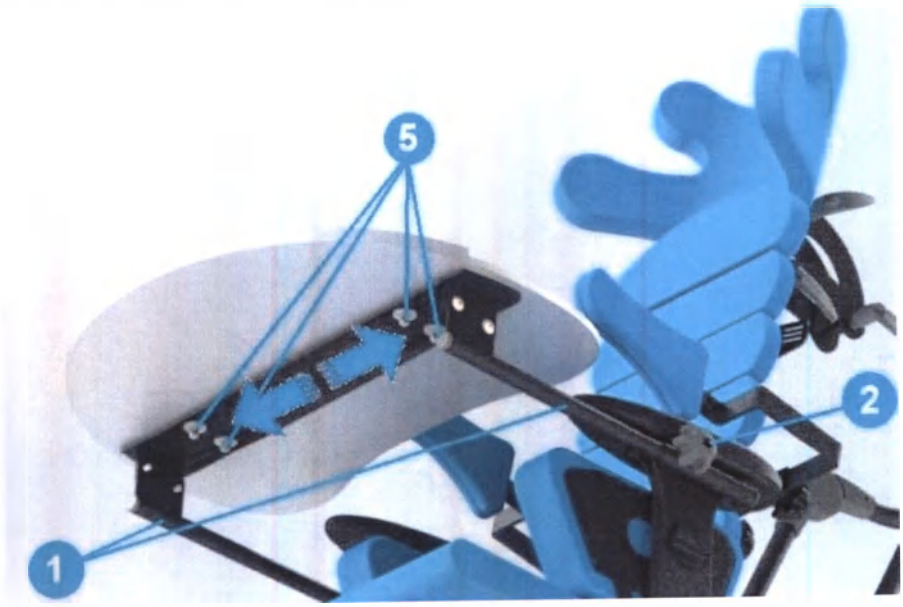

Рис. 12

8.4.1 Регулировка положения держателей столика.

Для регулировки положения держателей столика 1 относительно установочных гнезд столика 2 на подлокотниках ослабить винты 5 на держателях столика снизу. Установить держатели на уровне гнезд крепления и затянуть винты.

ООО ЦИРМИ INFO@CIRMI.RU WWW.GOSZDRAVNADZOR.RU

REPERTORIUM A VERTE!
KANCELARIA NOTARIALNA
Piotr Król
90-539 Łódź, ul. Żwirki 19

8.4.2 Установка столика *Рис. 13*.

Для установки столика ослабить фиксирующие рукоятки 3 и вставить держатели 1 в гнезда под подлокотниками 2. Установить столик на необходимую глубину, затянуть фиксирующие рукоятки 3.

Рис. 13

8.4.3 Регулировка угла наклона столика *Рис. 14*.

Ослабить обе рукоятки 4 на держателях столика 1, под столиком снизу. Установить требуемый уровень наклона столика, затянуть рукоятки 4.

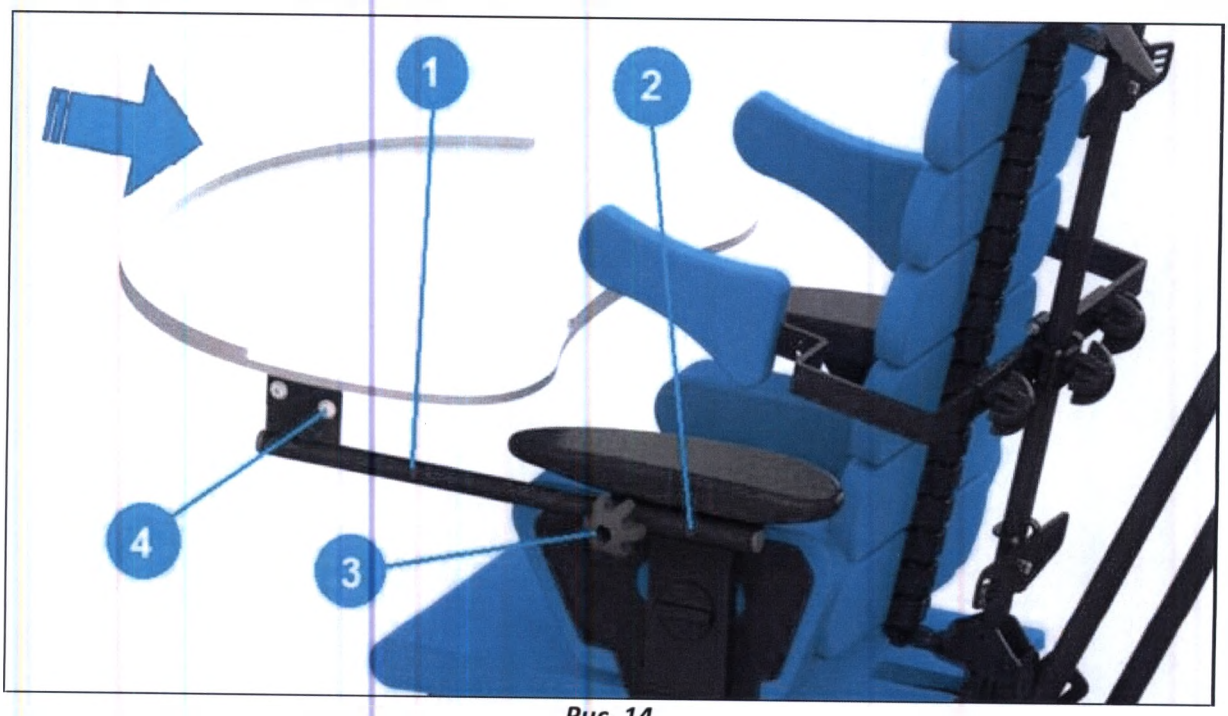

Рис. 14

ООО ЦИРМИ INFO@CIRMI.RU WWW.GOSZDRAVNADZOR.RU

8.5 Ручка для сопровождающего лица *Рис. 15*

Рис. 15

Для регулировки высоты ручки для сопровождающего лица нажать кнопки 1 и отрегулировать ручку по высоте.

8.6 Разделенные платформы для стоп Div

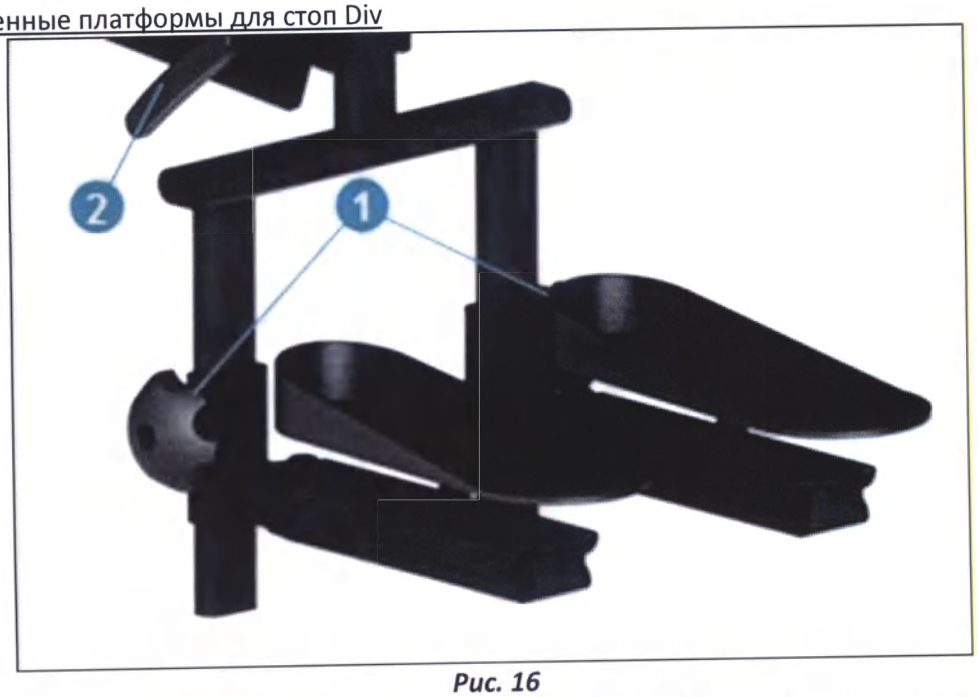

Рис. 16

Для регулировки высоты платформ для стоп *Рис. 16* ослабить обе рукоятки 1, установить платформы на требуемой высоте и затянуть рукоятки 1. Платформы не зависят друг от друга, что обеспечивает их асимметричную регулировку. Для установки необходимого угла наклона платформы ослабить рукоятку 2, отрегулировать угол и затянуть рукоятку.

ООО ЦИРМИ INFO@CIRMI.RU WWW.GOSZDRAVNADZOR.RU

REPERTORIUM A VERTE!
KANCELARIA NOTARIALNA
Piotr Król
90-539 Łódź, ul. Żwirki 19

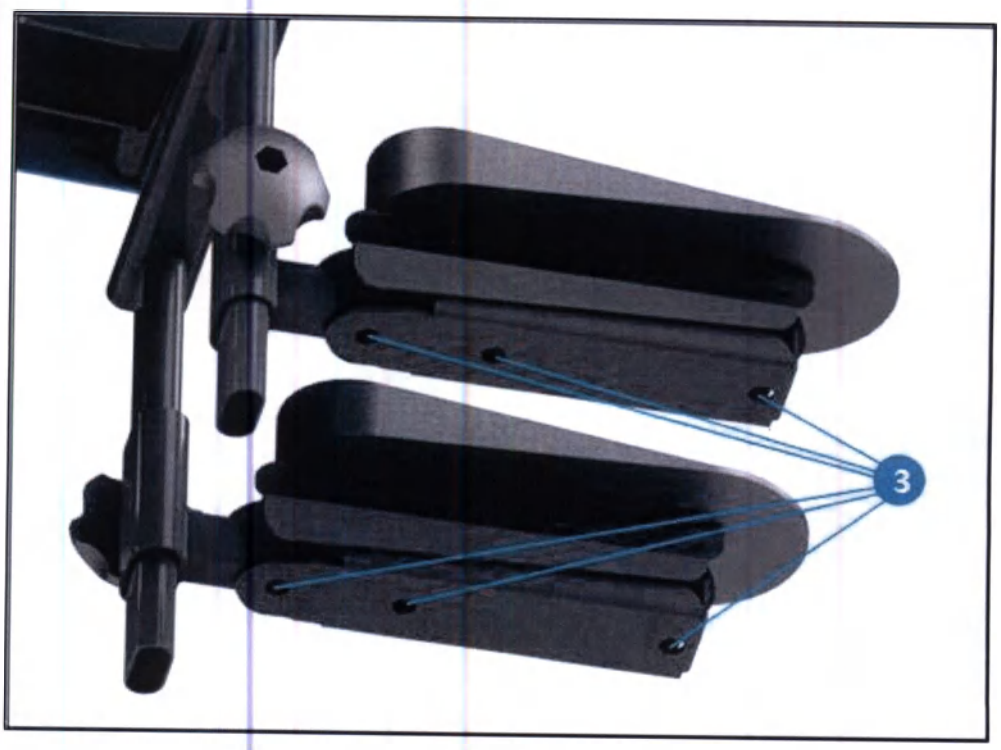

Рис. 17

Чтобы установить каждую платформу в нужное положение *Рис. 17*, ослабить винты 3, отрегулировать положение и затянуть винты 3.

Данная функция позволяет независимо отрегулировать угол, наклон и положение каждой платформы.

<u>8.7 Регулировка расстояния между упорами для бедер *Рис. 18*</u>

Регулировка расстояния между упорами для бедер осуществляется двумя регулировочными винтами 1, расположенными под упорами. Для регулировки поднять обивку, закрывающую кронштейны, и ослабить регулировочные винты 1, обеспечив свободное перемещение и установку упоров для бедер в необходимое положение. По окончании регулировки затянуть винты, чтобы зафиксировать упоры в необходимом положении. Упоры для бедер могут быть установлены под углом относительно длины изделия, что обеспечивает 10 способов фиксирования бедер. Регулировка упоров для бедер виляет на правильно положение коленей и таза. Независимость упоров для бедер обеспечивает асимметричную регулировку.

ООО ЦИРМИ INFO@CIRMI.RU WWW.GOSZDRAVNADZOR.RU

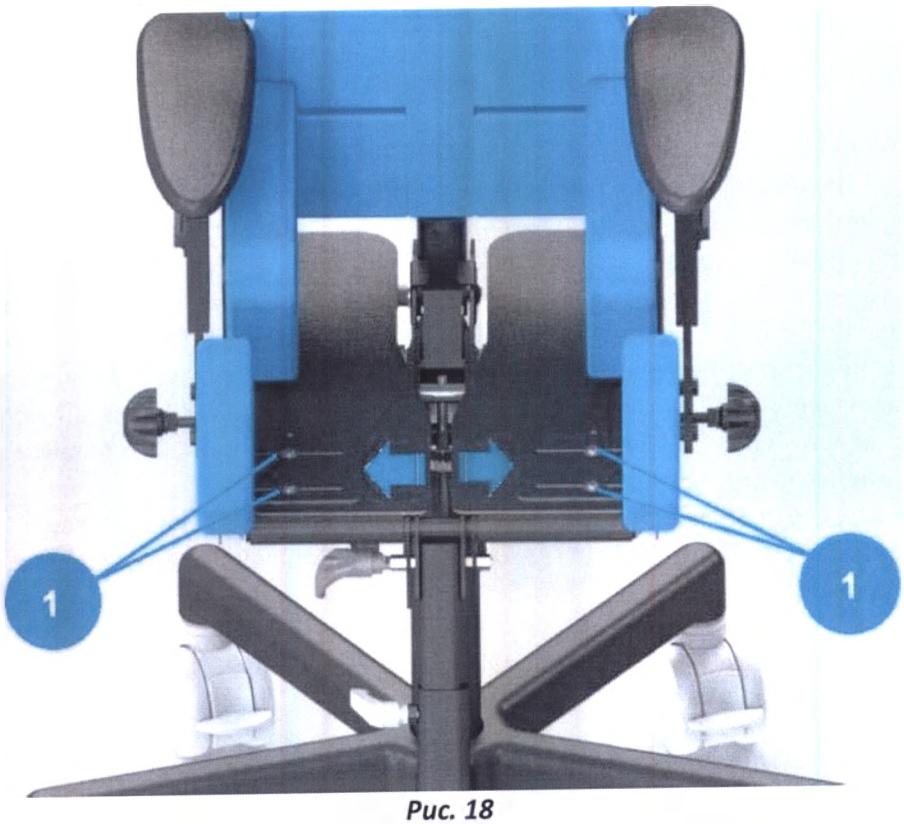

Рис. 18

8.8 Регулировка блокирующего устройства центрального стержня спинки

Блокирующее устройство центрального стержня спинки – это механическая опора, предотвращающая движения центрального стержня спинки в случае воздействия большой силы или удара.

8.9 Регулировка единой платформы для стоп Sin

Для регулировки высоты подножки *Рис. 19* ослабить подвижный запор 1, установить подножку на требуемую высоту, затянуть запор 1. Для регулировки угла наклона подножки ослабить запор 2, установить требуемый угол и затянуть запор 2.

Рис. 19

ООО ЦИРМИ INFO@CIRMI.RU WWW.GOSZDRAVNADZOR.RU

REPERTORIUM A VERTE!
KANCELARIA NOTARIALNA
Piotr Król
90-539 Łódź, ul. Żwirki 19

9 ТЕХНИЧЕСКОЕ ОБСЛУЖИВАНИЕ И ТЕКУЩИЙ РЕМОНТ

9.1 Уход

Покрытие кресло-коляски не вызывает раздражение кожи. Кресло-коляска, как любое медицинское изделие, должно содержаться в чистоте и использоваться в соответствии с инструкцией производителя.

- Лакокрасочные покрытия и пылезащитные чехлы из ткани следует чистить влажной тряпкой. Разрешается использовать мягкодействующие моющие средства или чистящие средства на энзимной основе. При необходимости можно чистить с помощью пылесоса или мягкой щетки.
- Разрешается осуществлять чистку поролоновых вставок смоченной водой тряпкой и мягкодействующих моющих средств. Выполнив данные действия, вставки должны быть хорошо просушены при комнатной температуре.
- Наружные поверхности кресел должны быть устойчивы к воздействию 1%-го раствора монохлорамина ХБ по ГОСТ 14193-78 и растворов моющих средств, применяемых при дезинфекции.

ВНИМАНИЕ! ОБИВКА КОЛЯСКИ ДОЛЖНА БЫТЬ ХОРОШО ПРОСУШЕНА ПЕРЕД ПОВТОРНЫМ ИСПОЛЬЗОВАНИЕМ.

- Следует регулярно защищать раму, удалять загрязнения.
- Не используйте химические вещества.
- Не стирать обивку в стиральной машине.
- Следует избегать прямых солнечных лучей и проверять температуру в месте сидения перед помещением ребенка вовнутрь.

Внимание! Не используйте чистящие средства, содержащие растворители или масляные компоненты!

9.2 Обслуживание

При каждом использовании проверяйте кресло-коляски на предмет повреждений. В случае неисправности или деформации срочно обратитесь для проверки в специализированный сервисный центр. Небрежный или ненадлежащий уход и обслуживание ведут к сокращению срока службы.

9.3 Ремонт

Для проведения ремонтных работ обратитесь в специализированный сервисный центр. В целях безопасности для ремонта в качестве замены должны использоваться только оригинальные запчасти.

10 ГАРАНТИЯ

10.1 Гарантия распространяется на производственные дефекты при предоставлении товарных документов и письменной рекламации. Изготовитель не несет ответственности в случае неправильного использования, использования не по назначению, небрежности и нарушений условий хранения. Гарантия не применяется к продуктам, которые были повреждены в результате ненадлежащего или неправильного использования, или если был выполнен ремонт, или внесены какие-либо изменения в продукт любым лицом кроме Производителя и сервисного центра.

Адрес для обращения на территории РФ:

Общество с ограниченной ответственностью «Завод специального оборудования»

(ООО «ЗСО») РФ, 600001, г. Владимир, ул. Дворянская, д. 27а, корпус 2, пом. 24

Конт.тел. (4922) 52-58-58

LIW Care Technology z o. o. (производитель) предоставляет два года гарантии на оборудование с даты покупки.

ООО ЦИРМИ INFO@CIRMI.RU WWW.GOSZDRAVNADZOR.RU

Устройство, отправляемое на сервисное обслуживание, должно пройти чистку обивки или если невозможно постирать, обивку необходимо снять. В случае доставки грязного устройства в сервис, производитель в праве отказать производить ремонт.

Данная гарантия не распространяется на:

- Утилизированные части или поврежденные детали из-за ненадлежащего использования (в частности, но не исключительно из-за выданных неверных инструкций или при неблагоприятных условиях) или неверного хранения,
- Повреждение в следствии изменений или дополнений к устройству, выполненных пользователем или третьей стороной,
- Повреждение в следствии ненадлежащей чистки или ухода за изделием, выполненных пользователем или третьей стороной,
- Повреждение в следствии обычного износа или старения изделия,
- Повреждение в следствии халатного отношения пользователя (в частности, но не исключительно в уходе и чистке изделия),
- Повреждение, вызванное форс-мажорными обстоятельствами,
- Повреждение, вызванное внешними событиями (загрязнение окружающей среды, ущерб технический).

10.2 Гарантийный ремонт или замена будут произведены в течение 30 дней с момента доставки изделия пользователем в LIW Care Technology z o. o.

10.3 После гарантийного ремонта изделие будет доставлено за счет компании LIW Care Technology z o. o. на адрес доставки. В случае если правильно адресованный пакет пользователь не заберет, он будет обязан покрыть все расходы, связанные с транспортированием и хранением изделий.

10.4 Средний срок службы до списания кресел-колясок не менее 5 лет.

10.5 За предельное состояние принимают состояние кресло-коляски, при котором восстановление его работоспособности невозможно либо экономически нецелесообразно (стоимость годового ремонта превышает половину стоимости нового кресла-коляски).

11 ТРАНСПОРТНАЯ И ПОТРЕБИТЕЛЬСКАЯ УПАКОВКА И МАРКИРОВКА

Модель:	Baffin neoSIT
SN	BAFNS - 10000
	80 кг
Размер:	S
Тип шасси:	-
Принадлежности:	…….
Год изготовления:	2017
РУ …от …	
	ООО «ЛИВ КЭР Технолоджи» Польша, Лодзь, 94-406, ул. Голфова, 7

12 ЗНАЧЕНИЕ СИМВОЛОВ

Наименование производителя и дата производства

ООО ЦИРМИ INFO@CIRMI.RU WWW.GOSZDRAVNADZOR.RU

REPERTORIUM A VERTE!
KANCELARIA NOTARIALNA
Piotr Król
90-539 Łódź, ul. Żwirki 19

SN — Серийный номер

Допустимый вес пациента

Избегать контакта с водой

Направление движения

CE — Знак соответствия Директиве об изделиях медицинского назначения 93/42 ЕЭС Приложение VII

Внимание! Следуйте инструкции по эксплуатации

13 УСЛОВИЯ ТРАНСПОРТИРОВКИ, УСЛОВИЯ ХРАНЕНИЯ.

12.1 Кресла должны быть исправными после воздействия на них в упаковке для транспортирования следующих климатических и механических нагрузок:

а) температуры окружающего воздуха от - 50°С до +50°С;

б) относительной влажности воздуха 100 % при температуре +25°С;

в) вибрационной нагрузки амплитудой перемещения 0,35 мм в диапазоне частот от 10 до 55 Гц.

г) ударной нагрузки с пиковым ударным ускорением 10g при длительности действия ударного ускорения 16 м/с.

12.2 Условия транспортирования кресел должны соответствовать условиям 5 по ГОСТ 15150.

12.3 Условия хранения кресел должны соответствовать группе 2 ГОСТ 15150.

14 УСЛОВИЯ ПРИМЕНЕНИЯ И ЭКСПЛУАТАЦИИ.

13.1 Изделия можно эксплуатировать от - 45 до +40 °С при относительной влажности воздуха до 98%. Допускается эксплуатировать в неблагоприятных условиях, таких как дождь, снег.

13.2 Кресло-коляски должны сохранять работоспособность при резком изменении значений температуры внешней среды в диапазоне от +20°С до -45°С в течении 15 минут.

15 УТИЛИЗАЦИЯ

По истечению срока службы или списанию по причине выхода из строя изделие подлежит утилизации. Средства технические для реабилитации инвалидов относятся к классу риска отходов А и должны быть утилизированы согласно «Санитарно-эпидемиологическим требованиям к обращению с медицинскими отходами» 2.1.7.2790-10. Утилизация допускается совместно с бытовыми отходами.

16 ПЕРЕЧЕНЬ СТАНДАРТОВ

ГОСТ Р 51083-2015 Кресла-коляски Общие технические условия.

ISO 10993-5:2009 Биологическая оценка медицинских изделий. Часть 5. Испытания на цитотоксичность in vitro.

ГОСТ Р 50444-92 Приборы, аппараты и оборудование медицинские. Общие технические условия.

ГОСТ Р 51632-2014 Технические средства реабилитации людей с ограничениями жизнедеятельности. Общие технические требования и методы испытаний.

ГОСТ Р ИСО 7176-8-2015 Кресла-коляски. Часть 8. Требования и методы испытаний на статическую, ударную и усталостную прочность.

ООО ЦИРМИ INFO@CIRMI.RU WWW.GOSZDRAVNADZOR.RU

ГОСТ Р ИСО 7176-16-2015 Кресла-коляски. Часть 16. Стойкость к возгоранию устройств поддержания положения тела.

17 ОСТАТОЧНЫЕ РИСКИ

В ходе анализа риска проведенного производителем остаточные риски отсутствуют.

REPERTORIUM A VERTE!
KANCELARIA NOTARIALNA
Piotr Król
90-539 Łódź, ul. Żwirki 19

ООО ЦИРМИ INFO@CIRMI.RU WWW.GOSZDRAVNADZOR.RU

ПАСПОРТ

Изготовитель: ООО «ЛИВ КЭР Технолоджи»

Адрес: Польша, Лодзь, 94-406, ул. Голфова, 7 (LIW CARE Technology Sp. z o.o. ul. Golfowa 7, 94-406 Łódź, Polska.

Модель: Baffin neoSIT Размер S

Максимальная масса пользователя, кг: 80

Ссылка на стандарт	Наименование характеристики	min	max	Ссылка на стандарт	Наименование характеристики	min	max
	Полная длина с подножкой, мм	680			Угол наклона сиденья, ...°	20	
	Полная ширина, мм	550			Эффективная глубина сиденья, мм	200	310
	Длина сложенного кресла-коляски, мм	550			Эффективная ширина сиденья, мм	150	300
	Ширина сложенного кресла-коляски, мм	550			Высота сиденья, мм	420	550
	Высота сложенного кресла-коляски, мм	400			Угол наклона спинки, ...°	-5	25
	Общая масса, кг	22			Высота спинки, мм	420	
	Масса самой тяжелой части, кг	10,9			Длина подножки, мм	170	270
	Высота подлокотника, мм	130	180		Угол наклона подножки, ...°	-10	45
	Горизонтальное положение оси, мм	-			Расстояние от подлокотника до спинки, мм	180	230
	Высота препятствия, мм	64			Минимальный радиус разворота, мм	900	

ООО ЦИРМИ INFO@CIRMI.RU WWW.GOSZDRAVNADZOR.RU

ИНСТРУКЦИЯ ПО ЭКСПЛУАТАЦИИ
КРЕСЛО-КОЛЯСКИ ИНВАЛИДНЫЕ С ПРИНАДЛЕЖНОСТЯМИ
КРЕСЛО-КОЛЯСКА ИНВАЛИДНОЕ CARETTA BUGGY CT

ООО ЦИРМИ INFO@CIRMI.RU WWW.GOSZDRAVNADZOR.RU

REPERTORIUM A VERTE!
KANCELARIA NOTARIALNA
Piotr Król
90-539 Łódź, ul. Żwirki 19

ВНИМАНИЕ! ПРОИЗВОДИТЕЛЬ НЕСЕТ ОТВЕТСТВЕННОСТЬ ТОЛЬКО ЗА ОБОРУДОВАНИЕ, ПРИОБРЕТЕННОЕ У ОФИЦИАЛЬНЫХ ПРЕДСТАВИТЕЛЕЙ КОМПАНИИ LIW CARE TECHNOLOGY ИЛИ В СПЕЦИАЛИЗИРОВАННЫХ МАГАЗИНАХ ПО ПРОДАЖЕ МЕДИЦИНСКОГО ОБОРУДОВАНИЯ, ПРЕДСТАВЛЯЮЩИХ КОМПАНИЮ LIW CARE TECHNOLOGY В ПОЛЬШЕ.

Наименование организации-производителя:
ООО «ЛИВ КЭР Технолоджи» Польша, Лодзь, 94-406, ул. Голфова, 7 (LIW CARE Technology Sp. z o.o. ul. Golfowa 7, 94-406 Łódź, Polska.
Наименование организации-разработчика:
ООО «ЛИВ КЭР Технолоджи» Польша, Лодзь, 94-406, ул. Голфова, 7 (LIW CARE Technology Sp. z o.o. ul. Golfowa 7, 94-406 Łódź, Polska.
Адрес места производства:
Польша, Лодзь, 94-406, ул. Голфова, 7 (Golfowa 7, 94-406 Łódź, Polska).
Уполномоченный представитель производителя в РФ: Общество с ограниченной ответственностью «Завод специального оборудования» 600001, г. Владимир, ул. Дворянская, д. 27а, корпус 2, пом. 24.

1 ВВЕДЕНИЕ

Кресло-коляска инвалидное Caretta Buggy CT (далее по тексту – коляска, кресло-коляска) разработано компанией LIW Care Technology Sp. z o.o. для транспортировки детей. Коляска предназначена для облегчения ежедневного ухода за нуждающимися в транспортировке детьми, чьи заболевания позволяют двигаться самостоятельно, а также правильно сидеть и стоять. Коляска Caretta Buggy CT - медицинское изделие для детей, страдающих параличом, триплегией, параплегией, диплегией, гемиплегией или гемипарезом. Кресло-коляска Caretta Buggy CT удобно в эксплуатации, обеспечивает стабильность, обладает возможностью адаптироваться к форме тела пользователя.
Нам известно, что для лиц с ограниченными возможностями сидячее положение является важным элементом психомоторного развития, а возможность комфортного и безопасного передвижения в открытом пространстве имеет огромный положительный эффект на пациентов и сопровождающих их лиц. Поэтому предлагаемая модель Caretta Buggy CT проста в эксплуатации и разборке. Коляска может использоваться как в помещениях, так и на улице.
Мы придаем особое значение высокому качеству нашей продукции, поэтому просим внимательно ознакомиться с данной инструкцией – это обеспечит безопасность эксплуатации, улучшит эффективность и позволит в полной мере использовать преимущества изделия.
Следует хранить данную инструкцию в безопасном месте, чтобы иметь возможность воспользоваться ей в любой момент. Данная инструкция предназначена для лиц, ответственных за уход за детьми с ограниченными возможностями.

2 ОБЩИЕ ПРАВИЛА ТЕХНИКИ БЕЗОПАСНОСТИ

Безопасность пользователей имеет чрезвычайную важность для компании LIW Care Technology Sp. z o.o. В целях обеспечения безопасности пользователей при эксплуатации кресла-коляски Caretta Buggy CT следуйте инструкциям:

1. Перед началом эксплуатации необходимо ознакомиться с Инструкцией. В случае возникновения вопросов или сомнений необходимо связаться с дилером или с производителем. Контактная информация указана на сайте www.liwcare.pl/ru
2. Необходимо удостовериться, что вся информация, советы и предупреждения в Инструкции полностью понятны.
3. Запрещается оставлять ребенка в коляске без присмотра.
4. Неправильная эксплуатация коляски может нанести вред здоровью и привести к травмам.
5. В процессе эксплуатации и регулировки коляски необходимо обращать внимание на движущиеся детали, которые создают риск защемления частей тела в отверстиях или между элементами. После каждой регулировки необходимо зафиксировать положение, затянув все винты, и убедиться, что все компоненты правильно установлены и должным образом закреплены.

ООО ЦИРМИ INFO@CIRMI.RU WWW.GOSZDRAVNADZOR.RU

6. Необходимо надежно фиксировать тело ребенка в коляске жилетом и ремнями.
7. В коляску Caretta Buggy CT можно сажать только одного ребенка.
8. Запрещается перевозить ребенка в коляске Caretta Buggy CT в общественном или личном транспорте, например, автобусе, трамвае, троллейбусе, поезде.
9. Запрещено перевозить ребенка в коляске Caretta Buggy CT в автомобиле – сиденье коляски не является автомобильным сиденьем. Запрещается оставлять ребенка в сиденье в автомобиле.
10. Запрещается переносить коляску с ребенком в ней.

ВНИМАНИЕ! ОБРАЩАЙТЕ ВНИМАНИЕ НА ДАННЫЙ СИМВОЛ. ОН ИСПОЛЬЗУЕТСЯ ДЛЯ ПРИВЛЕЧЕНИЯ ВНИМАНИЯ К ВАЖНОЙ ИНФОРМАЦИИ. НЕСОБЛЮДЕНИЕ ИНСТРУКЦИЙ МОЖЕТ НАНЕСТИ УЩЕРБ ЗДОРОВЬЮ И БЕЗОПАСНОСТИ ПОЛЬЗОВАТЕЛЯ ИЛИ ПОВРЕДИТЬ ИЗДЕЛИЕ.

3 НАЗНАЧЕНИЕ МЕДИЦИНСКОГО ИЗДЕЛИЯ И ПРИНЦИПЫ ДЕЙСТВИЯ

Кресла-коляски предназначены для пациентов с нарушениями осанки и мышечной дисфункцией. Особые условия включают ДЦП, мышечную дистрофию, паралич различных видов, тетраплегию и параплегию. Может использоваться при лечении с целью предотвратить последствия дефектов осанки и связанных с ними нарушений. Кресла-коляски так же используются для перемещения в них пациентов. Изделие позволяет установить позвоночник и таз в правильное (оптимальное) положение. Инновационным отличием данного варианта исполнения является возможность «роста» вместе с пациентом, поскольку имеется регулировка по положению и росту. При возникновении вопросов или сомнений в первую очередь свяжитесь с поставщиком изделия/лечащим врачом.

4 ПОКАЗАНИЯ И ПРОТИВОПОКАЗАНИЯ К ПРИМЕНЕНИЮ

4.1 Показания

Кресло-коляски предназначены для детей, страдающих параличом, триплегией, параплегией, диплегией, гемиплегией или гемипарезом.
Рекомендуется для детей, у которых диагностирован:

- церебральный паралич
- мышечная дистрофия
- паралич
- спина бифида
- миеломенингоцеле
- повреждение позвоночника
- черепно-мозговая травма
- апоплексия
- прочие заболевания, связанные с парезом, параличом, нарушениями опорно-двигательного аппарата, позволяющими самостоятельное движение.

4.2 Противопоказания

Значительно выраженные нарушения психических функций, приводящие к выраженному снижению или отсутствию критической оценки своего состояния и ситуации в целом; последствия заболеваний, травм и дефектов, приводящие к прогрессированию патологического процесса в положении инвалида сидя. Относительные медицинские противопоказания: наличие эпилептических припадков с нарушением сознания.

ООО ЦИРМИ INFO@CIRMI.RU WWW.GOSZDRAVNADZOR.RU

REPERTORIUM A VERTE!
KANCELARIA NOTARIALNA
Piotr Król
90-539 Łódź, ul. Żwirki 19

5 ТЕХНИЧЕСКИЕ ХАРАКТЕРИСТИКИ

Кресло-коляска Caretta Buggy CT представлена в одном размере. Габариты указаны в таблице 1 ниже и на схематичном изображении рисунка 1, рисунка 1.1 и рисунка 1.2:

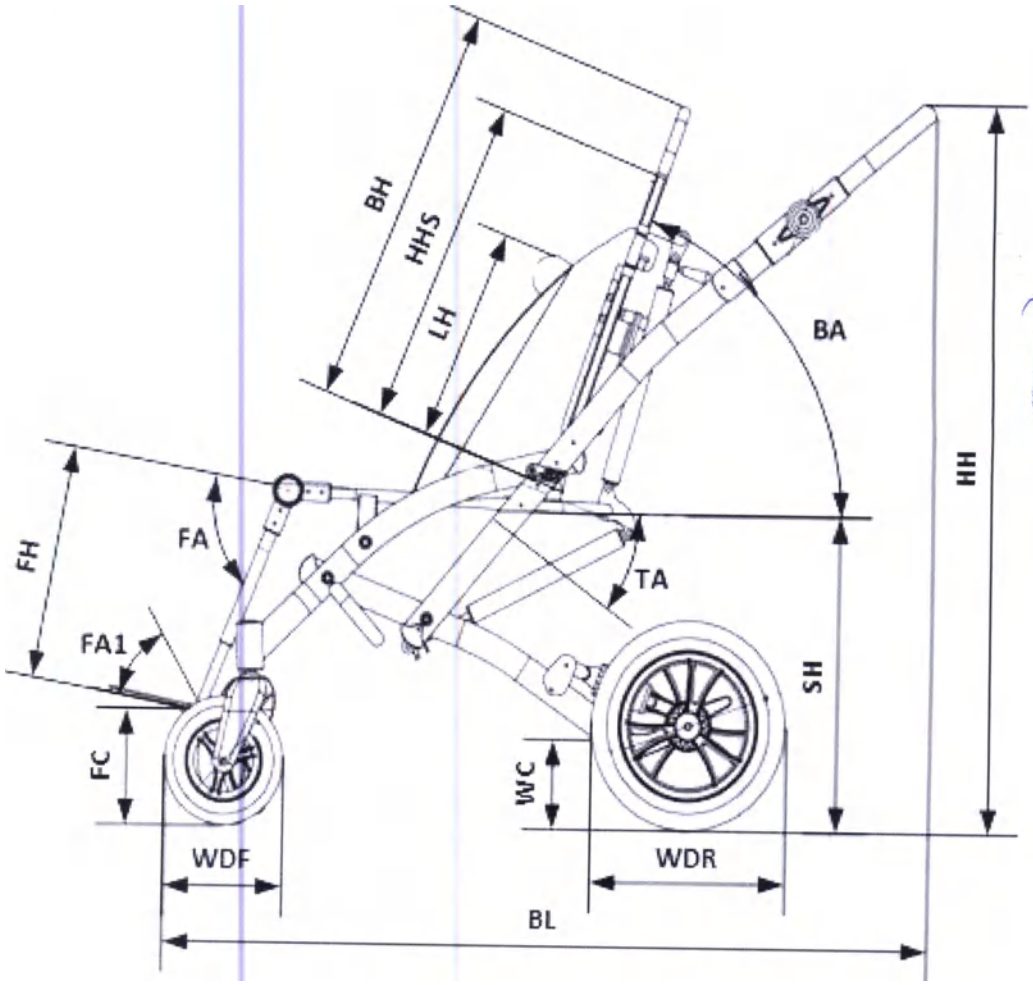

Рис.1

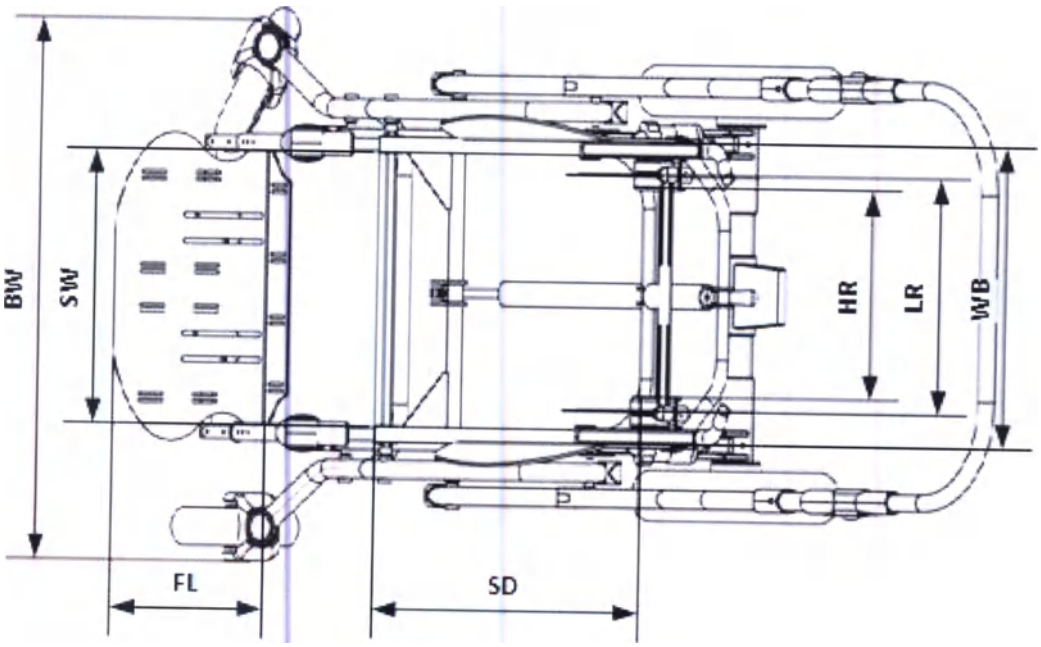

Рис.1.1

ООО ЦИРМИ INFO@CIRMI.RU WWW.GOSZDRAVNADZOR.RU

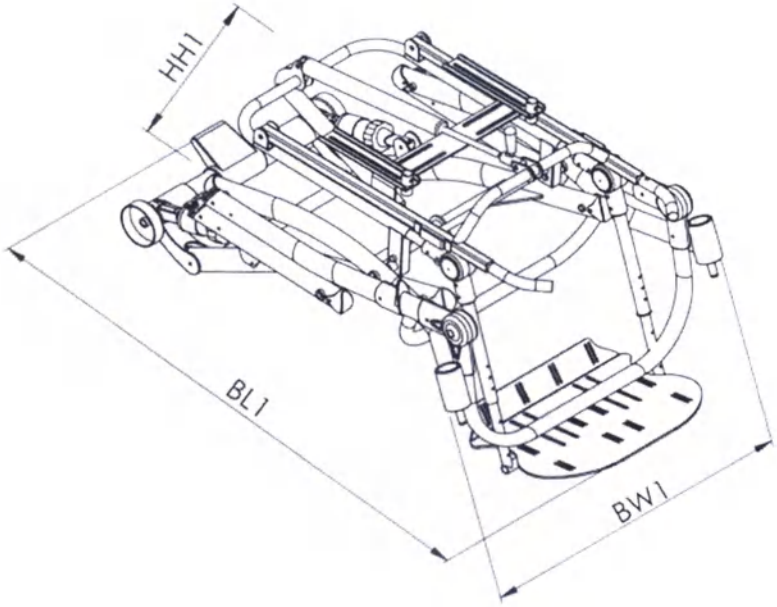

Рис.1.2

Таблица 1

№	Размер	Обозначение размера	Размер
1	Габаритная ДхШхВ, мм		1130x640x1130
2	Ширина сидения, мм	**SW**	320
3	Глубина сидения, мм	**SD**	360-420-480
4	Высота сиденья, мм	**SH**	480
5	Угол наклона сиденья, град.°	**TA**	-1-23
6	Высота спинки, мм	**BH**	550-750
7	Ширина спинки, мм	**WB**	359
8	Высота расположения подголовника над сиденьем, мм	**HHS**	780
9	Угол наклона спинки, град.°	**BA**	90-120
10	Высота боковых упоров, мм	**LH**	120-420
11	Расстояние между боковыми упорами, мм	**LR**	170-300
12	Расстояние между боковыми упорами для головы, мм	**HR**	120-210
13	Высота подножки, мм	**FH**	280-390
14	Длина опоры стопы, мм	**FL**	230
15	Угол наклона подножки, град.°	**FA**	0-90
16	Угол наклона платформы для стоп, град.°	**FA1**	-20-20
17	Клиренс опоры стопы, мм	**FC**	35
18	Длина габаритная, мм	**BL**	1130
19	Ширина базы, мм	**BW**	640
20	Диаметр колес (передних), мм	**WDF**	190
21	Диаметр колес (задних), мм	**WDR**	310
22	Клиренс коляски	**WC**	125
23	Диаметр вращения, мм	**-**	2060
24	Ширина разворота, мм	**-**	1370
25	Высота ручки для	**HH**	700-1130

ООО ЦИРМИ INFO@CIRMI.RU WWW.GOSZDRAVNADZOR.RU

REPERTORIUM A VERTE!
KANCELARIA NOTARIALNA
Piotr Król

	сопровождающего лица, мм		
26	Высота коляски в сложенном виде, без колес, мм	**HH1**	520
27	Ширина коляски в сложенном виде, без колес, мм	**BW1**	610
28	Длина коляски в сложенном виде, без колес, мм	**BL1**	940
29	Горизонтальное положение оси ведущего колеса, мм	-	200
30	Вертикальное положение оси ведущего колеса, мм	-	345
31	Максимальный вес пользователя, кг	-	65 кг
32	Масса коляски, кг	-	23 кг
Примечание: Допустимые отклонения и допуски для размеров: ±5%			

6 БАЗОВАЯ КОМПЛЕКТАЦИЯ КРЕСЛА-КОЛЯСКИ Caretta Buggy CT

Рис. 1.4

Коляска состоит из:

1. Ручка для сопровождающего лица H-fap
2. Спинка
3. Сиденье
4. Рама
5. Передние колеса
6. Задние колеса
7. Единая платформа для стоп Sin2
8. Ремень-жилет Vb
9. Боковые защитные щитки Cb
10. Защитный чехол для труб Pc

ООО ЦИРМИ INFO@CIRMI.RU WWW.GOSZDRAVNADZOR.RU

11.Подголовник neoSIT
12.Абдукторный ремень Ab
13.Боковые упоры для туловища Buggy S
14.Удерживающий поручень SbCaretta

6.1 По требованию заказчика кресла могут дополнительно комплектоваться дополнительными принадлежностями, приведенные в таблице 2:

Таблица 2

Принадлежности	Характеристики	Масса, кг
Стол H1	Длина: 350 мм; Ширина: 400 мм	1
Подголовник neoSIT	Ширина: 200 мм; Высота: 150 мм	0,9
Подголовник размер 1	Ширина: 359/409 мм; Высота: 150 мм	0,4
Подголовник размер 2	Ширина: 359/409 мм; Высота: 250 мм	0,5
Ремень-жилет Vb	Ширина: 280 мм; Высота: 280 мм	0,3
Пятиточечный ремень Fpb	Ширина: 280 мм; Высота: 350 мм	0,2
Абдукторный ремень Ab	Ширина: 150-440 мм	0,2
Единая платформа для стоп Sin2	Ширина: 250 мм; Высота: 280-390 мм	2,7
Ручка для сопровождающего лица H-fap	Ширина: 490 мм	1,4
Зонт Fw	Высота: 600 мм	0,6
Капюшон Cb	Ширина: 359-409 мм; Высота 350 мм	0,7
Дождевик Rc	Ширина: 500 мм; Длина: 1200 мм	0,2
Зимний мешок Wb	Ширина: 350 мм; Длина: 500 мм	0,4
Боковые упоры для головы Buggy H	Длина: 70 мм; Высота: 120 мм	0,6
Боковые упоры для туловища Buggy S	Длина: 100 мм; Высота: 70 мм	0,7
Удерживающий поручень SbCaretta	Ширина: 400 мм	0,5
Корзина Bug	Ширина: 500 мм; Длина: 400 мм	0,2
Сумка Bw	Ширина: 450 мм; Высота: 300 мм	0,8
Боковые защитные щитки Cb	Высота: 480 мм; Длина: 220 мм	0,7
Защитный чехол для труб Pc	Длина: 500 мм	0,4

7 ПОШАГОВАЯ СБОРКА КОЛЯСКИ Caretta Buggy CT

В целях безопасности транспортировки коляска поставляется в разобранном виде: рама коляски с сиденьем, колеса и спинка с или без устройства для фиксации головы.

Чтобы собрать коляску, необходимо:

ШАГ 1. Снять защитную пленку с деталей коляски и установить их на раму, как показано на рисунке 2.

ШАГ 2. Установить передние колеса, вставив болты в отверстия на раме *Рис. 2*. После установки болтов будет слышен щелчок, который свидетельствует о правильной установке колес.

ООО ЦИРМИ INFO@CIRMI.RU WWW.GOSZDRAVNADZOR.RU

REPERTORIUM A VERTE!
KANCELARIA NOTARIALNA
Piotr Król
90-539 Łódź, ul. Żwirki 19

Рис.2 **Рама коляски с сиденьем**

ШАГ 3: Установить колеса на подвеску задней оси до характерного щелчка *Рис. 3*.

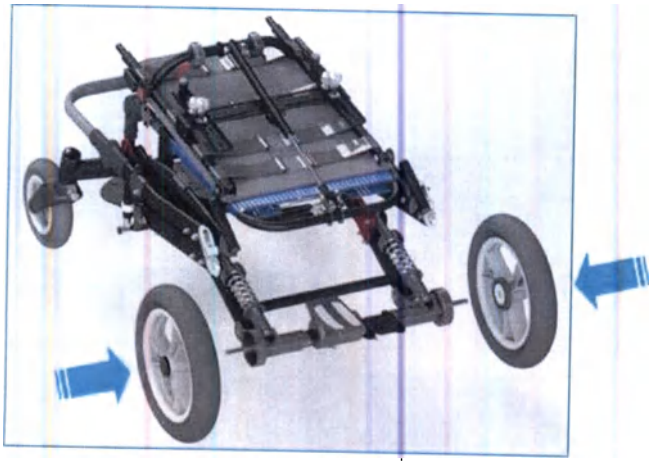

Рис. 3 **Рама коляски с колесами**

ШАГ 4: Нажать рукоятку черного цвета *Рис. 4* на задней части спинки, отрегулировать спинку, чтобы получить требуемый угол.

Рис. 4 **Коляска со спинкой в рабочем положении**

ШАГ 5: Установка боковых защитных щитков *Рис. 5*: установить щитки в гнезда 1, установить фиксаторы щитков в запоры 2.

Рис. 5 **Установка боковых защитных щитков**

ООО ЦИРМИ INFO@CIRMI.RU WWW.GOSZDRAVNADZOR.RU

ШАГ 6: Поднять ручку рамы *Рис. 6*, пока она не зафиксирует раму коляски.

Рис. 6 Раскладывание рамы коляски

8 УСТАНОВКА ДОПОЛНИТЕЛЬНЫХ ПРИНАДЛЕЖНОСТЕЙ

Установка подголовника размера 1, 2

Нажать фиксатор 1 и установить трубки 2 на выступающие элементы спинки до щелчка. После сборки надеть тканевый элемент 3 *Рис. 7*.

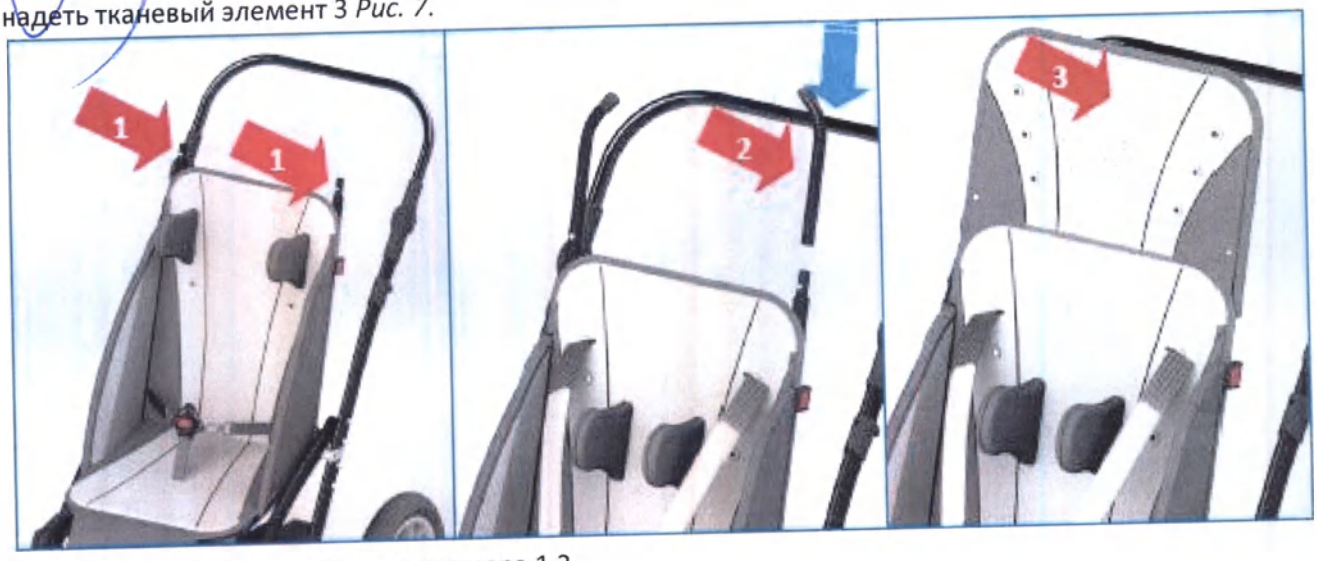

Рис.7 Установка подголовников размера 1,2

Установка подголовника neoSIT

Нажать фиксатор 1 и установить подголовник на выступающие элементы спинки до щелчка *Рис. 9*.

ООО ЦИРМИ INFO@CIRMI.RU WWW.GOSZDRAVNADZOR.RU

REPERTORIUM A VERTE!
KANCELARIA NOTARIALNA
Piotr Król
90-539 Łódź, ul. Żwirki 19

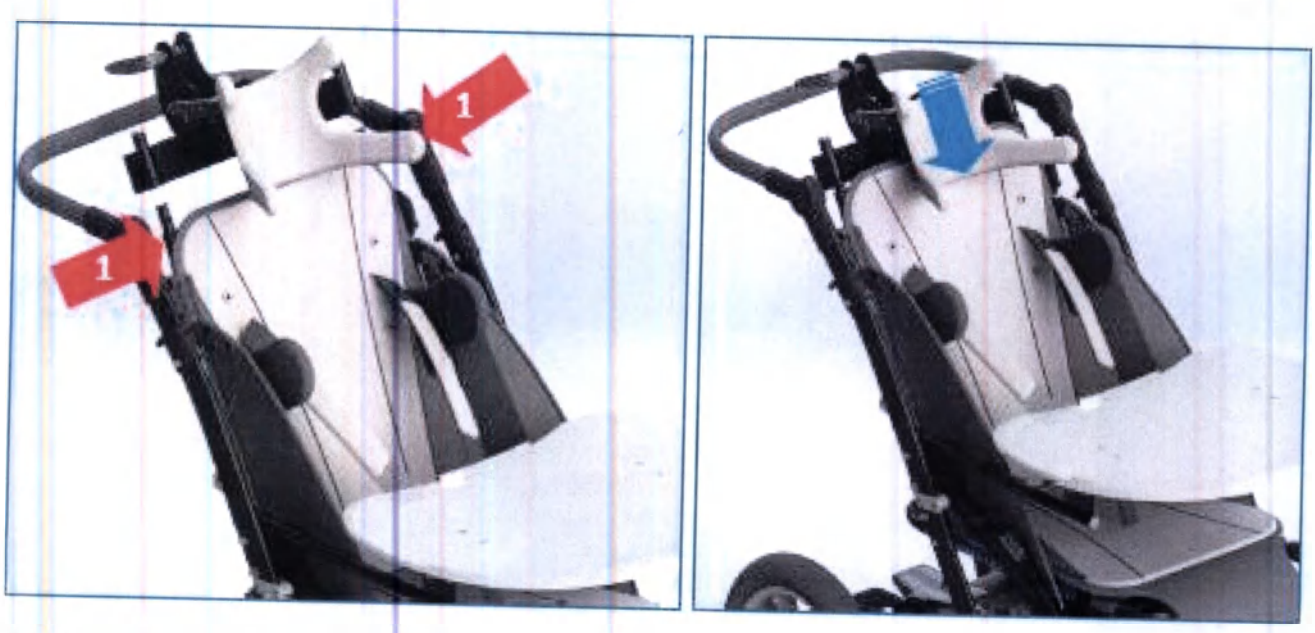

Рис. 9 Установка подголовника neoSIT

9 УСТАНОВКА БОКОВЫХ УПОРОВ ДЛЯ ТУЛОВИЩА

Нажать фиксатор 1 и установить боковые упоры для туловища в отверстия до щелчка *Рис. 10*.

Рис. 10 Установка боковых упоров для туловища

10 УСТАНОВКА УДЕРЖИВАЮЩЕГО ПОРУЧНЯ

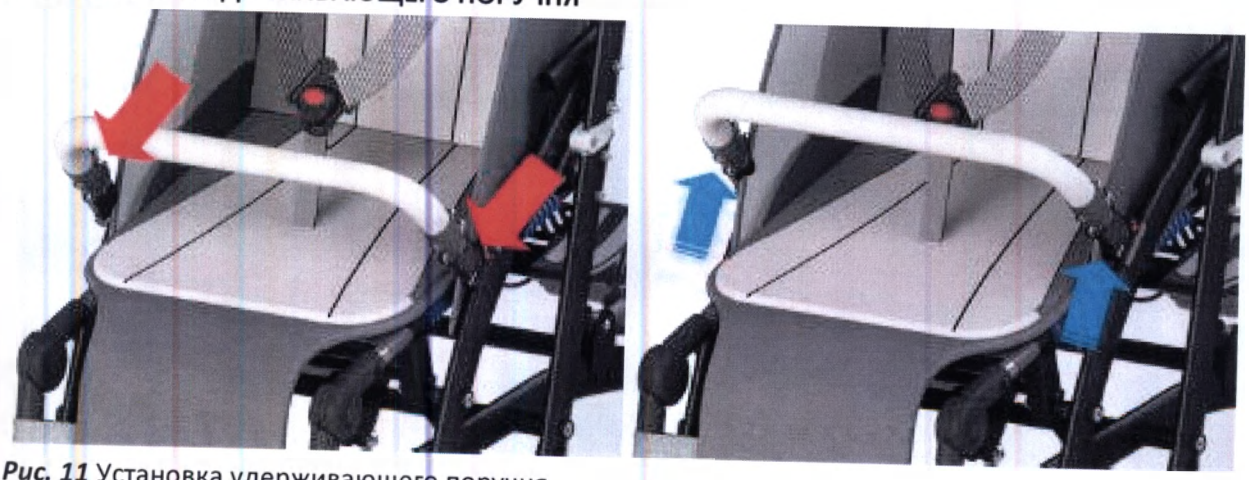

Рис. 11 Установка удерживающего поручня

Установить удерживающий поручень на раму коляски до щелчка *Рис. 11*.

ООО ЦИРМИ INFO@CIRMI.RU WWW.GOSZDRAVNADZOR.RU

11 УСТАНОВКА КАПЮШОНА

Рис. 12 Установка капюшона

Установить капюшон в пластиковые посадочные детали на спинке до щелчка.

12 УСТАНОВКА СТОЛИКА

Столик - дополнительный элемент коляски. Установка столика:

Вытянуть трубки-заглушки *Рис.13*. Установить столик в захваты боковыми щитками и и рамой коляски. Зафиксировать столик двумя рукоятками.

Рис. 13 Установка столика

Зафиксировать столик.

ООО ЦИРМИ INFO@CIRMI.RU WWW.GOSZDRAVNADZOR.RU

REPERTORIUM A VERTE!
KANCELARIA NOTARIALNA
Piotr Król
90-539 Łódź, ul. Żwirki 19

Рис. 14 **Установка столика**

После демонтажа столика установите трубки-заглушки на место *Рис. 14*.

13 СКЛАДЫВАНИЕ КОЛЯСКИ

ШАГ 1: Снять капюшон с рамы, нажав на красные кнопки на обеих сторонах капюшона *Рис. 15*.

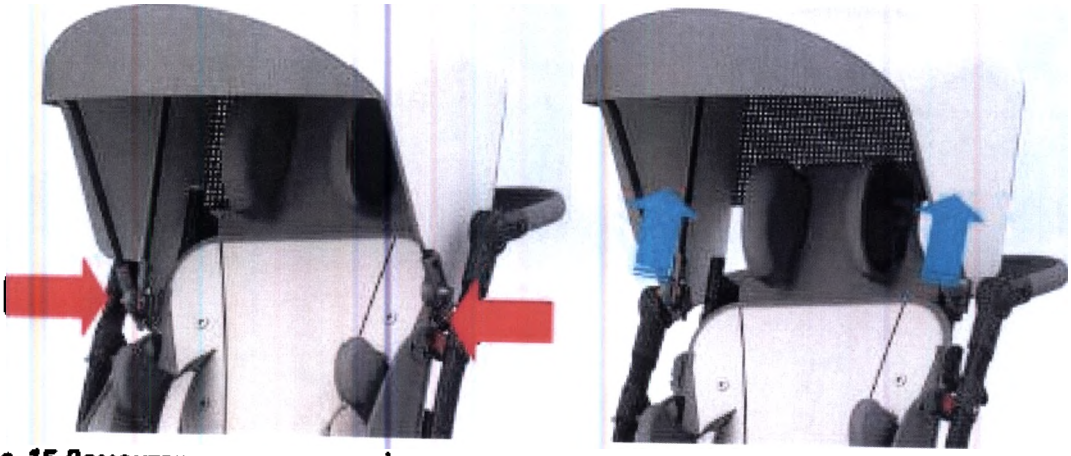

Рис. 15 **Демонтаж капюшона**

ШАГ 2: Снять удерживающий поручень с рамы, нажав на красные кнопки на обеих сторонах поручня *Рис. 16*.

Рис. 16 **Демонтаж поручня**

ШАГ 3: Установить сиденье коляски в горизонтальное положение, нажав на красный рычаг на задней части спинки *Рис. 17*

ООО ЦИРМИ INFO@CIRMI.RU WWW.GOSZDRAVNADZOR.RU

Рис. 17 Регулировка угла сиденья

ШАГ 4: Снять боковые упоры для туловища, нажав фиксаторы 1 и вынув их из посадочных гнезд *Рис. 18.*

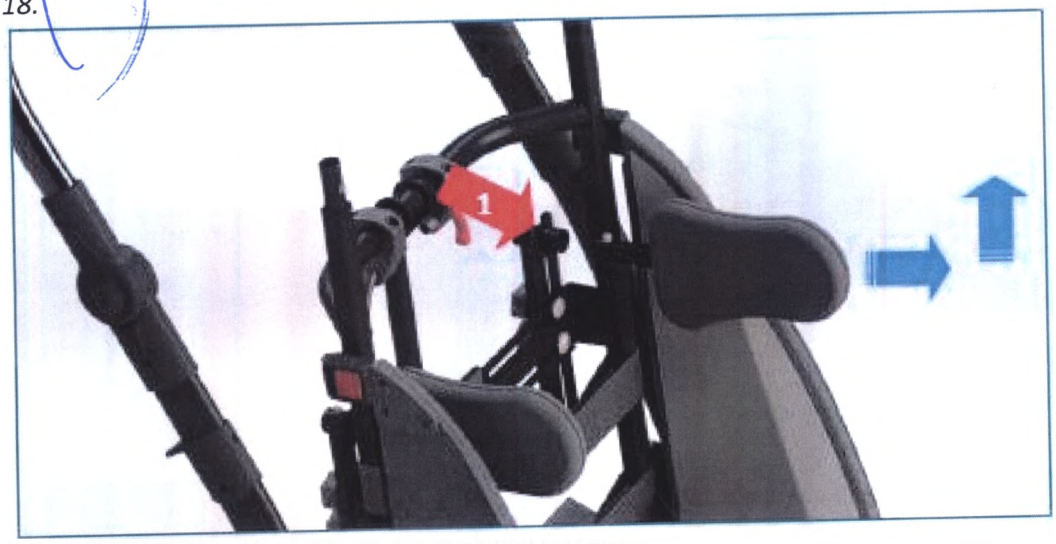

Рис. 18 Демонтаж боковых упоров для туловища

ШАГ 5: Снять боковые защитные щитки, нажав красные кнопки на боковых сторонах рамы спинки *Рис. 19*.

Рис. 19 Демонтаж боковых защитных щитков

ООО ЦИРМИ INFO@CIRMI.RU WWW.GOSZDRAVNADZOR.RU

REPERTORIUM A VERTE!
KANCELARIA NOTARIALNA
Piotr Król
90-539 Łódź, ul. Żwirki 19

ШАГ 6: Потянуть запорные устройства и нажать вперед на ручку, чтобы сложить коляску *Рис. 20*.

Рис. 20 Складывание рамы

ШАГ 7: Потянуть рукоятку для регулировки угла наклона спинки и сложить спинку вперед *Рис. 21*.

Рис. 21 Складывание спинки

14 ДЕМОНТАЖ КОЛЕС

14.1 Демонтаж передних колес

Нажать на черную пластиковую кнопку сверху и снять колесо *Рис. 22*.

Рис. 22 Демонтаж передних колес

ООО ЦИРМИ INFO@CIRMI.RU WWW.GOSZDRAVNADZOR.RU

14.2 Демонтаж задних колес

Нажать металлическую шпильку на заднем колесе и снять его *Рис. 23*.

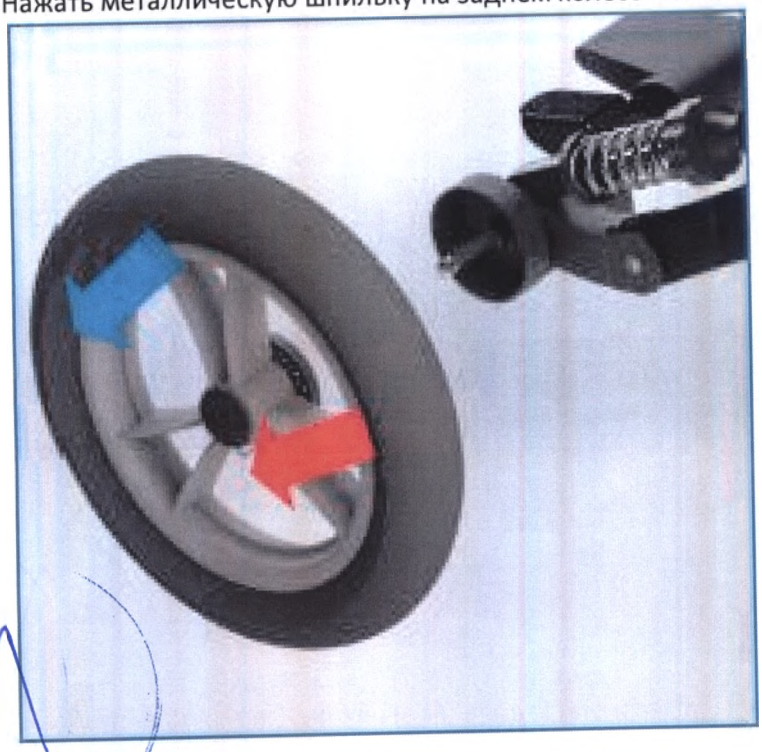

Рис. 23 Демонтаж задних колес

15 ПЕРЕМЕЩЕНИЕ КОЛЯСКИ Caretta Buggy CT

В целях обеспечения безопасности коляску следует перемещать в сложенном виде, за раму – см. *Рис. 24*.

Рис. 24

Рис. 25

ВНИМАНИЕ! Запрещается переносить коляску с ребенком *Рис. 25*.

16 ПОДРОБНОЕ ОПИСАНИЕ РЕГУЛИРОВКИ КОЛЯСКИ Caretta Buggy CT

ВНИМАНИЕ! После каждой регулировки необходимо убедиться, что все регулировочные элементы находятся на месте и надежно зафиксированы.

ООО ЦИРМИ INFO@CIRMI.RU WWW.GOSZDRAVNADZOR.RU

REPERTORIUM A VERTE!
KANCELARIA NOTARIALNA
Piotr Król
90-539 Łódź, ul. Żwirki 19

16.1 Парковочный тормоз

Рис. 26 Парковочный тормоз

Задние колеса блокируются нажатием рычага на задней поперечине рамы. Для разблокировки поднять рычаг *Рис.26*.

ВНИМАНИЕ! Необходимо регулярно проверять состояние тормоза. Грязь необходимо периодически удалять.

ВНИМАНИЕ! Соблюдать осторожность при пересечении порогов.

ВНИМАНИЕ! Устойчивость коляски может быть под угрозой в случае неожиданного толчка, наклона или опоры на нее.

16.2 Регулировка спинки

Рис. 27 Регулировка угла наклона спинки

Нажать рычаг черного цвета на задней части спинки; управляя рычагом, отрегулировать угол наклона спинки *Рис.27*.

ООО ЦИРМИ INFO@CIRMI.RU WWW.GOSZDRAVNADZOR.RU

16.3 Регулировка ручки для сопровождающего лица

Рис.28 Ручка для сопровождающего лица

Одновременно нажать обе регулировочные кнопки, установить ручку на требуемой высоте. После установки подвигать ручку вверх-вниз до щелчка. *Рис.28.*

ВНИМАНИЕ! Помещение любого предмета на ручку, может привести к потере коляской устойчивости.

16.4 Регулировка угла наклона сиденья

Рис.29 Регулировка угла наклона сиденья

Нажимая фиксирующий рычаг *Рис.28*, установить сиденье в требуемое положение *Рис.29*.

ВНИМАНИЕ! Благодаря широкому диапазону регулировок угла наклона сиденья и спинки существует вероятность установки такого положения, в котором голова ребенка окажется ниже уровня таза. Такое положение ребенка запрещено, поскольку может привести к удушению.

ООО ЦИРМИ INFO@CIRMI.RU WWW.GOSZDRAVNADZOR.RU

REPERTORIUM A VERTE!
KANCELARIA NOTARIALNA
Piotr Król
90-539 Łódź, ul. Żwirki 19

16.5 Регулировка глубины сиденья

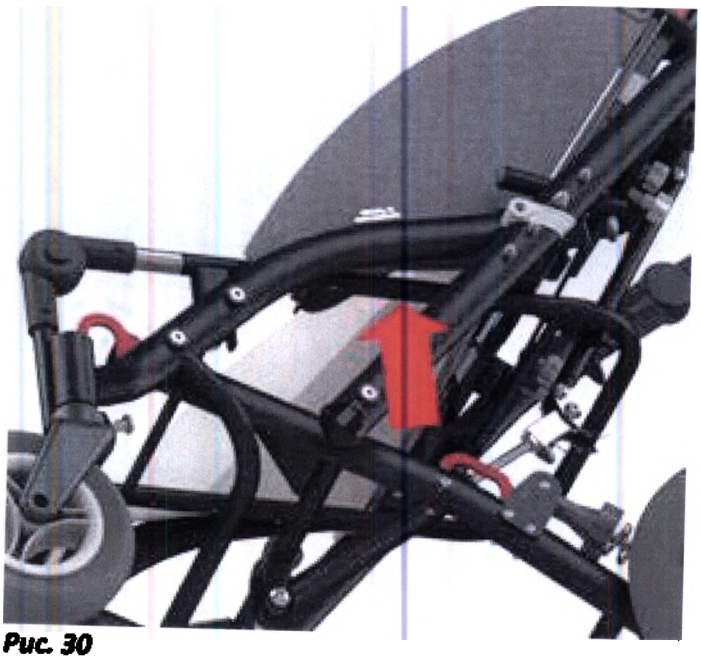

Рис. 30

ШАГ 1: Нажать на блокирующее устройство под сиденьем *Рис. 30*.

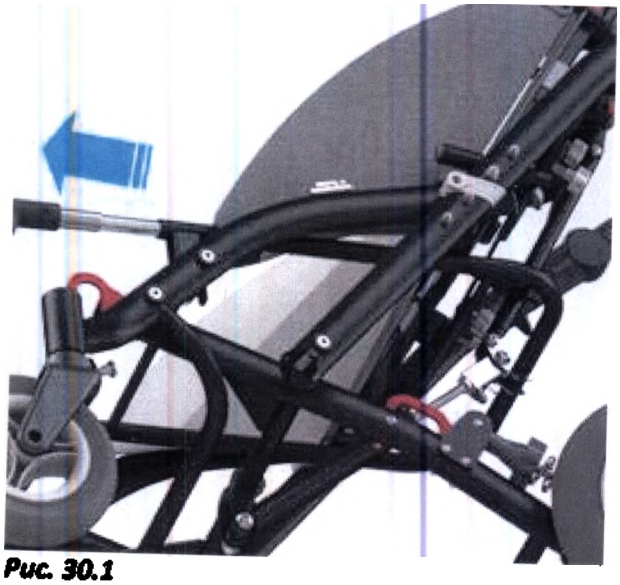

Рис. 30.1

ШАГ 2: Вытянуть трубку, к которой крепится подножка *Рис. 30.1*.

Рис. 30.2

ООО ЦИРМИ INFO@CIRMI.RU WWW.GOSZDRAVNADZOR.RU

ШАГ 3: Установить дополнительный ремень и элемент обивки сиденья *Рис. 30.2*.

16.6 Регулировка высоты подножки

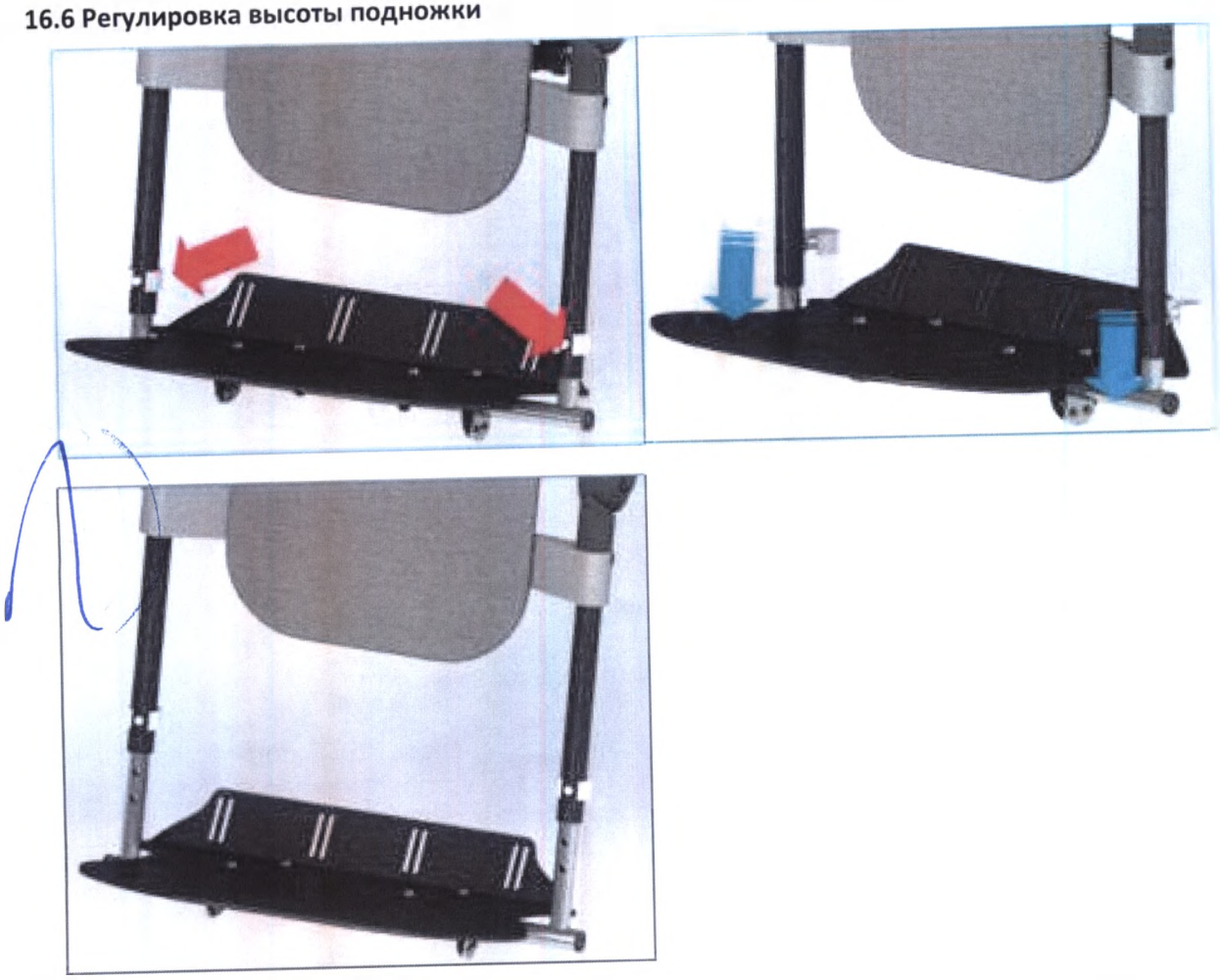

Рис. 31 Регулировка высоты подножки

Нажав на кнопки-фиксаторы и вытянув трубки, установить требуемую длину подножки. После регулировки установить хомуты, чтобы зафиксировать подножку *Рис. 31*.

ВНИМАНИЕ! Подножка предназначена для опоры ступней, ребенок не должен стоять на этом элементе коляски.

16.7 Регулировка боковых упоров для туловища

Рис. 32 Регулировка боковых упоров для туловища по ширине и высоте

ООО ЦИРМИ INFO@CIRMI.RU WWW.GOSZDRAVNADZOR.RU

REPERTORIUM A VERTE!
KANCELARIA NOTARIALNA
Piotr Król
90-539 Łódź, ul. Zwirki 19

Ослабить рукоятки и отрегулировать высоту боковых упоров и расстояние между ними. Правый и левый упоры можно отрегулировать асимметрично *Рис. 32*.

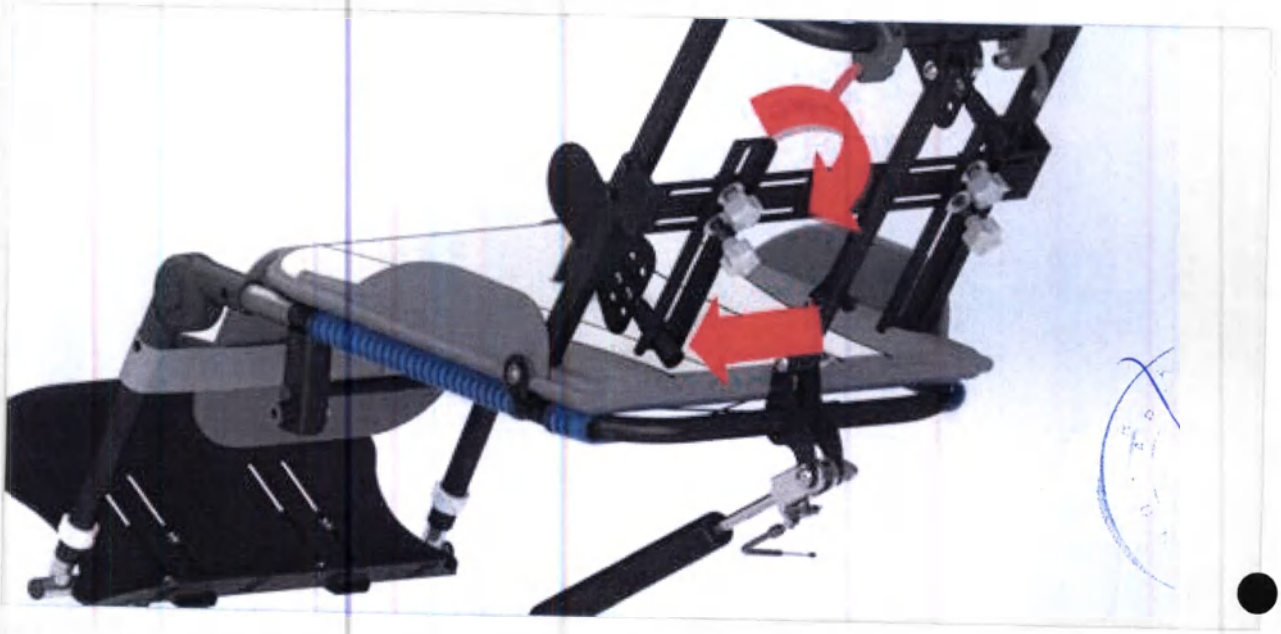

Рис. 33 Регулировка боковых упоров для туловища по ширине и высоте

Пелоты вращаются на 180°, увеличивая диапазон регулировок. Для этого отвернуть рукоятки-фиксаторы, повернуть пелоты и затянуть рукоятки *Рис. 33*.

16.8 Регулировка боковых упоров для головы

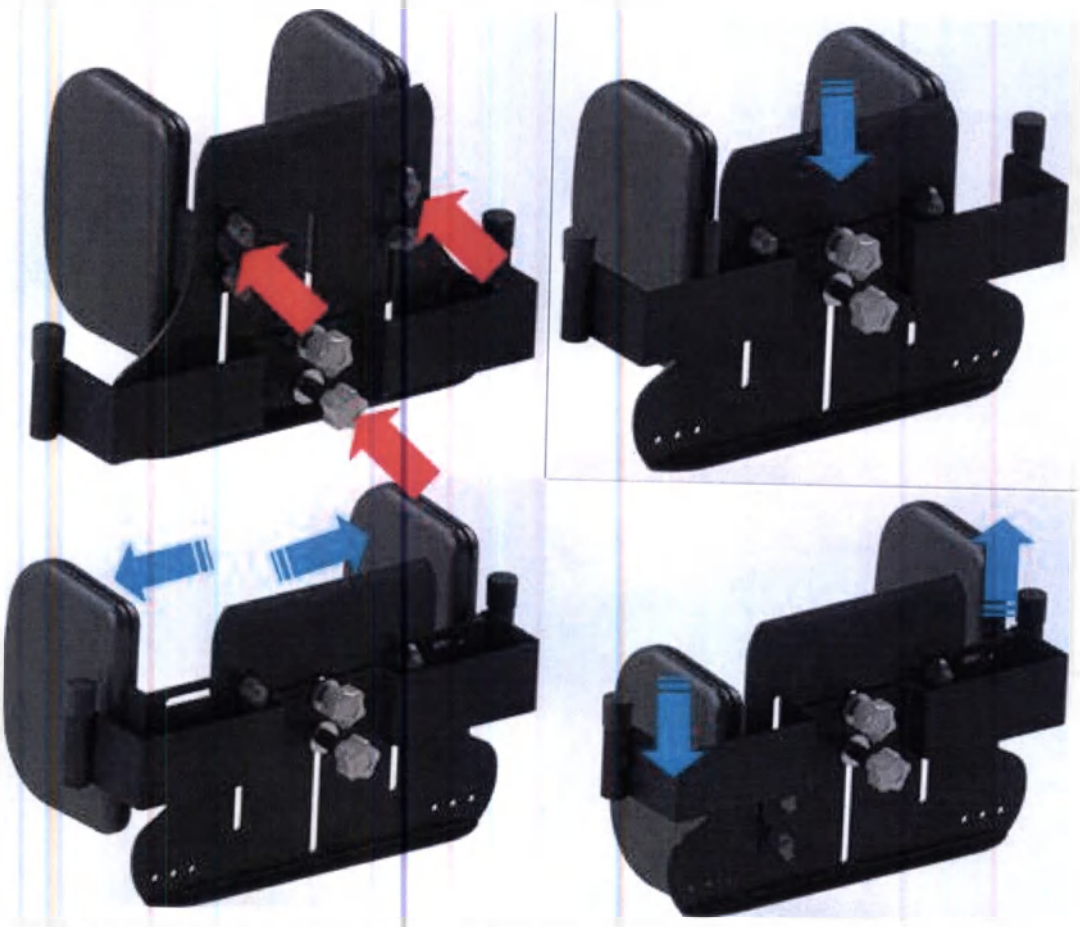

Рис. 34 Регулировка расстояния между боковыми упорами для головы

ООО ЦИРМИ INFO@CIRMI.RU WWW.GOSZDRAVNADZOR.RU

Отвернуть 6 вращающихся рукояток. Отрегулировать высоту подголовника и расстояние между боковыми упорами для головы. Затянуть рукоятки. Возможна асимметричная установка боковых упоров для головы *Рис. 34*.

16.9 Регулировка угла наклона платформы для стоп

Рис. 35 Регулировка угла наклона платформы для стоп

Ослабить нижние регулировочные винты, установить требуемый угол, затянуть винты *Рис.35*.

16.10 Регулировка угла наклона подножки

Рис. 36 Регулировка угла наклона подножки

Одновременно нажать обе регулировочные кнопки *Рис. 36*. После установки подножки в требуемое положение подвигать вверх-вниз до щелчка. Диапазон регулировок угла наклона подножки: 0 - 90°

ООО ЦИРМИ INFO@CIRMI.RU WWW.GOSZDRAVNADZOR.RU

REPERTORIUM A VERTE!
KANCELARIA NOTARIALNA
Piotr Król

16.11 Регулировка глубины платформы для стоп

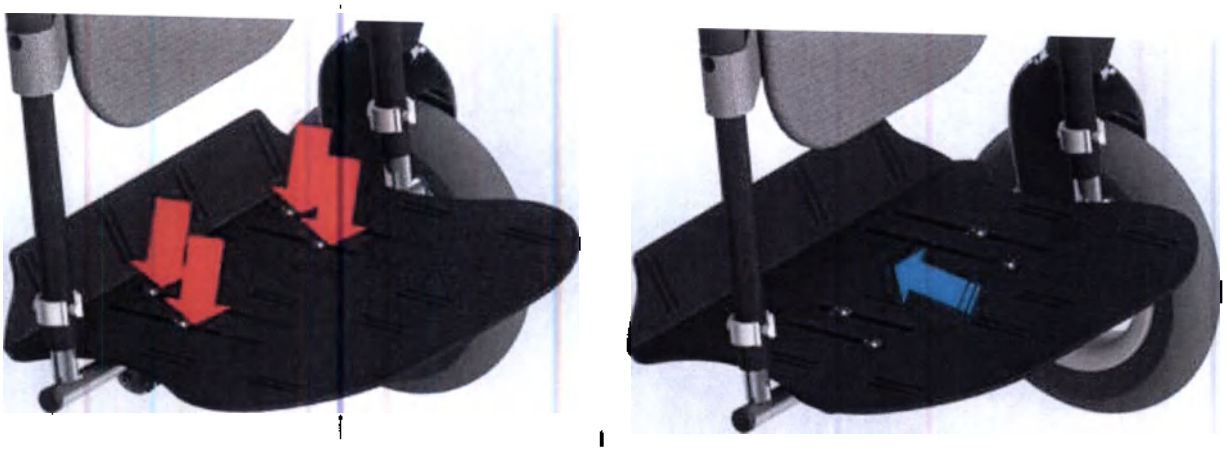

Рис. 37 Регулировка глубины платформы для стоп

Отвернуть 4 винта, фиксирующих платформу. Сдвинуть платформу на требуемое расстояние *Рис. 34*. Затянуть винты.

16.12 Регулировка положения подголовника neoSIT

Рис. 38 Регулировка положения подголовника neoSIT

Для регулировки положения подголовника ослабить регулировочные рукоятки, установить подголовник в требуемое положение *Рис. 38*, затянуть рукоятки.

ООО ЦИРМИ INFO@CIRMI.RU WWW.GOSZDRAVNADZOR.RU

16.13 Регулировка угла наклона столика

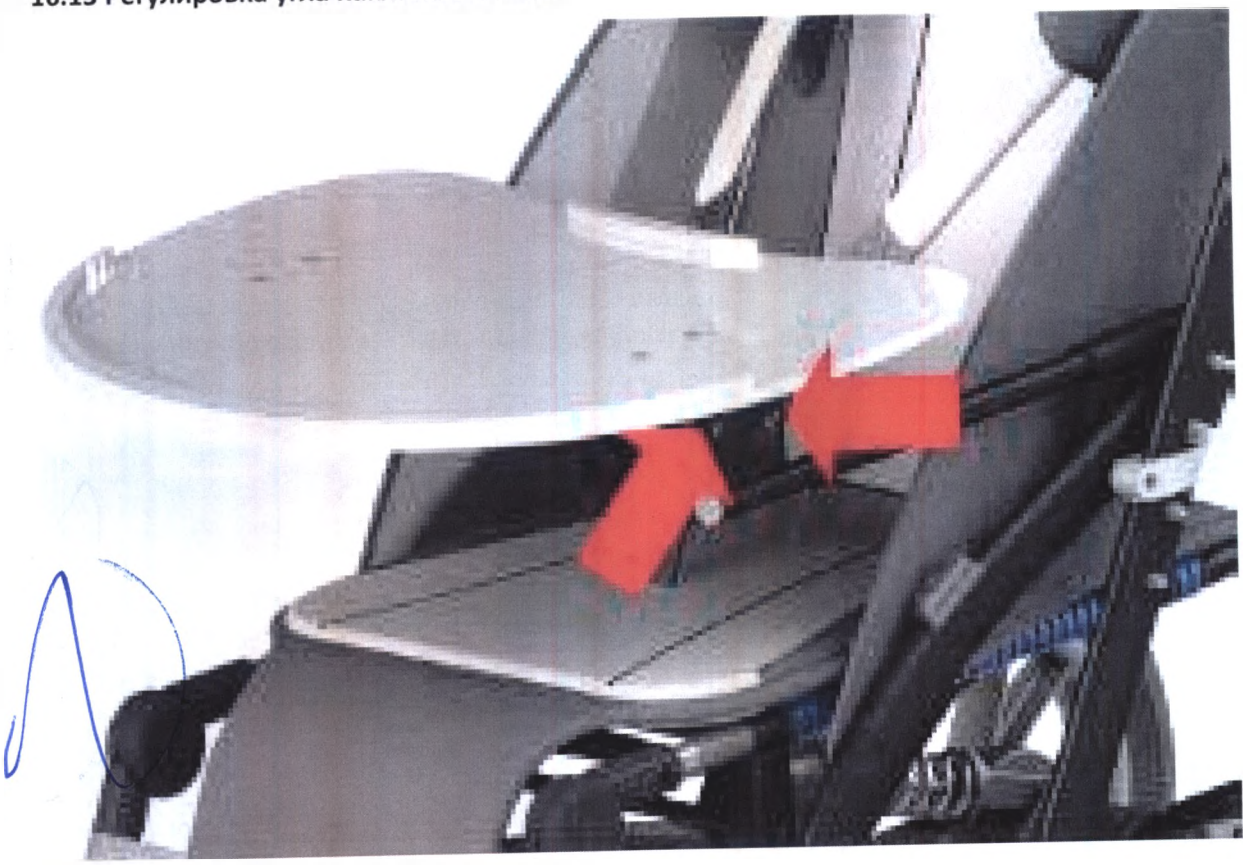

Рис. 39 Регулировка угла наклона столика

Для регулировки угла наклона столика ослабить два винта, расположенных над держателями столика под столиком *Рис. 39*. Установить требуемый угол наклона, затянуть винты. Винты расположены с правой и левой сторон столика.

17 ТЕХНИЧЕСКОЕ ОБСЛУЖИВАНИЕ И ТЕКУЩИЙ РЕМОНТ

17.1 Уход

Покрытие кресло-коляски не вызывает раздражение кожи. Кресло-коляска, как любое медицинское изделие, должно содержаться в чистоте и использоваться в соответствии с инструкцией производителя.

- Лакокрасочные покрытия и пылезащитные чехлы из ткани следует чистить влажной тряпкой. Разрешается использовать мягкодействующие моющие средства или чистящие средства на энзимной основе. При необходимости можно чистить с помощью пылесоса или мягкой щетки.
- Разрешается осуществлять чистку поролоновых вставок смоченной водой тряпкой и мягкодействующих моющих средств. Выполнив данные действия, вставки должны быть хорошо просушены при комнатной температуре.
- Наружные поверхности кресел должны быть устойчивы к воздействию 1%-го раствора монохлорамина ХБ по ГОСТ 14193-78 и растворов моющих средств, применяемых при дезинфекции.

ВНИМАНИЕ! ОБИВКА КОЛЯСКИ ДОЛЖНА БЫТЬ ХОРОШО ПРОСУШЕНА ПЕРЕД ПОВТОРНЫМ ИСПОЛЬЗОВАНИЕМ.

- Следует регулярно защищать раму, удалять загрязнения.
- Не используйте химические вещества.
- Не стирать обивку в стиральной машине.
- Следует избегать прямых солнечных лучей и проверять температуру в месте сидения перед помещением ребенка вовнутрь.

Внимание! Не используйте чистящие средства, содержащие растворители или масляные компоненты!

ООО ЦИРМИ INFO@CIRMI.RU WWW.GOSZDRAVNADZOR.RU

REPERTORIUM A VERTE!
KANCELARIA NOTARIALNA
Piotr Król
90-539 Łódź, ul. Żwirki 19

17.2 Обслуживание

При каждом использовании проверяйте кресло-коляски на предмет повреждений. В случае неисправности или деформации срочно обратитесь для проверки в специализированный сервисный центр. Небрежный или ненадлежащий уход и обслуживание ведут к сокращению срока службы.

17.3 Ремонт

Для проведения ремонтных работ обратитесь в специализированный сервисный центр. В целях безопасности для ремонта в качестве замены должны использоваться только оригинальные запчасти.

18 ГАРАНТИЯ

18.1 Гарантия распространяется на производственные дефекты при предоставлении товарных документов и письменной рекламации. Изготовитель не несет ответственности в случае неправильного использования, использования не по назначению, небрежности и нарушений условий хранения. Гарантия не применяется к продуктам, которые были повреждены в результате ненадлежащего или неправильного использования, или если был выполнен ремонт, или внесены какие-либо изменения в продукт любым лицом кроме Производителя и сервисного центра.
Адрес для обращения на территории РФ:
Общество с ограниченной ответственностью «Завод специального оборудования»
(ООО «ЗСО») РФ, 600001, г. Владимир, ул. Дворянская, д. 27а, корпус 2, пом. 24
Конт.тел. (4922) 52-58-58
LIW Care Technology z o. o. (производитель) предоставляет два года гарантии на оборудование с даты покупки.
Устройство, отправляемое на сервисное обслуживание, должно пройти чистку обивки или если невозможно постирать, обивку необходимо снять. В случае доставки грязного устройства в сервис, производитель в праве отказать производить ремонт.
Данная гарантия не распространяется на:

- Утилизированные части или поврежденные детали из-за ненадлежащего использования (в частности, но не исключительно из-за выданных неверных инструкций или при неблагоприятных условиях) или неверного хранения,
- Повреждение в следствии изменений или дополнений к устройству, выполненных пользователем или третьей стороной,
- Повреждение в следствии ненадлежащей чистки или ухода за изделием, выполненных пользователем или третьей стороной,
- Повреждение в следствии обычного износа или старения изделия,
- Повреждение в следствии халатного отношения пользователя (в частности, но не исключительно в уходе и чистке изделия),
- Повреждение, вызванное форс-мажорными обстоятельствами,
- Повреждение, вызванное внешними событиями (загрязнение окружающей среды, ущерб, технический).

18.2 Гарантийный ремонт или замена будут произведены в течение 30 дней с момента доставки изделия пользователем в LIW Care Technology z o. o.
18.3 После гарантийного ремонта изделие будет доставлено за счет компании LIW Care Technology z o. o. на адрес доставки. В случае если правильно адресованный пакет пользователь не заберет, он будет обязан покрыть все расходы, связанные с транспортированием и хранением изделий.
18.4 Средний срок службы до списания кресел-колясок не менее 5 лет.
18.5 За предельное состояние принимают состояние кресло-коляски, при котором восстановление его работоспособности невозможно либо экономически нецелесообразно (стоимость годового ремонта превышает половину стоимости нового кресла-коляски).

ООО ЦИРМИ INFO@CIRMI.RU WWW.GOSZDRAVNADZOR.RU

19 ТРАНСПОРТНАЯ И ПОТРЕБИТЕЛЬСКАЯ УПАКОВКА И МАРКИРОВКА

Модель:	Caretta Buggy CT
SN	CBCT - 10000
	65 кг
Размер:	-
Тип шасси:	-
Принадлежности:	…….
Год изготовления:	2017
РУ …от …	
	ООО «ЛИВ КЭР Технолоджи» Польша, Лодзь, 94-406, ул. Голфова, 7

20 ЗНАЧЕНИЕ СИМВОЛОВ

Наименование производителя и дата производства

SN — Серийный номер

Допустимый вес пациента

Внимание! Следуйте инструкции по эксплуатации

Избегать контакта с водой

Направление разблокировки

Направление движения

Знак соответствия Директиве об изделиях медицинского назначения 93/42 ЕЭС Приложение VII

21 УСЛОВИЯ ТРАНСПОРТИРОВКИ, УСЛОВИЯ ХРАНЕНИЯ.

21.1 Кресла должны быть исправными после воздействия на них в упаковке для транспортирования следующих климатических и механических нагрузок:

а) температуры окружающего воздуха от - 50°С до +50°С;

б) относительной влажности воздуха 100 % при температуре +25°С;

в) вибрационной нагрузки амплитудой перемещения 0,35 мм в диапазоне частот от 10 до 55 Гц.

г) ударной нагрузки с пиковым ударным ускорением 10g при длительности действия ударного ускорения 16 м/с

ООО ЦИРМИ INFO@CIRMI.RU WWW.GOSZDRAVNADZOR.RU

REPERTORIUM A VERTE!
KANCELARIA NOTARIALNA
Piotr Król
90-539 Łódź, ul. Żwirki 19

21.2 Условия транспортирования кресел должны соответствовать условиям 5 по ГОСТ 15150.
21.3 Условия хранения кресел должны соответствовать группе 2 ГОСТ 15150.

22 УСЛОВИЯ ПРИМЕНЕНИЯ И ЭКСПЛУАТАЦИИ.

22.1 Изделия можно эксплуатировать от - 45 до +40 °С при относительной влажности воздуха до 98%. Допускается эксплуатировать в неблагоприятных условиях, таких как дождь, снег.
22.2 Кресло-коляски должны сохранять работоспособность при резком изменении значений температуры внешней среды в диапазоне от +20°С до -45°С в течении 15 минут.

23 УТИЛИЗАЦИЯ

По истечению срока службы или списанию по причине выхода из строя изделие подлежит утилизации. Средства технические для реабилитации инвалидов относятся к классу риска отходов А и должны быть утилизированы согласно «Санитарно-эпидемиологическим требованиям к обращению с медицинскими отходами» 2.1.7.2790-10. Утилизация допускается совместно с бытовыми отходами.

24 ПЕРЕЧЕНЬ СТАНДАРТОВ

ГОСТ Р 51083-2015 Кресла-коляски Общие технические условия.
ISO 10993-5:2009 Биологическая оценка медицинских изделий. Часть 5. Испытания на цитотоксичность in vitro.
ГОСТ Р 50444-92 Приборы, аппараты и оборудование медицинские. Общие технические условия.
ГОСТ Р 51632-2014 Технические средства реабилитации людей с ограничениями жизнедеятельности. Общие технические требования и методы испытаний.
ГОСТ Р ИСО 7176-8-2015 Кресла-коляски. Часть 8. Требования и методы испытаний на статическую, ударную и усталостную прочность.
ГОСТ Р ИСО 7176-16-2015 Кресла-коляски. Часть 16. Стойкость к возгоранию устройств поддержания положения тела.

25 ОСТАТОЧНЫЕ РИСКИ

В ходе анализа риска проведенного производителем остаточные риски отсутствуют.

ООО ЦИРМИ INFO@CIRMI.RU WWW.GOSZDRAVNADZOR.RU

ПАСПОРТ

Изготовитель: ООО «ЛИВ КЭР Технолоджи»

Адрес: Польша, Лодзь, 94-406, ул. Голфова, 7 (LIW CARE Technology Sp. z o.o. ul. Golfowa 7, 94-406 Łódź, Polska.

Модель: Caretta Buggy CT

Максимальная масса пользователя, кг: 65

Ссылка на стандарт	Наименование характеристики	min	max	Ссылка на стандарт	Наименование характеристики	min	max
	Полная длина с подножкой, мм	1130			Угол наклона сиденья, ...°	-1	23
	Полная ширина, мм	640			Эффективная глубина сиденья, мм	360	480
	Длина сложенного кресла-коляски, мм	880			Эффективная ширина сиденья, мм	320	
	Ширина сложенного кресла-коляски, мм	330			Высота сиденья, мм	480	
	Высота сложенного кресла-коляски, мм	520			Угол наклона спинки, ...°	90	120
	Общая масса, кг	23			Высота спинки, мм	550	750
	Масса самой тяжелой части, кг	20			Длина подножки, мм	280	390
	Высота подлокотника, мм	-			Угол наклона подножки, ...°	0	90
	Горизонтальное положение оси, мм	200			Расстояние от подлокотника до спинки, мм	-	
	Высота препятствия, мм	125			Минимальный радиус разворота, мм	1370	

ООО ЦИРМИ INFO@CIRMI.RU WWW.GOSZDRAVNADZOR.RU

REPERTORIUM A VERTE!
KANCELARIA NOTARIALNA
Piotr Król
90-539 Łódź, ul. Żwirki 19

STRONA NIEZADRUKOWANA

ООО ЦИРМИ INFO@CIRMI.RU WWW.GOSZDRAVNADZOR.RU

ИНСТРУКЦИЯ ПО ЭКСПЛУАТАЦИИ

КРЕСЛО-КОЛЯСКИ ИНВАЛИДНОЙ С ПРИНАДЛЕЖНОСТЯМИ

КРЕСЛО-КОЛЯСКА ИНВАЛИДНОЕ CARETTA BUGGY

Версия 1 от 17.12.2018

ВНИМАНИЕ! ПРОИЗВОДИТЕЛЬ НЕСЕТ ОТВЕСТВЕННОСТЬ ТОЛЬКО ЗА ОБОРУДОВАНИЕ, КУПЛЕННОЕ У ПРЯМОГО ПРЕДСТАВИТЕЛЯ ЛИВ КЭР ТЕХНОЛОДЖИ ИЛИ В СПЕЦИАЛИЗИРОВАННОМ МЕДИЦИНСКОМ МАГАЗИНЕ, ПРЕДСТАВЛЯЮЩЕМ ЛИВ КЭР ТЕХНОЛОДЖИ В ПОЛЬШЕ.

Наименование организации-производителя:

ООО ЦИРМИ INFO@CIRMI.RU WWW.GOSZDRAVNADZOR.RU

REPERTORIUM A VERTE!
KANCELARIA NOTARIALNA
Piotr Król
90-539 Łódź, ul. Żwirki 19

ООО «ЛИВ КЭР Технолоджи» Польша, Лодзь, 94-406, ул. Голфова, 7 (LIW CARE Technology Sp. z o.o. ul. Golfowa 7, 94-406 Łódź, Polska.

Наименование организации-разработчика:

ООО «ЛИВ КЭР Технолоджи» Польша, Лодзь, 94-406, ул. Голфова, 7 (LIW CARE Technology Sp. z o.o. ul. Golfowa 7, 94-406 Łódź, Polska.

Адрес места производства:

Польша, Лодзь, 94-406, ул. Голфова, 7 (Golfowa 7, 94-406 Łódź, Polska).

Уполномоченный представитель производителя в РФ: Общество с ограниченной ответственностью «Завод специального оборудования» 600001, г. Владимир, ул. Дворянская, д. 27а, корпус 2, пом. 24.

1 ВВЕДЕНИЕ

Кресло-коляска инвалидное Caretta Buggy (далее по тексту – коляска, кресло-коляска), разработано компанией LIW Care Technology Sp. z o.o. для транспортировки детей. Коляска предназначена для облегчения ежедневного ухода за нуждающимися в транспортировке детьми, чьи заболевания позволяют двигаться самостоятельно, а также правильно сидеть и стоять. Коляска Caretta Buggy - медицинское изделие для детей, страдающих параличом, триплегией, параплегией, диплегией, гемиплегией или гемипарезом. Кресло-коляска Caretta Buggy удобно в эксплуатации, обеспечивает стабильность, обладает возможностью адаптироваться к форме тела пользователя.

Нам известно, что для лиц с ограниченными возможностями сидячее положение является важным элементом психомоторного развития, а возможность комфортного и безопасного передвижения в открытом пространстве имеет огромный положительный эффект на пациентов и сопровождающих их лиц. Поэтому предлагаемая модель Caretta Buggy проста в эксплуатации и разборке. Коляска может использоваться как в помещениях, так и на улице.

Мы придаем особое значение высокому качеству нашей продукции, поэтому просим внимательно ознакомиться с данной инструкцией – это обеспечит безопасность эксплуатации, улучшит эффективность и позволит в полной мере использовать преимущества изделия.

Следует хранить данную инструкцию в безопасном месте, чтобы иметь возможность воспользоваться ей в любой момент. Данная инструкция предназначена для лиц, ответственных за уход за детьми с ограниченными возможностями.

2 ПРАВИЛА ОБЩЕЙ БЕЗОПАСНОСТИ

Безопасность пользователей имеет чрезвычайную важность для компании LIW Care Technology Sp. z o.o. В целях обеспечения безопасности пользователей при эксплуатации кресла-коляски Caretta Buggy следуйте инструкциям:

1. Перед началом эксплуатации необходимо ознакомиться с Инструкцией. В случае возникновения вопросов или сомнений необходимо связаться с дилером или с производителем. Контактная информация указана на сайте www.liwcare.pl/ru
2. Необходимо удостовериться, что вся информация, советы и предупреждения в Инструкции полностью понятны.
3. Запрещается оставлять ребенка в коляске без присмотра.
4. Неправильная эксплуатация коляски может нанести вред здоровью и привести к травмам.
5. В процессе эксплуатации и регулировки коляски необходимо обращать внимание на движущиеся детали, которые создают риск защемления частей тела в отверстиях или между элементами. После каждой регулировки необходимо зафиксировать положение, затянув все винты, и убедиться, что все компоненты правильно установлены и должным образом закреплены.
6. Необходимо надежно фиксировать тело ребенка в коляске ремнями.
7. В коляску Caretta Buggy можно сажать только одного ребенка.

ООО ЦИРМИ INFO@CIRMI.RU WWW.GOSZDRAVNADZOR.RU

8. Запрещается перевозить ребенка в коляске Caretta Buggy в общественном или личном транспорте, например, автобусе, трамвае, троллейбусе, поезде.
9. Запрещено перевозить ребенка в коляске Caretta Buggy в автомобиле – сиденье коляски не является автомобильным сиденьем. Запрещается оставлять ребенка в сиденье в автомобиле.
10. Запрещается перевозить коляску вверх или вниз по лестнице как с ребенком, так и без.

ВНИМАНИЕ! ОБРАЩАЙТЕ ВНИМАНИЕ НА ДАННЫЙ СИМВОЛ. ОН ИСПОЛЬЗУЕТСЯ ДЛЯ ПРИВЛЕЧЕНИЯ ВНИМАНИЯ К ВАЖНОЙ ИНФОРМАЦИИ. НЕСОБЛЮДЕНИЕ ИНСТРУКЦИЙ МОЖЕТ НАНЕСТИ УЩЕРБ ВРЕД ЗДОРОВЬЮ И БЕЗОПАСНОСТИ ПОЛЬЗОВАТЕЛЯ ИЛИ ПОВРЕДИТЬ ИЗДЕЛИЕ.

3 НАЗНАЧЕНИЕ МЕДИЦИНСКОГО ИЗДЕЛИЯ И ПРИНЦИПЫ ДЕЙСТВИЯ

Кресла-коляски предназначены для пациентов с нарушениями осанки и мышечной дисфункцией. Особые условия включают ДЦП, мышечную дистрофию, паралич различных видов, тетраплегию и параплегию. Может использоваться при лечении с целью предотвратить последствия дефектов осанки и связанных с ними нарушений. Кресла-коляски так же используются для перемещения в них пациентов. Изделие позволяет установить позвоночник и таз в правильное (оптимальное) положение. Инновационным отличием данного варианта исполнения является возможность «роста» вместе с пациентом, поскольку имеется регулировка по положению и росту. При возникновении вопросов или сомнений в первую очередь свяжитесь с поставщиком изделия/лечащим врачом.

4 ПОКАЗАНИЯ И ПРОТИВОПОКАЗАНИЯ К ПРИМЕНЕНИЮ

4.1 Показания

Кресло-коляски предназначены для детей, страдающих параличом, триплегией, параплегией, диплегией, гемиплегией или гемипарезом.
Рекомендуется для детей, у которых диагностирован:

- церебральный паралич
- мышечная дистрофия
- паралич
- спина бифида
- миеломенингоцеле
- повреждение позвоночника
- черепно-мозговая травма
- апоплексия
- прочие заболевания, связанные с парезом, параличом, нарушениями опорно-двигательного аппарата, позволяющими самостоятельное движение.

4.2 Противопоказания

Значительно выраженные нарушения психических функций, приводящие к выраженному снижению или отсутствию критической оценки своего состояния и ситуации в целом; последствия заболеваний, травм и дефектов, приводящие к прогрессированию патологического процесса в положении инвалида сидя. Относительные медицинские противопоказания: наличие эпилептических припадков с нарушением сознания.

5 ТЕХНИЧЕСКИЕ ХАРАКТЕРИСТИКИ

Кресло-коляска Caretta Buggy представлена в двух размерах. Габариты указаны в таблице 1 ниже и на схематичном изображении рисунка 1, рисунка 1.1 и рисунка 1.2:
Таблица 1

ООО ЦИРМИ INFO@CIRMI.RU WWW.GOSZDRAVNADZOR.RU

REPERTORIUM A VERTE!
KANCELARIA NOTARIALNA
Piotr Król
90-539 Łódź, ul. Żwirki 19

№	Размер	Обозначение размера	Размер	Размер
			S	M
1	Габаритная ДхШхВ, мм	-	1130x640x1130	1130x690x1130
2	Ширина сидения, мм	**SW**	320	420
3	Глубина сидения, мм	**SD**	360-420-480	360-420-480
4	Высота сиденья, мм	**SH**	480	480
5	Угол наклона сиденья, град.°	**TA**	-1-23	12-25
6	Высота спинки, мм	**BH**	550-750	550-750
7	Ширина спинки, мм	**WB**	359	409
8	Высота расположения подголовника над сиденьем, мм	**HHS**	780	780
9	Угол наклона спинки, град.°	**BA**	90-120	90-120
10	Высота боковых упоров, мм	**LH**	120-420	120-420
11	Расстояние между боковыми упорами, мм	**LR**	170-300	220-350
12	Расстояние между боковыми упорами для головы, мм	**HR**	120-210	120-210
13	Высота подножки, мм	**FH**	280-390	280-390
14	Длина опоры стопы, мм	**FL**	230	230
15	Угол наклона подножки, град.°	**FA**	0-90	0-90
16	Угол наклона платформы для стоп, град.°	**FA1**	-20-20	-20-20
17	Клиренс опоры стопы, мм	**FC**	35	35
18	Длина базы, мм	**BL**	1130	1130
19	Ширина базы, мм	**BW**	640	690
20	Диаметр колес (передних), мм	**WDF**	190	190
21	Диаметр колес (задних), мм	**WDR**	310	310
22	Клиренс коляски	**WC**	125	125
23	Диаметр вращения, мм	-	2060	2060
24	Ширина разворота, мм	-	1370	1370
25	Высота ручки для сопровождающего лица, мм	**HH**	700-1130	700-1130
26	Высота коляски в сложенном виде, без колес, мм	**HH1**	520	520
27	Ширина коляски в сложенном виде, без колес, мм	**BW1**	610	660
28	Длина коляски в сложенном виде, без колес, мм	**BL1**	940	940
29	Горизонтальное положение оси ведущего колеса, мм	-	200	200
30	Вертикальное положение оси ведущего колеса, мм	-	345	345
31	Максимальный вес пользователя, кг	-	65 кг	70 кг
32	Масса коляски, кг	-	23 кг	24 кг
Примечание: Допустимые отклонения и допуски для размеров: ±5%				

ООО ЦИРМИ INFO@CIRMI.RU WWW.GOSZDRAVNADZOR.RU

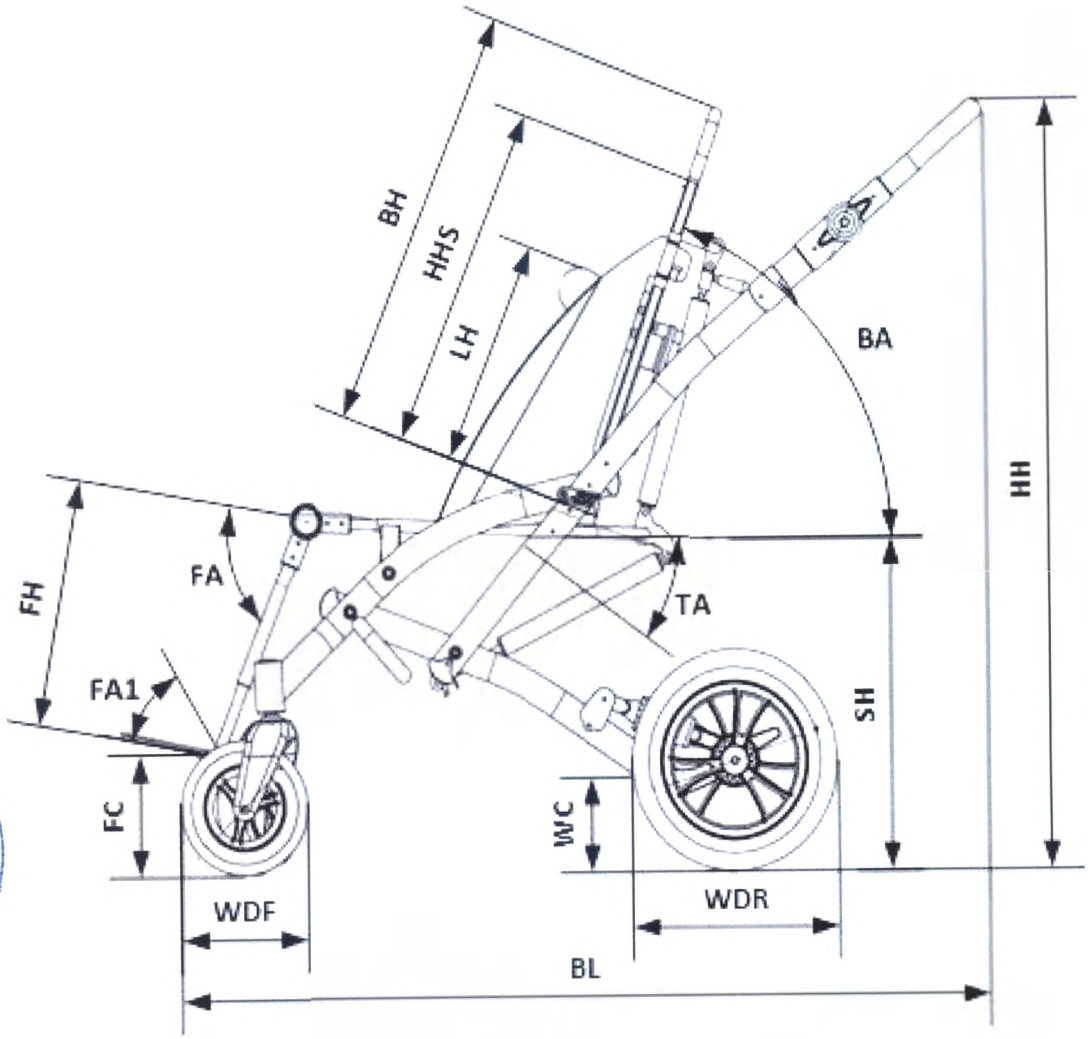

Рис. 1

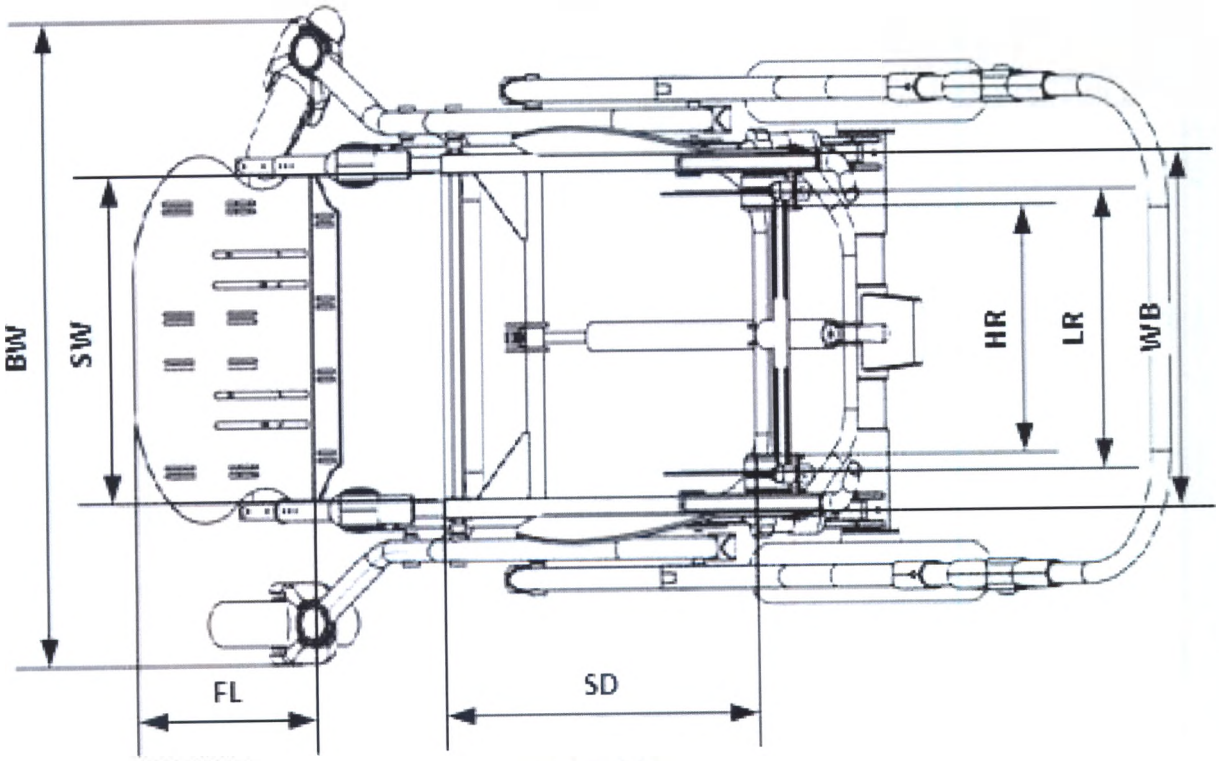

Рис. 1.2

ООО ЦИРМИ INFO@CIRMI.RU WWW.GOSZDRAVNADZOR.RU

REPERTORIUM A VERTE!
KANCELARIA NOTARIALNA
Piotr Król
90-539 Łódź, ul. Żwirki 19

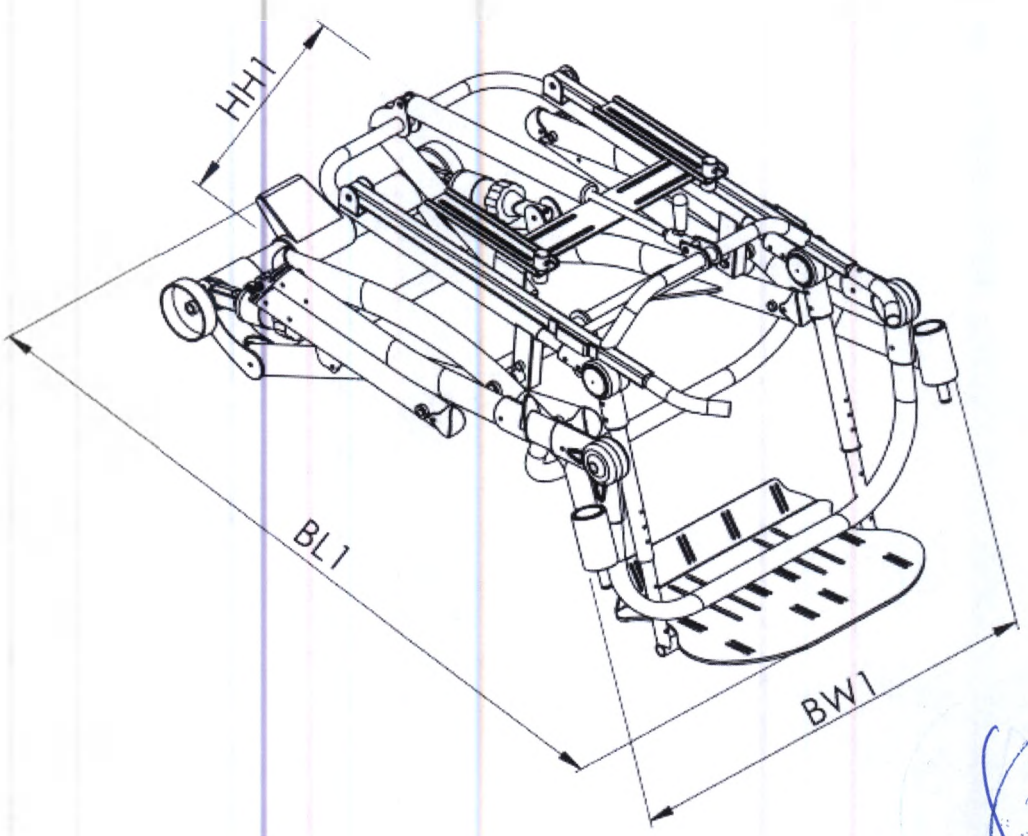

Рис 1.3

6 БАЗОВАЯ КОМПЛЕКТАЦИЯ КРЕСЛА-КОЛЯСКИ Caretta Buggy

Рис 1.4

ООО ЦИРМИ INFO@CIRMI.RU WWW.GOSZDRAVNADZOR.RU

Кресло-коляска состоит из:

1. Ручка для сопровождающего лица H-fap
2. Спинка
3. Сиденье
4. Рама
5. Передние колеса
6. Задние колеса
7. Единая платформа для стоп Sin2
8. Ремень-жилет Vb
9. Боковые защитные щитки Cb
10. Защитный чехол для труб Pc
11. Боковые упоры для головы Buggy H
12. Абдукторный ремень Ab
13. Боковые упоры для туловища Buggy S
14. Удерживающий поручень SbCaretta
15. Капюшон Cb

6.1 По требованию заказчика кресла могут дополнительно комплектоваться дополнительными принадлежностями, приведенные в таблице 2:

Таблица 2

Принадлежности	Характеристики	Масса, кг
Стол H1	Длина: 350 мм; Ширина: 400 мм	1
Подголовник neoSIT	Ширина: 200 мм; Высота: 150 мм	0,9
Подголовник размер 1	Ширина: 359/409 мм; Высота: 150 мм	0,4
Подголовник размер 2	Ширина: 359/409 мм; Высота: 250 мм	0,5
Ремень-жилет Vb	Ширина: 280 мм; Высота: 280 мм	0,3
Пятиточечный ремень Fpb	Ширина: 280 мм; Высота: 350 мм	0,2
Абдукторный ремень Ab	Ширина: 150-440 мм	0,2
Единая платформа для стоп Sin2	Ширина: 250 мм; Высота: 280-390 мм	2,7
Ручка для сопровождающего лица H-fap	Ширина: 490 мм	1,4
Зонт Fw	Высота: 600 мм	0,6
Капюшон Cb	Ширина: 359-409 мм; Высота 350 мм	0,7
Дождевик Rc	Ширина: 500 мм; Длина: 1200 мм	0,2
Зимний мешок Wb	Ширина: 350 мм; Длина: 500 мм	0,4
Боковые упоры для головы Buggy H	Длина: 70 мм; Высота: 120 мм	0,6
Боковые упоры для туловища Buggy S	Длина: 100 мм; Высота: 70 мм	0,7
Удерживающий поручень SbCaretta	Ширина: 400 мм	0,5
Корзина Bug	Ширина: 500 мм; Длина: 400 мм	0,2
Сумка Bw	Ширина: 450 мм; Высота: 300 мм	0,8
Боковые защитные щитки Cb	Высота: 480 мм; Длина: 220 мм	0,7
Защитный чехол для труб Pc	Длина: 500 мм	0,4

ООО ЦИРМИ INFO@CIRMI.RU WWW.GOSZDRAVNADZOR.RU

REPERTORIUM A VERTE!
KANCELARIA NOTARIALNA
Piotr Król
90-539 Łódź, ul. Żwirki 19

7 ДЕТАЛЬНОЕ ОПИСАНИЕ РЕГУЛИРОВКИ КРЕСЛА-КОЛЯСКИ Caretta Buggy

7 ПОШАГОВАЯ СБОРКА КОЛЯСКИ Caretta Buggy CT

В целях безопасности транспортировки коляска поставляется в разобранном виде: рама коляски с сиденьем, колеса и спинка с или без устройства для фиксации головы.

Чтобы собрать коляску, необходимо:

ШАГ 1. Снять защитную пленку с деталей коляски и установить их на раму, как показано на рисунке 2.

ШАГ 2. Установить передние колеса, вставив болты в отверстия на раме *Рис. 2*. После установки болтов будет слышен щелчок, который свидетельствует о правильной установке колес.

Рис.2 Рама коляски с сиденьем

ШАГ 3: Установить колеса на подвеску задней оси до характерного щелчка *Рис. 3*.

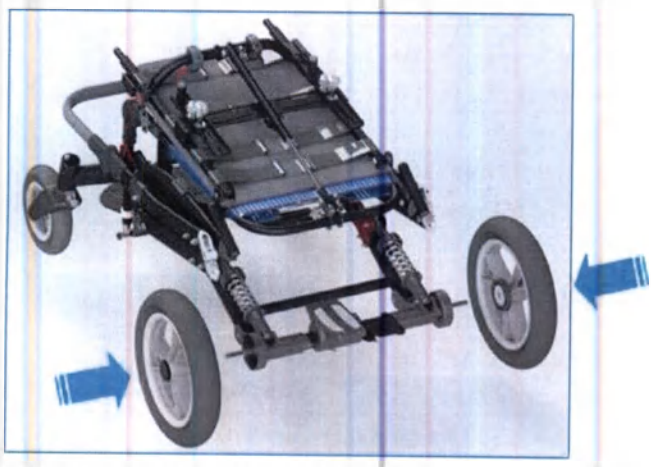

Рис. 3 Рама коляски с колесами

ШАГ 4: Нажать рукоятку черного цвета *Рис. 4* на задней части спинки, отрегулировать спинку, чтобы получить требуемый угол.

ООО ЦИРМИ INFO@CIRMI.RU WWW.GOSZDRAVNADZOR.RU

Рис. 4 Коляска со спинкой в рабочем положении

ШАГ 5: Установка боковых защитных щитков *Рис. 5*: установить щитки в гнезда 1, установить фиксаторы щитков в запоры 2.

Рис. 5 Установка боковых защитных щитков

ШАГ 6: Поднять ручку рамы *Рис. 6*, пока она не зафиксирует раму коляски.

Рис. 6 Раскладывание рамы коляски

ООО ЦИРМИ INFO@CIRMI.RU WWW.GOSZDRAVNADZOR.RU

REPERTORIUM A VERTE!
KANCELARIA NOTARIALNA
Piotr Król
90-539 Łódź, ul. Żwirki 19

8 УСТАНОВКА ДОПОЛНИТЕЛЬНЫХ ПРИНАДЛЕЖНОСТЕЙ

Установка подголовника размера 1, 2

Нажать фиксатор 1 и установить трубки 2 на выступающие элементы спинки до щелчка. После сборки надеть тканевый элемент 3 *Рис. 7*.

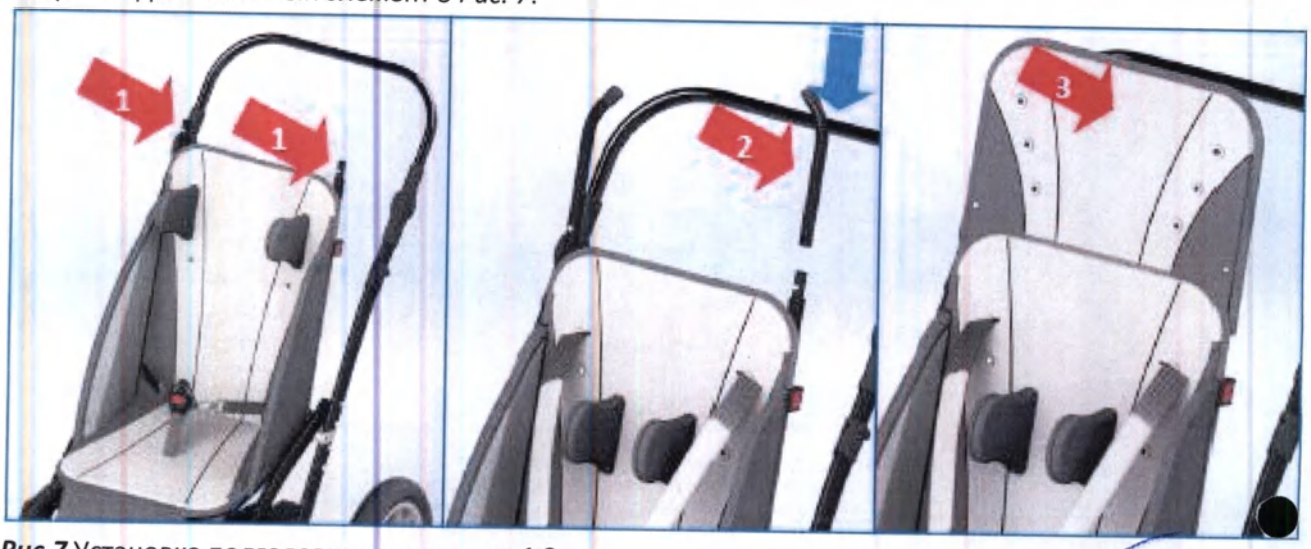

Рис.7 Установка подголовников размера 1,2

Установка подголовника neoSIT

Нажать фиксатор 1 и установить подголовник на выступающие элементы спинки до щелчка *Рис. 9*.

Рис. 9 Установка подголовника neoSIT

9 УСТАНОВКА БОКОВЫХ УПОРОВ ДЛЯ ТУЛОВИЩА

Нажать фиксатор 1 и установить боковые упоры для туловища в отверстия до щелчка *Рис. 10*.

ООО ЦИРМИ INFO@CIRMI.RU WWW.GOSZDRAVNADZOR.RU

Рис. 10 Установка боковых упоров для туловища

10 УСТАНОВКА УДЕРЖИВАЮЩЕГО ПОРУЧНЯ

Рис. 11 Установка удерживающего поручня

Установить удерживающий поручень на раму коляски до щелчка *Рис. 11*.

11 УСТАНОВКА КАПЮШОНА

Рис. 12 Установка капюшона

Установить капюшон в пластиковые посадочные детали на спинке до щелчка.

12 УСТАНОВКА СТОЛИКА

Столик - дополнительный элемент коляски. Установка столика:

ООО ЦИРМИ INFO@CIRMI.RU WWW.GOSZDRAVNADZOR.RU

REPERTORIUM A VERTE!
KANCELARIA NOTARIALNA
Piotr Król
90-539 Łódź, ul. Żwirki 19

Вытянуть трубки-заглушки *Рис.13*. Установить столик в захваты боковыми щитками и и рамой коляски. Зафиксировать столик двумя рукоятками.

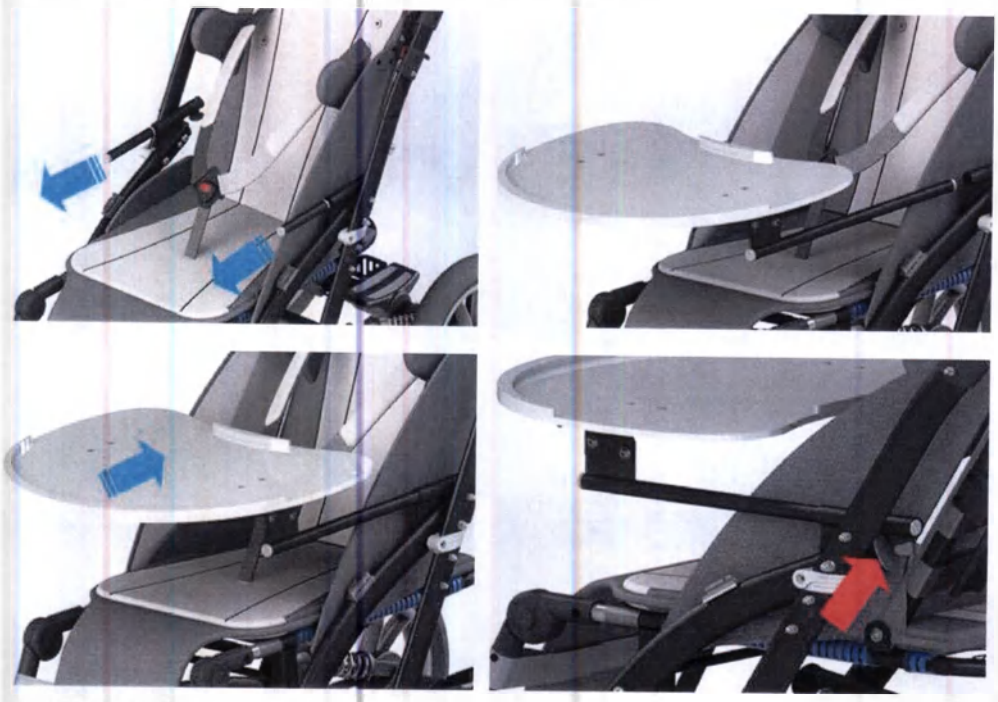

Рис. 13 Установка столика

Зафиксировать столик.

Рис. 14 Установка столика

После демонтажа столика установите трубки-заглушки на место *Рис. 14*.

13 СКЛАДЫВАНИЕ КОЛЯСКИ

ШАГ 1: Снять капюшон с рамы, нажав на красные кнопки на обеих сторонах капюшона *Рис. 15*.

ООО ЦИРМИ INFO@CIRMI.RU WWW.GOSZDRAVNADZOR.RU

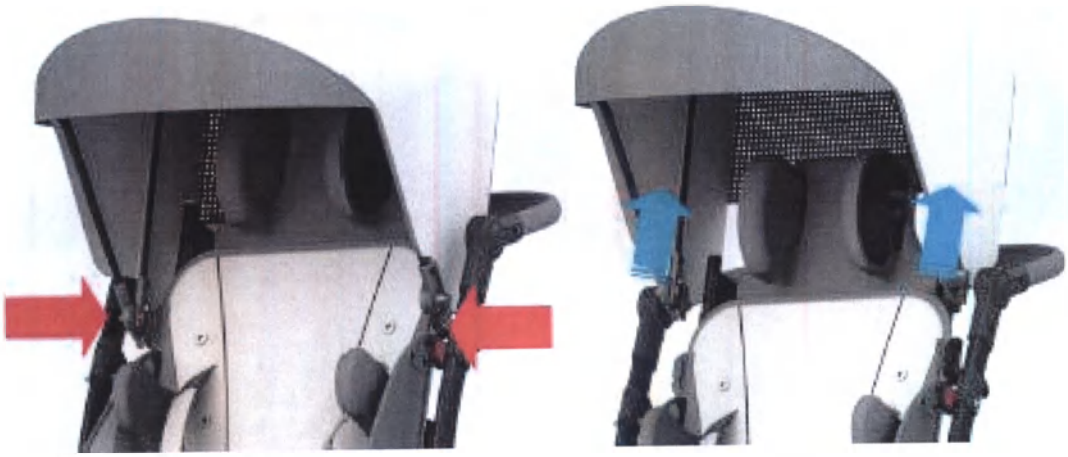

Рис. 15 Демонтаж капюшона

ШАГ 2: Снять удерживающий поручень с рамы, нажав на красные кнопки на обеих сторонах поручня *Рис. 16*.

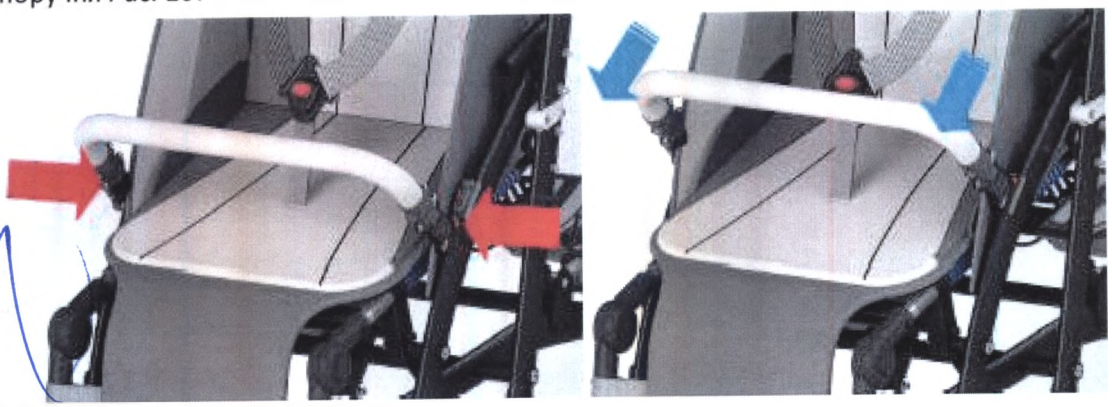

Рис. 16 Демонтаж поручня

ШАГ 3: Установить сиденье коляски в горизонтальное положение, нажав на красный рычаг на задней части спинки *Рис. 17*

Рис. 17 Регулировка угла сиденья

ШАГ 4: Снять боковые упоры для туловища, нажав фиксаторы 1 и вынув их из посадочных гнезд *Рис. 18*.

ООО ЦИРМИ INFO@CIRMI.RU WWW.GOSZDRAVNADZOR.RU

REPERTORIUM A VERTE!
KANCELARIA NOTARIALNA
Piotr Król
90-539 Łódź, ul. Żwirki 19

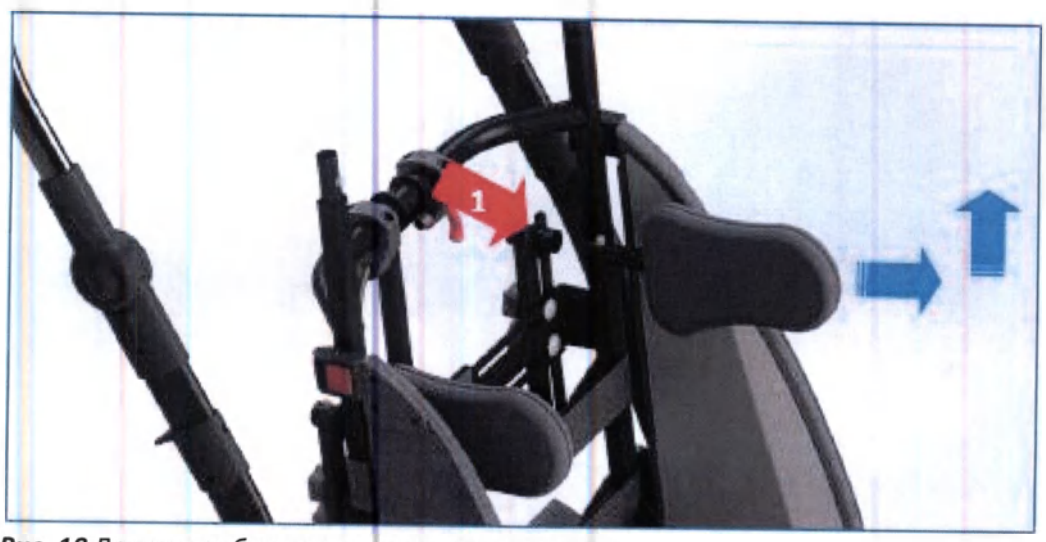

Рис. 18 Демонтаж боковых упоров для туловища

ШАГ 5: Снять боковые защитные щитки, нажав красные кнопки на боковых сторонах рамы спинки *Рис. 19*.

Рис. 19 Демонтаж боковых защитных щитков

ШАГ 6: Потянуть запорные устройства и нажать вперед на ручку, чтобы сложить коляску *Рис. 20*.

Рис. 20 Складывание рамы

ООО ЦИРМИ INFO@CIRMI.RU WWW.GOSZDRAVNADZOR.RU

ШАГ 7: Потянуть рукоятку для регулировки угла наклона спинки и сложить спинку вперед *Рис. 21*.

Рис. 21 Складывание спинки

14 ДЕМОНТАЖ КОЛЕС

14.1 Демонтаж передних колес

Нажать на черную пластиковую кнопку сверху и снять колесо *Рис. 22*.

Рис. 22 Демонтаж передних колес

14.2 Демонтаж задних колес

Нажать металлическую шпильку на заднем колесе и снять его *Рис. 23*.

ООО ЦИРМИ INFO@CIRMI.RU WWW.GOSZDRAVNADZOR.RU

REPERTORIUM A VERTE!
KANCELARIA NOTARIALNA
Piotr Król
90-539 Łódź, ul. Żwirki 19

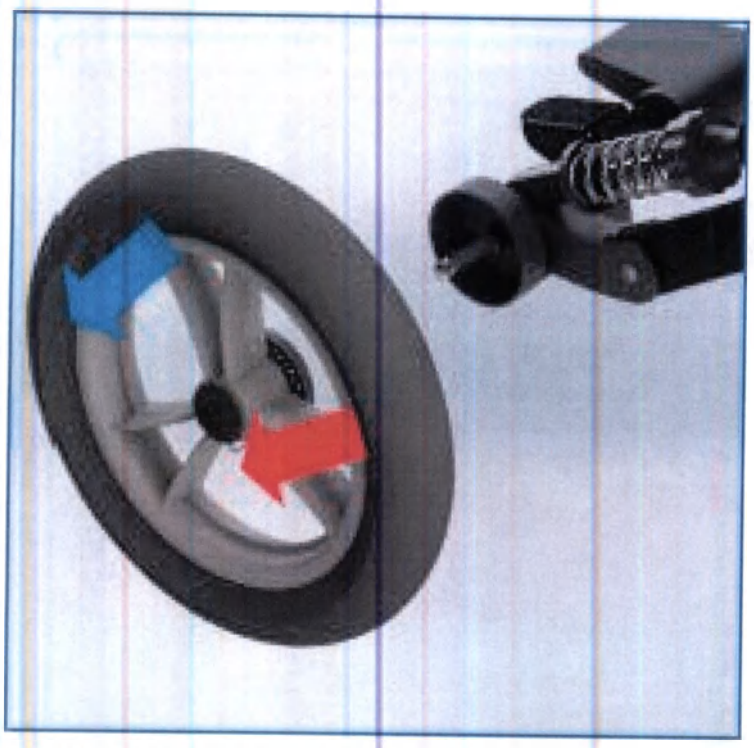

Рис. 23 Демонтаж задних колес

15 ПЕРЕМЕЩЕНИЕ КОЛЯСКИ Caretta Buggy CT

В целях обеспечения безопасности коляску следует перемещать в сложенном виде, за раму – см. *Рис. 24.*

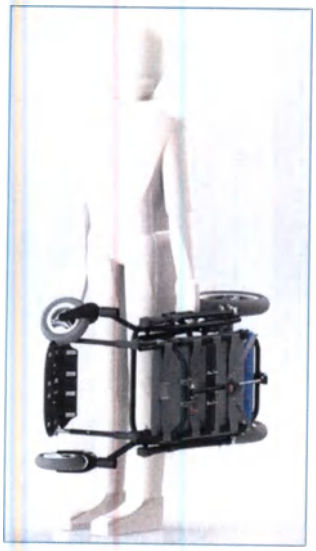

Рис. 24

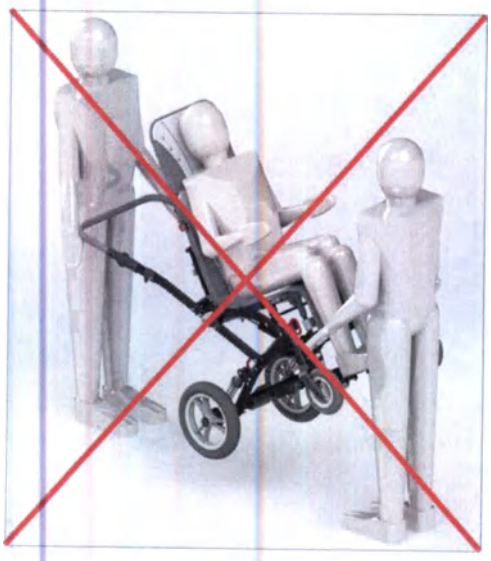

Рис. 25

ВНИМАНИЕ! Запрещается переносить коляску с ребенком *Рис. 25*.

16 ПОДРОБНОЕ ОПИСАНИЕ РЕГУЛИРОВКИ КОЛЯСКИ Caretta Buggy CT

ВНИМАНИЕ! После каждой регулировки необходимо убедиться, что все регулировочные элементы находятся на месте и надежно зафиксированы.

16.1 Парковочный тормоз

ООО ЦИРМИ INFO@CIRMI.RU WWW.GOSZDRAVNADZOR.RU

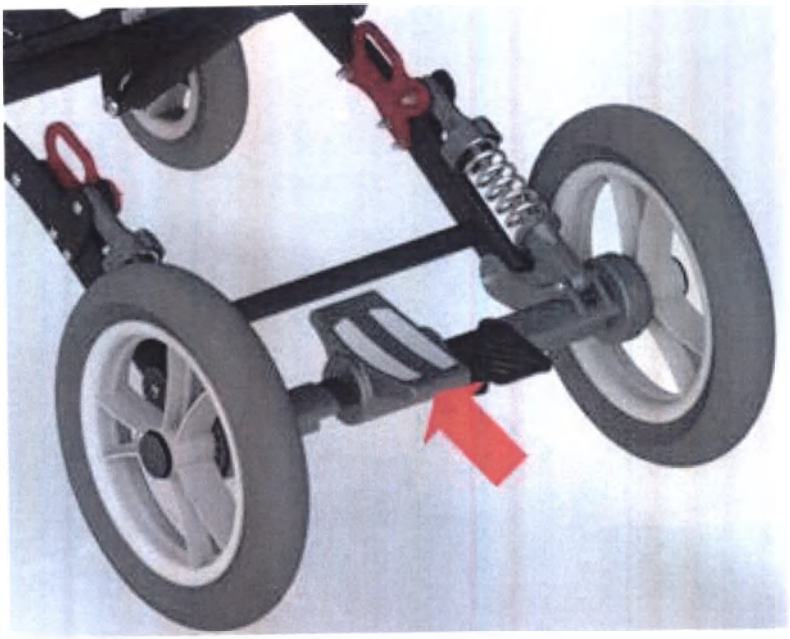

Рис. 26 Парковочный тормоз

Задние колеса блокируются нажатием рычага на задней поперечине рамы. Для разблокировки поднять рычаг *Рис.26*.

ВНИМАНИЕ! Необходимо регулярно проверять состояние тормоза. Грязь необходимо периодически удалять.

ВНИМАНИЕ! Соблюдать осторожность при пересечении порогов.

ВНИМАНИЕ! Устойчивость коляски может быть под угрозой в случае неожиданного толчка, наклона или опоры на нее.

16.2 Регулировка спинки

Рис. 27 Регулировка угла наклона спинки

Нажать рычаг черного цвета на задней части спинки; управляя рычагом, отрегулировать угол наклона спинки *Рис.27*.

16.3 Регулировка ручки для сопровождающего лица

ООО ЦИРМИ INFO@CIRMI.RU WWW.GOSZDRAVNADZOR.RU

REPERTORIUM A VERTE!
KANCELARIA NOTARIALNA
Piotr Król

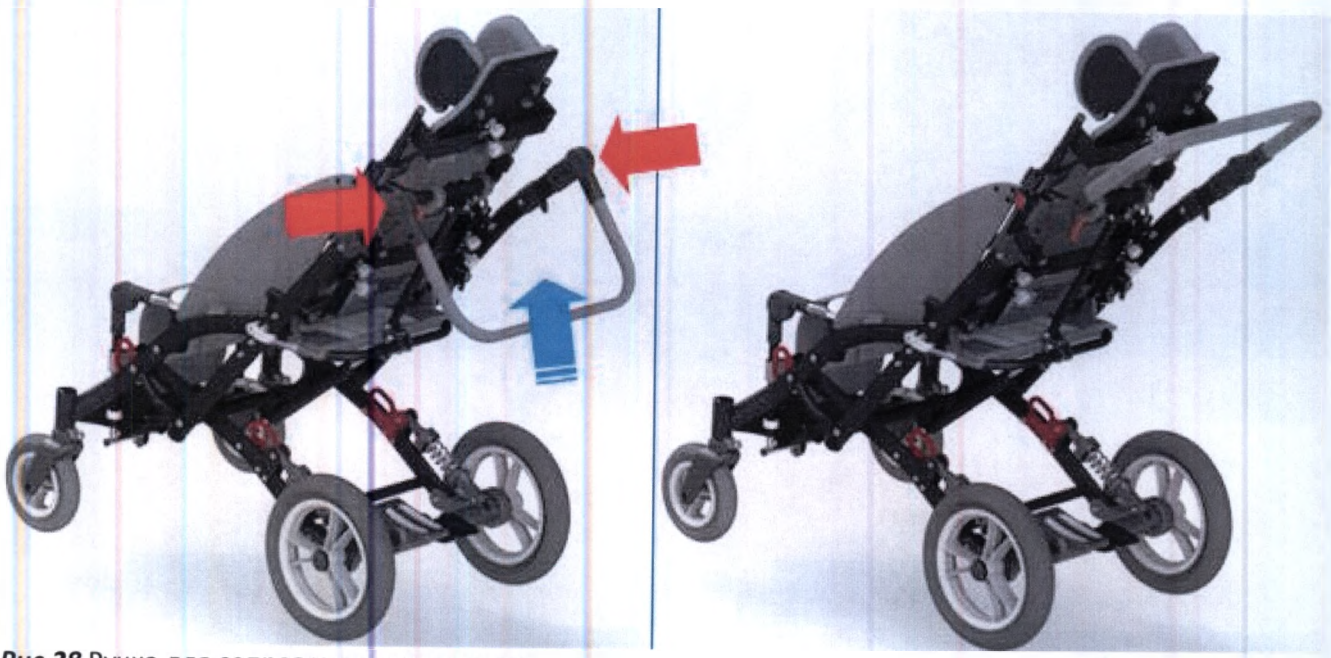

Рис.28 Ручка для сопровождающего лица

Одновременно нажать обе регулировочные кнопки, установить ручку на требуемой высоте. После установки подвигать ручку вверх-вниз до щелчка. *Рис.28.*

ВНИМАНИЕ! Помещение любого предмета на ручку, может привести к потере коляской устойчивости.

16.4 Регулировка угла наклона сиденья

Рис.29 Регулировка угла наклона сиденья

Нажимая фиксирующий рычаг *Рис.28*, установить сиденье в требуемое положение *Рис.29*.

ВНИМАНИЕ! Благодаря широкому диапазону регулировок угла наклона сиденья и спинки существует вероятность установки такого положения, в котором голова ребенка окажется ниже уровня таза. Такое положение ребенка запрещено, поскольку может привести к удушению.

16.5 Регулировка глубины сиденья

ООО ЦИРМИ INFO@CIRMI.RU WWW.GOSZDRAVNADZOR.RU

Рис. 30

ШАГ 1: Нажать на блокирующее устройство под сиденьем *Рис. 30*.

Рис. 30.1

ШАГ 2: Вытянуть трубку, к которой крепится подножка *Рис. 30.1*.

Рис. 30.2

ШАГ 3: Установить дополнительный ремень и элемент обивки сиденья *Рис. 30.2*.

ООО ЦИРМИ INFO@CIRMI.RU WWW.GOSZDRAVNADZOR.RU

REPERTORIUM A VERTE!
KANCELARIA NOTARIALNA
Piotr Król

16.6 Регулировка высоты подножки

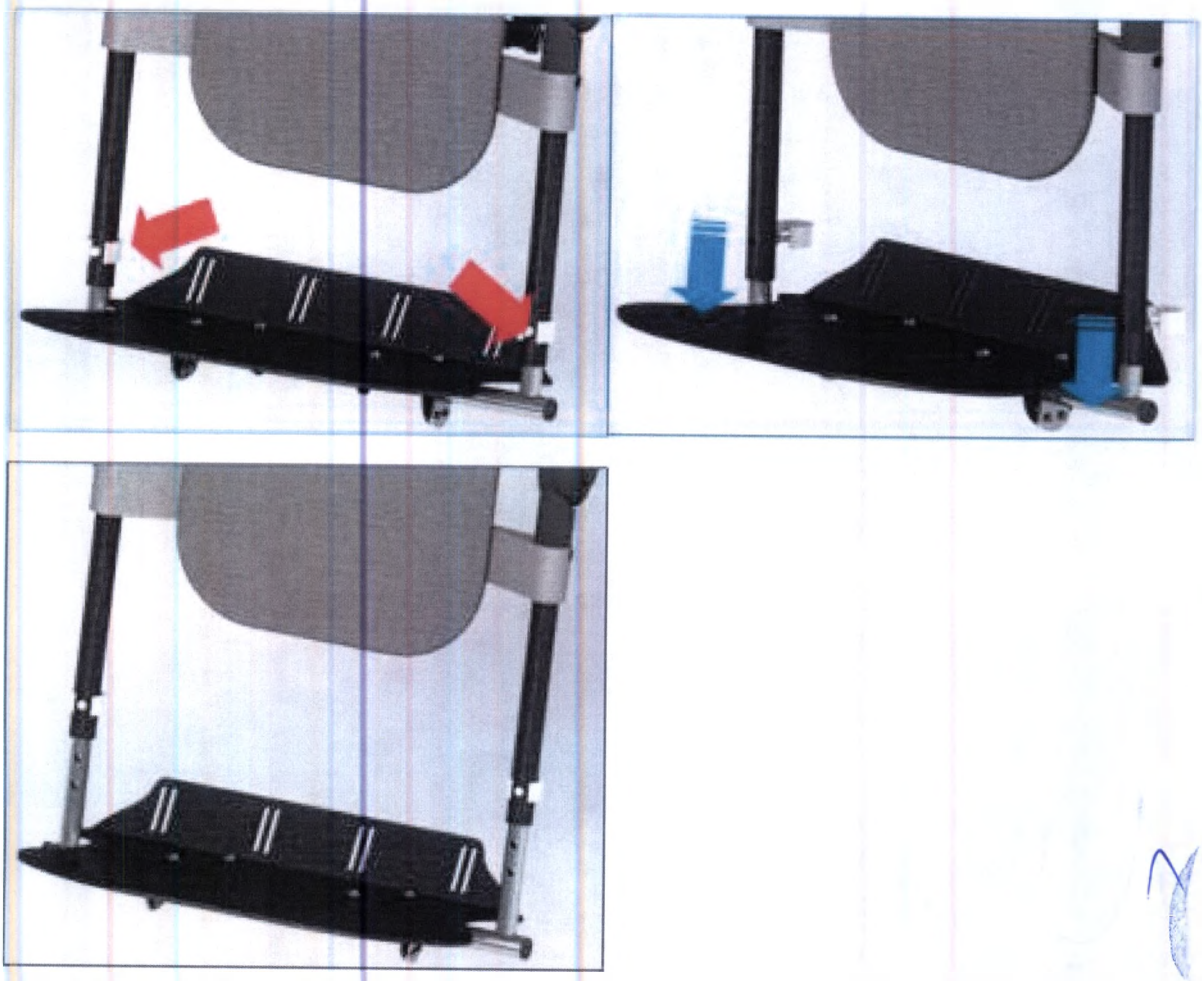

Рис. 31 Регулировка высоты подножки

Нажав на кнопки-фиксаторы и вытянув трубки, установить требуемую длину подножки. После регулировки установить хомуты, чтобы зафиксировать подножку *Рис. 31*.

ВНИМАНИЕ! Подножка предназначена для опоры ступней, ребенок не должен стоять на этом элементе коляски.

16.7 Регулировка боковых упоров для туловища

Рис. 32 Регулировка боковых упоров для туловища по ширине и высоте

ООО ЦИРМИ INFO@CIRMI.RU WWW.GOSZDRAVNADZOR.RU

Ослабить рукоятки и отрегулировать высоту боковых упоров и расстояние между ними. Правый и левый упоры можно отрегулировать асимметрично *Рис. 32*.

Рис. 33 Регулировка боковых упоров для туловища по ширине и высоте

Пелоты вращаются на 180°, увеличивая диапазон регулировок. Для этого отвернуть рукоятки-фиксаторы, повернуть пелоты и затянуть рукоятки *Рис. 33*.

16.8 Регулировка боковых упоров для головы

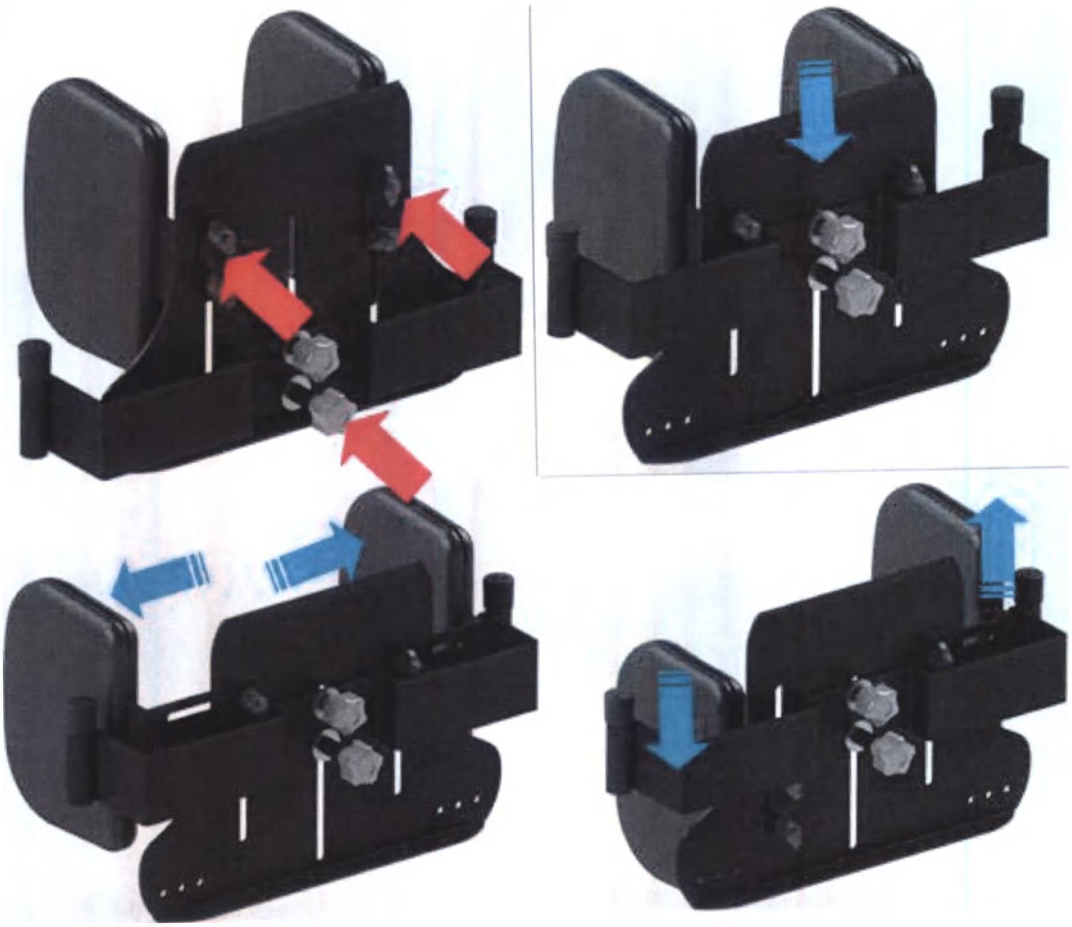

Рис. 34 Регулировка расстояния между боковыми упорами для головы

ООО ЦИРМИ INFO@CIRMI.RU WWW.GOSZDRAVNADZOR.RU

REPERTORIUM A VERTE!
KANCELARIA NOTARIALNA
Piotr Król
90-539 Łódź, ul. Żwirki 19

Отвернуть 6 вращающихся рукояток. Отрегулировать высоту подголовника и расстояние между боковыми упорами для головы. Затянуть рукоятки. Возможна асимметричная установка боковых упоров для головы *Рис. 34*.

16.9 Регулировка угла наклона платформы для стоп

Рис. 35 Регулировка угла наклона платформы для стоп

Ослабить нижние регулировочные винты, установить требуемый угол, затянуть винты *Рис.35*.

16.10 Регулировка угла наклона подножки

Рис. 36 Регулировка угла наклона подножки

Одновременно нажать обе регулировочные кнопки *Рис. 36*. После установки подножки в требуемое положение подвигать вверх-вниз до щелчка. Диапазон регулировок угла наклона подножки: 0 - 90°

ООО ЦИРМИ INFO@CIRMI.RU WWW.GOSZDRAVNADZOR.RU

16.11 Регулировка глубины платформы для стоп

Рис. 37 Регулировка глубины платформы для стоп

Отвернуть 4 винта, фиксирующих платформу. Сдвинуть платформу на требуемое расстояние *Рис. 34*.
Затянуть винты.

16.12 Регулировка положения подголовника neoSIT

Рис. 38 Регулировка положения подголовника neoSIT

Для регулировки положения подголовника ослабить регулировочные рукоятки, установить подголовник в требуемое положение *Рис. 38*, затянуть рукоятки.

ООО ЦИРМИ INFO@CIRMI.RU WWW.GOSZDRAVNADZOR.RU

REPERTORIUM A VERTE!
KANCELARIA NOTARIALNA
Piotr Król
90-539 Łódź, ul. Żwirki 19

16.13 Регулировка угла наклона столика

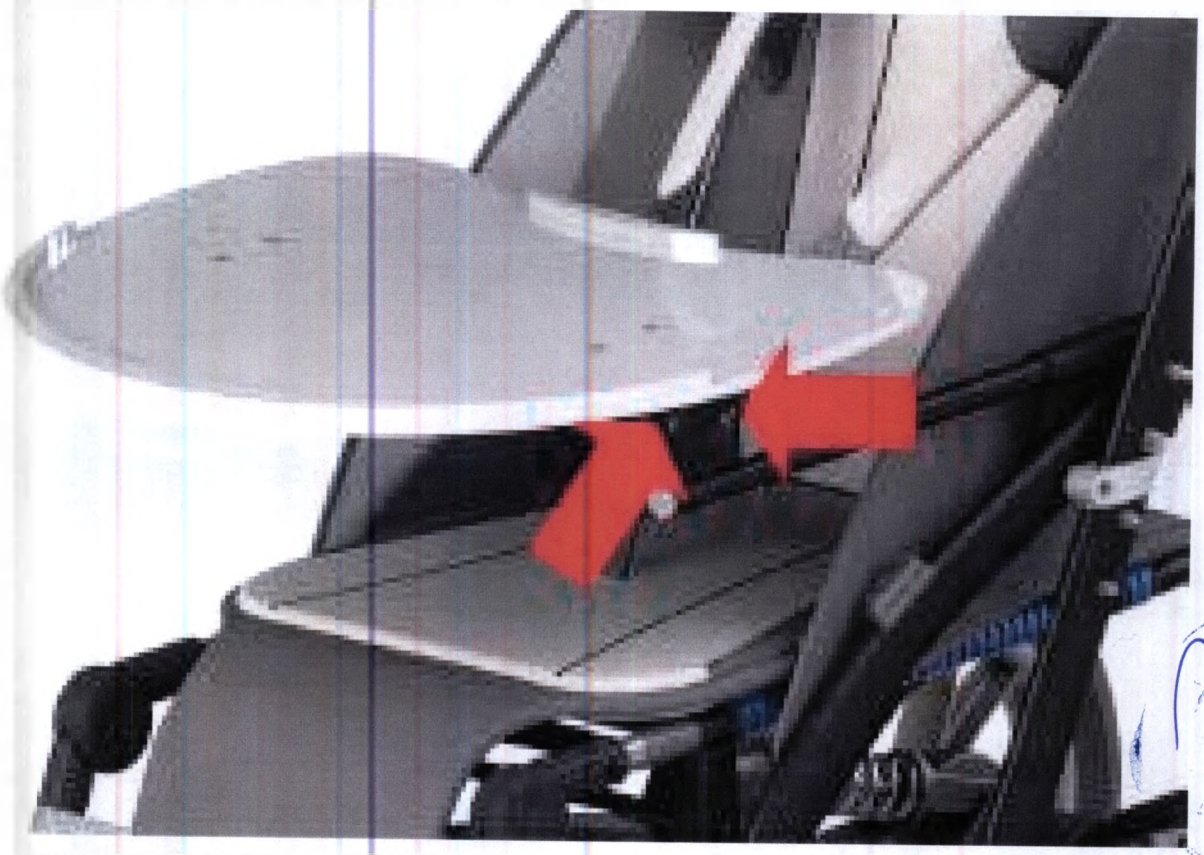

Рис. 39 Регулировка угла наклона столика

Для регулировки угла наклона столика ослабить два винта, расположенных над держателями столика под столиком *Рис. 39*. Установить требуемый угол наклона, затянуть винты. Винты расположены с правой и левой сторон столика.

17 ТЕХНИЧЕСКОЕ ОБСЛУЖИВАНИЕ И ТЕКУЩИЙ РЕМОНТ

17.1 Уход

Покрытие кресло-коляски не вызывает раздражение кожи. Кресло-коляска, как любое медицинское изделие, должно содержаться в чистоте и использоваться в соответствии с инструкцией производителя.

- Лакокрасочные покрытия и пылезащитные чехлы из ткани следует чистить влажной тряпкой. Разрешается использовать мягкодействующие моющие средства или чистящие средства на энзимной основе. При необходимости можно чистить с помощью пылесоса или мягкой щетки.
- Разрешается осуществлять чистку поролоновых вставок смоченной водой тряпкой и мягкодействующих моющих средств. Выполнив данные действия, вставки должны быть хорошо просушены при комнатной температуре.
- Наружные поверхности кресел должны быть устойчивы к воздействию 1%-го раствора монохлорамина ХБ по ГОСТ 14193-78 и растворов моющих средств, применяемых при дезинфекции.

ВНИМАНИЕ! ОБИВКА КОЛЯСКИ ДОЛЖНА БЫТЬ ХОРОШО ПРОСУШЕНА ПЕРЕД ПОВТОРНЫМ ИСПОЛЬЗОВАНИЕМ.

- Следует регулярно защищать раму, удалять загрязнения.
- Не используйте химические вещества.
- Не стирать обивку в стиральной машине.

ООО ЦИРМИ INFO@CIRMI.RU WWW.GOSZDRAVNADZOR.RU

- Следует избегать прямых солнечных лучей и проверять температуру в месте сидения перед помещением ребенка вовнутрь.

Внимание! Не используйте чистящие средства, содержащие растворители или масляные компоненты!

17.2 Обслуживание

При каждом использовании проверяйте кресло-коляски на предмет повреждений. В случае неисправности или деформации срочно обратитесь для проверки в специализированный сервисный центр. Небрежный или ненадлежащий уход и обслуживание ведут к сокращению срока службы.

17.3 Ремонт

Для проведения ремонтных работ обратитесь в специализированный сервисный центр. В целях безопасности для ремонта в качестве замены должны использоваться только оригинальные запчасти.

18 ГАРАНТИЯ

18.1 Гарантия распространяется на производственные дефекты при предоставлении товарных документов и письменной рекламации. Изготовитель не несет ответственности в случае неправильного использования, использования не по назначению, небрежности и нарушений условий хранения. Гарантия не применяется к продуктам, которые были повреждены в результате ненадлежащего или неправильного использования, или если был выполнен ремонт, или внесены какие-либо изменения в продукт любым лицом кроме Производителя и сервисного центра.
Адрес для обращения на территории РФ:
Общество с ограниченной ответственностью «Завод специального оборудования»
(ООО «ЗСО») РФ, 600001, г. Владимир, ул. Дворянская, д. 27а, корпус 2, пом. 24
Конт.тел. (4922) 52-58-58
LIW Care Technology z o. o. (производитель) предоставляет два года гарантии на оборудование с даты покупки.
Устройство, отправляемое на сервисное обслуживание, должно пройти чистку обивки или если невозможно постирать, обивку необходимо снять. В случае доставки грязного устройства в сервис, производитель в праве отказать производить ремонт.
Данная гарантия не распространяется на:

- Утилизированные части или поврежденные детали из-за ненадлежащего использования (в частности, но не исключительно из-за выданных неверных инструкций или при неблагоприятных условиях) или неверного хранения,
- Повреждение в следствии изменений или дополнений к устройству, выполненных пользователем или третьей стороной,
- Повреждение в следствии ненадлежащей чистки или ухода за изделием, выполненных пользователем или третьей стороной,
- Повреждение в следствии обычного износа или старения изделия,
- Повреждение в следствии халатного отношения пользователя (в частности, но не исключительно в уходе и чистке изделия),
- Повреждение, вызванное форс-мажорными обстоятельствами,
- Повреждение, вызванное внешними событиями (загрязнение окружающей среды, ущерб, технический).

18.2 Гарантийный ремонт или замена будут произведены в течение 30 дней с момента доставки изделия пользователем в LIW Care Technology z o. o.
18.3 После гарантийного ремонта изделие будет доставлено за счет компании LIW Care Technology z o. o. на адрес доставки. В случае если правильно адресованный пакет пользователь не заберет, он будет обязан покрыть все расходы, связанные с транспортированием и хранением изделий.
18.4 Средний срок службы до списания кресел-колясок не менее 5 лет.

ООО ЦИРМИ INFO@CIRMI.RU WWW.GOSZDRAVNADZOR.RU

REPERTORIUM A VERTE!
KANCELARIA NOTARIALNA
Piotr Król
90-539 Łódź, ul. Żwirki 19

18.5 За предельное состояние принимают состояние кресло-коляски, при котором восстановление его работоспособности невозможно либо экономически нецелесообразно (стоимость годового ремонта превышает половину стоимости нового кресла-коляски).

19 ТРАНСПОРТНАЯ И ПОТРЕБИТЕЛЬСКАЯ УПАКОВКА И МАРКИРОВКА

Модель:	Caretta Buggy
SN	CB - 10000
	65 кг
Размер:	S
Тип шасси:	-
Принадлежности:	…….
Дата изготовления:	2017
РУ …от …	
	ООО «ЛИВ КЭР Технолоджи» Польша, Лодзь, 94-406, ул. Голфова, 7

20 ЗНАЧЕНИЕ СИМВОЛОВ

Наименование производителя и дата производства

SN

Серийный номер

Допустимый вес пациента

Внимание! Следуйте инструкции по эксплуатации

Избегать контакта с водой

Направление разблокировки

Направление движения

Знак соответствия Директиве об изделиях медицинского назначения 93/42 ЕЭС Приложение VII

21 УСЛОВИЯ ТРАНСПОРТИРОВКИ, УСЛОВИЯ ХРАНЕНИЯ.

21.1 Кресла должны быть исправными после воздействия на них в упаковке для транспортирования следующих климатических и механических нагрузок:

а) температуры окружающего воздуха от - 50°С до +50°С;

б) относительной влажности воздуха 100 % при температуре +25°С;

в) вибрационной нагрузки амплитудой перемещения 0,35 мм в диапазоне частот от 10 до 55 Гц.

г) ударной нагрузки с пиковым ударным ускорением 10g при длительности действия ударного ускорения 16 м/с.

ООО ЦИРМИ INFO@CIRMI.RU WWW.GOSZDRAVNADZOR.RU

21.2 Условия транспортирования кресел должны соответствовать условиям 5 по ГОСТ 15150.
21.3 Условия хранения кресел должны соответствовать группе 2 ГОСТ 15150.

22 УСЛОВИЯ ПРИМЕНЕНИЯ И ЭКСПЛУАТАЦИИ.

22.1 Изделия можно эксплуатировать от - 45 до +40 °С при относительной влажности воздуха до 98%. Допускается эксплуатировать в неблагоприятных условиях, таких как дождь, снег.
22.2 Кресло-коляски должны сохранять работоспособность при резком изменении значений температуры внешней среды в диапазоне от +20°С до -45°С в течении 15 минут.

23 УТИЛИЗАЦИЯ

По истечению срока службы или списанию по причине выхода из строя изделие подлежит утилизации. Средства технические для реабилитации инвалидов относятся к классу риска отходов А и должны быть утилизированы согласно «Санитарно-эпидемиологическим требованиям к обращению с медицинскими отходами» 2.1.7.2790-10. Утилизация допускается совместно с бытовыми отходами.

24 ПЕРЕЧЕНЬ СТАНДАРТОВ

ГОСТ Р 51083-2015 Кресла-коляски Общие технические условия.
ISO 10993-5:2009 Биологическая оценка медицинских изделий. Часть 5. Испытания на цитотоксичность in vitro.
ГОСТ Р 50444-92 Приборы, аппараты и оборудование медицинские. Общие технические условия.
ГОСТ Р 51632-2014 Технические средства реабилитации людей с ограничениями жизнедеятельности. Общие технические требования и методы испытаний.
ГОСТ Р ИСО 7176-8-2015 Кресла-коляски. Часть 8. Требования и методы испытаний на статическую, ударную и усталостную прочность.
ГОСТ Р ИСО 7176-16-2015 Кресла-коляски. Часть 16. Стойкость к возгоранию устройств поддержания положения тела.

25 ОСТАТОЧНЫЕ РИСКИ

В ходе анализа риска проведенного производителем остаточные риски отсутствуют.

ООО ЦИРМИ INFO@CIRMI.RU WWW.GOSZDRAVNADZOR.RU

REPERTORIUM A VERTE!
KANCELARIA NOTARIALNA
Piotr Król
90-539 Łódź, ul. Żwirki 19

ПАСПОРТ

Изготовитель: ООО «ЛИВ КЭР Технолоджи»

Адрес: Польша, Лодзь, 94-406, ул. Голфова, 7 (LIW CARE Technology Sp. z o.o. ul. Golfowa 7, 94-406 Łódź, Polska.

Модель: Caretta Buggy размер S

Максимальная масса пользователя, кг: 65

Ссылка на стандарт	Наименование характеристики	min	max	Ссылка на стандарт	Наименование характеристики	min	max
	Полная длина с подножкой, мм	1130			Угол наклона сиденья, ...°	-1	23
	Полная ширина, мм	640			Эффективная глубина сиденья, мм	360	480
	Длина сложенного кресла-коляски, мм	880			Эффективная ширина сиденья, мм	320	
	Ширина сложенного кресла-коляски, мм	330			Высота сиденья, мм	480	
	Высота сложенного кресла-коляски, мм	520			Угол наклона спинки, ...°	90	120
	Общая масса, кг	23			Высота спинки, мм	550	750
	Масса самой тяжелой части, кг	20			Длина подножки, мм	280	390
	Высота подлокотника, мм	-			Угол наклона подножки, ...°	0	90
	Горизонтальное положение оси, мм	200			Расстояние от подлокотника до спинки, мм	-	
	Высота препятствия, мм	125			Минимальный радиус разворота, мм	1370	

ООО ЦИРМИ INFO@CIRMI.RU WWW.GOSZDRAVNADZOR.RU

ИНСТРУКЦИЯ ПО ЭКСПЛУАТАЦИИ

КРЕСЛО-КОЛЯСКИ ИНВАЛИДНОЙ С ПРИНАДЛЕЖНОСТЯМИ

КРЕСЛО-КОЛЯСКА ИНВАЛИДНОЕ LiliSIT

ООО ЦИРМИ INFO@CIRMI.RU WWW.GOSZDRAVNADZOR.RU

REPERTORIUM A VERTE!
KANCELARIA NOTARIALNA
Piotr Król
90-539 Łódź, ul. Żwirki 19

ВНИМАНИЕ! ПРОИЗВОДИТЕЛЬ НЕСЕТ ОТВЕСТВЕННОСТЬ ТОЛЬКО ЗА ОБОРУДОВАНИЕ, КУПЛЕННОЕ У ПРЯМОГО ПРЕДСТАВИТЕЛЯ ЛИВ КЭР ТЕХНОЛОДЖИ ИЛИ В СПЕЦИАЛИЗИРОВАННОМ МЕДИЦИНСКОМ МАГАЗИНЕ, ПРЕДСТАВЛЯЮЩЕМ ЛИВ КЭР ТЕХНОЛОДЖИ В ПОЛЬШЕ.

Наименование организации-производителя:
ООО «ЛИВ КЭР Технолоджи» Польша, Лодзь, 94-406, ул. Голфова, 7 (LIW CARE Technology Sp. z o.o. ul. Golfowa 7, 94-406 Łódź, Polska.
Наименование организации-разработчика:
ООО «ЛИВ КЭР Технолоджи» Польша, Лодзь, 94-406, ул. Голфова, 7 (LIW CARE Technology Sp. z o.o. ul. Golfowa 7, 94-406 Łódź, Polska.
Адрес места производства:
Польша, Лодзь, 94-406, ул. Голфова, 7 (Golfowa 7, 94-406 Łódź, Polska).
Уполномоченный представитель производителя в РФ: Общество с ограниченной ответственностью «Завод специального оборудования» 600001, г. Владимир, ул. Дворянская, д. 27а, корпус 2, пом. 24.

1 ВВЕДЕНИЕ

Кресло-коляска LiliSIT (далее по тексту – коляска, кресло-коляска) создана, чтобы облегчить ежедневный уход за детьми, которым требуется перевозка, чьи болезни не позволяют передвигаться самостоятельно, а также правильно сидеть и стоять. Коляска LiliSIT создана для детей, страдающих параличом и триплегией или квадриплегией; с двусторонним параличом, параличом половины тела или гемипарезом. Мы сделали все возможное, чтобы эта коляска LiliSIT была проста в использовании, обеспечивала стабильность и способность адаптироваться к форме тела.

Мы знаем, что для инвалида сидячее положение – это очень важный элемент в психомоторном развитии и возможность для удобного и безопасного движения в открытом пространстве оказывает огромное положительное влияние на пациентов и на специалистов, которые ухаживают за ними. Поэтому у нас есть коляска LiliSIT, которая удобна в эксплуатации и при разборке. Коляска может использоваться как на улице, так и дома.

Мы уделяем особое внимание к высокому качеству нашей продукции, поэтому мы хотели бы, чтобы вы внимательно прочитали данную инструкцию по эксплуатации – это будет гарантировать безопасное использование данной продукции, что влияет на ее эффективность, и это позволит вам в полной мере использовать преимущества этой коляски LiliSIT.

Храните данную инструкцию в безопасном месте, чтобы ей можно было воспользоваться в любой момент. Данную инструкцию необходимо прочитать тому, кто несет ответственность и заботиться о детях-инвалидах.

ООО ЦИРМИ INFO@CIRMI.RU WWW.GOSZDRAVNADZOR.RU

2 ПРАВИЛА **ОБЩЕЙ БЕЗОПАСНОСТИ**

Безопасность пользователей имеет чрезвычайную важность для компании LIW Care Technology Sp. z o.o. В целях обеспечения безопасности пользователей при эксплуатации кресла-коляски LiliSIT следуйте инструкциям:

1. Перед началом эксплуатации необходимо ознакомиться с Инструкцией. В случае возникновения вопросов или сомнений необходимо связаться с дилером или с производителем. Контактная информация указана на сайте www.liwcare.pl/ru
2. Необходимо удостовериться, что вся информация, советы и предупреждения в Инструкции полностью понятны.
3. Запрещается оставлять ребенка в коляске без присмотра.
4. Неправильная эксплуатация коляски может нанести вред здоровью и привести к травмам.
5. В процессе эксплуатации и регулировки коляски необходимо обращать внимание на движущиеся детали, которые создают риск защемления частей тела в отверстиях или между элементами. После каждой регулировки необходимо зафиксировать положение, затянув все винты, и убедиться, что все компоненты правильно установлены и должным образом закреплены.
6. Необходимо надежно фиксировать тело ребенка в коляске ремнями.
7. В коляску LiliSIT можно сажать только одного ребенка.
8. Запрещается перевозить ребенка в коляске LiliSIT в общественном или личном транспорте, например, автобусе, трамвае, троллейбусе, поезде.
9. Запрещено перевозить ребенка в коляске LiliSIT в автомобиле – сиденье коляски не является автомобильным сиденьем. Запрещается оставлять ребенка в сиденье в автомобиле.
10. Запрещается перевозить коляску вверх или вниз по лестнице как с ребенком, так и без.

В данной Инструкции для продукции ООО ЛИВ Кэр Технолоджи вы найдете информацию со знаком «**ВНИМАНИЕ!**». Он используется для привлечения особого внимания читателя к тексту. Это выглядит следующим образом:

ВНИМАНИЕ! ЗНАК ИСПОЛЬЗУЕТСЯ, ЧТОБЫ ПРИВЛЕЧЬ ВНИМАНИЕ ЧИТАТЕЛЯ К ТЕКСТУ, КОТОРЫЙ ОБОЗНАЧЕН ДАННЫМ СИМВОЛОМ. НЕПРАВИЛЬНОЕ СЛЕДОВАНИЕ ИНСТРУКЦИИ МОЖЕТ УГРОЖАТЬ ЗДОРОВЬЮ И БЕЗОПАСНОСТИ ПОЛЬЗОВАТЕЛЯ ИЛИ МОЖЕТ ПРИВЕСТИ К ПОВРЕЖДЕНИЮ ИЗДЕЛИЯ.

3 НАЗНАЧЕНИЕ МЕДИЦИНСКОГО ИЗДЕЛИЯ И ПРИНЦИПЫ ДЕЙСТВИЯ

Кресла-коляски LiliSIT предназначены для пациентов с нарушениями осанки и мышечной дисфункцией. Особые условия включают ДЦП, мышечную дистрофию, паралич различных видов, тетраплегию и параплегию. Может использоваться при лечении с целью предотвратить последствия дефектов осанки и связанных с ними нарушений. Кресла-коляски так же используются для перемещения в них пациентов. Изделие позволяет установить позвоночник и таз в правильное (оптимальное) положение. Инновационным отличием данного варианта исполнения является возможность «роста» вместе с пациентом, поскольку имеется регулировка по положению и росту. При возникновении вопросов или сомнений в первую очередь свяжитесь с поставщиком изделия/лечащим врачом.

ООО ЦИРМИ INFO@CIRMI.RU WWW.GOSZDRAVNADZOR.RU

REPERTORIUM A VERTE!
KANCELARIA NOTARIALNA
Piotr Król

4 ПОКАЗАНИЯ И ПРОТИВОПОКАЗАНИЯ К ПРИМЕНЕНИЮ

4.1 Показания:

Кресло-коляски предназначены для детей, страдающих параличом, триплегией, параплегией, диплегией, гемиплегией или гемипарезом.
Рекомендуется для детей, у которых диагностирован:

- церебральный паралич
- мышечная дистрофия
- паралич
- спина бифида
- миеломенингоцеле
- повреждение позвоночника
- черепно-мозговая травма
- апоплексия
- прочие заболевания, связанные с парезом, параличом, нарушениями опорно-двигательного аппарата, позволяющими самостоятельное движение.

4.2 Противопоказания:

Противопоказания к применению: значительно выраженные нарушения психических функций, приводящие к выраженному снижению или отсутствию критической оценки своего состояния и ситуации в целом; последствия заболеваний, травм и дефектов, приводящие к прогрессированию патологического процесса в положении инвалида сидя. Относительные медицинские противопоказания: наличие эпилептических припадков с нарушением сознания.

5 ТЕХНИЧЕСКИЕ ХАРАКТЕРИСТИКИ

Кресло-коляска LiliSIT представлена в двух размерах. Габариты указаны в таблице 1 ниже и на схематичном изображении рисунка 1. Кресло может устанавливаться на три разных шасси рисунок 2:

Таблица 1

№	Размер	Обозначение размера	Размер	
			S	M
1	Габаритная длина, мм	**BL1**	860	860
2	Высота спинки, мм	**BH**	400	470
3	Ширина спинки, мм	**WB**	437	437
4	Расстояние между подголовником и спинкой, мм	**DH**	0-200	0-200
5	Высота расположения подголовника над сиденьем, мм	**HHS**	450	520
6	Глубина сиденья, мм	**SD**	150-260	180-310
7	Ширина сиденья, мм	**SW**	140-280	180-300
8	Высота сиденья, мм	**SH**	450-570	450-570
9	ДхШхВ подлокотника, мм	-	262x82x150-220	262x82x150-220
10	Угол наклона подлокотника, град.°	-	-8/10	-8/10
11	Расстояние между подлокотниками, мм	**DA**	337-400	337-400

ООО ЦИРМИ INFO@CIRMI.RU WWW.GOSZDRAVNADZOR.RU

12	Расположение фронтального узла подлокотника, мм	-	258-263	258-263
13	Угол наклона спинки, град.°	**BA**	-5-25	-5-25
14	Угол наклона сиденья, град.°	**TA**	-5-30	-5-30
15	Угол наклона опоры стопы, мм	**FA1**	-5/5	-5/5
16	Клиренс опоры стопы, мм	**FC**	80	80
17	Высота подножек, мм	**FH**	250-321	250-321
18	Угол наклона подножек, град.°	**FA**	0-90	0-90
19	Длина опоры стопы, мм	**FL**	170-300	170-300
20	Длина базы, мм	**BL**	840	840
21	Габаритная ширина, мм	**BW**	550	550
22	Габаритная высота на шасси А, мм	**HH**	1116-1236	1116-1236
23	Габаритная высота на шасси В, мм		1110-1146	1110-1146
24	Габаритная высота на шасси С, мм		1120-1156	1120-1156
25	Диаметр колес, мм	**RW**	75	75
26	Клиренс коляски, мм	**WC**	70	70
27	Диметр вращения, мм	-	1720	1720
28	Ширина разворота, мм	-	1040	1040
30	Масса изделия, кг	-	33	33
31	Максимальный вес пользователя, кг	-	70	70

Примечание: характеристики со знаком * относятся к креслу установленного на шасси типа С.
Допустимые отклонения и допуски для размеров: ±5%

ООО ЦИРМИ INFO@CIRMI.RU WWW.GOSZDRAVNADZOR.RU

REPERTORIUM A VERTE!
KANCELARIA NOTARIALNA
Piotr Król

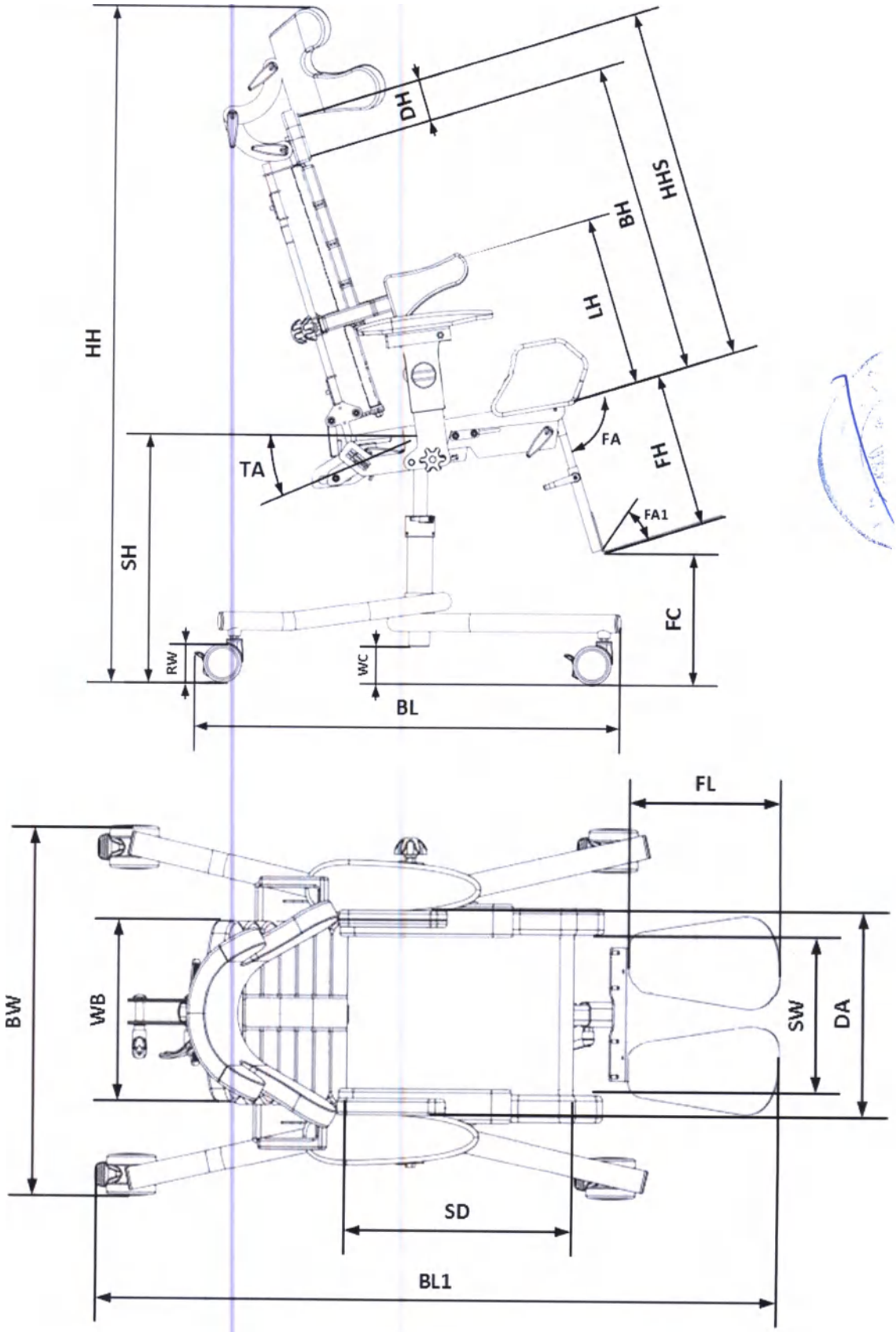

Рис. 1

ООО ЦИРМИ INFO@CIRMI.RU WWW.GOSZDRAVNADZOR.RU

Шасси B и C на рисунке 2 конструктивно ничем не отличаются друг от друга. Разница в колесах, для шасси A и B диаметр колес одинаковый - 7,5 см. Для шасси C диаметр передних колес – 200 мм, задних – 320 мм.

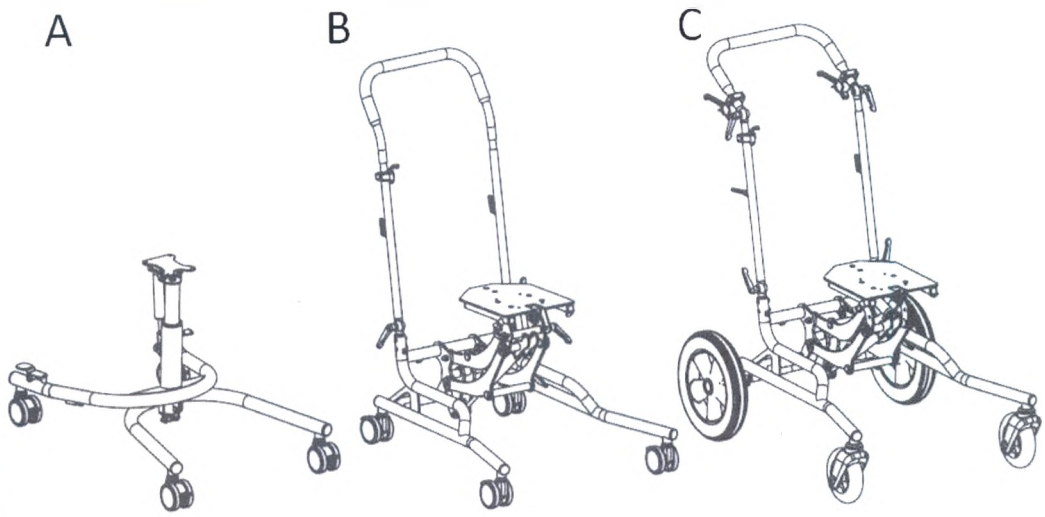

Рис. 2

Домашняя рама A

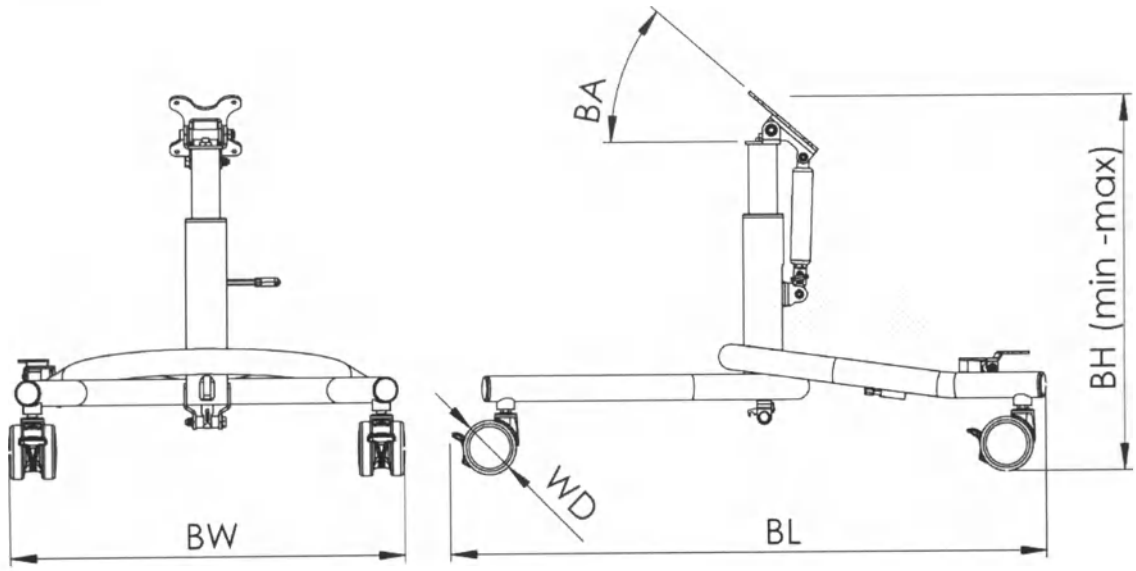

Рис. 3

№	Параметр	Обозначение	Размер (см)
1	Ширина рамы	**BW**	55
2	Длина рамы	**BL**	84
3	Высота платформы	**BH**	40÷52
4	Угол наклона платформы	**BA**	$-5^{o}\div30^{o}$
5	Диаметр колес	**WD**	7,5

ООО ЦИРМИ INFO@CIRMI.RU WWW.GOSZDRAVNADZOR.RU

REPERTORIUM A VERTE!
KANCELARIA NOTARIALNA
Piotr Król

Рама В (домашняя)

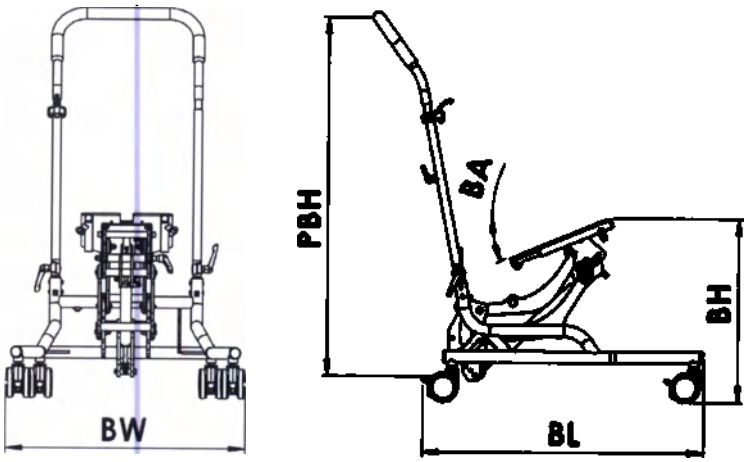

Рис. 4

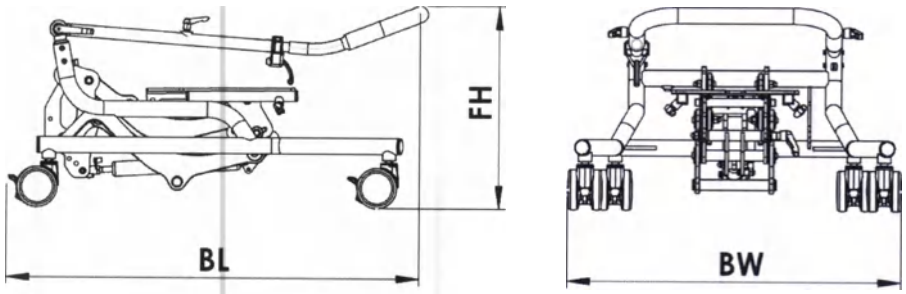

Рис. 5

№	Параметр	Обозначение	Размер (см)
1	Ширина рамы	BW	67
2	Длина рамы	BL	86
3	Высота платформы	BH	19÷55
4	Высота ручки	PBH	95÷120
5	Угол наклона платформы	BA	-10°÷30°
6	Диаметр заднего колеса	RWD	7,5
7	Диаметр переднего колеса	FWD	7,5
8	Высота рамы после складывания	FH	37

ООО ЦИРМИ INFO@CIRMI.RU WWW.GOSZDRAVNADZOR.RU

Рама С (уличная)

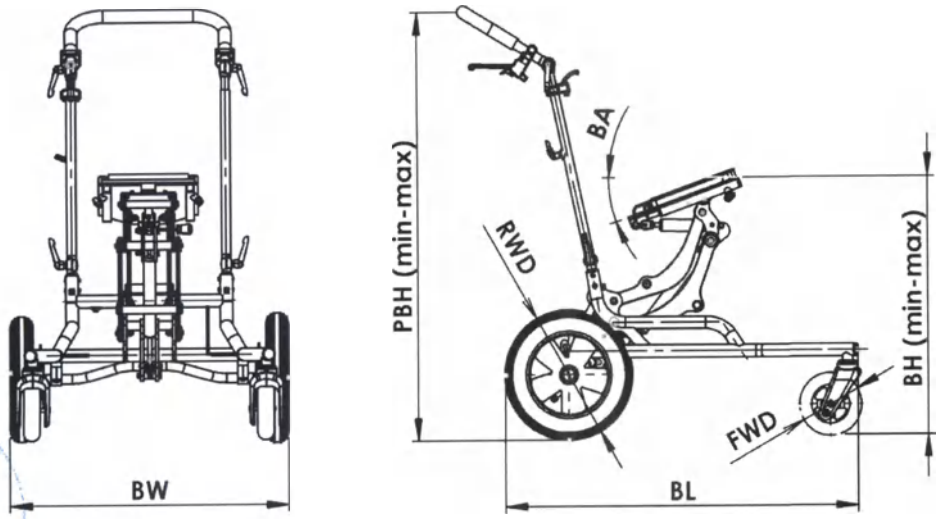

Рис. 6

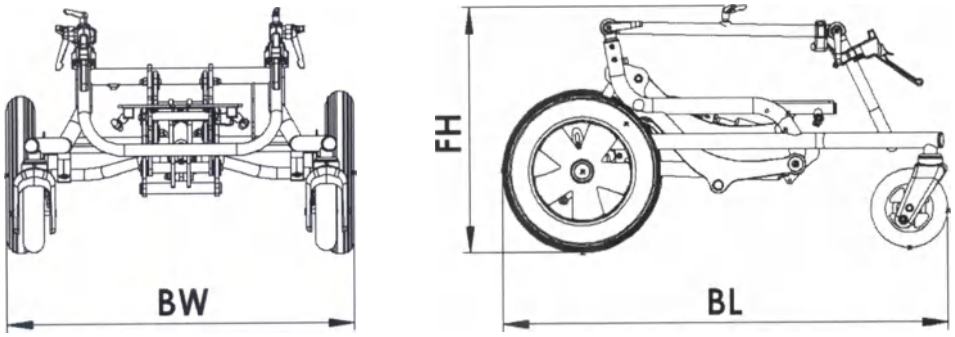

Рис. 7

№	Параметр	Обозначение	Размер (см)
1	Ширина рамы	**BW**	67
2	Длина рамы	**BL**	86
3	Высота платформы	**BH**	29÷65
4	Высота ручки	**PBH**	95÷120
5	Угол наклона платформы	**BA**	$-10^0 \div 30^0$
6	Диаметр заднего колеса	**RWD**	31
7	Диаметр переднего колеса	**FWD**	15
8	Высота рамы после складывания	**FH**	17

ООО ЦИРМИ INFO@CIRMI.RU WWW.GOSZDRAVNADZOR.RU

REPERTORIUM A VERTE!
KANCELARIA NOTARIALNA
Piotr Król
90-539 Łódź, ul. Żwirki 19

6 БАЗОВАЯ КОМПЛЕКТАЦИЯ КОЛЯСКИ LiliSIT

Рис.8

Кресло-коляска состоит из:

1. Подголовник LiliSIT
2. Ремень-жилет Vb
3. Боковые упоры LiliSIT
4. Подлокотник LiliSIT
5. Спинка
6. Сиденье
7. Абдуктор LiliSIT
8. Упоры для коленей
9. Подножки LiliSIT
10. Ручка для сопровождающего лица H-fap
11. Рама (A)
12. Малые колеса Sw

ООО ЦИРМИ INFO@CIRMI.RU WWW.GOSZDRAVNADZOR.RU

6.3 Рамы для коляски LiliSIT

6.3.1 Рама домашняя A

Общая конструкция рамы A

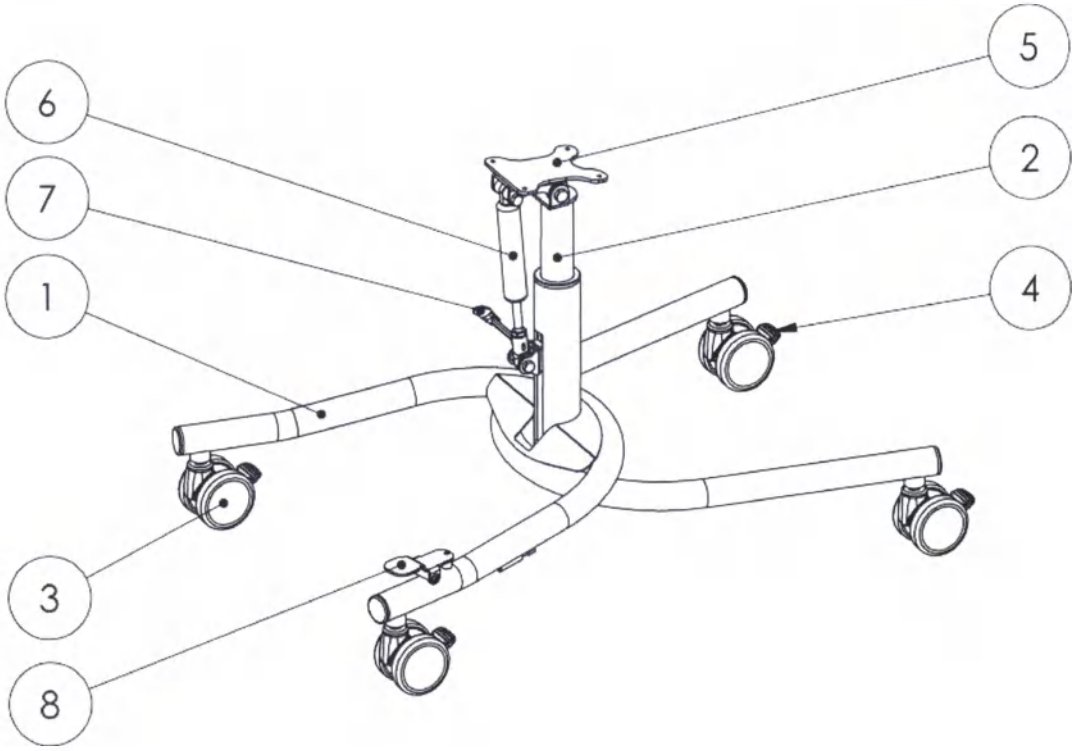

Рис. 9

1. Несущая рама
2. Стойка
3. Малые колеса Sw
4. Тормоз колеса
5. Монтажная пластина платформы
6. Газовая пружина наклона платформы
7.Рычаг газовой пружины наклона платформы
8. Педаль газовой пружины

ООО ЦИРМИ INFO@CIRMI.RU WWW.GOSZDRAVNADZOR.RU

REPERTORIUM A VERTE!
KANCELARIA NOTARIALNA
Piotr Król
90-539 Łódź, ul. Żwirki 19

6.3.2 Рама В (домашняя)

Общая конструкция рамы В (домашней)

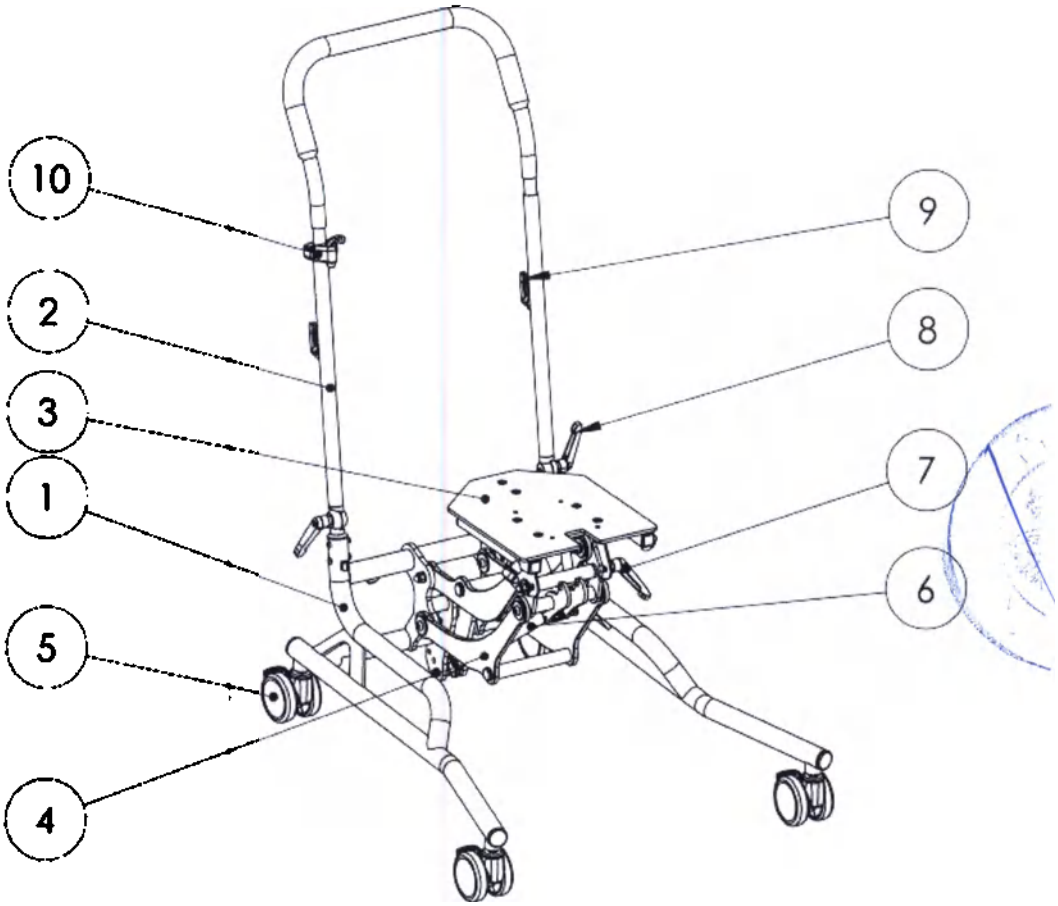

Рис. 10

Описание компонентов:

1. Опорная рама
2. Ручка для сопровождающего лица
3. Платформа
4. Подъемные рычаги
5. Колеса
6. Газовая пружина
7. Рычаг регулировки наклона платформы
8. Нижняя рукоятка регулировки ручки
9. Рукоятка регулировки высоты рычага
10. Рукоятка газовой пружины

ООО ЦИРМИ INFO@CIRMI.RU WWW.GOSZDRAVNADZOR.RU

6.3.3 Рама С (уличная)

Общая конструкция рамы С (уличной)

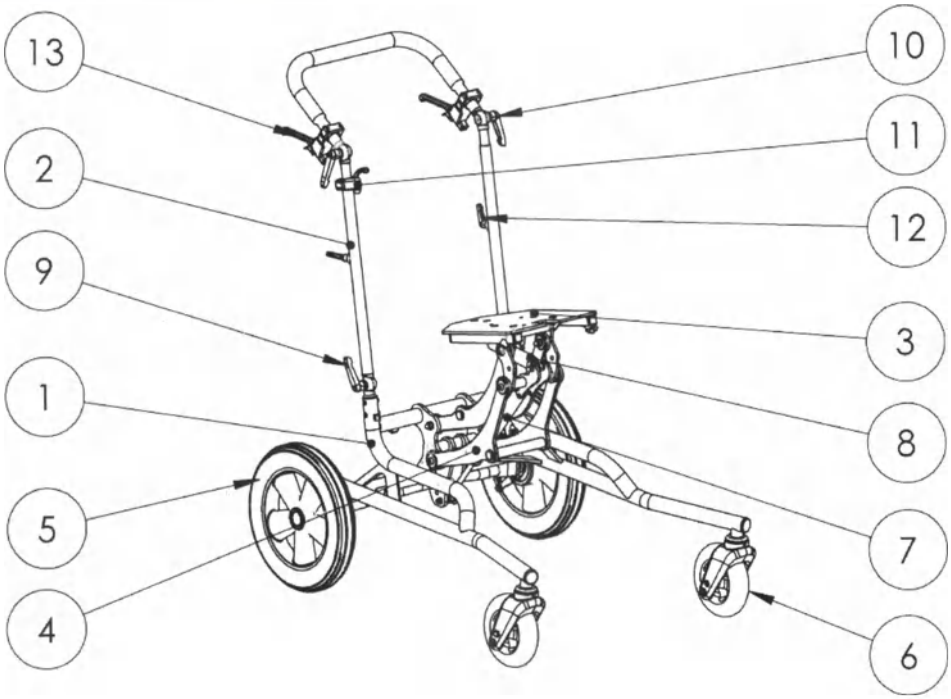

Рис. 11

1. Несущая рама
2. Ручка для сопровождающего лица
3. Платформа
4. Подъемные рычаги
5. Задние колеса
6. Передние колеса
7. Газовая пружина
8. Газовая пружина наклона платформы
9. Нижний рычаг регулировки ручки
10. Верхний рычаг регулировки ручки
11. Рукоятка газовой пружины
12. Рукоятка регулировки высоты ручки
13. Рукоятка тормоза

6.4 По требованию заказчика коляска LiliSIT может дополнительно комплектоваться дополнительными принадлежностями, приведенные в таблице 3

Таблица 3

Принадлежности	Характеристики	Масса, кг
Стол H1	Длина: 350 мм; Ширина: 400 мм	1
Подголовник LiliSIT	Ширина: 200 мм; Высота: 170 мм	0,9
Боковые упоры LiliSIT	Длина: 100 мм; Высота: 80мм	1
Ремень-жилет Vb	Ширина: 280 мм; Высота: 280 мм	0,3
Пятиточечный ремень Fpb	Ширина: 280 мм; Высота: 350 мм	0,2
Подлокотники LiliSIT	Длина x Ширина x Высота: 262x82x150-220 мм	1,6

ООО ЦИРМИ INFO@CIRMI.RU WWW.GOSZDRAVNADZOR.RU

REPERTORIUM A VERTE!
KANCELARIA NOTARIALNA
Piotr Król

Абдуктор LiliSIT	Длина x Ширина x Высота: 70x110x200 мм	1
Абдуктор LiliSIT1	Длина x Ширина x Высота: 60x95x180 мм	1,1
Подножки LiliSIT	Длина: 170-300 мм; Высота: 250-321 мм	2,5
Малые колеса Sw	⌀ 75 мм	0,4
Колеса Low	⌀ 200 мм	0,8
Колеса High	⌀ 320 мм	1,1

ВНИМАНИЕ! ИЗДЕЛИЕ ПРЕДНАЗНАЧЕНО ДЛЯ ИСПОЛЬЗОВАНИЯ ТОЛЬКО ОДНИМ ЧЕЛОВЕКОМ.

ВНИМАНИЕ! СТАБИЛЬНОСТЬ ОБОРУДОВАНИЯ МОЖЕТ ПОДВЕРГНУТЬСЯ РИСКУ В СЛУЧАЕ НЕОЖИДАННОГО ТОЛЧКА, НАКЛОНА ИЛИ ОПОРЫ НА НЕГО.

ВНИМАНИЕ! НЕ ПРЕВЫШАТЬ МАКСИМАЛЬНУЮ НАГРУЗКУ НА КРЕСЛО.

ВНИМАНИЕ! ЗАПРЕЩАЕТСЯ ПЕРЕНОСИТЬ КОЛЯСКУ С РЕБЕНКОМ

ВНИМАНИЕ! УСТРОЙСТВО ПРЕДНАЗНАЧЕНО ДЛЯ ИСПОЛЬЗОВАНИЯ ПО ПЛОСКОЙ И ЖЕСТКОЙ ПОВЕРХНОСТИ. ПЕРЕМЕЩАТЬ УСТРОЙСТВО ПО ЛЕСТНИЦЕ ВОЗМОЖНО ТОЛЬКО БЕЗ ПОЛЬЗОВАТЕЛЯ.

7 ДЕТАЛЬНОЕ ОПИСАНИЕ РЕГУЛИРОВКИ КРЕСЛА-КОЛЯСКИ LiliSIT

7.1 Подробное описание регулировки рамы А

ВНИМАНИЕ! ПОСЛЕ КАЖДОГО ШАГА РЕГУЛИРОВКИ УБЕДИТЕСЬ, ЧТО ВСЕ РЕГУЛИРОВОЧНЫЕ ЭЛЕМЕНТЫ УСТАНОВЛЕНЫ И ЗАКРЕПЛЕНЫ.

7.1.1 Тормоз колес

Рама А имеет четыре независимых тормоза колес (1) *Рис. 12.* Тормозные рычаги расположены непосредственно на колесах. Чтобы зафиксировать тормоз, нажмите на рычаг тормоза (2). Для того, чтобы разблокировать тормоза, необходимо этот же рычаг поднять вверх. Колесные тормоза приводятся в действие ногами.

ООО ЦИРМИ INFO@CIRMI.RU WWW.GOSZDRAVNADZOR.RU

ВНИМАНИЕ! ВСЕ РЕГУЛИРОВКИ, ОПИСАННЫЕ В СЛЕДУЮЩИХ ПУНКТАХ, СЛЕДУЕТ ВЫПОЛНЯТЬ ПРИ ЗАБЛОКИРОВАННЫХ ТОРМОЗАХ. ТОЛЬКО ТАК МОЖНО ОБЕСПЕЧИТЬ БЕЗОПАСНОСТЬ РЕГУЛИРОВКИ.

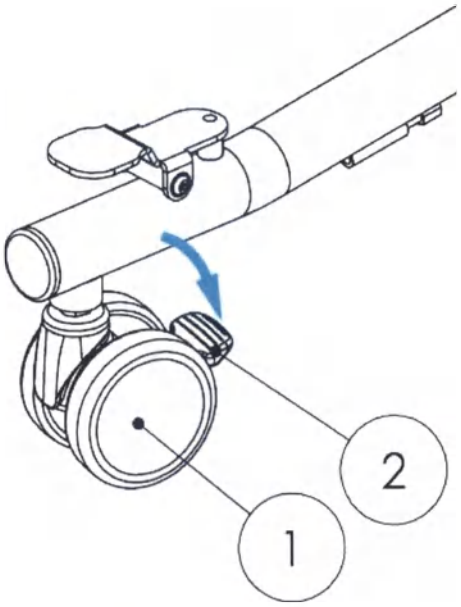

Рис. 12

7.1.2 Подъем и опускание платформы

ВНИМАНИЕ! ВО ВРЕМЯ ОПУСКАНИЯ ПЛАТФОРМЫ С ПАЦИЕНТОМ В КРЕСЛЕ НУЖНО ОБЕИМИ РУКАМИ ВЗЯТЬСЯ ЗА РУЧКУ АВТОКРЕСЛА, А ЗАТЕМ НОГОЙ НАЖАТЬ НА ПЕДАЛЬ РЫЧАГА ОПУСКАНИЯ. НИ В КОЕМ СЛУЧАЕ НЕ СЛЕДУЕТ ДЕРЖАТЬ/КЛАСТЬ РУКИ В ОБЛАСТЬ МЕХАНИЗМА ДВИЖЕНИЯ ПЛАТФОРМЫ, СУЩЕСТВУЕТ ОПАСНОСТЬ ЗАЩЕМЛЕНИЯ ПАЛЬЦЕВ!

Основная функция рамы А - возможность регулировки высоты платформы сиденья (1) *Рис. 13*. Движение платформы обеспечивается газовой пружиной. Пружина подобрана таким образом, чтобы исключить возможность самопроизвольного подъема, это возможно только с помощью сопровождающего лица. Движение сверху вниз имеет медленный характер, происходит при опускании педали рычага опускания (2) и подавляется усилием газовой пружины.

ООО ЦИРМИ INFO@CIRMI.RU WWW.GOSZDRAVNADZOR.RU

REPERTORIUM A VERTE!
KANCELARIA NOTARIALNA
Piotr Król
90-539 Łódź, ul. Żwirki 19

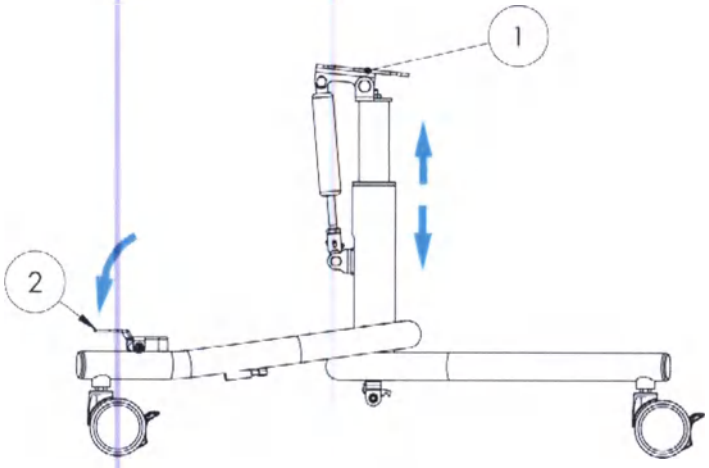

Рис. 13

7.1.3 Регулировка угла наклона платформы

Рама А имеет регулировку наклона платформы. Регулировка осуществляется вручную с помощью рычага опускания газовой пружины *Рис. 14*.

7.1.4 Регулировка угла наклона платформы с помощью газовой пружины

ВНИМАНИЕ! ВО ВРЕМЯ РЕГУЛИРОВКИ УГЛА НАКЛОНА ПЛАТФОРМЫ С ПАЦИЕНТОМ В КРЕСЛЕ НЕОБХОДИМО ОДНОЙ РУКОЙ ВЗЯТЬСЯ ЗА РЫЧАГ ОПУСКАНИЯ, А ДРУГОЙ ЗА РУЧКУ КРЕСЛА. НИ В КОЕМ СЛУЧАЕ НЕ СЛЕДУЕТ ДЕРЖАТЬ/КЛАСТЬ РУКИ В ОБЛАСТЬ МЕХАНИЗМА ДВИЖЕНИЯ ПЛАТФОРМЫ, СУЩЕСТВУЕТ ОПАСНОСТЬ ЗАЩЕМЛЕНИЯ ПАЛЬЦЕВ!

Для установки нужного угла наклона платформы (1), держа кресло за ручку, отпустите рычаг газовой пружины (2) *Рис. 14*. Газовая пружина остановит движение, когда вы достигнете желаемого положения, отпустите рычаг газовой пружины – тогда произойдет его блокировка. Имейте в виду, что наклон вперед осуществляется с помощью мышечной силы сопровождающего лица. При большом весе пациента это может быть затруднено, в этом случае рекомендуется, по возможности, производить регулировку кресла без пациента.

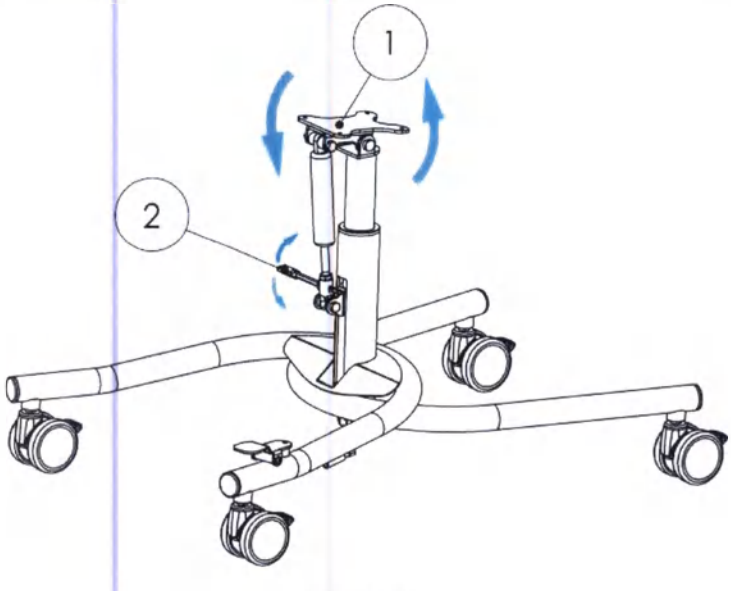

Рис. 14

ООО ЦИРМИ INFO@CIRMI.RU WWW.GOSZDRAVNADZOR.RU

7.2 Подробное описание конструкции и регулировки рамы B (домашней)

ВНИМАНИЕ! ПОСЛЕ КАЖДОГО ДЕЙСТВИЯ ПО РЕГУЛИРОВКЕ УБЕДИТЕСЬ, ЧТО ВСЕ РЕГУЛИРУЮЩИЕ ЭЛЕМЕНТЫ НАДЕЖНО ЗАФИКСИРОВАНЫ.

7.2.1 Колесные тормоза

Домашняя рама B оснащена четырьмя колесами с независимыми тормозами (1), тормозные рычаги расположены непосредственно на колесах. Чтобы заблокировать тормоз, нажмите рычаг тормоза (2) в нижнее положение *Рис. 15*. Чтобы разблокировать тормоз, потяните тот же рычаг вверх. Тормоза колес приводятся в действие ногами.

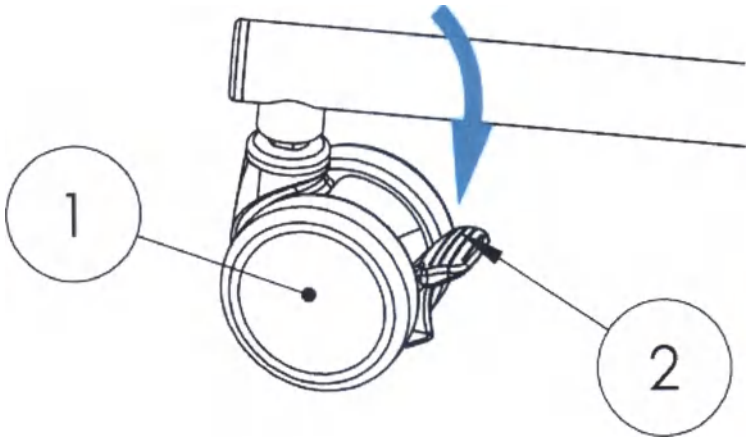

Рис.15

7.2.2 Регулировка ручки для сопровождающего лица

Рама B (домашняя) ручкой для сопровождающего лица, используемой для перемещения устройства. На ручке установлен рычаг управления газовой пружины.

7.2.3 Регулировка ручки *Рис. 16*

Чтобы изменить угол наклона ручки (3), слегка открутите две рукоятки (1) с обеих сторон ручки, установите нужный угол и затяните обе рукоятки. Чтобы отрегулировать высоту ручки (3), слегка ослабьте обе рукоятки (2), затем установите требуемую высоту ручки и затяните обе рукоятки.

ООО ЦИРМИ INFO@CIRMI.RU WWW.GOSZDRAVNADZOR.RU

REPERTORIUM A VERTE!
KANCELARIA NOTARIALNA
Piotr Król

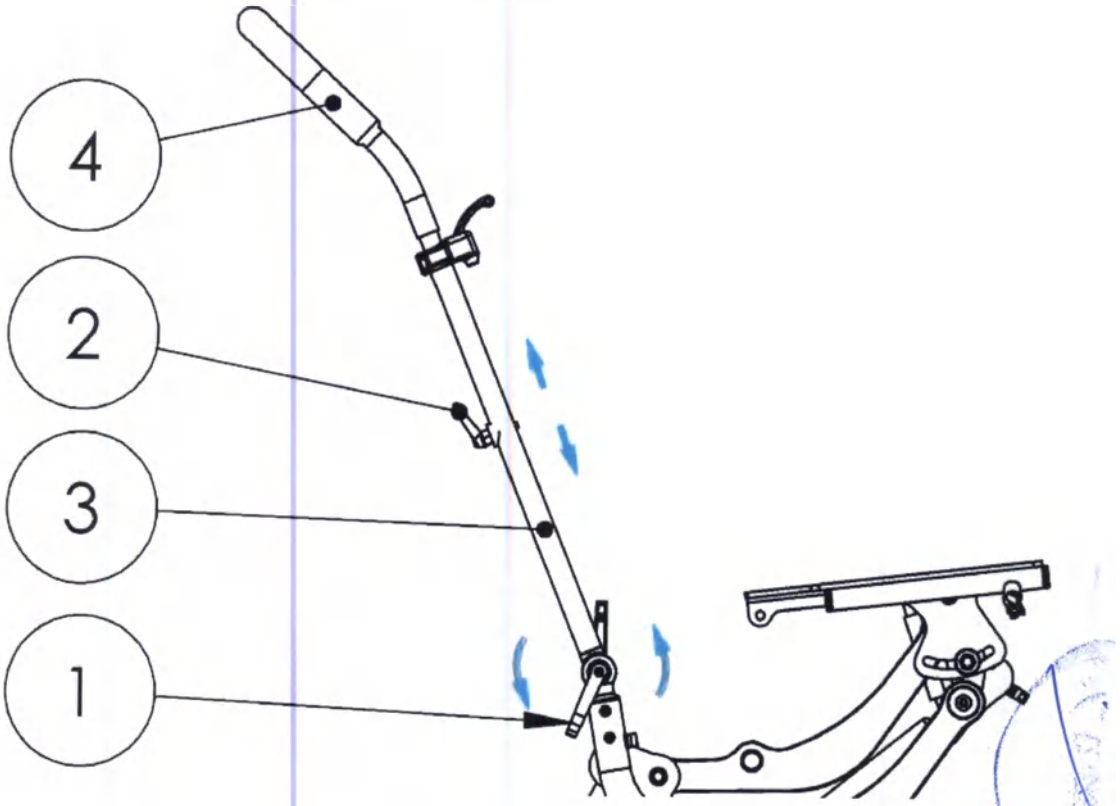

Рис. 16

7.2.4 Подъем и опускание платформы ***Рис. 17***

ВНИМАНИЕ! ВО ВРЕМЯ ОПУСКАНИЯ ПЛАТФОРМЫ С ПАЦИЕНТОМ В КРЕСЛЕ, НЕОБХОДИМО ОДНОЙ РУКОЙ ВЗЯТЬСЯ ЗА РЫЧАГ, А ДРУГОЙ ЗА РУЧКУ КРЕСЛА. ПРИ ЛЮБЫХ РЕГУЛИРОВКАХ КРЕСЛА НИ В КОЕМ СЛУЧАЕ НЕ СЛЕДУЕТ ДЕРЖАТЬ/КЛАСТЬ РУКИ В ОБЛАСТЬ МЕХАНИЗМА ДВИЖЕНИЯ ПЛАТФОРМЫ, СУЩЕСТВУЕТ ОПАСНОСТЬ ЗАЩЕМЛЕНИЯ ПАЛЬЦЕВ!

Одной из главных функций рамы В (домашней) является возможность регулировки высоты платформы сиденья (1). Механизм движения платформы построен таким образом, чтобы при изменении высоты наклон платформы по отношению к основанию не менялся. Движение платформы обеспечивается газовой пружиной. Пружина подобрана таким образом, чтобы исключить самопроизвольный подъем пациента вверх, это возможно только с помощью сопровождающего лица. Движение сверху вниз происходит после отпускания рычага (2) и подавляется усилием газовой пружины.

ООО ЦИРМИ INFO@CIRMI.RU WWW.GOSZDRAVNADZOR.RU

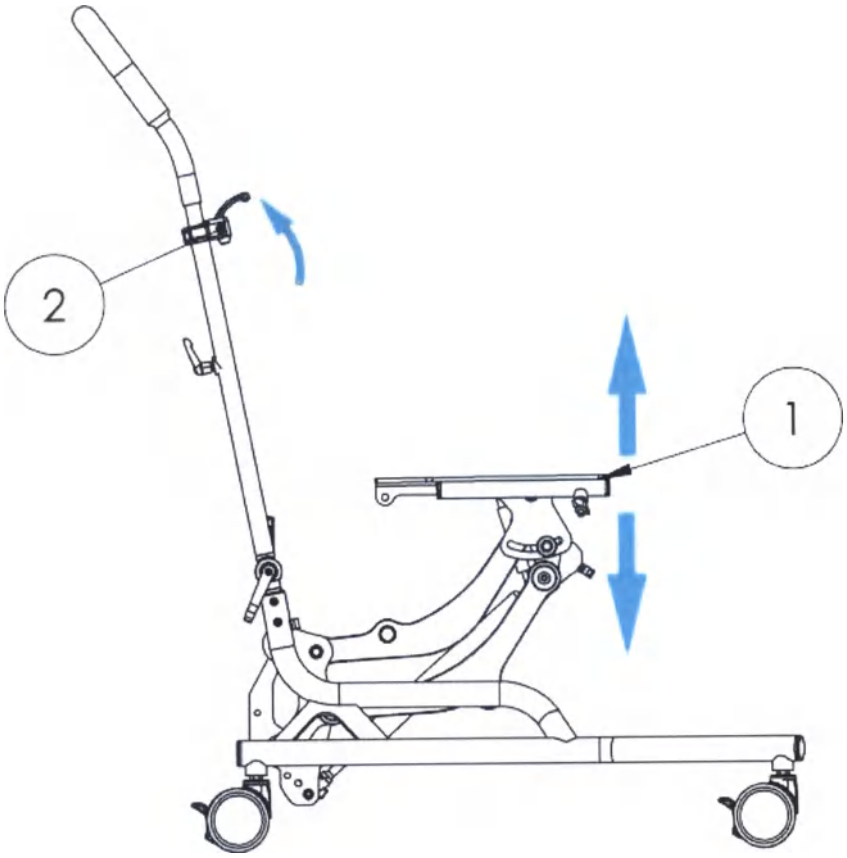

Рис. 17

7.2.5 Регулировка угла наклона платформы

Рама В (домашняя) регулируется по углу наклона платформы. В зависимости от версии регулировка выполняется вручную с помощью рычага или с помощью газовой пружины.

ВНИМАНИЕ! ПРИ МАКСИМАЛЬНОМ НАКЛОНЕ ПЛАТФОРМЫ НАЗАД (30 ГРАДУСОВ) БУДЕТ ОГРАНИЧЕНА ВОЗМОЖНОСТЬ ПОЛНОГО ОПУСКАНИЯ ПЛАТФОРМЫ ВНИЗ, ЭТО ПРОИСХОДИТ ИЗ-ЗА СИСТЕМЫ КИНЕМАТИЧЕСКОГО УСТРОЙСТВА И НЕ ОГРАНИЧИВАЕТ КАКИХ-ЛИБО ОСОБЕННОСТЕЙ РЕАБИЛИТАЦИИ.

7.2.6 Регулировка угла наклона платформы с помощью рукоятки *Рис. 18*

ВНИМАНИЕ! ВО ВРЕМЯ РЕГУЛИРОВКИ УГЛА НАКЛОНА ПЛАТФОРМЫ С ПАЦИЕНТОМ В КРЕСЛЕ, НЕОБХОДИМО ОДНОЙ РУКОЙ ВЗЯТЬСЯ ЗА РЫЧАГ, А ДРУГОЙ ЗА РУЧКУ КРЕСЛА. ПРИ ЛЮБЫХ РЕГУЛИРОВКАХ КРЕСЛА НИ В КОЕМ СЛУЧАЕ НЕ СЛЕДУЕТ ДЕРЖАТЬ/КЛАСТЬ РУКИ В ОБЛАСТЬ МЕХАНИЗМА ДВИЖЕНИЯ ПЛАТФОРМЫ, СУЩЕСТВУЕТ ОПАСНОСТЬ ЗАЩЕМЛЕНИЯ ПАЛЬЦЕВ!

Для установки нужного угла наклона платформы (1), держа кресло за ручку, ослабьте фиксатор, слегка открутив рукоятку (2), установите требуемое положение и затяните рукоятку (2). Имейте в виду, что наклон вперед осуществляется с помощью мышечной силы сопровождающего лица. При

ООО ЦИРМИ INFO@CIRMI.RU WWW.GOSZDRAVNADZOR.RU

REPERTORIUM A VERTE!
KANCELARIA NOTARIALNA
Piotr Król

большом весе пациента это может быть затруднено, поэтому в данном случае рекомендуется, по возможности, проводить регулировку кресла без пациента.

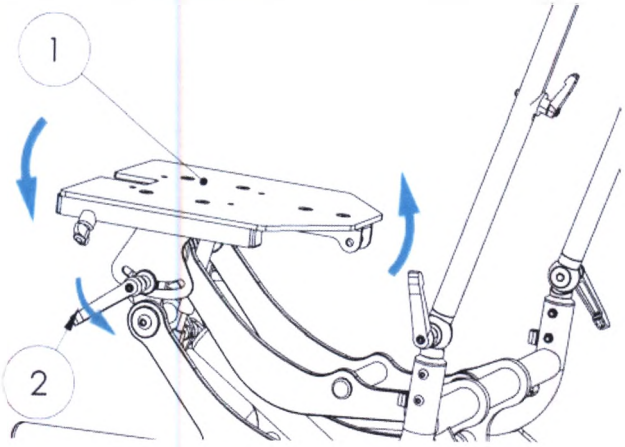

Рис. 18

7.3 Подножки

Рама В (домашняя) имеет возможность установки подножек *Рис. 19*. Для установки подножек (1) удалите заглушки из профилей 20х20мм (2), отверните монтажную рукоятку (3) так, чтобы профили подножки свободно вставлялись в монтажные отверстия (4). После установки подножек в нужное положение затяните монтажную рукоятку (3)

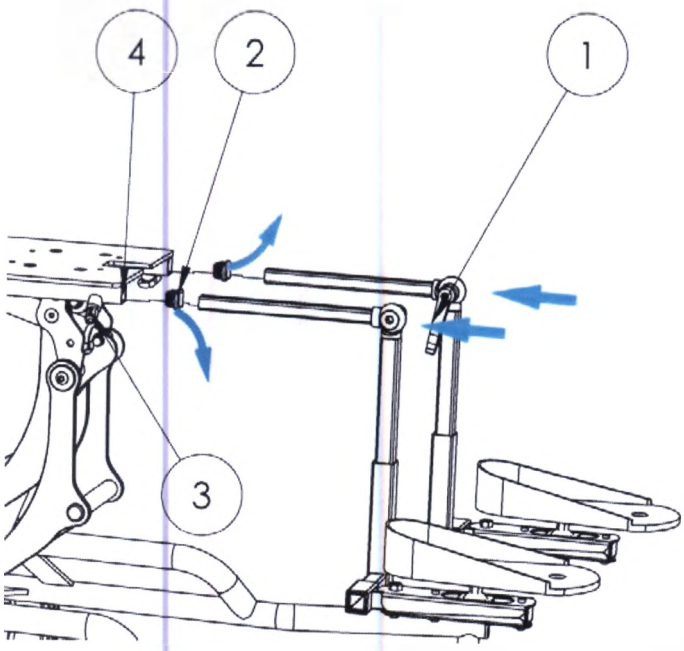

Рис. 19

7.4 Подробное описание конструкции и регулировки рамы С (уличная)

ВНИМАНИЕ! ПОСЛЕ КАЖДОГО ШАГА РЕГУЛИРОВКИ УБЕДИТЕСЬ, ЧТО ВСЕ РЕГУЛИРОВОЧНЫЕ ЭЛЕМЕНТЫ УСТАНОВЛЕНЫ И ЗАКРЕПЛЕНЫ.

7.4.1 Тормоз задних колес

ООО ЦИРМИ INFO@CIRMI.RU WWW.GOSZDRAVNADZOR.RU

Рама С (уличная) имеет два независимых тормоза колес задней оси *Рис. 20*. Тормозные рукоятки (1) расположены по обеим сторонам верхней части ручки для сопровождающего лица. Тормозные рукоятки имеют функцию блокировки. Чтобы заблокировать тормоз, тормозной фиксатор (2) должен быть зажат в захватах корпуса рукоятки (1). Обратите внимание, что для блокировки вращения задних колес необходимо заблокировать оба тормозных рычага.

ВНИМАНИЕ! ВСЕ ДЕЙСТВИЯ ПО РЕГУЛИРОВКЕ РАМЫ, ОПИСАННЫЕ В СЛЕДУЮЩИХ ПУНКТАХ, СЛЕДУЕТ ВЫПОЛНЯТЬ ПРИ ЗАБЛОКИРОВАННЫХ ТОРМОЗАХ ЗАДНИХ КОЛЕС. ТОЛЬКО ТАК МОЖНО ОБЕСПЕЧИТЬ БЕЗОПАСНОСТЬ РЕГУЛИРОВКИ.

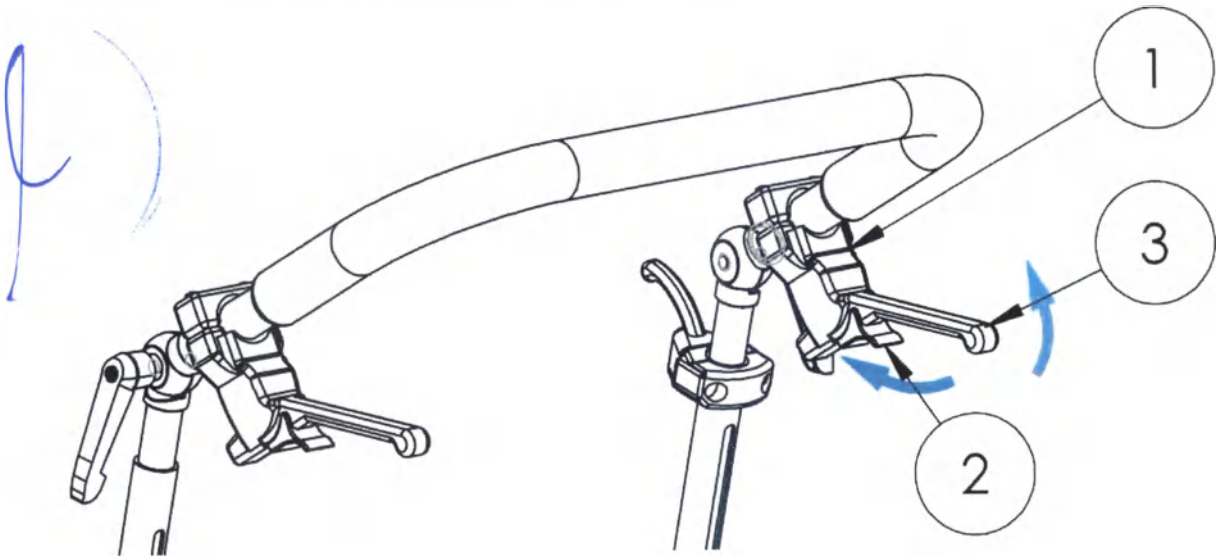

Рис. 20

7.5 ДЕТАЛЬНОЕ ОПИСАНИЕ РЕГУЛИРОВКИ КРЕСЛА-КОЛЯСКИ LiliSIT

7.5.1 Регулировка подголовника

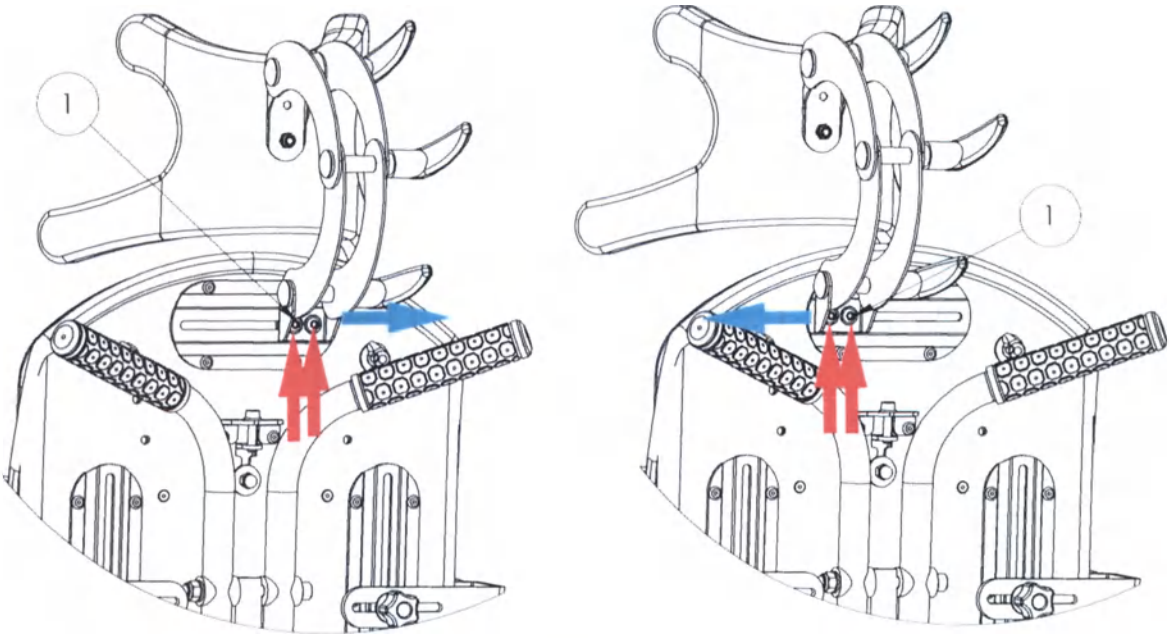

Рис. 21

ООО ЦИРМИ INFO@CIRMI.RU WWW.GOSZDRAVNADZOR.RU

REPERTORIUM A VERTE!
KANCELARIA NOTARIALNA
Piotr Król

Для перемещения подголовника относительно оси сиденья *Рис. 21* необходимо ослабить винт 1, затем переместить подголовник в правую или левую сторону в зависимости от потребностей пользователя. При достижении нужного положения подголовник затяните винты 1 с помощью шестигранного ключа 4 мм.

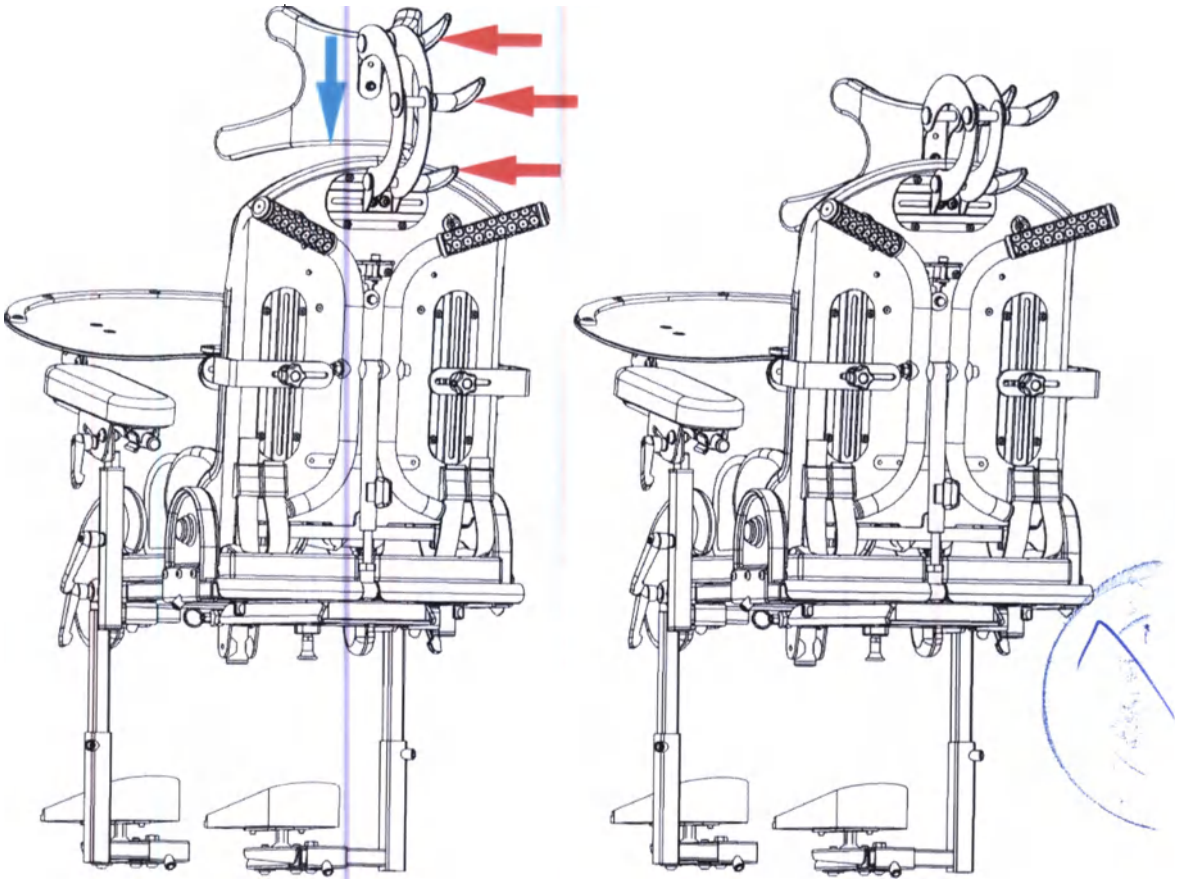

Рис. 22

Подголовник может регулироваться по высоте *Рис. 22*. Для этого необходимо ослабить рукоятки, отмеченные красной стрелкой, установить подголовник на выбранной высоте, а затем затянуть рукоятки.

ООО ЦИРМИ INFO@CIRMI.RU WWW.GOSZDRAVNADZOR.RU

7.5.2 РЕГУЛИРОВКА УГЛА НАКЛОНА СПИНКИ

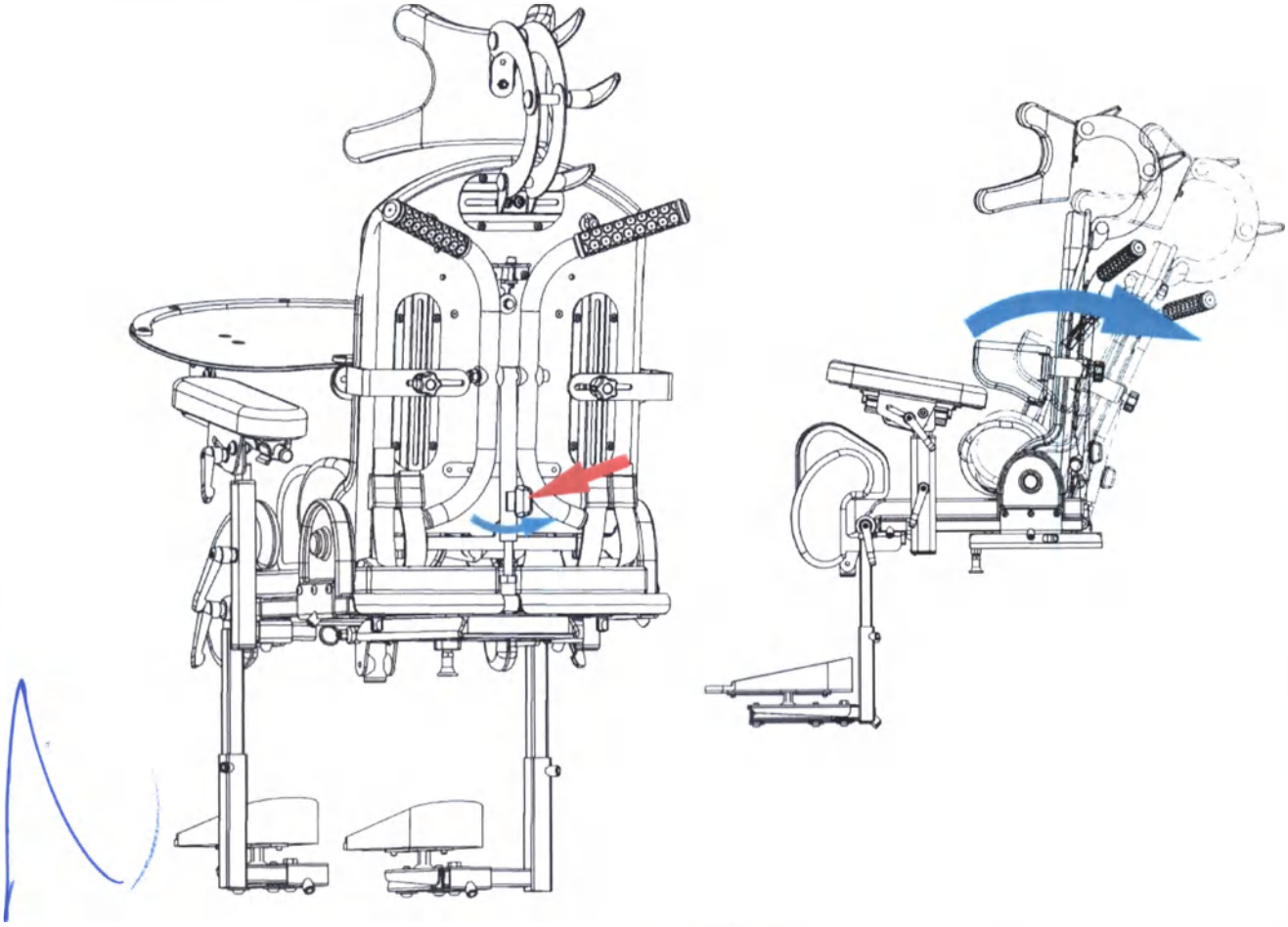

Рис. 23

Спинка может регулироваться по углу наклона. Угол наклона спинки регулируется при помощи рычага, обозначенного красной стрелкой *Рис. 23*, в направлении, показанном на рисунке выше.

ВНИМАНИЕ! БУДЬТЕ ОСТОРОЖНЫ ПРИ РЕГУЛИРОВКЕ УГЛА НАКЛОНА СПИНКИ, ЕСЛИ ПАЦИЕНТ НАХОДИТСЯ В КРЕСЛЕ. ПРИ ПОВОРОТЕ РЫЧАГА РЕГУЛИРОВКИ МОЖЕТ ПРОИЗОЙТИ НЕКОНТРОЛИРУЕМОЕ ИЗМЕНЕНИЕ УГЛА НАКЛОНА СПИНКИ И СУЩЕСТВУЕТ ОПАСНОСТЬ УДАРА СОПРОВОЖДАЮЩЕГО ЛИЦА. ВО ВРЕМЯ РЕГУЛИРОВКИ СЛЕДУЕТ ПОДДЕРЖИВАТЬ ОДНОЙ РУКОЙ СПИНКУ, ЛУЧШЕ ВСЕГО ЗА РУЧКУ.

ООО ЦИРМИ INFO@CIRMI.RU WWW.GOSZDRAVNADZOR.RU

REPERTORIUM A VERTE!
KANCELARIA NOTARIALNA
Piotr Król
90-539 Łódź, ul. Żwirki 19

7.5.3 РЕГУЛИРОВКА БОКОВЫХ УПОРОВ

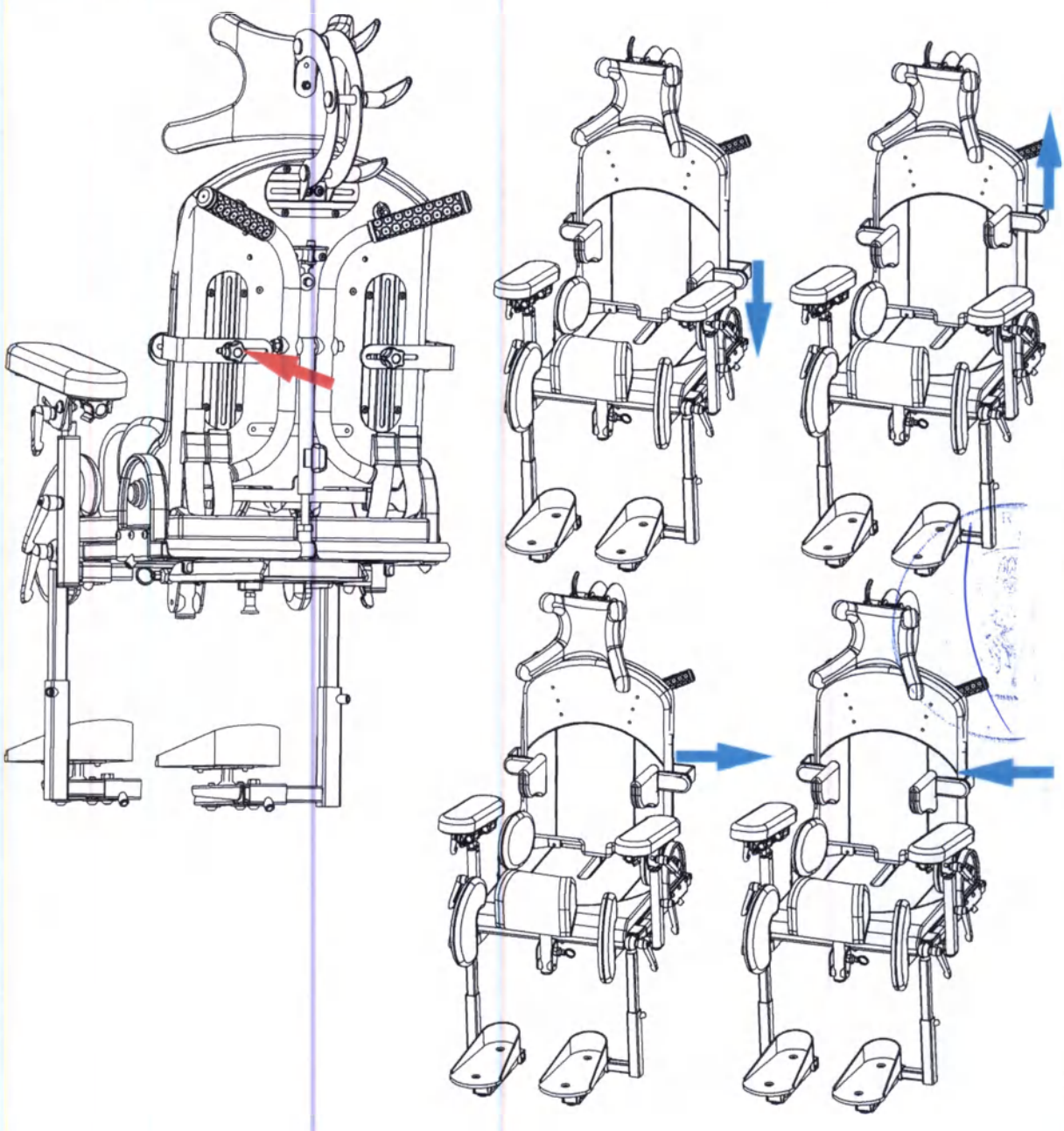

Рис. 24

Боковые упоры регулируются как по высоте, так и по ширине *Рис. 24*. Для регулировки ослабьте рукоятки, отмеченные красной стрелкой. Отрегулируйте высоту и ширину.

ВНИМАНИЕ! РЕГУЛИРОВКА БОКОВЫХ УПОРОВ ДОЛЖНА ПРОИЗВОДИТЬСЯ ВРАЧОМ ИЛИ ФИЗИОТЕРАПЕВТОМ. НЕПРАВИЛЬНАЯ БОКОВАЯ СТАБИЛИЗАЦИЯ ПАЦИЕНТА МОЖЕТ ПРИВЕСТИ К ПОЯВЛЕНИЮ ИСКРИВЛЕНИЙ ПОЗВОНОЧНИКА.

ООО ЦИРМИ INFO@CIRMI.RU WWW.GOSZDRAVNADZOR.RU

7.5.4 ДОПОЛНИТЕЛЬНАЯ РЕГУЛИРОВКА БОКОВЫХ УПОРОВ ПО ШИРИНЕ.

Если пациенту необходима специальная регулировка боковых упоров по ширине, диапазон регулировок может быть увеличен.

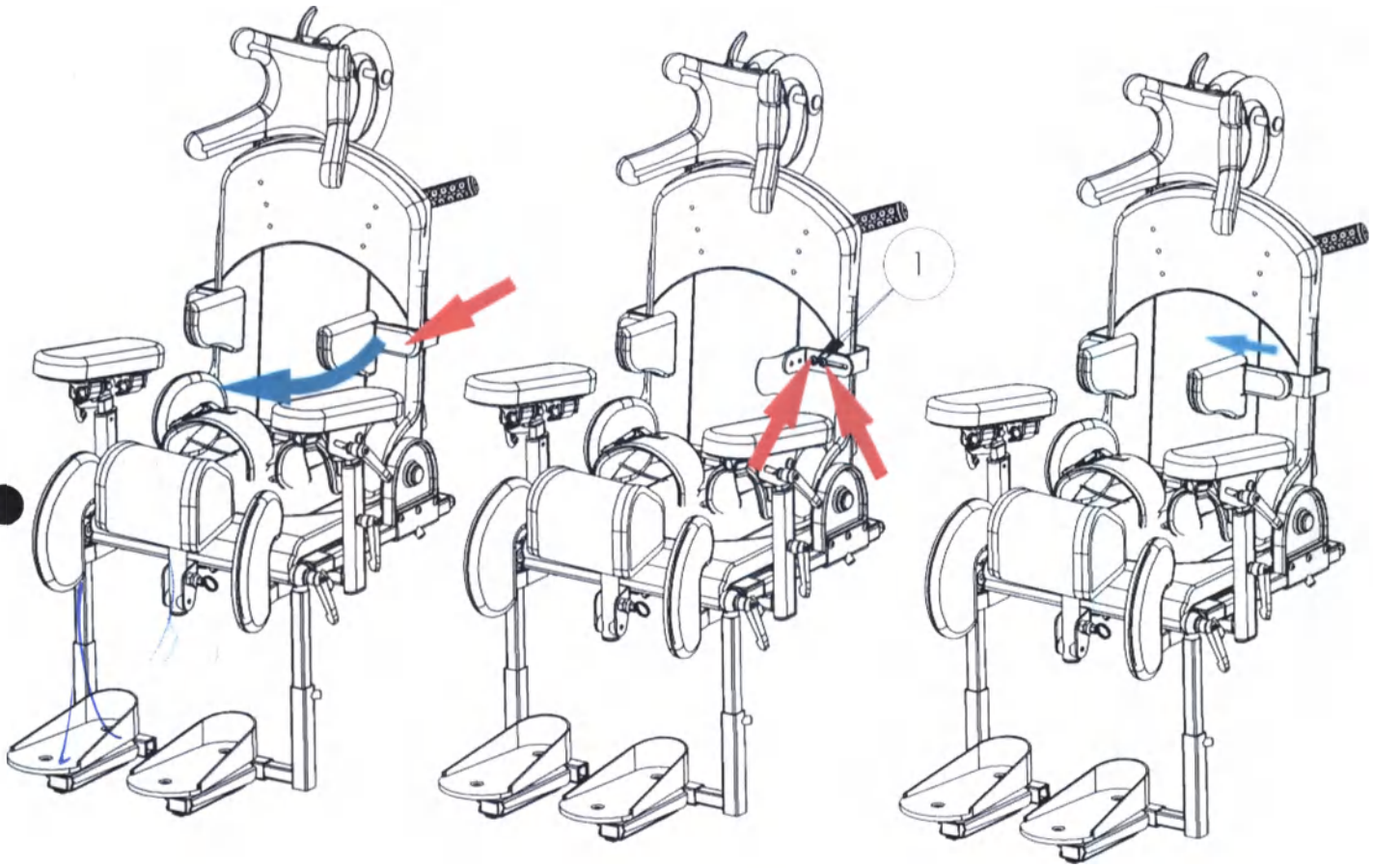

Рис. 25

Отодвиньте обивку сиденья *Рис. 25*. Ослабьте винты 1 шестигранным ключом 4 мм. Отрегулируйте расстояние между боковыми упорами. После достижения требуемого положения затяните винт 1.

ООО ЦИРМИ INFO@CIRMI.RU WWW.GOSZDRAVNADZOR.RU

REPERTORIUM A VERTE!
KANCELARIA NOTARIALNA
Piotr Król

7.5.5 РЕГУЛИРОВКА ШИРИНЫ СИДЕНЬЯ

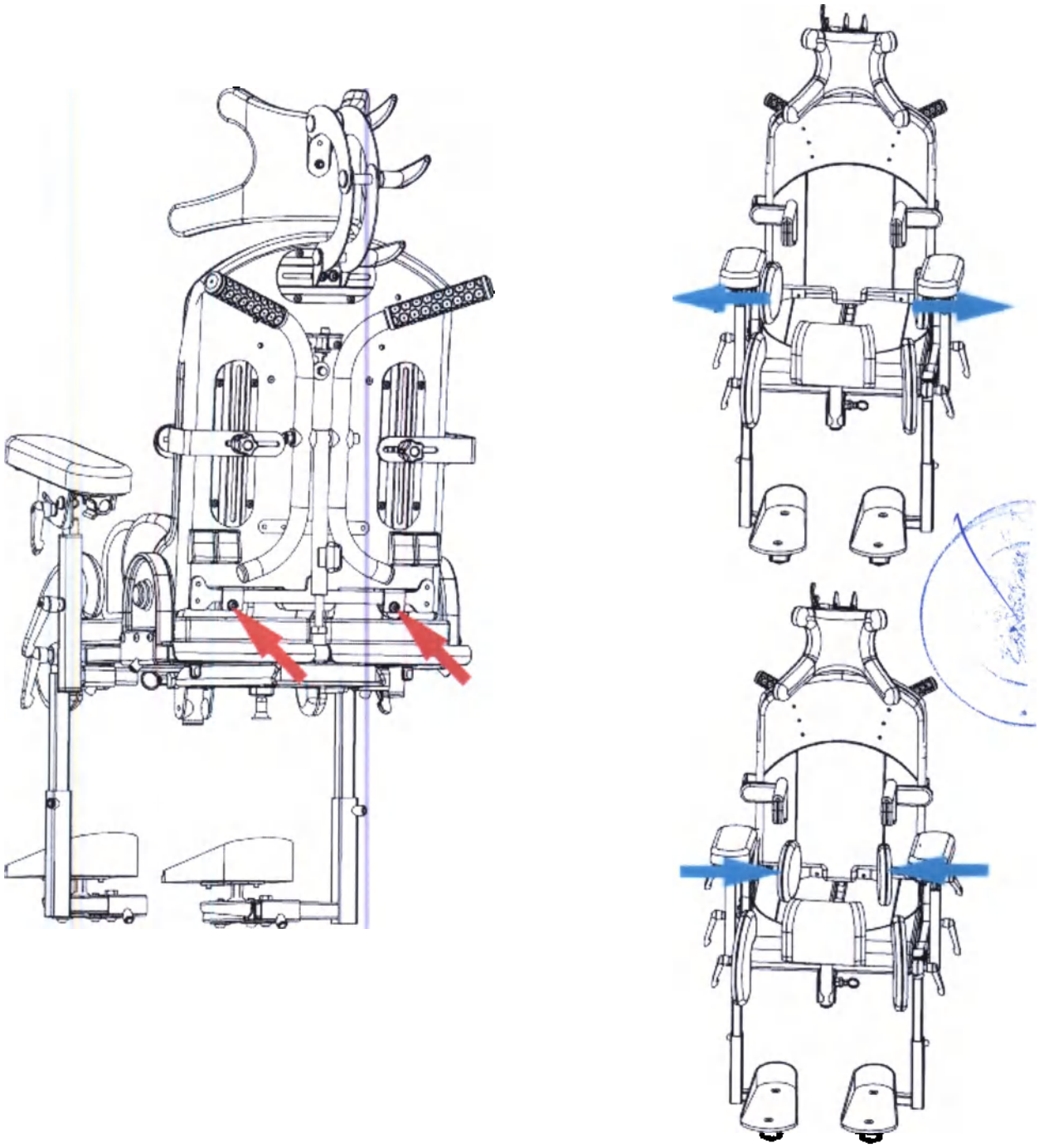

Рис. 26

Открутите винты, обозначенные красными стрелками *Рис. 26*, шестигранным ключом 4 мм. Установите требуемую ширину сиденья. После регулировки затяните крепежные винты.

7.5.6 РЕГУЛИРОВКА РЕМНЯ-ЖИЛЕТА

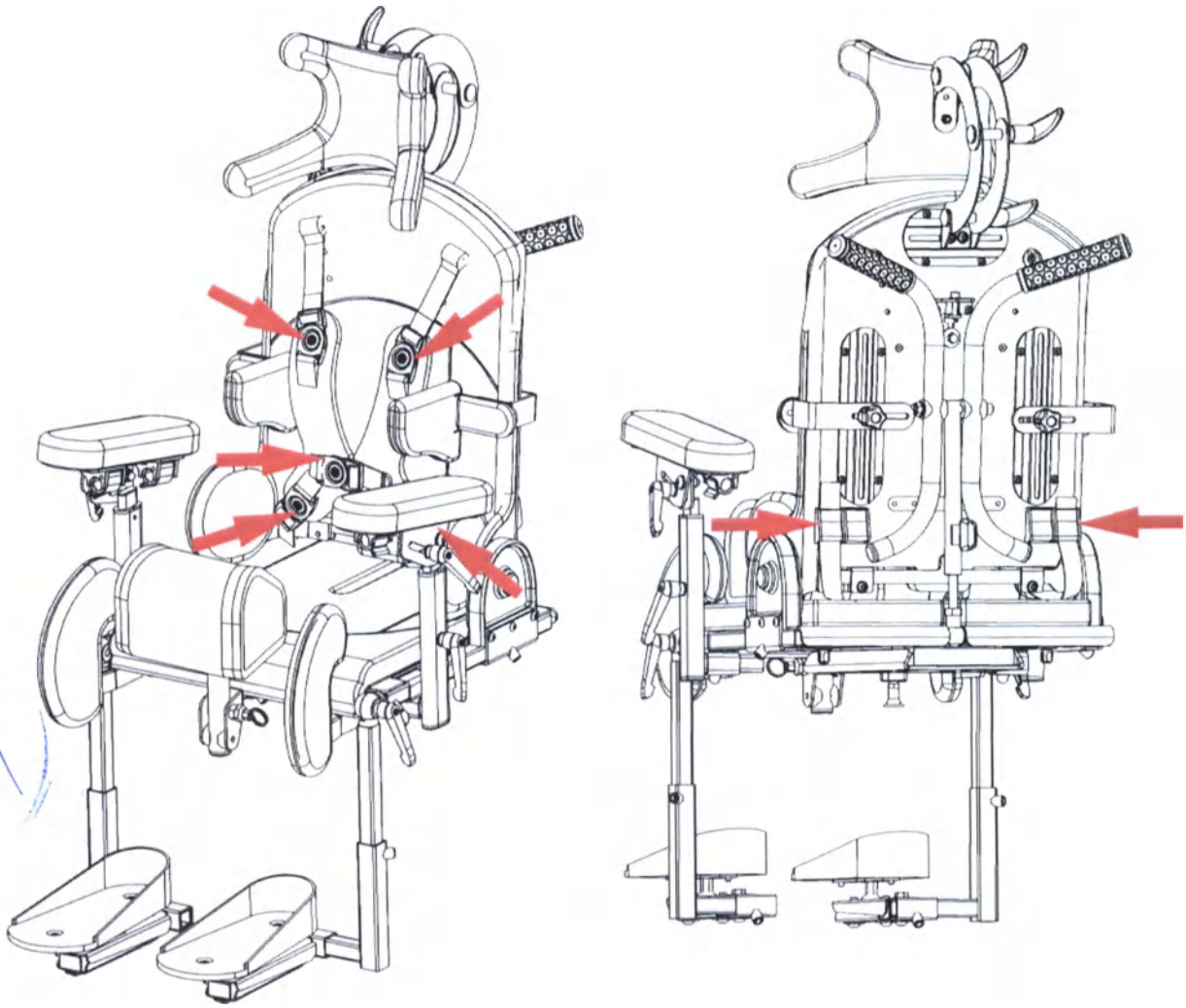

Рис. 27

Ремень-жилет имеет 7 точек регулировки длины ремней *Рис. 27*. Все эти точки отмечены красными стрелками на рисунке.

ООО ЦИРМИ INFO@CIRMI.RU WWW.GOSZDRAVNADZOR.RU

REPERTORIUM A VERTE!
KANCELARIA NOTARIALNA
Piotr Król

7.5.7 РЕГУЛИРОВКА АБДУКТОРНОГО РЕМНЯ

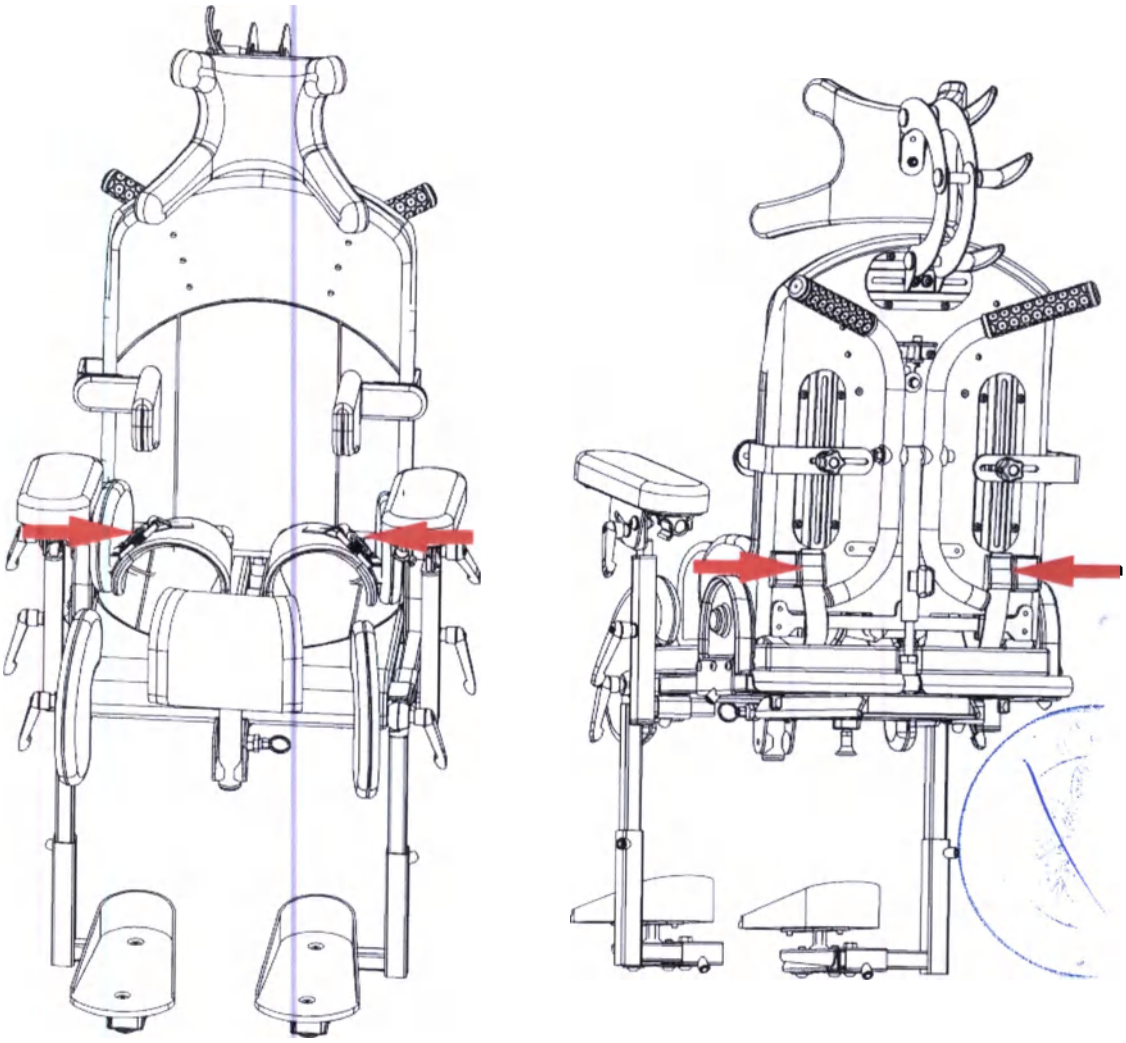

Рис. 28

Ремни для стабилизации таза могут регулироваться по длине в 4 точках *Рис. 28*, обозначенных красными стрелками на рисунке выше.

7.5.8 РЕГУЛИРОВКА ГЛУБИНЫ СИДЕНЬЯ

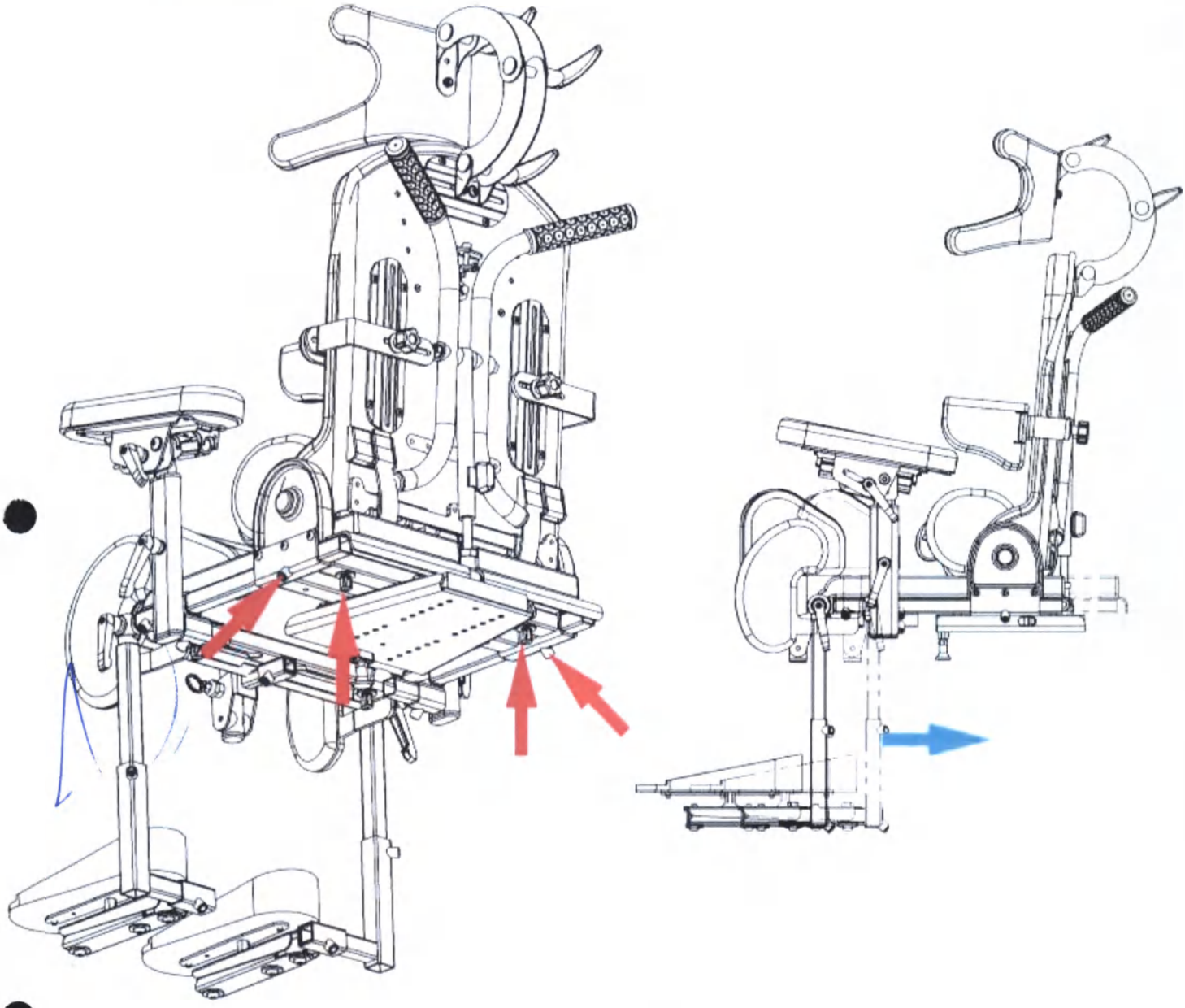

Рис. 29

Для регулировки глубины сиденья ослабьте винты и рукоятки, обозначенные красными стрелками *Рис. 29*. Затем переместите сиденье вместе с подножками в нужное положение. После установки затяните болты и рукоятки.

ООО ЦИРМИ INFO@CIRMI.RU WWW.GOSZDRAVNADZOR.RU

REPERTORIUM A VERTE!
KANCELARIA NOTARIALNA
Piotr Król
90-539 Łódź, ul. Żwirki 19

7.5.9 РЕГУЛИРОВКА ПОЛОЖЕНИЯ ПОДЛОКОТНИКОВ

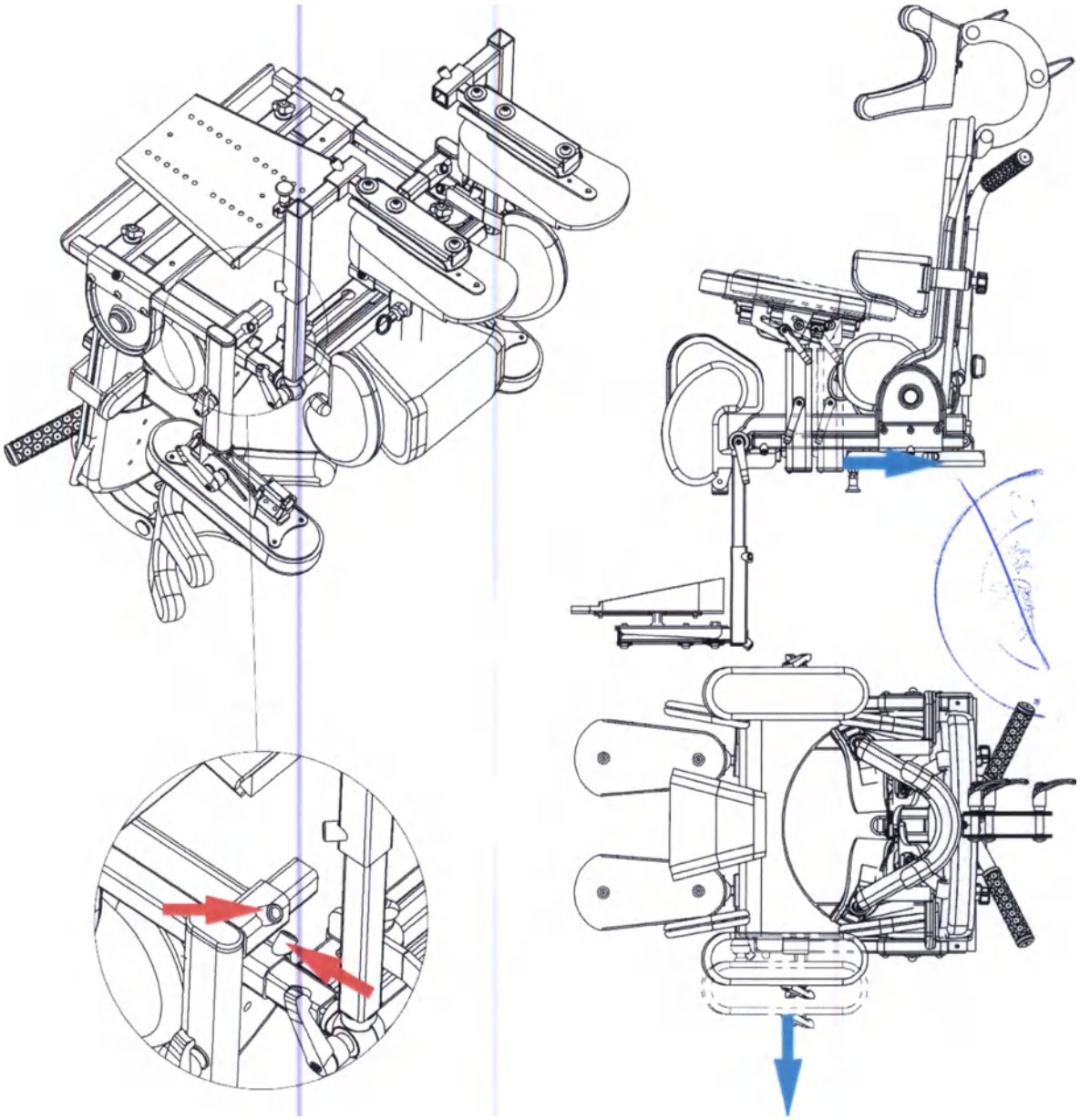

Рис. 30

Для регулировки положения подлокотника ослабьте винт, отмеченный красной стрелкой *Рис. 30*, шестигранным ключом на 4 мм. Установите подлокотник в требуемое положение, а затем затяните винты.

7.5.10 РЕГУЛИРОВКА ВЫСОТЫ ПОДЛОКОТНИКА

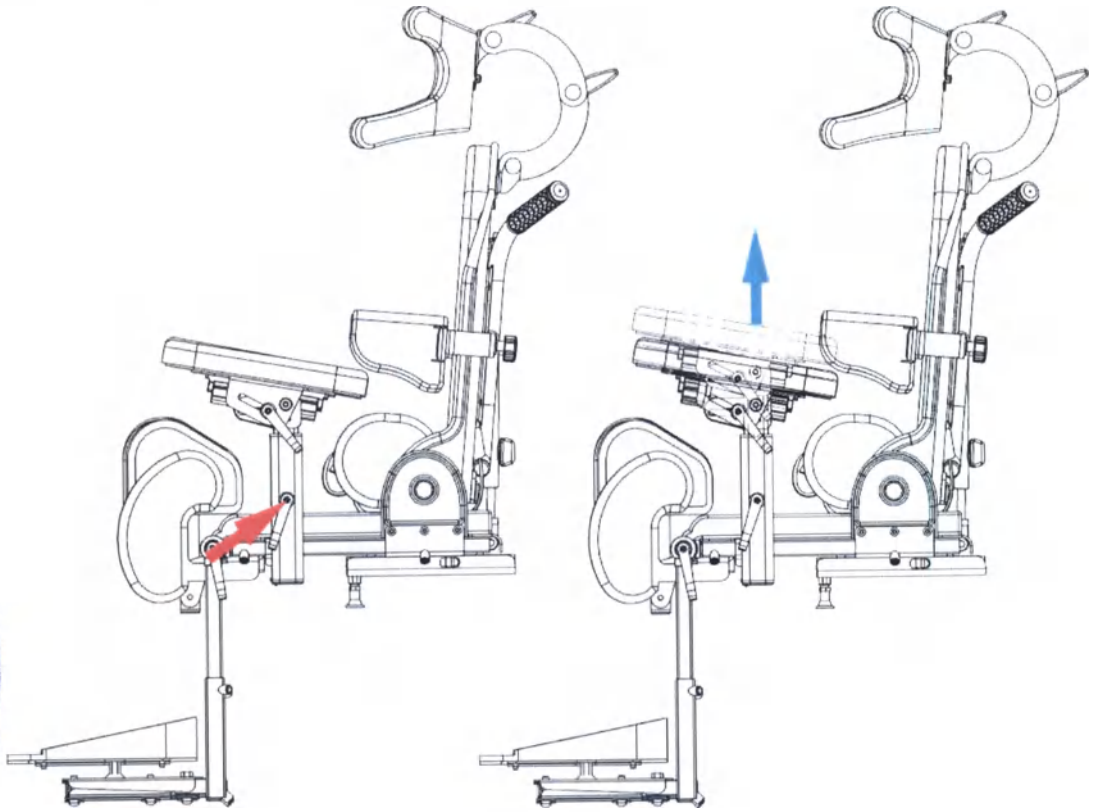

Рис. 31

Ослабьте рукоятку, отмеченную красной стрелкой, затем установите подлокотник на требуемую высоту *Рис. 31*. После регулировки затяните рукоятку.

7.5.11 РЕГУЛИРОВКА УГЛА НАКЛОНА ПОДЛОКОТНИКА

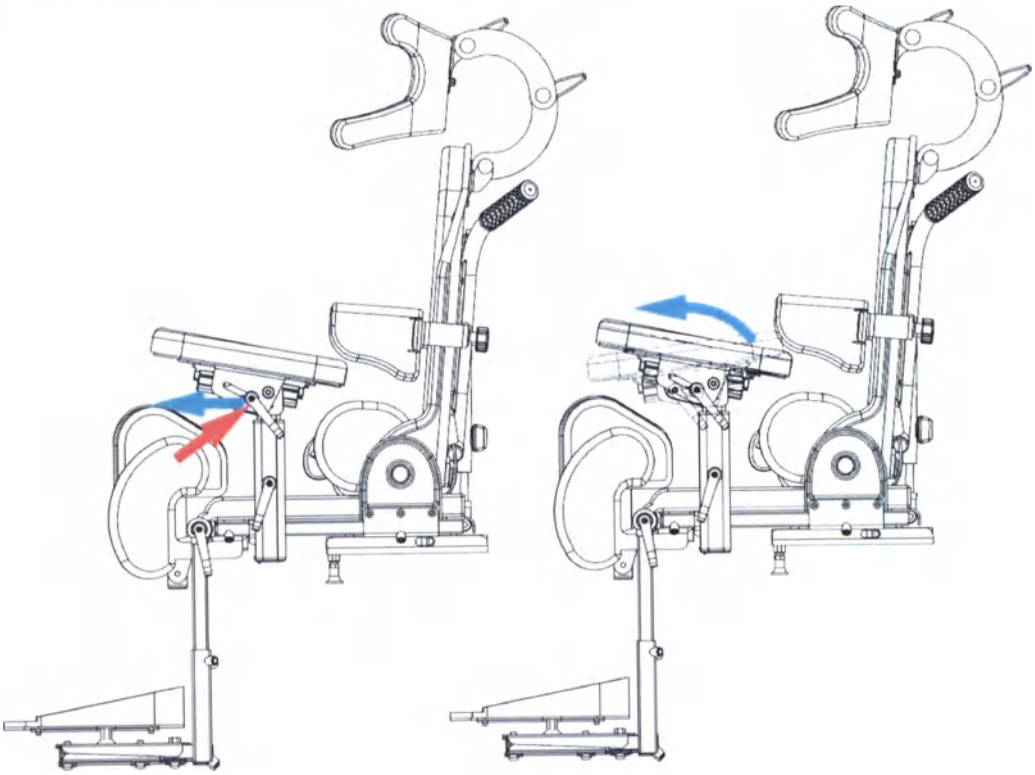

Рис. 32

ООО ЦИРМИ INFO@CIRMI.RU WWW.GOSZDRAVNADZOR.RU

REPERTORIUM A VERTE!
KANCELARIA NOTARIALNA
Piotr Król
90-539 Łódź, ul. Żwirki 19

Ослабьте рукоятку, отмеченную красной стрелкой, затем установите требуемый угол наклона подлокотника *Рис. 32*. После регулировки затяните рукоятку.

7.5.12 БЫСТРОЕ ОТКИДЫВАНИЕ АБДУКТОРА

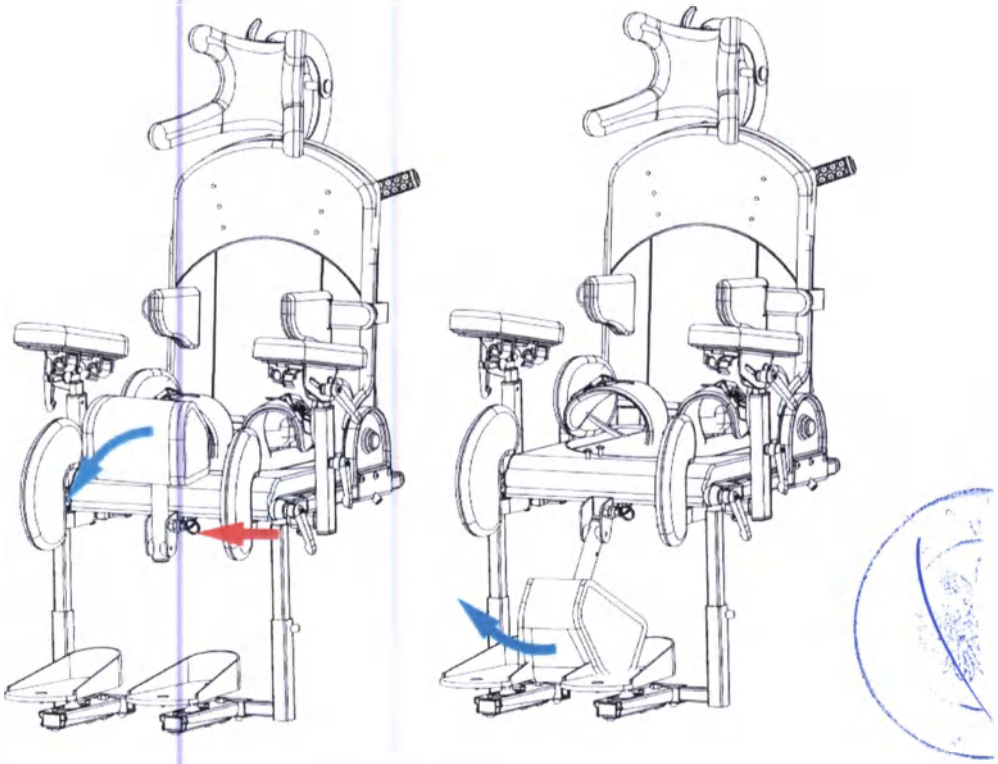

Рис. 33

Абдуктор имеет систему быстрого откидывания, позволяющую комфортно посадить пациента на реабилитационное сиденье. Для наклона абдуктора потяните ушко шплинта, отмеченного красной стрелкой *Рис. 33*, а затем наклоните абдуктор. Для повторной установки вернуть абдуктор в базовое положение, должен прозвучать характерный щелчок. Это сигнал правильной фиксации абдуктора.

7.5.13 РЕГУЛИРОВКА АБДУКТОРА

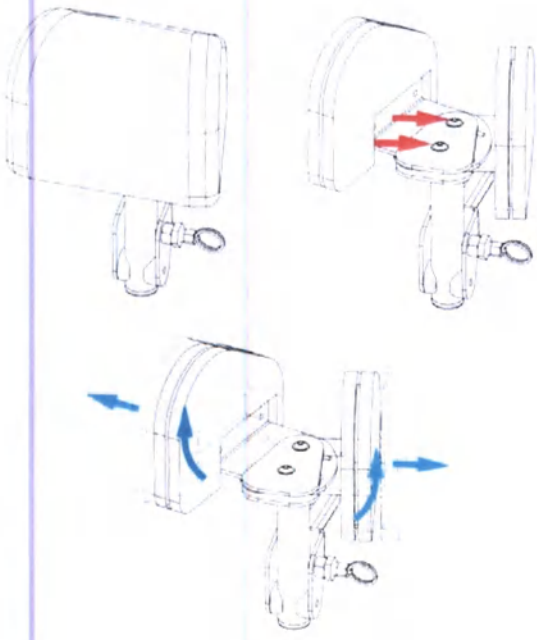

Рис. 34

ООО ЦИРМИ INFO@CIRMI.RU WWW.GOSZDRAVNADZOR.RU

Абдуктор можно регулировать по ширине и углу прилегания к ногам пациента *Рис. 34*. Для регулировки снимите обивку абдуктора, ослабьте винт шестигранным ключом 4 мм, отрегулируйте и затяните винты.

7.5.14 РЕГУЛИРОВКА ВЫСОТЫ ПЛАТФОРМ ДЛЯ СТОП

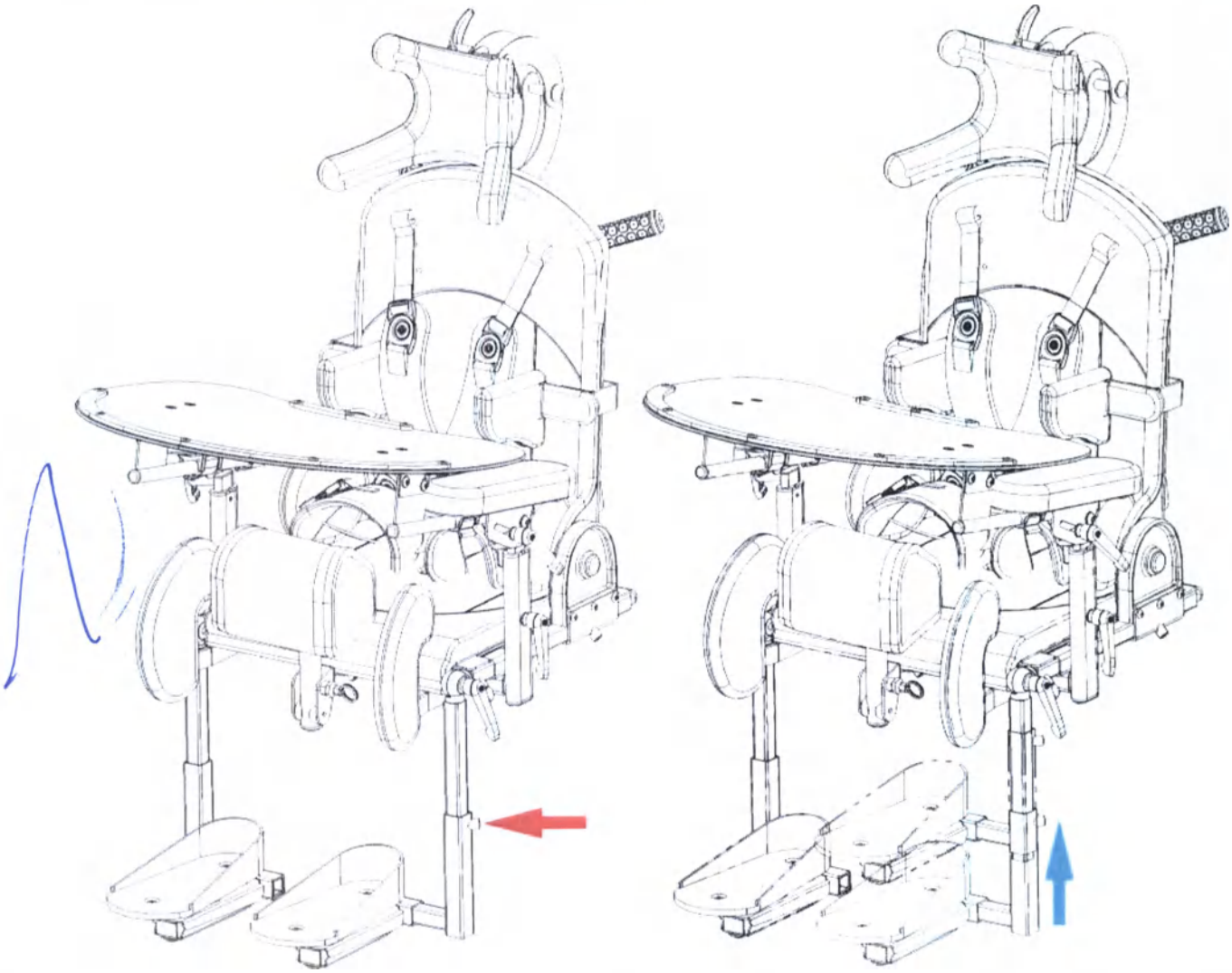

Рис. 35

Ослабьте винт, обозначенный красной стрелкой *Рис. 35*, шестигранным ключом 4 мм. Установите платформы для стоп на необходимую высоту, после регулировки затяните винт.

ООО ЦИРМИ INFO@CIRMI.RU WWW.GOSZDRAVNADZOR.RU

REPERTORIUM A VERTE!
KANCELARIA NOTARIALNA
Piotr Król

7.5.15 РЕГУЛИРОВКА УГЛА НАКЛОНА ПЛАТФОРМ ДЛЯ СТОП

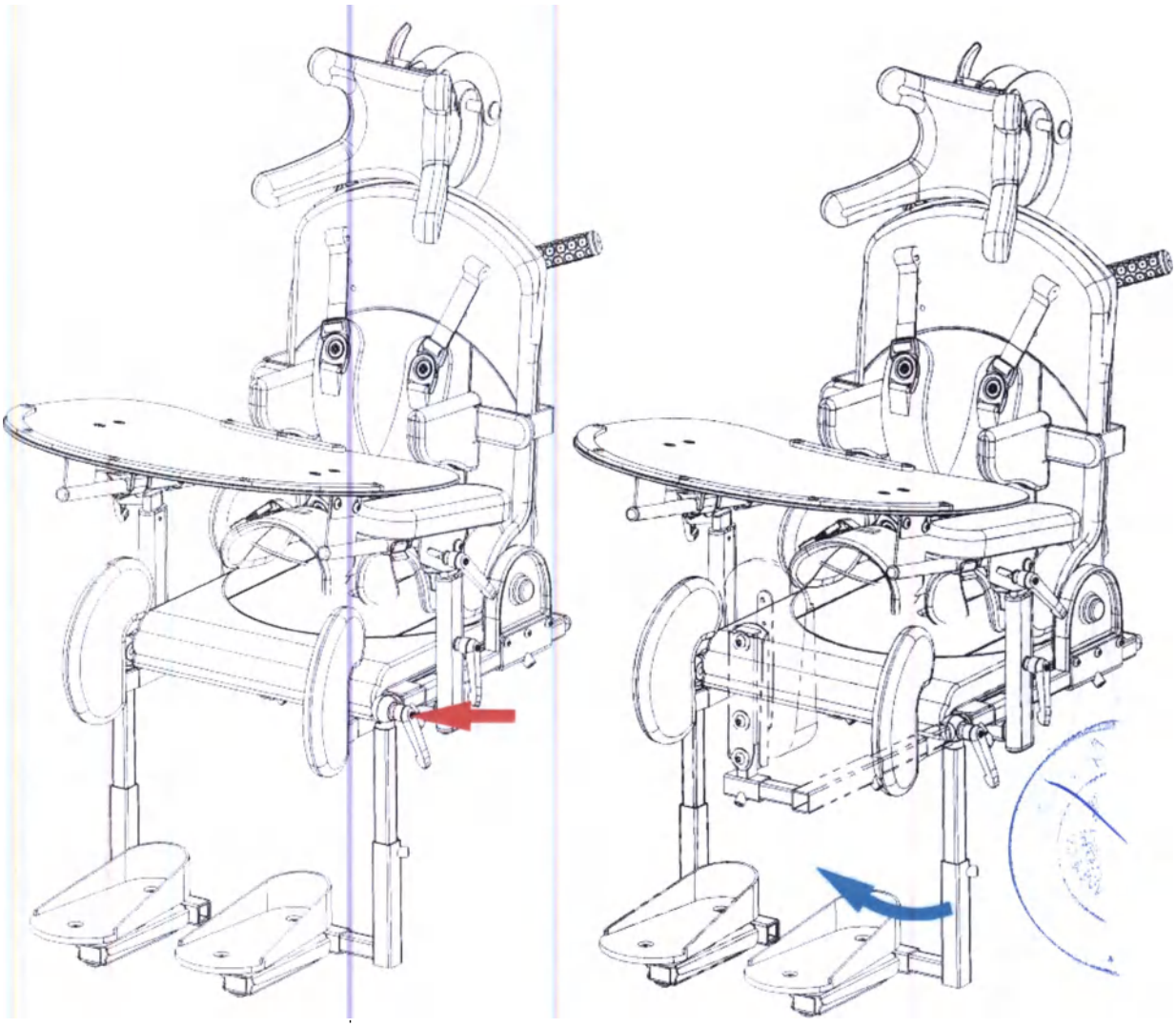

Рис. 36

Ослабьте рукоятку, отмеченную красной стрелкой *Рис. 36*. Измените угол наклона платформы для стоп, а затем затяните рукоятку.

ООО ЦИРМИ INFO@CIRMI.RU WWW.GOSZDRAVNADZOR.RU

7.5.16 РЕГУЛИРОВКА РАССТОЯНИЯ МЕЖДУ ПЛАТФОРМАМИ ДЛЯ СТОП

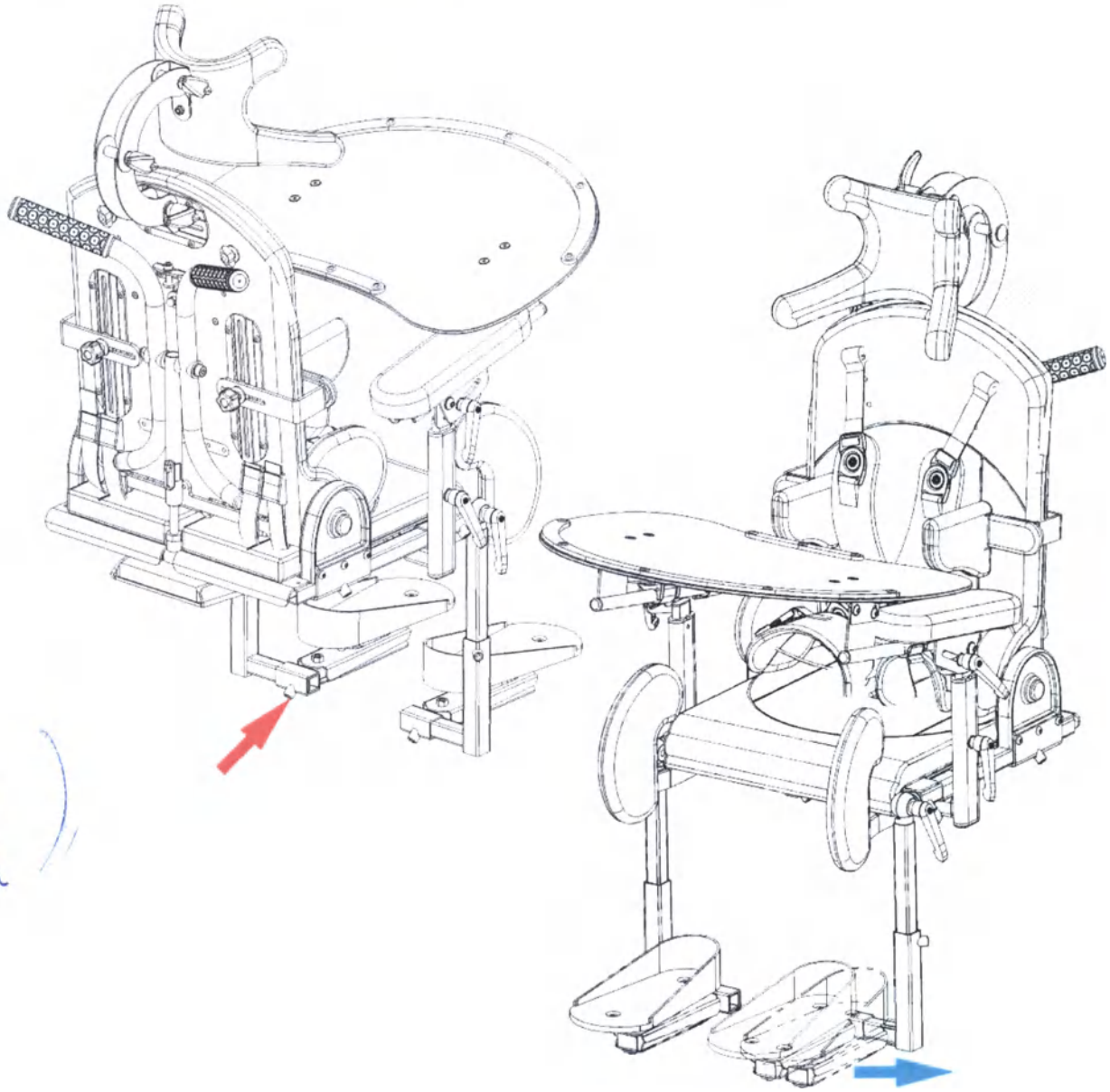

Рис. 37

Для регулировки расстояния между платформами для стоп ослабьте винт, указанный красной стрелкой, *Рис. 37* шестигранным ключом 4 мм. Измените расстояние между платформами, затем затяните винт.

ООО ЦИРМИ INFO@CIRMI.RU WWW.GOSZDRAVNADZOR.RU

REPERTORIUM A VERTE!
KANCELARIA NOTARIALNA
Piotr Król

7.5.17 РЕГУЛИРОВКА УГЛА НАКЛОНА И ПОЛОЖЕНИЯ ПЛАТФОРМ ДЛЯ СТОП

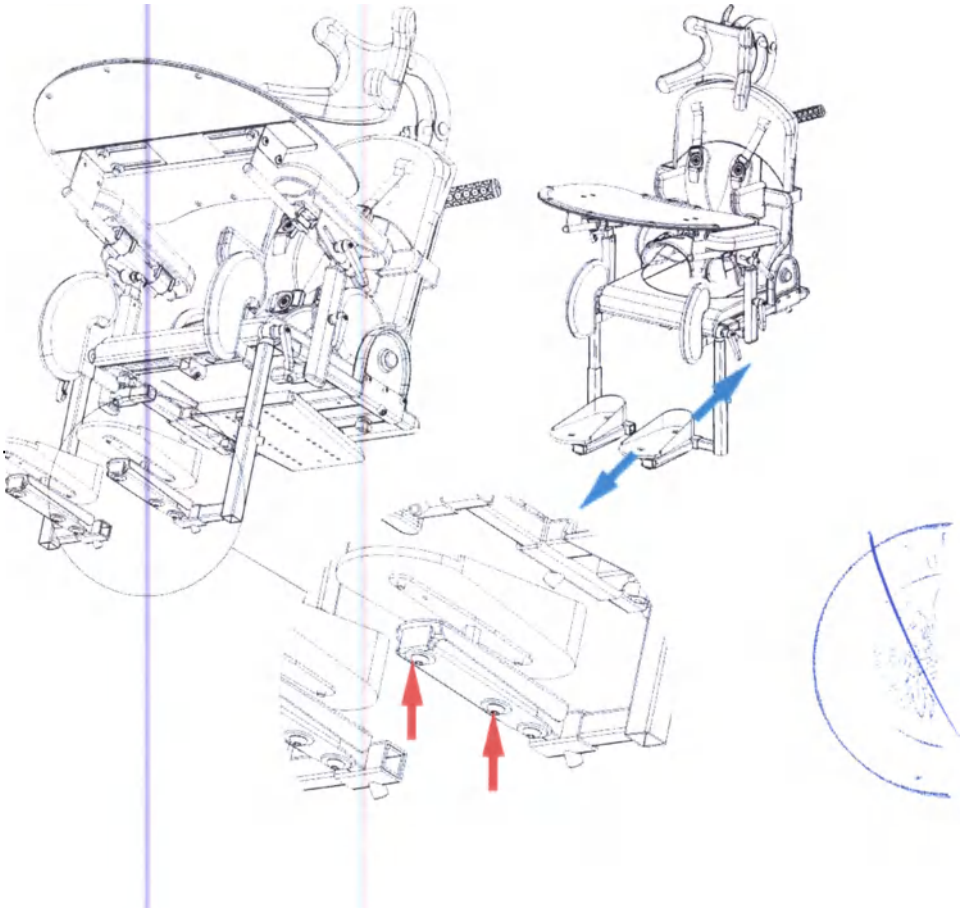

Рис. 38

Ослабьте два винта, отмеченные красной стрелкой *Рис. 38*, шестигранным ключом 5 мм.

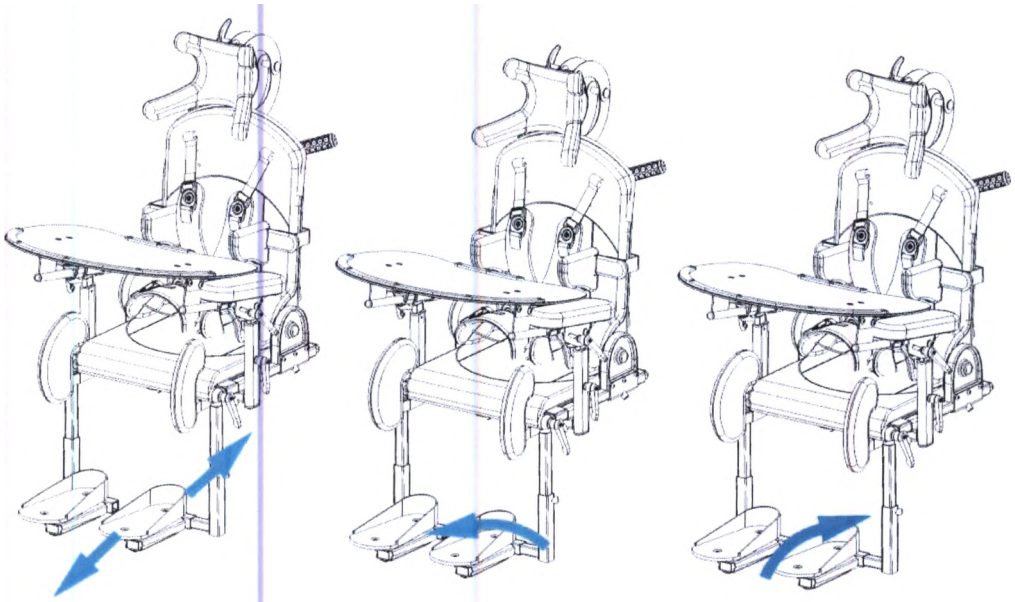

Рис. 39

Отрегулируйте положение платформы и угол наклона *Рис. 39* в зависимости от потребностей. После регулировки затяните винты.

ООО ЦИРМИ INFO@CIRMI.RU WWW.GOSZDRAVNADZOR.RU

7.5.18 РЕГУЛИРОВКА УПОРОВ ДЛЯ КОЛЕНЕЙ

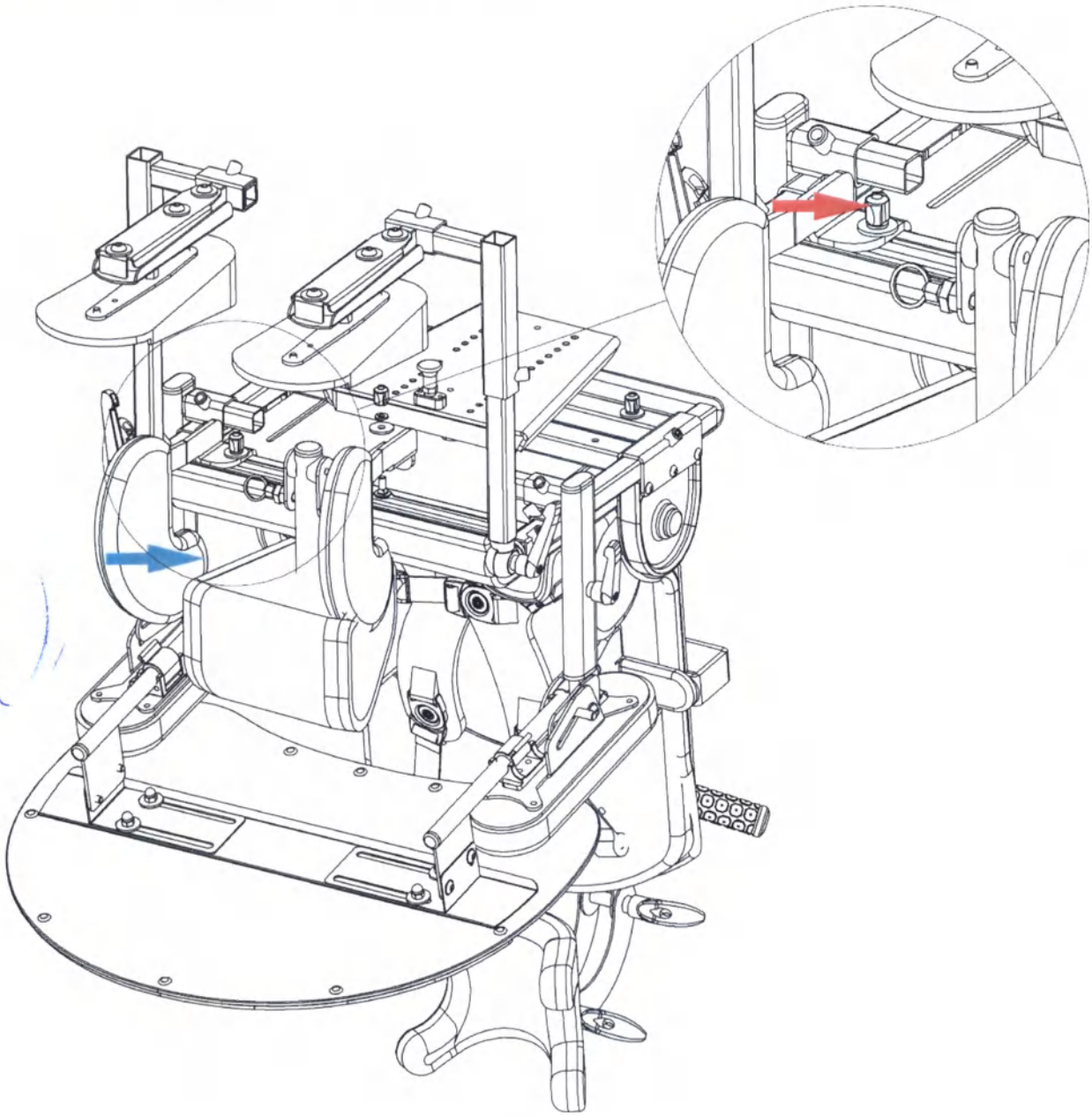

Рис. 40

Ослабьте рукоятку упора для колена под сиденьем *Рис. 40*. Отрегулируйте положение упора, затем затяните рукоятку.

ООО ЦИРМИ INFO@CIRMI.RU WWW.GOSZDRAVNADZOR.RU

REPERTORIUM A VERTE!
KANCELARIA NOTARIALNA
Piotr Król
90-539 Łódź, ul. Żwirki 19

7.5.19 УСТАНОВКА СТОЛА

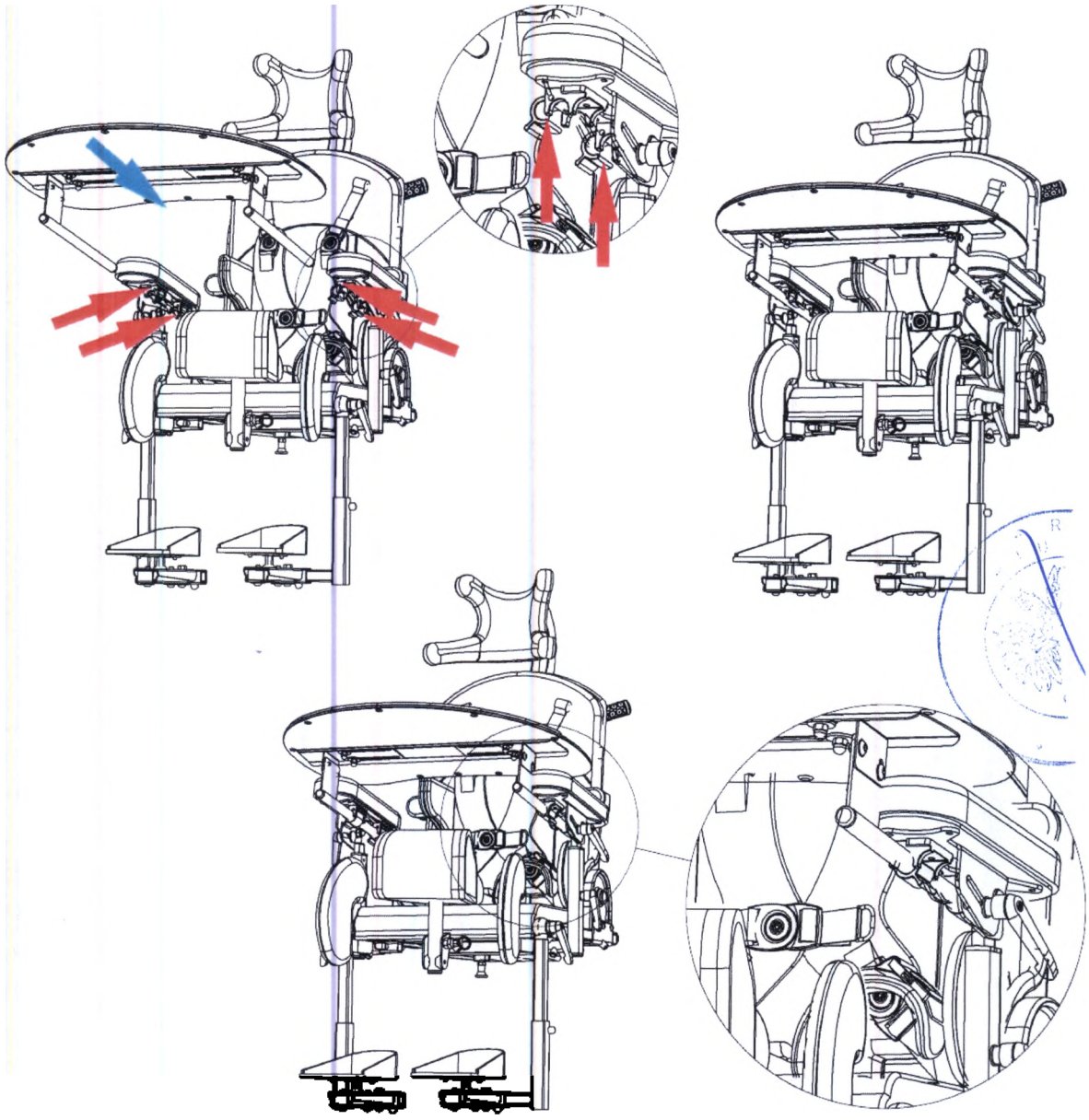

Рис. 41

Установите стол в открытые пазы, отмеченные красной стрелкой, под подлокотниками *Рис. 40*. Установите требуемую глубину стола, закройте ручки, при этом должен быть слышен характерный щелчок.

ООО ЦИРМИ INFO@CIRMI.RU WWW.GOSZDRAVNADZOR.RU

7.5.20 РЕГУЛИРОВКА РАССТОЯНИЯ МЕЖДУ ДЕРЖАТЕЛЯМИ СТОЛА

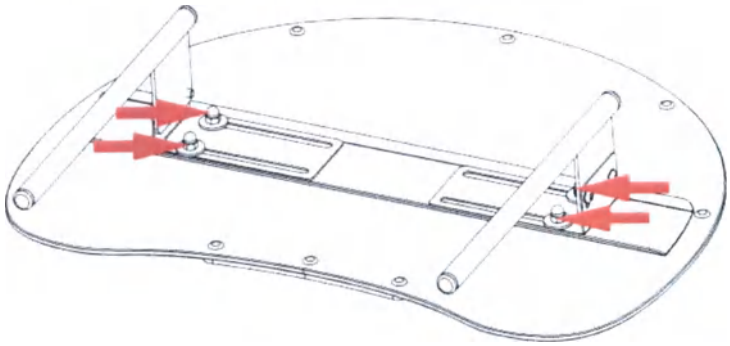

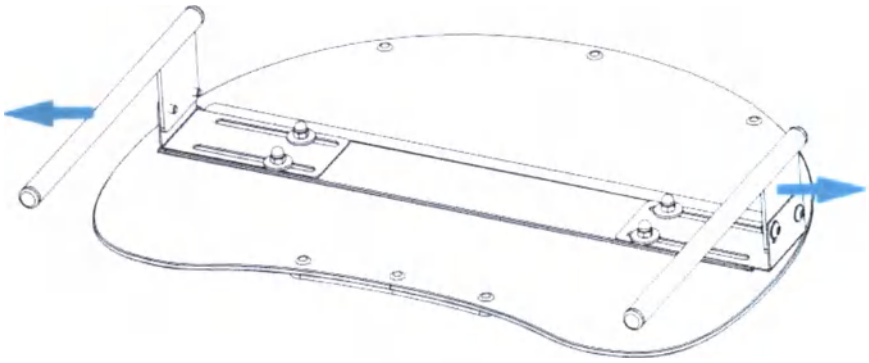

Рис. 42

Чтобы отрегулировать расстояние между держателями стола, до расстояния между подставками для стола под подлокотниками, ослабьте гайки винтов *Рис. 42*, расположенных на держателях стола под поверхностью столешницы. Затем сдвиньте или раздвиньте держатели стола на расстояние между гнездами и затяните винты.

7.5.21 РЕГУЛИРОВКА УГЛА НАКЛОНА СТОЛА

Регулировка угла наклона стола производится путем ослабления обоих винтов, расположенных на держателях стола под рабочей поверхностью. После получения желаемого угла наклона затяните винты *Рис. 43*. Регулировочные винты расположены как на левой, так и на правой стороне стола.

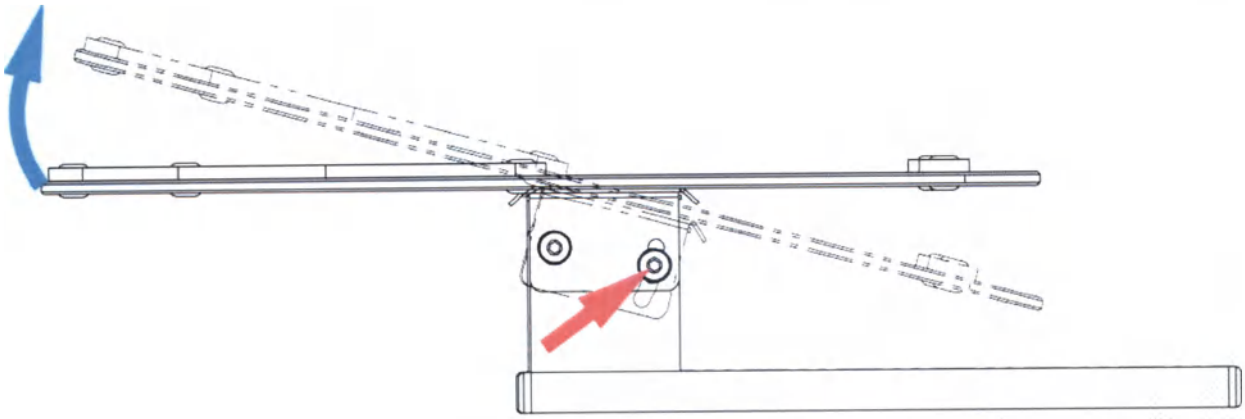

Рис. 43

ООО ЦИРМИ INFO@CIRMI.RU WWW.GOSZDRAVNADZOR.RU

REPERTORIUM A VERTE!
KANCELARIA NOTARIALNA
Piotr Król
90-539 Łódź, ul. Zwirki 19

7.5.22 РЕГУЛИРОВКА ОПОРЫ ДЛЯ ПОЯСНИЦЫ

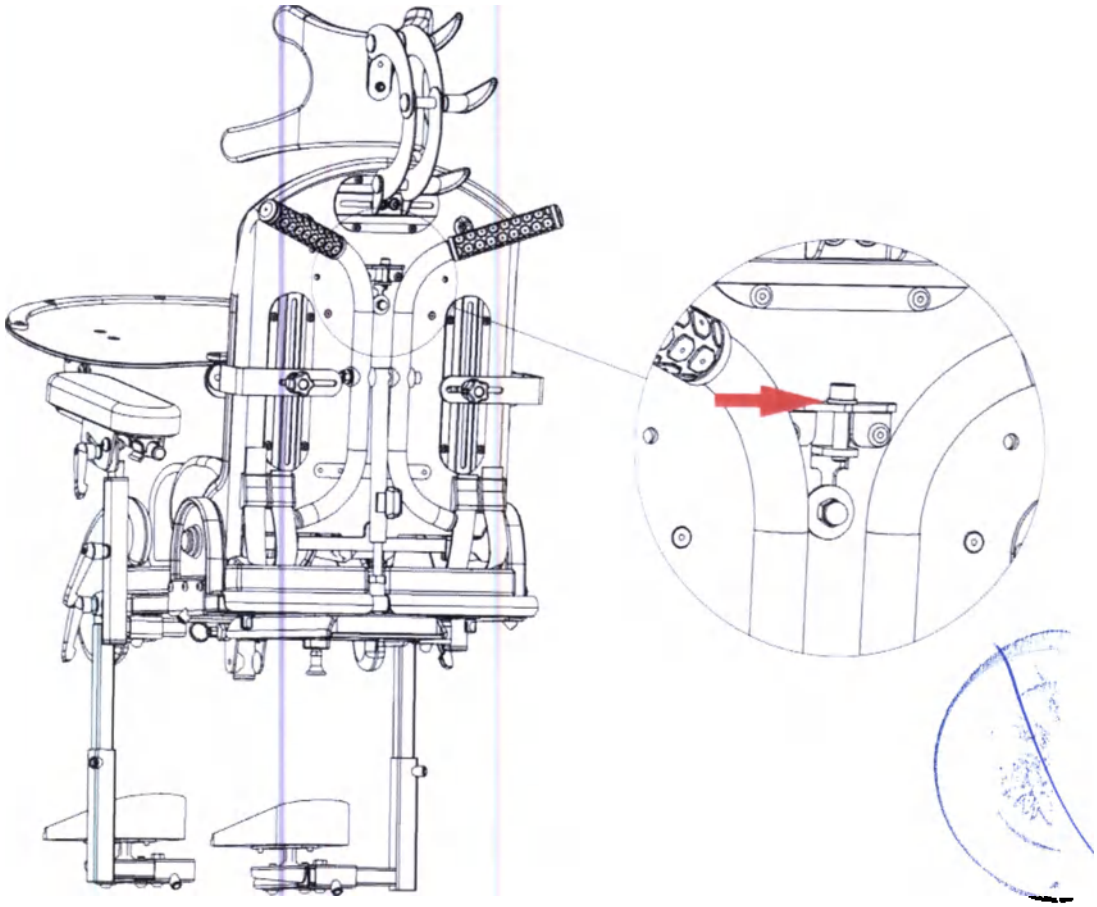

Рис. 44

Для регулировки поясничной опоры используется винт на задней части спинки, обозначенный красной стрелкой на *Рис. 44*. Затягивая винт, мы меняем форму профиля спинки - от совершенно плоской, как на *Рис. 45 (A)*, до изогнутого в соответствии с анатомическими искривлениями позвоночника, как на *Рис. 45 (B)*.

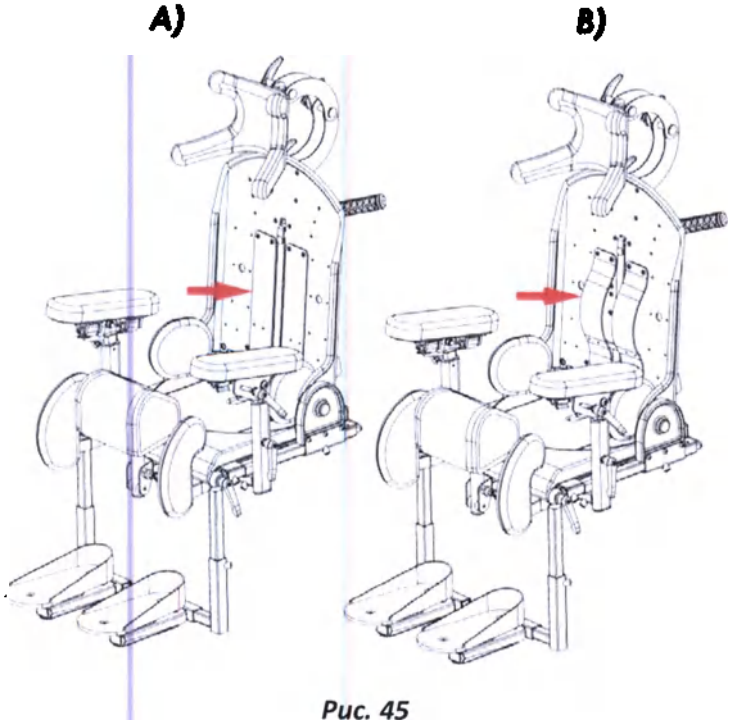

Рис. 45

ВНИМАНИЕ! РЕГУЛИРОВКА ПОЯСНИЧНОЙ ОПОРЫ ДОЛЖНА ПРОИЗВОДИТЬСЯ ТОЛЬКО ПО ПРЕДПИСАНИЮ ЛЕЧАЩЕГО ВРАЧА ИЛИ ФИЗИОТЕРАПЕВТА.

7.10 ПЕРЕМЕЩЕНИЕ КОЛЯСКИ LILISIT, РАМЫ С И ВСЕГО УСТРОЙСТВА.

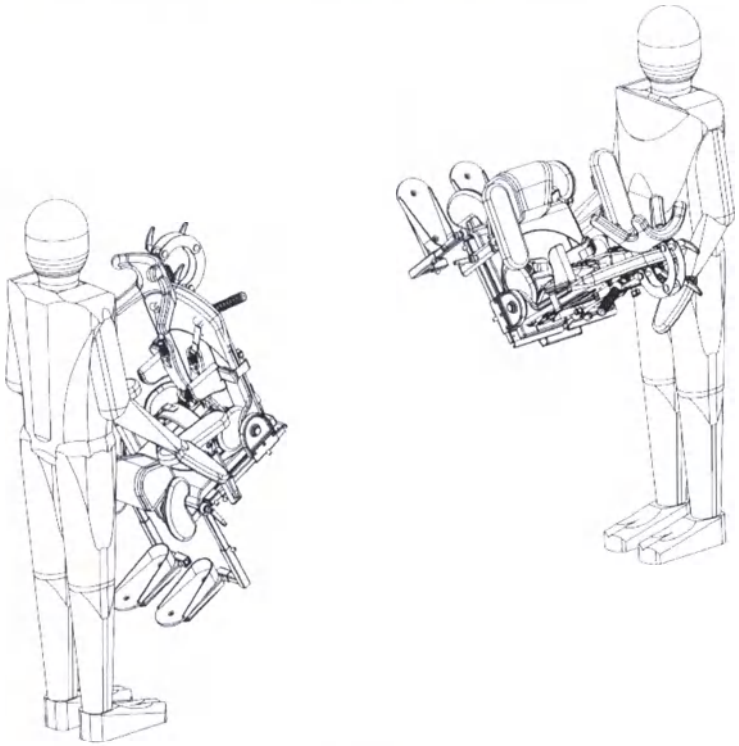

Рис. 46

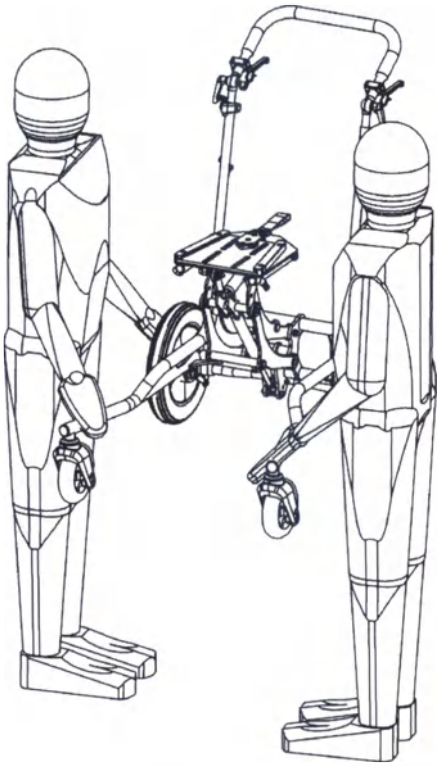

Рис. 47

ООО ЦИРМИ INFO@CIRMI.RU WWW.GOSZDRAVNADZOR.RU

REPERTORIUM A VERTE!
KANCELARIA NOTARIALNA
Piotr Król
90-539 Łódź, ul. Żwirki 19

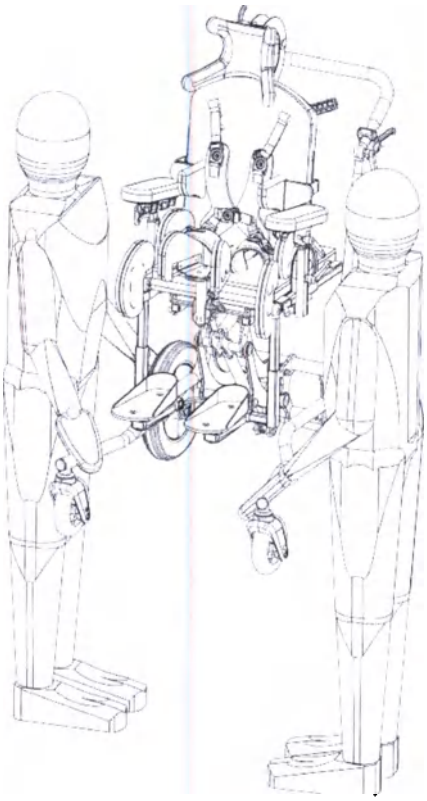

Рис. 48

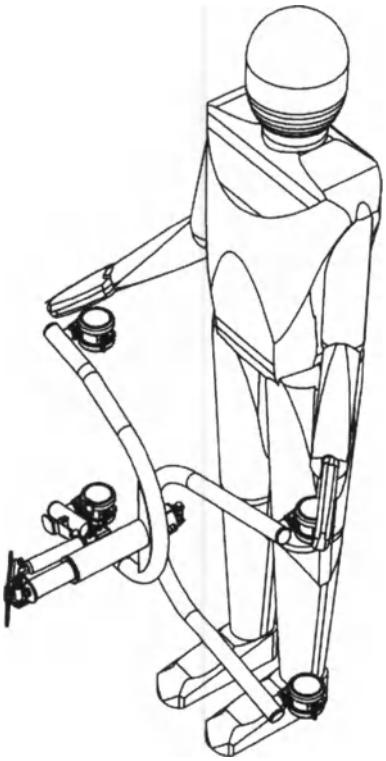

Рис. 49

Кресло можно перемещать, взявшись обеими руками за подлокотники или за спинку и сиденье кресла. Пример правильного перемещения устройства показан на *Рис. 46*.

ООО ЦИРМИ INFO@CIRMI.RU WWW.GOSZDRAVNADZOR.RU

8 ТЕХНИЧЕСКОЕ ОБСЛУЖИВАНИЕ И ТЕКУЩИЙ РЕМОНТ

8.1 Уход

Покрытие кресло-коляски не вызывает раздражение кожи. Кресло-коляска, как любое медицинское изделие, должно содержаться в чистоте и использоваться в соответствии с инструкцией производителя.

- Лакокрасочные покрытия и пылезащитные чехлы из ткани следует чистить влажной тряпкой. Разрешается использовать мягкодействующие моющие средства или чистящие средства на энзимной основе. При необходимости можно чистить с помощью пылесоса или мягкой щетки.
- Разрешается осуществлять чистку поролоновых вставок смоченной водой тряпкой и мягкодействующих моющих средств. Выполнив данные действия, вставки должны быть хорошо просушены при комнатной температуре.
- Наружные поверхности кресел должны быть устойчивы к воздействию 1%-го раствора монохлорамина ХБ по ГОСТ 14193-78 и растворов моющих средств, применяемых при дезинфекции.

ВНИМАНИЕ! ОБИВКА КОЛЯСКИ ДОЛЖНА БЫТЬ ХОРОШО ПРОСУШЕНА ПЕРЕД ПОВТОРНЫМ ИСПОЛЬЗОВАНИЕМ.

- Следует регулярно защищать раму, удалять загрязнения.
- Не используйте химические вещества.
- Не стирать обивку в стиральной машине.
- Следует избегать прямых солнечных лучей и проверять температуру в месте сидения перед помещением ребенка вовнутрь.

Внимание! Не используйте чистящие средства, содержащие растворители или масляные компоненты!

8.2 Обслуживание

При каждом использовании проверяйте кресло-коляски на предмет повреждений. В случае неисправности или деформации срочно обратитесь для проверки в специализированный сервисный центр. Небрежный или ненадлежащий уход и обслуживание ведут к сокращению срока службы.

8.3 Ремонт

Для проведения ремонтных работ обратитесь в специализированный сервисный центр. В целях безопасности для ремонта в качестве замены должны использоваться только оригинальные запчасти.

9 ГАРАНТИЯ

9.1 Гарантия распространяется на производственные дефекты при предоставлении товарных документов и письменной рекламации. Изготовитель не несет ответственности в случае неправильного использования, использования не по назначению, небрежности и нарушений условий хранения. Гарантия не применяется к продуктам, которые были повреждены в результате ненадлежащего или неправильного использования, или если был выполнен ремонт, или внесены какие-либо изменения в продукт любым лицом кроме Производителя и сервисного центра.

Адрес для обращения на территории РФ:
Общество с ограниченной ответственностью «Завод специального оборудования»
(ООО «ЗСО») РФ, 600001, г. Владимир, ул. Дворянская, д. 27а, корпус 2, пом. 24
Конт.тел. (4922) 52-58-58
LIW Care Technology z o. o. (производитель) предоставляет два года гарантии на оборудование с даты покупки.

ООО ЦИРМИ INFO@CIRMI.RU WWW.GOSZDRAVNADZOR.RU

REPERTORIUM A VERTE!
KANCELARIA NOTARIALNA
Piotr Król
90-539 Łódź, ul. Żwirki 19

Устройство, отправляемое на сервисное обслуживание, должно пройти чистку обивки или если невозможно постирать, обивку необходимо снять. В случае доставки грязного устройства в сервис, производитель в праве отказать производить ремонт.

Данная гарантия не распространяется на:

- Утилизированные части или поврежденные детали из-за ненадлежащего использования (в частности, но не исключительно из-за выданных неверных инструкций или при неблагоприятных условиях) или неверного хранения,
- Повреждение в следствии изменений или дополнений к устройству, выполненных пользователем или третьей стороной,
- Повреждение в следствии ненадлежащей чистки или ухода за изделием, выполненных пользователем или третьей стороной,
- Повреждение в следствии обычного износа или старения изделия,
- Повреждение в следствии халатного отношения пользователя (в частности, но не исключительно в уходе и чистке изделия),
- Повреждение, вызванное форс-мажорными обстоятельствами,
- Повреждение, вызванное внешними событиями (загрязнение окружающей среды, ущерб технический).

9.2 Гарантийный ремонт или замена будут произведены в течение 30 дней с момента доставки изделия пользователем в LIW Care Technology z o. o.

9.3 После гарантийного ремонта изделие будет доставлено за счет компании LIW Care Technology z o. o. на адрес доставки. В случае если правильно адресованный пакет пользователь не заберет, он будет обязан покрыть все расходы, связанные с транспортированием и хранением изделий.

9.4 Средний срок службы до списания кресел-колясок не менее 5 лет.

9.5 За предельное состояние принимают состояние кресло-коляски, при котором восстановление его работоспособности невозможно либо экономически нецелесообразно (стоимость годового ремонта превышает половину стоимости нового кресла-коляски).

10 ТРАНСПОРТНАЯ И ПОТРЕБИТЕЛЬСКАЯ УПАКОВКА И МАРКИРОВКА

Модель:	LiliSIT
SN	LSA - 10000
	70 кг
Размер:	S
Тип шасси:	A
Принадлежности:	.....
Дата изготовления:	2017

РУ ...от ...

ООО «ЛИВ КЭР Технолоджи» Польша, Лодзь, 94-406, ул. Голфова, 7

11 ЗНАЧЕНИЕ СИМВОЛОВ

Наименование производителя и дата производства

ООО ЦИРМИ INFO@CIRMI.RU WWW.GOSZDRAVNADZOR.RU

SN Серийный номер

Допустимый вес пациента

Примечание! Следуйте инструкции

Избегать контакта с водой

Направление для разблокировки

Направление движения

Знак соответствия Директиве об изделиях медицинского назначения 93/42 EEC Приложение VII

12 УСЛОВИЯ ТРАНСПОРТИРОВКИ, УСЛОВИЯ ХРАНЕНИЯ.

8.1 Кресла должны быть исправными после воздействия на них в упаковке для транспортирования следующих климатических и механических нагрузок:

а) температуры окружающего воздуха от - 50°С до +50°С;

б) относительной влажности воздуха 100 % при температуре +25°С;

в) вибрационной нагрузки амплитудой перемещения 0,35 мм в диапазоне частот от 10 до 55 Гц.

г) ударной нагрузки с пиковым ударным ускорением 10g при длительности действия ударного ускорения 16 м/с.

8.2 Условия транспортирования кресел должны соответствовать условиям 5 по ГОСТ 15150.

8.3 Условия хранения кресел должны соответствовать группе 2 ГОСТ 15150.

13 УСЛОВИЯ ПРИМЕНЕНИЯ И ЭКСПЛУАТАЦИИ.

13.1 Изделия можно эксплуатировать от - 45 до +40 °С при относительной влажности воздуха до 98%. Допускается эксплуатировать в неблагоприятных условиях, таких как дождь, снег.

13.2 Кресло-коляски должны сохранять работоспособность при резком изменении значений температуры внешней среды в диапазоне от +20°С до -45°С в течении 15 минут.

14 УТИЛИЗАЦИЯ

По истечению срока службы или списанию по причине выхода из строя изделие подлежит утилизации. Средства технические для реабилитации инвалидов относятся к классу риска отходов А и должны быть утилизированы согласно «Санитарно-эпидемиологическим требованиям к обращению с медицинскими отходами» 2.1.7.2790-10. Утилизация допускается совместно с бытовыми отходами.

15 ПЕРЕЧЕНЬ СТАНДАРТОВ

ГОСТ Р 51083-2015 Кресла-коляски Общие технические условия.

ООО ЦИРМИ INFO@CIRMI.RU WWW.GOSZDRAVNADZOR.RU

REPERTORIUM A VERTE!
KANCELARIA NOTARIALNA
Piotr Król
90-539 Łódź ul. Żwirki 19

ISO 10993-5:2009 Биологическая оценка медицинских изделий. Часть 5. Испытания на цитотоксичность in vitro.
ГОСТ Р 50444-92 Приборы, аппараты и оборудование медицинские. Общие технические условия.
ГОСТ Р 51632-2014 Технические средства реабилитации людей с ограничениями жизнедеятельности. Общие технические требования и методы испытаний.
ГОСТ Р ИСО 7176-8-2015 Кресла-коляски. Часть 8. Требования и методы испытаний на статическую, ударную и усталостную прочность.
ГОСТ Р ИСО 7176-16-2015 Кресла-коляски. Часть 16. Стойкость к возгоранию устройств поддержания положения тела.

16 ОСТАТОЧНЫЕ РИСКИ

В ходе анализа риска проведенного производителем остаточные риски отсутствуют.

ООО ЦИРМИ INFO@CIRMI.RU WWW.GOSZDRAVNADZOR.RU

ПАСПОРТ

Изготовитель: ООО «ЛИВ КЭР Технолоджи»

Адрес: Польша, Лодзь, 94-406, ул. Голфова, 7 (LIW CARE Technology Sp. z o.o. ul. Golfowa 7, 94-406 Łódź, Polska.

Модель: LiliSIT Размер «S»

Максимальная масса пользователя, кг: 70

Ссылка на стандарт	Наименование характеристики	min	max	Ссылка на стандарт	Наименование характеристики	min	max
	Полная длина с подножкой, мм	860			Угол наклона сиденья, ...°	-5	30
	Полная ширина, мм	550			Эффективная глубина сиденья, мм	150	260
	Длина сложенного кресла-коляски, мм	-			Эффективная ширина сиденья, мм	140	280
	Ширина сложенного кресла-коляски, мм	-			Высота сиденья, мм	450	570
	Высота сложенного кресла-коляски, мм	-			Угол наклона спинки, ...°	-5	25
	Общая масса, кг	33			Высота спинки, мм	400	
	Масса самой тяжелой части, кг	25			Длина подножки, мм	250	321
	Высота подлокотника, мм	150	220		Угол наклона подножки, ...°	0	90
	Горизонтальное положение оси, мм	-			Расстояние от подлокотника до спинки, мм	258	263
	Высота препятствия, мм	70			Минимальный радиус разворота, мм	1040	

ООО ЦИРМИ INFO@CIRMI.RU WWW.GOSZDRAVNADZOR.RU

REPERTORIUM A VERTE!
KANCELARIA NOTARIALNA
Piotr Król
90-539 Łódź, ul. Żwirki 19

STRONA NIEZADRUKOWANA

ООО ЦИРМИ INFO@CIRMI.RU WWW.GOSZDRAVNADZOR.RU

ИНСТРУКЦИЯ ПО ЭКСПЛУАТАЦИИ

КРЕСЛО-КОЛЯСКИ ИНВАЛИДНОЙ С ПРИНАДЛЕЖНОСТЯМИ

КРЕСЛО-КОЛЯСКА ИНВАЛИДНОЕ MAYORSIT

Версия 1 от 17.12.2018

ООО ЦИРМИ INFO@CIRMI.RU WWW.GOSZDRAVNADZOR.RU

REPERTORIUM A VERTE!
KANCELARIA NOTARIALNA
Piotr Król
90-539 Łódź, ul. Żwirki 19

ВНИМАНИЕ! ПРОИЗВОДИТЕЛЬ НЕСЕТ ОТВЕСТВЕННОСТЬ ТОЛЬКО ЗА ОБОРУДОВАНИЕ, КУПЛЕННОЕ У ПРЯМОГО ПРЕДСТАВИТЕЛЯ ЛИВ КЭР ТЕХНОЛОДЖИ ИЛИ В СПЕЦИАЛИЗИРОВАННОМ МЕДИЦИНСКОМ МАГАЗИНЕ, ПРЕДСТАВЛЯЮЩЕМ ЛИВ КЭР ТЕХНОЛОДЖИ В ПОЛЬШЕ.

Наименование организации-производителя:

ООО «ЛИВ КЭР Технолоджи» Польша, Лодзь, 94-406, ул. Голфова, 7 (LIW CARE Technology Sp. z o.o. ul. Golfowa 7, 94-406 Łódź, Polska.
Наименование организации-разработчика:
ООО «ЛИВ КЭР Технолоджи» Польша, Лодзь, 94-406, ул. Голфова, 7 (LIW CARE Technology Sp. z o.o. ul. Golfowa 7, 94-406 Łódź, Polska.
Адрес места производства:
Польша, Лодзь, 94-406, ул. Голфова, 7 (Golfowa 7, 94-406 Łódź, Polska).
Уполномоченный представитель производителя в РФ: Общество с ограниченной ответственностью «Завод специального оборудования» 600001, г. Владимир, ул. Дворянская, д. 27а, корпус 2, пом. 24.

1 ВВЕДЕНИЕ

Благодарим вас за приобретение кресло-коляски инвалидной MayorSIT (далее по тексту коляска или кресло-коляска), стабилизирующего спину и голову, производства компании LIW Care Technology Sp. z o.o. Мы убеждены, что наше инновационное устройство с передовыми анатомическими приспособлениями к телу пользователя улучшит комфорт как работы, так и отдыха в сидячем положении.
Коляска MayorSIT, стабилизирующая спину и голову, разработана компанией LIW Care Technology Sp. z o.o. так, чтобы дать пациентам альтернативу готовым креслам, имеющим ограниченный диапазон соответствия их анатомическим формам, и креслам, выполненным на заказ, идеально имитирующим анатомические кривые тела, но с небольшой возможностью дальнейшей коррекции.
Мы приложили все усилия, чтобы сделать устройство максимально простым в использовании и в то же время предоставить большие возможности для соответствия анатомическим формам, а также для исправления дефектов осанки.

2 ПРЕДУПРЕЖДЕНИЯ И ИНФОРМАЦИЯ О БЕЗОПАСНОСТИ

Для ООО ЛИВ Кэр Технолоджи самым важным является защитить пациентов, которые используют наше оборудование. Для обеспечения безопасности пользователей коляски MayorSIT необходимо следовать рекомендациям:

1. Пожалуйста, прочитайте Инструкцию перед началом использования. В случае возникновения вопросов или сомнений, пожалуйста, свяжитесь с вашим продавцом или производителем. Контакты можно уточнить на нашем сайте: www.liwcare.pl/ru
2. Пожалуйста, удостоверьтесь, что вся информация, советы и предупреждения, содержащиеся в этих главах, вам понятны.
3. Никогда не оставляйте вашего ребенка в коляске без внимания.

ООО ЦИРМИ INFO@CIRMI.RU WWW.GOSZDRAVNADZOR.RU

4. Неправильная эксплуатация коляски может поставить под угрозу здоровье человека, а также может привести к травмам.
5. При использовании коляски также, как при установке и регулировке механизма, необходимо обратить внимание на движущиеся части, которые создают риск захвата тела в отверстиях или между элементами. После каждой регулировки вы должны стабилизировать положение, осторожно затянув болты, и убедиться, что все компоненты правильно установлены и заблокированы.
6. Если ребенок находится в коляске, убедитесь, что он надежно закреплен ремнями.
7. Коляска MayorSIT может использоваться только одним человеком.
8. Запрещается перевозить ребенка в коляске MayorSIT во время использования общественного или личного транспорта, такого как автобус, трамвай, троллейбус, поезд.
9. Запрещается перевозить ребенка в коляске MayorSIT во время вождения автомобиля – сидение коляски не является автомобильным креслом. Ребенок не должен стоять на сидении во время вождения.
10. Запрещается перевозить коляску по лестнице как с ребенком, так и без.

В данной Инструкции для продукции ООО ЛИВ Кэр Технолоджи вы найдете информацию со знаком «**ВНИМАНИЕ!**». Он используется для привлечения особого внимания читателя к тексту. Это выглядит следующим образом:

ВНИМАНИЕ! ЗНАК ИСПОЛЬЗУЕТСЯ, ЧТОБЫ ПРИВЛЕЧЬ ВНИМАНИЕ ЧИТАТЕЛЯ К ТЕКСТУ, КОТОРЫЙ ОБОЗНАЧЕН ДАННЫМ СИМВОЛОМ. НЕПРАВИЛЬНОЕ СЛЕДОВАНИЕ ИНСТРУКЦИИ МОЖЕТ УГРОЖАТЬ ЗДОРОВЬЮ И БЕЗОПАСНОСТИ ПОЛЬЗОВАТЕЛЯ ИЛИ МОЖЕТ ПРИВЕСТИ К ПОВРЕЖДЕНИЮ ИЗДЕЛИЯ.

3 НАЗНАЧЕНИЕ МЕДИЦИНСКОГО ИЗДЕЛИЯ И ПРИНЦИПЫ ДЕЙСТВИЯ

Кресла-коляски предназначены для пациентов с нарушениями осанки и мышечной дисфункцией. Особые условия включают ДЦП, мышечную дистрофию, паралич различных видов, тетраплегию и параплегию. Может использоваться при лечении с целью предотвратить последствия дефектов осанки и связанных с ними нарушений. Кресла-коляски так же используются для перемещения в них пациентов. Изделие позволяет установить позвоночник и таз в правильное (оптимальное) положение. Инновационным отличием данного варианта исполнения является возможность «роста» вместе с пациентом, поскольку имеется регулировка по положению и росту. При возникновении вопросов или сомнений в первую очередь свяжитесь с поставщиком изделия/лечащим врачом.

4 ПОКАЗАНИЯ И ПРОТИВОПОКАЗАНИЯ К ПРИМЕНЕНИЮ

4.1 Показания

Кресло-коляски предназначены для детей, страдающих параличом, триплегией, параплегией, диплегией, гемиплегией или гемипарезом.
Рекомендуется для детей, у которых диагностирован:

- церебральный паралич
- мышечная дистрофия
- паралич

ООО ЦИРМИ INFO@CIRMI.RU WWW.GOSZDRAVNADZOR.RU

REPERTORIUM A VERTE!
KANCELARIA NOTARIALNA
Piotr Król

- спина бифида
- миеломенингоцеле
- повреждение позвоночника
- черепно-мозговая травма
- апоплексия
- прочие заболевания, связанные с парезом, параличом, нарушениями опорно-двигательного аппарата, позволяющими самостоятельное движение.

4.2 Противопоказания

Противопоказания к применению: значительно выраженные нарушения психических функций, приводящие к выраженному снижению или отсутствию критической оценки своего состояния и ситуации в целом; последствия заболеваний, травм и дефектов, приводящие к прогрессированию патологического процесса в положении инвалида сидя. Относительные медицинские противопоказания: наличие эпилептических припадков с нарушением сознания.

5 ТЕХНИЧЕСКИЕ ХАРАКТЕРИСТИКИ

Кресло-коляска MayorSIT представлена в одном размере. Габариты указаны в таблице 1 ниже и на схематичном изображении рисунка 1 и рисунка 1а:

Таблица 1

№	Размер	Обозначение размера	Размер
	Габаритная ДхШхВ в сложенном виде, мм	-	830x655x420
1	Габаритная длина, мм	**BL1**	1090
2	Габаритная высота, мм	**HH**	1280-1510
3	Высота спинки, мм	**BH**	480-680
4	Ширина спинки, мм	**WB**	437
5	Расстояние между подголовником и спинкой, мм	**DH**	0-200
6	Расстояние между подголовником и сиденьем, мм	**HHS**	480-880
7	Глубина сиденья , мм	**SD**	250-500
8	Ширина сиденья, мм	**SW**	120-450
9	Высота сиденья, мм	**SH**	330-560
10	Угол наклона спинки, град.°	**BA**	-5-25
11	Угол наклона сиденья, град.°	**TA**	-10-30
12	ДхШхВ подлокотника, мм	-	262x82x180-230
13	Угол наклона подлокотника, град.°	-	-10-10
14	Расстояние между подлокотниками, мм	**DA**	464
15	Расположение фронтального узла подлокотника, мм	-	350-370
16	Длина опоры стопы, мм	**FL**	250
17	Высота подножек, мм	**FH**	250-300
18	Угол наклона подножек,	**FA**	0-90

ООО ЦИРМИ INFO@CIRMI.RU WWW.GOSZDRAVNADZOR.RU

	град.°		
19	Угол наклона опоры стопы, град.°	**FA1**	30
20	Клиренс опоры стопы, мм	**FC**	480
21	Длина базы, мм	**BL**	830
22	Ширина базы / габаритная ширина, мм	**BW**	655
23	Диаметр колес, мм	**RW**	100
24	Клиренс коляски, мм	**WC**	28
25	Диаметр вращения, мм	-	2150
26	Ширина разворота, мм	-	1300
27	Масса изделия, кг	-	45,2
28	Максимальный вес пользователя, кг	-	110
Примечание: Допустимые отклонения и допуски для размеров: ±5%			

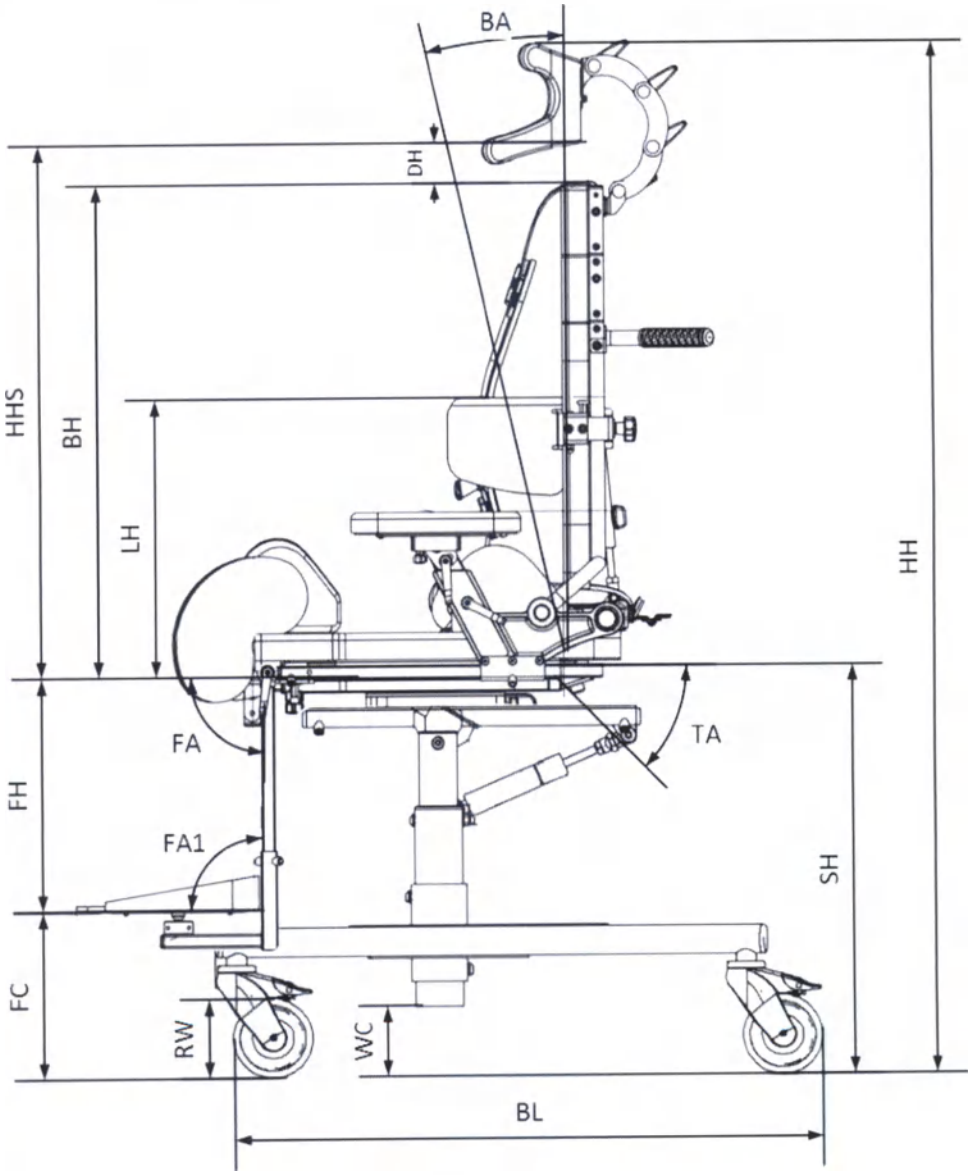

Рис. 1

ООО ЦИРМИ INFO@CIRMI.RU WWW.GOSZDRAVNADZOR.RU

REPERTORIUM A VERTE!
KANCELARIA NOTARIALNA
Piotr Król
90-539 Łódź ul. Żwirki 19

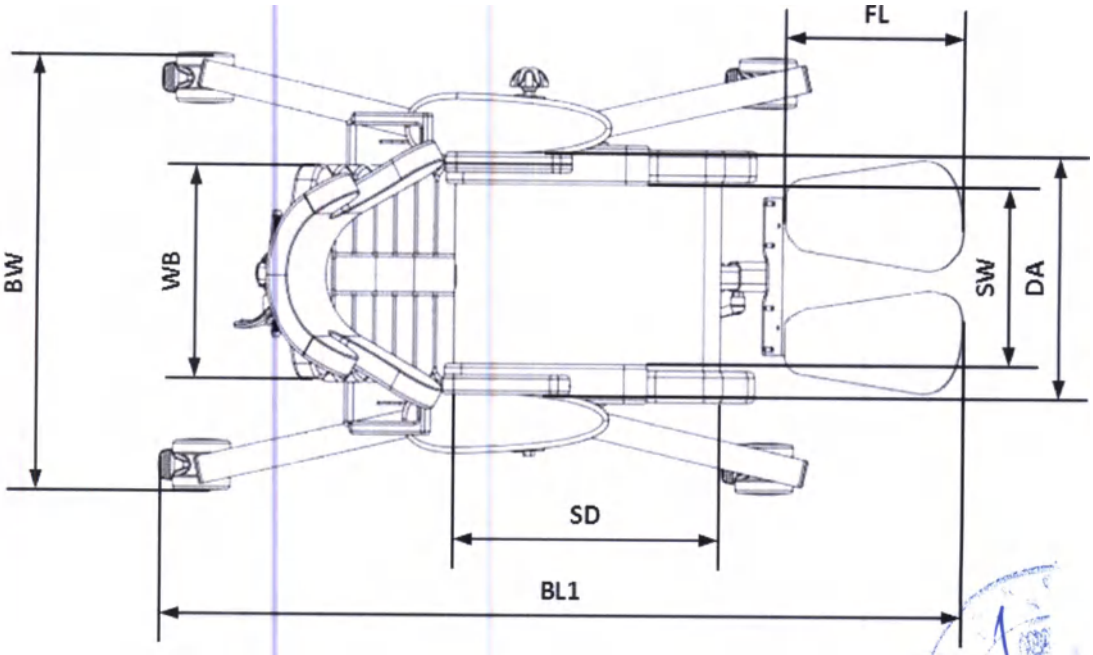

Рис. 1а

Технические характеристики рамы Mayor

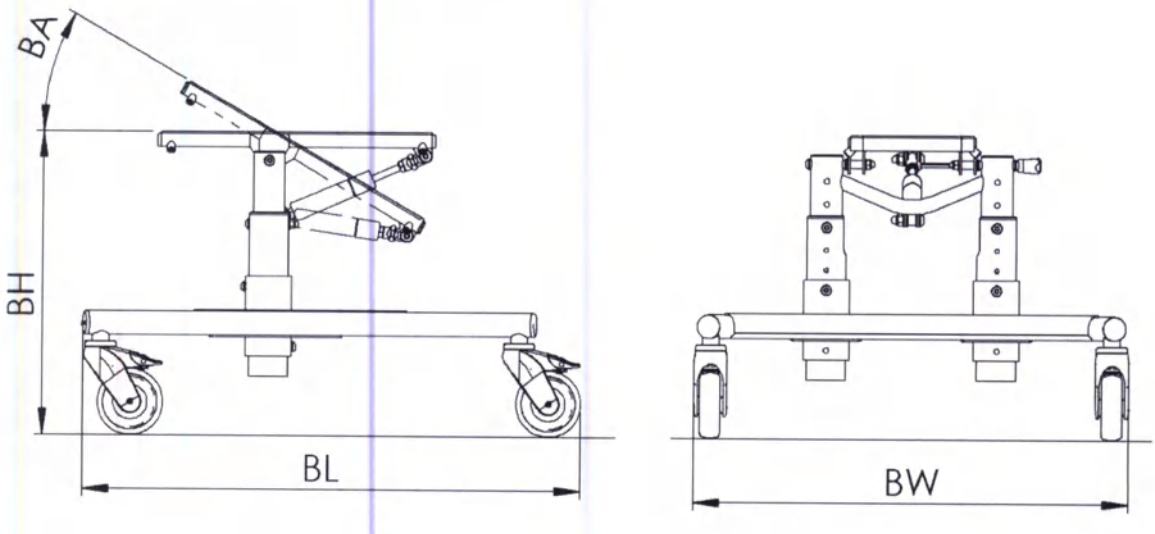

Рис.2

№	Параметр	Обозначение	Размер (см)
1	Длина рамы	BL	77
2	Ширина рамы	BW	67
3	Высота сиденья	BH	33-56
4	Угол наклона платформы сиденья	BA	-10°÷30°
5	Максимальная нагрузка на раму		130 кг
6	Масса рамы		18,7 кг

ООО ЦИРМИ INFO@CIRMI.RU WWW.GOSZDRAVNADZOR.RU

6 БАЗОВАЯ КОМПЛЕКТАЦИЯ КРЕСЛА-КОЛЯСКИ MayorSIT

Рис. 4

1. Подголовник MayorSIT
2. Ремень-жилет Vb
3. Боковые упоры MayorSIT
4. Подлокотник MayorSIT
5. Подножки MayorSIT
6. Спинка
7. Ручка для сопровождающего лица H-fap
8. Сиденье
9. Малые колеса Sw
10. Абдуктор MayorSIT
11. Рама

6.1 По требованию заказчика кресла могут дополнительно комплектоваться ополнительными принадлежностями, приведенные в таблице 2:

Таблица 2

Принадлежности	Характеристики	Масса, кг
Стол H1	Длина: 350 мм; Ширина: 400 мм	1
Подголовник MayorSIT	Ширина: 260 мм; Высота: 150 мм	1
Боковые упоры MayorSIT	Длина: 130 мм; Высота: 100мм	1,3
Ремень-жилет Vb	Ширина: 280 мм; Высота: 280 мм	0,3

ООО ЦИРМИ INFO@CIRMI.RU WWW.GOSZDRAVNADZOR.RU

REPERTORIUM A VERTE!
KANCELARIA NOTARIALNA
Piotr Król

Пятиточечный ремень Fpb	Ширина: 280 мм; Высота: 350 мм	0,2
Подлокотники MayorSIT	Длина x Ширина x Высота: 262x82x180-230 мм	1,8
Абдуктор MatorSIT	Длина x Ширина x Высота: 50x115x200 мм	1,3
Подножки MayorSIT	Длина: 250 мм; Высота: 250-300 мм	2,4
Малые колеса Sw	⌀ 75 мм	0,4

ВНИМАНИЕ! ПРОИЗВОДИТЕЛЬ НЕСЕТ ОТВЕТСТВЕННОСТЬ ТОЛЬКО ЗА ОБОРУДОВАНИЕ, ПРИОБРЕТЕННОЕ У ОФИЦИАЛЬНЫХ ПРЕДСТАВИТЕЛЕЙ КОМПАНИИ LIW CARE TECHNOLOGY, В СПЕЦИАЛИЗИРОВАННЫХ МАГАЗИНАХ, ПРЕДСТАВЛЯЮЩИХ ТЕХНОЛОГИИ LIW НА ТЕРРИТОРИИ ПОЛЬШИ

ВНИМАНИЕ! НЕ ОСТАВЛЯТЬ ПАЦИЕНТА В ОРТОПЕДИЧЕСКОМ КРЕСЛЕ MAYORSIT БЕЗ ПРИСМОТРА.

ВНИМАНИЕ! НЕ ПРЕВЫШАТЬ МАКСИМАЛЬНУЮ НАГРУЗКУ НА ОРТОПЕДИЧЕСКОЕ КРЕСЛО MAYORSIT.

ВНИМАНИЕ! НИКОГДА НЕ ИСПОЛЬЗОАВТЬ ДЕТСКОЕ ОРТОПЕДИЧЕСКОЕ КРЕСЛО MAYORSIT ПРИ НАЛИЧИИ ДЕФЕКТОВ, ПОВРЕЖДЕНИЙ ИЛИ НЕСООТВЕТСТВУЮЩИХ АКСЕССУАРОВ.

ВНИМАНИЕ! ДЛЯ ДЕТСКОГО ОРТОПЕДИЧЕСКОГО КРЕСЛА MAYORSIT НЕОБХОДИМО ИСПОЛЬЗОВАТЬ ТОЛЬКО ПРИНАДЛЕЖНОСТИ ОТ LIW CARE SP. Z O.O.

ВНИМАНИЕ! ПЕРЕД НАЧАЛОМ ЭКСПЛУАТАЦИИ ПРОЧИТАЙТЕ ИНСТРУКЦИЮ ПО ЭКСПЛУАТАЦИИ.

ООО ЦИРМИ INFO@CIRMI.RU WWW.GOSZDRAVNADZOR.RU

7 ДЕТАЛЬНОЕ ОПИСАНИЕ РЕГУЛИРОВКИ КРЕСЛА-КОЛЯСКИ MayorSIT

7.1 Конструкция рамы Mayor

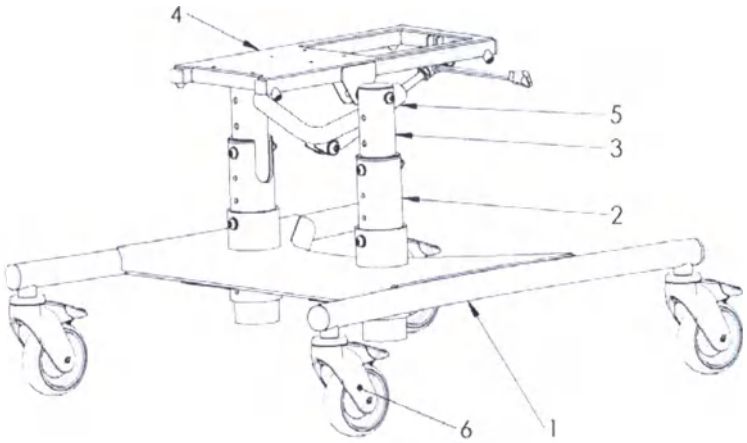

Рис. 5

1. Опорная рама
2. Колонна
3. Стойка платформы сиденья
4. Платформа сиденья
5. Газовая пружина, регулирующая угол наклона платформы сиденья
6. Самоориентирующиеся колеса

Рама для коляски MayorSIT *Рис. 5* состоит из опорной рамы (1), оснащенной колесами (6) с блокировкой. Регулировка высоты платформы сиденья осуществляется путем использования установочных отверстий в колоннах (2) и соответствующих стоек платформы (3) и опорной раме (1). Чтобы отрегулировать угол наклона платформы (4) сиденья, используется газовая пружина (5).

7.2 Регулировка рамы Mayor

ВНИМАНИЕ! ПОСЛЕ КАЖДОГО ДЕЙСТВИЯ ПО РЕГУЛИРОВКЕ УБЕДИТЕСЬ, ЧТО ВСЕ РЕГУЛИРУЮЩИЕ ЭЛЕМЕНТЫ НАДЕЖНО ЗАФИКСИРОВАНЫ.

7.2.1 Блокировка колес рамы

Рама для коляски MayorSIT имеет 4 поворотных колеса. Колеса оснащены тормозами для полной блокировки движения колеса. Для того, чтобы заблокировать колеса, нажмите на рычаг тормоза (1) *Рис.6*, пока не услышите характерный щелчок. Для того, чтобы разблокировать колеса, поднимите рычаг тормоза (1).

ООО ЦИРМИ INFO@CIRMI.RU WWW.GOSZDRAVNADZOR.RU

REPERTORIUM A VERTE!
KANCELARIA NOTARIALNA
Piotr Król

Рис. 6

7.2.2 Регулировка высоты платформы сиденья

ВНИМАНИЕ! РЕГУЛИРОВКА ВЫСОТЫ ПЛАТФОРМЫ СИДЕНЬЯ ДОЛЖНА ПРОИЗВОДИТЬСЯ ПРИ ЗАБЛОКИРОВАННЫХ КОЛЕСАХ И ПО ВОЗМОЖНОСТИ БЕЗ УСТАНОВЛЕННОГО СИДЕНЬЯ. ВО ВРЕМЯ ЛЮБЫХ РЕГУЛИРОВОК ПАЦИЕНТ НЕ ДОЛЖЕН НАХОДИТЬСЯ В КРЕСЛЕ. ТОЛЬКО ТАК МОЖНО ОБЕСПЕЧИТЬ БЕЗОПАСНОСТЬ РЕГУЛИРОВКИ.

ВНИМАНИЕ! ПРИ РЕГУЛИРОВКЕ ВЫСОТЫ ПЛАТФОРМЫ СИДЕНЬЯ, ПОЖАЛУЙСТА, ОБРАТИТЕ СПЕЦИАЛЬНОЕ ВНИМАНИЕ НА ВОЗМОЖНОСТЬ ЗАЩЕМЛЕНИЯ РУК МЕХАНИЧЕСКИМИ ЭЛЕМЕНТАМИ КОЛЯСКИ.

ВНИМАНИЕ! ПОСЛЕ РЕГУЛИРОВКИ ВЫСОТЫ ПЛАТФОРМЫ УБЕДИТЕСЬ, ЧТО ВСЕ ВИНТЫ И ГАЙКИ ЗАТЯНУТЫ *Рис. 7*.

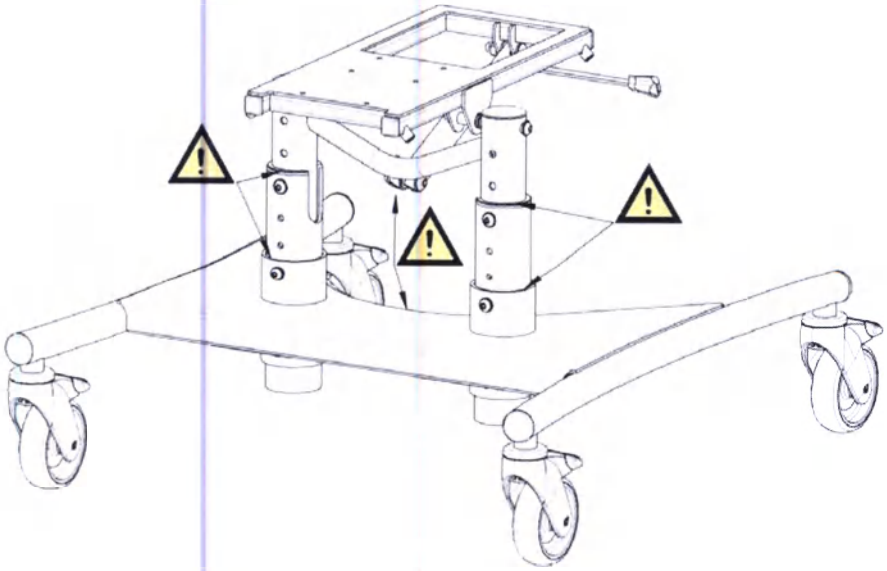

Рис. 7

ООО ЦИРМИ INFO@CIRMI.RU WWW.GOSZDRAVNADZOR.RU

Регулировка высоты платформы сиденья производится в два этапа. Первый диапазон позволяет регулировать высоту в диапазоне 12 см, каждые 3 см. Сначала отвинтите винты (1) вместе с шайбами (2) и (3) из стойки (4) – *Рис. 8* и *Рис. 9*. Далее установите желаемую высоту стойки (4) – *Рис. 10*, чтобы винт мог снова вкручивался через отверстия в основании (5).

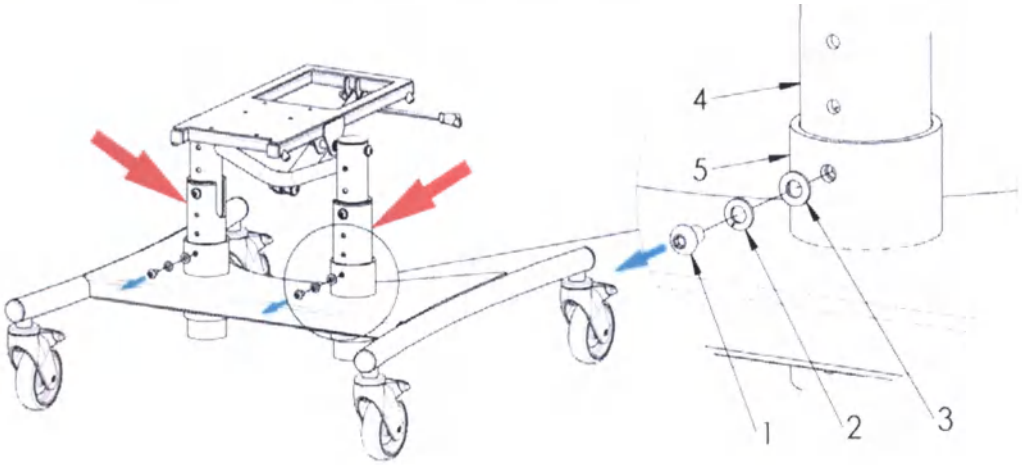

Рис. 8

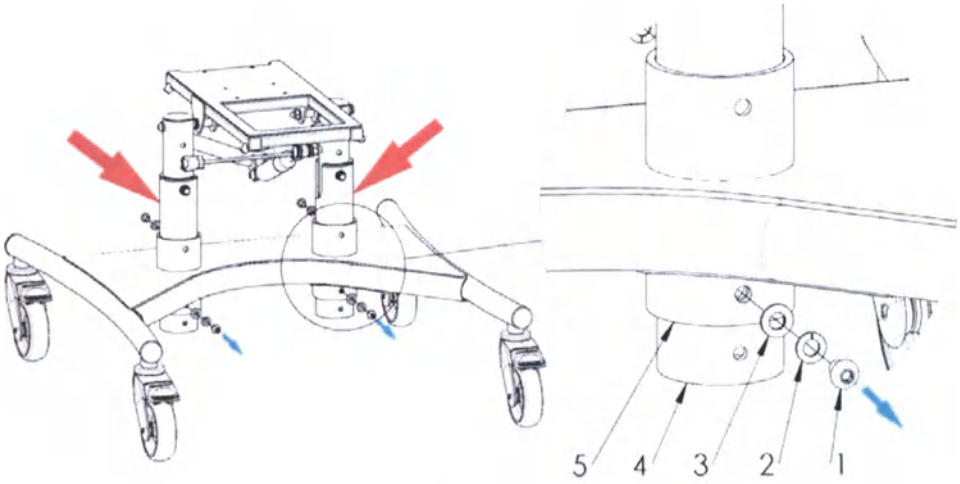

Рис. 9

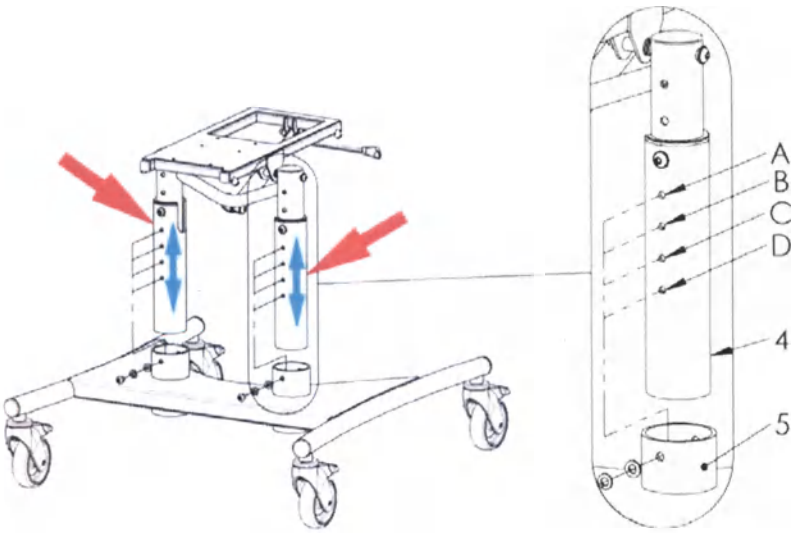

Рис. 10

ООО ЦИРМИ INFO@CIRMI.RU WWW.GOSZDRAVNADZOR.RU

REPERTORIUM A VERTE!
KANCELARIA NOTARIALNA
Piotr Król

Второй диапазон позволяет регулировать высоту в диапазоне 14 см, каждые 3,5 см. Для этого отвинтите болты (1) вместе с шайбами (2) и гайкой (3) в стойках (4) – *Рис. 11*. Затем установите высоту платформы сиденья, правильно установив комбинацию отверстий в стойках платформы (5) вместе с отверстием в стойках (4)), *Рис. 12*.

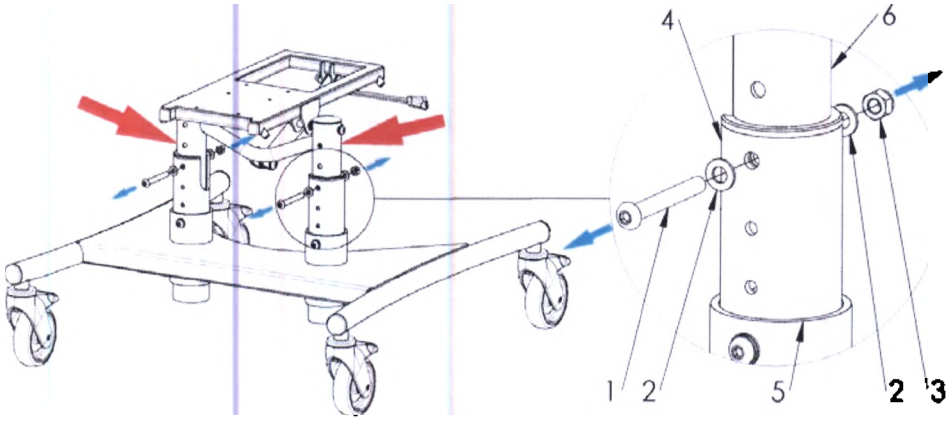

Рис. 11

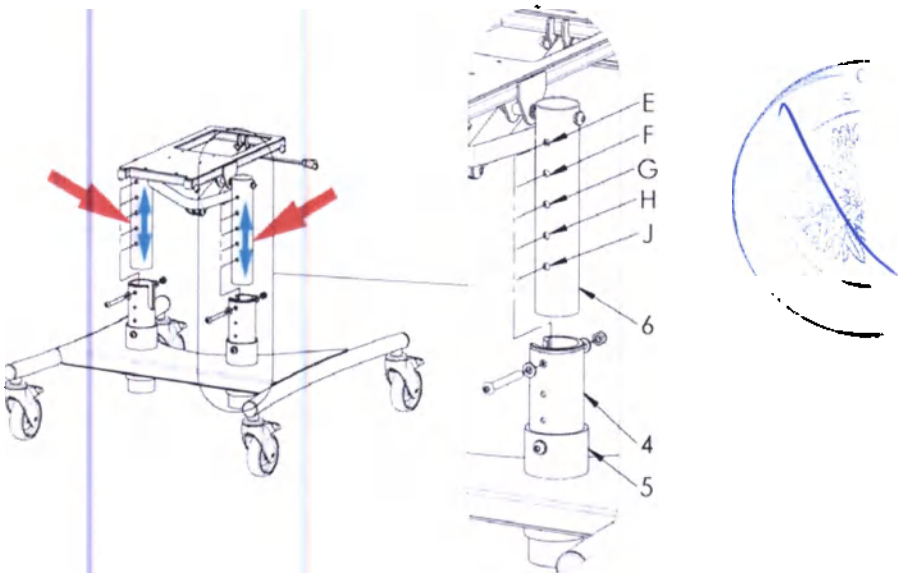

Рис. 12

Высота платформы сиденья относительно пола может быть отрегулирована в зависимости от используемых монтажных отверстий:

[см]	E	F	G	H	J
A	33	36,5	40	43,5	47
B	36	39,5	43	46,5	50
C	39	42,5	46	49,5	53
D	42	45,5	49	52,5	56

ООО ЦИРМИ INFO@CIRMI.RU WWW.GOSZDRAVNADZOR.RU

7.2.3 Регулировка угла наклона платформы сиденья

ВНИМАНИЕ! РЕГУЛИРОВКА УГЛА НАКЛОНА ПЛАТФОРМЫ СИДЕНЬЯ ДОЛЖНА ПРОИЗВОДИТЬСЯ ПРИ ЗАБЛОКИРОВАННЫХ ТОРМОЗАХ. ТОЛЬКО ТАК МОЖНО ОБЕСПЕЧИТЬ БЕЗОПАСНОСТЬ РЕГУЛИРОВКИ.

ВНИМАНИЕ! ВО ВРЕМЯ РЕГУЛИРОВКИ УГЛА НАКЛОНА ПЛАТФОРМЫ СИДЕНЬЯ, СЛЕДУЕТ ОБРАТИТЬ ОСОБОЕ ВНИМАНИЕ НА ВОЗМОЖНОСТЬ ЗАЩЕМЛЕНИЯ РУК МЕХАНИЧЕСКИМИ ЭЛЕМЕНТАМИ КОЛЯСКИ.

ВНИМАНИЕ! ВО ВРЕМЯ РЕГУЛИРОВКИ УГЛА НАКЛОНА ПЛАТФОРМЫ С ПАЦИЕНТОМ В КРЕСЛЕ, НЕОБХОДИМО ОДНОЙ РУКОЙ ВЗЯТЬСЯ ЗА РЫЧАГ, А ДРУГОЙ ЗА РУЧКУ КРЕСЛА. ПРИ ЛЮБЫХ РЕГУЛИРОВКАХ КРЕСЛА НИ В КОЕМ СЛУЧАЕ НЕ СЛЕДУЕТ ДЕРЖАТЬ/КЛАСТЬ РУКИ В ОБЛАСТЬ МЕХАНИЗМА ДВИЖЕНИЯ ПЛАТФОРМЫ, СУЩЕСТВУЕТ ОПАСНОСТЬ ЗАЩЕМЛЕНИЯ ПАЛЬЦЕВ!

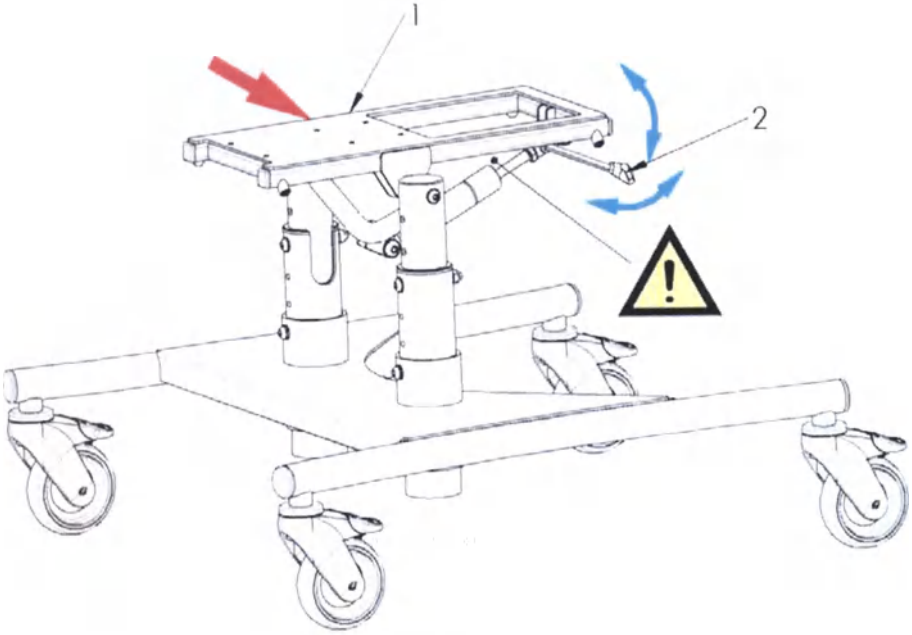

Рис. 13

Регулировка угла наклона платформы (1) *Рис. 13*. Эта регулировка производится путем вытягивания рычага (2) газовой пружины, закрепленной под платформой сиденья. Если на платформе сиденья (1) не установлено сиденье, отрегулируйте угол, нажав на заднюю часть платформы. В случае регулировки с установленным сиденьем, отрегулируем угол наклона, удерживая сиденье одной рукой и потянув за рычаг (2) газовой пружины другой рукой. После достижения желаемого угла отпустите рычаг газовой пружины, который заблокирует угол наклона платформы.

ООО ЦИРМИ INFO@CIRMI.RU WWW.GOSZDRAVNADZOR.RU

REPERTORIUM A VERTE!
KANCELARIA NOTARIALNA
Piotr Król
90-539 Łódź, ul. Żwirki 19

7.3 ПРИНАДЛЕЖНОСТИ

7.3.1 Регулировка подголовника

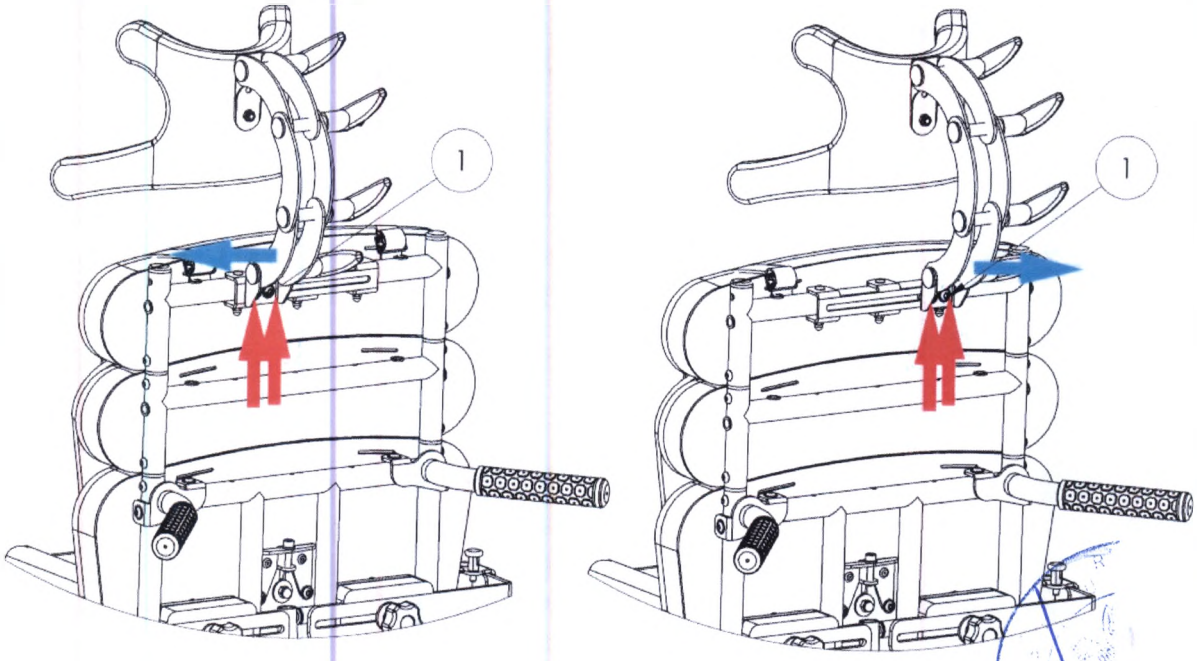

Рис. 14

Чтобы переместить подголовник относительно оси сиденья, ослабьте винты 1 *Рис. 14*, затем переместите подголовник вправо или влево в зависимости от потребностей пользователя. После достижения желаемого положения затяните подголовник винтами 1 с помощью 4-миллиметрового шестигранного ключа.

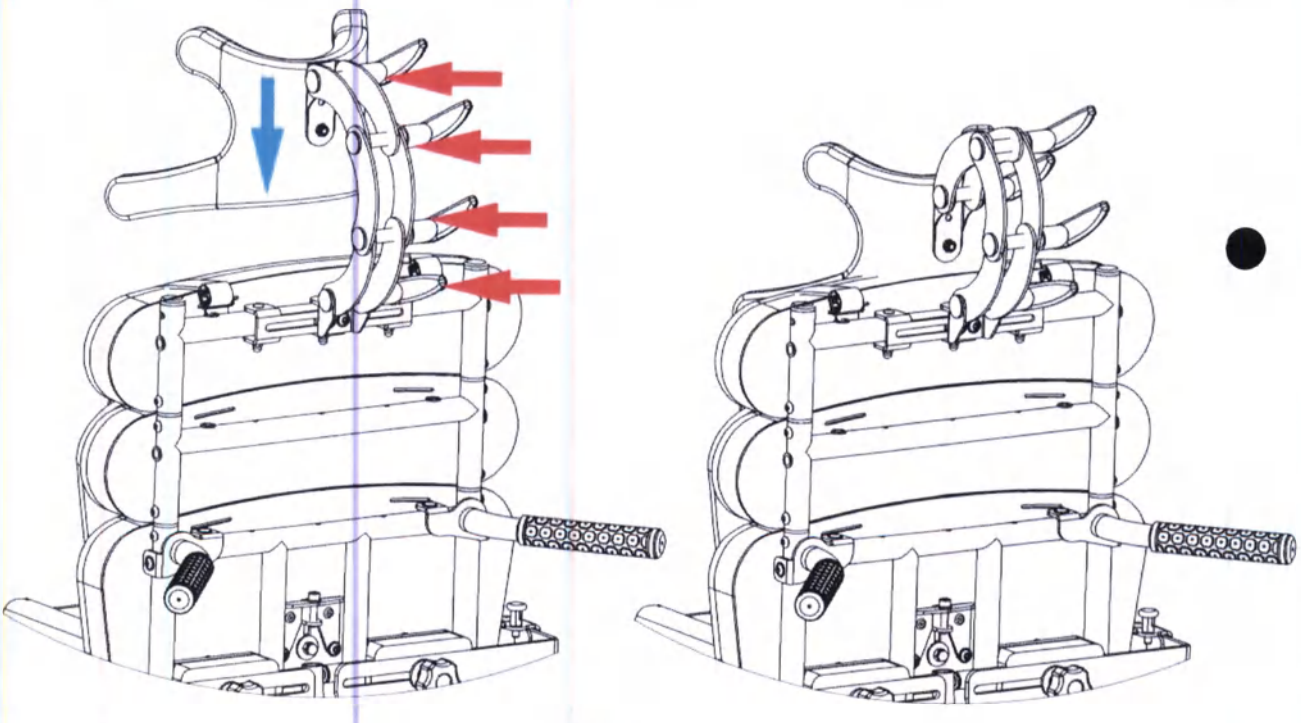

Рис. 15

Подголовник регулируется по высоте. Для этого ослабьте рычаги, отмеченные красной стрелкой *Рис. 15*, установите подголовник на выбранную высоту, а затем затяните рычаги.

ООО ЦИРМИ INFO@CIRMI.RU WWW.GOSZDRAVNADZOR.RU

7.3.2 Регулировка угла наклона спинки

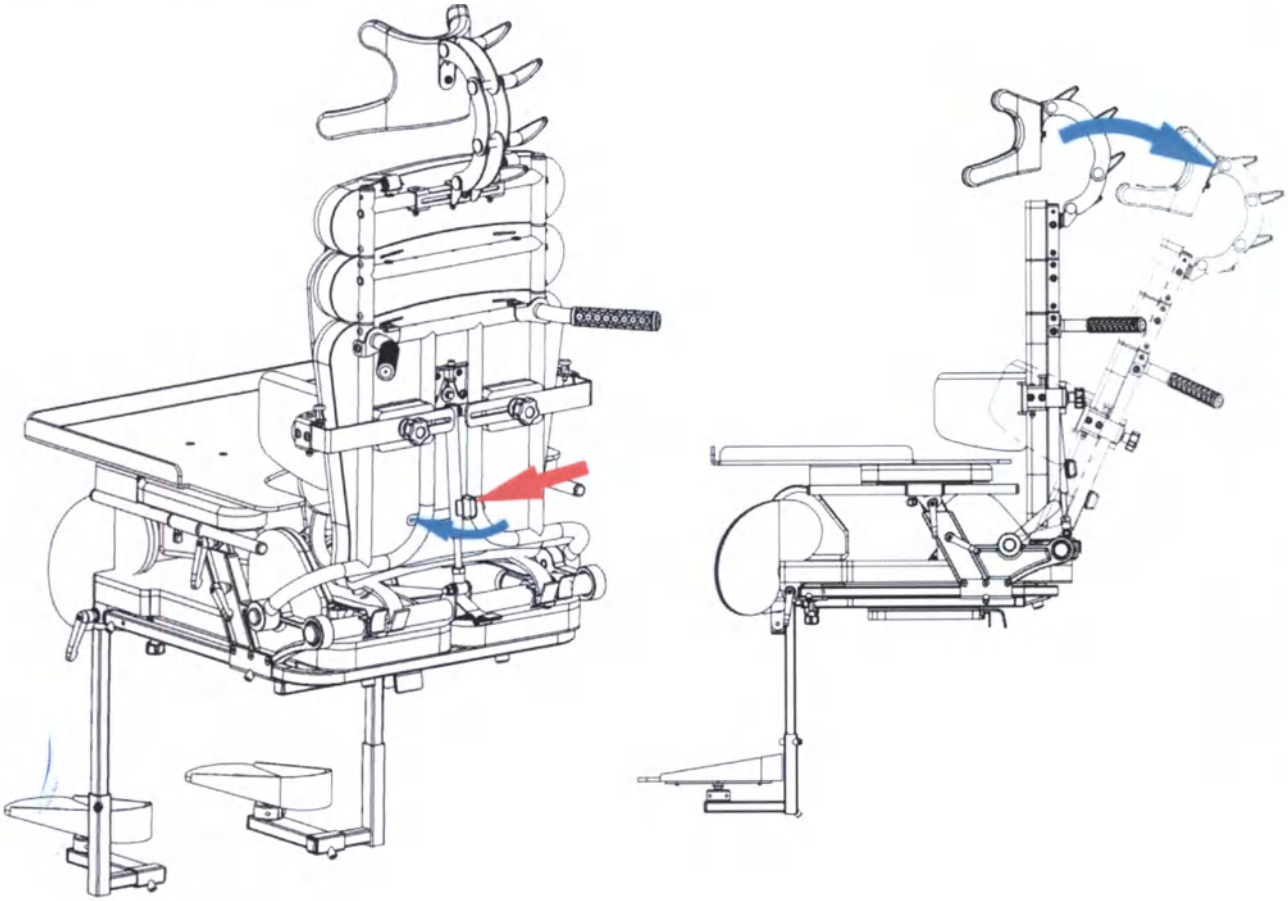

Рис. 16

Спинка регулируется по углу наклона. Угол спинки регулируется путем отпускания рычага, отмеченного красной стрелкой *Рис. 16*, в направлении, показанном на рисунке выше.

ВНИМАНИЕ! БУДЬТЕ ОСТОРОЖНЫ ВО ВРЕМЯ РЕГУЛИРОВКИ УГЛА НАКЛОНА СПИНКИ, ЕСЛИ ПАЦИЕНТ НАХОДИТСЯ В КРЕСЛЕ. ПРИ ПОВОРОТЕ РЫЧАГА РЕГУЛИРОВКИ МОЖЕТ ПРОИЗОЙТИ НЕ КОНТРОЛИРУЕМОЕ ИЗМЕНЕНИЕ УГЛА НАКЛОНА СПИНКИ И ВОЗМОЖНА ОПАСНОСТЬ УДАРА ОПЕРАТОРА.ВО ВРЕМЯ РЕГУЛИРОВКИ СЛЕДУЕТ ПОДДЕРЖИВАТЬ СПИНКУ ОДНОЙ РУКОЙ, ЛУЧШЕ ВСЕГО ЗА РУЧКУ.

ООО ЦИРМИ INFO@CIRMI.RU WWW.GOSZDRAVNADZOR.RU

REPERTORIUM A VERTE!
KANCELARIA NOTARIALNA
Piotr Król
90-539 Łódź, ul. Żwirki 19

7.3.3. Регулировки боковых упоров

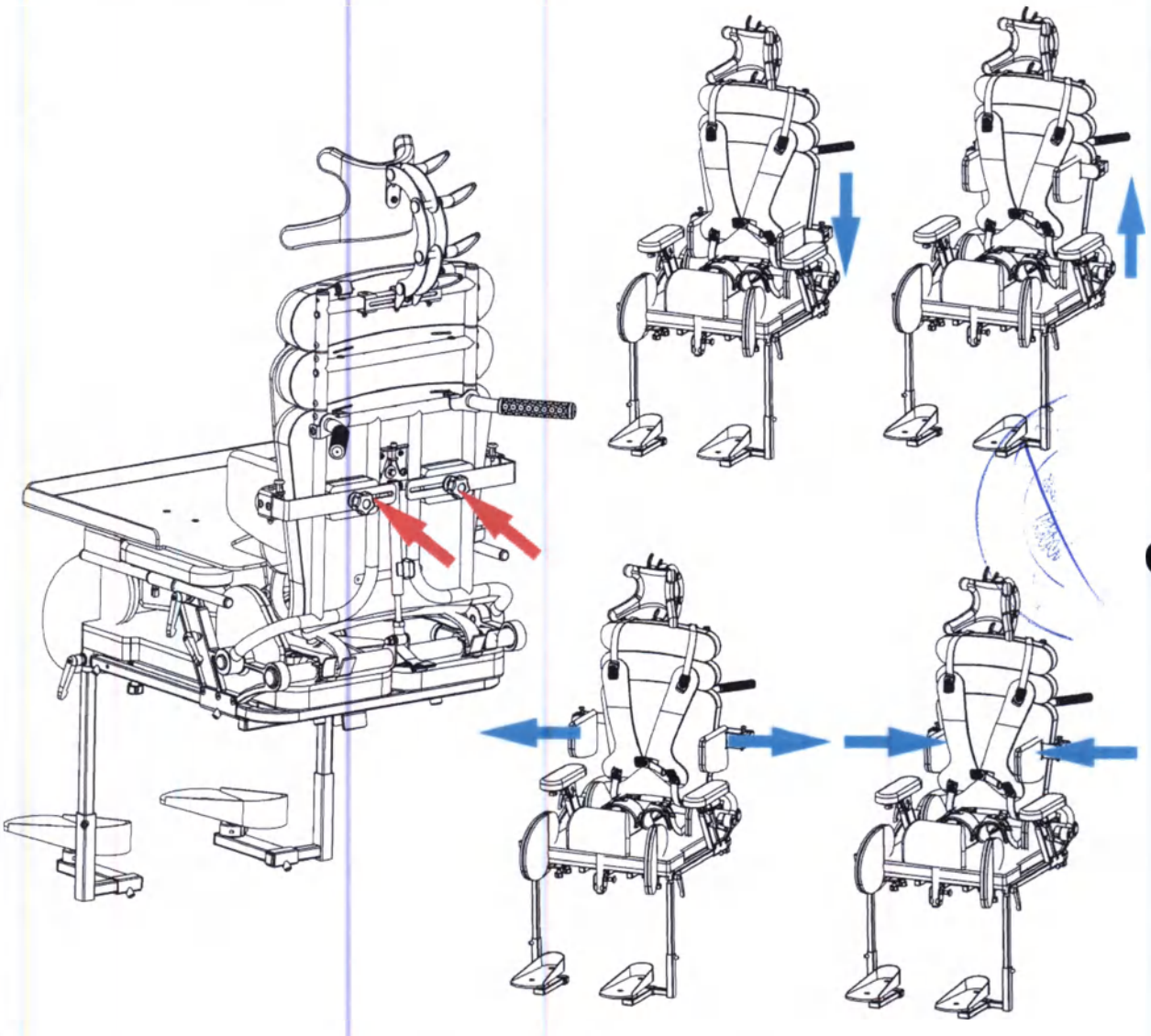

Рис. 17

Боковые упоры можно регулировать как по высоте, так и по ширине. Для регулировки ослабьте рукоятку, отмеченную красной стрелкой *Рис. 17*. Отрегулируйте требуемые высоту и ширину.

ВНИМАНИЕ! РЕГУЛИРОВКА БОКОВЫХ УПОРОВ ДОЛЖНА БЫТЬ ПРОИЗВЕДЕНА ВРАЧОМ ИЛИ ФИЗИОТЕРАПЕВТОМ. НЕПРАВИЛЬНАЯ БОКОВАЯ СТАБИЛИЗАЦИЯ ПАЦИЕНТА МОЖЕТ ПРИВЕСТИ К ПОЯВЛЕНИЮ ИСКРИВЛЕНИЙ ПОЗВОНОЧНИКА.

ООО ЦИРМИ INFO@CIRMI.RU WWW.GOSZDRAVNADZOR.RU

7.3.4 Быстрый поворот боковых упоров

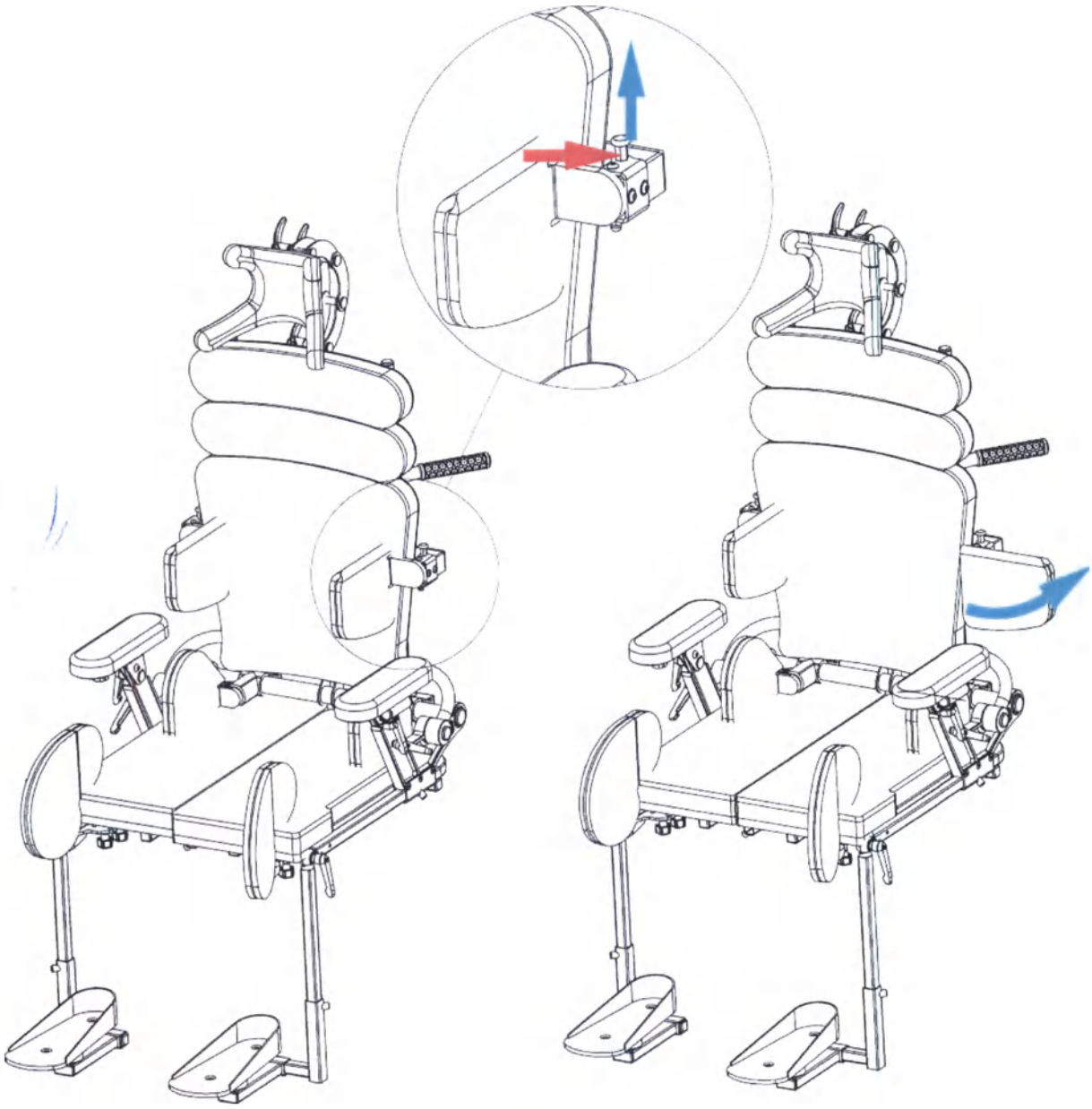

Рис. 18

Для того, чтобы обеспечить удобную посадку в кресле, боковые упоры имеют возможность быть быстро откинутыми. Чтобы откинуть упор, потяните вверх фиксатор, указанный красной стрелкой, затем поверните упор *Рис. 18*.

Чтобы снова закрепить упор, потяните фиксатор, поверните упор в базовое положение, а затем отпустите фиксатор до защелкивания.

ООО ЦИРМИ INFO@CIRMI.RU WWW.GOSZDRAVNADZOR.RU

REPERTORIUM A VERTE!
KANCELARIA NOTARIALNA
Piotr Król
90-539 Łódź, ul. Żwirki 19

7.3.5 Регулировка ширины сиденья

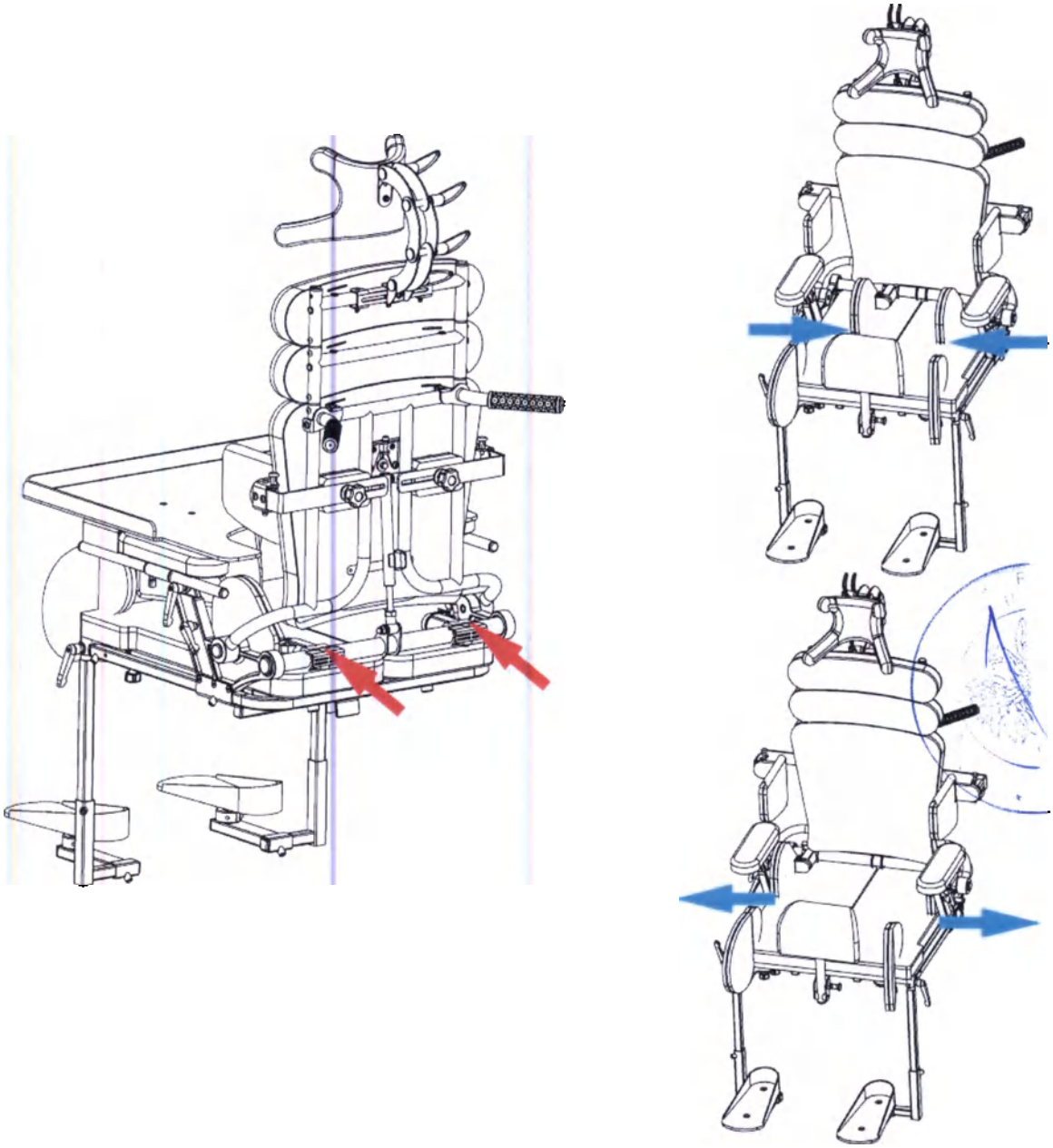

Рис. 19

Ослабьте винты, показанные красными стрелками *Рис. 19*, с помощью шестигранного ключа 5 мм. Установите требуемую ширину сиденья. После регулировки затяните крепежные винты.

ООО ЦИРМИ INFO@CIRMI.RU WWW.GOSZDRAVNADZOR.RU

7.3.6 Регулировка ремня-жилета

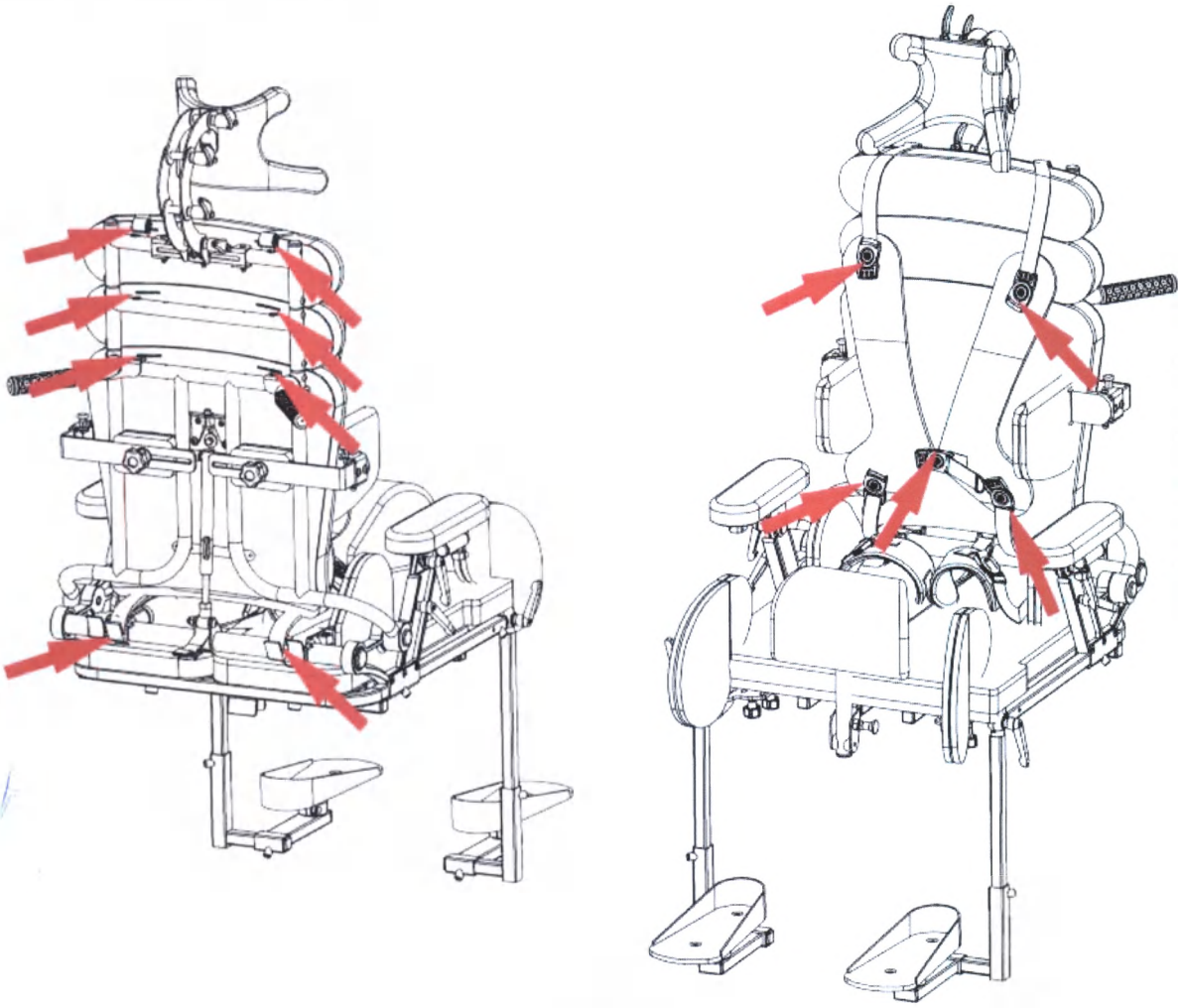

Рис. 20

Ремень-жилет имеет в общей сложности 13 точек для регулировки длины крепежных ремней. Все эти точки отмечены красными стрелками *Рис. 20*.

ООО ЦИРМИ INFO@CIRMI.RU WWW.GOSZDRAVNADZOR.RU

REPERTORIUM A VERTE!
KANCELARIA NOTARIALNA
Piotr Król
90-539 Łódź, ul. Żwirki 19

7.3.7 Регулировка абдукторного ремня

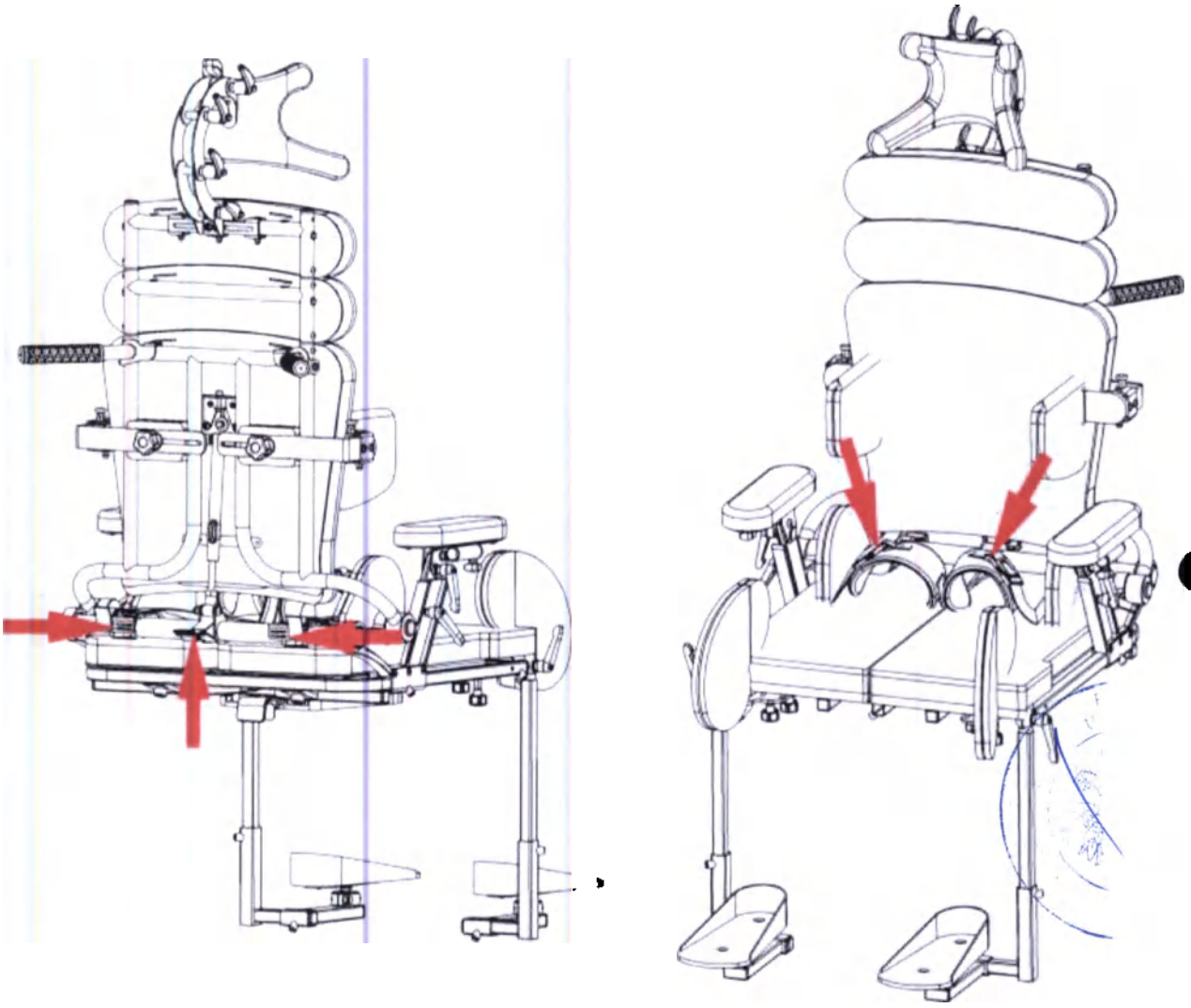

Рис. 21

Абдукторный ремень имеет возможность регулировки длины ремней крепления в 5 точках, обозначенных красными стрелками *Рис. 21*.

7.3.8 Регулировка глубины сиденья

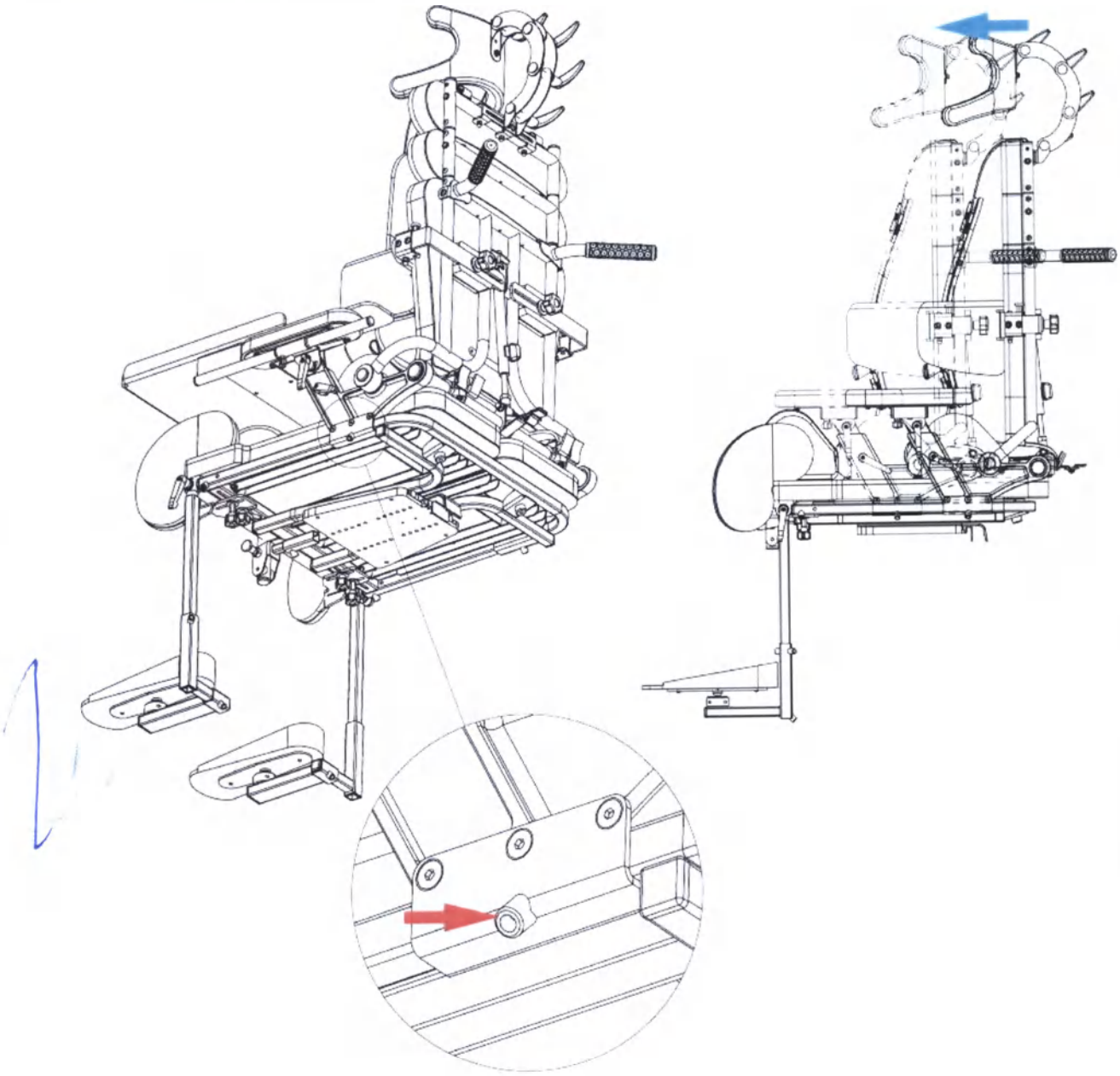

Рис. 22

Для регулировки глубины сиденья ослабьте винты, обозначенные красными стрелками *Рис. 22*. Затем переместите спинку сиденья в требуемое положение. После регулировки затяните винты.

ООО ЦИРМИ INFO@CIRMI.RU WWW.GOSZDRAVNADZOR.RU

REPERTORIUM A VERTE!
KANCELARIA NOTARIALNA
Piotr Król

7.3.9 Регулировка поддержки бёдер

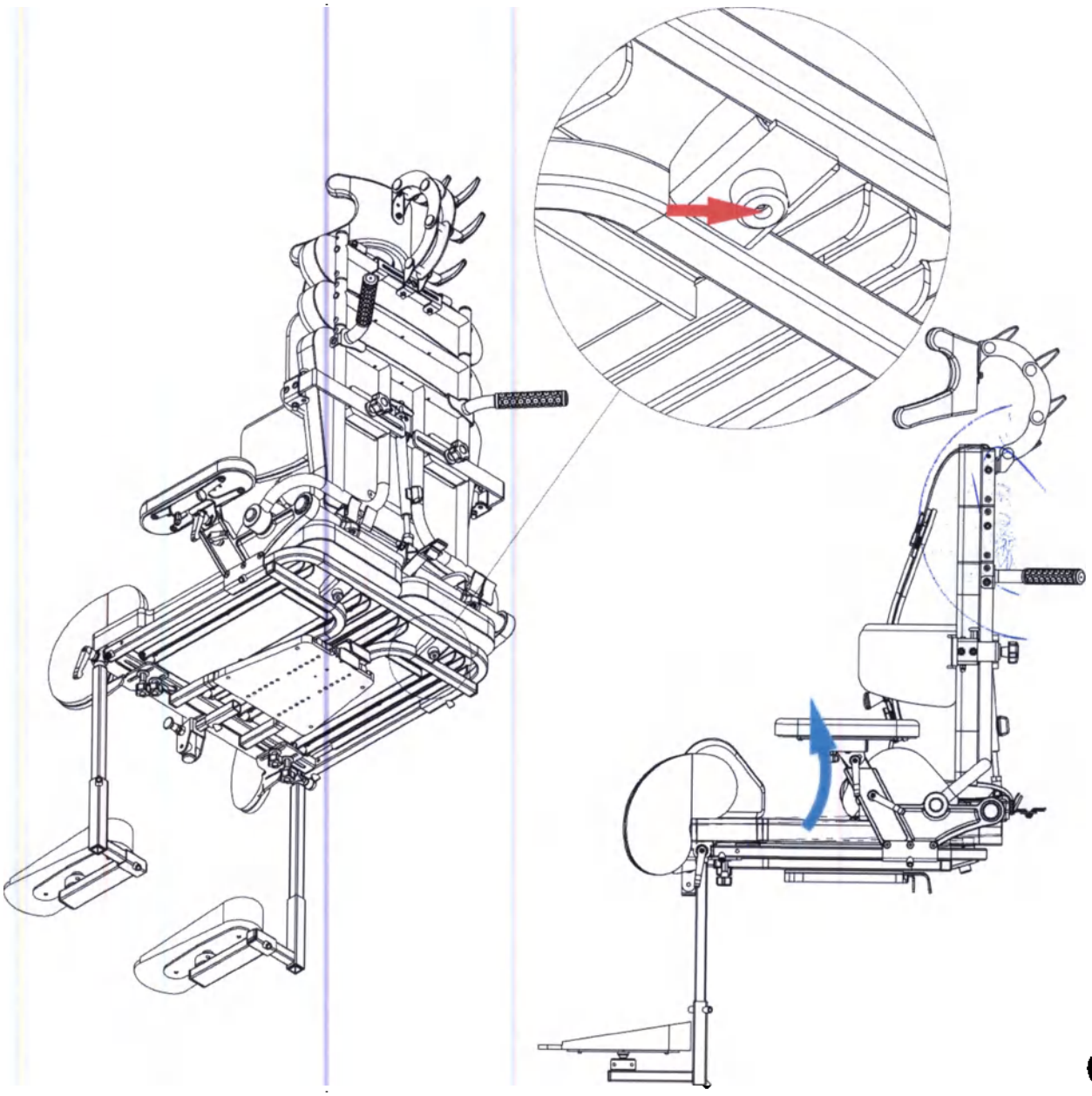

Рис. 23

Чтобы отрегулировать поддержку бёдер, затяните или открутите винт под сиденьем, обозначенным красной стрелкой *Рис.23*.

7.3.10 Регулировка глубины сиденья при несимметричной длине конечностей пациента

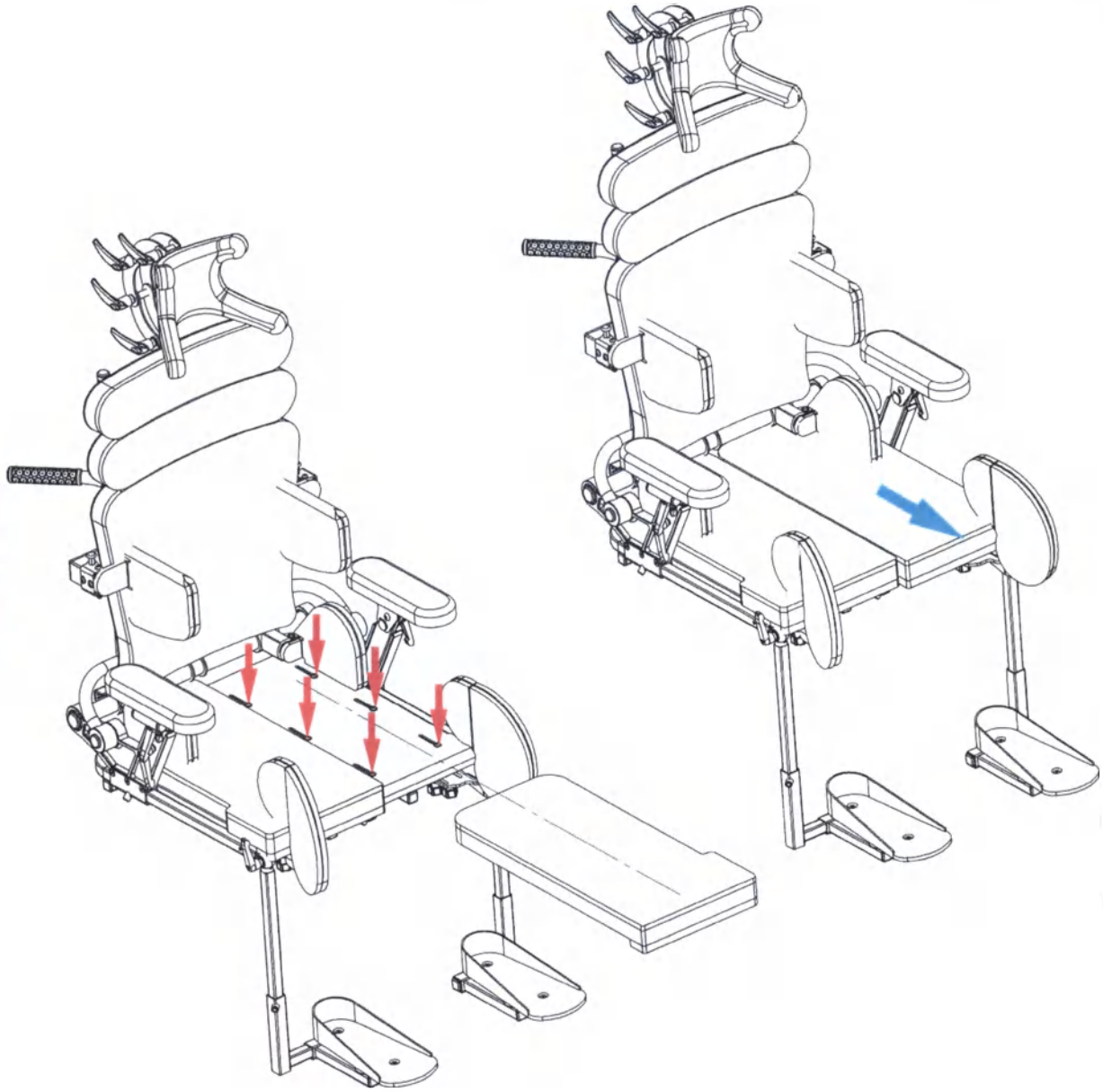

Рис. 24

Чтобы отрегулировать глубину сиденья для пациента с конечностями несимметричной длины, снимите обивку сиденья. После снятия обивки открутите 6 болтов, обозначенных красными стрелками, а затем сдвиньте профиль сиденья вперед *Рис. 24*. После регулировки затяните крепежные болты и установите обивку сиденья.

ООО ЦИРМИ INFO@CIRMI.RU WWW.GOSZDRAVNADZOR.RU

REPERTORIUM A VERTE!
KANCELARIA NOTARIALNA
Piotr Król
90-539 Łódź, ul. Żwirki 19

7.3.11 Регулировка высоты подлокотника

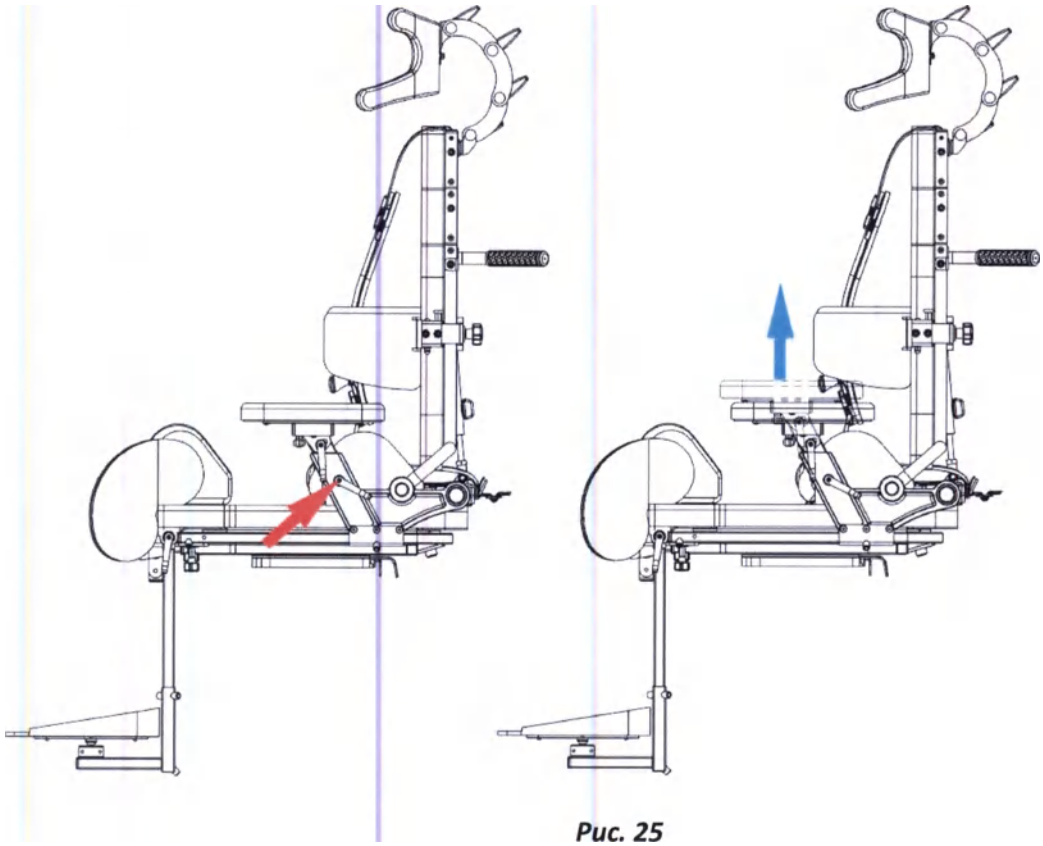

Рис. 25

Ослабьте рукоятку, отмеченную красной стрелкой, затем поднимите подлокотник на нужную высоту *Рис. 25*. После установки затяните рукоятку.

7.3.12 Регулировка угла наклона подлокотника

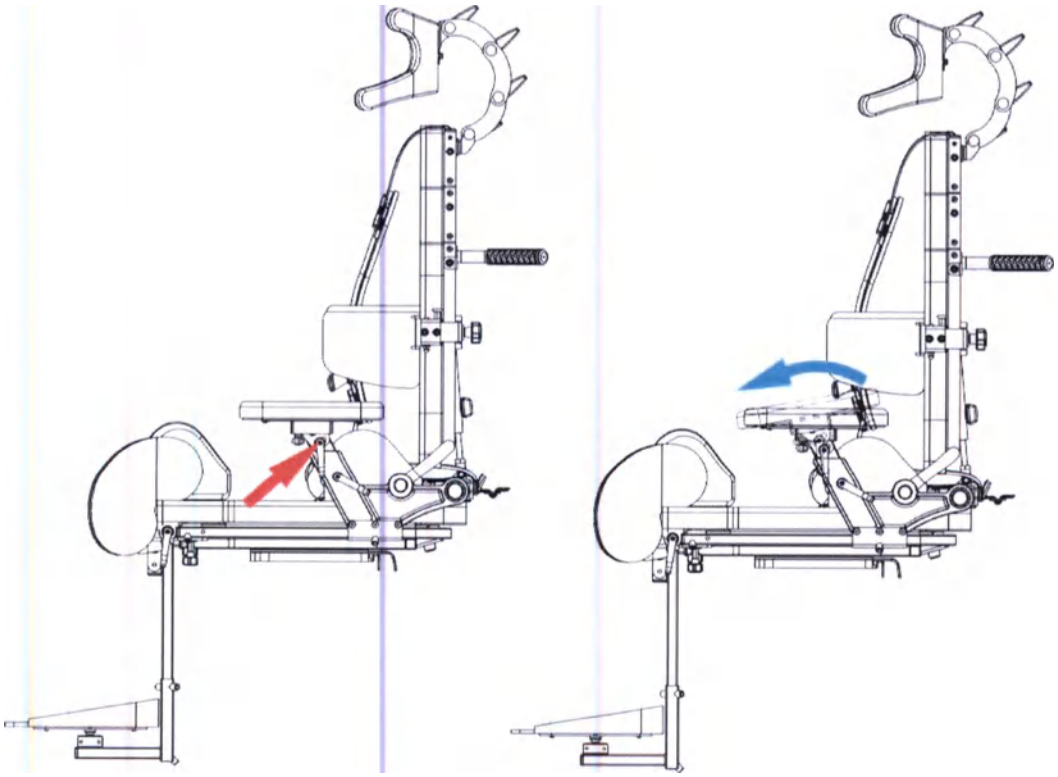

Рис. 26

ООО ЦИРМИ INFO@CIRMI.RU WWW.GOSZDRAVNADZOR.RU

Ослабьте рукоятку, отмеченную красной стрелкой, затем отрегулируйте угол наклона подлокотника *Рис. 26*. После установки затяните рукоятку.

7.3.13 Быстрый наклон абдуктора

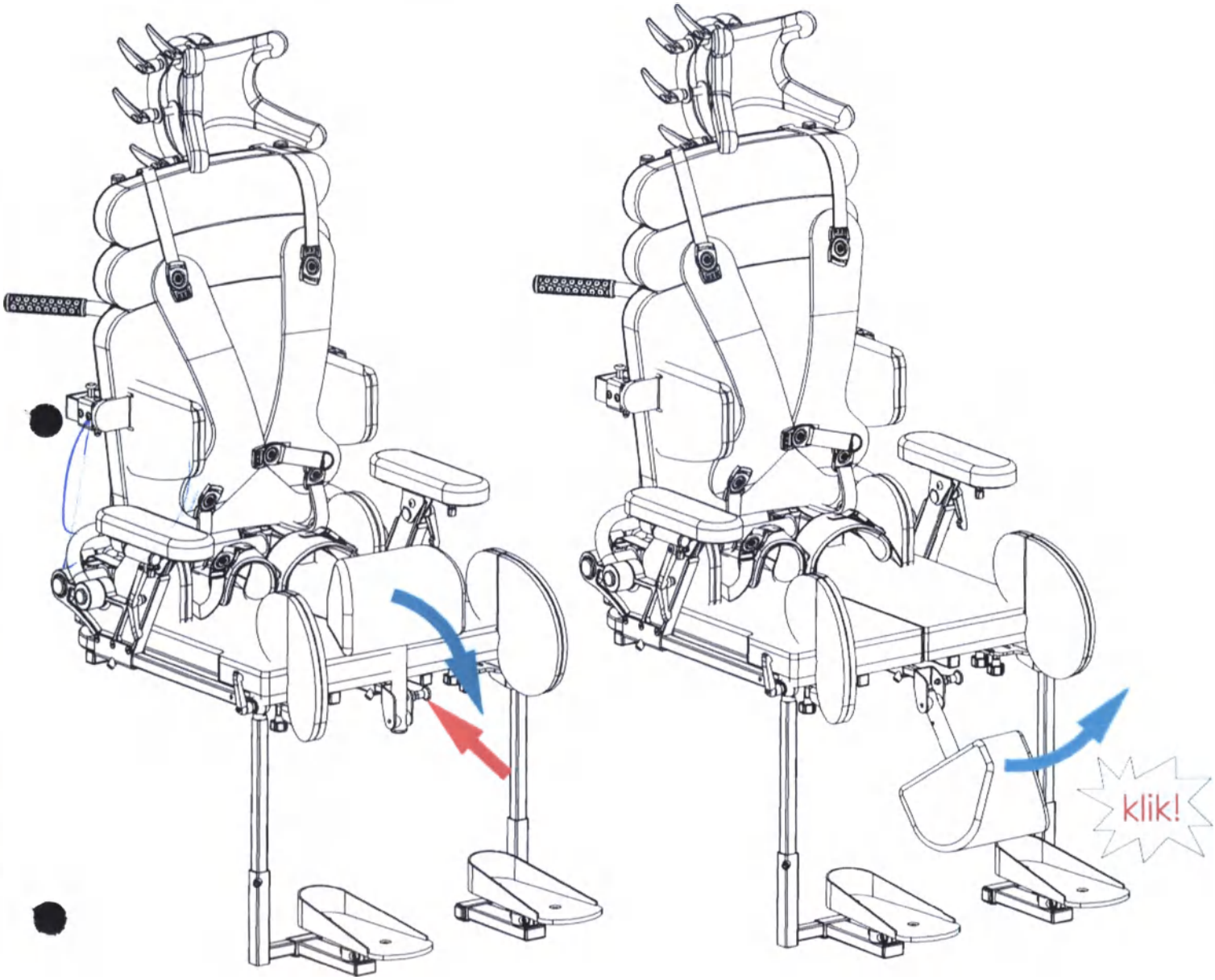

Рис. 27

Абдуктор имеет систему легкого отклонения, позволяющую комфортно посадить пациента. Для откидывания абдуктора потяните ушко шплинта, отмеченного красной стрелкой *Рис. 27*, а затем наклоните абдуктор. Для повторной установки абдуктора верните его в базовое положение до характерного щелчка. Это сигнал правильной фиксации абдуктора.

ООО ЦИРМИ INFO@CIRMI.RU WWW.GOSZDRAVNADZOR.RU

REPERTORIUM A VERTE!
KANCELARIA NOTARIALNA
Piotr Król
90-539 Łódź ul. Żwirki 19

7.3.14 Регулировка абдуктора

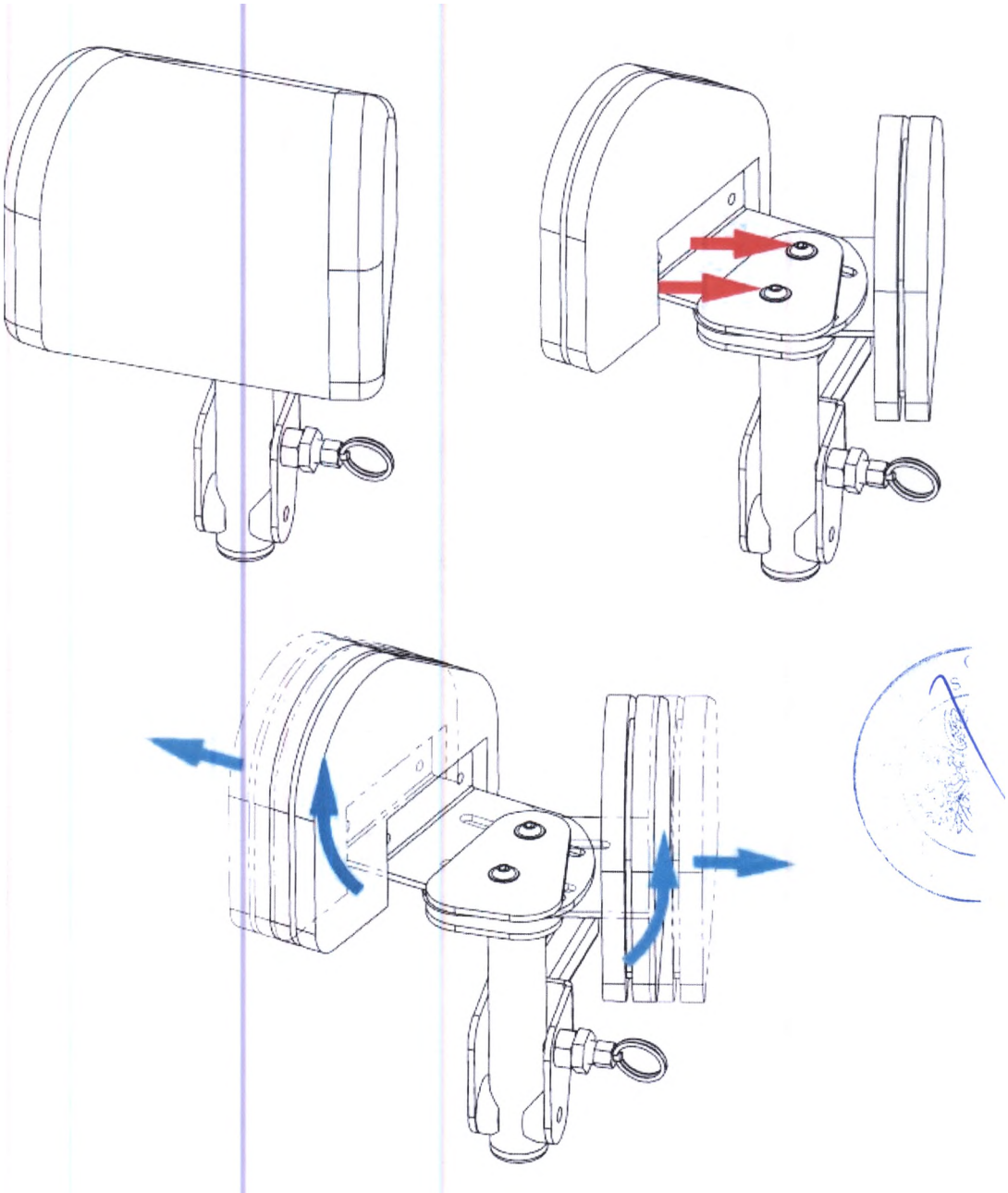

Рис. 28

Абдуктор может регулироваться по ширине и углу прилегания к ногам пациента. Для регулировки снимите обивку абдуктора, ослабьте винт шестигранным ключом 4 мм, отрегулируйте и затяните крепежные болты *Рис. 28*.

7.3.15 Регулировка высоты платформ для стоп

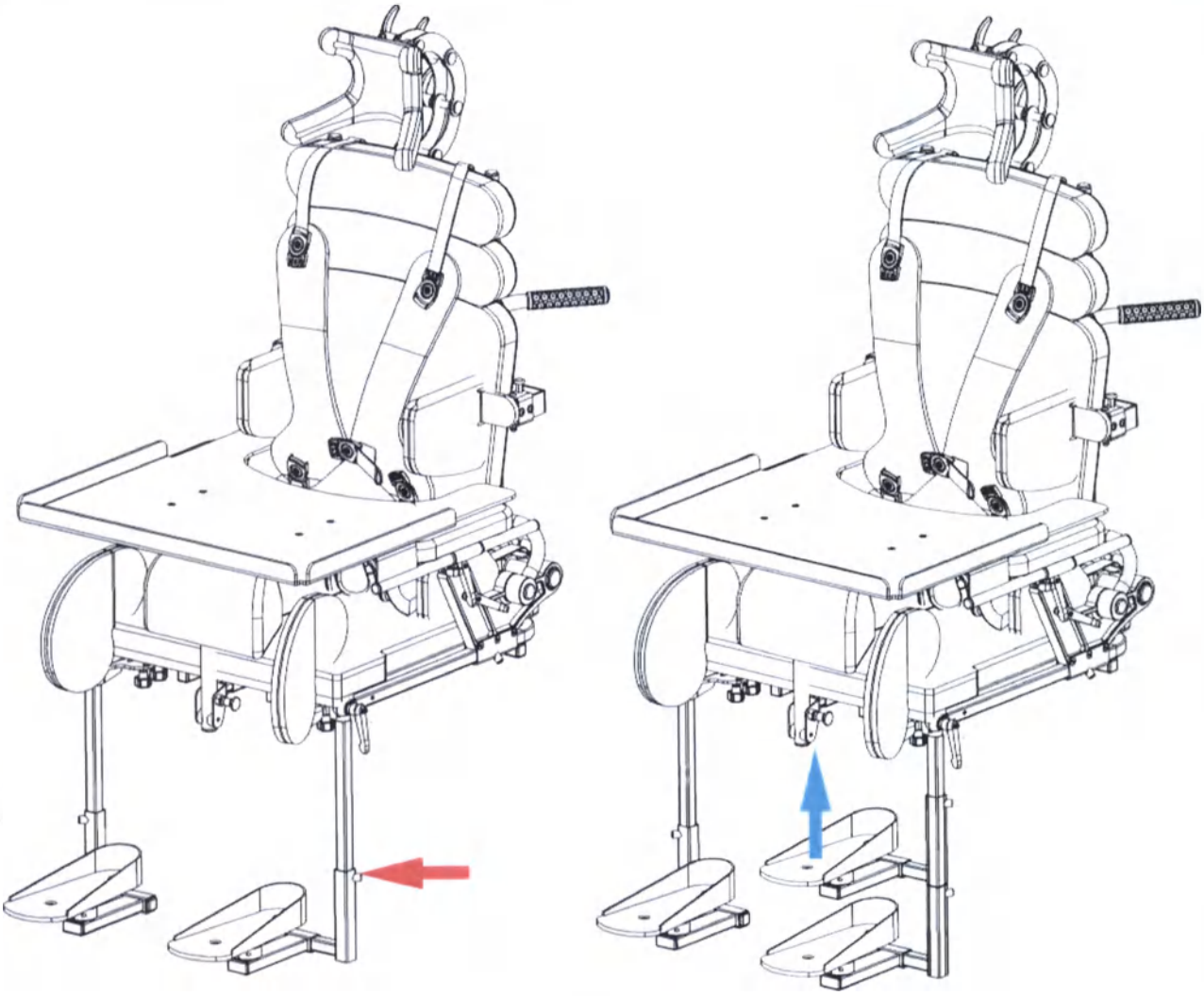

Рис. 29

Ослабьте винт, обозначенный красной стрелкой на рисунке, с помощью 4-миллиметрового шестигранного ключа. Установите платформы для стоп на необходимую высоту, после регулировки затяните винт.

ООО ЦИРМИ INFO@CIRMI.RU WWW.GOSZDRAVNADZOR.RU

REPERTORIUM A VERTE!
KANCELARIA NOTARIALNA
Piotr Król
90-539 Łódź, ul. Żwirki 19

7.3.16 Регулировка угла наклона платформ для стоп

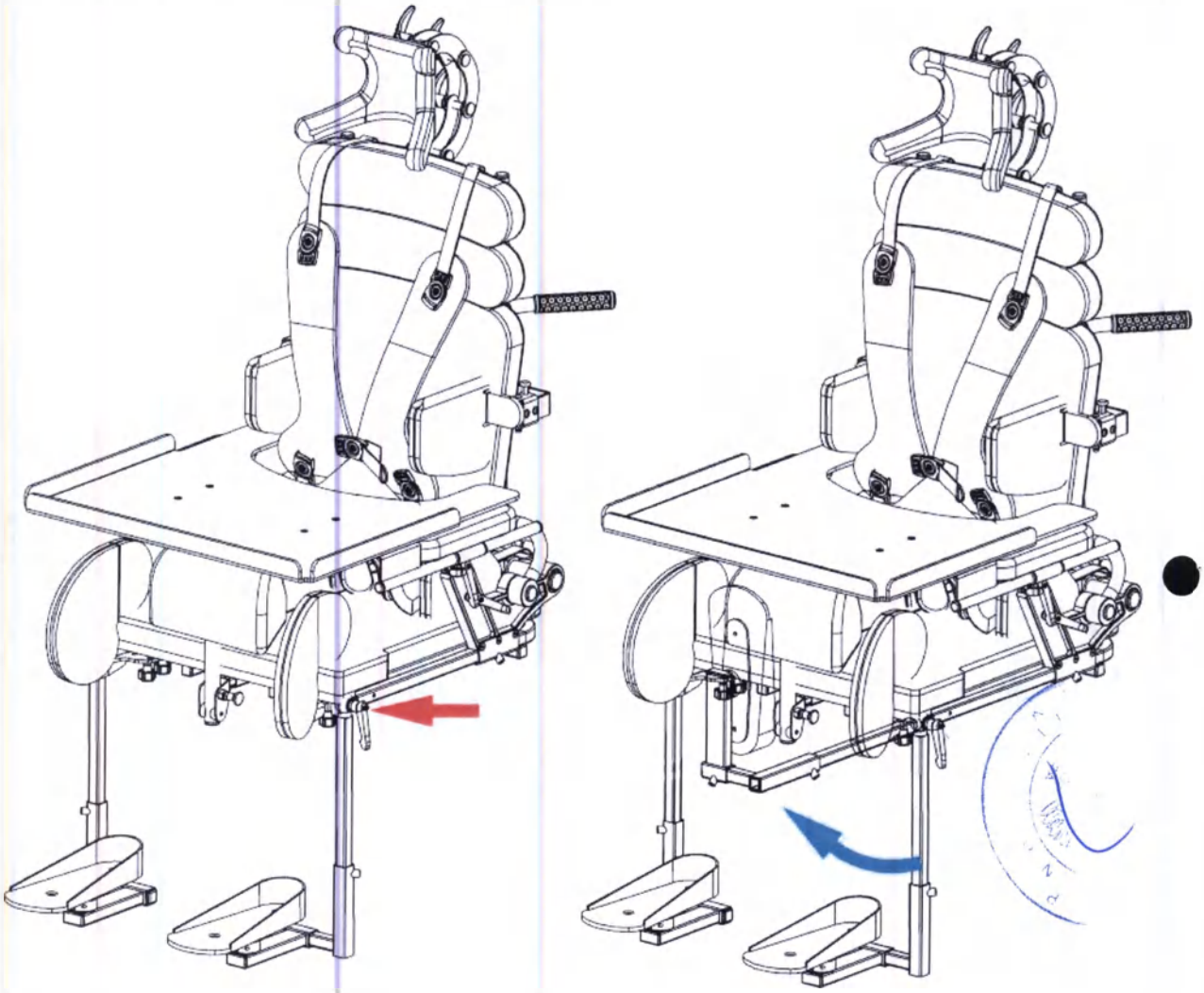

Рис. 30

Ослабьте рукоятку, отмеченную красной стрелкой *Рис. 30*. Установите нужный угол платформы для стопы, затем затяните рукоятку.

ООО ЦИРМИ INFO@CIRMI.RU WWW.GOSZDRAVNADZOR.RU

7.3.17 Регулировка расстояния между платформами для стоп

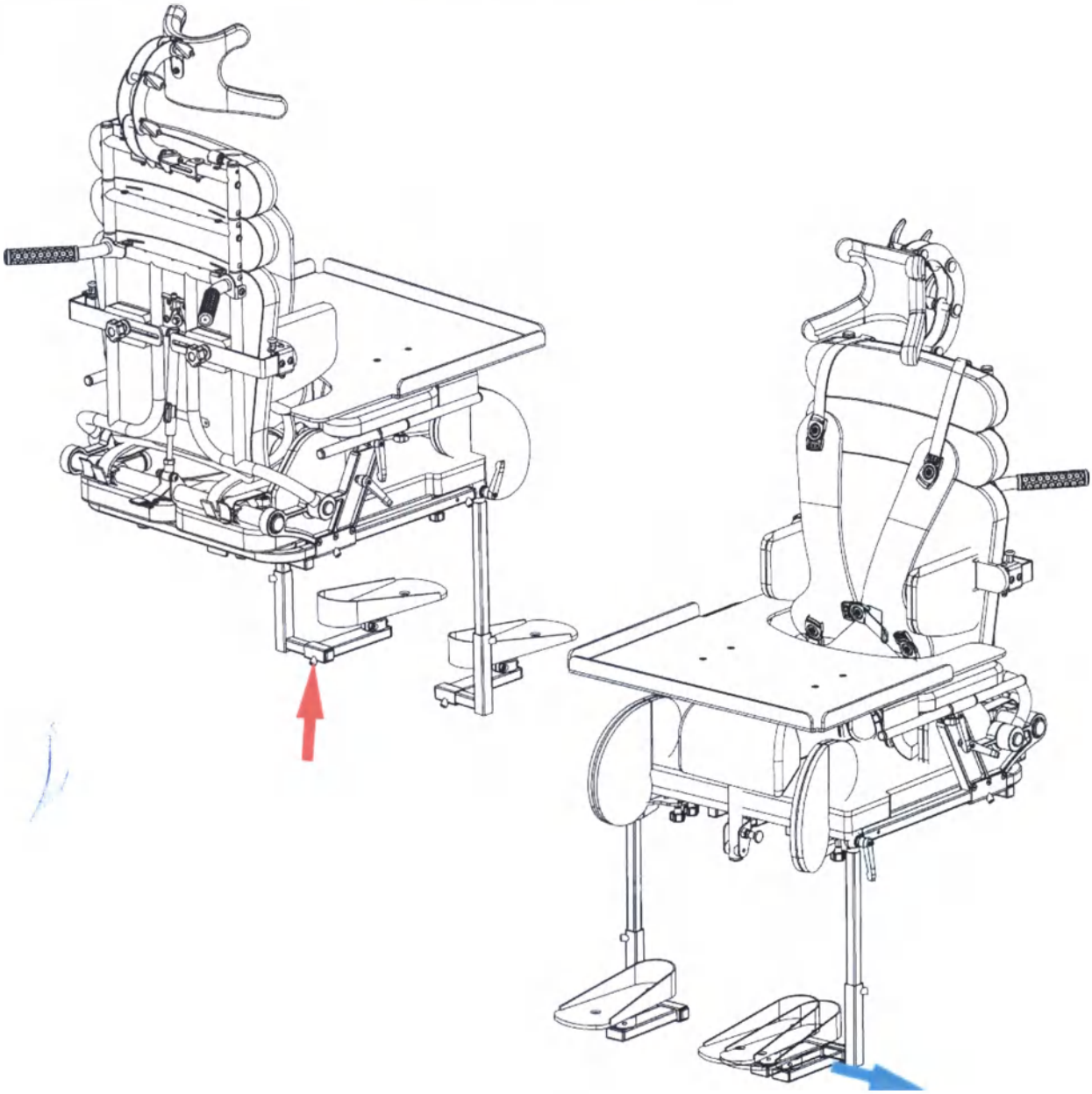

Рис. 31

Чтобы отрегулировать расстояние между платформами для стоп, ослабьте винт, обозначенный красной стрелкой *Рис. 31*, 4-миллиметровым шестигранным ключом.

Отрегулируйте расстояние между платформами, затем затяните винт.

ООО ЦИРМИ INFO@CIRMI.RU WWW.GOSZDRAVNADZOR.RU

REPERTORIUM A VERTE!
KANCELARIA NOTARIALNA
Piotr Król
90-539

7.3.18 Регулировка угла и положения платформ для стоп

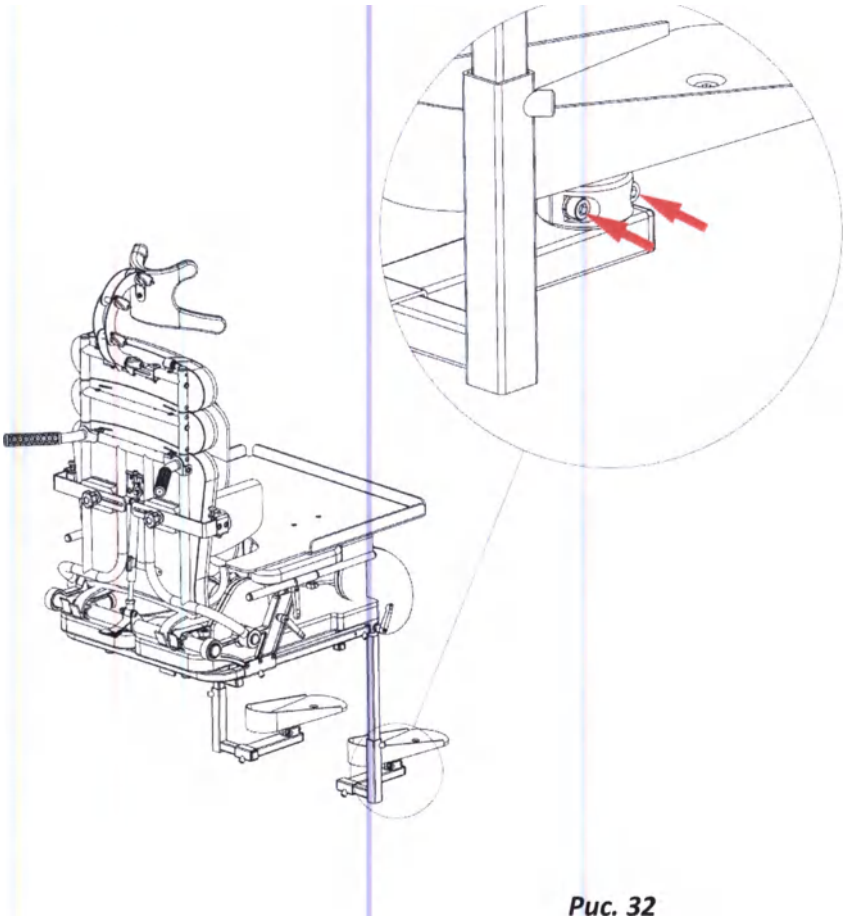

Рис. 32

Ослабьте два винта, обозначенные красными стрелками *Рис. 32*, шестигранным ключом 5 мм.

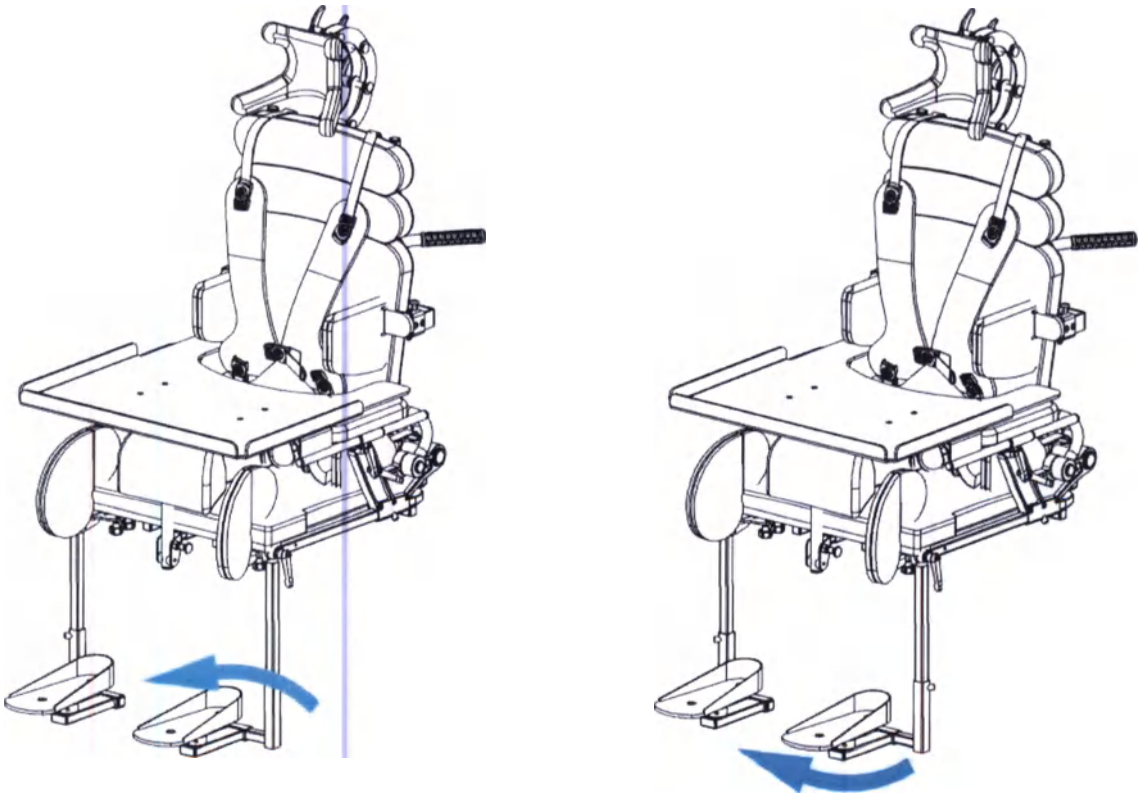

Рис. 33

ООО ЦИРМИ INFO@CIRMI.RU WWW.GOSZDRAVNADZOR.RU

Отрегулируйте угол и положение платформ в соответствии с вашими потребностями *Рис. 33*. После регулировки затяните винты.

7.3.19 Регулировка упоров для коленей

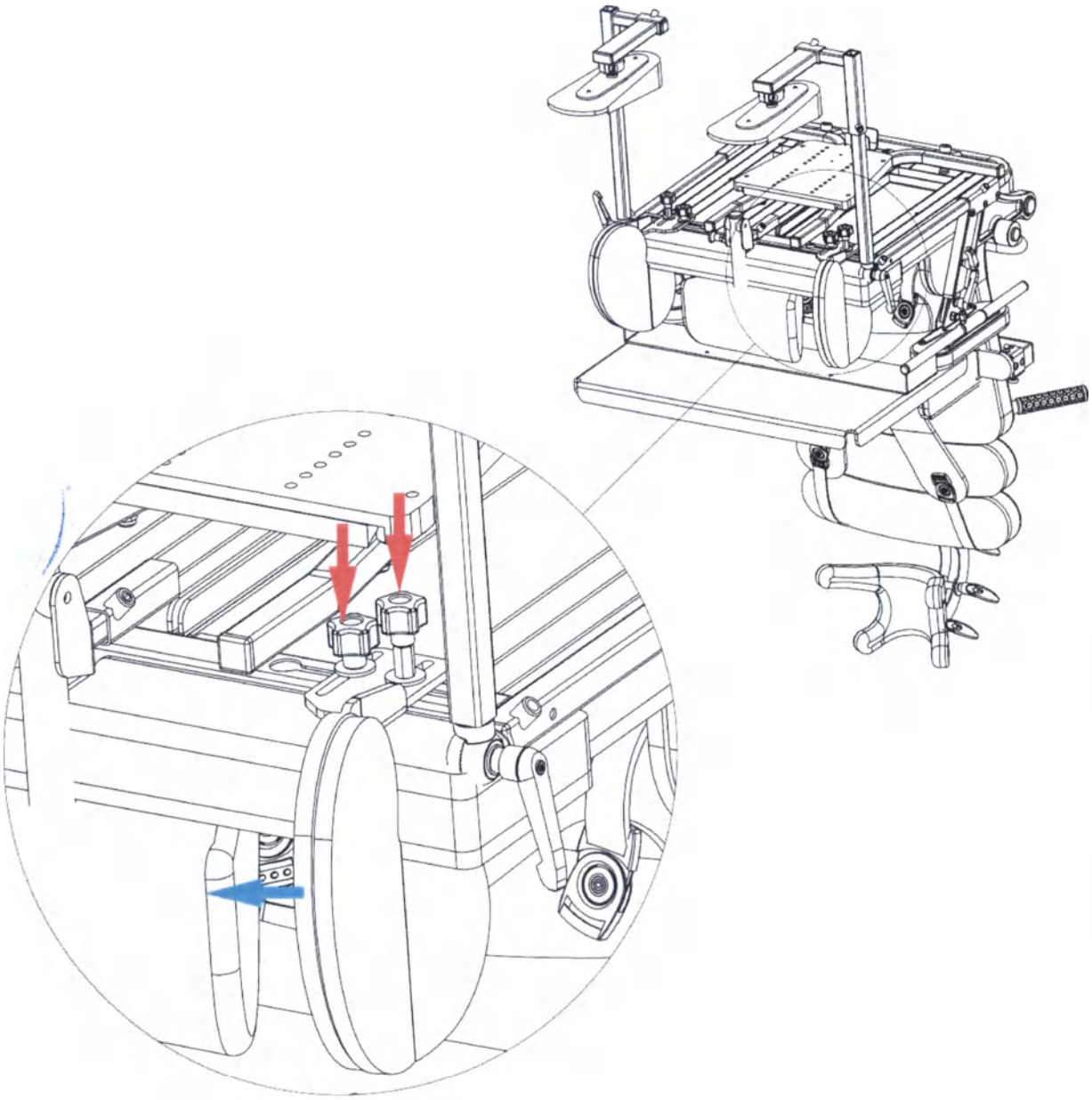

Рис. 34

Ослабьте рукоятку под сиденьем *Рис. 34*. Отрегулируйте положение упоров, затем затяните рукоятки.

ООО ЦИРМИ INFO@CIRMI.RU WWW.GOSZDRAVNADZOR.RU

REPERTORIUM A VERTE!
KANCELARIA NOTARIALNA
Piotr Król
90-539 Łódź, ul. Żwirki 19

7.3.20 Установка стола

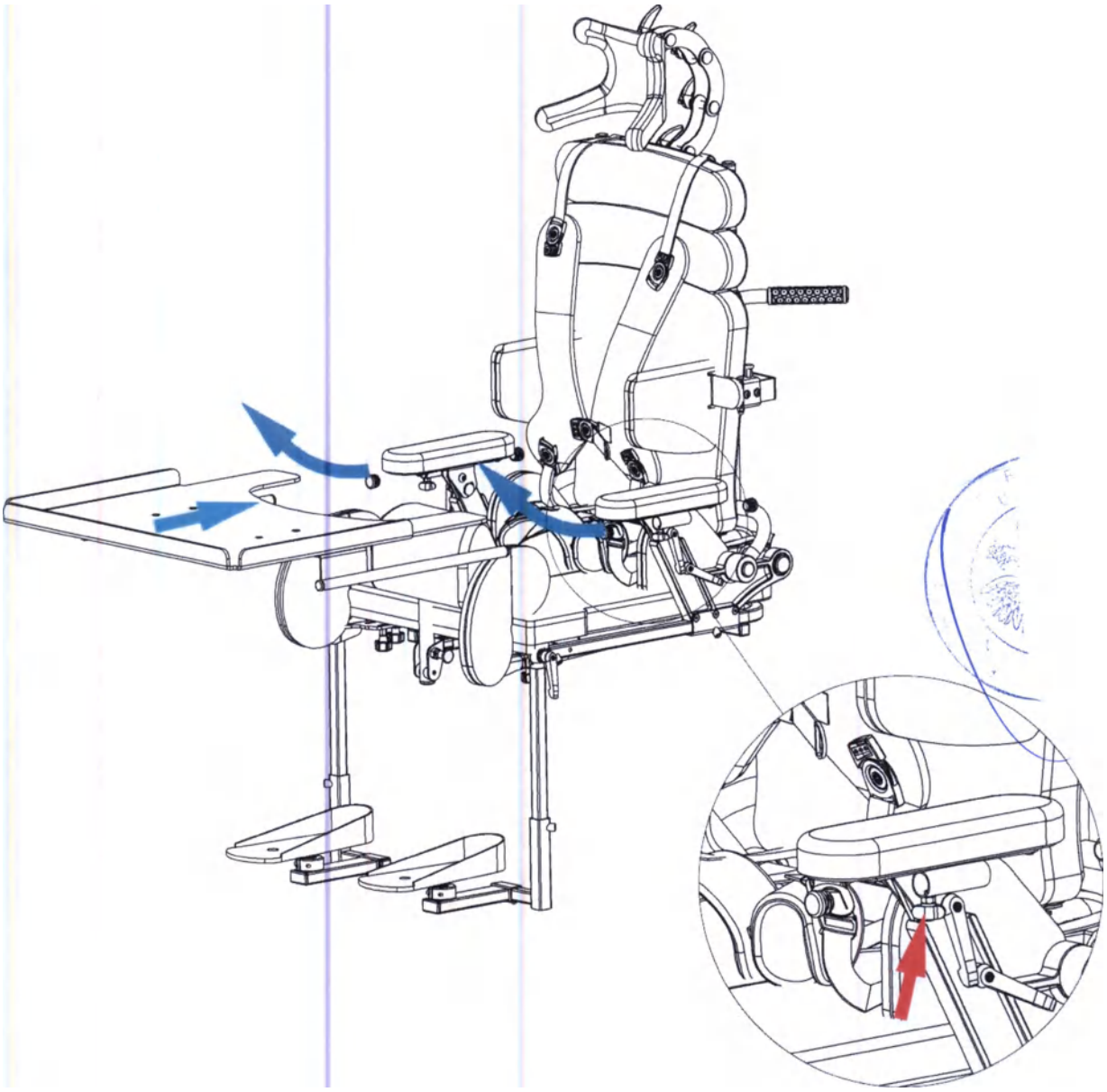

Рис. 35

Чтобы установить стол, извлеките заглушки под подлокотниками сиденья. Затем установите стол в пазы под подлокотники. Установите желаемую глубину стола, а затем зафиксируйте стол с помощью рукоятки, отмеченной красной стрелкой *Рис. 35*.

7.3.21 Регулировка поясничной опоры

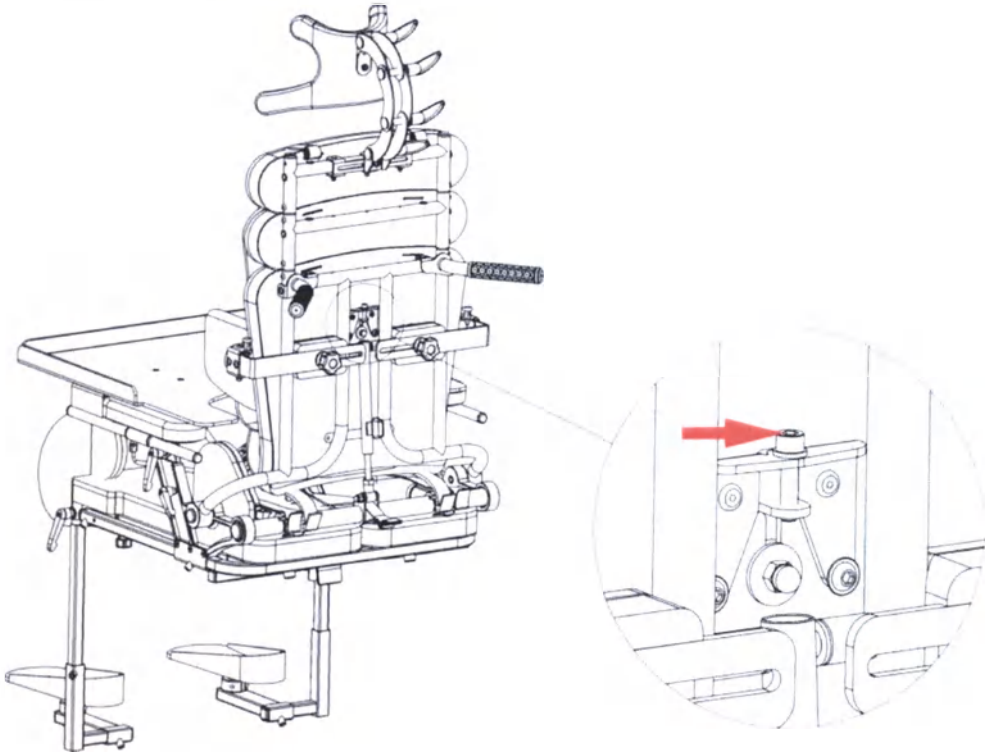

Рис. 36

Чтобы отрегулировать поясничную опору, используйте винт на задней стороне спинки, обозначенный красной стрелкой *Рис. 36.* Затянув винт, измените форму профиля спинки - от полностью плоского профиля *Рис. 37 А* до изогнутого профиля *Рис. 37 В* в соответствии с анатомическими особенностями позвоночника.

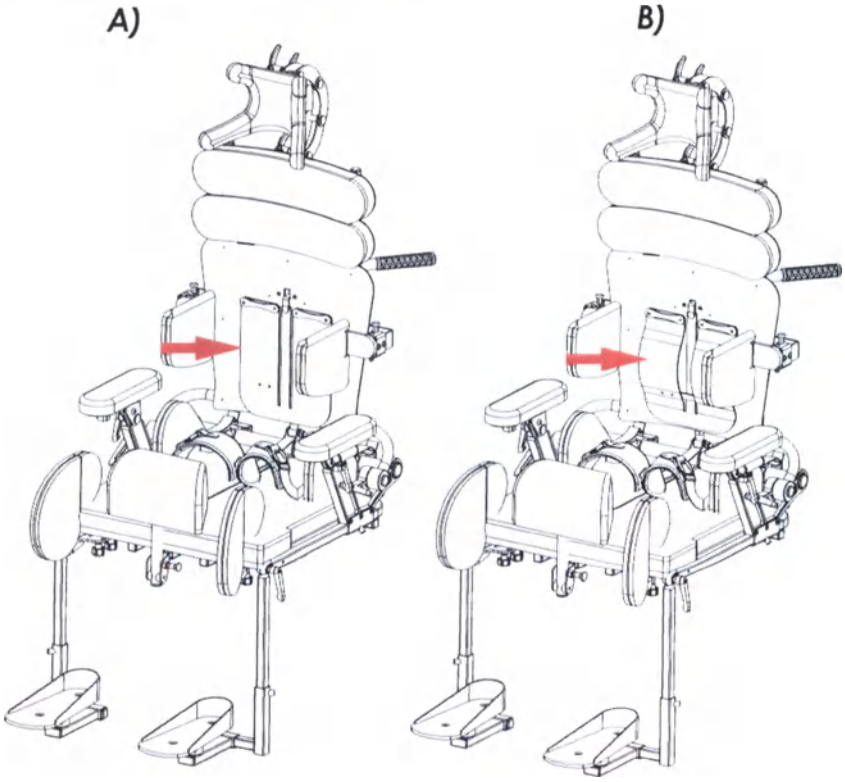

Рис. 37

ООО ЦИРМИ INFO@CIRMI.RU WWW.GOSZDRAVNADZOR.RU

REPERTORIUM A VERTE!
KANCELARIA NOTARIALNA
Piotr Król
90-539 Łódź, ul. Żwirki 19

ВНИМАНИЕ! РЕГУЛИРОВКА ПОЯСНИЧНОЙ ОПОРЫ МОЖЕТ ПРОИЗВОДИТЬСЯ ТОЛЬКО ПО ПРЕДПИСАНИЮ ЛЕЧАЩЕГО ВРАЧА ИЛИ ФИЗИОТЕРАПЕВТА.

7.5 Перемещение сиденья MayorSIT и рамы Mayor

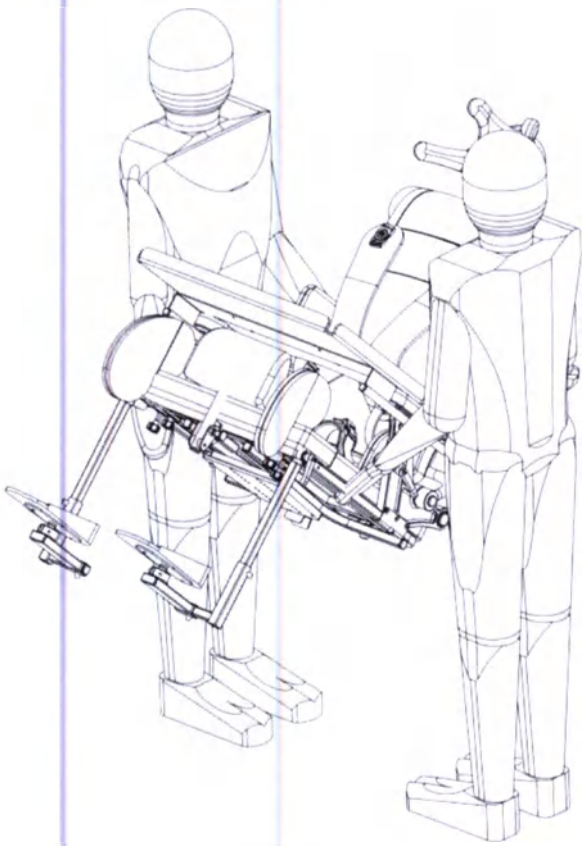

Рис. 38

Сиденье MayorSIT необходимо перемещать вдвоем, удерживая за спинку сиденья и сиденье. Пример правильного перемещения устройства *Рис. 38.*

ООО ЦИРМИ INFO@CIRMI.RU WWW.GOSZDRAVNADZOR.RU

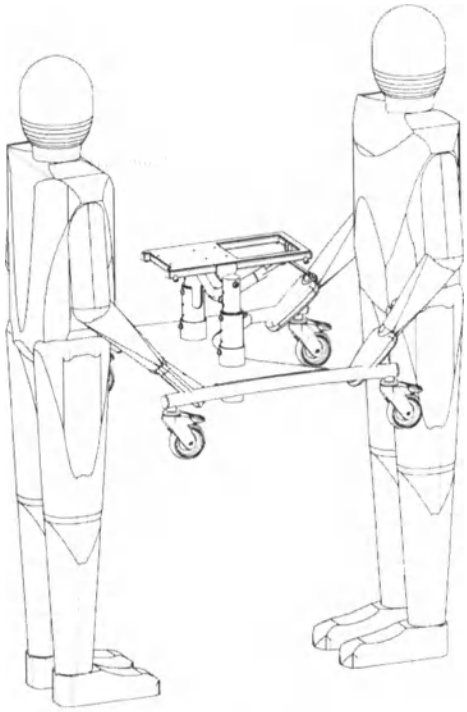

Рис. 39

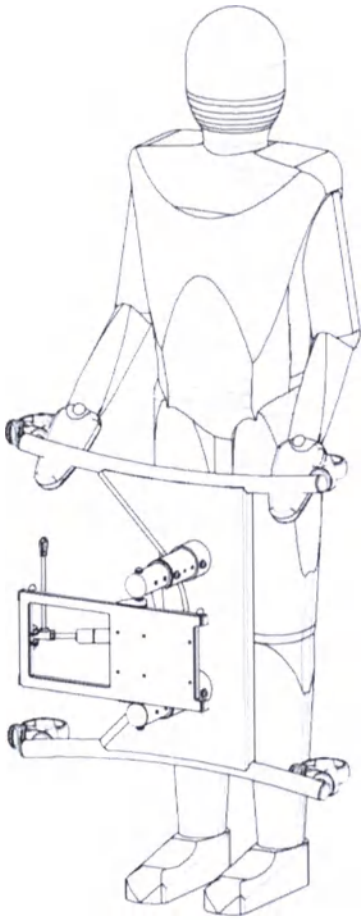

Рис. 40

Раму Mayor необходимо перемещать двумя руками – вдвоем, *Рис. 39*, или одному человеку, *Рис. 40*.

ООО ЦИРМИ INFO@CIRMI.RU WWW.GOSZDRAVNADZOR.RU

REPERTORIUM A VERTE!
KANCELARIA NOTARIALNA
Piotr Król

8 ТЕХНИЧЕСКОЕ ОБСЛУЖИВАНИЕ И ТЕКУЩИЙ РЕМОНТ

8.1 Уход

Покрытие кресло-коляски не вызывает раздражение кожи. Кресло-коляска, как любое медицинское изделие, должно содержаться в чистоте и использоваться в соответствии с инструкцией производителя.

- Лакокрасочные покрытия и пылезащитные чехлы из ткани следует чистить влажной тряпкой. Разрешается использовать мягкодействующие моющие средства или чистящие средства на энзимной основе. При необходимости можно чистить с помощью пылесоса или мягкой щетки.
- Разрешается осуществлять чистку поролоновых вставок смоченной водой тряпкой и мягкодействующих моющих средств. Выполнив данные действия, вставки должны быть хорошо просушены при комнатной температуре.
- Наружные поверхности кресел должны быть устойчивы к воздействию 1%-го раствора монохлорамина ХБ по ГОСТ 14193-78 и растворов моющих средств, применяемых при дезинфекции.

ВНИМАНИЕ! ОБИВКА КОЛЯСКИ ДОЛЖНА БЫТЬ ХОРОШО ПРОСУШЕНА ПЕРЕД ПОВТОРНЫМ ИСПОЛЬЗОВАНИЕМ.

- Следует регулярно защищать раму, удалять загрязнения.
- Не используйте химические вещества.
- Не стирать обивку в стиральной машине.
- Следует избегать прямых солнечных лучей и проверять температуру в месте сидения перед помещением ребенка вовнутрь.

Внимание! Не используйте чистящие средства, содержащие растворители или масляные компоненты!

8.2 Обслуживание

При каждом использовании проверяйте кресло-коляски на предмет повреждений. В случае неисправности или деформации срочно обратитесь для проверки в специализированный сервисный центр. Небрежный или ненадлежащий уход и обслуживание ведут к сокращению срока службы.

8.3 Ремонт

Для проведения ремонтных работ обратитесь в специализированный сервисный центр. В целях безопасности для ремонта в качестве замены должны использоваться только оригинальные запчасти.

9 ГАРАНТИЯ

9.1 Гарантия распространяется на производственные дефекты при предоставлении товарных документов и письменной рекламации. Изготовитель не несет ответственности в случае неправильного использования, использования не по назначению, небрежности и нарушений условий хранения. Гарантия не применяется к продуктам, которые были повреждены в результате ненадлежащего или неправильного использования, или если был выполнен ремонт, или внесены какие-либо изменения в продукт любым лицом кроме Производителя и сервисного центра.

Адрес для обращения на территории РФ:
Общество с ограниченной ответственностью «Завод специального оборудования»
(ООО «ЗСО») РФ, 600001, г. Владимир, ул. Дворянская, д. 27а, корпус 2, пом. 24
Конт.тел. (4922) 52-58-58
LIW Care Technology z o. o. (производитель) предоставляет два года гарантии на оборудование с даты покупки.

ООО ЦИРМИ INFO@CIRMI.RU WWW.GOSZDRAVNADZOR.RU

Устройство, отправляемое на сервисное обслуживание, должно пройти чистку обивки или если невозможно постирать, обивку необходимо снять. В случае доставки грязного устройства в сервис, производитель в праве отказать производить ремонт.

Данная гарантия не распространяется на:

- Утилизированные части или поврежденные детали из-за ненадлежащего использования (в частности, но не исключительно из-за выданных неверных инструкций или при неблагоприятных условиях) или неверного хранения,
- Повреждение в следствии изменений или дополнений к устройству, выполненных пользователем или третьей стороной,
- Повреждение в следствии ненадлежащей чистки или ухода за изделием, выполненных пользователем или третьей стороной,
- Повреждение в следствии обычного износа или старения изделия,
- Повреждение в следствии халатного отношения пользователя (в частности, но не исключительно в уходе и чистке изделия),
- Повреждение, вызванное форс-мажорными обстоятельствами,
- Повреждение, вызванное внешними событиями (загрязнение окружающей среды, ущерб технический).

9.2 Гарантийный ремонт или замена будут произведены в течение 30 дней с момента доставки изделия пользователем в LIW Care Technology z o. o.

9.3 После гарантийного ремонта изделие будет доставлено за счет компании LIW Care Technology z o. o. на адрес доставки. В случае если правильно адресованный пакет пользователь не заберет, он будет обязан покрыть все расходы, связанные с транспортированием и хранением изделий.

9.4 Средний срок службы до списания кресел-колясок не менее 5 лет.

9.5 За предельное состояние принимают состояние кресло-коляски, при котором восстановление его работоспособности невозможно либо экономически нецелесообразно (стоимость годового ремонта превышает половину стоимости нового кресла-коляски).

10 ТРАНСПОРТНАЯ И ПОТРЕБИТЕЛЬСКАЯ УПАКОВКА И МАРКИРОВКА

Модель:	MayorSIT
SN	MS - 10000
	110 кг
Размер:	-
Тип шасси:	-
Принадлежности:	…….
Дата изготовления:	2017
РУ …от …	
	ООО «ЛИВ КЭР Технолоджи» Польша, Лодзь, 94-406, ул. Голфова, 7

ООО ЦИРМИ INFO@CIRMI.RU WWW.GOSZDRAVNADZOR.RU

REPERTORIUM A VERTE!
KANCELARIA NOTARIALNA
Piotr Król

11 ЗНАЧЕНИЕ СИМВОЛОВ

Наименование производителя и дата производства

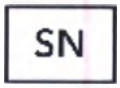

Серийный номер

Допустимый вес пациента

Примечание! Следуйте инструкции

Избегать контакта с водой

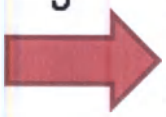

Направление для разблокировки

Направление движения

Знак соответствия Директиве об изделиях медицинского назначения 93/42 ЕЕС Приложение VII

12 УСЛОВИЯ ТРАНСПОРТИРОВКИ, УСЛОВИЯ ХРАНЕНИЯ.

12.1 Кресла должны быть исправными после воздействия на них в упаковке для транспортирования следующих климатических и механических нагрузок:

а) температуры окружающего воздуха от - 50°С до +50°С;

б) относительной влажности воздуха 100 % при температуре +25°С;

в) вибрационной нагрузки амплитудой перемещения 0,35 мм в диапазоне частот от 10 до 55 Гц.

г) ударной нагрузки с пиковым ударным ускорением 10g при длительности действия ударного ускорения 16 м/с.

12.2 Условия транспортирования кресел должны соответствовать условиям 5 по ГОСТ 15150.

12.3 Условия хранения кресел должны соответствовать группе 2 ГОСТ 15150.

13 УСЛОВИЯ ПРИМЕНЕНИЯ И ЭКСПЛУАТАЦИИ.

13.1 Изделия можно эксплуатировать от - 45 до +40 °С при относительной влажности воздуха до 98%. Допускается эксплуатировать в неблагоприятных условиях, таких как дождь, снег.

13.2 Кресло-коляски должны сохранять работоспособность при резком изменении значений температуры внешней среды в диапазоне от +20°С до -45°С в течении 15 минут.

14 УТИЛИЗАЦИЯ

По истечению срока службы или списанию по причине выхода из строя изделие подлежит утилизации. Средства технические для реабилитации инвалидов относятся к классу риска отходов А и должны быть утилизированы согласно «Санитарно-эпидемиологическим требованиям к обращению с медицинскими отходами» 2.1.7.2790-10. Утилизация допускается совместно с бытовыми отходами.

15 ПЕРЕЧЕНЬ СТАНДАРТОВ

ООО ЦИРМИ INFO@CIRMI.RU WWW.GOSZDRAVNADZOR.RU

ГОСТ Р 51083-2015 Кресла-коляски Общие технические условия.
ISO 10993-5:2009 Биологическая оценка медицинских изделий. Часть 5. Испытания на цитотоксичность in vitro.
ГОСТ Р 50444-92 Приборы, аппараты и оборудование медицинские. Общие технические условия.
ГОСТ Р 51632-2014 Технические средства реабилитации людей с ограничениями жизнедеятельности. Общие технические требования и методы испытаний.
ГОСТ Р ИСО 7176-8-2015 Кресла-коляски. Часть 8. Требования и методы испытаний на статическую, ударную и усталостную прочность.
ГОСТ Р ИСО 7176-16-2015 Кресла-коляски. Часть 16. Стойкость к возгоранию устройств поддержания положения тела.

16 ОСТАТОЧНЫЕ РИСКИ

В ходе анализа риска проведенного производителем остаточные риски отсутствуют.

ООО ЦИРМИ INFO@CIRMI.RU WWW.GOSZDRAVNADZOR.RU

REPERTORIUM A VERTE!
KANCELARIA NOTARIALNA
Piotr Król
90-539 Łódź, ul. Żwirki 19

ПАСПОРТ

Изготовитель: ООО «ЛИВ КЭР Технолоджи»

Адрес: Польша, Лодзь, 94-406, ул. Голфова, 7 (LIW CARE Technology Sp. z o.o. ul. Golfowa 7, 94-406 Łódź, Polska.

Модель: MayorSIT

Максимальная масса пользователя, кг: 110

Ссылка на стандарт	Наименование характеристики	min	max	Ссылка на стандарт	Наименование характеристики	min	max
	Полная длина с подножкой, мм	1090			Угол наклона сиденья, ...°	-10	30
	Полная ширина, мм	655			Эффективная глубина сиденья, мм	250	500
	Длина сложенного кресла-коляски, мм	830			Эффективная ширина сиденья, мм	120	450
	Ширина сложенного кресла-коляски, мм	655			Высота сиденья, мм	330	560
	Высота сложенного кресла-коляски, мм	420			Угол наклона спинки, ...°	-5	25
	Общая масса, кг	45.2			Высота спинки, мм	480	680
	Масса самой тяжелой части, кг	36.2			Длина подножки, мм	250	300
	Высота подлокотника, мм	180			Угол наклона подножки, ...°	0	90
	Горизонтальное положение оси, мм	-			Расстояние от подлокотника до спинки, мм	350	
	Высота препятствия, мм	28			Минимальный радиус разворота, мм	1300	

ООО ЦИРМИ INFO@CIRMI.RU WWW.GOSZDRAVNADZOR.RU

ИНСТРУКЦИЯ ПО ЭКСПЛУАТАЦИИ
КРЕСЛО-КОЛЯСКИ ИНВАЛИДНЫЕ С ПРИНАДЛЕЖНОСТЯМИ
КРЕСЛО-КОЛЯСКА ИНВАЛИДНОЕ MODI BUGGY PRO

Версия 1 от 17.12.2018

ООО ЦИРМИ INFO@CIRMI.RU WWW.GOSZDRAVNADZOR.RU

REPERTORIUM A VERTE!
KANCELARIA NOTARIALNA
Piotr Król
90-539 Łódź, ul. Żwirki 19

ВНИМАНИЕ! ПРОИЗВОДИТЕЛЬ НЕСЕТ ОТВЕСТВЕННОСТЬ ТОЛЬКО ЗА ОБОРУДОВАНИЕ, КУПЛЕННОЕ У ПРЯМОГО ПРЕДСТАВИТЕЛЯ ЛИВ КЭР ТЕХНОЛОДЖИ ИЛИ В СПЕЦИАЛИЗИРОВАННОМ МЕДИЦИНСКОМ МАГАЗИНЕ, ПРЕДСТАВЛЯЮЩЕМ ЛИВ КЭР ТЕХ

Наименование организации-производителя:
ООО «ЛИВ КЭР Технолоджи» Польша, Лодзь, 94-406, ул. Голфова, 7 (LIW CARE Technology Sp. z o.o. ul. Golfowa 7, 94-406 Łódź, Polska.
Наименование организации-разработчика:
ООО «ЛИВ КЭР Технолоджи» Польша, Лодзь, 94-406, ул. Голфова, 7 (LIW CARE Technology Sp. z o.o. ul. Golfowa 7, 94-406 Łódź, Polska.
Адрес места производства:
Польша, Лодзь, 94-406, ул. Голфова, 7 (Golfowa 7, 94-406 Łódź, Polska).
Уполномоченный представитель производителя в РФ: Общество с ограниченной ответственностью «Завод специального оборудования» 600001, г. Владимир, ул. Дворянская, д. 27а, корпус 2, пом. 24.

1. ВВЕДЕНИЕ

Созданная компанией ООО ЛИВ Кэр Технолоджи первоклассная кресло-коляска инвалидное Modi Buggy PRO (далее по тексту – коляска, кресло-коляска) разработана для транспортировки детей. Она создана, чтобы облегчить ежедневный уход за детьми, которым требуется перевозка, чьи болезни не позволяют передвигаться самостоятельно, а также правильно сидеть и стоять. Кресло-коляска Modi Buggy PRO создана для детей, страдающих параличом и триплегией или квадриплегией; с двусторонним параличом, параличом половины тела или гемипарезом. Мы сделали все возможное, чтобы эта коляска Modi Buggy PRO была проста в использовании, обеспечивала стабильность и способность адаптироваться к форме тела.

Мы знаем, что для инвалида сидячее положение – это очень важный элемент в психомоторном развитии и возможность для удобного и безопасного движения в открытом пространстве оказывает огромное положительное влияние на пациентов и на специалистов, которые ухаживают за ними. Поэтому у нас есть коляска Modi Buggy PRO, которая удобна в эксплуатации и при разборке. Коляска может использоваться как на улице, так и дома.

Мы уделяем особое внимание к высокому качеству нашей продукции, поэтому мы хотели бы, чтобы вы внимательно прочитали данную инструкцию по эксплуатации – это будет гарантировать безопасное использование данной продукции, что влияет на ее эффективность, и это позволит вам в полной мере использовать преимущества этой коляски Modi Buggy PRO.

Храните данную инструкцию в безопасном месте, чтобы ей можно было воспользоваться в любой момент. Данную инструкцию необходимо прочитать тому, кто несет ответственность и заботиться о детях-инвалидах.

2. ПРАВИЛА ОБЩЕЙ БЕЗОПАСНОСТИ

Для ООО ЛИВ Кэр Технолоджи, самым важным является защитить пациентов, которые используют наше оборудование. Для обеспечения безопасности пользователей коляски необходимо следовать рекомендациям:

1. Пожалуйста, прочитайте Инструкцию перед началом использования. В случае возникновения вопросов или сомнений, пожалуйста, свяжитесь с вашим продавцом или производителем. Контакты можно уточнить на нашем сайте: www.liwcare.pl/ru

ООО ЦИРМИ INFO@CIRMI.RU WWW.GOSZDRAVNADZOR.RU

2. Пожалуйста, удостоверьтесь, что вся информация, советы и предупреждения, содержащиеся в этих главах, вам понятны.
3. Никогда не оставляйте вашего ребенка в коляске без внимания.
4. Неправильная эксплуатация коляски может поставить под угрозу здоровье человека, а также может привести к травмам.
5. При использовании коляски также, как при установке и регулировке механизма, необходимо обратить внимание на движущиеся части, которые создают риск захвата тела в отверстиях или между элементами. После каждой регулировки вы должны стабилизировать положение, осторожно затянув болты, и убедиться, что все компоненты правильно установлены и заблокированы.
6. Если ребенок находится в коляске, убедитесь, что он надежно закреплен ремнями.
7. Коляска Modi Buggy PRO может использоваться только одним человеком.
8. Запрещается перевозить ребенка в коляске Modi Buggy PRO во время использования общественного или личного транспорта, такого как автобус, трамвай, троллейбус, поезд.
9. Запрещается перевозить ребенка в коляске Modi Buggy PRO во время вождения автомобиля – сидение коляски не является автомобильным креслом. Ребенок не должен стоять на сидении во время вождения.
10. Запрещается перевозить коляску по лестнице как с ребенком, так и без.

В данной Инструкции для продукции ООО ЛИВ Кэр Технолоджи вы найдете информацию со знаком «**ВНИМАНИЕ!**». Он используется для привлечения особого внимания читателя к тексту. Это выглядит следующим образом:

ВНИМАНИЕ! ЗНАК ИСПОЛЬЗУЕТСЯ, ЧТОБЫ ПРИВЛЕЧЬ ВНИМАНИЕ ЧИТАТЕЛЯ К ТЕКСТУ, КОТОРЫЙ ОБОЗНАЧЕН ДАННЫМ СИМВОЛОМ. НЕПРАВИЛЬНОЕ СЛЕДОВАНИЕ ИНСТРУКЦИИ МОЖЕТ УГРОЖАТЬ ЗДОРОВЬЮ И БЕЗОПАСНОСТИ ПОЛЬЗОВАТЕЛЯ ИЛИ МОЖЕТ ПРИВЕСТИ К ПОВРЕЖДЕНИЮ ИЗДЕЛИЯ.

3 НАЗНАЧЕНИЕ МЕДИЦИНСКОГО ИЗДЕЛИЯ И ПРИНЦИПЫ ДЕЙСТВИЯ

Кресла-коляски предназначены для пациентов с нарушениями осанки и мышечной дисфункцией. Особые условия включают ДЦП, мышечную дистрофию, паралич различных видов, тетраплегию и параплегию. Может использоваться при лечении с целью предотвратить последствия дефектов осанки и связанных с ними нарушений. Кресла-коляски так же используются для перемещения в них пациентов. Изделие позволяет установить позвоночник и таз в правильное (оптимальное) положение. Инновационным отличием данного варианта исполнения является возможность «роста» вместе с пациентом, поскольку имеется регулировка по положению и росту. При возникновении вопросов или сомнений в первую очередь свяжитесь с поставщиком изделия/лечащим врачом.

4 ПОКАЗАНИЯ И ПРОТИВОПОКАЗАНИЯ К ПРИМЕНЕНИЮ

4.1 Показания

Кресла-коляски предназначены для детей, страдающих параличом, триплегией, параплегией, диплегией, гемиплегией или гемипарезом.
Рекомендуется для детей, у которых диагностирован:

- церебральный паралич
- мышечная дистрофия
- паралич
- спина бифида
- миеломенингоцеле
- повреждение позвоночника

ООО ЦИРМИ INFO@CIRMI.RU WWW.GOSZDRAVNADZOR.RU

REPERTORIUM A VERTE!
KANCELARIA NOTARIALNA
Piotr Król
90-539 Łódź, ul. Żwirki 19

- черепно-мозговая травма
- апоплексия
- прочие заболевания, связанные с парезом, параличом, нарушениями опорно-двигательного аппарата, позволяющими самостоятельное движение.

4.2 Противопоказания

Значительно выраженные нарушения психических функций, приводящие к выраженному снижению или отсутствию критической оценки своего состояния и ситуации в целом; последствия заболеваний, травм и дефектов, приводящие к прогрессированию патологического процесса в положении инвалида сидя. Относительные медицинские противопоказания: наличие эпилептических припадков с нарушением сознания.

5 ТЕХНИЧЕСКИЕ ХАРАКТЕРИСТИКИ

Кресло-коляска Modi Buggy PRO представлена в единственном размере. Габариты указаны в таблице 1 ниже и на схематичном изображении рисунка 1 и рисунка 2:

Таблица 1

№	Размер	Обозначение размера	Размер	
			S	M
1	Габаритная ДхШхВ, мм	-	900x680x1170	900x680x1170
2	Габаритная ДхШхВ в сложенном виде, мм	-	700x580x400	700x580x400
3	Ширина сидения, мм	**SW**	150-280	170-300
4	Глубина сидения, мм	**SD**	170-280	270-360
5	Угол наклона сиденья, град.°	**TA**	-45-15	-45-15
6	Высота спинки, мм	**BH**	445-600	500-650
7	Угол регулирования спинки, град.°	**BA**	20-90	20-90
8	Длина боковых опор, мм	**LH**	140-260	160-300
9	Расстояние боковых опор, мм	**LR**	150-270	150-270
10	ДхШхВ подлокотника, мм	-	180x25x120	180x25x120
11	Угол наклона подлокотника, град.°	-	0	0
12	Расстояние между подлокотниками, мм	**DA**	345	365
13	Расположение фронтального узла подлокотника, мм	-	270	270
14	Расстояние между опорами подголовника, мм	**HR**	150-200	150-200
15	Высота подножек, мм	**FH**	170-360	170-360
16	Длина подножки, мм	**FL**	150	150
17	Угол регулирования подножки, град.°	**FA**	0-90	0-90
18	Угол наклона стопы, град.°	**FA1**	0-20	0-20
19	Клиренс опоры стопы, мм	**FC**	220	220
20	Высота сиденья, мм	**SH**	590	590
21	Длина основы, мм	**BL**	840	840
22	Ширина основы, мм	**BW**	680	680
23	Диаметр колеса (переднего), мм	**WDF**	240	240
24	Диаметр колеса (заднего), мм	**WDR**	300	300
25	Высота ручки, мм	**HH**	850-1170	850-1170
26	Клиренс коляски, мм	**WC**	120	120
27	Высота расположения подголовника над сиденьем, мм	-	165-265	220-320
28	Диаметр вращения, мм	-	1500	1500
		-	1120	1120

ООО ЦИРМИ INFO@CIRMI.RU WWW.GOSZDRAVNADZOR.RU

30	Горизонтальное положение оси ведущего колеса, мм	-	175	175
31	Вертикальное положение оси ведущего колеса, мм	-	410	410
32	Максимальный вес пользователя , кг	-	60	60
33	Максимальная загрузка (вес пользователя + дополнительная загрузка), кг	-	65	65
34	Вес коляски, кг	-	20	20
Примечание: Допустимые отклонения и допуски для размеров: ±5%				

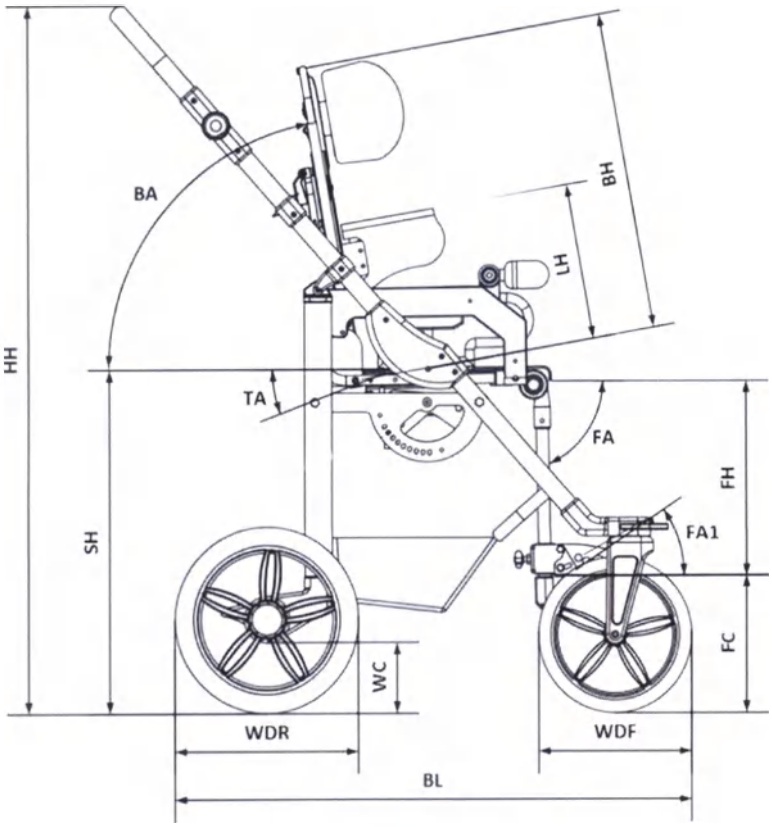

Рис.1

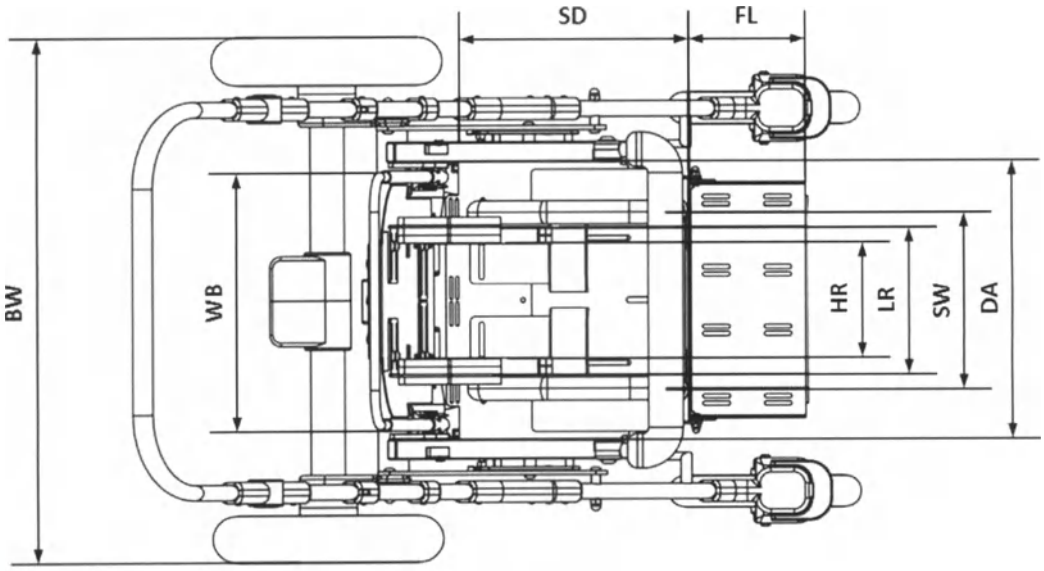

Рис.2

ООО ЦИРМИ INFO@CIRMI.RU WWW.GOSZDRAVNADZOR.RU

КРЕСЛА-КОЛЯСКИ Modi Buggy PRO

REPERTORIUM A VERTE!
KANCELARIA NOTARIALNA
Piotr Król
90-539 Łódź, ul. Żwirki 19

Рис. 3

Кресло-коляска состоит из:

1. Боковые упоры для головы Buggy H
2. Ручка для сопровождающего лица H-fap
3. Сумка Bw
4. Подлокотники Buggy PRO
5. Задние колеса
6. Корзина Bug
7. Передние колеса
8. Спинка
9. Боковые упоры для туловища Buggy S
10. Боковые упоры для бедер Buggy HS
11. Сиденье
12. Рама
13. Абдукторный ремень Ab
14. Единая платформа для стоп Sin

6.1 По требованию заказчика кресла могут дополнительно комплектоваться дополнительными принадлежностями, приведенные в таблице 2:

Таблица 2

Принадлежности	Характеристики	Масса, кг
Стол H1	Длина: 350 мм; Ширина: 400 мм	1
Ремень-жилет Vb	Ширина: 280 мм; Высота: 280 мм	0,3
Пятиточечный ремень Fpb	Ширина: 280 мм; Высота: 350мм	0,2
Абдукторный ремень Ab	Ширина: 150-440 мм	0,2
Единая платформа для стоп Sin	Ширина: 280 мм; Высота: 170-380 мм	2,6
Ручка для сопровождающего лица H-fap	Ширина: 490 мм	1,4
Зонт Fw	Высота: 600 мм	0,6
Капюшон Mb	Ширина: 390 мм; Высота: 350 мм	0,7

ООО ЦИРМИ INFO@CIRMI.RU WWW.GOSZDRAVNADZOR.RU

Дождевик Rc	Ширина: 500 мм; Длина: 1200 мм	0,2
Зимний мешок Wb	Ширина: 350 мм; Длина: 500 мм	0,4
Боковые упоры для головы Buggy H	Длина: 70 мм; Высота: 120 мм	0,6
Боковые упоры для туловища Buggy S	Длина: 100 мм; Высота: 70 мм	0,7
Боковые упоры для бедер HS	Длина: 250 мм; Высота: 120 мм	0,6
Удерживающий поручень Sb	Ширина: 350 мм	0,4
Корзина Bug	Ширина: 500 мм; Длина: 400 мм	0,2
Сумка Bw	Ширина: 450 мм; Высота: 300 мм	0,8
Подлокотники Buggy PRO	Длина x Ширина x Высота: 180x25x120 мм	1,5

7 ТРАНСПОРТИРОВКА Modi Buggy PRO

В целях безопасности коляску необходимо транспортировать по частям, отдельно сидение и отдельно раму.

Рис. 4 *Правильный способ транспортировки коляски*

Рис. 5 *Неправильный способ транспортировки коляски*

ООО ЦИРМИ INFO@CIRMI.RU WWW.GOSZDRAVNADZOR.RU

REPERTORIUM A VERTE!
KANCELARIA NOTARIALNA
Piotr Król
90-539 Łódź ul. Żeromskiego

ВНИМАНИЕ! ПОСЛЕ КАЖДОЙ РЕГУЛИРОВКИ УБЕДИТЕСЬ, ЧТО ВСЕ КОМПОНЕНТЫ КОРРЕКТНО ЗАКРЕПЛЕНЫ И ЗАБЛОКИРОВАНЫ.

8.1 Разборка рамы коляски

Рис. 6 *Разборка рамы коляски*

Рис. 7 *Закрепление*

Необходимо установить раму вертикально *Рис. 6*, *Рис. 7* разъединить его и сильно потянуть ручку, пока не услышите щелчок.

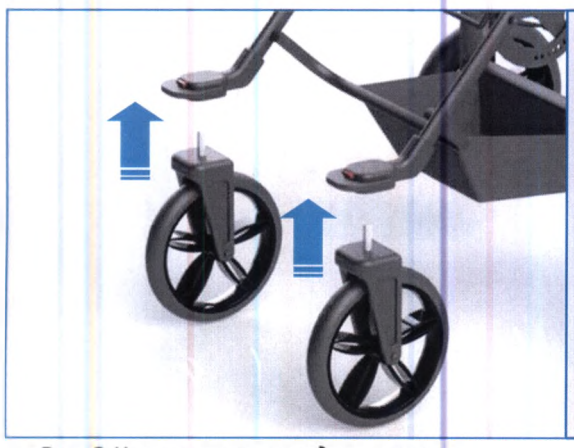

Рис.8 *Крепление передних колес*

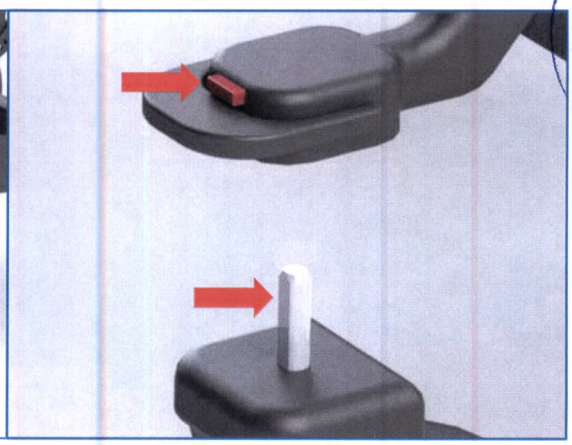

Рис. 9 *Болт у переднего колеса*

Поднимите переднюю часть коляски, *Рис.8,* и установите передние колеса: убедитесь, что плоская поверхность болтов направлена к передней части коляски, *Рис. 9*. Чтобы снять колесо, нажмите на красную кнопку для снятия с болта.

Рис.10 *Направление закрепления*

Вы можете видеть направление закрепления на передних колесах в прямом положении. Чтобы использовать их, необходимо потянуть ручку и опустить ее. Подняв ручку вверх, вы сможете легко изменить направление, *Рис. 10.*

ООО ЦИРМИ INFO@CIRMI.RU WWW.GOSZDRAVNADZOR.RU

8.2 Складывание рамы коляски

Рис.11 *Снятие колеса*

Поднимите коляску и снимите передние колеса, нажав на красную кнопку на каждом колесе – Рис.11.

Рис. 12 *Снятие и установка задних колес*

Простое и безопасное снятие и установка колес возможны благодаря применению специального механизма. Чтобы снять колесо, надавите пальце на кнопку, расположенную на втулке колеса, и снимите колесо с оси. Повторите те же шаги при установке – нажмите на кнопку и поместите колесо на ось, *Рис. 12*.

Рис. 13 *Складывание рамы*

Потяните за поручни на обеих сторонах, а затем надавите на ручку вниз и сложите раму до тех пор, пока замок не защёлкнется, рис. 13.

8.3 Парковочный тормоз

ООО ЦИРМИ INFO@CIRMI.RU WWW.GOSZDRAVNADZOR.RU

REPERTORIUM A VERTE!
KANCELARIA NOTARIALNA
Piotr Król
90-520 Łódź, ul. Żwirki 19

Рис. 14 *Парковочный тормоз*

Замок задних колес срабатывает с помощью рычага на перекладине, справа сзади на раме. Нажав на него, вы сможете заблокировать колеса, подняв рычаг, вы освободите тормоз, *Рис. 14*.

ВНИМАНИЕ! НЕОБХОДИМО ОСМАТРИВАТЬ ТОРМОЗ ЧЕРЕЗ ОПРЕДЕЛЕННЫЕ РАССТОЯНИЯ И СВОЕВРЕМЕННО УДАЛЯТЬ ЗАГРЯЗНЕНИЯ.

ВНИМАНИЕ! БУДЬТЕ ОСТОРОЖНЫ ПРИ ПЕРЕСЕЧЕНИИ ПОРОГА.

ВНИМАНИЕ! УСТОЙЧИВОСТЬ КОЛЯСКИ МОЖЕТ БЫТЬ ПОД УГРОЗОЙ В СЛУЧАЕ НЕОЖИДАННОГО ТОЛЧКА, ЗАПРОКИДЫВАНИЯ ИЛИ ОБЛОКАЧИВАНИЯ НА НЕЕ.

8.4 Ручка для сопровождающего лица

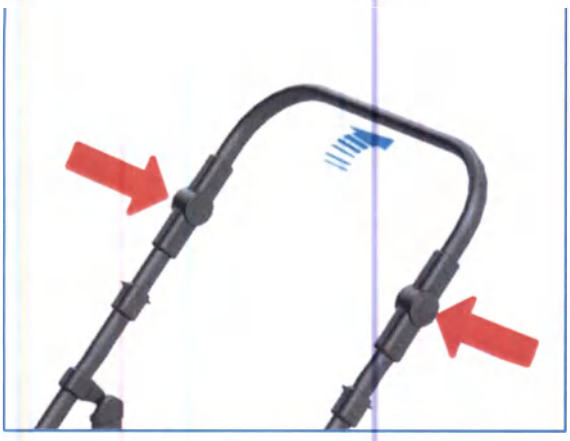

Рис. 15 *Ручка для сопровождающего лица*

Одновременно нажмите на кнопки регулирования высоты и установить ручку на необходимую высоту. Затем передвигайте ручку вверх и вниз пока кнопки не заблокируются *(Рис. 15)*. Вы можете отрегулировать высоту ручки до 85 ÷ 117 см от поверхности.

ВНИМАНИЕ! ПОЖАЛУЙСТА, ИМЕЙТЕ В ВИДУ, ЧТО ЛЮБУЮ ВЕЩЬ, КОТОРУЮ ВЫ КЛАДЕТЕ НА РУЧКУ, МОЖЕТ ПОВЛИЯТЬ НА СТАБИЛЬНОСТЬ КОЛЯСКИ.

8.5 Регулирование угла сидения

ООО ЦИРМИ INFO@CIRMI.RU WWW.GOSZDRAVNADZOR.RU

Рис. 16 *Угол наклона сидения*

Рис. 17 *Регулирование угла наклона сидения*

Удерживайте сидение, вытащите управляющую шину, чтобы освободить блокировочное устройство, *Рис. 16*, устанавливая угол сидения от 15°по направлению движения до 45° в обратном направлении *Рис. 17.*

ВНИМАНИЕ! В СВЯЗИ С ВЫСОКОЙ СТЕПЕНЬЮ РЕГУЛИРОВАНИЯ КОЛЯСКИ ИМЕЕТСЯ ВОЗМОЖНОСТЬ УСТАНОВИТЬ ПОЛОЖЕНИЕ, КОГДА ГОЛОВА РАЗМЕЩЕНА НИЖЕ ТАЗА. ЗАПРЕЩЕНО ИСПОЛЬЗОВАТЬ ДАННОЕ ПОЛОЖЕНИЕ, ТАК КАК ЭТО МОЖЕТ ПРИВЕСТИ К РЕГУРГИТАЦИИ ИЛИ К ЗАКЛИНИВАНИЮ.

8.6 Регулирование высоты подножки

ООО ЦИРМИ INFO@CIRMI.RU WWW.GOSZDRAVNADZOR.RU

REPERTORIUM A VERTE!
KANCELARIA NOTARIALNA
Piotr Król
90-539 Łódź, ul. Żwirki 19

Рис. 18 *Регулирование подножки по высоте*

Ослабьте фиксирующие ручки *Рис. 18,* установите желаемую высоту подножки и зафиксируйте с помощью кнопок. Возможно установить высоту подножки в диапазоне: 17 ÷ 36 см.

ВНИМАНИЕ! ПОДНОЖКА ПОДДЕРЖИВАЕТ ТОЛЬКО СТУПНИ, ВАШ РЕБЕНОК НЕ ДОЛЖЕН ВСТАВАТЬ НА НЕЕ.

8.7 Регулирование, установка и разборка откидного стола

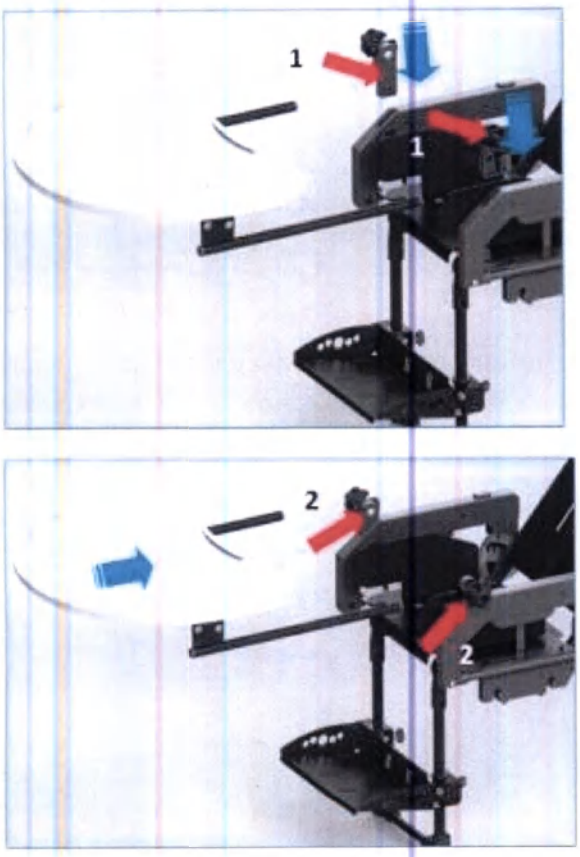

Рис. 19 *Установка откидного стола*

Чтобы установить стол, вставьте адаптеры для крепления стола 1, затем задвиньте столик, используя трубки в адаптерах (Рис. 19). Зафиксируйте ручки 2, чтобы предотвратить скольжение стола.

8.8 Регулировка подножки

ООО ЦИРМИ INFO@CIRMI.RU WWW.GOSZDRAVNADZOR.RU

Рис. 20 *Регулировка угла подножки*

Ослабьте болты, установите правильный угол и снова закрепите болты. Рис. 20. Возможно отрегулировать угол подножки до: 0° ÷ 20°.

ВНИМАНИЕ! ВСЕГДА БУДЬТЕ УВЕРЕНЫ, ЧТО ВЫ ПРАВИЛЬНО ЗАКРЕПИЛИ ЗАСТЕЖКИ, ИСПОЛЬЗУЯ ВСЕ ЧЕТЫРЕ ЗАСТЕЖКИ, ИНАЧЕ ОТСУТСТВИЕ КРЕПЛЕНИЯ МОЖЕТ ПРИВЕСТИ РЕБЕНКА К ПАДЕНИЮ ИЗ КОЛЯСКИ.

9 ТЕХНИЧЕСКОЕ ОБСЛУЖИВАНИЕ И ТЕКУЩИЙ РЕМОНТ

9.1 Уход

Покрытие кресло-коляски не вызывает раздражение кожи. Кресло-коляска, как любое медицинское изделие, должно содержаться в чистоте и использоваться в соответствии с инструкцией производителя.

- Лакокрасочные покрытия и пылезащитные чехлы из ткани следует чистить влажной тряпкой. Разрешается использовать мягкодействующие моющие средства или чистящие средства на энзимной основе. При необходимости можно чистить с помощью пылесоса или мягкой щетки.
- Разрешается осуществлять чистку поролоновых вставок смоченной водой тряпкой и мягкодействующих моющих средств. Выполнив данные действия, вставки должны быть хорошо просушены при комнатной температуре.
- Наружные поверхности кресел должны быть устойчивы к воздействию 1%-го раствора монохлорамина ХБ по ГОСТ 14193-78 и растворов моющих средств, применяемых при дезинфекции.

ВНИМАНИЕ! ОБИВКА КОЛЯСКИ ДОЛЖНА БЫТЬ ХОРОШО ПРОСУШЕНА ПЕРЕД ПОВТОРНЫМ ИСПОЛЬЗОВАНИЕМ.

- Следует регулярно защищать раму, удалять загрязнения.
- Не используйте химические вещества.
- Не стирать обивку в стиральной машине.
- Следует избегать прямых солнечных лучей и проверять температуру в месте сидения перед помещением ребенка вовнутрь.

Внимание! Не используйте чистящие средства, содержащие растворители или масляные компоненты!

9.2 Обслуживание

При каждом использовании проверяйте кресло-коляски на предмет повреждений. В случае неисправности или деформации срочно обратитесь для проверки в специализированный сервисный центр. Небрежный или ненадлежащий уход и обслуживание ведут к сокращению срока службы.

ООО ЦИРМИ INFO@CIRMI.RU WWW.GOSZDRAVNADZOR.RU

REPERTORIUM A VERTE!
KANCELARIA NOTARIALNA
Piotr Król

Для проведения ремонтных работ обратитесь в специализированный сервисный центр. В целях безопасности для ремонта в качестве замены должны использоваться только оригинальные запчасти.

10 ГАРАНТИЯ

10.1 Гарантия распространяется на производственные дефекты при предоставлении товарных документов и письменной рекламации. Изготовитель не несет ответственности в случае неправильного использования, использования не по назначению, небрежности и нарушений условий хранения. Гарантия не применяется к продуктам, которые были повреждены в результате ненадлежащего или неправильного использования, или если был выполнен ремонт, или внесены какие-либо изменения в продукт любым лицом кроме Производителя и сервисного центра.
Адрес для обращения на территории РФ:
Общество с ограниченной ответственностью «Завод специального оборудования»
(ООО «ЗСО») РФ, 600001, г. Владимир, ул. Дворянская, д. 27а, корпус 2, пом. 24
Конт.тел. (4922) 52-58-58
LIW Care Technology z o. o. (производитель) предоставляет два года гарантии на оборудование с даты покупки.

Устройство, отправляемое на сервисное обслуживание, должно пройти чистку обивки или если невозможно постирать, обивку необходимо снять. В случае доставки грязного устройства в сервис, производитель в праве отказать производить ремонт.

Данная гарантия не распространяется на:

- Утилизированные части или поврежденные детали из-за ненадлежащего использования (в частности, но не исключительно из-за выданных неверных инструкций или при неблагоприятных условиях) или неверного хранения,
- Повреждение в следствии изменений или дополнений к устройству, выполненных пользователем или третьей стороной,
- Повреждение в следствии ненадлежащей чистки или ухода за изделием, выполненных пользователем или третьей стороной,
- Повреждение в следствии обычного износа или старения изделия,
- Повреждение в следствии халатного отношения пользователя (в частности, но не исключительно в уходе и чистке изделия),
- Повреждение, вызванное форс-мажорными обстоятельствами,
- Повреждение, вызванное внешними событиями (загрязнение окружающей среды, ущерб технический).

10.2 Гарантийный ремонт или замена будут произведены в течение 30 дней с момента доставки изделия пользователем в LIW Care Technology z o. o.

10.3 После гарантийного ремонта изделие будет доставлено за счет компании LIW Care Technology z o. o. на адрес доставки. В случае если правильно адресованный пакет пользователь не заберет, он будет обязан покрыть все расходы, связанные с транспортированием и хранением изделий.

10.4 Средний срок службы до списания кресел-колясок не менее 5 лет.

10.5 За предельное состояние принимают состояние кресло-коляски, при котором восстановление его работоспособности невозможно либо экономически нецелесообразно (стоимость годового ремонта превышает половину стоимости нового кресла-коляски).

11 ТРАНСПОРТНАЯ И ПОТРЕБИТЕЛЬСКАЯ УПАКОВКА И МАРКИРОВКА

Модель:	Modi Buggy PRO	CE
SN	MBPRO - 10000	
	60 кг	
Размер:	S	

ООО ЦИРМИ INFO@CIRMI.RU WWW.GOSZDRAVNADZOR.RU

Принадлежности: .....

Год изготовления: 2017

РУ ...от ...

ООО «ЛИВ КЭР Технолоджи» Польша, Лодзь, 94-406, ул. Голфова, 7

12 ЗНАЧЕНИЕ СИМВОЛОВ

Наименование производителя и дата производства

SN

Серийный номер

Допустимый вес пациента

Примечание! Следуйте инструкции

Избегать контакта с водой

Направление для разблокировки

Направление движения

Знак соответствия Директиве об изделиях медицинского назначения 93/42 EEC Приложение VII

13 УСЛОВИЯ ТРАНСПОРТИРОВКИ, УСЛОВИЯ ХРАНЕНИЯ.

13.1 Кресла должны быть исправными после воздействия на них в упаковке для транспортирования следующих климатических и механических нагрузок:

а) температуры окружающего воздуха от - 50°С до +50°С;

б) относительной влажности воздуха 100 % при температуре +25°С;

в) вибрационной нагрузки амплитудой перемещения 0,35 мм в диапазоне частот от 10 до 55 Гц.

г) ударной нагрузки с пиковым ударным ускорением 10g при длительности действия ударного ускорения 16 м/с.

13.2 Условия транспортирования кресел должны соответствовать условиям 5 по ГОСТ 15150.

13.3 Условия хранения кресел должны соответствовать группе 2 ГОСТ 15150.

14 УСЛОВИЯ ПРИМЕНЕНИЯ И ЭКСПЛУАТАЦИИ.

14.1 Изделия можно эксплуатировать от - 45 до +40 °С при относительной влажности воздуха до 98%. Допускается эксплуатировать в неблагоприятных условиях, таких как дождь, снег.

14.2 Кресло-коляски должны сохранять работоспособность при резком изменении значений температуры внешней среды в диапазоне от +20°С до -45°С в течении 15 минут.

ООО ЦИРМИ INFO@CIRMI.RU WWW.GOSZDRAVNADZOR.RU

REPERTORIUM A VERTE!
KANCELARIA NOTARIALNA
Piotr Król

15 УТИЛИЗАЦИЯ

По истечению срока службы или списанию по причине выхода из строя изделие подлежит утилизации. Средства технические для реабилитации инвалидов относятся к классу риска отходов А и должны быть утилизированы согласно «Санитарно-эпидемиологическим требованиям к обращению с медицинскими отходами» 2.1.7.2790-10. Утилизация допускается совместно с бытовыми отходами.

16 ПЕРЕЧЕНЬ СТАНДАРТОВ

ГОСТ Р 51083-2015 Кресла-коляски Общие технические условия.
ISO 10993-5:2009 Биологическая оценка медицинских изделий. Часть 5. Испытания на цитотоксичность in vitro.
ГОСТ Р 50444-92 Приборы, аппараты и оборудование медицинские. Общие технические условия.
ГОСТ Р 51632-2014 Технические средства реабилитации людей с ограничениями жизнедеятельности. Общие технические требования и методы испытаний.
ГОСТ Р ИСО 7176-8-2015 Кресла-коляски. Часть 8. Требования и методы испытаний на статическую, ударную и усталостную прочность.
ГОСТ Р ИСО 7176-16-2015 Кресла-коляски. Часть 16. Стойкость к возгоранию устройств поддержания положения тела.

17 ОСТАТОЧНЫЕ РИСКИ

В ходе анализа риска проведенного производителем остаточные риски отсутствуют.

ООО ЦИРМИ INFO@CIRMI.RU WWW.GOSZDRAVNADZOR.RU

ПАСПОРТ

Изготовитель: ООО «ЛИВ КЭР Технолоджи»

Адрес: Польша, Лодзь, 94-406, ул. Голфова, 7 (LIW CARE Technology Sp. z o.o. ul. Golfowa 7, 94-406 Łódź, Polska.

Модель: Modi Buggy PRO размер S

Максимальная масса пользователя, кг: 60

Ссылка на стандарт	Наименование характеристики	min	max	Ссылка на стандарт	Наименование характеристики	min	max
	Полная длина с подножкой, мм	900			Угол наклона сиденья, ...°	-45	15
	Полная ширина, мм	680			Эффективная глубина сиденья, мм	170	280
	Длина сложенного кресла-коляски, мм	700			Эффективная ширина сиденья, мм	150	280
	Ширина сложенного кресла-коляски, мм	580			Высота сиденья, мм	590	
	Высота сложенного кресла-коляски, мм	400			Угол наклона спинки, ...°	20	90
	Общая масса, кг	20			Высота спинки, мм	445	600
	Масса самой тяжелой части, кг	10			Длина подножки, мм	150	
	Высота подлокотника, мм	120			Угол наклона подножки, ...°	0	90
	Горизонтальное положение оси, мм	175			Расстояние от подлокотника до спинки, мм	270	
	Высота препятствия, мм	120			Минимальный радиус разворота, мм	1120	

ООО ЦИРМИ INFO@CIRMI.RU WWW.GOSZDRAVNADZOR.RU

REPERTORIUM A VERTE!
KANCELARIA NOTARIALNA
Piotr Król
90-539 Łódź, ul. Żwirki 10

STRONA NIEZADRUKOWANA

ООО ЦИРМИ INFO@CIRMI.RU WWW.GOSZDRAVNADZOR.RU

ИНСТРУКЦИЯ ПО ЭКСПЛУАТАЦИИ
КРЕСЛО-КОЛЯСКИ ИНВАЛИДНЫЕ С ПРИНАДЛЕЖНОСТЯМИ
КРЕСЛО-КОЛЯСКА ИНВАЛИДНОЕ MODI BUGGY SIT

ООО ЦИРМИ INFO@CIRMI.RU WWW.GOSZDRAVNADZOR.RU

REPERTORIUM A VERTE!
KANCELARIA NOTARIALNA
Piotr Król
90-539 Łódź, ul. Żwirki 19

ВНИМАНИЕ! ПРОИЗВОДИТЕЛЬ НЕСЕТ ОТВЕСТВЕННОСТЬ ТОЛЬКО ЗА ОБОРУДОВАНИЕ, КУПЛЕННОЕ У ПРЯМОГО ПРЕДСТАВИТЕЛЯ ЛИВ КЭР ТЕХНОЛОДЖИ ИЛИ В СПЕЦИАЛИЗИРОВАННОМ МЕДИЦИНСКОМ МАГАЗИНЕ, ПРЕДСТАВЛЯЮЩЕМ ЛИВ КЭР ТЕХНОЛОДЖИ В ПОЛЬШЕ.

Наименование организации-производителя:
ООО «ЛИВ КЭР Технолоджи» Польша, Лодзь, 94-406, ул. Голфова, 7 (LIW CARE Technology Sp. z o.o. ul. Golfowa 7, 94-406 Łódź, Polska.
Наименование организации-разработчика:
ООО «ЛИВ КЭР Технолоджи» Польша, Лодзь, 94-406, ул. Голфова, 7 (LIW CARE Technology Sp. z o.o. ul. Golfowa 7, 94-406 Łódź, Polska.
Адрес места производства:
Польша, Лодзь, 94-406, ул. Голфова, 7 (Golfowa 7, 94-406 Łódź, Polska).
Уполномоченный представитель производителя в РФ: Общество с ограниченной ответственностью «Завод специального оборудования» 600001, г. Владимир, ул. Дворянская, д. 27а, корпус 2, пом. 24.

1 ВВЕДЕНИЕ

Созданное ООО ЛИВ Кэр Технолоджи первоклассное кресло-коляска инвалидное Modi Buggy SIT (далее по тексту коляска, кресло-коляска) разработана для транспортировки детей. Коляска создана, чтобы облегчить ежедневный уход за детьми, которым требуется перевозка, чьи болезни не позволяют передвигаться самостоятельно, а также правильно сидеть и стоять. Кресло-коляска Modi Buggy SIT создана для детей, страдающих параличом и триплегией или квадриплегией; с двусторонним параличом, параличом половины тела или гемипарезом. Мы сделали все возможное, чтобы коляска Modi Buggy SIT была проста в использовании, обеспечивала стабильность и способность адаптироваться к форме тела.

Мы знаем, что для инвалида сидячее положение – это очень важный элемент в психомоторном развитии и возможность для удобного и безопасного движения в открытом пространстве оказывает огромное положительное влияние на пациентов и на специалистов, которые ухаживают за ними. Поэтому у нас есть коляска Modi Buggy SIT, которая удобна в эксплуатации и при разборке. Коляска может использоваться как на улице, так и дома.

Мы уделяем особое внимание к высокому качеству нашей продукции, поэтому мы хотели бы, чтобы вы внимательно прочитали данную инструкцию по эксплуатации – это будет гарантировать безопасное использование данной продукции, что влияет на ее эффективность, и это позволит вам в полной мере использовать преимущества этой коляски Modi Buggy SIT.

Храните данную инструкцию в безопасном месте, чтобы ей можно было воспользоваться в любой момент. Данную инструкцию необходимо прочитать тому, кто несет ответственность и заботиться о детях-инвалидах.

2 ПРАВИЛА ОБЩЕЙ БЕЗОПАСНОСТИ

Для ООО ЛИВ Кэр Технолоджи самым важным является защитить пациентов, которые используют наше оборудование. Для обеспечения безопасности пользователей коляски Modi Buggy SIT необходимо следовать рекомендациям:

1. Пожалуйста, прочитайте Инструкцию перед началом использования. В случае возникновения вопросов или сомнений, пожалуйста, свяжитесь с вашим продавцом или производителем. Контакты можно уточнить на нашем сайте: www.liwcare.pl/ru

ООО ЦИРМИ INFO@CIRMI.RU WWW.GOSZDRAVNADZOR.RU

2. Пожалуйста, удостоверьтесь, что вся информация, советы и предупреждения, содержащиеся в этих главах, вам понятны.
3. Никогда не оставляйте вашего ребенка в коляске без внимания.
4. Неправильная эксплуатация коляски может поставить под угрозу здоровье человека, а также может привести к травмам.
5. При использовании коляски также, как при установке и регулировке механизма, необходимо обратить внимание на движущиеся части, которые создают риск захвата тела в отверстиях или между элементами. После каждой регулировки вы должны стабилизировать положение, осторожно затянув болты, и убедиться, что все компоненты правильно установлены и заблокированы.
6. Если ребенок находится в коляске, убедитесь, что он надежно закреплен ремнями.
7. Коляска Modi Buggy SIT может использоваться только одним человеком.
8. Запрещается перевозить ребенка в коляске Modi Buggy SIT во время использования общественного или личного транспорта, такого как автобус, трамвай, троллейбус, поезд.
9. Запрещается перевозить ребенка в коляске Modi Buggy SIT во время вождения автомобиля – сидение коляски не является автомобильным креслом. Ребенок не должен стоять на сидении во время вождения.
10. На спинке имеется карман со всеми инструментами, которые требуется для регулировки: универсальный гаечный ключ № 4, плоский гаечный ключ (10мм) и плоский гаечный ключ (13мм).
11. Запрещается перевозить коляску по лестнице как с ребенком, так и без.

В данной Инструкции для продукции ООО ЛИВ Кэр Технолоджи вы найдете информацию со знаком «**ВНИМАНИЕ!**». Он используется для привлечения особого внимания читателя к тексту. Это выглядит следующим образом:

ВНИМАНИЕ! ЗНАК ИСПОЛЬЗУЕТСЯ, ЧТОБЫ ПРИВЛЕЧЬ ВНИМАНИЕ ЧИТАТЕЛЯ К ТЕКСТУ, КОТОРЫЙ ОБОЗНАЧЕН ДАННЫМ СИМВОЛОМ. НЕПРАВИЛЬНОЕ СЛЕДОВАНИЕ ИНСТРУКЦИИ МОЖЕТ УГРОЖАТЬ ЗДОРОВЬЮ И БЕЗОПАСНОСТИ ПОЛЬЗОВАТЕЛЯ ИЛИ МОЖЕТ ПРИВЕСТИ К ПОВРЕЖДЕНИЮ ИЗДЕЛИЯ.

3 НАЗНАЧЕНИЕ МЕДИЦИНСКОГО ИЗДЕЛИЯ И ПРИНЦИПЫ ДЕЙСТВИЯ

Кресла-коляски предназначены для пациентов с нарушениями осанки и мышечной дисфункцией. Особые условия включают ДЦП, мышечную дистрофию, паралич различных видов, тетраплегию и параплегию. Может использоваться при лечении с целью предотвратить последствия дефектов осанки и связанных с ними нарушений. Кресла-коляски так же используются для перемещения в них пациентов. Изделие позволяет установить позвоночник и таз в правильное (оптимальное) положение. Инновационным отличием данного варианта исполнения является возможность «роста» вместе с пациентом, поскольку имеется регулировка по положению и росту. При возникновении вопросов или сомнений в первую очередь свяжитесь с поставщиком изделия/лечащим врачом.

4 ПОКАЗАНИЯ И ПРОТИВОПОКАЗАНИЯ К ПРИМЕНЕНИЮ

4.1 Показания

Кресла-коляски предназначены для детей, страдающих параличом, триплегией, параплегией, диплегией, гемиплегией или гемипарезом.
Рекомендуется для детей, у которых диагностирован:

- церебральный паралич
- мышечная дистрофия
- паралич
- спина бифида
- миеломенингоцеле
- повреждение позвоночника
- черепно-мозговая травма
- [illegible]

ООО ЦИРМИ INFO@CIRMI.RU WWW.GOSZDRAVNADZOR.RU

REPERTORIUM A VERTE!
KANCELARIA NOTARIALNA
Piotr Król

• прочие заболевания, связанные с парезом, параличом, нарушениями опорно-двигательного аппарата, позволяющими самостоятельное движение.

4.2 Противопоказания

Значительно выраженные нарушения психических функций, приводящие к выраженному снижению или отсутствию критической оценки своего состояния и ситуации в целом; последствия заболеваний, травм и дефектов, приводящие к прогрессированию патологического процесса в положении инвалида сидя. Относительные медицинские противопоказания: наличие эпилептических припадков с нарушением сознания.

5 ТЕХНИЧЕСКИЕ ХАРАКТЕРИСТИКИ

Кресло-коляска Modi Buggy SIT представлена в трех размерах. Габариты указаны в таблице 1 ниже и на схематичном изображении рисунка 1 и рисунка 2:

Таблица 1

№	Позиция	Обозначение	Габаритные размеры		
			S	M	L
1	Габаритная ДхШхВ, мм	-	680x680x1130	680x680x1130	680x680x1130
2	Габаритная ДхШхВ в сложенном виде, мм		700x580x400	700x580x400	700x580x400
3	Высота рукоятки, мм	**HH**	900-1130	900-1130	900-1130
4	Расстояние между подголовником и спинкой,мм	**DH**	0-200	0-200	0-200
5	Высота расположения подголовника над сиденьем, мм	**HHS**	420-620	500-700	580-780
6	Высота сиденья, мм	**SH**	420-550	420-550	420-550
7	Высота спинки, мм	**BH**	420	500	580
8	Ширина спинки, мм	**WB**	150-300	150-300	150-300
9	Угол наклона спинки, град.°	**BA**	-5/25	-5/25	-5/25
10	Длина базы, мм	**BL**	840	840	840
11	Ширина базы, мм	**BW**	680	680	680
12	Высота подножки, мм	**FH**	170-270	170-270	280-380
13	Длина подножки, мм	**FL**	180	180	210
14	Угол наклона опоры стопы, град.°	**FA1**	0-15	0-15	0-15
15	Клиренс опоры стопы, мм	**FC**	165-260	165-260	165-260
16	Глубина сиденья, мм	**SD**	200-310	200-310	290-400
17	Ширина сиденья, мм	**SW**	150-300	150-300	200-320
18	ДхШхВ подлокотника, мм	-	270x85x130-180	270x85x130-180	270x85x130-230
19	Угол наклона подлокотника, град.°	-	0	0	0
20	Расстояние между подлокотниками, мм	**DA**	330-510	330-510	330-510
21	Расположение фронтального узла подлокотника, мм	-	180-230	180-230	180-230
22	Угол наклона подножки, град.°	**FA**	-10/45	-10/45	-10/45
23	Угол наклона сиденья, град.°	**TA**	20	20	20
24	Высота боковых опор, мм	**LH**	160-350	160-400	200-450
25	Диаметр вращения, мм	-	1500	1500	1500

ООО ЦИРМИ INFO@CIRMI.RU WWW.GOSZDRAVNADZOR.RU

26	Ширина разворота, мм	-	1120	1120	1120
27	Клиренс коляски, мм	**WC**	120	120	
28	Диаметр колеса (переднего), мм	**WDF**	240	240	240
29	Диаметр колеса (заднего), мм	**WDR**	300	300	300
30	Горизонтальное положение оси ведущего колеса, мм	-	175	175	175
31	Вертикальное положение оси ведущего колеса, мм	-	410	410	410
32	Максимальный вес пациента, кг	-	80	80	80
33	Масса коляски, кг	-	22	22	22
Примечание: Допустимые отклонения и допуски для размеров: ±5%					

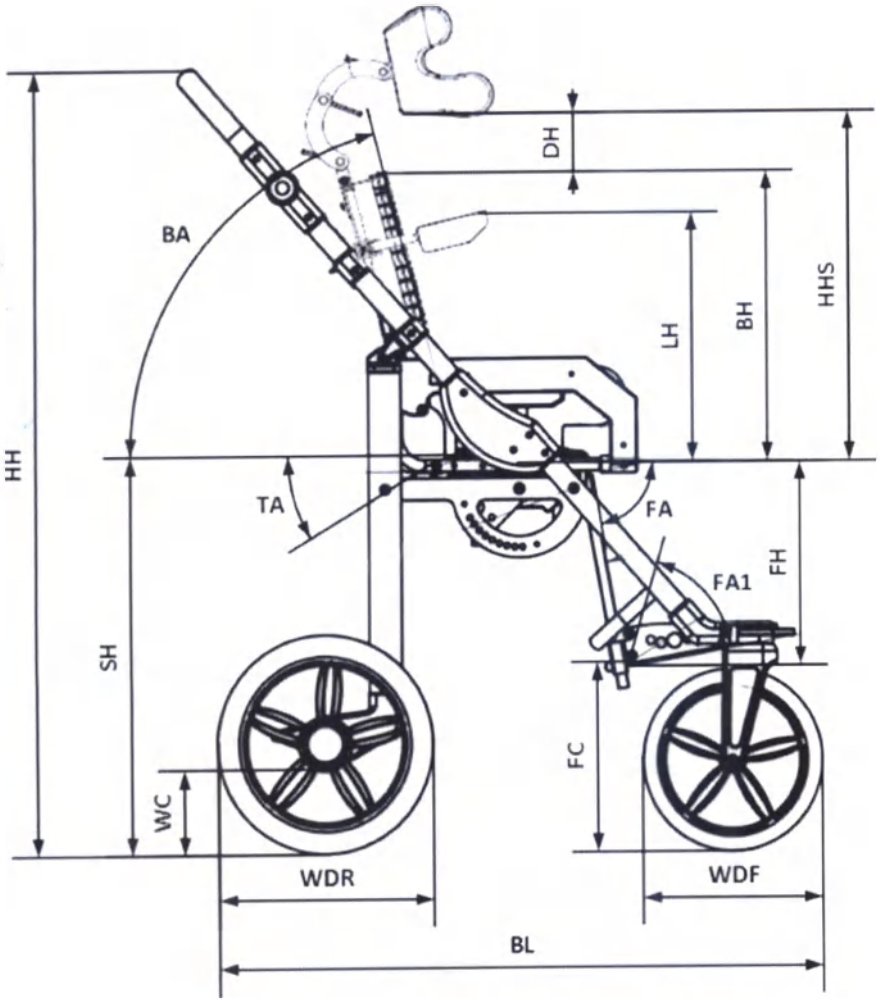

Рис.1

ООО ЦИРМИ INFO@CIRMI.RU WWW.GOSZDRAVNADZOR.RU

REPERTORIUM A VERTE!
KANCELARIA NOTARIALNA
Piotr Król
90-539 Łódź, ul. Żwirki 19

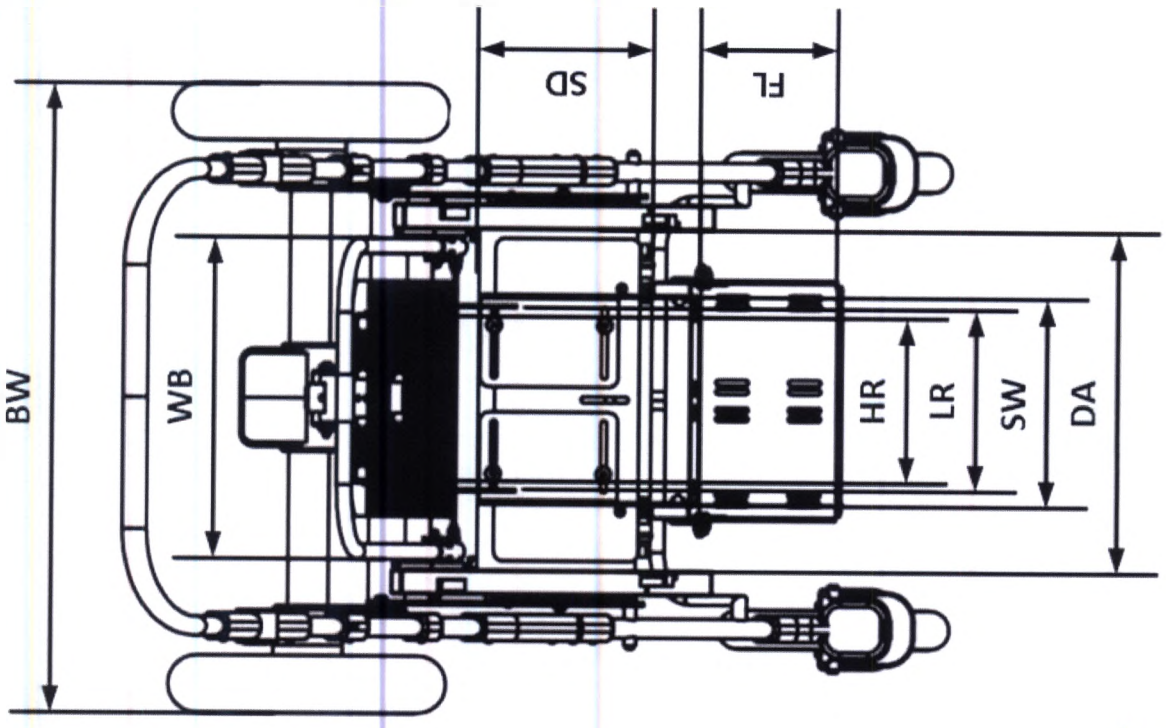

Рис.2

6 БАЗОВАЯ КОМПЛЕКТАЦИЯ КРЕСЛА-КОЛЯСКИ Modi Buggy SIT

Рис. 3

ООО ЦИРМИ INFO@CIRMI.RU WWW.GOSZDRAVNADZOR.RU

Кресло-коляска состоит из:

1. Ручка для сопровождающего лица H-fap
2. Спинка
3. Сидение
4. Абдукторный ремень Ab
5. Боковые упоры neoSIT
6. Рама
7. Подголовник neoSIT
8. Подлокотники Sit
9. Передние колеса
10. Задние колеса
11. Единая платформа для стоп Sin
12. Корзина Bug
13. Ремень-жилет Vb

6.1 По требованию заказчика кресла могут дополнительно комплектоваться дополнительными принадлежностями, приведенные в таблице 2:

Принадлежности	Характеристики	Масса, кг
Стол H1	Длина: 350 мм; Ширина: 400 мм	1
Подголовник neoSIT	Ширина: 200 мм; Высота: 150 мм	0,9
Боковые упоры neoSIT	Длина: 130 мм; Высота: 80мм	1,2
Ремень-жилет Vb	Ширина: 280 мм; Высота: 280 мм	0,3
Пятиточечный ремень Fpb	Ширина: 280 мм; Высота: 350 мм	0,2
Абдукторный ремень Ab	Ширина: 150-440 мм	0,2
Единая платформа для стоп Sin	Ширина: 280 мм; Высота: 170-380 мм	2,6
Ручка для сопровождающего лица H-fap	Ширина: 490 мм	1,4
Зонт Fw	Высота: 600 мм	0,6
Капюшон Mb	Ширина: 390 мм; Высота: 350 мм	0,7
Дождевик Rc	Ширина: 500 мм; Длина: 1200 мм	0,2
Зимний мешок Wb	Ширина: 350 мм; Длина: 500 мм	0,4
Удерживающий поручень Sb	Ширина: 350 мм	0,4
Корзина Bug	Ширина: 500 мм; Длина: 400 мм	0,2
Сумка Bw	Ширина: 450 мм; Высота: 300 мм	0,8
Подлокотники Sit	Длина x Ширина x Высота: 270x85x130-180 мм	1,7

ООО ЦИРМИ INFO@CIRMI.RU WWW.GOSZDRAVNADZOR.RU

REPERTORIUM A VERTE!
KANCELARIA NOTARIALNA
Piotr Król

7 ТРАНСПОРТИРОВКА Modi Buggy SIT

В целях безопасности коляску необходимо транспортировать по частям, отдельно сидение и отдельно раму.

***Рис. 4** Правильный способ транспортировки коляски*

***Рис. 5** Неправильный способ транспортировки коляски*

8 ДЕТАЛЬНОЕ ОПИСАНИЕ СТРУКТУРЫ И РЕГУЛИРОВКИ Modi Buggy SIT

ВНИМАНИЕ! ПОСЛЕ КАЖДОЙ РЕГУЛИРОВКИ УБЕДИТЕСЬ, ЧТО ВСЕ КОМПОНЕНТЫ КОРРЕКТНО ЗАКРЕПЛЕНЫ И ЗАБЛОКИРОВАНЫ.

8.1 Разборка рамы коляски

Рис. 6 *Разборка рамы коляски*

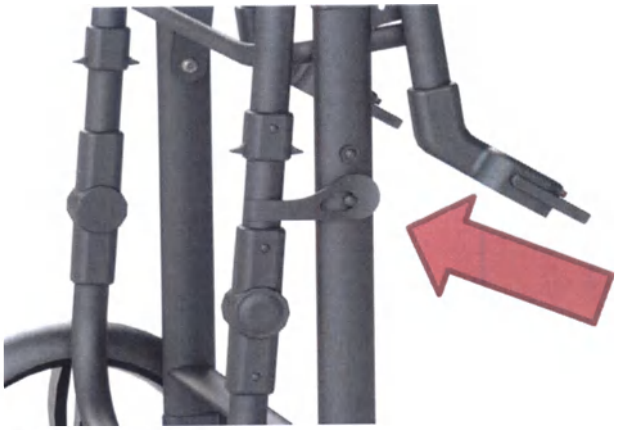

Рис. 7 *Закрепление*

Необходимо установить раму вертикально *Рис. 6*, *Рис. 7* разъединить его и сильно потянуть ручку, пока не услышите щелчок.

Рис.8 *Крепление передних колес*

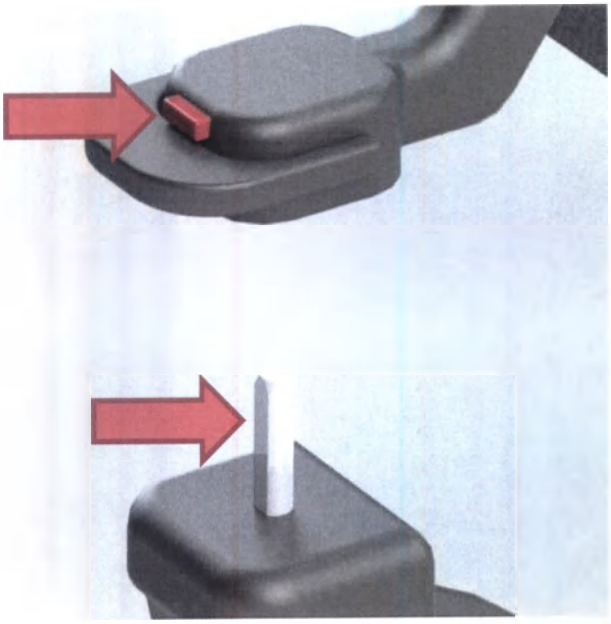

Рис. 9 *Болт у переднего колеса*

Поднимите переднюю часть коляски, *Рис.8,* и установите передние колеса: убедитесь, что плоская поверхность болтов направлена к передней части коляски, *Рис. 9*. Чтобы снять колесо, нажмите красную кнопку для снятия с болта.

ООО ЦИРМИ INFO@CIRMI.RU WWW.GOSZDRAVNADZOR.RU

REPERTORIUM A VERTE!
KANCELARIA NOTARIALNA
Piotr Król
90-539 Łódź, ul. Żwirki 19

***Рис.10** Направление закрепления*

Вы можете видеть направление закрепления на передних колесах в прямом положении. Чтобы использовать их, необходимо потянуть ручку и опустить ее. Подняв ручку вверх, вы сможете легко изменить направление, *Рис. 10.*

8.2 Складывание рамы коляски

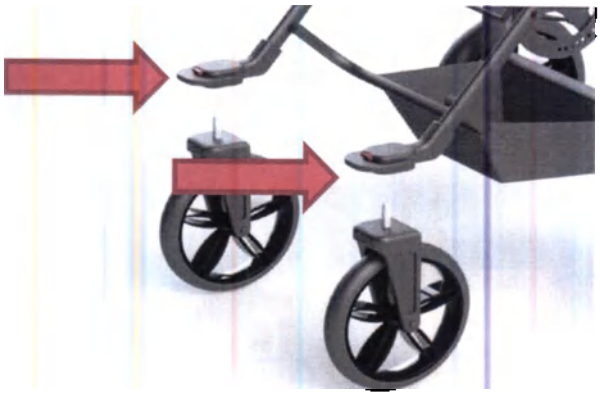

***Рис.11** Снятие колеса*

Поднимите коляску и снимите передние колеса, нажав на красную кнопку на каждом колесе *Рис.11.*

***Рис. 12** Снятие и установка задних колес*

Простое и безопасное снятие и установка колес возможны благодаря применению специального механизма. Чтобы снять колесо, надавите пальце на кнопку, расположенную на втулке колеса, и снимите колесо с оси. Повторите те же шаги при установке – нажмите на кнопку и поместите колесо на ось, *Рис. 12.*

Рис. 13 *Складывание рамы*

8.3 Парковочный тормоз

Рис. 14 *Парковочный тормоз*

Замок задних колес срабатывает с помощью рычага на перекладине, справа сзади на раме. Нажав на него, вы сможете заблокировать колеса, подняв рычаг, вы освободите тормоз, *Рис. 14*.

ВНИМАНИЕ! НЕОБХОДИМО ОСМАТРИВАТЬ ТОРМОЗ ЧЕРЕЗ ОПРЕДЕЛЕННЫЕ РАССТОЯНИЯ И СВОЕВРЕМЕННО УДАЛЯТЬ ЗАГРЯЗНЕНИЯ.

ВНИМАНИЕ! БУДЬТЕ ОСТОРОЖНЫ ПРИ ПЕРЕСЕЧЕНИИ ПОРОГА.

ВНИМАНИЕ! УСТОЙЧИВОСТЬ КОЛЯСКИ МОЖЕТ БЫТЬ ПОД УГРОЗОЙ В СЛУЧАЕ НЕОЖИДАННОГО ТОЛЧКА, ЗАПРОКИДЫВАНИЯ ИЛИ ОБЛОКАЧИВАНИЯ НА НЕЕ.

ООО ЦИРМИ INFO@CIRMI.RU WWW.GOSZDRAVNADZOR.RU

REPERTORIUM A VERTE!
KANCELARIA NOTARIALNA
Piotr Król
90-539 Łódź, ul. Żwirki 19

8.4 Угол регулирования спинки

Рис. 15 *Спинка*

Поднимите ручку на спинке сидения и передвиньте его, чтобы установить соответствующий угол спинки до $20^0 \div 90^0$, *Рис. 15.*

8.5 Ручка для сопровождающего лица

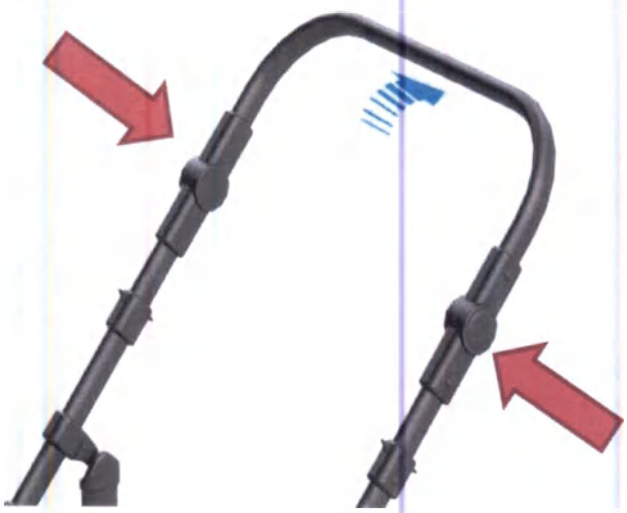

Рис. 16 *Ручка для сопровождающего лица*

Одновременно нажмите на кнопки регулирования высоты и установить ручку на необходимую высоту. Затем передвигайте ручку вверх и вниз пока кнопки не заблокируются *(Рис. 16).* Вы можете отрегулировать высоту ручки до 85 ÷ 117 см от поверхности.

ВНИМАНИЕ! ПОЖАЛУЙСТА, ИМЕЙТЕ В ВИДУ, ЧТО ЛЮБУЮ ВЕЩЬ, КОТОРУЮ ВЫ КЛАДЕТЕ НА РУЧКУ, МОЖЕТ ПОВЛИЯТЬ НА СТАБИЛЬНОСТЬ КОЛЯСКИ.

ООО ЦИРМИ INFO@CIRMI.RU WWW.GOSZDRAVNADZOR.RU

8.6 Регулирование угла сидения

Рис. 17 *Угол наклона сидения*

Рис. 18 *Регулирование угла наклона сидения*

Удерживайте сидение, вытащите управляющую шину, чтобы освободить блокировочное устройство, *Рис. 17*, устанавливая угол сидения от 15°по направлению движения до 45° в обратном направлении *Рис. 18.*

ВНИМАНИЕ! В СВЯЗИ С ВЫСОКОЙ СТЕПЕНЬЮ РЕГУЛИРОВАНИЯ КОЛЯСКИ ИМЕЕТСЯ ВОЗМОЖНОСТЬ УСТАНОВИТЬ ПОЛОЖЕНИЕ, КОГДА ГОЛОВА РАЗМЕЩЕНА НИЖЕ ТАЗА. ЗАПРЕЩЕНО ИСПОЛЬЗОВАТЬ ДАННОЕ ПОЛОЖЕНИЕ, ТАК КАК ЭТО МОЖЕТ ПРИВЕСТИ К РЕГУРГИТАЦИИ ИЛИ К ЗАКЛИНИВАНИЮ.

ООО ЦИРМИ INFO@CIRMI.RU WWW.GOSZDRAVNADZOR.RU

REPERTORIUM A VERTE!
KANCELARIA NOTARIALNA
Piotr Król

8.7 Регулирование высоты подножки

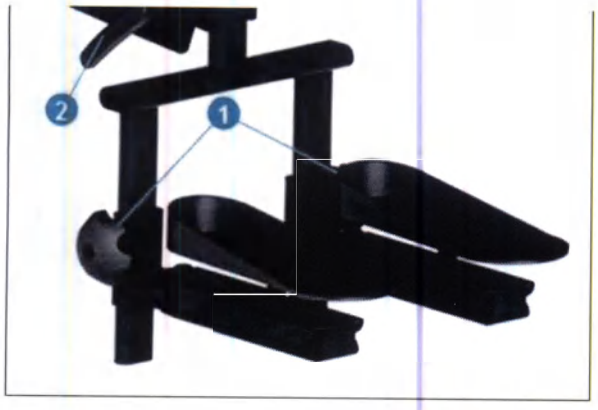

Рис. 19 *Регулирование подножки по высоте*

Для регулировки высоты платформ для стоп *Рис. 19* ослабить обе рукоятки 1, установить платформы на требуемой высоте и затянуть рукоятки 1. Платформы не зависят друг от друга, что обеспечивает их асимметричную регулировку. Для установки необходимого угла наклона платформы ослабить рукоятку 2, отрегулировать угол и затянуть рукоятку.

ВНИМАНИЕ! ПОДНОЖКА ПОДДЕРЖИВАЕТ ТОЛЬКО СТУПНИ, ВАШ РЕБЕНОК НЕ ДОЛЖЕН ВСТАВАТЬ НА НЕЕ.

8.8 Регулирование боковых упор для туловища *Рис. 20*

8.8.1. Установка подголовника
- Ослабить верхний регулировочный винт 17.
-Установить фиксирующий кронштейн подголовника 15 на профиль спинки 16.
- Затянуть верхний регулировочный винт 17.

8.8.2 Регулировка подголовника
- Ослабить регулировочный рукоятки 18.
-Установить подголовник в требуемое положение.
- Затянуть рукоятки 18.

8.8.2 Установка боковых упоров
- Установить фиксирующий кронштейн подлокотника 20 на профиль спинки 16.
- Установить опорные пластины 21 в отверстия 22, расположенные на фиксирующем кронштейне упора.
- Затянуть крепежный винт 23.

8.8.3 Регулировка боковых упоров по ширине
- Ослабить винты 24 и 25.
- Отрегулировать расстояние между подлокотниками
- Затянуть винты 24 и 25.

8.8.4 Регулировка боковых упоров по высоте
- Ослабить винт 23.
- Поднять или опустить подлокотник 20
- Затянуть винт 23.

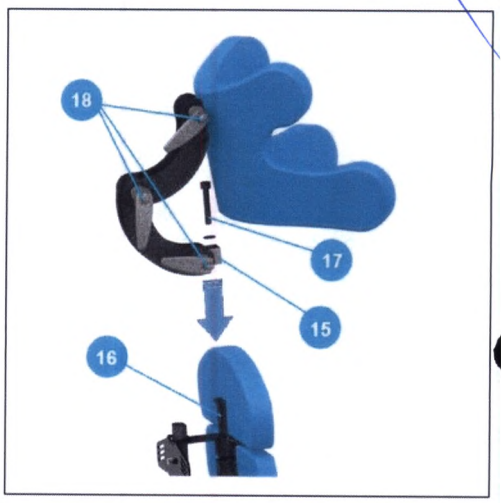

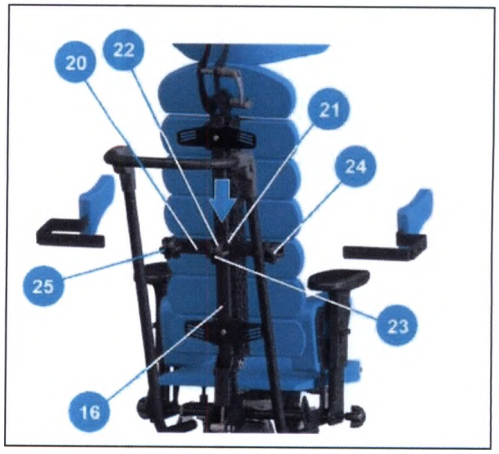

Рис. 20

ООО ЦИРМИ INFO@CIRMI.RU WWW.GOSZDRAVNADZOR.RU

8.9 Регулирование, установка и разборка откидного стола

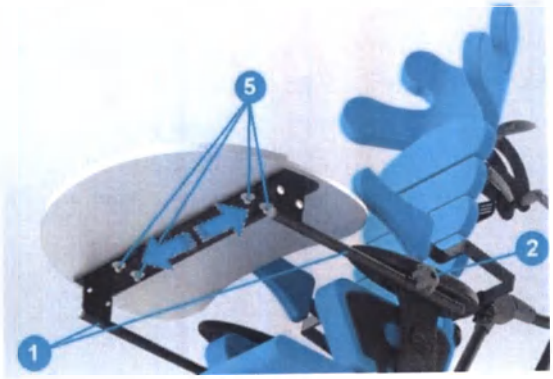

Рис. 21

Рис. 22

8.9.1Регулировка положения держателей столика *Рис. 21*.
Для регулировки положения держателей столика 1 относительно установочных гнезд столика 2 на подлокотниках ослабить винты 5 на держателях столика снизу. Установить держатели на уровне гнезд крепления и затянуть винты.
8.9.2Установка столика *Рис. 22*.
Для установки столика ослабить фиксирующие рукоятки 3 и вставить держатели 1 в гнезда под подлокотниками 2. Установить столик на необходимую глубину, затянуть фиксирующие рукоятки 3.
8.9.3 Регулировка угла наклона столика *Рис. 23*.
Ослабить обе рукоятки 4 на держателях столика 1, под столиком снизу. Установить требуемый уровень наклона столика, затянуть рукоятки 4.

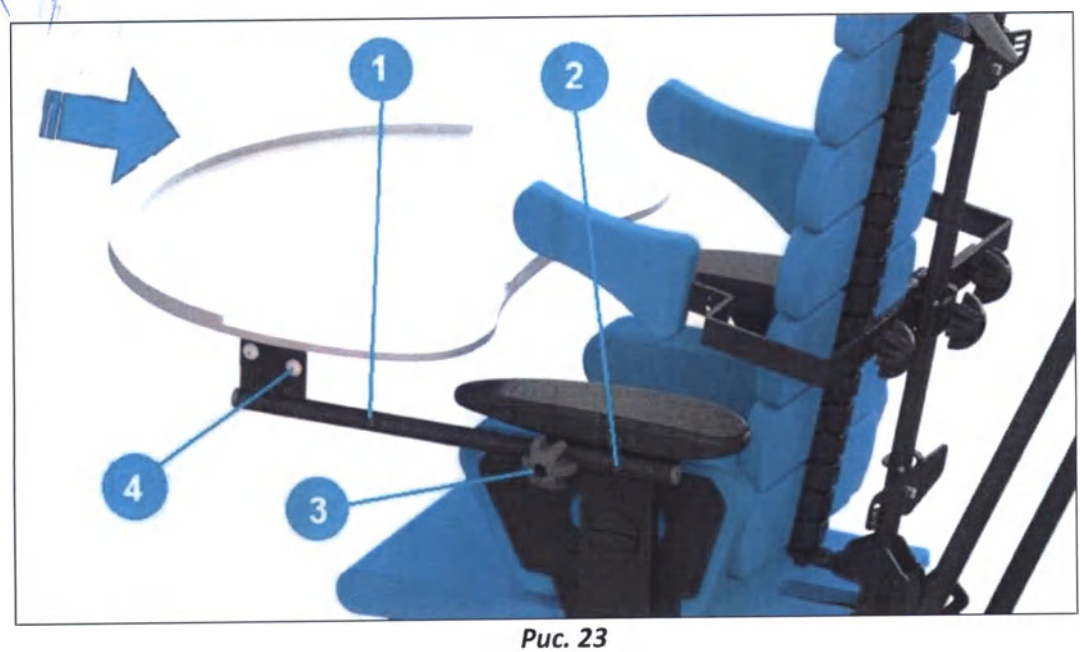

Рис. 23

ВНИМАНИЕ! РЕГУЛИРОВАНИЕ СПИНКИ ОБЫЧНО ПРОИЗВОДИТСЯ ПОСЛЕ КОНСУЛЬТАЦИИ С ВРАЧОМ ИЛИ ФИЗИОТЕРАПЕВТОМ.

ООО ЦИРМИ INFO@CIRMI.RU WWW.GOSZDRAVNADZOR.RU

REPERTORIUM A VERTE!
KANCELARIA NOTARIALNA
Piotr Król
90-539 Łódź, ul. Żwirki 19

9 ТЕХНИЧЕСКОЕ ОБСЛУЖИВАНИЕ И ТЕКУЩИЙ РЕМОНТ

9.1 Уход

Покрытие кресло-коляски не вызывает раздражение кожи. Кресло-коляска, как любое медицинское изделие, должно содержаться в чистоте и использоваться в соответствии с инструкцией производителя.

- Лакокрасочные покрытия и пылезащитные чехлы из ткани следует чистить влажной тряпкой. Разрешается использовать мягкодействующие моющие средства или чистящие средства на энзимной основе. При необходимости можно чистить с помощью пылесоса или мягкой щетки.
- Разрешается осуществлять чистку поролоновых вставок смоченной водой тряпкой и мягкодействующих моющих средств. Выполнив данные действия, вставки должны быть хорошо просушены при комнатной температуре.
- Наружные поверхности кресел должны быть устойчивы к воздействию 1%-го раствора монохлорамина ХБ по ГОСТ 14193-78 и растворов моющих средств, применяемых при дезинфекции.

ВНИМАНИЕ! ОБИВКА КОЛЯСКИ ДОЛЖНА БЫТЬ ХОРОШО ПРОСУШЕНА ПЕРЕД ПОВТОРНЫМ ИСПОЛЬЗОВАНИЕМ.

- Следует регулярно защищать раму, удалять загрязнения.
- Не используйте химические вещества.
- Не стирать обивку в стиральной машине.
- Следует избегать прямых солнечных лучей и проверять температуру в месте сидения перед помещением ребенка вовнутрь.

Внимание! Не используйте чистящие средства, содержащие растворители или масляные компоненты!

9.2 Обслуживание

При каждом использовании проверяйте кресло-коляски на предмет повреждений. В случае неисправности или деформации срочно обратитесь для проверки в специализированный сервисный центр. Небрежный или ненадлежащий уход и обслуживание ведут к сокращению срока службы.

9.3 Ремонт

Для проведения ремонтных работ обратитесь в специализированный сервисный центр. В целях безопасности для ремонта в качестве замены должны использоваться только оригинальные запчасти.

10 ГАРАНТИЯ

10.1 Гарантия распространяется на производственные дефекты при предоставлении товарных документов и письменной рекламации. Изготовитель не несет ответственности в случае неправильного использования, использования не по назначению, небрежности и нарушений условий хранения. Гарантия не применяется к продуктам, которые были повреждены в результате ненадлежащего или неправильного использования, или если был выполнен ремонт, или внесены какие-либо изменения в продукт любым лицом кроме Производителя и сервисного центра.

Адрес для обращения на территории РФ:

Общество с ограниченной ответственностью «Завод специального оборудования»
(ООО «ЗСО») РФ, 600001, г. Владимир, ул. Дворянская, д. 27а, корпус 2, пом. 24
Конт.тел. (4922) 52-58-58

LIW Care Technology z o. o. (производитель) предоставляет два года гарантии на оборудование с даты покупки.

Устройство, отправляемое на сервисное обслуживание, должно пройти чистку обивки или если невозможно постирать, обивку необходимо снять. В случае доставки грязного устройства в сервис, производитель в праве отказать производить ремонт.

ООО ЦИРМИ INFO@CIRMI.RU WWW.GOSZDRAVNADZOR.RU

Данная гарантия не распространяется на:

- Утилизированные части или поврежденные детали из-за ненадлежащего использования (в частности, но не исключительно из-за выданных неверных инструкций или при неблагоприятных условиях) или неверного хранения,
- Повреждение в следствии изменений или дополнений к устройству, выполненных пользователем или третьей стороной,
- Повреждение в следствии ненадлежащей чистки или ухода за изделием, выполненных пользователем или третьей стороной,
- Повреждение в следствии обычного износа или старения изделия,
- Повреждение в следствии халатного отношения пользователя (в частности, но не исключительно в уходе и чистке изделия),
- Повреждение, вызванное форс-мажорными обстоятельствами,
- Повреждение, вызванное внешними событиями (загрязнение окружающей среды, ущерб технический).

10.2 Гарантийный ремонт или замена будут произведены в течение 30 дней с момента доставки изделия пользователем в LIW Care Technology z o. o.

10.3 После гарантийного ремонта изделие будет доставлено за счет компании LIW Care Technology z o. o. на адрес доставки. В случае если правильно адресованный пакет пользователь не заберет, он будет обязан покрыть все расходы, связанные с транспортированием и хранением изделий.

10.4 Средний срок службы до списания кресел-колясок не менее 5 лет.

10.5 За предельное состояние принимают состояние кресло-коляски, при котором восстановление его работоспособности невозможно либо экономически нецелесообразно (стоимость годового ремонта превышает половину стоимости нового кресла-коляски).

11 ТРАНСПОРТНАЯ И ПОТРЕБИТЕЛЬСКАЯ УПАКОВКА И МАРКИРОВКА

Модель:	Modi Buggy SIT
SN	MBSM - 10000
	80 кг
Размер:	S
Тип шасси:	-
Принадлежности:	…….
Год изготовления:	2017
РУ …от …	
	ООО «ЛИВ КЭР Технолоджи» Польша, Лодзь, 94-406, ул. Голфова, 7

12 ЗНАЧЕНИЕ СИМВОЛОВ

Наименование производителя и дата производства

SN — Серийный номер

Допустимый вес пациента

Примечание! Следуйте инструкции

ООО ЦИРМИ INFO@CIRMI.RU WWW.GOSZDRAVNADZOR.RU

REPERTORIUM A VERTE!
KANCELARIA NOTARIALNA
Piotr Król
90-539 Łódź, ul. Żwirki 19

Избегать контакта с водой

Направление для разблокировки

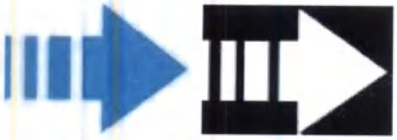

Направление движения

Знак соответствия Директиве об изделиях медицинского назначения 93/42 EEC Приложение VII

13 УСЛОВИЯ ТРАНСПОРТИРОВКИ, УСЛОВИЯ ХРАНЕНИЯ.

12.1 Кресла должны быть исправными после воздействия на них в упаковке для транспортирования следующих климатических и механических нагрузок:

а) температуры окружающего воздуха от - 50°С до +50°С;

б) относительной влажности воздуха 100 % при температуре +25°С;

в) вибрационной нагрузки амплитудой перемещения 0,35 мм в диапазоне частот от 10 до 55 Гц.

г) ударной нагрузки с пиковым ударным ускорением 10g при длительности действия ударного ускорения 16 м/с.

12.2 Условия транспортирования кресел должны соответствовать условиям 5 по ГОСТ 15150.

12.3 Условия хранения кресел должны соответствовать группе 2 ГОСТ 15150.

14 УСЛОВИЯ ПРИМЕНЕНИЯ И ЭКСПЛУАТАЦИИ.

13.1 Изделия можно эксплуатировать от - 45 до +40 °С при относительной влажности воздуха до 98%. Допускается эксплуатировать в неблагоприятных условиях, таких как дождь, снег.

13.2 Кресло-коляски должны сохранять работоспособность при резком изменении значений температуры внешней среды в диапазоне от +20°С до -45°С в течении 15 минут.

15 УТИЛИЗАЦИЯ

По истечению срока службы или списанию по причине выхода из строя изделие подлежит утилизации. Средства технические для реабилитации инвалидов относятся к классу риска отходов А и должны быть утилизированы согласно «Санитарно-эпидемиологическим требованиям к обращению с медицинскими отходами» 2.1.7.2790-10. Утилизация допускается совместно с бытовыми отходами.

16 ПЕРЕЧЕНЬ СТАНДАРТОВ

ГОСТ Р 51083-2015 Кресла-коляски Общие технические условия.

ISO 10993-5:2009 Биологическая оценка медицинских изделий. Часть 5. Испытания на цитотоксичность in vitro.

ГОСТ Р 50444-92 Приборы, аппараты и оборудование медицинские. Общие технические условия.

ГОСТ Р 51632-2014 Технические средства реабилитации людей с ограничениями жизнедеятельности. Общие технические требования и методы испытаний.

ГОСТ Р ИСО 7176-8-2015 Кресла-коляски. Часть 8. Требования и методы испытаний на статическую, ударную и усталостную прочность.

ГОСТ Р ИСО 7176-16-2015 Кресла-коляски. Часть 16. Стойкость к возгоранию устройств поддержания положения тела.

17 ОСТАТОЧНЫЕ РИСКИ

В ходе анализа риска проведенного производителем остаточные риски отсутствуют.

ООО ЦИРМИ INFO@CIRMI.RU WWW.GOSZDRAVNADZOR.RU

ПАСПОРТ

Изготовитель: ООО «ЛИВ КЭР Технолоджи»

Адрес: Польша, Лодзь, 94-406, ул. Голфова, 7 (LIW CARE Technology Sp. z o.o. ul. Golfowa 7, 94-406 Łódź, Polska.

Модель: Modi Buggy SIT размер S

Максимальная масса пользователя, кг: 80

Ссылка на стандарт	Наименование характеристики	min	max	Ссылка на стандарт	Наименование характеристики	min	max
	Полная длина с подножкой, мм	680			Угол наклона сиденья, ...°	20	
	Полная ширина, мм	680			Эффективная глубина сиденья, мм	200	310
	Длина сложенного кресла-коляски, мм	700			Эффективная ширина сиденья, мм	150	300
	Ширина сложенного кресла-коляски, мм	580			Высота сиденья, мм	420	550
	Высота сложенного кресла-коляски, мм	400			Угол наклона спинки, ...°	-5	25
	Общая масса, кг	22			Высота спинки, мм	420	
	Масса самой тяжелой части, кг	11			Длина подножки, мм	180	
	Высота подлокотника, мм	130	180		Угол наклона подножки, ...°	-10	45
	Горизонтальное положение оси, мм	175			Расстояние от подлокотника до спинки, мм	180	230
	Высота препятствия, мм	120			Минимальный радиус разворота, мм	1120	

ООО ЦИРМИ INFO@CIRMI.RU WWW.GOSZDRAVNADZOR.RU

REPERTORIUM A VERTE!
KANCELARIA NOTARIALNA
Piotr Król
90-539 Łódź, ul. Żwirki 19

STRONA NIEZADRUKOWANA

ООО ЦИРМИ INFO@CIRMI.RU WWW.GOSZDRAVNADZOR.RU

ИНСТРУКЦИЯ ПО ЭКСПЛУАТАЦИИ
КРЕСЛО-КОЛЯСКИ ИНВАЛИДНЫЕ С ПРИНАДЛЕЖНОСТЯМИ
КРЕСЛО-КОЛЯСКА ИНВАЛИДНОЕ MODI BUGGY

Версия 1 от 17.12.2018

ООО ЦИРМИ INFO@CIRMI.RU WWW.GOSZDRAVNADZOR.RU

REPERTORIUM A VERTE!
KANCELARIA NOTARIALNA
Piotr Król
90-539 Łódź, ul. Żwirki 19

ВНИМАНИЕ! ПРОИЗВОДИТЕЛЬ НЕСЕТ ОТВЕСТВЕННОСТЬ ТОЛЬКО ЗА ОБОРУДОВАНИЕ, КУПЛЕННОЕ У ПРЯМОГО ПРЕДСТАВИТЕЛЯ ЛИВ КЭР ТЕХНОЛОДЖИ ИЛИ В СПЕЦИАЛИЗИРОВАННОМ МЕДИЦИНСКОМ МАГАЗИНЕ, ПРЕДСТАВЛЯЮЩЕМ ЛИВ КЭР ТЕХНОЛОДЖИ В ПОЛЬШЕ.

Наименование организации-производителя:

ООО «ЛИВ КЭР Технолоджи» Польша, Лодзь, 94-406, ул. Голфова, 7 (LIW CARE Technology Sp. z o.o. ul. Golfowa 7, 94-406 Łódź, Polska.

Наименование организации-разработчика:

ООО «ЛИВ КЭР Технолоджи» Польша, Лодзь, 94-406, ул. Голфова, 7 (LIW CARE Technology Sp. z o.o. ul. Golfowa 7, 94-406 Łódź, Polska.

Адрес места производства:

Польша, Лодзь, 94-406, ул. Голфова, 7 (Golfowa 7, 94-406 Łódź, Polska).

Уполномоченный представитель производителя в РФ: Общество с ограниченной ответственностью «Завод специального оборудования» 600001, г. Владимир, ул. Дворянская, д. 27а, корпус 2, пом. 24.

1 ВВЕДЕНИЕ

Созданное компанией ООО ЛИВ Кэр Технолоджи первоклассное кресло-коляска инвалидное Modi Buggy (далее по тексту – коляска, кресло-коляска) разработана, чтобы облегчить ежедневный уход за детьми, которым требуется перевозка, чьи болезни не позволяют передвигаться самостоятельно, а также правильно сидеть и стоять. Коляска Modi Buggy создана для детей, страдающих параличом и триплегией или квадриплегией; с двусторонним параличом, параличом половины тела или гемипарезом. Мы сделали все возможное, чтобы эта коляска Modi Buggy была проста в использовании, обеспечивала стабильность и способность адаптироваться к форме тела.

Мы знаем, что для инвалида сидячее положение – это очень важный элемент в психомоторном развитии и возможность для удобного и безопасного движения в открытом пространстве оказывает огромное положительное влияние на пациентов и на специалистов, которые ухаживают за ними. Поэтому у нас есть коляска Modi Buggy, которая удобна в эксплуатации и при разборке. Коляска может использоваться как на улице, так и дома.

Мы уделяем особое внимание к высокому качеству нашей продукции, поэтому мы хотели бы, чтобы вы внимательно прочитали данную инструкцию по эксплуатации – это будет гарантировать безопасное использование данной продукции, что влияет на ее эффективность, и это позволит вам в полной мере использовать преимущества этой коляски Modi Buggy.

Храните данную инструкцию в безопасном месте, чтобы ей можно было воспользоваться в любой момент. Данную инструкцию необходимо прочитать тому, кто несет ответственность и заботиться о детях-инвалидах.

2 ПРАВИЛА ОБЩЕЙ БЕЗОПАСНОСТИ

Для ООО ЛИВ Кэр Технолоджи, самым важным является защитить пациентов, которые используют наше оборудование. Для обеспечения безопасности пользователей коляски Modi Buggy необходимо следовать рекомендациям:

1. Пожалуйста, прочитайте Инструкцию перед началом использования. В случае возникновения вопросов или сомнений, пожалуйста, свяжитесь с вашим продавцом или производителем.

ООО ЦИРМИ INFO@CIRMI.RU WWW.GOSZDRAVNADZOR.RU
на нашем сайте: www.liwcare.pl/ru

2. Пожалуйста, удостоверьтесь, что вся информация, советы и предупреждения, содержащиеся в этих главах, вам понятны.
3. Никогда не оставляйте вашего ребенка в коляске без внимания.
4. Неправильная эксплуатация коляски может поставить под угрозу здоровье человека, а также может привести к травмам.
5. При использовании коляски также, как при установке и регулировке механизма, необходимо обратить внимание на движущиеся части, которые создают риск захвата тела в отверстиях или между элементами. После каждой регулировки вы должны стабилизировать положение, осторожно затянув болты, и убедиться, что все компоненты правильно установлены и заблокированы.
6. Если ребенок находится в коляске, убедитесь, что он надежно закреплен ремнями.
7. Коляска Modi Buggy может использоваться только одним человеком.
8. Запрещается перевозить ребенка в коляске Modi Buggy во время использования общественного или личного транспорта, такого как автобус, трамвай, троллейбус, поезд.
9. Запрещается перевозить ребенка в коляске Modi Buggy во время вождения автомобиля – сидение коляски не является автомобильным креслом. Ребенок не должен стоять на сидении во время вождения.
10. Запрещается перевозить коляску по лестнице вверх или вниз как с ребенком, так и без.

В данной Инструкции для продукции ООО ЛИВ Кэр Технолоджи вы найдете информацию со знаком «**ВНИМАНИЕ!**». Он используется для привлечения особого внимания читателя к тексту. Это выглядит следующим образом:

ВНИМАНИЕ! ЗНАК ИСПОЛЬЗУЕТСЯ, ЧТОБЫ ПРИВЛЕЧЬ ВНИМАНИЕ ЧИТАТЕЛЯ К ТЕКСТУ, КОТОРЫЙ ОБОЗНАЧЕН ДАННЫМ СИМВОЛОМ. НЕПРАВИЛЬНОЕ СЛЕДОВАНИЕ ИНСТРУКЦИИ МОЖЕТ УГРОЖАТЬ ЗДОРОВЬЮ И БЕЗОПАСНОСТИ ПОЛЬЗОВАТЕЛЯ ИЛИ МОЖЕТ ПРИВЕСТИ К ПОВРЕЖДЕНИЮ ИЗДЕЛИЯ.

3 НАЗНАЧЕНИЕ МЕДИЦИНСКОГО ИЗДЕЛИЯ И ПРИНЦИПЫ ДЕЙСТВИЯ

Кресла-коляски предназначены для пациентов с нарушениями осанки и мышечной дисфункцией. Особые условия включают ДЦП, мышечную дистрофию, паралич различных видов, тетраплегию и параплегию. Может использоваться при лечении с целью предотвратить последствия дефектов осанки и связанных с ними нарушений. Кресла-коляски так же используются для перемещения в них пациентов. Коляска позволяет установить позвоночник и таз в правильное (оптимальное) положение. Инновационным отличием данного варианта исполнения является возможность «роста» вместе с пациентом, поскольку имеется регулировка по положению и росту. При возникновении вопросов или сомнений в первую очередь свяжитесь с поставщиком изделия/лечащим врачом.

4 ПОКАЗАНИЯ И ПРОТИВОПОКАЗАНИЯ К ПРИМЕНЕНИЮ

4.1 Показания

Кресло-коляски предназначены для детей, страдающих параличом, триплегией, параплегией, диплегией, гемиплегией или гемипарезом.

Рекомендуется для детей, у которых диагностирован:

- церебральный паралич
- мышечная дистрофия
- паралич
- спина бифида

ООО ЦИРМИ INFO@CIRMI.RU WWW.GOSZDRAVNADZOR.RU

REPERTORIUM A VERTE!
KANCELARIA NOTARIALNA
Piotr Król
90-539 Łódź, ul. Żwirki 19

- миеломенингоцеле
- повреждение позвоночника
- черепно-мозговая травма
- апоплексия
- прочие заболевания, связанные с парезом, параличом, нарушениями опорно-двигательного аппарата, позволяющими самостоятельное движение.

4.2 Противопоказания

Значительно выраженные нарушения психических функций, приводящие к выраженному снижению или отсутствию критической оценки своего состояния и ситуации в целом; последствия заболеваний, травм и дефектов, приводящие к прогрессированию патологического процесса в положении инвалида сидя. Относительные медицинские противопоказания: наличие эпилептических припадков с нарушением сознания.

5 ТЕХНИЧЕСКИЕ ХАРАКТЕРИСТИКИ

Кресло-коляска Modi Buggy представлена в двух размерах. Габариты указаны в таблице 1 ниже и на схематичном изображении рисунка 1 и рисунка 1.1:

Таблица 1

№	Размер	Обозначение размера	Размер	
			S	M
1	Габаритная ДхШхВ, мм	-	900x670x1170	900x670x1170
2	Габаритная ДхШхВ в сложенном виде, мм	-	700x580x400	700x580x400
3	Ширина сидения, мм	**SW**	140-360	170-400
4	Глубина сидения, мм	**SD**	170-280	270-360
5	Угол наклона сиденья, град.°	**TA**	-45-15	-45-15
6	Высота спинки, мм	**BH**	445-600	500-650
7	Ширина спинки, мм	**WB**	370	390
8	Угол регулирования спинки, град.°	**BA**	20-90	20-90
9	Длина боковых опор, мм	**LH**	140-260	160-300
10	Расстояние боковых опор, мм	**LR**	150-270	150-270
11	ДхШхВ подлокотника, мм	-	180x25x120	180x25x120
12	Угол наклона подлокотника, град.°	-	0	0
13	Расстояние между подлокотниками, мм	**DA**	360	400
14	Расположение фронтального узла подлокотника, мм	-	270	270
15	Расстояние между опорами подголовника, мм	**HR**	150-200	150-200
16	Высота подножек, мм	**FH**	170-360	170-360
17	Длина подножки, мм	**FL**	150	150
18	Угол регулирования подножки, град.°	**FA**	0-90	0-90
19	Угол наклона стопы, град.°	**FA1**	0-20	0-20
20	Клиренс опоры стопы, мм	**FC**	220	220
21	Высота сиденья, мм	**SH**	590	590
22	Длина основы, мм	**BL**	840	840
23	Ширина основы, мм	**BW**	670	670
24	Диаметр колеса (переднего), мм	**WDF**	240	240
25	Диаметр колеса (заднего), мм	**WDR**	300	300
26	Высота ручки, мм	**HH**	850-1170	850-1170
27	Клиренс коляски, мм	**WC**	120	120
[illegible]	[illegible] подголовника	-	165-265	220-320

ООО ЦИРМИ INFO@CIRMI.RU WWW.GOSZDRAVNADZOR.RU

	над сиденьем, мм			
29	Диаметр вращения, мм	-	1500	1500
30	Ширина разворота, мм	-	1120	1120
31	Горизонтальное положение оси ведущего колеса, мм	-	175	175
32	Вертикальное положение оси ведущего колеса, мм	-	410	410
33	Максимальный вес пользователя , кг	-	60	60
34	Максимальная загрузка (вес пользователя + дополнительная загрузка), кг	-	65	65
35	Вес коляски, кг	-	20	20
Примечание: Допустимые отклонения и допуски для размеров: ±5%				

6 БАЗОВАЯ КОМПЛЕКТАЦИЯ КРЕСЛА-КОЛЯСКИ Modi Buggy

Рис. 1

6.1 Кресло-коляска состоит из:

1. Капюшон Mb
2. Ручка для сопровождающего лица H-fap
3. Сумка Bw
4. Корзина Bug
5. Задние колеса
6. Передние колеса
7. Боковые упоры для головы Buggy H
8. Спинка
9. [illegible] туловища Buggy S

ООО ЦИРМИ INFO@CIRMI.RU WWW.GOSZDRAVNADZOR.RU

REPERTORIUM A VERTE!
KANCELARIA NOTARIALNA
Piotr Król
90-539 Łódź, ul. Żwirki 19

10. Ремень-жилет Vb
11. Удерживающий поручень Sb
12. Боковые упоры для бедер HS
13. Сидение
14. Рама
15. Единая платформа для стоп Sin1

6.2 По требованию заказчика кресла могут дополнительно комплектоваться дополнительными принадлежностями, приведенными в таблице 2:

Таблица 2

Принадлежности	Характеристики	Масса, кг
Стол H1	Длина: 350 мм; Ширина: 400 мм	1
Ремень-жилет Vb	Ширина: 280 мм; Высота: 280 мм	0,3
Пятиточечный ремень Fpb	Ширина: 280 мм; Высота: 350 мм	0,2
Абдукторный ремень Ab	Ширина: 150-440 мм	0,2
Единая платформа для стоп Sin1	Ширина: 250 мм; Высота: 150-300 мм	2,5
Ручка для сопровождающего лица H-fap	Ширина: 490 мм	1,4
Зонт Fw	Высота: 600 мм	0,6
Капюшон Mb	Ширина: 390 мм; Высота: 350 мм	0,7
Дождевик Rc	Ширина: 500 мм; Длина: 1200 мм	0,2
Зимний мешок Wb	Ширина: 350 мм; Длина: 500 мм	0,4
Боковые упоры для головы Buggy H	Длина: 70 мм; Высота: 120 мм	0,6
Боковые упоры для туловища Buggy S	Длина: 100 мм; Высота: 70 мм	0,7
Боковые упоры для бедер HS	Длина: 250 мм; Высота: 120 мм	0,6
Удерживающий поручень Sb	Ширина: 350 мм	0,4
Корзина Bug	Ширина: 500 мм; Длина: 400 мм	0,2
Сумка Bw	Ширина: 450 мм; Высота: 300 мм	0,8

7 ДЕТАЛЬНОЕ ОПИСАНИЕ РЕГУЛИРОВКИ КРЕСЛА-КОЛЯСКИ Modi Buggy

В целях безопасности ваша коляска поставляется двумя частями: рама коляски и сидение. Чтобы установить сидение, необходимо:

ШАГ 1. Разложить раму

ШАГ 2. Приложите сидение к раме так, чтобы установочные стержни вошли в держатели сидения, ***Рис. 2.*** Вам потребуется нажать на него, пока он не защелкнется.

ООО ЦИРМИ INFO@CIRMI.RU WWW.GOSZDRAVNADZOR.RU

Рис. 2 *Крепление сидения*

ВНИМАНИЕ! ВАМ НЕОБХОДИМО РАБОТАТЬ С СИДЕНИЕМ ДО ХАРАКТЕРНОГО ЗВУКА – ЩЕЛЧКА, КОТОРЫЙ ПОДТВЕРЖДАЕТ, ЧТО УСТАНОВКА БЫЛА ПРОИЗВЕДЕНА КОРРЕКТНО.

Рис. 3 *Структура коляски позволяет вам установить сидение как по направлению движения, так и в обратную сторону*

7.1 Транспортировка Modi Buggy

В целях безопасности коляску необходимо транспортировать по частям, отдельно сидение и отдельно раму.

ООО ЦИРМИ INFO@CIRMI.RU WWW.GOSZDRAVNADZOR.RU

REPERTORIUM A VERTE!
KANCELARIA NOTARIALNA
Piotr Król
90-539 Łódź, ul. Żwirki 19

Рис. 4 *Правильный способ транспортировки коляски*

Рис. 5 *Неправильный способ транспортировки коляски*

ВНИМАНИЕ! ПОСЛЕ КАЖДОЙ РЕГУЛИРОВКИ УБЕДИТЕСЬ, ЧТО ВСЕ КОМПОНЕНТЫ КОРРЕКТНО ЗАКРЕПЛЕНЫ И ЗАБЛОКИРОВАНЫ.

ООО ЦИРМИ INFO@CIRMI.RU WWW.GOSZDRAVNADZOR.RU

7.2 Разборка рамы коляски

Рис. 6 *Разборка рамы коляски*

Рис. 7 *Закрепление*

Необходимо установить раму вертикально *Рис. 6*, *Рис. 7* разъединить его и сильно потянуть ручку, пока не услышите щелчок.

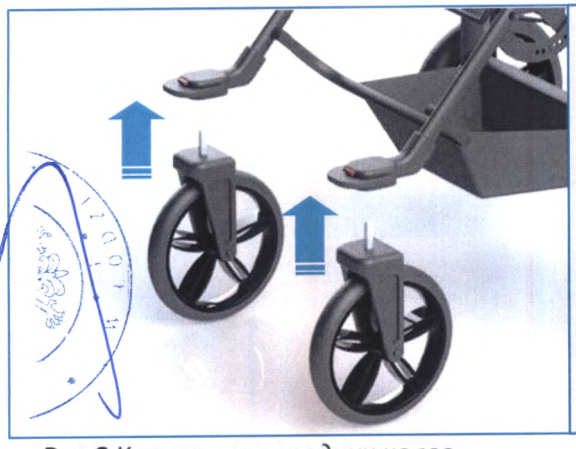

Рис.8 *Крепление передних колес*

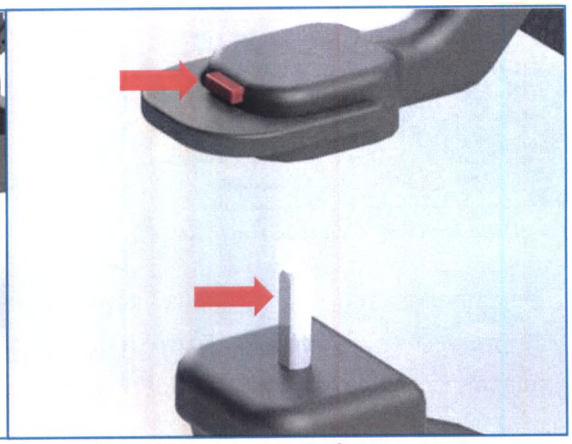

Рис. 9 *Болт у переднего колеса*

Поднимите переднюю часть коляски, *Рис.8,* и установите передние колеса: убедитесь, что плоская поверхность болтов направлена к передней части коляски, *Рис. 9*. Чтобы снять колесо, нажмите на красную кнопку для снятия с болта.

Рис.10 *Направление закрепления*

Вы можете видеть направление закрепления на передних колесах в прямом положении. Чтобы использовать их, необходимо потянуть ручку и опустить ее. Подняв ручку вверх, вы сможете легко изменить направление, *Рис. 10.*

ООО ЦИРМИ INFO@CIRMI.RU WWW.GOSZDRAVNADZOR.RU

REPERTORIUM A VERTE!
KANCELARIA NOTARIALNA
Piotr Król

7.3 Складывание рамы коляски

Рис.11 *Снятие колеса*

Поднимите коляску и снимите передние колеса, нажав на красную кнопку на каждом колесе – Рис.11.

Рис. 12 *Снятие и установка задних колес*

Простое и безопасное снятие и установка колес возможны благодаря применению специального механизма. Чтобы снять колесо, надавите пальце на кнопку, расположенную на втулке колеса, и снимите колесо с оси. Повторите те же шаги при установке – нажмите на кнопку и поместите колесо на ось, *Рис. 12*.

Рис. 13 *Складывание рамы*

Потяните за поручни на обеих сторонах, а затем надавите на ручку вниз и сложите раму до тех пор, пока замок не защёлкнется, *Рис. 13*.

ООО ЦИРМИ INFO@CIRMI.RU WWW.GOSZDRAVNADZOR.RU

7.4 Парковочный тормоз

Рис. 14 *Парковочный тормоз*

Замок задних колес срабатывает с помощью рычага на перекладине, справа сзади на раме. Нажав на него, вы сможете заблокировать колеса, подняв рычаг, вы освободите тормоз, *Рис. 14*.

ВНИМАНИЕ! НЕОБХОДИМО ОСМАТРИВАТЬ ТОРМОЗ ЧЕРЕЗ ОПРЕДЕЛЕННЫЕ РАССТОЯНИЯ И СВОЕВРЕМЕННО УДАЛЯТЬ ЗАГРЯЗНЕНИЯ.

ВНИМАНИЕ! БУДЬТЕ ОСТОРОЖНЫ ПРИ ПЕРЕСЕЧЕНИИ ПОРОГА.

ВНИМАНИЕ! УСТОЙЧИВОСТЬ КОЛЯСКИ МОЖЕТ БЫТЬ ПОД УГРОЗОЙ В СЛУЧАЕ НЕОЖИДАННОГО ТОЛЧКА, ЗАПРОКИДЫВАНИЯ ИЛИ ОБЛОКАЧИВАНИЯ НА НЕЕ.

7.5 Угол регулирования спинки

Рис. 15 *Спинка*

Поднимите ручку на спинке сидения и передвиньте его, чтобы установить соответствующий угол спинки до $20^0 \div 90^0$, *Рис. 15*.

ООО ЦИРМИ INFO@CIRMI.RU WWW.GOSZDRAVNADZOR.RU

REPERTORIUM A VERTE!
KANCELARIA NOTARIALNA
Piotr Król

7.6. Ручка для сопровождающего лица

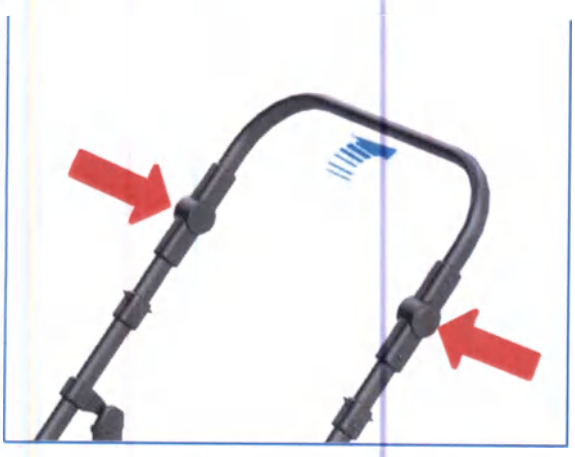

Рис. 16 *Ручка для сопровождающего лица*

Одновременно нажмите на кнопки регулирования высоты и установить ручку на необходимую высоту. Затем передвигайте ручку вверх и вниз пока кнопки не заблокируются *(Рис. 16)*. Вы можете отрегулировать высоту ручки до 85 ÷ 117 см от поверхности.

ВНИМАНИЕ! ПОЖАЛУЙСТА, ИМЕЙТЕ В ВИДУ, ЧТО ЛЮБУЮ ВЕЩЬ, КОТОРУЮ ВЫ КЛАДЕТЕ НА РУЧКУ, МОЖЕТ ПОВЛИЯТЬ НА СТАБИЛЬНОСТЬ КОЛЯСКИ.

7.7 Регулирование угла сидения

Рис. 17 *Угол наклона сидения*

ООО ЦИРМИ INFO@CIRMI.RU WWW.GOSZDRAVNADZOR.RU

Рис. 18 *Регулирование угла наклона сидения*

Удерживайте сидение, вытащите управляющую шину, чтобы освободить блокировочное устройство, *Рис. 17*, устанавливая угол сидения от 15°по направлению движения до 45° в обратном направлении *Рис. 18.*

ВНИМАНИЕ! В СВЯЗИ С ВЫСОКОЙ СТЕПЕНЬЮ РЕГУЛИРОВАНИЯ КОЛЯСКИ ИМЕЕТСЯ ВОЗМОЖНОСТЬ УСТАНОВИТЬ ПОЛОЖЕНИЕ, КОГДА ГОЛОВА РАЗМЕЩЕНА НИЖЕ ТАЗА. ЗАПРЕЩЕНО ИСПОЛЬЗОВАТЬ ДАННОЕ ПОЛОЖЕНИЕ, ТАК КАК ЭТО МОЖЕТ ПРИВЕСТИ К РЕГУРГИТАЦИИ ИЛИ К ЗАКЛИНИВАНИЮ.

7.8 Регулирование глубины сидения и боковых упор для бедер

Рис. 19 *Фиксаторы сидения*

Ослабьте все фиксаторы сидения *Рис. 19.*

ООО ЦИРМИ INFO@CIRMI.RU WWW.GOSZDRAVNADZOR.RU

REPERTORIUM A VERTE!
KANCELARIA NOTARIALNA
Piotr Król
90-539 Łódź, ul. Żwirki 19

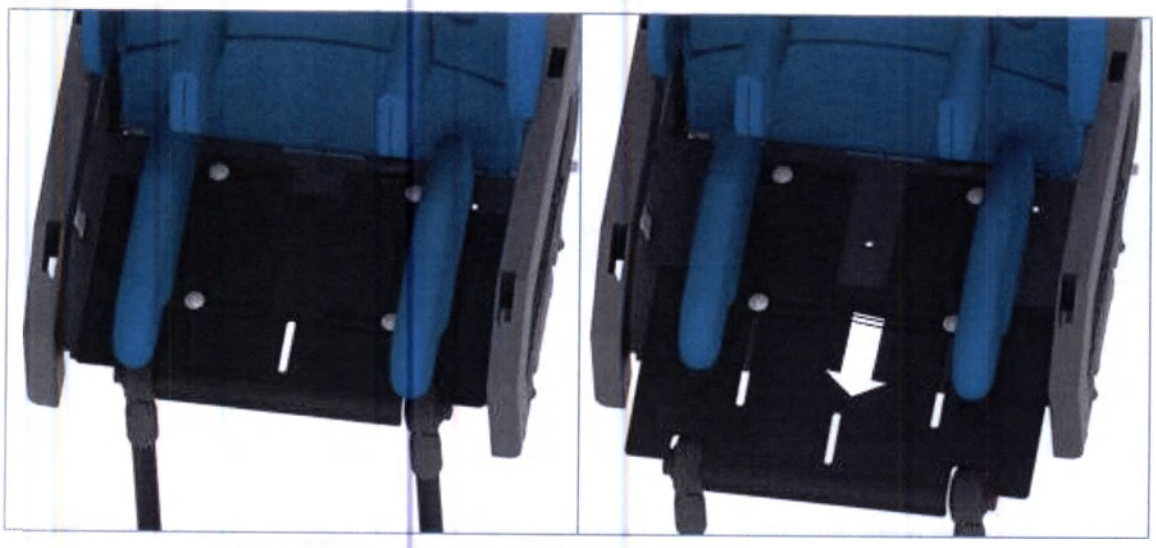

Рис. 20 *Регулирование глубины сидения*

Потяните основание сидения в нужное положение, *Рис. 20,* затем затяните фиксатор (1) *Рис. 19* пока не возникнет заметного сопротивления.

Рис. 21 *Регулирование боковых упор для бедер*

Ослабьте фиксаторы *Рис. 19,* раздвиньте / сдвиньте боковые опоры для бедер. Их конструкция позволяет установить необходимый угол *Рис. 21.* После установки необходимого положения затяните фиксаторы.

7.9 Регулирование спинки по высоте

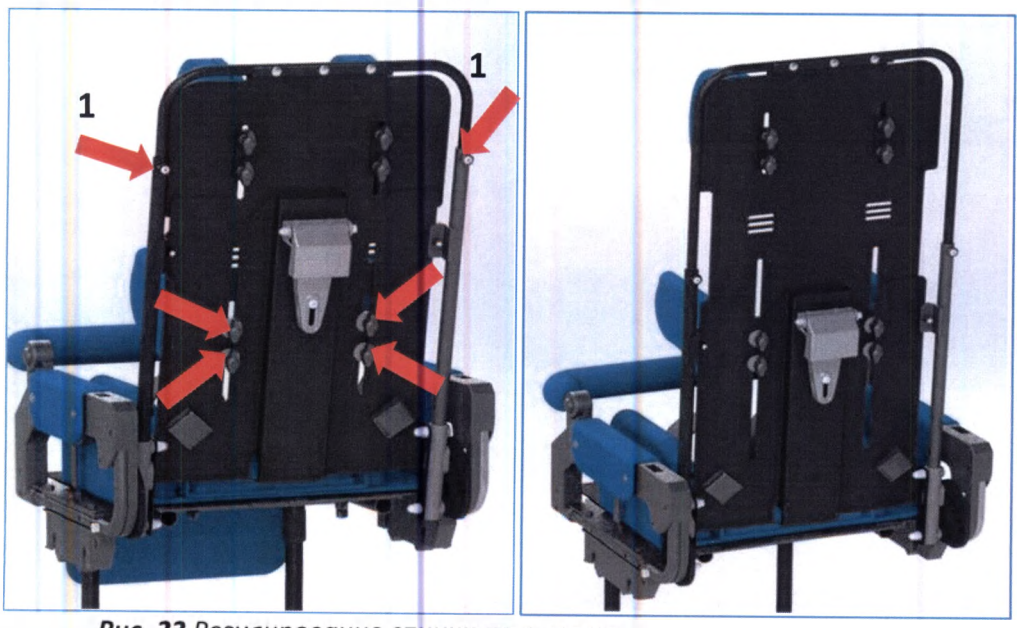

Рис. 22 *Регулирование спинки по высоте*

ООО ЦИРМИ INFO@CIRMI.RU WWW.GOSZDRAVNADZOR.RU

Ослабьте фиксаторы и выкрутите фиксирующие болты (1) Рис. 22, чтобы установить желаемую высоту спинки. Установите необходимое положение, затем затяните фиксаторы и фиксирующие болты (1).

7.10 Регулирование упор для поясницы

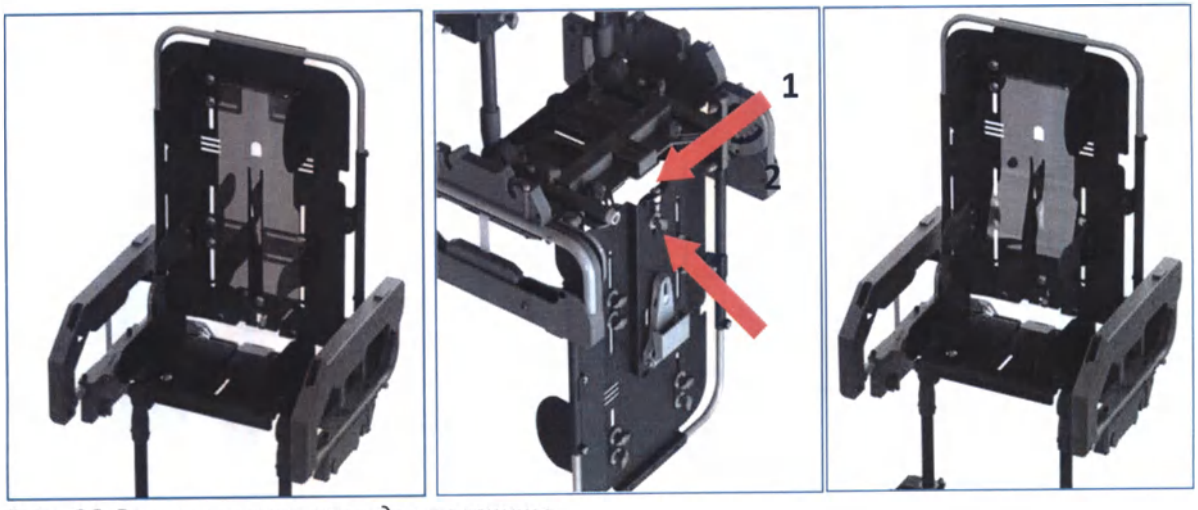

Рис. 23 *Регулирование упор для поясницы*

В кресле-коляске Modi Buggy имеется опция для нагибания задней опоры. Чтобы установить упоры для поясницы, необходимо ослабить болт 2 (рис. 23) и затем, используя универсальный гаечный ключ № 4, затягивать болт 1 пока не получите необходимую заднюю опору для пациента. После регулирования затяните болт 2.

7.11 Регулирование высоты подножки

Рис. 24 *Регулирование подножки по высоте*

Ослабьте фиксирующие ручки *Рис. 24,* установите желаемую высоту подножки и зафиксируйте с помощью кнопок. Возможно установить высоту подножки в диапазоне: 17 ÷ 36 см.

ВНИМАНИЕ! ПОДНОЖКА ПОДДЕРЖИВАЕТ ТОЛЬКО СТУПНИ, ВАШ РЕБЕНОК НЕ ДОЛЖЕН ВСТАВАТЬ НА НЕЕ.

ООО ЦИРМИ INFO@CIRMI.RU WWW.GOSZDRAVNADZOR.RU

REPERTORIUM A VERTE!
KANCELARIA NOTARIALNA
Piotr Król
90-539 Łódź, ul. Żwirki 19

7.12 Регулирование боковых упор для туловища

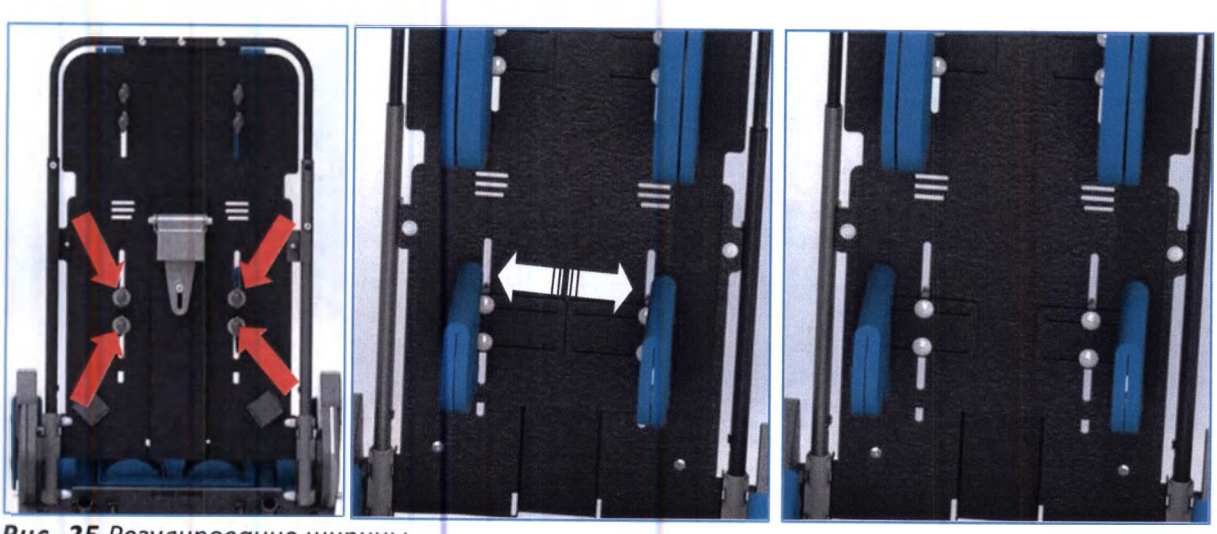

Рис. 25 *Регулирование ширины*

Ослабьте 4 фиксатора *Рис. 25*, передвиньте упоры.

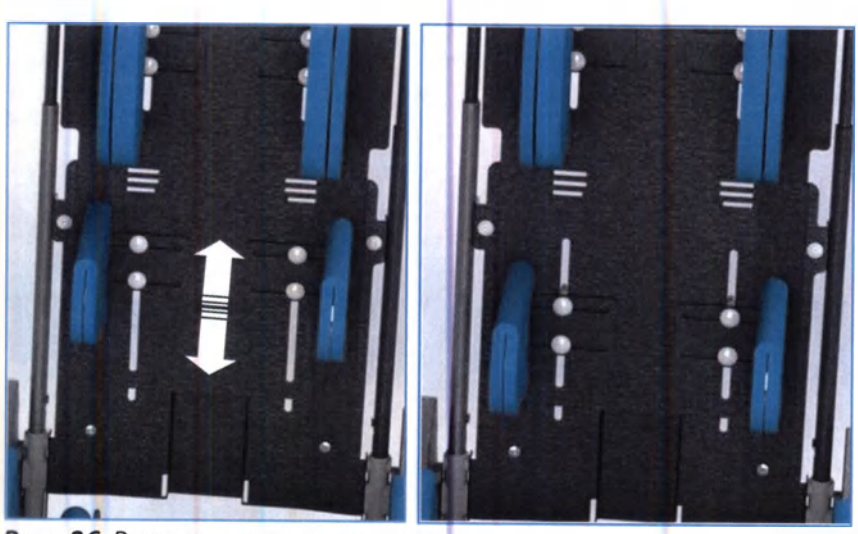

Рис. 26 *Регулирование по высоте*

Возможно отрегулировать высоту (Рис. 26).

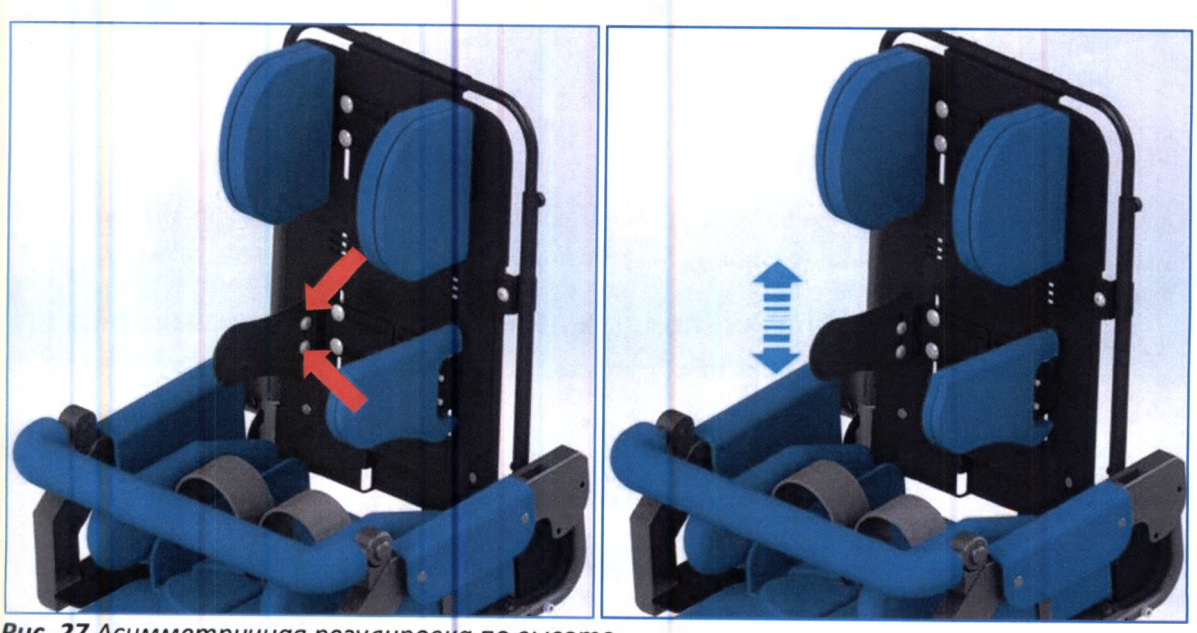

Рис. 27 *Асимметричная регулировка по высоте*

ООО ЦИРМИ INFO@CIRMI.RU WWW.GOSZDRAVNADZOR.RU

Для асимметричной регулировки по высоте боковых упор для туловища, потребуется ослабить фиксирующие болты и установить желаемую высоту упор. *Рис. 27.* Затем зафиксируйте болты.

7.13 Регулирование боковых упор для головы

Рис. 28 *Регулирование боковых упор для головы*

Ослабьте фиксаторы *Рис. 28* и установите желаемую ширину боковых упор для головы. Затем затяните фиксаторы.

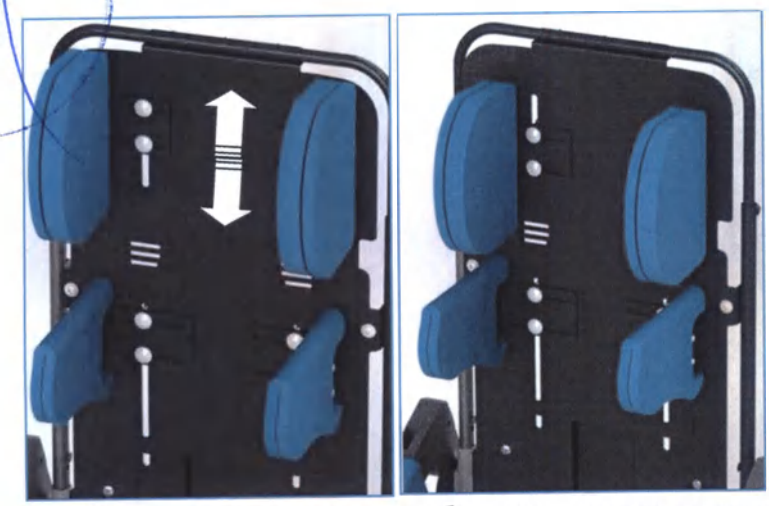

Рис. 29 Регулирование по высоте боковых упор для головы

7.14 Регулирование и снятие удерживающего поручня

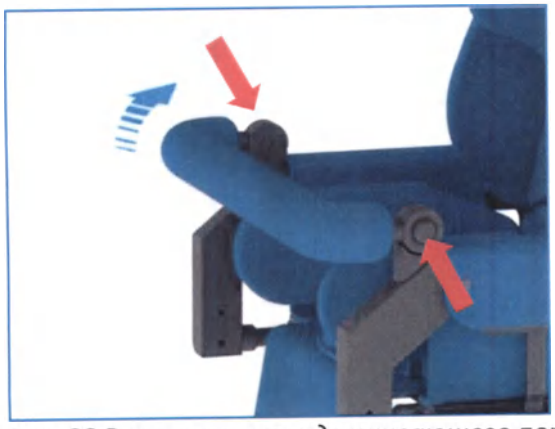

Рис. 30 *Регулирование удерживающего поручня*

Одновременно нажмите на кнопки с обеих сторон и установите поручень в необходимое положение, *Рис. 30.*

ООО ЦИРМИ INFO@CIRMI.RU WWW.GOSZDRAVNADZOR.RU

REPERTORIUM A VERTE!
KANCELARIA NOTARIALNA
Piotr Król
90-539 Łódź, ul. Żwirki 19

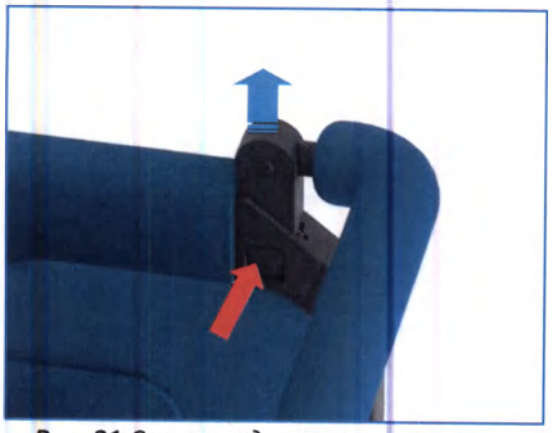

Рис. 31 *Снятие удерживающего поручня*

Нажмите на замок и вытащите его, *Рис. 31*.

7.15 Регулирование, установка и разборка стола

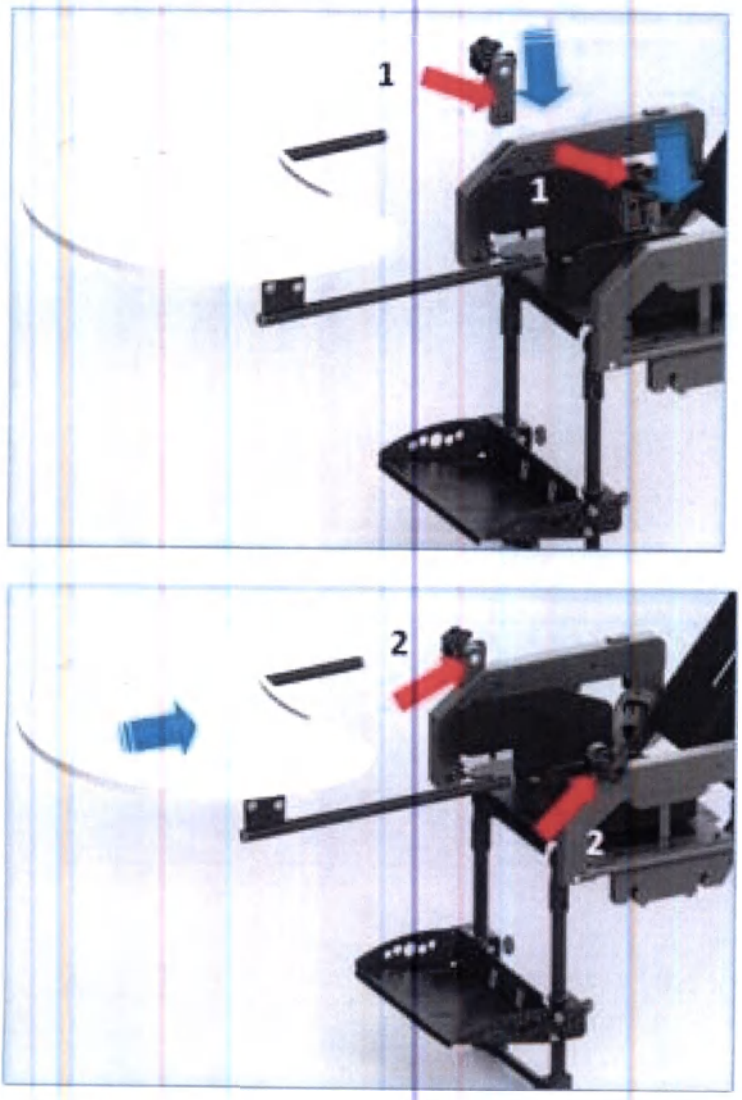

Рис. 32 *Установка стола*

Чтобы установить стол *Рис. 32*, вставьте адаптеры для крепления стола 1, затем задвиньте столик, используя трубки в адаптерах. Зафиксируйте фиксаторы 2, чтобы предотвратить скольжение стола.

ООО ЦИРМИ INFO@CIRMI.RU WWW.GOSZDRAVNADZOR.RU

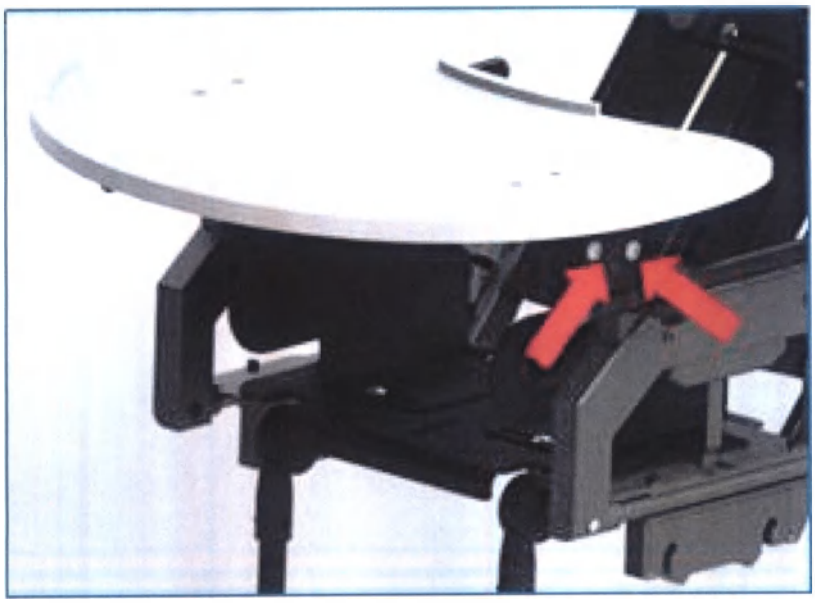

Рис. 33 *Угловая регулировка стола*

Регулировка столешницы по углу создается путем ослабления двух болтов, расположенных над держателями стола под столешницей *Рис. 33*. После получения желаемого угла наклона затяните болты. Болты для регулирования находятся слева и справа от столика.

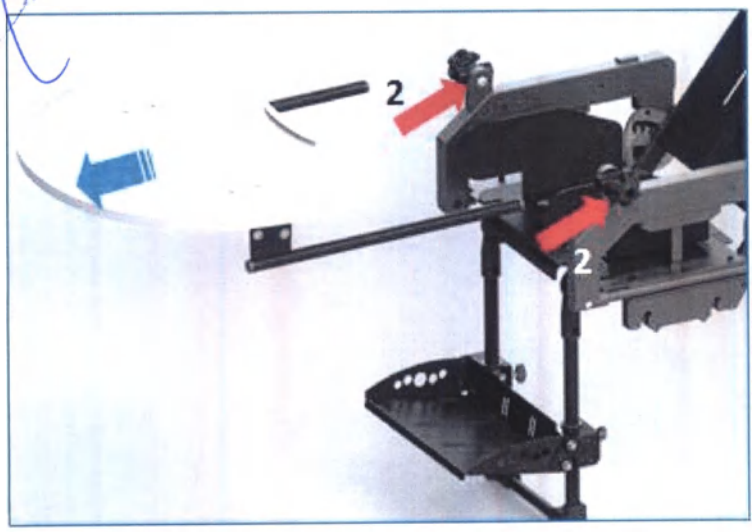

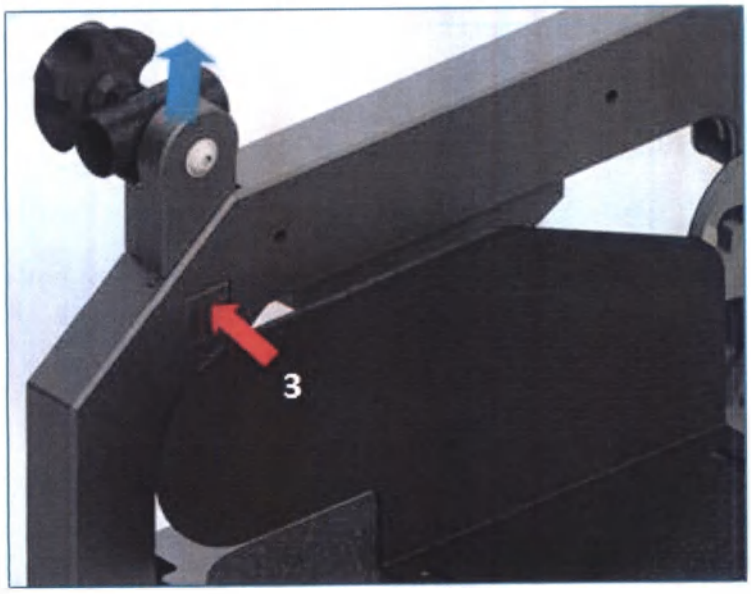

ООО ЦИРМИ INFO@CIRMI.RU WWW.GOSZDRAVNADZOR.RU

REPERTORIUM A VERTE!
KANCELARIA NOTARIALNA
Piotr Król

Чтобы убрать стол, открутите ручку (2) *Рис. 34*, затем выньте стол. Чтобы убрать адаптер, нажмите на кнопку (3) и выньте адаптеры с обеих сторон сидения.

7.15 Установка и разборка капюшона

Рис. 35 *Установка и разборка капюшона*

Защелки для капюшона (1) должны быть вставлены в гнезда на обеих сторонах сидения *Рис. 35*. Чтобы убрать капюшон, нажмите на замок с защелкой (2) на обеих сторонах сидения, а затем потяните капюшон вверх.

7.16 Регулировка подножки

Рис. 36 *Регулировка угла подножки*

Ослабьте болты, установите правильный угол и снова закрепите болты. *Рис. 36*. Возможно отрегулировать угол подножки до: 0° ÷ 20°.

ООО ЦИРМИ INFO@CIRMI.RU WWW.GOSZDRAVNADZOR.RU

7.17 Регулировка подножки по углу наклона

Рис. 37 *Регулирование угла опорных ног подножки*

Нажмите одновременно на две спусковые кнопки *Рис. 37* и затем установите угол опоры подножки в интервале: 0÷90°.

8 ТЕХНИЧЕСКОЕ ОБСЛУЖИВАНИЕ И ТЕКУЩИЙ РЕМОНТ

8.1 Уход

Покрытие кресло-коляски не вызывает раздражение кожи. Кресло-коляска, как любое медицинское изделие, должно содержаться в чистоте и использоваться в соответствии с инструкцией производителя.

- Лакокрасочные покрытия и пылезащитные чехлы из ткани следует чистить влажной тряпкой. Разрешается использовать мягкодействующие моющие средства или чистящие средства на энзимной основе. При необходимости можно чистить с помощью пылесоса или мягкой щетки.
- Разрешается осуществлять чистку поролоновых вставок смоченной водой тряпкой и мягкодействующих моющих средств. Выполнив данные действия, вставки должны быть хорошо просушены при комнатной температуре.
- Наружные поверхности кресел должны быть устойчивы к воздействию 1%-го раствора монохлорамина ХБ по ГОСТ 14193-78 и растворов моющих средств, применяемых при дезинфекции.

ВНИМАНИЕ! ОБИВКА КОЛЯСКИ ДОЛЖНА БЫТЬ ХОРОШО ПРОСУШЕНА ПЕРЕД ПОВТОРНЫМ ИСПОЛЬЗОВАНИЕМ.

- Следует регулярно защищать раму, удалять загрязнения.
- Не используйте химические вещества.
- Не стирать обивку в стиральной машине.
- Следует избегать прямых солнечных лучей и проверять температуру в месте сидения перед помещением ребенка вовнутрь.

Внимание! Не используйте чистящие средства, содержащие растворители или масляные компоненты!

8.2 Обслуживание

При каждом использовании проверяйте кресло-коляски на предмет повреждений. В случае неисправности или деформации срочно обратитесь для проверки в специализированный сервисный центр. Небрежный или ненадлежащий уход и обслуживание ведут к сокращению срока службы.

8.3 Ремонт

Для проведения ремонтных работ обратитесь в специализированный сервисный центр. В целях безопасности для ремонта в качестве замены должны использоваться только оригинальные запчасти.

ООО ЦИРМИ INFO@CIRMI.RU WWW.GOSZDRAVNADZOR.RU

REPERTORIUM A VERTE!
KANCELARIA NOTARIALNA
Piotr Król

9 ГАРАНТИЯ

9.1 Гарантия распространяется на производственные дефекты при предоставлении товарных документов и письменной рекламации. Изготовитель не несет ответственности в случае неправильного использования, использования не по назначению, небрежности и нарушений условий хранения. Гарантия не применяется к продуктам, которые были повреждены в результате ненадлежащего или неправильного использования, или если был выполнен ремонт, или внесены какие-либо изменения в продукт любым лицом кроме Производителя и сервисного центра.
Адрес для обращения на территории РФ:
Общество с ограниченной ответственностью «Завод специального оборудования»
(ООО «ЗСО») РФ, 600001, г. Владимир, ул. Дворянская, д. 27а, корпус 2, пом. 24
Конт.тел. (4922) 52-58-58
LIW Care Technology z o. o. (производитель) предоставляет два года гарантии на оборудование с даты покупки.
Устройство, отправляемое на сервисное обслуживание, должно пройти чистку обивки или если невозможно постирать, обивку необходимо снять. В случае доставки грязного устройства в сервис, производитель в праве отказать производить ремонт.
Данная гарантия не распространяется на:

- Утилизированные части или поврежденные детали из-за ненадлежащего использования (в частности, но не исключительно из-за выданных неверных инструкций или при неблагоприятных условиях) или неверного хранения,
- Повреждение в следствии изменений или дополнений к устройству, выполненных пользователем или третьей стороной,
- Повреждение в следствии ненадлежащей чистки или ухода за изделием, выполненных пользователем или третьей стороной,
- Повреждение в следствии обычного износа или старения изделия,
- Повреждение в следствии халатного отношения пользователя (в частности, но не исключительно в уходе и чистке изделия),
- Повреждение, вызванное форс-мажорными обстоятельствами,
- Повреждение, вызванное внешними событиями (загрязнение окружающей среды, ущерб технический).

9.2 Гарантийный ремонт или замена будут произведены в течение 30 дней с момента доставки изделия пользователем в LIW Care Technology z o. o.
9.3 После гарантийного ремонта изделие будет доставлено за счет компании LIW Care Technology z o. o. на адрес доставки. В случае если правильно адресованный пакет пользователь не заберет, он будет обязан покрыть все расходы, связанные с транспортированием и хранением изделий.
9.4 Средний срок службы до списания кресел-колясок не менее 5 лет.
9.5 За предельное состояние принимают состояние кресло-коляски, при котором восстановление его работоспособности невозможно либо экономически нецелесообразно (стоимость годового ремонта превышает половину стоимости нового кресла-коляски).

ООО ЦИРМИ INFO@CIRMI.RU WWW.GOSZDRAVNADZOR.RU

10 ТРАНСПОРТНАЯ И ПОТРЕБИТЕЛЬСКАЯ УПАКОВКА И МАРКИРОВКА

Модель:	Modi Buggy
SN	MB - 10000
	60 кг
Размер:	M
Тип шасси:	-
Принадлежности:	.....
Год изготовления:	2017
РУ ...от ...	
	ООО «ЛИВ КЭР Технолоджи» Польша, Лодзь, 94-406, ул. Голфова, 7

11 ЗНАЧЕНИЕ СИМВОЛОВ

Наименование производителя и дата производства

SN

Серийный номер

Допустимый вес пациента

Примечание! Следуйте инструкции

Избегать контакта с водой

Направление для разблокировки

Направление движения

Знак соответствия Директиве об изделиях медицинского назначения 93/42 EEC Приложение VII

12 УСЛОВИЯ ТРАНСПОРТИРОВКИ, УСЛОВИЯ ХРАНЕНИЯ.

12.1 Кресла должны быть исправными после воздействия на них в упаковке для транспортирования следующих климатических и механических нагрузок:

а) температуры окружающего воздуха от - 50°С до +50°С;

б) относительной влажности воздуха 100 % при температуре +25°С;

в) вибрационной нагрузки амплитудой перемещения 0,35 мм в диапазоне частот от 10 до 55 Гц.

г) ударной нагрузки с пиковым ударным ускорением 10g при длительности действия ударного ускорения 16 м/с.

12.2 Условия транспортирования кресел должны соответствовать условиям 5 по ГОСТ 15150.

[illegible] должны соответствовать группе 2 ГОСТ 15150.

ООО ЦИРМИ INFO@CIRMI.RU WWW.GOSZDRAVNADZOR.RU

REPERTORIUM A VERTE!
KANCELARIA NOTARIALNA
Piotr Król

13 УСЛОВИЯ ПРИМЕНЕНИЯ И ЭКСПЛУАТАЦИИ.

13.1 Изделия можно эксплуатировать от - 45 до +40 °С при относительной влажности воздуха до 98%. Допускается эксплуатировать в неблагоприятных условиях, таких как дождь, снег.

13.2 Кресло-коляски должны сохранять работоспособность при резком изменении значений температуры внешней среды в диапазоне от +20°С до -45°С в течении 15 минут.

14 УТИЛИЗАЦИЯ

По истечению срока службы или списанию по причине выхода из строя изделие подлежит утилизации. Средства технические для реабилитации инвалидов относятся к классу риска отходов А и должны быть утилизированы согласно «Санитарно-эпидемиологическим требованиям к обращению с медицинскими отходами» 2.1.7.2790-10. Утилизация допускается совместно с бытовыми отходами.

15 ПЕРЕЧЕНЬ СТАНДАРТОВ

ГОСТ Р 51083-2015 Кресла-коляски Общие технические условия.

ISO 10993-5:2009 Биологическая оценка медицинских изделий. Часть 5. Испытания на цитотоксичность in vitro.

ГОСТ Р 50444-92 Приборы, аппараты и оборудование медицинские. Общие технические условия.

ГОСТ Р 51632-2014 Технические средства реабилитации людей с ограничениями жизнедеятельности. Общие технические требования и методы испытаний.

ГОСТ Р ИСО 7176-8-2015 Кресла-коляски. Часть 8. Требования и методы испытаний на статическую, ударную и усталостную прочность.

ГОСТ Р ИСО 7176-16-2015 Кресла-коляски. Часть 16. Стойкость к возгоранию устройств поддержания положения тела.

16 ОСТАТОЧНЫЕ РИСКИ

В ходе анализа риска проведенного производителем остаточные риски отсутствуют.

ООО ЦИРМИ INFO@CIRMI.RU WWW.GOSZDRAVNADZOR.RU

ПАСПОРТ

Изготовитель: ООО «ЛИВ КЭР Технолоджи»

Адрес: Польша, Лодзь, 94-406, ул. Голфова, 7 (LIW CARE Technology Sp. z o.o. ul. Golfowa 7, 94-406 Łódź, Polska.

Модель: Modi Buggy Размер S

Максимальная масса пользователя, кг: 60

Ссылка на стандарт	Наименование характеристики	min	max	Ссылка на стандарт	Наименование характеристики	min	max
	Полная длина с подножкой, мм	900			Угол наклона сиденья, ...°	-45	15
	Полная ширина, мм	670			Эффективная глубина сиденья, мм	170	280
	Длина сложенного кресла-коляски, мм	700			Эффективная ширина сиденья, мм	140	360
	Ширина сложенного кресла-коляски, мм	580			Высота сиденья, мм	590	
	Высота сложенного кресла-коляски, мм	400			Угол наклона спинки, ...°	20	90
	Общая масса, кг	20			Высота спинки, мм	445	600
	Масса самой тяжелой части, кг	9,7			Длина подножки, мм	150	
	Высота подлокотника, мм	120			Угол наклона подножки, ...°	0	90
	Горизонтальное положение оси, мм	175			Расстояние от подлокотника до спинки, мм	270	
	Высота препятствия, мм	120			Минимальный радиус разворота, мм	1120	

ООО ЦИРМИ INFO@CIRMI.RU WWW.GOSZDRAVNADZOR.RU

REPERTORIUM A VERTE!
KANCELARIA NOTARIALNA
Piotr Król

STRONA NIEZADRUKOWANA

ООО ЦИРМИ INFO@CIRMI.RU WWW.GOSZDRAVNADZOR.RU

ИНСТРУКЦИЯ ПО ЭКСПЛУАТАЦИИ
КРЕСЛО-КОЛЯСКИ ИНВАЛИДНЫЕ С ПРИНАДЛЕЖНОСТЯМИ
КРЕСЛО-КОЛЯСКА ИНВАЛИДНОЕ MODI NEO SIT GW

Версия 1 от 17.12.2018

ООО ЦИРМИ INFO@CIRMI.RU WWW.GOSZDRAVNADZOR.RU

REPERTORIUM A VERTE!
KANCELARIA NOTARIALNA
Piotr Król
90-539 Łódź, ul. Żwirki 19

ВНИМАНИЕ! ПРОИЗВОДИТЕЛЬ НЕСЕТ ОТВЕСТВЕННОСТЬ ТОЛЬКО ЗА ОБОРУДОВАНИЕ, КУПЛЕННОЕ У ПРЯМОГО ПРЕДСТАВИТЕЛЯ ЛИВ КЭР ТЕХНОЛОДЖИ ИЛИ В СПЕЦИАЛИЗИРОВАННОМ МЕДИЦИНСКОМ МАГАЗИНЕ, ПРЕДСТАВЛЯЮЩЕМ ЛИВ КЭР ТЕХНОЛОДЖИ В ПОЛЬШЕ.

Наименование организации-производителя:
ООО «ЛИВ КЭР Технолоджи» Польша, Лодзь, 94-406, ул. Голфова, 7 (LIW CARE Technology Sp. z o.o. ul. Golfowa 7, 94-406 Łódź, Polska.
Наименование организации-разработчика:
ООО «ЛИВ КЭР Технолоджи» Польша, Лодзь, 94-406, ул. Голфова, 7 (LIW CARE Technology Sp. z o.o. ul. Golfowa 7, 94-406 Łódź, Polska.
Адрес места производства:
Польша, Лодзь, 94-406, ул. Голфова, 7 (Golfowa 7, 94-406 Łódź, Polska).
Уполномоченный представитель производителя в РФ: Общество с ограниченной ответственностью «Завод специального оборудования» 600001, г. Владимир, ул. Дворянская, д. 27а, корпус 2, пом. 24.

1 ВВЕДЕНИЕ

Созданное компанией ООО ЛИВ Кэр Технолоджи первоклассное кресло-коляска инвалидное Modi Neo SIT GW (далее по тексту – коляска, кресло-коляска) разработана для транспортировки детей. Коляска создана, чтобы облегчить ежедневный уход за детьми, которым требуется перевозка, чьи болезни не позволяют передвигаться самостоятельно, а также правильно сидеть и стоять. Кресло-коляска создана для детей, страдающих параличом и триплегией или квадриплегией; с двусторонним параличом, параличом половины тела или гемипарезом. Мы сделали все возможное, чтобы эта коляска Modi Buggy SIT GW была проста в использовании, обеспечивала стабильность и способность адаптироваться к форме тела.

Мы знаем, что для инвалида сидячее положение – это очень важный элемент в психомоторном развитии и возможность для удобного и безопасного движения в открытом пространстве оказывает огромное положительное влияние на пациентов и на специалистов, которые ухаживают за ними. Поэтому у нас есть коляска, которая удобна в эксплуатации и при разборке. Коляска может использоваться как на улице, так и дома.

Мы уделяем особое внимание к высокому качеству нашей продукции, поэтому мы хотели бы, чтобы вы внимательно прочитали данную инструкцию по эксплуатации – это будет гарантировать безопасное использование данной продукции, что влияет на ее эффективность, и это позволит вам в полной мере использовать преимущества этой коляски.

Храните данную инструкцию в безопасном месте, чтобы ей можно было воспользоваться в любой момент. Данную инструкцию необходимо прочитать тому, кто несет ответственность и заботиться о детях-инвалидах.

2 ПРАВИЛА ОБЩЕЙ БЕЗОПАСНОСТИ

Для ООО ЛИВ Кэр Технолоджи, самым важным является защитить пациентов, которые используют наше оборудование. Для обеспечения безопасности пользователей коляски необходимо следовать рекомендациям:

1. Пожалуйста, прочитайте Инструкцию перед началом использования. В случае возникновения вопросов или сомнений, пожалуйста, свяжитесь с вашим продавцом или производителем. Контакты можно уточнить на нашем сайте: www.liwcare.pl/ru

ООО ЦИРМИ INFO@CIRMI.RU WWW.GOSZDRAVNADZOR.RU

2. Пожалуйста, удостоверьтесь, что вся информация, советы и предупреждения, содержащиеся в этих главах, вам понятны.
3. Никогда не оставляйте вашего ребенка в коляске без внимания.
4. Неправильная эксплуатация коляски может поставить под угрозу здоровье человека, а также может привести к травмам.
5. При использовании коляски также, как при установке и регулировке механизма, необходимо обратить внимание на движущиеся части, которые создают риск захвата тела в отверстиях или между элементами. После каждой регулировки вы должны стабилизировать положение, осторожно затянув болты, и убедиться, что все компоненты правильно установлены и заблокированы.
6. Если ребенок находится в коляске, убедитесь, что он надежно закреплен ремнями.
7. Коляска может использоваться только одним человеком.
8. Запрещается перевозить ребенка в коляске во время использования общественного или личного транспорта, такого как автобус, трамвай, троллейбус, поезд.
9. Запрещается перевозить ребенка в коляске во время вождения автомобиля – сидение коляски не является автомобильным креслом. Ребенок не должен стоять на сидении во время вождения.
10. На спинке имеется карман со всеми инструментами, которые требуется для регулировки: универсальный гаечный ключ № 4, плоский гаечный ключ (10мм).
11. Запрещается перевозить коляску по лестнице вверх или вниз как с ребенком, так и без.

В данной Инструкции для продукции ООО ЛИВ Кэр Технолоджи вы найдете информацию со знаком «**ВНИМАНИЕ!**». Он используется для привлечения особого внимания читателя к тексту. Это выглядит следующим образом:

ВНИМАНИЕ! ЗНАК ИСПОЛЬЗУЕТСЯ, ЧТОБЫ ПРИВЛЕЧЬ ВНИМАНИЕ ЧИТАТЕЛЯ К ТЕКСТУ, КОТОРЫЙ ОБОЗНАЧЕН ДАННЫМ СИМВОЛОМ. НЕПРАВИЛЬНОЕ СЛЕДОВАНИЕ ИНСТРУКЦИИ МОЖЕТ УГРОЖАТЬ ЗДОРОВЬЮ И БЕЗОПАСНОСТИ ПОЛЬЗОВАТЕЛЯ ИЛИ МОЖЕТ ПРИВЕСТИ К ПОВРЕЖДЕНИЮ ИЗДЕЛИЯ.

3 НАЗНАЧЕНИЕ МЕДИЦИНСКОГО ИЗДЕЛИЯ И ПРИНЦИПЫ ДЕЙСТВИЯ

Кресла-коляски предназначены для пациентов с нарушениями осанки и мышечной дисфункцией. Особые условия включают ДЦП, мышечную дистрофию, паралич различных видов, тетраплегию и параплегию. Может использоваться при лечении с целью предотвратить последствия дефектов осанки и связанных с ними нарушений. Кресла-коляски так же используются для перемещения в них пациентов. Изделие позволяет установить позвоночник и таз в правильное (оптимальное) положение. Инновационным отличием данного варианта исполнения является возможность «роста» вместе с пациентом, поскольку имеется регулировка по положению и росту. При возникновении вопросов или сомнений в первую очередь свяжитесь с поставщиком изделия/лечащим врачом.

4 ПОКАЗАНИЯ И ПРОТИВОПОКАЗАНИЯ К ПРИМЕНЕНИЮ

4.1 Показания

Кресло-коляски предназначены для детей, страдающих параличом, триплегией, параплегией, диплегией, гемиплегией или гемипарезом.

Рекомендуется для детей, у которых диагностирован:

- церебральный паралич
- мышечная дистрофия
- паралич
- спина бифида
- миеломенингоцеле

ООО ЦИРМИ INFO@CIRMI.RU WWW.GOSZDRAVNADZOR.RU

REPERTORIUM A VERTE!
KANCELARIA NOTARIALNA
Piotr Król
90-539 Łódź, ul. Żwirki 19

- повреждение позвоночника
- черепно-мозговая травма
- апоплексия
- прочие заболевания, связанные с парезом, параличом, нарушениями опорно-двигательного аппарата, позволяющими самостоятельное движение.

4.2 Противопоказания

Значительно выраженные нарушения психических функций, приводящие к выраженному снижению или отсутствию критической оценки своего состояния и ситуации в целом; последствия заболеваний, травм и дефектов, приводящие к прогрессированию патологического процесса в положении инвалида сидя. Относительные медицинские противопоказания: наличие эпилептических припадков с нарушением сознания.

5 ТЕХНИЧЕСКИЕ ХАРАКТЕРИСТИКИ

Кресло-коляска Modi Neo SIT GW представлена в двух размерах. Габариты указаны в таблице 11 ниже и на схематичном изображении рисунка 1 и рисунка 1.1

Таблица 1

№	Размер	Обозначение размера	Размер	
			S	M
1	Габаритная ДхШхВ, мм	-	730x570x1170	730x570x1170
2	Габаритная ДхШхВ в сложенном виде, мм	-	700x500x370	700x500x370
3	Ширина сидения, мм	**SW**	150-280	170-300
4	Глубина сидения, мм	**SD**	170-280	270-360
5	Угол наклона сиденья, град.°	**TA**	0-32	0-32
6	Высота спинки, мм	**BH**	445-600	500-650
7	Ширина спинки, мм	**WB**	370	390
8	Угол регулирования спинки, град.°	**BA**	20-90	20-90
9	Высота боковых опор, мм	**LH**	140-260	160-300
10	Расстояние боковых опор, мм	**LR**	150-270	150-270
11	ДхШхВ подлокотника, мм	-	180x25x120	180x25x120
12	Угол наклона подлокотника, град.°	-	0	0
13	Расстояние между подлокотниками, мм	**DA**	345	365
14	Расположение фронтального узла подлокотника, мм	-	270	270
15	Расстояние между опорами подголовника, мм	**HR**	150200	150-200
16	Высота подножек, мм	**FH**	170-360	170-360
18	Длина опоры стопы, мм	**FL**	150	150
19	Угол регулирования подножки, град.°	**FA**	0-90	0-90
19	Угол наклона стопы, град.°	**FA1**	0-20	0-20
20	Клиренс опоры стопы, мм	**FC**	220	220
21	Высота сиденья, мм	**SH**	590	590
22	Длина основы, мм	**BL**	670-730	670-730
23	Ширина основы, мм	**BW**	570	570
24	Диаметр колеса (переднего), мм	**WDF**	150	150
25	Диаметр колеса (заднего), мм	**WDR**	560	560
26	Высота ручки, мм	**HH**	850-1170	850-1170
27	Клиренс коляски, мм	**WC**	120	120
28	Высота расположения подголовника над сиденьем, мм	-	165-265	220-320

ООО ЦИРМИ INFO@CIRMI.RU WWW.GOSZDRAVNADZOR.RU

29	Диаметр вращения, мм	-	1500	1500
30	Ширина разворота, мм	-	1120	1120
31	Горизонтальное положение оси ведущего колеса, мм	-	175	175
32	Вертикальное положение оси ведущего колеса, мм	-	410	410
33	Максимальный вес пользователя , кг	-	80	80
34	Вес коляски, кг	-	20	20
Примечание: Допустимые отклонения и допуски для размеров: ±5%				

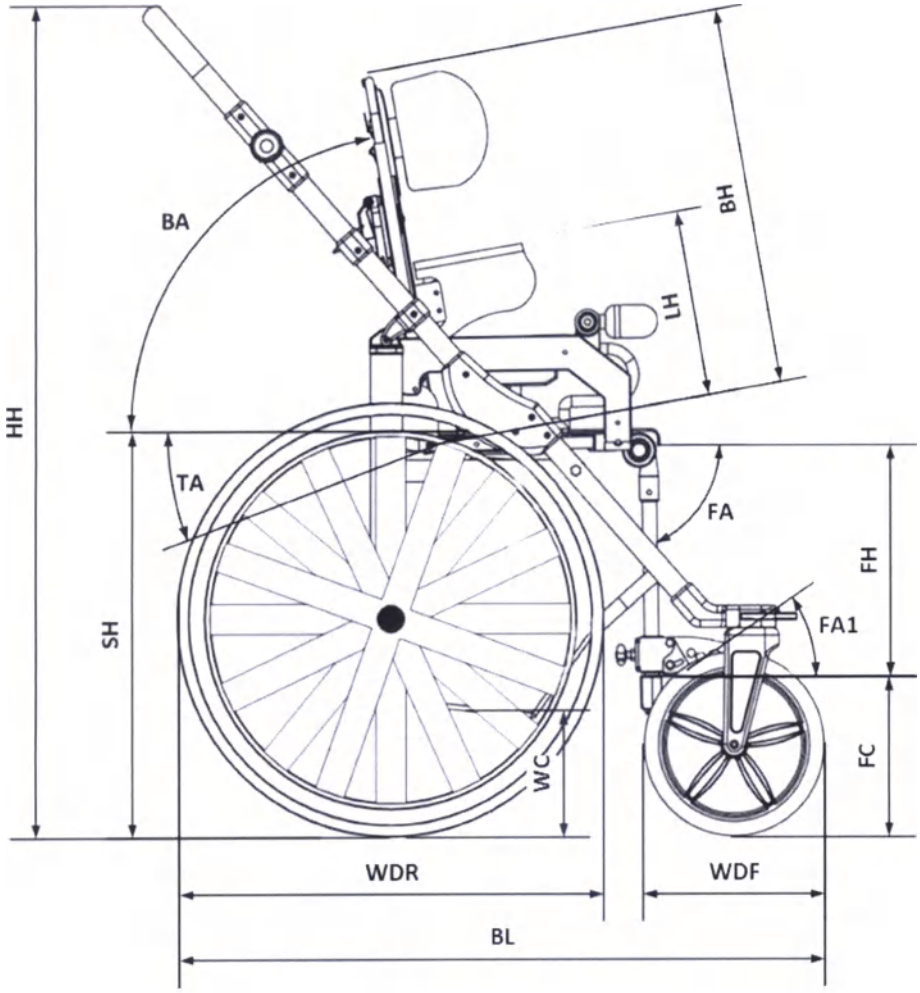

Рис. 1

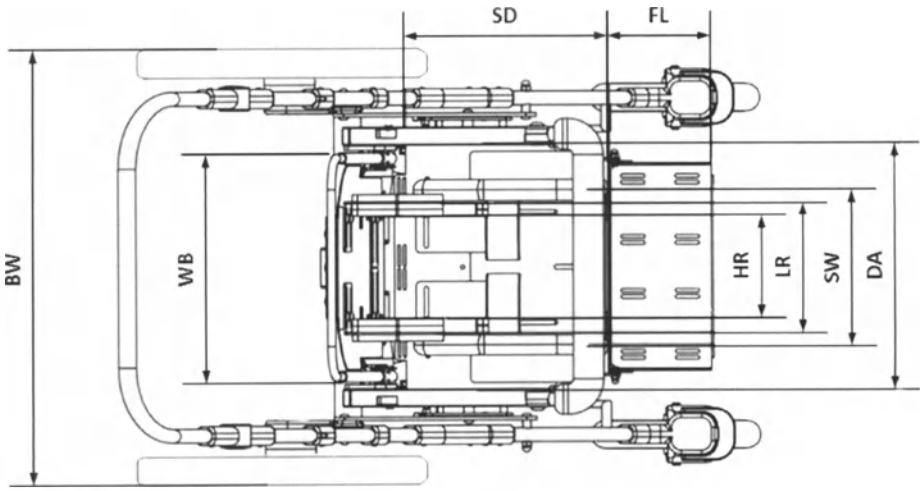

Рис. 1.1

ООО ЦИРМИ INFO@CIRMI.RU WWW.GOSZDRAVNADZOR.RU

REPERTORIUM A VERTE!
KANCELARIA NOTARIALNA
Piotr Król

6 БАЗОВАЯ КОМПЛЕКТАЦИЯ КРЕСЛА-КОЛЯСКИ Modi Neo SIT GW

Рис. 2

Кресло-коляска состоит из:

1. Ручка для сопровождающего лица H-fap
2. Сидение
3. Спинка
4. Абдукторный ремень Ab
5. Боковые упоры для головы Buggy H
6. Боковые упоры для туловища Buggy S
7. Боковые упоры для бедер Buggy HS
8. Рама
9. Передние колеса
10. Задние колеса
11. Ремень-жилет Vb
12. Капюшон Mb
13. Удерживающий поручень Sb

6.1 По требованию заказчика кресла могут дополнительно комплектоваться дополнительными принадлежностями, приведенные в таблице 2:

Таблица 2

Принадлежности	Характеристики	Масса, кг
Стол H1	Длина: 350 мм; Ширина: 400 мм	1
Ремень-жилет Vb	Ширина: 280 мм; Высота: 280 мм	0,3
Пятиточечный ремень Fpb	Ширина: 280 мм; Высота: 350 мм	0,2
Абдукторный ремень Ab	Ширина: 150-440 мм	0,2
Единая платформа для стоп Sin1	Ширина: 250 мм; Высота: 150-300 мм	2,5
Ручка для сопровождающего лица H-fap	Ширина: 490 мм	1,4
Зонт Fw	Высота: 600 мм	0,6

ООО ЦИРМИ INFO@CIRMI.RU WWW.GOSZDRAVNADZOR.RU

Капюшон Mb	Ширина: 390 мм; Высота: 350 мм	0,7
Дождевик Rc	Ширина: 500 мм; Длина: 1200 мм	0,2
Зимний мешок Wb	Ширина: 350 мм; Длина: 500 мм	0,4
Боковые упоры для головы Buggy H	Длина: 70 мм; Высота: 120 мм	0,6
Боковые упоры для туловища Buggy S	Длина: 100 мм; Высота: 70 мм	0,7
Боковые упоры для бедер HS	Длина: 250 мм; Высота: 120 мм	0,6
Удерживающий поручень Sb	Ширина: 350 мм	0,4
Корзина Bug	Ширина: 500 мм; Длина: 400 мм	0,2
Сумка Bw	Ширина: 450 мм; Высота: 300 мм	0,8

7 ТРАНСПОРТИРОВКА Modi Neo SIT GW

В целях безопасности коляску необходимо транспортировать по частям, отдельно сидение и отдельно раму.

Рис. 4 *Правильный способ транспортировки коляски*

Рис. 5 *Неправильный способ транспортировки коляски*

ООО ЦИРМИ INFO@CIRMI.RU WWW.GOSZDRAVNADZOR.RU

REPERTORIUM A VERTE!
KANCELARIA NOTARIALNA
Piotr Król

8 ДЕТАЛЬНОЕ ОПИСАНИЕ УСТАНОВКИ КОЛЯСКИ Modi Neo SIT GW

ВНИМАНИЕ! ПОСЛЕ КАЖДОЙ РЕГУЛИРОВКИ УБЕДИТЕСЬ, ЧТО ВСЕ КОМПОНЕНТЫ КОРРЕКТНО ЗАКРЕПЛЕНЫ И ЗАБЛОКИРОВАНЫ.

8.1 Снятие и установка задних колес

Рис. 6 *Снятие и установка задних колес*

Простое и безопасное снятие и установка колес возможны благодаря применению специального механизма. Чтобы снять колесо, надавите пальцем на кнопку, расположенную на втулке колеса, и снимите колесо с оси. Повторите те же шаги при установке – нажмите на кнопку и поместите колесо на ось, *Рис. 6.*

ВНИМАНИЕ! НЕОБХОДИМО ОСМАТРИВАТЬ ТОРМОЗ ЧЕРЕЗ ОПРЕДЕЛЕННЫЕ РАССТОЯНИЯ И СВОЕВРЕМЕННО УДАЛЯТЬ ЗАГРЯЗНЕНИЯ.

ВНИМАНИЕ! БУДЬТЕ ОСТОРОЖНЫ ПРИ ПЕРЕСЕЧЕНИИ ПОРОГА.

ВНИМАНИЕ! УСТОЙЧИВОСТЬ КОЛЯСКИ МОЖЕТ БЫТЬ ПОД УГРОЗОЙ В СЛУЧАЕ НЕОЖИДАННОГО ТОЛЧКА, ЗАПРОКИДЫВАНИЯ ИЛИ ОБЛОКАЧИВАНИЯ НА НЕЕ.

ООО ЦИРМИ INFO@CIRMI.RU WWW.GOSZDRAVNADZOR.RU

8.2 Угол регулирования спинки

Рис. 7 *Спинка*

Поднимите ручку на спинке сидения и передвиньте его, чтобы установить соответствующий угол спинки до $20^0 \div 90^0$, *Рис. 7.*

8.3 Регулирование глубины сидения и боковых упор для бедер

Рис. 8 *Фиксаторы сиденья*

Ослабьте все кнопки фиксации сидения *Рис. 8.*

ООО ЦИРМИ INFO@CIRMI.RU WWW.GOSZDRAVNADZOR.RU

REPERTORIUM A VERTE!
KANCELARIA NOTARIALNA
Piotr Król
90-539 Łódź, ul. Żwirki 19

Рис. 9 *Регулирование глубины сидения*

Потяните основание сидения в нужное положение, *Рис. 9,* затем затяните фиксатор (1) *Рис. 19* пока не возникнет заметного сопротивления.

Рис. 10 *Регулирование боковых упор для бедер*

Ослабьте фиксаторы *Рис. 8,* раздвиньте / сдвиньте боковые опоры для бедер. Их конструкция позволяет установить необходимый угол *Рис. 10.* После установки необходимого положения затяните фиксаторы.

8.4 Регулирование спинки по высоте

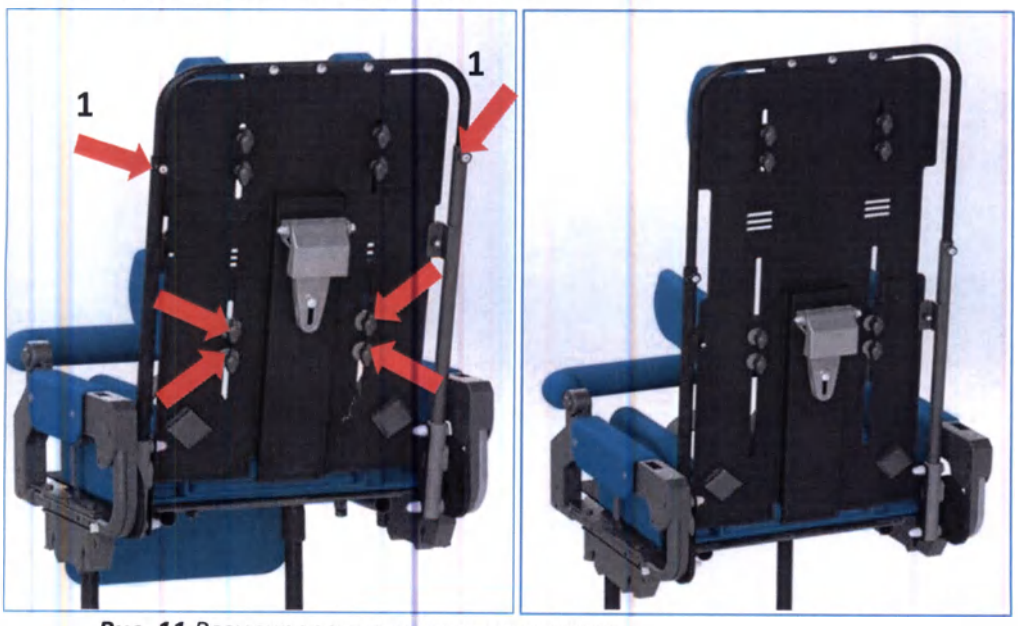

Рис. 11 *Регулирование спинки по высоте*

ООО ЦИРМИ INFO@CIRMI.RU WWW.GOSZDRAVNADZOR.RU

Ослабьте фиксаторы и выкрутите фиксирующие болты (1) Рис. 11, чтобы установить желаемую высоту спинки. Установите необходимое положение, затем затяните фиксаторы и фиксирующие болты (1).

8.5 Регулирование упор для поясницы

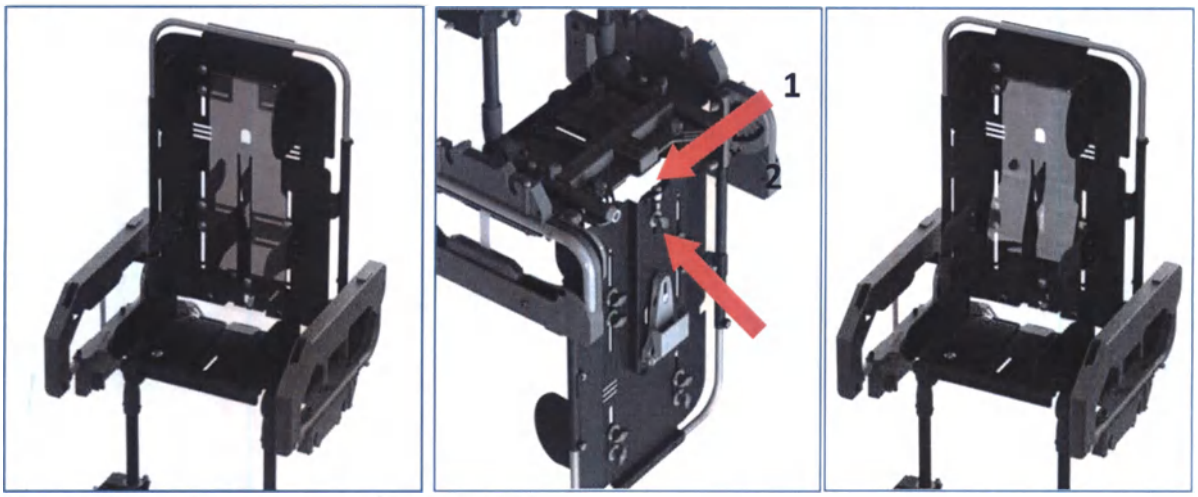

Рис. 12 *Регулирование упор для поясницы*

В кресле-коляске Modi Neo SIT GW имеется опция для нагибания задней опоры. Чтобы установить упоры для поясницы, необходимо ослабить болт 2 (рис. 12) и затем, используя универсальный гаечный ключ № 4, затягивать болт 1 пока не получите необходимую заднюю опору для пациента. После регулирования затяните болт 2.

8.6 Регулирование высоты подножки

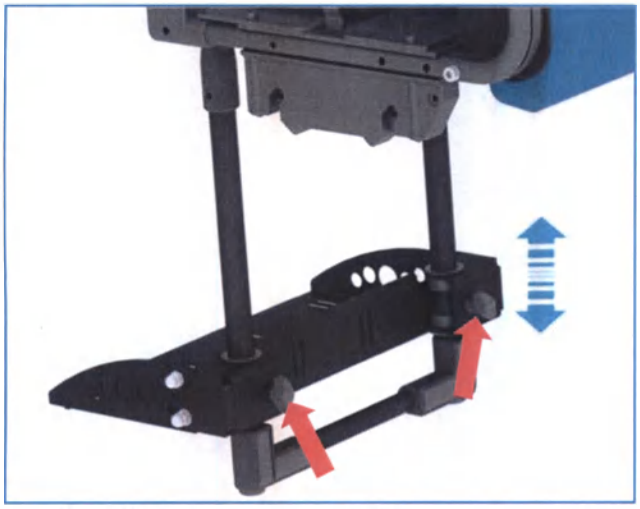

Рис. 13 *Регулирование подножки по высоте*

Ослабьте фиксирующие ручки *Рис. 13,* установите желаемую высоту подножки и зафиксируйте с помощью кнопок. Возможно установить высоту подножки в диапазоне: 17 ÷ 36 см.

ВНИМАНИЕ! ПОДНОЖКА ПОДДЕРЖИВАЕТ ТОЛЬКО СТУПНИ, ВАШ РЕБЕНОК НЕ ДОЛЖЕН ВСТАВАТЬ НА НЕЕ.

ООО ЦИРМИ INFO@CIRMI.RU WWW.GOSZDRAVNADZOR.RU

REPERTORIUM A VERTE!
KANCELARIA NOTARIALNA
Piotr Król
90-539 Łódź, ul. Żwirki 19

8.7 Регулирование боковых упор для туловища

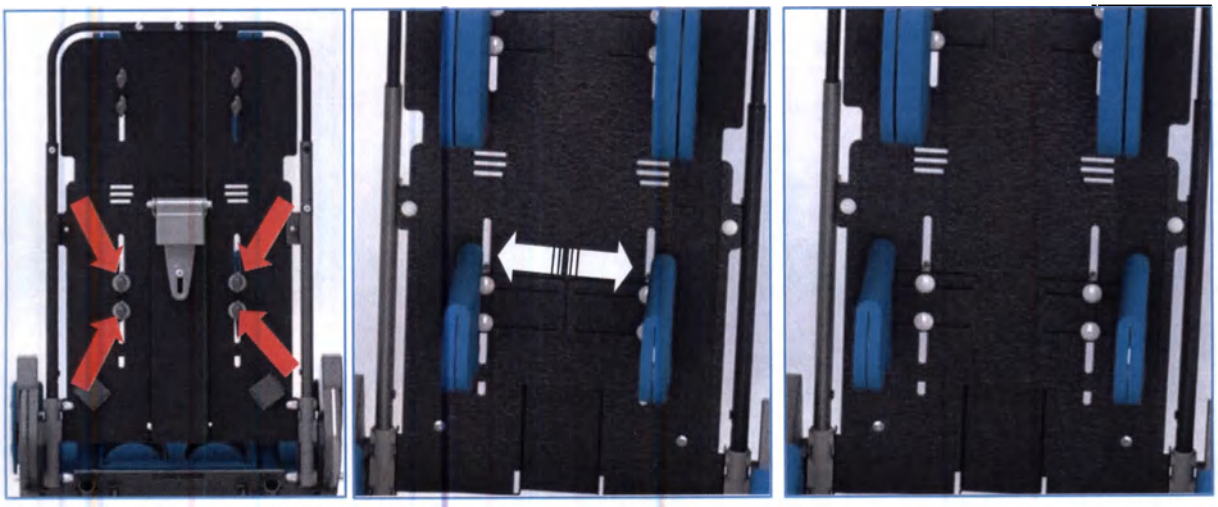

Рис. 14 *Регулирование ширины*

Ослабьте 4 ручки *Рис. 14.*

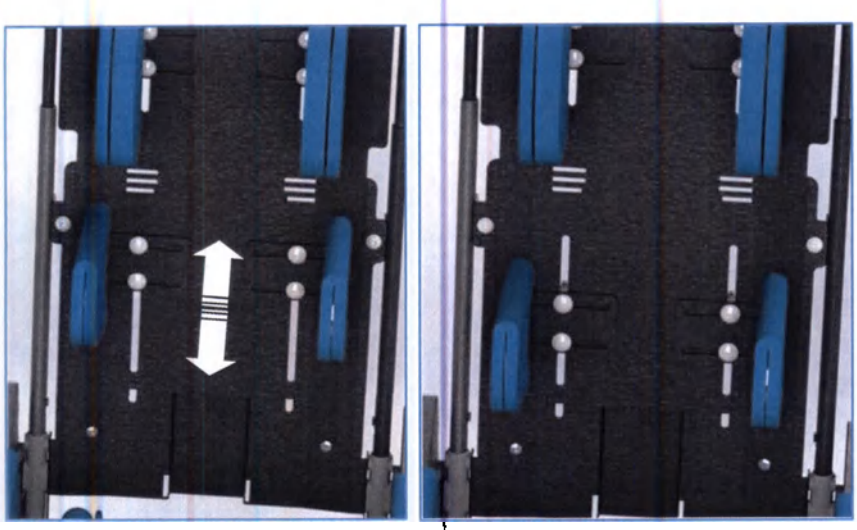

Рис. 15 Регулирование по высоте

Боковые упоры для головы возможно отрегулировать высоту (Рис. 15).

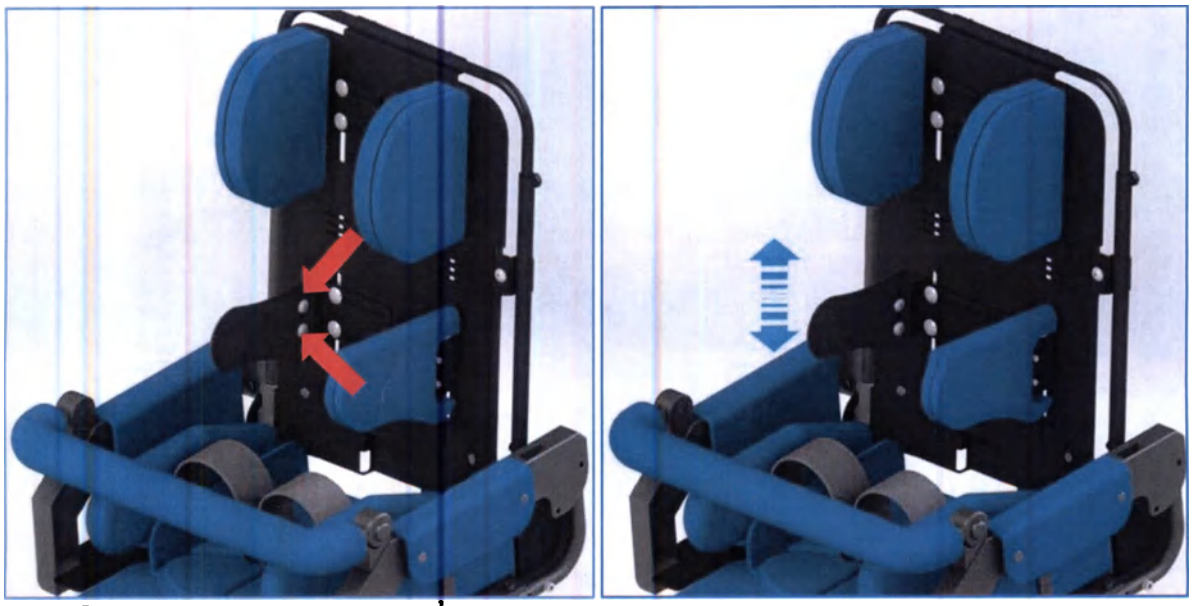

Рис. 16 Асимметричная регулировка по высоте

Для асимметричной регулировки по высоте боковых упор для туловища, потребуется ослабить фиксирующие болты и установить желаемую высоту упор. *Рис. 16.* Затем зафиксируйте болты.

8.8 Регулирование боковых упор для головы

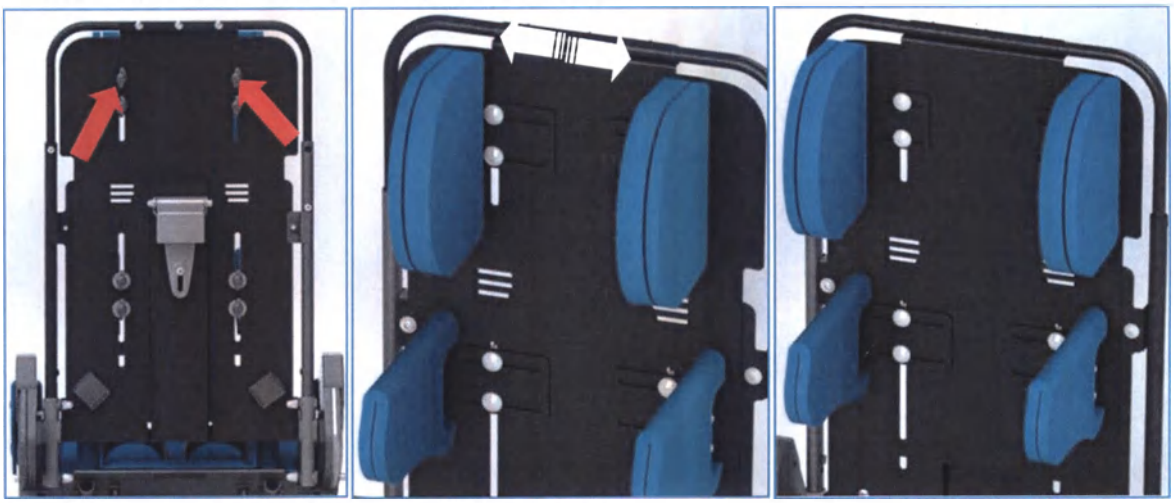

Рис. 17 *Регулирование боковых упор для головы*

Ослабьте фиксирующие ручки *Рис. 17* и установите желаемую ширину боковых упор для головы. Затем затяните фиксирующие ручки.

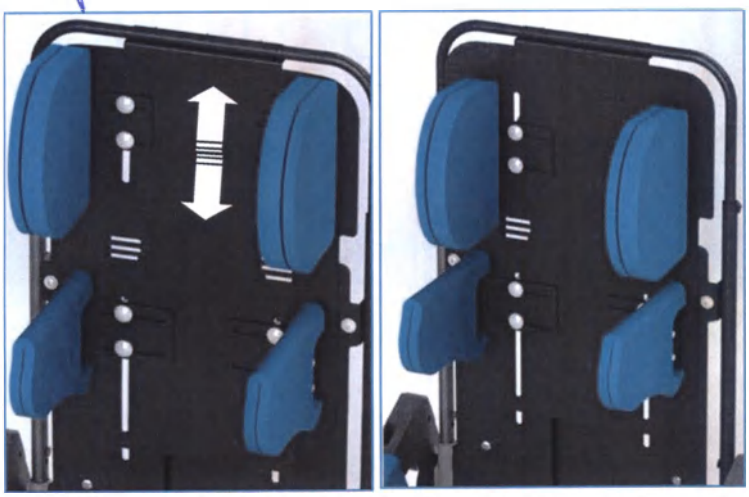

Рис. 18 Регулирование по высоте боковых упор для головы

8.9 Регулирование и снятие защитной дуги

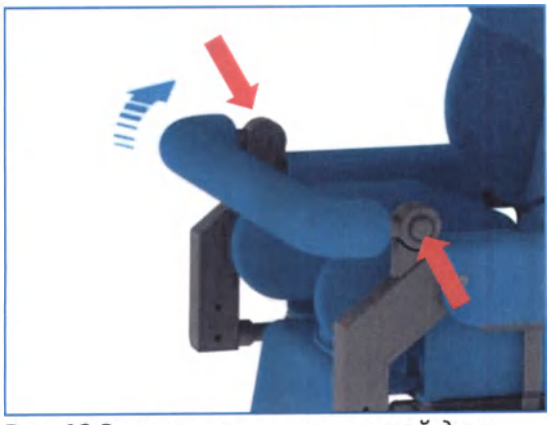

Рис. 19 *Регулирование защитной дуги*

Одновременно нажмите на кнопки с обеих сторон и установите защитную дугу в необходимое положение, *Рис. 19.*

ООО ЦИРМИ INFO@CIRMI.RU WWW.GOSZDRAVNADZOR.RU

REPERTORIUM A VERTE!
KANCELARIA NOTARIALNA
Piotr Król
90-539 Łódź, ul. Żwirki 19

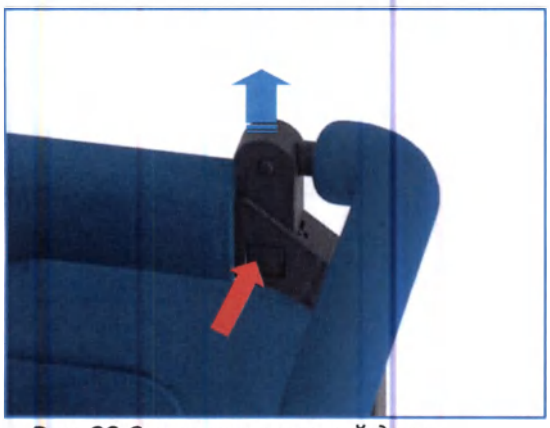

Рис. 20 *Снятие защитной дуги*

Нажмите на замок и вытащите ее, *Рис. 20.*

8.10 Регулирование, установка и разборка стола

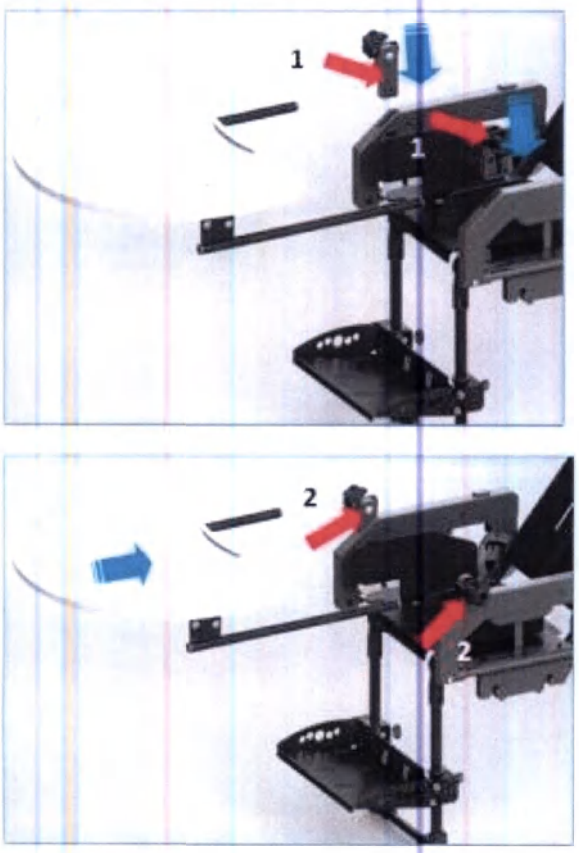

Рис. 21 *Установка стола*

Чтобы установить стол *Рис. 21*, вставьте адаптеры для крепления стола 1, затем задвиньте столик, используя трубки в адаптерах. Зафиксируйте ручки 2, чтобы предотвратить скольжение стола.

ООО ЦИРМИ INFO@CIRMI.RU WWW.GOSZDRAVNADZOR.RU

Рис. 22 *Угловая регулировка стола*

Угловая регулировка столешницы создается путем ослабления двух болтов, расположенных над держателями стола под столешницей *Рис. 22*. После получения желаемого угла наклона затяните болты. Болты для регулирования находятся слева и справа от столика.

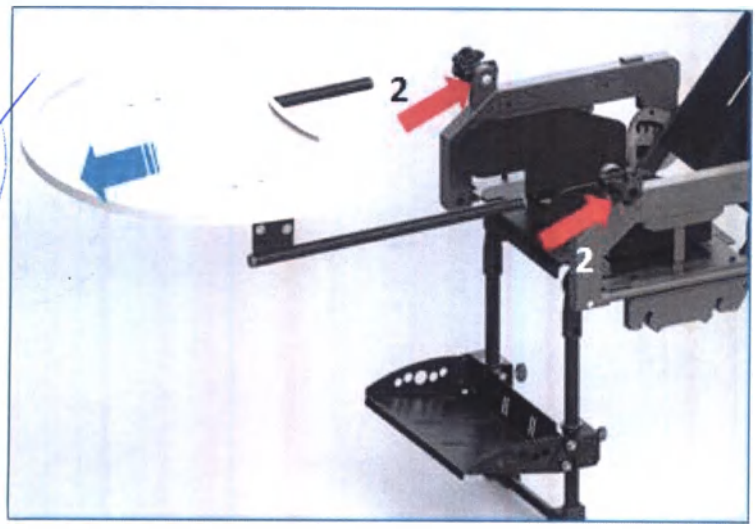

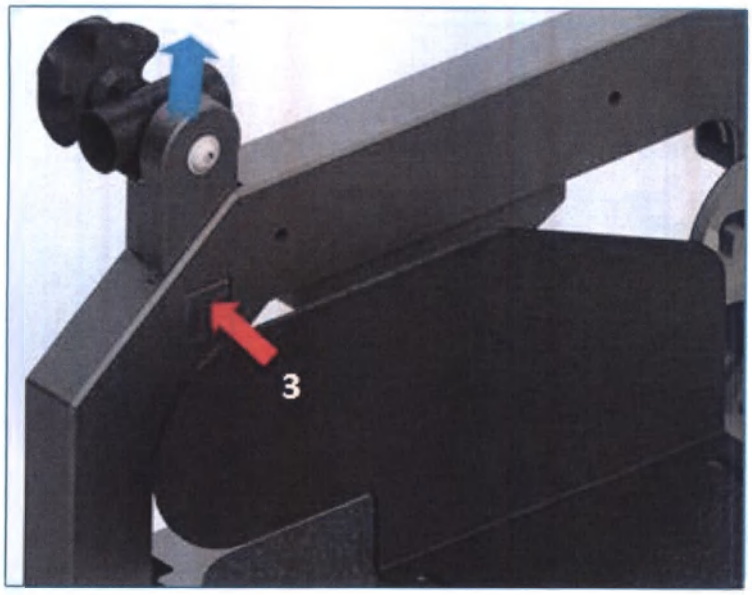

Рис. 23 *Разборка стола*

Чтобы убрать стол, открутите ручку (2) *Рис. 23*, затем выньте стол. Чтобы убрать адаптер, нажмите на кнопку (3) и выньте адаптеры с обеих сторон сидения.

ООО ЦИРМИ INFO@CIRMI.RU WWW.GOSZDRAVNADZOR.RU

REPERTORIUM A VERTE!
KANCELARIA NOTARIALNA
Piotr Król

8.11 Регулировка подножки

Рис. 24 *Регулировка угла подножки*

Ослабьте болты, установите правильный угол и снова закрепите болты. *Рис. 24*. Возможно отрегулировать угол подножки до: 0° ÷ 20°.

8.12 Регулирование подножки

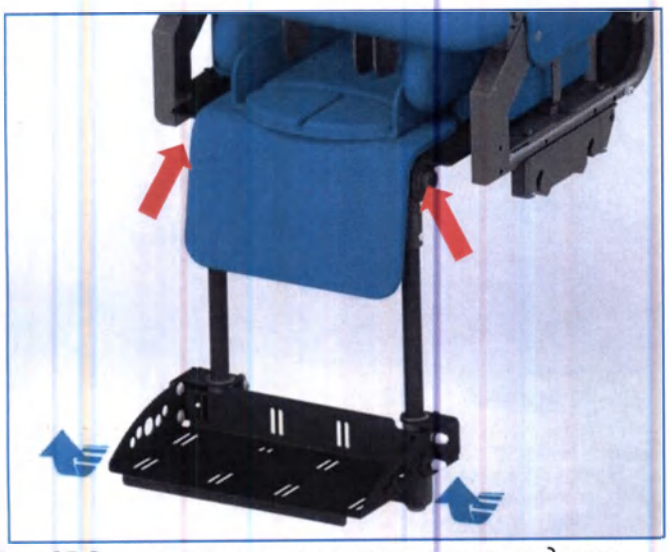

Рис. 25 *Регулирование угла опорных ног подножки*

Нажмите одновременно на две спусковые кнопки *Рис. 25* и затем установите угол опоры подножки в интервале: 0÷90°.

9 ТЕХНИЧЕСКОЕ ОБСЛУЖИВАНИЕ И ТЕКУЩИЙ РЕМОНТ

9.1 Уход

Покрытие кресло-коляски не вызывает раздражение кожи. Кресло-коляска, как любое медицинское изделие, должно содержаться в чистоте и использоваться в соответствии с инструкцией производителя.

- Лакокрасочные покрытия и пылезащитные чехлы из ткани следует чистить влажной тряпкой. Разрешается использовать мягкодействующие моющие средства или чистящие средства на энзимной основе. При необходимости можно чистить с помощью пылесоса или мягкой щетки.
- Разрешается осуществлять чистку поролоновых вставок смоченной водой тряпкой и мягкодействующих моющих средств. Выполнив данные действия, вставки должны быть хорошо просушены при комнатной температуре.

ООО ЦИРМИ INFO@CIRMI.RU WWW.GOSZDRAVNADZOR.RU

• Наружные поверхности кресел должны быть устойчивы к воздействию 1%-го раствора монохлорамина ХБ по ГОСТ 14193-78 и растворов моющих средств, применяемых при дезинфекции.

ВНИМАНИЕ! ОБИВКА КОЛЯСКИ ДОЛЖНА БЫТЬ ХОРОШО ПРОСУШЕНА ПЕРЕД ПОВТОРНЫМ ИСПОЛЬЗОВАНИЕМ.

• Следует регулярно защищать раму, удалять загрязнения.
• Не используйте химические вещества.
• Не стирать обивку в стиральной машине.
• Следует избегать прямых солнечных лучей и проверять температуру в месте сидения перед помещением ребенка вовнутрь.

Внимание! Не используйте чистящие средства, содержащие растворители или масляные компоненты!

9.2 Обслуживание

При каждом использовании проверяйте кресло-коляски на предмет повреждений. В случае неисправности или деформации срочно обратитесь для проверки в специализированный сервисный центр. Небрежный или ненадлежащий уход и обслуживание ведут к сокращению срока службы.

9.3 Ремонт

Для проведения ремонтных работ обратитесь в специализированный сервисный центр. В целях безопасности для ремонта в качестве замены должны использоваться только оригинальные запчасти.

10 ГАРАНТИЯ

10.1 Гарантия распространяется на производственные дефекты при предоставлении товарных документов и письменной рекламации. Изготовитель не несет ответственности в случае неправильного использования, использования не по назначению, небрежности и нарушений условий хранения. Гарантия не применяется к продуктам, которые были повреждены в результате ненадлежащего или неправильного использования, или если был выполнен ремонт, или внесены какие-либо изменения в продукт любым лицом кроме Производителя и сервисного центра.
Адрес для обращения на территории РФ:
Общество с ограниченной ответственностью «Завод специального оборудования»
(ООО «ЗСО») РФ, 600001, г. Владимир, ул. Дворянская, д. 27а, корпус 2, пом. 24
Конт.тел. (4922) 52-58-58
LIW Care Technology z o. o. (производитель) предоставляет два года гарантии на оборудование с даты покупки.
Устройство, отправляемое на сервисное обслуживание, должно пройти чистку обивки или если невозможно постирать, обивку необходимо снять. В случае доставки грязного устройства в сервис, производитель в праве отказать производить ремонт.
Данная гарантия не распространяется на:

• Утилизированные части или поврежденные детали из-за ненадлежащего использования (в частности, но не исключительно из-за выданных неверных инструкций или при неблагоприятных условиях) или неверного хранения,
• Повреждение в следствии изменений или дополнений к устройству, выполненных пользователем или третьей стороной,
• Повреждение в следствии ненадлежащей чистки или ухода за изделием, выполненных пользователем или третьей стороной,
• Повреждение в следствии обычного износа или старения изделия,
• Повреждение в следствии халатного отношения пользователя (в частности, но не исключительно в уходе и чистке изделия),
• Повреждение, вызванное форс-мажорными обстоятельствами,
• Повреждение, вызванное внешними событиями (загрязнение окружающей среды, ущерб, технический).

10.2 Гарантийный ремонт или замена будут произведены в течение 30 дней с момента доставки изделия пользователем в LIW Care Technology z o. o.

ООО ЦИРМИ INFO@CIRMI.RU WWW.GOSZDRAVNADZOR.RU

REPERTORIUM A VERTE!
KANCELARIA NOTARIALNA
Piotr Król

10.3 После гарантийного ремонта изделие будет доставлено за счет компании LIW Care Technology z o. o. на адрес доставки. В случае если правильно адресованный пакет пользователь не заберет, он будет обязан покрыть все расходы, связанные с транспортированием и хранением изделий.
10.4 Средний срок службы до списания кресел-колясок не менее 5 лет.
10.5 За предельное состояние принимают состояние кресло-коляски, при котором восстановление его работоспособности невозможно либо экономически нецелесообразно (стоимость годового ремонта превышает половину стоимости нового кресла-коляски).

11 ТРАНСПОРТНАЯ И ПОТРЕБИТЕЛЬСКАЯ УПАКОВКА И МАРКИРОВКА

Модель:	Modi Neo SIT GW
SN	MNSGWS - 10000
	80 кг
Размер:	S
Тип шасси:	-
Принадлежности:	.....
Год изготовления:	2017
РУ ...от ...	
	ООО «ЛИВ КЭР Технолоджи» Польша, Лодзь, 94-406, ул. Голфова, 7

12 ЗНАЧЕНИЕ СИМВОЛОВ

Наименование производителя и дата производства

SN

Серийный номер

Допустимый вес пациента

Примечание! Следуйте инструкции

Избегать контакта с водой

Направление для разблокировки

Направление движения

Знак соответствия Директиве об изделиях медицинского назначения 93/42 EEC

ООО ЦИРМИ INFO@CIRMI.RU WWW.GOSZDRAVNADZOR.RU

13 УСЛОВИЯ ТРАНСПОРТИРОВКИ, УСЛОВИЯ ХРАНЕНИЯ.

13.1 Кресла должны быть исправными после воздействия на них в упаковке для транспортирования следующих климатических и механических нагрузок:

а) температуры окружающего воздуха от - 50°С до +50°С;

б) относительной влажности воздуха 100 % при температуре +25°С;

в) вибрационной нагрузки амплитудой перемещения 0,35 мм в диапазоне частот от 10 до 55 Гц.

г) ударной нагрузки с пиковым ударным ускорением 10g при длительности действия ударного ускорения 16 м/с.

13.2 Условия транспортирования кресел должны соответствовать условиям 5 по ГОСТ 15150.

13.3 Условия хранения кресел должны соответствовать группе 2 ГОСТ 15150.

14 УСЛОВИЯ ПРИМЕНЕНИЯ И ЭКСПЛУАТАЦИИ.

14.1 Изделия можно эксплуатировать от - 45 до +40 °С при относительной влажности воздуха до 98%. Допускается эксплуатировать в неблагоприятных условиях, таких как дождь, снег.

14.2 Кресло-коляски должны сохранять работоспособность при резком изменении значений температуры внешней среды в диапазоне от +20°С до -45°С в течении 15 минут.

15 УТИЛИЗАЦИЯ

По истечению срока службы или списанию по причине выхода из строя изделие подлежит утилизации. Средства технические для реабилитации инвалидов относятся к классу риска отходов А и должны быть утилизированы согласно «Санитарно-эпидемиологическим требованиям к обращению с медицинскими отходами» 2.1.7.2790-10. Утилизация допускается совместно с бытовыми отходами.

16 ПЕРЕЧЕНЬ СТАНДАРТОВ

ГОСТ Р 51083-2015 Кресла-коляски Общие технические условия.

ISO 10993-5:2009 Биологическая оценка медицинских изделий. Часть 5. Испытания на цитотоксичность in vitro.

ГОСТ Р 50444-92 Приборы, аппараты и оборудование медицинские. Общие технические условия.

ГОСТ Р 51632-2014 Технические средства реабилитации людей с ограничениями жизнедеятельности. Общие технические требования и методы испытаний.

ГОСТ Р ИСО 7176-8-2015 Кресла-коляски. Часть 8. Требования и методы испытаний на статическую, ударную и усталостную прочность.

ГОСТ Р ИСО 7176-16-2015 Кресла-коляски. Часть 16. Стойкость к возгоранию устройств поддержания положения тела.

17 ОСТАТОЧНЫЕ РИСКИ

В ходе анализа риска проведенного производителем остаточные риски отсутствуют.

ООО ЦИРМИ INFO@CIRMI.RU WWW.GOSZDRAVNADZOR.RU

REPERTORIUM A VERTE!
KANCELARIA NOTARIALNA
Piotr Król
90-539 Łódź, ul. Żwirki 19

ПАСПОРТ

Изготовитель: ООО «ЛИВ КЭР Технолоджи»

Адрес: Польша, Лодзь, 94-406, ул. Голфова, 7 (LIW CARE Technology Sp. z o.o. ul. Golfowa 7, 94-406 Łódź, Polska.

Модель: Modi Neo SIT GW размер S

Максимальная масса пользователя, кг: 80

Ссылка на стандарт	Наименование характеристики	min	max	Ссылка на стандарт	Наименование характеристики	min	max
	Полная длина с подножкой, мм	730			Угол наклона сиденья, ...°	0	32
	Полная ширина, мм	570			Эффективная глубина сиденья, мм	170	280
	Длина сложенного кресла-коляски, мм	700			Эффективная ширина сиденья, мм	150	280
	Ширина сложенного кресла-коляски, мм	500			Высота сиденья, мм	590	
	Высота сложенного кресла-коляски, мм	370			Угол наклона спинки, ...°	20	90
	Общая масса, кг	20			Высота спинки, мм	445	600
	Масса самой тяжелой части, кг	9,7			Длина подножки, мм	170-360	
	Высота подлокотника, мм	120			Угол наклона подножки, ...°	0	90
	Горизонтальное положение оси, мм	175			Расстояние от подлокотника до спинки, мм	270	
	Высота препятствия, мм	120			Минимальный радиус разворота, мм	1120	

ООО ЦИРМИ INFO@CIRMI.RU WWW.GOSZDRAVNADZOR.RU

STRONA NIEZADRUKOWANA

ООО ЦИРМИ INFO@CIRMI.RU WWW.GOSZDRAVNADZOR.RU

REPERTORIUM A VERTE!
KANCELARIA NOTARIALNA
Piotr Król
90-539 Łódź, ul. Żwirki 19

Total enumerated, laced
and sealed 414 (FOUR HUNDRED AND FOURTEEN) sheets
Tomasz Chmielecki
President of the Management Board
LIW CARE Technology Sp. z o.o.

LIW CARE TECHNOLOGY Sp. z o.o.
94-406 Łódź, ul. Golfowa 7
NIP: 729-266-53-87, REG. 100715121
KRS:0000333719

Poniższe poświadczenie podpisu na dokumencie
nie dotyczy treści dokumentu.

REPERTORIUM A nr 3865/2019
Dnia 19 grudnia roku dwutysięcznego
dziewiętnastego
w KANCELARII NOTARIALNEJ W ŁODZI, przy ulicy Żwirki 19, ja niżej podpisany Notariusz poświadczam, że dokument ten w mojej obecności podpisał uznał za własnoręcznie podpisany Tomasz Jerzy Chmielecki s. Jerzego i Bożeny PESEL 79051504894 zam. Łódź ul. Złotna 86 j.

Tożsamość wymienionego ustaliłem na podstawie okazanego dowodu osobistego AXX 650357 ważnego do dnia 04.03.2024 r.
Pobrałem tytułem taksy notarialnej stosownie do 13 pkt 1 rozporządzenia w sprawie taksy notarialnej (Dz. U. z 2004r., nr 148 poz. 1564 ze zm.) kwotę złotych 20+4,60 zł VAT

NOTARIUSZ
Piotr Król

ООО ЦИРМИ INFO@CIRMI.RU WWW.GOSZDRAVNADZOR.RU

Идентичные штампы на каждой странице:
Зарегистрировано в реестре
Нотариальная контора
Пётр Круль
90-539 Лодзь, ул. Жвирки 19

Круглая печать на сгибе листов:
Пётр Круль / нотариальная контора в Лодзи/

Штампы на пустых страницах: Страница без надписей и печатей.

Штамп: ООО « ЛИВ КЭР Технолоджи»
94-406, Лодзь, ул. Голфова,7
№ налогоплательщика 729-266-53-87, Рег. 100715121
Рег. № компании: 0000333719

/подпись/

Следующее подтверждение подписи на документе не распространяется на содержание документа

Зарегистрировано в реестре под № 3865/2019

19 декабря 2010 года в нотариальной конторе в Лодзи на улице Жвирки 19, Я, нижеподписавшийся Нотариус, подтверждаю, что этот документ был подписан в моем присутствии, ~~считается ранее подписанным~~, Томашом Ежи Хмелецким, сыном Ежи и Божены, PESEL 79 051 504 894, проживающим в Лодзи, на улице Злотно 86j, как ранее подписано.

Я установил личность указанного лица на основании паспорта AXX650357, действительный до 04.03.2024 года.

Взыскано нотариальный сбор в соответствии со ст. 13 пункт 1 Положения о нотариальных сборах (Законодательный вестник 2014 года № 148, пункт 1564 с изменениями) 20 злотых + 4,60 злотых НДС.

Нотариус Пётр Круль */ подпись /*

Круглая печать: Пётр Круль / нотариальная контора в Лодзи/

Переведено с польского языка на русский язык мной, переводчиком Кашицыной Евгенией Александровной

ООО ЦИРМИ INFO@CIRMI.RU WWW.GOSZDRAVNADZOR.RU

Российская Федерация

Город Нижний Новгород, Нижегородская область

Двадцать шестого декабря две тысячи девятнадцатого года

Я, Федотова Татьяна Алексеевна, нотариус города областного значения Нижнего Новгорода, свидетельствую подлинность подписи переводчика Кашицыной Евгении Александровны.

Подпись сделана в моем присутствии.

Личность подписавшего документ установлена.

Зарегистрировано в реестре: № **52/145-н/52-2019-27-639**.

Взыскано государственной пошлины (по тарифу): 100 руб. 00 коп.

Уплачено за оказание услуг правового и технического характера: 490 руб. 00 коп.

Т.А.Федотова

Прошито, пронумеровано
и скреплено оттиском
печати нотариуса
198 (сто девяносто восемь) листов

Компьютерная система "Экспресс"

ООО ЦИРМИ INFO@CIRMI.RU WWW.GOSZDRAVNADZOR.RU